ТИПОВОЙ ПРОЕКТ
904-1-77.87

КОМПРЕССОРНАЯ СТАНЦИЯ
АВТОМАТИЗИРОВАННАЯ ОТДЕЛЬНО СТОЯЩАЯ
4КЦ-100 АО

МОЩНОСТЬЮ 400 КУБ.М В МИНУТУ
ОСУШЕННОГО ВОЗДУХА

АЛЬБОМ 3

СИЛОВОЕ ЭЛЕКТРООБОРУДОВАНИЕ, ЭЛЕКТРИЧЕСКОЕ ОСВЕЩЕНИЕ, СВЯЗЬ И СИГНАЛИЗАЦИЯ

9702/3
Ц 5-34

ЦЕНТРАЛЬНЫЙ ИНСТИТУТ ТИПОВОГО ПРОЕКТИРОВАНИЯ
ГОССТРОЯ СССР
КИЕВСКИЙ ФИЛИАЛ
г Киев 57 ул Эжена Потье № 12
58/3
Заказ № 4112/р Инв № 9702/3 Тираж 160
Сдано в печать 10/5 1988 Цена 3.34

ТИПОВОЙ ПРОЕКТ 904-1-77.87

КОМПРЕССОРНАЯ СТАНЦИЯ
АВТОМАТИЗИРОВАННАЯ ОТДЕЛЬНО СТОЯЩАЯ
4КЦ-100 АО

МОЩНОСТЬЮ 400 КУБ.М В МИНУТУ ОСУШЕННОГО ВОЗДУХА

АЛЬБОМ 3

СОСТАВ ПРОЕКТА:

АЛЬБОМ 1 ПОЯСНИТЕЛЬНАЯ ЗАПИСКА

АЛЬБОМ 2 ТЕХНОЛОГИЯ ПРОИЗВОДСТВА

АЛЬБОМ 3 СИЛОВОЕ ЭЛЕКТРООБОРУДОВАНИЕ, ЭЛЕКТРИЧЕСКОЕ ОСВЕЩЕНИЕ, СВЯЗЬ И СИГНАЛИЗАЦИЯ

АЛЬБОМ 4 АВТОМАТИЗАЦИЯ И КИП

АЛЬБОМ 5 СТРОИТЕЛЬНЫЕ РЕШЕНИЯ

АЛЬБОМ 6 СТРОИТЕЛЬНЫЕ КОНСТРУКЦИИ И ИЗДЕЛИЯ

АЛЬБОМ 7 СПЕЦИФИКАЦИИ ОБОРУДОВАНИЯ

АЛЬБОМ 8 СМЕТЫ НА ТЕХНОЛОГИЧЕСКИЕ РЕШЕНИЯ

АЛЬБОМ 9 СМЕТЫ НА СТРОИТЕЛЬНЫЕ РЕШЕНИЯ

АЛЬБОМ 10 ВЕДОМОСТИ ПОТРЕБНОСТИ В МАТЕРИАЛАХ

РАЗРАБОТАН ГОСУДАРСТВЕННЫМИ ПРОЕКТНЫМИ ИНСТИТУТАМИ:
ГИПРОСТРОЙДОРМАШ – АЛЬБОМЫ 1, 2, 3, 4, 7, 8, 10
РОСТОВСКИЙ ПРОМСТРОЙНИИПРОЕКТ – АЛЬБОМЫ 1, 7, 6, 7, 9, 10

ГЛАВНЫЙ ИНЖЕНЕР ИНСТИТУТА В.Д. ТЮТЮННИКОВ
ГЛАВНЫЙ ИНЖЕНЕР ПРОЕКТА В.Д. КОГАН

УТВЕРЖДЕН И ВВЕДЕН В ДЕЙСТВИЕ МИНСТРОЙДОРМАШЕМ СССР
ПРИКАЗОМ 518 11 СЕНТЯБРЯ 1987 г.

© РФ ЦИТП Госстроя СССР 1988г

КФ ЦИТП инв № 9702/3

Привязан:

Инв №

Альбом

Типовой проект 904-1-77.87

№ п/п	Наименование	Стр.
1	Титульный лист	1
2	Содержание альбома	2
	Распредустройство 10(6)кВ	
3	Общие данные	3
4	Размещение электрооборудования	
	Элемент плана на отм. 0.000	4
5	Прокладка кабелей	
	Элемент плана на отм. 0.000	4
6	Распредустройство 10(6)кВ Принципиальная однолинейная схема	5
7	Ввод 1 Схема электрическая принципиальная (Полная)	6
8	Ввод 2 Схема электрическая принципиальная (Полная)	7
9	Трансформатор напряжения. Схема электрическая принципиальная (Полная)	8
10	Трансформатор собственных нужд Схема электрическая принципиальная (Полная)	9
11	Шкаф с низковольтной аппаратурой собственных нужд. Схема электрическая принципиальная (Полная)	10
12	Синхронный электродвигатель Схема электрическая принципиальная. (Полная)	11
13	Расчет релейных защит	12
14	Лист опросный на поставку устройства комплектного распределительного типа КМ-1Ф-10-20-У3	13, 14, 15
15	Синхронный электродвигатель. Схема подключения	16
16	Ввод 1(2) Схема подключения	17
17	Трансформатор напряжения Схема подключения	18
18	Трансформатор собственных нужд Схема подключения	19
19	Шкаф с низковольтной аппаратурой собственных нужд Схема подключения	20
	Силовое электрооборудование	
20	Общие данные	21, 22
21	Технические данные электроприемников	23
22	Щит защищенный однорядный Н1 Расчетная схема	24, 25
23	Шкафы ШР-1, ШР-2. Расчётная схема	26
24	Схема подключения контрольных цепей шкафа тиристорного возбудительного устройства	27
25	Схема подключения силовых цепей привода компрессорного агрегата	27
26	Кабельный журнал	28, 29, 30
27	Прокладка кабелей на отм. 0.000 План	31
28	Прокладка кабелей. Разрезы	32
29	Заземление	33
30	Задание заводу-изготовителю	
	Перечень проектной документации для заказа НКУ	34
31	Щит защищенный однорядный Н1. Таблица	34
32	Щит защищенный однорядный Н1 Опросный лист	35
	Электроосвещение	
33	Общие данные	36
34	План на отм. 0.000 Схема расчетная принципиальная	37
	Связь и сигнализация	
35	Общие данные (начало)	38
36	Общие данные (окончание)	39
37.	План расположения сети	40
38	Схемы расположения сетей	41
	Вызывная сигнализация	
39	План расположения сети	42

Инв. № подл. | Подпись и дата | Взам. инв. №

Привязан:

Инв. №

ИНВ № 9702/3

2

ГИП.	Коган		
Нач. отд.	Давыдов		
Пров.	Коновалов		
Н. контр.	Золотарева		
Рук. гр.	Чапны		
Технич.	Горетка		

ТП 904-1-77.87

Компрессорная станция 4КД-100 АО

Стадия	Лист	Листов
Р	1	

Содержание альбома

Гипростроймаш г. Ростов-на-Дону

Копировал Левушкина Формат А2

Альбом 3

Типовой проект 904-1-77.87

Ведомость рабочих чертежей основного комплекта ЭС

Лист	Наименование	Примеч.
1	Общие данные	
2	Размещение электрооборудования элемент плана на отм. 0 000	
3	Прокладка кабелей. Элемент плана на отм 0 000	
4	Распредустройство 10(6)кВ. Принципиальная однолинейная схема	
5	Ввод 1 Схема электрическая принципиальная (Полная)	
6	Ввод 2. Схема электрическая принципиальная (Полная)	
7	Трансформатор напряжения. Схема электрическая принципиальная (Полная)	
8	Трансформатор собственных нужд Схема электрическая принципиальная. (Полная)	
9	Шкаф с низковольтной аппаратурой собственных нужд Схема электрическая принципиальная (Полная)	
10	Синхронный электродвигатель. Схема электрическая принципиальная. (Полная)	
11	Расчет релейных защит Лист опросный на поставку устройства комплектного распределительного типа	
12	КМ-1Ф-10-20У3 (Начало)	
13	КМ-1Ф-10-20У3 (Продолжение)	
14	КМ-1Ф-10-20У3 (Окончание)	
15	Синхронный электродвигатель Схема подключения	
16	Ввод 1(2) Схема подключения	
17	Трансформатор напряжения. Схема подключения	
18	Трансформатор собственных нужд Схема подключения	
19	Шкаф с низковольтной аппаратурой собственных нужд. Схема подключения	

Ведомость ссылочных и прилагаемых документов

Обозначение	Наименование	Примеч.
	Ссылочные документы	
ВЛИЕ 674.512.001. ТБ	Информационные материалы по „Запорожтрансформатор"	
ВЛИЕ.301.341.686. ЭЗ	Ввод-схема электрическая принципиальная	
ВЛИЕ. 301.341 688.ЭЗ		
ВЛИЕ. 301.341.698. ЭЗ	Трансформатор напряжения схема электрическая принципиальная	
ВЛИЕ.301.341.750. ЭЗ	Трансформатор собственных нужд. Схема электрическая принципиальная.	
ВЛИЕ.301.341.714.ЭЗ	Шкаф низкого напряжения собственных нужд. Схема электрическая принципиальная	
ВЛИЕ.301.341.741.ЭЗ	Синхронный электродвигатель Схема электрическая принципиальная	
Серия 5.407-59	Установка шкафов комплектного распределительного устройства 6-10кВ серии КМ-1 и КМ-1Ф	

ИНВ N 9702/3

3

Чертеж разработан в соответствии с действующими нормами и правилами и соблюдением мероприятий, обеспечивающих пожаробезопасность и взрывобезопасность при эксплуатации зданий В.Д. Коган

Главный инженер проекта Фамилия Подпись Дата

Главный инженер проекта, привязавший типовой проект Фамилия Подпись Дата

Инв. N подл. | Подпись и дата | Взам. инв. N

Привязан:

Инв. N

ГИП	Коган		
Гл. эн	Леонов		
Нач. отд	Давыдов		
Пров.	Ковалев		
Н. контр.	Золотарева		
Рук. гр.	Чапны		
Техник	Горстка		

ТП 904-1-77.87 -ЭС

Компрессорная станция 4КЦ-100АО

Распредустройство 10(6) кВ

Стадия	Лист	Листов
Р	1	19

Общие данные

Гипространсмаш г. Ростов-на-Дону

Альбом 3

Типовой проект 904-1-77.87

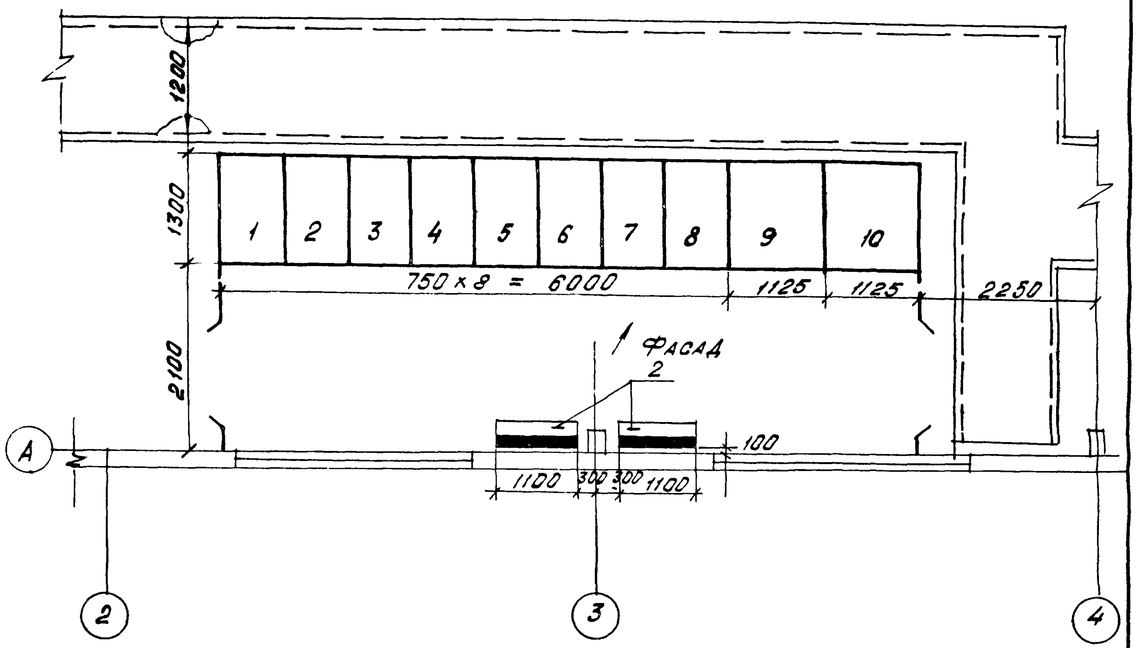

Поз	Обозначение или тип изделия	Наименование	Кол	Примеч
1	КРУ серии КМ-1Ф	Комплектное распределительное устройство	1	
2	ШР-1, ШР-2	Шкафы распределительные ПР-24Г	2	

Инв № 9702/3

ГИП	Коган		ТП 904-1-77.87 -ЭС
Нач.отд.	Давыдов		Компрессорная станция 4КЦ-100АО
Пров.	Коновалов		Стадия Р, Лист 2, Листов
Н.контр.	Золотарева		
Рук.гр.	Чапны		Размещение электрооборудования. Элемент плана на отм. 0.000
Инж.	Гурина		ГИПРОСТРОЙДОРМАШ г.Ростов-на-Дону
Техник	Горстка		

Привязан:

Инв. №

Инв. № подл. | Подпись и дата | Взам. инв. №

Кальку сверил Горстка Копировал Левушкина Формат А3

Альбом 3

Типовой проект 904-1-77.87

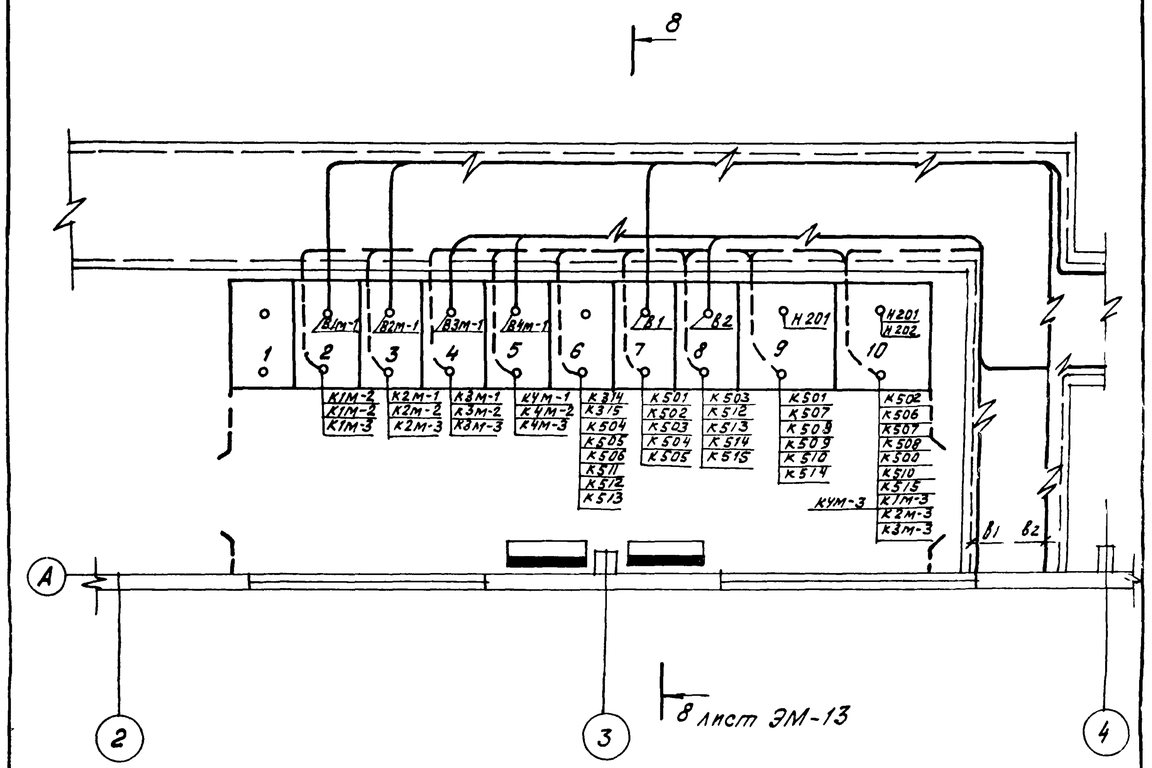

Смотреть с листом ЭМ-10, 11, 12, 13

Инв № 9702/3

4

ГИП.	Коган		ТП 904-1-77.87 -ЭС
Нач.отд.	Давыдов		Компрессорная станция 4КЦ-100АО
Пров.	Коновалов		Стадия Р, Лист 3, Листов
Н.контр.	Золотарева		
Рук.гр.	Чапны		Прокладка кабелей. Элемент плана на отм. 0.000
Ин.ж.	Гурина		ГИПРОСТРОЙДОРМАШ г.Ростов-на-Дону
Техник	Горстка		

Привязан:

Инв. №

Инв. № подл. | Подпись и дата | Взам. инв. №

Кальку сверил Горстка Копировал Левушкина Формат А3

Альбом 3

Типовой проект 904-1-77.87

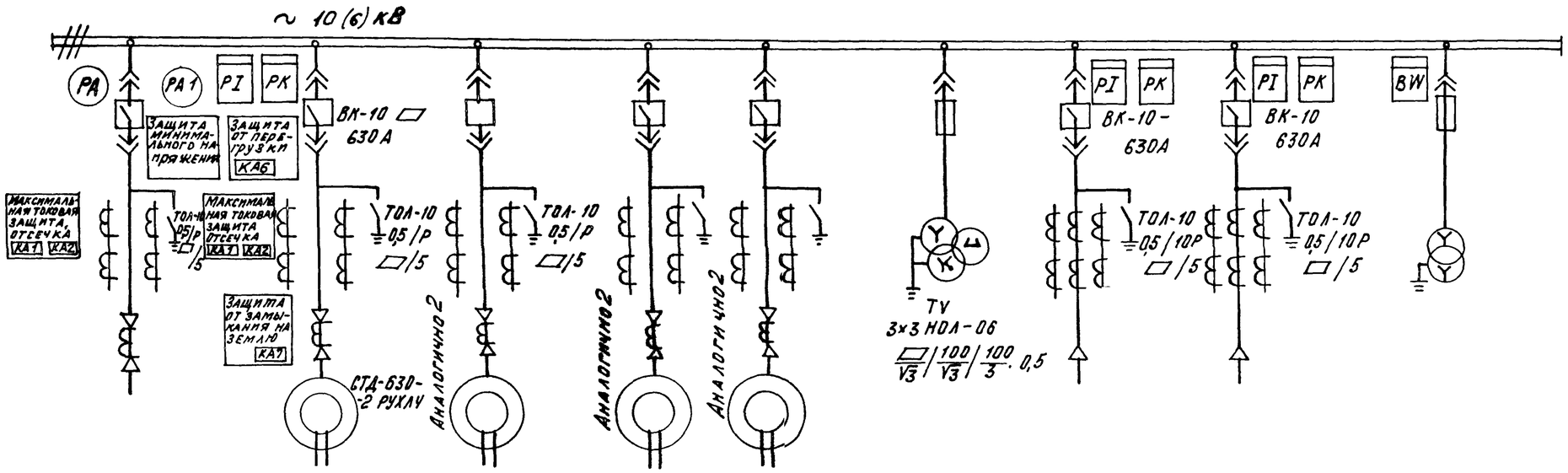

Номер камеры		1	2	3	4	5	6	7	8	9	10
Наименование линии		Резерв	Электродвигатель 1М	Электродвигатель 2М	Электродвигатель 3М	Электродвигатель 4М	Трансформатор напряжения	Ввод 1 (рабочий)	Ввод 2 (резервный)	Трансформатор собственных нужд 40кВа	Шкаф низкого напряжения
Номер чертежа схемы электрической принципиальной			ЭС-10	ЭС-10	ЭС-10	ЭС-10	ЭС-7	ЭС-5	ЭС-6	ЭС-8	ЭС-9

При второй категории электроснабжения возможен ручной ввод.

инв № 9702/3 5

ГИП.	Коган		ТП 904-1-77.87 -ЭС
Гл. эн.	Леонов		Компрессорная станция 4КЦ-100 АО
Нач. отд.	Давыдов		Стадия Р · Лист 4 · Листов
Инженер	Коновалов		Распределительное устройство 10(6) кВ. Принципиальная однолинейная схема
Н. контр.	Золотарева		ГИПРОСТРОЙДОРМАШ г. Ростов-на-Дону
Рук. гр.	Чапин		
Инж.	Гурина		

Привязан:

Инв. №

Инв. № подл. | Подпись и дата | Взам. инв. №

Альбом 3

Типовой проект 904-1-77.87

КРУ-6(10)кВ Шкаф N7
Ввод N1

Заводская схема вспомогательных цепей
N ВЛИЕ 301 341. 686 исп 006

Из схемы шкафа низковольтной аппаратуры ЭС-9

В схему резервного ввода 2 ЭС-6

Из схемы трансформатора напряжения ЭС-7

В схему ТСН ЭС-8

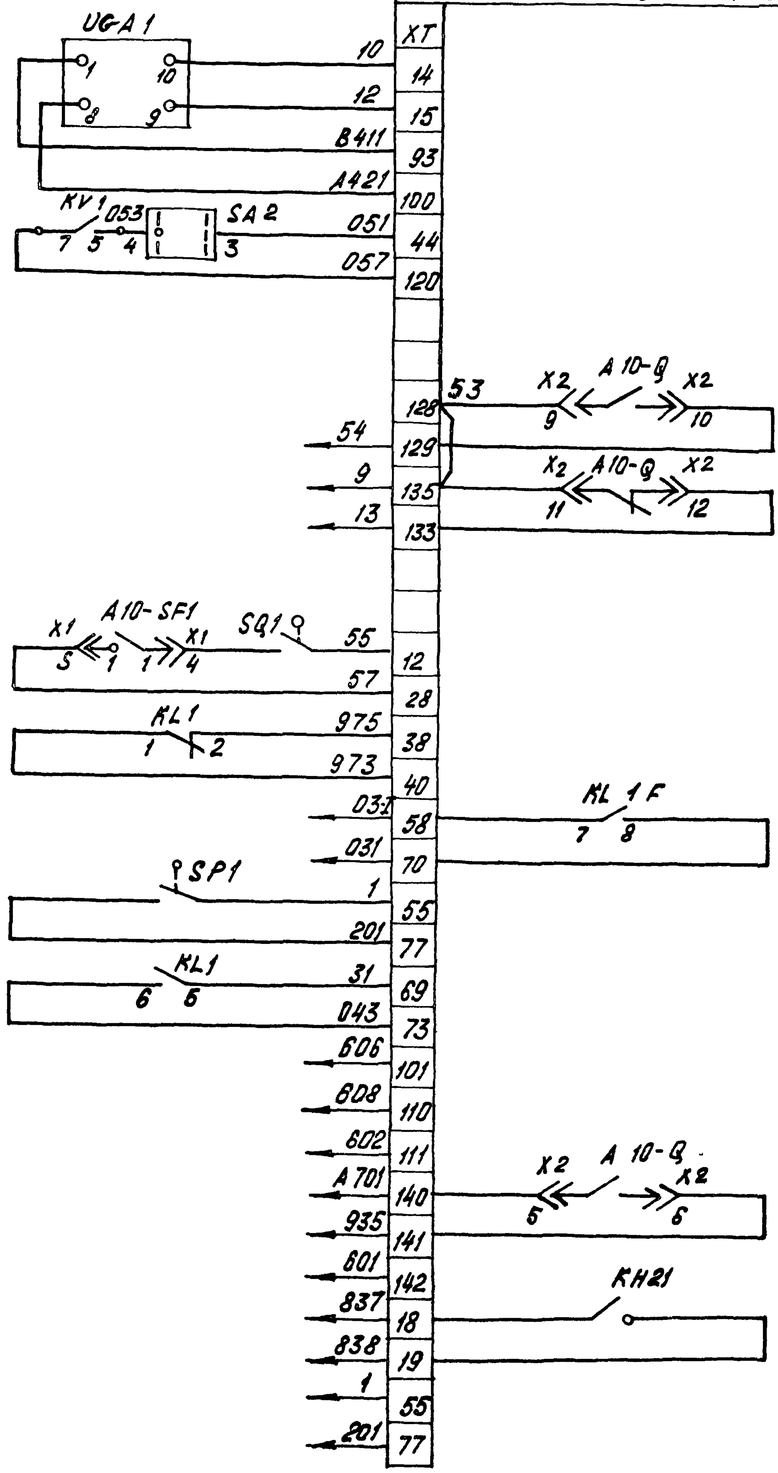

Блок питания защиты от дуговых замыканий

АВР

АВР

Блокировка АВР

Неисправность выхлопного клапана

В схему ТН отключение двигателей от защиты минимум напряжения

Защита от дуговых замыканий

Блокировка дуговой защиты

Оперативная блокировка

Контроль цепей напряжения

В схему ТН сигнализация блокировки дуговой защиты

Привязан:

Инв. №

ГИП	Коган	
Гл. эн.	Леонов	
Нач. отд.	Давыдов	
Провер.	Канавалов	
Н. контр.	Золотарева	
Рук. гр.	Чарны	
Ст. инж.	Елисеева	
Техник	Горстка	

ТП 904-1-77.87 -ЭС

Компрессорная станция 4КД-100А0

Стадия	Лист	Листов
Р	5	

Ввод 1. Схема электрическая принципиальная. (полная)

Гипростройдормаш г. Ростов-на-Дону

Инв. № 9702/3

Инв. № подл. | Подпись и дата | Взам. инв. №

Альбом 5

Типовой проект 904-1-77.87

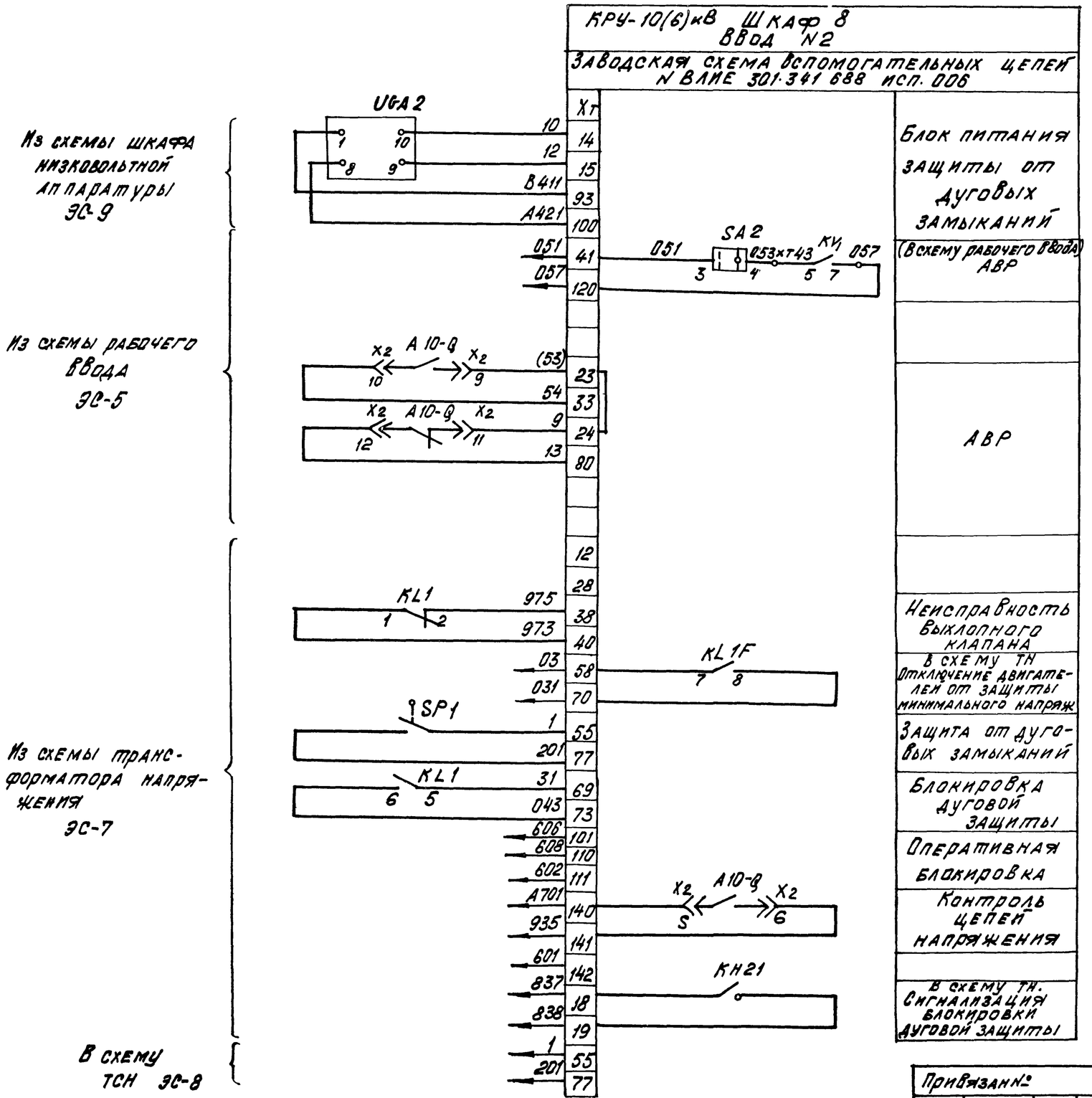

инв N 9702/3

7

ТП 904-1-77.87			-ЭС
Компрессорная станция 4КЦ-100 АО			
		Стадия	Лист	Листов
		Р	6	
ВВОД 2. Схема электрическая принципиальная (полная)		ГИПРОСТРОЙДОРМАШ г.Ростов-на-Дону	

ГИП	Коган	
Гл. эн	Леонов	
Нач отд	Давыдов	
Провер	Коновалов	
Н. контр	Золотарева	
Рук. гр.	Удины	
Ст. инж	Евсеева	
Техник	Горетка	

Привязан №

Инв. №

Инд. № подл. | Подпись и дата | Взам. инв. №

Альбом 3

Типовой проект 904-1-77.87

КРУ-10(6)кВ. Шкаф 6
Трансформатор напряжения

Заводская схема вспомогательных цепей
N ВАИЕ·301·341·698 исп 000

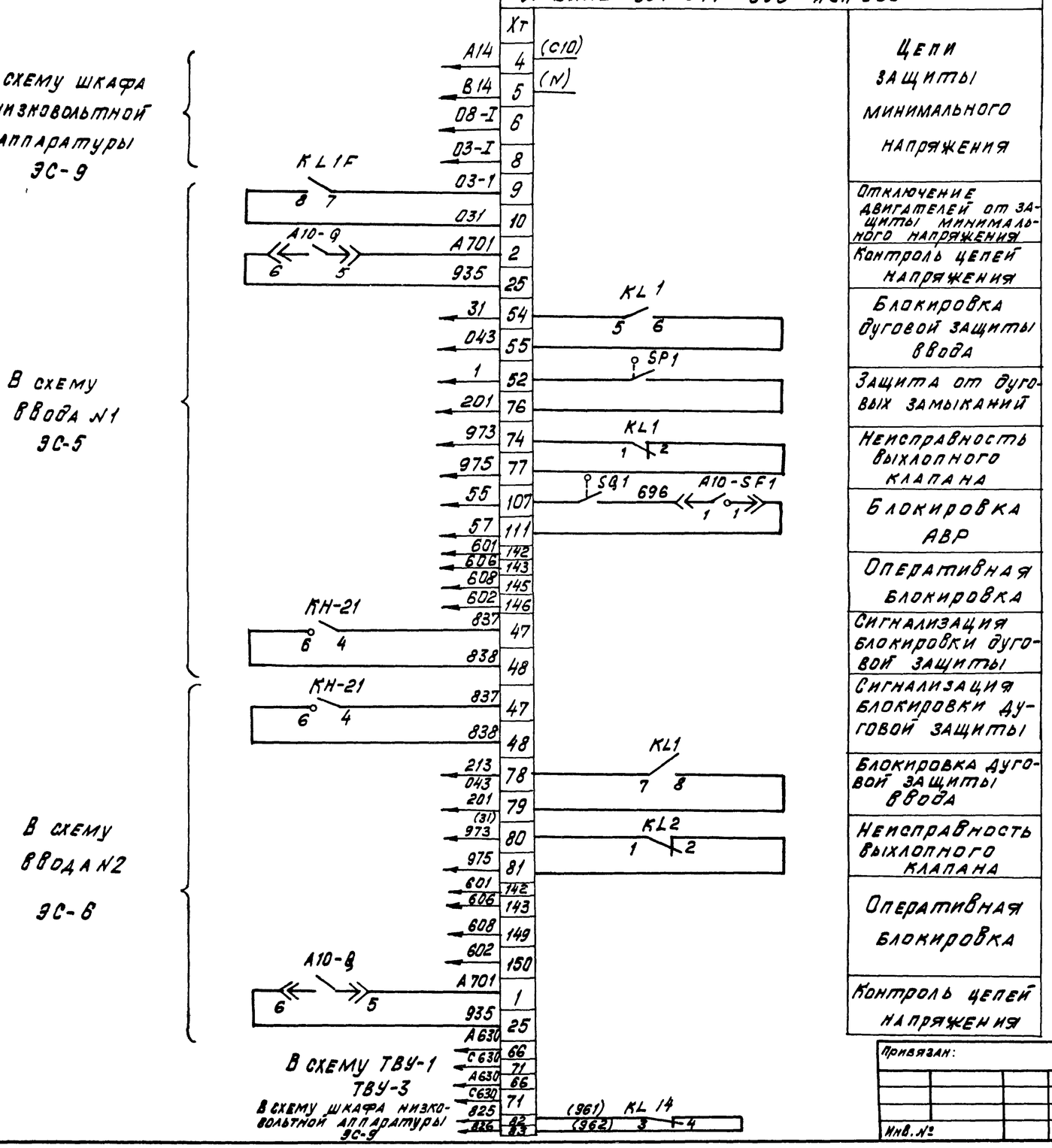

Цепи защиты минимального напряжения	
Отключение двигателей от защиты минимального напряжения	
Контроль цепей напряжения	
Блокировка дуговой защиты ввода	
Защита от дуговых замыканий	
Неисправность выхлопного клапана	
Блокировка АВР	
Оперативная блокировка	
Сигнализация блокировки дуговой защиты	
Сигнализация блокировки дуговой защиты	
Блокировка дуговой защиты ввода	
Неисправность выхлопного клапана	
Оперативная блокировка	
Контроль цепей напряжения	

Привязан:

Инв. №

Инв. № подл. | Подпись и дата | Взам. инв. №

ГИП	Коган		
Гл. эн	Леонов		
Нач. отд.	Давыдов		
Провер.	Коновалов		
Н. контр.	Золотарева		
Рук. гр.	Чапны		
Ст. инж.	Евсеева		
Техник	Горстка		

ТП 904-1-77.87 -ЭС

Компрессорная станция 4КЦ-100АО

Стадия	Лист	Листов
Р	7	

Трансформатор напряжения. Схема электрическая принципиальная (полная)

ГИПРОСТРОЙДОРМАШ г. Ростов-на-Дону

Инв. N 9702/3 8

Альбом 3

Типовой проект 904-1-77.87

КРУ-10(6)кВ. Шкаф N 9

Трансформатор собственных нужд ТСН

Заводская схема вспомогательных цепей ВЛИЕ 301.341.750 исп 030

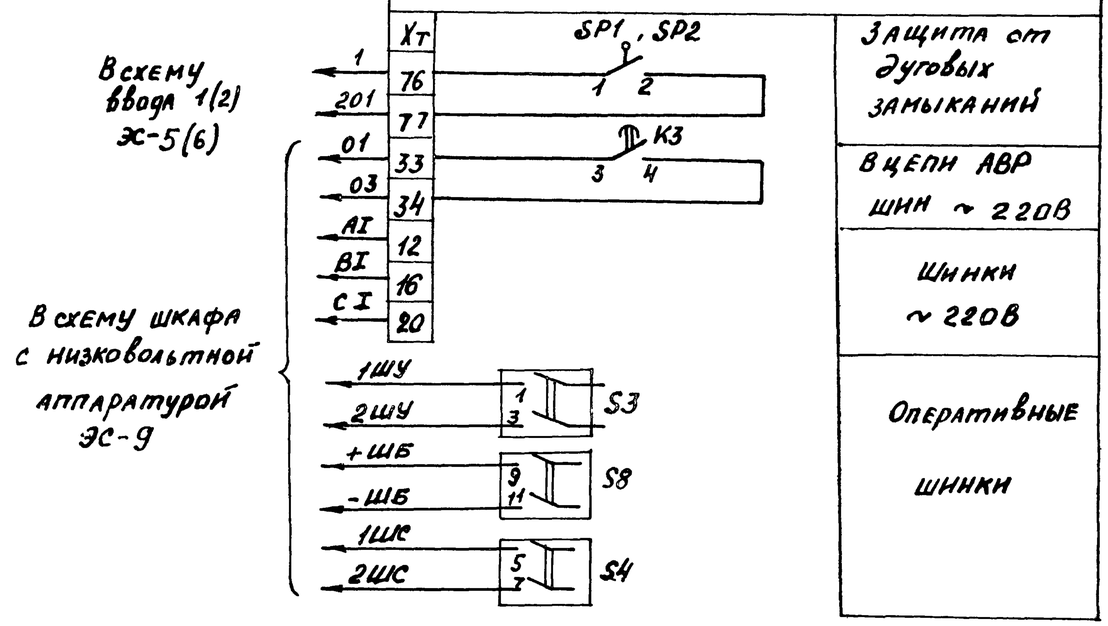

ИНВ N 9702/3

ТП 904-1-77.87 - ЭС						
Компрессорная станция 4КД-100/40						
ГИП Коган				Стадия	Лист	Листов
Нач.отд Давыдов				Р	8	
Провер. Коновалов						
Н.конт. Золотарева						
Рук.гр Чаганы				Трансформатор собственных нужд. Схема электрическая принципиальная (Общая)	ГИПРОСТРОЙДОРМАШ г. Ростов-на-Дону	
Ст.инж Евсеева						
Техн. Горятка						

Привязан:

Инв. №

Взам. инв. №

Подпись и дата

Инв. № подл.

Альбом 3

Типовой проект 904-1-77.87

9

Привязан:

Инв. №

Стадия	Лист	Листов

ГИПРОСТРОЙДОРМАШ г. Ростов-на-Дону

Копировал

Формат А3

Альбом 3

Типовой проект 904-1-77.87

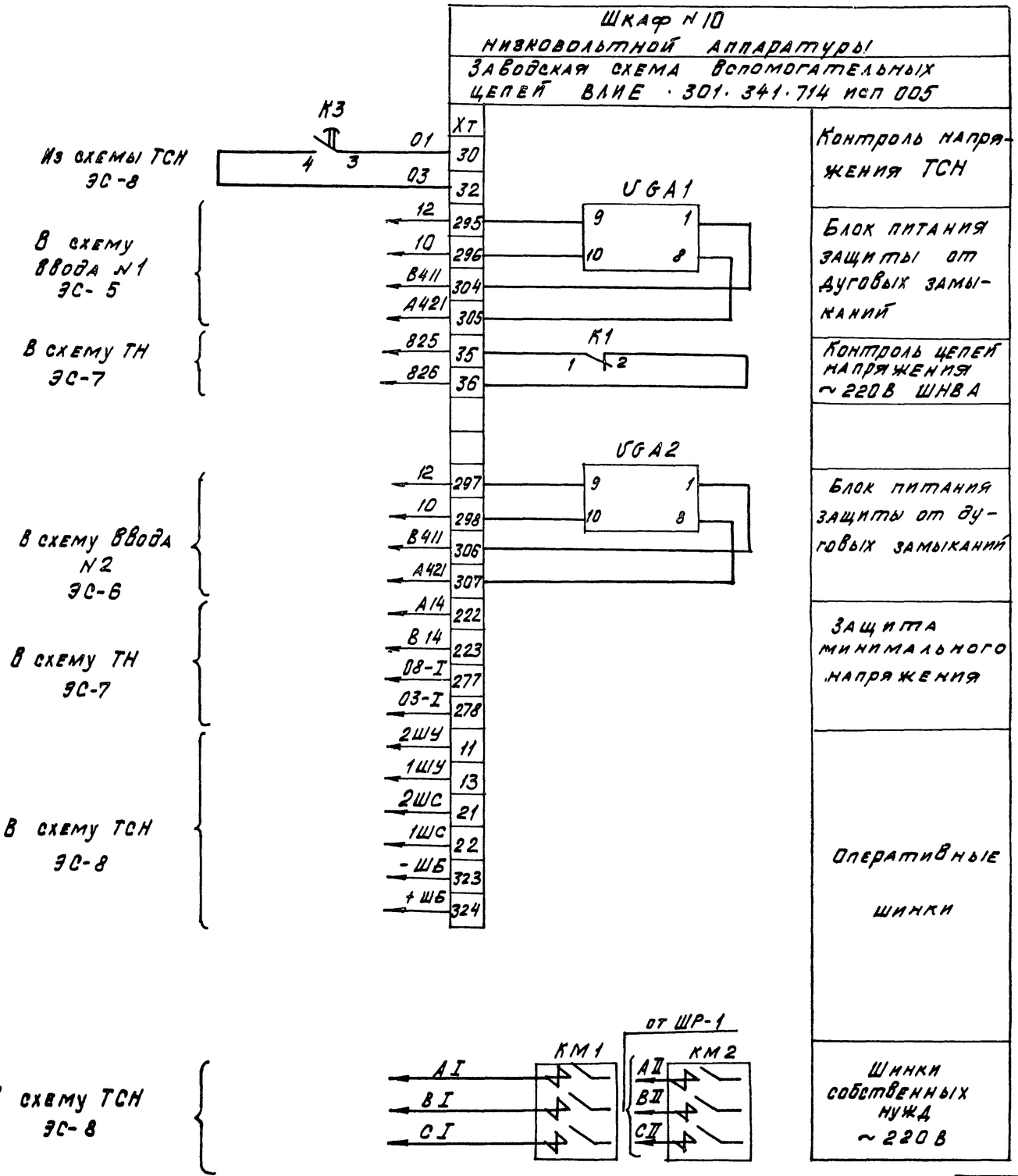

Привязан:

Инв. №

Инв. N 9702/3 10

ГИП	Коган		
Гл. эн	Леонов		
Нач. отд	Давыдов		
Провер	Коновалов		
Н. контр	Золотарева		
Рук. гр.	Чапны		
Ст. инж	Гловева		
Техник	Гостева		

ТП 904-1-77.87 - ЭС

Компрессорная станция 4КЦ-100АО

Стадия	Лист	Листов
Р	9	

Шкаф с низковольтной аппаратурой собственных нужд. Схема электрическая принципиальная (полная)

ГИПРОСТРОЙДОРМАШ г. Ростов-на-Дону

Инв. N подл. | Подпись и дата | Взам. инв. N

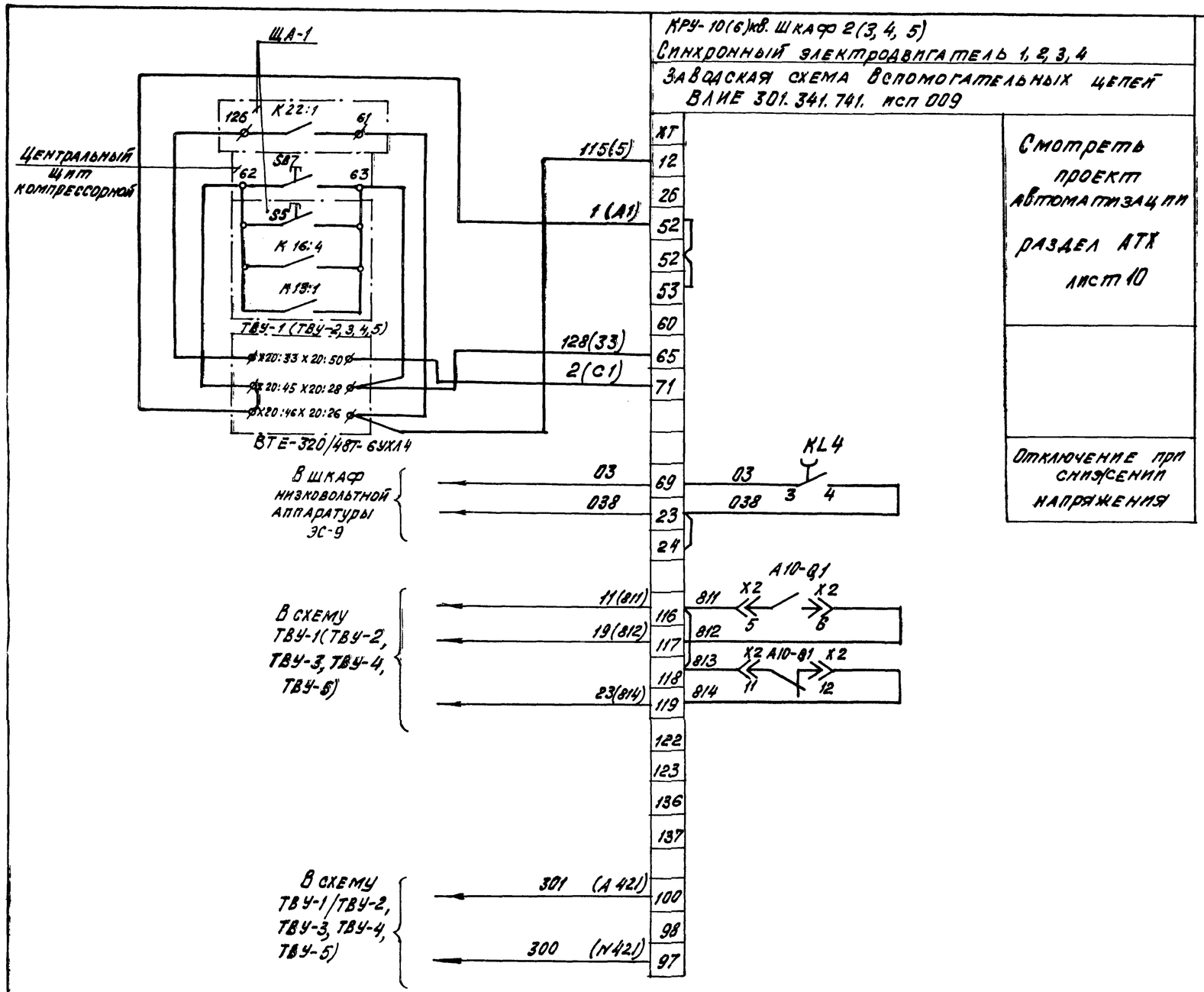

1. Схема выполнена для двигателя 1 для остальных – аналогична.
2. Смотреть с листом АТХ лист 10.
3. Заводская схема вспомогательных цепей ВЛИЕ.301.341.741.исп 009 Запорожского завода высоковольтной аппаратуры
4. ВТЕ-320/48Т-6УХЛ4 – возбудитель тиристорный поставляется комплектно с компрессором

Альбом 3

Типовой проект 904-1-77.87

Инв. № подл. | Подпись и дата | Взам. инв. №

Привязан:

Инв. №

ГИП	Коган	
Гл. эн.	Леонов	
Нач. отд	Давыдов	
Провер.	Коновалов	
Н. контр.	Золотарёва	
Рук. гр.	Чапны	
Инж.	Гурина	
Техник	Горетка	

ТП 904-1-77.87 -ЭС

Компрессорная станция 4КЦ-100АО

Стадия	Лист	Листов
Р	10	

Синхронный электродвигатель. Схема электрическая принципиальная (полная)

ГИПРОСТРОЙДОРМАШ г. Ростов-на-Дону

инв. №9702/3

11

п/п		Наименование		Обозначение и расчетная формула	Наименование линии: Двигатель 1, 2, 3, 4 шкафы 2, 3, 4, 5 — 6кв	10кв
1	Исходные данные	Максимальный рабочий ток, А		$I_м$	72	42
2		Коэффициент трансформации трансформатора тока		$n_т$	20	20
3		Минимальное значение тока трехфазного к.з в зоне защиты	Основной, А	$I_{к1}^{(3)}$	▱	▱
4			Резервной, А	$I_{к2}^{(3)}$	▱	▱
5		Сквозной ток КЗ или пусковой ток (для двигателя) при пуске от полного напряжения, А		$I_к^{(3)}$	464	271
6	Максимальная токовая защита	Расчётные коэффициенты	Кратности максимального тока	$K_р$	1,4	
7			Схемы включения реле	$K_{сх}$	1	
8			Надёжности	$K_н$	—	
9			Возврата реле	$K_в$	—	
10		Ток срабатывания реле	расчетный, А	$i_{сф}=K_{сх}\frac{K_н \cdot K_р \cdot I_м}{K_в \cdot n_т}$	5	2,9
11			принятый, А	$i_{ср}$	5	5
12			первичный, А	$I_{сз}=i_{ср} \cdot n_т$	100	100
13		Чувствительность защиты	В зоне основной защиты	$K_ч=0,87\, I_{к1}^{(3)}/I_{сз}$	—	—
14			В зоне резервной защиты	$K_ч=0,87\, I_{к2}^{(3)}/I_{сз}$	—	—
15			за трансформатором Y/Δ	$K_ч=0,5\, I_{к2}^{(3)}/I_{сз}$	—	—
16		Выбрано токовое реле	Количество и тип	—	РТ-40/10	РТ-40/10
17			Пределы уставки тока реле, А	от – до	2,5 – 10	
18			Номинальный ток реле прямого действия, А	$i_{рн}$		
19		Принятая уставка	Времени защиты, с	t	12 – 16	
20		Выбраю реле времени	Тип и пределы уставки, с	—		
21	Токовая отсечка	Расчётные	Схема включения реле	$K_{сх}$	1	1
22		Коэффициенты	Надежности	$K_н$	1,7	1,7
23		Ток срабатывания	Расчетный, А	$i_{сро}=K_{сх} \cdot K_н \cdot I_к^{(3)}/n_т$	39,4	23,2
24			Принятый, А	$i_{сро}$	40	20
25			Первичный, А	$I_{сзо}=i_{сро} \cdot n_т$	800	400
26		Кратность тока срабатывания отсечки		$i_{сро}/i_{ср}$		
27		Чувствительность защиты (отсечки)		$K_ч=0,87\, I_{к1}^{(3)}/I_{сзо}$		
28		Выбрано токовое реле	Количество и тип	—	2РТ-40/50	2РТ-40/50
			Пределы уставки тока реле, А	от – до	12,5-50	12,5-50

Настоящий лист является формой для расчёта релейной защиты. Предварительно необходимо произвести проверку устойчивости трансформаторов тока действию токов короткого замыкания и уточнить коэффициент трансформации также выполнить условие согласования по чувствительности основных реле защиты и электромагнита отключения выключателя.

Вводы оперативные.

Релейная защита должна соответствовать требованиям гл. 3.2 и §§ 5-3-43 – 5-3-54 ПУЭ

Расчет защиты от перегрузки приведен в графах „Максимальная токовая защита." По результатам расчёта заполнить опросные листы.

Альбом 3

Типовой проект 904-1-77.87

Инв. № подл. | Подпись и дата | Взам. инв. №

Привязан:

Инв. №

инв N 9702/3 12

ГИП	Коган		ТП 904-1-77.87		-ЭС
Нач. отд.	Давыдов		Компрессорная станция 4КД-100 АО		
Провер.	Коновалов			Стадия	Лист	Листов
Н. контр.	Золотарева			Р	11	
Рук. гр.	Чалны		Расчёт релейных защит	ГИПРОСТРОЙДОРМАШ г. Ростов-на-Дону	
Ст. инж.	Евсеева				
Техник	Горстка				

Кальки сделал Горстка Копировал Левушкина Формат А2

Альбом 3

Типовой проект 904-1-77.87

№	Наименование реквизиты	Обозначение	Код	Примеч
01	Заказ-наряд (фондовый наряд)	▱		
02	Срок поставки	▱		
03	Наименование объекта поставки	▱		
04	Адрес заказчика и его наименование	▱		
05	Язык техн. документов	русский		
06	Количество комплектов техн. документов	1		
07	Язык надписей	русский		
08	Тип изделия	КМ-1Ф-10-20У3		
09	Технические условия	ТУ 16-674.... – 84		
10	Климатическое исполн.	У		
11	Исполнение упаковки	01		
12	Номинальное напряжен. кВ	10 (6)		
13	Частота, Гц	50		
14	Ток отключения, кА	20 или 31,5		
15	Наличие обогрева	–		
16	Комплектность поставки (кол.): шкафов	10		
17	шкафов ШШВ, ШШП, ШВ			
18	элементов выдвижных			
19	шкафов релейных			
20	Заводской заказ			
21	Количество заказов	1		
22	Вид поставки	для нужд н/х		
23				
24				

Инв. № подл. | Подпись и дата | Взам. инв. №

Стадия	Лист	Листов
	1	

Инв. № подл.	Подпись и дата	Взам. инв. №

Исполнение	№ шкафа	Типоисполнение шкафов				Код	Схема электрическая принципиальная	Ток сборных шин, А	Коэф. трансформации трансформатора: тока	Напряжения	
Номер реквизита	25	26	27	28	29	30	31	32	33	34	35	36
	00	1	ШВМП	10(6)	03	630		ВЛИЕ·301·341·716·006	630	100/5		
	01	2	ШВМП	10(6)	03	630		ВЛИЕ·301·341·741·009	630	100/5		
	02	3	ШВМП	10(6)	03	630		ВЛИЕ·301·341·741·009	630	100/5		
	03	4	ШВМП	10(6)	03	630		ВЛИЕ·301·341·741·009	630	100/5		
	04	5	ШВМП	10(6)	03	630		ВЛИЕ·301·341·741·009	630	100/5		
	05	6	ШТН	10(6)	201	630		ВЛИЕ·301·341·698·000	630		10 000/6000	/√3, 100/√3, 100/3
	06	7	ШВМП	10(6)	04	630		ВЛИЕ·301·341·686·006	630	400/5		
	07	8	ШВМП	10(6)	04	630		ВЛИЕ·301·341·688·006	630	400/5		
	08	9	ШСТ	10(6)	601	630		ВЛИЕ·301·341·750·030	630			
	09	10	ШНВА	10(6)	801	–		ВЛИЕ·301·341·714·005	630			

Инв. № подл. | Подпись и дата | Взам. инв. №

Опросный лист в двух экземплярах должен быть согласован с предприятием-изготовителем КРУ не позднее двух кварталов до квартала поставки после получения фондового заказа-наряда.

При заполнении опросного листа:

1. В обозначении шкафа указать номинальное напряжение 10 или 6 кВ.
2. В типе изделия – номинальный ток отключения 20 кА или 31,5 кА.

инв. № 9702/3

ГИП	Коган		ТП 904-1-77.87 – ЭС
Нач. отд.	Давыдов		Компрессорная станция 4КЦ-100АО
Провер.	Коновалов		Стадия: Р; Лист: 12; Листов:
Н. контр.	Золотарева		
Рук. гр.	Чапны		Лист опросный на поставку устройства комплектного распределительного типа КМ-1Ф-10-20 (начало)
Ст. инж.	Евсеева		ГИПРОСТРОЙДОРМАШ г. Ростов-на-Дону
Техник	Горстка		

Привязан:

Инв. №

Инв. № подл.	Подпись и дата	Взам. инв. №

Инв. № подл.	Подпись и дата	Взам. инв. №

Изм.	Лист	№ докум.	Подп.	Дата	Исполнение	Ток предохранителя, А	Кол. ТЗЛМ	Кол. кабелей	Трансформатор силовой (мощность, коэф. трансформации)	Номер надписи	Тип амперметра	Привод выключателя ЭВ УАС	Привод выключателя ЭО УАТ	Привод выключателя ЭЗУ	Привод выключателя ЭО ТТ УАА	Привод выключателя ЭО НН УАУ		Защита КА1, КА2	Защита КА11	Защита КА3, КА4
					Номер реквизита															
					25	37	38	39	40	41	42	43	44	45	46	47	48	49	50	51
					00		1	1		45	2	≠220	≠220	≠220	3	=220		РТ-40/□		
					01		1	1		42	2	≠220	≠220	≠220	3	=220		РТ-40/50		
					02		1	1		42	2	≠220	≠220	≠220	3	=220		РТ-40/50		
					03		1	1		42	2	≠220	≠220	≠220	3	=220		РТ-40/50		
					04		1	1		42	2	≠220	≠220	≠220	3	=220		РТ-40/50		
					05					46										
					06					5	2	≠220	≠220	≠220	3	=220				
					07					6	2	≠220	≠220	≠220	3	=220				
					08	31,5			40кВА/10(6)/0,23	51										
					09					58										
					10															
					11															
					12															
					13															
					14															
					15															
					16															
					17															
					18															
					19															

Лист 3

Инв. № подл.	Подпись и дата	Взам. инв. №

Изм.	Лист	№ докум.	Подп.	Дата	Исполнение	Защиты КА5	Защиты КА6 КА9	Защиты КА10	Защиты КА13 КА14	Защиты КА15	Защиты КА22 КА24	Защиты КА25		Реле	Реле	Реле	Реле КI-9	Реле КI 21 КI 22
					Номер реквизита													
					25	52	53	54	55	56	57	58	59	60	61	62	63	64
					00		РТ40/□											
					01		РТ40/10											
					02		РТ40/10											
					03		РТ40/10											
					04		РТ40/10											
					05													
					06													
					07													
					08													
					09													
					10													
					11													
					12													
					13													
					14													
					15													
					16													
					17													
					18													
					19													

Лист 4

Инв. № 2

Привязан:

ГИП	Коган		
Нач.отд.	Давыдов		
Провер.	Кондратьева		
Н.контр.	Зиборова		
Рук.гр.	Чайкин		
Ст.инж.	Евреева		
Техник	Горстка		

ТП 904-1-77.87

Компрессорная станция 4КД-100А0

Стадия	Лист	Листов
Р	13	

Лист разработан на предприятии по проектированию комплектного распределительного тока КНК (ПРОДЭЛЕКТРОМОНТАЖ)

ГИПРОСТРОЙДОРМАШ г. Ростов-на-Дону

Инв. № 9702/3

Альбом 3

Типовой проект 904-1-77.87

Инв.№ подл.	Подпись и дата	Взам. инв.№

Изм.	Кол.уч.	Лист	№ док.	Подп.	Дата

	Выключатель SF14, 15 SF16	Выключатель SF21, 22 SF23, 24, 25	Шифр блокировок В/З	Шифр блокировок З/Н	Ток уставок ШШП, А	Признак положения шкафов РУ ряд 1	ряд 2	ряд 3	ряд 4	Напряжение ЭМВ, В
Номер реквизита	65	66	67	68	69	70	71	72	73	74
25										
00						Л				
01						С				
02						С				
03						С				
04						С				
05			2	2		С				≈220
06			0	0		С				≈220
07			0	0		С				≈220
08						С				
09						П				
10										
11										
12										
13										
14										
15										
16										
17										
18										
19										

Лист 5

План расположения шкафов КРУ

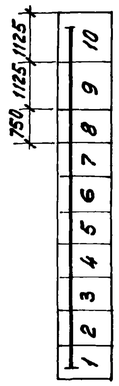

Фасад А

Инв.№ подл.	Подпись и дата	Взам. инв.№

Лист 6

ИНВ N 9702/3 15

ГИП	Коган		ТП 904-1-77.87 — ЭС
Нач.отд.	Давыдов		Компрессорная станция 4КЦ-100АО
Провер.	Коновалов		Стадия Р · Лист 14 · Листов
Н.контр.	Золотарева		
Рук.гр.	Чапны		Лист вносимый на поставку устройства комплектного распределительного пункта КП-УР-10-20 (окончание)
Ст.инж.	Ерофеева		Гипростройдормаш г. Ростов-на-Дону
Техн.	Горстка		

Привязан:

Инв.№

Альбом 3

Типовой проект 904-1-77.87

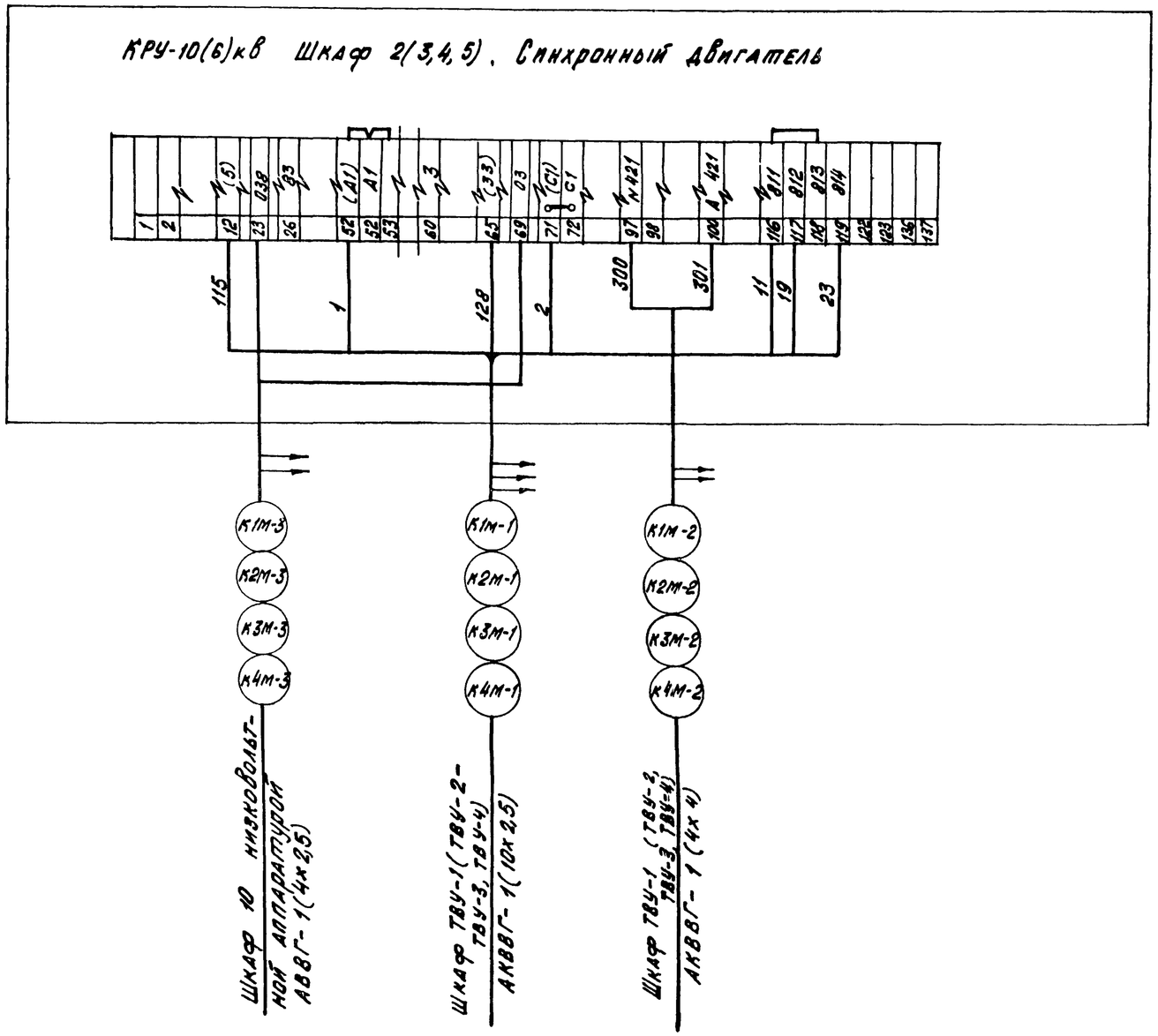

Инв. № подл. | Подпись и дата | Взам. инв. №

ИНВ № 9702/3

16

ТП 904-1-77.87			-ЭС
Компрессорная станция 4КЦ-100АО			
ГИП	Коган		Стадия: Р; Лист: 15; Листов:
Нач.отд	Давыдов		
Провер.	Коновалов		
Н.контр.	Золотарева		
Рук.гр.	Чапны		Синхронный электродвигатель. Схема подключения
Инж.	Гурина		Гипростройдормаш г. Ростов-на-Дону
Техник	Горстка		

Привязан

Инв. №

Альбом 3

Типовой проект 904-1-77.87

КРУ-10(6)кВ. Шкаф №7(8) Ввод 1(2)

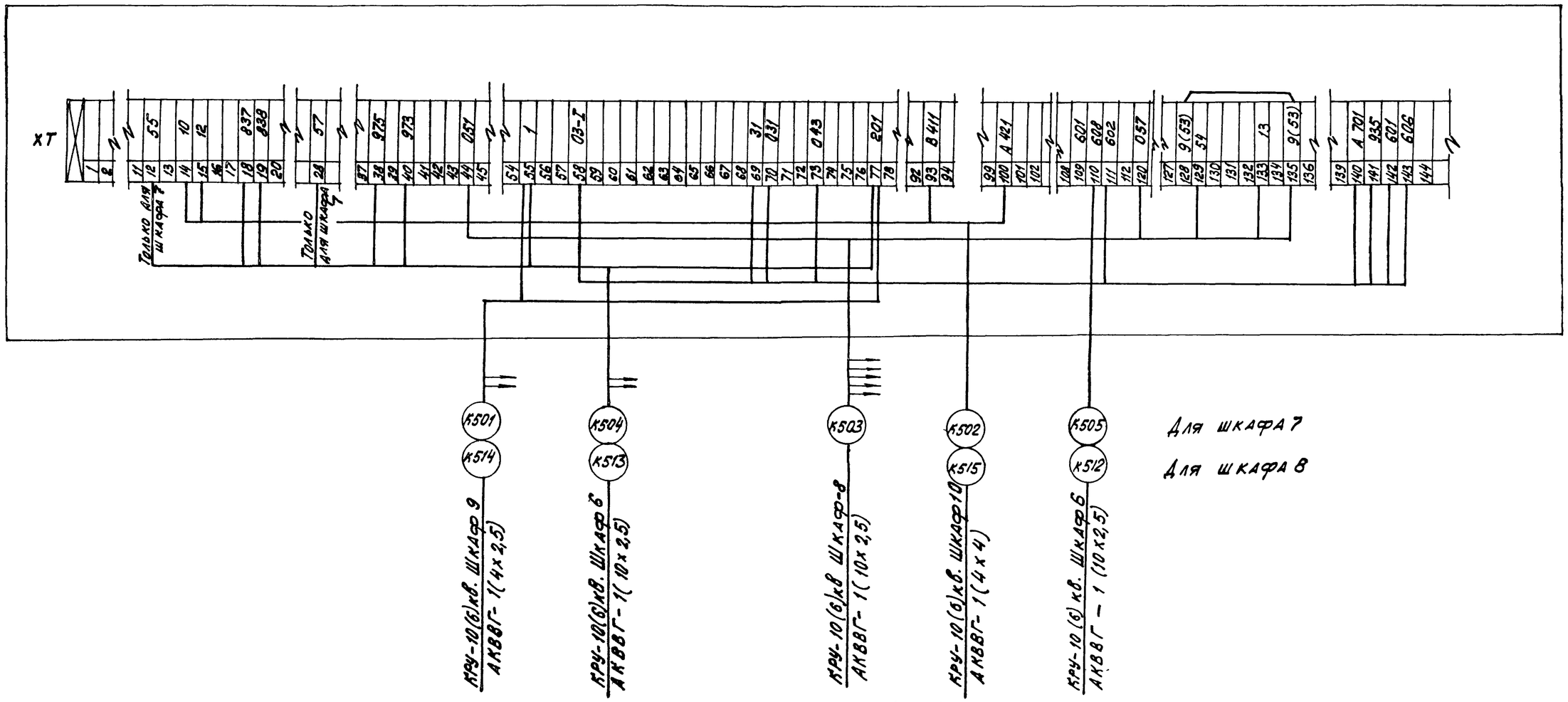

Для ввода 2
клеммы:
XT23-53
XT33-54
XT24-9
XT80-13

инв №9702/3 17

				ТП 904-1-77.87			-ЭС
				Компрессорная станция 4МЦ-100АО			
Привязан:	ГИП	Коган			Стадия	Лист	Листов
	Нач.отд.	Давыдов			Р	16	
	Провер.	Коновалов					
	Н.контр.	Золотадева					
	Рук.гр.	Чапны			Ввод 1(2). Схема подключения	Гипростройдормаш г.Ростов-на-Дону	
	Ст.инж.	Евсеева					
Инв.№	Техник	Горстка					

Инв.№ подл. | Подпись и дата | Взам.инв.№

Альбом 3

Типовой проект 904-1-77.87

КРУ-10(6) кВ Шкаф N 6. Трансформатор напряжения

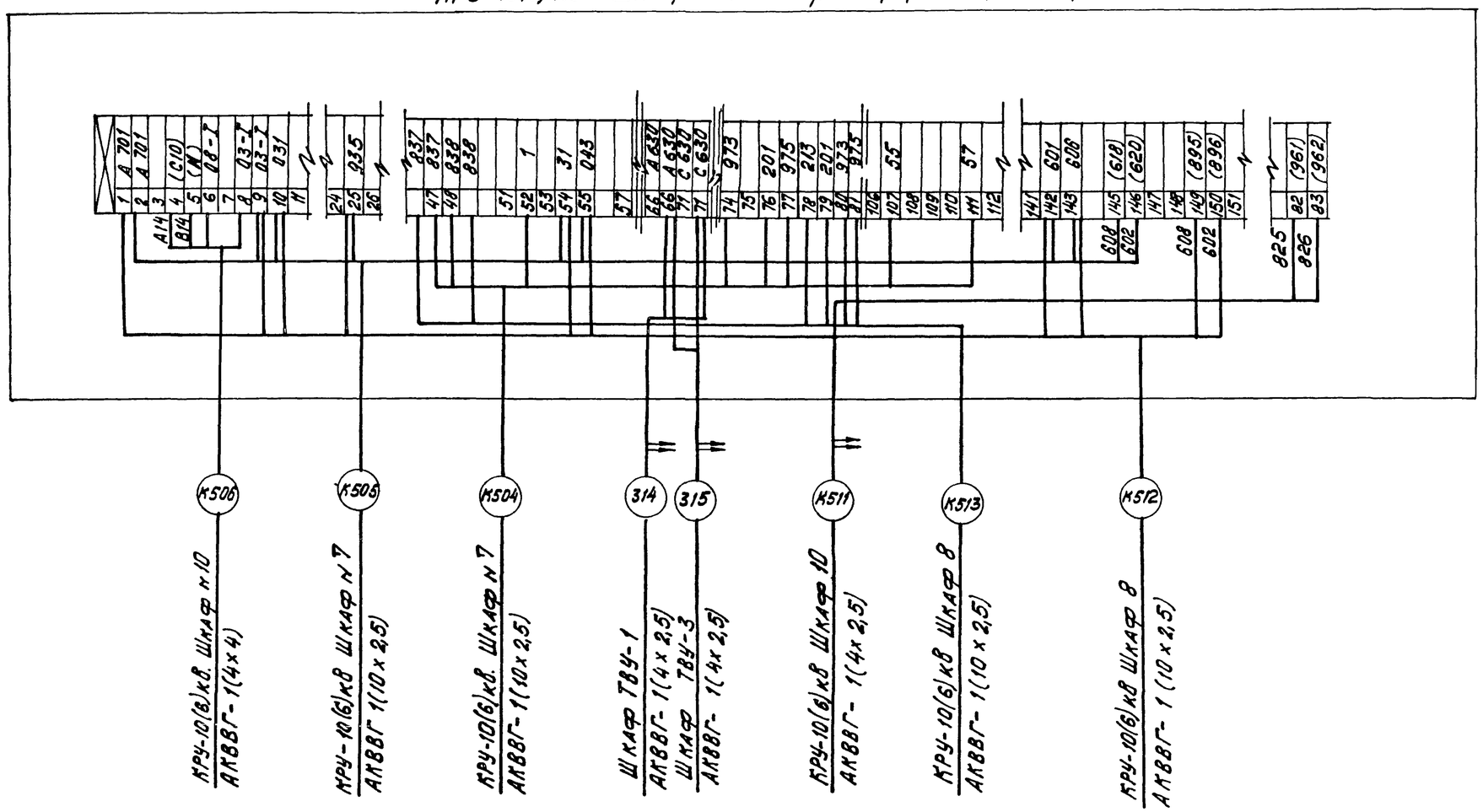

инв N 9702/3 18

				ТП 904-1-77.87 -ЭС		
				Компрессорная станция 4КЦ-100АО		
Привязан:	ГИП	Коган			Стадия	Лист	Листов
	Нач.отд	Давыдов			Р	17	
	Провер.	Коновалов					
	Н.контр.	Золотарева					
	Рук.гр.	Чалны		Трансформатор напряжения Схема подключения	ГИПРОСТРОЙДОРМАШ г.Ростов-на Дону	
Инв.№	Ст.инж.	Евсеева				
	Технik.	Горстка				

Инв.№ подл. | Подпись и дата | Взам. инв.№

Альбом 3

Типовой проект 904-1-77.87

КРУ-10(6)кВ. Шкаф №9 трансформатор с/н ТСН

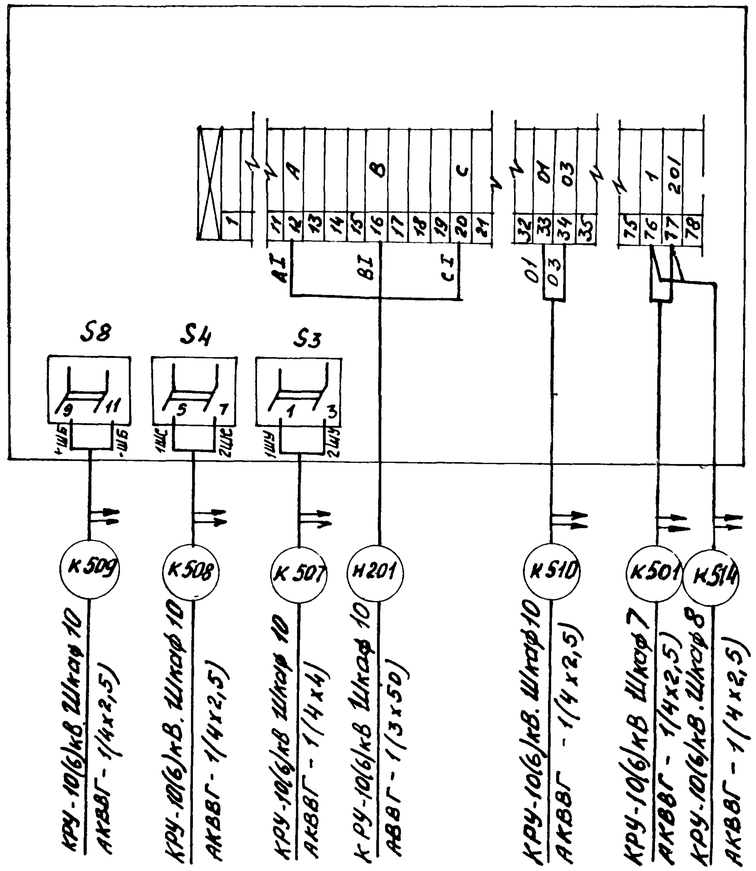

ИНВ N 9702/3

19

ТП 904-1-77.87			- ЭС
Компрессорная станция 4КЦ-100АО			
ГИП	Коган		
Нач.отд.	Давыдов		
Провер.	Коноваловъ		
Н.контр.	Золотарева		
Рук.гр.	Натны		
Ст.инж.	Евсеева		
Техник	Горетка		
Трансформатор собственных нужд. Схема подключения		Стадия: Р	Лист: 18
		Листов:	
ГИПРОСТРОЙДОРМАШ г. Ростов-на-Дону			

Привязан:

Инв.№

Копировал

Формат А3

Альбом 3

Типовой проект 904-1-77.87

Инв. N подл. | Подпись и дата | Взам. инв. N

Привязан:

Инв.№

Стадия	Лист	Листов

ГИПРОСТРОЙДОРМАШ г. Ростов-на-Дону

Альбом 3

Типовой проект 904-1-77.87

КРУ-10(6)кВ. Шкаф 10 Шкаф с низковольтной аппаратурой с/н

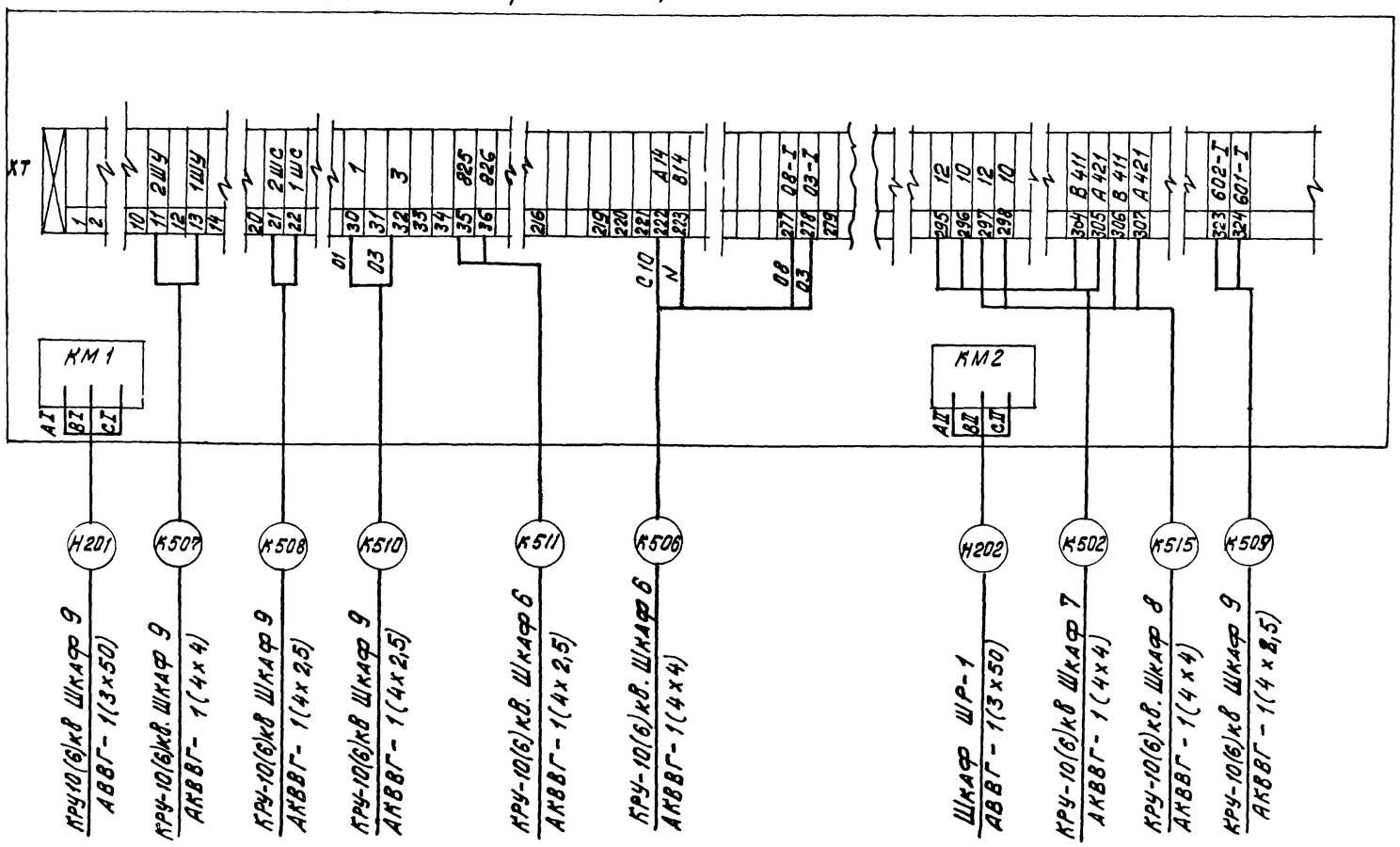

инв N 9702/3

20

ТП 904-1-77.87 -ЭС			
Компрессорная станция 4КЦ-100АО			
ГИП Коган		Стадия	Лист	Листов
Нач.отд. Давыдов		Р	19	
Провер. Коновалов				
Н.контр. Золотарева				
Рук.гр. Чапны	Шкаф с низковольтной аппаратурой собственных нужд. Схема подключения.	Гипростройдормаш г.Ростов-на-Дону		
Ст.инж. Ерсеева				
Техник Горстка				

Привязан:

Инв. №

Инв. № подл. | Подпись и дата | Взам. инв. №

Альбом 3

Типовой проект 904-1-77.87

Ведомость рабочих чертежей основного комплекта ЭМ

Лист	Наименование	Примеч.
1	Общие данные (Начало)	
2	Общие данные (Окончание)	
3	Технические данные электроприемников	
4	Щит защищенный однорядный Н1. Расчетная схема (Начало)	
5	Щит защищенный однорядный Н1. Расчетная схема (Окончание)	
6	Шкафы ШР-1, ШР-2. Расчетная схема	
7	Схема подключения контрольных цепей шкафа тиристорного возбудительного устройства.	
8	Схема подключения силовых цепей привода компрессорного агрегата.	
9	Кабельный журнал (Начало)	
10	Кабельный журнал (Продолжение)	
11	Кабельный журнал (Окончание)	
12	Прокладка кабелей на отм. 0.000 План.	
13	Прокладка кабелей. Разрезы.	
14	Заземление	

Ведомость ссылочных и прилагаемых документов

Обозначение	Наименование	Примеч.
	Ссылочные документы	
Шифр А172, А172-1, А172-2 Типовой проект 7407-4	Прокладка кабелей в каналах (Материалы для проектирования)	
Типовой проект 4.407.260	Прокладка кабелей на конструкциях	
Типовой проект 5.407-49	Прокладка кабелей и проводов на лотках типа НЛ	
Типовой проект 4.407.208	Установка аппаратуры и подвод питания к крышным вентиляторам	
Типовой проект 5.407-11	Заземление и зануление электроустановок	
4.407-255	Кожух для защиты кабелей	
Типовой проект 5.407-77	Установка кнопок ПКЕ, ПНУ-15, переключателей ПП, сигнальных приборов и автоматов АП50Б	
Типовой проект 5.407-36	Установка распределительных пунктов серии ПР-24Г	

Обозначение	Наименование	Примеч.
	Прилагаемые документы	
ЭМ.СО. Альбом 7	Спецификация оборудования	
ЭМ.ВМ Альбом 10	Ведомость потребности в материалах	
ЭМ-15	Задание заводу-изготовителю Перечень проектной документации для заказа НКУ	
ЭМ-16	Щит защищенный однорядный Н1. Таблица	
ЭМ-17	Щит защищенный однорядный Н1. Опросный лист.	

Инв № 9702/3

21

Чертеж разработан в соответствии с действующими нормами и правилами и соблюдением мероприятий, обеспечивающих пожаробезопасность и взрывобезопасность при эксплуатации зданий (сооружений)
Главный инженер проекта В.Д. Коган

Главный инженер проекта, привязавший типовой проект
Фамилия Подпись Дата

Инв № подл. | Подпись и дата | Взам. инв №

Привязан:

Инв №

ТП 904-1-77.87 -ЭМ

Компрессорная станция 4КД-100АО

ГИП	Коган		
Нач.отд.	Давыдов		
Пров.	Кроновалов		
Н.контр.	Золотарева		
Рук.гр.	Чапны		
Инж.	Гурина		
Техник	Горстка		

Стадия	Лист	Листов
Р	1	17

Общие данные (Начало)

ГИПРОСТРОЙДОРМАШ г. Ростов-на-Дону

Альбом 3

Типовой проект 904-1-77.87

Количество компрессоров, шт	4
Напряжение источников питания, кв	10(6)
Тип вводов.	кабельный
Электродвигатель компрессора.	СТД-630-2 РУХЛ4
Установленная мощность электродвигателя, квт.	630
Установленная мощность токоприемников 10(6)кв, квт.	2520
Коэффициент мощности двигателя, $\cos\varphi$	– 0,9
Максимальная потребная мощность токоприемников 10(6)кв, квт (мощность на валу двигателей).	2348
Установленная мощность токоприёмников 0,38 кв, квт,	269
Расчетная мощность токоприемников 0,38 кв, квт.	233
Оперативный ток.	переменный 220В
Возбудитель.	тиристорный
Пуск электродвигателя компрессора.	прямой
Расчетная мощность токоприемников. 10(6)кв и 0,4кв, квт	2581

Проект электротехнической части разработан для отдельно стоящей компрессорной станции 4КЦ-100АО с осушкой воздуха состоящей из четырех компрессоров 32ВЦ-100/9 Казанского Компрессорного завода.

Компрессорные агрегаты 32ВЦ-100/9 комплектуются синхронными электродвигателями СТД-630-2Р-УХЛ4.

Электротехническая часть выполнена на основании заданий по: технологической части проекта, разработанной отделом промвентиляции Гипростройдормаш и сантехнической части, выполненной Ростовским Промстройниипроектом, комплекта поставки устройств по автоматизации агрегата.

Электроснабжение синхронных электродвигателей компрессорной станции осуществляется от распределительного устройства 10(6)кв, расположенного в машинном зале и состоящего из камер серии КМ-1Ф. Запорожского трансформаторного завода. Защита и управление масляными выключателями приняты на переменном оперативном токе.

Питание шинок оперативного тока осуществляется от трансформатора собственных нужд и шкафа низкого напряжения ШНВА, второй ввод которого подключен к шкафу ШР-1.

Питание потребителей 380/220В компрессорной станции (для задвижек, насосов и других механизмов) осуществляется от щита серии РТ30-81.

Опросный лист для заказа щита по нормали ОЛХ.084 215 прилагается.

Питание тиристорных возбудительных устройств и установок осушки воздуха принято от шкафов распределительных ШР-1, ШР-2 типа ПР-24Г, подключаемых при привязке к двум разным источникам 380В

Категория надежности электроснабжения компрессорной станции в типовом проекте принята вторая.

Молниезащита и заземление

Согласно п 4 таблицы 1 СН 305-77 в соответствии с расчетом для района с наибольшим количеством ударов молнии n = 12 ударов в год молниезащита не требуется. Заземление компрессорной станции представлено на листе ЭМ-14.

Условия привязки

При привязке необходимо выполнить:

1. Расчёт сечения питающих кабелей 10(6)кв и 0,4кв.
2. Проверку оборудования и кабелей на устойчивость воздействию токов короткого замыкания и чувствительность релейных защит.
3. ☐ – Заполняется.
4. Компенсацию реактивной мощности комплексно для всего предприятия.

При этом следует иметь ввиду, что синхронный двигатель в режиме перевозбуждения генерирует 305 квар реактивной мощности.

Кроме указанных выше условий при наличии в непосредственной близости существующего РУ-10(6)кв следует рассматривать возможность питания СД от него без сооружения собственного РУ

Инв № 9702/3

22

ГИП	Коган		ТП 904-1-77.87 -ЭМ
Нач.отд	Давыдов		Компрессорная станция 4КЦ-100АО
Пров.	Коновалов		Стадия Р · Лист 2 · Листов
Н.контр.	Золотарева		
Рук.гр.	Чапны		Общие данные (окончание)
Инж	Гурина		Гипростройдормаш г.Ростов-на-Дону
Техник	Горстка		

Привязан:

Инв. №

Инв. № подл. | Подпись и дата | Взам. инв. №

Номер по плану	Наименование электродвигателя	Тип или марка	Технические данные: Номинальная мощность, кВт	Напряжение В	Ток, А: номинальный	Ток, А: пиковый	Число оборотов в мин	Источник питания	Примеч.
1М	Двигатель компрессора	СТД-630-2 УХЛ4	630 / 630	10000 / 6000	42 / 71	271 / 464		РУ-10кВ / РУ-6кВ	
ТВУ-1	Тиристорный возбудитель	ВТЕ-320/48Т-6	выпрям 15,4	380	73	—	—	ШР-1	
1М/1	Двигатель задвижки на воде	4АА56В4У3	0,18	380	0,67	3,13	1500	Щит Н1	
1М/2	Двигатель насоса пускового	4А80В2У3	2,2	380	4,6	29,9	2850	Щит ЩА-1	
2М	Двигатель компрессора	СТД-630-2 УХЛ4	630 / 630	10000 / 6000	42 / 71	271 / 464		РУ-10кВ / РУ-6кВ	
ТВУ-2	Тиристорный возбудитель	ВТЕ-320/48Т-6	выпрям 15,4	380	73	—	—	ШР-1	
2М/1	Двигатель задвижки на воде	4АА56В4У3	0,18	380	0,67	3,13	1500	Щит Н1	
2М/2	Двигатель насоса пускового	4А80В2У3	2,2	380	4,6	29,9	2850	Щит ЩА-2	
3М	Двигатель компрессора	СТД-630-2 УХЛ4	630 / 630	10000 / 6000	42 / 71	271 / 464		РУ-10кВ / РУ-6кВ	
ТВУ-3	Тиристорный возбудитель	ВТЕ-320/48Т-6	выпрям 15,4	380	73	—	—	ШР-2	
3М/1	Двигатель задвижки на воде	4АА56В4У3	0,18	380	0,67	3,13	1500	Щит Н1	
3М/2	Двигатель насоса пускового	4А80В2У3	2,2	380	4,6	29,9	2850	Щит ЩА-3	
4М	Двигатель компрессора	СТД-630-2 УХЛ4	630 / 630	10000 / 6000	42 / 71	271 / 464		РУ-10кВ / РУ-6кВ	
ТВУ-4	Тиристорный возбудитель	ВТЕ-320/48Т-6	выпрям 15,4	380	73	—	—	ШР-2	
4М/1	Двигатель задвижки на воде	4АА56В4У3	0,18	380	0,67	3,13	1500	Щит Н1	
4М/2	Двигатель насоса пускового	4А80В2У3	2,2	380	4,6	29,9	2850	Щит ЩА-4	
6	Установка осушки воздуха	АОЛ2-82-4	5,5	380	102	715	1500	ШР-1	
7	Установка осушки воздуха	АОЛ2-82-4	5,5	380	102	715	1500	ШР-2	
8	Двигатель насоса Ш5-25-3,6/4-5	4АХ90L4	1,5	380	3,6	18	1400	Щит Н1	
9	Двигатель насоса Ш5-25-3,6/4-5	4АХ90L4	1,5	380	3,6	18	1400	Щит Н1	
10	Компрессор	ВУ-0,6/8 УХЛ4	5,5	380	10,5	78,5	1000	Щит Н1	
11	Крышный вентилятор В1	4А112МВ6	4.0	380	8,7	56,5	950	Щит Н1	

Номер по плану	Наименование электроприемника	Тип или марка	Технические данные: Номинальная мощность кВт	Напряжение В	Ток, А: номинальный	Ток, А: пиковый	Число оборотов в мин	Источник питания	Примеч
12	Крышный вентилятор В1	4А112МВ6	4.0	380	8,7	56,5	950	Щит Н1	
14	Маслохозяйство В2	4АА56А4	0,12	380	0,44	2,2	1375	Щит Н1	
15	Отопительный агрегат А1	4АА63В4	0,37	380	1,2	6	1370	Щит Н1	
16	Отопительный агрегат А1	4АА63В4	0,37	380	1,2	6	1370	Щит Н1	
17	Отопительный агрегат А1	4АА63В4	0,37	380	1,2	6	1370	Щит Н1	
6М/1	Задвижка установки осушки воздуха	4АХС80А4У3	1,3	380	3,17			Щит Н1	
6М/2	Задвижка установки осушки воздуха	4АХС80А4У3	1,3	380	3,17			Щит Н1	
7М/1	Задвижка установки осушки воздуха	4АХС80А4У3	1,3	380	3,17			Щит Н1	
7М/2	Задвижка установки осушки воздуха	4АХС80А4У3	1,3	380	3,17			Щит Н1	

Альбом 3

Типовой проект 904-1-77.87

Инв. № подл. | Подпись и дата | Взам. инв. №

Привязан:

Инв. №

ИНВ N 9702/3

23

ГИП	Коган		
Нач. отд.	Давыдов		
Пров.	Коновалов		
Н. контр.	Золотарева		
Рук. гр.	Алны		
Инж.	Гурина		

ТП 904-1-77.87 - ЭМ

Компрессорная станция 4КЦ-100 АО

Стадия	Лист	Листов
Р	3	

Технические данные электроприемников

Гипростройдормаш г. Ростов-на-Дону

Альбом 3

904-1-77.87

Типовой проект

Данные питающей сети	
Щит защищенный РТ20-81	Блок управления. Расцепитель автомата Уставка, А
Маркировка кабеля, провода	
Условное обозначение графическое	

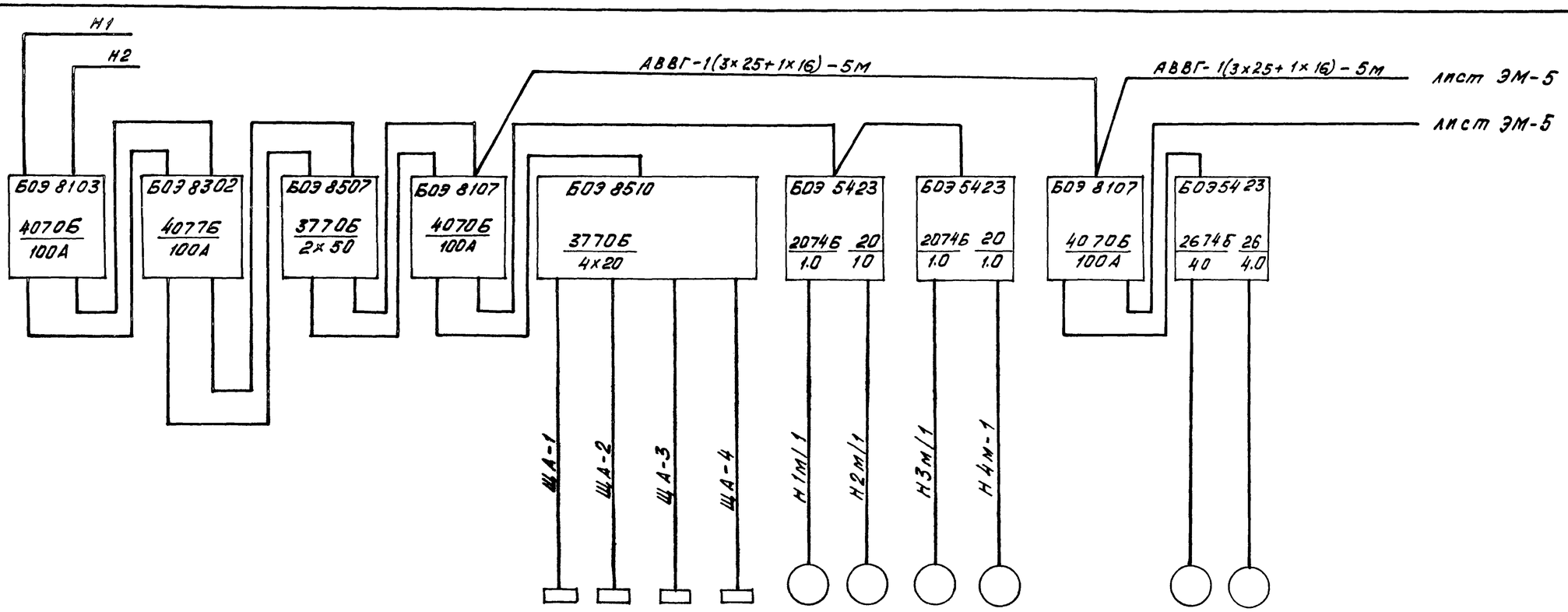

№ шкафа	Ш-1						Ш-2										Ш-3			
Электроприемник: № по плану									ЩА-1	ЩА-2	ЩА-3	ЩА-4	1м/1	2м/1	3м/1	4м/1		–	6м/1	6м/2
Тип													4АА56 В4У3	4АА56 В4У3	4АА56 В4У3	4АА56 В4У3			4АХС80 А4У3	4АХС80 А4У3
Номинальная мощность, квт	35,6	35,6							3	3	3	3	0,18	0,18	0,18	0,18			1,3	1,3
Ток номин, А													0,67	0,67	0,67	0,67			3,17	3,17
Наименование	ВВОД 1	ВВОД 2	Устройство АВР питания						Щ пт ЩА-1	Щ пт ЩА-2	Щ пт ЩА-3	Щ пт ЩА-4	Задвижка 304 906 бр	Задвижка 304 906 бр	Задвижка 304 906 бр	Задвижка 304 906 бр			Задвижка 314 906 бр	Задвижка 314 906 бр
Тип шкафа	ШОООК						ШОООК										ШОООК			

Инв. № подл. | Подпись и дата | Взам. инв. №

Привязан:

Инв. №

ИНВ № 9702/3

24

ТП 904-1-77.87			-ЭМ
Компрессорная станция 4КЦ-100АО			
ГИП	Коган		Стадия: Р; Лист: 4; Листов:
Нач отд	Давыдов		
Пров.	Коновалов		
Н контр	Золотарева		
Рук. гр	Чапны		Щит защищенный Н1. Расчетная схема (начало)
Инж	Гурина		Гипростройдормаш г. Ростов-на-Дону
Техник	Горстка		

Альбом 3

Данные питающей сети

Щит защищенный РТЗО-81

Блок управления, расцепитель автомата уставка, А

Маркировка кабеля, провода

Условное графическое обозначение

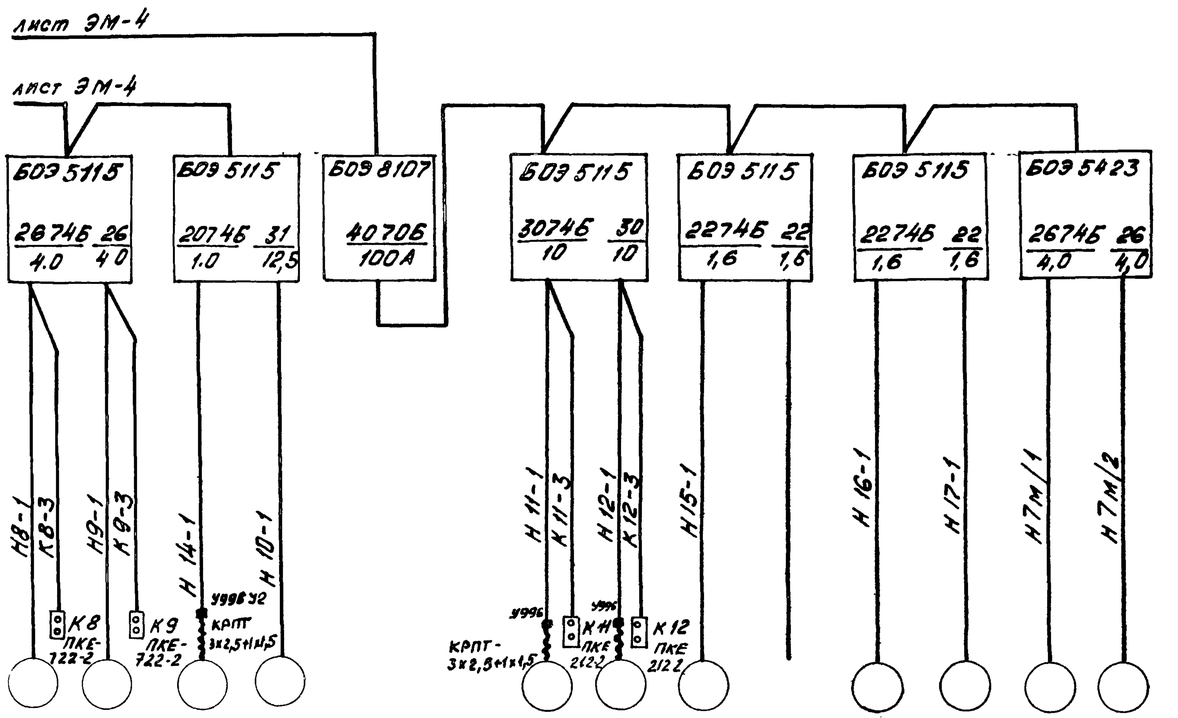

N шкафа		Ш-3						Ш-4							
Электроприемник	N по плану	8	9	14	10			11	12	15	–	16	17	7М/1	7М/2
	тип	4АХ80S4	4АХ80S4	4АА56А4	4АВ132S6			4АА112М В6	4А112МВ6	4АА63В4	–	4АА63В4	4АА63В4	4АХС80 А4У3	4АХС80 А4У3
	номинальная мощность, кВт	1,5	1,5	0,12	5,5			4,0	4,0	0,37	–	0,37	0,37	1,3	1,3
	Ток номин, А	3,6	3,6	0,44	10,5			8	8	1,2	–	1,2	1,2	3,17	3,17
	Наименование	Маслонасос Ш5-25-3,6/16-3	Маслонасос Ш5-25-3,6/16-3	Вытяжная установка В2 (маслоходовая ст.ва)	Компрессор ВУ-6/8 вухцл			Крышный вентилятор В1	Крышный вентилятор В1	Отопительный агрегат А1	Резерв	Отопительный агрегат А1	Отопительный агрегат А1	Задвижка 31Ч906 Бр	Задвижка 31Ч906 Бр
Тип шкафа								Ш000К							

Типовой проект 904-1-77.87

Альбом 3

Инв. № подл. | Подпись и дата | Взам. инв. №

Привязан:

Инв. №

ИНВ N 9702/3

25

ГИП	Коган		ТП 904-1-77.87 – ЭМ
Нач.отд.	Давыдов		Компрессорная станция 4НЦ-100АО
Пров.	Коновалов		Стадия: Р · Лист: 5 · Листов:
Н.контр.	Золотарева		
Рук.гр.	Чапны		Щит защищенный N1. Расчетная схема (окончание)
Инж.	Гурина		ГИПРОСТРОЙДОРМАШ г. Ростов-на-Дону
Техник	Горетка		

Альбом 3

Типовой проект 904-1-77.87

Данные питающей сети	
Шинопровод распределит. пункт	Тип Iн, А Расцепитель, А
	Тип, напряжение, сечение (шинопровода) Расчетный ток, А Установа, мощность, кВт
Аппарат отходящей линии	Тип Iн, А Расцепитель или плавкая вставка, А
Марка и сечение проводника	Маркировка или длина участка сети
Пусковой аппарат	Тип Iн, А Расцепитель автомата уставка, А Нагревательный элемент теплового реле Т-тепловой уставка, А
Марка и сечение провод-ника	Маркировка или длина участка сети
Электроприемник	Условное графическое изображение

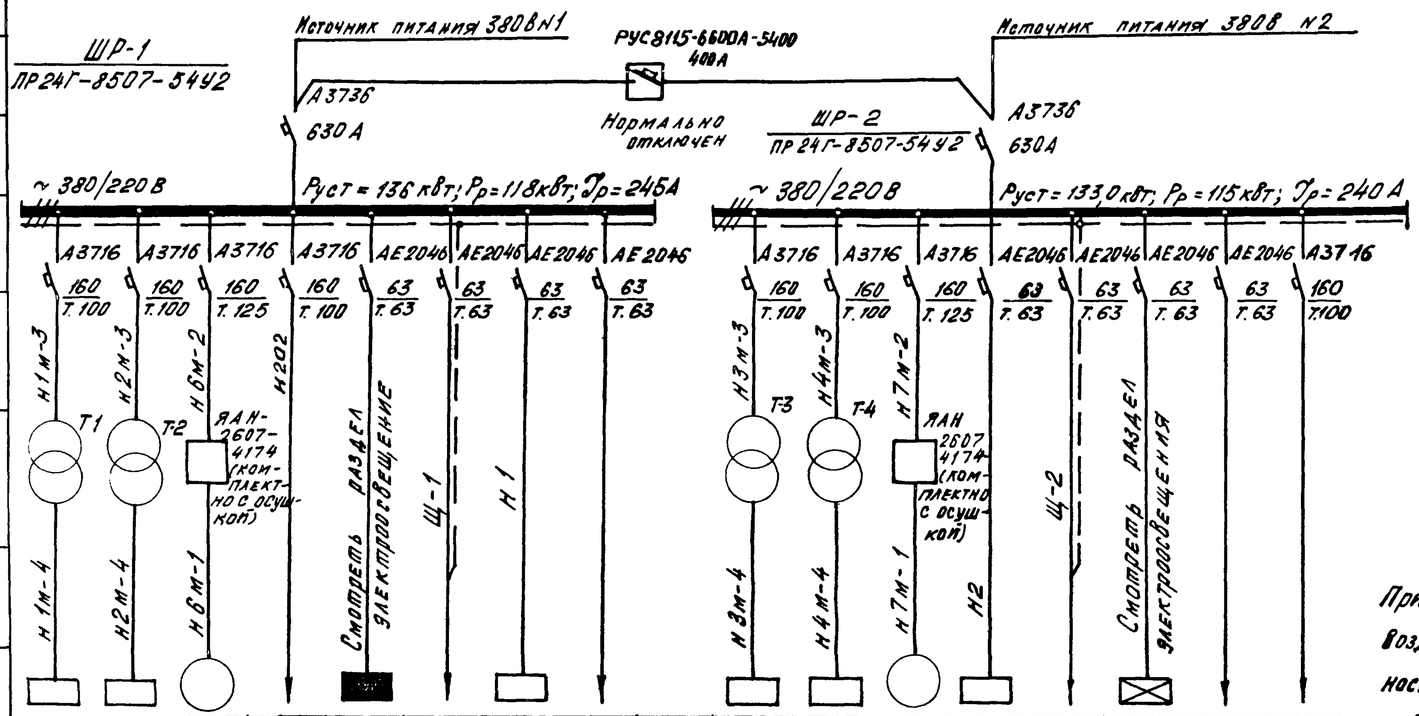

Номер по плану		ТВУ-1	ТВУ-2	6				Н1			ТВУ-3	ТВУ-4	7	Н1			
Тип		ВТЕ-320/4ВТ-6	ВТЕ-320/4ВТ-6	АОЛ2-82-4							ВТЕ-320/4ВТ-6	ВТЕ-320/4ВТ-6	АОЛ2-82-4				
Рн, кВт		15,4	15,4	5,5		4,5	10	35,6			15,4	15,4	5,5	35,6	10	1,5	
Ток, А	Iн	73	73	102		6,9					73	73	102			2,3	
	Iп																
Наименование механизма по плану		Термоторное возбудительное устройство ТВУ-1	Термоторное возбудительное устройство ТВУ-2	Установка осушки воздуха	Шкаф N10 низковольт аппарат	Освещение (рабочее)	Щ и п общестанционный (рабочее)	Шкаф РТЗО-81 Н1 (рабочее)	Резерв		Термоторное возбудительное устройство ТВУ-3	Термоторное возбудительное устройство ТВУ-4	Установка осушки воздуха	Шкаф РТЗО-81 Н1 (резервное)	Щ и п общестанционный (резервное)	Освещение (аварийное)	Резерв.	Резерв

При использовании компрессорной станции для воздухосистем потребителей I категории надежности электроснабжения на вводе 0,4 кВ устанавливается станция автоматического переключения на резерв.

ИНВ N 9702/3

26

ТП 904-1-77.87			- ЭМ
Компрессорная станция 4КЦ-100 АО			
ГИП	Коган		Стадия: Р; Лист: 6; Листов:
Гл. эн	Леонов		
Нач. отд	Давыдов		
Провер	Коновалов		Шкаф ШР-1, ШР-2 Расчетная схема
Н. контр.	Золотарева		ГИПРОСТРОЙДОРМАШ г. Ростов-на-Дону
Рук. гр.	Чалны		
Инж.	Гонна		

Привязан:

Инв №

Взам. инв №

Подпись и дата

Инв. № подл.

Альбом 3

Типовой проект 904-1-77.87

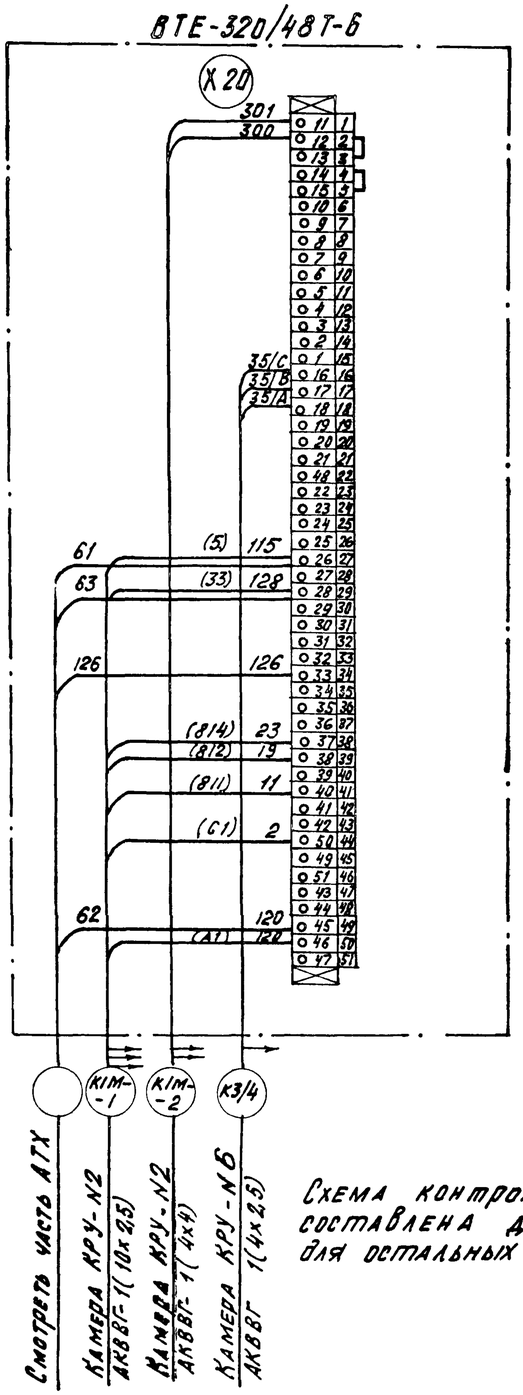

Схема контрольных цепей составлена для агрегата 1, для остальных - аналогична.

инв N 9702/3

				ТП 904-1-77.87			-ЭМ
				Компрессорная станция 4КЦ-100А0			
Привязан	ГИП	Коган			Стадия	Лист	Листов
	Нач.отд.	Давыдов			Р	7	
	Провер.	Коновалов					
	Н.контр.	Золотарева					
	Рук.гр.	Чапны		Схема подключения контрольных цепей шкафа типового возбудительного устройства	ГИПРОСТРОЙДОРМАШ г.Ростов-на-Дону		
	Ст.инж.	Евсеева					
Инв.№	Техник	Горстка					

Альбом 3

Типовой проект 904-1-77.87

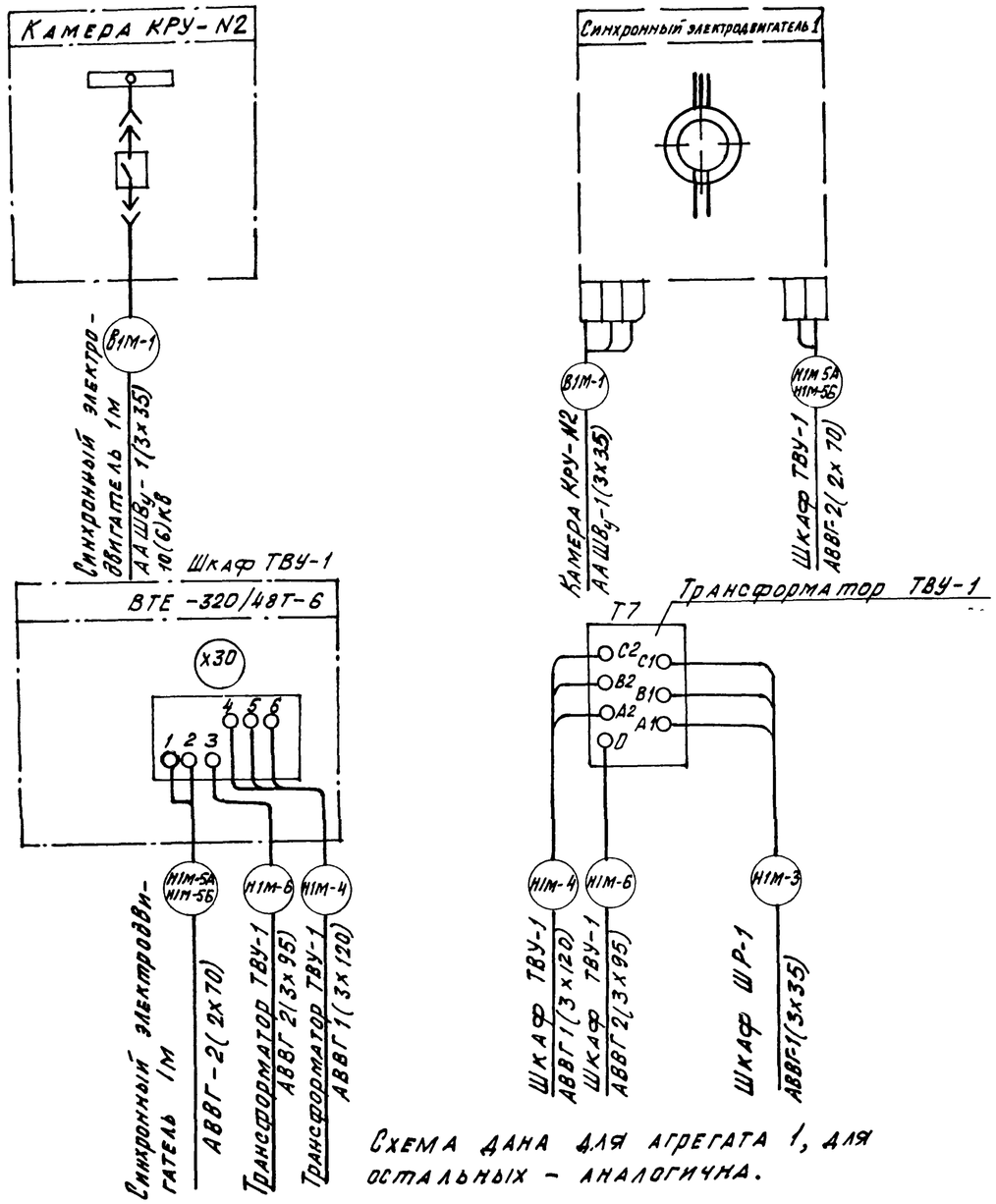

Схема дана для агрегата 1, для остальных - аналогична.

инв N 9702/3

27

				ТП 904-1-77.87			-ЭМ
				Компрессорная станция 4КЦ-100А0			
Привязан:	ГИП	Коган			Стадия	Лист	Листов
	Нач.отд.	Давыдов			Р	8	
	Провер.	Коновалов					
	Н.контр.	Золотарева					
	Рук.гр.	Чапны		Схема подключения силовых цепей привода компрессорного агрегата	ГИПРОСТРОЙДОРМАШ г.Ростов-на-Дону		
	Ст.инж.	Евсеева					
Инв.№	Техник	Горстка					

Маркировка кабеля	Трасса: Начало	Трасса: Конец	Кабель по проекту: Марка	Кабель по проекту: Кол. кабелей, число и сечение жил, напряжение	Кабель по проекту: Длина м	Кабель проложен: Марка	Кабель проложен: Кол. кабелей, число и сечение жил, напряжение	Кабель проложен: Длина м
В1	Источник питания 10(6)кВ №1	КРУ-10(6)кВ. Камера 7	ААШВу	▱	▱			
В2	Источник питания 10(6)кВ №2	КРУ-10(6)кВ. Камера 8	ААШВу	▱	▱			
В1М-1	КРУ-10(6)кВ. Камера 2	Синхронный электро-						
		двигатель 1М	ААШВу	1(3х35)-10000/6000	20			
В2М-1	КРУ-10(6)кВ. Камера 3	Синхронный электро-						
		двигатель 2М	ААШВу	1(3х35)-10000/6000	25			
В3М-1	КРУ-10(6)кВ. Камера 4	Синхронный электро-						
		двигатель 3М	ААШВу	1(3х35)-10000/6000	25			
В4М-1	КРУ-10(6)кВ. Камера 5	Синхронный электро-						
		двигатель 4М	ААШВу	1(3х35)-10000/6000	30			
ШР-1А	Источник питания 380В №1	шкаф ШР-1	▱	▱	▱			
ШР-1Б	Источник питания 380 №1	шкаф ШР-1	▱	▱	▱			
ШР-2А	Источник питания 380 №2	шкаф ШР-2	▱	▱	▱			
ШР-2Б	Источник питания 380 №2	шкаф ШР-2	▱	▱	▱			
Н1М-3	Шкаф ШР-1	Трансформатор Т-1 ТВУ-1	АВВГ	1(3х35)-660	15			
Н2М-3	Шкаф ШР-1	Трансформатор Т-2 ТВУ-2	АВВГ	1(3х35)-660	20			
Н3М-3	Шкаф ШР-2	Трансформатор Т-3 ТВУ-3	АВВГ	1(3х35)-660	25			
Н4М-3	Шкаф ШР-2	Трансформатор Т-4 ТВУ-4	АВВГ	1(3х35)-660	30			
Н1М-4	Трансформатор Т-1 ТВУ-1	Шкаф ТВУ-1	АВВГ	1(3х120)-1000	5			
Н2М-4	Трансформатор Т-2 ТВУ-2	Шкаф ТВУ-2	АВВГ	1(3х120)-1000	5			
Н3М-4	Трансформатор Т-3 ТВУ-3	Шкаф ТВУ-3	АВВГ	1(3х120)-1000	5			
Н4М-4	Трансформатор Т-4 ТВУ-4	Шкаф ТВУ-4	АВВГ	1(3х120)-1000	5			
Н1М-5А	Шкаф ТВУ-1	Синхронный электродвигатель 1М	АВВГ	1(2х70)-1000	5			
Н1М-5Б	Шкаф ТВУ-1	Синхронный электродвигатель 1М	АВВГ	1(2х70)-1000	5			
Н2М-5А	Шкаф ТВУ-2	Синхронный электродвигатель 2М	АВВГ	1(2х70)-1000	5			
Н2М-5Б	Шкаф ТВУ-2	Синхронный электродвигатель 2М	АВВГ	1(2х70)-1000	5			
Н3М-5А	Шкаф ТВУ-3	Синхронный электродвигатель 3М	АВВГ	1(2х70)-1000	5			
Н3М-5Б	Шкаф ТВУ-3	Синхронный электродвигатель 3М	АВВГ	1(2х70)-1000	5			
Н4М-5А	Шкаф ТВУ-4	Синхронный электродвигатель 4М	АВВГ	1(2х70)-1000	5			
Н4М-5Б	Шкаф ТВУ-4	Синхронный электродвигатель 4М	АВВГ	1(2х70)-1000	5			
Н1М-6	Трансформатор Т-1 ТВУ-1	Шкаф ТВУ-1	АВВГ	2(3х95)-1000	2х5			
Н2М-6	Трансформатор Т-2 ТВУ-2	Шкаф ТВУ-2	АВВГ	2(3х95)-1000	2х5			
Н3М-6	Трансформатор Т-3 ТВУ-3	Шкаф ТВУ-3	АВВГ	2(3х95)-1000	2х5			
Н4М-6	Трансформатор Т-4 ТВУ-4	Шкаф ТВУ-4	АВВГ	2(3х95)-1000	2х5			
Н6М-2	Шкаф ШР-1	Ящик ЯАН2607-4174	АВВГ	1(3х70+1х25)-1000	20			
Н7М-2	Шкаф ШР-2	Ящик ЯАН2607-4174	АВВГ	1(3х70+1х25)-1000	20			
Н6М-1	Ящик	Двигатель 6М Установки осушки	АВВГ	1(3х70+1х25)-1000	15			
Н7М-1	Ящик	Двигатель 7М. Установки осушки	АВВГ	1(3х70+1х25)-1000	20			
Н1М-2	Трансформатор Т-1 ТВУ-1	Шкаф ТВУ-1	АВВГ	1(2х4)-660	5			
Н2М-2	Трансформатор Т-2 ТВУ-2	Шкаф ТВУ-2	АВВГ	1(2х4)-660	5			
Н3М-2	Трансформатор Т-3 ТВУ-3	Шкаф ТВУ-3	АВВГ	1(2х4) 660	5			
Н4М-2	Трансформатор Т-4 ТВУ-4	Шкаф ТВУ-4	АВВГ	1(2х4) 600	5			

Таблица заполнения труб кабелями

Маркировка: Труба	Кабель	Труба	Кабель	Труба	Кабель
В1М-1		В2М-1		В3М-1	
РЗ-ЦХ-50-1,5М	ААШВу-1(3х35)	РЗ-ЦХ-50-1,5М	ААШВу-1(3х35)	РЗ-ЦХ-50-1,5М	ААШВу-1(3х35)
В4М-1		Н7М-1		Н6М-1	
РЗ-ЦХ-50-1,5М	ААШВу-1(3х35)	РЗ-УХ-50-2М ТП 75-1,5М	АВВГ 1(3х70+1х25)	РЗЦХ-50-2М ТП-75-1,5М	АВВГ 1(3х70+1х25)

1. Сечения кабелей ААШВу-10(6)кВ должны быть проверены привязывающей организацией по токам короткого замыкания.
2. Жилы кабелей Н1М-5А, 5Б, Н2М-5А, 5Б, Н3М-5А, 5Б, Н4М-5А, 5Б - запараллелить.

28

инв № 9702/3

Альбом 3

Типовой проект 904-1-77.87

Инв. № подл. | Подпись и дата | Взам. инв. №

Привязан:

Инв. №

ГИП	Коган	
Нач.отд	Давыдов	
Провер	Кривобалов	
Н.контр.	Золотарева	
Рук.гр.	Чапны	
Инж	Гурина	
Техник	Горстка	

ТП 904-1-77.87 - ЭМ

Компрессорная станция 4КЦ-100АО

Стадия	Лист	Листов
Р	9	

Кабельный журнал (начало)

Гипростройдормаш г.Ростов-на-Дону

Маркировка кабеля	Трасса: Начало	Трасса: Конец	Кабель по проекту: Марка	Кабель по проекту: Кол. кабелей число и сечение жил, напряжение	Кабель по проекту: Длина м	Кабель проложен: Марка	Кабель проложен: Кол. кабелей число и сечение жил, напряжение	Кабель проложен: Длина м
Н1	Шкаф ШР-1	Щит Н1 панель 1	АВВГ	1(3х2,5+1х16)-660	15			
Н2	Шкаф ШР-2	Щит Н1 панель 1	АВВГ	1(3х2,5+1х16)-660	15			
Н1м/1-1	Щит Н1 панель 2	Двигатель 1м/1	АВВГ	1(3х2,5+1х1,5)-660	30			
Н2м/1-1	Щит Н1 панель 2	Двигатель 2м/1	АВВГ	1(3х2,5+1х1,5)-660	35			
Н3м/1-1	Щит Н1 панель 2	Двигатель 3м/1	АВВГ	1(3х2,5+1х1,5)-660	40			
Н4м/1-1	Щит Н1 панель 2	Двигатель 4м/1	АВВГ	1(3х2,5+1х1,5)-660	45			
ЩА-1	Щит Н1 панель 2	Щит ЩА-1	АВВГ	1(3х4+1х2,5)-660	20			
ЩА-2	Щит Н1 панель 2	Щит ЩА-2	АВВГ	1(3х4+1х2,5)-660	25			
ЩА-3	Щит Н1 панель 2	Щит ЩА-3	АВВГ	1(3х4+1х2,5)-660	30			
ЩА-4	Щит Н1 панель 2	Щит ЩА-4	АВВГ	1(3х4+1х2,5)-660	35			
Щ-1	Шкаф ШР-1	Общестанционный щит	АВВГ	1(2х25)-660	30			
Щ-2	Шкаф ШР-2	Общестанционный щит	АВВГ	1(2х25)-660	30			
М6М/1	Щит Н1. Панель 3	Двигатель 6М/1	АВВГ	1(3х2,5+1х1,5)-660	30			
Н6М/2	Щит Н1. Панель 3	Двигатель 6М/2	АВВГ	1(3х2,5+1х1,5)-660	30			
Н8-1	Щит Н1. Панель 3	Двигатель 8	АВВГ	1(3х4+1х2,5)-660	20			
Н9-1	Щит Н1. Панель 3	Двигатель 9	АВВГ	1(3х4+1х2,5)-660	20			
Н11-1	Щит Н1 Панель 4	Двигатель 11	АВВГ	1(3х4+1х2,5)-660	40			
			КРПТ	1(3х2,5+1х1,5)-660	1,5			
Н12-1	Щит управления Н1 Панель 3	Двигатель 12	АВВГ	1(3х4+1х2,5)-660	45			
			КРПТ	1(3х2,5+1х1,5)-660	1,5			
Н10-1	Щит Н1. Панель 3	Двигатель 10	АВВГ	1(3х4+1х2,5)-660	10			
Н14-1	Щит Н1. Панель 3	Двигатель 14	АВВГ	1(3х2,5+1х1,5)-660	15			
			КРПТ	1(3х2,5+1х1,5)-660	1,5			
Н17-1	Щит Н1 Панель 4	Двигатель 17	АВВГ	1(3х2,5+1х1,5)-660	15			
Н16-1	Щит Н1 Панель 4	Двигатель 16	АВВГ	1(3х2,5+1х1,5)-660	40			
Н15-1	Щит Н1 Панель 4	Двигатель 15	АВВГ	1(3х2,5+1х1,5)-660	50			
Н7м/1	Щит Н1 Панель 4	Двигатель 7м/1	АВВГ	1(3х2,5+1х1,5)-660	35			
Н7М/2	Щит Н1 Панель 4	Двигатель 7м/2	АВВГ	1(3х2,5+1х1,5)-660	35			
Н 201	КРУ-10(6)кв. Камера 9	КРУ-10(6)кв. Камера 10	АВВГ	1(3х50)-660	5			
Н 202	Шкаф ШР-1	КРУ-10(6)кв. Камера 10	АВВГ	1(3х50)-660	20			
К1М-1	КРУ-10(6)кв. Камера 2	Шкаф ТВУ-1	АКВВГ	1(10х2,5)-660	15			
К2М-1	КРУ-10(6)кв. Камера 3	Шкаф ТВУ-2	АКВВГ	1(10х2,5)-660	20			
К3М-1	КРУ-10(6) кв Камера 4	Шкаф ТВУ-3	АКВВГ	1(10х2,5)-660	25			
К4М-1	КРУ-10(6)кв Камера 5	Шкаф ТВУ-4	АКВВГ	1(10х2,5)-660	30			
К1М-2	КРУ-10(6)кв. Камера 2	Шкаф ТВУ-1	АКВВГ	1(4х4)-660	15			
К2М-2	КРУ-10(6) кв. Камера 3	Шкаф ТВУ-2	АКВВГ	1(4х4)-660	20			
К3М-2	КРУ-10(6)кв. Камера 4	Шкаф ТВУ-3	АКВВГ	1(4х4)-660	25			

Таблица заполнения труб кабелями.

Маркировка: Труба	Кабель	Труба	Кабель	Труба	Кабель
Н1М/1-1		Н2М/1-1		Н3М/1-1	
ТП-25-5М	АВВГ 1(3х2,5+1х1,5)	ТП25-5М	АВВГ 1(3х2,5+1х1,5)	ТП-25-5М	АВВГ 1(3х2,5+1х1,5)
Н4М/1-1		Н8-1		Н9-1,	
ТП25-5М	АВВГ 1(3х2,5+1х1,5)	Т.Т 26-3М	АВВГ 1(3х4+1х2,5)	Т.Т 26-2М	АВВГ 1(3х4+1х2,5)
Н6М/1		Н6М/2		Н 15-1	
ТП-25-3М	АВВГ 1(3х2,5+1х1,5)	ТП-25-3М	АВВГ 1(3х2,5+1х1,5)	ТП 25-5М	АВВГ 1(3х2,5+1х1,5)
Н 7М/1		Н 7М/2		Н 16-1	
ТП25-3М	АВВГ 1(3х2,5+1х1,5)	ТП25-3М	АВВГ 1(3х2,5+1х1,5)	ТП 25-5М	АВВГ 1(3х2,5+1х1,5)
Н 10-1					
ТП 25-3М	АВВГ 1(3х4+1х2,5)				

29
ИНВ N 9702/3

ГИП	Коган		ТП904-1-77.87 -ЭМ
Нач.отд	Давыдов		Компрессорная станция 4КД-100АО
Пров.Гр	Коновалов		Стадия Р — Лист 10 — Листов
Н. контр	Золотарева		
Вед.ст.	Уапмы		Кабельный журнал (Продолжение)
Инж	Гурина		Гипростройдормаш г.Ростов-на-Дону
Техн	Горстка		

Привязан:

Инв. №

Альбом 3

Типовой проект 904-1-77.87

Инв.№ подл. | Подпись и дата | Взам. инв.№

Альбом 3

Маркировка кабеля	Трасса: Начало	Трасса: Конец	Кабель по проекту: Марка	Кабель по проекту: Кол. кабелей число и сечение жил, напряжение	Кабель по проекту: Длина м	Кабель проложен: Марка	Кабель проложен: Колич. кабелей число и сечение жил. напряжение	Кабель проложен: Длина м
К4м-2	КРУ-10(6)кВ.Камера 5	Шкаф ТВУ-4	АКВВГ	1(4х4)-660	30			
К 314	КРУ-10(6)кВ.Камера 6	Шкаф ТВУ-1	АКВВГ	1(4х2,5)-660	15			
К 315	КРУ-10(6)кВ.Камера 6	Шкаф ТВУ-3	АКВВГ	1(4х2,5)-660	25			
К316	ТВУ-1	Шкаф ТВУ-2	АКВВГ	1(4х2,5)-660	5			
К317	ТВУ-3	Шкаф ТВУ-4	АКВВГ	1(4х2,5)-660	5			
К10-3	Щит Н1.Панель 3	Кнопка управления 10К	АКВВГ	1(4х2,5)-660	15	смотреть лист АТК		
К 11-3	Щит Н1.Панель 4	Кнопка управления 11К	АКВВГ	1(4х2,5)-660	25			
К 12-3	Щит Н1.Панель 4	Кнопка управления 12К	АКВВГ	1(4х2,5)-660	35			
К 8-3	Щит Н1.Панель 3	Кнопка управления 8К	АКВВГ	1(4х2,5)-660	20			
К 9-3	Щит Н1 Панель 3	Кнопка управления 9К	АКВВГ	1(4х2,5)-660	20			
К1м-3	КРУ-10(6)кВ.Камера 10	КРУ-10(6)кВ.Камера 2	АКВВГ	1(4х2,5)-660	15			
К2м-3	КРУ-10(6)кВ.Камера 10	КРУ-10(6)кВ.Камера 3	АКВВГ	1(4х2,5)-660	15			
К3м-3	КРУ-10(6)кВ.Камера 10	КРУ-10(6)кВ.Камера 4	АКВВГ	1(4х2,5)-660	10			
К4м-3	КРУ-10(6)кВ.Камера 10	КРУ-10(6)кВ.Камера 5	АКВВГ	1(4х2,5)-660	10			
К501	КРУ-10кВ.Камера 7	КРУ-10(6)кВ.Камера 9	АКВВГ	1(4х2,5)-660	10			
К502	КРУ-10кВ.Камера 7	КРУ-10(6)кВ.Камера 10	АКВВГ	1(4х4)-660	10			
К503	КРУ-10кВ.Камера 7	КРУ-10(6)кВ.Камера 8	АКВВГ	1(10х2,5)-660	5			
К504	КРУ-10кВ.Камера 7	КРУ-10(6)кВ.Камера 6	АКВВГ	1(10х2,5)-660	5			
К505	КРУ-10кВ.Камера 7	КРУ-10(6)кВ.Камера 6	АКВВГ	1(10х2,5)-660	5			
К506	КРУ-10кВ.Камера 10	КРУ-10(6)кВ.Камера 6	АКВВГ	1(4х4)-660	10			
К507	КРУ-10кВ.Камера 9	КРУ-10(6)кВ.Камера 10	АКВВГ	1(4х4)-660	5			
К508	КРУ-10кВ.Камера 9	КРУ-10(6)кВ.Камера 10	АКВВГ	1(4х2,5)-660	5			
К509	КРУ-10кВ.Камера 9	КРУ-10(6)кВ.Камера 10	АКВВГ	1(4х2,5)-660	5			
К510	КРУ-10кВ.Камера 9	КРУ-10(6)кВ.Камера 10	АКВВГ	1(4х2,5)-660	5			
К511	КРУ-10кВ.Камера 10	КРУ-10(6)кВ.Камера 6	АКВВГ	1(4х2,5) 660	10			
К512	КРУ-10кВ.Камера 8	КРУ-10(6)кВ.Камера 6	АКВВГ	1(10х2,5) 660	10			
К513	КРУ-10кВ.Камера 8	КРУ-10(6)кВ.Камера 6	АКВВГ	1(10х2,5) 660	10			
К514	КРУ-10кВ.Камера 8	КРУ-10(6)кВ.Камера 9	АКВВГ	1(4х2,5) 660	5			
К515	КРУ-10кВ.Камера 8	КРУ-10(6)кВ.Камера 10	АКВВГ	1(4х4) 660	10			

Сводка кабелей, м

Число ж/сил сечение	Марка, напряжение: АА ШВ 10 000 / 6000	АВВГ-1000, 660	КРПТ-660	АКВВГ-660	
1(3х95+1х35)		30			
1(3х70+1х25)	—	75	—	—	
1(3х25+1х16)	—	30	—	—	
1(3х4+1х2,5)	—	245	—	—	
1(3х2,5+1х1,5)	—	400	4,5	—	
1(3х120)	—	20	—	—	
1(3х95)	—	40	—	—	
1(3х50)		25	—	—	
1(3х35)	400	90	—	—	
1(2х70)	—	40	—	—	
1(2х25)	—	60	—	—	
1(2х4)	—	20	—	—	
1(10х2,5)	—	—	—	125	
1(4х2,5)	—	—	—	255	
1(4х4)	—	—	—	125	

30
инв N 9702/3

Типовой проект 904-1-77.87

Инв.№ подл. | Подпись и дата | Взам. инв.№

Привязан:

Инв.№

ГИП	Коган	
Нач.отд	Давыдов	
Пр.пер	Коновалов	
Н.контр.	Золотарева	
Рук.гр.	Чапны	
Инж	Гурина	
Техник	Простка	

ТП 904-1-77.87 - ЭМ

Компрессорная станция 4КД-100 АО

Стадия	Лист	Листов
Р	11	

Кабельный журнал (Окончание)

Гипростройдормаш г. Ростов-на-Дону

Альбом 3

904-1-77.87

Типовой проект

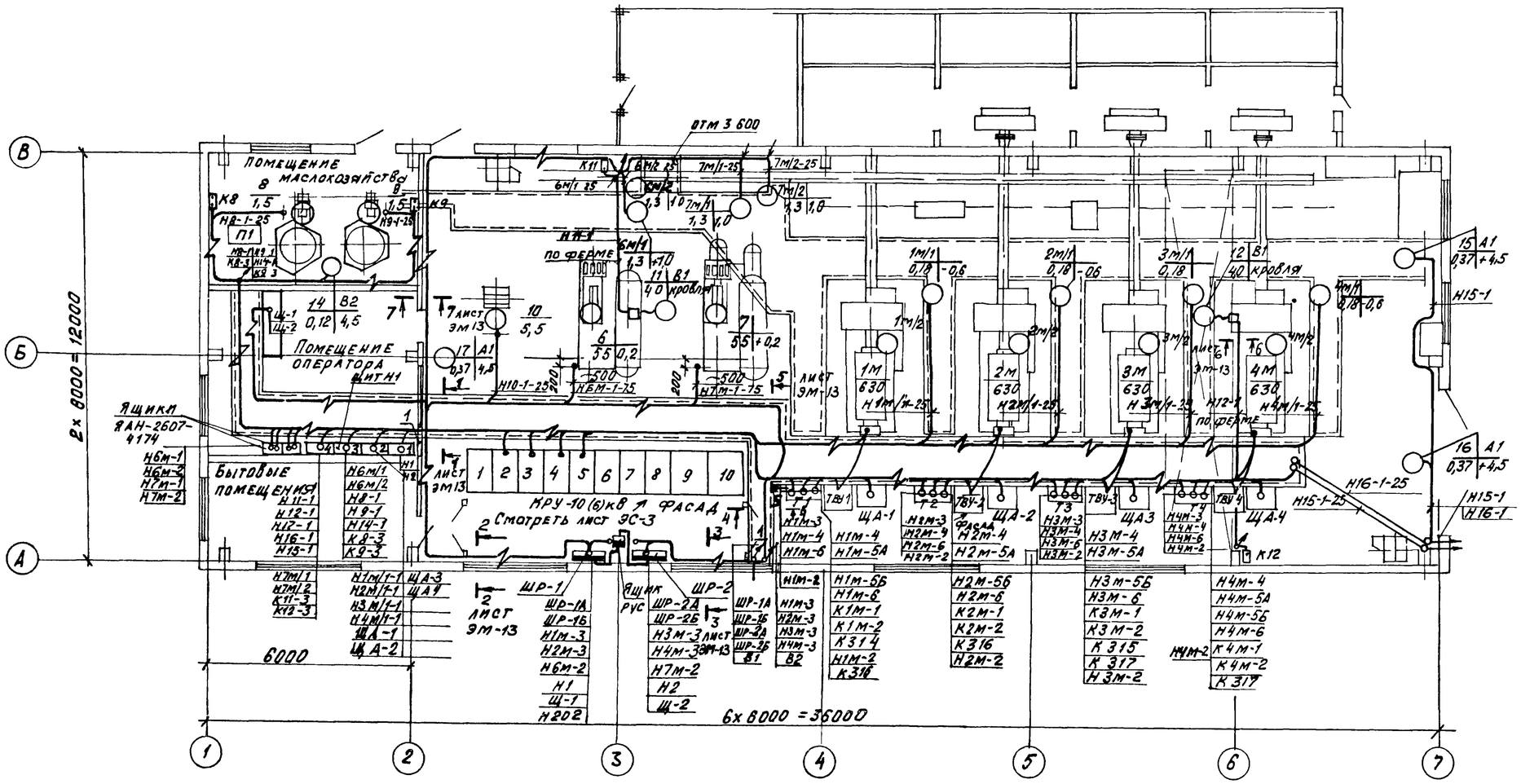

31

инв N 9702/3

				ТП 904-1-77.87			-ЭМ
				Компрессорная станция 4КЦ-100 АО			
ГИП	Коган						
Гл ЭН	Леонов						
Нач отд	Давыдов				Стадия	Лист	Листов
Пров	Коновалов				Р	12	
Н контр	Золотарева						
Рук гр	Чалны			Прокладка кабелей на отм. 0.000 План	Гипростройдормаш г. Ростов-на-Дону		
Нн ж.	Гурина						
Техник	Горстка						

Привязан

Инв №

Инв. № подл. | Подпись и дата | Взам. инв. №

Альбом 3

Типовой проект 904-1-77.87

1-1 лист ЭМ-12

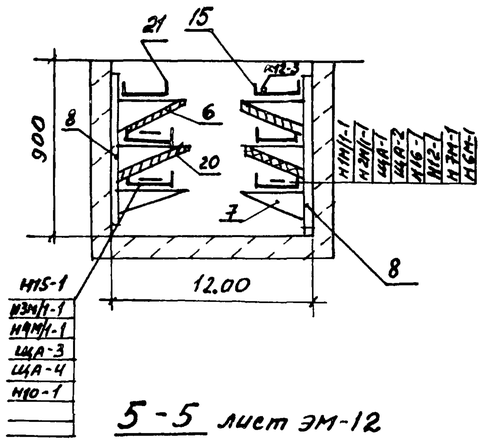

7-7 лист ЭМ-12

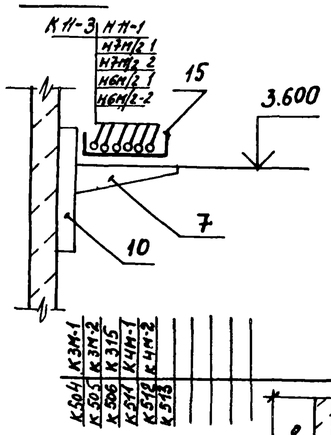

8-8 лист ЭС-3

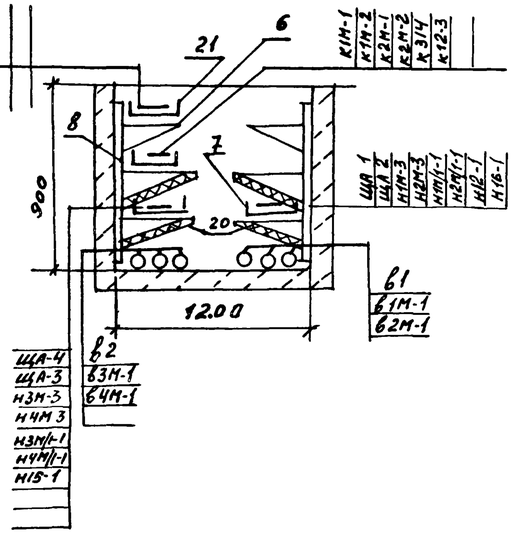

5-5 лист ЭМ-12

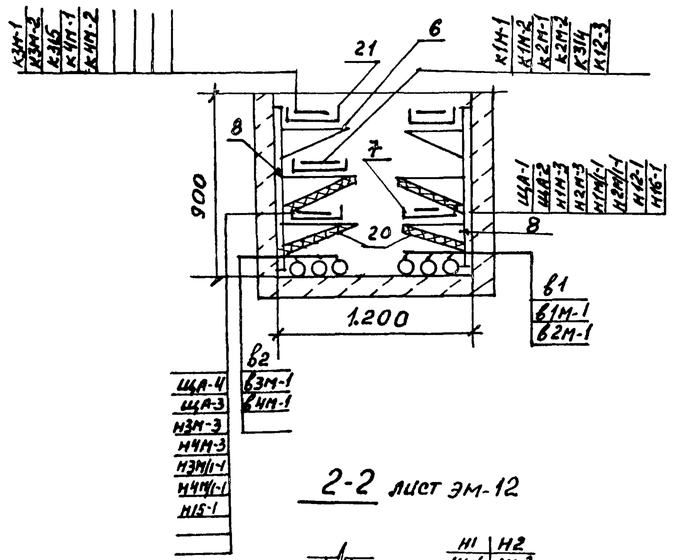

4-4 лист ЭМ-12

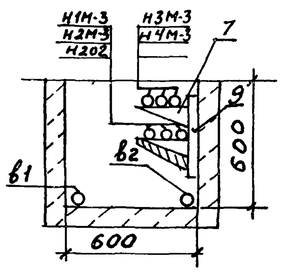

2-2 лист ЭМ-12

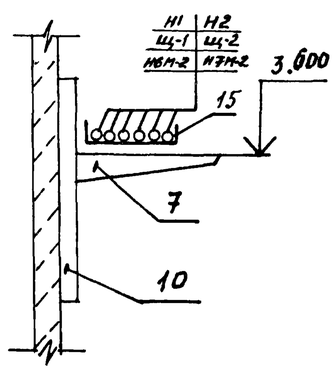

3-3 лист ЭМ-12

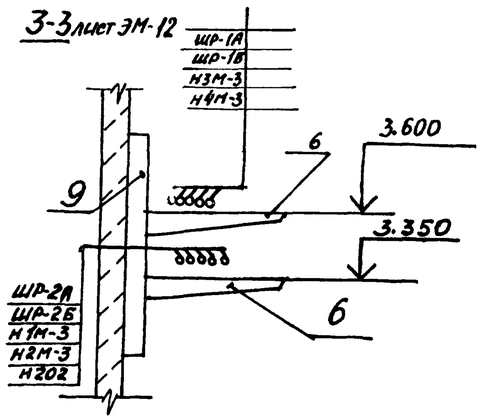

6-6 лист ЭМ-12

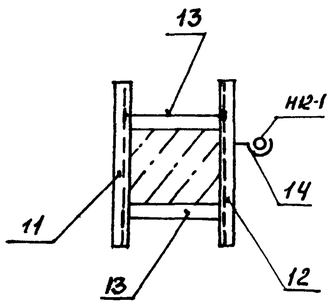

поз	Обозначение или тип изделия	Наименование	Кол	Примеч
1	4407.255 047 исп 5	Кожух для защиты кабелей	4	
2	4.407.208	Подвод питания к крышным вентиляторам	2	
3	5.407-77.1.170 м4 исп 02	Настенная установка кнопочного поста управления ПКЕ-212-2	2	
4	5.407-36	Установка пункта распределительного ПР-24Г	2	шр 1, шр 2
5	5.407-77 1170 м4 исп 02	Настенная установка кнопочного поста управления ПКЕ-722-2	2	
6	К1163	Полка	36	
7	К1161	Полка	60	
8	К 1152	Стойка	36	
9	К1151	Стойка	5	
10	К1150	Стойка	24	
11	К120	Стойка универсальная	20	
12	К 121	Стойка	20	
13	К123	Шпилька	40	
14	К 340	Подвеска закладная	20	
15	НЛ20-П2	Лоток прямой	60	
16	НЛ-У45	Лоток угловой	24	
17	НЛ-ПР	Прижим для крепления лотков	100	
18	К1165	Подвески для установки огнестойких перегородок	100	
19	К168	Соединитель перегородок	100	
20	ЛП-П-3,0×0,8×8	Плита асбестоцементная плоская ГОСТ 18124-75	12	30 м²
21	НЛ40-П2	Лоток прямой	36	

32
инв № 9702/3

Привязан:

Инв. №

ГИП	Коган		
Нач.отд.	Давыдов		
Провер.	Коновалов		
Н.контр.	Золотарева		
Рук.гр.	Чапны		
Ст.инж.	Всеева		
Инж.	Пушкина		
Техник	Горстка		

ТП 904-1-77.87 — ЭМ

Компрессорная станция 4КД-100/40

Стадия	Лист	Листов
Р	13	

Прокладка кабелей. Разрезы

ГИПРОСТРОЙДОРМАШ г. Ростов-на-Дону

Инв. № подл. | Подпись и дата | Взам. инв. №

Альбом 3

Типовой проект 904-1-77.87

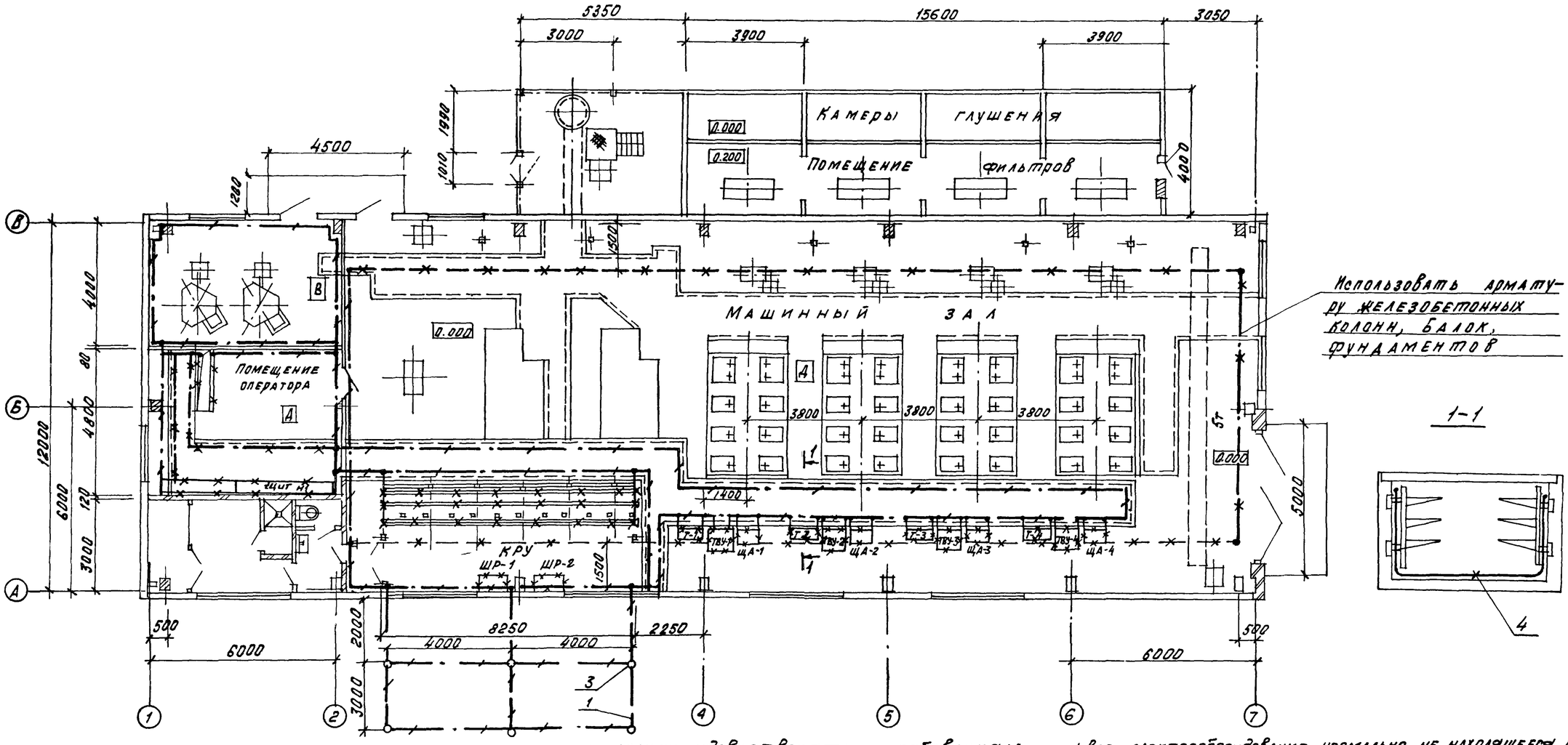

Поз	Обозначение или тип изделия	Наименование	Кол	Примеч
1		Полоса $\frac{4\times40\ ГОСТ\ 103-76}{В\ Ст3пс\ ГОСТ\ 535-79}$	50м / 63кг	Наружный контур заземления
2		Полоса $\frac{4\times25\ ГОСТ\ 103-76}{В\ Ст3пс\ ГОСТ\ 535-79}$	100м / 78,5	Ответвления к электрическим аппаратам
3	$\ell = 5.000$ м	Круг $\frac{В\ 16\ ГОСТ\ 2590-71}{Ст3\ ГОСТ\ 535-79}$	30м / 47,4кг	Электрод заземления
4		Круг $\frac{В\ 8\ ГОСТ\ 2590-71}{Ст3\ ГОСТ\ 535-79}$	65м / 25	Зануление кабельных констр в канале
5	3200 × 400 × 2000 (h)	Щит Н1	1	
6	800 × 800 × 2200 (h)	Шкаф ТВУ-8ТЕ-320/48Т-6	4	ТВУ-1,2,3,4
7	1020 × 445 × 770 (h)	Трансформатор ТВУ	4	Т-1,Т2,Т3,Т4
8	600 × 400	Щит автоматики	4	ЩА-1, ЩА 2, ЩА-3, ЩА-4

земления должно удовлетворять требованиям $4.0\,Ом \geq \frac{125}{J}$ ввиду наличия шкафов высокого напряжения КРУ. В случае невозможности достижения расчётного сопротивления заземления при использовании естественных заземлителей проложить дополнительно стальную полосу и электроды (поз 1, 3)

5. Прокладку, крепление и защиту проводников зануления, а так же осуществление всех переходов и соединений с естественными проводниками заземления выполнить по типовому альбому 5.407-11, а так же в соответствии с правилами ПУЭ-85 и СНИП 3.05.06.85.

1. Все электрооборудование, нормально не находящееся под напряжением, подлежит занулению. Занулению подлежат также корпуса компрессов, фильтров, осушек.
2. В качестве заземляющих проводников использовать подкрановый путь, металлические конструкции шкафов, арматуру железобетонных колонн и фундаментов зданий, при этом должна быть обеспечена надежная электрическая связь с землей.
3. Ответвления к электрическим машинам, аппаратам выполнить полосовой сталью 25×4 мм.
4. Сопротивление растеканию тока наружного контура за-

33

Инв № 9702/3

Привязан:

Инв. №

ГИП	Коган		
Нач отд	Давыдов		
Провер	Коновалов		
Н. контр	Золотарева		
Рук. гр.	Чапны		
Ст. инж.	Евсеева		
Техник	Горстка		

ТП 904-1-77.87 - ЭМ

Компрессорная станция 4КЦ-100 АО

Стадия	Лист	Листов
Р	14	

Заземление

ГИПРОСТРОЙДОРМАШ г. Ростов-на-Дону

Инв. № подл. | Подпись и дата | Взам. инв. №

Альбом 3

Типовой проект 904-1-77.87

N п/п	№ документов	Наименование	Кол. форм А4	Кол приведен. панелей
1	ЭМ-15	Перечень проектной документации для заказа НКУ		
2	ЭМ-16	Щит защищенный однорядный Н1. Таблица		
3	ЭМ-17	Щит защищенный однорядный Н1. Опросный лист.		

Инв № 9702/3

Привязан:

Инв. №

ГИП	Коган		
Нач отд	Давыдов		
Пров	Коновалов		
Н.контр.	Золотарева		
Рук.гр.	Чапны		
Инж	Гурина		

ТП 904-1-77.87 -ЭМ

Компрессорная станция 4КЦ-100АО

Стадия	Лист	Листов
Р	15	

Перечень проектной документации для заказа НКУ

ГИПРОСТРОЙДОРМАШ г.Ростов-на-Дону

Инв. № подл. | Подпись и дата | Взам. инв. №

Альбом 3

Типовой проект 904-1-77.87

Поз обозначение и номер монтажной единицы	Обозначение	Наименование	Кол	Примеч
		Ш-1		
		БОЗ 8103-4070Б	1	
		БОЗ 8302-4077Б	1	
		БОЗ 8507-3770Б	1	
		Ш-2		
		БОЗ 8107-4070Б	1	
		БОЗ 8510 -3770Б	1	
		БОЗ 5423-2074Б	2	
		Ш-3		
		БОЗ 8107-4070Б	1	
		БОЗ 5423-2674Б	1	
		БОЗ 5115-2674Б	1	
		БОЗ 5115-2074Б-31	1	
		Ш-4		
		БОЗ 8107-4070Б	1	
		БОЗ 5115-3074Б	1	
		БОЗ 5115-2274Б	1	
		БОЗ 5115-2274Б	1	
		БОЗ 5423-2674Б	1	

Инв № 9702/3

34

Привязан:

Инв. №

ГИП	Коган		
Нач отд	Давыдов		
Пров	Коновалов		
Н.контр.	Золотарева		
Рук.гр.	Чапны		
Инж	Гурина		
Техник	Горстка		

ТП 904-1-77.87 -ЭМ

Компрессорная станция 4КЦ-100АО

Стадия	Лист	Листов
Р	16	

Щит защищенный однорядный Н1. Таблица

ГИПРОСТРОЙДОРМАШ г.Ростов-на-Дону

Инв. № подл. | Подпись и дата | Взам. инв. №

Альбом 3

Типовой проект 904-1-77.87

Наименован. щита	Н1			
Металлоконструкция	ШОООК	ШОООК	ШОООК	ШОООК
Порядковый шкафа	Ш-1	Ш-2	Ш-3	Ш-4
ТМ в блока	БОЗ 8103 4070Б 100А	БОЗ 8107 4070Б 100А	БОЗ 8107 4070Б 100А	БОЗ 8107 4070Б 100А
	БОЗ 8302 4077Б 100А	БОЗ 8510 3770Б 4×20	6М/1 БОЗ 5423 6М/2 2674Б 26 4.0 4.0	11 БОЗ 5115 12 3074Б 30 10А 10А
	БОЗ 8507 3770Б 2×50	1М/1 БОЗ 5423 2М/1 2074Б 20 1.0 1.0	8 БОЗ 5115 9 2674Б 26 4.0 4.0	15 БОЗ 5115 РС3 2274Б 22 1.6 1.6
		3М/1 БОЗ 5423 4М/1 2074Б 20 1.0 1.0	14 БОЗ 5115 10 2074Б 31 1.0 12.5	16 БОЗ 5115 17 2274Б 22 4.0 4.0
				7М/1 БОЗ 5423 7М/2 2674Б 26 4.0 4.0

Альбом 3

Типовой проект 904-1-77.87

Взам. инв. №

Подп. и дата

Инв. № подл.

Привязан:

Инв. №

Подпись и дата

Взам. инв. №

Инв. № подл.

Привязан:

Инв. №

ИНВ № 9702/3

35

ТП 904-1-77.87 -ЭМ			
Компрессорная станция 4КЦ-100АО			
ГИП Коган		Стадия	Лист	Листов
Нач.отд. Давыдов		Р	17	
Пров. Коновалов				
Н.контр. Золотарева				
Рук.гр. Чапны	Щит защищенный одностороний Н1. Опросный лист	ГИПРОСТРОЙДОРМАШ г. Ростов-на-Дону	
Инж. Гурина			
Техник Горетка			

Стадия | Лист | Листов

ГИПРОСТРОЙДОРМАШ г. Ростов-на-Дону

Альбом 3

Ведомость чертежей основного комплекта ЭО

Лист	Наименование	Примечание
1	Общие данные	
2	План на отм 0.000	
	Схема расчетная принципиальная	

Ведомость ссылочных и прилагаемых документов

Обозначение	Наименование	Примечание
	Ссылочные документы	
5.407-58	Прокладка осветительного шинопровода ШОС 80 на 16А	
4.407-233	Прокладка осветительных электропроводок и установка светильников с лампами накаливания и ДРЛ на кронштейнах У116	
	Прилагаемые документы	
Альбом 7	Спецификация оборудования	
Альбом 10	Ведомость потребности в материалах	

Чертежи разработаны в соответствии с действующими нормами и правилами и с соблюдением мероприятий, обеспечивающих пожаробезопасность и взрывобезопасность при эксплуатации зданий (сооружений)

Главный инженер проекта Коган В.Д.

Главный инженер проекта привязавший типовой проект

Подпись И.О. Фамилия

Условные обозначения

- Светильник с люминесцентной лампой
- Светильник подвесной с лампой накаливания
- Светильник настенный с лампой накаливания
- Трансформатор понижающий
- Щиток рабочего освещения
- Щиток аварийного освещения
- Розетка для открытой проводки
- Выключатель однополюсный брызгонепроницаемый

Напряжение сети рабочего освещения 380/220 В, у ламп 220 В; ремонтного – 36 В.

Рабочее освещение питается от силового шкафа ШР1, аварийное – ШР2.

Максимальная потеря напряжения в сети 2%.

Установленная мощность 5,94 кВт.

Освещаемая площадь 517 м².

Количество светоточек 57.

Питательные сети выполнить кабелем АВВГ с креплением скобами, групповые в машинном зале шинопроводом ШОС-80 в других помещениях – кабелем АВВГ с креплением скобами

Порядок фазировки светильников, питаемых трехфазной группой – А, В, С, А, В, С.

Все металлические части электрооборудования нормально не находящиеся под напряжением подлежат занулению. В качестве зануляющего проводника используется нулевой провод.

При прокладке кабеля на высоте до 2м защитить их от механических повреждений уголком УС3К-55.

Условные обозначения приняты по ГОСТ СПДС.

Инв № 9702/3 36

Типовой проект 904-1-77-87

Инв № подл. | Подпись и дата | Взам. инв. №

Привязан:

Инв. №

ГИП	Коган	
Нач.отд.	Давыдов	
Пров.	Коновалов	
Н.контр.	Золотарева	
Рук.гр.	Николаева	
Инж.	Коснарева	

Привязан:

ТП 904-1-77-87 ЭО

Компрессорная станция 4КЦ-100АО

Стадия	Лист	Листов
Р	1	2

Электроосвещение. Общие данные

ГИПРОСТРОЙДОРМАШ г. Ростов-на-Дону

Альбом 3

Типовой проект 904-1-77.87

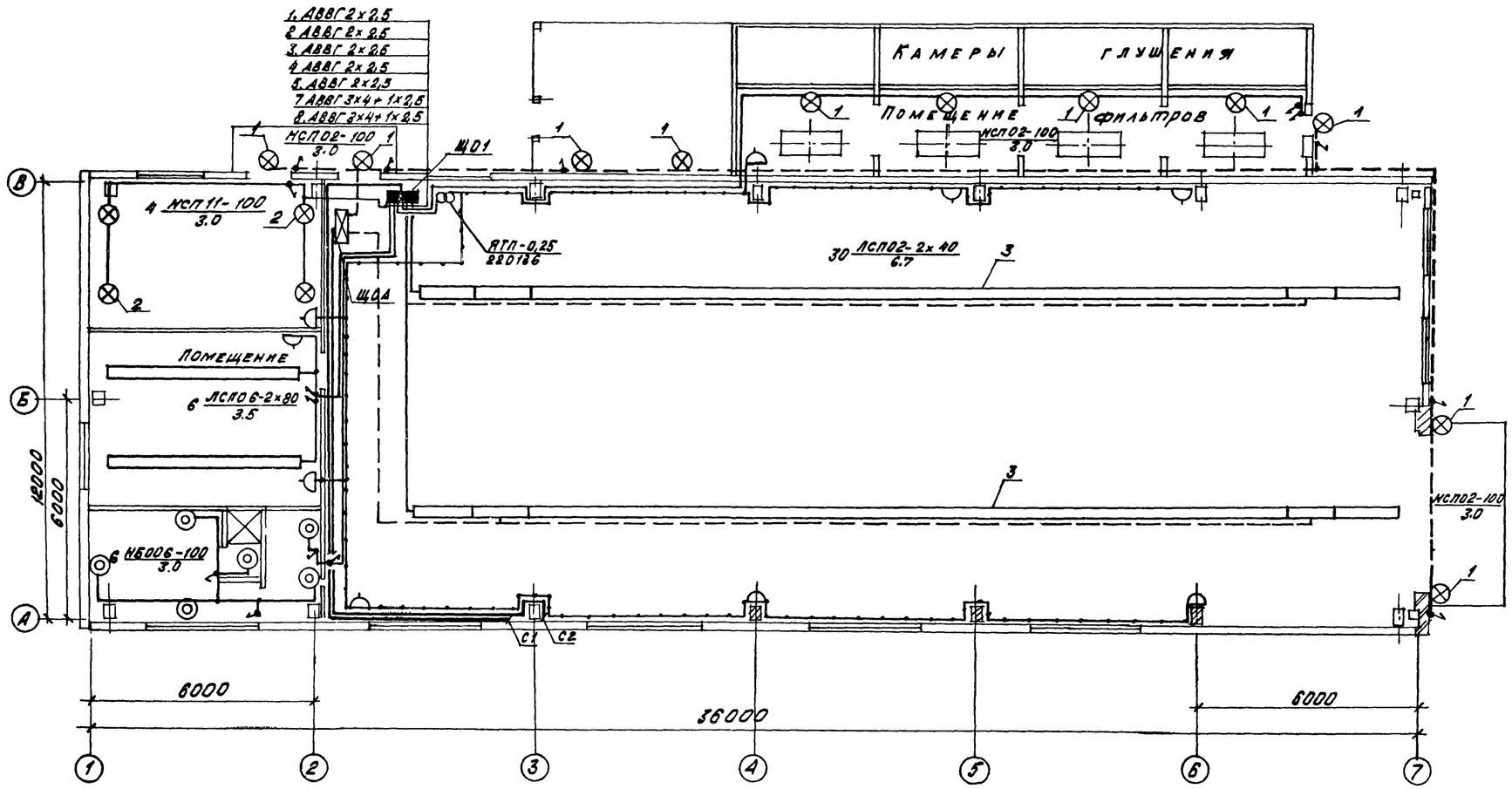

См лист ЭМ-6

Источник питания		ШР-1	ШР2
Марка провода-расчетная нагрузка, кВт; Коэффициент мощности; Расчетный ток, А; Длина участка, А; Момент кВт-м; Потеря напряжения в линии, %; Марка проводника; Сечение проводника; Способ прокладки; Маркировка трубы		С1-4,92-0,85-11,4-25 / 124-0,1-АВВГ 3х16+1х10	С2-1,02-1-2-25 / 25-0,01-АВВГ 3х16+1х10
Групповой щиток	Автомат ВВ00А; Тип; Iн, А; Расцепитель, А		
	№ по плану	ЩО1	ЩОА
	Тип	ПР11-3014-2143	ПР11-3002-2143
	Ру, кВт	4,92	1,02
	Потеря напряжения до щитка, %	0,1	0,01

Поз	Обозначение или тип изделия	Наименование	Кол	Примеч
1	4.407-223-001.исп 1	Установка кронштейна У116 со светильником	11	
2	4.407-223-001.исп 3	Установка кронштейна У116 со светильником	4	
3	5.407-58.60Д	Прокладка осветительного шинопровода	16	
4	5.407-58.190 М4	Установка закрепа потолочного под перекрытием	48	
5	5.407-58.210 М4	Установка вводной секции в начале линии	2	
6	5.407-58.230М	Установка светильника с люминесцентной лампой на шинопроводе	30	

Номер щитка	Тип	Установленная мощность, кВт	Номера автоматических выключателей: Однополюсные: Занятые	Однополюсные: Резервные	Трёхполюсные: Занятые	Трёхполюсные: Резервные	Ток расцепителя, А: На вводе	На линиях
ЩО1	ПР11-3014-2143	4,92	1-5	6	7,8	—	—	16
ЩОА	ПР11-3002-2143	1,02	1,2	3	—	—	—	16

Инв. № подл. | Подпись и дата | Взам. инв. №

Привязан

Инв. №

инв № 9702/3 37

ТП 904-1-77-87 -90			
Компрессорная станция 4КЦ-100АО			
ГИП	Коган		
Гл. инж. пр.	Лернов		
Нач. отд.	Давыдов		
Пров.	Поповалов		
Н. контр.	Золотарева		
Рук. гр.	Николаева		
Инж.	Косолова		

Стадия	Лист	Листов
Р	2	2

Электроосвещение. План на отм. 0.000. Схема расчетная принципиальная

ГИПРОСТРОЙДОРМАШ г. Ростов-на-Дону

Альбом 3

Типовой проект 904-1-77.87.

Таблица 1

Ведомость чертежей основного комплекта

Лист	Наименование	Примеч
	Связь и сигнализация	
1.	Общие данные (начало)	
2.	Общие данные (окончание)	
3.	План расположения сети	
4.	Схемы расположения сетей	
	Вызывная сигнализация	
5.	План расположения сети	

Таблица 2

Ведомость ссылочных и прилагаемых документов

Обозначение	Наименование	Примеч.
	Ссылочные документы	
ВСН-348-75	Инструкция по проектирова-	
ММСО СССР	нию связи на промышленных	
	предприятиях	
Москва „Связь"	Общая инструкция по стро-	
1978 г.	ительству линейных соору-	
	жений ГТС изд. Москва	
	„Связь" 1978 г	
СНиП 2.04.09-84	Пожарная автоматика	
	зданий и сооружений	

Продолжение таблицы 2

Обозначение	Наименование	Примеч
ВСН 25-09.68-85	Правила производства и при-	
Минприбор	емки работ установки	
	охранной пожарной и охранно-	
	пожарной сигнализации	
МВД СССР	Рекомендации по выбору	
ВНИИПО,	и применению техничес-	
Москва, 1980	ких средств пожарной и	
	охранно-пожарной сигна-	
	лизации изд Москва 1980г	
	Установка одиночных ящи-	
	ков с рубильниками. Кнопки	
	ПКЕ; ПКУ и сигнальные	
	аппараты	
	Установка одиночных све-	
	тильников с лампами	
	накаливания	
	Правила техники безопас-	
	ности при работах на кабель	
	ных линиях связи и про-	
	водного вещания	
	Прилагаемые документы	
	Связь и сигнализация	
Альбом 7	Спецификация оборудова-	
	ния	
Альбом 10	Ведомость потребности в	
	материалах	

Продолжение таблицы 2

Обозначение	Наименование	Примеч
	Вызывная сигнализация	
Альбом 7	Спецификация оборудования	

Таблица 3

Ведомость спецификаций

Лист	Наименование	Примеч
4.	Спецификация оборудования и кабелей	
	к плану и схеме расположения сетей	
5.	Ведомость узлов установки	
	электрического оборудования	

9702/3 38

Чертеж разработан в соответствии с действующими нормами и правилами и соблюдением мероприятий обеспечивающих пожаробезопасность и взрывобезопасность при эксплуатации зданий (сооружений)

Главный инженер проекта Коган В.Д.

Главный инженер проекта, привязавший типовой проект Подпись И.О Фамилия

Инв. № подл. | Подпись и дата | Взам. инв. №

Привязан:

Инв. №

ТП 904-1-77.87 - СС

Компрессорная станция 4КЦ-100АО

				Стадия	Лист	Листов
ГИП	Коган			Р	1	5
Нач.отд.	Давыдов					
Н.контр.	Золотарева					
Рук.гр.	Начуднна					
Ст.инж.	Лебедева					

Связь и сигнализация Общие данные (начало)

Гипростройдормаш г.Ростов-на-Дону

Альбом 3

Типовой проект 904-1-77.87

Условные обозначения

- Телефонный аппарат административно-хозяйственной связи с выходом в город
- Телефонный аппарат связи гл. диспетчера.
- Телефонный аппарат связи гл. энергетика.
- Аппарат производственной громкоговорящей связи.
- Громкоговоритель абонентский.
- АИП 1/2 — Извещатель пожарный комбинированный ДИП-1 с указанием: знаменатель-номер извещателя; числитель-номер шлейфа.
- Извещатель пожарный ручной.
- Провод радиосети.
- Кабель распределительной сети.
- Ответвительная коробка радиосети.
- Ограничительная коробка радиосети.
- КР-01/Б — Распределительная коробка комплексной сети с указанием номера коробки и загрузки.
- 1 — Номер помещения.
- 1 — Маркировка кабелей оборудования по соответствующим спецификациям.
- 10х2 — Муфта соединительная с указанием ёмкости.
- Заземление к контуру заземления силового электрооборудования компрессорной станции.
- Р — Реле РЭС-44.
- Выпрямитель КВ-24М.
- Кабель вызывной сигнализации.
- Пост кнопочный на одну кнопку.
- Пост кнопочный на две кнопки.
- Щит Н1.

Общие указания

1. Все точки связи и сигнализации компрессорной станции включить в комплексную сеть связи и сигнализации объекта.
2. Ввод комплексной сети осуществить из канализации на стену кабелем ТПП 10х2х▭ (ТППБ10х2х▭) с защитой угловой сталью 25х25х3 на высоту 3 м.
3. Распределительный кабель комплексной сети ТПП 10х2х0,4 проложить под скобки открыто.
4. Абонентскую телефонную проводку, а так же сети часофикации выполнить под скобки проводом АТРП 1х2х0,7.
5. В помещениях маслохозяйства и гардеробной установить извещатели пожарные автоматические комбинированные ДИП-1, которые расчитаны на включение в пульт пожарной сигнализации типа ППС-1.
6. Извещатели включить в шлейф проводом ТРВ х1х2х0,5 с подключением его в коробку комплексной сети связи и сигнализации.
7. Для проверки работоспособности и дублирования срабатывания ДИП-1 в конце шлейфа включить пожарный ручной извещатель ИПР.
8. Питание извещателей ДИП-1 осуществить от выпрямителя КВ-24М кабелем АВВГ 2х2,5; U=24В.
9. Для обеспечения контроля исправности линии электрического питания извещателей ДИП-1 в конце шлейфа следует включить реле РЭС-44.
10. Паралельно контактам 2 и 3 извещателей включить резистор МЛТ-0,5-2кОм ± 5%.
11. Питание выпрямителя осуществить напряжением 220В от распределительного шкафа ЩО1 кабелем АВВГ.
12. Заземление выпрямителя, концентратора телефонного „РИФ" выполнить проводом АПВ 1х6.
13. Оперативный вызов дежурным оператором машиниста компрессорной станции осуществляется вызывной сигнализацией, установкой вызывной кнопки у оператора сигнальных ламп вызова с кнопкой в машинном зале компрессорной.
14. Ввод радиотрансляционной сети осуществить от подземной радиосети U=30В (от воздушной радиосети U=30В) на стену с защитой угловой сталью на высоту 3 м.
15. Радиопроводку в помещении выполнить проводом ПТПЖ 2х0,6 открыто под скобки.
16. В помещении оператора вместо телефонов, отмеченных скобкой, установить концентратор телефонный „РИФ".
17. Питание концентратора „РИФ" переменным током, напряжением 220В осуществить от распределительного шкафа ЩО1 кабелем АВВГ 2х2,5.
18. Абонентскую телефонную проводку „РИФ" выполнить проводом АТРП 1х2х0,7.
19. Подключение компрессорной станции к комплексной сети связи, радиосети и приёмным устройствам пожарной сигнализации объекта решается при привязке типового проекта.

9702/3

39

Привязан:		ТП 904-1-77.87 — СС	
		Компрессорная станция 4КЦ-100АО	
ГИП	Боган		Стадия / Лист / Листов: Р / 2 / 5
Нач. отд.	Давыдов		
Н. контр.	Золотарева	Связь и сигнализация. Общие данные (окончание)	Гипростроймаш г. Ростов-на-Дону
Рук. гр.	Качурина		
Ст. инж.	Лебедева		
Инв. №			

Инв. № подл. | Подпись и дата | Взам. инв. №

Копии сделал Лебедева Копировал Левушкина Формат А2

Альбом 3

Типовой проект 904-1-77.87

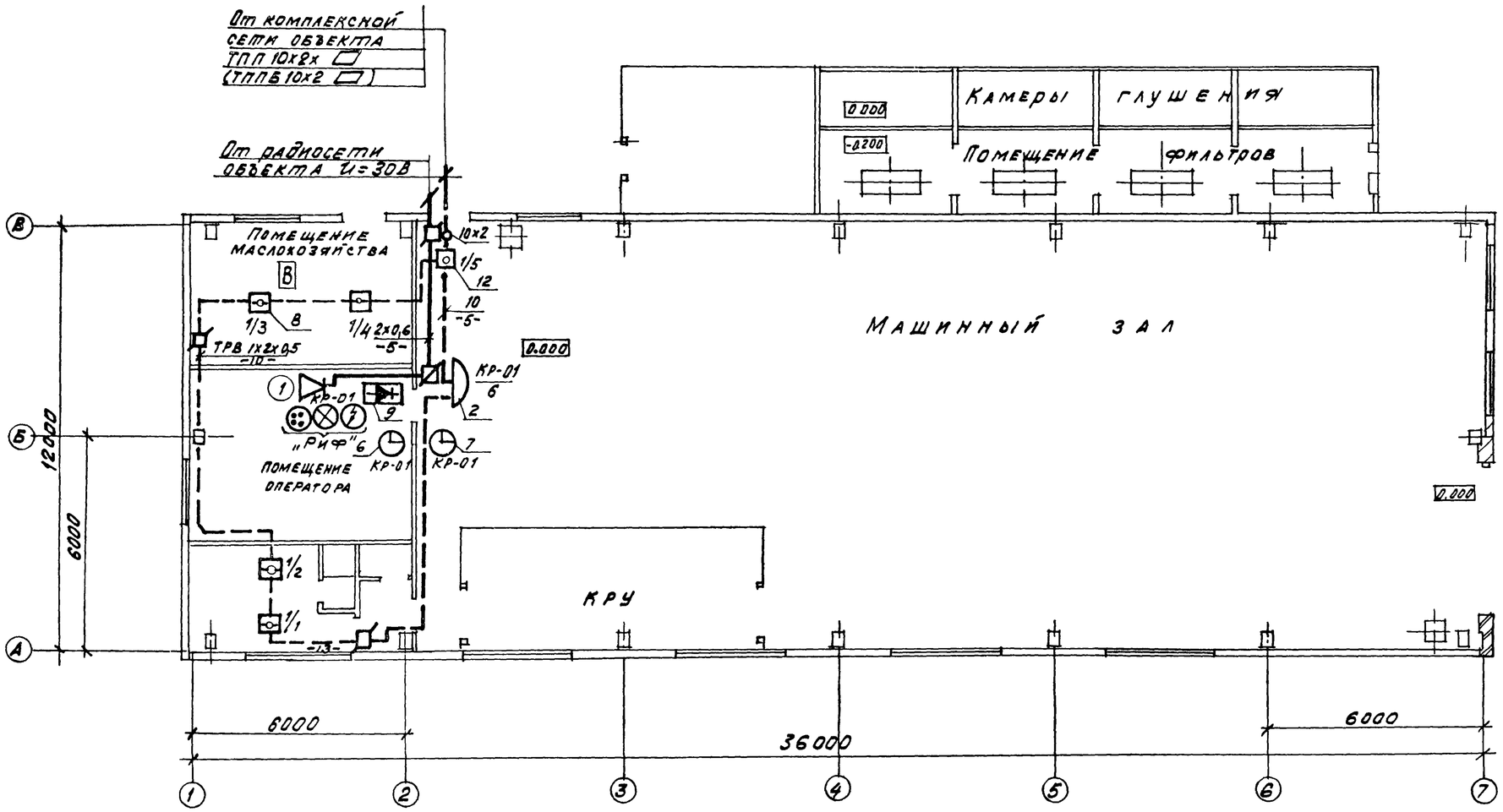

1. Отметка прокладки проводов абонентской сети 3,000 м.
2. Расстояние между сетями пожарной сигнализации и сетью 220В-0,5м.
3. Извещатели ДИП установить после монтажа сетей электроосвещения.
4. Все помещения компрессорной станции, кроме помещения маслохозяйства, не взрыво- не пожароопасные.
5. Общие указания, условные обозначения смотри лист 2 СС.

9702/3 40

ТП 904-1-77.87 - СС			
Компрессорная станция 4КЦ-100АО			
	Стадия	Лист	Листов
	Р	3	5
Связь и сигнализация. План расположения сетей	ГИПРОСТРОЙДОРМАШ г. Ростов-на-Дону		

ГИП	Коган	
Нач отд	Давыдов	
Н.контр.	Золотарева	
Рук.гр.	Качурина	
Ст.инж.	Лебедева	

Привязан:

Инв. №

Инв.№ подл. | Подпись и дата | Взам. инв.№

Альбом 3

Типовой проект 904-1-77.87

Схема расположения комплексной сети.

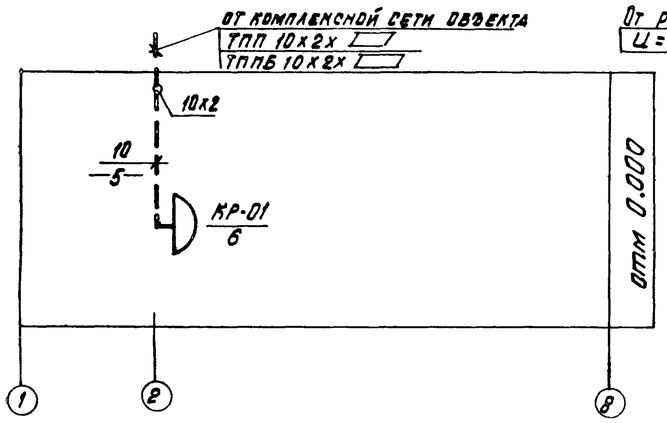

Схема расположения радиотрансляционной сети.

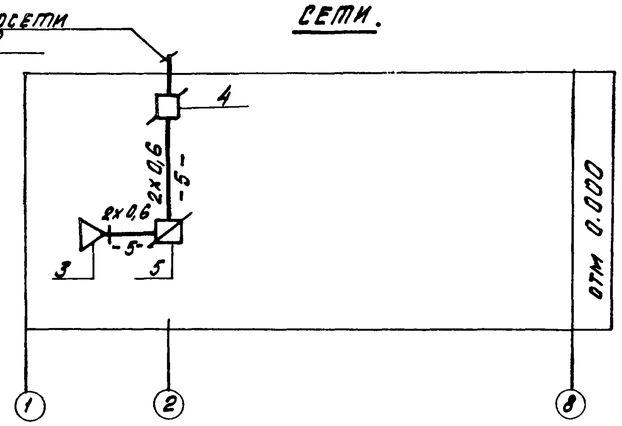

Спецификация оборудования и кабелей.

Марка, поз	Обозначение	Наименование	Кол	Приме
1	РГО-218-058-U9	Концентратор телефонный „РИФ" К-1151-5 исп.01	1	
2	ГОСТ-8525-78Е	Коробка телефонная распределительная КРТГП шт	1	
3	ГОСТ-59-61-84	Громкоговоритель абонентский „Тайга-304" шт	1	
4	ГОСТ-10040-75	Коробка универсальная радиосети УК-2П шт	7	
5	ГОСТ-10040-75	То же УК-2Р шт	1	
6	ГОСТ-22527-77	Вторичные часы ВЧС1-М2ПВ24Р-400-302К	1	
7	ГОСТ-22527-77	Вторичные часы ВЧС1-М2ПВ24Р-300-323К	1	
8	ТУ 25.09-042-78	Извещатель пожарный комбинированный ДИП-1	4	
9	ТУ 25-05-1674-74	Выпрямитель КВ-24м	1	
10		Резистор МПТ-0,5-2 кОм ± 5%	4	
11	КЩО.450.014 ТУ	Реле РЭС-44	1	
12		Извещатель пожарный ручной ИПР	1	
13	ГОСТ-22498-77Е	ТПП 10х2х0,4	5	
14	ГОСТ-20575-75Е	АТРП 1х2х0,7	40	
15	ГОСТ-20575-75Е	ТРВ 1х2х0,5	20	
16	ГОСТ-10254-75Е	ПТПЖ 2х0,6	10	
17	ГОСТ-6323-79	АПВ 1х6	10	
18	ГОСТ-16442-80	АВВГ 2х2,5	20	

Схема расположения сети пожарной сигнализации

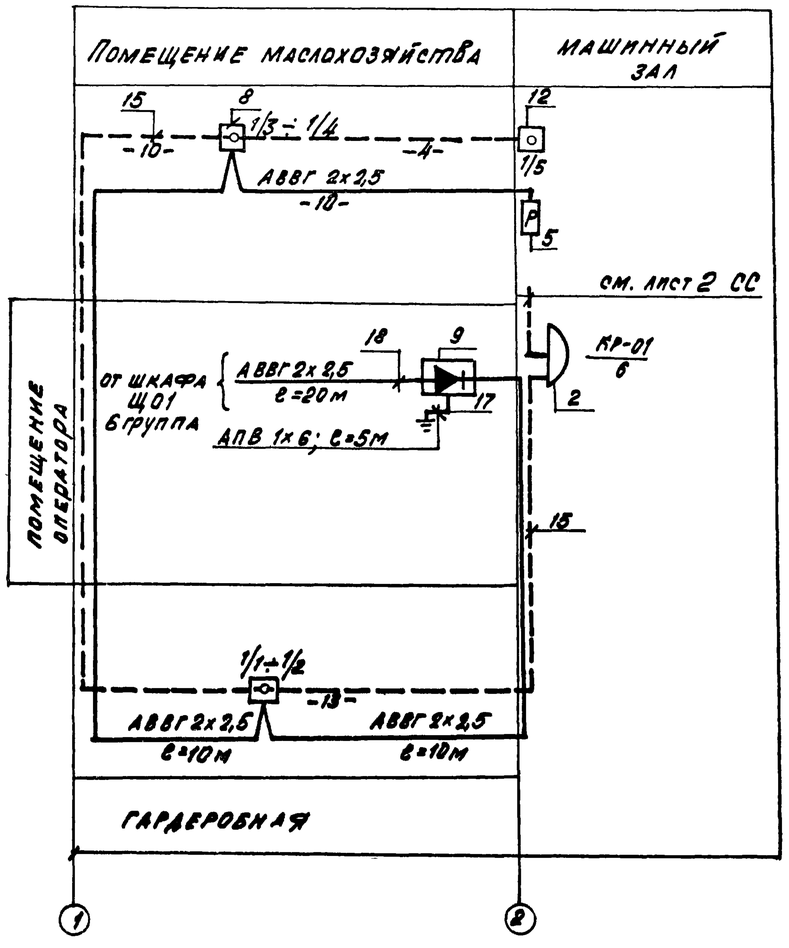

Таблица загрузки кабеля

N коробки загрузка	Наименование помещений				302К	323К	ДИП
КР-01 / 6	Помещение оператора	1Р	1Р	1Р	—	1	—
	Машинный зал в осях Б, 2	—	—	—	1	—	—
	Помещение маслохозяйства	—	—	—	—	—	2п
	Гардеробная						1+1п
	Всего линий	1	1	1	1	1	1
	Всего аппаратов	—	—	—	1	1	4

Пояснения к таблице загрузки кабеля

п- извещатели, включенные на 1 луч

Р - линии телефонной связи, включенные в концентратор „Рифф."

9702/3

41

Привязан:			
Инв. №			

ГИП	Коган		ТП 904-1-77.87 - СС
Нач.отд.	Давыдов		Компрессорная станция 4 КЦ-100 АО
Н.контр.	Ультарева		
Рук.гр.	Кучумина		Связь и сигнализация. Схемы расположения сетей
Ст.инж.	Лебедева		

Стадия	Лист	Листов
Р	4	5

Гипростройдормаш г.Ростов-на-Дону

Инв.№подл. | Подпись и дата | Взам.инв.№

Альбом 3

Типовой проект 904-1-77.87

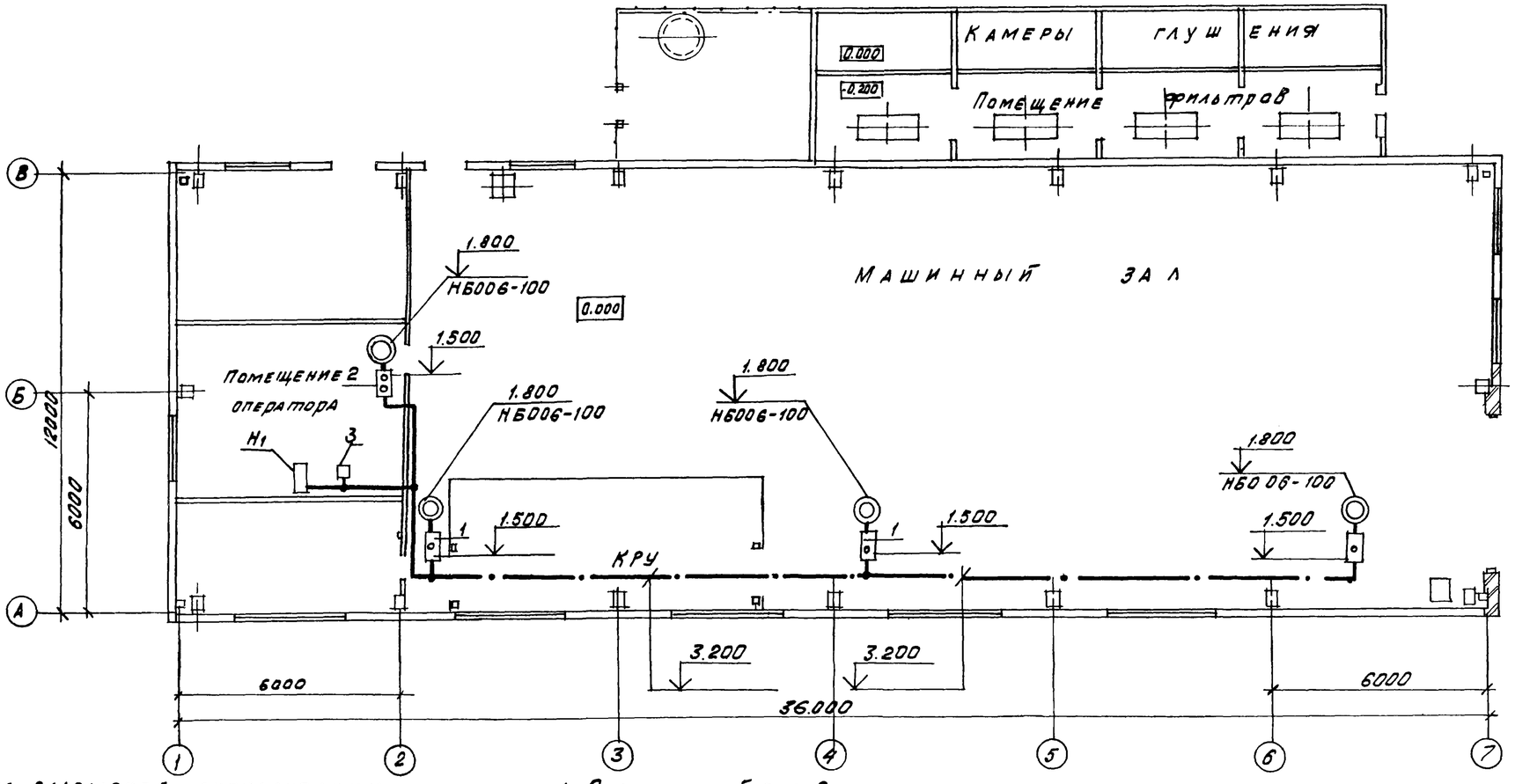

Схема вызывной сигнализации

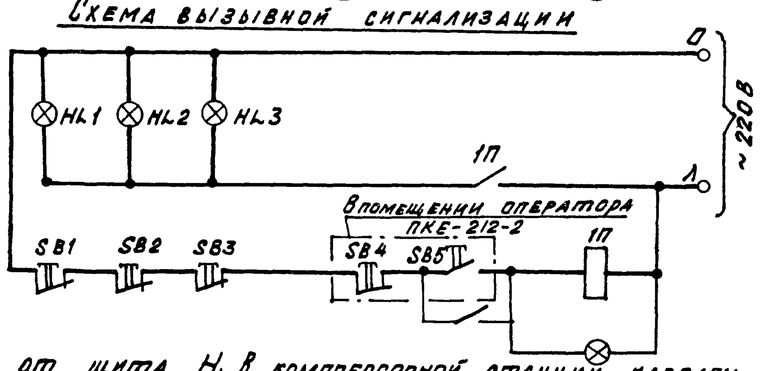

от щита Н1 в компрессорной станции кабелем АВВГ-1(3×2,5).

6. Кабель АВВГ 1(3×2,5) проложить по стенам открыто под скобки.
7. Сигнальные лампы окрасить цапоновым лаком в красный цвет.
8. Условные обозначения смотри лист 2 СС.
9. Отметки установки оборудования и прокладки сетей даны от уровня пола.

1. Оперативный вызов дежурным оператором машиниста компрессорной станции осуществляется вызовной сигнализацией из помещения оператора компрессорной станции.
2. Сигнал о вызове машиниста компрессорной станции подаётся нажатием кнопки „Вызов" и „Нет вызова," установленной у смотрового окна помещения оператора компрессорной
3. Сигнал о приеме вызова (машинистом) подается нажатием кнопки „Вызов принят."
4. Кнопки приема вызова установить в непосредственной близости от сигнальной лампы на высоте 1,5 м от пола.
5. Питание ламп вызывной сигнализации осуществить

Ведомость узлов электрического оборудования на плане расположения

Поз	Обозначение	Наименование	Кол.	Примеч.
1.	ПКЕ-212-1 4.407.235-025 исп 1	Кнопочный пост управления	3	
2.	ПКЕ-212-2	То же	1	
3	ПМЕ-222 серия 5.407-33 исп. 4	Магнитный пускатель	1	

9702/3

42

ГИП	Коган		
Нач. отд.	Давыдов		
Н. контр.	Золотарева		
Рук. гр.	Качурина		
Ст. инж.	Лебедева		

Привязан

Инв. №

ТП 904-1-77.87 – СС

Компрессорная станция 4КЦ-100АО

Стадия	Лист	Листов
Р	5	5

Вызывная сигнализация. План расположения сети.

ГИПРОСТРОЙДОРМАШ г. Ростов-на-Дону

Инв. № подл. | Подпись и дата | Взам. инв. №