ТИПОВОЙ ПРОЕКТ

902-2-331

ПЕСКОЛОВКИ

С КРУГОВЫМ ДВИЖЕНИЕМ СТОЧНЫХ ВОД

ПРОИЗВОДИТЕЛЬНОСТЬЮ

1400 - 64000 м³/сут

Альбом 3

ИЗДЕЛИЯ

16299 - 10

ЦЕНА 2-16

ЦЕНТРАЛЬНЫЙ ИНСТИТУТ ТИПОВОГО ПРОЕКТИРОВАНИЯ
ГОССТРОЯ СССР
Москва, А-445, Смольная ул., 22

Сдано в печать 1979 года

Заказ № 10720 Тираж 600 экз.

ТИПОВОЙ ПРОЕКТ
902-2-331

ПЕСКОЛОВКИ С КРУГОВЫМ ДВИЖЕНИЕМ СТОЧНЫХ ВОД ПРОИЗВОДИТЕЛЬНОСТЬЮ 1400-64000 м³/сут.

Альбом 3

СОСТАВ ПРОЕКТА:

АЛЬБОМ 1 Пояснительная записка.
АЛЬБОМ 2 Технологическая и строительная части.
АЛЬБОМ 3 Изделия.
АЛЬБОМ 4 Заказные спецификации.
АЛЬБОМ 5 Сметы (для типов I÷IV)
АЛЬБОМ 6 Сметы (для типов V÷VIII)
АЛЬБОМ 7 Оборудование песколовок для очистки нефтесодержащих сточных вод (выдается по особому заказу)

Разработан институтом Союзводоканалпроект

Главный инженер института Самохин
Главный инженер проекта Николаева

Утвержден протоколом Технического совета института „Союзводоканалпроект" от 12 марта 1979 г. №13
Введен в действие В/О Союзводоканалниипроект с 20 сентября 1979 г.
Приказ №187 от 12 сентября 1979 г.

Альбом 3

Формат	NN п/п	Обозначение	Наименование	Стр	Примеч
1	2	3	4	5	6
12	1	КЖИ	Содержание альбома (начало)	1	
12	2	КЖИ	—"— (продолжение)	2	
12	3	КЖИ	—"— (окончание)	3	
			Железобетонные изделия		
			Бункер песколовки		
			Стеновые панели		
2	4	КЖИ - ПС1 - СБ	ПС1 (тип I, II, III, IV)	4	
12	5	КЖИ - ПС1а - СБ	ПС1а (тип I, II, III, IV)	5	
12	6	КЖИ - ПС1б т/н - СБ	ПС1б т/н (тип I, II, III, IV)	6	
12	7	КЖИ - ПС1в - СБ	ПС1в (тип I, II, IV)	7	
12	8	КЖИ - ПС1в - СБ	ПС1в (тип III)	8	
12	9	КЖИ - ПС1г - СБ	ПС1г (тип I, II, III, IV)	9	
12	10	КЖИ - ПС1д - СБ	ПС1д (тип I, II, III, IV)	10	
12	11	КЖИ - ПС2, 2а - СБ	ПС2; ПС2а (тип I, II, III, IV)	11	
12	12	КЖИ - ПС1 - СБ	ПС1 (тип V, VI, VII, VIII)	12	
12	13	КЖИ - ПС1а - СБ	ПС1а (тип V - VIII)	13	
12	14	КЖИ - ПС1б; ПС1д - СБ	ПС1б; ПС1д (тип V, VI, VII, VIII)	14	
12	15	КЖИ - ПС1в; ПС1е - СБ	ПС1в; ПС1е (тип VI, VII, VIII)	15	
12	16	КЖИ - ПС1г - СБ	ПС1г (тип VI, VIII)	16	
12	17	КЖИ - ПС1г - СБ	ПС1г (тип VII) (для нефтесодержащих стоков)	17	
12	18	КЖИ - ПС1ж - СБ	ПС1ж (тип VI, VII, VIII)	18	
12	19	КЖИ - ПС1и - СБ	ПС1и (тип V, VII) для нефтесодержащих стоков	19	
12	20	КЖИ - ПС2; ПС3 - СБ	ПС2; ПС3 (тип VI, VII, VIII)	20	
12	21	КЖИ - ПС1г - СБ	ПС1г (тип V)	21	
12	22	КЖИ - ПСж - СБ	ПСж (тип V)	22	
12	23	КЖИ - ПСв,е - СБ	ПСв,е (тип V)	23	
12	24	КЖИ - ПС2, ПС3 - СБ	ПС2; ПС3 (тип V)	24	
			Центральные кольца		
12	25	КЖИ - ЦК1; ЦК2 - СБ	ЦК1, ЦК2 (тип I, II)	25	
12	26	КЖИ - ЦК1; ЦК2 - СБ	ЦК1, ЦК2 (тип III - IV)	26	
11	27	—"— - СБД	—"— (тип III) для нефтесодержащих стоков	27	
12	28	—"— СБ	—"— (тип V)	28	
11	29	—"— СБД	—"— (тип V) для нефтесодержащих стоков	29	
12	30	—"— СБ	—"— (тип VI)	30	
12	31	—"—	—"— (тип VII)	31	
11	32	—"— СБД	—"— (тип VII) для нефтесодержащих стоков	32	
12	33	—"— СБ	—"— (тип VIII)	33	

Типовой проект 902-2-

Подпись и дата

Инв. N подл.

Изм.	Лист	N докум.	Подпись	Дата
Разработ.		Лосева		
Проверил		Цветкова		
Рук. грп.		Гольдина		
Гл. инж. пр.		Заславцев		
Нач. отд.		Ягриснер		

ТП 902-2-331 КЖИ

Содержание альбома (начало)

Лит	Масса	Масштаб
Р		

Лист 1 | Листов 3

Госстрой СССР
СОЮЗВОДОКАНАЛПРОЕКТ

Альбом 3

902-2-

проект

типовой

Формат	NN п/п	Обозначение	Наименование	Стр	Примеч
1	2	3	4	5	6
			Днище монолитное		
12	34	КЖИ - ДМ - 1 - СБ	ДМ- 1 (тип V, VI, VII, VIII)	34	
			Камера переключений		
			Кольца стеновые		
12	35	КЖИ - КЦ-20-9-1а	КЦ-20-9-1а (тип 1 ÷ IV)	35	
12	36	КЖИ - КЦ-20-9-1б	КЦ-20-9-1б (тип V ÷ VIII)	36	
			Плиты покрытия		
12	37	КЖИ-КЦП1-20-1а	КЦП1-20-1а (тип I ÷ IV)	3	
12	38	КЖИ-КЦП1-20-1б	КЦП1-20-1б (тип V ÷ VIII)	38	
			Арматурные сетки		
			Стеновые панели		
12	39	КЖИ - ПС ; С1 ; С2 ; С3	С1 ; С2 ; С3 (тип I, II, III, IV)	39	
12	40	КЖИ-ПС; С1; С2; С3; С4; С5	С1; С2; С3; С4; С5 (тип V – VIII)	40	
			Бункер пескоповки		
11	41	КЖИ - С1	С1 (тип I ÷ IV)	41	
11	42	КЖИ-С1; С2	С1, С2 (тип V – VIII)	41	
			Лотки		
11	43	КЖ 1-С1	С1- тип I	42	
11	44	КЖИ-С1	С1- тип II	43	
11	45	КЖИ-С1	С1- тип III	44	
11	46	КЖИ-С1	С1- тип IV	45	
11	47	КЖИ-С1	С1- тип V	46	
11	48	КЖИ-С1	С1- тип VI	47	
11	49	КЖИ-С1	С1- тип VII	48	

1	2	3	4	5	6
11	50	КЖИ-С1	С1- тип VIII	48	
11	51	КЖИ - С2	С2 - тип I	42	
11	52	КЖИ - С2	С2 - тип II	49	
11	53	КЖИ - С2	С2 - тип III	44	
11	54	КЖИ - С2	С2- тип V ; VIII	46	
11	55	КЖИ-С3	С3 - тип I	43	
11	56	КЖИ - С3	С3 - тип II	49	
11	57	КЖИ - С3	С3 - тип III	45	
11	58	КЖИ-С3	С3 - тип V	47	
			Металлические изделия		
			Центральные кольца		
12	59	КЖИ-ЦКМ1; ЦКМ2 - СБ	ЦКМ-1; ЦКМ2 (тип I и II)	50	
12	60	КЖИ-ЦКМ1; ЦКМ2 - СБ	ЦКМ 1; ЦКМ2 (тип III и IV)	51	
12	61	КЖИ-ЦКМ1; ЦКМ2 - СБ	ЦКМ 1; ЦКМ2 (тип V)	52	
12	62	КЖИ-ЦКМ1; ЦКМ2 - СБ	ЦКМ 1; ЦКМ2 (тип VI)	53	
12	63	КЖИ-ЦКМ1; ЦКМ2-СБ	ЦКМ 1; ЦКМ2 (тип VII)	54	
12	64	КЖИ-ЦКМ1; ЦКМ2-СБ	ЦКМ 1; ЦКМ2 (тип VIII)	55	
12	65	КЖИ-ЦКМ1; ЦКМ2-СБ	ЦКМ 1; ЦКМ2 (тип III) с нефтесодержащими стоками	56	
12	66	КЖИ-ЦКМ1; ЦКМ2 - СБ	ЦКМ; ЦКМ2 (тип V) с нефтесодержащими стоками	57	
12	67	КЖИ-ЦКМ1; ЦКМ2-СБ	ЦКМ 1; ЦКМ2 (тип VII) с нефтесодержащими стоками	58	

Подписи дата

Инв. N подл.

Изм.	Лист	№ докум.	Подпись	Дата
Разработ.		Лосева		
Проверил		Цветкова		
Рук. груп.		Гольдина		
Гл. инж. пр.		Золотаревский		
Нач. отд.		Андрианов		

ТП 902-2-331-КЖИ

Содержание альбома (продолжение)

Лит	Масса	Масштаб
Р		

Лист 2 | Листов 3

Госстрой СССР
СОЮЗВОДОКАНАЛПРОЕКТ
г. Москва

Альбом 3

902-2-

Типовой проект

Формат	NN п/п	Обозначение	Наименование	Стр.	Примеч.
1	2	3	4	5	6
			Ограждение металлическое		
11	68	КЖИ - ОГ1	ОГ1 (тип I ÷ IV)	59	
11	69	КЖИ - ОГ1	ОГ1 (тип V ÷ VIII)	60	
11	70	КЖИ - ОГ2	ОГ2 (тип I ÷ IV)	59	
11	71	КЖИ - ОГ2	ОГ2 (тип V ÷ VIII)	60	
			Закладные изделия		
11	72	КЖИ-ЗДИ1	ЗДИ1	61	
11	73	КЖИ-ЗДИ2	ЗДИ2	61	
11	74	КЖИ-ЗДИ3; ЗДИ4	ЗДИ3; ЗДИ4	62	
11	75	КЖИ-ЗДИ5; ЗДИ6	ЗДИ5; ЗДИ6	62	
11	76	КЖИ-ЗД-1	ЗД-1	34	
11	77	КЖИ-ПС, М1	М1 (тип I, II, III, IV, V, VI, VII, VIII)	39	
			Деревянные щиты		
11	78	КЖИ-ДЩ1	ДЩ1 (тип I ÷ IV)	62	
11	79	КЖИ-ДЩ1	ДЩ1 (тип V ÷ VIII)	63	
11	80	КЖИ-ДЩ2; 3; 3а	ДЩ2; 3; 3а (тип I)	64	
11	81	КЖИ-РЩ1	РЩ1 (тип I; II)	64	
11	82	КЖИ-ДЩ2; 3; 3а	ДЩ2; 3; 3а (тип II)	65	
11	83	КЖИ-РЩ1	РЩ1 (тип VII)	65	
11	84	КЖИ-ДЩ2; 3; 3а	ДЩ2; 3; 3а (тип III)	66	
11	85	КЖИ-РЩ1	РЩ1 (тип III; IV)	66	
11	86	КЖИ-ДЩ2; 3; 3а	ДЩ2; 3; 3а (тип IV)	67	
11	87	КЖИ-РЩ1	РЩ1 (тип VIII)	67	
11	88	КЖИ-ДЩ2; 3; 3а	ДЩ2; 3; 3а (тип V)	68	
11	89	КЖИ-РЩ1	РЩ1 (тип V)	68	
11	90	КЖИ-ДЩ2; 3; 3а	ДЩ2; 3; 3а (тип VI ÷ VIII)	69	
11	91	КЖИ-РЩ1	РЩ1 (тип VI)	69	
11	92	КЖИ-ПДЩ1	ПДЩ1 (тип III для нефтесодержащих стоков)	28	
11	93	КЖИ-ПДЩ1	ПДЩ1 (тип V для нефтесодержащих стоков)	30	
11	94	КЖИ-ПДЩ1	ПДЩ1 (тип VII для нефтесодержащих стоков)	32	

Инв. N подл. | Подпись и дата

Изм.	Лист.	N докум.	Подпись	Дата
Разработ.	Лосева			
Проверил	Цветкова			
Рук. груп.	Гольдина			
Гл. инж. пр.	Залоторевский			
Нач. отд	Андриянов			

ТП 902-2-331 КЖИ

Содержание альбома (продолжение)

Лист	Масса	Масштаб
Р		

Лист 3 | Листов 3

Госстрой СССР
СОЮЗВОДОКАНАЛПРОЕКТ
г. Москва

16299 10 5

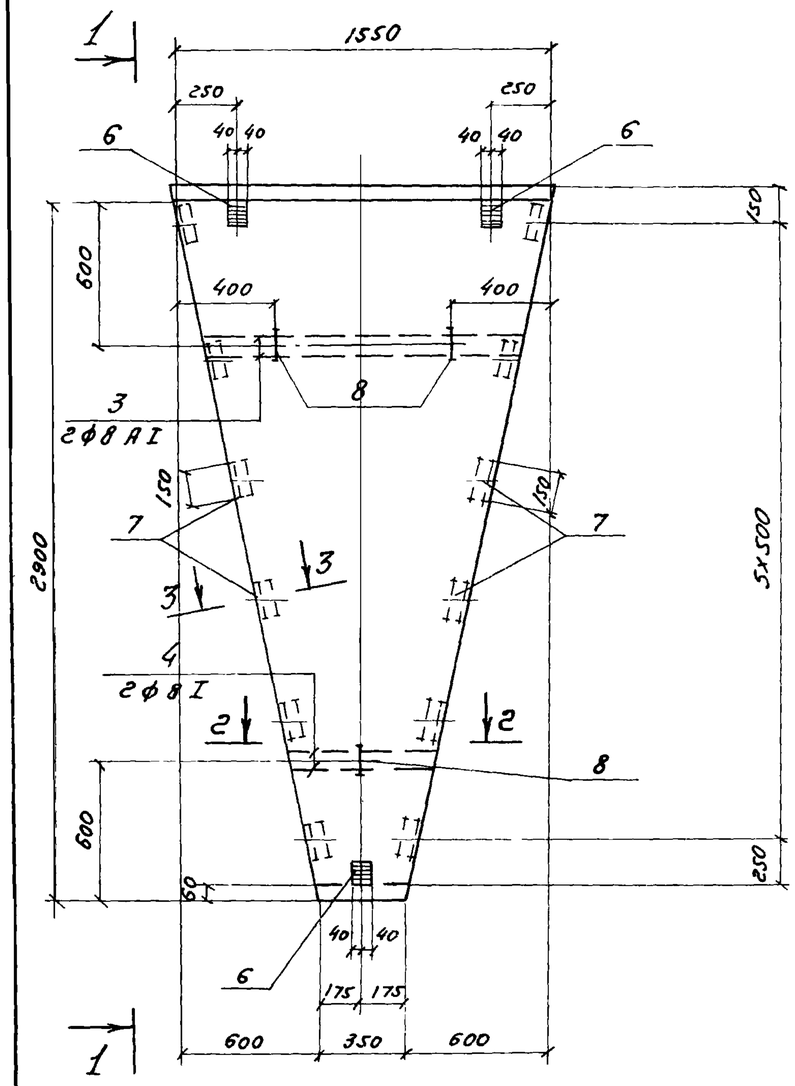

1 - 1

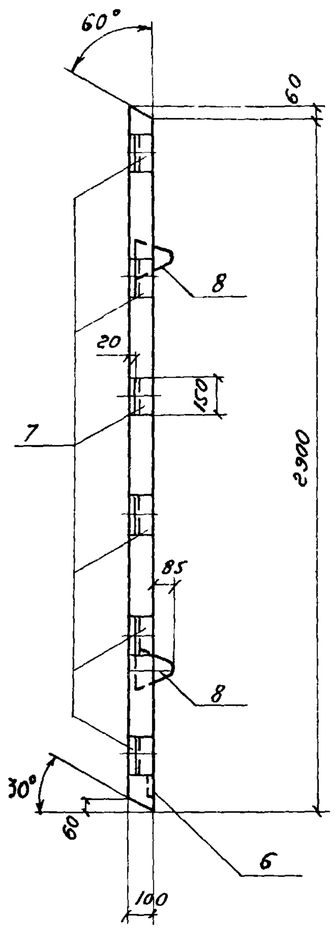

2 - 2

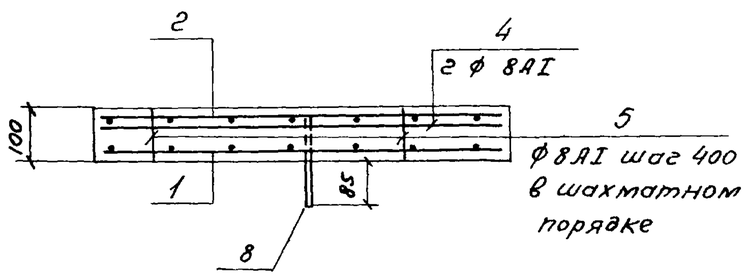

3 - 3

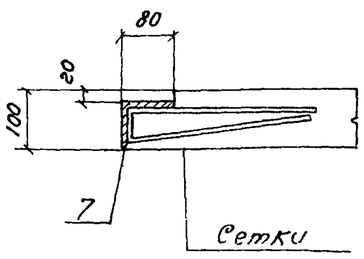

Формат	Зона	Поз	Обозначение	Наименование	Кол	Примеч. Масса 1шт кг
				Документация		
			КЖИ-ПС1-СБ	Сборочный чертеж		
				ПС1		
				Сборочные единицы и детали		
11		1	КЖИ-ПС С1; С2; С3	Сетка арматурная С1	1	22,9
11		2	—"—	—"— С2	1	
5/4		3	—	ф8AI, ГОСТ 5781-75, е=1200	2	0,5
5/4		4	—	ф8AI, ГОСТ 5781-75. е=600	2	0,2
5/4		5	—	ф8AI, ГОСТ 5781-75, е=100	14	0,04
		6	Серия 3.400-6	Изделие закладное МН2-3	3	0,7
		7	КЖИ-ПС1, М1	—"— М1	12	1,4
		8	Серия 3.400-7	Петли М8-100	3	0,22
				Материалы		
				Бетон	0,275	$м^3$

Выборка стали на один элемент, кг

Марка элемента	Арматурные изделия: Арматурная сталь ГОСТ 5781-75 Класс AI ф мм 8		ГОСТ 6727-53 Класс BI ф мм 5		Итого	Закладные изделия: Профильная сталь δ=6	L 80×8			Арматурная сталь ГОСТ 5781-75 Класс AIII 8			Итого	Всего
ПС1	2,8		22,9		25,7	1,2	13,2			4,3			18,7	44,4

1 Защитный слой бетона 20мм
2 Арматуру сетки С2 приварить к закладной детали М1

Изм.	Лист	N докум.	Подпись	Дата
Разработ.	Петропавловская			
Проверил	Лоткина			
Рук. груп.	Гольдина			
Гл. инж. пр.	Золотаревский			
Нач. отд.	Андрианов			

ТП 902-2-331 КЖИ-ПС1-СБ

Стеновая панель ПС1 (тип I, II, III, IV)

Лит	Масса	Масштаб
Р	0,68т	1:25
Лист 1	Листов 1	

Бетон М 200 Мрз [ ] В6

Госстрой СССР
СОЮЗВОДОКАНАЛПРОЕКТ
г. Москва

Альбом 3

Типовой проект 902-2

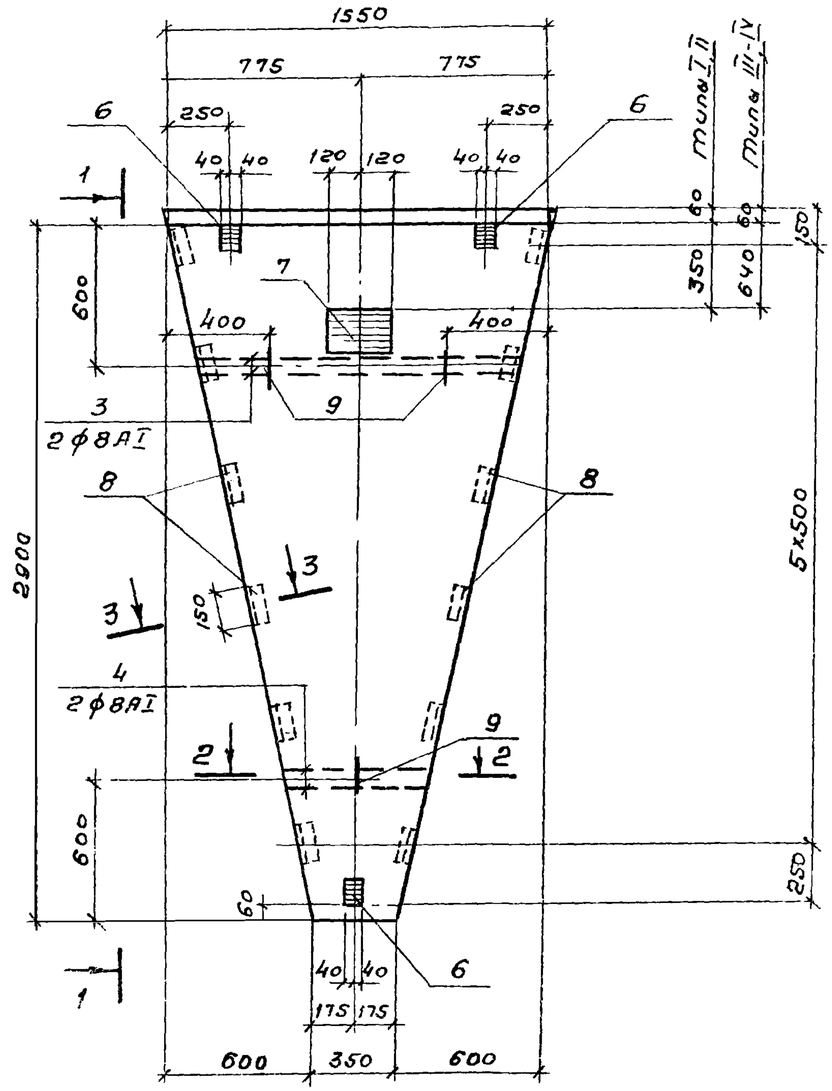

1-1

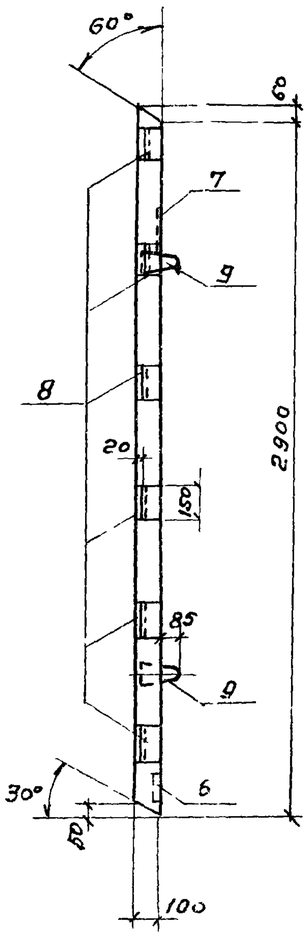

Формат	Зона	Поз	Обозначение	Наименование	Кол.	Примеч. масса 1шт.кг
				Документация		
			КЖИ-ПС1а-СБ	Сборочный чертеж ПС1а		
				Сборочные единицы и детали		
11		1	КЖИ-ПС С1, С2, С3	Сетки арматурная С1	1	22,9
11		2	——— " ———	——— " ——— С2	1	
Б/4		3	———	ф8АI ГОСТ 5781-75, е=1200	2	0,5
Б/4		4	———	ф8АI ГОСТ 5781-75, е=600	2	0,2
Б/4		5	———	ф8АI, ГОСТ 5781-75, е=100	14	0,04
		6	Серия 3.400-6	Изделие закладное МН2-3	3	0,7
		7	——— " ———	——— " ——— МН2-7	1	3,1
		8	КЖИ-ПС, М1	——— " ——— М1	12	1,4
		9	Серия 3.400-7	Петли М8-100	3	0,22
				Материалы		
				Бетон	0,275	м³

Выборка стали на один элемент кг

Марка элемента	Арматурные изделия									Закладные изделия						Всего
	Арматурная стали						Итого	Профильная сталь			Армат сталь			Итого		
	ГОСТ 5781-75			ГОСТ 6727-53												
	Класс АI			Класс В1							Класс АIII					
	ф мм			ф мм				-б=6	-б=8	L 80х6						
	8			5							8					
ПС1а	2,8			22,9			25,7	1,2	2,7	13,2	4,7			21,8		47,5

1 Защитный слой бетона 20мм
2 Арматуру сетки С2 приварить к закладной детали М1

2-2

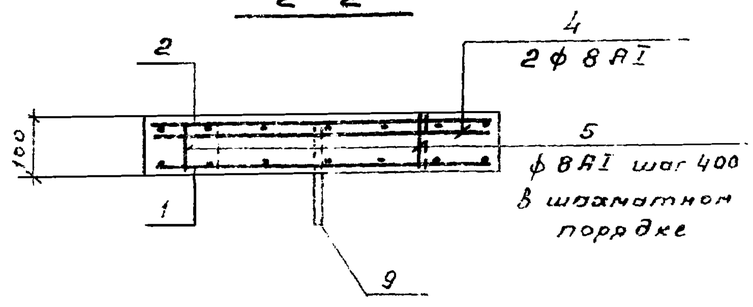

3-3

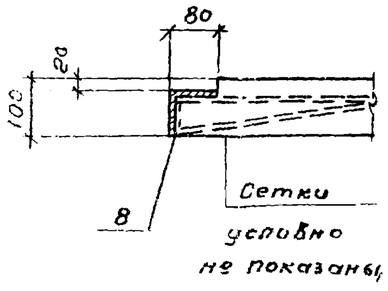

Изм	Лист	N докум	Подпись	Дата
Разработ	Петропавловский			
Провер.	Лоткина			
Рук.гр.	Гольдина			
Гл.инж.пр.	Золотаревский			
Нач.отд	Андрианов			

ТП 902-2-331-КЖИ-ПС1а-СБ

Стеновая панель ПС1а (тип I, II, III, IV)

Бетон М-200 Мрз ☐ В6

Лит	Масса	Масштаб
Р	0,68т	1:25
Лист 1	Листов 1	

Госстрой СССР
СОЮЗВОДОКАНАЛПРОЕКТ
г. Москва

Инв.N подл. | Подпись и дата

16299-10 7

Альбом 3

Типовой проект 902-2-

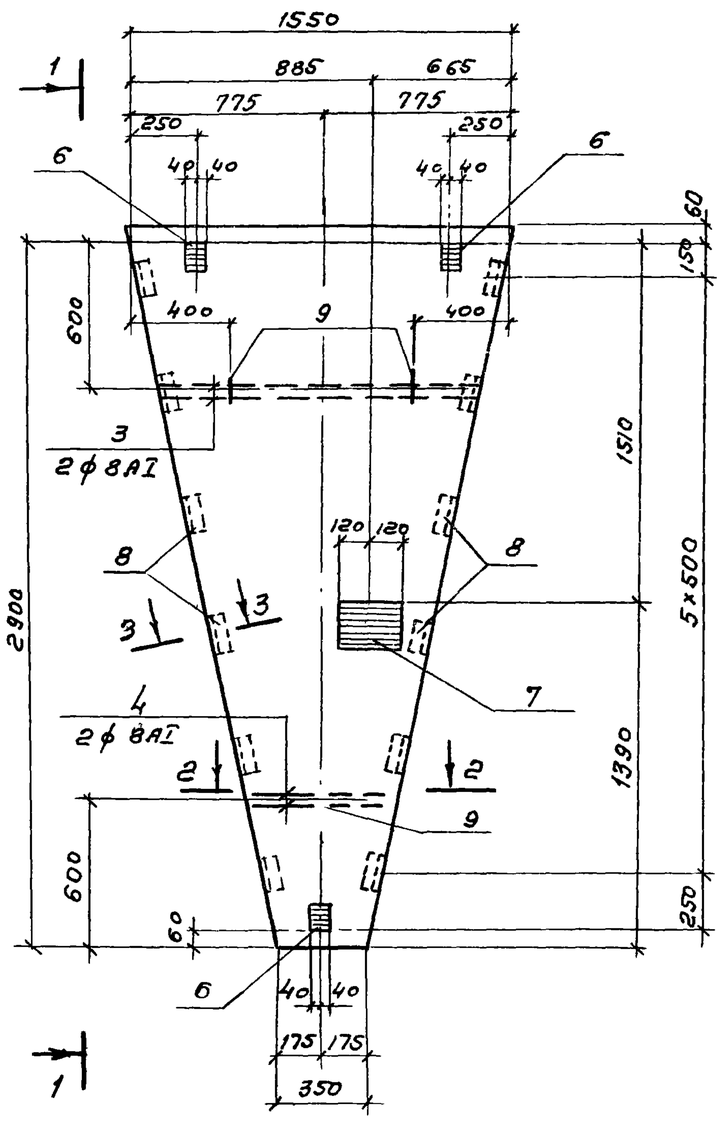

1 – 1

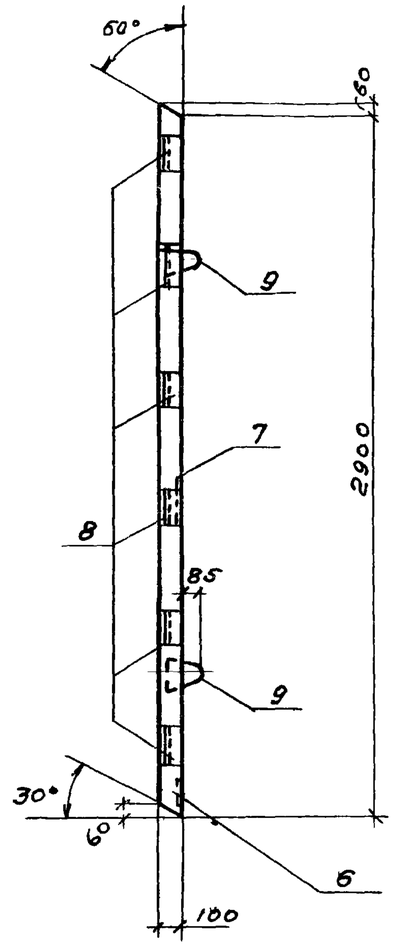

2 – 2

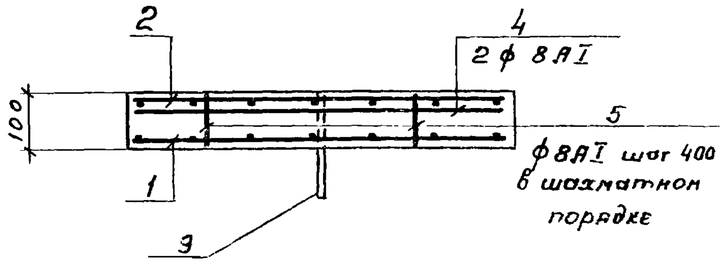

3 – 3

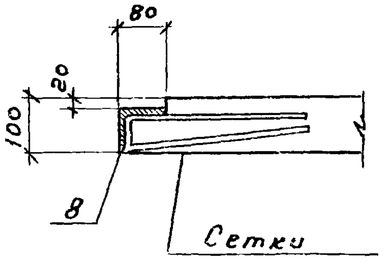

Формат	Зона	Поз	Обозначение	Наименование	Кол	Примеч масса 1шт, кг
				Документация		
			КЖИ-ПС1 БТ/Н-СБ	Сборочный чертеж		
				ПС1 БТ/Н		
				Сборочные единицы и детали		
11		1	КЖИ-ПС. С1, С2, С3	Сетка арматурная С1	1	22,9
11		2	——— " ———	——— " ——— С2	1	
Б/Ч		3	———	ф8АI, ГОСТ 5781-75, ℓ=1200	2	0,5
Б/Ч		4	———	ф8АI, ГОСТ 5781-75, ℓ=600	2	0,2
Б/Ч		5	———	ф8АI ГОСТ 5781-75, ℓ=100	14	0,04
		6	Серия 3.400-6	Изделие закладное МН1-3	3	0,7
		7	——— " ———	——— " ——— МН2-7	1	3,1
		8	КЖИ-ПС. М1	——— " ——— М1	12	1,4
		9	Серия 3.400-7	Петли М8-100	3	0,22
				Материалы		
				Бетон	0,275	м³

Выборка стали на один элемент кг

Марка элемента	Арматурные изделия					Закладные изделия							Итого	Всего
	Арматурная сталь					Профильная сталь				Арматурная сталь ГОСТ 5781-75				
	ГОСТ 5781-75 Класс АI		ГОСТ 6727-53 Класс ВI		Итого	δ=6	δ=8	∠ 80x6		Класс АIII				
	ф мм		ф мм											
	8		5							8				
ПС1 БТ/Н	2,8		22,9		25,7	1,2	2,7	13,2		4,7			21,8	47,5

1. На данном чертеже изображена панель ПС1 БТ, панель ПС1 БН зеркальна данной
2. Арматуру сетки С2 приварить к закладной детали М1
3. Защитный слой бетона – 20 мм

Изм	Лист	N докум	Подпись	Дата
Разработ.	Петропавловский			
Провер	Лотикина			
Рук. груп	Гольдина			
Гл. инж. пр.	Золотаревский			
Нач. отд	Андрианов			

ТП 902-2-331 КЖИ-ПС1 БТ/Н-СБ

Стеновые панели ПС1 БТ/Н (тип I, II, III, IV)

Лит	Масса	Масштаб
Р	0,68т	1:25
Лист 1	Листов	

Бетон М-200 Мрз ☐ В6

Госстрой СССР
СОЮЗВОДОКАНАЛПРОЕКТ
г. Москва

Альбом 3

902-2-

Типовой проект

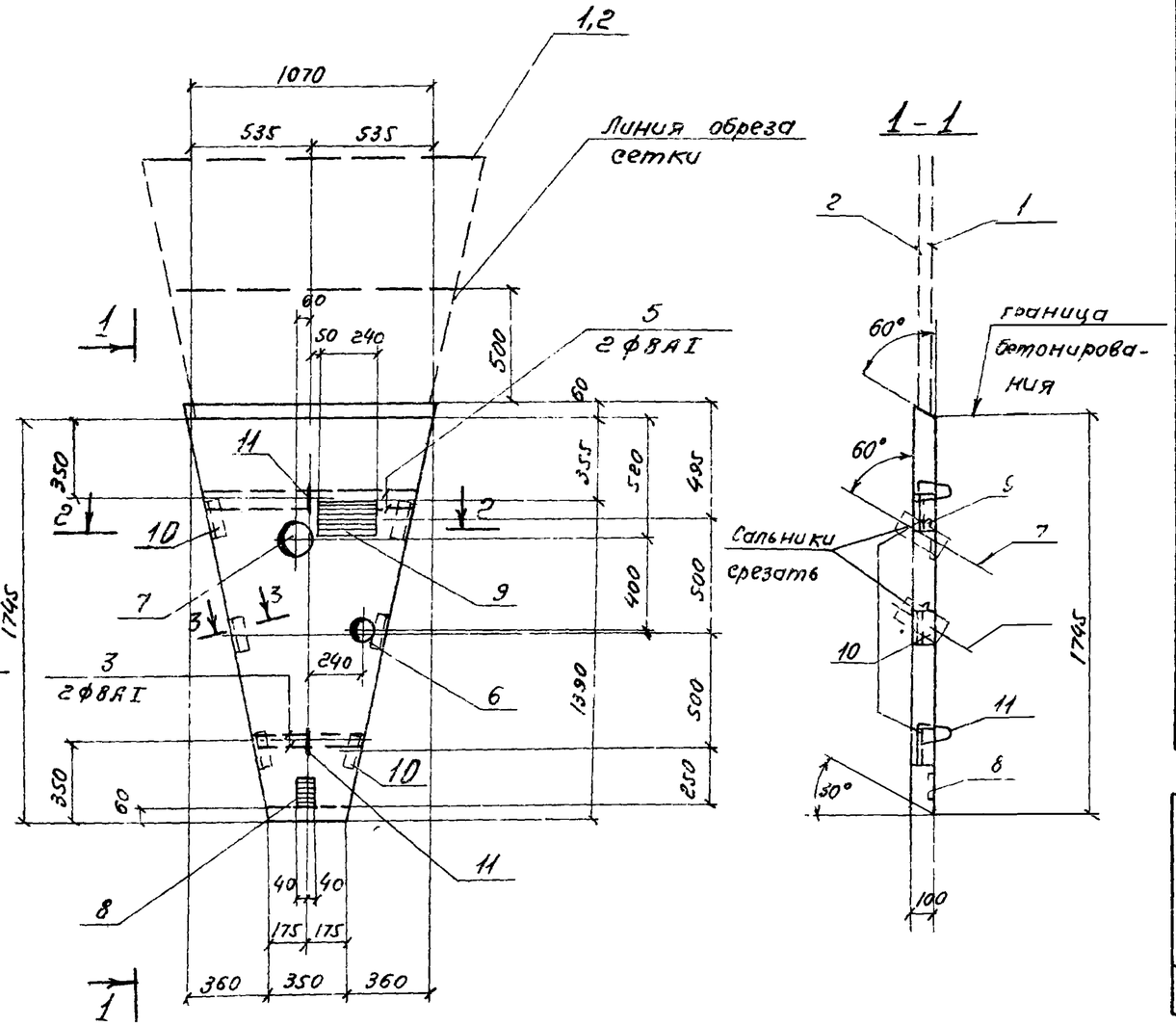

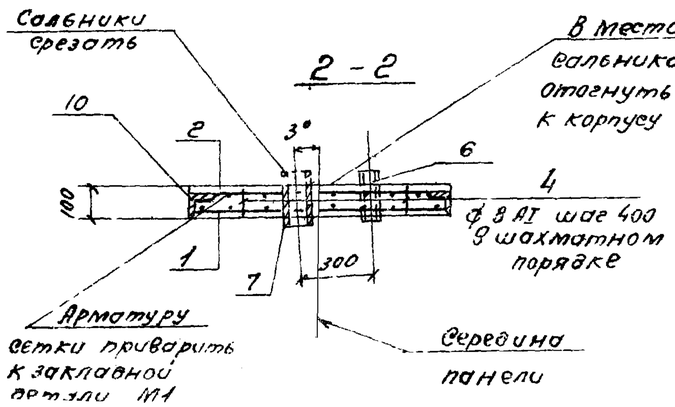

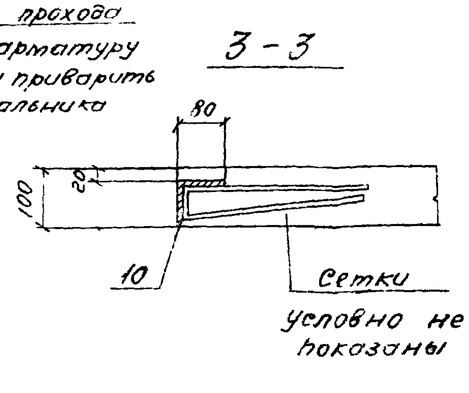

Формат	Зона	Поз	Обозначение	Наименование	Кол.	Примеч. масса 1шт. кг
				Документация		
			КЖИ-ПС 1в-СБ	Сборочный чертеж		
				ПС 1в		
				Сборочные единицы и детали		
11		1	КЖИ-ПС, С1, С2, С3	Сетка арматурная С1	1	22,9
11		2	——"——	——"—— С2	1	
Б/4		3	——	ф8АI, ГОСТ 5781-75, е=600	2	0,2
Б/4		4	——	ф8АI ГОСТ 5781-75, е=100	7	0,04
		5	——	ф8АI, ГОСТ 5781-75, е=800	2	0,3
		6	Серия 3.901-5	Сальник dy=100, в корп 200	1	6,2
		7	——"——	——"—— dy=150, в корп 300	1	15,9
		8	Серия 3.400-6	Изделие закладное МН2-3	1	0,7
		9	——"——	——"—— МН2-7	1	3,1
		10	КЖИ-ПС М1	——"—— М1	6	1,4
		11	Серия 3.400-7	Петля М8-100	2	0,22
				Материалы		
				Бетон	0,124	м³

Выборка стали на один элемент, кг

Марка элемента	Арматурные изделия: Арматурная сталь ГОСТ 5781-75 Класс АI ф мм 8	ГОСТ 6727-53 Класс ВI ф мм 5	Итого	Закладные изделия: Профильная сталь δ=6	δ=8	∠ 80х6	Сальники	Арматурная сталь ГОСТ 5781-75 Класс АIII 8			Итого	Всего
ПС 1в	1,7	22,9	24,6	0,4	2,7	6,6	22,1	2,4			34,2	58,8

1 Панель бетонировать в опалубке панели ПС1 с укорочением длины сетки С1,2 обрезать

2 Защитный слой бетона - 20 мм

Изм.	Лист	N докум.	Подпись	Дата
Разраб.	Петропавловская			
Провер.	Лоткина			
Рук. груп.	Гальдина			
Гл. инж. пр.	Золотаревский			
Нач. отд.	Андрианов			

ТП 902-2-331 КЖИ-ПС1в-СБ

Стеновая панель ПС 1в (тип I, II, IV)

Лит	Масса	Масштаб
Р	0,31 т	1:25
Лист 1	Листов 1	

Бетон М-200 Мрз □ В6

Госстрой СССР СОЮЗВОДОКАНАЛПРОЕКТ г. Москва

Подпись и дата

Инв. N подл.

Типовой проект 902-2

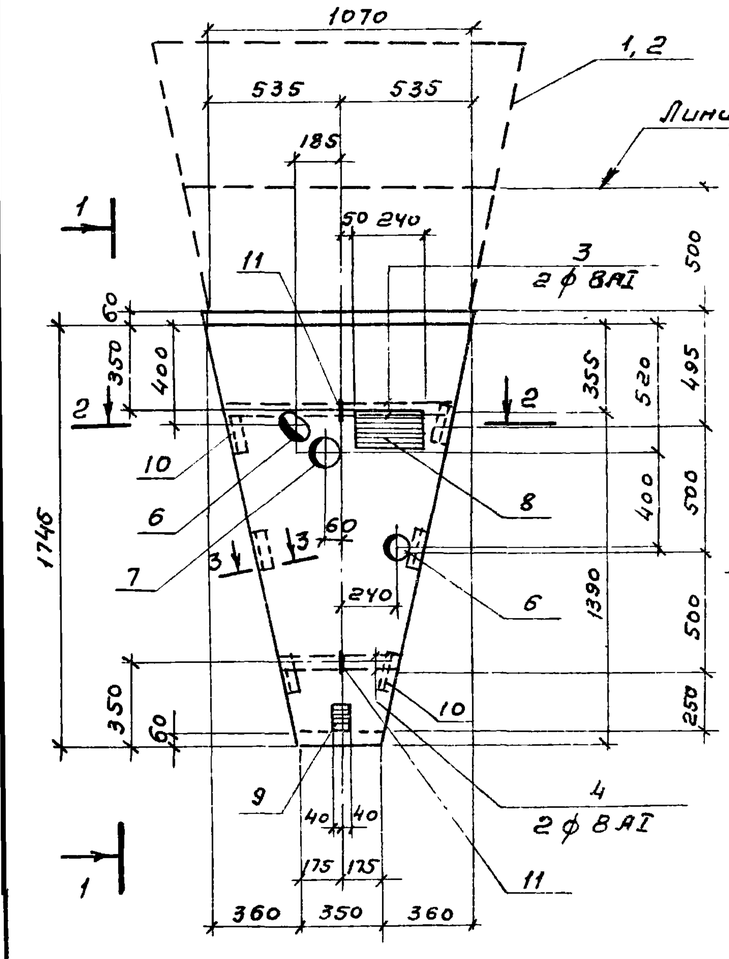

1 – 1

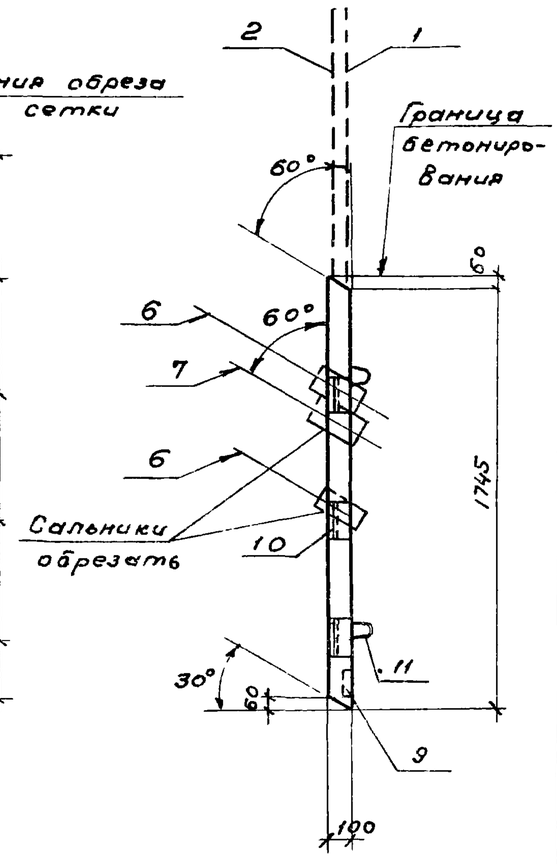

2 – 2

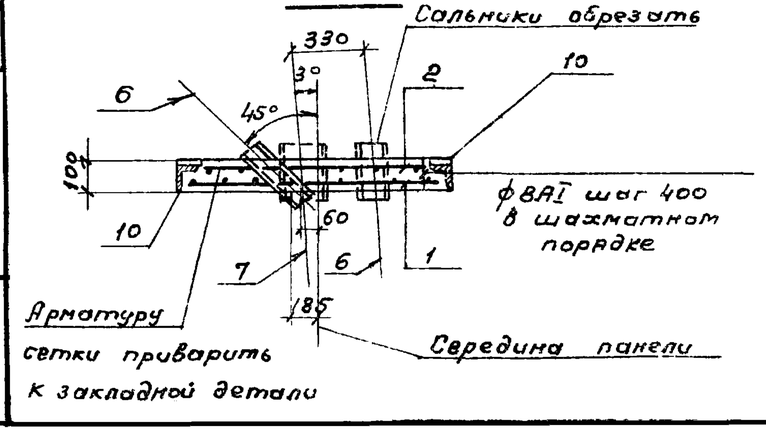

3 – 3

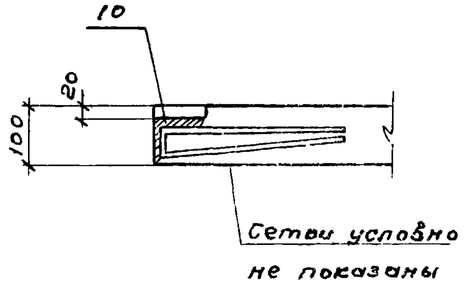

Формат	Зона	Поз	Обозначение	Наименование	Кол	Примеч масса 1 шт кг
				Документация		
			КЖИ-ПС1в-СБ	Сборочный чертеж ПС1в		
				Сборочные единицы и детали		
11		1	КЖИ-ПС С1, С2, С3	Сетка арматурная С1	1	22,9
11		2	——— " ———	——— " ——— С2	1	
Б/ч		3	———	ф8АI, ГОСТ 5781-75, е=800	2	0,3
Б/ч		4	———	ф8АI, ГОСТ 5781-75 е=600	2	0,2
		5	———	ф8АI, ГОСТ 5781-75, е=100	7	0,04
		6	Серия 3.901-5	Сальник dу=100 е корп 200	2	6,2
		7	——— " ———	——— " ——— dу=150 е корп=300	1	15,9
		8	Серия 3.400-6	Изделие закладное МН2-1	1	3,1
		9	——— " ———	——— " ——— МН2-3	1	0,7
		10	КЖИ-ПС М1	——— " ——— М1	6	1,5
		11	Серия 3.400-6	Петля МВ-100	2	0,22
				Материалы		
				Бетон	0,124	м³

Выборка стали на один элемент, кг

Марка элемента	Арматурные изделия: Арматурная сталь ГОСТ 5781-75 класс АI ф мм 8		ГОСТ 6727-53 класс ВI ф мм 5		Итого	Закладные изделия: Профильная сталь б=6	б=8	∠ 80×6	сальники		Арматурная сталь ГОСТ 5781-75 класс АIII 8		Итого	Всего
ПС1в	1,7		22,9		24,6	0,4	2,7	6,6	28,3		2,4		40,4	65,0

1. Панель бетонировать в опалубке панели ПС1 с укорочением длины сетки С1,2 обрезать.
2. Защитный слой бетона – 20мм
3. В местах прохода сальника арматуру обрезать и концы приварить к корпусу сальника

Изм	Лист	№ докум	Подпись	Дата
Разраб		Петропавловский		
Провер.		Лоткина		
Рук. гр.		Гольдина		
Н. контр.		Виноградевский		
Гл. спец.		Андриянов		

ТП 902-2-331 КЖИ-ПС1в-СБ

Стеновая панель ПС1в (тип III)

Лит	Масса	Масштаб
Р	0,31т	1:25
Лист 1	Листов 1	

Бетон М-200 Мрз [ ] В6

Госстрой СССР СОЮЗВОДОКАНАЛПРОЕКТ г. Москва

16299-10 10

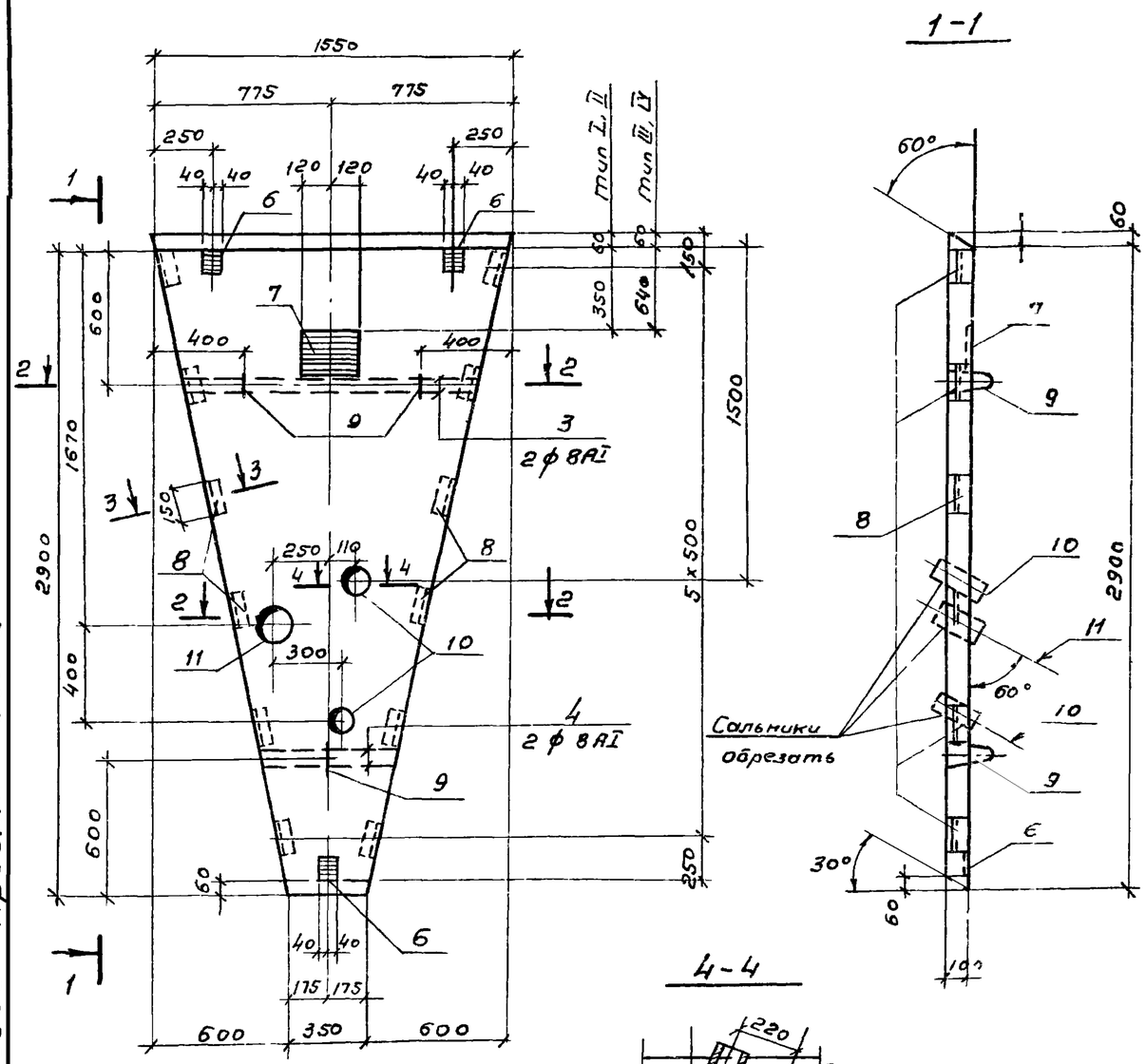

Формат	Зона	Поз	Обозначение	Наименование	Кол	Примеч масса 1шт, кг
				Документация		
			КЖИ-ПС1г-СБ	Сборочный чертеж ПС1г		
				Сборочные единицы и детали		
11		1	КЖИ-ПС С1, С2, С3	Сетка арматурная С1	1	22,9
11		2	——"——	——"—— С2	1	
Б/4		3	——	ф 8AI, ГОСТ 5781-75, l=1200	2	0,5
Б/4		4	——	ф 8AI, ГОСТ 5781-75, l=600	2	0,2
Б/4		5	——	ф 8AI, ГОСТ 5781-75, l=100	14	0,04
		6	Серия 3.400-6	Изделие закладное МН2-3	3	0,7
		7	——"——	——"—— МН2-7	1	3,1
		8	КЖИ-ПС М1	——"—— М1	12	1,4
		9	Серия 3.400-7	Петли М8-100	3	0,22
		10	Серия 3.901-501-5	Сальник dy=100, lкор 200	2	6,2
		11	——"——	——"—— dy=150 lкор 300	1	15,9
				Материалы		
				Бетон	0,275	м³

Выборка стали на один элемент, кг

Марка элемента	Арматурные изделия: Арматурная сталь ГОСТ 5781-75 Класс AI ф мм 8		Арматурная сталь ГОСТ 6727-53 Класс BI ф мм 5		Итого	Закладные изделия: Профильная сталь -6÷6	-8÷8	∠ 80×6	сальники	Арматурная сталь ГОСТ 5781-75 Класс AIII 8			Итого	Всего
ПС1г	2,8		22,9		25,7	1,2	2,7	13,2	28,3	4,7			50,1	75,8

1. Защитный слой бетона – 20мм
2. В местах прохода сальника арматуру обрезать и концы приварить к корпусу сальника

Изм	Лист	№ докум.	Подпись	Дата
Разработ.	Петропавловский			
Провер.	Лоткина			
Рук. гр.	Эльдина			
Гл. инж. пр.	Золотаревский			
Нач. отд.	Андрианов			

ТП 902-2-331- КЖИ-ПС1²-СБ

Стеновая панель ПС1г (тип I, II, III, IV)

Лит	Масса	Масштаб
Р	0,68т	1:25
Лист 1	Листов 1	

Бетон М200, Мрз [ ] В6

Госстрой СССР СОЮЗВОДОКАНАЛПРОЕКТ г. Москва

Альбом 3 902-2 Типовой проект

Подпись и дата

Инв. № подл.

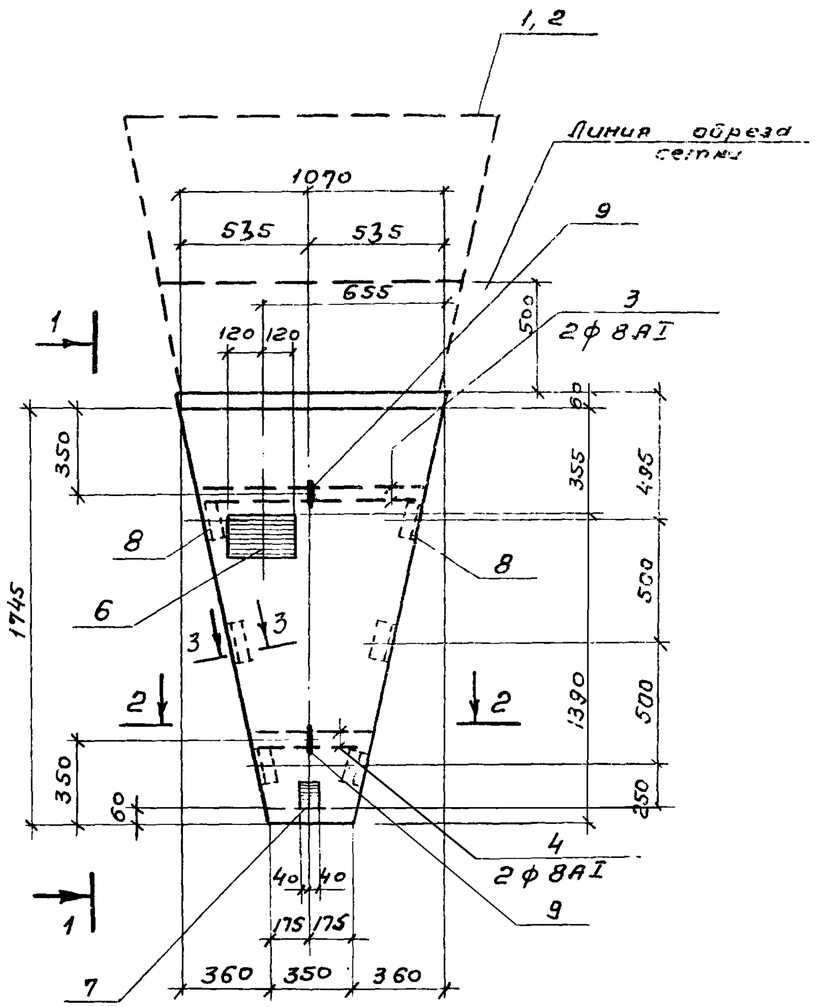

1 - 1

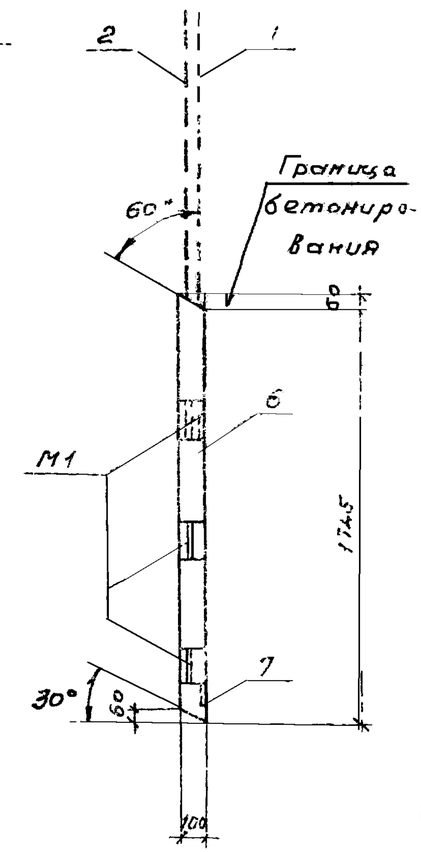

2 - 2

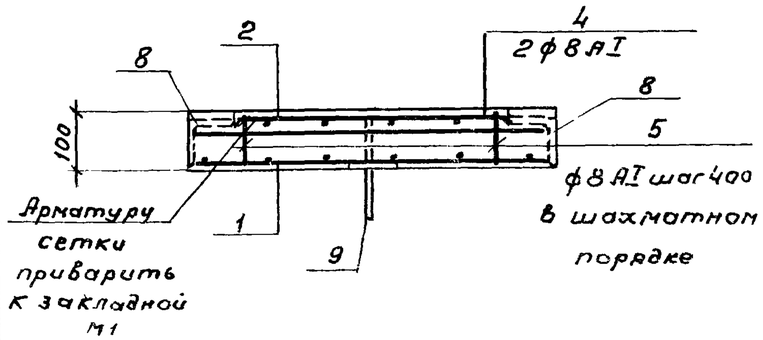

3 - 3

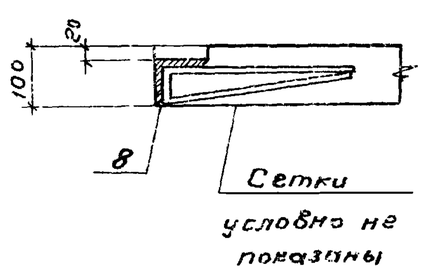

Формат	Зона	Поз	Обозначение	Наименование	Кол.	Примеч. Масса 1шт. кг
				Документация		
			КЖИ-ПС1д-СБ	Сборочный чертеж		
				ПС1д		
				Сборочные единицы и детали		
А1		1	КЖИ-ПС, С1, С2, С3	Сетка арматурная С1	1	22.9
А1		2	——— " ———	——— " ——— С2	1	
Б/4		3	———	ф8АI ГОСТ 5781-75, ℓ=800	2	0,3
Б/4		4	———	ф8АI, ГОСТ 5781-75, ℓ=600	2	0,2
		5	———	ф8АI, ГОСТ 5781-75 ℓ=100	7	0,04
		6	Серия 3.400-6	Изделие закладное МН2-1	1	3,1
		7	——— " ———	——— " ——— МН2-3	1	0,7
		8	КЖИ-ПС, М1	——— " ——— М1	6	1.4
		9	Серия 3.400-7	Петля М8-100	2	0,22
				Материалы		
				Бетон	0,124	м³

Выборка стали на один элемент, кг

Марка элемента	Арматурные изделия: Арматурная сталь ГОСТ 5781-75 класс АI ф мм 8		ГОСТ 6727-53 класс ВI ф мм 5		Итого	Закладные изделия: Профильная сталь -б=6	-б=8	L 80×6		Арматурная сталь ГОСТ 5781-75 Класс АIII 8			Итого	Всего
ПС1д	1,7		22,9		24,6	0,4	2,7	6,6		2,4			12,1	36,7

1. Панель бетонировать в опалубке панели ПС1 с укорочением длины Сетки С1,2 обрезать
2. Защитный слой бетона 20мм

Изм	Лист	№ докум.	Подпись	Дата
Разработ.		Петропавловская		
Провер.		Лоткина		
Рук. гр.		Зольдина		
Гл. инж. пр.		Золотаревский		
Нач. отд.		Андрианов		

ТП 902-2-331- КЖИ-ПС1д-СБ

Стеновая панель ПС1д (тип I, II, III, IV)

Бетон М-200, Мрз [ ] Б6

Лит.	Масса	Масштаб
Р	0,31т	1:25
Лист 1	Листов 1	

Госстрой СССР СОЮЗВОДОКАНАЛПРОЕКТ г. Москва

Альбом 3

Типовой проект 902-2-

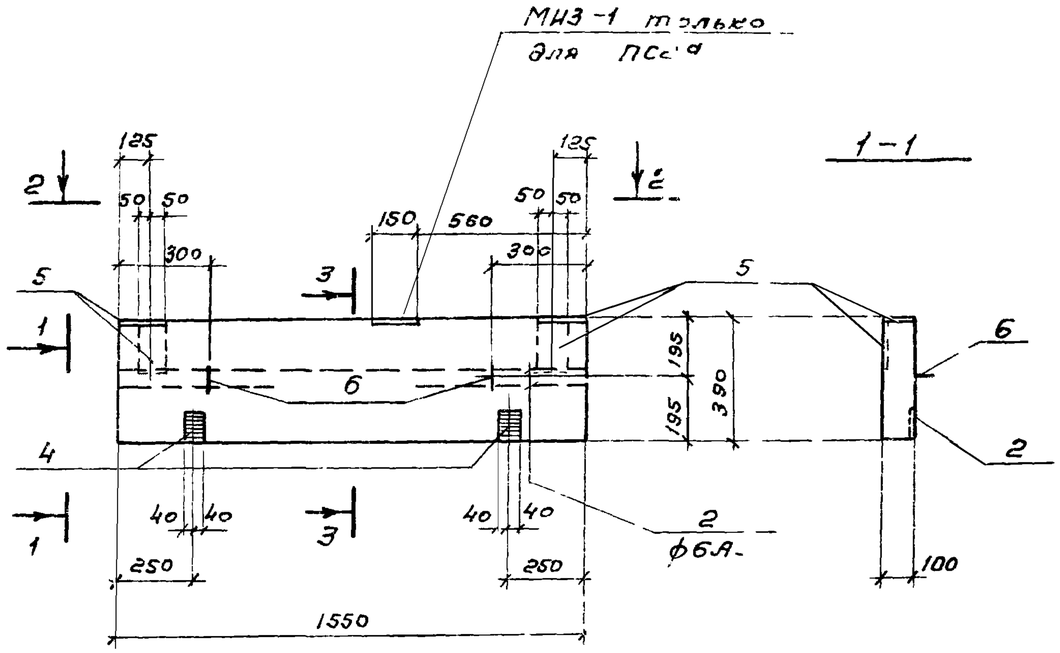

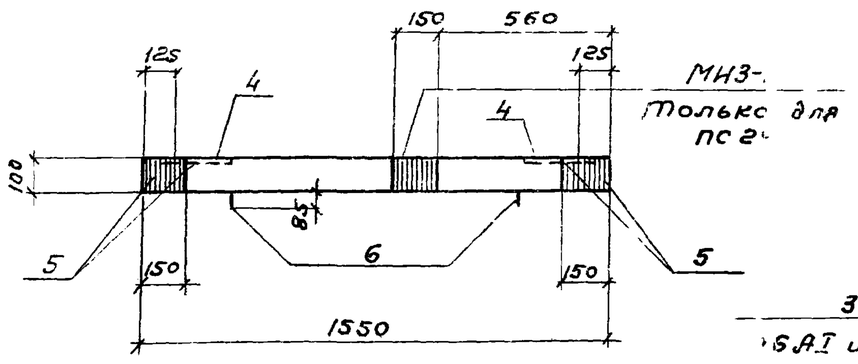

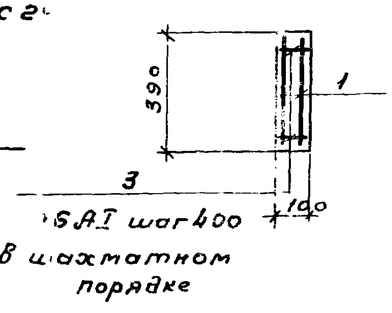

Формат	Зона	Поз	Обозначение	Наименование	Кол.	Примечание Масса 1 шт кг
				Документация		
			КЖ-ПС2,2а-СБ	Сборочный чертеж		
				ПС2		
				Сборочные единицы и детали		
11		1	КЖИ-ПС. С1. С2, С3	Сетка арматурная С3	2	2,1
Б/4		2	—	ф6АI, ГОСТ 5781-75, е=1500	2	0,33
Б/4		3	—	ф6АI ГОСТ 5781-75, е=100	5	0,02
		4	Серия 3.400-6	Изделие закладное МН2-3	2	0,7
		5	—— " ——	—— " —— МИ3-1	4	1,7
		6	Серия 3.400-7	Петля М8-100	2	0,22
				Материалы		
				Бетон		$м^3$
				ПС2а		
				Сборочные единицы и детали		
11		1	КЖИ-ПС, С1, С2, С3	Сетка арматурная С3	2	2,1
Б/4		2	—	ф6АI, ГОСТ 5781-75 е=1500	2	0,33
Б/4		3	—	ф6АI, ГОСТ 5781-75 е=100	5	0,02
		4	Серия 3.400-6	Изделие закладное МН2-3	2	0,7
		5	—— " ——	—— " —— МИ3-1	5	1,7
		6	Серия 3.400-7	Петля М8-100	2	0,22
				Материалы		
				Бетон	0,052	$м^3$

Защитный слой бетона - 20мм

Выборка стали на один элемент, кг

Марка элемента	Арматурные изделия: Арматурная сталь ГОСТ 5781-75 Класс АI ф мм 6	8	ГОСТ 6727-53 Класс ВI ф мм 5		Итого	Закладные изделия: Профильная сталь -б=6	-б=10			Арматурная сталь 5781-75 ф мм 8		ф мм 12	Итого	Всего
ПС2	0,8	0,4	4,2		5,4	0,8	4,7			0,6		2,1	8,2	13,5
ПС2а	0,8	0,4	4,2		5,4	0,8	5,9			0,6		2,6	9,3	18,3

Изм	Лист	№ докум.	Подпись	Дата
Разработ	Петропавловская			
Проверил	Лоткина			
Рук. гр.	Голдина			
Гл инж.пр.	Золоторевский			
Начотд	Андриянов			

ТП 902-2-331 КЖИ-ПС2,2а-СБ

Стеновые панели ПС2; ПС2а (типI, II, III, IV)

Лит	Масса	Масштаб
Р	0,155т	1:25

Лист | Листов

Бетон М-200 Мрз [ ] В6

Госстрой СССР СОЮЗВОДОКАНАЛПРОЕКТ г. Москва

16299 10 13

Инв. № подл. | Подпись и дата

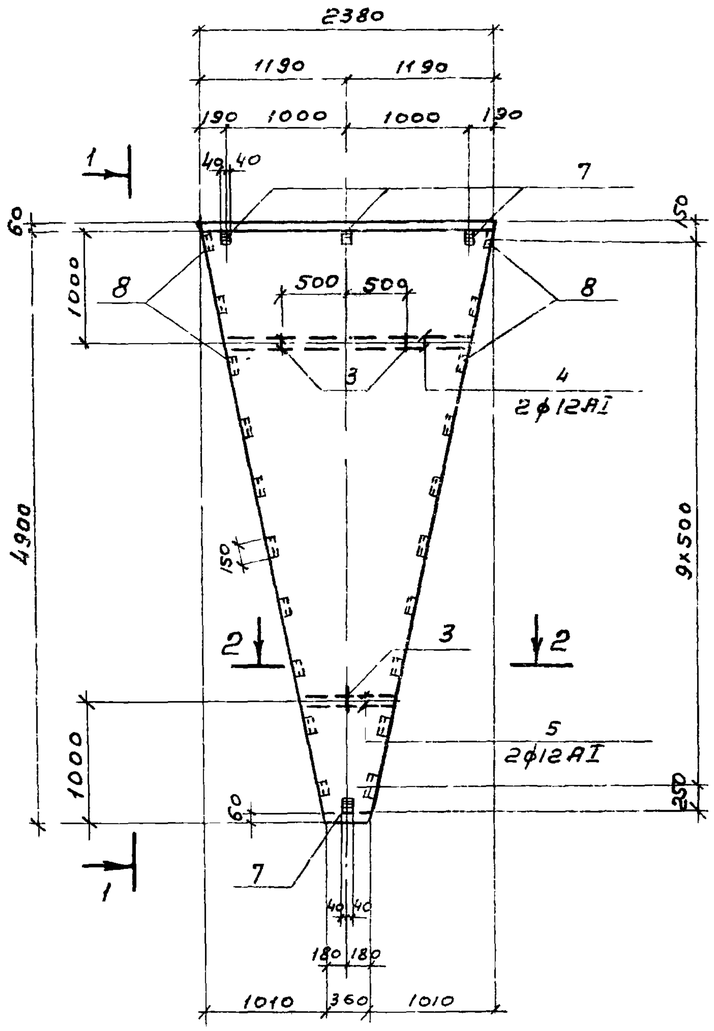

1 – 1

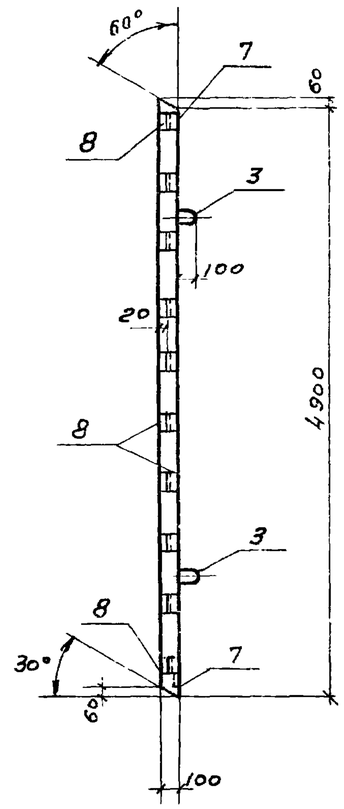

2 – 2

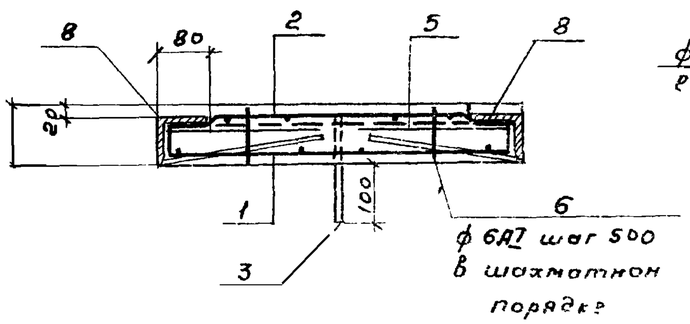

Позиция „3" (петля)

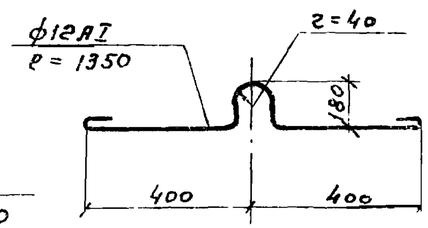

Формат	Зона	Поз	Обозначение	Наименование	Кол	Примеч масса 1шт кг
				Документация		
			КЖИ-ПС1-СБ	Сборочный чертеж		
				ПС1		
				Сборочные единицы и детали		
11		1	КЖИ-ПС. С1, С2, С3, С4, С5	Сетка арматурная С1	1	19,8
11		2	——— ——— ———	——— " ——— С2	1	19,8
Б/4		3	———	Петля ф12АI, ГОСТ 5781-75 ℓ=1350	3	1,2
Б/4		4	———	ф12АI ——— " ——— ℓ=2000	2	18
Б/4		5	———	ф12АI ——— " ——— ℓ = 750	2	0,7
Б/4		6	———	ф6АI ——— " ——— ℓ=100	35	0,02
		7	Серия 3.400-6	Изделие закладное МН2-3	4	0,7
11		8	КЖИ-ПС. М1	——— ——— М1	20	1,4
				Материалы		
				Бетон	0,67	$м^3$

Выборка стали на один элемент кг

Марка элемента	Арматурные изделия						Закладные изделия							Итого	Всего
	Арматурная сталь						Профильная сталь			Арматурная сталь					
	ГОСТ 5781-76			ГОСТ 6787-63						ГОСТ 5781-75					
	Класс АI			Класс ВI						Класс АII					
	ф мм			ф мм		Итого	-Б-6	L 80x8		8					
	12	6		5											
ПС1	8,5	0,7		39,6		48,9	1,6	22,0		7,2				30,8	79,7

1. Арматуру сетки С2 отогнуть и приварить к закладной детали М1
2. Защитный слой бетона на 20мм

Изм	Лист	N докум.	Подпись	Дата
Разраб		Петропавловская		
Пров.		Лоткина		
Рук. гр.		Гольдина		
Гл. инж. пр.		Золотаревский		
Нач. отд.		Андрианов		

ТП 902-2-331 КЖИ-ПС1-СБ

Панель стеновая ПС1 (тип. V, VI, VII, VIII)

Бетон М200 Мрз ▭ В6

Лит	Масса	Масштаб
Р	1,67т	1:50
Лист 1	Листов 1	

Госстрой СССР СОЮЗВОДОКАНАЛПРОЕКТ г. Москва

Альбом 3

Типовой проект 902-2-

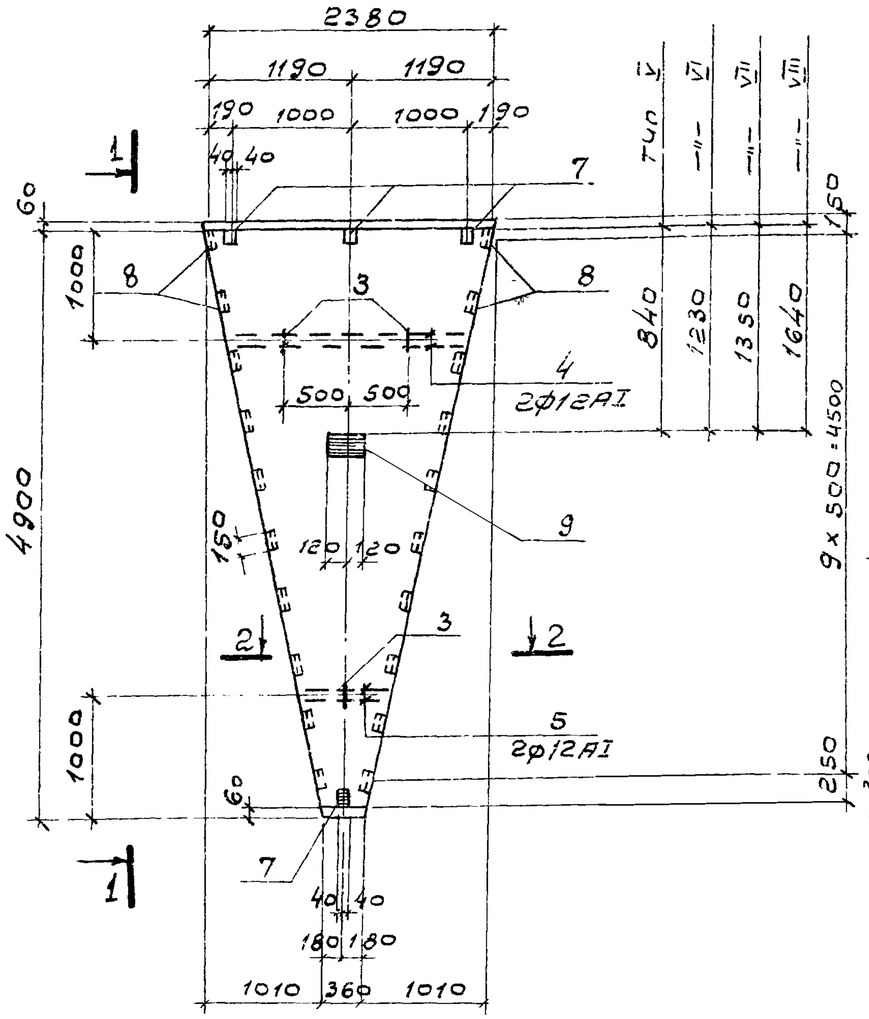

1-1

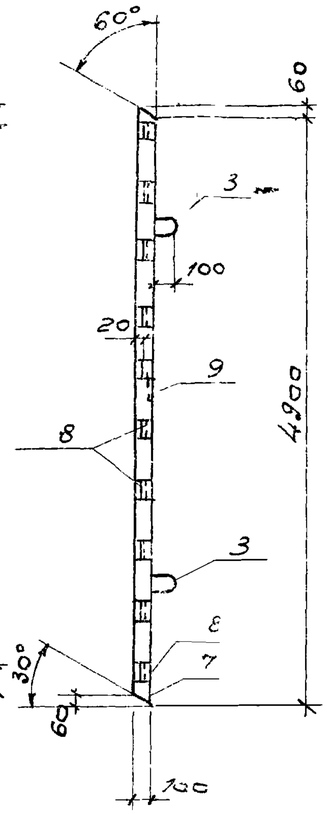

2-2

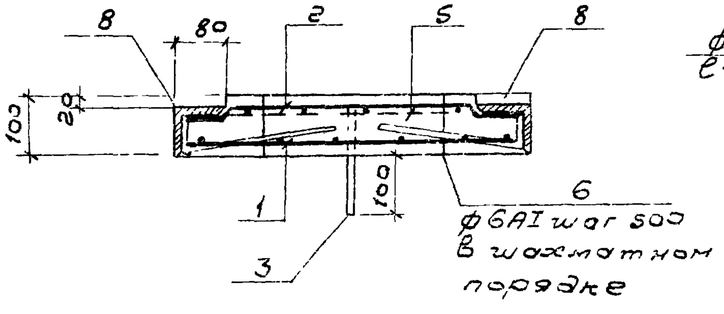

Позиция „3"
(петля)

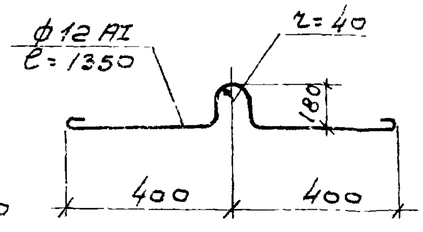

Формат	Зона	Поз	Обозначение	Наименование	Кол	Примеч. Масса 1шт кг
				Документация		
			КЖИ-ПС1а СБ	Сборочный чертеж		
				ПС1		
				Сборочные единицы и детали		
11		1	КЖИ-ПС,С1;С2;С3;С4,С5	Сетка арматурная С1	1	19,8
11		2	——— ———	——— ——— С2	1	19,8
5/4		3	———	Петля ф12АI ГОСТ 5781-75, ℓ=1350	3	1,2
5/4		4	———	ф12АI ——"—— ℓ=2000	2	1,8
5/4		5	———	ф12АI ——"—— ℓ=750	2	0,7
5/4		6	———	ф6АI ——"—— ℓ=100	35	0,02
		7	Серия 3.400-6	Изделие закладное МН2-3	4	0,7
		9	——— ———	——"—— МН2-7	1	3,1
11		8	КЖИ-ПС,М1	——"—— М1	20	1,4
				Материалы		
				Бетон	0,67	м³

Выборка стали на один элемент, кг

Марка элемента	Арматурные изделия						Закладные изделия							Всего
	Арматурная сталь						Профильная сталь			Арматурная сталь ГОСТ 5781-75				
	ГОСТ 5781-75 класс АI			ГОСТ 6727-53 класс ВI		Итого	ГОСТ 8509-72			класс АIII			Итого	
	ф мм			ф мм			-Б-6	-Б-8	L 80×8					
	12	6		5						8				
ПС1а	8,6	0,7		39,6		48,9	1,6	2,7	22,0	7,6			33,9	82,8

1 Арматуру сетки С2 отогнуть и приварить к закладной детали М1

2 Защитный слой бетона 20 мм

Изм	Лист	N докум.	Подпись	Дата
Разраб.	Петропавловская			
Провер.	Лоткина			
Рук. гр.	Гольдина			
Гл. инж. пр.	Золотаревский			
Нач. отд.	Анс[illegible]			

ТП 902-2-331 КЖИ-ПС1а-СБ

Панель стеновая ПС1а (тип V-VIII)

Лит	Масса	Масштаб
Р	1,675т	1:50

Лист 1 Листов 1

Бетон М200 Мрз ☐ 36

Госстрой СССР
СОЮЗВОДОКАНАЛПРОЕКТ
г. Москва

Подпись и дата

Инв. N подл.

16299-10 15

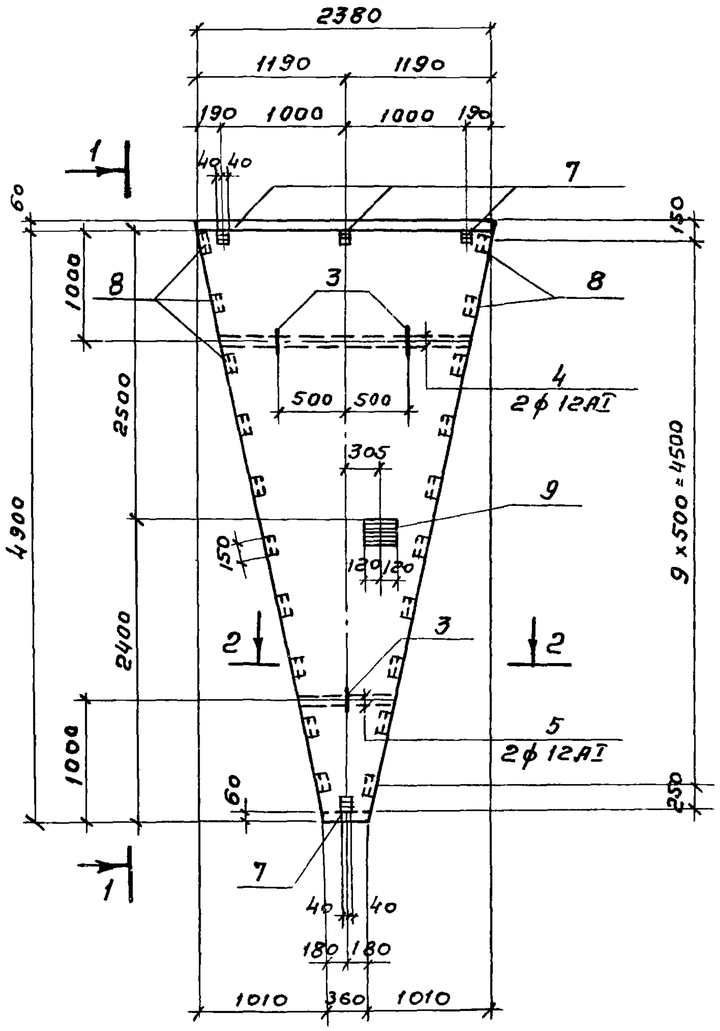

1 – 1

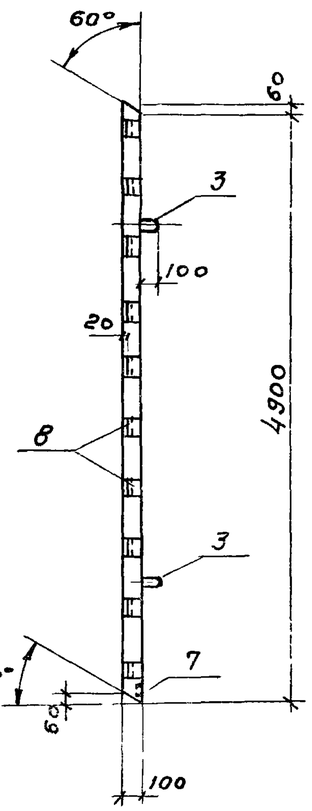

2 – 2

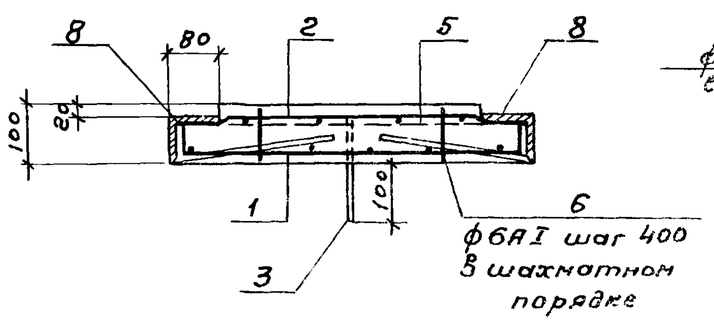

Позиция „3"
(Петля)

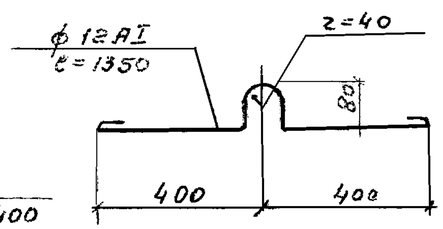

Формат	Зона	Поз	Обозначение	Наименование	Кол	Примеч. Масса 1 шт. кг
				Документация		
			КЖИ-ПС1б, ПС1а-СБ	Сборочный чертеж		
				ПС1		
				Сборочные единицы и детали		
11		1	КЖИ-ПС, С1, С2, С3, С4, С5	Сетка арматурная С1	1	19,8
11		2	—"—	—"— С2	1	19,8
6/4		3	—	Петля ф12АI ГОСТ 5781-75, ℓ=1350	3	1,2
5/4		4	—	ф12АI —"— ℓ=2100	2	1,5
6/4		5	—	ф12АI —"— ℓ=750	2	0,7
6/4		6	—	ф6АI —"— ℓ=700	35	0,02
		7	Серия 3.400-6	Изделие закладное МН2-3	1	0,7
		9	—"—	—"— МН2-7	1	3,1
11		8	КЖИ-ПС М1	—"— М1	20	1,4
				Материалы		
				Бетон	0,67	м³

Выборка стали на один элемент, кг

Марка элемента	Арматурные изделия						Закладные изделия							Всего
	Арматурная сталь						Профильная сталь			Арматурная сталь				
	ГОСТ 5781-75 Класс АI			ГОСТ 5737-53 Класс ВI		Итого				ГОСТ 5781-75			Итого	
	ф мм			ф мм			δ=6	δ=8	L 80x	ф мм				
	12	6		5						8				
ПС1б; ПС1а	8,6	0,7		39,6		48,9	1,6	2,1	22,0	7,6			33,9	82,6

1. На данном чертеже изображена панель ПС1б, ПС1а зеркально данной
2. Арматуру сетки С2 отогнуть и приварить к закладной детали М1
3. Защитный слой бетона 20 мм

Изм.	Лист	N докум.	Подпись	Дата
Разраб.		Петропавловская		
Провер.		Лоткина		
Рук. гр.		Голубина		
Гл. инж. пр.		Золотаревский		
Нач. отд.		Андрианов		

ТП 902-2-331 КЖИ-ПС1б ПС1а-СБ

Панели стеновые ПС1б; ПС1а тип V–VIII

Лит.	Масса	Масштаб
Р	1,675т	1:50
Лист 1	Листов 1	

Бетон М200 Мрз □ В6

Госстрой СССР
СОЮЗВОДОКАНАЛПРОЕКТ
г. Москва

Альбом 3

902-2

Типовой проект

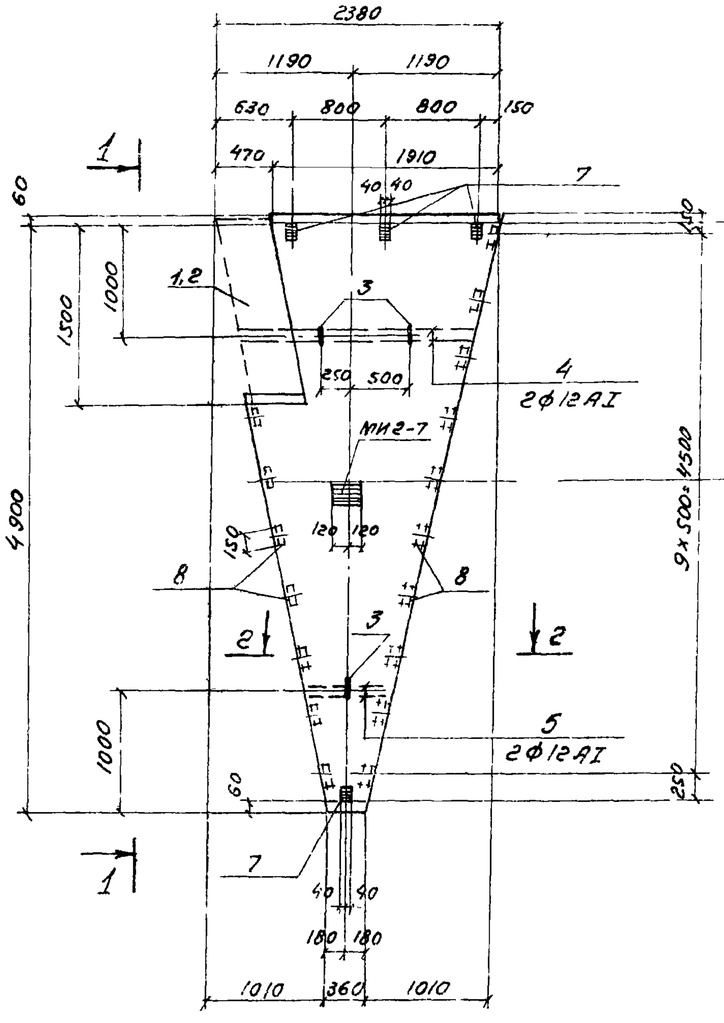

1 - 1

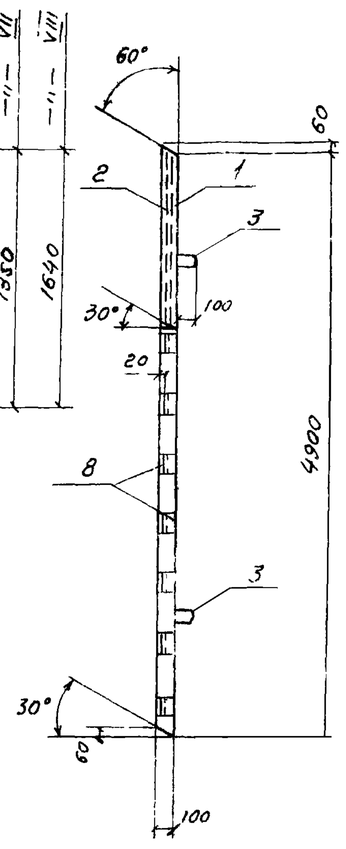

2 - 2

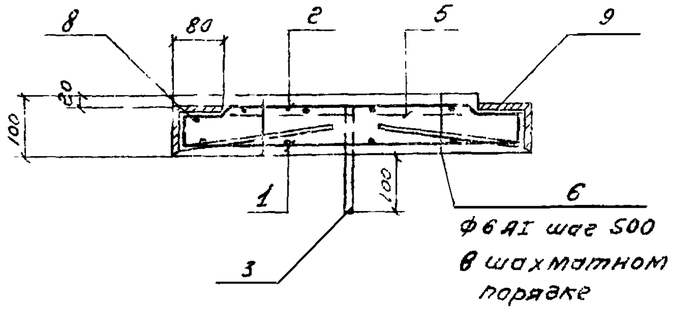

Позиция „3"
(петля)

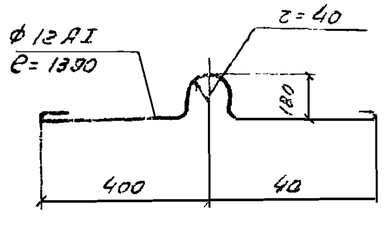

Формат	Зона	Поз	Обозначение	Наименование	Кол.	Примеч. Масса 1шт. кг
				Документация		
			КЖИ-ПС1в, ПС1е-СБ	Сборочный чертеж		
				ПС1в, е		
				Сборочные единицы и детали		
11		1	КЖИ-ПС, С1, С2, С3, С4, С5	Сетка арматурная С1	1	19,8
11		2	——— " ———	——— " ——— С2	1	19,8
8/2		3	———	Петля ф12АI, ГОСТ 5781-75 ℓ=1350	3	1,2
8/2		4	———	ф12АI ——— " ——— ℓ=2000	2	1,8
8/4		5	———	ф12АI ——— " ——— ℓ=750	2	0,7
8/4		6	———	ф6АI ——— " ——— ℓ=100	32	0,02
		7	Серия 3.400-6	Изделие закладное МИ2-3	4	0,7
11		8	КЖИ-ПС.М1	——— " ——— М1	17	1,4
		9	Серия 3.400-6	——— " ——— МИ2-7	1	3,1
				Материалы		
				Бетон	0,60	м³

Выборка стали на один элемент, кг

Марка элемента	Арматурные изделия						Закладные изделия							Всего
	Арматурная сталь						Профильная сталь			Арматурная сталь ГОСТ 5781-75				
	ГОСТ 5781-75 Класс АI			ГОСТ 6727-53 Класс ВI		Итого				Класс АIII			Итого	
	ф мм			ф мм			δ=6	δ=8	∠ 80×8	8				
	12	6		5										
ПС1в; ПС1е	8,6	0,7		39,6		48,9	1,6	2,7	22,0	7,6			33,9	82,8

1. На данном чертеже изображена панель ПС1в, ПС1е зеркальная данной
2. Арматуру сетки С2 отогнуть и приварить к закладной детали М1
3. Защитный слой бетона - 20мм

Изм.	Лист	№ докум.	Подпись	Дата
Разработ.	Петроповская			
Провер.	Лоткина			
Рук. груп.	Гольдина			
Гл. инж. пр.	Залотаревский			
Нач. отд.	Эндрианов			

ТП 902-2-331- КЖИ-ПС1в, ПС1е СБ

Панели стеновые ПС1в; ПС1е (тип VI, VII, VIII)

Лит	Масса	Масштаб
Р	1,50т	1:50

Лист 1 | Листов 1

Бетон М200 Мрз ☐ В6

Госстрой СССР
СОЮЗВОДОКАНАЛПРОЕКТ
г. Москва

Инв. № подл. | Подпись и дата

16299-17 17

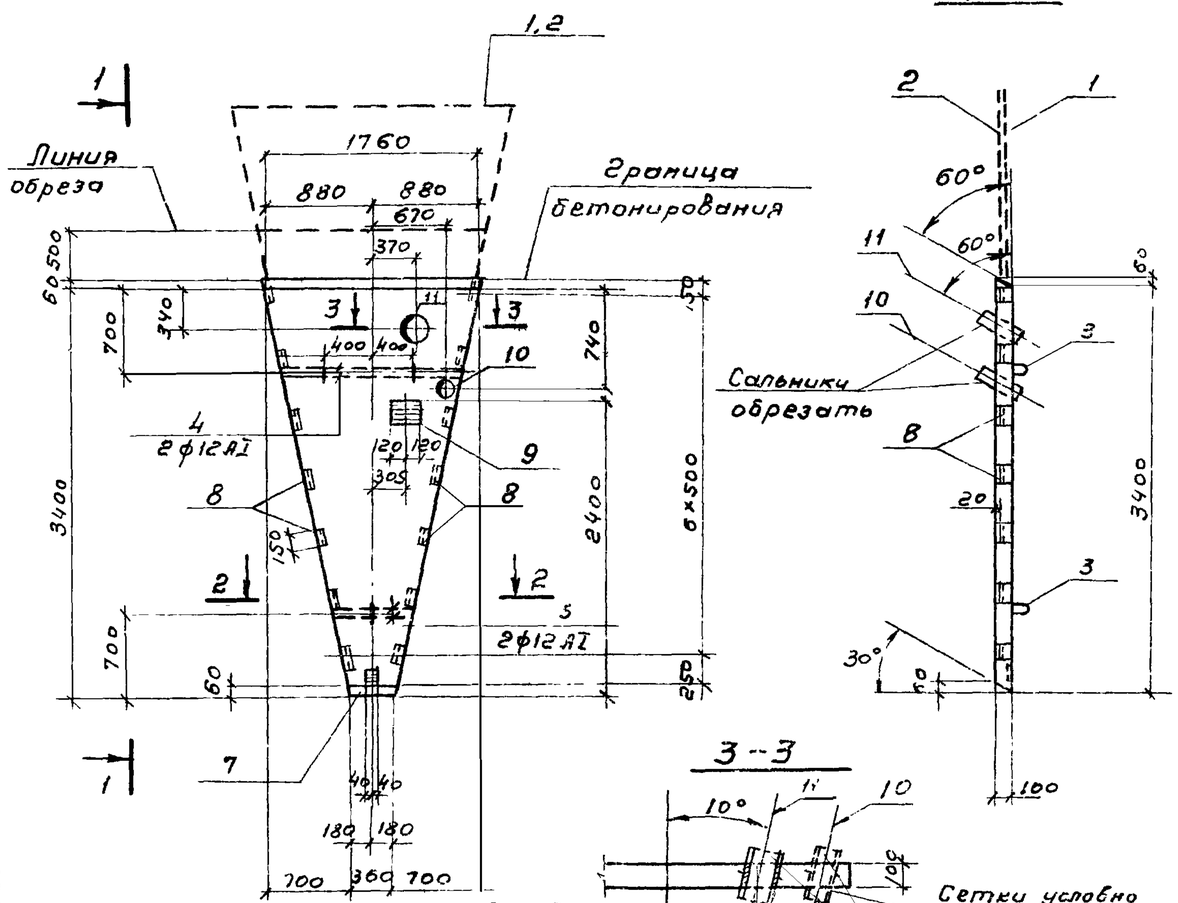

Формат	Зона	Поз	Обозначение	Наименование	Кол	Примеч. масса 1шт, кг
				Документация		
			КЖИ-ПС1г-СБ	Сборочный чертеж		
				ПС1г		
				Сборочные единицы и детали		
11		1	КЖИ-ПС.С1; С2; С3; С4; С5	Сетка арматурная С1	1	19,8
11		2	—— " ——	—— " —— С2	1	19,8
Б/ч		3	——	Петля ф12АI, ГОСТ 5781-75, ℓ=1350	3	1,2
Б/ч		4	——	ф12АI ГОСТ 5781-75 ℓ=1500	2	1,3
Б/ч		5	——	ф12АI —— " —— ℓ=750	2	0,7
Б/ч		6	——	ф6АI —— " —— ℓ=100	22	0,02
		7	Серия 3.400-6	Изделие закладное МН2-3	1	0,7
		9	—— " ——	—— " —— МН2-7	1	3,1
		8	КЖИ-ПС.М1	—— " —— М1	14	1,4
		10	Серия 3.901-5	Сальник dу=100, ℓкорп. 200	1	6,2
		11	—— " ——	—— " —— dу=150, ℓкорп 300	1	15,9
				Материалы		
				Бетон	0,36	м³

Выборка стали на один элемент, кг

Марка элемента	Арматурные изделия					Закладные изделия								Итого	Всего
	Арматурная сталь ГОСТ 5781-75 класс АI		Арматурная сталь ГОСТ 6727-63 класс ВI			Профильная сталь				Арматурная сталь ГОСТ 5781-75					
	ф мм		ф мм		Итого	δ=6	δ=8	∠ 30×8	Сальники	ф мм					
	12	6	5							8					
ПС1г	7,6	0,5	39,6		47,7	0,4	2,7	15,4	22,1	4,9				45,5	93,2

1. В местах прохода сальника арматуру обрезать и концы приварить к корпусу сальника
2. Защитный слой бетона -20мм
3. Сетки С1, С2 обрезать

Изм	Лист	N докум	Подпись	Дата	ТП902-2-331 КЖИ-ПС1г-СБ			
Разраб		Петропавловская			Панель стеновая ПС1г (тип VI, VIII)	Лит	Масса	Масштаб
Провер.		Лоткина				Р	0,9тн	1:50
Рук. гр.		Гольдина				Лист 1	Листов 1	
Гл. инженер		Золотаревский			Бетон М200, Мрз ☐ В6	Госстрой СССР СОЮЗВОДОКАНАЛПРОЕКТ г. Москва		
Нач. отд		Андрианов						

Альбом 3

Типовой проект 902-2

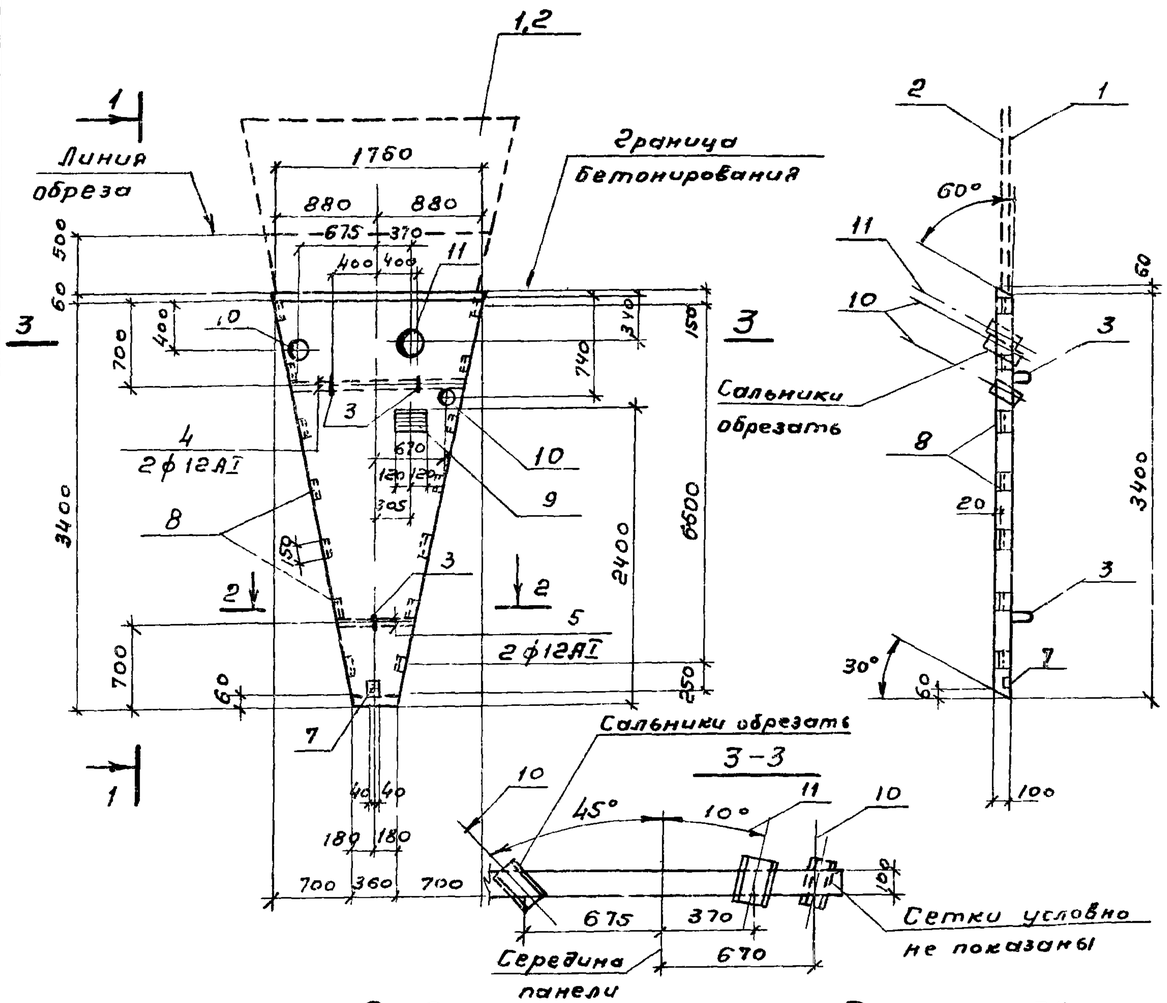

Формат	Зона	Поз	Обозначение	Наименование	Кол	Примечан масса 1шт кг
				Документация		
			КЖИ-ПС1Г-СБ	Сборочный чертеж		
				ПС1Г		
				Сборочные единицы и детали		
11		1	КЖИ-ПС.С1, С2, С3, С4, С5.	Сетка арматурная С1	1	19,8
11		2	——— " ———	——— " ——— С2	1	19,8
Б/4		3	———	Петля ф12АI ГОСТ5781-75 l=1350	3	1,2
Б/4		4	———	ф12АI ГОСТ 5781-75 l=1500	2	1,3
Б/4		5	———	ф12АI ——"—— l=750	2	0,7
Б/4		6	———	ф6АI ——"—— l=100	22	0,02
		7	Серия 3.400-6	Изделие закладное МН2-3	1	0,7
		9	——— " ———	——— " ——— МН2-7	1	3,1
11		8	КЖИ-ПС М1	——— " ——— М1	14	1,4
		10	Серия 3.901-5	Сальник dy=100 l корп 200	2	6,2
		11	——— " ———	——— " ——— dy=150 l корп 300	1	15,9
				Материалы		
				Бетон	0,36	м³

Выборка стали на один элемент, кг

Марка элемента	Арматурные изделия: Арматурная сталь ГОСТ 5781-75 Класс АI ф мм 12	6	Класс ВI ГОСТ 6727-53 ф мм 5		Итого	Закладные изделия: Профильная сталь б=6	б=8	L 80×8	Сальники	Арматурная сталь ГОСТ 5781-75 ф мм 8			Итого	Всего
ПС1Г	7,6	0,5	39,6		47,7	0,4	2,7	15,4	23,3	4,9			51,7	99,4

1 В местах прохода сальника арматуру обрезать и концы приварить к корпусу сальника
2 Защитный слой бетона - 20мм
3 Сетки С1, С2 обрезать

Изм	Лист	N докум	Подпись	Дата
Разраб		Петропавловская		
Провер		Лоткина		
Рук гр.		Голядина		
Гл.инж.пр		Золотаревский		
Нач.отд		Андрианов		

ТП 902-2-331 КЖИ-ПС1Г -СБ

Панель стеновая ПС1Г (тип VII) (для нефтесодержащих стоков)

Лит	Масса	Масштаб
Р	0,9 тн	1:50

Лист 1 Листов 1

Бетон М200 Мрз ☐ В6

Госстрой СССР СОЮЗВОДОКАНАЛПРОЕКТ г. Москва

Инв N подл | Подпись и дата

16299-10 19

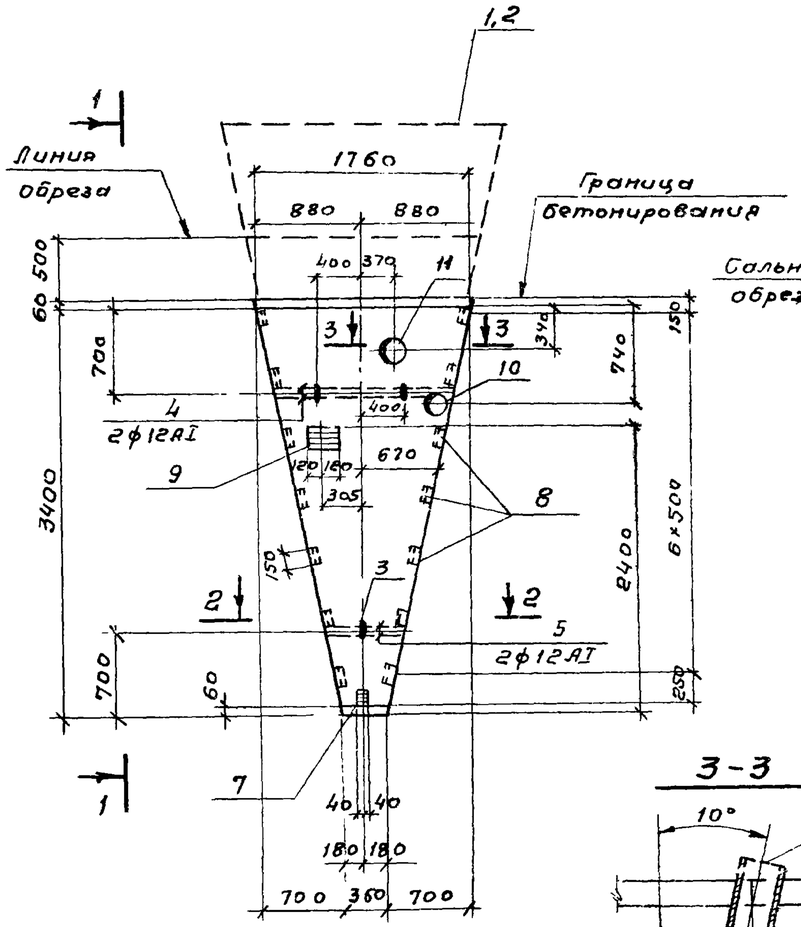

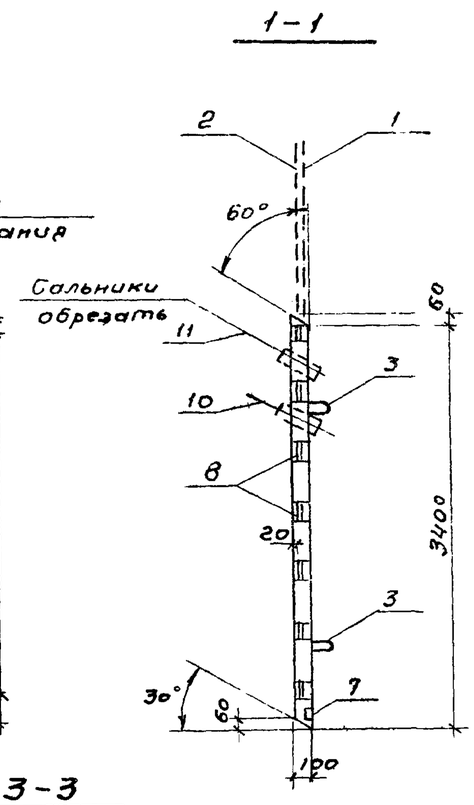

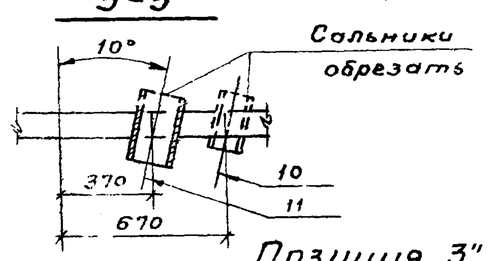

Позиция „3"
(петля)

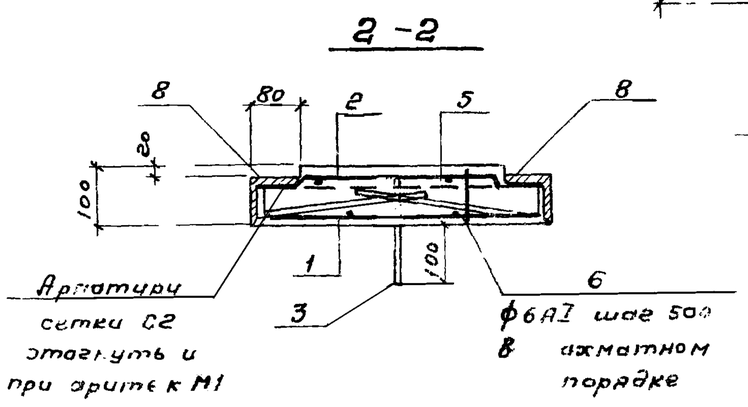

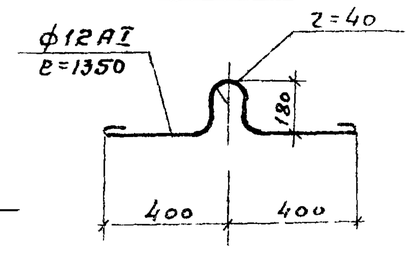

Формат	Зона	Поз	Обозначение	Наименование	Кол.	Примеч. Масса 1шт. кг
				Документация		
			КЖИ-ПС1ж-СБ	Сборочный чертеж		
				ПС1ж		
				Сборочные единицы и детали		
11		1	КЖИ-ПС, С1, С2, С3, С4	Сетка арматурная С1	1	19,8
11		2	——— " ———	——— " ——— С2	1	19,8
Б/ч		3	———	Петля ф12АI ГОСТ5781-75 ℓ=1350	3	1,2
Б/ч		4	———	ф12АI ГОСТ 5781-25 ℓ=2000	2	1,3
Б/ч		5	———	ф12АI ——— " ——— ℓ=750	2	0,7
Б/ч		6	———	ф6АI ——— " ——— ℓ=100	22	0,02
		7	Серия 3.400-6	Изделие закладное МН2-3	1	0,7
		9	——— " ———	——— " ——— МН2-7	1	3,1
11		8	КЖИ-ПС. М1	——— " ——— М1	14	1,4
		10	Серия 3901-5	Сальник dy=100 ℓкорп. 200	1	6,2
		11	——— " ———	——— " ——— dy=150 ℓкорп. 300	1	15,9
				Материалы		
				Бетон	0,36	м³

Выборка стали на один элемент, кг

Марка элемента	Арматурные изделия: Арматурная сталь ГОСТ 5781-75 класс АI ф мм 12	6	ГОСТ 6727-53 класс ВI ф мм 5		Итого	Закладные изделия: Профильная сталь -δ=6	δ=8	∠ 80×8	Сальники	Арматурная сталь ГОСТ 5781-75 ф мм ф			Итого	Всего
ПС1ж	7,6	0,2	39,6		47,4	0,4	2,7	15,4	22,1	4,9			45,5	82,9

1. В местах прохода сальника арматуру обрезать и концы приварить к корпусу сальника
2. Защитный слой бетона 20мм
3. Сетки С1; С2 – обрезать

Изм	Лист	№ докум	Подпись	Дата
Разраб.		Петропавловская		
Провер.		Лоткина		
Рук. гр.		Гольдина		
Гл. инж. пр.		Золотаревский		
Нач. отд.		Андрианов		

ТП-902-2-331 КЖИ-ПС1ж-СБ

Панель стеновая ПС1ж (тип VI, VII, VIII)

Лит	Масса	Масштаб
Р	0,9	1:50
Лист 1	Листов	

Бетон М200 Мрз ☐ В6

Госстрой СССР
СОЮЗВОДОКАНАЛПРОЕКТ
г. Москва

Альбом 3

Типовой проект 902-2-

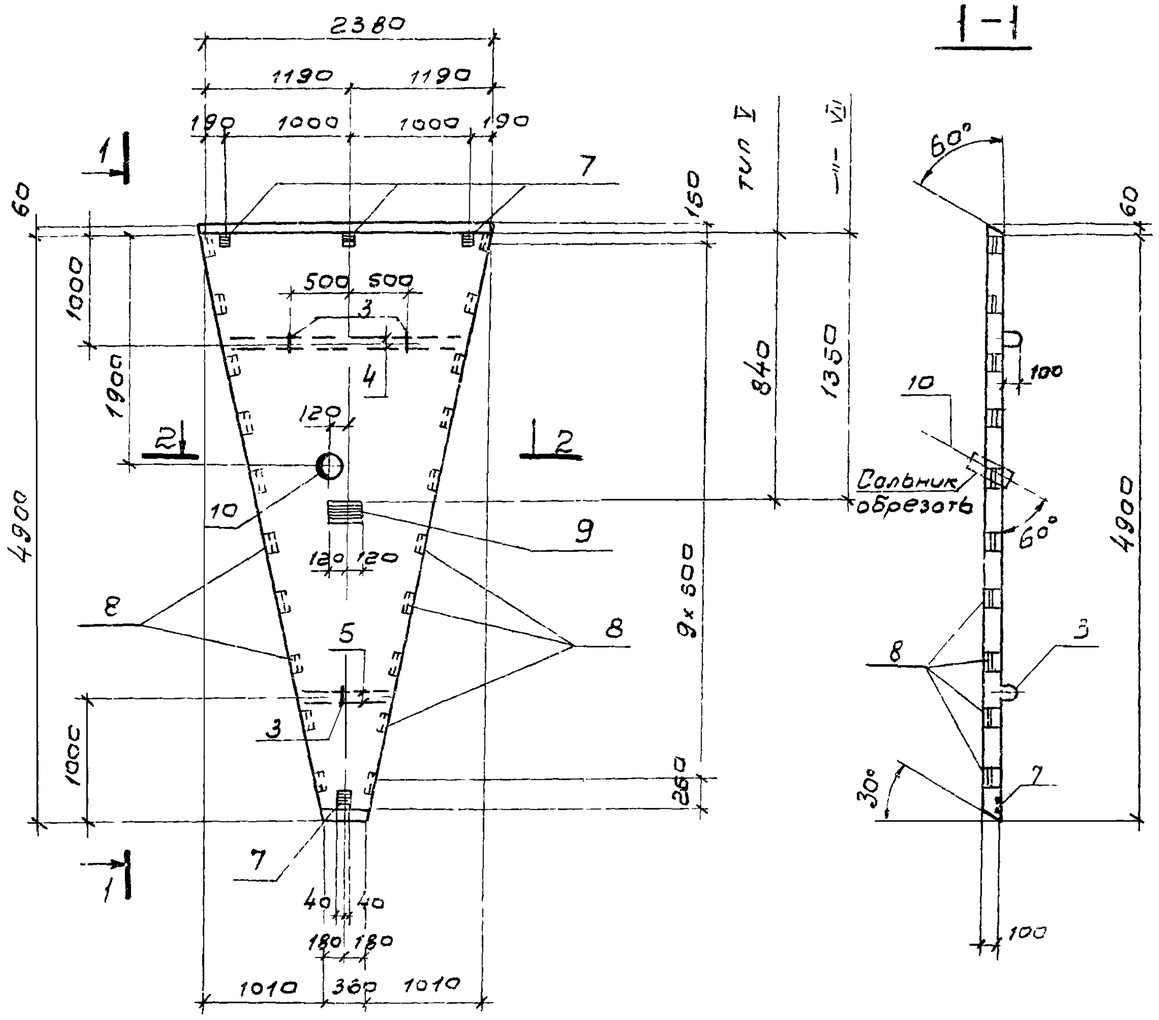

2-2

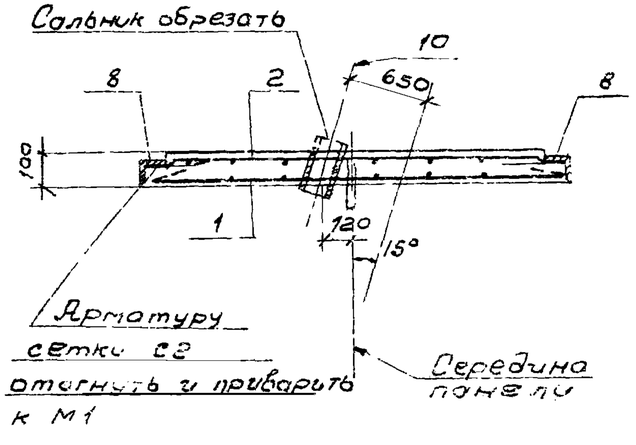

Позиция „3" (петля)

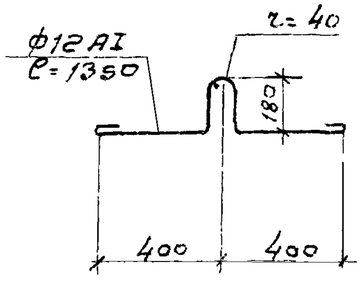

Формат	Зона	Поз	Обозначение	Наименование	Кол.	Примеч. Масса 1 шт. кг.
				Документация		
			КЖИ-ПС1"-СБ	Сборочный чертеж ПС1"		
				Сборочные единицы и детали		
11		1	КЖИ-ПС С1, С2, С3, С4, С5	Сетка арматурная С1	1	19,8
11		2	—"—	—"— С2	1	19,8
5/4		3	—	Петля Ф12АI. ГОСТ 5781-75, ℓ=1350	3	1,2
5/4		4	—	Ф12АI ГОСТ 5781-75, ℓ=2000	2	1,8
5/4		5	—	Ф12АI —"— ℓ=750	2	0,7
5/4		6	—	Ф6АI —"— ℓ=100	35	0,02
		7	Серия 3.400-6	Изделие закладное МН2-3	4	0,7
		9	—"—	—"— МН2-7	1	3,1
11		8	КЖИ-ПС, М1	—"— М1	20	1,4
		10	Серия 3.901-5	Сальник dy=100, ℓкорп=200	1	6,2
				Материалы		
				Бетон	0,67	м³

Выборка стали на один элемент. кг

Марка элемента	Арматурные изделия: Арматурная сталь ГОСТ 5781-75 класс АI ⌀мм 12	6	Арматурная сталь ГОСТ 6727-53 класс ВI ⌀мм 5		Итого	Закладные изделия: Профильная сталь δ-8=6	δ-8	∠ 80×8	Арматурная сталь ГОСТ 5781-75 класс АIII ⌀ 8				Итого	Всего
ПС1"	8,6	0,7	39,6		48,9	1,6	2,7	22,0	7,6				33,9	82,8

1 В месте прохода сальника арматуру обрезать и концы приварить к корпусу сальника
2 Защитный слой 20 мм

Изм.	Лист	N докум.	Подпись	Дата
Разраб.		Петропавловская		
Провер.		Моткина		
Рук. гр.		Голубина		
Гл. инж. пр.		Золотаревский		
Нач. отд.		Андрианов		

ТП 902-2-331-КЖИ-ПС1"-СБ

Панель стеновая ПС1" (тип V, VI) (для нефтесодержащих стоков)

Лит.	Масса	Масштаб
Р	1,6757	1:50

Лист 1 Листов 1

Бетон М200 Мрз ☐ В6

Госстрой СССР
СОЮЗВОДОКАНАЛПРОЕКТ
г. Москва

Инв. N подл. | Подпись и дата

Типовой проект 902-2

Инв. № 3

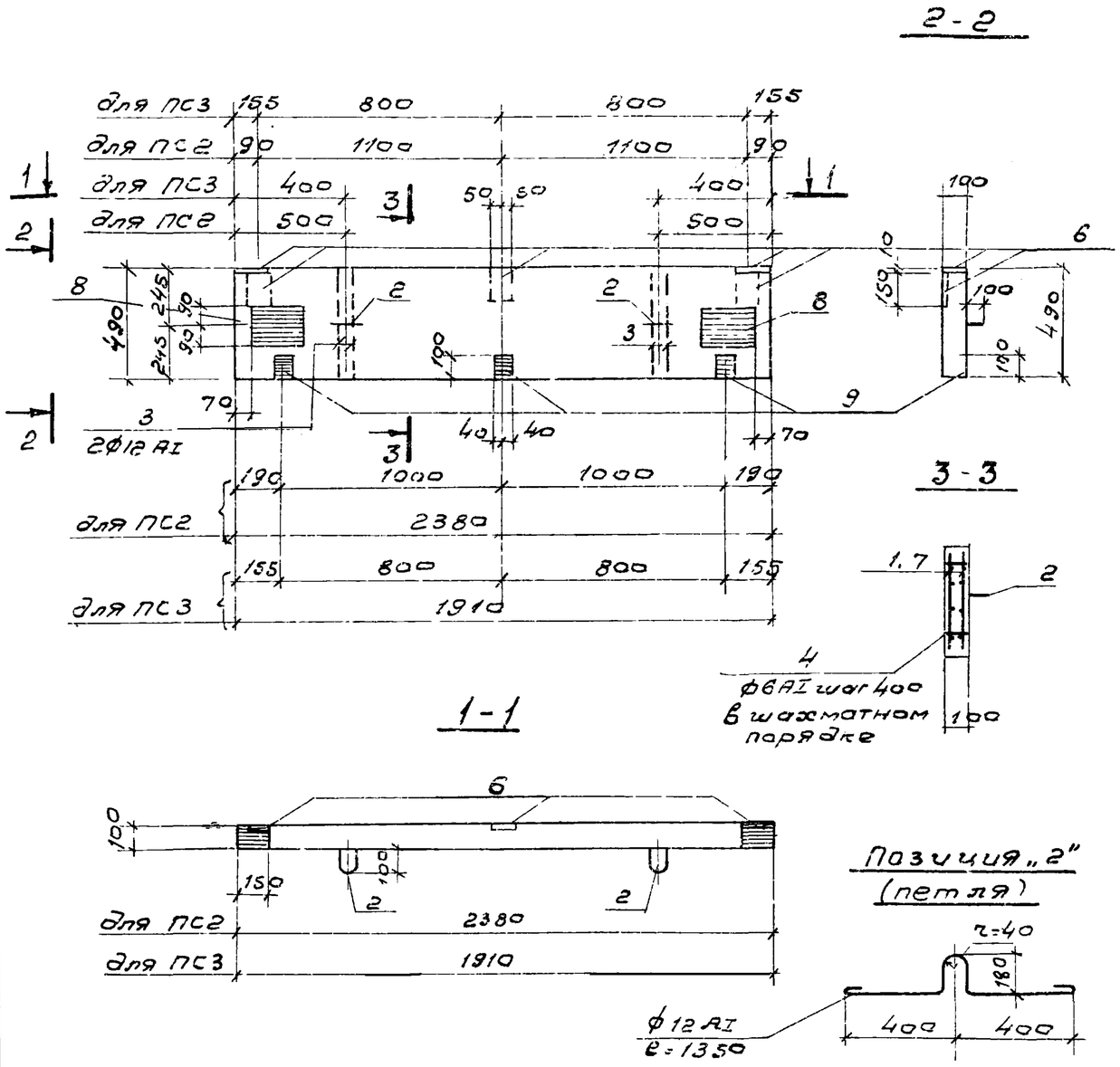

Формат	Зона	Поз	Обозначение	Наименование	Кол	Примеч. масса 1шт кг
				Документация		
				Сборочный чертеж		
			КЖИ-ПС2; ПС 3-СБ	ПС2		
				Сборочные единицы и детали		
11		1	КЖИ-ПС С1; С2; С3; С4; С5	Сетка арматурная С3	2	3,5
		2	—	Петля Ф12AI, ГОСТ 5781-75, ℓ=1350	2	1,2
		3	—	Ф12AI. ГОСТ 5781-75, ℓ=470	4	0,4
		4	—	Ф6AI —"— ℓ=100	8	0,02
		5	Серия 3.400-6	Изделие закладное МН2-3	3	0,7
		6	—"—	—"— МН3-1	5	1,7
				Материалы		
				Бетон	0,12	м³
				ПС3		
				Сборочные единицы и детали		
11		7	КЖИ-ПС; С1; С2; С3; С4; С5	Сетка арматурная С4	2	2,8
		2	—	Петля Ф12AI, ГОСТ 5781-75, ℓ=1350	2	1,2
		3	—	Ф12AI ГОСТ 5781-75, ℓ=470	4	0,4
		4	—	Ф6AI —"— ℓ=100	6	0,02
		5	Серия 3.400-6	Изделие закладное МН2-3	3	0,7
		6	—"—	—"— МН3-1	5	1,7
		8	—"—	—"— МН2-7	2	3,1
				Материалы		
				Бетон	0,09	м³

1 Закладная деталь МН2-7 только для типа VII

Выборка стали на один элемент, кг

Марка элемента	Арматурные изделия: Арматурная сталь ГОСТ 5781-75 класс AI Ф мм 12	6		ГОСТ 6727-53 класс BI Ф мм 5		Итого	Закладные изделия: Профильная сталь -δ=6	-δ=10	-δ=8	Арматурная сталь ГОСТ 5781-75 класс A-I 8		класс AII 12	Итого	Всего
ПС2	4,0	0,2		7,0		11,2	1,2	6,9	–	0,9		2,5	10,5	21,7
ПС3	4,0	0,1		5,6		9,7	1,2	6,0	3,7	1,7		2,5	16,8	26,5

Изм	Лист	N докум.	Подпись	Дата
Разраб.	Петропавловская			
Провер.	Лоткина			
Рук. гр.	Голубина			
Гл. инж. пр.	Золотаревский			
Нач. отд.	Андрианов			

ТП 902-2-331- КЖИ-ПС2, ПС3-СБ

Панели стеновые ПС2; ПС3 тип VI, VII, VIII

Лит	Масса	Масштаб
Р	0,3т / 0,225т	1:25
Лист 1	Листов 1	

Бетон М200 Мрз [ ] В6

Госстрой СССР СОЮЗВОДОКАНАЛПРОЕКТ г. Москва

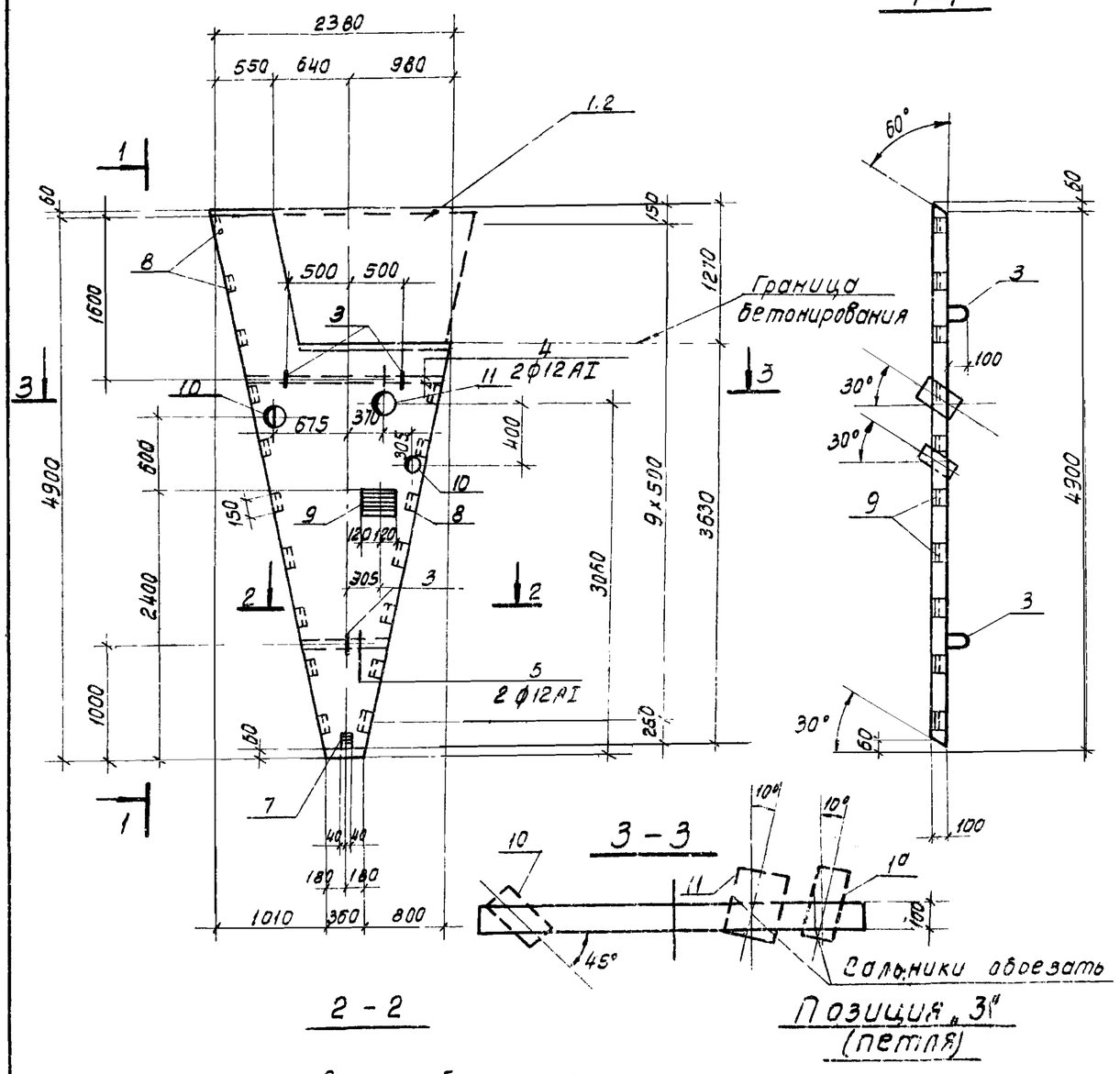

Формат	Зона	Поз.	Обозначение	Наименование	Кол	Примеч. Масса 1 шт кг
				Документация		
			КЖИ - ПС1² - СБ	Сборочный чертеж		
				ПС1²		
				Сборочные единицы и детали		
11		1	КЖИ - ПС. С1 С2, С3	Сетка арматурная С1	1	19.8
11		2	——— " ———	——— " ——— С2	1	19.8
Б/4		3	———	Петля ф 12АI ГОСТ 5781-75, ℓ=1350	3	1.2
Б/4		4	———	ф12АI ——— " ——— ℓ=1600	2	1.4
Б/4		5	———	ф12АI ——— " ——— ℓ=750	2	0.7
Б/4		6	———	ф6АI ——— " ——— ℓ=100	28	0.02
		7	Серия 3.400-6	Изделие закладное МИ 2-3	1	0.7
		8	——— " ———	——— " ——— МИ 2-7	1	3.1
		9	КЖИ - ПС. М1	——— " ——— М1	17	1.4
		10	Серия 3.901-5	Сальник d_y = 100 ℓкорп. 3000	2	8.2
		11	——— " ———	——— " ——— d_y = 150 ℓкорп. 300	1	15.9
				Материалы		
				Бетон	0.47	м³

Выборка стали на один элемент, кг.

Марка элемента	Арматурные изделия: Арматурная сталь ГОСТ 5781-75 Класс АI ф мм 12	6		ГОСТ 6727-53 Класс ВI ф мм 5		Итого	Закладные изделия: Профильная сталь -6=6	-8=8	80×8	Арматурная сталь ГОСТ 5781-75 Класс АIII 8.0			Сальника	Всего
ПС1	7.8	0.6		39.6		48.0	0.4	2.7	18.7	6.1			32.3	108.2

1. Арматуру сетки С2 отогнуть и приварить к закладной детали М1.
2. Защитный слой бетона 20 мм

Изм.	Лист	№ докум.	Подпись	Дата
Разраб.		Лоткина		
Пров.		Петропавловская		
Рук. гр.		Голдина		
Гл. инж. пр.		Золоторевский		
Нач. отд.		Андриянов		

ТП 902-2-331- КЖИ-ПС1-СБ

Панель стеновая ПС1² (тип V-)

Лит.	Масса	Масштаб
1	1,175т	1:50

Лист 1 Листов 1

Бетон М 200 Мрз ▭ ВВ

Госстрой СССР СОЮЗВОДОКАНАЛПРОЕКТ г. Москва

Типовой проект 902-2

Инв. № подл. | Подпись и дата

Типовой проект 902-2 Альбом 5

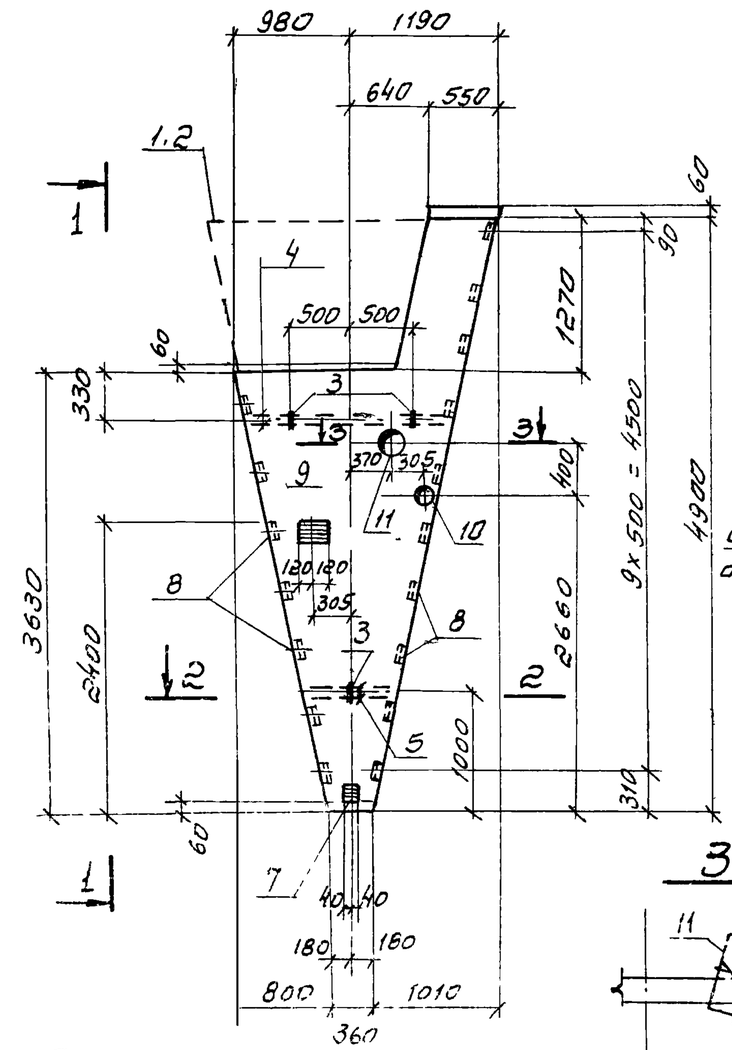

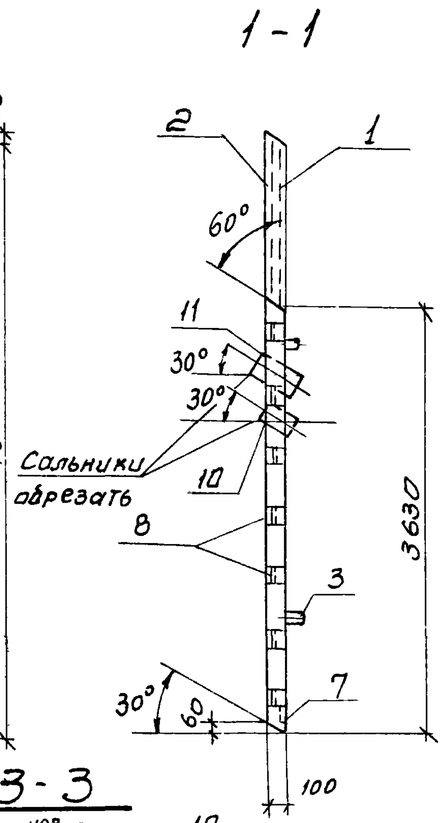

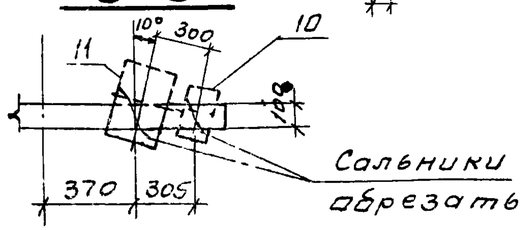

Арматуру сетки С2 отогнуть и приварить к М-1

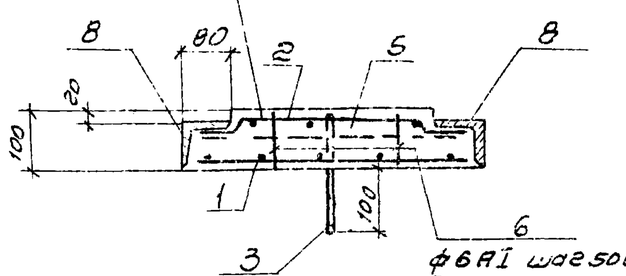

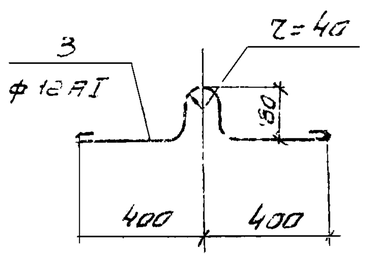

Формат	Зона	Поз	Обозначение	Наименование	Кол.	Примеч. Масса 1шт кг
				Документация		
			КЖИ-ПС1ж-СБ	Сборочный чертеж		
				ПС 1ж		
				Сборочные единицы и детали		
11		1	КЖИ-ПС. С1; С2; С3; С4; С5	Сетка арматурная С1	1	19.8
11		2	——— " ———	——— " ——— С2	1	19.8
Б/2		3	———	Петля ф12АI, ГОСТ 5781-75, ℓ=1350	3	1.2
Б/2		4	———	ф12АI ——— " ——— ℓ=1600	2	1.4
Б/2		5	———	ф12АI ——— " ——— ℓ=750	2	0.7
Б/2		6	———	ф6АI ——— " ——— ℓ=100	28	0.02
		7	Серия 3.400-6	Изделие закладное МН2-3	1	0.7
		9	——— " ———	——— " ——— МН2-7	1	3.1
		8	КЖИ-ПС. М1	——— " ——— М1	17	1.4
		10	Серия 3.901-5	Сальник dy=100 ℓ кфп 200	1	6.2
		11	——— " ———	—"— dy=150 ℓ кфп 300	1	15.9
				Материалы		
				Бетон	0.47	м³

Выборка стали на один элемент, кг

Марка элемента	Арматурные изделия: Арматурная сталь ГОСТ 5781-75 Класс АI ф мм 12	6	Арматурная сталь ГОСТ 6727-53 Класс ВI ф мм 5		Итого	Закладные изделия: Профильная сталь -δ=6	-δ=8	L 80×8	Сальники	Арматурная АIII сталь ГОСТ 5781-75 ф мм 8			Итого	Всего
ПС1	7.8	0.6	39.6		48.0	0.4	2.7	18.7	22.1	6.1			48.7	97.7

1 В местах прохода сальника арматуру обрезать и концы приварить к корпусу сальника.
2 Защитный слой бетона 20мм.
3 Сетки С1; С2 обрезать.

Изм.	Лист	№ докум.	Подпись	Дата
Разраб.		Лоткина		
Провер.		Петропавловская		
Гл. инж. пр.		Гольдина		
Нач. отд.		Ивановский		

ТП 902-2-331 КЖИ-ПС1ж СБ

Панель стеновая ПС1ж (тип V)

Бетон М200 МРЗ ☐ В6

Лит.	Масса	Масштаб
Р	1.175 т	1:50
Лист 1	Листов 1	

Госстрой СССР. Союзводоканалпроект г. Москва

Альбом 5

902-2

Типовой проект

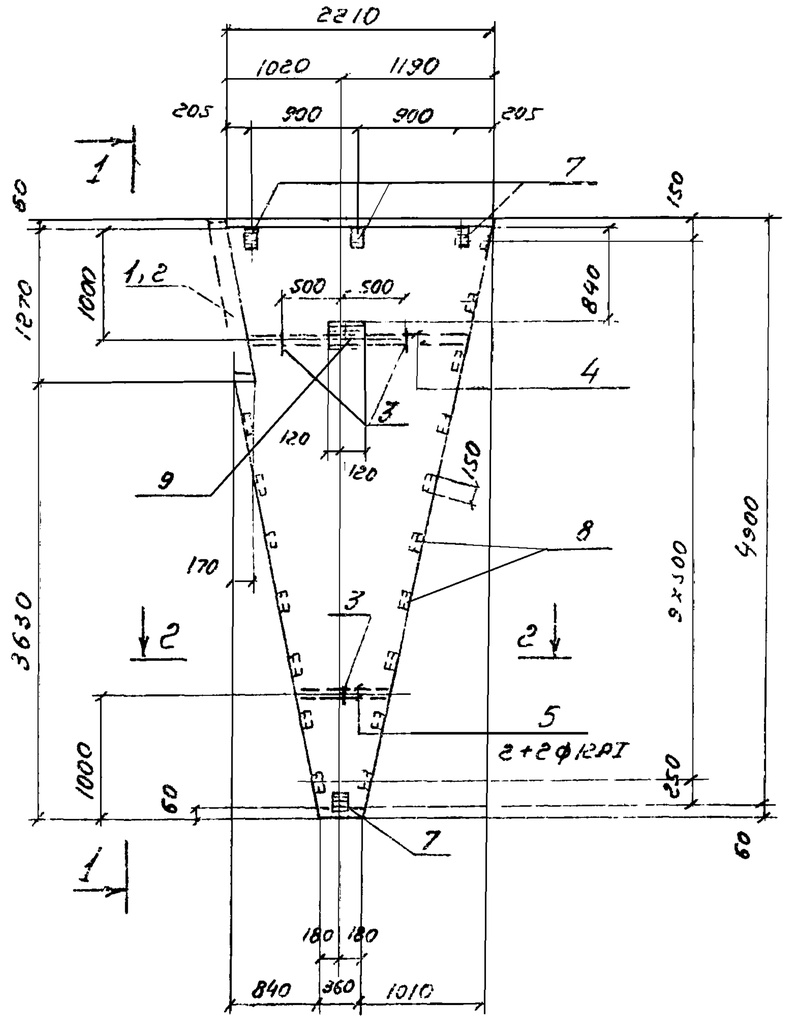

1-1

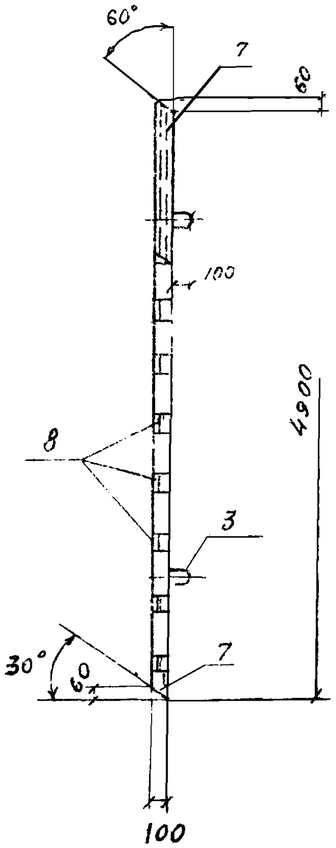

2-2

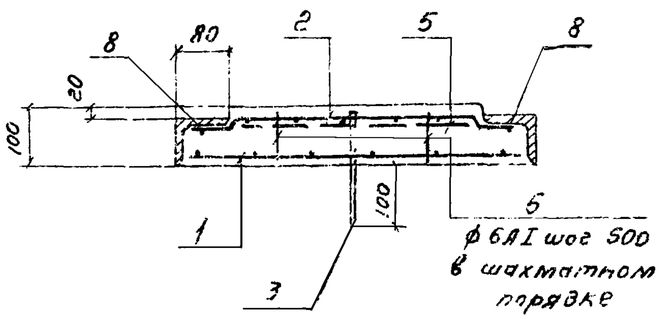

Петля

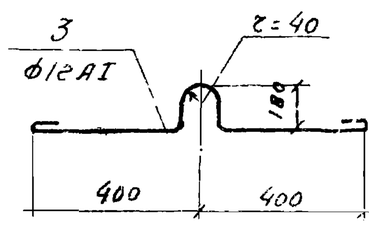

Спецификация сборной конструкции

Сист. обозн.	Зона	Поз.	Обозначение	Наименование	Кол.	Масса 1шт кг
				Документация		
			КЖИ-ПС 1в,г	Сборочный чертеж ПС 1в,г		
				Сборочные единицы детали		
11		1	КЖИ-ПС С1, С2, С3, С4, С5	Сетка арматурная С1	1	19,2
11		2	—— " ——	—— " —— С2	1	19,8
6/4		3	——	Петля ф12АI, ГОСТ 5781-75 l=1350	3	1,2
6/4		4	——	ф12АI —— " —— l=1830	2	1,8
6/4		5	——	ф12АI —— " —— l=750	2	0,7
6/4		6	——	ф6АI —— " —— l=100	35	0,02
		7	Серия 3.400-6	Изделие закладное МН 2-3	4	0,7
11		8	КЖИ ПС М1	—— " —— М1	17	1,4
		9	Серия 3.400-6	—— " —— МН 2-7	1	2,1
				Материалы		
				Бетон	0,648 м³	

Выборка стали на один элемент кг

Марка элемента	Арматурные изделия. Арматурная сталь ГОСТ 5781-75 Класс АI ф мм			ГОСТ 6727-53 Класс ВI ф мм		Итого	Закладные изделия. Профильная сталь -δ=6	∟ 80×8	-δ=8	Арматурная сталь ГОСТ 5781-75 Класс АIII 8			Итого	Всего
	12	6		5										
УПС1	8,6	0,7		39,6		48,9	1,6	22,0	2,7	7,6			33,9	82,8

1. Арматуру сетки С2 отогнуть и приварить к закладной детали М1.
2. Защитный слой бетона 20мм.
3. На данном чертеже изображена панель ПС1в; ПС1г зеркально данной.

Изм.	Лист	Nдокум.	Подпись	Дата
Разработ.		Лоткина		
Проверил		Петрапавлов		
Рук. гр.		Гольдина		
Гл. инж. пр.		Золотаревский		
Нач. отд.		Яновичнов		

ТП 902-2-331 КЖИ-ПС1в,г СБ

Панель стеновая ПС1в,г

Тип V

Лит	Масса	Масштаб
Р	1,62 т	1:50
Лист 1	Листов 1	

Бетон М200 Мр3 ☐ В6

Госстрой СССР
СОЮЗВОДОКАНАЛПРОЕКТ
г. Москва

Инв. N подл. | Подпись и дата

Альбом 3

Типовой проект 902-2

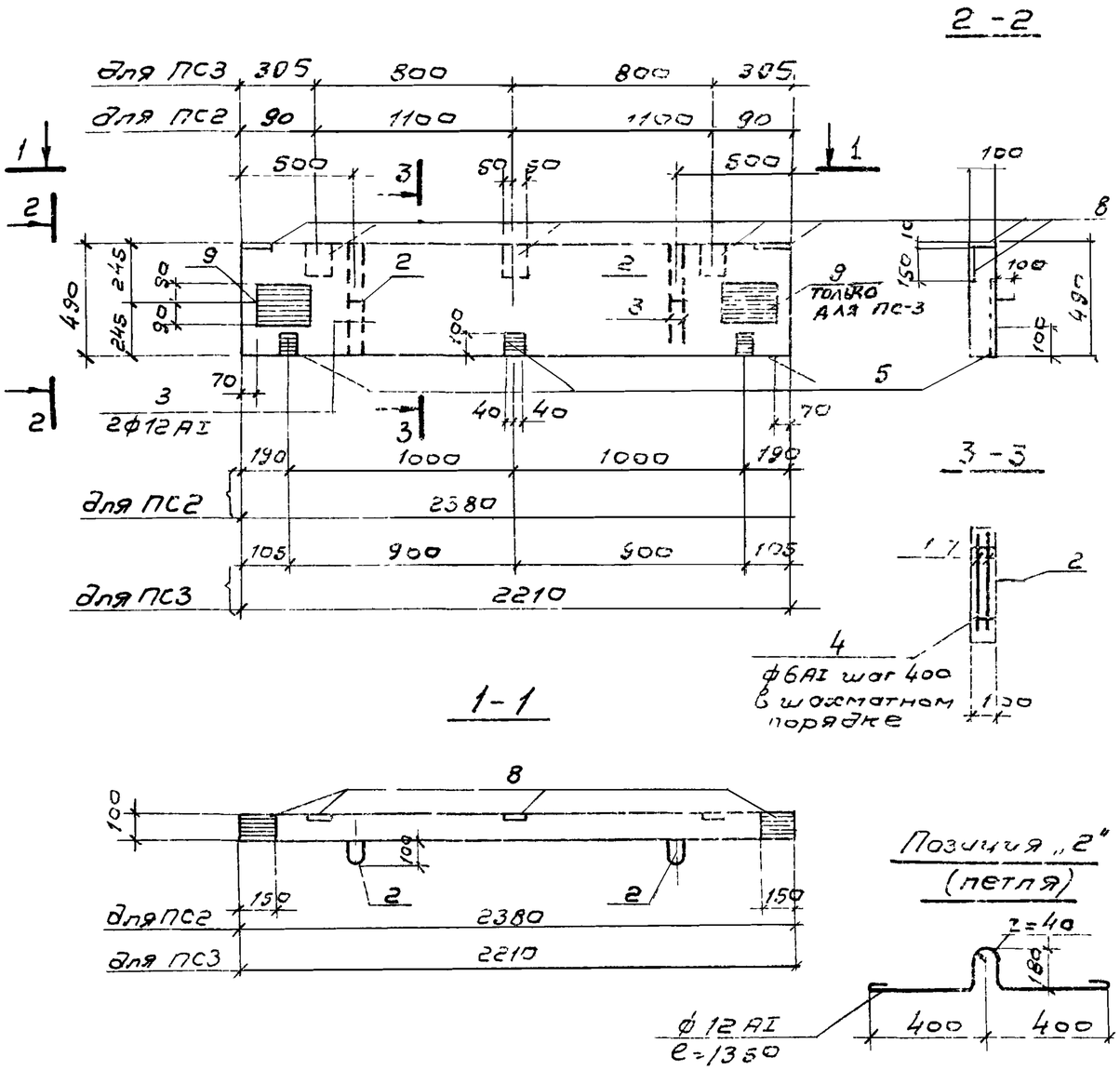

Выборка стали на один элемент, кг

Марка элемента	Арматурные изделия						Закладные изделия							Всего
	Арматурная сталь						Профильная сталь			Арматурная сталь 5781-75				
	ГОСТ 5781-75 класс АI			ГОСТ 6727-53 класс АI		Итого	-δ=6	δ-10	-δ=8	-класс АIII 8		К-7 АII 12	Итого	
	ф мм 12	6		ф мм 5										
ПС2	4,0	0,2		7,		11,2	1,2	5 9	—	0,9		2,5	10,5	21,7
ПС3	4,0	0,1		6,4		10,5	1,2	6,0	5,4	1,7		2,5	16,8	27,3

Поз. Зона	Поз. Позиция	Обозначение	Наименование	Кол	Примеч. Масса 1 шт кг
			Документация		
			Сборочный чертеж		
		КЖИ-ПС2, ПС-3-СБ	ПС2		
			Сборочные единицы и детали		
11	1	КЖИ-ПС С1, С2, С3, С4, С5	Сетка арматурная С3	2	3,5
	2	—	Петля ф12АI ГОСТ 5781-75, ℓ-1350	2	1,2
	3	—	ф12АI, —"— ℓ=470	4	0,4
	4	—	ф6АI —"— ℓ=100	8	0,02
	5	Серия 3.400-6	Изделие закладное МН2-3	3	0,7
	6	—"—	—"— МН3-1	9	1,7
			Материалы		
			Бетон	0,12	м³
			ПС3		
			Сборочные единицы и детали		
11	1	КЖИ-ПС С1, С2, С3, С4, С5	Сетка арматурная С5	2	3,2
	2	—	Петля ф12АI, ГОСТ 5781-75, ℓ-1350	2	1,2
	3	—	ф12АI —"— ℓ=470	4	0,4
	4	—	ф6АI —"— ℓ=100	6	0,02
	5	Серия 3.400-6	Изделие закладное МН2-3	3	0,7
	8	—"—	—"— МН3-1	5	1,7
	9		—"— МН2-7	2	3,1
			Материалы		
			Бетон	0,10	м³

Изм.	Лист	N докум.	Подпись	Дата
Разраб.		Петропавловская		
Провер.		Лоткина		
Рук. гр.		Гольдина		
Гл. инж. пр.		Золотаревский		
Нач. отд.		Андоянов		

ТП 902-2-331 КЖИ-СП3, СП3-СБ

Панели стеновые ПС2, ПС3 Тип Г

Бетон М200 Мрз [ ] В6

Лит.	Масса	Масштаб
Р	0,30 т 0,25 т	1:25
Лист 1	Листов 1	

Госстрой СССР СОЮЗВОДОКАНАЛПРОЕКТ г. Москва

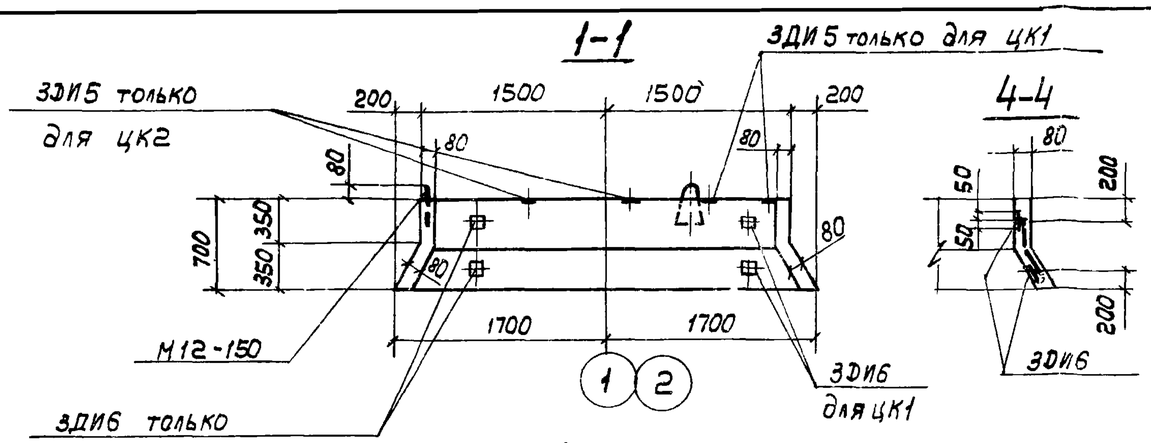

ЦК1; ЦК2

План

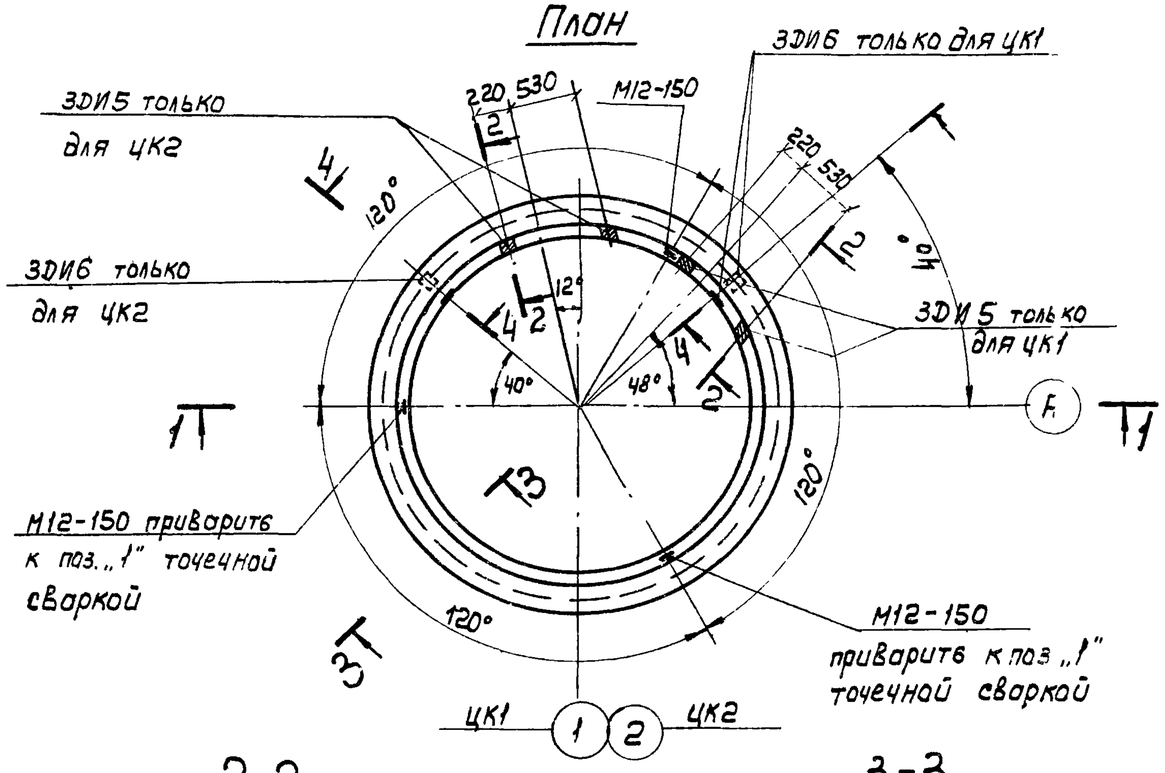

2-2

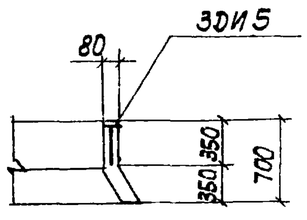

3-3

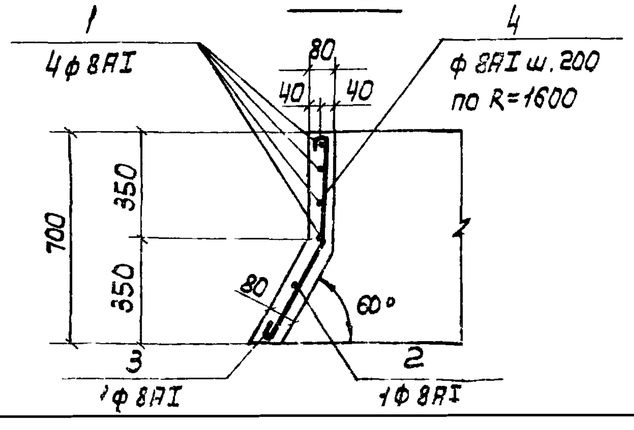

Спецификация элементов сборной конструкции

Формат	Зона	Поз	Обозначение	Наименование	К-во	Примеч
				Документация		
12			КЖИ-ЦК1; ЦК2-СБ	Сборочный чертеж		
				Сборочные единицы и детали		
12		1-4	КЖИ-ЦК1; ЦК2-СБ	Стержни одиночные		
11			КЖИ-ЦК-ЗДИ 5,6	Изделие закладное ЗДИ-5	2	
11			КЖИ-ЦК-ЗДИ5;6	—"— ЗДИ6	2	
			Серия 3.400-7 вып 1	—"— М12-150	3	
				Материалы		
				Бетон марки М-200	$м^3$	
				Мрз 86	0,47	

Выборка стали на 1 элемент, кг

Марка элемента	Арматурные изделия: Арматурная сталь ГОСТ 5781-75, класс АI, ф мм 8			Итого	класс АIII, ф мм			Итого	Итого	Закладные изделия: Профильная сталь -δ=8	-δ=10	ф 8АIII	ф 12АI			Итого	Всего
ЦК1; ЦК2	38.8			38.8					38.8	0.8	3.2	1.0	1.9			6.9	45.7

Ведомость стержней на 1 элемент

Марка эл-та	Поз.	Эскиз или сечение	ф мм	Длина мм	К-во шт
ЦК1; ЦК2	1	2920, 250	8АI	9510	4
	2	3200, 250	8АI	10300	1
	3	3300, 250	8АI	10600	1
	4	320, 380, 30°	8АI	800	51

На стенки ЦК1; ЦК2 нанести оси 1-А; 2-А несмываемой краской

Изм.	Лист	N докум.	Подп.	Дата
Разраб.		Цветкова		
Провер.		Петропавловская		
Рук. гр.		Гольдина		
Гл. инж. пр.		Золотаревский		
Нач. отд.		Ендрихинов		

ТП-902-2-331 КЖИ-ЦК1, ЦК2-СБ

Центральное кольцо ЦК1; ЦК2 (тип I и II)

Бетон М-200, Мрз 86

Лит	Масса	Масш.
Р	1.18 т	1:50 1:20

Лист 1 Листов 1

Госстрой СССР СОЮЗВОДОКАНАЛПРОЕКТ г. Москва

Альбом 3

902-2-

Типовой проект

1-1

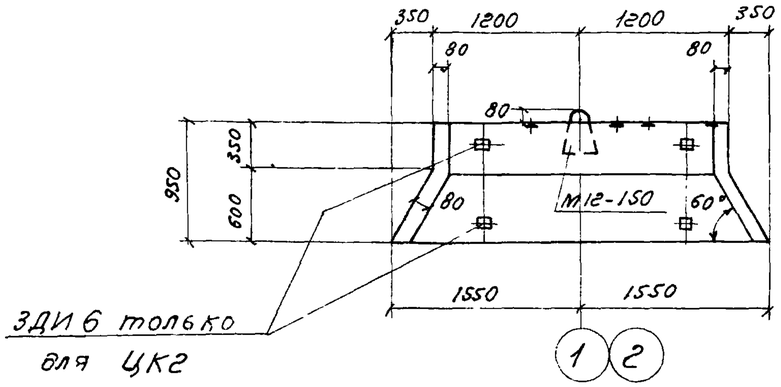

4-4

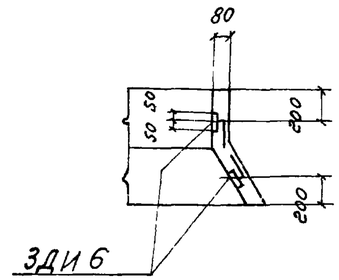

ЦК1; ЦК2 План

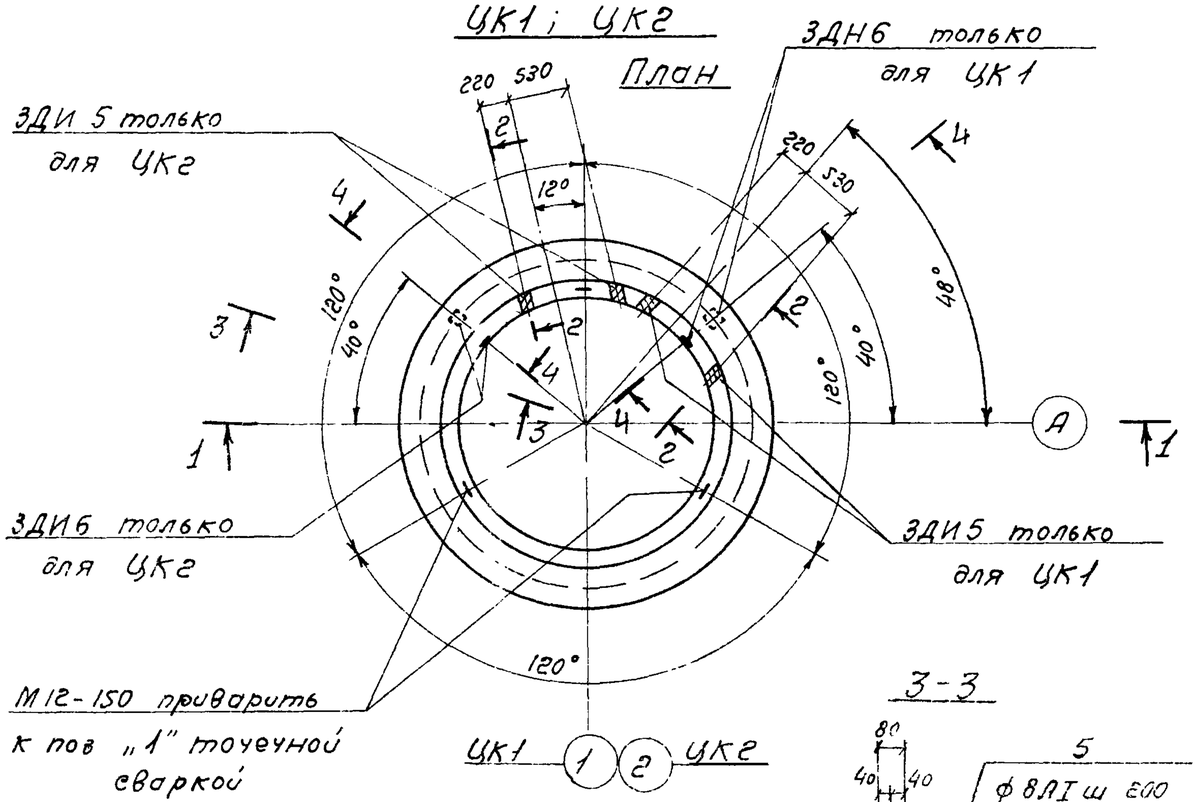

3-3

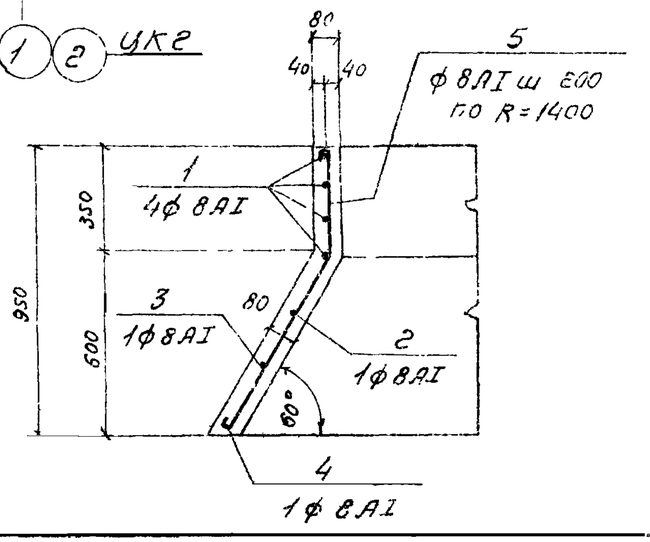

2-2

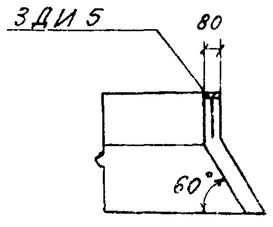

Спецификация элементов сборной конструкции

Формат	Зона	Поз	Обозначение	Наименование	К-во	Примеч
				Документация		
12			КЖИ-ЦК1; ЦК2-СБ	Сборочный чертеж		
				Сборочные единицы и детали		
12			КЖИ ЦК1; ЦК2-СБ	Стержни одиночные		
11			КЖИ ЦК-ЗДИ5;6	Изделие закладное ЗДИ5	2	
11			КЖИ ЦК-ЗДИ5;6	—"—"— ЗДИ6	2	
			Серия 3.400-7 Вып. 1	—"—"— М12-150	3	
				Материалы		
				Бетон марки М 200 Мрз В6	$м^3$ 0,66	

Выборка арматуры на 1 элемент, кг

Марка элемента	Арматурные изделия: Арматурная сталь ГОСТ 5781-75, Класс АI, ф мм 8			Итого	Класс АIII, ф мм		Итого	Итого	Закладные изделия: Профильная сталь δ=8	δ=10	ф 8АIII	ф 12АI			Итого	Всего
ЦК1; ЦК2	43,0			43,0				43,0	0,8	3,2	40	1,9			6,9	49,9

Ведомость стержней на 1 элемент

Марка эл-та	Поз.	Эскиз или сечение	ф мм	Длина мм	К-во шт
ЦК1; ЦК2	1	2320, 250	8АI	7630	4
	2	2560, 250	8АI	8380	1
	3	2800, 250	8АI	9150	1
	4	3040, 250	8АI	10650	1
	5	330, 700, 30°	8АI	1130	45

На стенки ЦК1, ЦК2 нанести оси 1-А, 2-А несмываемой краской

Изм.	Лист	N докум.	Подпись	Дата
Разраб.	Цветкова			
Проверил	Петропавловская			
Рук. гр.	Гольдина			
Гл. инж. пр.	Золотаревский			
Нач. отд.	Андрианов			

ТП-902-2-331 КЖИ-ЦК1, ЦК2-СБ

Центральное кольцо ЦК1; ЦК2 (Тип III и IV)

Бетон М-200, Мрз В6

Лит	Масса	Масштаб
Р	1,65 т	1:50 1:20
Лист 1	Листов 1	

Госстрой СССР СОЮЗВОДОКАНАЛПРОЕКТ г. Москва

Подпись и дата

Инв. N подл.

16299-10 28

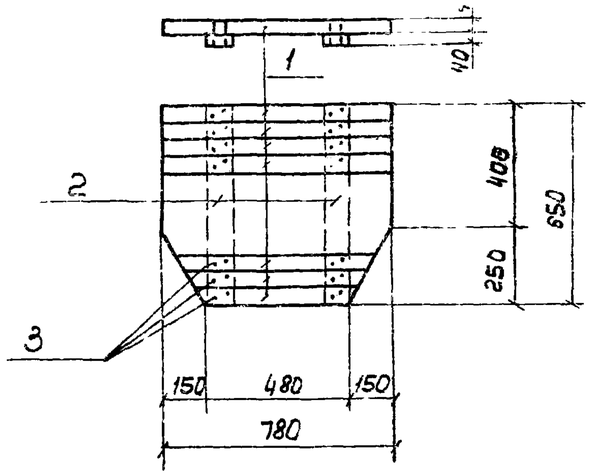

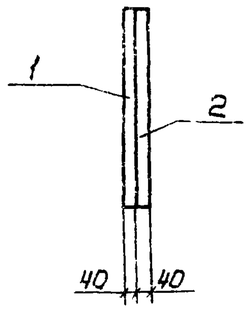

Формат	Зона	Поз	Обозначение	Наименование	К-во	Примеч. Масса 1шт. м³
				Документация		
11			КЖИ - ПДЩ1	Сборочный чертеж		
				Детали		
6/4		1	——	Доски б=40, м²-0.51		0.020
6/4		2	——	Бруски 40×80, е=650	2	0.002
6/4		3	——	Гвозди ф3, ГОСТ 4028-63* е=80	28	Общий вес кг. 0,1

1. Щиты изготовлять из древесины II сорта
2. Древесина щитов должна быть антисептирована

Альбом 3

Типовой проект 902-2-

Подпись и дата

Инв. N подл.

Изм.	Лист	N докум.	Подп.	Дата
Разраб.		Цветкова		
Провер.		Лоткина		
Рук. гр.		Гольдина		
Гл. инж. пр.		Золотаревский		
Нач. отд.		Андрианов		

ТП 902-2- КЖИ-ПДЩ1

Полупогружной щит ПДЩ1 (тип III для нефтесодержащих стоков)

Лит	Масса	Масштаб
Р	0.031т	1:20
Лист 1	Листов 1	

Госстрой СССР
СОЮЗВОДОКАНАЛПРОЕКТ
г. Москва

ЦК1; ЦК2
План

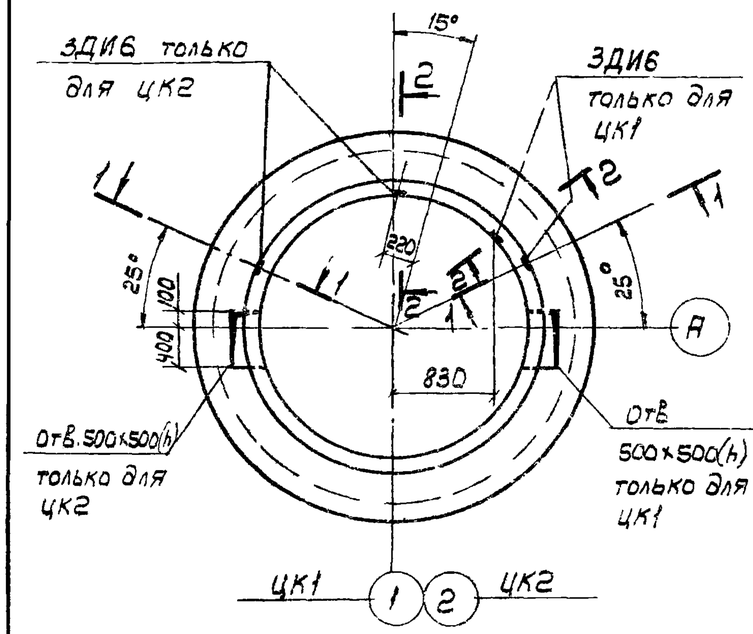

1-1

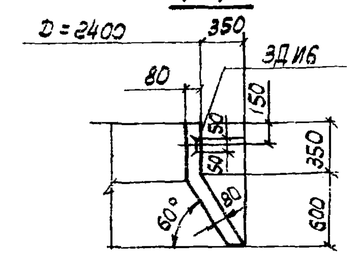

2-2

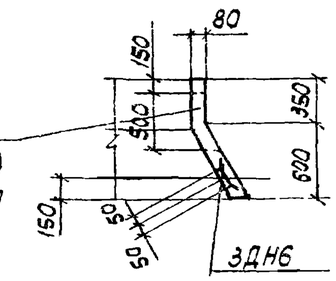

Альбом 3

Типовой проект 902-2-

Спецификация дополнительных элементов сборной конструкции

Формат	Зона	Поз	Обозначение	Наименование	К-во	Примеч
				Документация		
12			КЖИ-ЦК1; ЦК2-СБ	Сборочный чертеж		
11			КЖИ-ЦК1; ЦК2-СБД	" —— " ——		
				Сборочные единицы и детали		
11			КЖИ-ЗДИ6	Изделие закладное ЗДИ6	2	2 0

На стенки ЦК1; ЦК2 нанести оси 1-А; 2-А несмываемой краской

Подпись и дата

Инв. N подл.

Изм.	Лист	N докум.	Подп.	Дата
Разраб.		Цветкова		
Провер.		Лоткина		
Рук. гр.		Гольдина		
Гл. инж. пр.		Золотаревский		
Нач. отд.		Андрианов		

ТП-902-2-331 КЖИ-ЦК1, ЦК2-СБД

Центральное кольцо ЦК1; ЦК2 (тип III для нефтесодержащих стоков)

Бетон М-200; Мрз 86

Лит.	Масса	Масштаб
Р	1.65т	1:50
Лист 1	Листов 1	

Госстрой СССР
СОЮЗВОДОКАНАЛПРОЕКТ
г. Москва

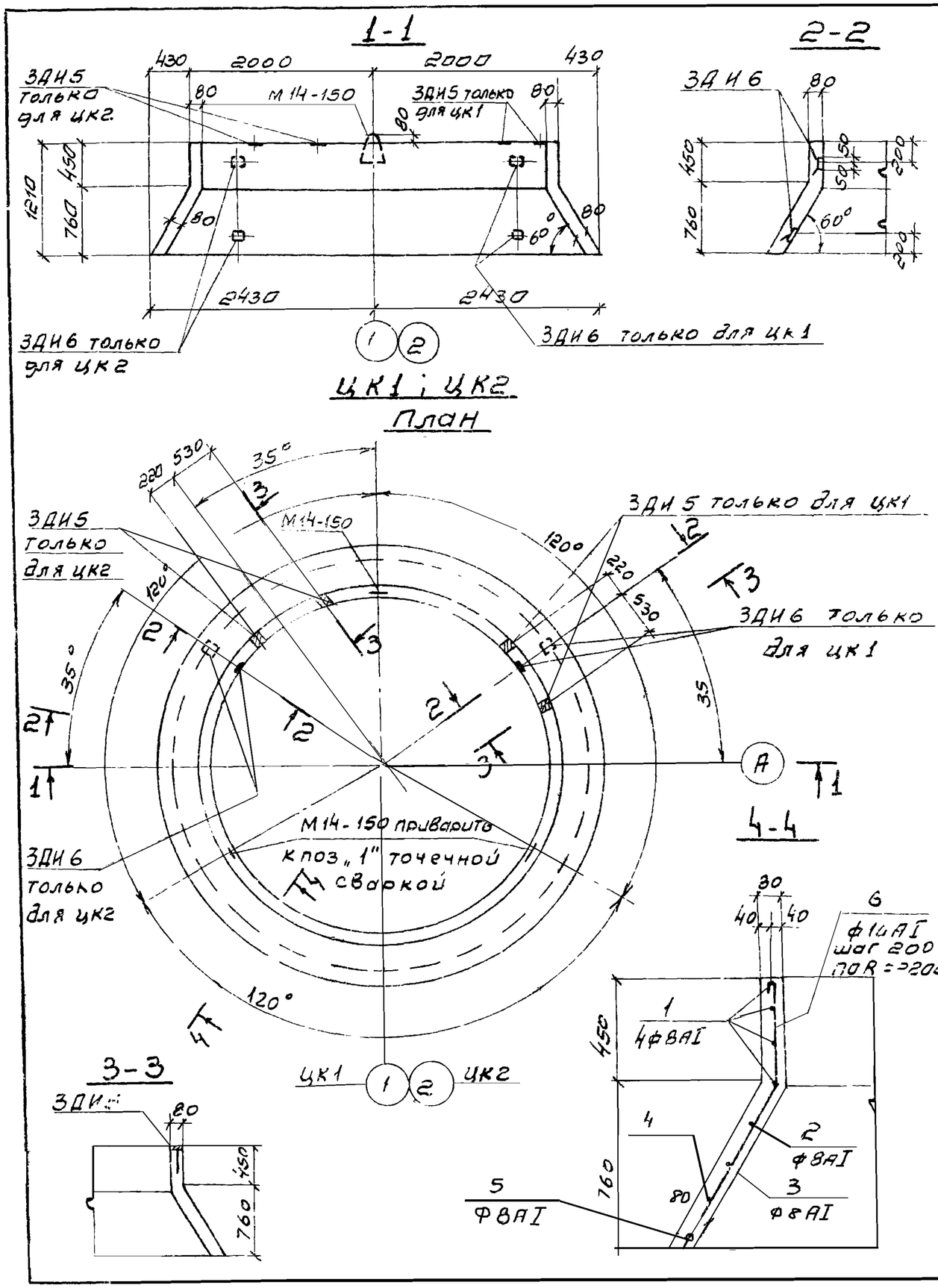

Спецификация элементов сборной конструкции

Формат	Зона	Поз.	Обозначение	Наименование	Кол.	Примеч.
				Документация		
12			КЖИ-ЦК1;ЦК2-СБ	Сборочный чертеж		
				Сборочные единицы и детали		
12		1÷6	КЖИ-ЦК1;ЦК2-СБ	Стержни одиночные		
11			КЖИ-ЦК-ЗДИ5;6	Изделие закладное ЗДИ5	2	
11			КЖИ-ЦК-ЗДИ5;6	—"—"— ЗДИ6	2	
			Серия 3.400-7 вып. 1	—"—"— М14-150	•3	
				Материалы		
				Бетон марки М-200	$м^3$	
				Мрз В6	1.43	

Выборка арматуры на 1 элемент, кг

Марка элемента	Арматурные изделия: Арматурная сталь ГОСТ 5781-75, Класс АI, ф мм 8	10	Итого	Класс АII, ф мм		Итого	Итого	Закладные изделия: Профильная сталь δ=8	δ=10	ф 8АI	ф 14АI			Итого	Всего
ЦК1; ЦК2	43.0	59.0	102.0				102.0	0.8	3.2	1.0	2.7			7.7	109.7

Ведомость стержней на 1 элемент

Марка эл-та	Поз.	Эскиз или сечение	ф мм	Длина мм	Кол. шт
ЦК1; ЦК2	1	920, 250	8АI	12650	4
	2	4140, 250	8АI	13350	1
	3	250, 4360	8АI	14050	1
	4	4580, 250	8АI	14750	1
	5	250, 4800	8АI	15450	1
	6	420, 850, 30°	10АI	1370	70

на стенки ЦК1, ЦК2 нанести оси 1-А; 2-А нестывае мой краской

Изм.	Лист	N докум.	Подпись	Дата
Разраб.		Цветкова		
Проверил		Петропавловская		
Рук. гр.		Гольдина		
Гл. инж. пр.		Золотаревский		
Нач. отд.		Андрианов		

ТП 3.2-331 КЖИ-ЦК1;ЦК2-СБ

Центральное Кольцо ЦК1; ЦК2 (Тип V)

Бетон М-200, Мрз В6

Лит.	Масса	Масштаб
Р	3.42т	1:50 1:20
Лист 1	Листов 1	

Госстрой СССР СОЮЗВОДОКАНАЛПРОЕКТ г. Москва

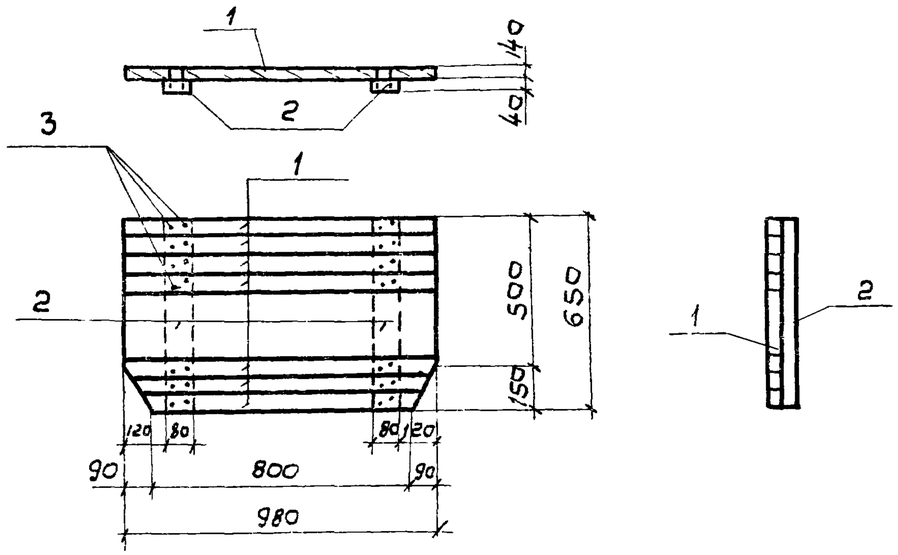

Формат	Зона	Поз	Обозначение	Наименование	К-во	Примеч. масса 1шт кг
				Документация		
11			КЖИ-ПДЩ1	Сборочный чертеж		
				Детали		
Б/ч		1	———	Доски δ=40, м² - 0.63	—	0,025
Б/ч		2	———	Бруски 40×80, ℓ=650	2	0,002
Б/ч		3	———	Гвозди ф3, ГОСТ 4028-63*, ℓ=80	28	Общий вес кг - 0,1

1 Щиты изготовлять из древесины II сорта
2 Древесина щитов должна быть антисептирована

Изм	Лист	N докум	Подпись	Дата
Разраб.		Цветкова		
Провер.		Лоткина		
Рук. гр.		Гольдина		
Гл. инж. пр.		Золотаревский		
Нач. отд.		Рыдванов		

ТП902-2- КЖИ-ПДЩ1

Полупогружной щит ПДЩ1 (тип V для нефтесодержащих стоков)

Лит.	Масса	Масштаб
Р	0,038т	1.20
Лист 1	Листов 1	

Госстрой СССР
СОЮЗВОДОКАНАЛПРОЕКТ
г. Москва

Альбом 3

Типовой проект 902-2

Инв. N подл. | Подпись и дата

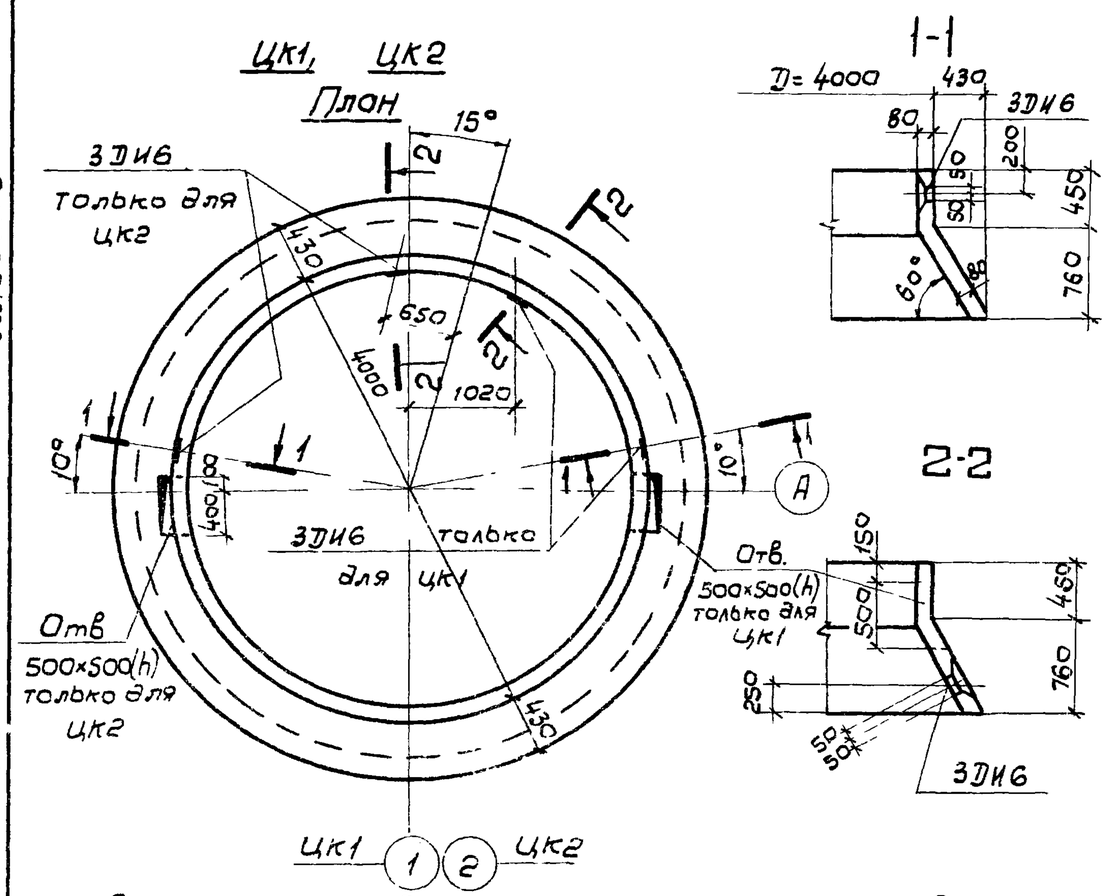

Спецификация дополнительных элементов сборной конструкции

Формат	Зона	Поз	Обозначение	Наименование	К-во	Примеч.
				Документация		
12			КЖИ-ЦК1; ЦК2-СБ	Сборочный чертеж		
11			КЖИ-ЦК1; ЦК2-СБД	—"—"—"—		
				Сборочные единицы и детали		
11			КЖИ-3ДИ6	Изделие закладное 3ДИ6	2	

На стенки ЦК1, ЦК2 нанести оси 1-А; 2-А несмываемой краской

Изм	Лист	N докум	Подпись	Дата
Разраб.		Цветкова		
Провер.		Лоткина		
Рук. гр.		Гольдина		
Гл. инж. пр.		Золотаревский		
Нач. отд.		Рыдванов		

КЖИ – ЦК1; ЦК2 – СБД
ТП-902-2-331

Центральное кольцо ЦК1; ЦК2 (тип V для нефтесодержащих стоков)

Бетон М-200, Мрз 8 В6

Лит	Масса	Масшт.
Р	3.42т	1:50
Лист 1	Листов: 1	

Госстрой СССР
СОЮЗВОДОКАНАЛПРОЕКТ
г. Москва

1-1

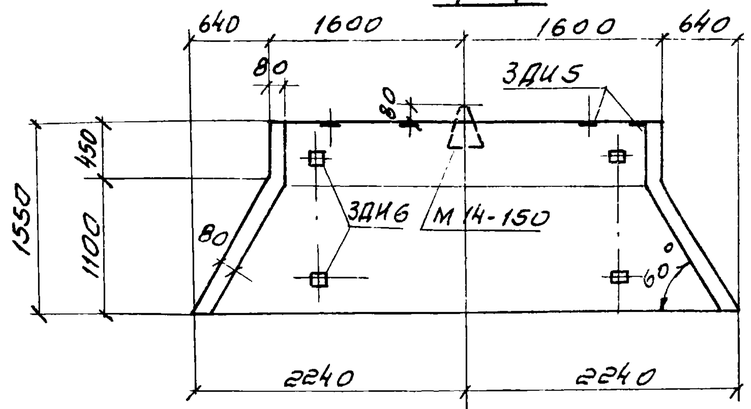

2-2

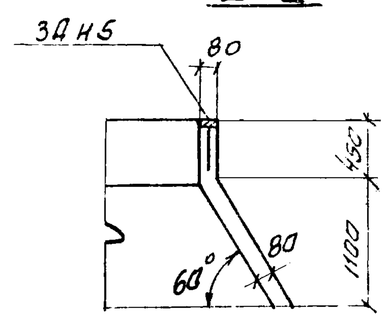

ЦК1; ЦК2
План

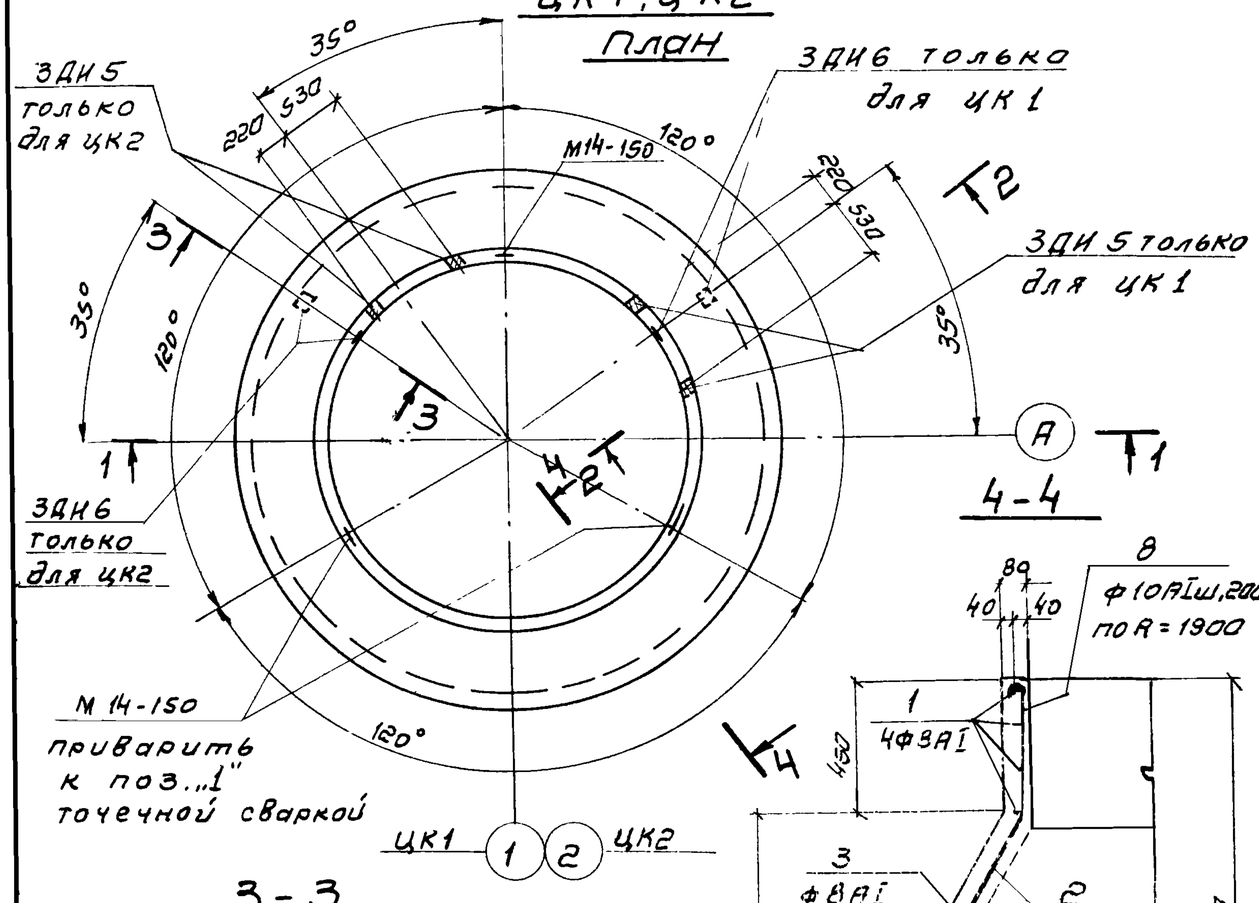

4-4

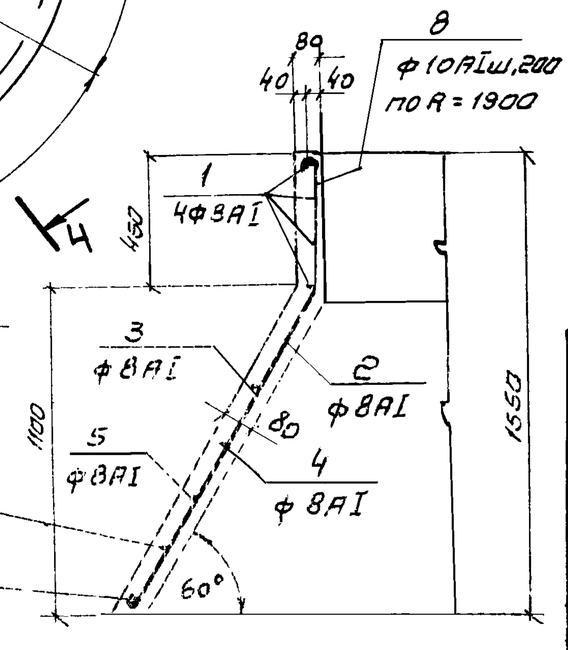

3-3

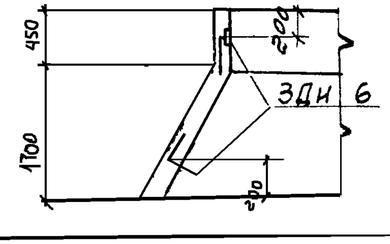

На стенки ЦК1; ЦК2 нанести оси 1-А; 2-А несмываемой краской

Спецификация элементов сборной конструкции

Формат	Зона	Поз	Обозначение	Наименование	Кол	Примеч.
				Документация		
12			КЖИ-ЦК1;ЦК2-СБ	Сборочный чертеж		
				Сборочные единицы и детали		
12		1÷8	КЖИ-ЦК1;ЦК2-СБ	Стержни одиночные		
11			КЖИ-ЦК-ЗДИ5; 6	Изделие закладное ЗДИ 5	2	
11			КЖИ-ЦК-ЗДИ5; 6	-"- -"- ЗДИ 6	2	
			Серия 3.400-7 вып 1	-"- -"- М 14-150	3	
				Материалы		
				Бетон марки М-200 МРЗ В 6	м³ 1,58	

Выборка арматуры на 1 элемент, кг

Марка элемента	Арматурные изделия: Арматурная сталь ГОСТ 5781-75, Класс АI, ф мм 8	10		Итого	Класс АIII, ф мм		Итого	Итого	Закладные изделия: профильная сталь δ=8	δ=10	ф 8АIII	ф 14АI			Итого	Всего
ЦК1; ЦК2	45.6	63.6		109.2				109.2	0.8	3.2	1.0	2.7			7.7	116.9

Ведомость стержней на 1 элемент

Марка эл-та	Поз	Эскиз или сечение	ф мм	Длина мм	К-во шт
ЦК1; ЦК2	1	3120 250	8АI	10150	4
	2	3340 250	8АI	10850	1
	3	250 3560	8АI	11550	1
	4	3780 250	8АI	12200	1
	5	250 4000	8АI	12900	1
	6	4220 250	8АI	13650	1
	7	250 4400	8АI	14150	1
	8	420 1200	10АI	1720	60

Изм.	Лист	№ докум.	Подпись	Дата
Разраб.	Цветкова			
Проверил	Лоткина			
Гл. спец.	Гольдина			
Гл. инж. пр.	Заворотный			
Нач. отд.	Андриянов			

ТП 902 2-331 КЖИ-ЦК1;ЦК2-СБ

Центральное кольцо ЦК1; ЦК2 (тип VI)

Бетон М-200, МРЗ В6

Лит	Масса	Масштаб
Р	4.051	1:50 1:20
Лист 1	Листов 1	

Госстрой СССР СОЮЗВОДОКАНАЛПРОЕКТ г. Москва

Альбом 3

902-2-

Типовой проект

1-1

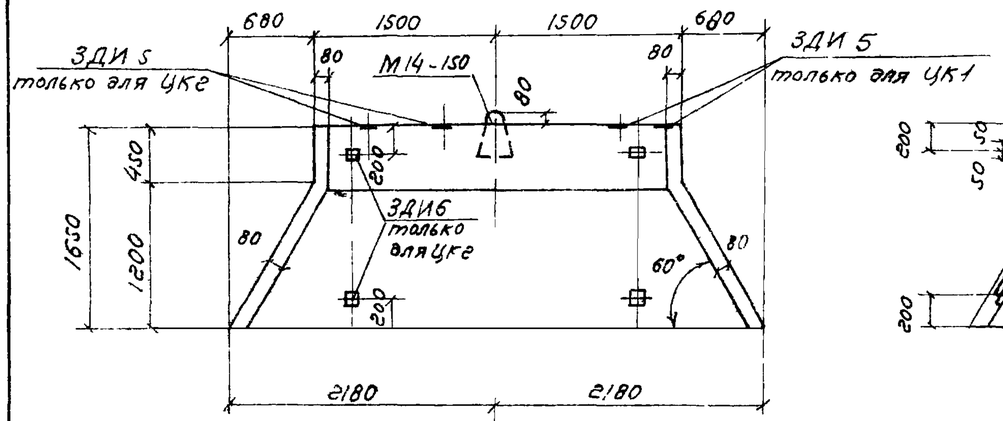

2-2

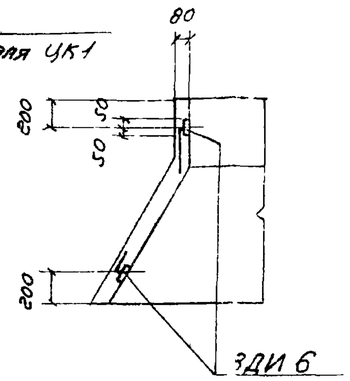

1 2

ЦК1, ЦК2
План

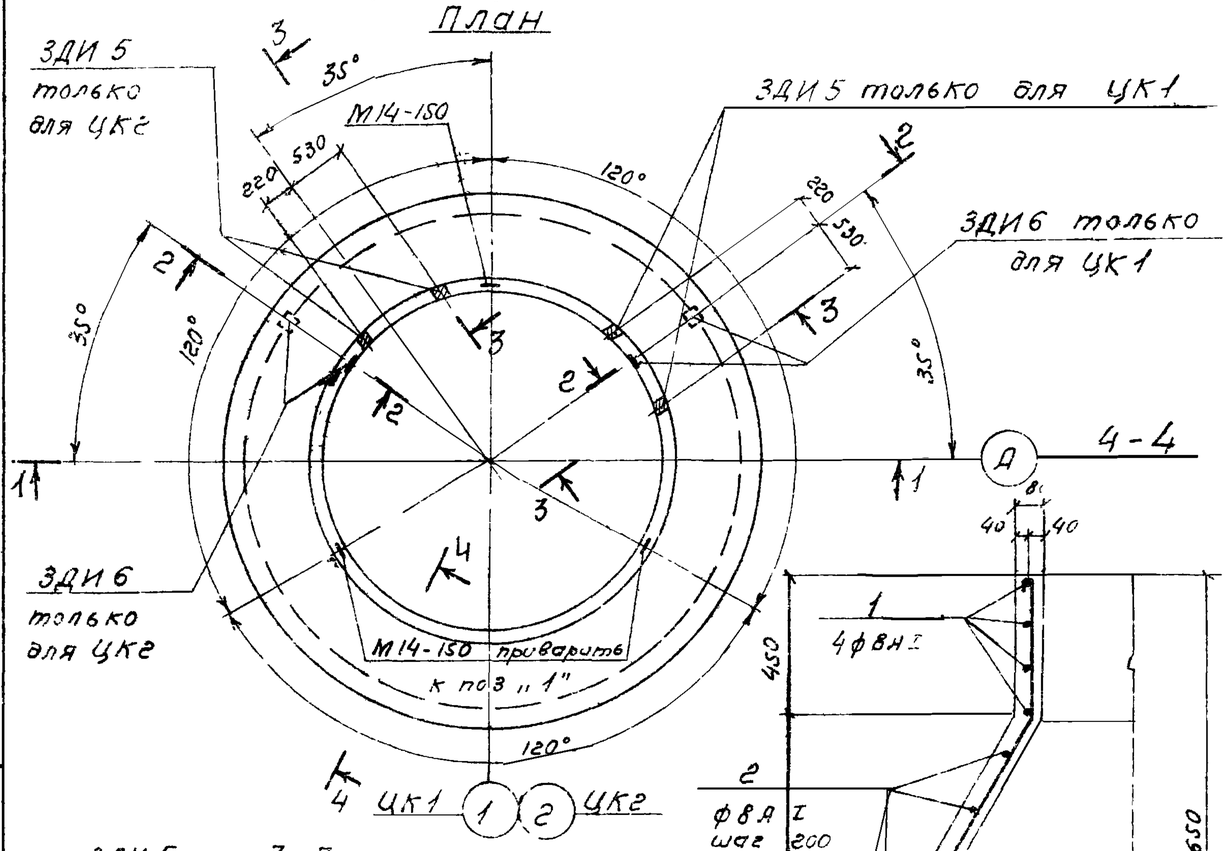

4-4

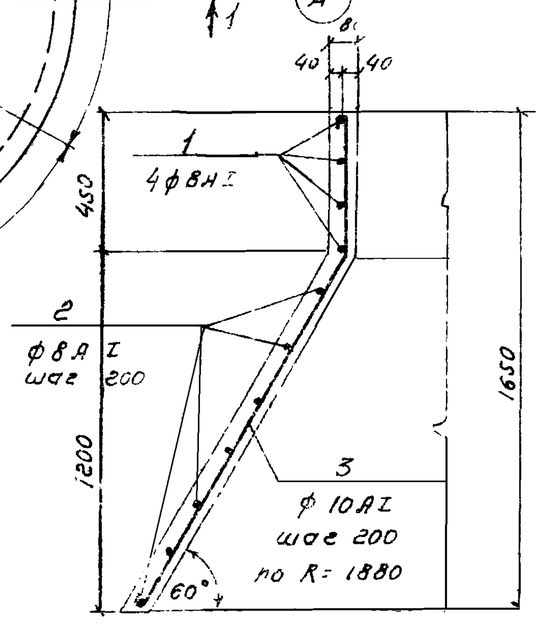

ЗДИ 5 3-3

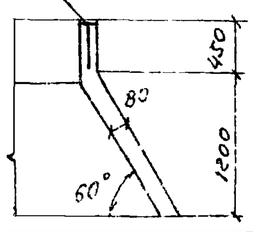

Спецификация элементов сборной конструкции

Формат	Зона	Поз.	Обозначение	Наименование	К-во	Примеч.
				Документация		
12			КЖИ-ЦК1; ЦК2-СБ	Сборочный чертеж		
				Сборочные единицы и детали		
12		1-3	КЖИ-ЦК1, ЦК2-СБ	Стержни одиночные		
11			КЖИ-ЦК-ЗДИ5, 6	Изделие закладное ЗДИ5	2	
11			КЖИ-ЦК-ЗДИ5, 6	—"—"— ЗДИ6	2	
			Серия 3.400-7 вып.1	—"—"— М14-150	3	
				Материалы		
				Бетон марки М-200 Мрз В6	м³ 1,62	

Выборка арматуры на 1 элемент, кг

Марка элемента	Арматурные изделия: Арматурная сталь ГОСТ 5781-75, Класс АI, ф мм 8	10		Итого	Класс АIII, мм			Итого	Итого	Закладные изделия: Профильная сталь δ=8	δ=10	ф 8АIII	ф 14АI			Итого	Всего
ЦК1, ЦК2	48,8	70,0		118,8					118,8	0,8	3,2	1,0	2,7			7,7	126,5

Ведомость стержней на 1 элемент

Марка эл-та	Поз	Эскиз или сечение	ф мм	Длина мм	К-во шт
ЦК1; ЦК2	1	2920 250	8АI	9520	4
	2	3140 4440 250	8АI	12250	7
	3	420 1380 30°	10АI	1900	60

На стенки ЦК1, ЦК2 нанести оси 1-А, 2-А несмываемой краской

Изм.	Лист	№ докум.	Подпись	Дата
Разраб.		Цветкова		
Проверил		Лоткина		
Рук. гр.		Гольдина		
Гл. инж. пр.		Заготоревский		
Нач. отд.		Андрианов		

ТП-902-2-331 КЖИ-ЦК1, ЦК2-СБ

Центральное кольцо ЦК1, ЦК2 (тип VII)

Бетон М-200, Мрз В6

Лит	Масса	Масштаб
Р	3.92 т	1:50 1:20
Лист 1	Листов 1	

Госстрой СССР СОЮЗВОДОКАНАЛПРОЕКТ г. Москва

Инв. N подл. | Подпись и дата

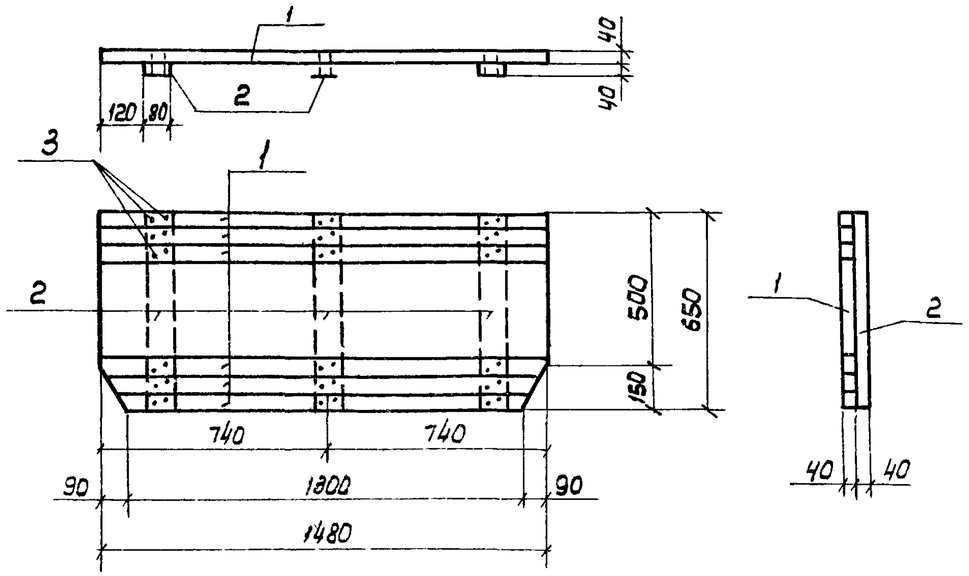

Формат	Зона	Поз.	Обозначение	Наименование	К-во	Примеч. масса 1шт м³
				Документация		
11			КЖИ-ПДЩ1	Сборочный чертеж		
				Детали		
Б/4		1	———	Доски S=40, м²-0.96	—	0.038
Б/4		2	———	Бруски 40×80, e=650	3	0.002
Б/4		3	———	Гвозди ф3, ГОСТ 4028-63*, e=80	42	Общий вес кг 0.2

1 Щиты изготовлять из древесины II сорта.
2 Древесина щитов должна быть антисептирована

Изм.	Лист	N докум.	Подп.	Дата
Разраб.		Цветкова		
Провер.		Лоткина		
Рук. гр.		Гольдина		
Гл. инж. пр.		Золотаревский		
Нач. отд.		Андрианов		

ТП 902-2- КЖИ-ПДЩ1

Полупогружной щит ПДЩ 1 (тип VII для нефтесодержащих стоков)

Лит.	Масса	Масшт.
Р	0.057т	1:20
Лист 1	Листов 1	

Госстрой СССР
Союзводоканалпроект
г. Москва

Альбом 3 Типовой проект 902-2-

Подп. и дата
Инв. N подл.

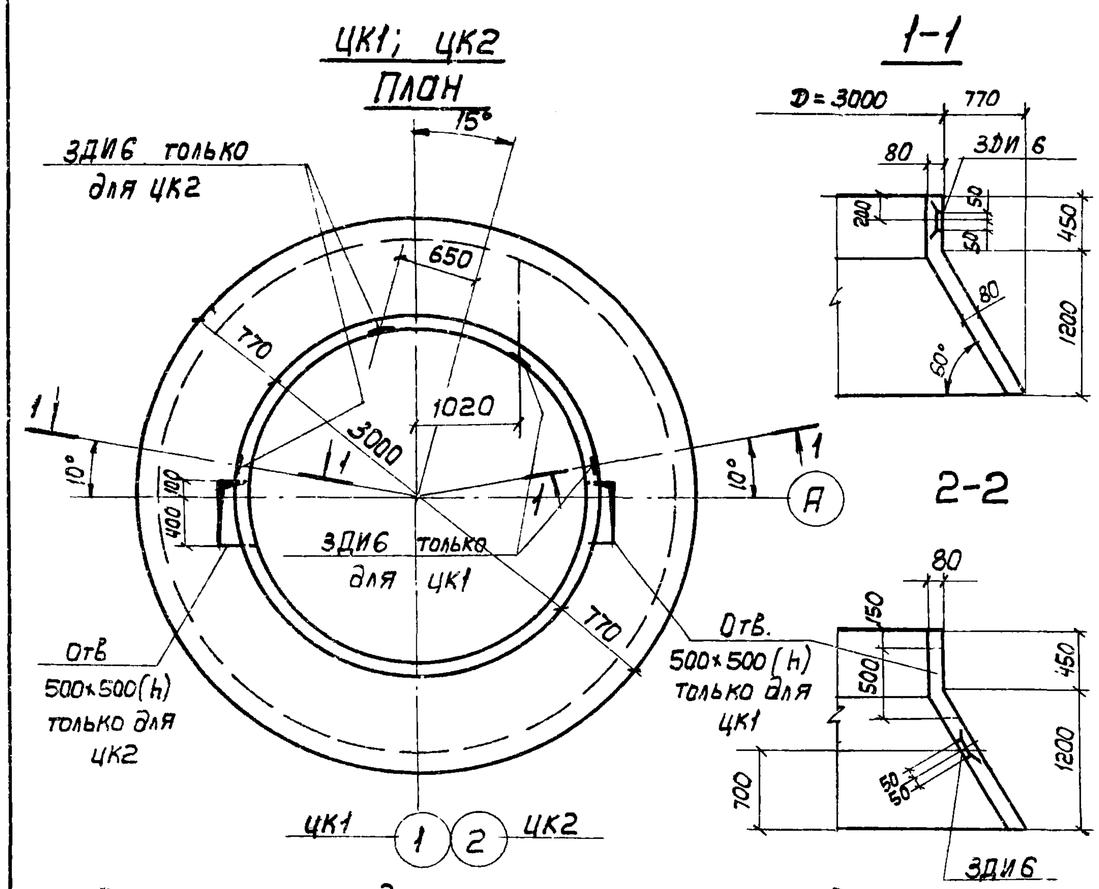

Спецификация дополнительных элементов сборной конструкции

Формат	Зона	Поз	Обозначение	Наименование	К-во	Примеч
				Документация		
12			КЖИ-ЦК1; ЦК2-СБ	Сборочный чертеж		
11			КЖИ-ЦК1; ЦК2-СБД	——— " ———		
				Сборочные единицы и детали		
11			КЖИ-ЗДИ6	Изделие закладное ЗДИ6	2	

На стенки ЦК1; ЦК2 нанести оси 1-А; 2-А несмываемой краской

Изм.	Лист	N докум.	Подп.	Дата
Разраб.		Цветкова		
Провер.		Лоткина		
Рук. гр.		Гольдина		
Гл. инж. пр.		Золотаревский		
Нач. отд.		Андрианов		

ТП 902-2-331- КЖИ-ЦК1; ЦК2-СБД

Центральное кольцо ЦК1; ЦК2 (тип VIII для нефтесодержащих стоков)

Бетон М-200; Мрз ☐ В6

Лит.	Масса	Масшт.
Р	3.92т	1:50
Лист 1	Листов 1	

Госстрой СССР
Союзводоканалпроект
г. Москва

Альбом 3 Типовой проект 902-2

Подп. и дата
Инв. N подл.

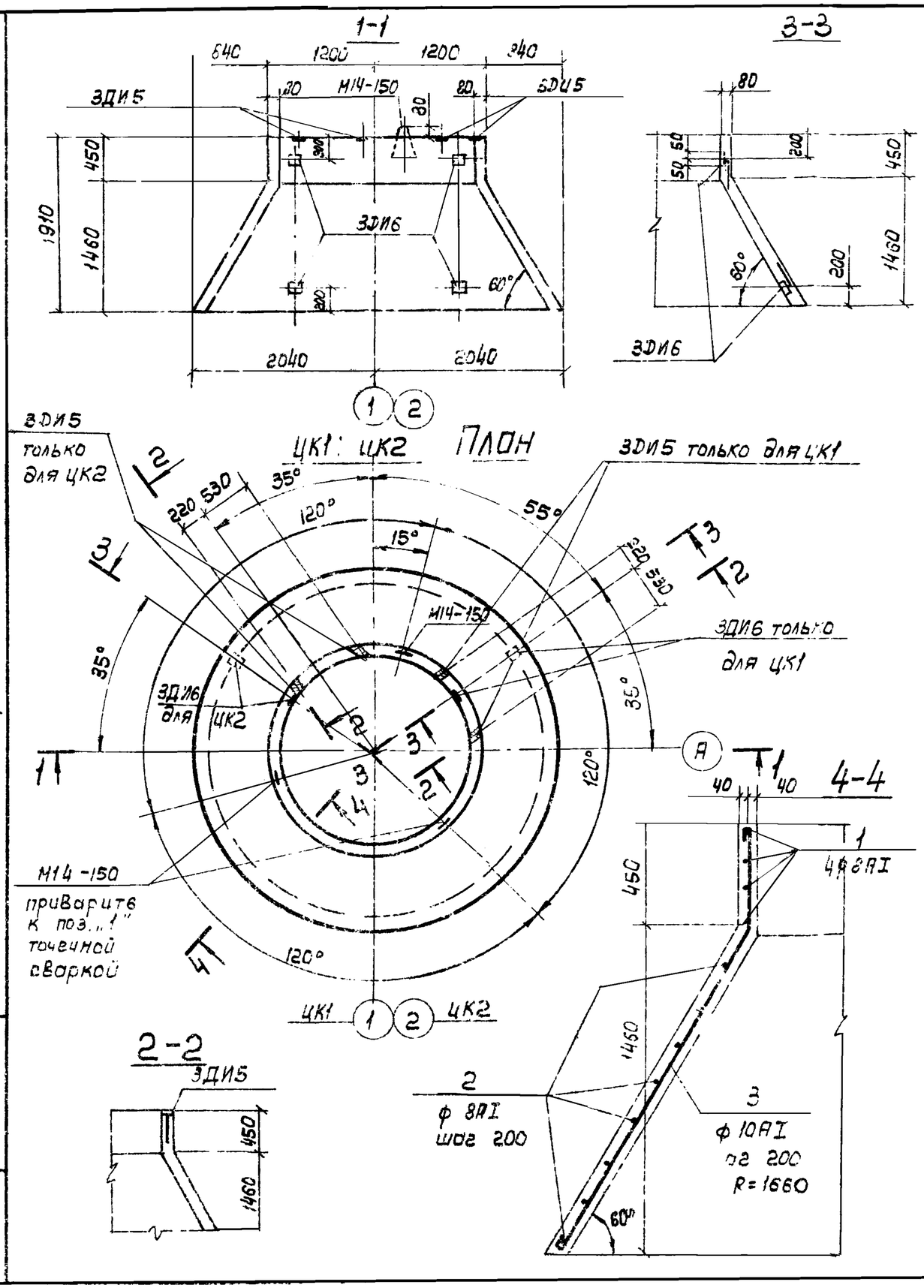

Спецификация элементов сборной конструкции

Формат	Зона	Поз	Обозначение	Наименование	К-во	Примеч.
				Документация		
12			КЖИ-ЦК1; ЦК2-СБ	Сборочный чертеж		
				Сборочные единицы и детали		
12			КЖИ-ЦК1; ЦК2-СБ	Стержни одиночные		
11			КЖИ-ЦК-ЗДИ5, 6	Изделие закладное ЗДИ5	2	
11			КЖИ-ЦК-ЗДИ5; 6	—"— —"— ЗДИ6	2	
			Серия 3.400-7 вып 1	—"— —"— М14-150	3	
				Материалы		
				Бетон марки М-200	$м^3$	
				Мрз В6	1.61	

Выборка арматуры на 1 элемент, кг

Марка элемента	Арматурные изделия: Арматурная сталь ГОСТ 5781-75, Класс АI, ф мм 8	10		Итого	Класс АIII, ф мм		Итого	Итого	Закладные изделия: Профильная сталь δ=8	δ=10	ф 8АIII	ф 12АI			Итого	Всего
ЦК1; ЦК2	46.6	72.0		118.6				118.6	0.8	3.2	1.0	1.9			6.9	125.5

Ведомость стержней на 1 элемент

Марка эл-та	Поз.	Эскиз или сечение	ф мм	Длина мм	К-во шт.
ЦК1; ЦК2	1	2320, 250	8АI	7650	4
	2	2540, 1200, 250	8АI	ест 10950	8
	3	420, 160, 30°	10АI	2170	54

На стенки ЦК1; ЦК2 нанести оси 1-А, 2-А несмываемой краской

Изм	Лист	N докум.	Подп.	Дата
Разраб.	Цветкова			
Провер.	Лоткина			
Рук гр.	Гольдина			
Гл. инж. пр.	Золотаревск.			
Нач. отд.	Аквилитов			

ТП-902-2-331 КЖИ - ЦК1 ЦК2-СБ

Центральное кольцо ЦК1; ЦК2 (тип VIII)

Лит	Масса	Масшт.
Р	4.02т	1:50 1:20
Лист 1	Листов 1	

Бетон М-200; Мрз [ ] В6

Госстрой СССР СОЮЗДОРНИИПРОЕКТ г. Москва

Подп. и дата

Инв. N подл.

Альбом 3

Типовой проект 902-2-

1 - 1

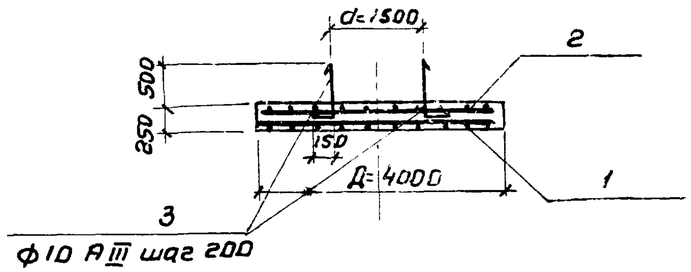

План

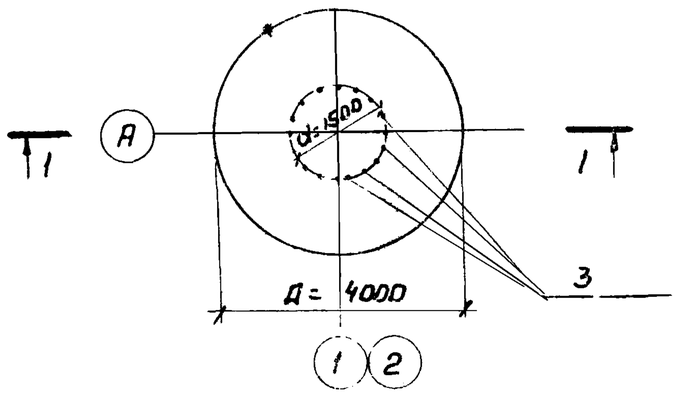

Спецификация элементов монолитной конструкции

Формат	Зона	Поз.	Обозначение	Наименование	Кол.	Масса 1шт, кг
				Документация		
11			КЖИ-Дм-1СБ	Сборочный чертеж		
				Сборочные единицы и детали		
11		1	КЖИ-С1,С2 тип V÷VIII	Сетка арматурная	1	113,4
11		2	КЖИ-С1,С2 тип V÷VIII	Сетка арматурная	1	40,0
Б/ч		3		Выпуски Ф10 AIII; ℓ=880 ГОСТ 5781-75	24	0.55
				Материалы		
				Бетон марки М-200, Мр3, В6	м3 3.14	

Защитный слой бетона принят 30мм

Изм	Лист	№ докум.	Подпись	Дата
Разработ.		Феоктистова	Л.Феоф	
Проверил		Лоткина		
Рук.груп.		Гольдина		
Гл.инж.пр.		Золотаревский		
Нач.отд.		Андрианов		

ТП 902-2- -КЖИ-Дм-1 СБ

Днище песколовки Дм-1 (тип V÷VIII)

Бетон М-200; В6

Лит	Масса	Масштаб
Р		1:100

Лист | Листов

Госстрой СССР
СОЮЗВОДОКАНАЛПРОЕКТ
г. Москва

Альбом 3

Типовой проект 902-2-

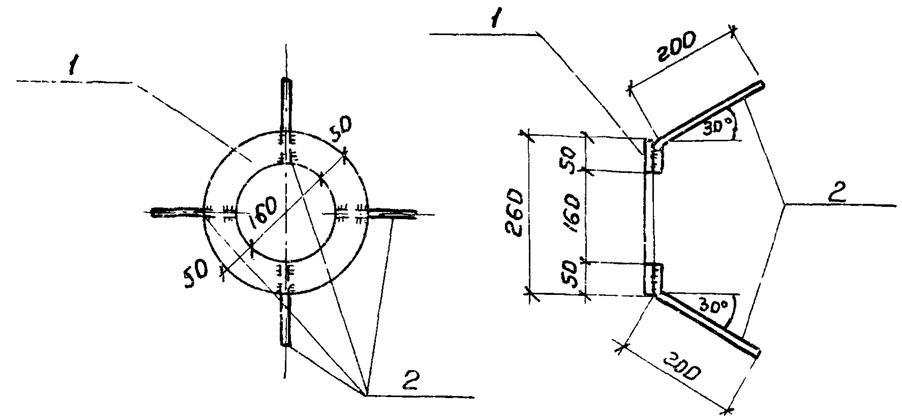

Формат	Зона	Поз.	Обозначение	Наименование	Кол.	Масса 1шт, кг
				Документация		
11			КЖИ-ЗД-1	Сборочный чертеж	1	
Б/ч		1		-260×8; ℓ=260 ГОСТ103-75	1	4.3
Б/ч		2		Ф6 AIII, ℓ=250 ГОСТ5781-75	4	0.05

1. Сварку вести электродами Э-42А ГОСТ 9467-60
2. Сварные швы приняты hшва=6мм

Изм	Лист	№ докум.	Подпись	Дата
Разработ.		Феоктистова	Л.Феоф	
Проверил		Лоткина		
Рук.гр.		Гольдина		
Гл.инж.пр.		Золотаревский		
Нач.отд.		Андрианов		

ТП 902-2-331 -КЖИ-ЗД-1

Камера переключения
Изделие закладное ЗД-1

Сталь класса С38/23 марки Вст3пс6 ГОСТ380-71*

Лит.	Масса	Масштаб
Р	4.5	1:10

Лист 1 | Листов 1

Госстрой СССР
СОЮЗВОДОКАНАЛПРОЕКТ
г. Москва

Подпись и дата

Инв. № подл.

Альбом 3

Типовой проект 902-2-

2 - 2

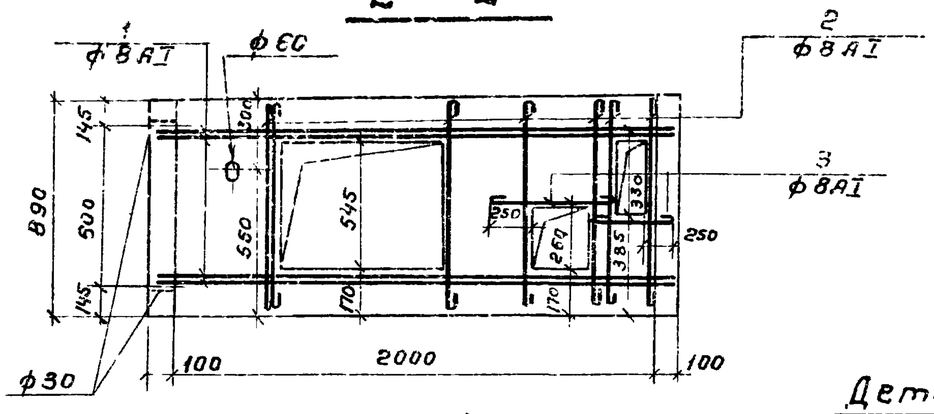

1 - 1

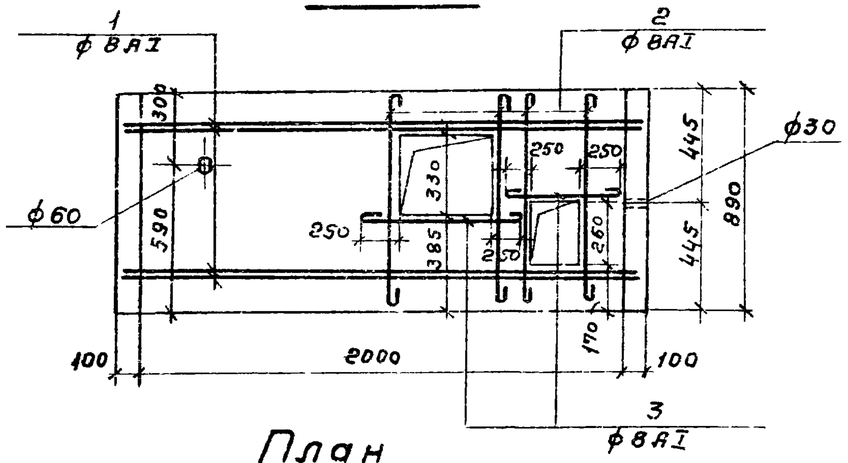

План

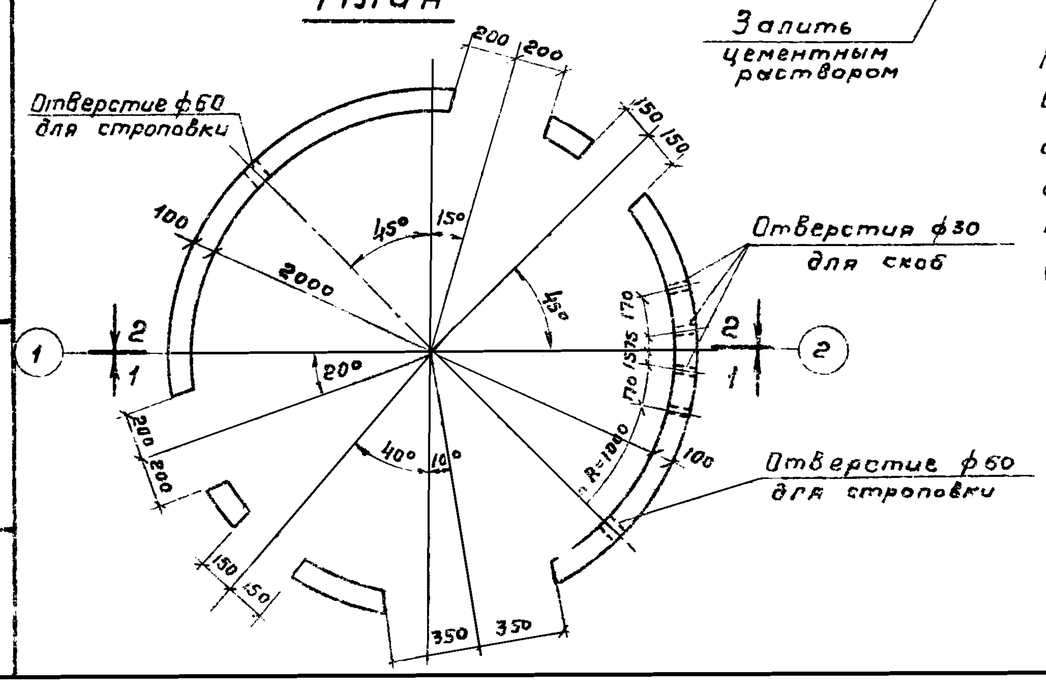

Деталь заделки скобы

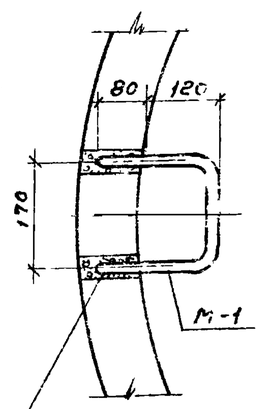

Залить цементным раствором

Кольцо КС-20-2-1а выполняется в опалубке кольца КЦ-20-9 с отверстиями и дополнительной арматурой по данному чертежу. В пределах отверстий сетку С-6 (типовой проект 3.900-3. вып 7) вырезать.

Спецификация элемента сборной конструкции

Формат	Зона	Поз	Обозначение	Наименование	Кол	Примечание
				Документация		
12			КЖИ-КЦ-20-9а СБ	Сборочный чертеж		
				Сборочные единицы и детали		
			Серия 3.900-3 вып 7 лист 12	Марка М-1	3	
12		1÷3	КЖИ-КЦ-2-9а	Стержни одиночные		
			Серия 3.900-3 вып 9	Сетка С-6	1	
				Материалы		
				Бетон марки М200, В6	$м^3$ 0.51	

Выборка стали на 1 элемент, кг

Марка элемента	Арматурные изделия: Арматурная сталь ГОСТ 6781-75, Класс AI, ф мм 8		Итого	Арматурные изделия: Холоднотянутая проволока ГОСТ 6727-53, Класс BI, ф мм 4		Итого	Закладные изделия: Арматурная сталь ГОСТ 5781-75, Класс AI, ф мм 16		Итого	Всего
КЦ-20-9а	28,9		28,9	6,1		6,1	2,7		2,7	37,7

Ведомость стержней на один элемент

Марка эл-та	Поз	Эскиз или сечение	ф мм	Длина мм	Кол.
КЦ-2-9а	1	2100, 25°	8AI	6940	4
	2	860	8AI	960	11
	3	п м	8AI	п м 38	—

Изм	Лист	№ докум.	Подп.	Дата
Разраб.		Феоктистова		
Пров.		Потрина		
Рук. гр.		Гольдина		
Гл. инж. пр.		Татаревский		
Нач. отд.		Никифоров		

ТП 902-2-331 КЖИ-КЦ-20-9а - СБ

Камера переключения (тип I - IV)
Кольцо стеновое КЦ-20-9а

Бетон М200; В-6

Лит	Масса	Масштаб
Р	1.275	1:25; 1:10

Лист | Листов

Госстрой СССР
СОЮЗВОДОКАНАЛПРОЕКТ
г. Москва

Подпись и дата

Инв. № подл.

16299-10 37

2 - 2

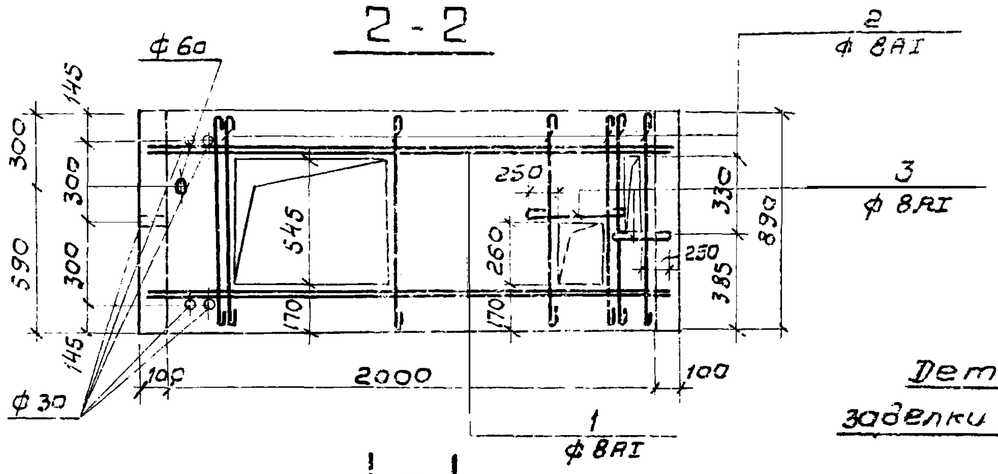

1 - 1

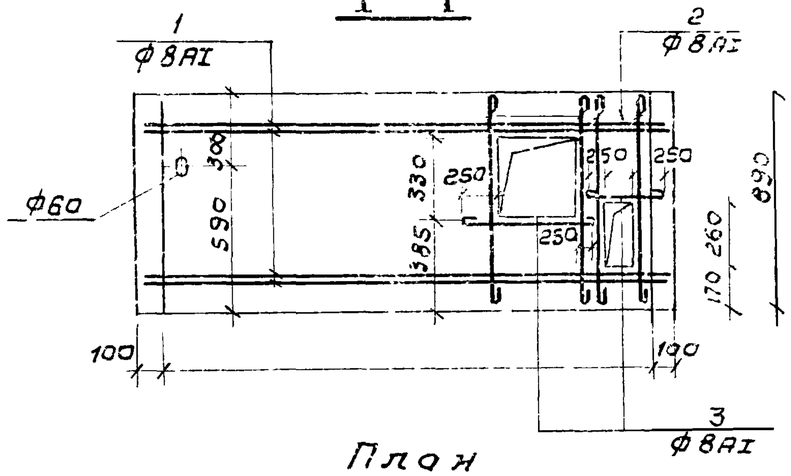

План

Деталь заделки скобы.

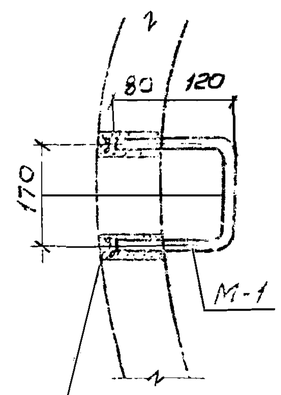

Залить цементным раствором

Кольцо КЦ-20-9^{Б} выполняется в опалубке кольца КЦ-20-9-1 с отверстиями и дополнительной арматурой по данному чертежу в пределах отверстий сетку С-Б (типовой проект 3.900-3, вып. 7) вырезать.

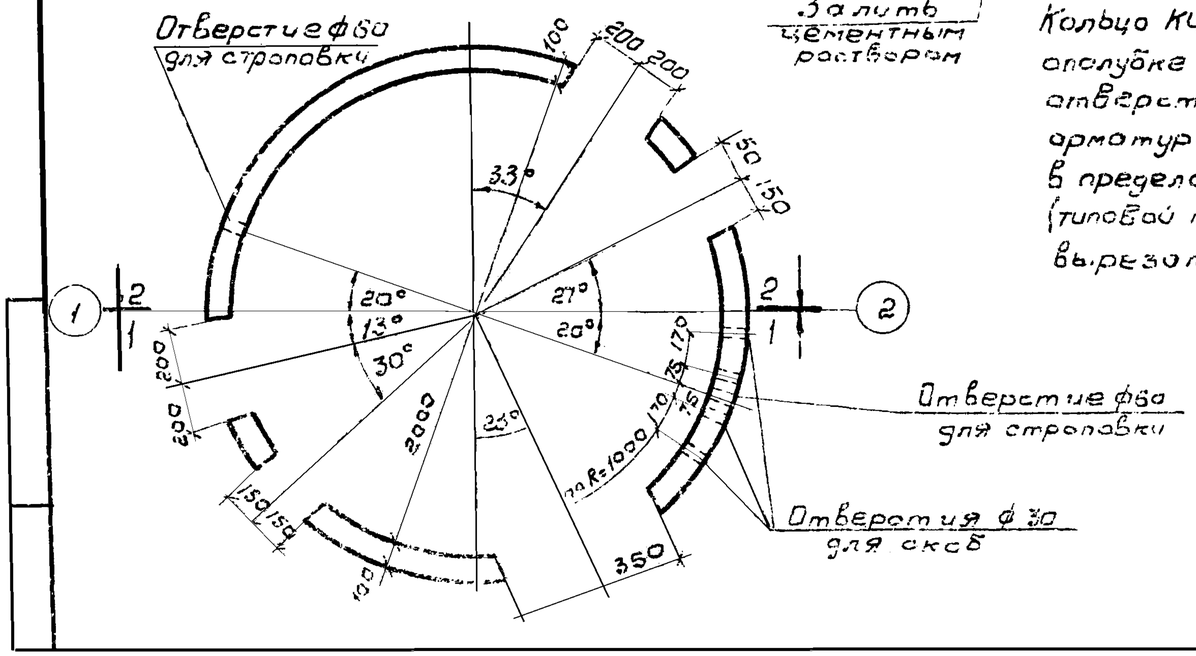

Спецификация элемента сборной конструкции

Формат	Зона	Поз.	Обозначение	Наименование	Кол.	Примечание
				Документация		
12			КЖИ-КЦ-20-9^{Б} СБ	Сборочный чертеж		
				Сборочные единицы и детали		
			Серия 3.900-3 вып. 7 лист 12	Марка М-1	3	
12		1÷3	КЖИ-КЦ-20-9^{Б}	Стержни одиночные		
			Серия 3.900-3 вып. 7	Сетка С-Б	1	
				Материалы		
				Бетон марки М200, В6	$м^3$ 0,51	

Выборка стали на 1 элемент, кг

Марка элемента	Арматурные изделия: Арматурная сталь ГОСТ 5781-75, класс AI, ф мм 8		Итого	Арматурные изделия: Холоднотянутая проволока ГОСТ 6727-53, класс BI, ф мм 4		Итого	Закладные изделия: Арматурная сталь ГОСТ 5781-75, класс AI, ф мм 16		Итого	Всего
КЦ-20-9^{Б}	28,9			6,1			2,7		2,7	37,7

Ведомость стержней на один элемент

Марка эл-та	Поз	Эскиз или сечение	ф мм	Длина мм	Кол
КЦ-20-9^{Б}	1	200, 250	8AI	6940	4
	2	860	8AI	960	11
	3	п м	8AI	п м 3.8	—

Изм.	Лист	N докум.	Подпись	Дата
Разраб.		Реактистова		
Провер.		Лоткина		
Рук. гр.		Голубина		
Гл. инж. пр.		Золотаревский		
Н. контр.		Дмитриев		

ТП902-2-331 КЖИ-КЦ-20-9^{Б} - СБ

Камера переключения (тип V - VIII)

Кольцо стеновое КЦ-20-9^{Б}

Бетон М-200; В-6

Лит	Масса	Масштаб
Р	т 1,27 т	1:25,1:50

Лист | Листов

Госстрой СССР
СОЮЗВОДОКАНАЛПРОЕКТ
г. Москва

Альбом 3

Типовой проект 902-2

Подпись и дата

Инв. N подл.

1—1

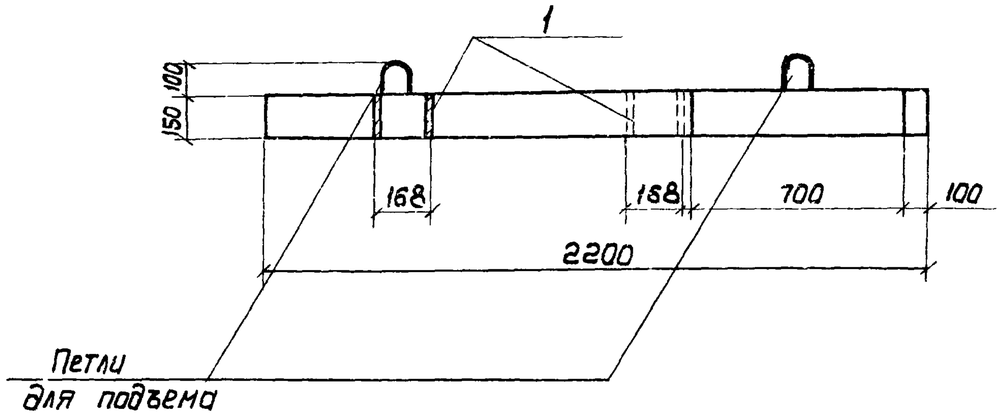

План

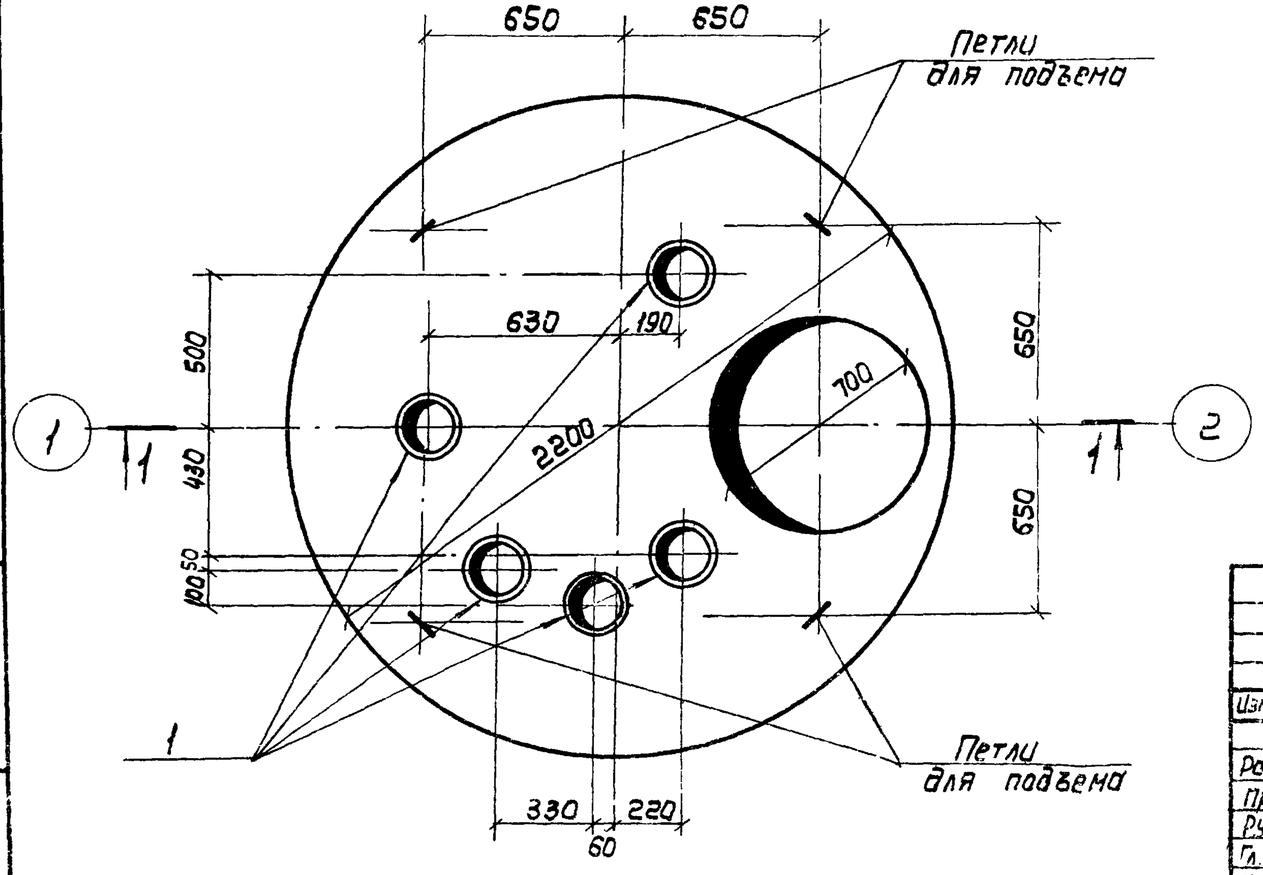

Спецификация элемента сборной конструкции

Формат	Зона	Поз	Обозначение	Наименование	Кол.	Примечание
				Документация		
12			КЖИ-КЦП1-20-1а-СБ	Сборочный чертеж		
				Примененные документы		
			Серия 3.900-3. Вып. 7 п 21	Плита КЦП1-20-1а		
				Сборочные единицы		
Б1/4		1	ГОСТ 8732-78	Труба $d_н$=168×5; l=150	5	3,0

1. В местах прохода труб, арматуру трубы обрезать по месту и приварить к трубам.
2. Плита КЦП1-20-1а выполняется по серии 3.900-3. вып.7 лист 21 с отверстиями по данному чертежу

Изм.	Лист	N докум.	Подп.	Дата
Разраб.	Феоктистова			
Провер.	Логкина			
Рук. гр.	Гольдина			
Гл. инж. пр.	Золотаревский			
Нач. отд.	Андриянов			

902-2-331 КЖИ-КЦП1-20-1-1а СБ

Камера переключения
Плита покрытия
КЦП1-20-1а
(тип I-IV)

Бетон М-200, В6

Лит	Масса	Масшт
Р	т 1,25	1:20

Лист | Листов

Госстрой СССР
СОЮЗВОДОКАНАЛПРОЕКТ
г. Москва

1 – 1

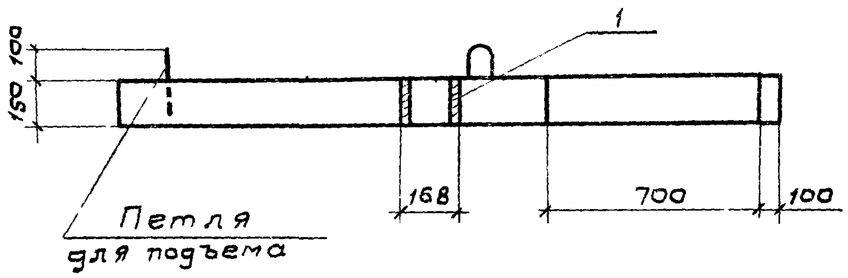

План

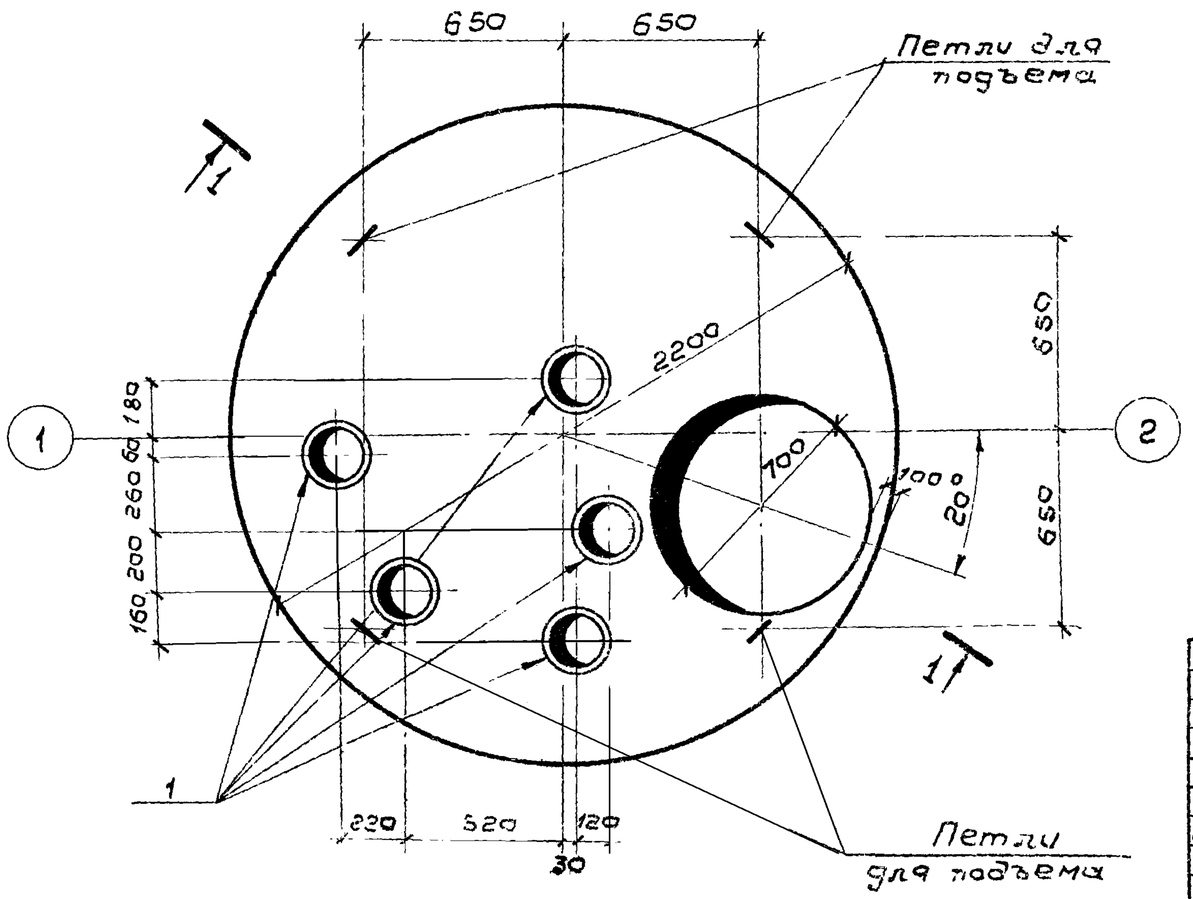

Спецификация элемента сборной конструкции

Формат	Зона	Поз	Обозначение	Наименование	Кол	Масса 1шт кг
				Документация		
12			КЖИ-КЦП1-20-1б-СБ	Сборочный чертеж		
				Примененные документы		
			Серия 3.900-3 вып.7 л.21	Плита КЦП1-20-1б		
				Сборочные единицы		
Б/ч		1	ГОСТ 8732-78	Труба dн=168×5; ℓ=150	5	3,0

1. В местах прохода труб, арматуру плиты обрезать по месту и приварить к трубам.
2. Плиты КЦП-1-20-1б выполняется по серии 3.900-3 вып.7 лист 21 с отверстиями по данному чертежу

Изм	Лист	N докум.	Подпись	Дата
Разраб.		Тектистова		
Провер.		Латкина		
Рук. гр.		Гольдина		
Гл. инж. пр.		Лотаревский		
Нач. отд.		Андриянов		

902-2-331 КЖИ-КЦП1-20-1б-СБ

Камера переключения
Плита покрытия
КЦП1-20-1б
(тип V–VIII)

Лит	Масса	Масшт.
	1:25	1:20
Лист	Листов	

Бетон М200 В6

Госстрой СССР
СОЮЗВОДОКАНАЛПРОЕКТ
г. Москва

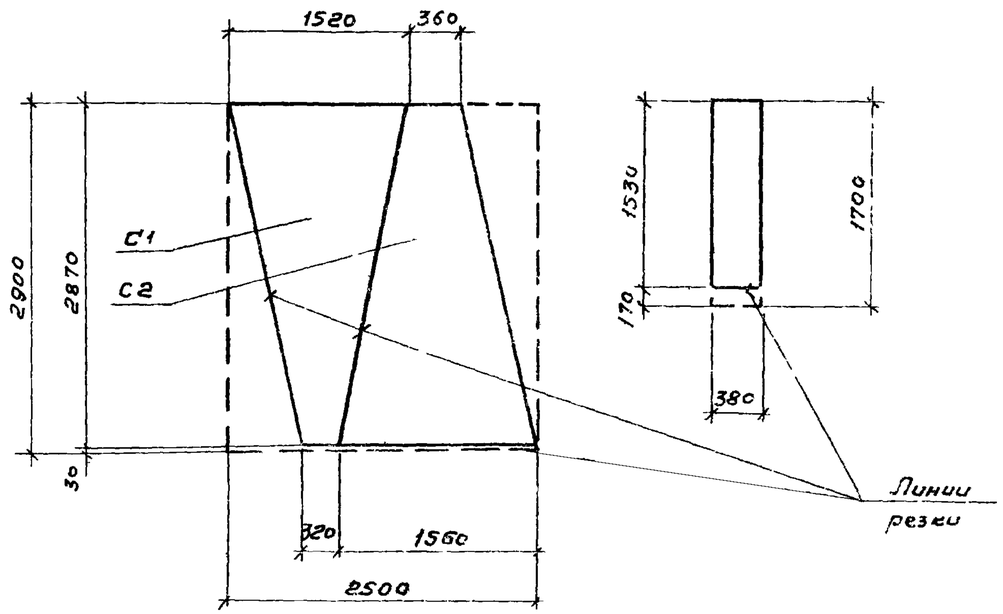

Формат	Зона	Поз	Обозначение	Наименование	Кол.	Примечание масса 1шт кг
				Документация		
11			КЖИ-ПС.С1, С2, С3	Сборочный чертеж		
				С1, С2		
			ГОСТ 8478-66	$\frac{100/100/5/5}{2900}$ в=2500	1	22,9
				С3		
			ГОСТ 8478-66	$\frac{100/100/5/5}{1700}$ в=380	1	2,1

Альбом 3

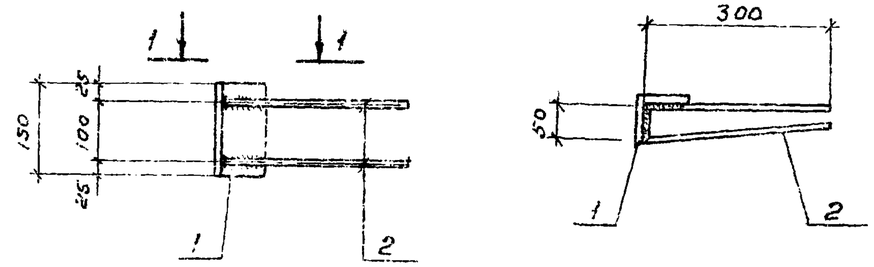

Формат	Зона	Поз	Обозначение	Наименование	Кол	Примечание масса 1шт кг
				Документация		
11			КЖИ-ПС М1	Сборочный чертеж		
				Детали		
Б/4		1	—	∠ 80×8, ГОСТ 8509-72, ℓ=150	1	1,1
Б/4		2	—	ф 8 А III, ГОСТ 5781-75, ℓ=350	2	0,14

Типовой проект 902-2

1. Сварные швы h= 6мм
2. Сварку производить в соответствии с СН-393-69, электроды Э-42 по ГОСТ 9467-75

Подпись и дата

Инв. № подл.

Изм	Лист	№ докум	Подпись	Дата
Разраб	Петропавловская			
Провер	Лоткина			
Рук гр.	Голядина			
Гл.инж.пр	Золотаревский			
Нач.отд	Андрианов			

ТП 902-2- КЖИ-ПС. С1,С2,С3

Сетки арматурные С1, С2, С3. (тип I÷IV)

Гост 6727-53

Лит	Масса	Масштаб
Р	22,9	1:50
Лист 1	Листов 1	

Госстрой СССР СОЮЗВОДОКАНАЛПРОЕКТ г Москва

Подпись и дата

Инв. № подл.

Изм	Лист	№ докум.	Подпись	Дата
Разраб	Петропавловская			
Провер	Лоткина			
Рук гр.	Голядина			
Гл.инж.пр	Золотаревский			
Нач.отд	Андрианов			

Т 902-2- 331 КЖИ-ПС.М1

Изделие закладное М1

Сталь класса С38/23 Марки Вст3 ПС6 ГОСТ 380-71

Лит.	Масса	Масштаб
Р	1,4	1:10
Лист 1	Листов 1	

Госстрой СССР СОЮЗВОДОКАНАЛПРОЕКТ г Москва

Альбом 3

Типовой проект 902-2-

С1

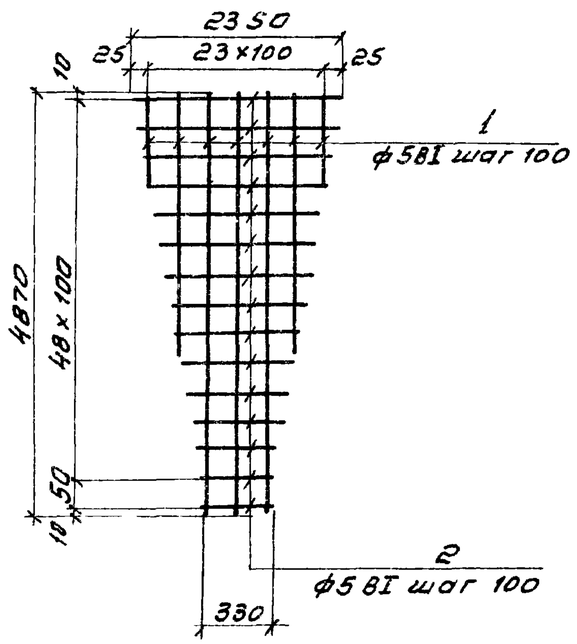

С2

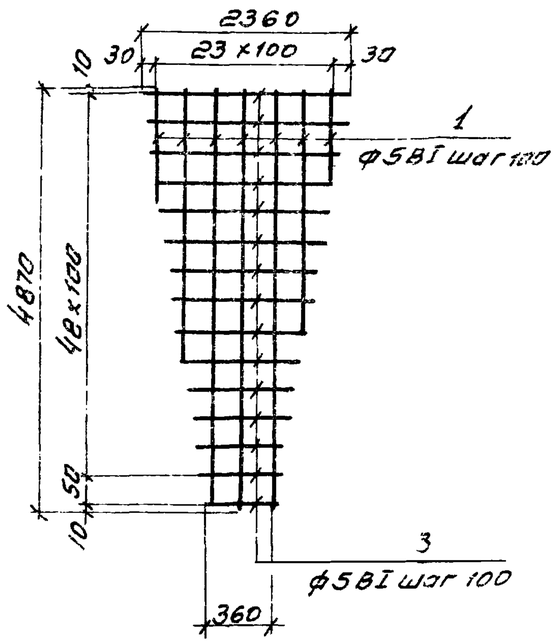

С3; С4; С5

для С3	4 5ф5ВI
для С4	6 5ф5ВI
для С5	7 5ф5ВI

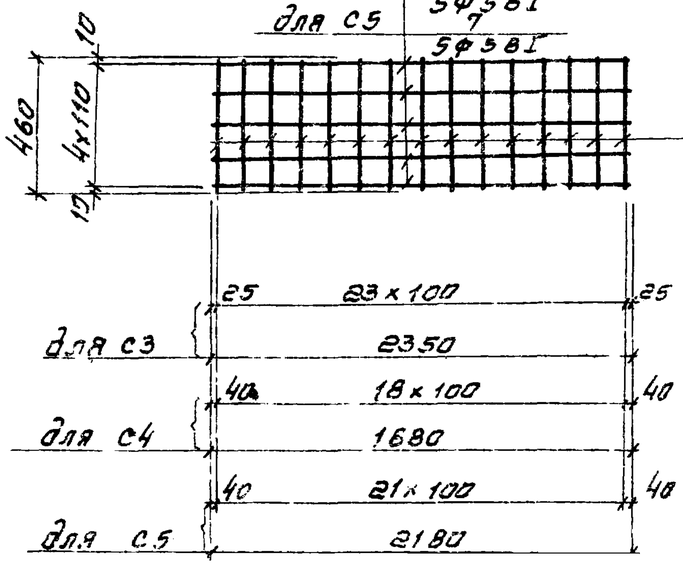

5 24ф5ВI	для С3
5 19ф5ВI	для С4
5 22ф5ВI	для С5

Формат	Зона	поз	Обозначение	Наименование	кол	примеч масса 1шт кг
				Документация		
12			КЖИ-ПС, С1; С2; С3; С4; С5	Сборочный чертеж		
				Детали		
				С1		19.8
Б/4		1	—	ф5ВI ГОСТ 6727-53, ℓ=200-4870	25	0.4
Б/4		2	—	ф5ВI —"— ℓ=330÷2350	50	0.2
				С2		19.8
Б/4		1	—	ф5ВI ГОСТ 6727-53, ℓ=200÷4870	25	0.4
Б/4		3	—	ф5ВI —"— ℓ=380÷2360	50	0.2
				С3		3.5
Б/4		4	—	ф5ВI ГОСТ 6727-53 ℓ=2350	5	0.36
Б/4		5	—	ф5ВI —"— ℓ=460	24	0.07
				С4		2.8
Б/4		6	—	ф5ВI, ГОСТ 6727-53, ℓ=1880	5	0.3
Б/4		5	—	ф5ВI —"— ℓ=460	19	0.07
				С5		3.3
Б/4		7	—	ф5ВI, ГОСТ 6727-53, ℓ=2180	5	0.33
				ф5ВI —"— ℓ=460	22	0.07

Инв.№ подл. | Подпись и дата

Изм	Лист	N докум.	Подпись	Дата
Разраб.		Петропавловская		
Провер.		Лоткина		
Рук. гр.		Гольдина		
Гл. инж. пр.		Золотаревский		
Нач. отд.		Выдрин О.Я.		

ТП902-2-33/КЖИ-ПС,С1,С2,С3,С4 С5

Сетки арматурные С1; С2; С3; С4; С5 (тип V ÷ VIII)

Лит	Масса	Масштаб
Р	19.8; 19.8 3.5; 2.8 3.3	8/м

Лист 1 | Листов 1

Госстрой СССР
СОЮЗВОДОКАНАЛПРОЕКТ
г. Москва

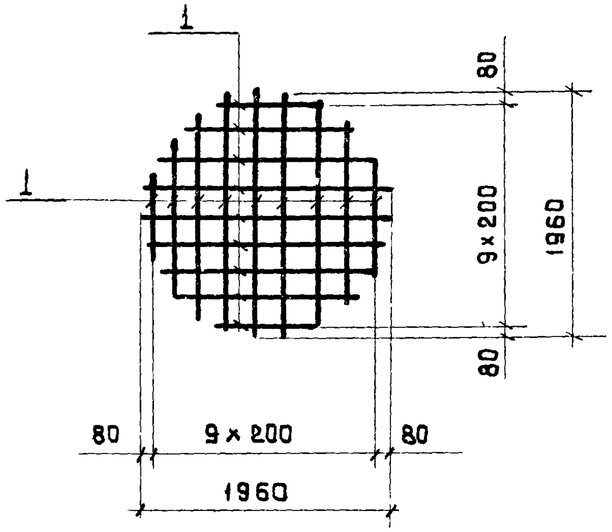

Формат	Зона	Поз.	Обозначение	Наименование	К-во	Примеч. Масса 1шт кг
				Документация		
11			КЖИ-С1	Сборочный чертеж		
				Детали		
Б/ч		1		Стержень Ф 6АIII; ℓ=700-1960 ГОСТ 5781-75	10+10	0.28

Арматурные сетки изготовлять при помощи точечной сварки в соответствии с требованиями СНиПII-21-75 и ГОСТ 10922-75.

Изм	Лист	№ докум.	Подпись	Дата
Разраб.		Цветкова		
Провер.		Петропавловская		
Рук. гр.		Гольдина		
Гл. инж. пр.		Золоторевский		
Нач. отд		Андрианов		

ТП 902-2- КЖИ-С1

Бункер песколовки. Арматурная сетка С1 (Тип I ÷ V)

Лит	Масса	Масштаб
Р	5,6	Б/м

Лист 1 Листов 1

Госстрой СССР СОЮЗВОДОКАНАЛПРОЕКТ г. Москва

Альбом 3

Типовой проект 902-2-

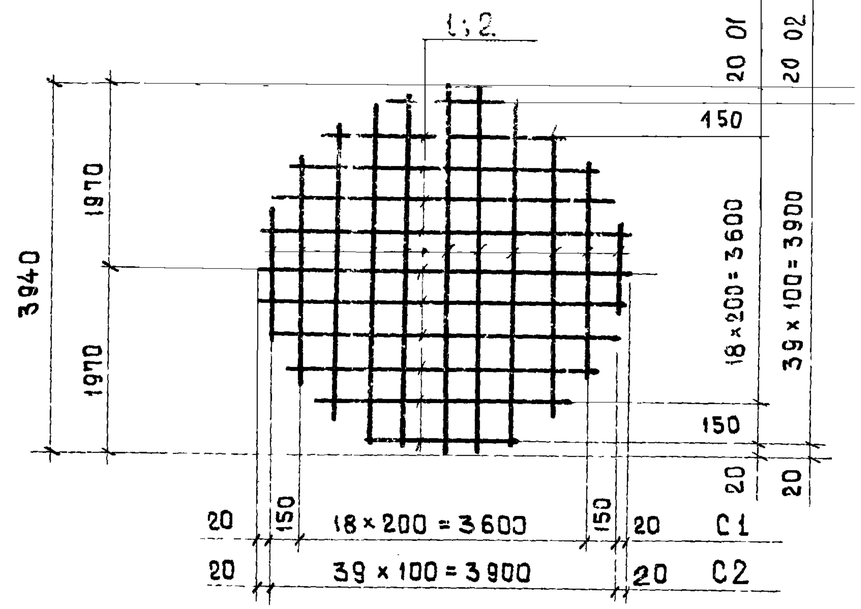

Формат	Зона	Поз	Обозначение	Наименование	К-во	Примеч Масса 1шт, кг
				Документация		
			КЖИ-С1; С2	Сборочный чертеж		
				Детали		
				С1		
Б/ч		1		Стержень ф 14АIII; ℓ=500÷3940 ГОСТ 5781-15	21+21	2.7
				С2		
Б/ч		2		Стержень ф 6АIII ℓ=500÷3940 ГОСТ 5781-75	40+40	0.5

Арматурные сетки изготовлять при помощи точечной сварки в соответствии с требованиями СНиПII-21-75 и ГОСТ 10922-75.

Подпись и дата

Инв. N подл.

Изм	Лист	№ докум	Подпись	Дата
Разраб.		Цветкова		
Провер.		Петропавловская		
Рук. гр.		Гольдина		
Гл. инж. пр.		Золоторевский		
Нач. отд		Андрианов		

ТП 902-2-331 КЖИ-С1, С2

Бункер песколовки. Арматурные сетки С1; С2 (тип V ÷ VIII)

Лит	Масса	Масштаб
Р	113.4 40.0	Б/м

Лист 1 Листов 1

Госстрой СССР СОЮЗВОДОКАНАЛПРОЕКТ г. Москва

Альбом 3

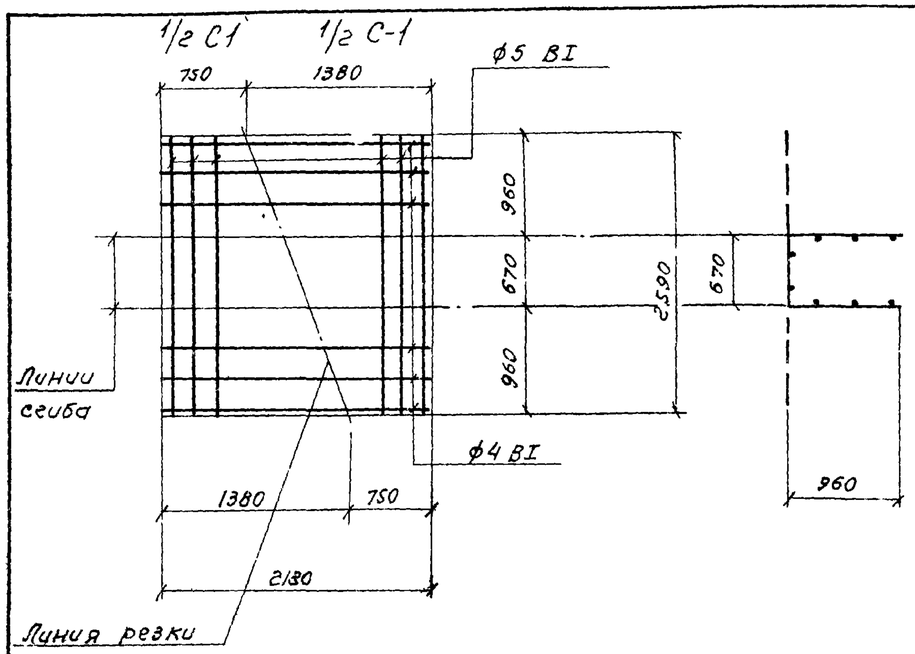

Формат	Зона	Поз	Обозначение	Наименование	Кол	Примечание
				Документация		
Нв				Сборочный чертеж		
				Детали		Вес кг 1шт
—		—	ГОСТ 8478-66	250/150/4/5 / 2900 ℓ=2130	1	9,3

Типовой проект 902-2-

Подпись и дата

Инв. N подл.

Изм	Лист	№ докум	Подпись	Дата
Разраб.		Киселева		
Проверил		Воробьева		
Рук. груп.		Гольдина		
Гл. инж. пр.		Золотарёвский		
Нач. отд.		Андриснов		

ТП 902-2- КЖИ

Лотки
Сетка арматурная
С1-Тип I

Лит	Масса	Масштаб
Р	9,3	—
Лист 1	Листов 1	

ГОСТ 6727-53

Госстрой СССР
СОЮЗВОДОКАНАЛПРОЕКТ
г. Москва

Альбом 3

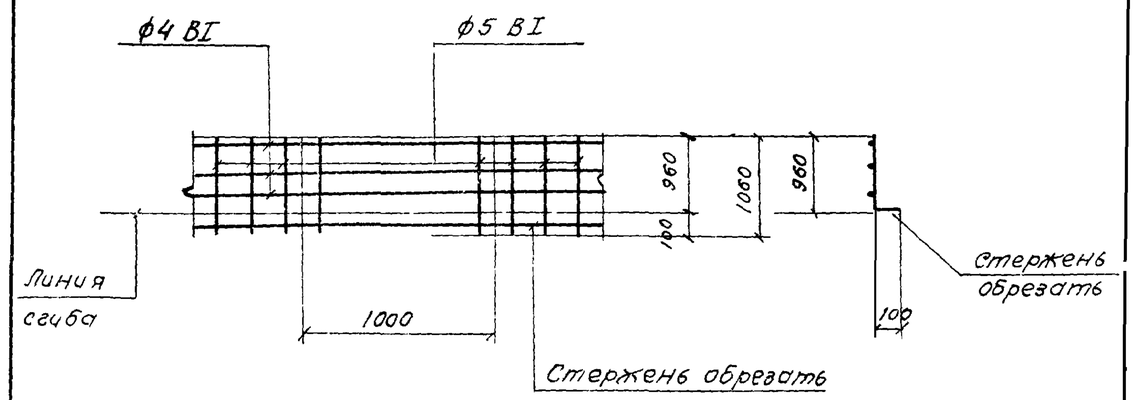

Формат	Зона	Поз.	Обозначение	Наименование	Кол	Примечание
				Документация		
Нв				Сборочный чертеж		
				Детали	п.м.	Вес 1пмкг
—		—	ГОСТ 8478-66	250/150/4/5 / 1100 ℓ=12.00 п.м	12.0	1,77

Типовой проект 902-2-

Подпись и дата

Инв. N подл.

Изм	Лист	№ докум	Подпись	Дата
Разраб.		Киселева		
Проверил		Воробьева		
Рук. груп.		Гольдина		
Гл. инж. пр.		Золотарёвский		
Нач. отд.		Андриснов		

ТП 902-2-331 КЖИ

Лотки
Сетка арматурная
С2-Тип I

Лит	Масса	Масштаб
Р	21,2	—
Лист 1	Листов 1	

ГОСТ 6727-53

Госстрой СССР
СОЮЗВОДОКАНАЛПРОЕКТ
г. Москва

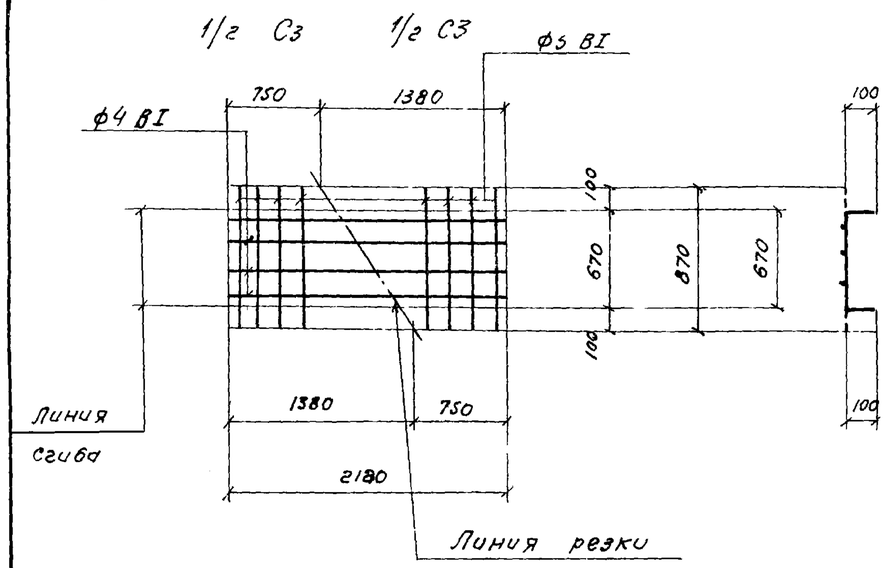

Формат	Зона	Поз.	Обозначение	Наименование	Кол	Примечание
				Документация		
11в				Сборочный чертеж		
				Детали		Вес 1шт кг
—		—	ГОСТ 8478-66	250/150/4/S / 900 ℓ=2180	1	3,1

Изм	Лист	№ докум.	Подпись	Дата
Разраб.		Киселева		
Проверил		Воробьева		
Рук. груп.		Гольдина		
Гл. инж. пр.		Золотаревский		
Нач. отд.		Андрианов		

ТП 902-2- КЖИ

Лотки
Сетка арматурная
С3-Тип I

Лит	Масса	Масштаб
Р	3,1	—
Лист 1	Листов 1	

Госстрой СССР
СОЮЗВОДОКАНАЛПРОЕКТ
г. Москва

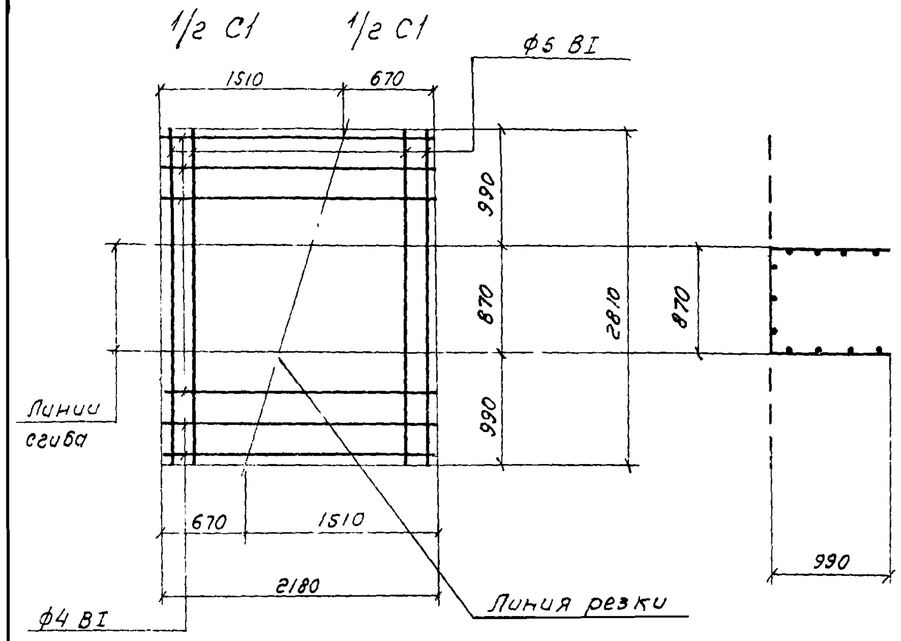

Формат	Зона	Поз.	Обозначение	Наименование	Кол.	Примечание
				Документация		
11в				Сборочный чертеж		
				Детали		Вес 1шт кг
—		—	ГОСТ 8478-66	250/150/4/S / 2900 ℓ=2180	1	9,6

Изм.	Лист	№ докум.	Подпись	Дата
Разраб.		Киселева		
Провер.		Воробьева		
Рук. груп.		Гольдина		
Гл. инж. пр.		Золотаревский		
Нач. отд.		Андрианов		

ТП 902-2-331 КЖИ

Лотки
Сетка арматурная
С1-Тип II

Лит	Масса	Масштаб
Р	9,6	—
Лист 1	Листов 1	

ГОСТ 6727-53

Госстрой СССР
СОЮЗВОДОКАНАЛПРОЕКТ
г. Москва

Типовой проект 902-2-

Альбом 3

Инв. № подл. | Подпись и дата

Альбом 3

902-2-

Типовой проект

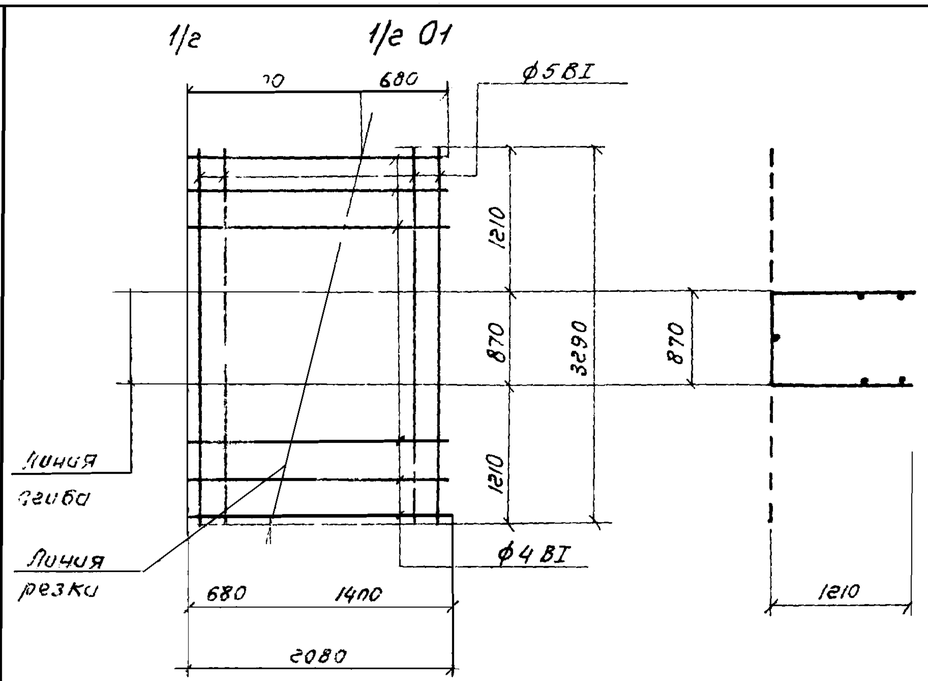

Формат	Зона	Поз.	Обозначение	Наименование	Кол.	Примечание
				Документация		
11/8				Сборочный чертеж		
				Детали		вес 1шт кг
—		—	ГОСТ 8478 66	250/150/4/5 / 3500 ℓ=2080	1	10,9

Изм.	Лист	№ докум.	Подпись	Дата	ТП 902-2- КЖИ
Разраб.		Киселева			Лотки. Сетка арматурная С1 – Тип III
Провер.		Воробьева			
Рук. груп.		Гольбина			ГОСТ 6727-53
Гл. инж. пр.		Волгоградский			
Нач. отд.		Январев			

Лит.	Масса	Масштаб
Р	10,9	—
Лист 1	Листов 1	

Госстрой СССР
СОЮЗВОДОКАНАЛПРОЕКТ
г. Москва

Подпись и дата

Инв. № подл.

Альбом 3

902-2-

Типовой проект

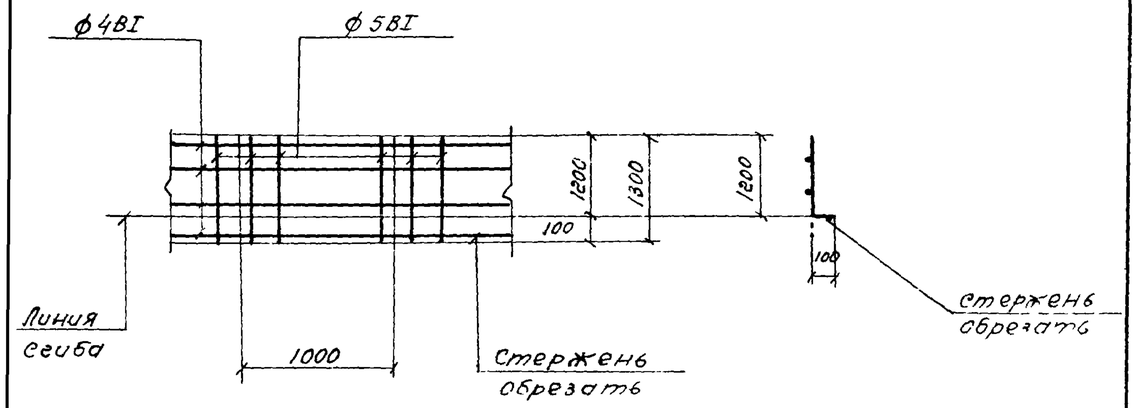

Формат	Зона	Поз.	Обозначение	Наименование	Кол.	Примечание
				Документация		
11/8				Сборочный чертеж		
				Детали		
					п.м.	Вес 1п.м
—		—	ГОСТ 8478-66	250/150/4/5 / 1300 ℓ=18,0 п м	18,0	1,98

Изм.	Лист	№ докум.	Подпись	Дата	ТП 902-2-331 КЖИ
Разраб.		Киселева			Лотки. Сетка арматурная С2 – Тип III
Провер.		Воробьева			
Рук. груп.		Гольбина			ГОСТ 6727-53
Гл. инж. пр.		Волгоградский			
Нач. отд.		Январев			

Лит.	Масса	Мас
Р	35,7	—
Лист 1	Листов 1	

Госстрой СССР
СОЮЗВОДОКАНАЛПРОЕКТ
г. Москва

Подпись и дата

Инв. № подл.

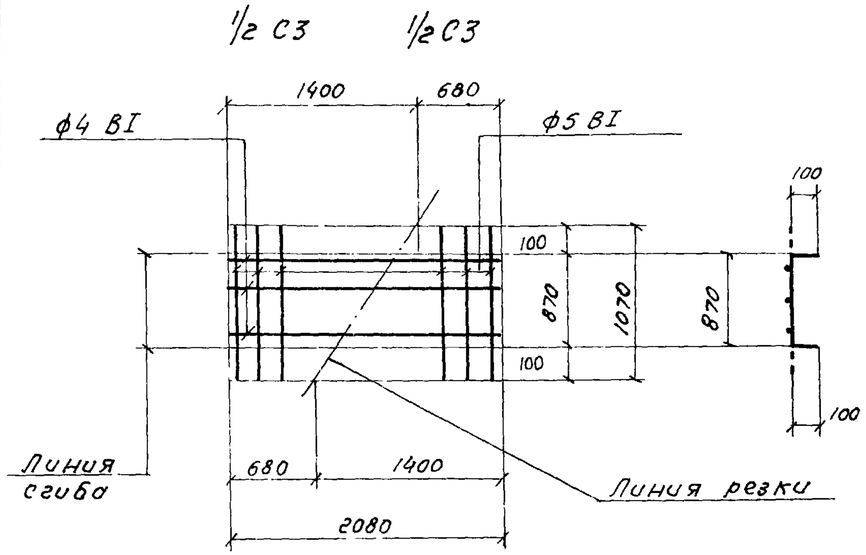

Формат	Зона	Поз.	Обозначение	Наименование	Кол	Примечание
				Документация		
11В				Сборочный чертеж		
				Детали		Вес 1шт кг.
—		—	ГОСТ 8478-66	250/150/4/5 / 1100 ℓ=2080	1	3,7

Изм.	Лист	№ докум.	Подпись	Дата
Разраб.		Киселева		
Провер.		Воробьева		
Рук. груп.		Гольвина		
Гл. инж. пр.		Золотаревский		
Нач. отд.		Андрианов		

ТП 902-2- КЖИ

Лотки
Сетка арматурная
С3-Тип III

Лит	Масса	Масштаб
Р	3,7	—
Лист 1	Листов 1	

ГОСТ 6727-53

Госстрой СССР
СОЮЗВОДОКАНАЛПРОЕКТ
г. Москва

Альбом 3

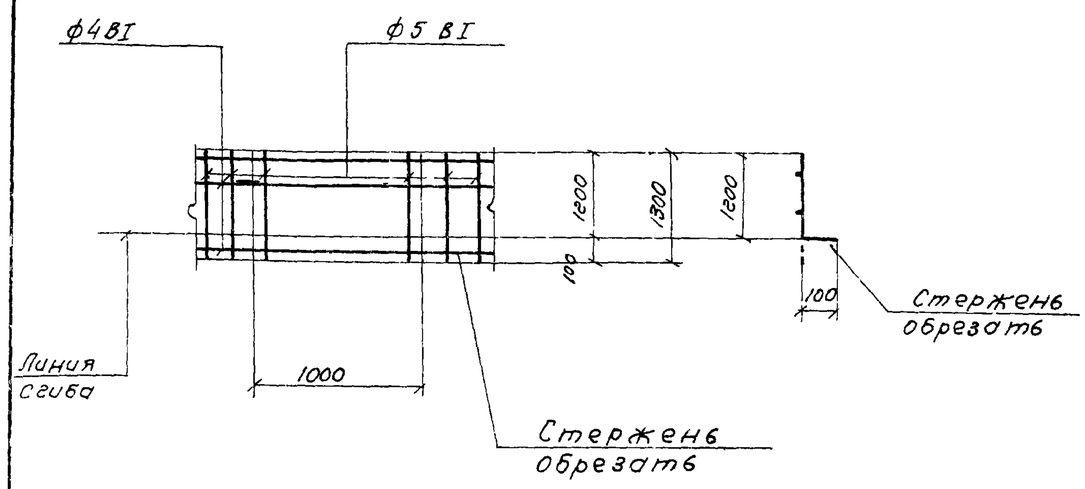

902-2-

Формат	Зона	Поз	Обозначение	Наименование	Кол	Примечание
				Документация		
11В				Сборочный чертеж		
				Детали		
					п.м.	Вес 1 п.м.
—		—	ГОСТ 8478-66	250/150/4/5 / 1300 ℓ=19,00 п.м.	19,0	1,98

Типовой проект

Подпись и дата

Инв. N подл.

Изм	Лист	№ докум.	Подпись	Дата
Разраб.		Киселева		
Проверил		Воробьева		
Рук. груп.		Гольвина		
Гл. инж. пр.		Золотаревский		
Нач. отд.		Андрианов		

ТП 902-2-331 КЖИ

Лотки
Сетка арматурная
С1-Тип IV

Лит	Масса	Масштаб
Р	37,6	—
Лист 1	Листов 1	

ГОСТ 6727-53

Госстрой СССР
СОЮЗВОДОКАНАЛПРОЕКТ
г. Москва

Альбом 3

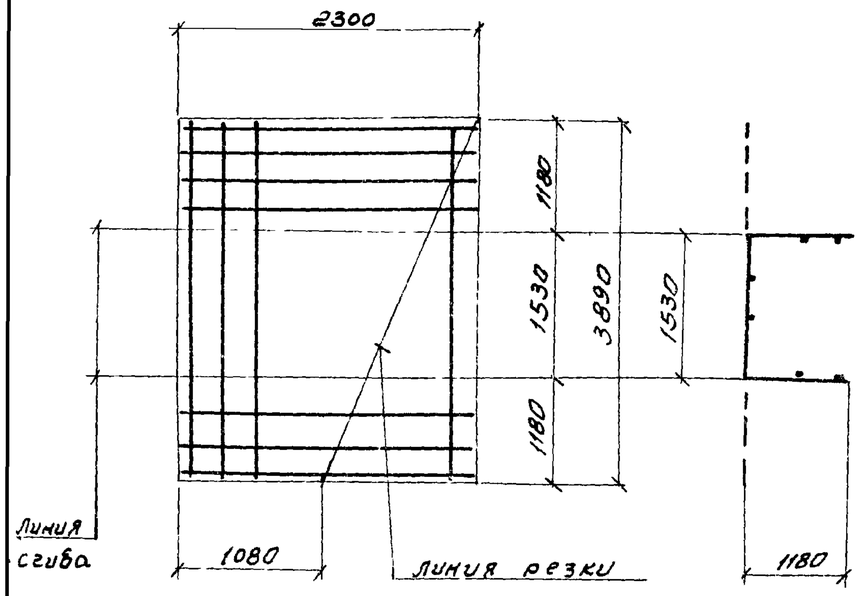

Формат	Зона	Поз	Обозначение	Наименование	Кол	Примечание
				Документация		
11в				Сборочный чертеж		
				Детали		Вес 1 п.м. кг.
—		—	Гост 8478-66	100/100/5/5 2300 ℓ=3890	1	7.29

Типовой проект 902-2-

Инв. № подл. | Подпись и дата

Изм	Лист	№ докум	Подпись	Дата
разраб		Кисглева		
Гр.геоол		Воробьева		
Нач.груп		Гольдина		
Гл.инж.пр		Золотоевская		15.11.86
Н.контр		Андриянов		

ТП 902-2- КЖИ

Лотки
Сетка арматурная
С1- тип V

Лит	Масса	Масштаб
Р	28.4	—

Лист 1 | Листов 1

Гост 6727-53

Госстрой СССР
СОЮЗНОДОКАНАЛПРОЕКТ
г. Москва

Альбом 3

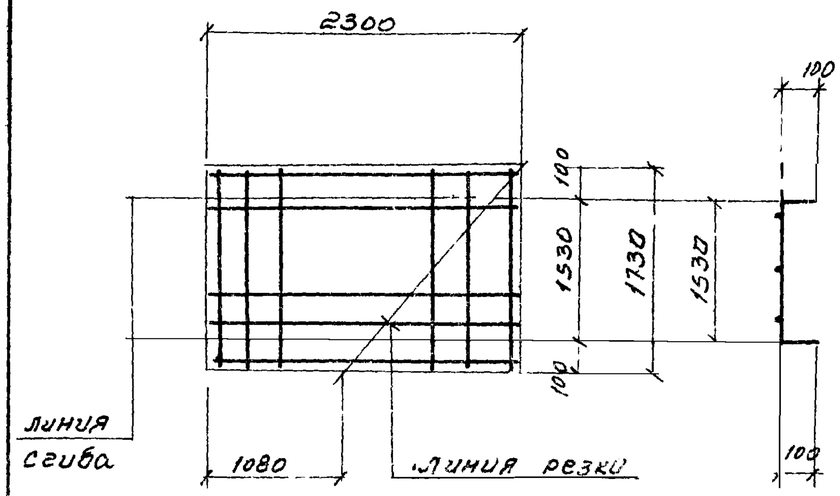

Формат	Зона	Поз.	Обозначение	Наименование	Кол.	Примечание
				Документация		
11в				Сборочный чертеж		
				Детали		Вес 1 п м кг
—		—	Гост 8478-66	100/100/5/5 2300 ℓ=1730	1	7.29

Типовой проект 902-2-

Инв. № подл. | Подпись и дата

Изм	Лист	№ докум.	Подпись	Дата
разраб		Кисглева		
Гр.геоол		Воробьева		
Нач.груп		Гольдина		
Гл.инж.пр		Золотоевская		15.11.86
Н.контр		Андриянов		

ТП 902-2-331 КЖИ

Лотки
Сетка арматурная
С2- тип V, VIII

Лит	Масса	Масштаб
Р	12.6	—

Лист 1 | Листов 1

Гост 6727-53

Госстрой СССР
СОЮЗНОДОКАНАЛПРОЕКТ
г. Москва

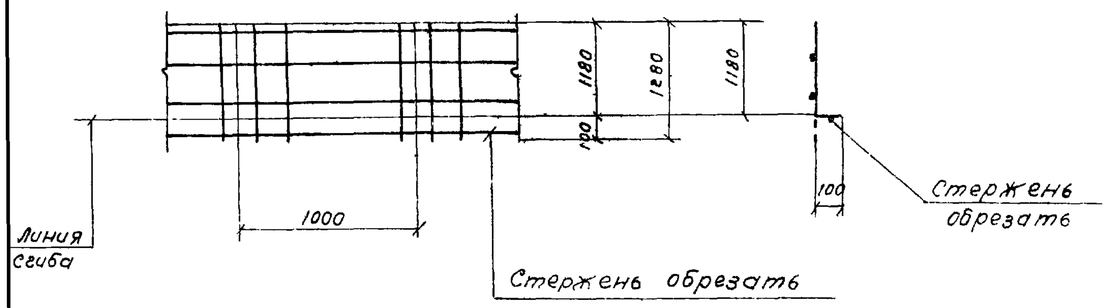

Формат	Зона	Поз	Обозначение	Наименование	Кол	Примечание
				Документация		
11в				Сборочный чертеж		
				Детали		Вес 1 п.м.
—		—	ГОСТ 8478-66	100/100/5/5 / 1300 e=27,0 п.м	1	4,22

Изм	Лист	N докум.	Подпись	Дата
Разраб.		Киселева		
Проверил		Воробьева		
Рук. груп.		Гольдина		
Гл. инж. пр.		Золотаревский		15.10.79
Нач. отд.		Андриянов		

ТП 902-2- КЖИ

Лотки
Сетка арматурная
С3 - тип V

ГОСТ 6727-53

Лит	Масса	Масштаб
Р	113,9	—
Лист 1	Листов 1	

Госстрой СССР
СОЮЗВОДОКАНАЛПРОЕКТ
г. Москва

Альбом 3

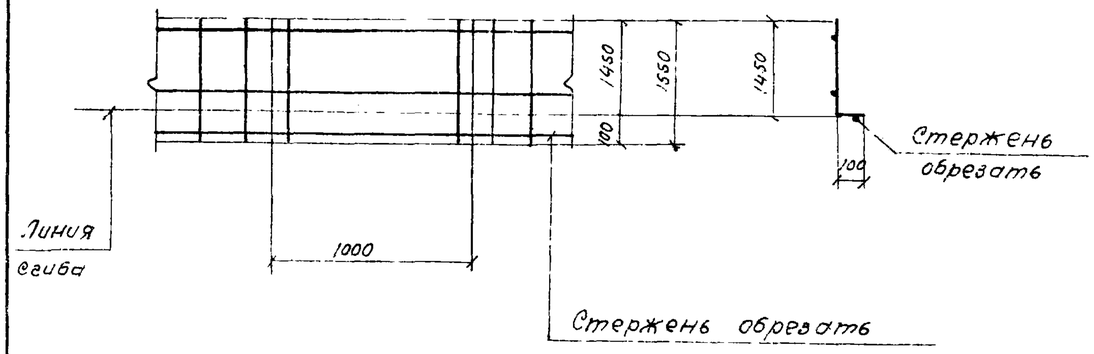

Формат	Зона	Поз	Обозначение	Наименование	Кол	Примечание
				Документация		
11в				Сборочный чертеж		
				Детали	п.м.	Вес 1 п.м.
—		—	ГОСТ 8478-66	100/100/5/5 / 1700 e=31,0 п.м	31,0	5,45

Изм	Лист	№ докум.	Подпись	Дата
Разраб.		Киселева		
провер.		Воробьева		
Рук. груп.		Гольдина		
Гл. инж. пр.		Золотаревский		15.10.79
Нач. отд.		Андриянов		

ТП 902-2-331 КЖИ

Лотки
Сетка арматурная
С1- Тип VI

ГОСТ 6727-53

Лит	Масса	Масштаб
Р	168,9	—
Лист 1	Листов 1	

Госстрой СССР
СОЮЗВОДОКАНАЛПРОЕКТ
г. Москва

Типовой проект 902-2-

Инв № подл | Подпись и дата

Альбом 3

Типовой проект 902-2-

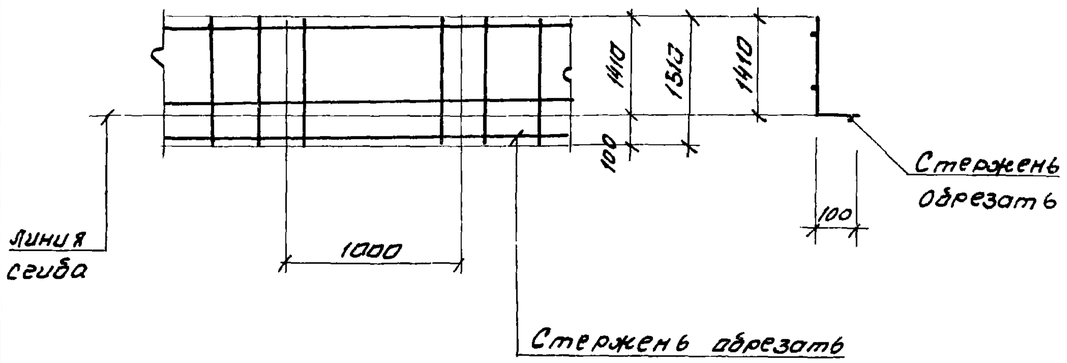

Формат	Зона	поз.	Обозначение	Наименование	кол.	Примечание
				Документация		
11в				Сборочный чертеж		
				Детали	п.м.	вес 1 п.м.
—		—	ГОСТ 8478-66	$\frac{100/100/5/5}{1700}$ $\ell = 31.0$ п.м.	31.0	5.45

Подпись и дата

Инв. № подл.

Изм	Лист.	№ докум.	Подпись	Дата
Разраб.		Киселева		
Проверил		Воробьева		
Рук. груп.		Гольдина		
Гл. инж. пр.		Золоторевский		15.11.79
Нач. отд.		Андрианов		

ТП 902-2- КЖИ

Лотки.
Сетка арматурная
С1-тип VII

ГОСТ 6727-53

Лит	Масса	Масштаб
Р	168.9	—

Лист 1 Листов 1

Госстрой СССР
СОЮЗВОДОКАНАЛПРОЕКТ
г. Москва

Альбом 3

Типовой проект 902-2-

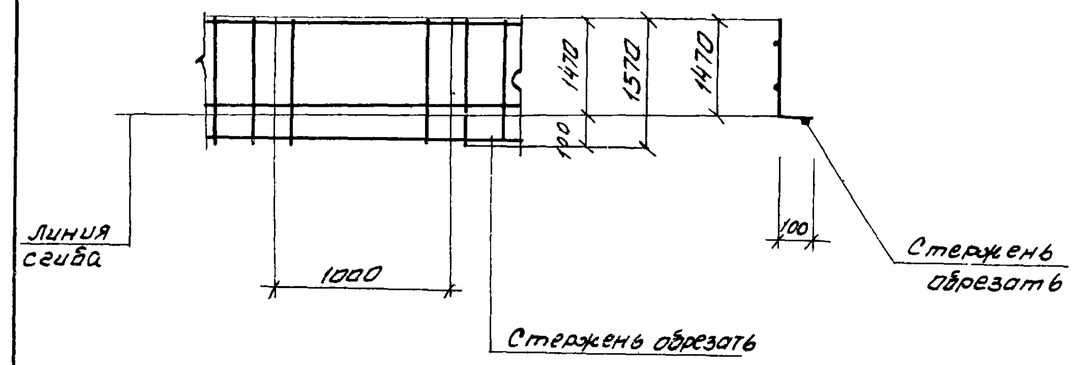

Формат	Зона	поз	Обозначение	Наименование	кол.	Примечание
				Документация		
11в				Сборочный чертеж		
				Детали	п.м.	вес 1 п.м.
—		—	ГОСТ 8478-66	$\frac{100/100/5/5}{1700}$ $\ell = 31.5$ п.м.	31.5	5.45

Подпись и дата

Инв. № подл.

Изм	Лист.	№ докум.	Подпись	Дата
Разраб.		Киселева		
Проверил		Воробьева		
Рук. груп		Гольдина		
Гл. инж. пр.		Золоторевский		15.11.79
Нач. отд.		Андрианов		

ТП 902-2- 331 КЖИ

Лотки.
Сетка арматурная
С1-тип VIII

ГОСТ 6727-53

Лит	Масса	Масштаб
Р	171.7	—

Лист 1 Листов 1

Госстрой СССР
СОЮЗВОДОКАНАЛПРОЕКТ
г. Москва

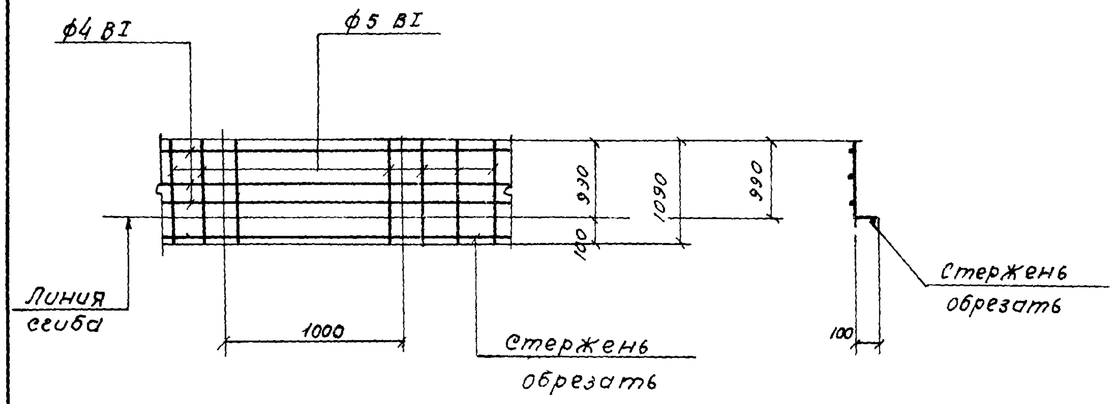

Формат	Зона	Поз	Обозначение	Наименование	Кол	Примечание
				Документация		
11В				Сборочный чертеж		
				Детали	п.м.	Вес 1п.м.кг
—		—	ГОСТ 8478 - 66	250/150/4/5 / 1100 ℓ=16,00 п.м.	16,0	1,77

Изм.	Лист	№ докум	Подпись	Дата
Разраб	Киселева			
Провер.	Воробьева			
Рук. груп.	Гольдина			
Гл. инж. пр.	Золотаревский			8.1.79
Нач. отд.	Андриянов			

ТП 902-2- КЖИ

Лотки
Сетка арматурная
С2- Тип II

Лит	Масса	Масштаб
Р	28,3	—

Лист 1 Листов 1

ГОСТ 6727-53

Госстрой СССР
СОЮЗВОДОКАНАЛПРОЕКТ
г. Москва

Альбом 3

902-2-

Типовой проект

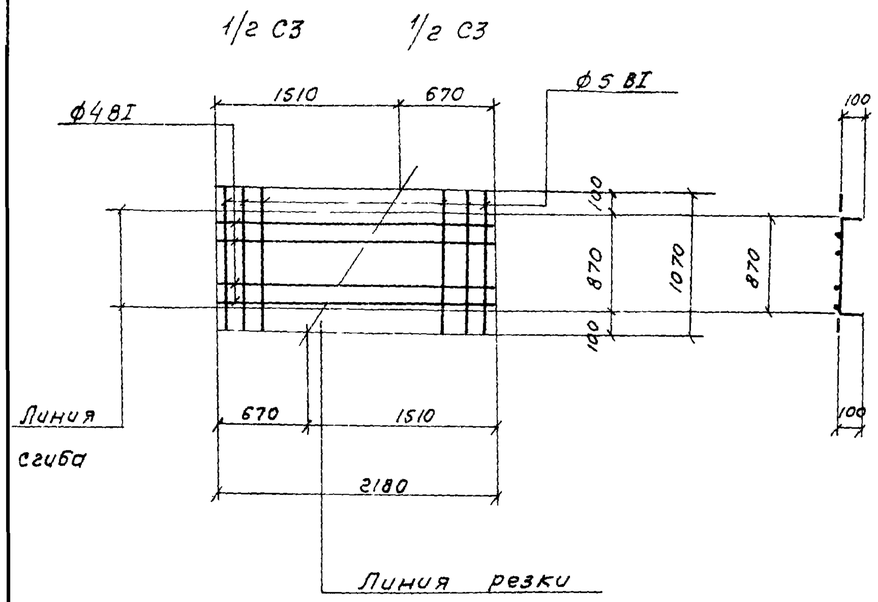

Формат	Зона	Поз	Обозначение	Наименование	Кол.	Примечание
				Документация		
11В				Сборочный чертеж		
				Детали		Вес 1шт кг
—		—	ГОСТ 8478 - 66	250/150/4/5 / 1100 ℓ= 2180	1	3,9

Подпись и дата

Инв. № подл.

Изм.	Лист	№ докум.	Подпись	Дата
Разраб.	Киселева			
Провер.	Воробьева			
Рук. груп.	Гольдина			
Гл. инж. пр.	Золотаревский			15.11.78
Нач. отд.	Андриянов			

ТП 902-2-331 КЖИ

Лотки
Сетка арматурная
С3 - Тип II

Лит	Масса	Масштаб
Р	3,9	—

Лист 1 Листов 1

ГОСТ 6727-53

Госстрой СССР
СОЮЗВОДОКАНАЛПРОЕКТ
г. Москва

Альбом 3

Типовой проект 902-2-

1-1

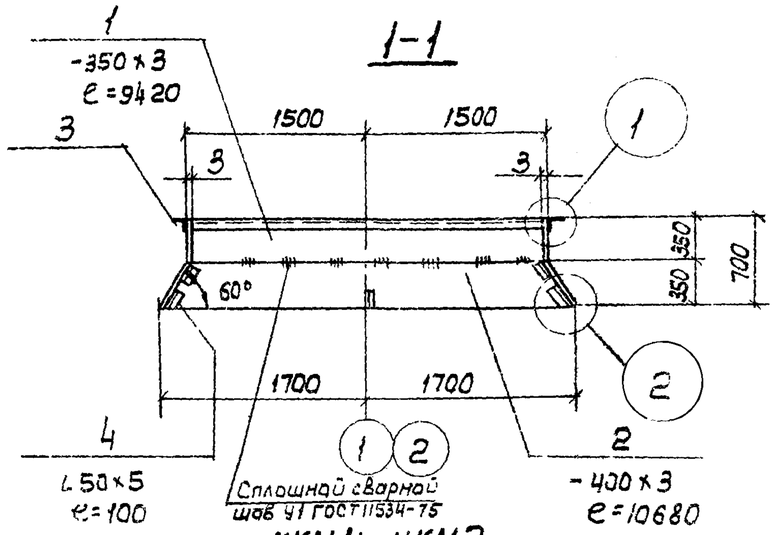

ЦКМ1; ЦКМ2

План

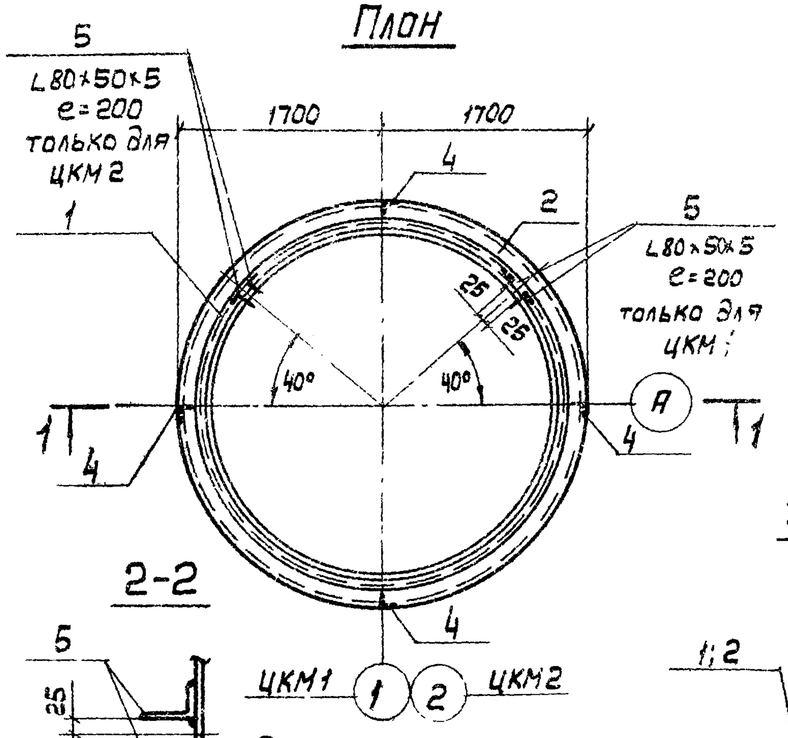

2-2

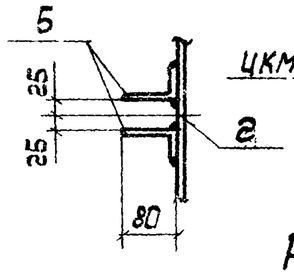

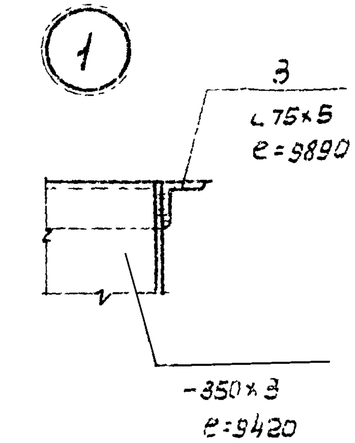

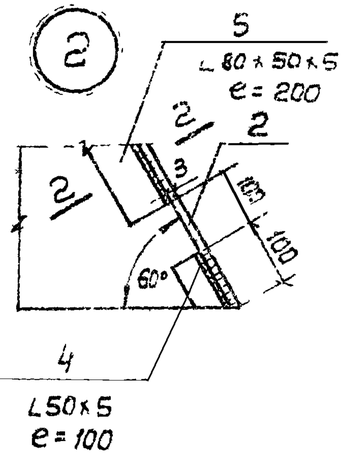

Деталь стыка листов

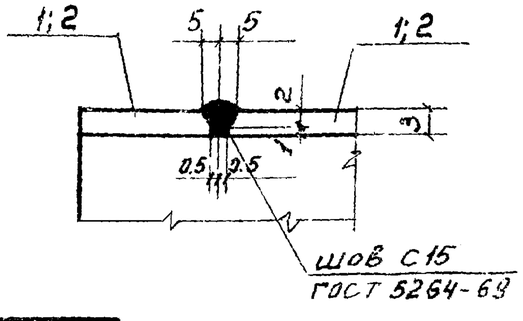

Раскрой поз. „1"

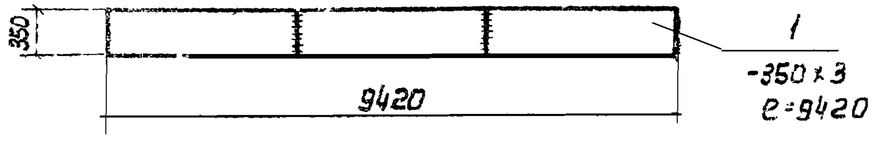

Раскрой поз. „2"

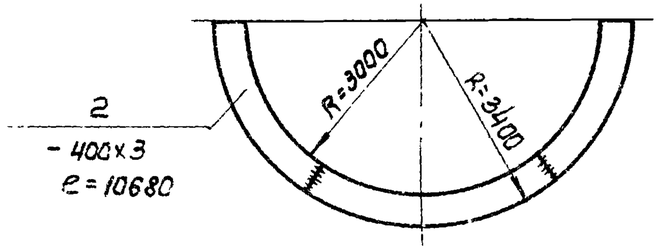

Формат	Зона	Поз.	Обозначение	Наименование	К-во	Примеч. Масса 1шт. кг
				Документация		
12			КНИ-ЦКМ 1; ЦКМ2-СБ	Сборочный чертеж		
				Детали		
Б/4		1	———	-350×3, ГОСТ 19903-74, e=9420	1	* 77.6
Б/4		2	———	-400×3, ГОСТ 19903-74, e=10680	1	* 100.6
Б/4		3	———	L 75×5, ГОСТ 8509-72, e=9890	1	57.2
Б/4		4	———	L 50×5, ГОСТ 8509-72, e=100	4	0.4
Б/4		5	———	L 80×50×5, ГОСТ 8510-72, e=200	2	1.0

* Сталь нормальной точности-Б, нормальной плоскоскасности-ПН, с необрезанной кромкой-НО.
Сварка листов односторонняя встык ручная электродами Э-42 ГОСТ 9467-75.

Изм.	Лист	N докум.	Подп.	Дата
Разраб.		Цветкова		
Проверил		Лоткина		
Рук. гр.		Гольдина		
Гл. инж. пр.		Золотаревский		
Нач. отд.		Андрианов		

ТП 902-2-331 КНИ-ЦКМ1 ЦКМ2-СБ

Центральное металлическое кольцо ЦКМ1; ЦКМ2. (тип I и II)

Лит.	Масса	Масшт.
Р	239.0	1:100 1:50 1:10
Лист 1	Листов 1	

Сталь класса С38/23 марки Вст.3 КП2 ГОСТ 180-71**

Госстрой СССР
СОЮЗВОДОКАНАЛПРОЕКТ
г. Москва

Инв. N подл. | Подп. и дата

1 - 1

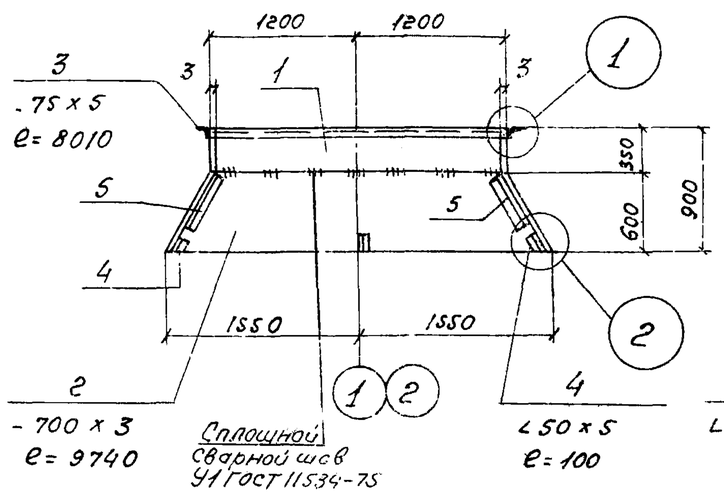

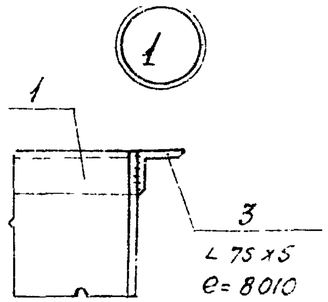

Раскрой поз „2"

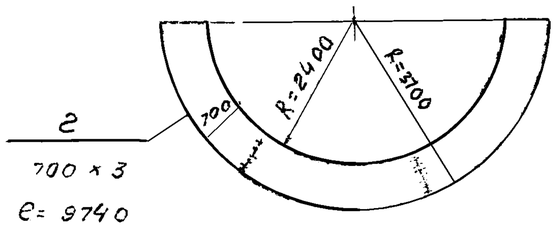

ЦКМ1 ЦКМ2

План

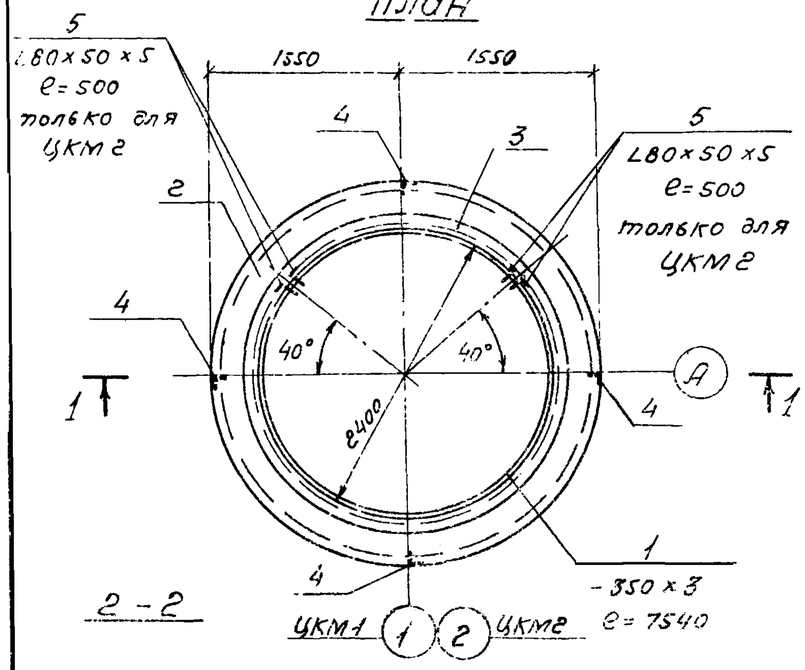

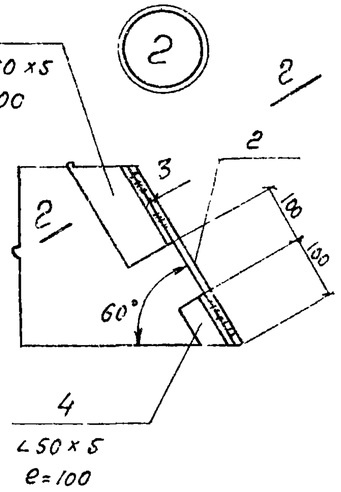

Деталь стыка листов

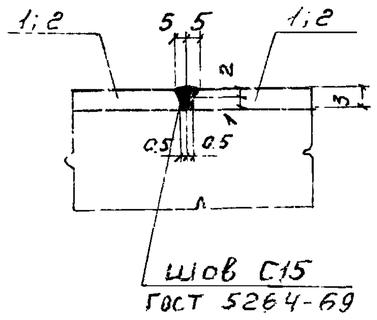

2 - 2

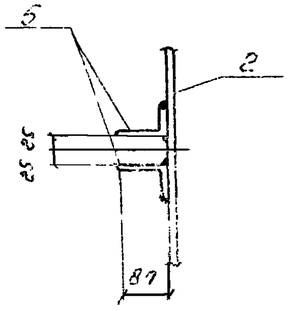

Раскрой поз „1"

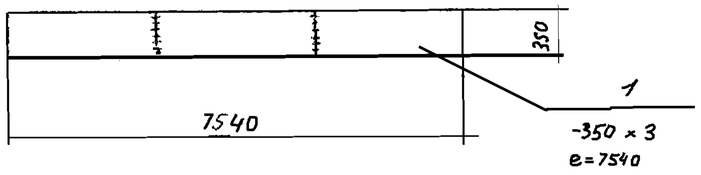

Формат	Зона	Поз	Обозначение	Наименование	К-во	Примеч. масса 1шт кг
				Документация		
12			КЖИ ЦКМ1, ЦКМ2-СБ	Сборочный чертеж		
				Детали		
Б/4		1	———	-350×3. ГОСТ 19903-74. e=7540	1	* 62,1
Б/4		2	———	-700×3, ГОСТ 19903-74, e=9740	1	*160,6
Б/4		3	———	∠75×5, ГОСТ 8509-72, e=8010	1	45,4
Б/4		4	———	∠50×5, ГОСТ 8509-72, e=100	4	0,4
Б/4		5	———	∠80×50×5, ГОСТ 8510-72, e=500	2	2,5

*Сталь нормальной точности-Б, нормальной плоскостности-ПН, с необрезанной кромкой-Но.

Сварка листов односторонняя встык ручная электродами Э-42 ГОСТ 9467-75

Изм.	Лист	№ докум.	Подпись	Дата	ТП902-2-331 КЖИ-ЦКМ1, ЦКМ2-СБ			
Разраб.		Цветкова			Центральное металлическое кольцо ЦКМ 1, ЦКМ 2. (Тип III и IV)	Лит	Масса	Масштаб
Проверил		Лоткина				Р	e75,7	1:100 1:50 1:10
Рук. гр.		Гольдина			Сталь класса С38/23 марки ВСт3кп2 ГОСТ 380-71**	Лист 1	Листов 1	
Гл. инж. пр.		Золотаревский				Госстрой СССР СОЮЗВОДОКАНАЛПРОЕКТ г. Москва		
Нач. отд.		Тимофеев						

Альбом 3

Типовой проект 902-2-

1-1

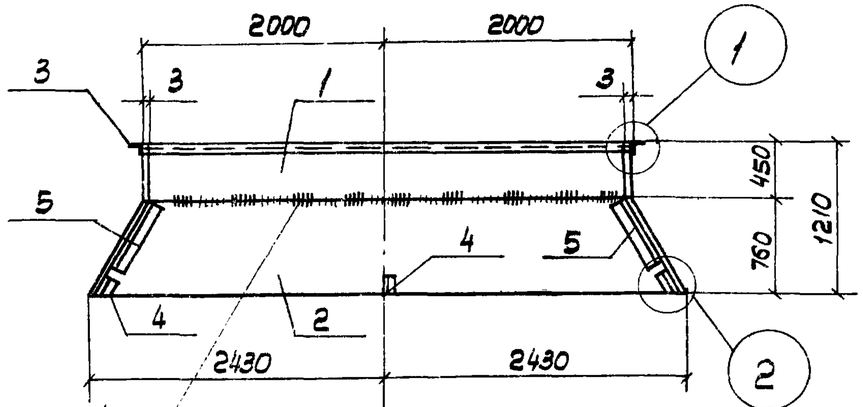

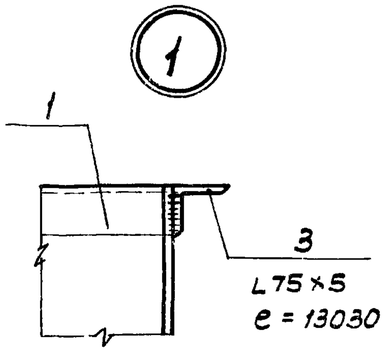

Раскрой поз. „2"

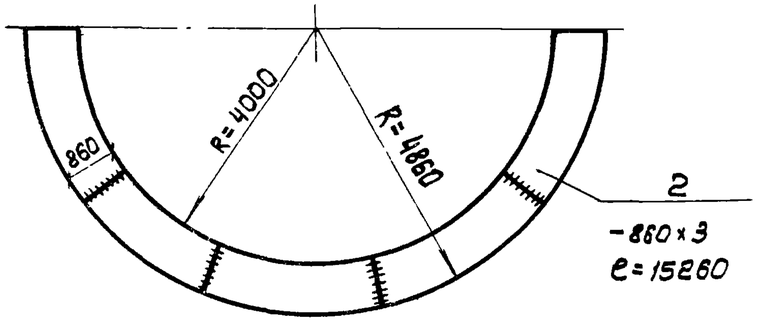

ЦКМ1; ЦКМ2
План

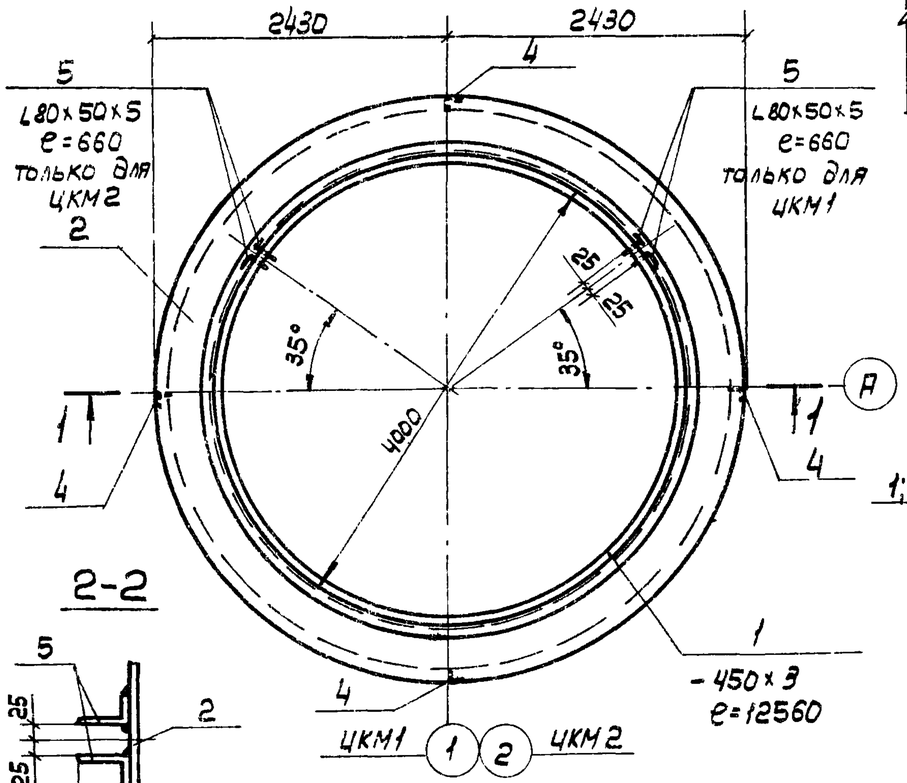

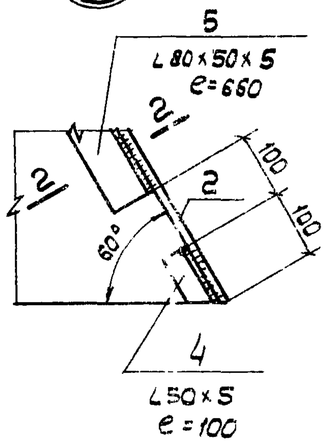

Деталь стыка листов

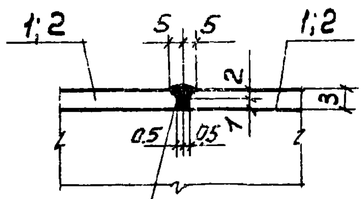

Шов С15 ГОСТ 5264-69

2-2

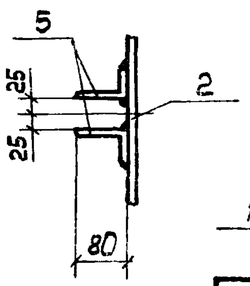

Раскрой поз. „1"

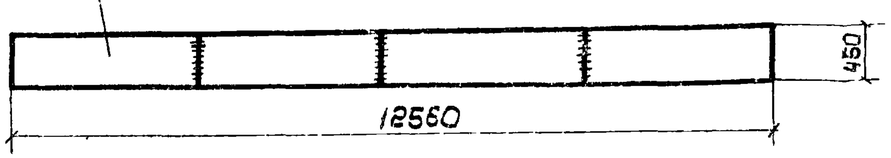

Формат	Зона	Поз	Обозначение	Наименование	К-во	Примеч. Масса 1 шт. кг
				Документация		
12			КЖИ-ЦКМ1; ЦКМ2-СБ	Сборочный чертеж		
				Детали		
Б/4		1	———	-450×3, ГОСТ 19903-74, e=12560	1	* 133.1
Б/4		2	———	-860×3, ГОСТ 19903-74, e=15260	1	* 309.1
Б/4		3	———	L75×5, ГОСТ 8509-72, e=13030	1	75.6
Б/4		4	———	L50×5, ГОСТ 8509-72, e=100	4	0.4
Б/4		5	———	L80×50×5, ГОСТ 8510-72, e=660	2	3.3

* Стали нормальной точности - Б, нормальной плоскостности - ПН, с необрезанной кромкой - НО.

Сварка листов односторонняя. Встык вручную электродами Э42 ГОСТ 9467-75

Изм.	Лист	N докум.	Подп.	Дата
Разраб.		Цветкова		
Провер.		Лоткина		
Рук. гр.		Гольдина		
Гл. инж. пр.		Золотаревский		
Нач. отд.		Андрианов		

ТП 902-2-331 КЖИ-ЦКМ1; ЦКМ2-СБ

Центральное металлическое кольцо ЦКМ1; ЦКМ2 (тип V)

Лит.	Масса	Масшт.
Р	525.0	1:100 1:50 1:10

Лист 1 | Листов 1

Сталь класса С38/23 марки Вст.3 кп2 ГОСТ 380-71**

Госстрой СССР Союзводоканалпроект г. Москва

Подп. и дата

Инв. N подл.

Альбом 3

Типовой проект 902-2

I-I

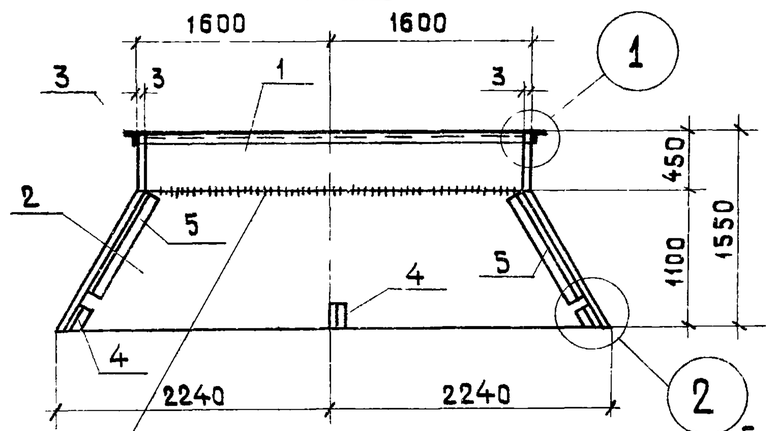

Сплошной сварной шов У-1 ГОСТ 11534-75

ЦКМ1; ЦКМ2
ПЛАН

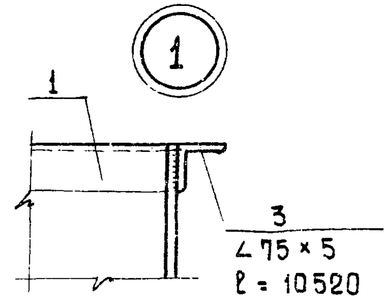

Раскрой поз. „2"

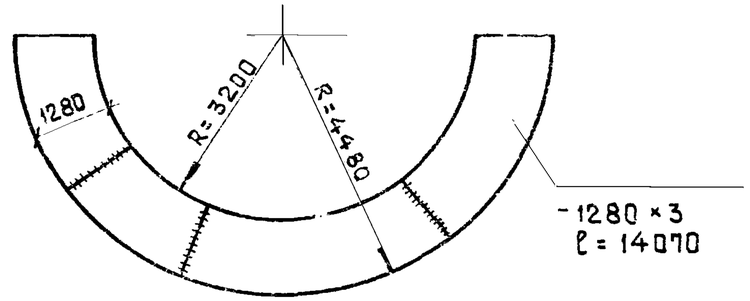

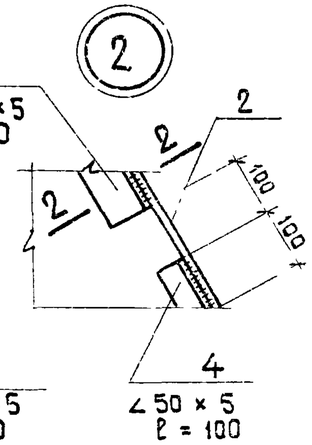

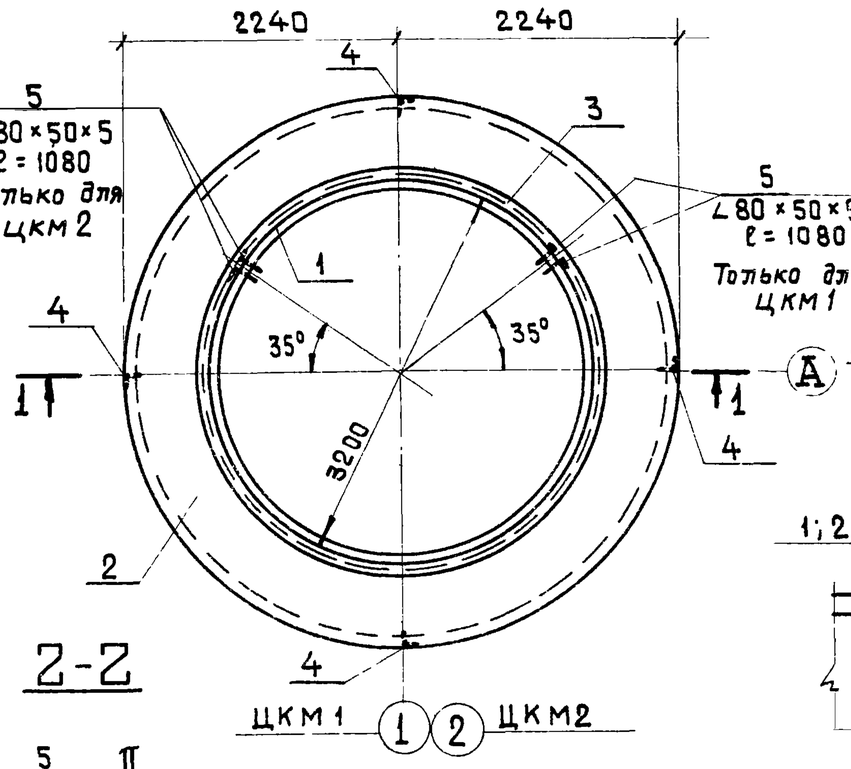

Деталь стыка листов

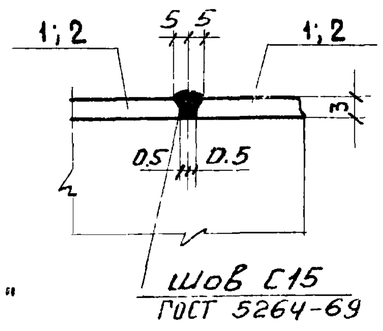

шов С15 ГОСТ 5264-69

2-2

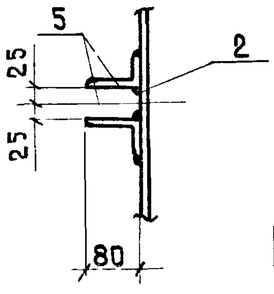

Раскрой поз. „1"

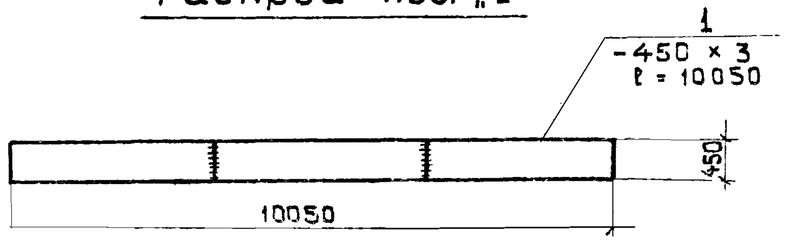

Формат	Зона	Поз.	Обозначение	Наименование	К-во	Примеч. масса 1 шт. кг
				Документация		
А2			КЖИ-ЦКМ1;ЦКМ2-СБ	Сборочный чертеж		
				Детали		
Б/ч		1	—	-450×3; ГОСТ 19903-74, ℓ=10050	1	* 106.5
Б/ч		2	—	-1280×3, ГОСТ 19903-74, ℓ=14070	1	* 424.1
Б/ч		3	—	∠75×5, ГОСТ 8509-72, ℓ=10520	1	61.2
Б/ч		4	—	∠50×5, ГОСТ 8509-72, ℓ=100	4	0.4
Б/ч		5	—	∠80×50×5, ГОСТ 8510-72, ℓ=1080	2	5.4

* Сталь нормальной точности-Б, нормальной плоскостности-ПН, с необрезанной кромкой - НО.

Сварка листов односторонняя встык вручную электродами Э-42 ГОСТ 9467-75.

Изм	Лист	N докум.	Подпись	Дата
Разраб.		Цветкова		
Проверил		Лоткина		
Рук. гр.		Тальдина		
Н. контр.		Злюгаревский		
Нач. отд.		Андриянов		

ТП 902-2-33/КЖИ-ЦКМ1;ЦКМ2-СБ

Центральное металлическое кольцо ЦКМ1; ЦКМ2. (тип VI)

Сталь класса С38/23 марки ВСт3 КЛ2 ГОСТ 380-71**

Лит.	Масса	Масштаб
Р	604.2	1:100 1:50 1:10
Лист 1	Листов 1	

Госстрой СССР СОЮЗВОДОКАНАЛПРОЕКТ г. Москва

16299-10 55

Альбом 3

Типовой проект 902-2-

1-1

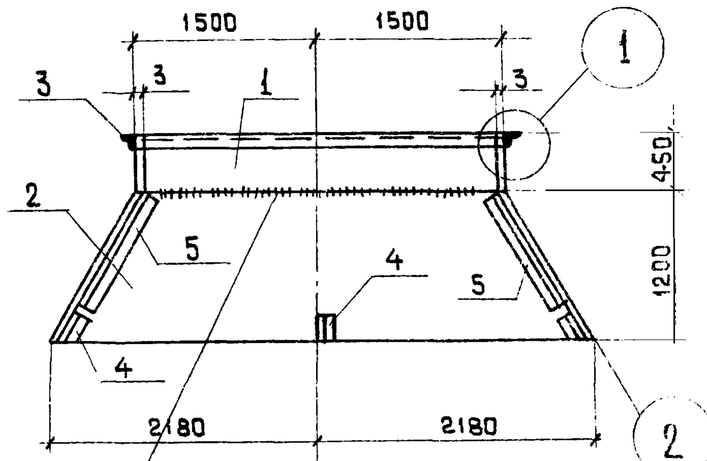

Сплошной сварной шов У-1 ГОСТ 11534-75

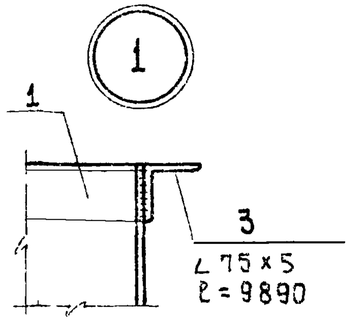

Раскрой поз. „2"

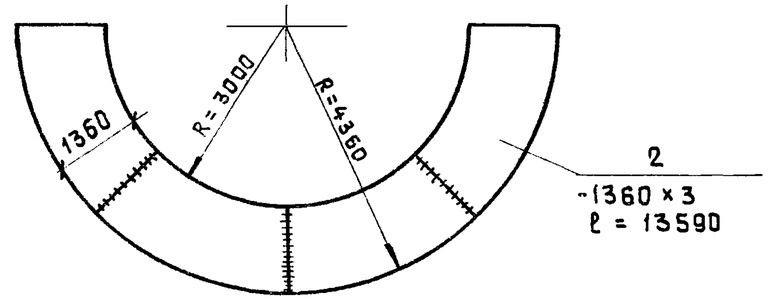

ЦКМ 1; ЦКМ2
ПЛАН

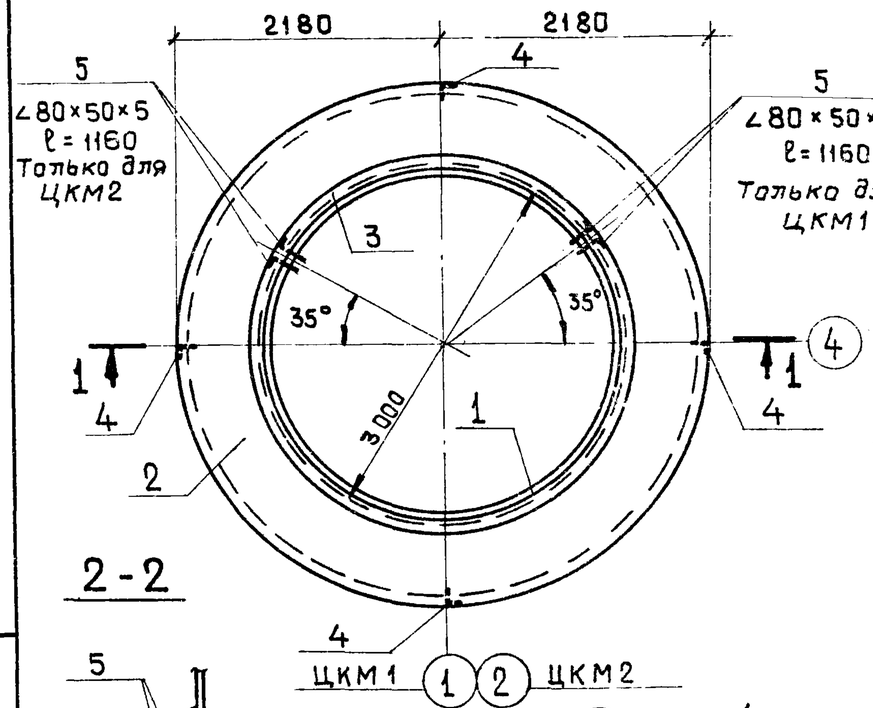

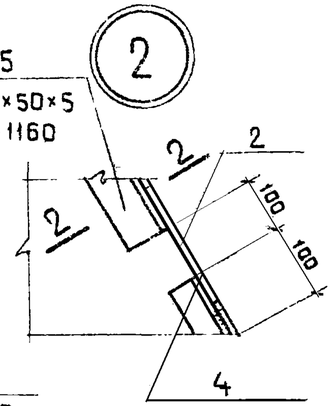

Деталь стыка листов

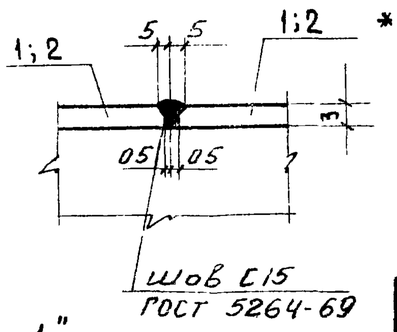

2-2

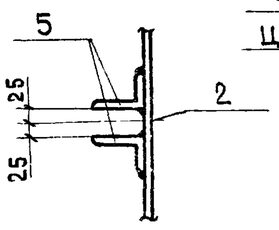

Раскрой поз. „1"

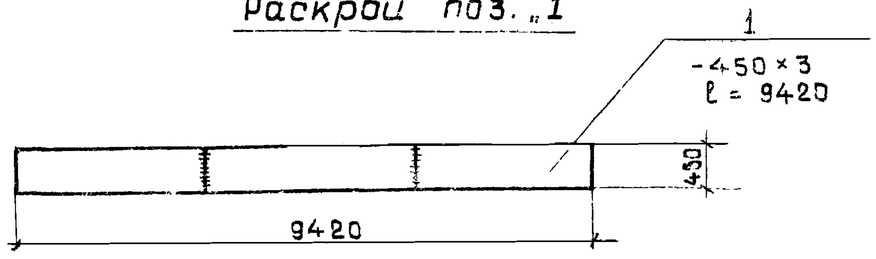

Формат	Зона	Поз.	Обозначение	Наименование	К-во	Примеч. Масса 1шт. кг.
				Документация		
12			КЖИ-ЦКМ1; ЦКМ2-СБ	Сборочный чертеж		
				Детали		
Б/ч		1	———	-450×3, ГОСТ 19903-74, ℓ=9420	1	* 99.8
Б/ч		2	———	-1360×3, ГОСТ 19903-74, ℓ=13590	1	* 435.3
Б/ч		3	———	∠75×5, ГОСТ 8509-72, ℓ=9890	1	57.2
Б/ч		4	———	∠50×5, ГОСТ 8509-72, ℓ=100	4	0.4
Б/ч		5	———	∠80×50×5, ГОСТ 8510-72, ℓ=1160	2	5.8

* Сталь нормальной точности - Б, нормальной плоскостности - ПН, с необрезанной кромкой - НО.

Сварка листов односторонняя встык вручную электродами Э-42. ГОСТ 9467-75.

Изм.	Лист	№ докум.	Подпись	Дата
Разраб.		Цветкова		
Проверил		Лоткина		
Рук. гр.		Гольдина		
Гл. инж. пр.		Золотаревский		
Нач. отд.		Дмитриев		

ТП 902-2-331 КЖИ-ЦКМ1, ЦКМ2-СБ

Центральное металлическое кольцо ЦКМ 1; ЦКМ2. (Тип VII)

Лит	Масса	Масштаб
Р	605.5	1:100 1:50 1:10
Лист 1	Листов 1	

Сталь класса С38/23 марки Вст3 кп2 ГОСТ 380-71*

Госстрой СССР СОЮЗВОДОКАНАЛПРОЕКТ г. Москва

16299-10 5Б

Подпись и дата

Инв. № подл.

1-1

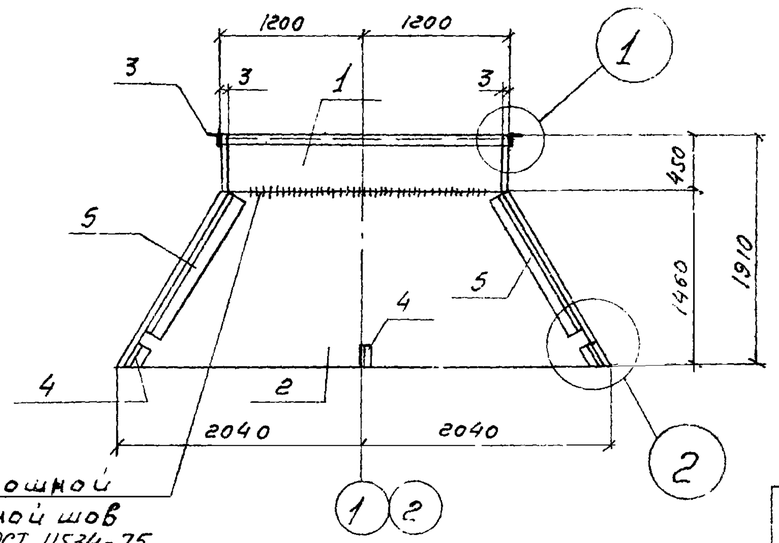

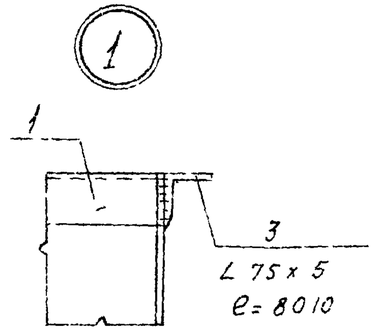

Раскрой поз „2"

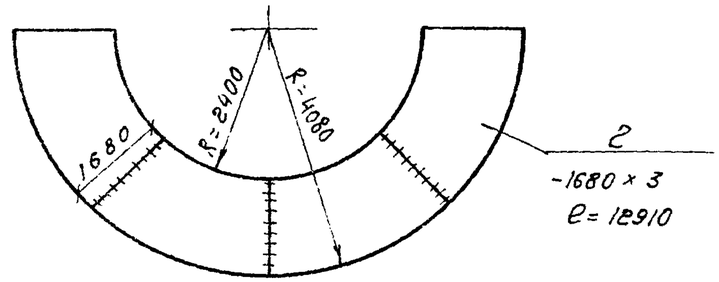

ЦКМ 1; ЦКМ 2

План

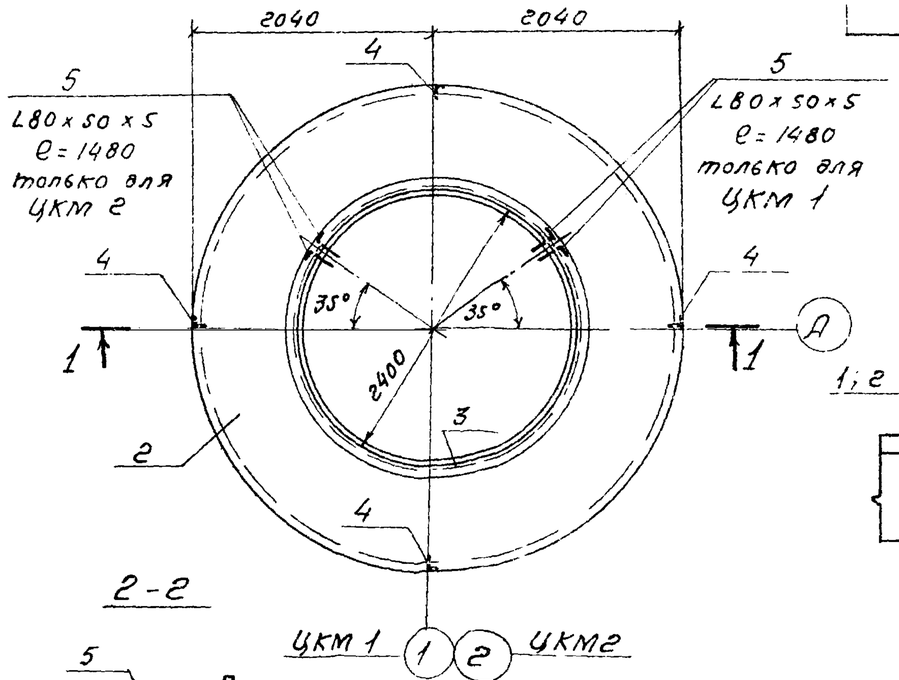

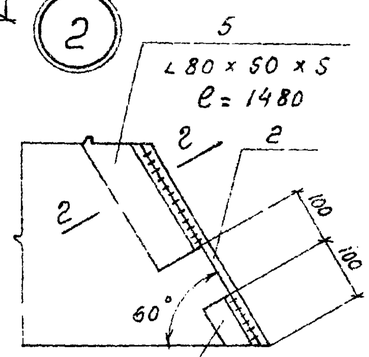

Деталь стыка листов

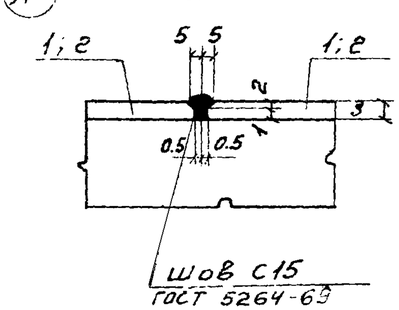

2-2

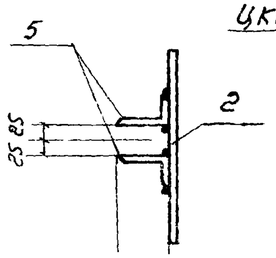

Раскрой поз „1"

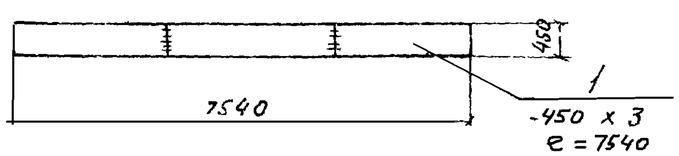

Формат	Зона	Поз.	Обозначение	Наименование	К-во	Примеч. Масса 1шт. кг
				Документация		
12			КЖИ-ЦКМ1; ЦКМ2-СБ	Сборочный чертеж		
				Детали		
Б/4		1	———	-450 x 3, ГОСТ 19903-74, ℓ= 7540	1	* 80,0
Б/4		2	———	-1680 x 3, ГОСТ 19903-74, ℓ= 12910	1	* 510,0
Б/4		3	———	L75 x 5, ГОСТ 8509-72, ℓ= 8010	1	46,5
Б/4		4	———	L50 x 5, ГОСТ 8509-72, ℓ= 100	4	0,4
Б/4		5	———	L80 x 50 x 5, ГОСТ 8510-72, ℓ= 1480	2	7,4

* Сталь нормальной точности-Б; нормальной плоскостности-ПН, с необрезанной кромкой - Но.

Сварка односторонняя встык вручную электродами Э-42 ГОСТ 9467-75

Изм	Лист	N докум.	Подпись	Дата
Разраб.		Цветкова		
Проверил		Лоткина		
Рук. гр.		Гольдина		
Гл. инж. пр.		Золотаревский		
Нач. отд.		Дмитриев		

ТП 902-2-331 КЖИ-ЦКМ1 ЦКМ2-СБ

Центральное металлическое кольцо ЦКМ 1; ЦКМ 2 (Тип VIII)

Лит.	Масса	Масштаб
Р	658,9	1:50

Лист 1 Листов 1

Сталь класса С38/23 марки В ст 3 кп2. ГОСТ 380-71 **

Госстрой СССР СОЮЗВОДОКАНАЛПРОЕКТ г. Москва

Альбом 3

Типовой проект 902-2

1 - 1

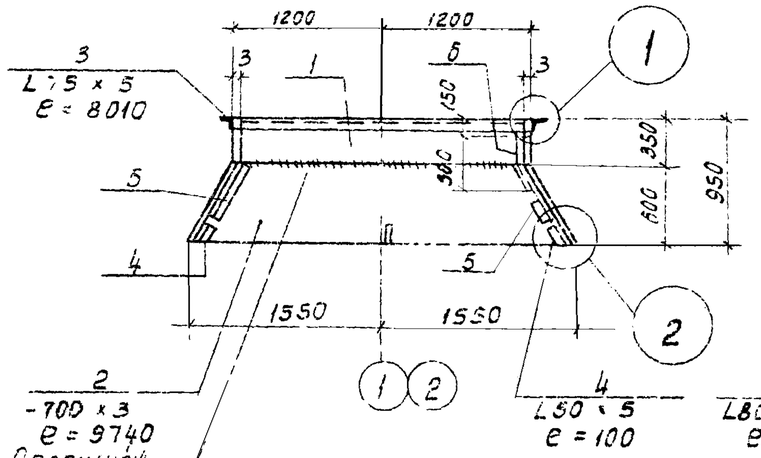

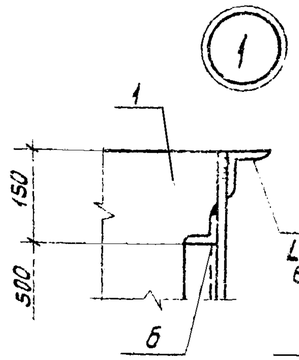

3 - 3

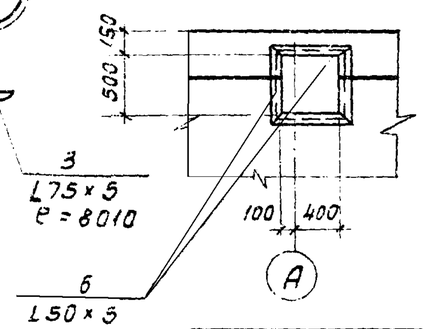

Раскрой поз. "2"

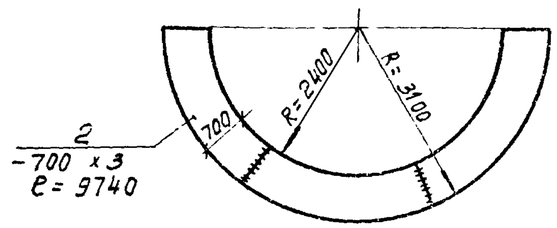

ЦКМ1; ЦКМ2

План

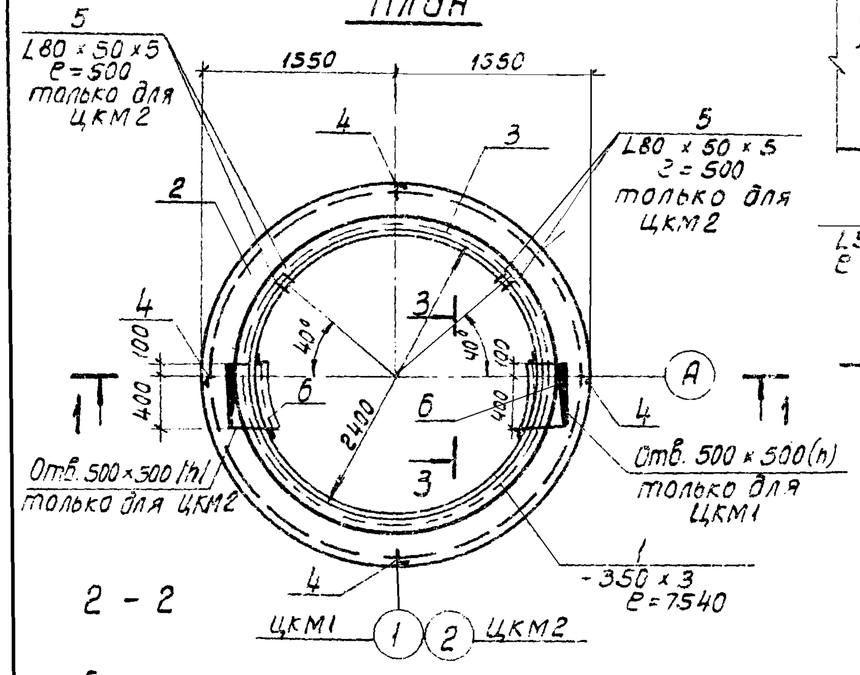

2 - 2

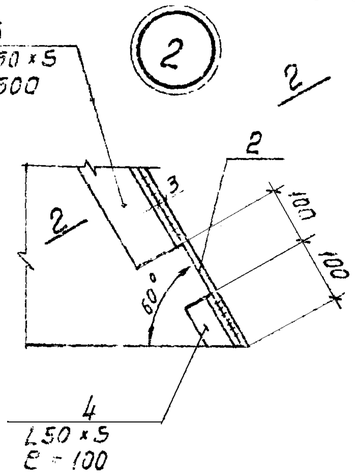

Деталь стыка листов

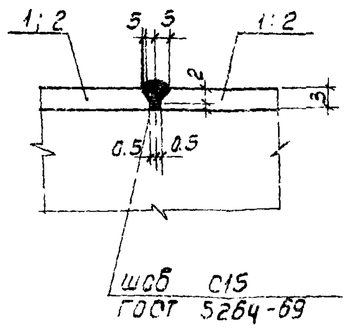

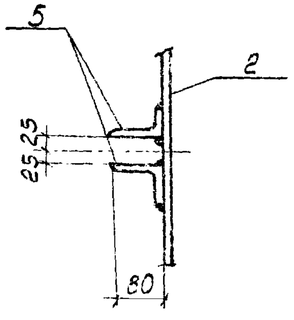

Раскрой поз. "1"

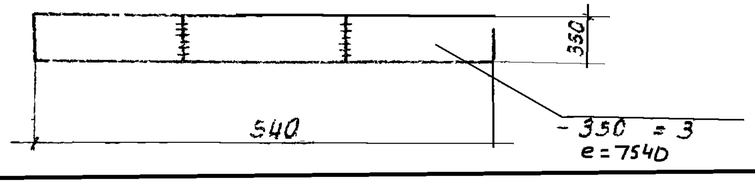

Формат	Зона	Поз.	Обозначение	Наименование	К-во	Примеч. Масса 1 шт кг
				Документация		
12			КЖИ-ЦКМ1; ЦКМ2 - СБ	Сборочный чертеж		
				Детали		
Б/4		1	———	350 x 3; ГОСТ 19903-74; e = 7540	1	* 62.1
Б/4		2	———	-700 x 3; ГОСТ 19903-74; e = 9740	1	* 160.6
Б/4		3	———	L75 x 5; ГОСТ 8509-72; e = 8010	1	46.4
Б/4		4	———	L50 x 5; ГОСТ 8509-72; e = 100	4	0.4
Б/4		5	———	L80 x 50 x 5, ГОСТ 8510-72; e = 500	2	2.5
Б/4		6	———	L50 x 5; ГОСТ 8509-72 п.м.-2.5	–	9.5

* Сталь нормальной точности-Б, нормальной плоскостности-ПН, с необрезанной кромкой – НО

Сварка листов односторонняя встык ручная электродами Э42 ГОСТ 9467-75.

Изм.	Лист	N-докум.	Подп.	Дата
Разраб.		Цветкова		
Проверил		Лоткина		
Рук. гр.		Гольдина		
Гл. инж. пр.		Волстаревский		
Нач. отд.		Андрианов		

ТП902-2-331 КЖИ-ЦКМ1 ЦКМ2-СБ

Центральное металлическое кольцо ЦКМ1; ЦКМ2 (тип III с нефтесодержащими стоками)

Сталь класса С38/23 марки ВСт3кп2 ГОСТ 380-71

Лит.	Масса	Масштаб
Р	285.2	1:100 1:50 1:10
Лист 1	Листов 1	

Госстрой СССР
СОЮЗВОДОКАНАЛПРОЕКТ
г. Москва

Подпись и дата

Инв. № подл.

1-1

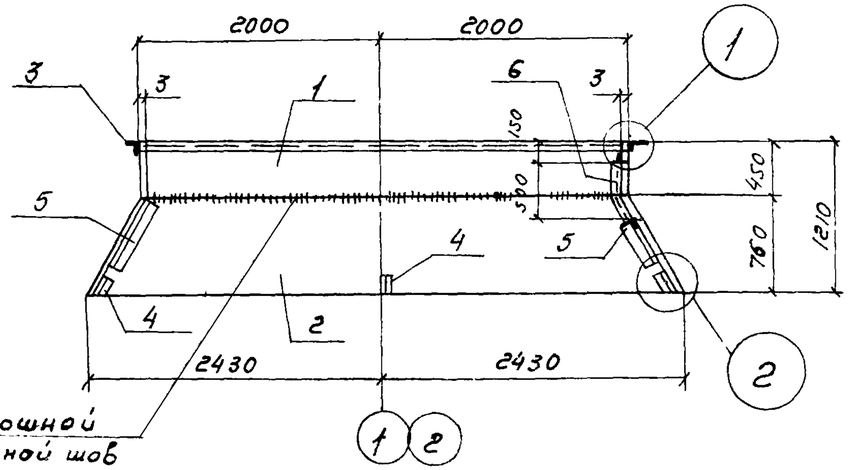

Сплошной сварной шов У1 ГОСТ 11534-75

ЦКМ 1; ЦКМ 2
План

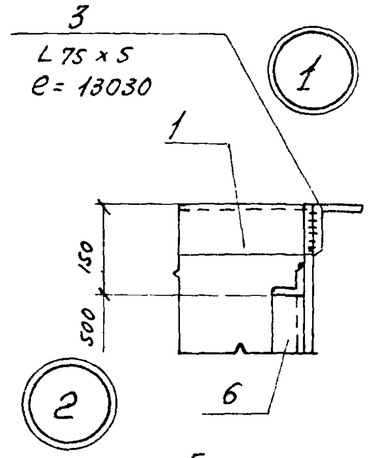

3-3

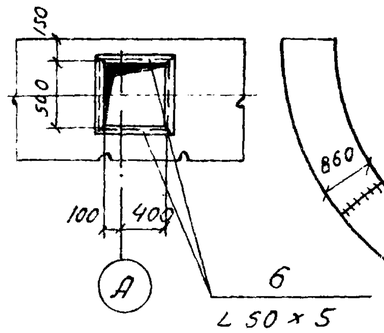

Раскрой поз „2"

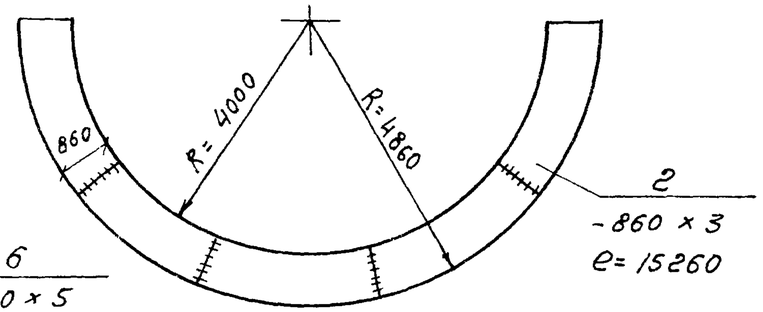

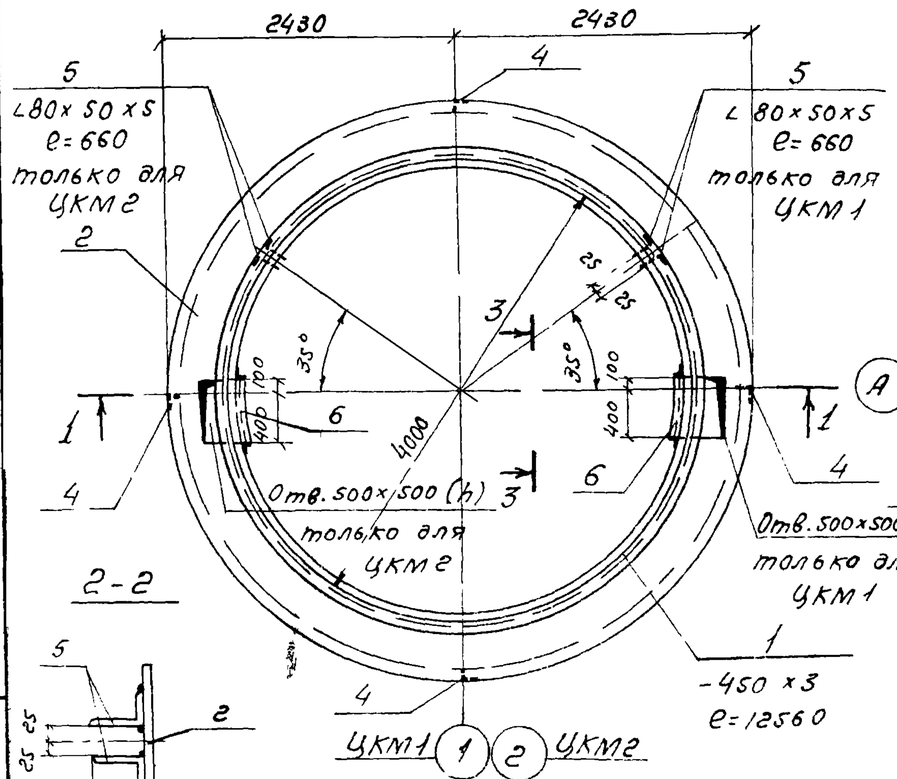

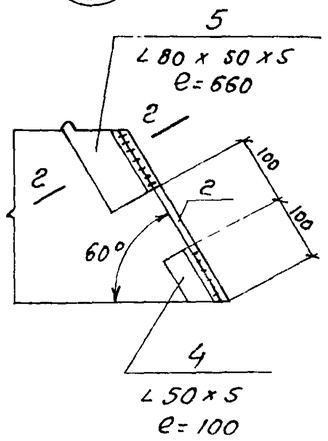

Деталь стыка листов

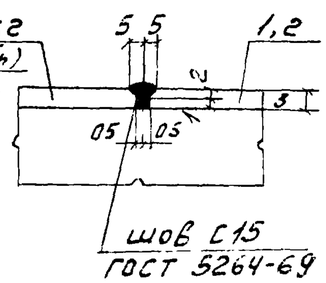

2-2

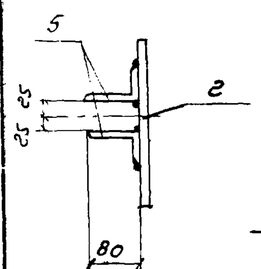

Раскрой поз „1"

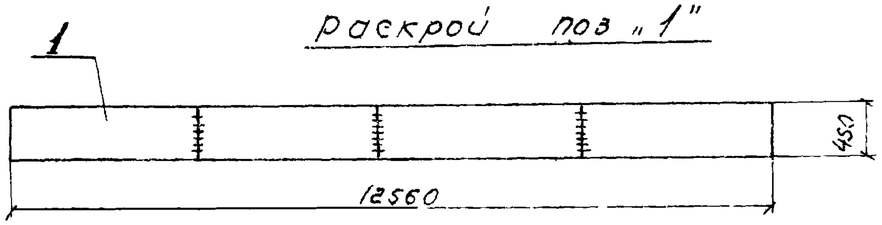

Формат	Зона	Поз	Обозначение	Наименование	К-во	Примеч. Масса 1шт. кг
				Документация		
12			КЖИ-ЦКМ1,ЦКМ2-СБ	Сборочный чертеж		
				Детали		
8/4		1	———	-450x3, ГОСТ 19903-74, ℓ=12560	1	* 133,1
8/4		2	———	-860x3, ГОСТ 19903-74, ℓ=15260	1	* 309,1
8/4		3	———	∠75x5, ГОСТ 8509-72, ℓ=13030	1	75,6
8/4		4	———	∠50x5, ГОСТ 8509-72, ℓ=100	4	0,4
8/4		5	———	∠80x50x5, ГОСТ 8510-72, ℓ=660	2	3,3
8/4		6	———	∠50x5, ГОСТ 8509-72, п.м-2,5	—	9,5

* Сталь нормальной точности-Б, нормальной плоскостности-ПН, с необрезанной кромкой -Но

Сварка листов односторонняя встык вручную электродами Э-42 ГОСТ 9467-75.

Изм.	Лист	№ докум.	Подпись	Дата
Разраб.		Цветкова		
Проверил		Латкина		
Рук. гр.		Гольдина		
Гл. инж. пр.		Золотаревский		
Н. контр.		Андрианов		

ТП 902-2-331 КЖИ-ЦКМ1,ЦКМ2-СБ

Центральное металлическое кольцо ЦКМ 1; ЦКМ 2. (Тип V с нефтесодержащими стоками).

Сталь класса С38/23 марки Вст3 кп2 ГОСТ 380-71*

Лит.	Масса	Масштаб
р	535,5	1:100 1:50 1:10
Лист 1	Листов 1	

Госстрой СССР СОЮЗВОДОКАНАЛПРОЕКТ г. Москва

16299-10

1-1

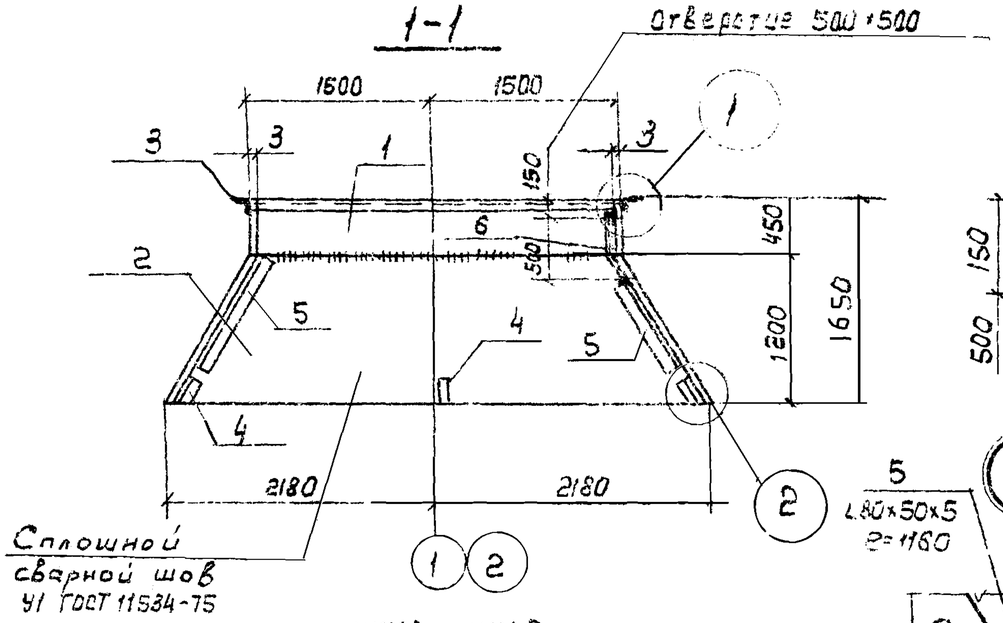

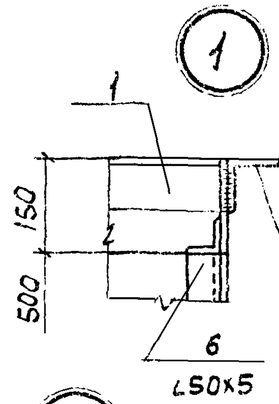

3-3

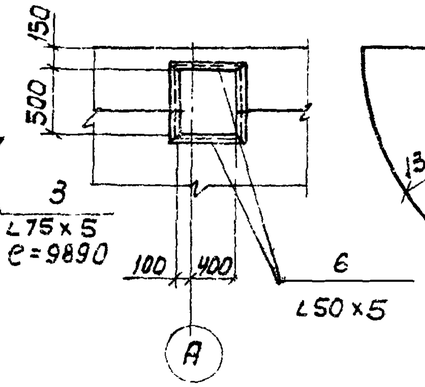

Раскрой поз. „2"

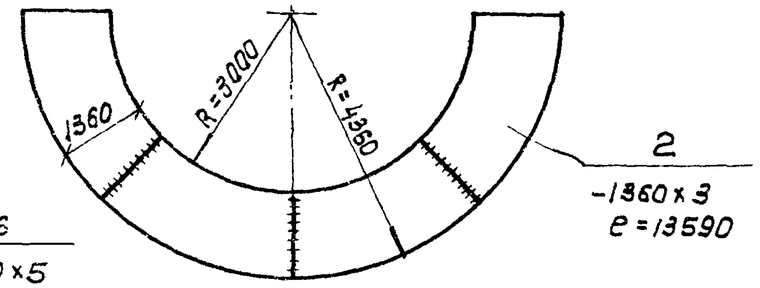

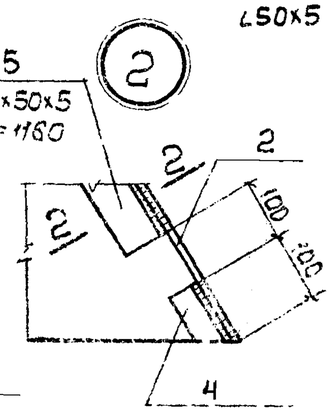

ЦКМ1; ЦКМ2

План

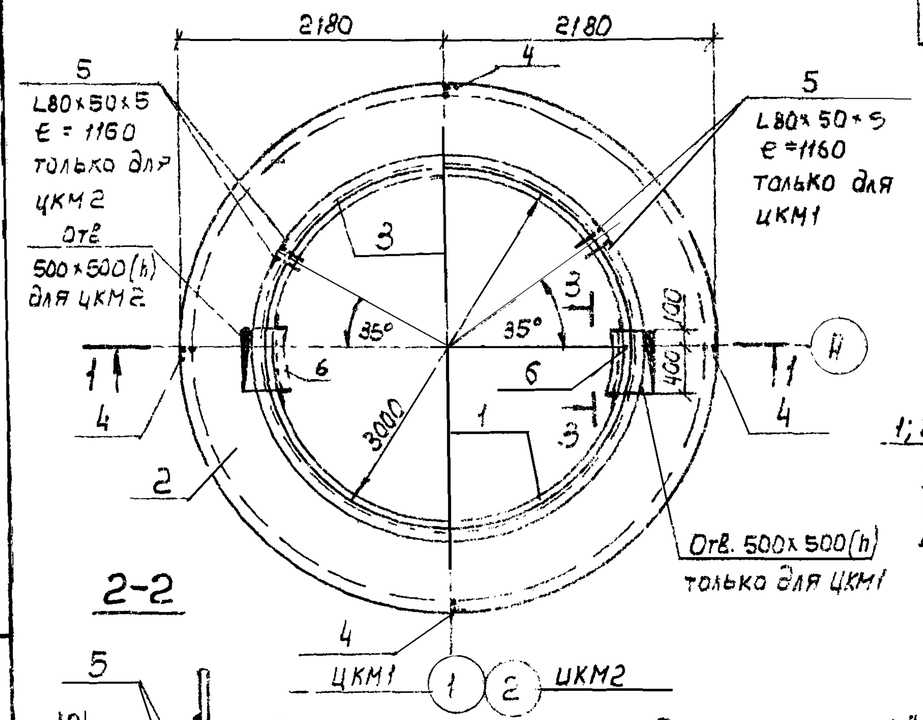

Деталь стыка листов

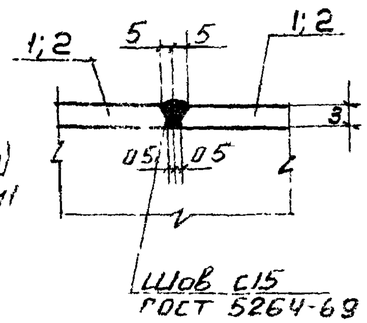

2-2

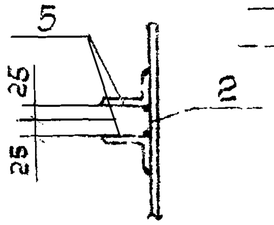

Раскрой поз. „1"

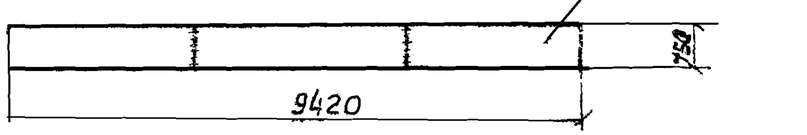

Формат	Зона	Поз.	Обозначение	Наименование	К-во	Примеч. Масса 1 шт. кг
				Документация		
12			КНМ-ЦКМ1; ЦКМ2-СБ	Сборочный чертеж		
				Детали		
Б/4		1	———	- 450×3, ГОСТ 19903-74, e=9420	1	* 99.8
Б/4		2	———	- 1360×3, ГОСТ 19903-74, e=13590	1	* 435.3
Б/4		3	———	L75×5, ГОСТ 8509-72, e=9890	1	57.2
Б/4		4	———	L50×5, ГОСТ 8509-72, e=100	4	0.4
Б/4		5	———	L80×50×5, ГОСТ 8510-72, e=1160	2	5.8
Б/4		6	———	L50×5, ГОСТ 8509-72 п.м 2,5	—	9.5

* Сталь нормальной точности-Б, нормальной плоскостности-ПН, с необрезанной кромкой-НО

Сварка листов односторонняя встык вручную электродами Э-42 ГОСТ 9467-75

Изм.	Лист	N докум	Подп.	Дата
Разраб.		Цветкова		
Провер.		Лоткина		
Рук. гр.		Голдина		
Гл. инж. пр.		Золотаревский		
Нач. отд.		Андрианов		

ТП 902-2-331 КНМ-ЦКМ1 ЦКМ2-СБ

Центральное металлическое кольцо ЦКМ1; ЦКМ2 (тип VII с нефтесодержащими стоками)

Лит.	Масса	Масштаб
Р	615.0	1:100 1:50 1:10
Лист 1	Листов 1	

Сталь класса С38/23 марки Вст3 КП2 ГОСТ 380-71**

Госстрой СССР
СОЮЗВОДОКАНАЛПРОЕКТ
г. Москва

Инв. N подл. | Подп. и дата

Альбом 3

Типовой проект 902-2

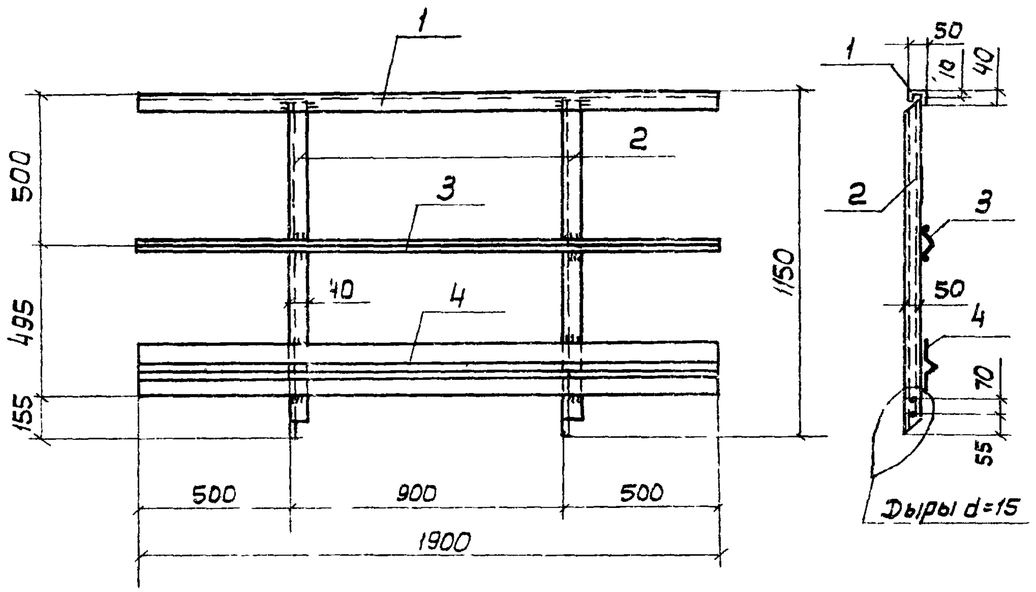

Формат	Зона	Поз.	Обозначение	Наименование	К-во	Примеч. масса 1шт. кг
				Документация		
11			КЖИ-ОГ1	Сборочный чертеж		
				Детали		
б/4		1	———	L50×40×12×2,5, ГОСТ 8281-69, ℓ=1900	1	3.4
б/4		2	———	L50×40×12×2.5, ГОСТ 8281-69, ℓ=1140	2	2.0
б/4		3	———	L 25×3, ГОСТ 8509-72, ℓ=1900	1	2.2
б/4		4	———	⌇ 90×30×25×3, 4МТУ2/130-70, ℓ=1900	1	7.2

1. Все сварные швы h=3мм
2. Сварку производить электродами Э42 по ГОСТ 9467-75 в соответствии с СН 393-69.
3. Ограждения разработаны в соответствии с серией 1.459-2 в.2.

Изм.	Лист	N докум.	Подп.	Дата
Разраб.		Цветкова	Цвет.	
Провер.		Петропавловская	Пет.	
Рук. гр.		Гольдина	Гол.	
Гл. инж. пр.		Золтаревский	Зол.	
Нач. отд.		Андрианов		

ТП902-2- КЖИ-ОГ1

Ограждение металлическое ОГ1 (тип I ÷ IV)

Сталь класса С38/23 марки Вст3кп2 ГОСТ 380-71*

Лит.	Масса	Масшт.
Р	16.8	1:20
Лист 1	Листов 1	

Госстрой СССР
СОЮЗВОДОКАНАЛПРОЕКТ
г. Москва

Альбом 3

Типовой проект 902-2

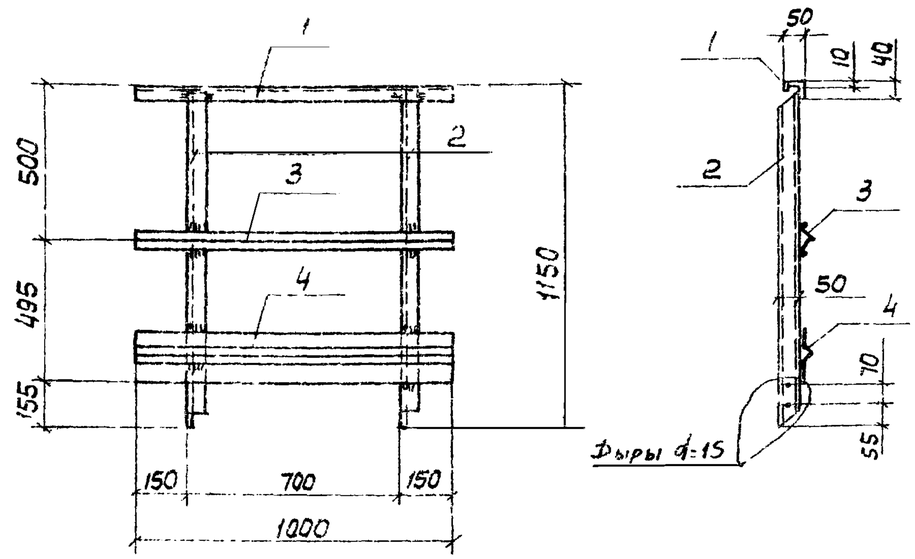

Формат	Зона	Поз.	Обозначение	Наименование	К-во	Примеч. масса 1шт. кг
				Документация		
11			КЖИ-ОГ2	Сборочный чертеж		
				Детали		
б/4		1	———	L50×40×12×2.5, ГОСТ 8281-69, ℓ=1000	1	1.8
б/4		2	———	L50×40×12×2,5, ГОСТ 8281-69, ℓ=1140	2	2.0
б/4		3	———	L 25×3, ГОСТ 8509-72, ℓ=1000	1	1.1
б/4		4	———	⌇ 90×30×25×3, 4МТУ2/130-70, ℓ=1000	1	3.8

1. Все сварные швы h=3мм
2. Сварку производить электродами Э42 по ГОСТ 9467-75 в соответствии с СН 393-69.
3. Ограждения разработаны в соответствии с серией 1.459-2 в.2

Подп. и дата

Инв. № подл.

Изм.	Лист	N докум.	Подп.	Дата
Разраб.		Цветкова	Цвет.	
Провер.		Петропавловская	Пет.	
Рук. гр.		Гольдина	Гол.	
Гл. инж. пр.		Золтаревский	Зол.	
Нач. отд.		Андрианов		

ТП902-2-331 КЖИ-ОГ2

Ограждение металлическое ОГ2 (тип I ÷ IV)

Сталь класса С38/23 марки Вст3кп2 ГОСТ 380-71*

Лит.	Масса	Масшт.
Р	10.7	1:20
Лист 1	Листов 1	

Госстрой СССР
СОЮЗВОДОКАНАЛПРОЕКТ
г. Москва

Альбом 3

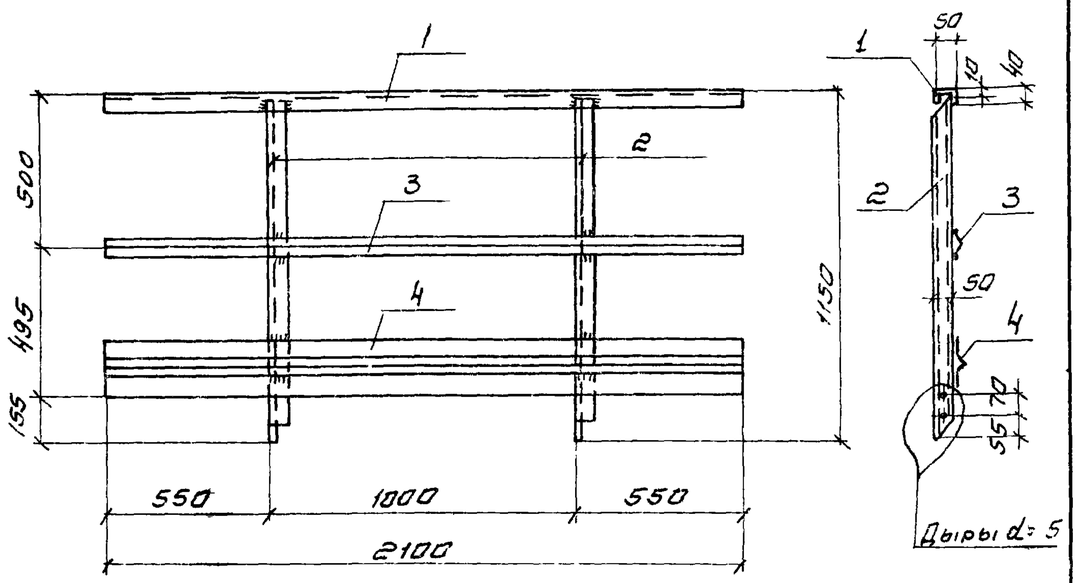

Формат	Зона	Поз	Обозначение	Наименование	К-во	Примеч. Масса 1шт. кг.
				Документация		
11			КжИ-ОГ1	Сборочный чертеж		
				Детали		
Б/4		1	———	∟50×40×12×2,5, ГОСТ 8281-69, ℓ=2100	1	3.8
Б/4		2	———	∟50×40×12×2,5, ГОСТ 8281-69, ℓ=1140	2	2.0
Б/4		3	———	L25×3, ГОСТ 8509-72, ℓ=2100	1	2,4
Б/4		4	———	⊂90×30×25×3, ЧМТУ 2-130-70, ℓ=2100	1	8.0

1 Все сварные швы h=3мм
2. Сварку производить электродами Э-42 по ГОСТ 9467-75 в соответствии с СН 393-69
3. Ограждения разработаны в соответствии с серией 1.459-2в 2

Типовой проект 902-2-

Инв. № подл. | Подпись и дата

Изм.	Лист	№ докум.	Подпись	Дата
Разраб.		Цветкова		
Проверил		Лоткина		
Рук. гр.		Гольдина		
Гл. инж. пр		Золотарев		
Нач. отд		Трианов		

ТП 902-2- КжИ-ОГ1

Ограждение металлическое ог1 (тип V ÷ VIII)

Сталь класса С38/23 марки Вст3кп2 ГОСТ 380-71*

Лит	Масса	Масштаб
Р	18.2	1:20
Лист 1	Листов 1	

Госстрой СССР
СОЮЗВОДОКАНАЛПРОЕКТ г. Москва.

Альбом 3

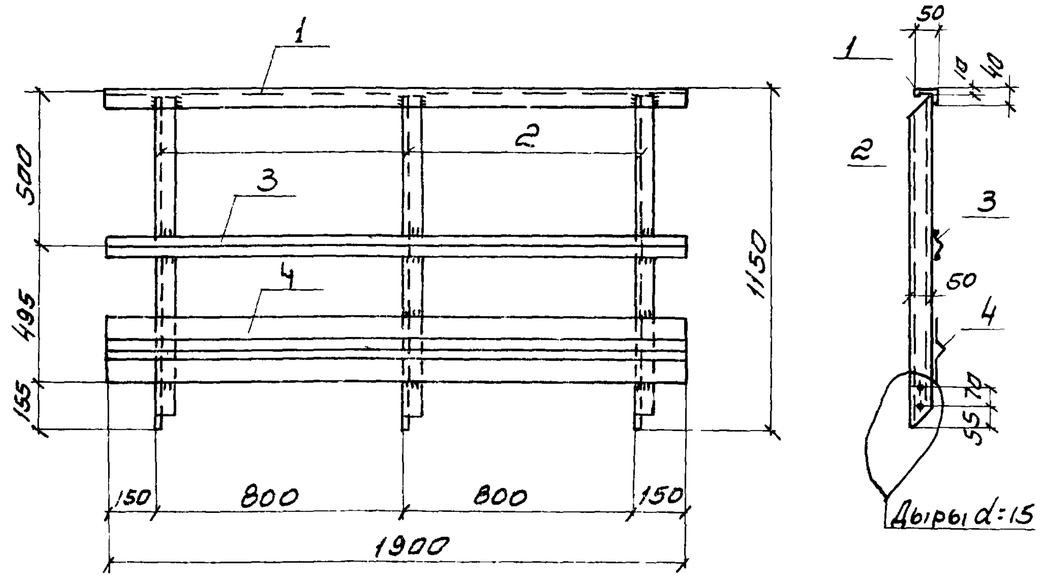

Формат	Зона	Поз	Обозначение	Наименование	К-во	Примеч Масса 1шт. кг.
				Документация		
11			КжИ-ОГ2	Сборочный чертеж.		
				Детали		
Б/4		1	———	∟50×40×12×2,5, ГОСТ 8281-69, ℓ=1900	1	3.4
Б/4		2	———	∟50×40×12×2,5, ГОСТ 8281-69, ℓ=1140	3	2.0
Б/4		3	———	L25×3, ГОСТ 8509-72, ℓ=1900	1	2.2
Б/4		4	———	⊂90×30×25×3, ЧМТУ 2-130-70, ℓ=1900	1	7.2

1 Все сварные швы h=3мм
2 Сварку производить электродами Э-42 по ГОСТ 9467-75 в соответствии с СН 393-69.
3 Ограждения разработаны в соответствии с серией 1.459-2в.2

Типовой проект 902-2-

Инв. № подл. | Подпись и дата

Изм.	Лист.	№ докум.	Подпись	Дата
Разраб.		Цветкова		
Проверил		Лоткина		
Рук. гр.		Гольдина		
Гл. инж. пр		Золотаревский		
Нач. отд		Трианов		

ТП 902-2-331 КжИ-ОГ2

Ограждение металлическое ог2 (тип V ÷ VIII).

Сталь класса С38/23 марки Вст3кп2 ГОСТ 380-71*

Лит	Масса	Масштаб
Р	18.8	1:20
Лист 1	Листов 1	

Госстрой СССР
СОЮЗВОДОКАНАЛПРОЕКТ г. Москва

Альбом 3

Типовой проект 902-2-

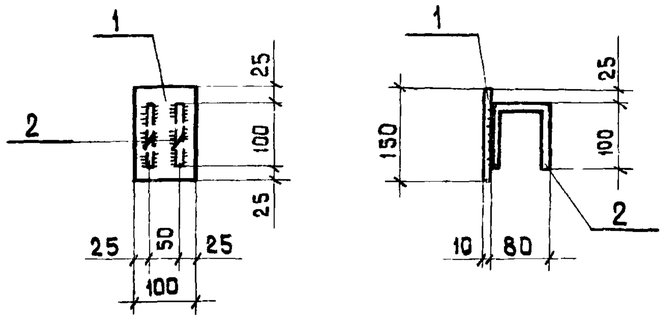

Формат	Зона	Поз	Обозначение	Наименование	К-во	Примеч. Масса 1шт кг.
				Документация		
11			КЖИ-3ДИ1	Сборочный чертеж		
				Детали		
Б/ч		1		-100×10, ГОСТ 103-76; ℓ=150	1	1,2
Б/ч		2		⌀8АIII, ГОСТ 5781-75, ℓ=280	2	0,1

Изм.	Лист	N докумен	Подпись	Дата
Разраб.		Цветкова		
Провер.		Петропавловская		
Рук. гр.		Гольдина		
Гл. инж. пр.		Злотаревский		
Нач. отд.		Андрианов		

ТП 902-2- КЖИ-3ДИ I

Бункер песколовки. Изделие закладное ЗДИ 1

Сталь класса С 38/23 марки Вст3 пс6 ГОСТ 380-71*

Лит	Масса	Масшт
Р	1,4	1
Лист 1	Листов 1	

Госстрой СССР СОЮЗВОДОКАНАЛПРОЕКТ г. Москва

Альбом 3

Типовой проект 902-2-

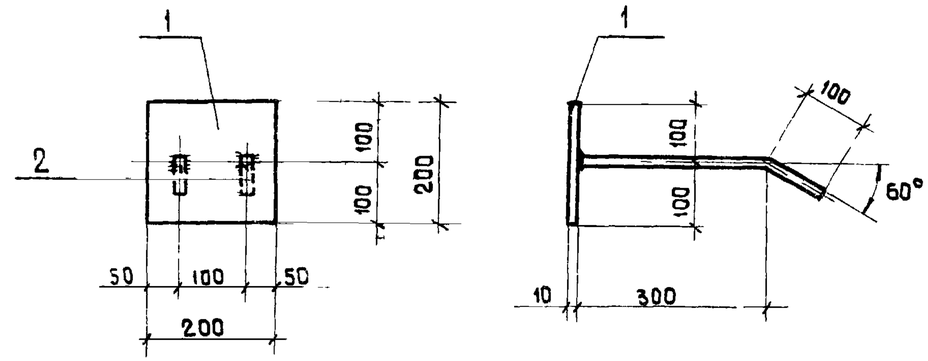

Формат	Зона	Поз	Обозначение	Наименование	К-во	Примеч Масса 1шт кг
				Документация		
11			КЖИ-3ДИ2	Сборочный чертеж		
				Детали		
Б/ч		1		-200×10, ГОСТ 103-76, ℓ=200	1	3,2
Б/ч		2		⌀8АIII, ГОСТ 5781-75, ℓ=400	2	0,1

Анкера приваривать в тавр дуговой сваркой под слоем флюса

Изм.	Лист	№ докум	Подпись	Дата
Разраб.		Цветкова		
Провер.		Петропавловская		
Рук. гр.		Гольдина		
Гл. инж. пр.		Злотаревский		
Нач. отд.		Андрианов		

ТП 902-2-331 КЖИ-3ДИ2

Бункер песколовки. Изделие закладное ЗДИ 2

Сталь класса С 38/23 марки Вст3 пс6 ГОСТ 380-71*

Лит	Масса	Масштаб
Р	3,4	1:10
Лист 1	Листов 1	

Госстрой СССР СОЮЗВОДОКАНАЛПРОЕКТ г. Москва

Подпись и дата

Инв. № подл.

Альбом 3

Типовой проект 902-2

ЗДИ3

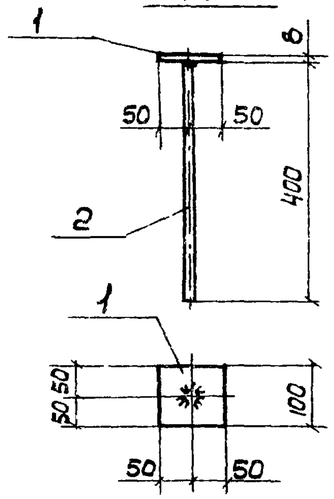

ЗДИ4

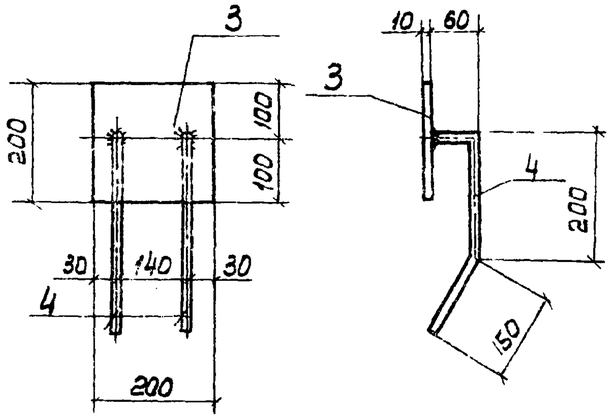

Формат	Зона	Поз	Обозначение	Наименование	К-во	Примеч. масса 1шт. кг
				Документация		
11			КЖИ-ЗДИ3; ЗДИ4	Сборочный чертеж		
				Детали		
				ЗДИ3		
Б/4		1	——	-100×8, ГОСТ 103-76, ℓ=100	1	0.6
Б/4		2	——	ф 10АIII, ГОСТ 5781-75, ℓ=400	1	0.3
				ЗДИ4		
Б/4		3	——	-200×10, ГОСТ 103-76, ℓ=200	1	3.2
Б/4		4	——	ф 8АIII, ГОСТ 5781-75, ℓ=410	2	0.2

Анкера приваривать в тавр дуговой сваркой под слоем флюса

Подп. и дата

Инв. N подл.

Изм.	Лист	N докум.	Подп.	Дата
Разраб.		Цветкова		
Провер.		Петропавловская		
Рук. гр.		Гольдина		
Гл. инж. пр.		Золотаревский		
Нач. отд.		Андрианов		

ТП 902-2- КЖИ-ЗДИ3; ЗДИ4

Бункер песколовки.

Изделие закладное ЗДИ3; ЗДИ4.

Лит.	Масса	Масшт.
Р	0.9 3.6	1:10
Лист 1	Листов 1	

Сталь класса С 38/23 марки ВСт.3 пс6 ГОСТ 380-71*

Госстрой СССР
СОЮЗВОДОКАНАЛПРОЕКТ
г. Москва

Альбом 3

Типовой проект 902-2

ЗДИ5

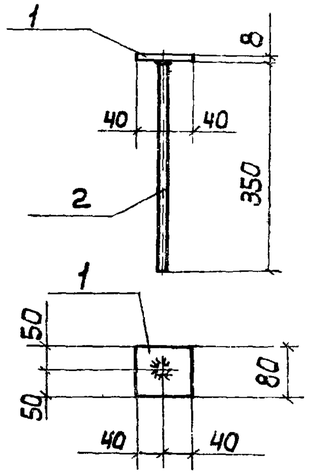

ЗДИ6

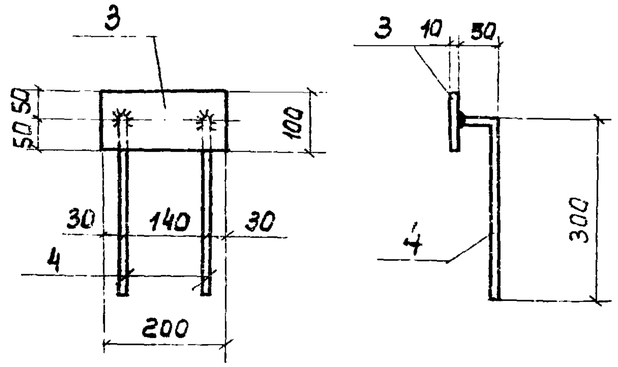

Формат	Зона	Поз	Обозначение	Наименование	К-во	Примеч масса 1шт кг
				Документация		
11			КЖИ-ЦК-ЗДИ5; 6	Сборочный чертеж		
				Детали		
				ЗДИ5		
Б/4		1	——	-80×8, ГОСТ 103-76, ℓ=100	1	0.4
Б/4		2	——	ф 8АIII, ГОСТ 5781-75, ℓ=350	1	0.1
				ЗДИ6		
Б/4		3	——	-100×10, ГОСТ 103-76, ℓ=200	1	1.6
Б/4		4	——	ф 8АIII, ГОСТ 5781-75, ℓ=350	2	0.2

Анкера приварить в тавр дуговой сваркой под слоем флюса

Подпись и дата

Инв. N подл.

Изм.	Лист	N докум.	Подп.	Дата
Разраб.		Цветкова		
Провер.		Петропавловская		
Рук. гр.		Гольдина		
Гл. инж. пр.		Золотаревский		
Нач. отд.		Андрианов		

ТП 902-2-331 КЖИ-ЦК-ЗДИ5; 6

Изделие закладное ЗДИ5; ЗДИ6

Лит.	Масса	Масса
Р	0.5 2.0	1:10
Лист 1	Листов 1	

Сталь класса С 38/23 марки ВСт3 пс6 ГОСТ 380-71*

Госстрой СССР
СОЮЗВОДОКАНАЛПРОЕКТ
г. Москва

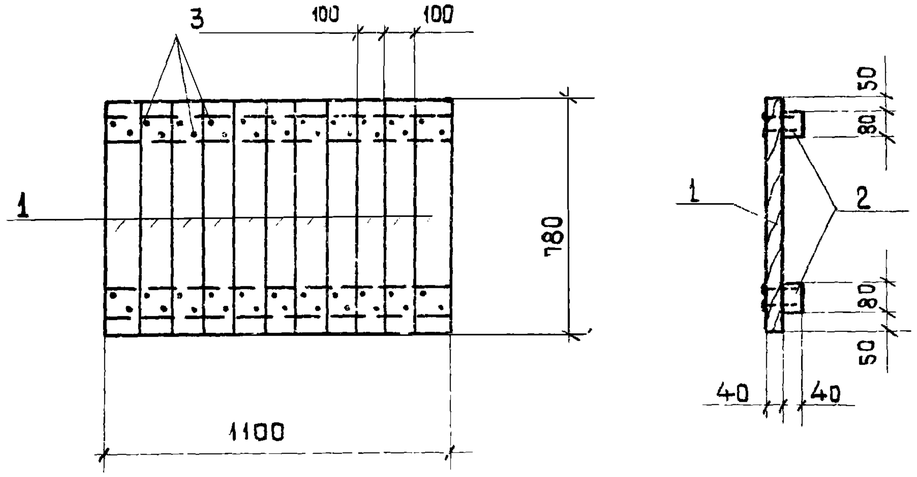

Формат	Зона	Поз	Обозначение	Наименование	К-во	Примеч. Масса 1шт м³
				Документация		
11			КЖИ-ДЩ 1	Сборочный чертеж		
				Детали		
б/ч		1	———	Доски δ=40, м² - 0,86	–	0,034
б/ч		2	———	Бруски 40×80, ℓ=1100	2	0,004
б/ч		3	———	Гвозди ф3, ГОСТ4028-63*, ℓ=80	44	Общий вес кг 0.2

1. Щиты изготовлять из древесины II сорта.
2. Древесина щитов должна быть антисептирована.

Изм	Лист	N докум	Подпись	Дата
Разраб.		Цветкова		
Проверил		Петропавловская		
Рук. гр.		Гальдина		
Гл инж. пр.		Золотаревский		
Нач. отд.		Андриянов		

ТП 902-2- КЖИ-ДЩ I

Деревянный щит ДЩ 1 (тип I ÷ IV)

Лит	Масса	Масштаб
Р	0.054т	1:20
Лист 1	Листов 1	

Госстрой СССР
СОЮЗВОДОКАНАЛПРОЕКТ
г. Москва

Альбом 3

Типовой проект 902-2-

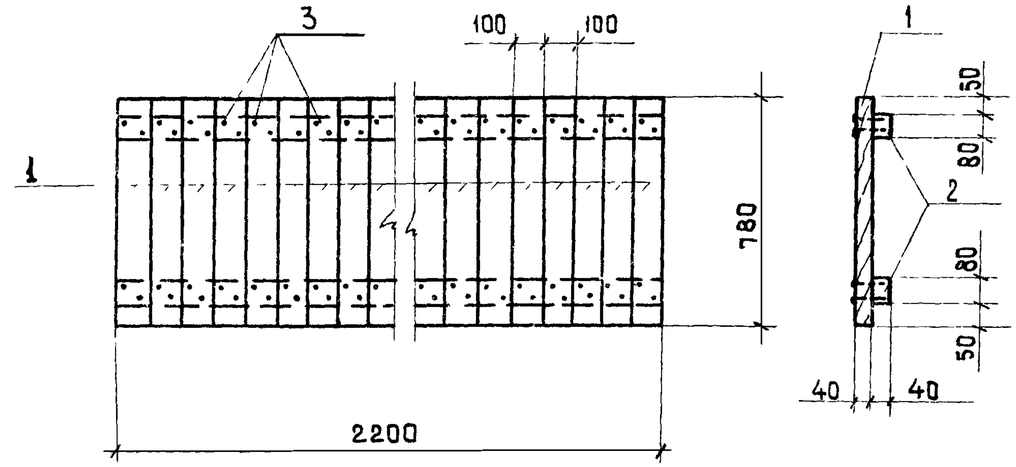

Формат	Зона	Поз	Обозначение	Наименование	К-во	Примеч Масса 1шт м³
				Документация		
11			КЖИ-ДЩ 1	Сборочный чертеж		
				Детали		
б/ч		1	———	Доски δ=40, м² - 1,72	–	0,069
б/ч		2	———	Бруски 40×80, ℓ=2200	2	0,007
б/ч		3	———	Гвозди ф3, ГОСТ4028-63*, ℓ=80	88	Общий вес кг 0,4

1 Щиты изготовлять из древесины II сорта
2 Древесина щитов должна быть антисептирована.

Подпись и дата

Инв. № подл.

Изм	Лист	N докум.	Подпись	Дата
Разраб.		Цветкова		
Проверил		Лоткина		
Рук. гр.		Гальдина		
Гл. инж. пр.		Золотаревский		
Нач. отд.		Андриянов		

ТП 902-2-331 КЖИ-ДЩ I

Деревянный щит ДЩ 1 (тип V ÷ VIII)

Лит.	Масса	Масш. 1:5
Р	0.108т	1:20
Лист 1	Листов 1	

Госстрой СССР
СОЮЗВОДОКАНАЛПРОЕКТ
г. Москва

Альбом 3

Типовой проект 902-2-

ДЩ3
(ДЩ3[а] зеркален данному)

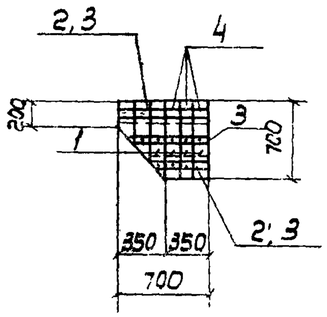

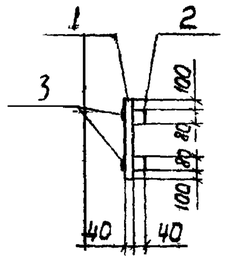

ДЩ2

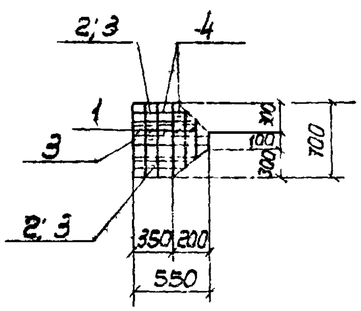

Формат	Зона	Поз	Обозначение	Наименование	К-во	Примеч Масса 1шт кг
				Документация		
11			КЖИ-ДЩ2; 3; 3[а]	Сборочный чертеж		
				Детали		
				ДЩ3; 3[а]		
Б/4		1	———	Доски δ=40, м² - 0,33	—	0,013
Б/4		2	———	Бруски 40×80, п м - 1,2	—	0,004
Б/4		3	———	-50×4, ГОСТ 103-76, п м - 1,7	—	2,70 кг
Б/4		4	———	Гвозди ф3, ГОСТ 4028-63*, е=80	15	Общ вес кг 0,1
				ДЩ2		
Б/4		1	———	Доски δ=40, м² - 0,25	—	0,010
Б/4		2	———	Бруски 40×80, п м - 1,0	—	0,003
Б/4		3	———	-50×4, ГОСТ 103-76, п м - 1,5	—	2,40 кг
Б/4		4	———	Гвозди ф3, ГОСТ 4028-63*, е=80	15	Общ вес кг - 0,1

1 Щиты изготовлять из древесины II сорта
2 Древесина щитов должна быть антисептирована

Подпись и дата

Инв. № подл

Изм	Лист	№ докум	Подп.	Дата
Разраб.		Цветкова		
Провер.		Петропавловская		
Рук. гр		Гольдина		
Гл инж пр		Золотаревский		
Нач отд		Андронов		

ТП 902-2 - КЖИ-ДЩ2; 3; 3[а]

Деревянные щиты ДЩ2; 3; 3[а] (тип I)

Лит	Масса	Масшт
Р	0,024т / 0,018т	1:50
Лист 1	Листов 1	

Госстрой СССР
СОЮЗВОДОКАНАЛПРОЕКТ
г. Москва

Альбом 3

Типовой проект 902-2-

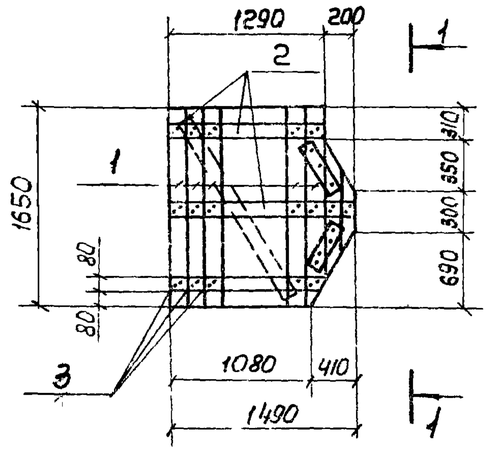

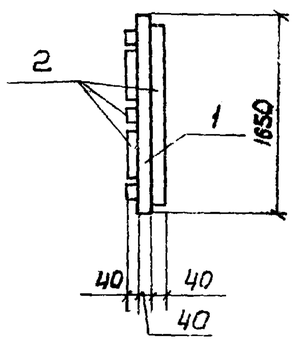

Формат	Зона	Поз	Обозначение	Наименование	К-во	Примеч Масса 1шт кг
				Документация		
11			КЖИ-РЩ1	Сборочный чертеж		
				Детали		
Б/4		1	———	Доски δ=40, м² - 2,60	—	0,105
Б/4		2	———	Бруски 40×80, п м - 6,6	—	0,020
Б/4		3	———	Гвозди ф3, ГОСТ 4028-63*, е=80	150	Общий вес кг 0,1

1 Щиты изготовлять из древесины II сорта
2 Древесина щитов должна быть антисептирована

Подпись и дата

Инв. № подл

Изм	Лист	№ докум.	Подп.	Дата
Разраб.		Цветкова		
Провер		Петропавловская		
Рук. гр.		Гольдина		
Гл инж пр		Золотаревский		
Нач отд		Андронов		

ТП 902-2 -331 КЖИ-РЩ1

Разделительный щит РЩ1 (тип I II)

Лит	Масса	Масшт.
Р	0,178т	1:50
Лист 1	Листов 1	

Госстрой СССР
СОЮЗВОДОКАНАЛПРОЕКТ
г. Москва

ДЩ 3
(ДЩ 3^а зеркален данному)

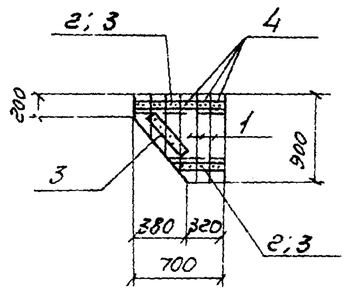

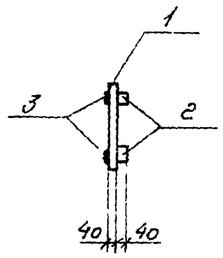

ДЩ 2

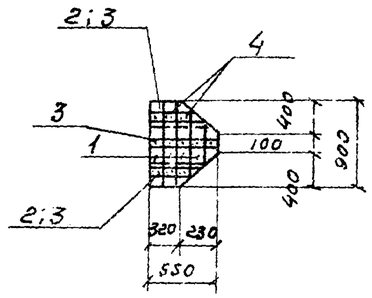

Формат	Зона	Поз.	Обозначение	Наименование	К-во	Примечан. Масса 1шт. кг
				Документация		
11			КЖИ - ДЩ 2;3;3^а	Сборочный чертеж		
				Детали		
				ДЩ 3; 3^а		
Б/4		1	———	Доски δ=40, м² - 0,39	—	0,016
Б/4		2	———	Бруски 40х80, п.м - 1,2	—	0,004
Б/4		3	———	-50х4, ГОСТ 103-76, п.м-1,7	—	2.70кг
Б/4		4	———	Гвозди ф3, ГОСТ 4028-63*, l=80	15	Общий вес кг. 0,1
				ДЩ 2		
Б/4		1	———	Доски δ=40, м² - 0,29	—	0,012
Б/4		2	———	Бруски 40х80, п.м - 1,0	—	0,003
Б/4		3	———	-50х4, ГОСТ 103-76, п.м-1,5	—	2.40 кг
Б/4		4	———	Гвозди ф3, ГОСТ 4028-63*, l=80	15	Общий вес кг. 0,1

1 Щиты изготовлять из древесины II сорта.
2 Древесина щитов должна быть антисептирована

Подпись и дата

Изм	Лист	№ докум	Подпись	Дата
Разраб.		Цветкова		
Проверил		Леткина		
Рук.ср.		Гольвина		
Гл.инж.пр.		Золстаревский		
Нач.отд.		Андрианов		

Инв. N подл.

ТП 902-2- КЖИ-ДЩ2;3,3^А

Деревянные щиты ДЩ2; 3; 3^а (Тип II)

Лит	Масса	Масштаб
	0.028т	1:50
	0.021т	
Лист 1	Листов 1	

Госстрой СССР
СОЮЗВОДОКАНАЛПРОЕКТ
г. Москва

Альбом VI

Типовой проект 902-2-

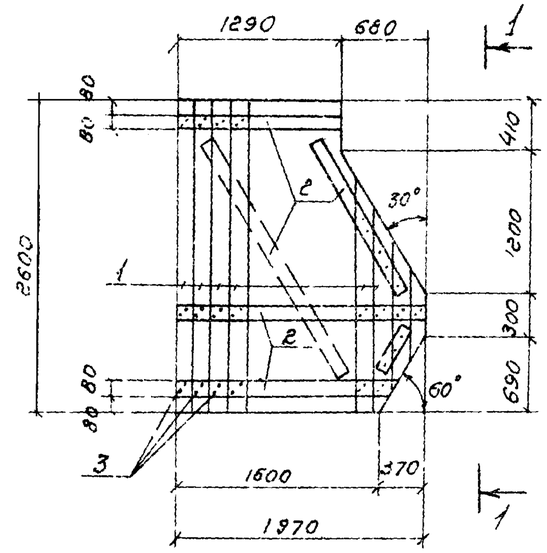

1-1

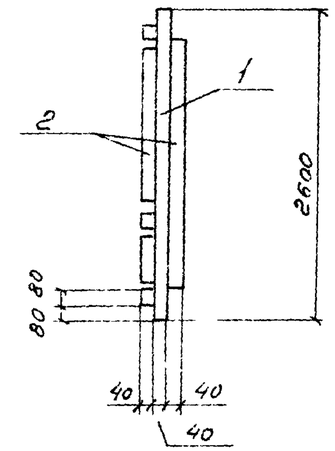

Формат	Зона	Поз	Обозначение	Наименование	К-во	Примечан. Масса 1шт. кг
				Документация		
11			КЖИ - РЩ 1	Сборочный чертеж		
				Детали		
Б/4		1	———	Доски δ=40, м² - 4.20	—	0.168
Б/4		2	———	Бруски 40х80, п.м - 9.50	—	0.032
Б/4		3	———	Гвозди ф3, ГОСТ 4028-63*, l=80	185	Общий вес кг. 0,8

1 Щиты изготовлять из древесины II сорта
2 Древесина щитов должна быть антисептирована

Подпись и дата

Изм	Лист	№ докум.	Подпись	Дата
Разраб.		Цветкова		
Проверил		Леткина		
Рук.ср.		Гольвина		
Гл.инж.пр.		Золстаревский		
Нач.отд.		Андрианов		

Инв. N подл.

ТП 902-2-331 КЖИ-РЩ1

Раздвижительный щит РЩ1. (Тип III)

Лит	Масса	Масштаб
Р	0.285т	1:50
Лист 1	Листов 1	

Госстрой СССР
СОЮЗВОДОКАНАЛПРОЕКТ
г. Москва

Альбом 3

ДщЗ
(ДщЗ^а зеркален данному)

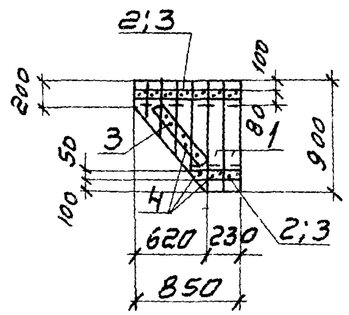

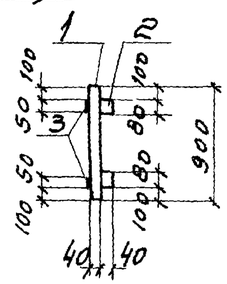

ДщЗ

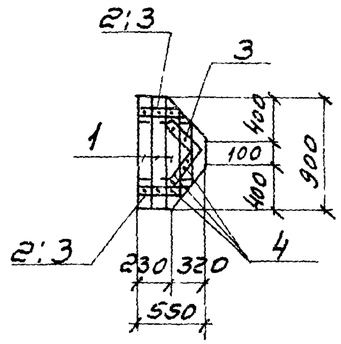

Формат	Зона	Поз	Обозначение	Наименование	К-во	Примеч. масса 1шт. м³
				Документация		
11			КЖИ-ДщЗ;3^а	Сборочный чертеж		
				Детали		
				ДщЗ;3^а		
Б/4		1	———	Доски б=40, м² -0.52	—	0.021
Б/4		2	———	Бруски 40×80, п м-1.2	—	0.004
Б/4		3	———	-50×4, ГОСТ 103-76, п м -2.0	—	3,10 кг
Б/4		4	———	Гвозди ф3, ГОСТ 4028-63*, ℓ=80	20	Общий вес кг. 0.1
				ДщЗ		
Б/4		1	———	Доски б=40, м² -0.33	—	0.013
Б/4		2	———	Бруски 40×80, п. м -0,7	—	0.00с
Б/4		3	———	-50×4, ГОСТ 103-76, п м-1.5	—	240 кг
Б/4		4	———	Гвозди ф3, ГОСТ 4028-63*, ℓ=80	18	Общий вес кг 0 1

1 Щиты изготовлять из древесины II сорта.
2 Древесина щитов должна быть антисептирована.

Типовой проект 902-2-

Подпись и дата

Инв. № подл.

Изм	Лист	№ докум.	Подпись	Дата
Разраб.	Цветкова			
Проверил	Петроваловская			
Рук. гр.	Гольдина			
Гл. инж. пр.	Золотаревский			
Нач. отд.	Андрианов			

ТП 902-2- КЖИ-ДщЗ;3^а

Деревянные щиты ДщЗ;3^а (тип III)

Лит	Масса	Масштаб
Р	0.035т / 0.021т	1:50
Лист 1	Листов 1	

Госстрой СССР
СОЮЗВОДОКАНАЛПРОЕКТ
г. Москва

Альбом 3

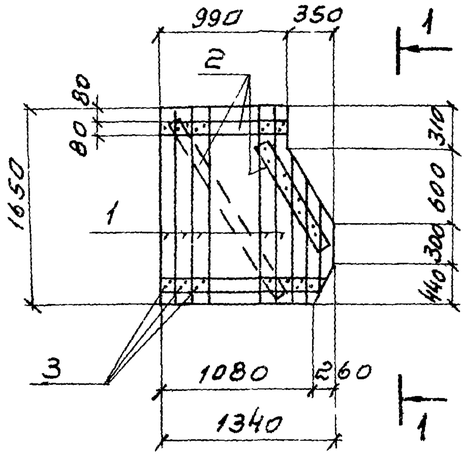

1-1

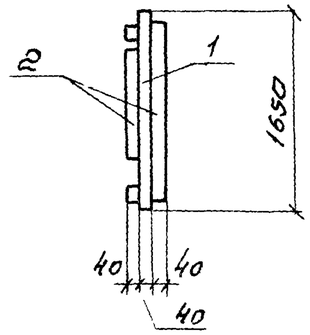

Формат	Зона	Поз	Обозначение	Наименование	К-во	Примеч масса 1шт. м³
				Документация		
11			КЖИ - РщЗ	Сборочный чертеж		
				Детали		
Б/4		1	———	Доски б=40, м² -1.67	—	0.067
Б/4		2	———	Бруски 40×80, п.м - 4.7	—	0.015
Б/4		3	———	Гвозди ф3, ГОСТ 4028-63*, ℓ=80	100	Общий вес кг. 0.5

1 Щиты изготовлять из древесины II сорта.
2 Древесина щитов должна быть антисептирована

Типовой проект 902-2-

Подпись и дата

Инв. № подл.

Изм	Лист	№ докум.	Подпись	Дата
Разраб.	Цветкова			
Проверил	Петроваловская			
Рук. гр.	Гольдина			
Гл. инж. пр.	Золотаревский			
Нач. отд.	Андрианов			

ТП 902-2-331 КЖИ-РщЗ

Разделительный щит РщЗ (тип III; IV)

Лит	Масса	Масштаб
Р	0.117т	1:50
Лист 1	Листов 1	

Госстрой СССР
СОЮЗВОДОКАНАЛПРОЕКТ
г. Москва

ДЩ3
(ДЩ3[а] зеркален данному)

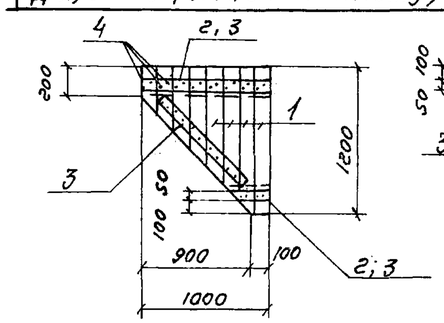

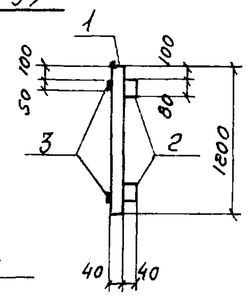

ДЩ2

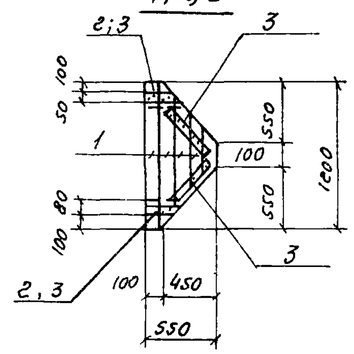

Формат	Зона	Поз.	Обозначение	Наименование	К-во	Примеч. Масса 1шт. м³
				Документация		
11			КЖИ-ДЩ2,3,3[а]	Сборочный чертеж		
				Детали		
				ДЩ3; 3[а]		
6/4		1	———	Доски δ=40, м² - 0,73	—	0,029
6/4		2	———	Бруски 40×80, п.м - 1,2	—	0,004
6/4		3	———	-50×4, ГОСТ 103-76, п.м - 2,2	—	3.5кг
6/4		4	———	Гвозди ф3, ГОСТ 4028-63*, е=80	45	Общий вес кг. 0,2
				ДЩ2		
6/4		1	———	Доски δ=40, м² - 0,39	—	0,016
6/4		2	———	Бруски 40×80, п.м. - 0,4	—	0,001
6/4		3	———	-50×4, ГОСТ 103-76, п.м - 1,4	—	2.2 кг
6/4		4	———	Гвозди ф3, ГОСТ 4028-63*, е=80	25	Общий вес кг 0,1

1 Щиты изготовлять из древесины II сорта.
2 Древесина щитов должна быть антисептирована.

Изм.	Лист	N докум.	Подпись	Дата
Разраб.		Цветкова		
Проверил		Петропавловская		
Рук. гр.		Гольдина		
Гл. инж. пр.		Золотаревский		
Нач. отд.		Андрианов		

ТП 902-2- КЖИ-ДЩ2;3;3[а]

Деревянные щиты ДЩ2;3;3[а] (тип IV)

Лит	Масса	Масштаб
Р	0.047т 0.024т	1:50
Лист 1	Листов 1	

Госстрой СССР
СОЮЗВОДОКАНАЛПРОЕКТ
г. Москва

Альбом 3 902-2- Типовой проект

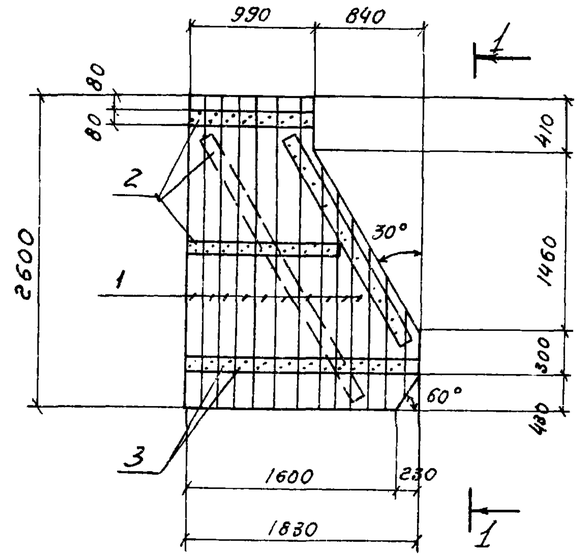

1-1

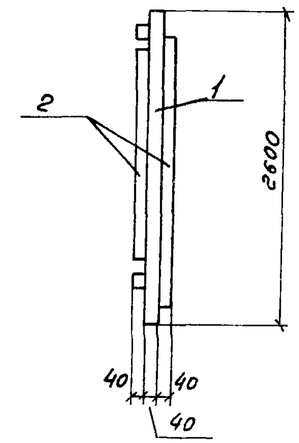

Формат	Зона	Поз	Обозначение	Наименование	К-во	Примеч. Масса 1шт. м³
				Документация		
11			КЖИ-РЩ1	Сборочный чертеж		
				Детали		
6/4		1	———	Доски δ=40, м² - 3.65	—	0.146
6/4		2	———	Бруски 40×80, п.м - 8.50	—	0.027
6/4		3	———	Гвозди ф3, ГОСТ 4028-63*, е=80	175	Общий вес кг. 0,8

1 Щиты изготовлять из древесины II сорта.
2 Древесина щитов должна быть антисептирована.

Изм.	Лист	№ докум.	Подпись	Дата
Разраб.		Цветкова		
Проверил		Лоткина		
Гр.		Гольдина		
Гл. инж. пр.		Золотаревский		
Нач. отд.		Андрианов		

ТП 902-2-331 КЖИ-РЩ1

Разделительный щит РЩ1 (тип VIII)

Лит.	Масса	Масштаб
Р	0.247т	1:50
Лист 1	Листов 1	

Госстрой СССР
СОЮЗВОДОКАНАЛПРОЕКТ
г. Москва

Альбом 3

Типовой проект 902-2-

ДЩ 3

(ДЩ 3а зеркален данному)

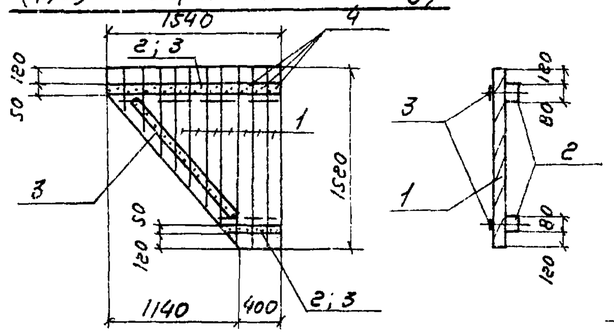

ДЩ 2

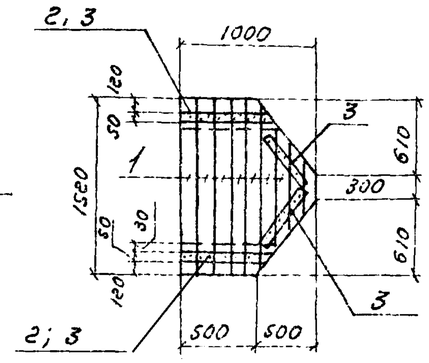

Формат	Зона	Поз.	Обозначение	Наименование	К-во	Примеч. Масса 1шт. кг
				Документация		
Н			КЖИ-ДЩ 2,3,3а	Сборочный чертеж		
				Детали		
				ДЩ 3;3а		
б/ч		1	———	Доски δ=40, м² - 1,58	—	0,063
б/ч		2	———	Бруски 40×80, п.м - 2,10	—	0,007
б/ч		3	———	-50×4, ГОСТ 103-76, п.м - 3,20	—	5,0кг
б/ч		4	———	Гвозди ф3, ГОСТ 4028-63*, l=80	64	Общий вес кг. 0,2
				ДЩ 2		
б/ч		1	———	Доски δ=40, м² - 1,21	—	0,048
б/ч		2	———	Бруски 40×80, п.м. 1,50	—	0,005
б/ч		3	———	-50×4, ГОСТ 103-76, п.м - 2,50	—	3.90кг
б/ч		4	———	Гвозди ф3, ГОСТ 4028-63*, l=80	50	Общий вес кг. 0,2

1 Щиты изготовлять из древесины II сорта.
2 Древесина щитов должна быть антисептирована

Инв. N подл. | Подпись и дата

Изм.	Лист	№ докум.	Подпись	Дата
Разраб.		Цветкова		
Пр. Проверил		Лоткина		
Рук. гр.		Гольвина		
Гл. инж. пр.		Волстаревский		
Нач. отд.		Ядризное		

ТП 902-2- КЖИ-ДЩ 2,3,3а

Деревянные щиты ДЩ 2; 3; 3а (Тип V)

Лит	Масса	Масштаб
Р	0.100т / 0.075т	1:50
Лист 1	Листов 1	

Госстрой СССР
СОЮЗВОДОКАНАЛПРОЕКТ
г. Москва

Альбом 3

Типовой проект 902-2-

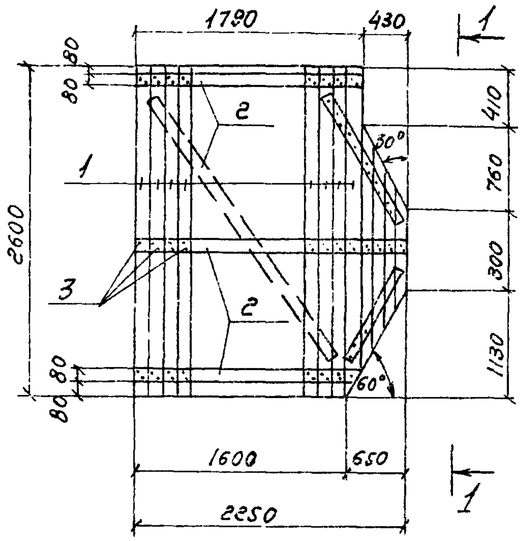

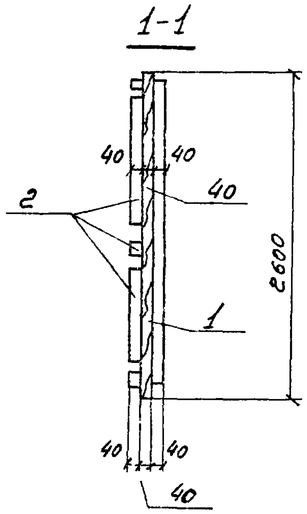

Формат	Зона	Поз	Обозначение	Наименование	К-во	Примеч. Масса 1шт. кг
				Документация		
Н			КЖИ-РЩ 1	Сборочный чертеж		
				Детали		
б/ч		1	———	Доски δ=40, м²-4,95	—	0,200
б/ч		2	———	Бруски 40×80 п.м -10,4	—	0,033
б/ч		3	———	Гвозди ф3, ГОСТ 4028-63*, l=80	260	Общий вес кг 1,2

1 Щиты изготовлять из древесины II сорта
2 Древесина щитов должна быть антисептирована

Инв. N подл. | Подпись и дата

Изм.	Лист	N докум.	Подпись	Дата
Разраб.		Цветкова		
Проверил		Лоткина		
Рук. гр.		Гольвина		
Гл. инж. пр.		Волстаревский		
Нач. отд.		Ядризное		

ТП 902-2-331 КЖИ-РЩ1

Разделительный щит РЩ 1 (Тип V)

Лит	Масса	Масштаб
Р	0.332т	1:50
Лист 1	Листов 1	

Госстрой СССР
СОЮЗВОДОКАНАЛПРОЕКТ
г. Москва

Альбом 3

Типовой проект 902-2-

ДЩ3
(ДЩ3[а] зеркален данному)

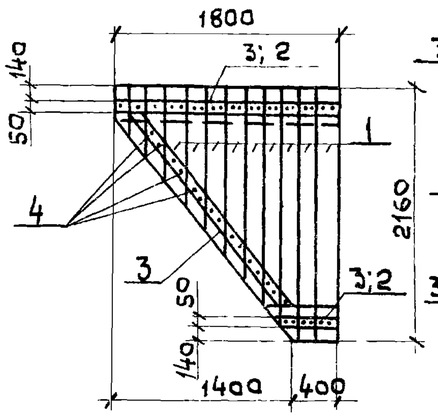

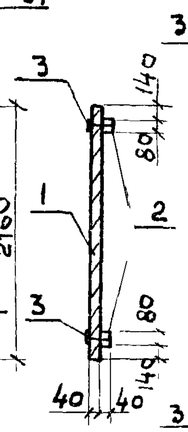

ДЩ2

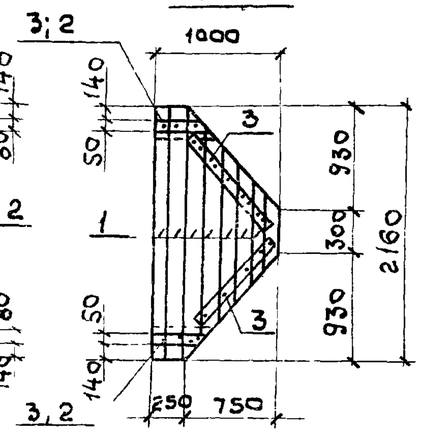

Формат	Зона	Поз	Обозначение	Наименование	К-во	Примеч. Масса 1шт м³
				Документация		
11			КЖИ-ДЩ2; 3; 3[а]	Сборочный чертеж		
				Детали		
				ДЩ3; 3[а]		
Б/ч		1	———	Доски δ=40; м² - 2,50	–	0,100
Б/ч		2	———	Бруски 40×80, п.м. - 2,30	–	0,007
Б/ч		3	———	-50×4, ГОСТ 103-76, п.м. - 4.20	–	6,60кг
Б/ч		4	———	Гвозди ф3, ГОСТ 4028-63*, ℓ=80	86	общий вес кг 0,4
				ДЩ2		
Б/ч		1	———	Доски δ=4, м² - 1,45	–	0,058
Б/ч		2	———	Бруски 40×8, п.м - 0,8	–	0,002
Б/ч		3	———	-50×4, ГОСТ 103-76, п.м. 3,0	–	4,70кг
Б/ч		4	———	Гвозди ф3, ГОСТ 4028-63*, ℓ=80	60	общий вес кг 0,3

1 Щиты изготавлять из древесины II сорта
2 Древесина щитов должна быть антисептирована

Изм	Лист	N докум.	Подпись	Дата
Разраб.		Цветкова		
Провер.		Лоткина		
Нач. гр.		Гольдина		

ТП 902-2- КЖИ-ДЩ2;3,3[а]

Деревянные щиты ДЩ2; 3; 3[а] (тип VI - VIII)

Лит	Масса	Масштаб
Р	0,152т 0,085т	1 50
Лист 1	Листов 1	

Госстрой СССР
СОЮЗВОДОКАНАЛПРОЕКТ
г. Москва

Альбом 3

Типовой проект 902-2-

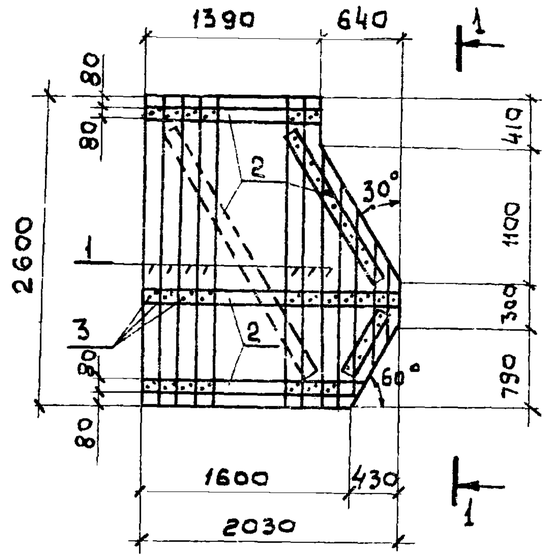

1-1

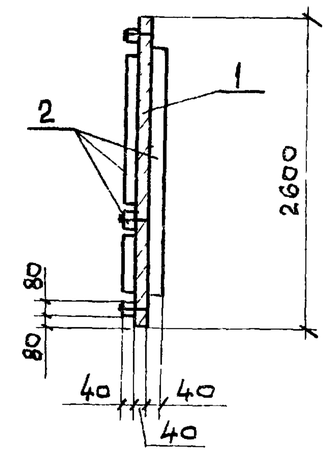

Формат	Зона	Поз.	Обозначение	Наименование	К-во	Примеч. Масса 1шт кг
				Документация		
11			КЖИ-РЩ1	Сборочный чертеж		
				Детали		
Б/ч		1	———	Доски δ=40, м² - 4,42	–	0,176
Б/ч		2	———	Бруски 40×80, пм - 8,5	–	0,027
Б/ч		3	———	Гвозди ф3, ГОСТ 4028-63* ℓ-80	190	общий вес кг 0,9

1 Щиты изготавлять из древесины II сорта
2 Древесина щитов должна быть антисептирована

Изм.	Лист	N докум.	Подпись	Дата
Разраб.		Цветкова		
Провер.		Лоткина		
Нач. гр.		Гольдина		

ТП 902-2-331 КЖИ-РЩ1

Разделительный щит РЩ1 (тип VI)

Лит	Масса	Масштаб
Р	0,290т	1 50
Лист 1	Листов 1	

Госстрой СССР
СОЮЗВОДОКАНАЛПРОЕКТ
г. Москва