ТИПОВОЙ ПРОЕКТ

902-2-331

ПЕСКОЛОВКИ

С КРУГОВЫМ ДВИЖЕНИЕМ СТОЧНЫХ ВОД

ПРОИЗВОДИТЕЛЬНОСТЬЮ

1400–64000 $м^3$/сут.

Альбом 2.

Технологическая и строительная части.

Тип VIII. Q= 40000–64000 $м^3$/сут.

16299–09

ЦЕНА 1-26

ЦЕНТРАЛЬНЫЙ ИНСТИТУТ ТИПОВОГО ПРОЕКТИРОВАНИЯ
ГОССТРОЯ СССР

Москва, А-445, Смольная ул., 22

Сдано в печать 1979 года

Заказ № 10739 Тираж 600 экз

ТИПОВОЙ ПРОЕКТ

902-2-331

ПЕСКОЛОВКИ

С КРУГОВЫМ ДВИЖЕНИЕМ СТОЧНЫХ ВОД

ПРОИЗВОДИТЕЛЬНОСТЬЮ

1400–64000 м³/сут

Альбом 2

Тип VIII Q = 40000–64000 м³/сут

СОСТАВ ПРОЕКТА:

Альбом 1 Пояснительная записка
Альбом 2 Технологическая и строительная части
Альбом 3. Изделия
Альбом 4. Заказные спецификации
Альбом 6. Сметы (типы V÷VIII)

Разработан

институтом „Союзводоканалпроект"

Главный инженер института Самохин
Главный инженер проекта Николаева

Утвержден протоколом
Технического совета
института „Союзводоканалпроект"
от 12 марта 1979 г № 13
Введен в действие
В/о „Союзводоканалниипроект"
с 20 сентября 1979 г.
Приказ № 187 от 12 сентября 1979 г.

Типовой проект 902-2-331 Альбом 2. Тип VIII.

СОДЕРЖАНИЕ АЛЬБОМА

Наименование	Обозначение чертежа	Стр. альбома
Титульный лист.		1
Содержание альбома		2
Общие данные	НК-1	3
План.	НК-2	4
Разрезы 1-1, 2-2	НК-3	5
Монолитный вариант. Общие данные	КЖ-1	6
Сборный вариант. Общие данные	КЖ-2	7
Монолитный вариант. Общий чертеж. План. Разрезы. Спецификация	КЖ-3	8
Монолитный вариант. Опалубочный чертеж песколовок.	КЖ-4	9
Монолитный вариант. Арматурный чертеж песколовок	КЖ-5	10
Сборный вариант. Монтажный чертеж	КЖ-6	11
Сборный вариант. Монтажный чертеж. Узлы.	КЖ-7	12
Сборный вариант. Монолитные участки Ум-1т/н	КЖ-8	13
Детали крепления разделительного щита, мостиков, ограждений	КЖ-9	14
Лотки. Арматурно-опалубочный чертеж. План.	КЖ-10	15
Лотки. Арматурный план днища.	КЖ-11	16
Лотки. Арматурно-опалубочный чертеж. Сечения 1-1÷4-4.	КЖ-12	17
Лотки. Арматурно-опалубочный чертеж. Сечения 5-5÷8-8	КЖ-13	18
Камера переключения. Общий чертеж. Спецификация	КЖ-14	19

Типовой проект 902-2- Альбом 2. Тип VIII

Ведомость основных комплектов

Обозначение	Наименование	Примечание
902-2- НК	Технологическая часть	
902-2- КЖ	Конструкции железобетонные	

Ведомость чертежей основного комплекта НК

Формат	Лист	Наименование	Примечание
22г	1	Общие данные	
22г	2	План	
22г	3	Разрезы 1-1; 2-2	

Ведомость примененных и ссылочных документов

Обозначение	Наименование	Примечание
Серия 3.901-8 выпуск 8	Затворы щитовые для прямоугольных открытых лотков	
Серия 3.901-13 выпуск 5	Колонки управления задвижками Ду100-1200мм с ручным и электрическим приводом	
Серия 4.902-7	Гидроэлеваторы для удаления осадка из водоприемных камер, песколовок и нефтеловушек (dс30, dр55)	

Типовой проект разработан в соответствии с действующими нормами и правилами и предусматривает мероприятия обеспечивающие взрывобезопасность и пожаробезопасность сооружения при соблюдении установленных правил его эксплуатации

Главный инженер проекта Николаева

Сводная спецификация

№№ поз	Обозначение	Наименование	Ед изм	Кол.	Примечание
		Наружные сети			
1	Серия 3.901-8 вып. 8	Затвор 900 х 900	шт	4	162кг
2	Серия 3.901-13 вып. 5	Колонка управления задвижками Ду150	шт	2	70кг
3	Серия 3.901-13 вып. 5	Колонка управления задвижками Ду100	шт	3	70кг
4	30ч47бр	Задвижка Ру10 Ду150	шт	2	74,5кг
5	30ч47бр	Задвижка Ру10 Ду100	шт	3	46,5кг.
6	ГОСТ 10704-76	Труба 159х4,5	м	11	17,15кг
7	ГОСТ 10704-76	Труба 114х4,5	м	11	12,15кг
8	ГОСТ 1255-67 *	Фланец 150-10	шт	4	6,62кг
9	ГОСТ 1255-67 *	Фланец 100-10	шт	6	3,81кг
10	ГОСТ 7798-70 *	Болт М20х80.58	шт	32	0,268кг
11	ГОСТ 7798-70 *	Болт М16х70.58	шт	48	0,145кг
12	ГОСТ 5915-70 *	Гайка М20.5	шт	32	0,062кг
13	ГОСТ 5915-70 *	Гайка М16,5	шт	48	0,033кг
14	ГОСТ 7338-74	Резина-пластина ЗМБ-А-М	$м^2$	0,5	2,25кг
		Внутренние сети			
15	Серия 4902-7	Гидроэлеватор	шт	2	65,0кг
16	15ч48р2	Вентиль муфтовый Ру10 Ду25	шт	2	1,75кг
17	ГОСТ 10704-76	Труба 30х2	м	1,5	1,38кг
18	ГОСТ 10704-76	Труба 57х3	м	8,0	4,0кг
19	ГОСТ 10704-76	Труба 114х4,5	м	8,0	12,15кг
20	ГОСТ 10704-76	Труба 159х4,5	м	8,0	17,15кг
21	ГОСТ 17375-77	Отвод 90°150С32	шт	2	6,1кг
22	ГОСТ 17375-77	Отвод 90°100С50	шт	2	3,0кг
23	ГОСТ 1255-67 *	Фланец 150-10	шт	10	6,62кг
24	ГОСТ 1255-67 *	Фланец 100-10	шт	6	3,81кг
25	ГОСТ 1255-67 *	Фланец 50-10	шт	2	2,06кг
26	ГОСТ 12836-67 *	Заглушка 50-10	шт	2	1,55кг
27	ГОСТ 7798-70 *	Болт М16х70,58	шт	56	0,145кг
28	ГОСТ 7798-70 *	Болт М20х80,58	шт	80	0,268кг
29	ГОСТ 5915-70 *	Гайка М16.5	шт	56	0,033кг
30	ГОСТ 5915-70 *	Гайка М20,5	шт	80	0,062кг
31	ГОСТ 7338-77	Резина-пластина ЗМБ-А-М	$м^2$	1,0	2,25кг
		масса указана одной единицы			

Изм	Лист	N докум	Подпись	Дата	ТП 902-2-331 НК		
Разраб.		Малышева			Песколовки с круговым движением сточных вод Q=1400-64000 м³/сут		
Рук. бр.		Зазова				Лит	Лист	Листов
Пров.		Боровская				Р	1	3
Гл. инж. пр		Николаева						
Норм. контр		Мирончик			Общие данные	Госстрой СССР СОЮЗВОДОКАНАЛПРОЕКТ г. Москва	
Нач. отд.		Кутьин		11.03.71			

Инв. № подл. | Подпись и дата | Взам. инв. №

16299-09 4

ПЛАН

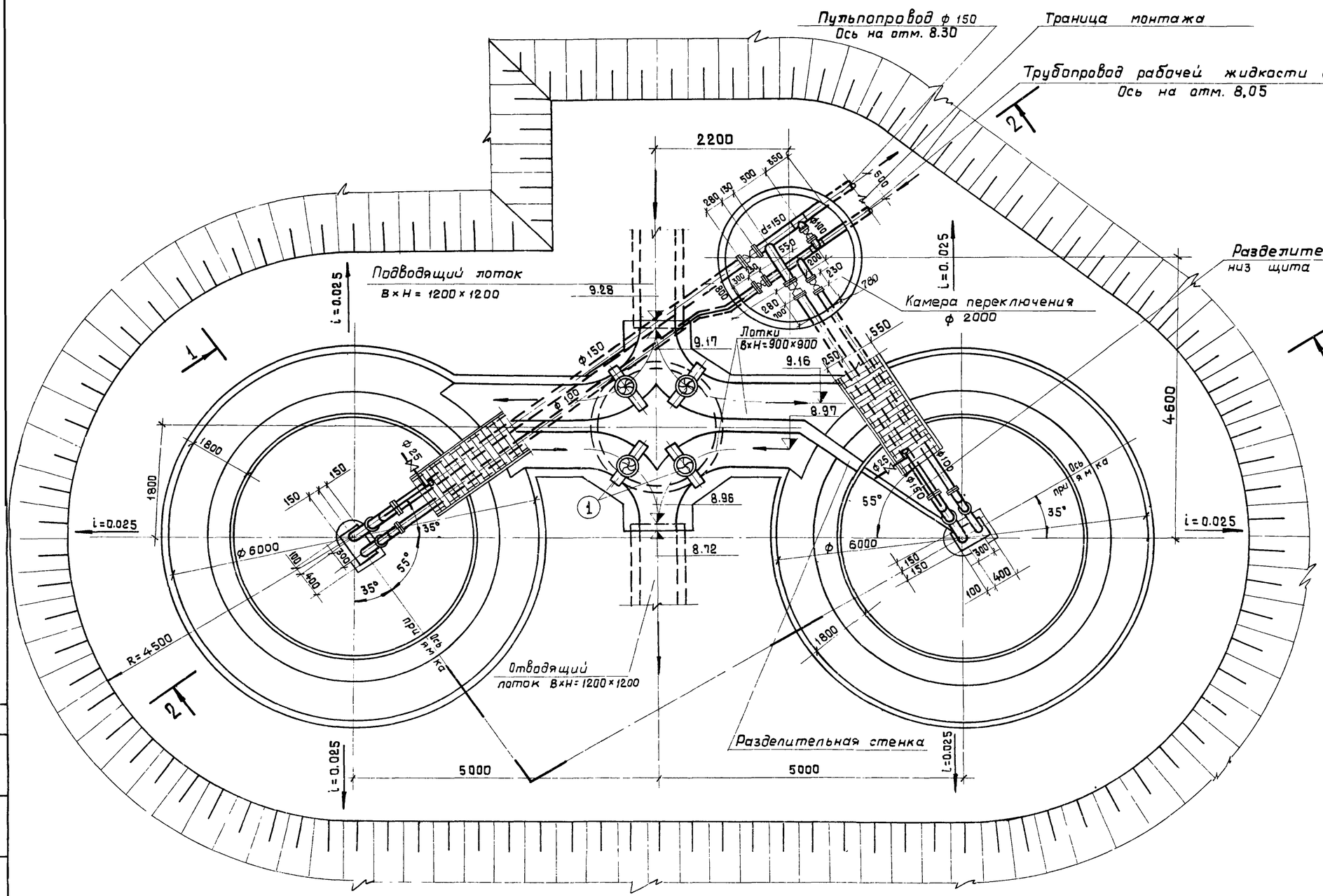

Примечания.

1. Данный лист см. совместно с листом НК-3.
2. За условную отметку 10.00 принята абсолютная отметка ☐.
3. Данный чертеж выполнен при высоте насыпи 1,0 м.
4. Монтаж технологического оборудования и трубопроводов аналогичен и для варианта выполнения песколовок из сборного железобетона.

Примечание.

Перекрытия камер переключения и распределения и лотков условно не показаны.

Изм.	Лист	N докум.	Подпись	Дата	ТП 902-2-331-НК		
					Песколовки с круговым движением сточных вод Q = 1400 ÷ 64000 м³/сут.		
Разраб.		Малышева				Лит.	Лист	Листов
Провер.		Боровская				Р	2	
Рук.бр.		Зазова						
Гл.инж.пр.		Николаева			План	Госстрой СССР СОЮЗВОДОКАНАЛПРОЕКТ г. Москва	
Н. контр.		Мирончик					
Нач.отд.		Кутьин		11.03.73			

Инв. N подл. | Подпись и дата | Отд. N15 | Гл. инж. | Гл. инж. проекта Смирнов | Типовой проект 902-2 Альбом 2 Тип VIII.

Разрез 1-1

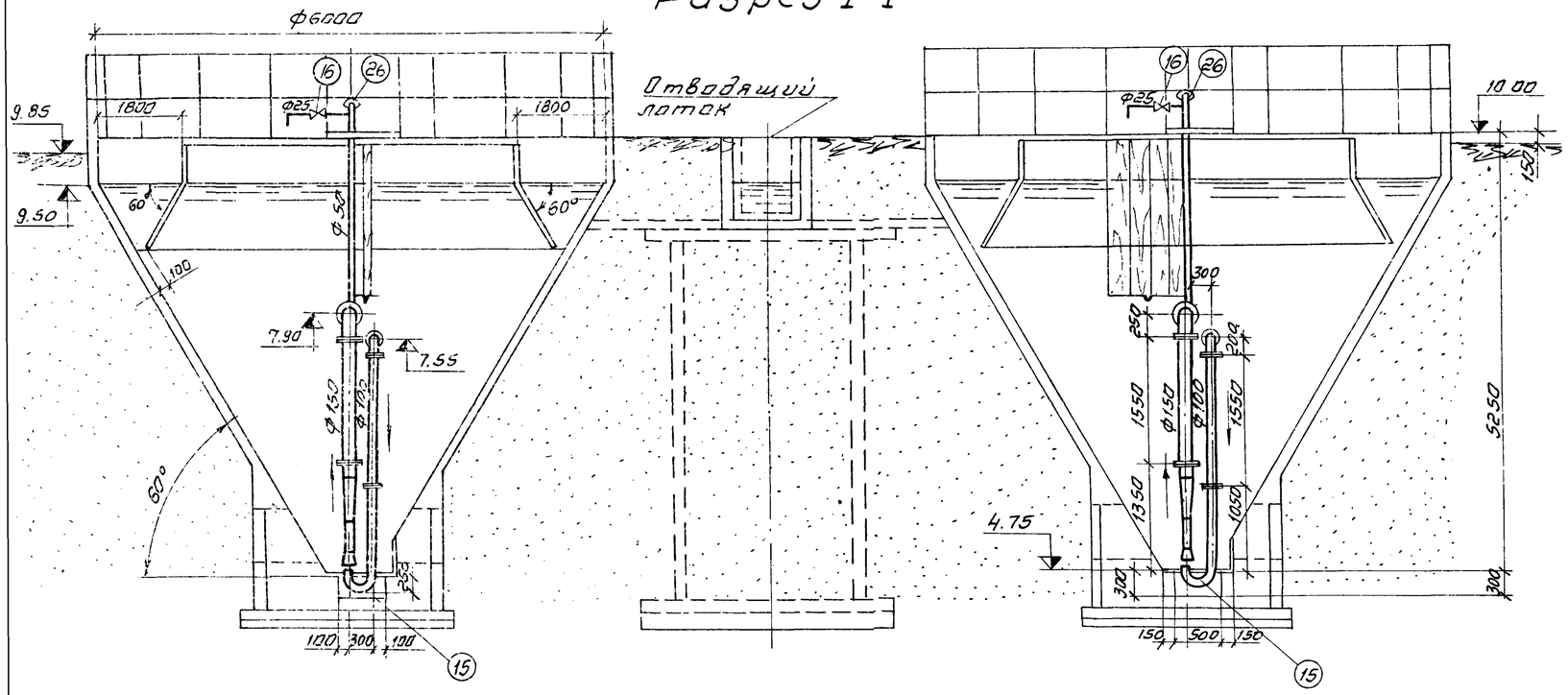

Разрез 2-2

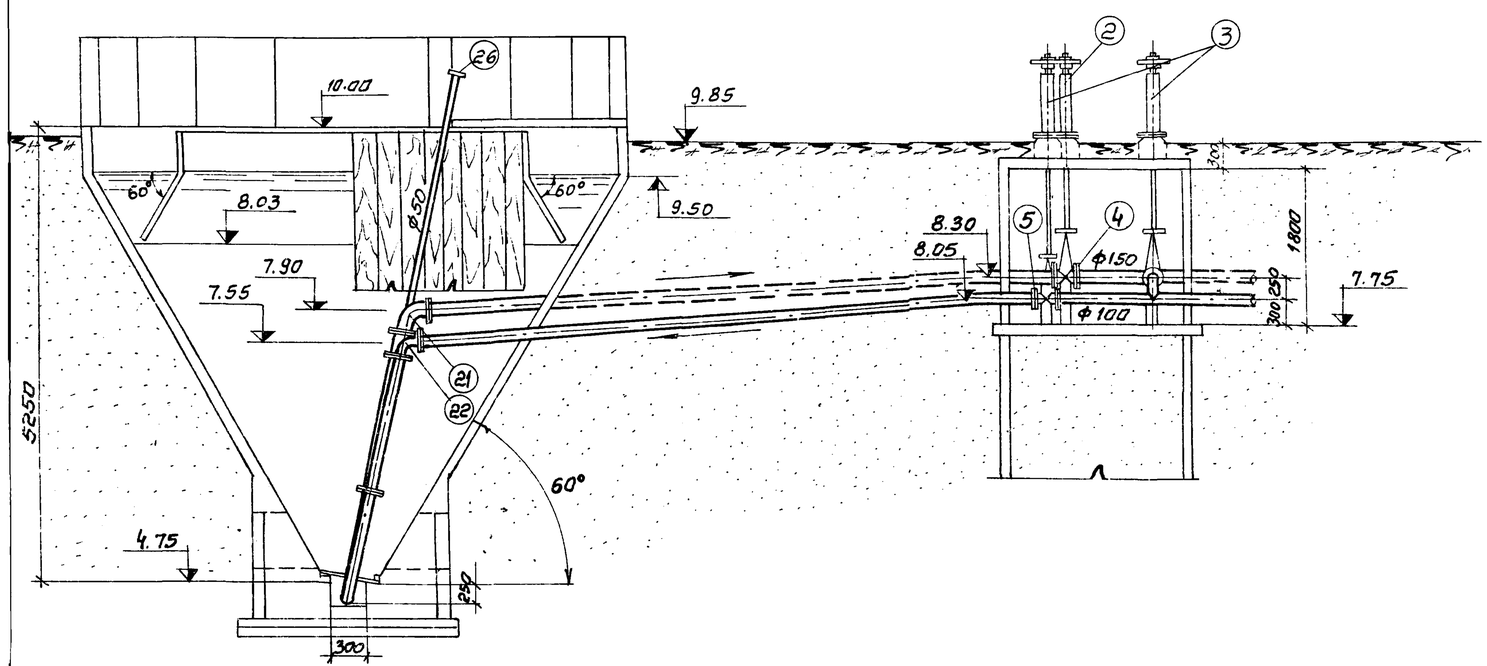

Спецификация оборудования и материалов.

№№ поз.	Обозначение	Наименование	Ед. изм.	Кол.	Примечание
		Наружные сети.			
1	Серия 3.901-8 вып. 3	Затвор 900×900	шт	4	162 кг
2	Серия 3.901-10 вып. 5	Колонка управления задвижкой Ду 150	шт	2	70 кг
3	Серия 3.901-10 вып 5	Колонка управления задвижкой Ду 100	шт	3	70 кг
4	30ч47бр	Задвижка Ду 150 Ру 10	шт	2	74.5 кг
5	30ч47бр	Задвижка Ду 100 Ру 10	шт	3	46,5 кг
6	ГОСТ 10704-76	Труба 159×4,5	м	11	17.15 кг
7	ГОСТ 10704-76	Труба 114×4.5	м	11	12.15 кг
8	ГОСТ 1255-67*	Фланец 150-10	шт	4	6.62 кг
9	ГОСТ 1255-67*	Фланец 100-10	шт	6	3.81 кг
10	ГОСТ 7798-70*	Болт М20×80.58	шт	32	0.268 кг
11	ГОСТ 7798-70*	Болт М16×70.58	шт	48	0.145 кг
12	ГОСТ 5915-70*	Гайка М20.5	шт	32	0.062 кг
13	ГОСТ 5915-70*	Гайка М16.5	шт	48	0.033 кг
14	ГОСТ 7338-77	Резина-пластина ЗМБ-А.М	м²	0.5	2.25 кг
		Внутренние сети			
15	Серия 4902-7	Гидроэлеватор dс30, dр 35	шт	2	65.0 кг
16	15ч8р2	Вентиль муфтовый Ду 25	шт	2	1,75 кг
17	ГОСТ 10704-76	Труба 30×2	м	1.5	1.38 кг
18	ГОСТ 10704-76	Труба 57×3	м	6.0	4.0 кг
19	ГОСТ 10704-76	Труба 114×4.5	м	8.0	12.15 кг
20	ГОСТ 10704-76	Труба 159×4,5	м	8.0	17.15 кг
21	ГОСТ 17375-77	Отвод 90°150 С32	шт	2.0	6.1 кг
22	ГОСТ 17375-77	Отвод 90° 100С50	шт	2.0	3.0 кг
23	ГОСТ 1255-67*	Фланец 150-10	шт	10	6.62 кг
24	ГОСТ 1255-67*	Фланец 100-10	шт	6	3.81 кг
25	ГОСТ 1255-67*	Фланец 50-10	шт	2	2.06 кг
26	ГОСТ 12836-67*	Заглушка 50-10	шт	2	1.55 кг
27	ГОСТ 7798-70*	Болт М16×70.58	шт	56	0.145 кг
28	ГОСТ 7798-70*	Болт М20×80.58	шт	80	0.268 кг
29	ГОСТ 5915-70*	Гайка М16.5	шт	56	0.033 кг
30	ГОСТ 5915-70*	Гайка М20.5	шт	80	0.062 кг
31	ГОСТ 7338-77	Резина-пластина ЗМБ-А.М	м²	7.0	2.25 кг
		Масса указана одной единицы			

Изм.	Лист	№ докум.	Подп.	Дата	ТП 902-2-331 НК			
					Песколовки с круговым движением сточных вод Q = 1400-64000 м³/сутки			
Разраб.		Малышева				Лит.	Лист	Листов
Провер.		Боровская				Р	3	
Рук. бр.		Зазова						
Гл. инж. пр.		Николаева			Разрезы 1-1, 2-2	Госстрой СССР Союзводоканалпроект г. Москва		
Н. контр.		Мирончик						
Нач. отд.		Кутьин		11.05.89				

Ведомость основных комплектов

Обозначение	Наименование	Примечание
ТП 902-2- НК	технологическая часть	
ТП 902-2- КЖ	Конструкции железобетонные	

Ведомость примененных и ссылочных документов

Обозначение	Наименование	Примечание
Серия 3.900-3 Выпуск 7	Сборные железобетонные конструкции емкостных сооружений для водоснабжения и канализации	
Серия 3.901-5	Сальники набивные Ду=150 ÷ 1400 мм для пропуска труб через стены.	
КЖИ - С1; С2	Бункер песколовки Арматурные сетки С1; С2.	
КЖИ - ЗДИ 1	Бункер песколовки Изделие закладное ЗДИ1	
КЖИ - ЗДИ2	Бункер песколовки Изделие закладное ЗДИ2	
КЖИ-ЗДИ3; ЗДИ4	Бункер песколовки Изделие закладное ЗДИ3; ЗДИ4	
КЖИ-ЦК1; ЦК2-СБ	Центральное кольцо ЦК 1; ЦК2	*
КЖИ-ЦК-ЗДИ5; 6	Изделие закладное ЗДИ5; ЗДИ6.	*
КЖИ-ЦКМ1; ЦКМ2-СБ	Центральное металлическое кольцо ЦКМ1; ЦКМ2.	**
КЖИ - ОГ1	Ограждение металлическое ОГ1	
КЖИ - ОГ2	— " — " — " — ОГ2.	
КЖИ - ДЩ1	Деревянный щит ДЩ1.	
КЖИ-ДЩ2; 3; 3а	Деревянные щиты ДЩ2; 3; 3а	
КЖИ - РЩ1	Разделительный щит РЩ1	
КЖИ - С1	Лотки. Сетка арматурная С1.	
КЖИ - ЗД1	Камера переключения. Изделие закладное ЗД1.	
КЖИ-КЦП1-20-1б-СБ	Камера переключения. Плита покрытия КЦП1-20-1б	
КЖИ-КЦ-20-9б-СБ	Камера переключения. Кольцо стеновое К 20-КЦ-20-9б	

Настоящий проект разработан в соответствии с действующими нормами и правилами и предусматривает мероприятия, обеспечивающие взрывную, взрывопожарную и пожарную безопасность при эксплуатации сооружения

/Главный инженер проекта /Золотаревский/

Ведомость чертежей основного комплекта „КЖ"

Формат	Лист	Наименование	Примечание
22г	1	Монолитный вариант. Общие данные	
"	3	Монолитный вариант. Общий чертеж План, разрезы, Спецификация.	
"	4	Монолитный вариант. Опалубочный чертеж песколовки	
"	5	Монолитный вариант Армирование песколовки.	
"	9	Детали крепления разделительного щита, мостиков, ограждений	
"	10	Лотки. Арматурно опалубочный чертеж План.	
"	11	Лотки. Арматурный чертеж днища.	
"	12	Лотки. Арматурно-опалубочный чертеж. Сечения 1-1 ÷ 4-4	
"	13	Лотки. Арматурно-опалубочный чертеж. Сечения 5-5 ÷ 8-8. Ведомость стержней.	
"	14	Камера переключения. Общий чертеж. Спецификация.	

Сводная спецификация бетонных, железобетонных и прочих изделий (Узел из 2х песколовок)

Марка	Обозначение	Наименование	К-во	Примеч. масса 1 шт
Сборные железобетонные элементы				
КЦ-20-6	Серия 3.900-3 Вып.7	Кольцо стеновое КЦ20-6	4	0.980т
КЦ-20-9б	—"— КЖИ-КЦ20-9б-СБ	—"—"— КЦ-20-9б	1	1.470т
КЦ-20-9	Серия 3.900-3 Вып. 7	—"—"— КЦ-20-9	1	1.470т
КЦ-20-6	—"—"—	—"—"— КЦ-20-6	7	0.670т
КЦ-7-3	—"—"—	—"—"— КЦ-7-3	1	0.130т
КЦП1-20-1б	" КЖИ-КЦП1-20-1б-СБ	Плита перекрытия ПП20-1-1б	1	1.230т
КЦД-20	—"—3.900-3 Вып.7	Плита днища КЦД-20	3	1.470т
КЦД 15	—"—"—	—"—"— КЦД-15	1	0.940т
КЦ 01	—"—"—	Кольцо опорное КЦ0-1	1	0.050т
ЦК 1	КЖИ-ЦК1; ЦК2-СБ	Центральное кольцо ЦК1	1*	4.020т
ЦК2	—"—"—	—"—"— ЦК2	1*	4.020т
КЦ15-9	Серия 3.900-3 Вып 7	—"— КЦ-15-9	4	1.00т
Монолитные железобетонные конструкции				
	КЖ - 4.5	Бункер песколовки	2	10.50м³
	КЖ - 10÷13	Лотки	—	8.27м³
Стальные изделия				
	Серия 3.901-5	Сальник для тр. Ду=100 Lк=200	5	0.006т
	—"—"—	—"—"— Ду=150 Lк=200	5	0.012т

Продолжение сводной спецификации

Марка	Обозначение	Наименование	К-во	Примеч. масса 1 шт
ЦКМ1	КЖИ-ЦКМ1; ЦКМ2	Центральное кольцо ЦКМ1	1**	0.653т
ЦКМ2	—"—"—	—"—"— ЦКМ2	1**	0.653т
С1	КЖИ - С1; С2	Бункер песколовки Арматурные сетки. С1	2	0.110т
С2	—"—"—	С2	2	0.040т
С1	КЖИ - С1	Лотки. Арматурные сетки С1	—	0.172т
ЗДИ1	КЖИ - ЗДИ1	Бункер песколовки ЗДИ1	32	1.40кг
ЗДИ2	КЖИ - ЗДИ2	Изделия ЗДИ2	4* 12**	3.40кг
ЗДИ3	КЖИ - ЗДИ3; ЗДИ4	закладные ЗДИ3	4	0.90кг
ЗД1	КЖИ - ЗД1	Камера переключения изделие закладное ЗД1	5	4.5кг
ЗДИ5	КЖИ-ЦК-ЗДИ5; 6	Центральное кольца. ЗДИ5	4*	0.50кг
ЗДИ6	—"—"—	Изделия закладные ЗДИ6	4*	2.00кг
М14-150	Серия 3.400-7 Вып.1	М14-150	6*	0.90кг
ОГ1	КЖИ - ОГ1	Ограждение ОГ1	16	18.2кг
ОГ2	КЖИ - ОГ2	—"—"— ОГ2	4	18.8кг
Деревянные изделия				
ДЩ1	КЖИ - ДЩ1	Деревянный щит ДЩ1	2	0.108т
ДЩ2	КЖИ - ДЩ2; 3; 3а	—"—"— ДЩ2	2	0.152т
ДЩ3,3а	—"—"—	—"—"— ДЩ3; 3а	1+1	0.085т
РЩ1	КЖИ - РЩ1	Разделительный щит РЩ1	2	0.247т

*Для варианта с железобетонным центральным кольцом

**Для варианта с металлическим центральным кольцом

Изм.	Лист	N докум.	Подпись	Дата
Разраб.	Цветкова			
Проверил	Лоткина			
Рук. гр.	Гольдина			
Гл. инж. пр.	Золотаревский			
Нач. отд.	Андрианов			

ТП 902-2-331 КЖ

Песколовки с круговым движением. Сточных вод Q=1400 - 64000 м³/сут

Лит.	Лист	Листов
А	1	

Монолитный вариант. Общие данные.

Госстрой СССР Союзводоканалпроект г. Москва

16299-09 7

Ведомость основных комплектов

Обозначение	Наименование	Примечание
ТП 902-2-.. НК	Технологическая часть	
ТП 902-2 КЖ	Конструкции железобетонные	

Ведомость примененных и ссылочных документов

Обозначение	Наименование	Примечания
Серия 3.900-3 выпуск 7	Сборные железобетонные конструкции емкостных сооружений для водоснабжения и канализации.	
Серия 3.901-5	Сальники набивные Ду = 150 ÷ 1400 для пропуска труб через стены.	
Серия 3.400-6	Унифицированные закладные детали сборных железобетонных конструкций инженерных сооружений промышленных предприятий	
Серия 3.400-7 выпуск 1	Унифицированные монтажные петли для подъема сборных бетонных и железобетонных изделий	
Серия 1.459-2 выпуск 2	Стальные лестницы, переходные площадки и ограждения	
КЖИ - ПС1 - СБ	Панель стеновая ПС1.	
КЖИ - ПС1^{а} - СБ	—— " —— ПС1^{а}	
КЖИ - ПС1^{б}, ПС1^{д} - СБ	—— " —— ПС1^{б}; ПС-1д.	
КЖИ - ПС1^{в}, ПС1^{е} - СБ	—— —— ПС1^{в}; ПС1^{е}	
КЖИ - ПС1^{г} - СБ	—— —— ПС1^{г}	
КЖИ - ПС1^{ж} - СБ	—— —— ПС1^{ж}	
КЖИ - ПС2; ПС3 - СБ	—— —— ПС2, ПС3.	
КЖИ - ЦК1, ЦК2 - СБ	Центральное кольцо ЦК1, ЦК2	*
КЖИ - ЦК - 3ДИ5, 6	Изделие закладное 3ДИ5, 6.	*
КЖИ - ЦКМ1, ЦКМ2 - СБ	Центральное металлическое кольцо ЦКМ1, ЦКМ2	**
КЖИ - ПС - С1; С2; С3; С4	Сетки арматурные С1, С2, С3, С4	
КЖИ - ПС - М1	Изделие закладное М1	
КЖИ - С1	Лотки. Сетка арматурная С1.	
КЖИ - ДЩ1	Деревянные щит ДЩ1.	
КЖИ - ДЩ2, 3, 3^{а}	—— " —— ДЩ2, 3, 3^{а}.	
КЖИ - РЩ1	Разделительный щит РЩ1.	
КЖИ - 3Д1	Камера переключения Изделие закладное 3Д1	
КЖИ - ДМ-1	Днище песколовки ДМ-1.	
КЖИ - С1, С2	Бункер песколовки Сетка арматурная С1, С2.	
КЖИ - КЦП1-20-1^{б} - СБ	Камера переключения. Плита перекрытия КЦП-20-1^{б}	
КЖИ - КЧ-20-9^{б} - СБ	Камера переключения Кольцо стеновое КЧ-20-9 б	

Настоящий проект разработан в соответствии с действующими нормами и правилами и предусматривает мероприятия, обеспечивающие взрывную, взрывопожарную и пожарную безопасность при эксплуатации сооружения

/Гл. инж. проекта: /Золотаревский/

Ведомость чертежей основного комплекта „КЖ"

Формат	Лист	Наименование	Примечан.
22Г	2	Сборный вариант. Общие данные.	
-"-	6	Сборный вариант. Монтажный чертеж	
-"-	7	Сборный вариант. Монтажный чертеж. Узлы.	
-"-	8	Сборный вариант. Монолитные участки УМ-1^{т}/н.	
-"-	9	Детали крепления разделительного щита, мостиков, ограждений	
-"-	10	Лотки. Арматурно-опалубочный чертеж. План.	
-"-	11	Лотки. Арматурный чертеж днища.	
-"-	12	Лотки. Арматурно-опалубочный чертеж. Сечения 1-1 ÷ 4-4. Спецификация.	
-"-	13	Лотки. Арматурно-опалубочный чертеж Сечения 5-5 ÷ 7-7. Ведомость стержней	
-"-	14	Камера переключения. Общий чертеж. Спецификация	

Сводная спецификация бетонных, железобетонных и прочих изделий (Узел из 2^{х} песколовок)

Марка	Обозначение	Наименование	К-во	Примеч. Масса 1 шт.
Сборные железобетонные элементы				
КЦ20-6	Серия 3.900-3 в.7	Кольцо КЦ-20-6	4	0,980т
КЦ20-9^{б}	—— " —— КЖИ-КЦ-20-9^{б}-СБ	—— " —— КЦ20-9^{б}	1	1,470т
КЦ20-9	Серия 3.900-3 в.7	—— " —— КЦ20-9	1	1,470т
КЦ15-6	—— " ——	—— " —— КЦ15-6	7	0,670т
КЦ7-3	—— " ——	—— " —— КЦ7-3	1	0,130т
	—— " —— КЖИ-КЦП1-20-1^{б}-СБ	Плита перекрытия КЦП1-20-1^{б}	1	1,230т
КЦД20	Серия 3.900-3 вып. 7	Плита днища КЦД20	3	1,470т
КЦД15	—— " ——	—— " —— КЦД-15	1	0,940т
КЦО1	—— " ——	Кольцо опорное КЦО1	1	0,050т
ПС1	КЖИ-ПС1-СБ	Панель стеновая ПС1	4	1,675т
ПС1^{а}	КЖИ-ПС1^{а}-СБ	—— " —— ПС1^{а}	6	1,675т
ПС1^{б}	КЖИ-ПС1^{б}, ПС1^{д}-СБ	—— " —— ПС1^{б}	1	1,675т
ПС1^{в}	КЖИ-ПС1^{в}, ПС1^{е}-СБ	—— " —— ПС1^{в}	1	1,50т
ПС1^{г}	КЖИ-ПС1^{г}-СБ	—— " —— ПС1^{г}	1	0,90т
ПС1^{д}	КЖИ-ПС1^{б}; ПС1^{д}-СБ	—— " —— ПС1^{д}	1	1,675т
ПС1^{е}	КЖИ-ПС1^{в}, ПС1^{е}-СБ	—— " —— ПС1^{е}	1	1,50т
ПС1^{ж}	КЖИ-ПС1^{ж}-СБ	—— " —— ПС1^{ж}	1	0,900т
ПС2	КЖИ-ПС2, ПС3-СБ	—— " —— ПС2	12	0,300т
ПС3	—— " ——	—— " —— ПС3	2	0,225т
ЦК1	КЖИ-ЦК1, ЦК2-СБ	Центральное кольцо ЦК1	1	4,020т
ЦК2	—— " ——	—— " —— ЦК2	1	4,020т
Монолитные железобетонные конструкции				
	КЖ-8	Монолитные участки стен	2	0,10м^{3}
	КЖ-10 ÷ 13	Лотки	—	8,27м^{3}
ДМ1	КЖИ-ДМ1	Днище песколовки	2	3,14м^{3}

Продолжение сводной спецификации

Марка	Обозначение	Наименование		К-во	Примеч. Масса 1 шт.
Стальные изделия					
	Серия 3.901-5	Сальник для тр. Ду=100 Ск=200		5	0,006т
	—— " ——	—— " —— Ду=150 Ск=300		5	0,016т
ЦКМ1	КЖИ-ЦКМ1, ЦКМ2	Центральное кольцо ЦКМ1		1**	0,653т
ЦКМ2	—— ——	—— " —— ЦКМ2		1**	0,653т
3ДИ5	КЖИ-ЦК-3ДИ5, 6	Центральные кольца.	3ДИ5	4*	0,50кг
3ДИ6	—— " ——		3ДИ6	4*	2,00кг
М14-150	Серия 3.400-7 в.1	Изделия закладные.	М14-150	6*	0,90кг
С1	КЖИ-ПС-С1, С2, С3, С4	Панели стеновые. Сетки арматурные.	С1	16	0,020т
С2	—— " ——		С2	16	0,020т
С3	—— " ——		С3	24	0,004т
С4	—— " ——		С4	4	0,003т
М1	КЖИ-ПС-М1	Панели стеновые	М1	302	1,40кг
МИ2-3	Серия 3.400-6		МИ2-3	94	0,70кг
МИ2-7	—— " ——	Изделия закладные	МИ2-7	16	3,10кг
МИ3-1	—— " ——		МИ3-1	70	1,70кг
МИ3-14	—— " ——		МИ3-14	16	5,30кг
С1	КЖИ-С1	Лотки Сетка арматурная С1		—	0,172т
ПП1	Серия 1.459-2 в. 2	Ограждение ПП1		1	0,012т
ПП3	—— " ——	—— " —— ПП3		1	0,016т
ПП4	—— " ——	—— " —— ПП4		7	0,019т
ПП6	—— " ——	—— " —— ПП6		13	0,023т
3Д1	КЖИ-3Д1	Камера переключения. Изделие закладное 3Д1		5	0,005т
С1	КЖИ-С1, С2	Днище песколовки	С1	2	0,113т
С2	КЖИ-С1, С2	Сетки арматурные	С2	2	0,040т
Деревянные конструкции					
ДЩ1	КЖИ-ДЩ1	Деревянный щит ДЩ1		2	0,108т
ДЩ2	КЖИ-ДЩ2, 3, 3^{а}	—— " —— ДЩ2		2	0,152т
ДЩ3, 3^{а}	—— " ——	—— " —— ДЩ3, 3^{а}		1+1	0,085т
РЩ1	КЖИ-РЩ1	Разделительный щит РЩ1		2	0,247т

* Для варианта с железобетонным центральным кольцом
** Для варианта с металлическим центральным кольцом.

Изм.	Лист	N докум.	Подпись	Дата
Разраб.		Цветкова		
Провер.		Лоткина		
Рук. гр.		Гольдина		
Гл. инж. пр.		Золотаревский		
Нач. отд.		Андрианов		

ТП 902-2-331 КЖ

Песколовки с круговым движением сточных вод Q=1400 ÷ 64000 м^{3}/сут.

Лит.	Лист	Листов
Р	2	14

Сборный вариант. Общие данные.

Госстрой СССР СОЮЗВОДОКАНАЛПРОЕКТ г. Москва

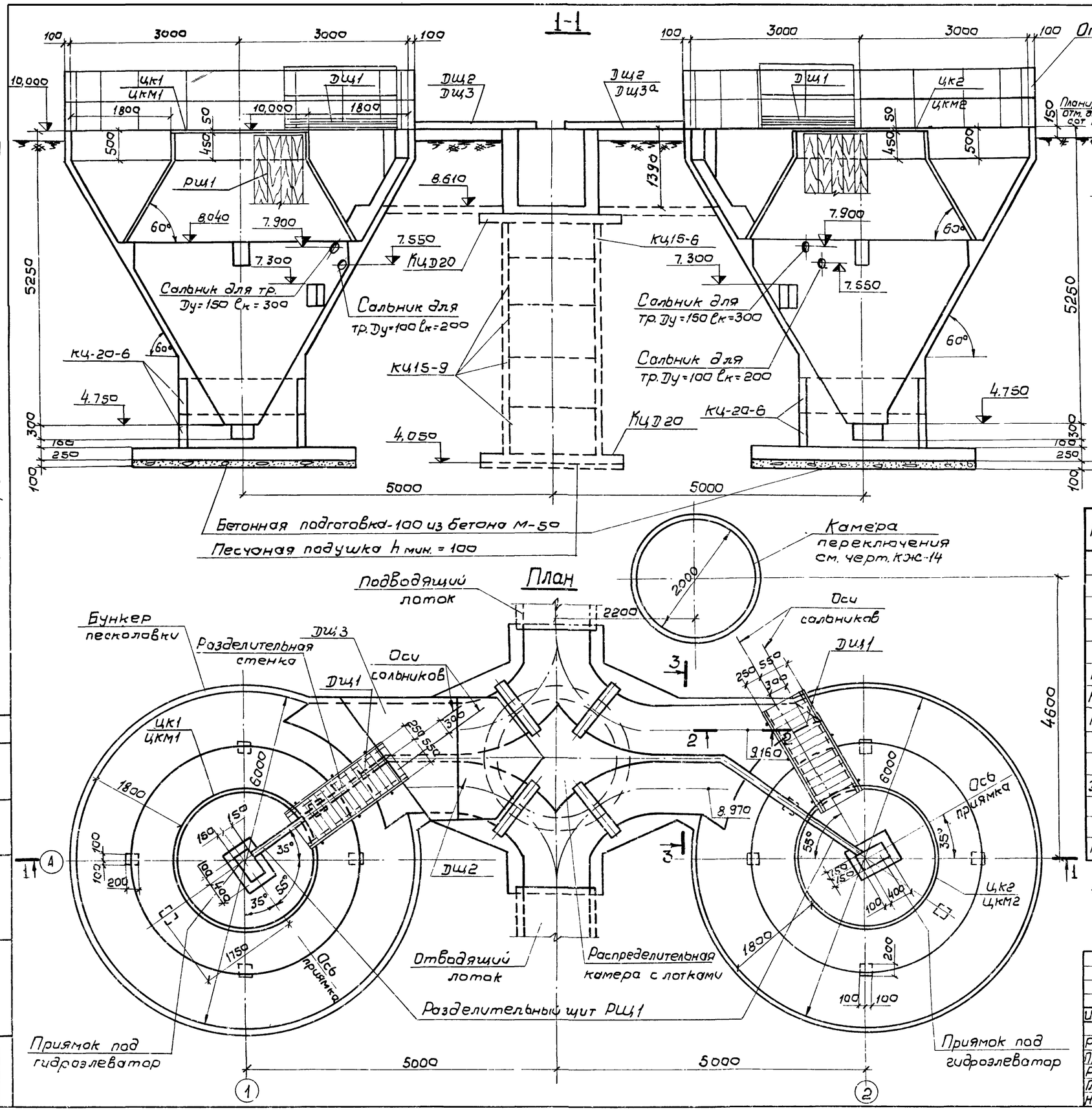

Спецификация элементов к маркировочной схеме, расположенной на листе

Марка	Обозначение	Наименование	К-во	Примеч.
	КЖ-4,5	Бункер песколовки	2	
ЦК1	КЖИ-ЦК1; ЦК2	Центральное кольцо ЦК1	1	
ЦК2	КЖИ-ЦК1; ЦК2	—— " —— ЦК2	1	
ЦКМ1	КЖИ-ЦКМ1; ЦКМ2	Центральное кольцо ЦКМ1	1	
ЦКМ2	КЖИ-ЦКМ1,ЦКМ2	—— " —— ЦКМ2	1	
КЦ20-6	Серия 3.900-3 в.7	Кольцо стеновое КЦ20-6	4	
КЦ15-9	—— " —— " ——	—— " —— КЦ15-9	4	
КЦД20	—— " —— " ——	Плита днища КЦД20	2	
ДЩ1	КЖИ-ДЩ1	Деревянный щит ДЩ1	2	
ДЩ2	КЖИ-ДЩ2; 3; 3а	—— " —— ДЩ2	2	
ДЩ3; 3а	КЖИ-ДЩ2; 3; 3а	—— " —— ДЩ3; 3а	1+1	
РЩ1	КЖИ-РЩ1	Разделительный щит РЩ1	2	
	КЖ-10÷13	Распределительная камера с лотками	1	
КЦ15-6	Серия 3.900-3 в.7	Кольцо стеновое КЦ15-6	1	

* Для варианта с металлическим центральным кольцом.

Изм.	Лист	N докум.	Подпись	Дата
Разраб.	Цветкова			
Провер.	Лоткина			
Рук. гр.	Голядина			
Гл.инж.пр.	Золотаревский			
Нач. отд.	Андрианов			

ТП 902-2-331 - КЖ

Песколовки с круговым движением сточных вод Q= 1400÷6400 м³/сут.

Лит	Лист	Листов
Р	3	

Общий чертеж. План, разрезы, спецификация

Госстрой СССР СОЮЗВОДОКАНАЛПРОЕКТ г. Москва

Альбом 2 Тип VIII

Типовой проект 902-2

16299-09 9

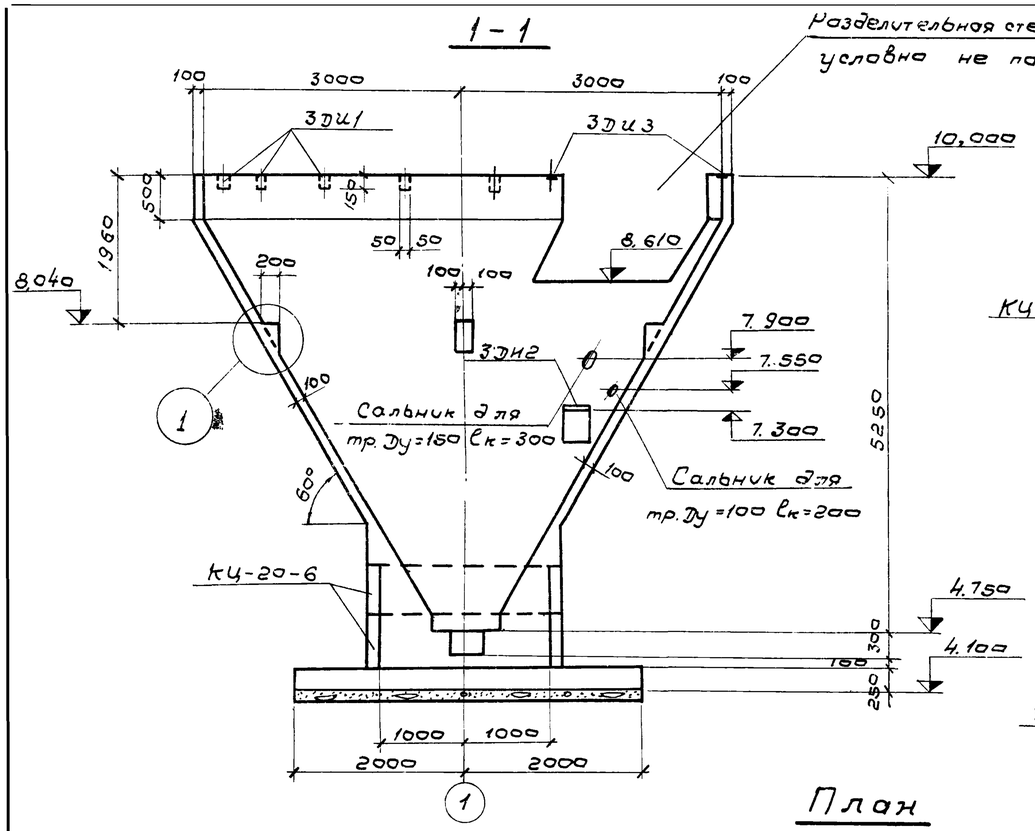

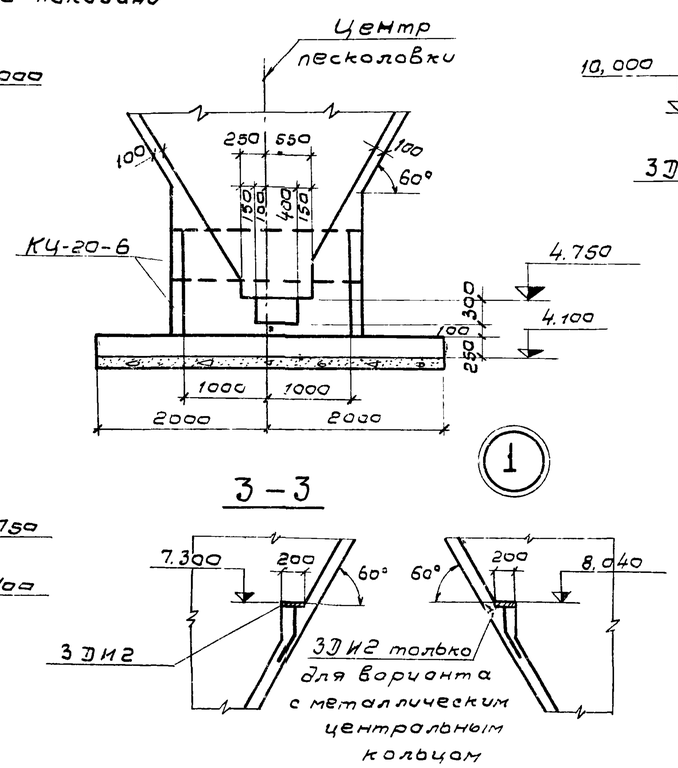

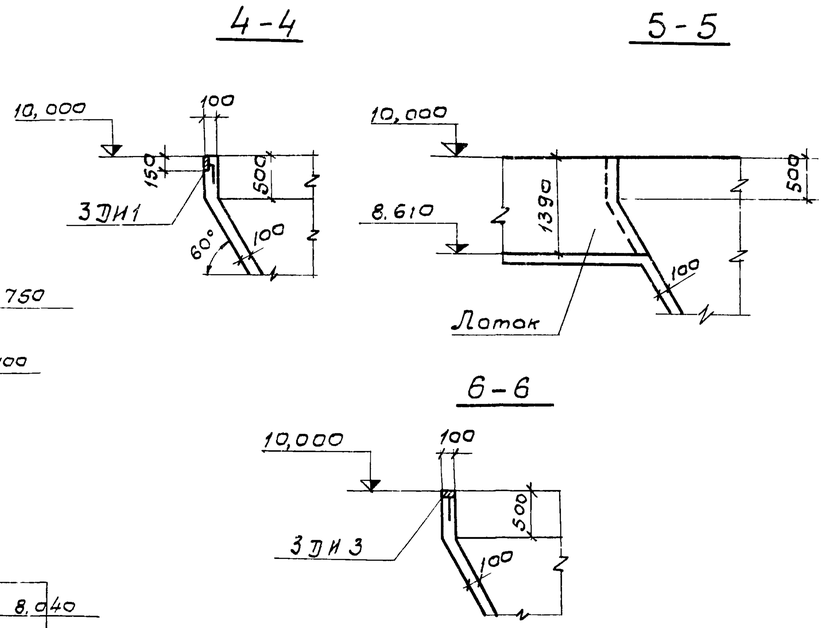

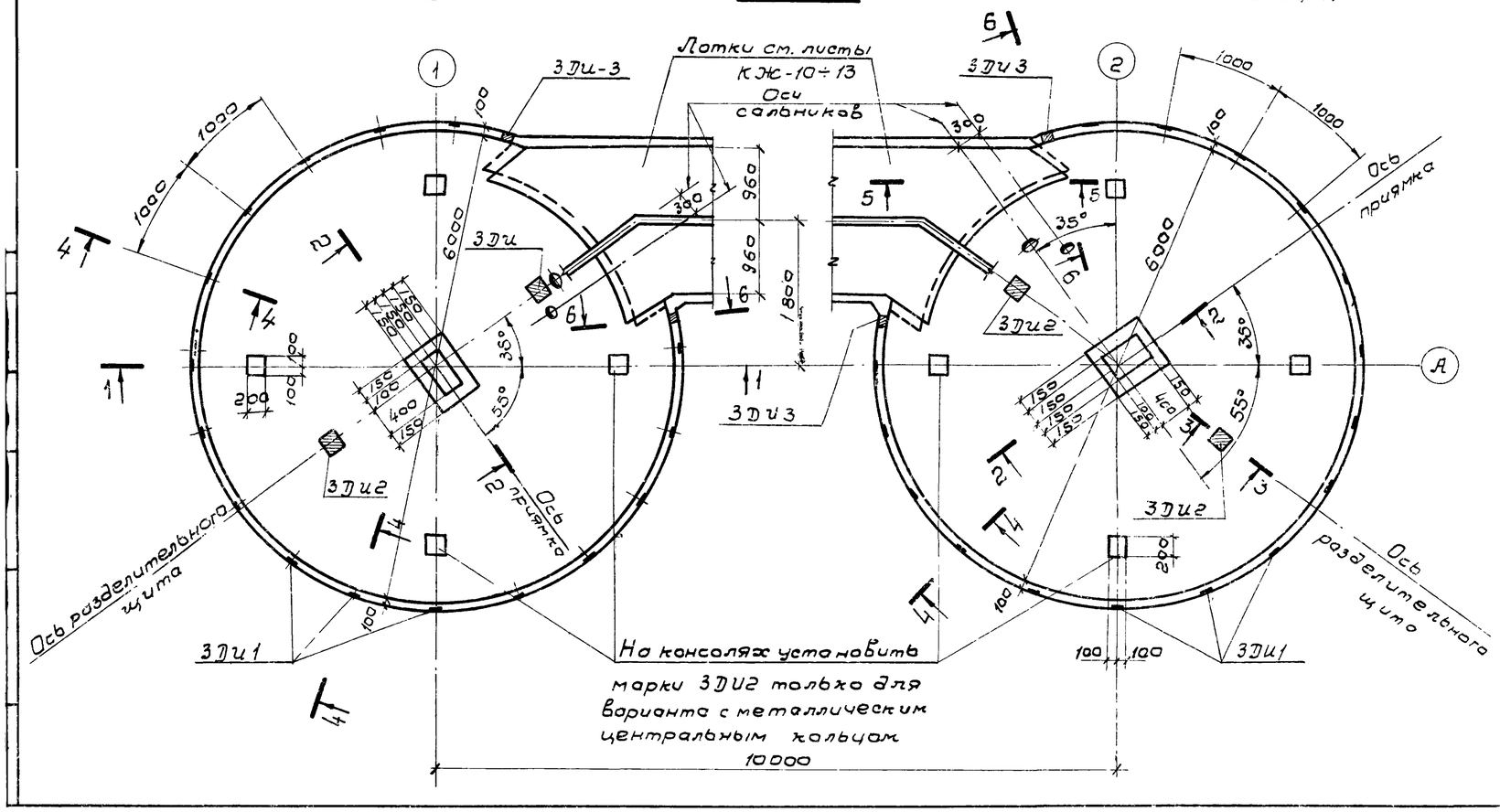

Спецификация элементов монолитной конструкции на 1 бункер

Формат	Зона	Поз.	Обозначение	Наименование	Кол.	Примеч.
				Документация		
				Сборочный чертеж		
				Сборочные единицы и детали		
		1÷16	КЖ-5	Стержни одиночные		
11			КЖИ-С1	Сетка арматурная С1	1	
11			КЖИ-С2	—"— С2	1	
11			КЖИ-3ДИ1	Изделие закладное 3ДИ-1	16	
11			КЖИ-3ДИ2	—"— 3ДИ2	2	*
11			КЖИ-3ДИ2	—"— 3ДИ2	6	**
11			КЖИ-3ДИ3, 3ДИ4	—"— 3ДИ3	2	
			Серия 3.901-5	Сальник для тр. Ду=150 lк=300	1	
			—"—	—"— Ду=100 lк=200	1	
				Материалы		
				Бетон марки М-200	м³	
				Мрз ___ В6	10,5	

* Вариант с железобетонным центральным кольцом
** Вариант с металлическим центральным кольцом

Изм.	Лист	N докум.	Подпись	Дата
Разраб.		Цвет. сосо		
Провер.		Лоткина		
Рук. гр.		Голобина		
Гл. инж. пр.		Золотаревский		
Нач. отд.		Андрианов		

ТП 902-2-331КЖ

Песколовки с круговым движением сточных вод Q=1400÷64000 м³/сут.

Лит.	Лист	Листов
Р	4	

Опалубочный чертеж песколовки.

Госстрой СССР СОЮЗВОДОКАНАЛПРОЕКТ г. Москва

1-1

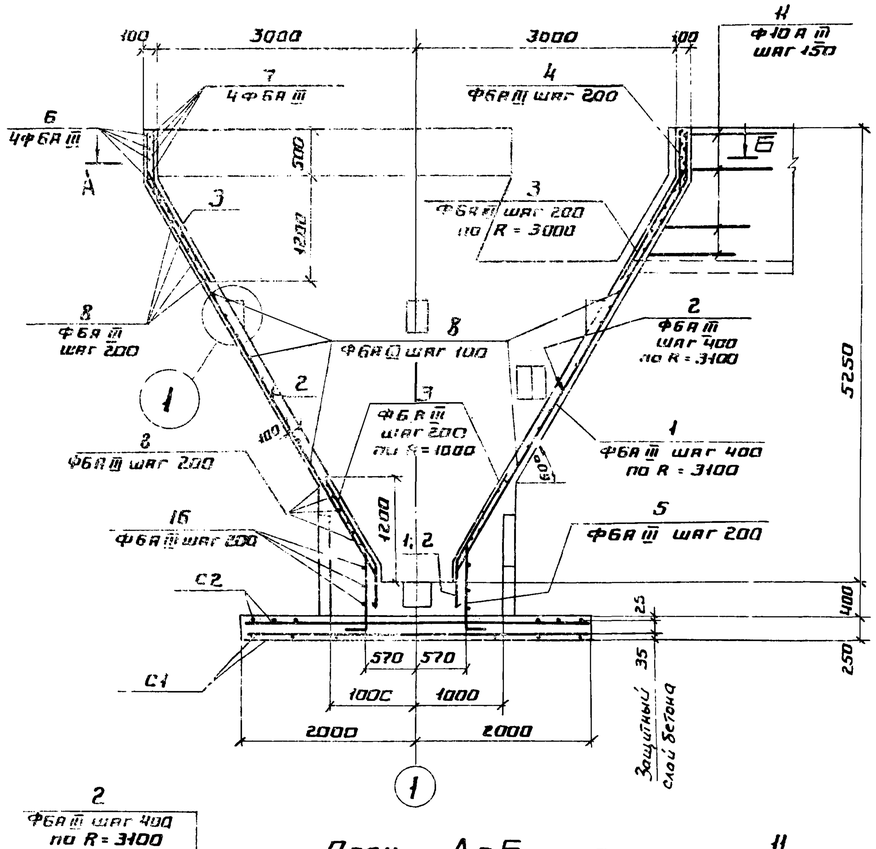

2-2

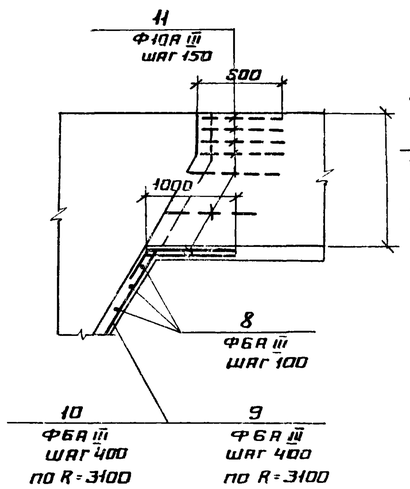

3-3

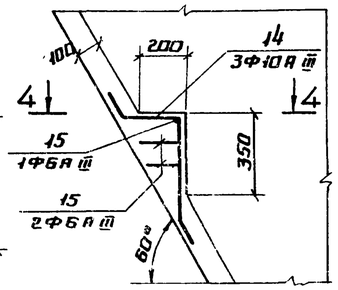

4-4

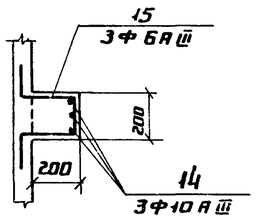

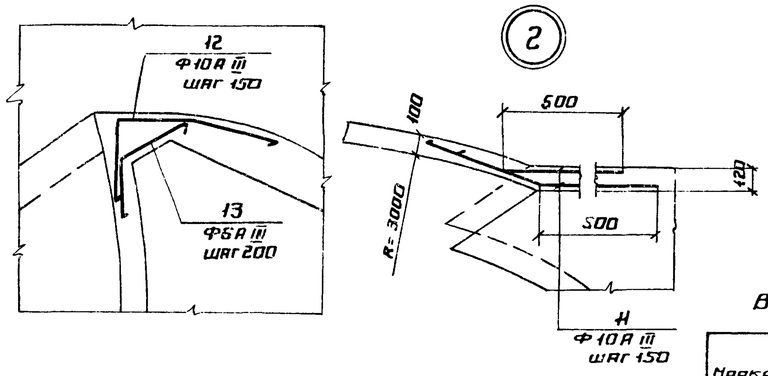

План А-Б

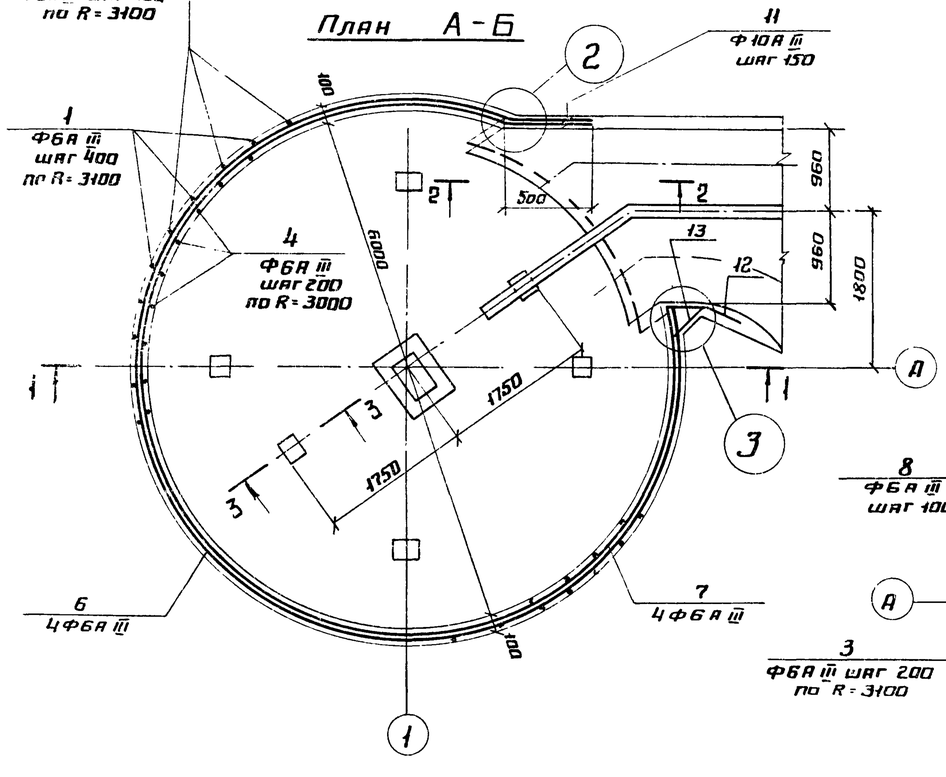

Раскладка арматуры в стенах

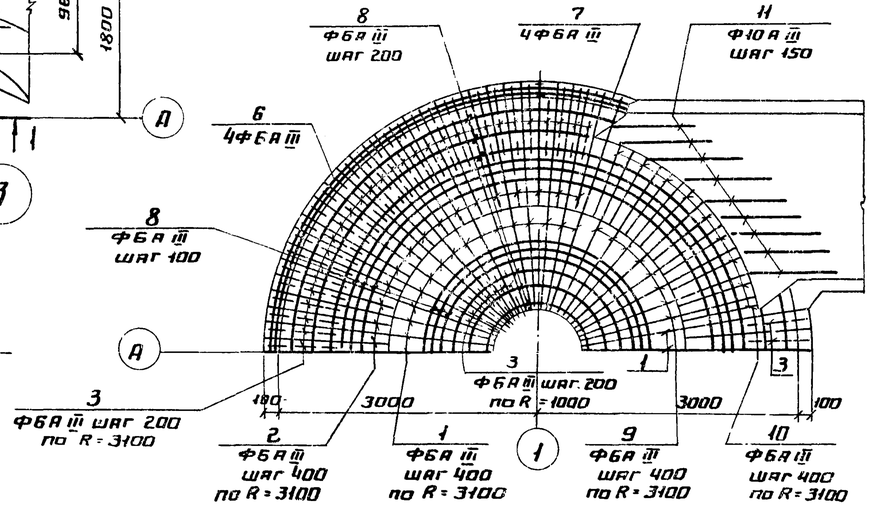

Ведомость стержней на один элемент

Марка эл-та	поз	Эскиз или сечение	Ф мм	Длина мм	Кол-во	Вес кг 1 шт	Вес кг всех
Бункер песколовки	1	500, 5200, 500, 30°, 2800, 30°	6А III	6200	42	1.4	58.8
	2	500, 3300, 30°	6А III	3300	41	0.7	28.7
	3	400, 1500, 30°	6А III	1900	40	0.4	44.0
	4	650, 200, 30°	6А III	850	78	0.2	15.6
	5	30°, 200, 1000, 100	6А III	1300	18	0,3	5.4
	6	6×160, 250	6А III	19600	4	4.4	17.6
	7	60×40, 250	6А III	19200	4	4.3	17.2
	8	6000÷1200, 250	6А III	ССР 1350	55	2,6	143.0
	9	150, 4100, 500, 30°	6А III	4750	8	1.0	8.0
	10	1700, 150, 30°	6А III	1850	9	0.4	3.6
	11	20°, 400, 500	10А III	900	34	0.6	20.4
	12	800, 45°, 400, 400	10А III	1600	10	1.0	10.0
	13	60°, 300, 280, 480, 400, 400, 30°	6А III	800	8	0.2	1.6
	14	280÷160, 300, 30°	10А III	1360	12	0.9	10.8
	15	160, 30°	6А III	ССР 600	12	0.1	1.2
	16	280÷160, 250	6А III	2910	4	0.7	2,8

Выборка стали на один элемент, кг

Марка эл-та	Арматурные изделия: Арматурная сталь ГОСТ 5781-75, Класс АI, Ф мм		Класс А III, Ф мм: 6	10	14	Итого	Всего	Закладные изделия: Профильная сталь δ=8	δ=10	Армат. сталь ГОСТ 5781-75, Класс А III, Ф мм: 8	10	Итого	Всего
Бункер			387.5	51.4	113.4	552.3	552,3	1.2	25.6	3.6	0.6	31.0	583.3
Песколовки								1.2	38.4	4.4	0.6	44.6	596.9

1. Кольцевую арматуру поз. „6; 7; 8; 16" стыковать вразбежку так, чтобы количество стыков в вертикальном сечении было не более 25% общего количества стержней.
2. Защитный слой бетона - 20мм.
3. В местах примыкания лотка арматуру поз. „6; 7; 8" обрезать по месту, в местах пропуска сальников арматуру обрезать по месту и концы обрезанной арматуры приварить к корпусу сальников.
4. Цифры в знаменателе для варианта с металлическим центральным кольцом.

Изм	Лист	N докум.	Подп.	Дата
Разраб.		Цветкова		
Провер.		Воробьева		
Рук. гр.		Гольдина		
Гл. инж. пр.		Золотаревский		
Нач. отд.		Андрианов		

ТП 902-2-331 КЖ

Песколовки с круговым движением сточных вод Q = 1400 ÷ 64000 м³/сут.

Лит.	Лист	Листов
Р	5	

Монолитный вариант. Армирование песколовки

Госстрой СССР
СОЮЗВОДОКАНАЛПРОЕКТ
г. Москва

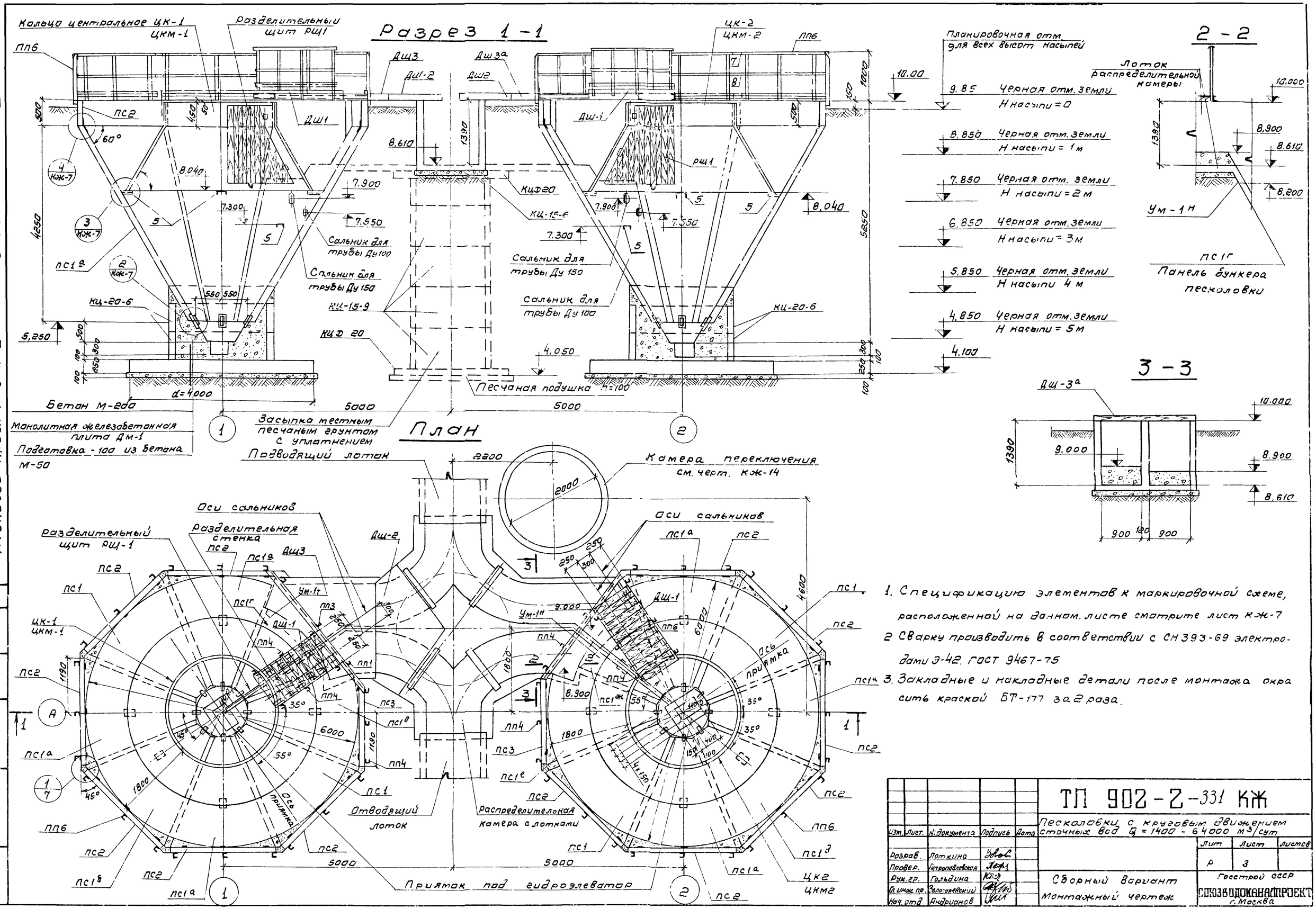

1. Спецификацию элементов к маркировочной схеме, расположенной на данном листе смотрите лист КЖ-7
2. Сварку производить в соответствии с СН 393-69 электродами Э-42. ГОСТ 9467-75
3. Закладные и накладные детали после монтажа окрасить краской БТ-177 за 2 раза.

Изм.	Лист.	N Документа	Подпись	Дата	ТП 902-2-331 КЖ		
					Песколовки с круговым движением сточных вод Q = 1400 - 64000 м³/сут		
						Лит	Лист	Листов
Разраб.		Лоткина				Р	3	
Провер.		Петропавловская			Сборный вариант Монтажный чертеж	Госстрой СССР Союзводоканалпроект г. Москва	
Рук. гр.		Гольдина					
Гл. инж. пр.		Заловаевский					
Нач. отд.		Андрианов					

Типовой проект 902-2 Альбом 2 Тип VIII

Инв. N подл. | Подпись и дата | Взам. инв. N

16299-09 12

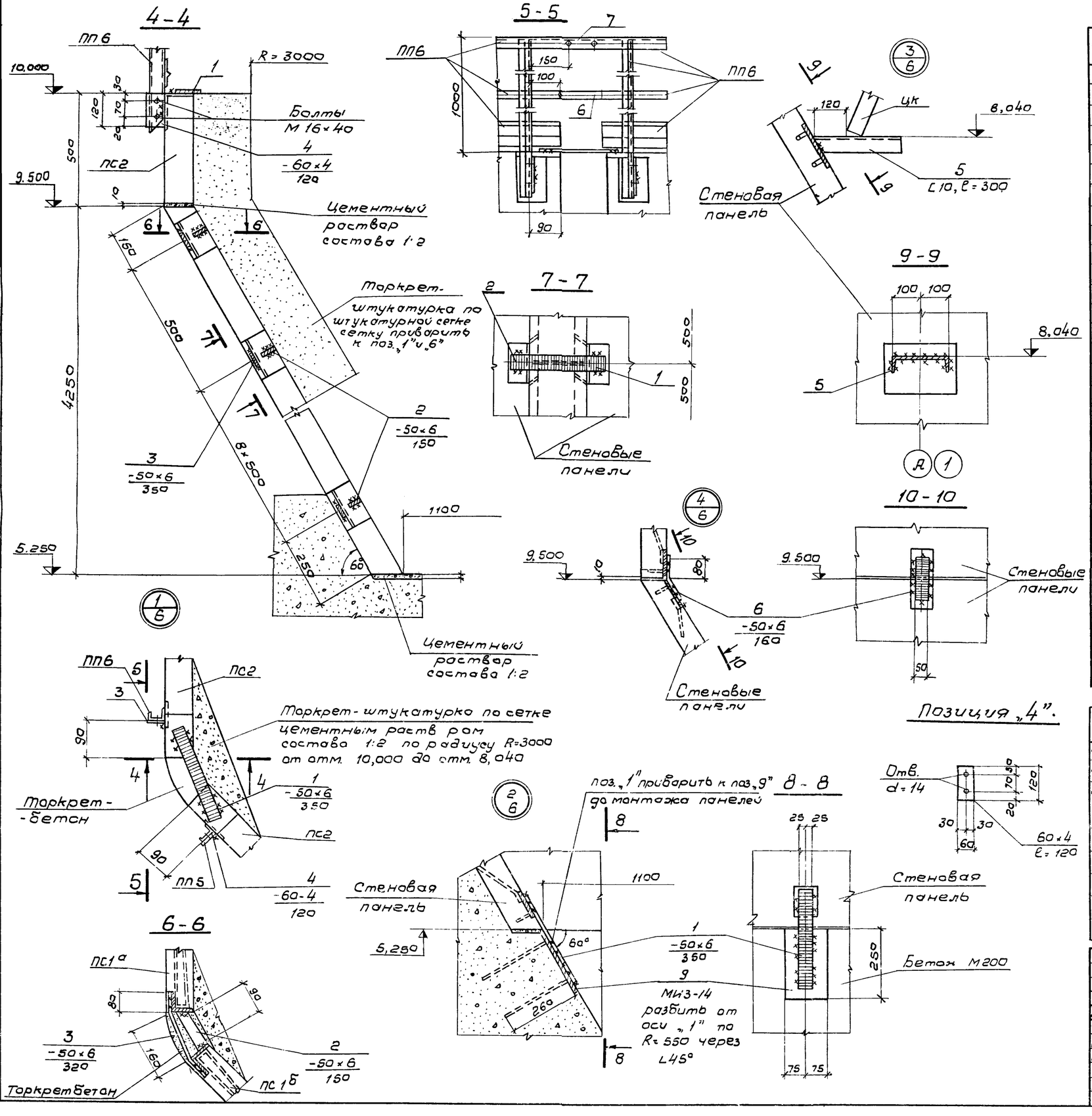

Спецификация элементов к маркировочной схеме, расположенной на листе КЖ-6

Марка	Обозначение	Наименование	Кол.	Масса 1 шт. т
Дм-1	КЖ-ДМ-1	Днище песколовки ДМ-1	2	—
КЦ-20-6	Серия 3.900-3 в 7	Кольцо стеновое КЦ-20-6	4	0,97
КЦ-15-6	—"—	—"— КЦ-15-6	1	0,66
КЦ-15-9	—"—	—"— КЦ-15-9	4	1,00
КЦД20		Плита днища КЦД20	2	1,47
ПС1	КЖИ-ПС1-СБ	Панель бункера стеновая ПС1	4	1,675
ПС1а	КЖИ-ПС1а-СБ	" ПС1а	6	1,675
ПС1б	КЖИ-ПС1б, 1д-СБ	" ПС1б	1	1,675
ПС1в	КЖИ-ПС1в, ПС1е-СБ	" ПС1в	1	1,500
ПС1г	КЖИ-ПС1г-СБ	" ПС1г	1	0,900
ПС1д	КЖИ-ПС1д-СБ	" ПС1д	1	1,675
ПС1е	КЖИ-ПС1в, ПС1е-СБ	" ПС1е	1	1,500
ПС1ж	КЖИ-ПС1ж-СБ	" ПС1ж	1	0,900
ПС2	КЖИ-ПС2, ПС3-СБ	" ПС2	12	0,3
ПС3	КЖИ-ПС2, ПС3-СБ	" ПС3	2	0,225
ПП6	Серия 1.459-2 в 2	Звено перил ПП6	13	0,083
ПП4	"	" ПП4	7	0,019
ПП3	"	" ПП3	1	0,016
ПП1	"	" ПП1	1	0,012
ЦК1	КЖИ-ЦК1, ЦК2-СБ	Центральное кольцо ЦК1	1	
ЦК2	"	" ЦК2	1	
ЦКМ1	КЖИ-ЦКМ1, ЦКМ2	" ЦКМ1	1	
ЦКМ2	"	" ЦКМ2	1	
ДЩ1	КЖИ-ДЩ1	Деревянный щит ДЩ1	2	
ДЩ2	КЖИ-ДЩ2, ДЩ3, ДЩ3а	" ДЩ2	2	
ДЩ3	"	" ДЩ-3	1	
ДЩ3а	"	" ДЩ-3а	1	
РЩ1	КЖИ-РЩ1	Разделительный щит РЩ-1	2	
—	КЖ-10÷13	Распределительная камера с лотками	1	—
—	КЖ-14	Камера переключения	1	—
УМ 1 т/н	КЖ-8	Монолитный участок стен бункера	1+1	

Спецификация монтажных элементов крепления

Формат	Зона	Поз.	Обозначение	Наименование	Кол.	Масса 1 шт. кг
Б/ч		1	—	Полоса-50×6 ℓ=350 ГОСТ 103-76	22	0,8
Б/ч		2	—	Полоса-50×6 ℓ=150 —"—	160	0,4
Б/ч		3	—	Полоса-50×6 ℓ=320 —"—	160	0,8
Б/ч		4	—	Полоса-60×4 ℓ=120 —"—	61	0,2
Б/ч		5	—	Швеллер С20 ℓ=300 ГОСТ 8240-72	12	5,4
Б/ч		6	—	Полоса-50×6 ℓ=160 ГОСТ 103-76	42	0,4
Б/ч		7	—	Гнутый профиль L50×40×12×2,5	п.м 7	12,7
Б/ч		8	—	Уголок L25×3 ГОСТ 8509-72	п.м 6	6,8
		9	Серия 3.400-6	Закладное изделие МН3-14	16	5,3

Изм.	Лист	N докумен.	Подпись	Дата
Провер.		Петроповловский		
Разраб.		Лоткина		
Рук. гр.		Гольдина		
Гл. инж. пр.		Золотаревский		
Нач. отд.		Андрианов		

ТП 902 2-331 КЖ

Песколовки с круговым движением сточных вод Q = 1400 ÷ 64000 м³/сут.

Лит.	Лист	Листов
Р	7	

Сборный вариант. Монтажный чертеж. Узлы

Госстрой СССР
СОЮЗВОДОКАНАЛПРОЕКТ
г. Москва

Типовой проект 902-2-

Альбом 2 Тип VIII

Инв. N подл. | Подпись и дата

16299-09 13

Типовой проект 902-2- Альбом 2 Тип VI

1 - 1

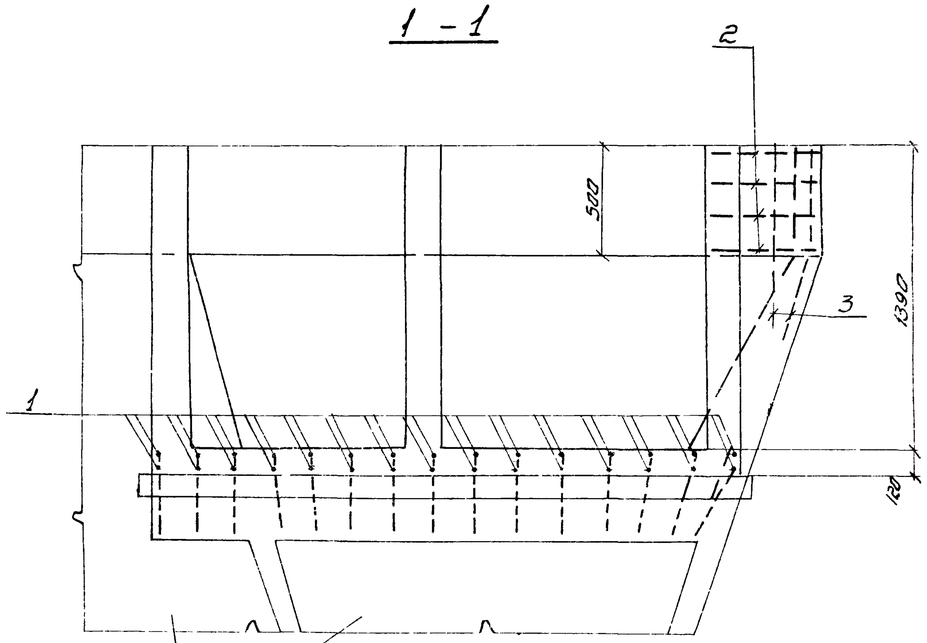

Стеновые панели

Ум - $1^{т}$

(Ум-$1^{н}$ зеркален данному)

2 - 2

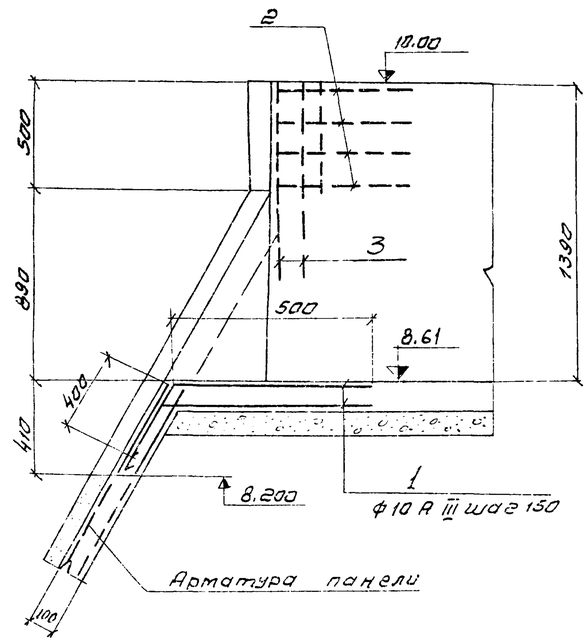

3 - 3

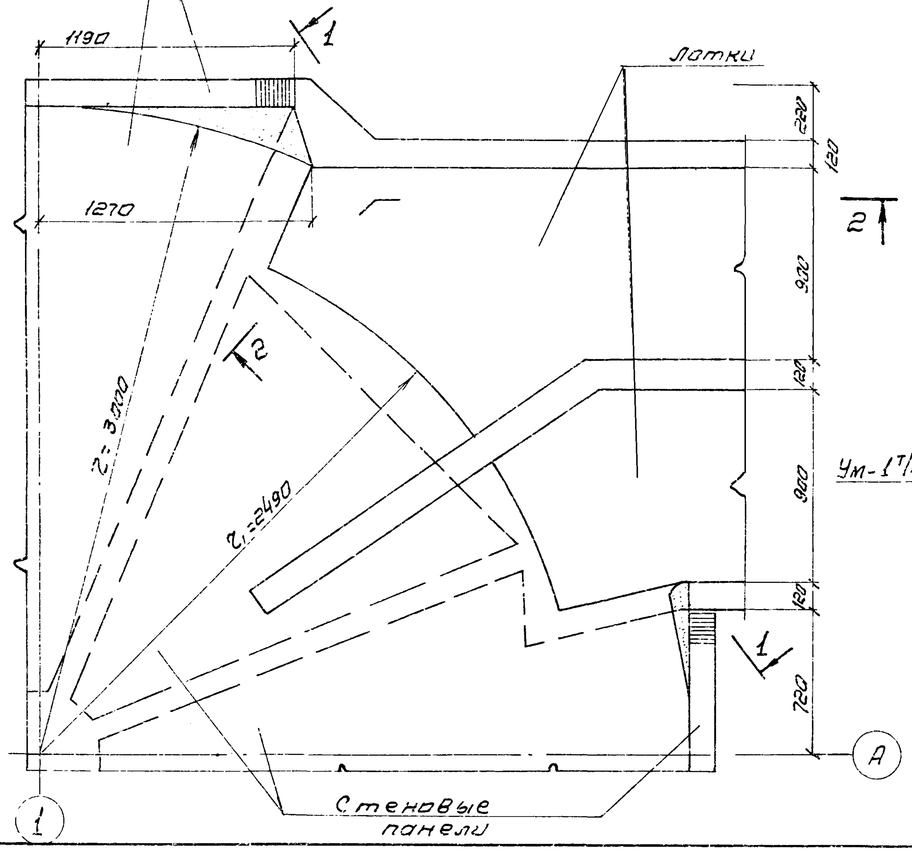

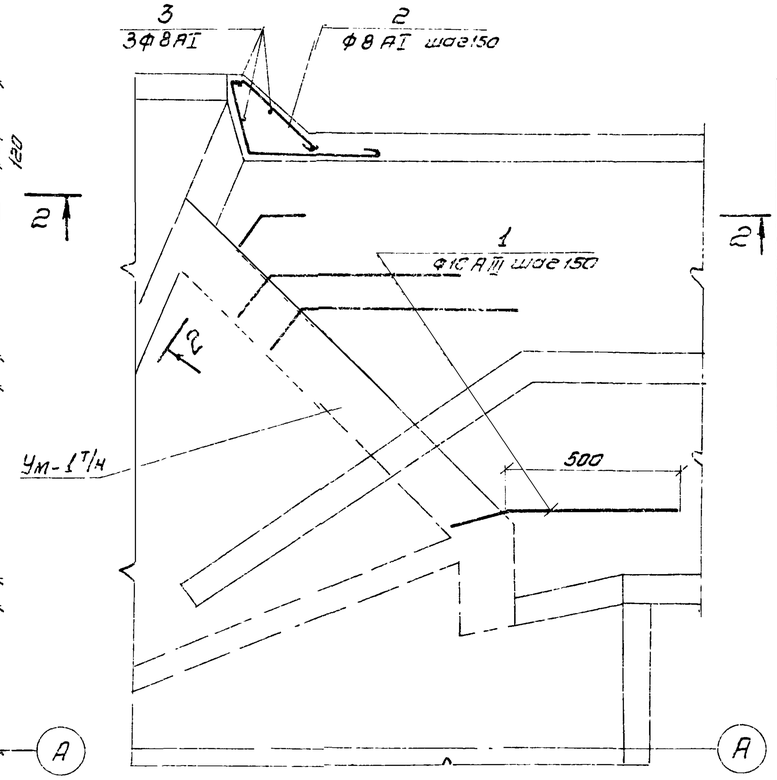

Спецификация монолитной конструкции

Формат	Зона	Поз.	Обозначение	Наименование	Кол.	Примечание
				Документация		
			КЖ-6	Сборочный чертеж		
				Ум - $1^{т}$/н		
				Сборочные единицы		
		1-3		Одиночные стержни	кг	30
				Материал		
				Бетон М200; В6; МРЗ-	$м^3$	0,1

Выборка стали на один элемент

Марка элемента	Арматурные изделия						Всего
	Арматурная сталь ГОСТ 5781-75						
	Класс АI			Класс АIII			
	ф мм		Итого	ф мм		Итого	
	8			10			
Ум - $1^{т}$/н	4			26			30

Ведомость стержней на 1 элемент

Марка эл-та	Поз.	Эскиз или сечение	ф мм	Длина мм	Кол.
Ум - $1^{т}$/н	1	500; 60°; 400	10АIII	1400	30
	2	50; 150°; 350; 500; 75°; 650	8АI	1650	4
	3	450; 60°; 150	8АI	1000	3

Изм.	Лист	N документ	Подпись	Дата
Разработ.		Лоткина		
Проверил		Петроповлова		
Рук. гр.		Гольдина		
Гл. инж. пр.		Золотаревский		
Нач. отд.		Андрианов		

ТП 902-2-331 КЖ

Лесоловки с круговым движением сточных вод Q = 1400 ÷ 64000 $м^3$/сут

Лит.	Лист	Листов
Р	8	

Сборный вариант

Монолитные участки Ум - $1^{т}$/н

Госстрой СССР СОЮЗВОДОКАНАЛПРОЕКТ г. Москва

Инв. N подл. | Подпись и дата | Взам. инв. N

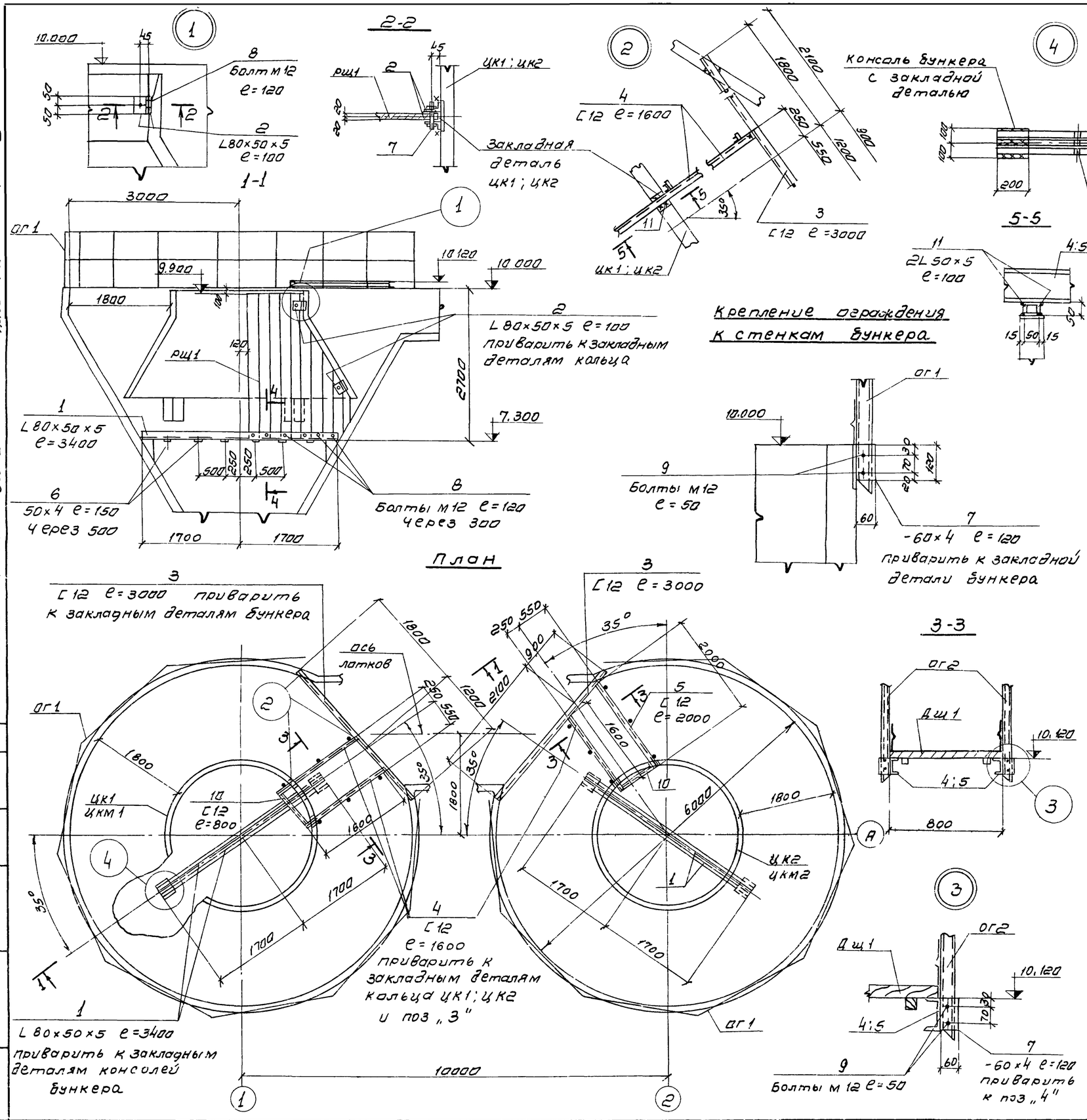

Спецификация элементов к маркировочной схеме, расположенной на листе (на 2 бункера)

Формат	Зона	Поз.	Обозначение	Наименование	Кол.	Примеч. Масса 1 шт. кг.
				Документация		
12			КЖ-9	Сборочный чертеж		
				Сборочные единицы и детали		
11			КЖИ-ОГ1	Ограждение ОГ1	16	18,2
11			КЖИ-ОГ2	—"—"— ОГ2	4	18,8
Б/4		1	———	Уголок L80×50×5 ℓ=3400 ГОСТ 8510-72	4	17,0
Б/4		2	———	Тоже L80×50×5 ℓ=100 ГОСТ 8510-72	8	0,5
Б/4		3	———	Швеллер C12 ℓ=3000 ГОСТ 8240-72	2	31,2
Б/4		4	———	То же C12 ℓ=1600 ГОСТ 8240-72	3	16,7
Б/4		5	———	Тоже C12 ℓ=2000 ГОСТ 8240-72	1	19,8
Б/4		6	———	Лист -50×4 ℓ=150 ГОСТ 103-76	12	0,2
Б/4		7	———	Тоже -60×4 ℓ=120 ГОСТ 103-76	44	0,2
Б/4		8	———	Болт М12 ℓ=120 ГОСТ 5781-75	16	0,1
Б/4		9	———	Тоже М12 ℓ=50 ГОСТ 5781-75	89	0,1
Б/4		10	———	Швеллер C12 ℓ=800 ГОСТ 8240-72	2	9,3
Б/4		11	———	Уголок L50×5 ℓ=100 ГОСТ 8509-72	8	0,4

1. Детали креплений разработаны для варианта с железобетонным центральным кольцом ЦК1,2; для варианта с металлическим кольцом ЦКМ 1,2 детали креплений аналогичны.
2. Сварку вести электродами Э-42. Толщину швов принимать по наименьшей толщине свариваемых элементов.

Изм.	Лист	N докум.	Подпись	Дата
Разработ.		Цветкова		
Проверил		Лоткина		
Рук. гр.		Голубина		
Гл. инж. пр.		Залотаревский		
Нач. отд.		Андриянов		

ТП 902-2-331 -КЖ

Песколовки с круговым движением сточных вод Q=1400÷64000 м³/сут

Лит.	Лист	Листов
Р	9	

Детали крепления разделительного щита, мостиков и ограждений.

Госстрой СССР СОЮЗВОДОКАНАЛПРОЕКТ г. Москва

Альбом 2 Тип VIII Типовой проект 902-2-

Подпись и дата

Инв. N подл.

План

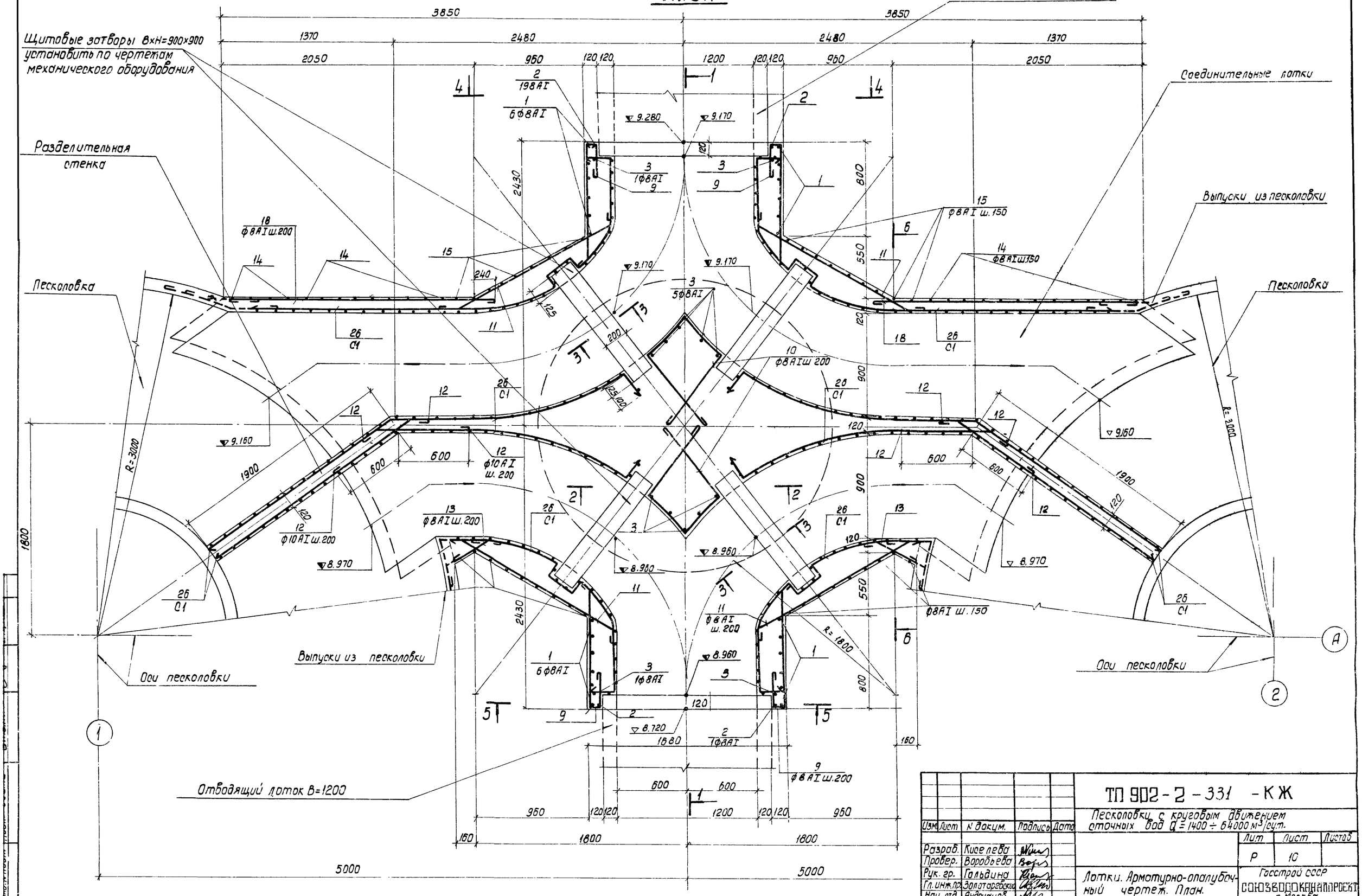

Изм.	Лист	N докум.	Подпись	Дата
Разраб.		Киселева		
Провер.		Воробьева		
Рук. гр.		Гольдина		
Гл. инж. пр.		Золотарёвский		
Нач. отд.		Андрианов		

ТП 902-2-331 -КЖ

Песколовки с круговым движением сточных вод Q = 1400 ÷ 64000 м³/сут.

Лит.	Лист	Листов
Р	10	

Лотки. Армотурно-опалубочный чертеж. План.

Госстрой СССР
СОЮЗВОДОКАНАЛПРОЕКТ
г. Москва

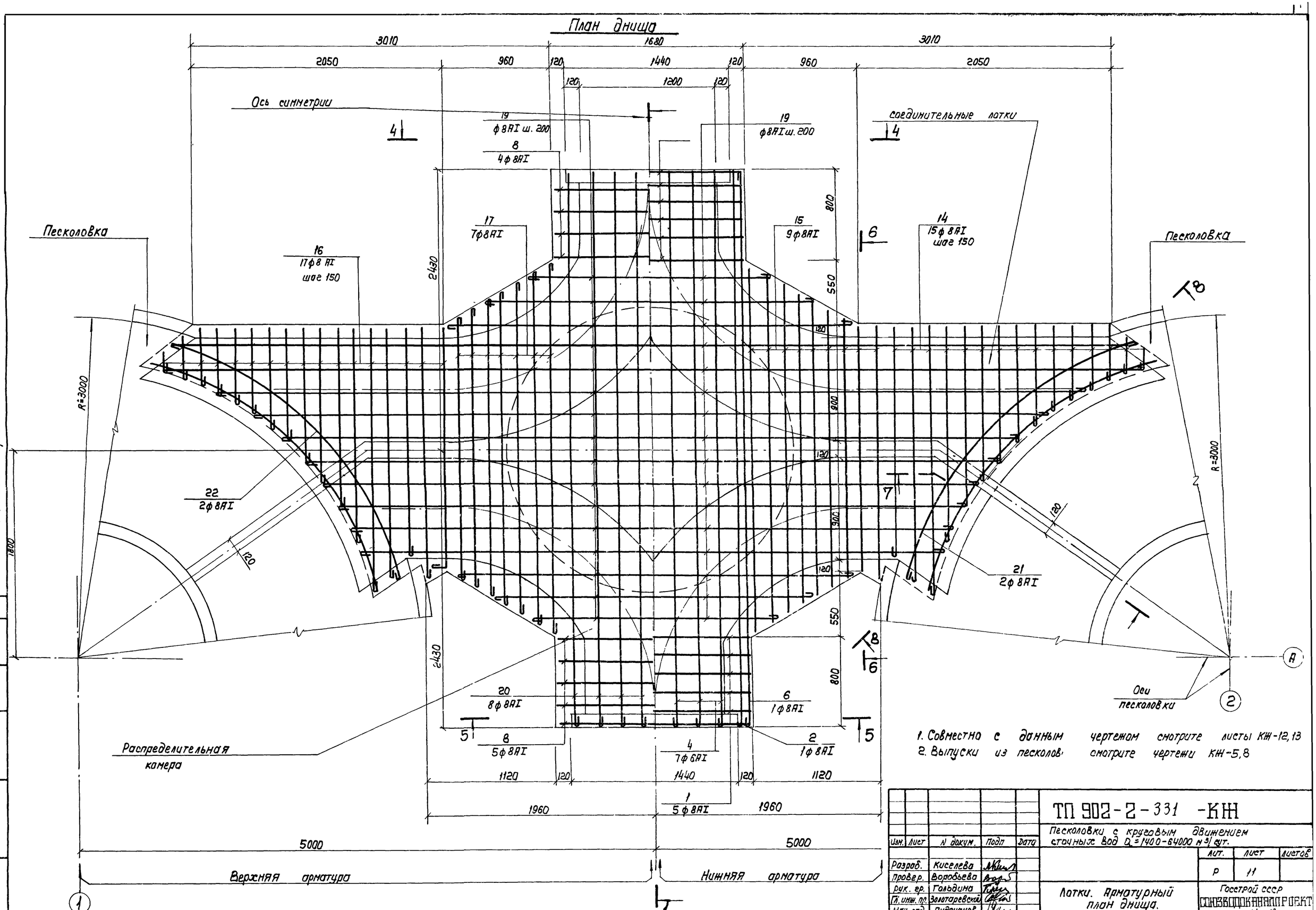

1. Совместно с данным чертежом смотрите листы КЖ-12,13
2. Выпуски из песколов. смотрите чертежи КЖ-5,8

Изм.	Лист	N докум.	Подп.	Дата
Разраб.		Киселева		
Провер.		Воробьева		
Рук. гр.		Гольдина		
Гл. инж. пр.		Золотаревский		
Нач. отд.		Андрианов		

ТП 902-2-331 -КЖ

Песколовки с круговым движением сточных вод Q=1400-64000 м³/сут.

Лит.	Лист	Листов
Р	11	

Лотки. Арматурный план днища.

Госстрой СССР
СОЮЗВОДОКАНАЛПРОЕКТ
г. Москва

Альбом 2 тип VIII

Типовой проект 902-2

Инв. N подл. | Подп. и дата

16299-09 17

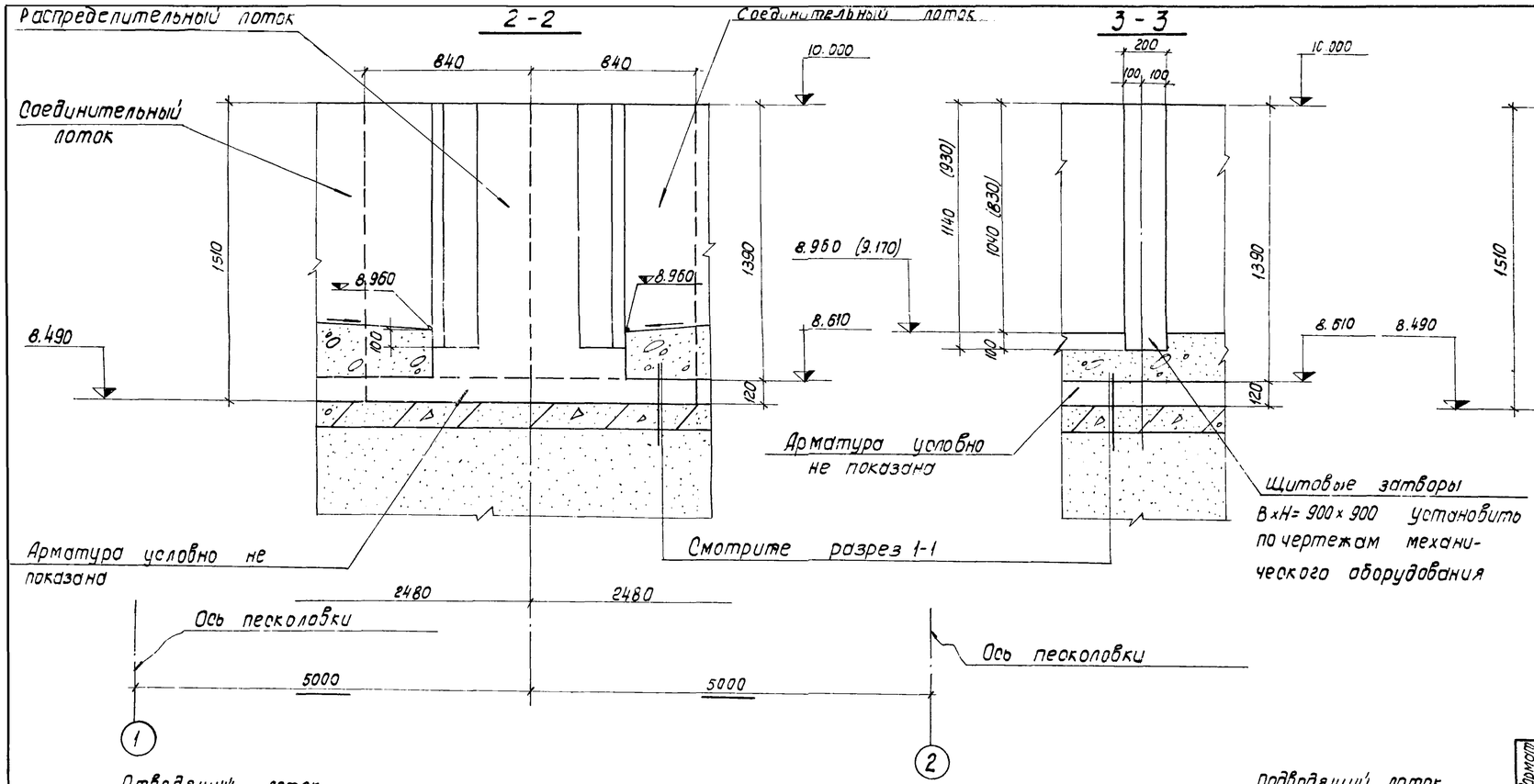

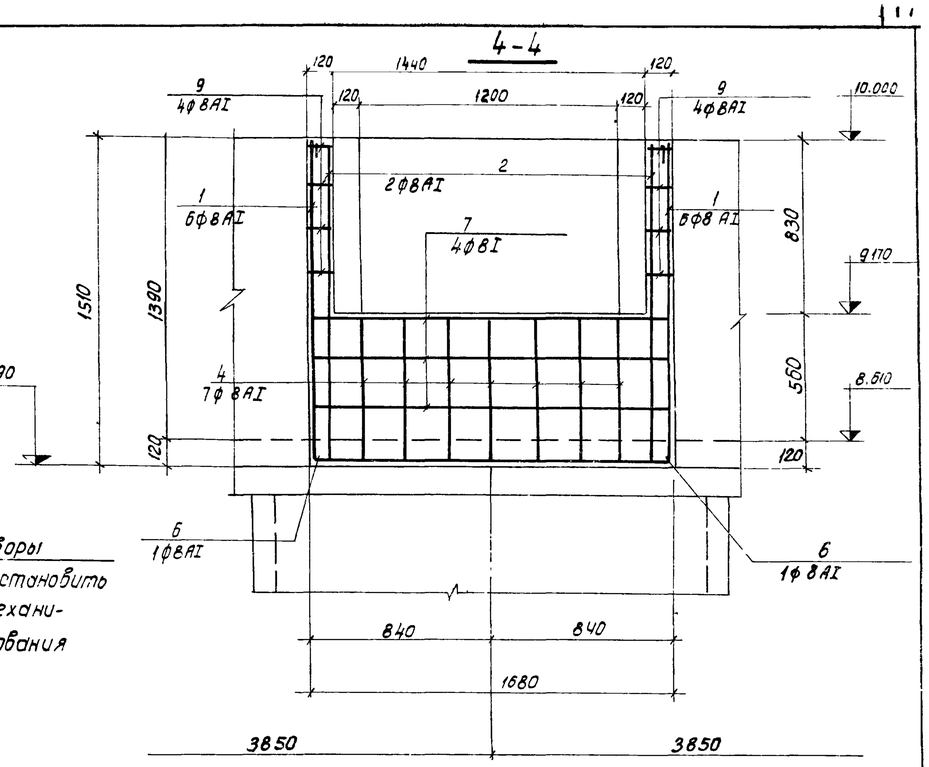

Спецификация элементов монолитной конструкции

Формат	Зона	Поз.	Обозначение	Наименование	Кол.	Примечание
				Распределительная камера и соединительные лотки		
				Сборочные единицы		
22г		1÷25	КЖ-13	Стержни одиночные		
11в		26	КЖИ-С1	Сетка С1	171.7	общий вес кг;
				Материал		
				Бетон М200, В6, МРЗ*	8.27	м³

*Марка бетона по морозостойкости назначается в зависимости от расчетной температуры наружного воздуха (смотрите пояснительную записку.)

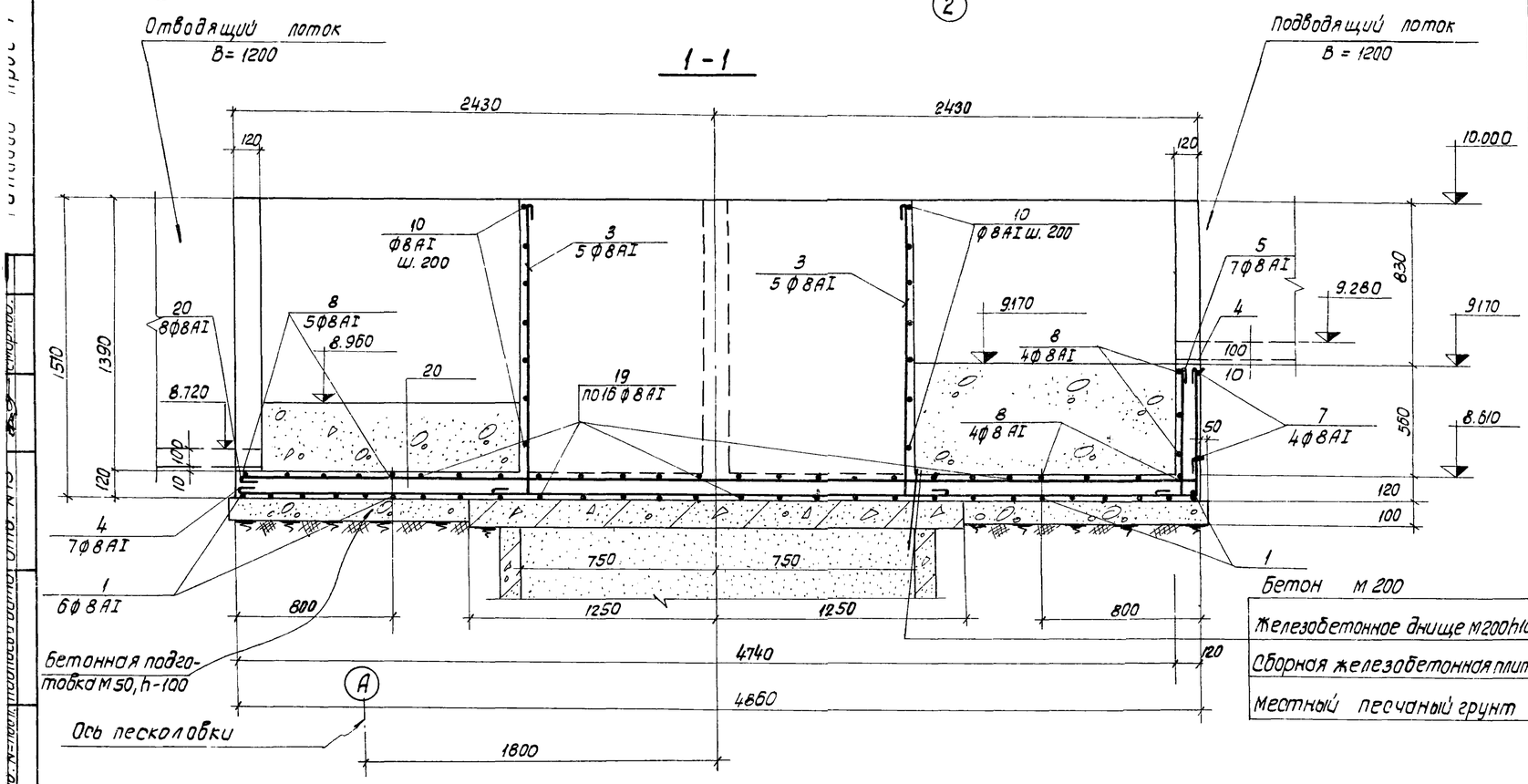

Бетон М200

Железобетонное днище М200 h100

Сборная железобетонная плита

Местный песчаный грунт

Изм.	Лист	N докум.	Подпись	Дата
Разработ.		Киселева		
Проверил		Воробьева		
Рук. гр.		Гольдина		
Гл. инж. пр.		Золотаревский		
Нач. отд.		Андриянов		

ТП 902-2-331 - КЖ

Песколовки с круговым движением сточных вод Q=1400 - 64000 м³/сут.

Лит.	Лист	Листов
Р	12	

Лотки. Арматурно-опалубочный чертеж. Сечения 1-1 ÷ 4-4

Госстрой СССР
СОЮЗВОДОКАНАЛПРОЕКТ
г. Москва

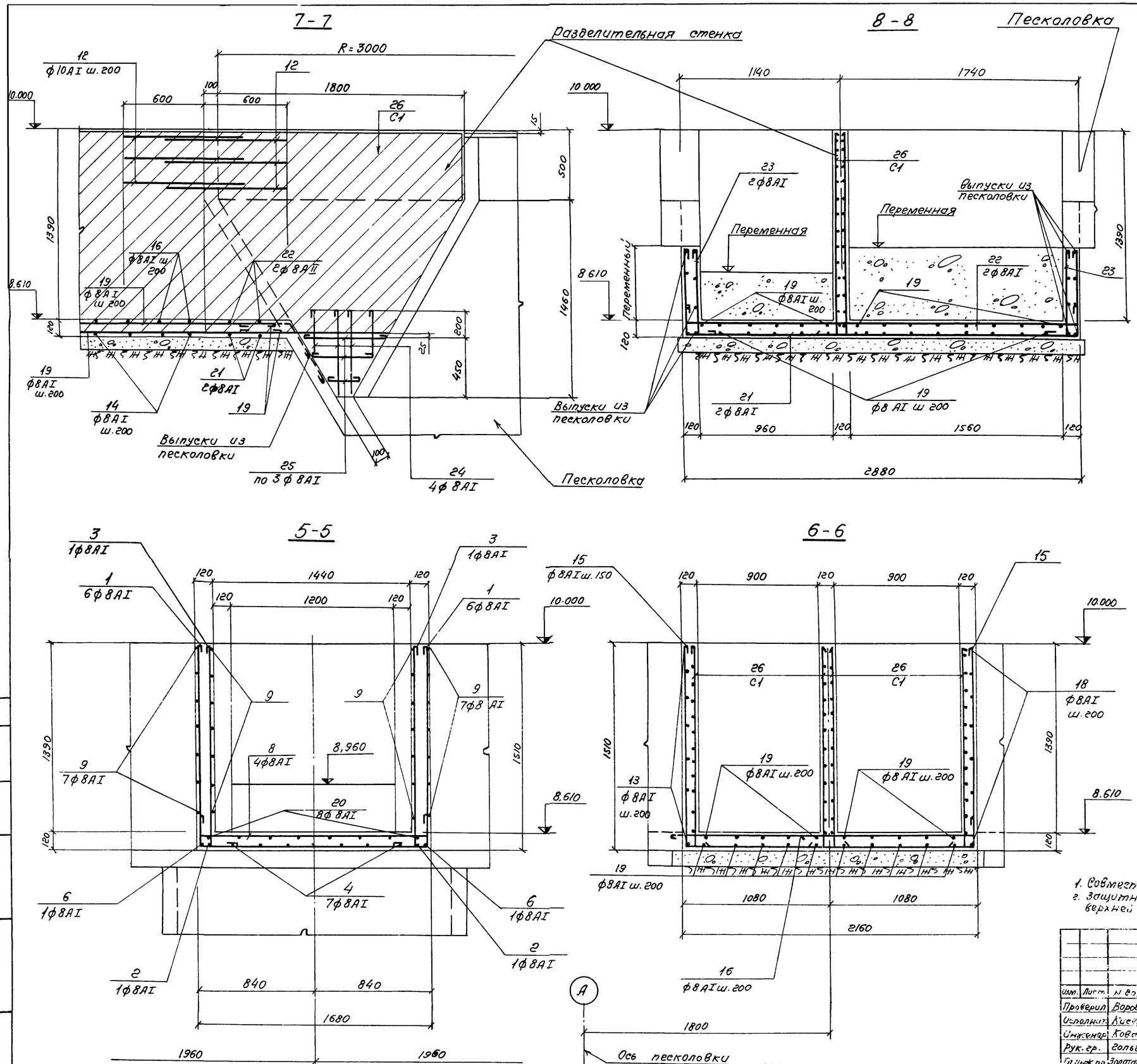

Ведомость стержней на один элемент

Марка эл-та	Поз	Эскиз или сечение	ф мм	Длина мм	Кол.	Вес кг 1 шт.	Вес кг всех
Лотки	1	1470 1630 1470	AI8	4670	12	1,8	21,6
	2	1470 4810 1470	AI8	7850	2	3,1	6,2
	3	1470 150	AI8	1720	14	0,7	9,8
	4	4810 650	AI8	5540	7	2,2	15,4
	5	150 650	AI8	880	7	0,3	2,1
	6	4840	AI8	4940	2	1,9	3,8
	7	150 1000 1650 1000 150	AI8	4050	4	1,6	6,4
	8	150 1650 150	AI8	2050	12	0,8	9,6
	9	150 1000 340 90	AI8	1680	22	0,7	15,4
Соединительные	10	440 440 660 660	AI8	2300	16	0,9	14,4
	11	150 1340 150	AI8	1740	32	0,7	22,4
	12	150 800	AI10	1080	28	0,7	19,6
	13	700 150	AI8	950	16	0,4	6,4
	14	2230÷200 1470	AI8	ср. 2790	30	1,1	33,0
	15	1470 2130÷3230 1470	AI8	ср. 5720	18	2,3	41,4
Камера	16	2230÷200 150	AI8	ср. 1470	34	0,6	20,4
	17	2130÷3230	AI8	2780	14	1,1	15,4
	18	2290	AI8	2390	16	2,8	44,8
	19	2200÷8300	AI8	ср 5350	32	2,1	67,2
Распределительная	20	700÷200 4810 150 700÷200	AI8	5060	8	2,0	16,0
	21	700÷200 3100 z=2850 700÷200	AI8	4100	4	1,6	6,4
	22	150 3100 z=2850 150	AI8	3500	4	1,4	5,6
	23	630÷380 150 700÷200	AI8	ср. 700	8	0,3	2,4
	24	630÷380 90	AI8	1200	8	0,5	4,0
	25	100÷600	AI8	450	12	0,2	2,4

Выборка стали на 1 элемент

Марка элемента	Арматурные изделия							Всего
	Арматурная сталь ГОСТ 5781-75							
	Класс AI			Класс AII				
	ф мм		Итого	ф мм		Итого	Итого	
	8	10		—	—			
Распределительная камера и соединительные лотки	392,5	13,6		—	—	—	412,1	412,1
				—	—	—		

1. Совместно с данным чертежом смотрите листы КЖ-11,12.
2. Защитный слой бетона в днище для нижней арматуры $a=25$мм для верхней арматуры и стен $a=15$мм.

Изм.	Лист	N докум.	Подпись	Дата	ТП 902-2-331 -КЖ
Проверил	Воробьева				Песколовки с круговым движением сточных вод $Q=1400\div64000$ м³/сут.
Исполнил	Киселева				Лист: Р; Листов: 13
Инженер	Ковалева				
Рук. гр.	Гольдина				Лотки. Арматурно-опалубочный чертеж. Сечения. 5-5 ÷ 8-8
Гл. инж. пр.	Золотаревский				Госстрой СССР ГПИ Союзводоканалпроект г. Москва
Нач. отд.	Алексеев				

3 - 3

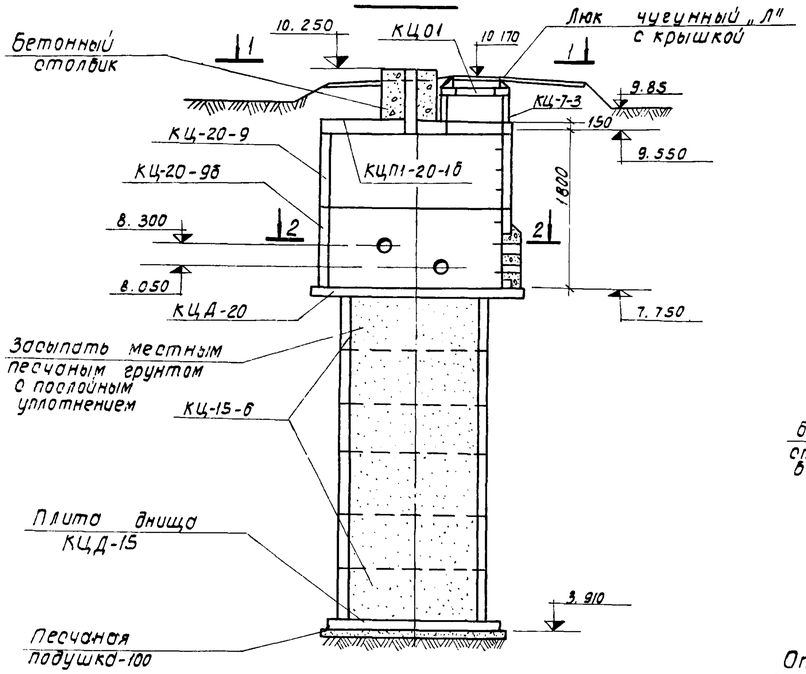

План расположения отверстий в плите перекрытия

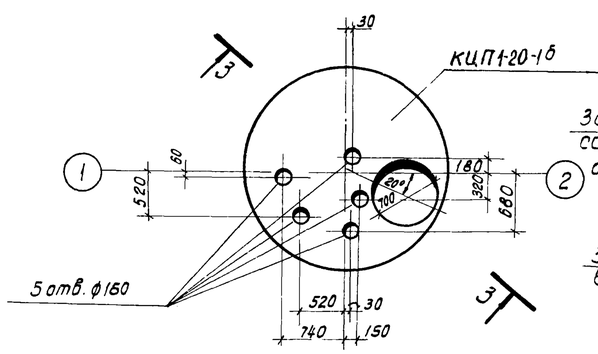

План расположения опор под задвижки

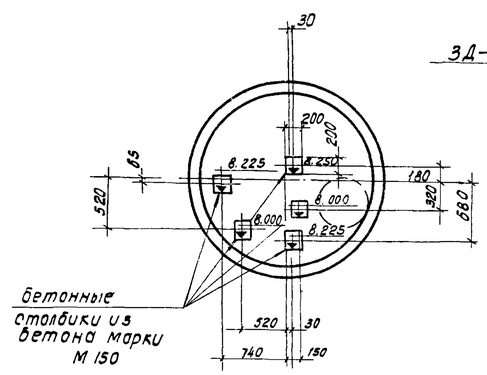

Бетонный столбик

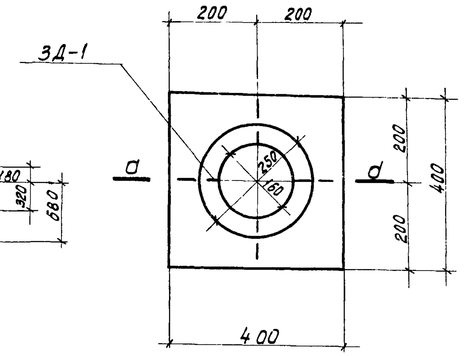

2 - 2

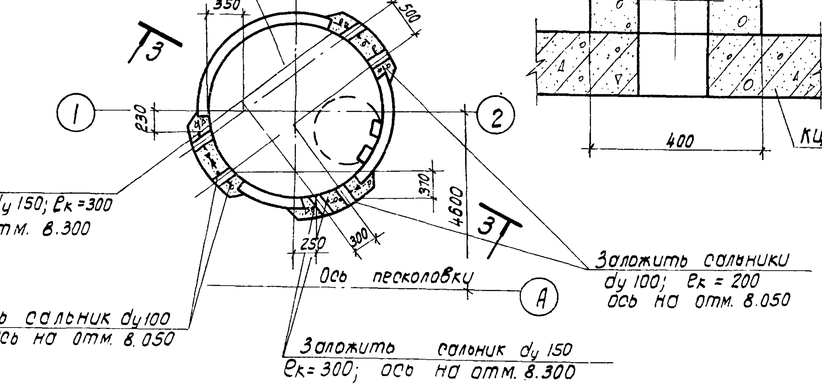

d-d

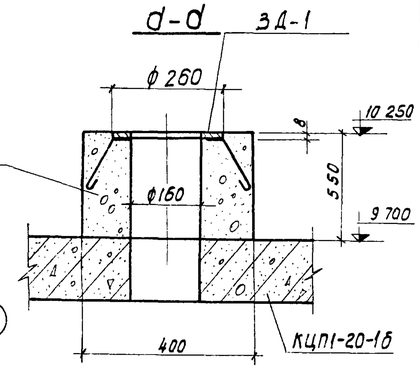

1-1

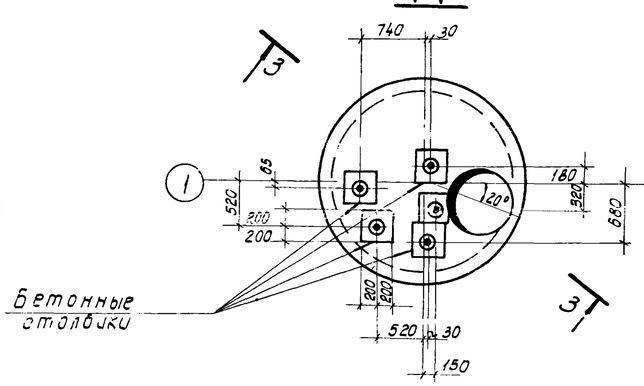

Деталь заделки труб

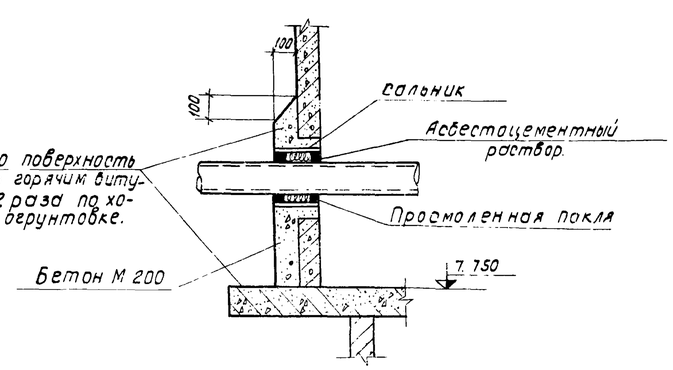

Спецификация элементов к маркировочной схеме, расположенной на листе.

Марка	Обозначение	Наименование	Кол.	Примечание
		При Н насыпи 0-5 м.		
КЦД 15	Серия 3.900 - 3 вып. 7	Плита днища КЦД15	1	
КЦ-15-6	—— " ——	Кольцо стеновое КЦ-15-6	6	
КЦД 20	—— " ——	Плита днища КЦД 20	1	
КЦ-20-9		Кольцо стеновое КЦ-20-9	1	
КЦ-20-9б	Серия 3.900-3в.7; КЖИ-КЦ-20-9б	Кольцо стеновое КЦ-20-9 б	1	
КЦП1-20-1б	Серия 3.900-3в.7; КЖИ-КЦП1-20-1б.	Плита покрытия КЦП1-20-1б	1	
КЦ-7-3	Серия 3.900 - 3 в.7	Кольцо стеновое КЦ-7-3	1	
КЦО-1	—— " ——	Кольцо опорное КЦО-1	1	
Ду-100	Серия 3.901-5	Сальник Ду-100; ек=200	3	
Ду=150	—— " ——	Сальник Д-150; ек=300	3	
ЗД-1	КЖИ-ЗД 1	Закладная деталь ЗД1	5	
„Л"	ГОСТ 3634-61	Люк чугунный „Л" с крышкой	1	

Сборные железобетонные изделия устанавливаются на цементном растворе М-50

Изм.	Лист	N докум.	Подпись	Дата	ТП902-2-331-КЖ		
Разработ.	Феоктистова				Песколовки с круговым движением сточных вод Q=1400 ÷ 64000 м³/сут.		
Проверил	Лоткина					Лит	Лист	Листов
Инжен.	Ковалева					Р	14	
Рук. гр.	Гольдина				Камера переключения Общий чертеж Спецификация	Госстрой СССР СОЮЗВОДОКАНАЛПРОЕКТ г. Москва	
Гл. инж. пр.	Золотаревский						
Нач. отд.	Андрианов						

16299-09 (20) Франтов

Типовой проект 902-2-331 Альбом 2

Инв. N подл. | Подпись и дата | Взам. инв. N | Смирнов | Отд. N 15