ТИПОВОЙ ПРОЕКТ

902-2-331

ПЕСКОЛОВКИ

С КРУГОВЫМ ДВИЖЕНИЕМ СТОЧНЫХ ВОД

ПРОИЗВОДИТЕЛЬНОСТЬЮ

1400—64000 $м^3$/сут

Альбом 2

Технологическая и строительная части

Тип VII. Q = 25000—40000 $м^3$/сут

16299—08

ЦЕНА 1-26

ЦЕНТРАЛЬНЫЙ ИНСТИТУТ ТИПОВОГО ПРОЕКТИРОВАНИЯ
ГОССТРОЯ СССР

Москва, А-445, Смольная ул. 22

Сдано в печать 1979 года

Заказ № 10740 Тираж 600 экз.

ТИПОВОЙ ПРОЕКТ

902-2-331

ПЕСКОЛОВКИ С КРУГОВЫМ ДВИЖЕНИЕМ СТОЧНЫХ ВОД ПРОИЗВОДИТЕЛЬНОСТЬЮ

1400—64000 м³/сут

Альбом 2

Тип VII Q = 25000—40000 м³/сут

СОСТАВ ПРОЕКТА:

Альбом 1. Пояснительная записка
Альбом 2. Технологическая и строительная части
Альбом 3. Изделия
Альбом 4. Заказные спецификации
Альбом 6. Сметы (типы V÷VIII)

Разработан
институтом „Союзводоканалпроект"

Главный инженер института Самохин
Главный инженер проекта Николаева

Утвержден протоколом
Технического совета
института „Союзводоканалпроект"
от 12 марта 1979 г. № 13
Введён в действие
В/о „Союзводоканалниипроект"
с 20 сентября 1979 г.
Приказ № 187 от 12 сентября 1979 г.

СОДЕРЖАНИЕ АЛЬБОМА

Наименование	Обозначен. чертежа	Стр. альбома
Титульный лист		1
Содержание альбома.		2
Общие данные.	НК-1	3
План.	НК-2	4
Разрезы 1-1, 2-2	НК-3	5
Монолитный вариант Общие данные	КЖС-1	6
Сборный вариант. Общие данные.	КЖС-2	7
Монолитный вариант. Общий чертеж. План. Разрезы. Спецификация.	КЖС-3	8
Монолитный вариант. Опалубочный чертеж песколовок.	КЖС-4	9
Монолитный вариант. Арматурный чертеж песколовок	КЖС-5	10
Сборный вариант. Монтажный чертеж.	КЖС-6	11
Сборный вариант. Монтажный чертеж. Узлы.	КЖС-7	12
Сборный вариант. Монолитные участки Ум-1т/н.	КЖС-8	13
Детали крепления разделительного щита, мостиков, ограждений.	КЖС-9	14

Наименование	Обозначен. чертежа	Стр. альбома
Лотки. Арматурно-опалубочный чертеж.	КЖС-10	15
Лотки Арматурный чертеж днища.	КЖС-11	16
Лотки. Арматурно-опалубочный чертеж. Сечения 1-1÷4-4. Спецификация.	КЖС-12	17
Арматурно-опалубочный чертеж. Ведомость стержней.	КЖС-13	18
Камера переключения Общий чертеж Спецификация.	КЖС-14	19

Типовой проект 902-2- Альбом 2. Тип VII.

Ведомость основных комплектов

Обозначение	Наименование	Примечание
902-2- НК	Технологическая часть	
902-2- КЖ	Конструкции железобетонные	

Ведомость чертежей основного комплекта НК

Формат	Лист	Наименование	Примечание
22г	1	Общие данные	
22г	2	План	
22г	3	Разрезы 1-1, 2-2	

Ведомость примененных и ссылочных документов

Обозначение	Наименование	Примечание
Серия 3.901-8	Затворы щитовые для	
выпуск 8	прямоугольных открытых	
	лотков	
Серия 3.901-13	Колонки управления задвиж-	
выпуск 5	ками Ду100-1200 мм с руч-	
	ным и электрическим	
	приводом	
Серия 4.902-7	Гидроэлеваторы для уда-	
	ления осадка из водопри-	
	емных камер, песколовок и неф-	
	теловушек (dc30, dp55)	

Типовой проект разработан в соответствии с действующими нормами и правилами и предусматривает мероприятия, обеспечивающие взрывобезопасность и пожаробезопасность сооружения при соблюдении установленных правил его эксплуатации

Главный инженер проекта Николаева

Сводная спецификация

№№ поз	Обозначение	Наименование	Ед. изм	Кол.	Примечание
		Наружные сети			
1	Серия 3901-8 вып. 8	Затвор 900×900	шт	4	162 кг
2	Серия 3.901-13 вып. 5	Колонка управления задвижками Ду150	шт	2	70,0 кг
3	Серия 3.901-13 вып. 5	Колонка управления задвижками Ду100	шт	3	70,0 кг
4	30ч47бр	Задвижка Ру10 Ду150	шт	2	74,5 кг
5	30ч47бр	Задвижка Ру10 Ду100	шт	3	46,5 кг
6	ГОСТ 10704-76	Труба 159×4,5	м	11	17,15 кг
7	ГОСТ 10704-76	Труба 114×4,5	м	11	12,15 кг
8	ГОСТ 1255-67*	Фланец 150-10	шт	4	6,62 кг
9	ГОСТ 1255-67*	Фланец 100-10	шт	6	3,81 кг
10	ГОСТ 7798-70*	Болт М20×80,58	шт	32	0,268 кг
11	ГОСТ 7798-70*	Болт М16×70,58	шт	48	0,145 кг
12	ГОСТ 5915-70*	Гайка М20,5	шт	32	0,062 кг
13	ГОСТ 5915-70*	Гайка М16,5	шт	48	0,033 кг
14	ГОСТ 7338-74	Резина-пластина 3МБ-А-М	м²	0,5	2,25 кг
		Внутренние сети			
15	Серия 4902-7	Гидроэлеватор dc30 dp55	шт	2	65,0 кг
16	15ч8р2	Вентиль муфтовый Ру10 Ду25	шт	2	1,75 кг
17	ГОСТ 10704-76	Труба 30×2	м	1,5	1,38 кг
18	ГОСТ 10704-76	Труба 57×3	м	6,0	4,0 кг
19	ГОСТ 10704-76	Труба 114×4,5	м	8,0	12,15 кг
20	ГОСТ 10704-76	Труба 159×4,5	м	8,0	17,15 кг
21	ГОСТ 17375-77	Отвод 90°150 С32	шт	2	6,1 кг
22	ГОСТ 17375-77	Отвод 90°100 С50	шт	2	3,0 кг
23	ГОСТ 1255-67*	Фланец 150-10	шт	10	6,62 кг
24	ГОСТ 1255-67*	Фланец 100-10	шт	6	3,81 кг
25	ГОСТ 1255-67*	Фланец 50-10	шт	2	2,06 кг
26	ГОСТ 12836-67*	Заглушка 50-10	шт	2	1,55 кг
27	ГОСТ 7798-70*	Болт М16×70,58	шт	56	0,145 кг
28	ГОСТ 7798-70*	Болт М20×80,58	шт	80	0,268 кг
29	ГОСТ 5915-70*	Гайка М16,5	шт	56	0,033 кг
30	ГОСТ 5915-70*	Гайка М20,5	шт	80	0,062 кг
31	ГОСТ 7338-77	Резина-пластина 3МБ-А-М	м²	1,0	2,25 кг
		Масса указана одной единицы			

Изм	Лист	N докум.	Подпись	Дата
Разраб.		Малышева		
Рук. бр.		Зазова		
Пров.		Боровская		
Гл. инж. пр		Николаева		
Норм. конт		Мирончик		
Нач. отд.		Кутьин		11.03.86

ТП 902-2-331 НК

Песколовки с круговым движением сточных вод Q=1400-64000 м³/сут

Лит	Лист	Листов
Р	1	3

Общие данные

Госстрой СССР СОЮЗВОДОКАНАЛПРОЕКТ г. Москва

Инв. N подл. | Подпись и дата | Взам. инв. N

16299-08 4

ПЛАН

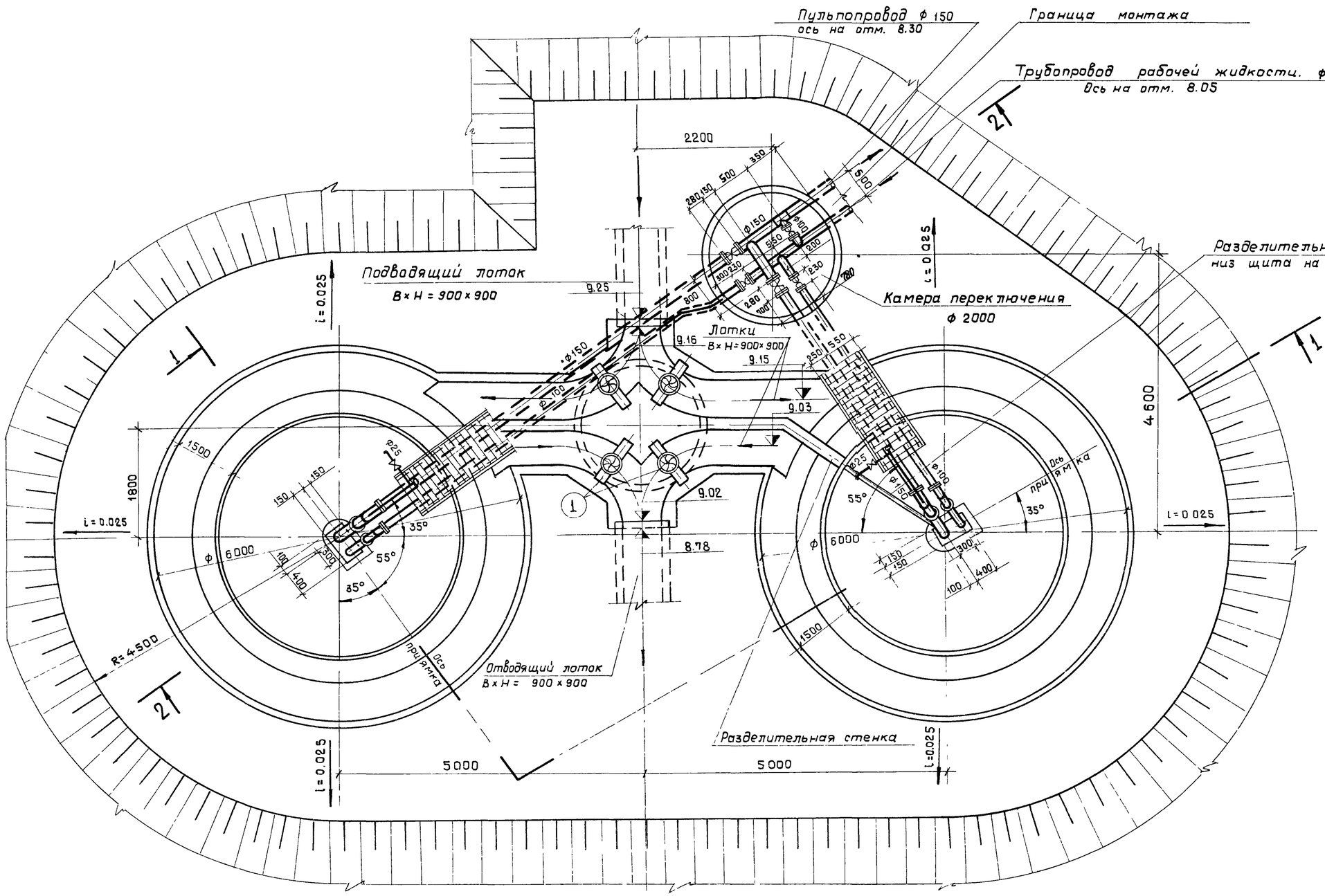

Примечания.

1. Данный лист см. совместно с листом НК-3.
2. За условную отметку 10,00 принята абсолютная отметка ▭
3. Данный чертеж выполнен при высоте насыпи 1,0м.
4. Монтаж технологического оборудования и трубопроводов аналогичен и для варианта выполнения песколовок из сборного железобетона.

Примечание.

Перекрытия камер переключения и распределения и лотков условно не показаны.

Изм.	Лист	N докум.	Подпись	Дата
Разраб.		Малышева		
Пров.		Боровская		
Рук.бр.		Зазова		
Гл.инж.пр.		Николаева		
Н.контр.		Миранчик		
Нач.отд.		Кутьин		11.03.85

ТП 902-2-331 -НК

Песколовки с круговым движением сточных вод Q= 1400-64000 м³/сут.

Пит.	Лист	Листов
Р	2	

План

Госстрой СССР
СОЮЗВОДОКАНАЛПРОЕКТ
г. Москва

Типовой проект 902-2 Альбом 2. Тип VII

Инв.N подл. | Подпись и дата | Отд. N15 | Отд. N8 | Составил Смирнов

16299-08 5

РАЗРЕЗ 1-1

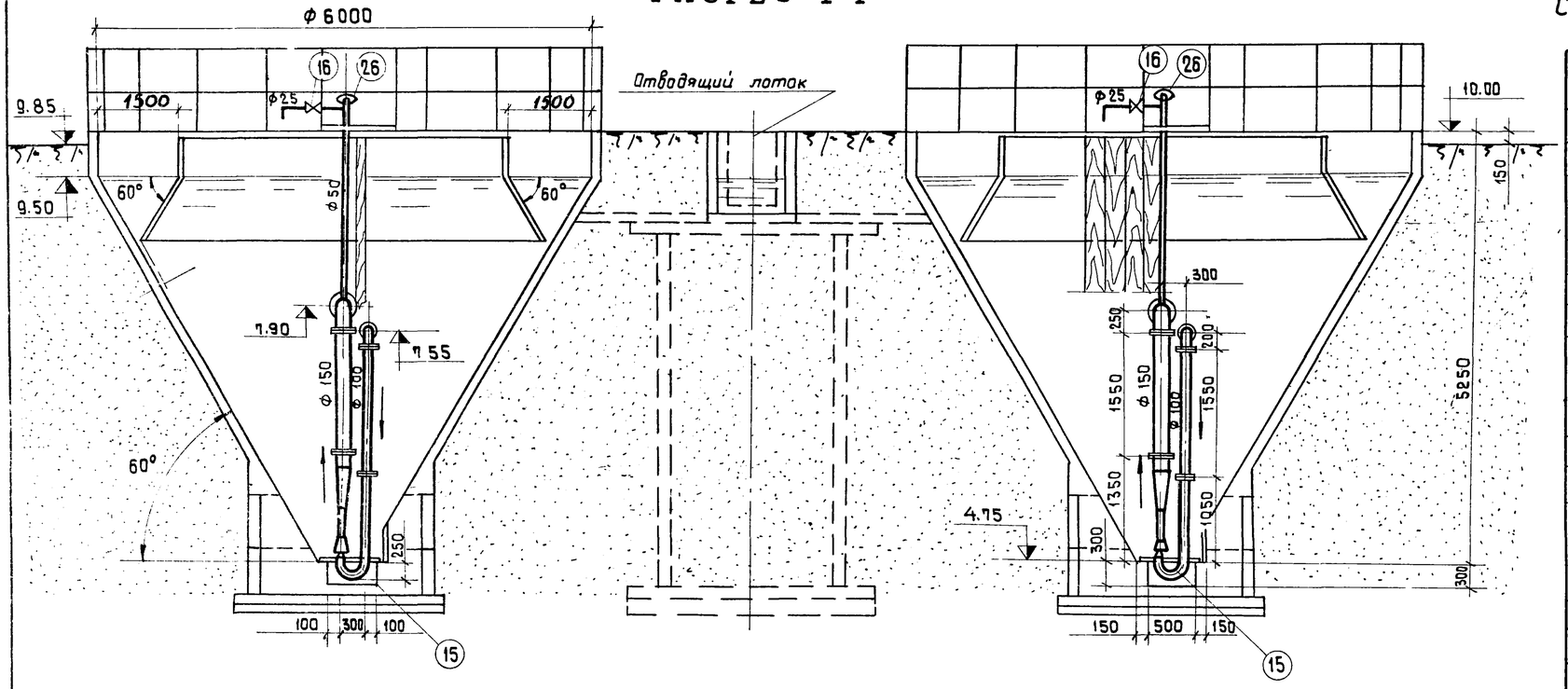

РАЗРЕЗ 2-2

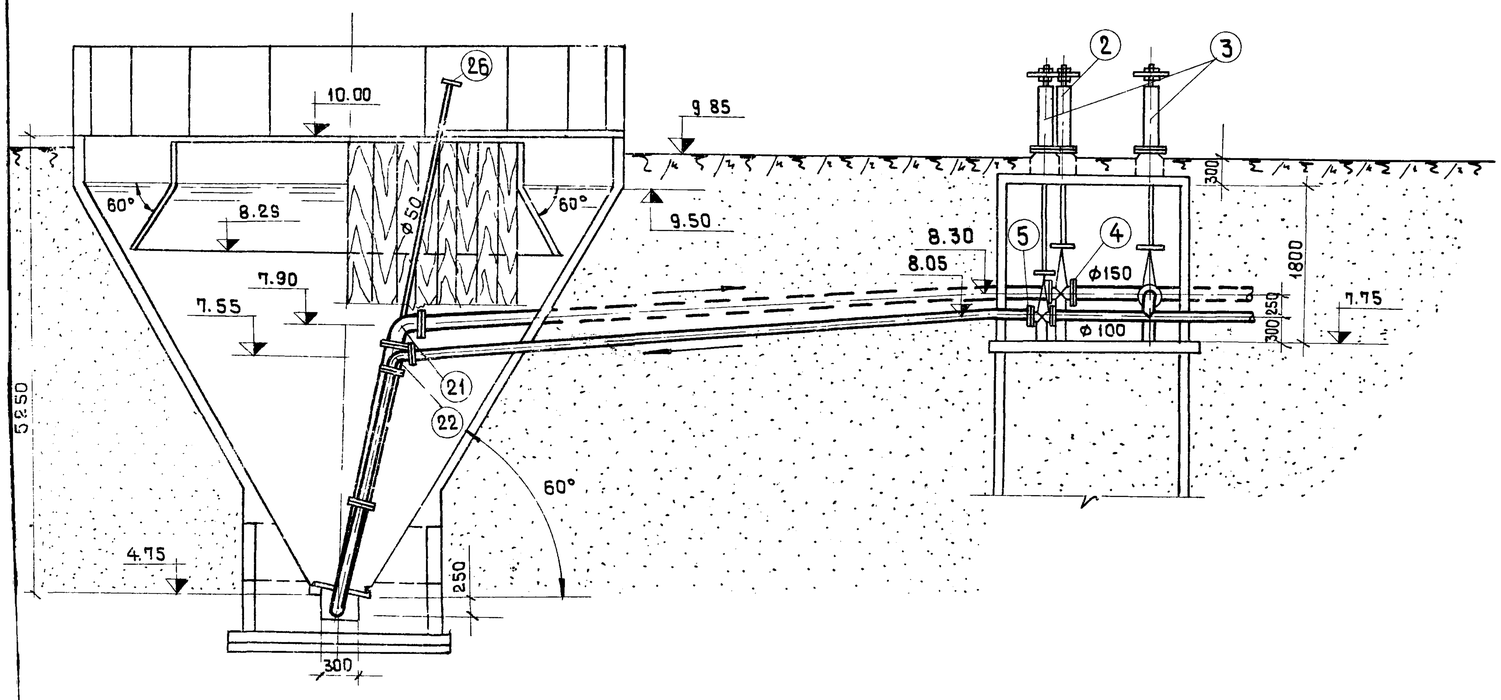

Спецификация оборудования и материалов

№№ поз.	Обозначение	Наименование	Ед. изм.	Кол.	Примечание
		Наружные сети			
1	Серия 3.901-8 вып 8	Затвор 900×900	шт.	4	162 кг
2	Серия 3.901-13 вып 5	Колонка управления задвижкой Ду 150	шт.	2	70 кг
3	Серия 3.901-13 вып. 5	Колонка управления задвижкой Ду 100	шт.	3	70 кг
4	30 ч 47 бр.	Задвижка Ду 150 Ру10	шт	2	74.5 кг
5	30 ч 47 бр.	Задвижка Ду100 Ру10	шт.	3	46.5 кг
6	ГОСТ 10704-76	Труба 159×4.5	м	11	17.15 кг
7	ГОСТ 10704-76	Труба 114×4.5	м	11	12.15 кг
8	ГОСТ 1255 - 67*	Фланец 150-10	шт.	4	6.62 кг
9	ГОСТ 1255 - 67*	Фланец 100-10	шт.	6	3.81 кг
10	ГОСТ 7798 - 70*	Болт М20×80.58	шт.	32	0.268 кг
11	ГОСТ 7798 - 70*	Болт М16×70.58	шт.	48	0.145 кг
12	ГОСТ 5915 - 70*	Гайка М20.5	шт.	32	0.062 кг
13	ГОСТ 5915 - 70*	Гайка М16.5	шт.	48	0.033 кг
14	ГОСТ 7338 - 77	Резина - пластина 3МБ-А.М	м²	0.5	2.25 кг
		Внутренние сети.			
15	Серия 4 902.7	Гидроэлеватор dc 30, dp 55	шт.	2	65.0 кг
16	15 ч 8р2	Вентиль муфтовый Ду25	шт.	2	1.75 кг
17	ГОСТ 10704-76	Труба 30×2	м	1.5	1.38 кг
18	ГОСТ 10704-76	Труба 57×3	м	6.0	4.0 кг
19	ГОСТ 10704-76	Труба 114×4.5	м	8.0	12.15 кг
20	ГОСТ 10704-76	Труба 159×4.5	м	80	17.15 кг
21	ГОСТ 17375-77	Отвод 90° 150С32	шт.	2	6.1 кг
22	ГОСТ 17375-77	Отвод 90° 100С50	шт.	2	3.0 кг
23	ГОСТ 1255-67*	Фланец 150-10	шт.	10	6.62 кг
24	ГОСТ 1255-67*	Фланец 100-10	шт.	6	3.81 кг
25	ГОСТ 1255-67*	Фланец 50-10	шт.	2	2.06 кг
26	ГОСТ 12836-67*	Заглушка 50-10	шт.	2	1.55 кг
27	ГОСТ 7798-70*	Болт М16×70.58	шт.	56	0.145 кг
28	ГОСТ 7798-70*	Болт М20×80.58	шт.	80	0.268 кг
29	ГОСТ 5915-70*	Гайка М16.5	шт.	56	0.033 кг
30	ГОСТ 5915-70*	Гайка М20.5	шт.	80	0.062 кг
31	ГОСТ 7338-77	Резина - пластина 3МБ-А.М	м²	1.0	2.25 кг
		Масса указана одной единицы			

Изм.	Лист	№ докум	Подпись	Дата
Разраб.		Матышева		
Провер.		Боровская		
Рук. бр.		Зазова		
Гл. инж. пр.		Николаева		
Н. конт.		Мирончик		
Нач. отд.		Кутьин		11.03.79

ТП 902-2-331 -НК

Песколовки с круговым движением сточных вод Q=1400÷64000 м³/сут.

Лит.	Листов	Листов
Р	3	

Разрезы 1-1; 2-2.

Госстрой СССР
СОЮЗВОДОКАНАЛПРОЕКТ
г. Москва

Альбом 2 тип VII

Типовой проект 902-2

Ведомость основных комплектов

Обозначение	Наименование	Примечан
ТП902-2 НК	Технологическая часть	
ТП902-2 КЖ	Конструкции железобетонные	
ТП902-2 ТМ.74	Устройства для сбора нефти нестандартизированное оборудование	для варианта с нефтесодержащими стоками

Ведомость примененных и ссылочных документов

Обозначение	Наименование	Примечан.
Серия 3.900-3 выпуск 7	Сборные железобетонные конструкции емкостных сооружений для водоснабжения и канализации.	
Серия 3.901-5	Сальники набивные Ду=150÷1400 мм для пропуска труб через стены	
КЖИ-С1; С2	Бункер песколовки. Арматурные сетки С1; С2	
КЖИ-ЗДИ1	Бункер песколовки Изделие закладное ЗДИ1	
КЖИ-ЗДИ2	Бункер песколовки Изделие закладное ЗДИ2	
КЖИ-ЗДИ3; ЗДИ4	Бункер песколовки Изделие закладное ЗДИ3; ЗДИ4	
КЖИ-ЦК1; ЦК2-СБ	Центральное кольцо ЦК1, ЦК2.	*
КЖИ-ЦК-ЗДИ5; 6	Изделие закладное ЗДИ5, ЗДИ6	*
КЖИ-ЦКМ1; ЦКМ2-СБ	Центральное металлическое кольцо ЦКМ1, ЦКМ2	**
КЖИ-ОГ1	Ограждение металлическое ОГ1	
КЖИ-ОГ2	—"—"—"—ОГ2	
КЖИ-ДЩ1	Деревянный щит ДЩ1	
КЖИ-ДЩ2; 3; 3а	Деревянные щиты ДЩ2, 3, 3а	
КЖИ-РЩ1	Разделительный щит РЩ1	
КЖИ-С1	Лотки Сетка арматурная С1	
КЖИ-ЗД1	Камера переключения Изделие закладное ЗД1	
КЖИ-ЦК1; ЦК2-СБД	Центральное кольцо ЦК1, ЦК2 (для нефтесодержащих стоков)	
КЖИ-ЦКМ1; ЦКМ2	Центральное металлическое кольцо ЦКМ1, ЦКМ2 (для нефтесодержащ. стоков)	
КЖИ-ПДЩ1	Полупогружной щит ПДЩ1 (для нефтесодержащих стоков)	
КЖИ-КЦП1-20-1Б-СБ	Камера переключения Плита перекрытия КЦП1-20-1Б	
КЖИ-КЦ-20-9Б-СБ	Камера переключения Кольцо стеновое КЦ-20-9Б	

Настоящий проект разработан в соответствии с действующими нормами и правилами и предусматривает мероприятия, обеспечивающие взрывную, взрывопожарную и пожарную безопасность при эксплуатации сооружения

(Главный инженер проекта /Золотаревский/)

Инв. № подл. | Подп. и дата

Ведомость чертежей основного комплекта „КЖ"

Формат	Лист	Наименование	Примечание
22Г	1	Монолитный вариант. Общие данные.	
"	3	Монолитный вариант. Общий чертеж. План, разрезы, спецификация.	
"	4	Монолитный вариант. Опалубочный чертеж. Песколовок.	
"	5	Армирование Монолитный вариант песколовки.	
"	9	Детали крепления разделительного щита мостиков, ограждений.	
"	10	Лотки. Арматурно-опалубочный чертеж План.	
"	11	Лотки. Арматурный чертеж днища.	
"	12	Лотки. Арматурно-опалубочный чертеж. Сечения 1-1÷4-4. Спецификация.	
"	13	Лотки. Арматурно-опалубочный чертеж. Ведомость стержней.	
"	14	Камера переключения: Общий чертеж Спецификация.	

Сводная спецификация бетонных, железобетонных и прочих изделий (Узел из 2х песколовок)

Марка	Обозначение	Наименование	К-во	Примеч. Масса, 1 шт.
Сборные железобетонные элементы.				
КЦ-20-6	Серия 3.900-3 Вып 7	Кольцо стеновое КЦ20-6	4	0,980т
КЦ-20-9Б	" КЖИ-КЦ-20-9Б	—"— КЦ20-9Б	1	1.470т
КЦ-20-9	Серия 3.900-3 Вып. 7	—"— КЦ20-9	1	1,470т
КЦ-7-3	—"—"—	—"— КЦ-7-3	1	0,130т
КЦП1-20-1Б	—"— КЖИ-КЦП1-20-1Б.СБ	Плита перекрытия КЦП1-20-1Б	1	1,230т
КЦД 20	Серия 3.900-3 Вып 7	Плита днища КЦД 20	3	1,470т
КЦО1	—"—"—	Кольцо опорное КЦО1	1	0,050т
ЦК1	КЖИ-ЦК1, ЦК2-СБ	Центральное кольцо ЦК1	1*	3.920т
ЦК2	—"—"—	—"—"— ЦК2	1*	3.920т
ЦК1	КЖИ-ЦК1, ЦК2-СБД	Центральное кольцо (для нефтесодержащих стоков) ЦК1	1*	3.920т
ЦК2	—"—"—	ЦК2	1*	3.920т
КЦ15-6	Серия 3.900-3 Вып. 7	Кольцо стеновое КЦ15-6	7	0,670т
КЦ15-9	—"—"—	—"— КЦ-15-9	4	1,000т
КЦД15	—"—"—	Плита днища КЦД15	1	0,940т
Монолитные железобетонные конструкции				
	КЖ-4, 5	Бункер песколовки	2	10.5м³
	КЖ-10÷13	Лотки	–	8,18м³
Стальные изделия				
	Серия 3.901-5	Сальник для тр. Ду=100 Ек=200	5	0,006т
	—"—	—"— Ду=150 Ек=300	5	0,016т

Продолжение сводной спецификации

Марка	Обозначение	Наименование	К-во	Примеч. Масса 1 шт.
ЦКМ1	КЖИ-ЦКМ1, ЦКМ2	Центральное кольцо ЦКМ1	1**	0,606т
ЦКМ2	—"—	—"— ЦКМ2	1**	0,606т
ЦКМ1	КЖИ-ЦКМ1, ЦКМ2	Центральное кольцо (для нефтесодержащих стоков) ЦКМ1	1**	0,615т
ЦКМ2	—"—	ЦКМ2	1**	0,615т
С1	КЖИ-С; С2	Бункер песколовки Арматурные сетки С1	2	0,113т
С2	—"—	С2	2	0,040т
С1	КЖИ-С1	Лотки Арматурные сетки. С1		0,169т
ЗДИ1	КЖИ-ЗДИ1	Бункер песколовки. Изделия закладные ЗДИ1	32	1,40кг
ЗДИ2	КЖИ-ЗДИ2	ЗДИ2	4*/12**	3,40кг
ЗДИ3	КЖИ-ЗДИ3; ЗДИ4	ЗДИ3	4	0,90кг
ЗДИ4	КЖИ-ЗДИ3; ЗДИ4	ЗДИ4	2	3,60кг
ЗД1	КЖИ-ЗД1	Камера переключения Изделие закладное ЗД1	5	4.50кг
ЗДИ5	КЖИ-ЦК-ЗДИ5; 6	Центральное кольцо ЗДИ5	4*	0,50кг
ЗДИ6	—"—"—	Изделия закладные ЗДИ6	4*	2,00кг
М14-150	Серия 3.400-7 Вып. 1	М14-150	6*	0,90кг
ОГ1	КЖИ-ОГ1	Ограждение ОГ1	16	18.2кг
ОГ2	КЖИ-ОГ2	—"—"—ОГ2	4	18.8кг
	Серия 3.901-5	Сальник для трубы Ду=100 Ек=200 для нефтесодержащ. стоков	2	0,006т
Деревянные изделия				
ДЩ1	КЖИ-ДЩ1	Деревянный щит ДЩ1	2	0,108т
ДЩ2	КЖИ-ДЩ2; 3; 3а	—"— ДЩ2	2	0,152т
ДЩ3, 3а	—"—"—	—"— ДЩ3; 3а	1+1	0,085т
РЩ1	КЖИ-РЩ1	Разделительный щит РЩ1	2	0,285т
ПДЩ1	КЖИ-ПДЩ1	Полупогружной щит ПДЩ1 (для нефтесодержащих стоков)	2	0,057т

* Для варианта с железобетонным центральным кольцом.

** Для варианта с металлическим центральным кольцом.

Изм	Лист	N докум.	Подпись	Дата
Разраб.	Цветкова			
Провер.	Лоткина			
Рук. гр.	Гольдина			
Гл. инж. пр.	Золотаревский			
Нач. отд.	Андриянов			

ТП 902-2-331 КЖ

Песколовки с круговым движением сточных вод Q=1400÷64000 м³/сут

Лит	Лист	Листов
Р	1	14

Монолитный вариант Общие данные

Госстрой СССР СОЮЗВОДОКАНАЛПРОЕКТ г. Москва

Ведомость примененных и ссылочных документов

Обозначение	Наименование	Примечание
Серия 3.900-3 Выпуск 7	Сборные железобетонные конструкции емкостных сооружений для водоснабжения и канализации	
Серия 3.901-5	Сальники набивные Dy = 150 ÷ 1400 для пропуска труб через стены	
Серия 3.400-6	Унифицированные закладные детали сборных железобетонных конструкций инженерных сооружений промышленных предприятий	
Серия 3.400-7 Выпуск 1	Унифицированные монтажные петли для подъема сборных бетонных и железобетонных изделий	
Серия 1.459-2 Выпуск 2	Стальные лестницы, переходные площадки и ограждения	
КЖИ - ПС1 - СБ	Панель стеновая ПС1	
КЖИ - ПС1а - СБ	——"—— ПС1а	
КЖИ - ПС1б, ПС1д - СБ	——"—— ПС1б; ПС1д	
КЖИ - ПС - 1в, ПС1е - СБ	——"—— ПС1в, ПС1е	
КЖИ - ПС1г - СБ	——"—— ПС1г	
КЖИ - ПС1ж - СБ	——"—— ПС1ж	
КЖИ - ПС1и - СБ	——"—— ПС1и	
КЖИ - ПС2, ПС3 - СБ	——"—— ПС2, ПС3	
КЖИ - ПС - М1	Изделие закладное М1	
КЖИ - ПС - С1, С2, С3, С4	сетки арматурные С1, С2, С3, С4	
КЖИ - ЦК1, ЦК2 - СБ	центральное кольцо ЦК1, ЦК2	*
КЖИ - ЦК - 3ДИ5,6	Изделие закладное 3ДИ5,6	*
КЖИ - ЦКМ1, ЦКМ2 - СБ	центральное металлическое кольцо ЦКМ1, ЦКМ2	**
КЖИ - С1	Лотки Сетка арматурная С1	
КЖИ - С1, С2	Бункер пескоповки сетка арматурная С1, С2	
КЖИ - ДМ1	Днище пескоповки ДМ1	
КЖИ - ЗД1	Камера переключения изделие закладное ЗД-1	
КЖИ - КЦП1-20-1б - СБ	Камера переключения плита перекрытия КЦП1-20-1б	
КЖИ - КЦ-20-9б - СБ	Камера переключения кольцо стеновое КЦ-20-9б	
КЖИ - ДЩ1	Деревянный щит ДЩ1	
КЖИ - ДЩ2, 3, 3а	——"—— ДЩ2, 3, 3а	
КЖИ - РЩ1	Разделительный щит РЩ1	
КЖИ - ЦК1, ЦК2 - СБД	Центральное кольцо ЦК1, ЦК2 (для нефтесодержащих стоков)	*
КЖИ - ЦКМ1, ЦКМ2	Центральное металлическое кольцо ЦКМ1, ЦКМ2 (для нефтесодержащих стоков)	**
КЖИ - ПДЩ1	Полупогружной щит ПДЩ1 (для нефтесодержащих стоков)	

Настоящий проект разработан в соответствии с действующими нормами и правилами и предусматривает мероприятия, обеспечивающие взрывную, взрывопожарную и пожарную безопасность при эксплуатации сооружения

/Главный инженер проекта /Золотаревский/

Ведомость основных комплектов

Обозначение	Наименование	Примечание
ТП 902-2 - НК	Технологическая часть	
ТП 902-2 - КЖ	Конструкции железобетонные	
ТП 902-2 ТМ.74	Устройство для сбора нефти. Нестандартизированное оборудование	для варианта с нефтесодержащими стоками

Ведомость чертежей основного комплекта „КЖ"

Формат	Лист	Наименование	Примечание
22г	2	Сборный вариант. Общие данные	
"	6	Сборный вариант. Монтажный чертеж.	
"	7	Сборный вариант. Монтажный чертеж. Узлы.	
"	8	Сборный вариант. Монолитные участки УМ1 т/н	
"	9	Детали крепления разделительного щита, мастиков, ограждений	
"	10	Лотки. Арматурно- опалубочный чертеж. План.	
"	11	Лотки Арматурный чертеж днища	
"	12	Лотки Арматурно- опалубочный чертеж сечения 1-1 ÷ 4-4. Спецификация	
"	13	Лотки Арматурно- опалубочный чертеж Ведомость стержней.	
"	14	Камера переключения. Общий чертеж. Спецификация	

Сводная спецификация бетонных, железобетонных и прочих изделий. (Узел из 2-х пескоповок)

Марка	Обозначение	Наименование	К-во	Примеч масса 1шт.
Сборные железобетонные элементы				
КЦ-20-6	Серия 3.900-3 Вып 7	Кольцо стеновое КЦ-20-6	4	0.980т
КЦ20-9б	——"—— КЖИ-КЦ-20-9б-СБ	——"—— КЦ-20-9б	1	1.470т
КЦ20-9	Серия 3.900-3 Вып.7	——"—— КЦ-20-9	1	1.470т
КЦ-7-3	——"——	——"—— КЦ-7-3	1	0.130т
КЦП1-20-1б	" КЖИ-КЦП1-20-1б-СБ	Плита перекрытия КЦП1-20-1б	1	1.230т
ПД 20	Серия 3.900-3 Вып.7	Плита днища ПД-20	3	1.420т
КО1	——"——	Кольцо опорное КО1	1	0.050т
ЦК1	КЖИ-ЦК1; ЦК2-СБ	Центральное кольцо ЦК1	1*	3.920т
ЦК1	——"——	——"—— ЦК2	1*	3.920т
ЦК1	КЖИ-ЦК1; ЦК2-СБД	Центральное кольцо ЦК1 (для нефтесодержащих стоков)	1*	3.920т
ЦК2	——"——	ЦК2	1*	3.920т
ПС1	КЖИ-ПС1-СБ	Панель стеновая ПС1	4	1.675
ПС1а	КЖИ-ПС1а-СБ	——"—— ПС1а	5	1.675
ПС1б	КЖИ-ПС1б, ПС1д-СБ	——"—— ПС1б	1	1.675
ПС1в	КЖИ-ПС1в, ПС1е-СБ	——"—— ПС1в	1	1.50
ПС1г	КЖИ-ПС1г	——"—— ПС1г	1	0.90
ПС1д	КЖИ-ПС1б, ПС1д-СБ	——"—— ПС1д	1	1.675
ПС1е	КЖИ-ПС1в, ПС1е-СБ	——"—— ПС1е	1	1.50
ПС1ж	КЖИ-ПС1ж-СБ	——"—— ПС1ж	1	0.900
ПС1и	КЖИ-ПС1и-СБ	——"—— ПС1и	1	1.675
ПС2	КЖИ-ПС2, ПС3-СБ	——"—— ПС2	12	0.300
ПС3	——"——	——"—— ПС3	2	0.225
КЦ4,5-6	Серия 3.900-3 Вып 7	Кольцо стеновое КЦ-15-6	7	0.670
ПД15	——"——	Плита днища ПД15	1	0.940
КЦ-15-9	——"——	Кольцо стеновое КЦ-15-9	4	1.00

Продолжение сводной спецификации

Марка	Обозначение	Наименование	К-во	Примеч. масса 1шт.
Монолитные железобетонные конструкции				
	КЖ-8	Монолитные участки стен	2	0.12м³
	КЖ-10 ÷ 13	Лотки	—	2.18м³
ДМ1	КЖИ - ДМ1	Днище пескоповки	2	3.14м³
Стальные изделия				
	Серия 3.901-5	Сальник для тр Dy=100 Ек=200	92**	0.006т
	——"——	——"—— Dy=150; Ек 300	5	0.016т
ЦКМ1	КЖИ-ЦКМ1; ЦКМ2	Центральное кольцо ЦКМ1	1**	0.605т
ЦКМ2	——"——	——"—— ЦКМ2	1**	0.606т
ЦКМ1	КЖИ-ЦКМ1; ЦКМ2	Центральное кольцо (для нефтесодержащих стоков) ЦКМ1	1**	0.615т
ЦКМ2	——"——	ЦКМ2	1**	0.615т
С1	КЖИ-С1, С2	Днище пескоповки Арматурные сетки С1	2	0.113т
С2	——"——	С2	2	0.040т
С1	КЖИ-С1	Лотки сетка арматурная С1	—	0.169т
МИ3-14	Серия 3.400-6	Бункер пескоповки Изделия закладные МИ3-14	16	5.30кг
ЗД1	КЖИ-ЗД1	Камера переключения изделие закладное ЗД1	5	4.50кг
ЗДИ5	КЖИ-ЦК-3ДИ5,6	Центральное кольцо Изделия закладные ЗДИ5	4*	0.50кг
ЗДИ6	——"——	ЗДИ6	4*	2.00кг
МН4-150	Серия 3.400-7 Вып 1	МН4-150	6*	0.90кг
С1	КЖИ-ПС-С1, С2, С3 С4	Панели стеновые Сетки арматурные С1	17	0.020т
С2	——"——	С2	17	0.020т
С3	——"——	С3	24	0.004т
С4	——"——	С4	4	0.008т
М1	КЖИ-ПС-М1	Панели стеновые Закладные детали М1	302	1.40кг
МИ2-3	Серия 3.400-6	МИ2-3	94	0.70кг
МИ2-7	——"——	МИ2-7	16	3.10кг
МИ3-1	——"——	МИ3-1	70	1.70кг
ПП1	Серия 1.459-2 В 2	Ограждение ПП1	1	0.012т
ПП3	——"——	——"—— ПП3	1	0.018т
ПП4	——"——	——"—— ПП4	7	0.019т
ПП6	——"——	——"—— ПП6	13	0.023
Деревянные конструкции				
ДЩ1	КЖИ - ДЩ1	Деревянный щит ДЩ1	2	0.108т
ДЩ2	КЖИ - ДЩ2, 3, 3а	——"—— ДЩ2	2	0.158т
ДЩ3, 3а	——"——	——"—— ДЩ3, 3Т	1+1	0.085т
РЩ1	КЖИ - РЩ1	Разделительный щит РЩ1	2	0.235т
ПДЩ1	КЖИ - ПДЩ1	Полупогружной щит ПДЩ1 (для нефтесодержащих стоков)	2	0.057т

* Для варианта с железобетонным центральным кольцом.
** Для варианта с металическим центральным кольцом.
*** Для нефтесодержащих стоков

Изм	Лист	N докум	Подпись	Дата
Разраб	Цветкова			
Провер	Лоткина			
Рук гр	Гольдина			
Гл инж пр	Золотаревский			
Нач отд	Ядриан-в			

ТП 902-2-33/ КЖ

Пескоповки с круговым движением сточных вод Q = 1400 ÷ 64000 м³/сут

Лит	Лист	Листов
Р	2	14

Сборный вариант. Общие данные

Госстрой СССР СОЮЗВОДОКАНАЛПРОЕКТ г. Москва

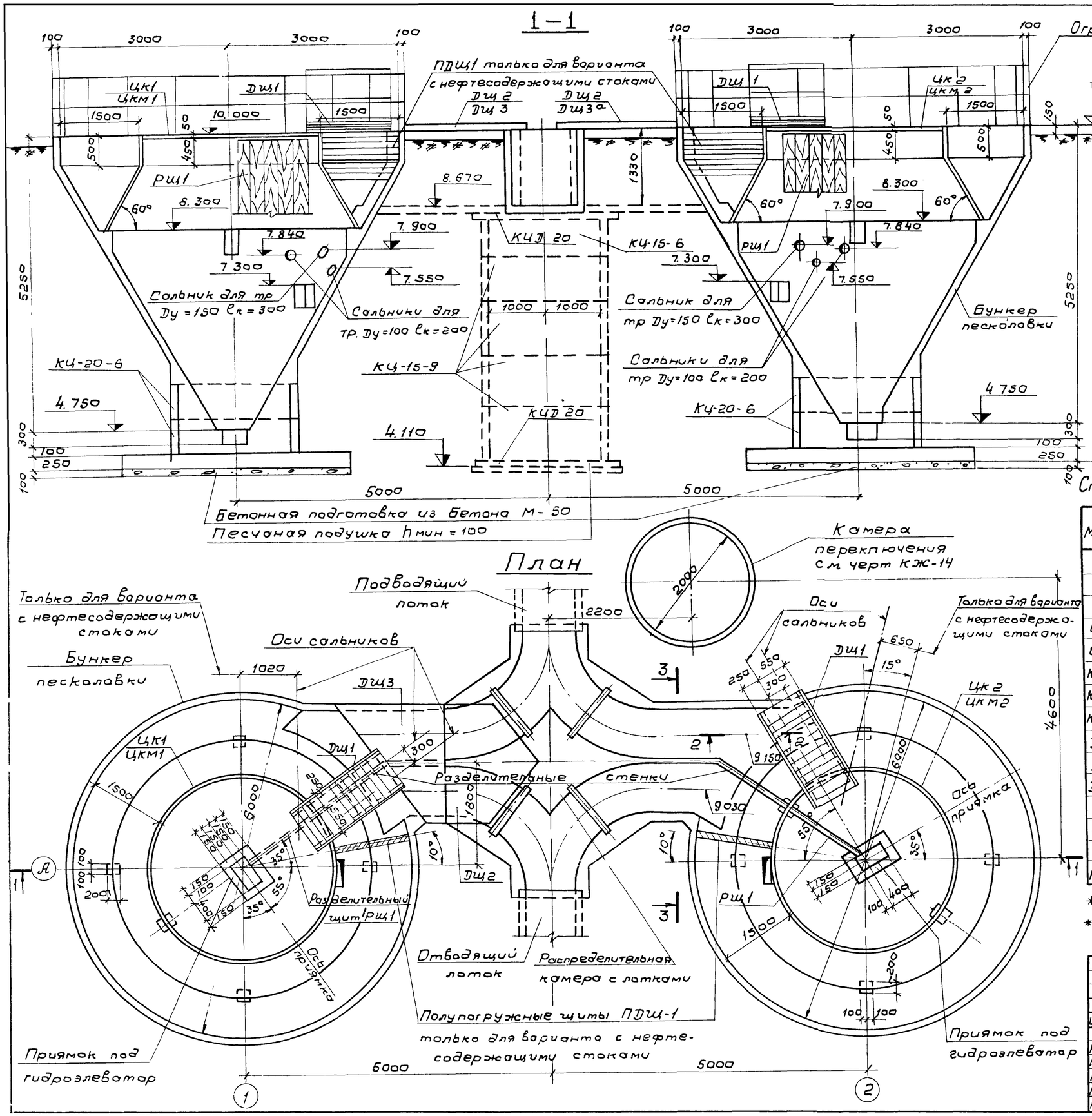

Спецификация элементов к маркировочной схеме, расположенной на листе

Марка	Обозначение	Наименование	К-во	Примеч.
	КЖ-4,5	Бункер песколовки	2	
Цк1	КЖН-Цк1, Цк-2-СБ	Центральное кольцо Цк1	1	
Цк2	КЖН-Цк1, Цк2-СБ	—— " —— Цк2	1	
Цкм1	КЖН-Цкм1, Цкм2-СБ	Центральное кольцо Цкм1	1	*
Цкм2	КЖН-Цкм1, Цкм2-СБ	—— " —— Цкм2	1	*
КЦ-20-6	Серия 3.900-3 в 7	Кольцо стеновое КЦ-20-6	4	
КЦ-15-9	—— " —— " ——	—— " —— КЦ-15-9	4	
КЦД-20	—— " —— " ——	Плита днища 1	2	
Дщ1	КЖН-Дщ1	Деревянный щит Дщ1	2	
Дщ2	КЖН-Дщ2, 3, 3а	—— " —— Дщ2	2	
Дщ3-3а	КЖН-Дщ2; 3; 3а	—— " —— Дщ3, 3а	1+1	
Рщ1	КЖН-Рщ1	Разделительный щит Рщ1	2	
ПДщ1	КЖН-ПДщ1	Полупогружной щит ПДщ1	2	**
	КЖ-10÷13	Распределительная камера с лотками	—	
КЦ-15-6	Серия 3.900-3. в. 7	Кольцо стеновое КЦ15-6	1	

* Для варианта с металлическим центральным кольцом

** Для варианта с нефтесодержащими стоками

Изм.	Лист	N докум.	Подпись	Дата	ТП 902-2-331 -КЖ			
					Песколовки с круговым движением сточных вод Q=1400÷64000 м³/сут.			
Разраб.		Цветкова				Лит	Лист	Листов
Провер.		Латкина				Р	3	
Рук. гр.		Гольдина			Монолитный вариант. Общий чертеж. План, разрезы, спецификация	Госстрой СССР СОЮЗВОДОКАНАЛПРОЕКТ г. Москва		
Гл. инж. пр.		Золотаревский						
Нач. отд.		Андрианов						

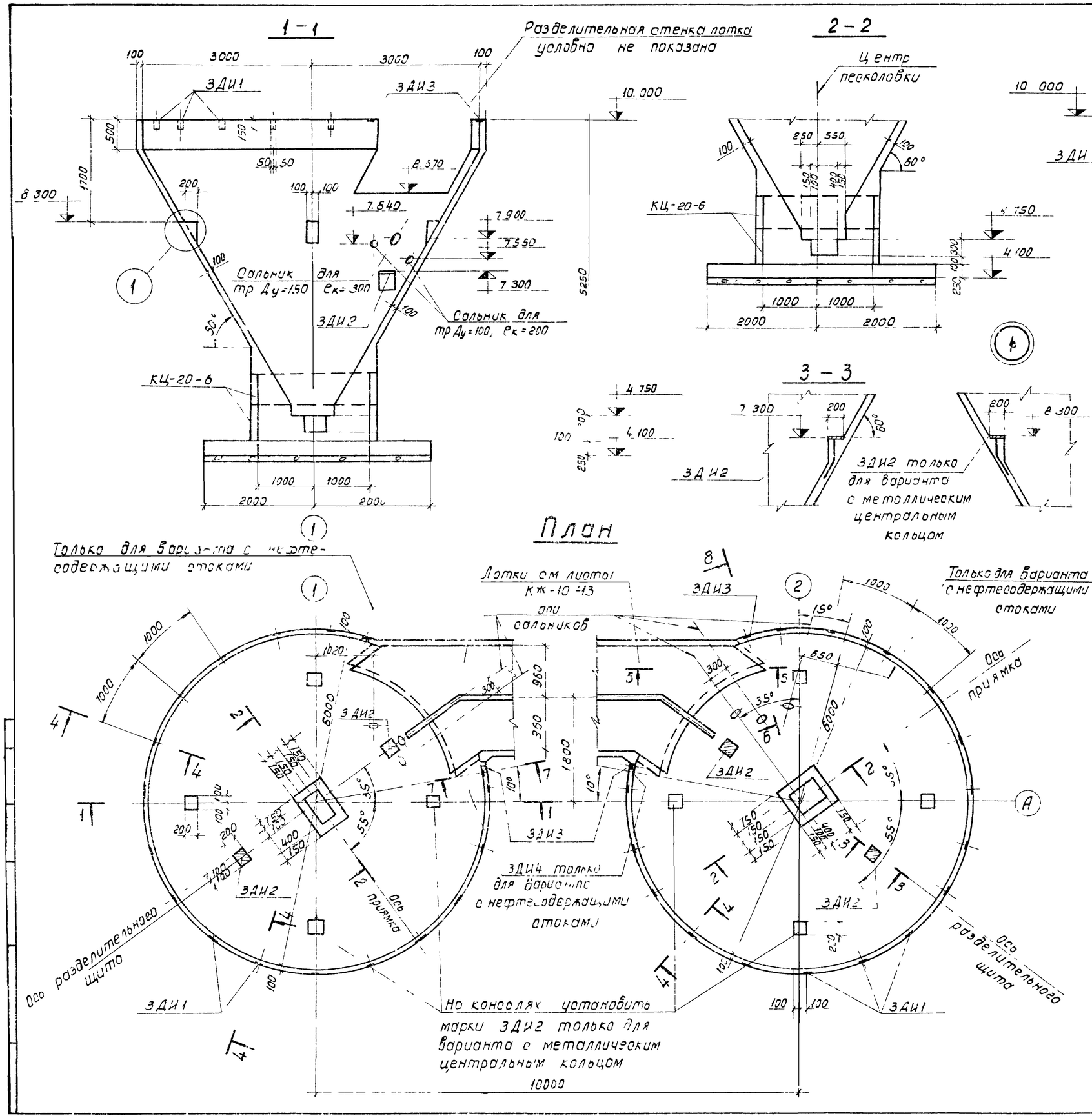

Спецификация элементов монолитной конструкции на 1 бункер

Формат	Зона	Поз	Обозначение	Наименование	К-во	Примеч
				Документация		
				Сборочный чертеж		
				Сборочные единицы и детали		
		1-16	КЖ 5	Стержни одиночные		
11			КЖИ-01	Сетка арматурная С1	1	
11			КЖИ-02	—"— —"— С2	1	
11			КЖИ-ЗДИ1	Изделие закладное ЗДИ1	16	
11			КЖИ-ЗДИ2	—"— ЗДИ2	2	*
11			КЖИ-ЗДИ2	—"— ЗДИ2	6	**
11			КЖИ-ЗДИ3, ЗДИ4	—"— ЗДИ3	2	
11			КЖИ-ЗДИ3; ЗДИ4	—"— ЗДИ4		***
			Серия 3.901-5	Сальник для тр Ду=150 ек=200	1	
				—"— Ду=100 ек=200	1/2	***
				Материалы		
				Бетон марки М-200	м³	См. пояснительную записку
				Мр 3	10.5	

* Вариант с железобетонным центральным кольцом
** Вариант с металлическим центральным кольцом.
*** Вариант с нефтесодержащими стоками.

Изм.	Лист	N докум.	Подпись	Дата
Разраб.		Цветкова		
Провер.		Лоткина		
Рук. гр.		Гольдина		
Гл. инж. пр.		Золотаревский		
Нач. отд.		Андрианов		

ТП 902-2-331 КЖ

Песколовки с круговым движением сточных вод Q=1400 – 64000 м³/сут.

Лит	Лист	Листов
Р	4	

Монолитный вариант
Опалубочный чертеж песколовок

Госстрой СССР
Союзводоканалпроект
г. Москва

1-1

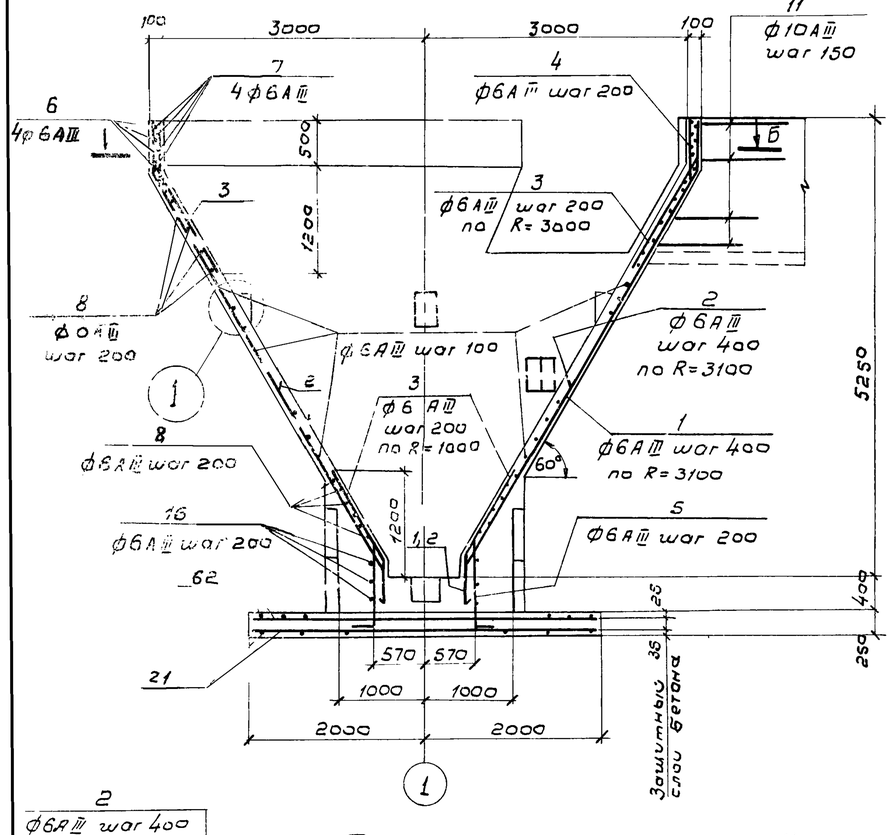

2-2

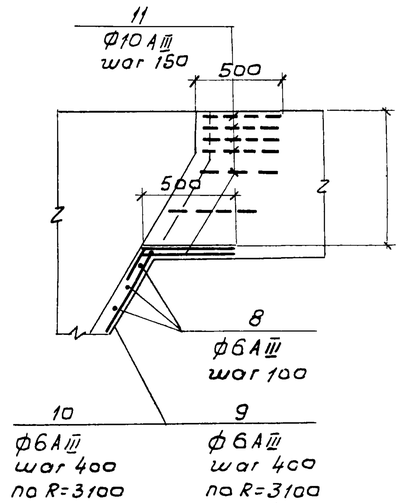

3-3

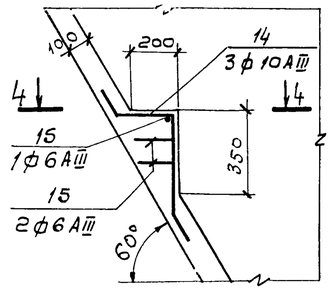

4-4

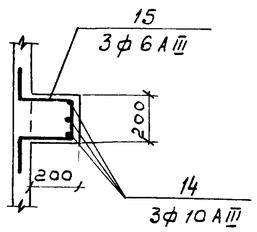

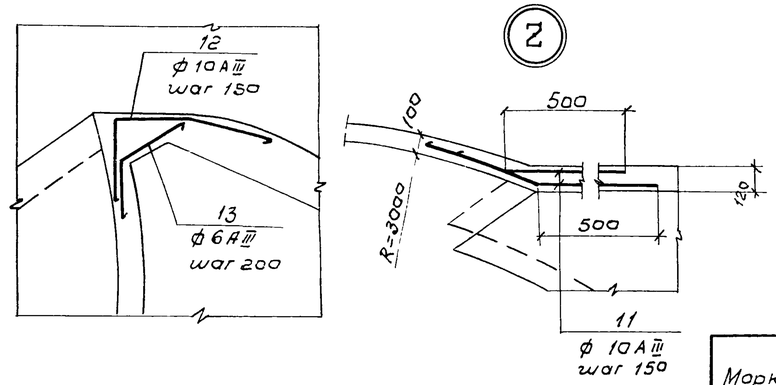

План А-Б

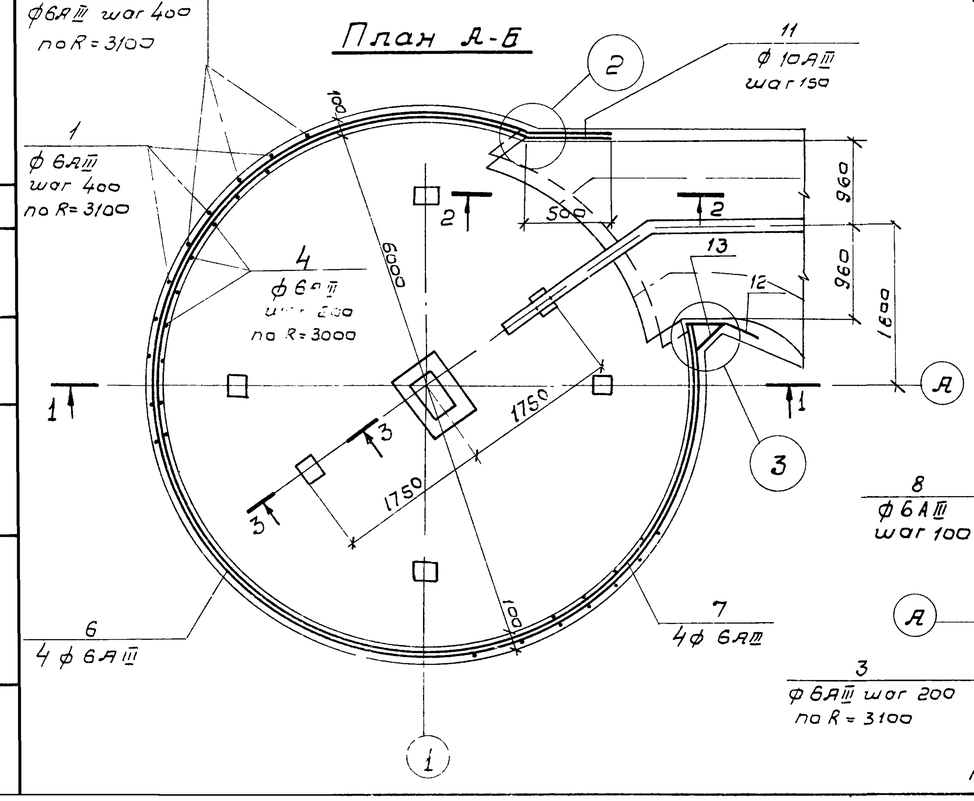

Раскладка арматуры в стенах

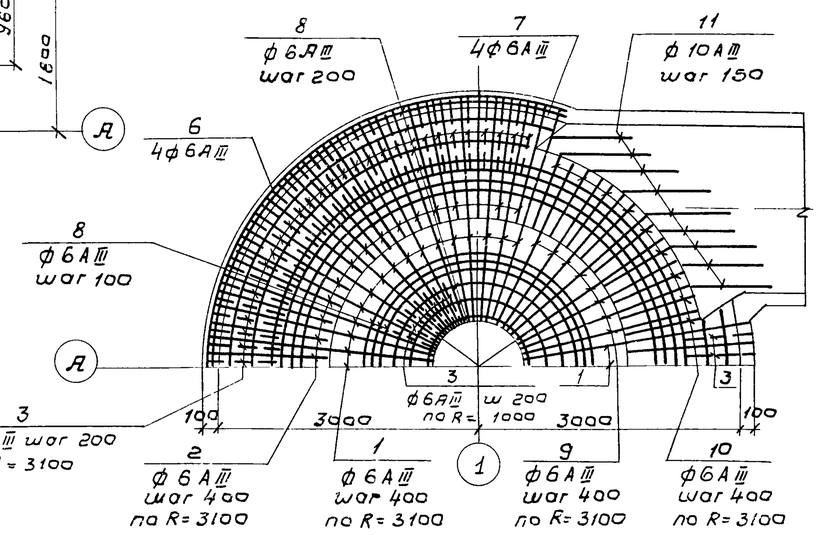

Ведомость стержней на один элемент

Марка эл-та	Поз	Эскиз или сечение	ф мм	Длина мм	Кол.	Вес кг. 1 шт.	Вес кг. Всех
песколовки	1	500, 5200, 500, 30°, 2800	6АIII	6200	42	1,4	58,8
	2	500, 30°	6АIII	3300	41	0,7	28,7
	3	400, 1500, 30°	6АIII	1900	110	0,4	44,0
	4	650, 200, 30°	6АIII	850	78	0,2	15,6
	5	30°, 200, 1000, 100	6АIII	1300	18	0,3	5,4
	6	6160, 250	6АIII	19600	4	4,4	17,6
	7	6040, 250	6АIII	19200	4	4,3	17,2
	8	6000-1200, 250	6АIII	ср. 11550	55	2,6	143,0
	9	150, 4100, 500, 30°	6АIII	4750	8	1,0	8,0
	10	1700, 150, 30°	6АIII	1850	9	0,4	3,6
Бункер	11	20°, 400, 500	10АIII	900	34	0,6	20,4
	12	600, 400, 400, 15°	10АIII	1600	10	1,0	10,0
	13	60°, 300, 280, 400, 400, 30°	6АIII	800	8	0,2	1,6
	14	280-160, 480, 300, 30°	10АIII	1360	12	0,9	10,
	15	160	6АIII	ср. 600	12	0,1	1,2
	16	280-160, 1160, 250	6АIII	2910	4	0,7	2,8

Выборка стали на один элемент, кг

Марка эл-та	Арматурные изделия: Арматурная сталь ГОСТ 5781-75: Класс AI ф мм	Итого	Класс AIII ф мм 6	10	14	Итого	Итого	Закладные изделия: Профильная сталь -δ=8	-δ=10	Итого	Арм. сталь ГОСТ 5781-75 Класс AIII ф мм 8	10	Итого	Всего
Бункер / песколовки			387,5	51,4	113,4	552,3	552,3	1,2 / 1,2	25,6 / 38,4		3,6 / 4,4	0,6 / 0,6	31,0 / 44,6	583,3 / 596,9

1. Кольцевую арматуру поз. 6, 7, 8, 16" стыковать вразбежку, так, чтобы количество стыков в вертикальном сечении было не более 25% общего количества стержней.
2. Защитный слой бетона - 20мм
3. В местах примыкания лотка арматуру поз. 6; 7; 8" обрезать по месту, в местах пропуска сальников арматуру обрезать по месту и концы обрезанной арматуры приварить к корпусу сальников.
4. Цифры в знаменателе для варианта с металлическим центральным кольцом.

Изм.	Лист	N докум.	Подпись	Дата	ТП 902-2-331 КЖ
					Песколовки с круговым движением сточных вод Q=1400÷64000 м³/сут.
Разраб.		Цветкова			Лит. Р · Лист 5 · Листов
Провер.		Воробьева			
Рук. гр.		Гольдина			Монолитный вариант. Армирование песколовки
Гл. инж. пр.		Золотаревский			Госстрой СССР СОЮЗВОДОКАНАЛПРОЕКТ г. Москва
Нач. отд.		Анзрианов			

Инв. N подл. | Подпись и дата

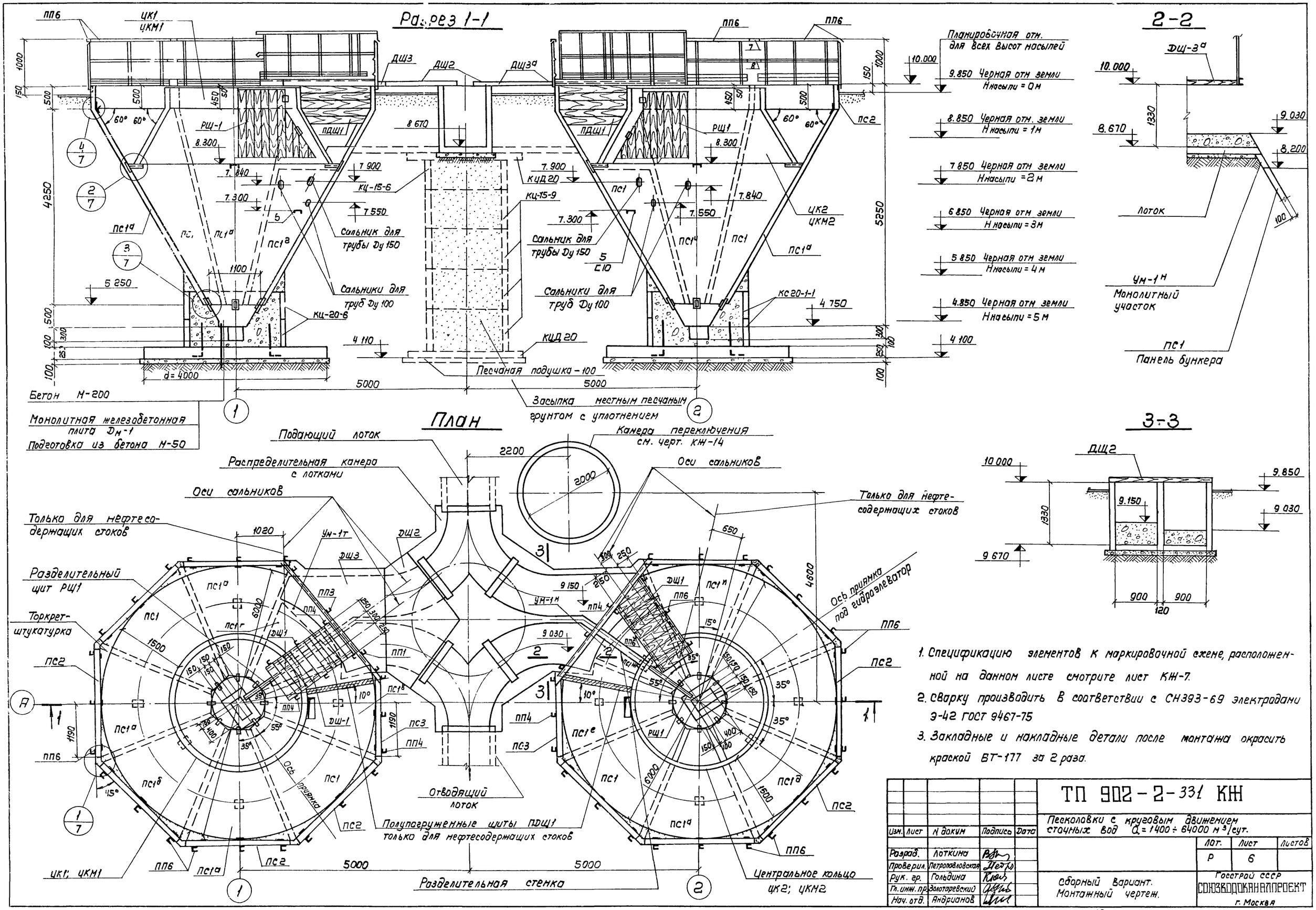

1. Спецификацию элементов к маркировочной схеме, расположенной на данном листе смотрите лист КЖ-7.
2. Сварку производить в соответствии с СН393-69 электродами Э-42 ГОСТ 9467-75
3. Закладные и накладные детали после монтажа окрасить краской ВТ-177 за 2 раза.

Изм.	Лист	N докум	Подпись	Дата	ТП 902-2-331 КЖ		
					Песколовки с круговым движением сточных вод Q = 1400 ÷ 84000 м³/сут.		
Разраб.		Лоткина				Лит.	Лист	Листов
Проверил.		Петроповловская				Р	6	
Рук. гр.		Гольдина						
Гл. инж. пр.		Золотаревский			Сборный вариант. Монтажный чертеж.	Госстрой СССР СОЮЗВОДОКАНАЛПРОЕКТ г. Москва	
Нач. отд.		Андрианов					

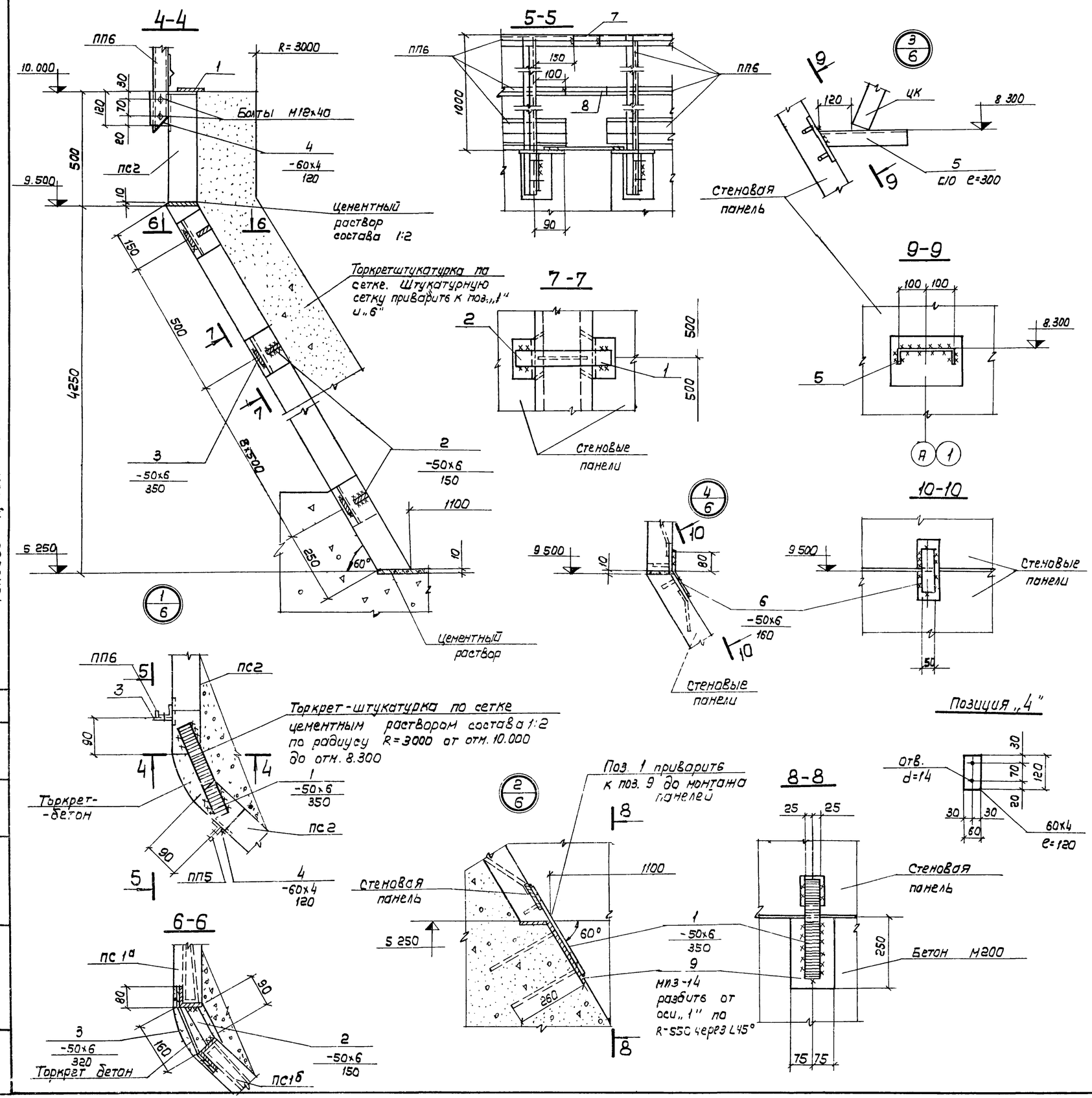

Спецификация элементов к маркировочной схеме расположенной на листе КЖ-6

Марка	Обозначение	Наименование	Кол.	Масса 1шт.
ДМ-1	КЖИ-ДМ1	Днище песколовки ДМ1	2	—
КЦ-20-6	Серия 3.900-3 В7	Кольцо стеновое КЦ-20-6	4	0,97
КЦ-15-6	—— " ——	—— " —— КЦ-15-6	1	0.66
КЦ-15-9	—— " ——	—— " —— КЦ-15-9	4	1.00
КЦД 20	—— " ——	Плита днища КЦД 20	2	1.47
ПС1	КЖИ-ПС1СБ	Панель бункера стеновая ПС1	4	1.675
ПС1а	КЖИ-ПС1а СБ	—— " —— ПС1а	5	1.675
ПС1б	КЖИ-ПС1б, ПС1д СБ	—— " —— ПС1б	1	1.675
ПС1в	КЖИ-ПС1в, ПС1е СБ	—— " —— ПС1в	1	1.5
ПС1г	КЖИ-ПСг СБ	—— " —— ПС1г	1	0.9
ПС1д	КЖИ-ПСд, ПС1д СБ	—— " —— ПС1д	1	1.675
ПС1е	КЖИ-ПС1в ПС1е СБ	—— " —— ПС1е	1	1.500
ПС1ж	КЖИ-ПС1ж СБ	—— " —— ПС1ж	1	0.900
ПС1и	КЖИ-ПС1и СБ	—— " —— ПС1и	1	1.675
ПС2	КЖИ-ПС2, ПС3 СБ	—— " —— ПС2	12	0.3
ПС3	КЖИ-ПС2, ПС3 СБ	—— " —— ПС3	2	0.225
ПП6	серия 1.459-2 В2	Звено перил ПП6	13	0.023
ПП4	—— " ——	—— " —— ПП4	7	0.019
ПП3	—— " ——	—— " —— ПП3	1	0.016
ПП1	—— " ——	—— " —— ПП1	1	0.012
ЦК1	КЖИ-ЦК1, ЦК2 СБД	Центральное кольцо ЦК1	1	
ЦК2	—— " ——	—— " —— ЦК2	1	
ЦКМ1	КЖИ-ЦКМ1, ЦКМ2	—— " —— ЦКМ1	1	
ЦКМ2	—— " ——	—— " —— ЦКМ2	1	
ДЩ1	КЖИ-ДЩ1	Деревянный щит ДЩ1	2	
ДЩ2	КЖИ-ДЩ2, ДЩ3, ДЩ3а	—— " —— ДЩ2	2	
ДЩ3	—— " ——	—— " —— ДЩ3	1	
ДЩ3а	—— " ——	—— " —— ДЩ3а	1	
РЩ1	КЖИ-РЩ1	Разделительный щит РЩ1	2	
ПДЩ1	КЖИ-ПДЩ1	Полупогруженный щит ПДЩ1	2	
	КЖ-1	Распределительная камера с лотками	1	—
	КЖ-14	Камера переключений	1	—
УМ-1т/н	КЖ-8	Монолитный участок стены бункера УМ-1т/н	1+1	—

Спецификация монтажных элементов крепления панелей

Формат	Зона	Поз.	Обозначение	Наименование	Кол.	Масса 1шт кг
Б/4		1	—	Полоса -50х6 е=350 ГОСТ 103-76	28	0.8
Б/4		2	—	Полоса -50х6 е=150 —— " ——	160	0.4
Б/4		3	—	—— " —— -50х6 е=320 —— " ——	160	0.8
Б/4		4	—	—— " —— -60х4 е=120 —— " ——	61	0.2
Б/4		5	—	Швеллер С20 е=300 ГОСТ 8240-72	12	5.4
Б/4		6	—	Полоса -50х8 е=160 ГОСТ 103-76	42	0.4
Б/4		7	—	Гнутый профиль L50х40х15х2.5 ГОСТ 8281-69	п.м 7	12.7
Б/4		8	—	Уголок L 25х3 ГОСТ 8509-72	п.м 6	6.8
		9	Серия 3.400-6	Закладное изделие МИЗ-14	16	5.3

Изм.	Лист	N докум.	Подп.	Дата
Провер.	Петропавловский			
Разраб.	Лоткина			
Рук. гр.	Гольдина			
Гл. инж. пр.	Золотаревский			
Нач. отд.	Андрианов			

ТП 902-2-331 -КЖ

Песколовки с круговым движением сточных вод Q_c = 1400÷6400 м³/сут.

Лит.	Лист	Листов
Р	7	

Сборный вариант
Монтажный чертеж
Узлы.

Госстрой СССР
СОЮЗВОДОКАНАЛПРОЕКТ
г. Москва

Альбом 2 Тип VII

Типовой проект 902-2

Инв. N подл. | Подпись и дата

1 - 1

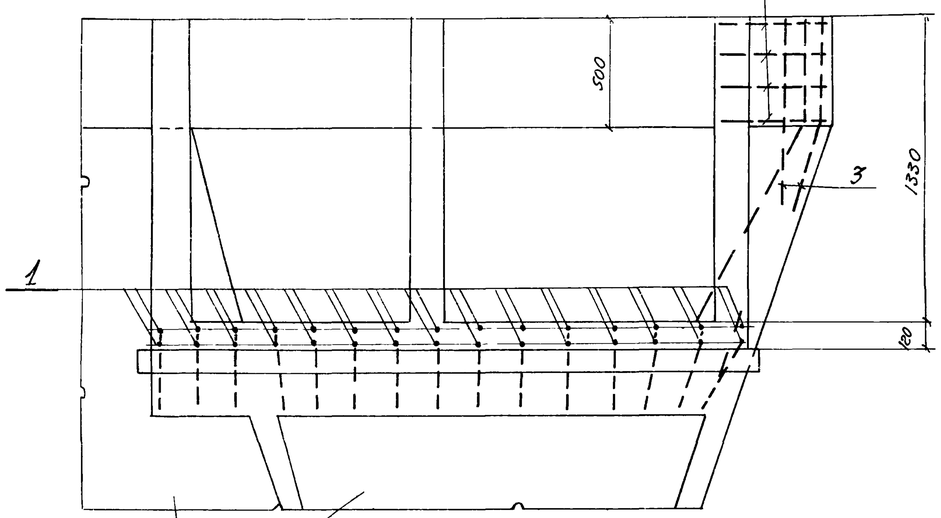

2 - 2

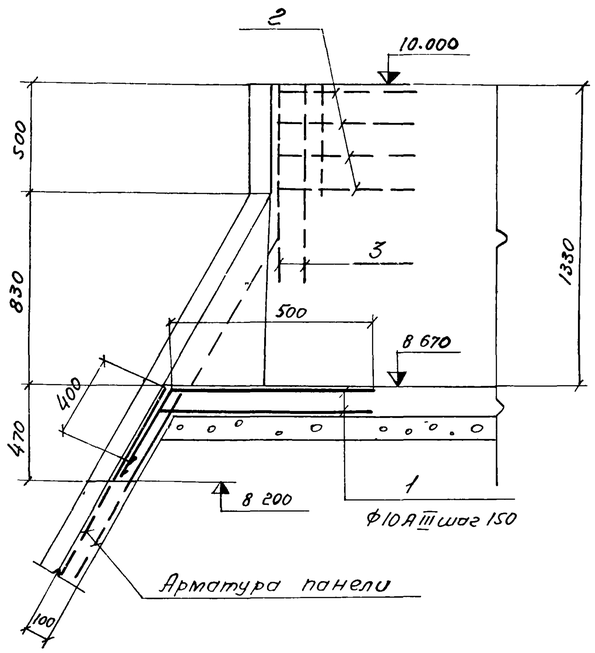

Стеновые панели

Ум - 1[т]

(Ум - 1[н] зеркален данному)

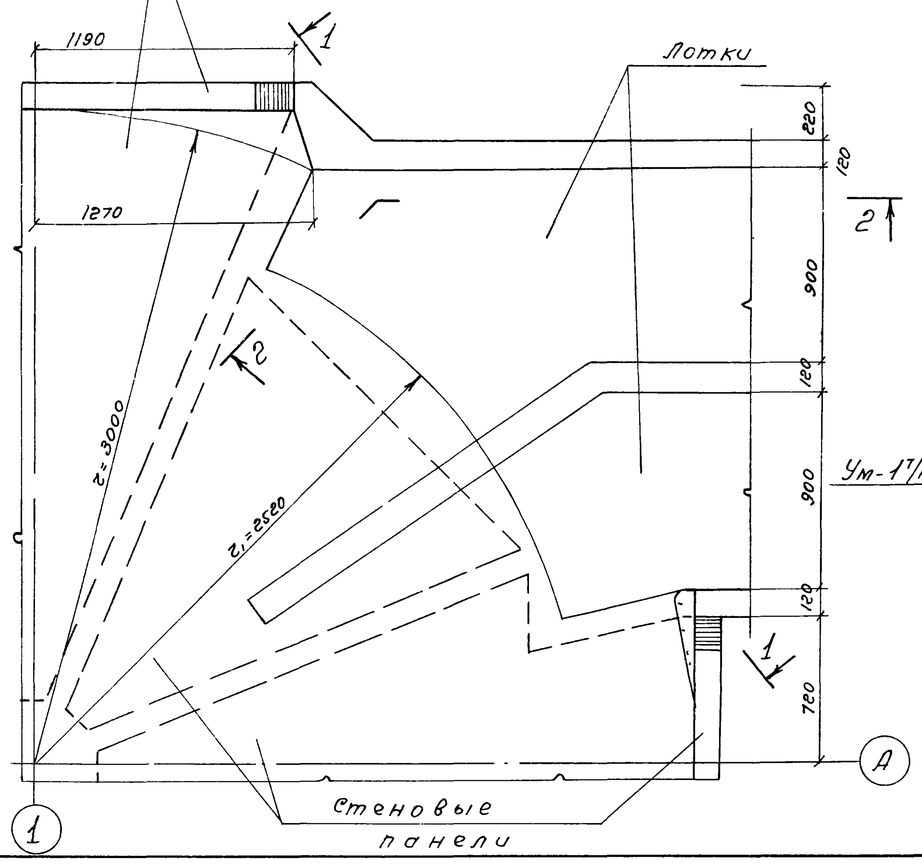

3 - 3

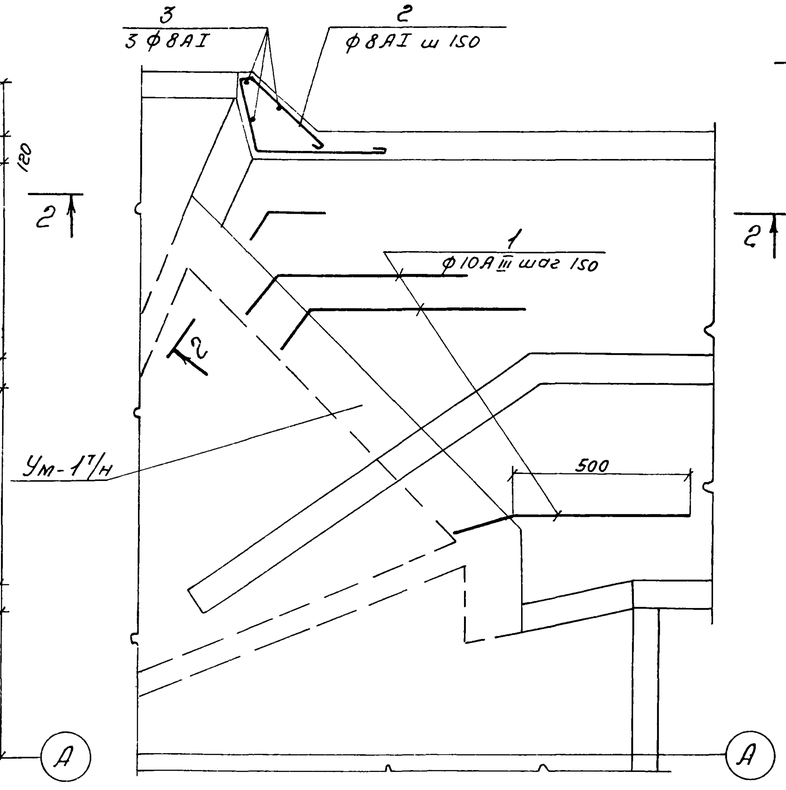

Спецификация монолитной конструкции

Формат	Зона	Поз.	Обозначение	Наименование	Кол	Примечание
				Документация		
			КЖ-8	Сборочный чертеж		
				Ум - 1[т]/н		
				Сборочные единицы		
		1-3	—	Одиночные стержни	кг	30
				Материал		
				Бетон М200; В6; МРЗ-	м³	0,12

Выборка стали на один элемент

Марка элемента	Арматурные изделия						Всего
	Арматурная сталь ГОСТ 5781-75						
	Класс АI			Класса АIII			
	ф мм		Итого	ф мм		Итого	
	8			10			
Ум - 1[т]/н	4			26			30

Ведомость стержней на 1 элемент

Марка эл та	Поз	Эскиз или сечение	ф мм	Длина мм	Кол
Ум - 1[т]/н	1	500; 60°; 400	10АIII	900	30
	2	50; 45°; 350; 500; 75°; 650	8АI	1650	4
	3	450; 60°; 450	8АI	1000	3

Изм.	Лист	N документа	Подпись	Дата
Разработ.		Лоткина		
Проверил		Петроповская		
Рук. гр.		Гольдина		
Гл. инж. пр.		Золотаревский		
Нач. отд.		Андрианов		

ТП 902-2-331 КЖ

Песколовки с круговым движением сточных вод Q = 1400 ÷ 64000 м³/сут

Лит	Лист	Листов
Р	8	

Сборный вариант

Монолитные участки Ум-1[т]/н

Госстрой СССР

СОЮЗВОДОКАНАЛПРОЕКТ г. Москва

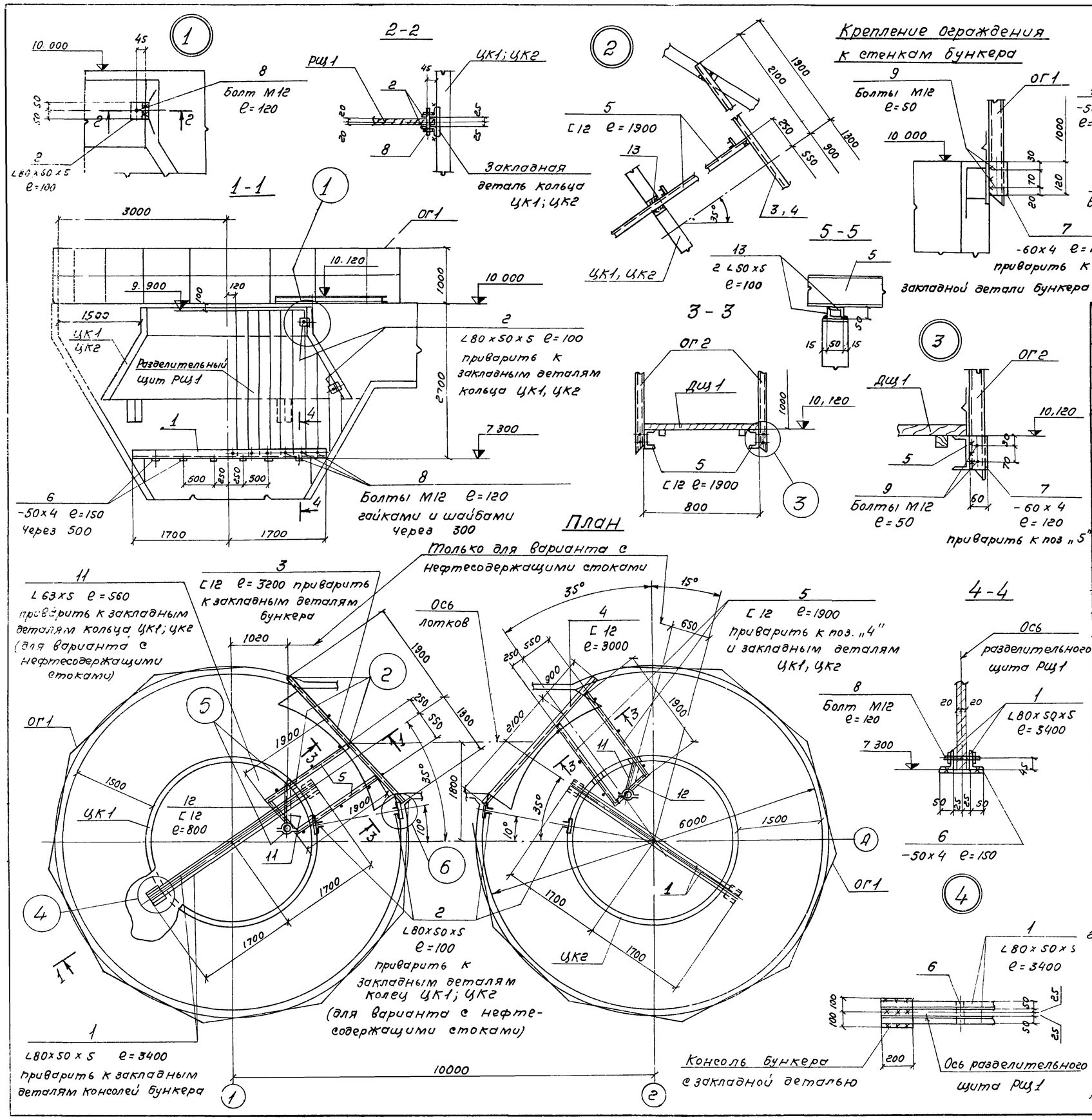

Спецификация элементов к маркировочной схеме, расположенной на листе 2 бункера

Формат	Зона	Поз.	Обозначение	Наименование	К-во	Примеч. Масса 1шт. кг
				Документация		
12			КЖ-9	Сборочный чертеж		
				Сборочные единицы и детали		
11			КЖИ-ОГ1	Ограждение ОГ	16	18.2
11			КЖИ-ОГ2	—"—"— ОГ	4	18.8
Б/4		1	—	Уголок ∠80×50×5 е=3400 ГОСТ 8510-72	4	17,0
Б/4		2	—	Тоже ∠80×50×5 е=100 ГОСТ 8510-72	8	0,5
Б/4		2	—	Тоже ∠80×50×5 е=100 ГОСТ 8510-72	16	* 0,5
Б/4		3	—	Швеллер С12 е=3200 ГОСТ 8240-72	1	33,2
Б/4		4	—	Тоже С12 е=3000 ГОСТ 8240-72	1	31,2
Б/4		5	—	Тоже С12 е=1900 ГОСТ 8240-72	4	19,8
Б/4		6	—	Лист -50×4 е=150 ГОСТ 103-76	12	0,2
Б/4		7	—	Лист -60×4 е=120 ГОСТ 103-76	44	0,2
Б/4		8	—	Болт М12 е=120 ГОСТ 5781-75	16	0,1
Б/4		8	—	Болт М12 е=120 ГОСТ 5181-75	24	* 0,1
Б/4		9	—	Тоже М12 е=50 ГОСТ 5781-75	88	0,1
Б/4		10	—	Лист -50×4 е=550 ГОСТ 103-76	4	* 0,2
Б/4		11	—	Уголок ∠63×5 п.м. 1.50 ГОСТ 8509-72	—	* 7,2
Б/4		12	—	Швеллер С12 е=800 ГОСТ 8240-72	2	* 8,3
Б/4		13	—	Уголок ∠50×5 е=100 ГОСТ 8509-72	8	0,4

* Для варианта с нефтесодержащими стоками

1. Детали креплений разработаны для варианта с железобетонным центральным кольцом ЦК 1,2 – для варианта с металлическим кольцом ЦКМ 1,2 детали креплений аналогичны.
2. Сварку вести электродами Э-42, высоту сварных швов принимать по наименьшей толщине свариваемых элементов

Изм.	Лист	N докум.	Подпись	Дата
Разраб.		Цветкова		
Проверил		Лоткина		
Рук. гр.		Гольдина		
Гл. инж. пр.		Залоторевский		
Нач. отд.		Анариванов		

ТП 902-2-331 КЖ

Песколовки с круговым движением сточных вод Q=1400-64000 м³/сут

Лит.	Лист	Листов
Р	9	

Детали крепления разделительного щита, мостиков и ограждений.

Госстрой СССР
СОЮЗВОДОКАНАЛПРОЕКТ
г. Москва

План

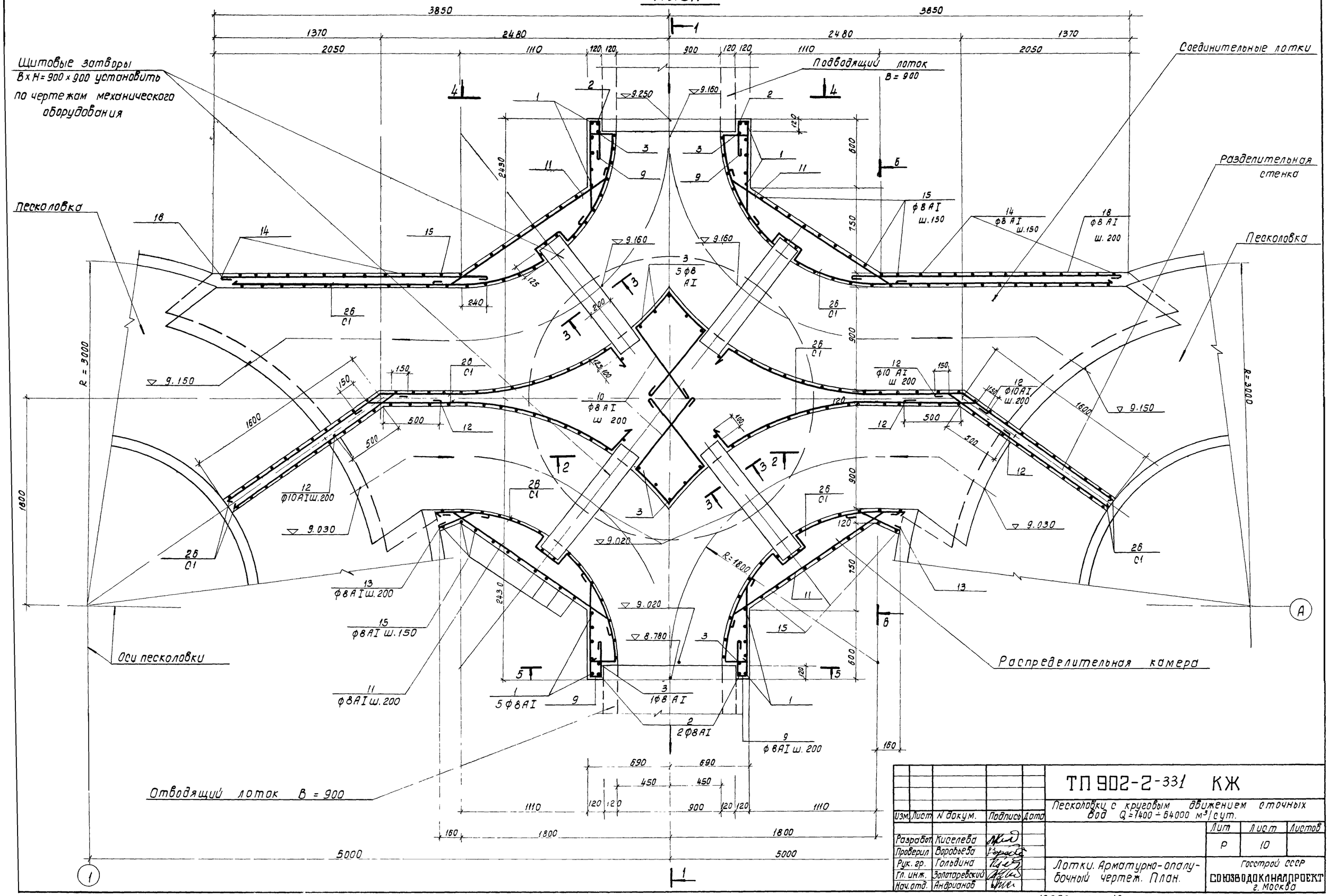

Изм.	Лист	N докум.	Подпись	Дата
Разработ.		Киселева		
Проверил		Воробьева		
Рук. гр.		Гольдина		
Гл. инж.		Золоторевский		
Нач. отд.		Андрианов		

ТП 902-2-331 КЖ

Песколовки с круговым движением сточных вод $Q = 1400 \div 64000$ м³/сут.

Лит	Лист	Листов
Р	10	

Лотки. Арматурно-опалубочный чертеж. План.

Госстрой СССР
СОЮЗВОДОКАНАЛПРОЕКТ
г. Москва

16299-08 16

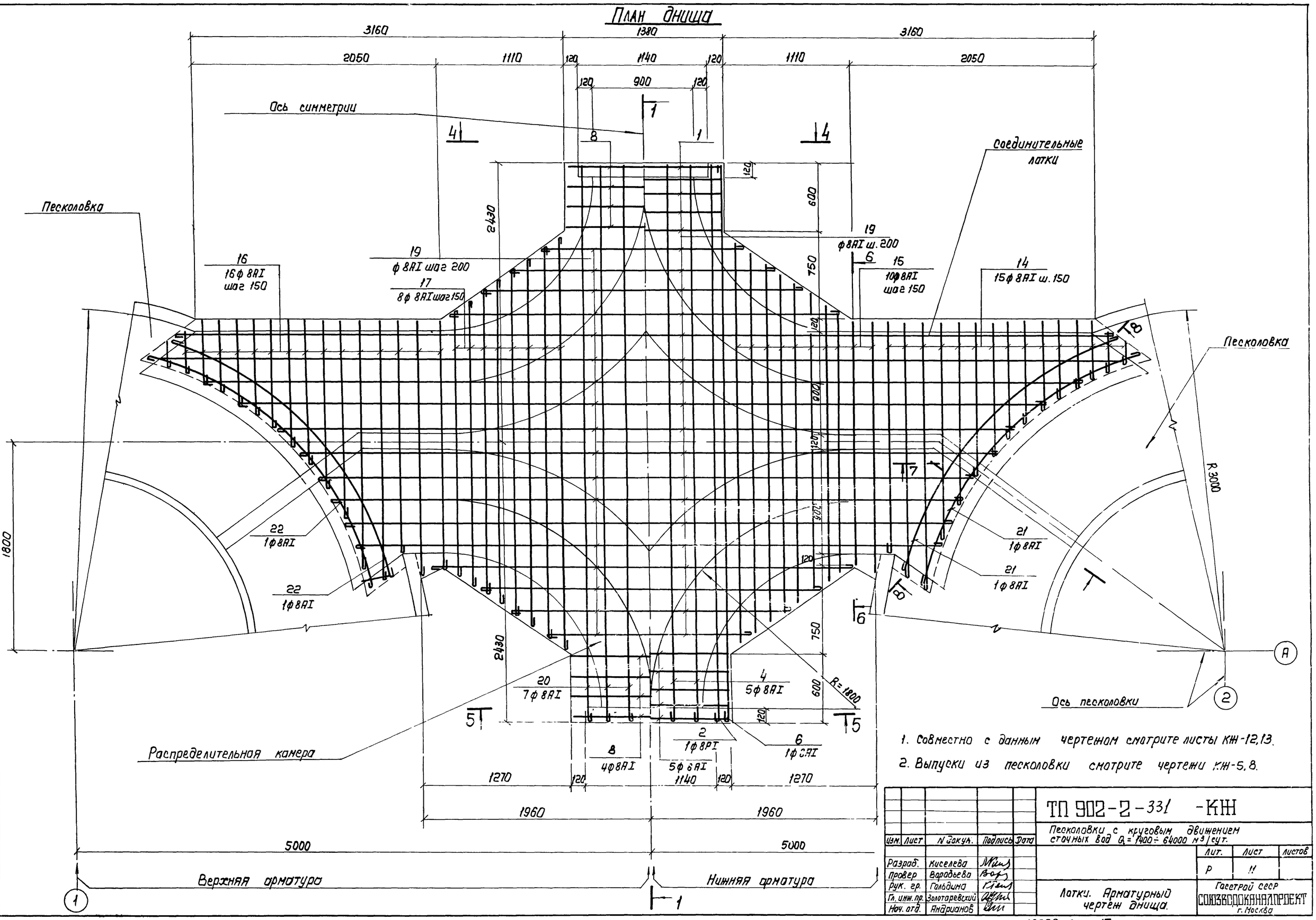

1. Совместно с данным чертежом смотрите листы КЖ-12,13.
2. Выпуски из песколовки смотрите чертежи КЖ-5,8.

Изм.	Лист	N докум.	Подпись	Дата
Разраб.		Киселева		
Провер.		Варадьева		
Рук. гр.		Гольдина		
Гл. инж. пр.		Золотаревский		
Нач. отд.		Андрианов		

ТП 902-2-331 -КЖ

Песколовки с круговым движением сточных вод Q_c = 1400 ÷ 64000 м³/сут.

Лит.	Лист	Листов
Р	11	

Латки. Арматурный чертеж днища.

Госстрой СССР
СОЮЗВОДОКАНАЛПРОЕКТ
г. Москва

Альбом 2 Тип VII

Типовой проект 902-2

Подп. и дата

Инв. N подл.

16299-08 17

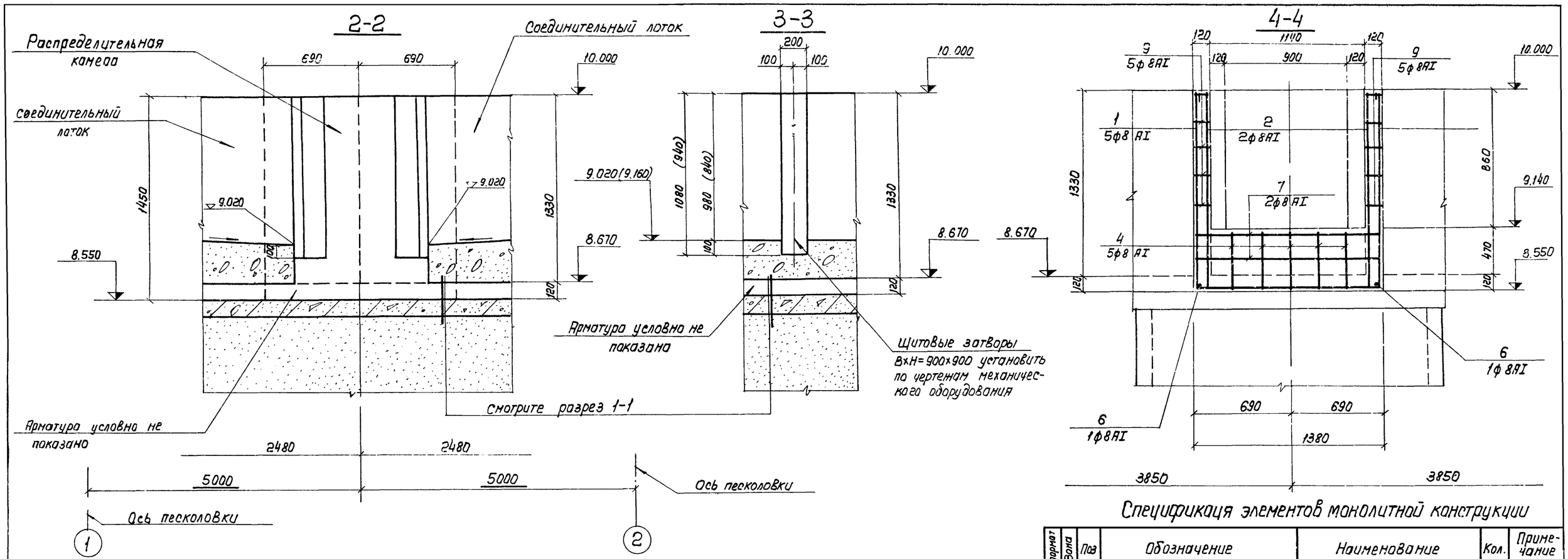

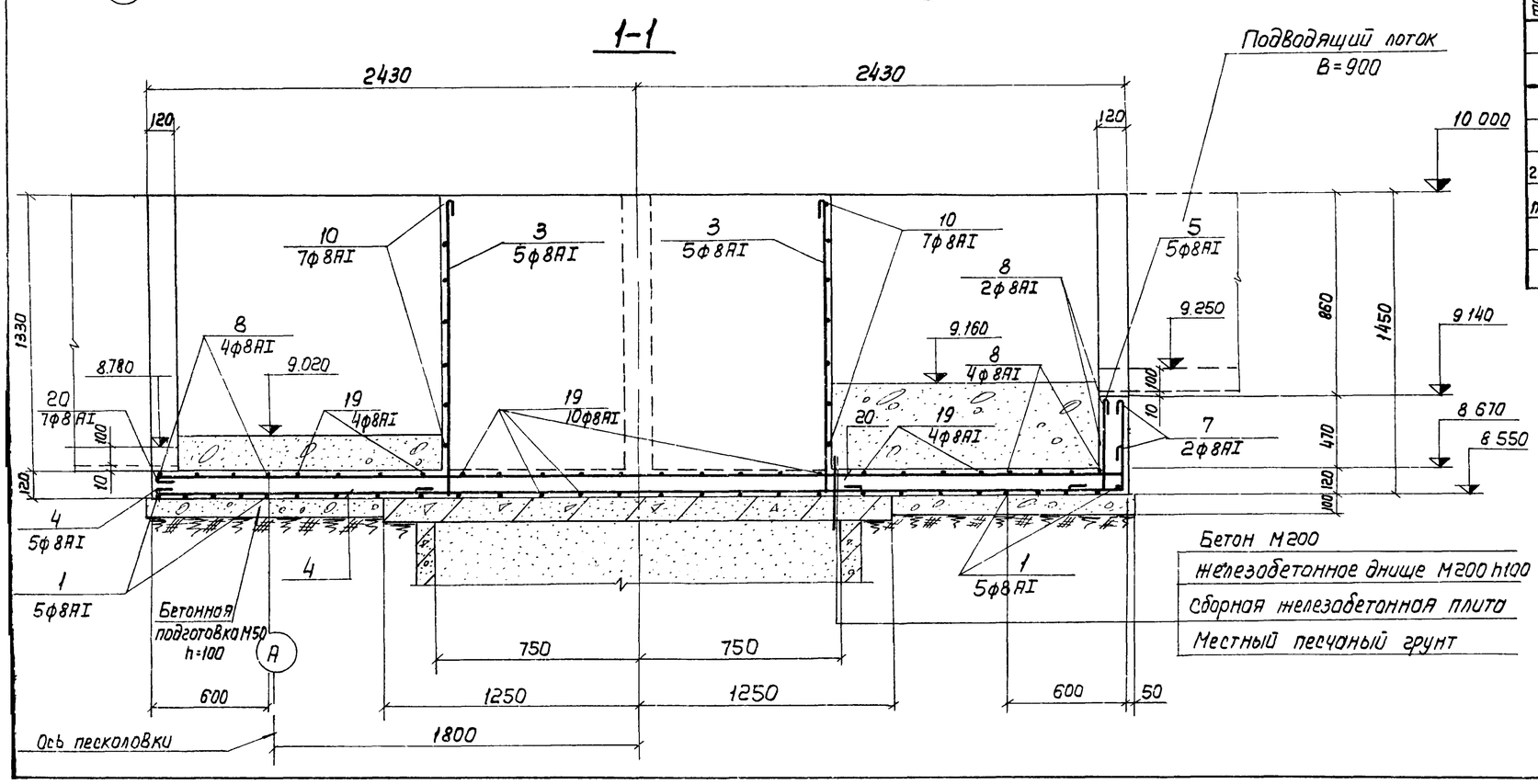

Спецификация элементов монолитной конструкции

Формат	Зона	Поз	Обозначение	Наименование	Кол.	Примечание
				Распределительная камера		
				соединительные лотки		
				сборочные единицы		
22г		1-25	КЖ-13	стержни одиночные		
ПВ		26	КЖИ-С1	Сетка С1	168.3	Общий вес, кг
				Материал		
				Бетон М200, В6, МРЗ*	8.18	$м^3$

* Марка бетона по морозостойкости назначается в зависимости от расчетной температуры наружного воздуха (смотрите пояснительную записку).

Изм.	Лист	N докум.	Подпись	Дата
Разраб.		Киселева		
Провер.		Воробьева		
Рук. гр.		Гольдина		
Гл. инж. пр.		Золотаревский		
Нач. отд.		Андрианов		

ТП 902-2-331 -КЖ

Песколовки с круговым движением сточных вод Q_c = 1400 ÷ 6400 $м^3$/сут.

Лит.	Лист	Листов
Р	12	

Лотки. Арматурно-опалубочный чертеж. Сечения 1-1÷4-4. Спецификация.

Госстрой СССР
СОЮЗВОДОКАНАЛПРОЕКТ
г. Москва

Альбом 2 Тип VII

Типовой проект 902-2-

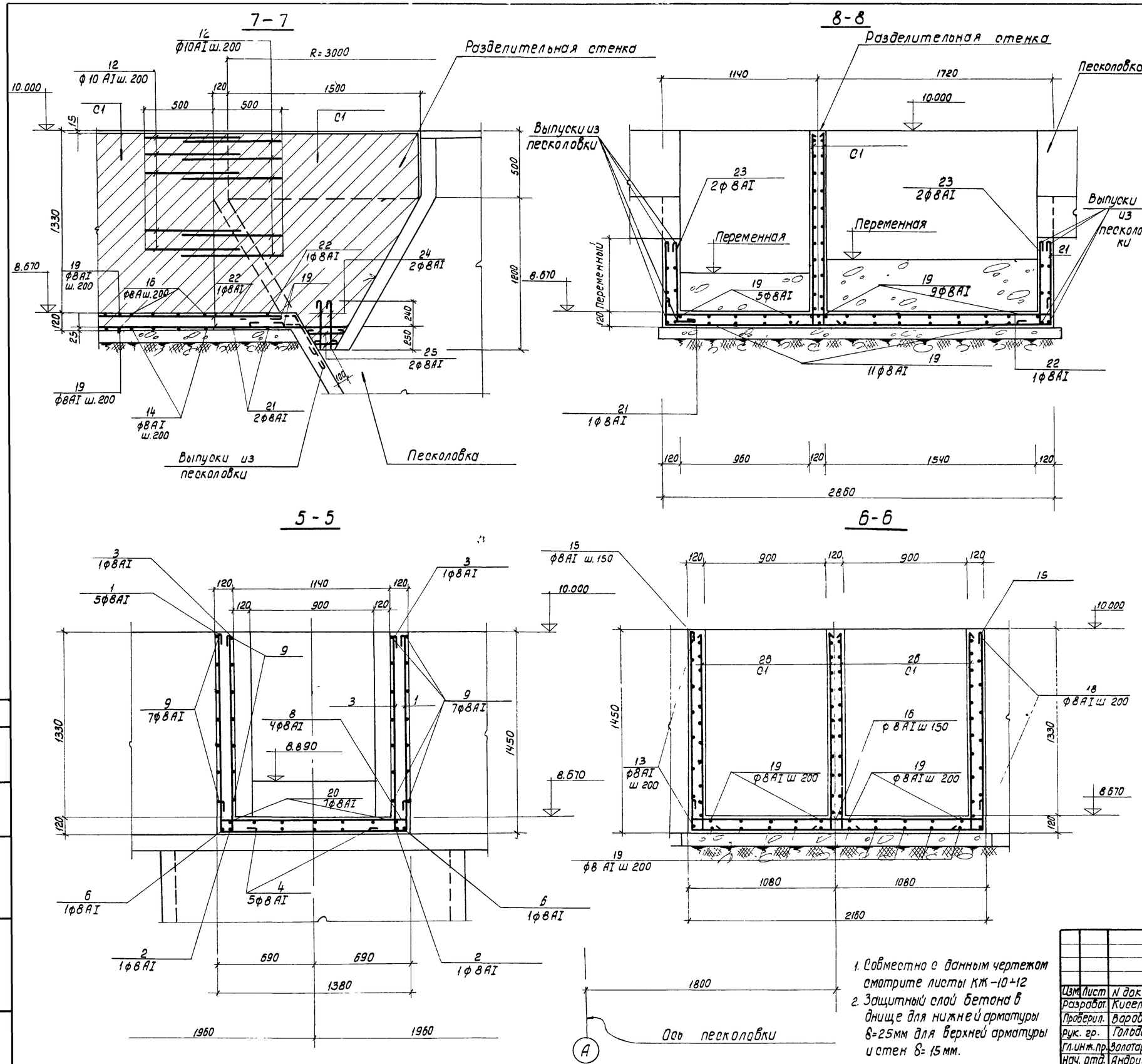

Ведомость стержней на один элемент

Марка эл-та	Поз	Эскиз или сечение	ф мм	Длина мм	Кол	Вес кг. 1 шт.	Вес кг. всех
Распределительная камера и соединительные лотки	1	1440 1330 1410	AI8	4250	10	1.8	18.0
	2	1410 4820 1410	AI8	7740	2	3.1	6.2
	3	1410 150	AI8	1660	14	0.6	8.4
	4	4830 550	AI8	5480	5	2.2	11.0
	5	150 550	AI8	800	5	0.3	1.5
	6	4840	AI8	4940	2	1.9	3.8
	7	780 1350 780	AI8	3010	2	1.2	2.4
	8	150 1350 150	AI8	1650	10	0.6	6.0
	9	780 90 230	AI8	1200	24	0.5	12.0
	10	1440 1410 800 300	AI8	2580	14	1.0	14.0
	11	150 1540 150	AI8	1940	32	0.8	25.6
	12	150 620	AI10	900	28	0.6	16.8
	13	150 400	AI8	650	16	0.3	4.8
	14	2230÷200 1410	AI8	ср. 2730	30	1.1	33.0
	15	1410 2130÷3630 1410	AI8	5800	20	2.3	46.0
	16	2230÷200 150	AI8	ср. 1470	32	0.6	19.2
	17	2130÷3630	AI8	ср. 2980	16	1.2	19.2
	18	2290	AI8	2390	16	0.9	14.4
	19	1700÷7600	AI8	ср. 4700	36	1.8	64.8
	20	800÷260 4820 150	AI8	5070	7	2	14.0
	21	800 3050 800 R=2800 ±260	AI8	ср. 4210	4	1.7	6.8
	22	150 3050 150 R=2800	AI8	710	4	0.3	1.2
	23	470 150 800÷260	AI8	ср. 780	8	0.3	2.4
	24	90 470	AI8	1130	4	0.4	1.6
	25	210÷140	AI8	ср. 180	8	0.1	0.8

Выборка стали на 1 элемент

Марка элемента	Арматурные изделия. Арматурная сталь ГОСТ 5781-75. Класс AI ф мм 8	10	Итого	Класс AII ф мм —	—	Итого	Итого:	Всего:
Распределительная камера и соединительные лотки.	337.1	16.8	353.9	—	—	—	353.9	353.9

Изм.	Лист	N докум.	Подпись	Дата
Разработ.		Киселева		
Проверил.		Воробьева		
Рук. гр.		Гольдина		
Гл.инж.пр.		Золотаревский		
Нач. отд.		Андрианов		

ТП 902-2-331-КЖ

Песколовки с круговым движением сточных вод Q-1400÷64000 м³/сут.

Лит.	Лист	Листов
Р	13	

Лотки. Арматурно-опалубочный чертеж. Ведомость стержней

Госстрой СССР СОЮЗВОДОКАНАЛПРОЕКТ г. Москва

Инв. №подл. | Подпись и дата

16299-08 19

3 - 3

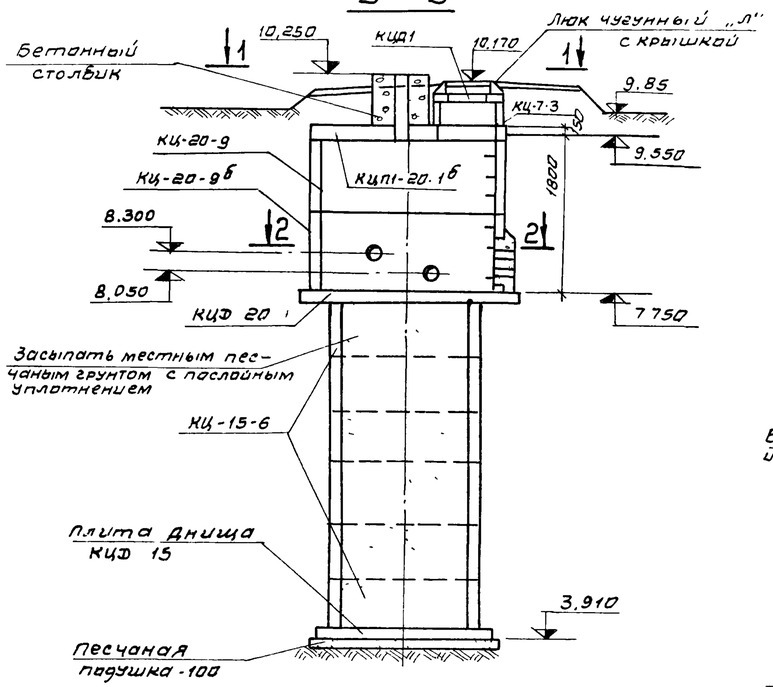

План расположения отверстий в плите перекрытия

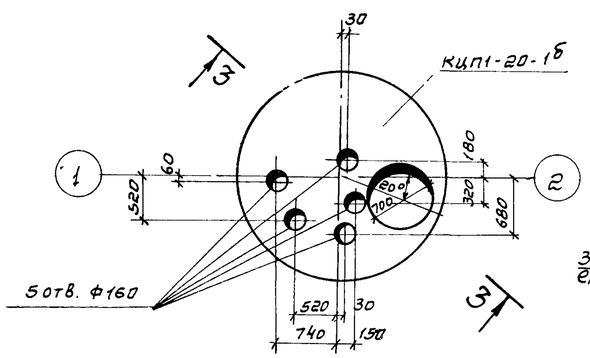

План расположения опор под задвижки

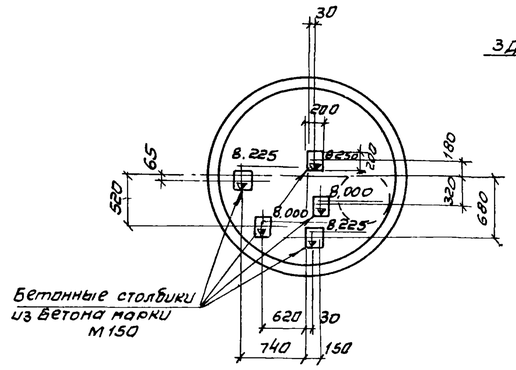

Бетонный столбик

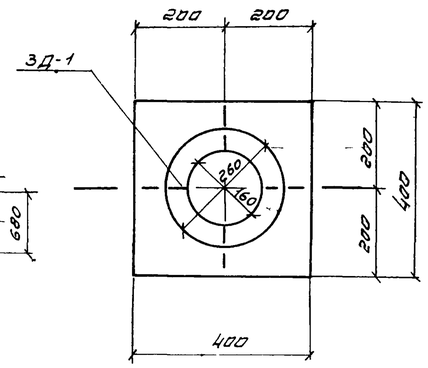

2 - 2

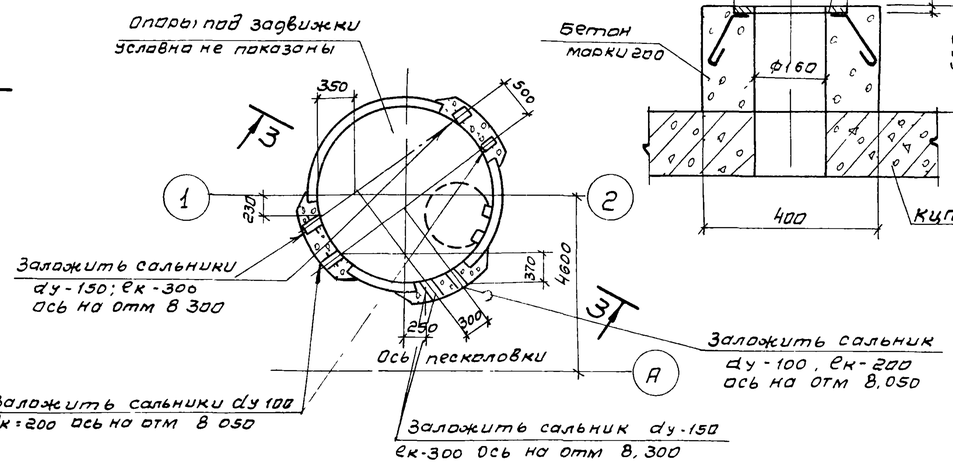

а - а

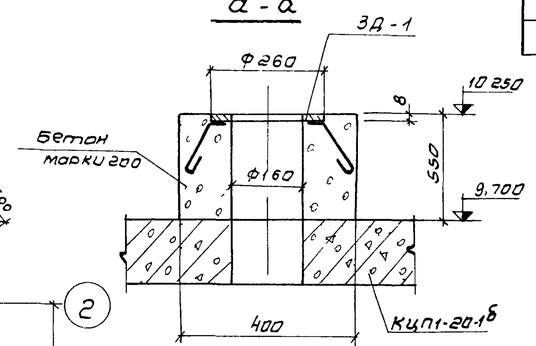

1 - 1

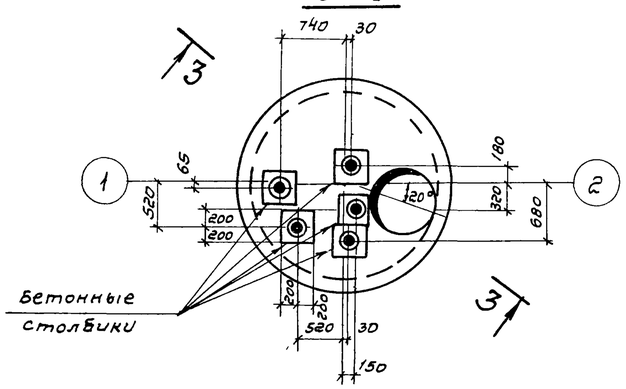

Деталь заделки труб

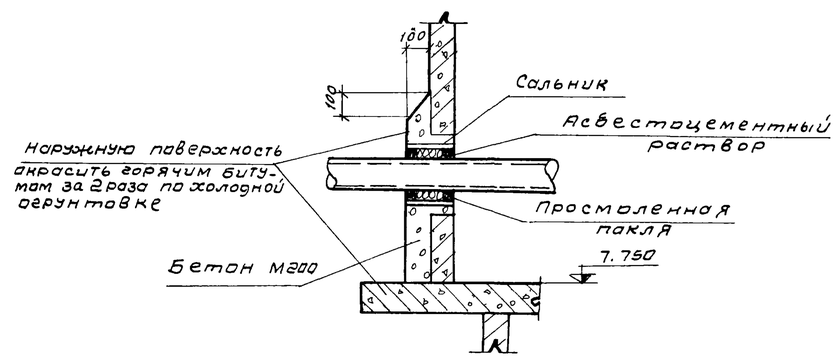

Спецификация элементов к маркировочной схеме, расположенной на листе

Марка	Обозначение	Наименование	Кол.	Примеч.
		При Н насыпи 0-5м		
КЦД 15	Серия 3,900-3 вып 7	Плита днища КЦД 15	1	
КЦ-15-6	— " —	Кольцо стеновое КЦ-15-6	6	
КЦД 20	— " —	Плита днища КЦД 20	1	
КЦ-20-9		Кольцо стеновое КЦ-20-9	1	
КЦ-20-9б	Серия 3,900-3, вып 7 КЖИ КЦ-20-9б	Кольцо стеновое КЦ-20-9б	1	
КЦП1-20-1б	Серия 3,900-3, вып 7 КЖИ КЦП1 20-1б	Плита покрытия КЦП1-20-1б	1	
КЦ-7-3	Серия 3 900-3 вып 7	Кольцо стеновое	1	
КЦО 1	— " —	Кольцо опорное	1	
Ду 100	Серия 3 901-5	Сальник Ду-100; ек-200	3	
Ду 150	— — " —	Сальник Ду-150; ек-300	3	
ЗД-1	КЖИ - ЗД1	Закладная деталь ЗД1	5	
„Л"	ГОСТ 3634-61	Люк чугунный „Л" с крышкой	1	

Сборные железобетонные изделия устанавливаются на цементном растворе М50.

Изм	Лист	N-докум.	Подп.	Дата
Разраб		Феоктистова		
Провер.		Потнина		
Рук. гр.		Гольдина		
Гл. инж. пр.		Золоторевский		
Нач. отд.		Андриянов		

ТП 902-2-331 КЖ

Песколовки с круговым движением сточных вод Q=1400 ÷ 64000 м³/сут

Лит	Лист	Листов
Р	14	

Камера переключения
Общий чертеж
Спецификация

Госстрой СССР
СОЮЗВОДОКАНАЛПРОЕКТ
г. Москва

16299-08 (20) Франтов

Альбом 2 ТИП VII

Типовой проект 902-2

Согласовано
Отдел N12 Николаева
Отдел N15 Смирнов

Инв. N подл. | Подпись и дата