ТИПОВОЙ ПРОЕКТ

902-2-331

ПЕСКОЛОВКИ

С КРУГОВЫМ ДВИЖЕНИЕМ СТОЧНЫХ ВОД

ПРОИЗВОДИТЕЛЬНОСТЬЮ

1400—64000 м³/сут

Альбом 2

Технологическая и строительная части

Тип VI. Q= 17000—25000 м³/сут

16299-07
ЦЕНА 1-26

ЦЕНТРАЛЬНЫЙ ИНСТИТУТ ТИПОВОГО ПРОЕКТИРОВАНИЯ
ГОССТРОЯ СССР

Москва, А-445, Смольная ул., 22

Сдано в печать 1979 года

Заказ № 10741 Тираж 600 экз

ТИПОВОЙ ПРОЕКТ

902-2-331

ПЕСКОЛОВКИ С КРУГОВЫМ ДВИЖЕНИЕМ СТОЧНЫХ ВОД ПРОИЗВОДИТЕЛЬНОСТЬЮ 1400–64000 м³/сут.

Альбом 2

Тип VI Q = 17000–25000 м³/сут.

СОСТАВ ПРОЕКТА:

Альбом 1. Пояснительная записка.
Альбом 2. Технологическая и строительная части
Альбом 3. Изделия
Альбом 4. Заказные спецификации
Альбом 6. Сметы (типы V–VIII)

Разработан институтом Союзводоканалпроект

Главный инженер института Самохин
Главный инженер проекта Николаева

Утвержден протоколом Технического совета института „Союзводоканалпроект" от 12 марта 1979 г. № 13
Введён в действие В/о „Союзводоканалниипроект" с 20 сентября 1979 г.
Приказ № 187 от 12 сентября 1979 г.

СОДЕРЖАНИЕ АЛЬБОМА

Наименование	Обозначение чертежа	Стр. альбома
Титульный лист.		1
Содержание альбома.		2
Общие данные.	НК-1	3
План.	НК-2	4
Разрезы 1-1, 2-2.	НК-3	5
Монолитный вариант. Общие данные.	КЖ-1	6
Сборный вариант. Общие данные.	КЖ-2	7
Монолитный вариант. Общий чертеж. План. Разрезы. Спецификация.	КЖ-3	8
Монолитный вариант. Опалубочный чертеж песколовок.	КЖ-4	9
Монолитный вариант. Арматурный чертеж песколовок.	КЖ-5	10
Сборный вариант. Монтажный чертеж.	КЖ-6	11
Сборный вариант. Монтажный чертеж. Узлы.	КЖ-7	12
Сборный вариант. Монолитный участок Ум-1 т/н.	КЖ-8	13
Детали крепления разделительного щита, мастиков, ограждений.	КЖ-9	14

Наименование	Обозначение чертежа	Стр. альбома
Лотки. Арматурно-опалубочный чертеж. План.	КЖ-10	15
Лотки. Арматурный чертеж днища.	КЖ-11	16
Лотки. Арматурно-опалубочный чертеж. Сечения 1-1÷4-4. Спецификация.	КЖ-12	17
Лотки. Арматурно-опалубочный чертеж. Сечения 5-5÷8-8. Ведомость стержней.	КЖ-13	18
Камера переключения. Общий чертеж. Спецификация.	КЖ-14	19.

Ведомость основных комплектов.

Обозначение	Наименование	Примечание
902-2- НК	Технологическая часть	
902-2- КЖ	Конструкции железобетонные	

Ведомость чертежей основного комплекта НК.

Формат	Лист	Наименование	Примечание
2гг	1	Общие данные	
2гг	2	План	
2гг	3	Разрезы 1-1, 2-2	

Ведомость применённых и ссылочных документов.

Обозначение	Наименование	Примечание
Серия 3.901-8	Затворы щитовые для	
Выпуск 8	прямоугольных открытых	
	лотков.	
Серия 3.901-13	Колонки управления задвиж-	
Выпуск 5	ками Ду 100-1200 мм с руч-	
	ным и электрическим	
	приводом.	
Серия 4 902-7	Гидроэлеваторы для удале-	
	ния осадка из водоприём-	
	ных камер, песколовок и нефте-	
	ловушек (dc 30, dp 55).	

Типовой проект разработан в соответствии с действующими нормами и правилами и предусматривает мероприятия, обеспечивающие взрывобезопасность и пожаробезопасность сооружения при соблюдении установленных правил его эксплуатации.

Главный инженер проекта Николаева

Сводная спецификация

№№ поз.	Обозначение	Наименование	Ед. изм.	Кол.	Примечание
		Наружные сети			
1	серия 3.901-8 вып. 8	Затвор 900 х 900	шт	4	162 кг
2	Серия 3.901-13 вып. 5	Колонка управления задвижками Ду 150	шт	2	70 кг
3	Серия 3.901-13 вып. 5	Колонка управления задвижками Ду 100	шт	3	70 кг
4	30ч 47бр	Задвижка Ру 10 Ду 150	шт	2	74,5 кг
5	30ч 47бр	Задвижка Ру 10 Ду 100	шт	3	46,5 кг
6	ГОСТ 10704-76	Труба 159 х 4,5	м	11	17,15 кг
7	ГОСТ 10704-76	Труба 114 х 4,5	м	11	12,15 кг
8	ГОСТ 1255-67 *	Фланец 150-10	шт	4	6,62 кг
9	ГОСТ 1255-67 *	Фланец 100-10	шт	6	3,81 кг
10	ГОСТ 7798-70 *	Болт М20х80.58	шт	32	0,268 кг
11	ГОСТ 7798-70 *	Болт М16х70.58	шт	48	0,145 кг
12	ГОСТ 5915-70 *	Гайка М20.5	шт	32	0,062 кг
13	ГОСТ 5915-70 *	Гайка М16.5	шт	48	0,033 кг
14	ГОСТ 7338-74	Резина-пластина 3МБ-А-М	м²	0,5	2,25 кг
		Внутренние сети			
15	Серия 4 902-7	Гидроэлеватор	шт	2	65,0 кг
16	15ч 8р2	Вентиль муфтовый Ру10 Ду 25	шт	2	1,75 кг
17	ГОСТ 10704-76	Труба 30х2	м	1,5	1,38 кг
18	ГОСТ 10704-76	Труба 57х3	м	6,0	4,0 кг
19	ГОСТ 10704-76	Труба 114 х 4,5	м	8,0	12,15 кг
20	ГОСТ 10704-76	Труба 159 х 4,5	м	8,0	17,15 кг
21	ГОСТ 17375-77	Отвод 90°150 С 32	шт	2	6,1 кг
22	ГОСТ 17375-77	Отвод 90°100 С 50	шт	2	3,0 кг
23	ГОСТ 1255-67 *	Фланец 150-10	шт	10	6,62 кг
24	ГОСТ 1255-67 *	Фланец 100-10	шт	6	3,81 кг
25	ГОСТ 1255-67 *	Фланец 50-10	шт	2	2,06 кг
26	ГОСТ 12836-67 *	Заглушка 50-10	шт	2	1,55 кг
27	ГОСТ 7798-70 *	Болт М16х70.58	шт	56	0,145 кг
28	ГОСТ 7798-70 *	Болт М20х80.58	шт	80	0,268 кг
29	ГОСТ 5915-70 *	Гайка М16.5	шт	56	0,033 кг
30	ГОСТ 5915-70 *	Гайка М20.5	шт	80	0,062 кг
31	ГОСТ 7338-77	Резина-пластина 3МБ-А-М	м²	1,0	2,25 кг
		масса указана одной звуковой			

Изм.	Лист	N докум.	Подпись	Дата
Разраб.		Малышева		
Рук. бр.		Зазова	Зазова	
Пров.		Боровская		
Гл. инж. пр.		Николаева		
Норм. контр.		Мирончик		
Нач. отд.		Кутьин		11.02.10

ТП 902-2-331 НК

Песколовки с круговым движением сточных вод Q = 1400 - 64000 м³/сут

Лит	Лист	Листов
Р	1	3

Общие данные

Госстрой СССР
СОЮЗВОДОКАНАЛПРОЕКТ
г. Москва

ПЛАН

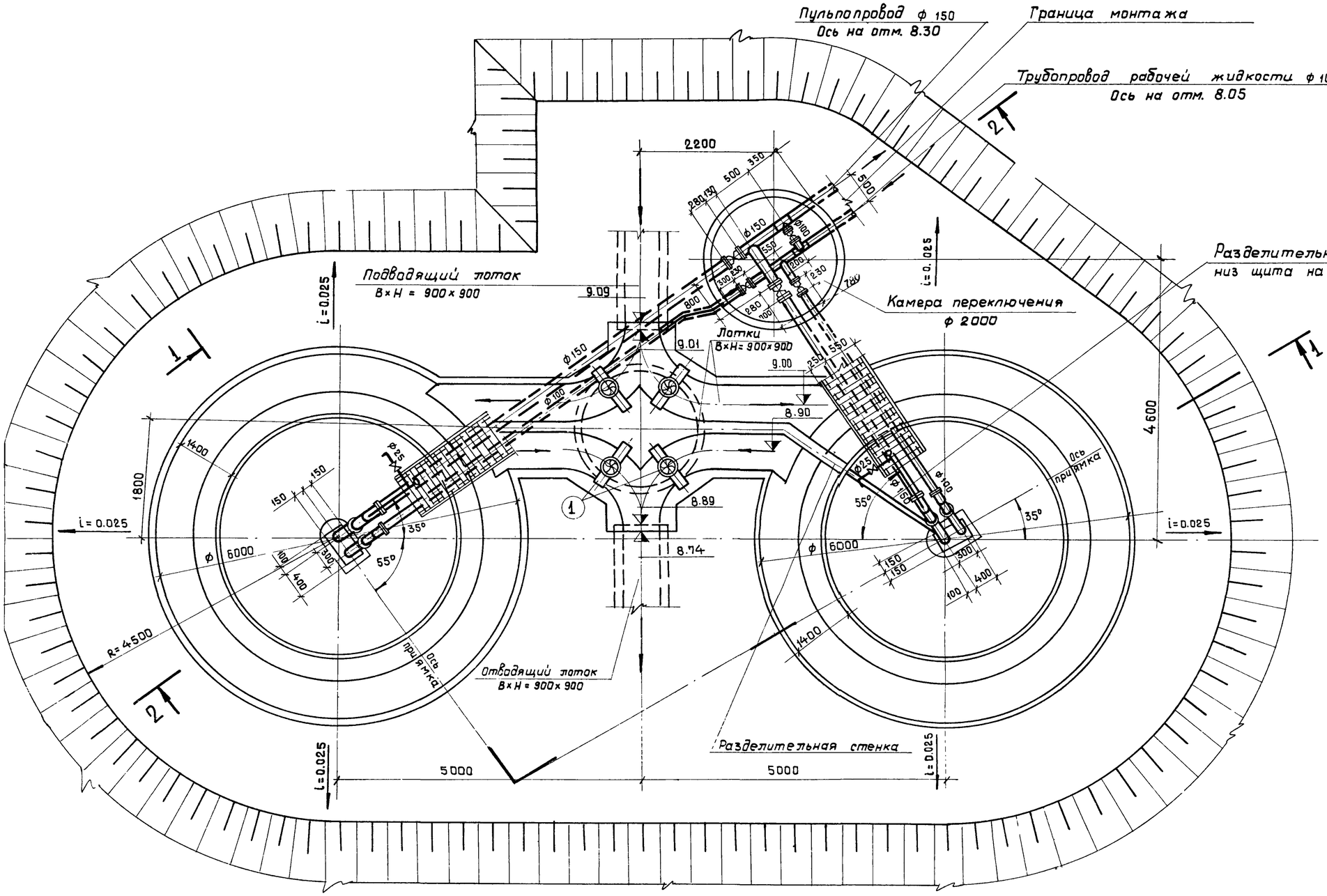

Примечания.

1. Данный лист см. совместно с листом НК-3.
2. За условную отметку 10.00 принята абсолютная отметка ▭
3. Данный чертеж выполнен при высоте насыпи 1,0 м.
4. Монтаж технологического оборудования и трубопроводов аналогичен и для варианта выполнения песколовок из сборного железобетона.

Примечание.

Перекрытия камер переключения и распределения и лотков условно не показаны.

Изм.	Лист	N докум.	Подпись	Дата
Разраб.		Малышева		
Провер.		Боровская		
Рук. бр.		Зазова		
Гл. инж. пр.		Николаева		
Н. конт.		Мироннчик		
Нач. отд.		Кутьин		11.05.73

ТП 902-2-331 -НК

Песколовки с круговым движением сточных вод
Q = 1400 - 64000 м³/сут.

Лит.	Лист	Листов
Р	2	

План.

Госстрой СССР
СОЮЗВОДОКАНАЛПРОЕКТ
г. Москва

Типовой проект 902-2- Альбом 2. Тип VI.

Инв. N подл. | Подпись и дата | Инв. N 15 | Взам. инв. N | Подпись и дата

16299-07 5

РАЗРЕЗ 1-1

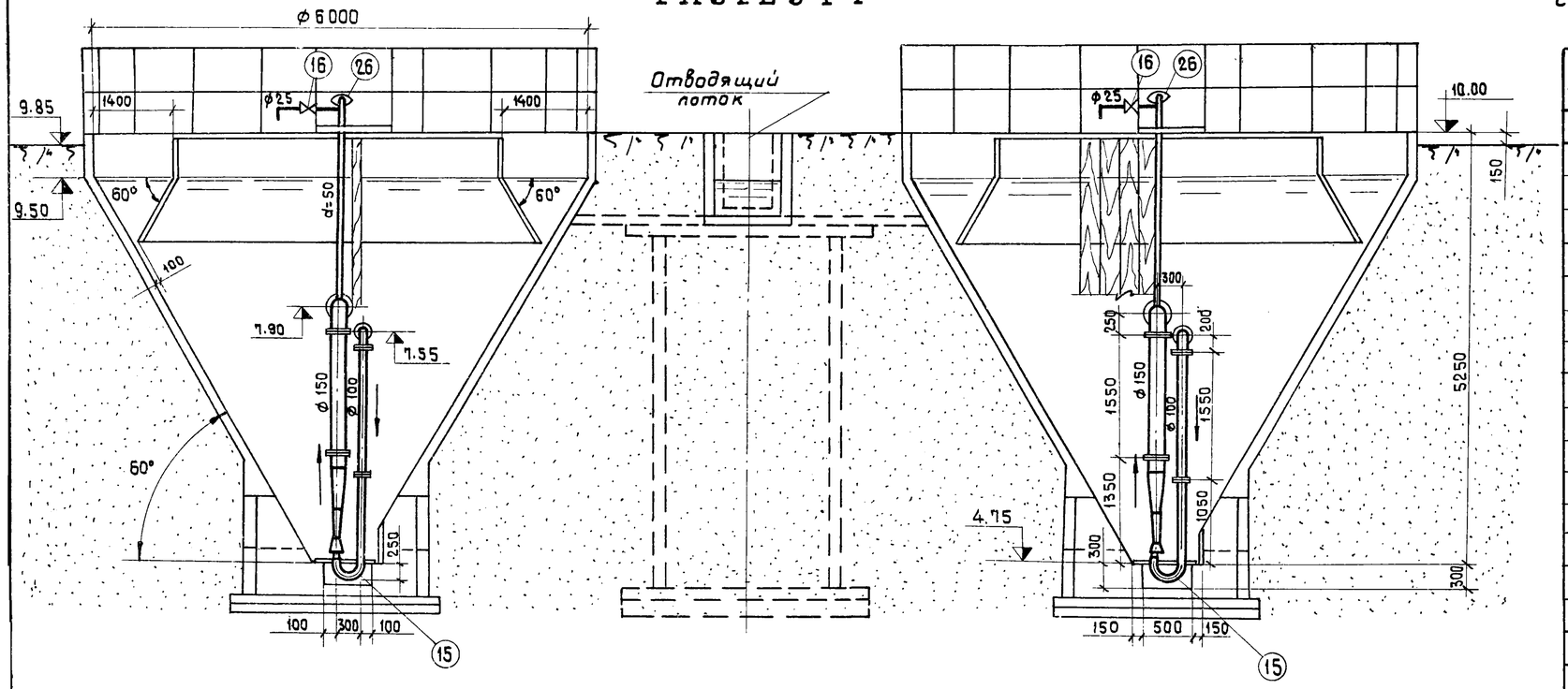

РАЗРЕЗ 2-2

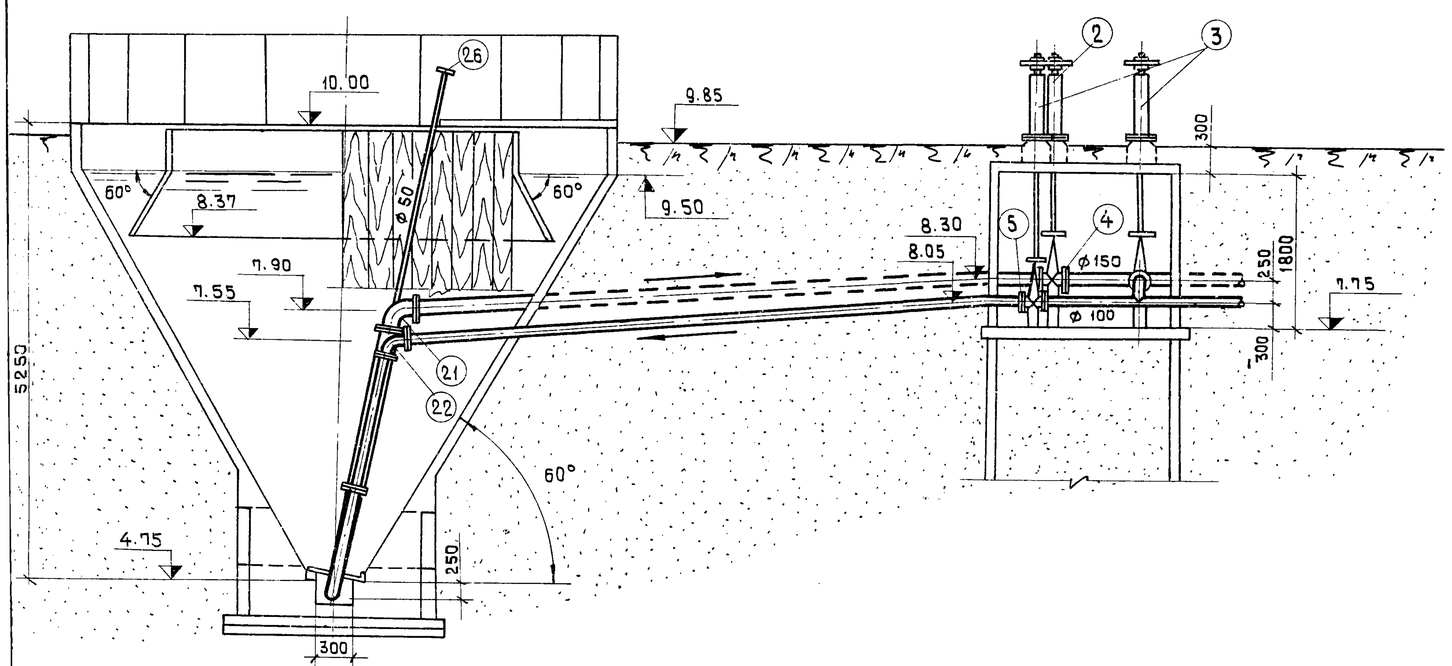

Спецификация оборудования и материалов

№№ поз.	Обозначение	Наименование	Ед. изм.	Кол.	Примечание
		Наружные сети			
1	Серия 3.901-8 вып. 8	Затвор 900×900	шт.	4	162 кг
2	Серия 3.901-13 вып. 5	Колонка управления задвижкой Ду 150	шт.	2	70 кг
3	Серия 3.901-13 вып. 5	Колонка управления задвижкой Ду 100	шт.	3	70 кг
4	30ч 47бр	Задвижка Ду150; Ру10	шт.	2	74.5 кг
5	30ч 47бр	Задвижка Ду 100; Ру10	шт.	3	46.5 кг
6	ГОСТ 10704-76	Труба 159×4.5	м	11	17.15 кг
7	ГОСТ 10704-76	Труба 114×4.5	м	11	12.15 кг
8	ГОСТ 1255-67*	Фланец 150-10	шт.	4	6.62 кг
9	ГОСТ 1255-67*	Фланец 100-10	шт.	6	3.81 кг
10	ГОСТ 7798-70*	Болт М20×80.58	шт.	32	0.268 кг
11	ГОСТ 7798-70*	Болт М16×70.58	шт.	48	0.145 кг
12	ГОСТ 5915-70*	Гайка М20.5	шт.	32	0.062 кг
13	ГОСТ 5915-70*	Гайка М16.5	шт.	48	0.033 кг
14	ГОСТ 7338-77	Резина-пластина 3МБ-А.М	м²	0.5	2.25 кг
		Внутренние сети			
15	Серия 4.902-7	Гидроэлеватор dc 30, dp 55	шт.	2	65.0 кг
16	15ч 8р 2	Вентиль муфтовый Ду25	шт.	2	1.75 кг
17	ГОСТ 10704-76	Труба 30×2	м	1.5	1.38 кг
18	ГОСТ 10704-76	Труба 57×3	м	6.0	4.0 кг
19	ГОСТ 10704-76	Труба 114×4.5	м	8.0	12.15 кг
20	ГОСТ 10704-76	Труба 159×4.5	м	8.0	17.15 кг
21	ГОСТ 17375-77	Отвод 90° 150 С 32	шт.	2	6.1 кг
22	ГОСТ 17375-77	Отвод 90° 100 С 50	шт.	2	3.0 кг
23	ГОСТ 1255-67*	Фланец 150-10	шт.	10	6.62 кг
24	ГОСТ 1255-67*	Фланец 100-10	шт.	6	3.81 кг
25	ГОСТ 1255-67*	Фланец 50-10	шт.	2	2.06 кг
26	ГОСТ 12836-67*	Заглушка 50-10	шт.	2	1.55 кг
27	ГОСТ 7798-70*	Болт М16×70.58	шт.	56	0.145 кг
28	ГОСТ 7798-70*	Болт М20×80.58	шт.	80	0.268 кг
29	ГОСТ 5915-70*	Гайка М16.5	шт.	56	0.033 кг
30	ГОСТ 5915-70*	Гайка М20.	шт.	80	0.062 кг
31	ГОСТ 7338-77	Резина-пластина 3МБ-А.М	м²	1.0	2.25 кг
		Масса указана одной единицы			

Изм.	Лист	№ докум.	Подпись	Дата
Разраб.		Малышева		
Провер.		Боровская		
Рук.бр.		Зазова		
Гл.инж.пр.		Николаева		
Н.контр.		Мирончик		
Нач.отд.		Кутьин		11.03.75

ТП-902-2-331 -НК

Песколовки с круговым движением сточных вод Q=1400-64000 м³/сут.

Лит.	Лист	Листов
Р	3	

Разрезы 1-1; 2-2.

Госстрой СССР
СОЮЗВОДОКАНАЛПРОЕКТ
г. Москва

Альбом 2 Тип VI

Типовой проект 902-2-

Ведомость основных комплектов

Обозначение	Наименование	Примечан.
ТП 902-2 НК	Технологическая часть	
ТП 902-2 КЖ	Конструкции железобетонные	

Ведомость примененных и ссылочных документов

Обозначение	Наименование	Примечание
Серия 3.900-3 выпуск 7	Сборные железобетонные конструкции емкостных сооружений водоснабжения и канализации.	
Серия 3.901-5	Сальники набивные Ду = 150 ÷ 1400 мм для пропуска труб через стены.	
КЖИ-С1; С2	Бункер песколовки. Арматурные сетки С1; С2.	
КЖИ-ЗДИ1	Бункер песколовки. Изделие закладное ЗДИ1.	
КЖИ-ЗДИ2	Бункер песколовки. Изделие закладное ЗДИ2.	
КЖИ-ЗДИ3; ЗДИ4	Бункер песколовки. Изделие закладное ЗДИ3; ЗДИ4.	
КЖИ-ЦК1; ЦК2-СБ	Центральное кольцо ЦК1; ЦК2.	*
КЖИ-ЦК-ЗДИ5;6	Изделие закладное ЗДИ5; ЗДИ6.	*
КЖИ-ЦКМ1;ЦКМ2-СБ	Центральное металлическое кольцо ЦКМ1; ЦКМ2.	**
КЖИ-ОГ1	Ограждение металлическое ОГ1.	
КЖИ-ОГ2	—"— "— "— ОГ2	
КЖИ-ДЩ1	Деревянный щит ДЩ1.	
КЖИ-ДЩ2;3;3а	Деревянные щиты ДЩ2;3;3а	
КЖИ-РЩ1	Разделительный щит РЩ1.	
КЖИ-С1	Лотки. Сетка арматурная С1.	
КЖИ-ЗД1	Камера переключения. Изделие закладное ЗД-1.	
КЖИ-КУП1-20-1б-СБ	Камера переключения. Плита перекрытия КУП1-20-1б	
КЖИ-КЦ-20-9б-СБ	Камера переключения. Кольцо стеновое КЦ-20-9б	

Настоящий проект разработан в соответствии с действующими нормами и правилами и предусматривает мероприятия, обеспечивающие взрывную, взрывопожарную и пожарную безопасность при эксплуатации сооружения.

Главный инженер проекта: /Золотаревский/

Ведомость чертежей основного комплекта „КЖ"

Формат	Лист	Наименование	Примечание
А2	1	Монолитный вариант. Общие данные.	
-"-	3	Монолитный вариант. Общий чертеж. План. Разрезы. Спецификация.	
-"-	4	Монолитный вариант. Опалубочный чертеж песколовки.	
-"-	5	Монолитный вариант. Армирование песколовки.	
-"-	9	Детали крепления разделительного щита, мостиков, ограждений.	
-"-	10	Лотки. Арматурно-опалубочный чертеж. План.	
-"-	11	Лотки. Арматурный чертеж днища.	
-"-	12	Лотки. Арматурно-опалубочный чертеж. Сечения 1-1 ÷ 4-4. Спецификация.	
-"-	13	Лотки. Арматурно-опалубочный чертеж. Сечения 5-5 ÷ 7-7. Ведомость стержней.	
-"-	14	Камера переключения. Общий чертеж. Спецификация.	

Сводная спецификация бетонных, железобетонных и прочих изделий. (Узел из 2х песколовок)

Марка	Обозначение	Наименование	К-во	Примеч.
Сборные железобетонные элементы				
КЦ-20-6	Серия 3.900-3 вып. 7	Кольцо стеновое КЦ-20-6	4	0,980т
КЦ-20-9б	—"— КЖИ-КЦ-20-9б-СБ	—"—"— КЦ-20-9б	1	1,470т
КЦ-20-9	Серия 3.900-3 вып. 7	—"—"— КЦ-20-9	1	1,470т
КЦ-15-6	—"—"—	—"—"— КЦ-15-6	6	0,670т
КЦ-7-3	—"—"—	—"—"— КЦ-7-3	1	0,130т
КУП1-20-1б	—"— КЖИ-КУП1-20-1б-СБ	Плита перекрытия КУП1-20-1б	1	1,230т
КУД20	Серия 3.900-3 вып. 7	Плита днища КУД20	3	1,470т
КУД15	—"—"—	—"—"— КУД15	1	0,940т
КУ01	—"—"—	Кольцо опорное КУ01	1	0,050т
ЦК1	КЖИ-ЦК1;ЦК2-СБ	Центральное кольцо ЦК1	1*	4,050т
ЦК2	—"—"—	—"—"— ЦК2	1*	4,050т
КЦ-15-9	Серия 3.900-3 вып. 7	Кольцо стеновое КЦ-15-9	4	1,00т
Монолитные железобетонные конструкции				
	КЖ-4,5	Бункер песколовки	2	10,5м³
	КЖ-10 ÷ 13	Лотки	—	7,90м³
Стальные изделия				
	Серия 3.901-5	Сальник для тр. Ду=100 Вк=200	5	0,006т
	—"—"—	—"—"— Ду=150 Вк=300	5	0,015т

Продолжение сводной спецификации

Марка	Обозначение	Наименование		К-во	Примеч. масса 1шт.
ЦКМ1	КЖИ-ЦКМ1;ЦКМ2	Центральное кольцо ЦКМ1		1**	0,604т
ЦКМ2	—"—"—	—"—"— ЦКМ2		1**	0,604т
С1	КЖИ-С; С2	Бункер песколовки. Арматурные сетки.	С1	2	0,118т
С2	—"— "—		С2	2	0,040т
С1	КЖИ-С1	Лотки. Арматурные сетки.	С1	—	0,169т
ЗДИ1	КЖИ-ЗДИ1	Бункер песколовки. Изделия закладные.	ЗДИ1	32	1,40кг
ЗДИ2	КЖИ-ЗДИ2		ЗДИ2	4х 12**	3,40кг
ЗДИ3	КЖИ-ЗДИ3; ЗДИ4		ЗДИ3	4	0,90кг
ЗД1	КЖИ-ЗД1	Камера переключения. Изделие закладное ЗД1.		5	4,50кг
ЗДИ5	КЖИ-ЦК-ЗДИ5;6	Центральное кольцо. Изделия закладные	ЗДИ5	4*	0,50кг
ЗДИ6	—"—"—		ЗДИ6	4*	2,00кг
М14-150	Серия 3.400-7 вып.1		М14.150	6*	0,90кг
ОГ1	КЖИ-ОГ1	Ограждение ОГ1		16	18,2кг
ОГ2	КЖИ-ОГ2	—"—"— ОГ2		4	18,8кг
Деревянные изделия					
ДЩ1	КЖИ-ДЩ1	Деревянный щит ДЩ1		2	0,108т
ДЩ2	КЖИ-ДЩ2;3;3а	—"—"— ДЩ2		2	0,152т
ДЩ3;3а	—"—"—	—"—"— ДЩ3;3а		1+1	0,085т
РЩ1	КЖИ-РЩ1	Разделительный щит РЩ1		2	0,290т

* Для варианта с железобетонным центральным кольцом.

** Для варианта с металлическим центральным кольцом.

Изм.	Лист	N докум.	Подп.	Дата
Разраб.		Цветкова		
Провер.		Лопыкина		
Рук. гр.		Гольдина		
Гл. инж. пр.		Золотаревский		
Нач. отд.		Андриянов		

ТП 902-2-331 КЖ

Песколовки с круговым движением сточных вод Q=1400÷64000м³/сут.

Стадия	Лист	Листов
Р	1	14

Монолитный вариант. Общие данные

Госстрой СССР СОЮЗВОДОКАНАЛПРОЕКТ г. Москва

Инв. N подл. | Подп. и дата

Ведомость основных комплектов

Обозначение	Наименование	Примечание
ТП902-2- НК	Технологическая часть	
ТП902-2 КЖ	Конструкции железобетонные	

Ведомость примененных и ссылочных документов

Обозначение	Наименование	Примечание
Серия 3.900-3 Выпуск 7	Сборные железобетонные конструкции емкостных сооружений для водоснабжения и канализации	
Серия 3.901-5	Сальники набивные Dy = 150 ÷ 1400 для пропуска труб через стены.	
Серия 3.400-6	Унифицированные закладные детали сборных железобетонных конструкций инженерных сооружений промышленных предприятий	
Серия 3.400-7 Выпуск 1	Унифицированные монтажные петли для под'ема сборных бетонных и железобетонных изделий	
Серия 1.459-2 Выпуск 2	Стальные лестницы Переходные площадки и ограждения	
КЖИ-ПС1÷СБ	Панель стеновая ПС1	
КЖИ-ПС1а-СБ	—"— ПС1а	
КЖИ-ПС1б, ПС1д-СБ	—"— ПС1б, ПС-1д	
КЖИ-ПС1в, ПС1е-СБ	—"— ПС1в, ПС1е	
КЖИ-ПС1г-СБ	—"— ПС1г	
КЖИ-ПС1ж-СБ	—"— ПС1ж	
КЖИ-ПС2, ПС3-СБ	—"— ПС2, ПС3	
КЖИ-ЦК1, ЦК2-СБ	Центральное кольцо ЦК1, ЦК2	*
КЖИ-ЦК-ЗДИ 5,6	Изделие закладное ЗДИ 5,6	*
КЖИ-ЦКМ 1, ЦКМ 2-СБ	Центральное металлическое кольцо ЦКМ 1, ЦКМ 2	**
КЖИ-ПС-С1, С2, С3, С4	Сетки арматурные С1, С2, С3, С4	
КЖИ-ПС-М1	Изделие закладное М1	
КЖИ-С1	Лотки, сетка арматурная С1	
КЖИ-ДЩ1	Деревянный щит ДЩ1	
КЖИ-ДЩ2, 3, 3а	—"— ДЩ2, 3, 3а	
КЖИ-РЩ1	Разделительный щит РЩ1	
КЖИ-ЗД1	Камера переключения Изделие закладное ЗД1	
КЖИ-ДН-1	Днище песколовки ДН-1	
КЖИ-С1, С2	Бункер песколовки сетка арматурная С1, С2	
КЖИ-КЦП1-20-1б-СБ	Камера переключения Плита перекрытия КЦП1-20-1б	
КЖИ-КЦ-20÷9б-СБ	Камера переключения кольцо стеновое КЦ-20-9б	

Настоящий проект разработан в соответствии с действующими нормами и правилами и предусматривает мероприятия, обеспечивающие взрывную, взрывопожарную и пожарную безопасность при эксплуатации сооружения

/ Гл. инж. проекта /Золотаревский/

Ведомость чертежей основного комплекта „КЖ"

	Лист	Наименование	Примечание
22г	2	Сборный вариант. Общие данные	
"	6	Сборный вариант. Монтажный чертеж.	
"	7	Сборный вариант. Монтажный чертеж. Узлы	
"	8	Сборный вариант Монолитный участок УМ-1т/м	
"	9	Детали крепления разделительного щита, мостиков, ограждений.	
"	10	Лотки. Арматурно-опалубочный чертеж. План.	
"	11	Лотки. Арматурный чертеж. Днища	
"	12	Лотки. Арматурно-опалубочный чертеж. Сечения 1-1 ÷ 4-4. Спецификация	
"	13	Лотки. Арматурно-опалубочный чертеж. Сечения 5-5 ÷ 7-7. Ведомость стержней	
"	14	Камера переключения Общий чертеж. Спецификация.	

Сводная спецификация бетонных, железобетонных и прочих изделий (Узел из 2х песколовок)

Марка	Обозначение	Наименование	К-во	Примеч. Масса 1шт.
	Сборные железобетонные элементы			
КЦ-20-6	Серия 3.900-3 в.7	Кольцо стеновое КЦ-20-6	4	0.980т
КЦ-20-9б	" КЖИ-КЦ-20-9б-СБ	—"— КЦ-20-9б	1	1.470т
КЦ-20-9	Серия 3.900-3 в.7	—"— КЦ-20-9	1	1.470т
КЦ-15-6	—"—	—"— КЦ-15-6	7	0.670т
КЦ-15-9	—"—	—"— КЦ-15-9	4	1.000
КЦ-7-3	—"—	—"—	1	0.130т
КЦП1-20-1б	" " КЖИ-КЦП1-20-1б-СБ	Плита перекрытия КЦП1-20-1б	1	1.230т
КЦД-20	Серия 3.900-3 Вып.7	Плита днища КЦД20	3	1.470т
КЦД-15	—"—	—"— КЦД15	1	0.940т
КЦа 1	—"—	Кольцо опорное КЦа-1	1	0.050т
ПС1	КЖИ-ПС1-СБ	Панель стеновая ПС1	4	1.675т
ПС1а	КЖИ-ПС1а-СБ	—"— ПС1а	6	1.675т
ПС1б	КЖИ-ПС1б, ПС1д-СБ	—"— ПС1б	1	1.675т
ПС1в	КЖИ-ПС1в, ПС1е-СБ	—"— ПС1в	1	1.500т
ПС1г	КЖИ-ПС1г-СБ	—"— ПС1г	1	0.900т
ПС1д	КЖИ-ПС1б, ПС1д-СБ	—"— ПС1д	1	1.675т
ПС1е	КЖИ-ПС1в, ПС1е-СБ	—"— ПС1е	1	1.500т
ПС1ж	КЖИ-ПС1ж-СБ	—"— ПС1ж	1	0.900т
ПС2	КЖИ-ПС2, ПС3-СБ	—"— ПС2	12	0.300т
ПС3	—"—	—"— ПС3	2	0.225т
ЦК1	КЖИ-ЦК1, ЦК2-СБ	Центральное кольцо ЦК1	1	4.050т
ЦК2	—"—	—"— ЦК2	1	4.050т
	Монолитные железобетонные конструкции			
	КЖ-8	Монолитные участки стен	2	0.10м³
	КЖ-10÷13	Лотки	—	7.90м³
ДН1	КЖИ-ДН1	Днище песколовки	2	3.14м³

Продолжение сводной спецификации

Марка	Обозначение	Наименование		К-во	Примеч. Масса 1шт.
	Стальные изделия				
	Серия 3.901-5	Сальник для тр. Dy=100 $e_к$=200		7	0.006т
	—"—	—"— Dy = 150 $e_к$ = 300		5	0.016т
ЦКМ1	КЖИ-ЦКМ1, ЦКМ2	Центральное кольцо ЦКМ1		1**	0.604т
ЦКМ2	—"—	—"— ЦКМ2		1**	0.604т
ЗДИ5	КЖИ-ЦК-ЗДИ 5,6	Центральные кольца. Изделия закладные	ЗДИ5	4*	0.50кг
ЗДИ6	—"—		ЗДИ6	4*	2.00кг
М14-150	Серия 3.400-7в.1		М14-150	6*	0.90кг
С1	КЖИ-ПС-С1, С2, С3, С4	Панели стеновые, сетки арматурные.	С1	16	0.020т
С2	—"—		С2	16	0.020т
С3	—"—		С3	24	0.004т
С4	—"—		С4	4	0.003т
М1	КЖИ-ПС-М1	Панели стеновые изделия закладные	М1	322	1.40кг
МИ2-3	Серия 3.400-6		МИ2-3	101	0.70кг
МИ2-7	—"—		МИ2-7	17	3.10кг
МИ3-1	—"—		МИ3-1	70	1.70кг
МИ3-14	—"—		МИ3-14	16	5.30кг
С1	КЖИ-С1	Лотки. Сетка арматурная С1		—	0.169т
ПП1	Серия 1.459-2 в.2	Ограждение ПП1		1	0.012т
ПП3	—"—	—"— ПП3		1	0.016т
ПП4	—"—	—"— ПП4		7	0.019т
ПП6	—"—	—"— ПП6		13	0.023т
ЗД1	КЖИ-ЗД1	Камера переключения Изделие закладное ЗД1		5	0.005т
С1	КЖИ-С1, С2	Днище песколовки	С1	2	0.113т
С2	КЖИ-С1, С2	Сетки арматурные	С2	2	0.040т
	Деревянные конструкции				
ДЩ1	КЖИ-ДЩ1	Деревянный щит ДЩ1		2	0.108т
ДЩ2	КЖИ-ДЩ2, 3, 3а	—"— ДЩ2		2	0.152т
ДЩ3, 3а	—"—	—"— ДЩ3, 3а		1+1	0.085т
РЩ1	КЖИ-РЩ1	Разделительный щит РЩ1		2	0.290т

* Для варианта с железобетонным центральным кольцом.
** Для варианта с металлическим центральным кольцом.

Изм.	Лист	N докум.	Подп.	Дата
Разраб.		Цветкова		
Провер.		Лоткина		
Рук. гр.		Гольдина		
Гл. инж. пр.		Золотаревский		
Нач. отд.		Андрианов		

ТП902-2-331 КЖ

Песколовки с круговым движением сточных вод Q = 1400 ÷ 64000 м³/сут.

Лит.	Лист	Листов
Р	2	14

Сборный вариант. Общие данные.

Госстрой СССР Союзводоканалпроект г. Москва

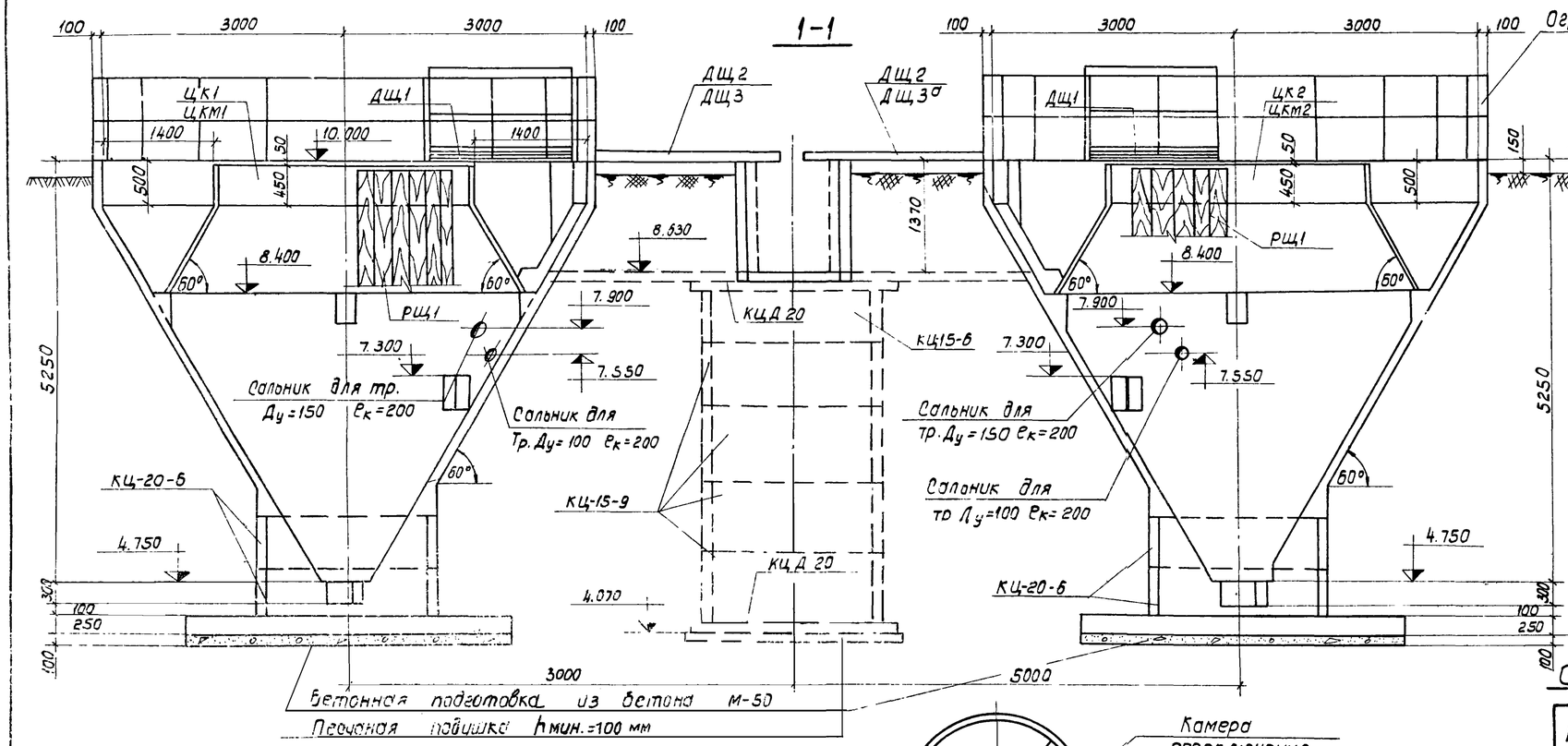

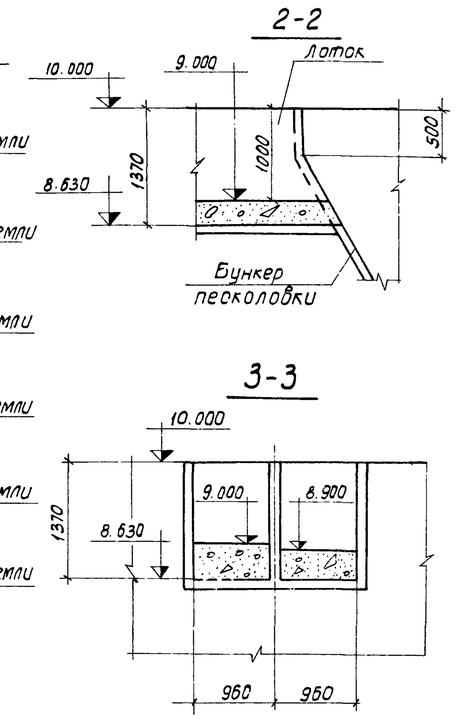

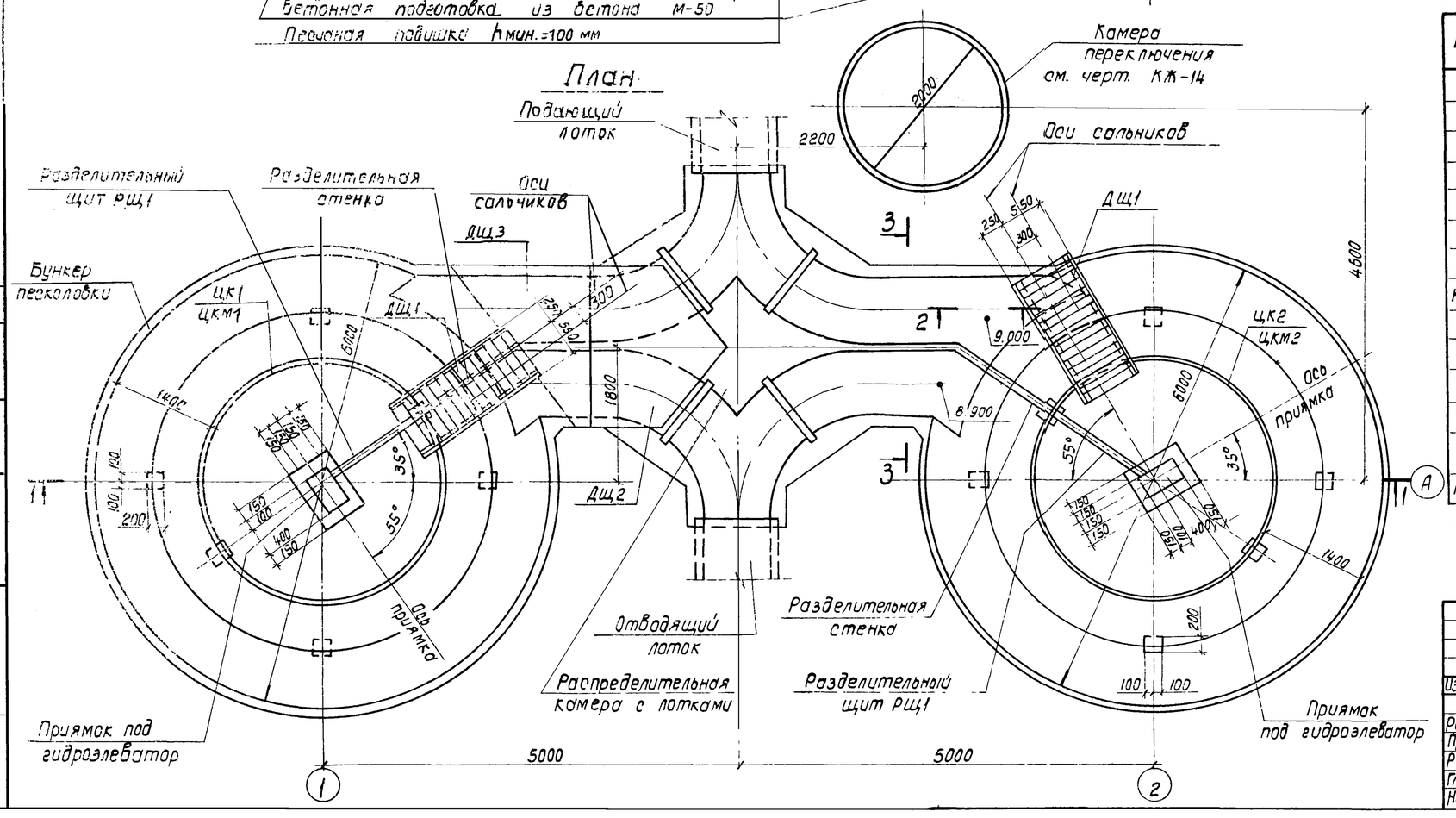

Спецификация элементо к маркировочной схеме расположенной на листе

Марка	Обозначение	Наименование	К-во	Примеч.
	КЖ-4.5	Бункер песколовки	2	
ЦК1	КЖИ-ЦК1; ЦК2	Центральное кольцо ЦК1	1	
ЦК2	КЖИ-ЦК1; ЦК2	—"—"— ЦК2	1	
ЦКМ1	КЖИ-ЦКМ1; ЦКМ2	Центральное кольцо ЦКМ1	1	*
ЦКМ2	КЖИ-ЦКМ1; ЦКМ2	—"—"— ЦКМ2	1	*
КЦ-20-6	Серия 3.900-3 в.7	Кольцо стеновое КЦ-20-6	4	
КЦ-15-9	—"—"—	—"—"— КЦ-15-9	4	
КЦД 20	—"—"—	Плита днища КЦД 20	2	
ДЩ1	КЖИ-ДЩ1	Деревянный щит ДЩ1	2	
ДЩ2	КЖИ-ДЩ2; 3; 3а	—"—"— ДЩ2	2	
ДЩ3; 3а	КЖИ-ДЩ2; 3; 3а	—"—"— ДЩ3; 3а	1+1	
РЩ1	КЖИ-РЩ1	Разделительный щит РЩ1	2	
	КЖ-10 ÷ 13	Распределительная камера с лотками	1	
КЦ-15-6	Серия 3.900-3 в.7	Кольцо стеновое КЦ-15-6	1	

* Для варианта с металлическим центральным кольцом.

Изм.	Лист	N докум.	Подп.	Дата
Разраб.		Цветкова		
Провер.		Лоткина		
Рук. гр.		Гольдина		
Гл. инж. пр.		Золотаревский		
Нач. отд.		Андриянов		

ТП 902-2-331 КЖ

Песколовки с круговым движением сточных вод Q = 1400 ÷ 6400 м³/сут.

Лит	Лист	Листов
Р	3	

Общий чертеж. План, разрезы, спецификация.

Госстрой СССР СОЮЗВОДОКАНАЛПРОЕКТ г. Москва

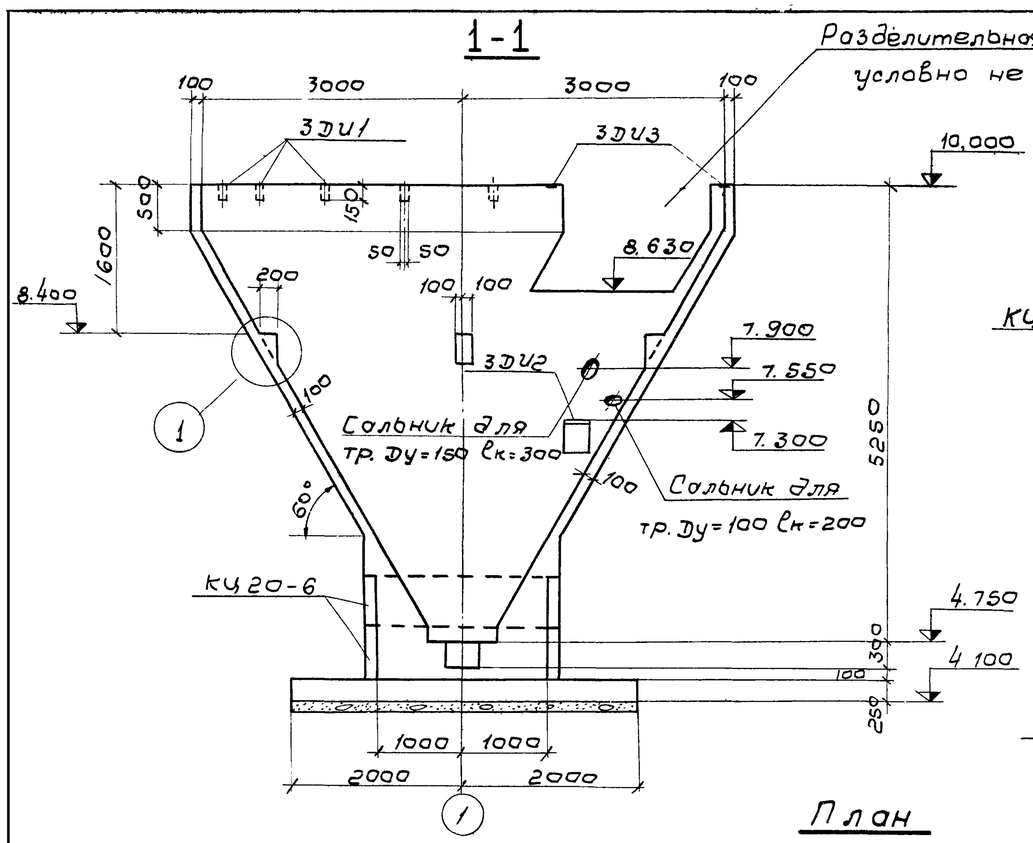

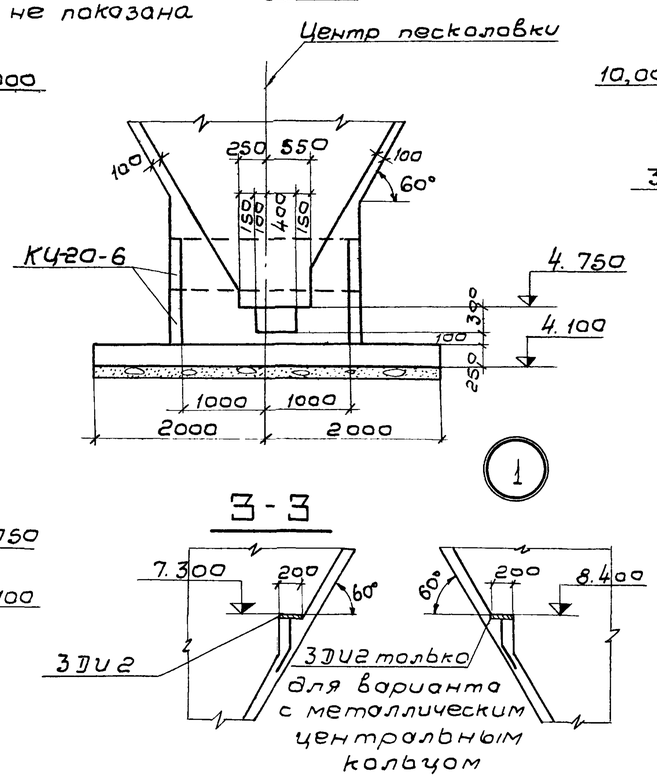

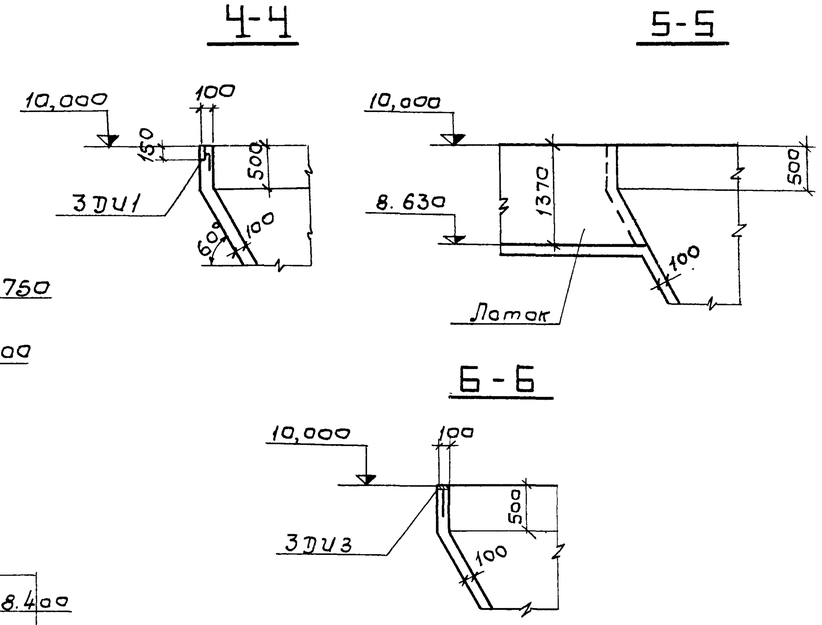

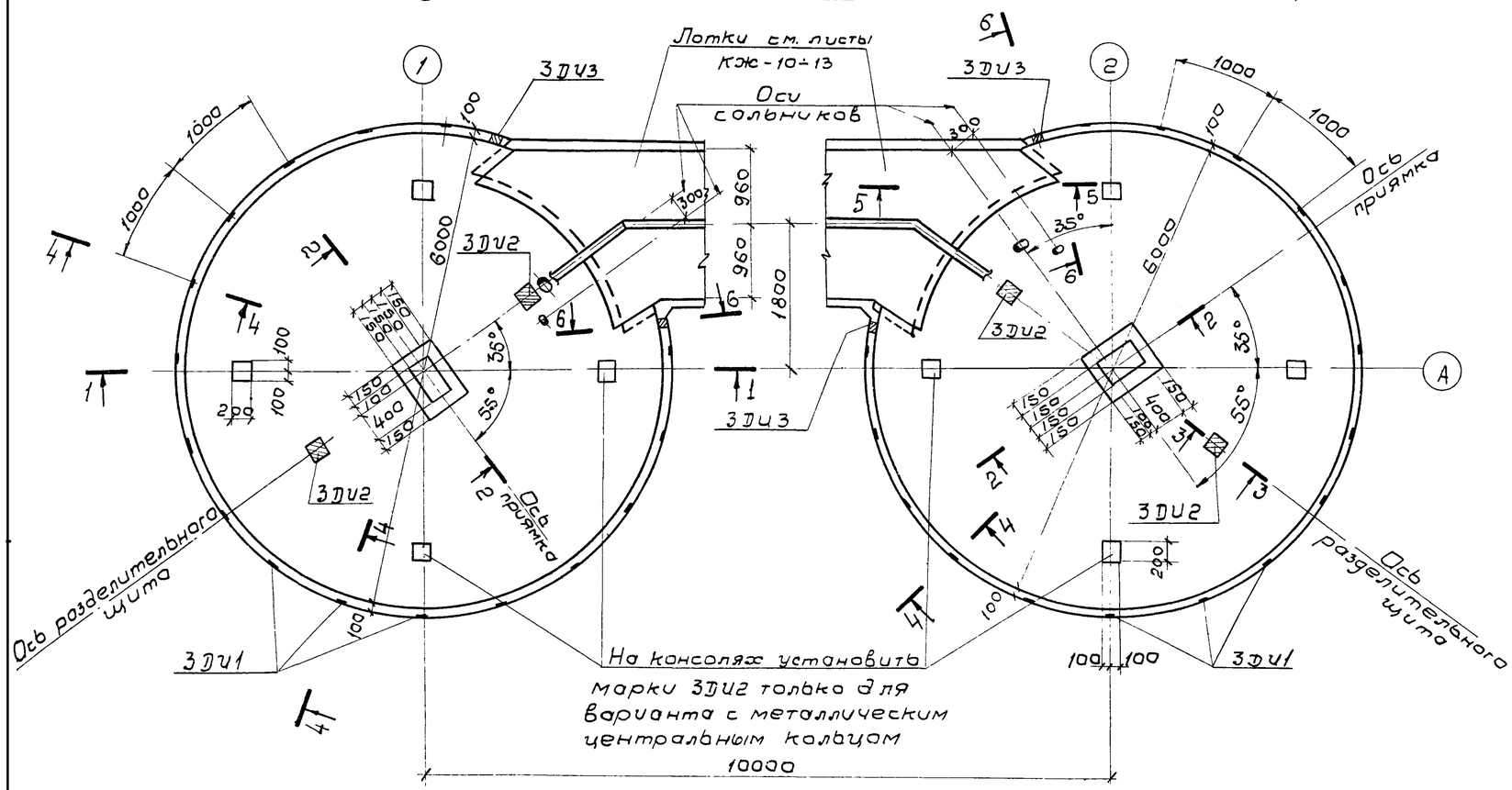

Спецификация элементов монолитной конструкции на 1 бункер

Формат	Зона	Поз	Обозначение	Наименование	К-во	Прим
				Документация		
				Сборочный чертеж		
				Сборочные единицы и детали		
		1÷16	КЖ-5	Стержни одиночные		
11			КЖИ-С1	Сетка арматурная С1	1	
11			КЖИ-С2	—— " —— С2	1	
11			КЖИ-3ДИ1	Изделия закладное 3ДИ1	16	
11			КЖИ-3ДИ2	—— " —— 3ДИ2	2	*
11			КЖИ-3ДИ2	—— " —— 3ДИ2	6	**
11			КЖИ-3ДИ3; 3ДИ4	—— " —— 3ДИ3	2	
			Серия 3.901-5	Сальник для тр. Ду=150 ℓк=200	1	
			—— ——	—— " —— Ду=100 ℓк=200	1	
				Материалы		
				Бетон марки М-200	м³	
				Мрз ☐ В6	10,5	

* Вариант с железобетонным центральным кольцом.
** Вариант с металлическим центральным кольцом

Изм	Лист	№ докум.	Подпись	Дата	ТП 902-2-331-КЖ		
					Песколовки с круговым движением сточных вод Q=1400÷64000 м³/сут		
Разраб		Цветкова				Лит	Лист	Листов
Провер		Лоткина				Р	4	
Рук гр		Гольдина						
Гл инж пр		Злотаревский			Опалубочный чертеж песколовки.	Госстрой СССР СОЮЗВОДОКАНАЛПРОЕКТ г. Москва	
Нач отд		Андрианов					

Альбом 2 Тип VI

Типовой проект 902-2

1-1

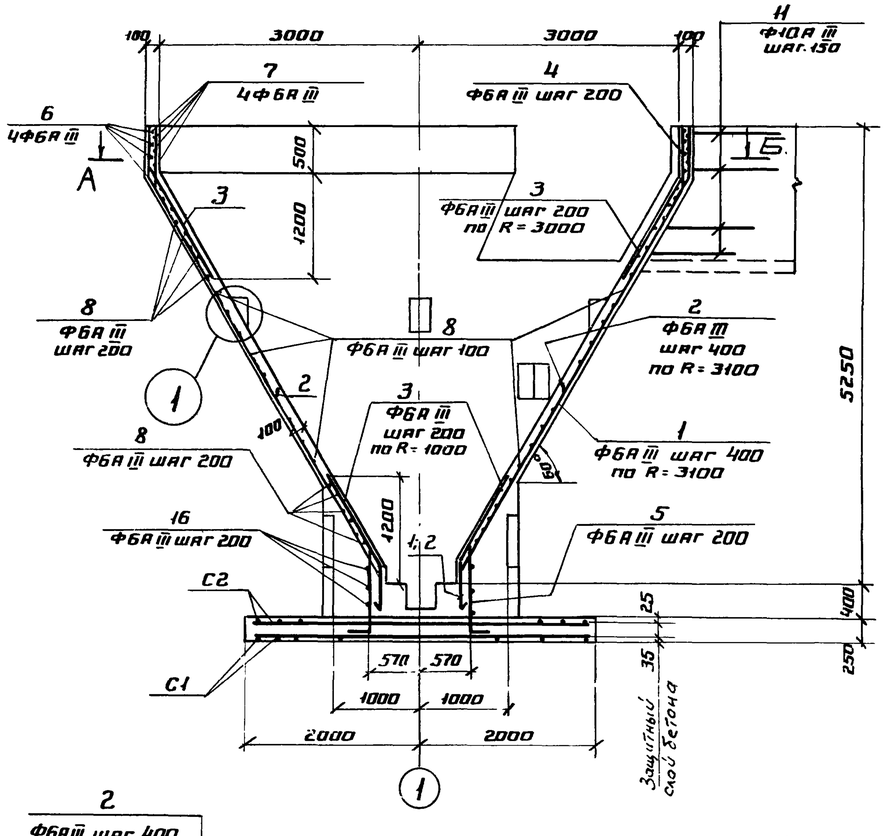

2-2

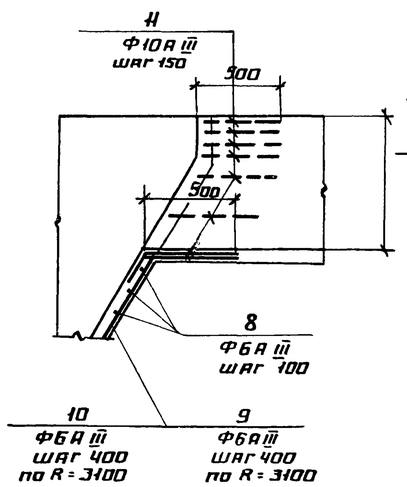

1 3-3

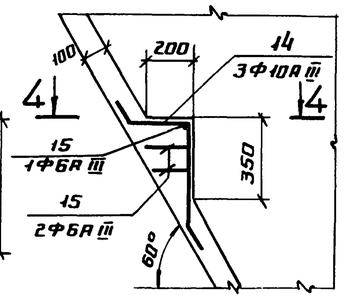

4-4

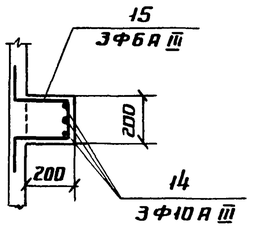

3

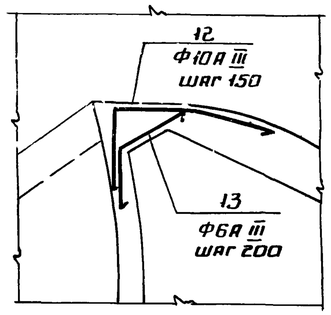

2

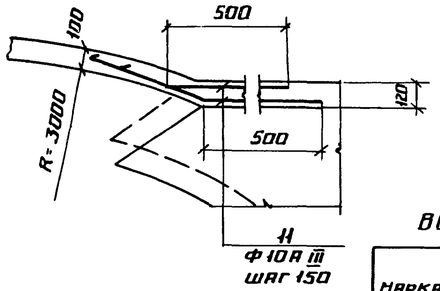

План А-Б

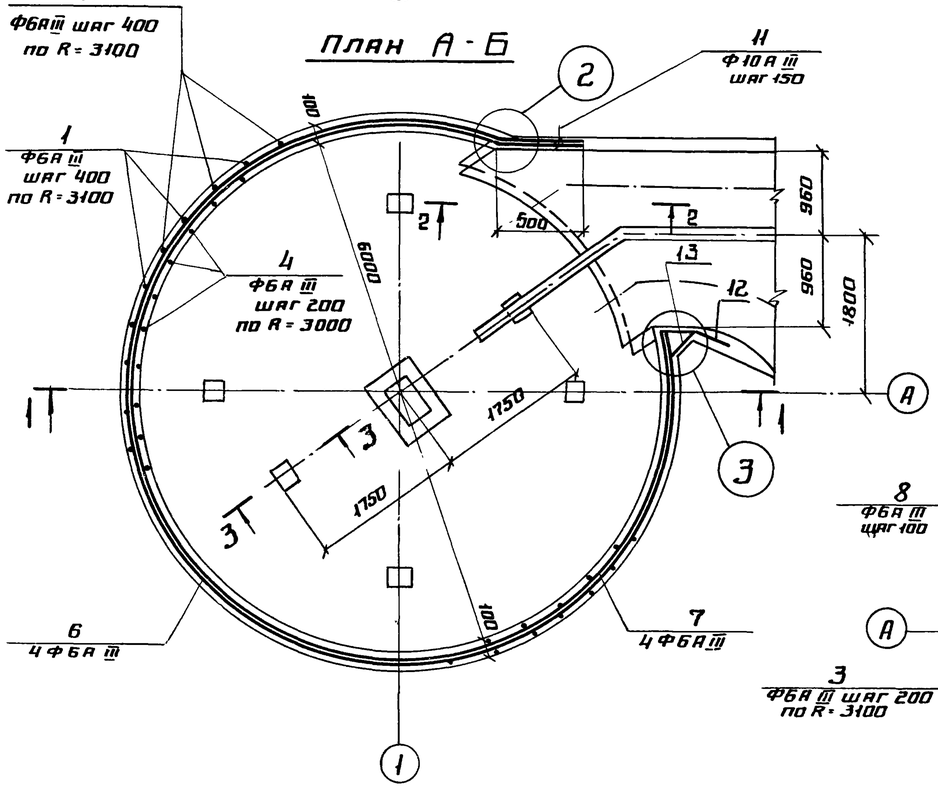

Раскладка арматуры в стенах

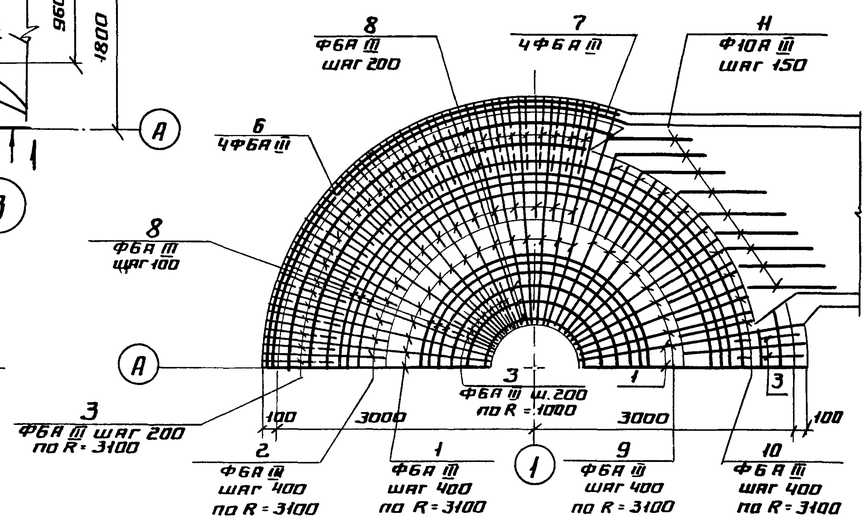

Ведомость стержней на один элемент

Марка эл-та	Поз	Эскиз или сечение	Ф мм	Длина мм	Кол.	Вес кг 1 шт	Вес кг всех
Бункер песколовки	1	500 5200 500	6А III	6200	42	1,4	58.8
	2	500 2800	6А III	3300	41	0,7	28.7
	3	400 1500	6А III	1900	110	0,4	44.0
	4	650 200 30°	6А III	850	78	0.2	15.6
	5	30° 200 1000 100	6А III	1300	18	0.3	5.4
	6	Ø460 250	6А III	19600	4	4.4	17.6
	7	Ø6040 250	6А III	19200	4	4.3	17.2
	8	Ø6000÷7200 250	6А III	ССР 11550	55	2.6	143.0
	9	150 4100 500 30°	6А III	4750	8	1.0	8.0
	10	1700 150 30°	6А III	1850	9	0.4	3.6
	11	20° 400 500	10А III	900	34	0.6	20.4
	12	400 800 400 45°	10А III	1600	10	1.0	10.0
	13	60° 300 280 400 400 30°	6А III	800	8	0.2	1.6
	14	280÷160 480 300 30°	10А III	1360	12	0.9	10.8
	15	280÷160 160	6А III	ССР 600	12	0.1	1.2
	16	280÷160 Ø460 250	6А III	2910	4	0.7	2.8

Выборка стали на один элемент, кг

Марка эл-та	Арматурные изделия: Арматурная сталь ГОСТ 5781-75, Класс АI, Ф мм		Класс А III, Ф мм: 6	10	14	Итого	Итого	Закладные изделия: Профильная сталь: -δ=8	-δ=10		Арм. сталь ГОСТ 5781-75, Класс А III, Ф мм: 8	10		Итого	Всего
Бункер песколовки			387.5	51.4	113.4	552.3	552,3	1.2 / 1.2	25,6 / 38,4		3.6 / 4.4	0.6 / 0.6		31.0 / 44.6	583.3 / 596.9

1. Кольцевую арматуру поз. „6, 7, 8, 16" стыковать вразбежку так, чтобы количество стыков в вертикальном сечении было не более 25% общего количества стержней.
2. Защитный слой бетона - 20 мм.
3. В местах примыкания лотка арматуру поз. „6; 7; 8; обрезать по месту, в местах пропуска сальников арматуру обрезать по месту и концы обрезанной арматуры приварить к корпусу сальников.
4. Цифры в знаменателе для варианта с металлическим центральным кольцом.

Изм	Лист	N-докум.	Подп.	Дата
Разраб.	Цветкова			
Провер.	Воробьева			
Рук. гр.	Гольдина			
Гл. инж. пр.	Золотаревский			
Нач. отд.	Андрианов			

ТП 902-2-331 КЖ

Песколовки с круговым движением сточных вод Q = 1400 ÷ 64000 м³/сут.

Лит.	Лист	Листов
Р	5	

Монолитный вариант. Армирование песколовки.

Госстрой СССР Союзводоканалпроект г. Москва

Инв. N подл. | Подпись и дата

16299-07 11

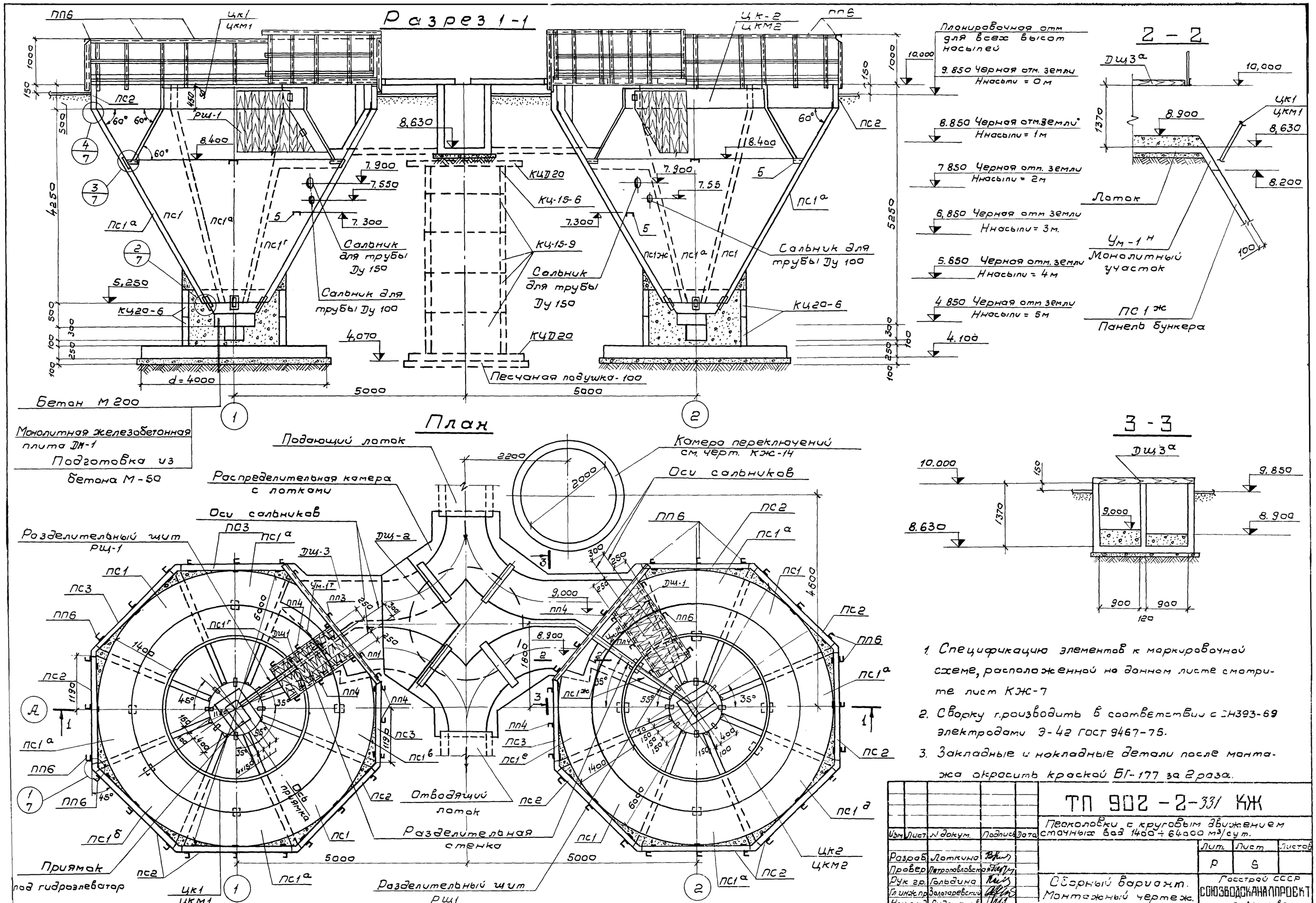

1. Спецификацию элементов к маркировочной схеме, расположенной на данном листе смотрите лист КЖ-7
2. Сварку производить в соответствии с СН393-69 электродами Э-42 ГОСТ 9467-75.
3. Закладные и накладные детали после монтажа окрасить краской БГ-177 за 2 раза.

Изм	Лист	N докум.	Подпись	Дата	ТП 902-2-331 КЖ			
					Песколовки с круговым движением сточных вод 1400÷64000 м³/сут.			
Разраб.		Лоткина				Лит.	Лист	Листов
Провер.		Петроповловская				Р	6	
Рук. гр.		Гольдина			Сборный вариант. Монтажный чертеж.	Госстрой СССР СОЮЗВОДОКАНАЛПРОЕКТ г. Москва		
Гл. инж. пр.		Золотаревский						
Нач. отд.		Андрианов						

16299-07 12

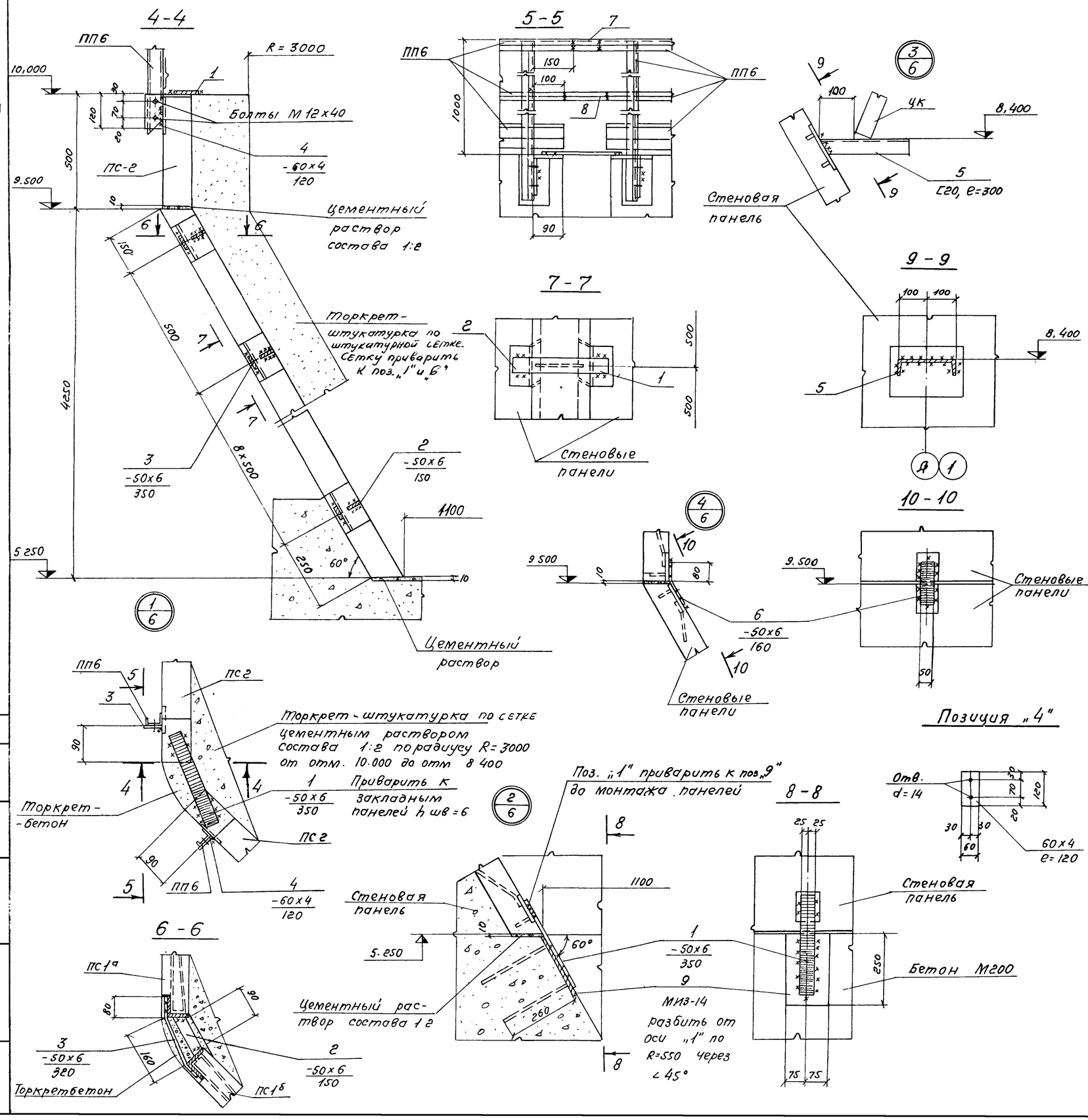

Спецификация элементов к маркировочной схеме, расположенной на листе КЖ 6

Марка	Обозначение	Наименование	Кол	Масса 1шт т
Дм-1	КЖИ - Дм1	Днище песколовки Дм-1	2	—
Кц20-6	Серия 3.900 - 3 в 7	Кольцо стеновое Кц-20-6	4	0,97
Кц-15-6	—— " ——	—— " —— Кц-15-6	1	0,66
Кц-15-9		Кц-15-9	4	1,00
ПцД20	—— " ——	Плита днища ПцД 20	2	1,47
ПС1	КЖИ - ПС 1 СБ	Панель бункера стеновая ПС1	4	1,675
ПС1а	КЖИ- ПС 1а СБ	—— " —— ПС1а	6	1,675
ПС1б	КЖИ - ПС1б, ПС1а-СБ	—— " —— ПС1б	1	1,675
ПС1в	КЖИ - ПС1в, ПС1е-СБ	—— " —— ПС1в	1	1,500
ПС1г	КЖИ - ПС1е - СБ	—— " —— ПС1г	1	0,900
ПС1д	КЖИ- ПС1б, ПС1д-СБ	—— " —— ПС1д	1	1,675
ПС1е	КЖИ - ПС1в, ПС1е-СБ	—— " —— ПС1е	1	1,500
ПС1ж	КЖИ - ПС1ж - СБ	—— " —— ПС1ж	1	0,900
ПС2	КЖИ- ПС2, ПС3 - СБ	—— " —— ПС2	12	0,3
ПС3	КЖИ - ПС2, ПС3 - СБ	—— " —— ПС3	2	0,225
ПП6	Серия л. 459-2в 2	Звено перил ПП6	13	0,023
ПП4	—— " ——	—— " —— ПП4	7	0,019
ПП3	—— " ——	—— " —— ПП3	1	0,016
ПП1	—— " ——	—— " —— ПП1	1	0,012
ЦК1	КЖИ - ЦК1, ЦК2	Центральное кольцо ЦК1	1	
ЦК2	—— " ——	—— " —— ЦК2	1	
ЦКМ1	КЖИ - ЦКМ1, ЦКМ2	—— " —— ЦКМ1	1	
ЦКМ2	—— " ——	—— " —— ЦКМ2	1	
ДЩ1	КЖИ - ДЩ1	Деревянный щит ДЩ1	2	
ДЩ2	КЖИ- ДЩ2, ДЩ3, ДЩ3а	—— " —— ДЩ2	2	
ДЩ3	—— " ——	—— " —— ДЩ-3	1	
ДЩ3а	—— " ——	—— " —— ДЩ-3а	1	
РЩ1	КЖИ- РЩ1	Разделительный щит РЩ-1	2	
—	КЖ-1	Распределительная камера с лотками	1	—
—	КЖ-14	Камера переключений	1	
Ум-1т/н	КЖ-8	Монолитный участок стены бункера Ум-1т/н	1+1	

Спецификация монтажных элементов крепления панелей

Формат	Зона	Поз	Обозначения	Наименование	Кол.	Масса 1шт. кг
Б/4		1	—	Полоса -50х6 l=350 ГОСТ 103-76	28	0,8
Б/4		2	—	Полоса-50х6 l=150 —"—	160	0,4
Б/4		3	—	Полоса-50х6 l=320 —"—	160	0,8
Б/4		4	—	Полоса-60х4 l=120 —"—	61	0,2
Б/4		5	—	Швеллер С20 l=300 ГОСТ 8240-72	12	5,4
Б/4		6	—	Полоса -50х6 l=160 ГОСТ 103-76	42	0,4
Б/4		7	—	Гнутый профиль L 50х40х12х2,5 ГОСТ 8281-69	п.м 7	12,7
Б/4		8	—	Уголок L 25х3 ГОСТ 8509-72	п.м 6	6,8
		9	Серия 3.400-6	Закладное изделие МН3-14	16	5,3

Изм	Лист	N документа	Подпись	Дата
Проверил	Петропавловская			
Разработ.	Лоткина			
Рук. гр.	Гольдина			
Гл. инж. пр.	Залотаревский			
Нач. отд	Андрианов			

ТП 902-2-331 КЖ

Песколовки с круговым движением сточных вод Q = 1400 ÷ 64000 м³/сут

Лит	Лист	Листов
Р	7	

Сборный вариант
Монтажный чертеж
Узлы

Госстрой СССР
СОЮЗВОДОКАНАЛПРОЕКТ
г. Москва

Типовой проект 902-2- Альбом 2 Тип II

Инв. N подл | Подпись и дата

I - I

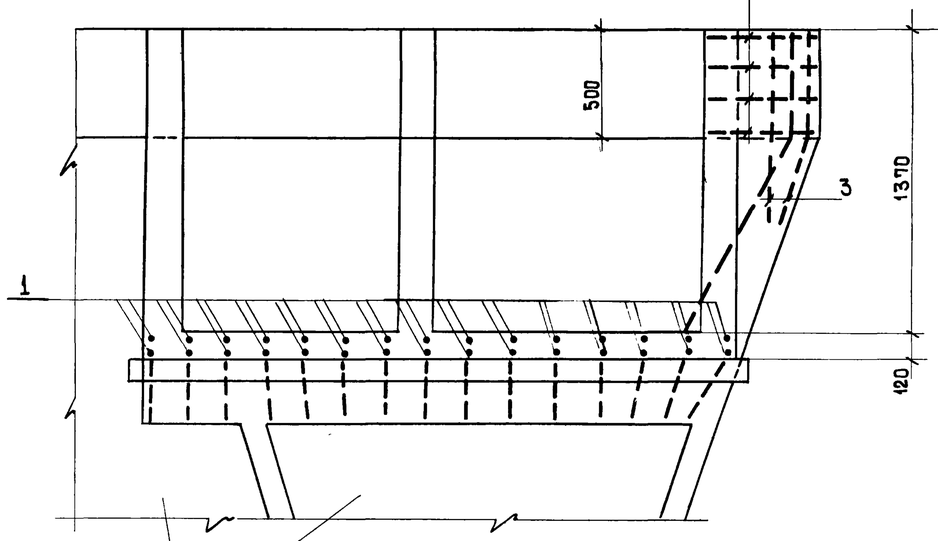

2-2

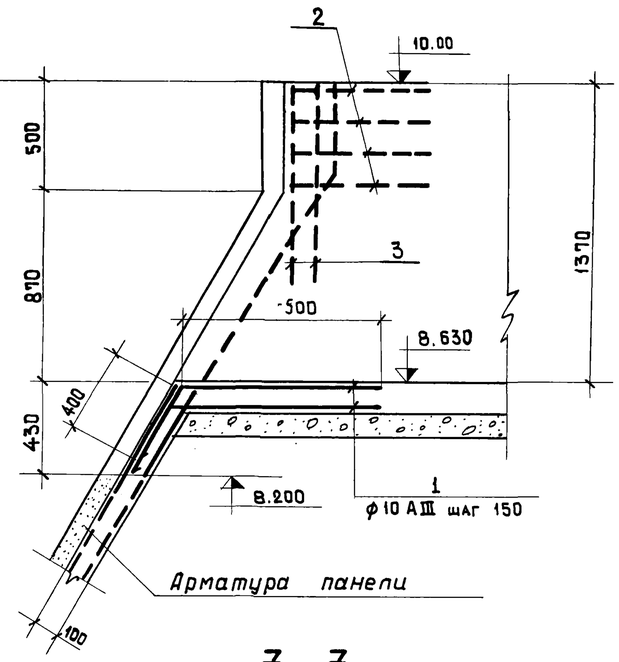

Спецификация монолитной конструкции

Формат	Зона	Поз.	Обозначение	Наименование	Кол.	Примечание
				Документация		
			КЖ-6	Сборочный чертеж		
				Ум-1 т/н		
				Сборочные единицы		
		1-3		Одиночные стержни	кг	30
				Материал		
				Бетон М200	м³	0.1

Выборка стали на один элемент

Марка элемента	Арматурные изделия						Всего
	Арматурная сталь ГОСТ 5781-75						
	класс AI			класс AIII			
	ф мм		Итого	ф мм		Итого	
	8			10			
УМ-1 т/н	4			26			30

Ведомость стержней на 1 элемент

Марка эл-та	Поз.	Эскиз или сечения	ф мм	Длина мм	Кол.
Ум-1 т/н	1	500; 60°; 400	10 AIII	900	30
	2	50; 45°; 350; 500; 75°; 650	8 AI	1650	4
	3	60°; 450; 450	8 AI	1000	3

Стеновые панели

Ум-1т

(Ум-1н зеркален данному)

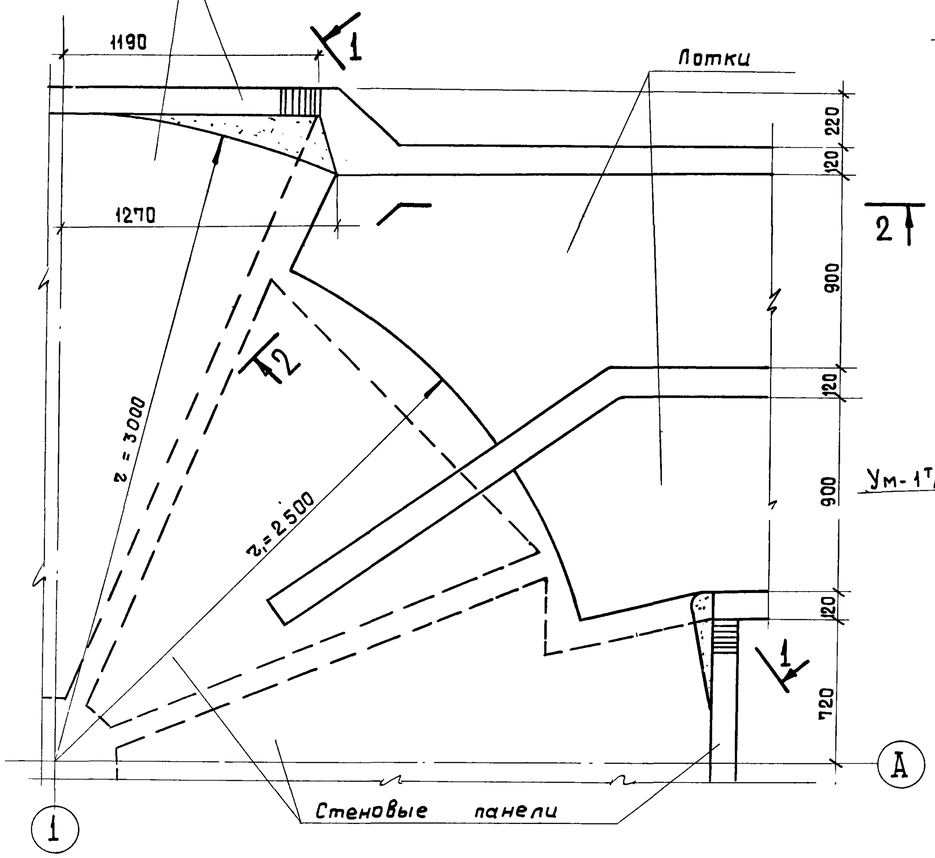

3-3

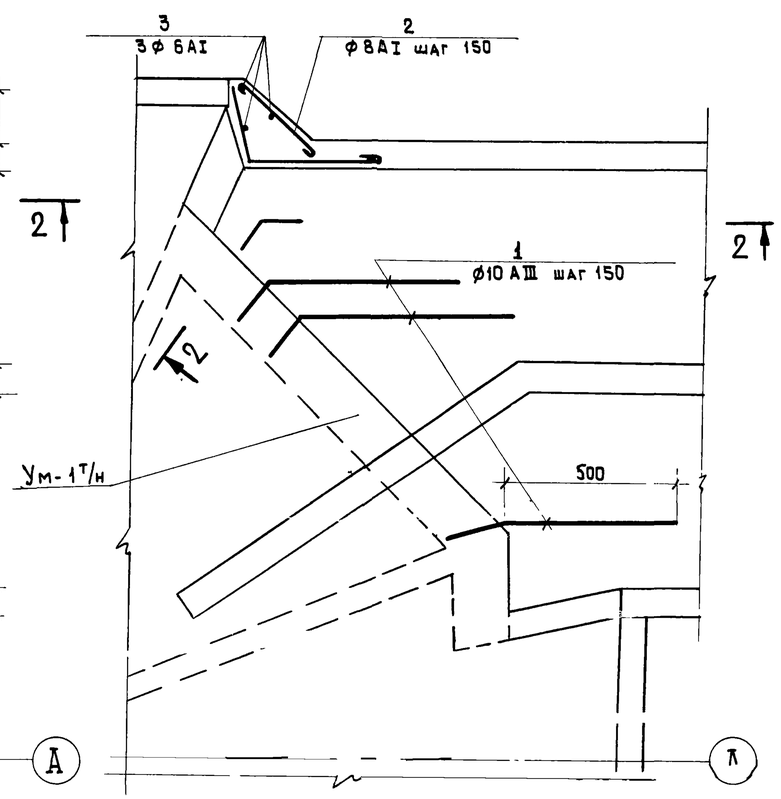

Изм.	Лист	N докум.	Подпись	Дата
Разраб.		Лоткина		
Провер.		Петропавловская		
Рук. гр.		Гольдина		
Гл. инж. пр		Золотаревский		
Нач отд		Андрианов		

ТП 902-2-331 -КЖ

Песколовка с круговым движением сточных вод Q = 1400 ÷ 64 000 м³/сут.

Лит	Лист	Листов
Р	8	

Сборный вариант монолитный участок УМ-1

Госстрой СССР Союзводоканалпроект Москва

16299-07 14

Типовой проект 902-2 Альбом 2 Тип VI

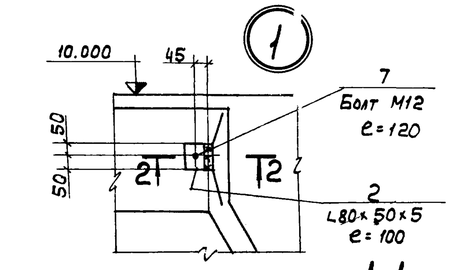

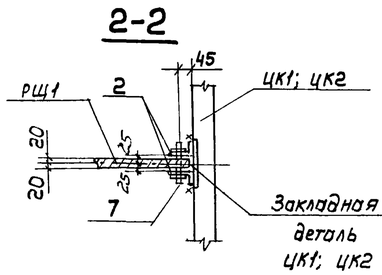

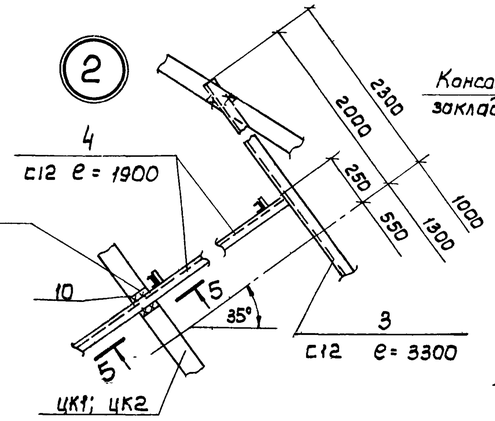

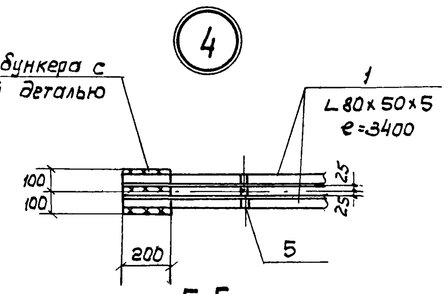

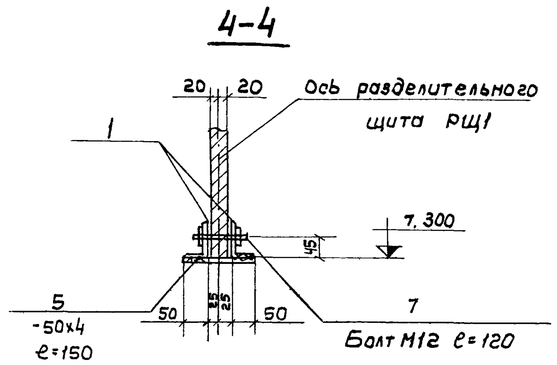

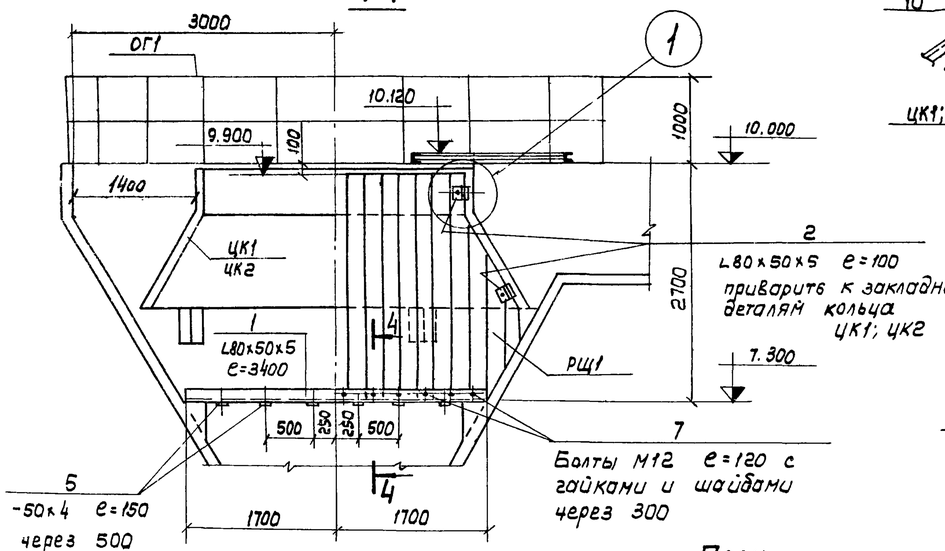

Крепление ограждения к стенкам бункера

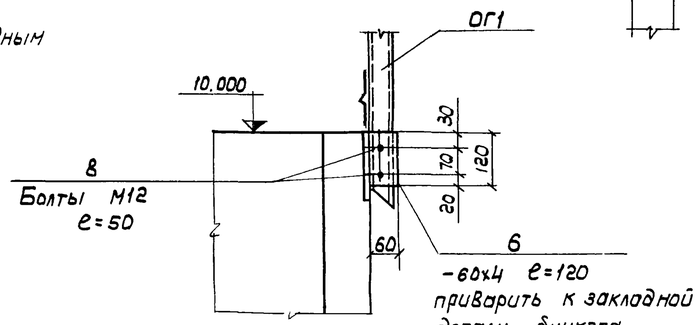

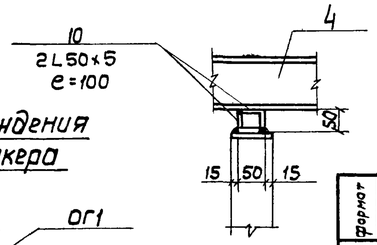

Спецификация элементов к маркировочной схеме, расположенной на листе-на 2 бункера

Формат	Зона	Поз.	Обозначение	Наименование	К-во	Примеч. масса 1шт. кг
				Документация		
12			КЖ-9	Сборочный чертеж		
				Сборочные единицы и детали		
11			КЖИ-ОГ1	Ограждение ОГ1	16	18.2
11			КЖИ-ОГ2	—"— —"— ОГ2	4	18.8
Б/4		1		Уголок L80×50×5 e=3400 ГОСТ 8510-72	4	17.0
Б/4		2		То же L80×50×5 e=100 ГОСТ 8510-72	8	0.5
Б/4		3		Швеллер С12 e=3300 ГОСТ 8240-72	2	34.4
Б/4		4		То же С12 e=1900 ГОСТ 8240-72	4	19.8
Б/4		5		Лист -50×4 e=150 ГОСТ 103-76	12	0.2
Б/4		6		То же -60×4 e=120 ГОСТ 103-76	44	0.2
Б/4		7		Болт М12 e=120 ГОСТ 5781-75	16	0.1
Б/4		8		То же М12 e=50 ГОСТ 5781-75	88	0.1
Б/4		9		Швеллер С12 e=800 ГОСТ 8240-72	2	8.3
Б/4		10		Уголок L50×5 e=100 ГОСТ 8509-72	8	0.4

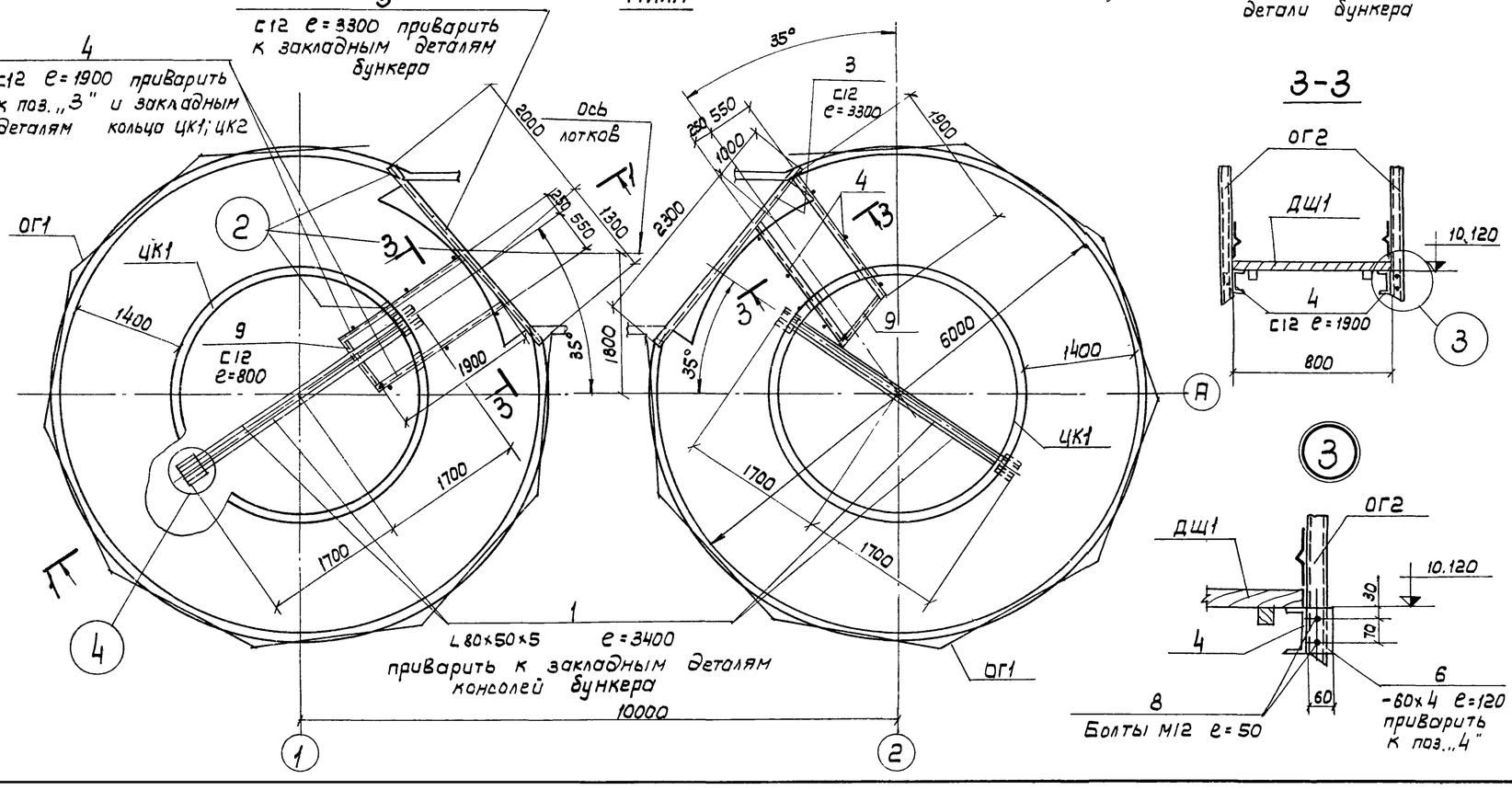

Детали креплений разработаны для Варианта с железобетонным центральным кольцом ЦК1; 2- для Варианта с металлическим кольцом ЦКМ1; 2 детали креплений аналогичны.

Изм.	Лист	N докум.	Подп.	Дата	ТП 902-2-331-КЖ		
					Песколовки с круговым движением сточных вод Q=1400÷6400м³/сут.	Лит.	Лист	Листов
Разраб.	Цветкова					Р	9	
Провер.	Лоткина							
Рук. гр.	Гольдина							
Гл. инж.пр.	Золотаревский				Детали креплений разделительного щита, мостиков, ограждений.	Госстрой СССР СОЮЗВОДОКАНАЛПРОЕКТ г. Москва	
Нач.отд.	Андрианов						

Инв. N подл. | Подп. и дата | Отдел N15 | Инженер

16299-07 15

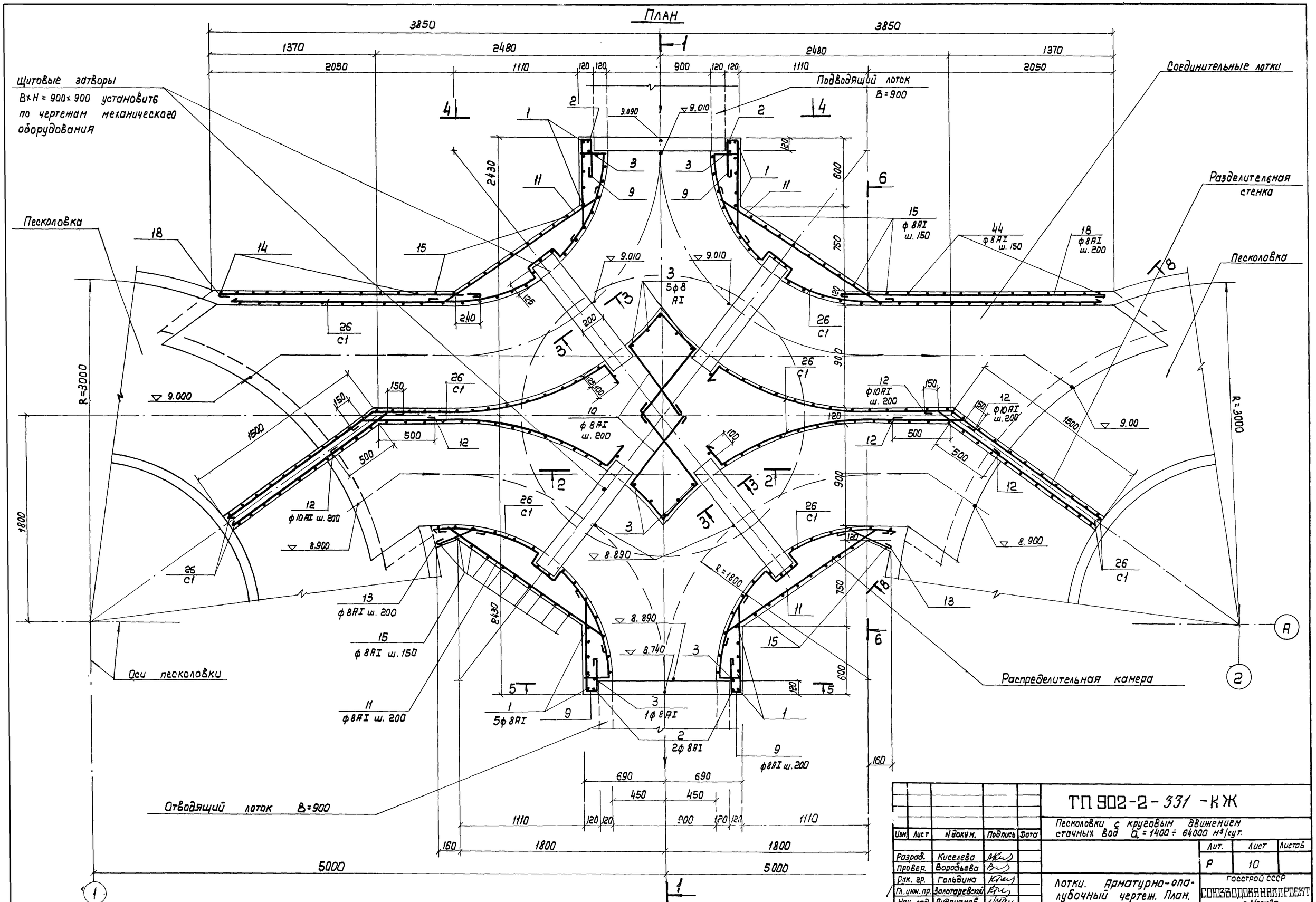

Изм.	Лист	N докум.	Подпись	Дата	ТП 902-2-331 -КЖ		
					Песколовки с круговым движением сточных вод Q_c = 1400 ÷ 64000 м³/сут.		
Разраб.		Киселева				Лит.	Лист	Листов
Провер.		Воробьева				Р	10	
Рук. гр.		Гольдина			Лотки. Арматурно-опалубочный чертеж. План.	Госстрой СССР		
Гл. инж. пр.		Золотаревский				СОЮЗВОДОКАНАЛПРОЕКТ г. Москва		
Нач. отд.		Андрианов						

16299-07 16

Типовой проект 902-2- Альбом 2 тип VI

План днища

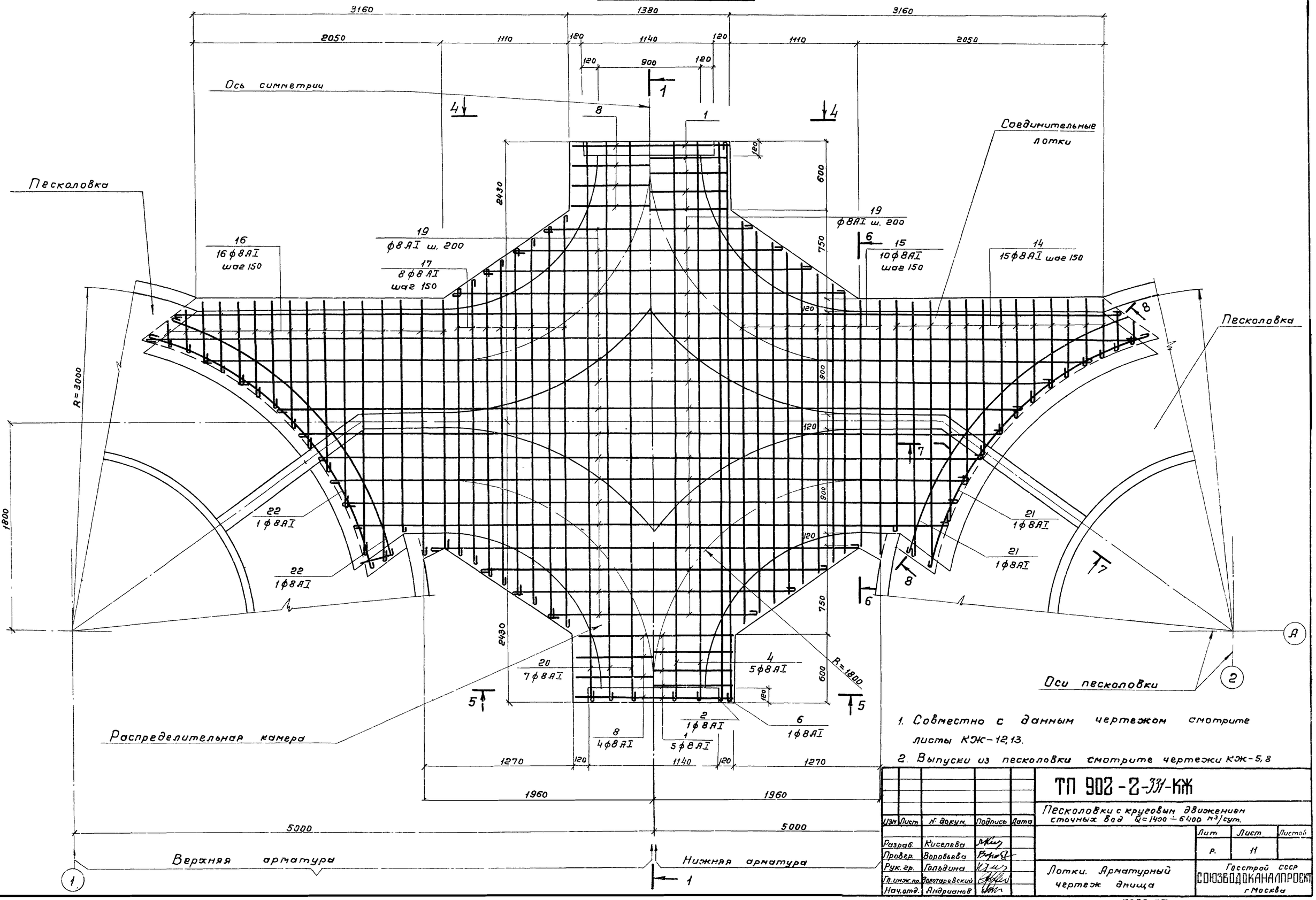

1. Совместно с данным чертежом смотрите листы КЖ-12,13.
2. Выпуски из песколовки смотрите чертежи КЖ-5,8

Изм.	Лист	№ докум.	Подпись	Дата
Разраб.		Киселева		
Провер.		Воробьева		
Рук. гр.		Гольдина		
Гл. инж. пр.		Золотаревский		
Нач. отд.		Андрианов		

ТП 902-2-331-КЖ

Песколовки с круговым движением сточных вод Q=1400 – 6400 м³/сут.

Лит.	Лист	Листов
Р.	11	

Лотки. Арматурный чертеж днища

Госстрой СССР СОЮЗВОДОКАНАЛПРОЕКТ г. Москва

Инв. № подл. | Подпись и дата

16299-07 17

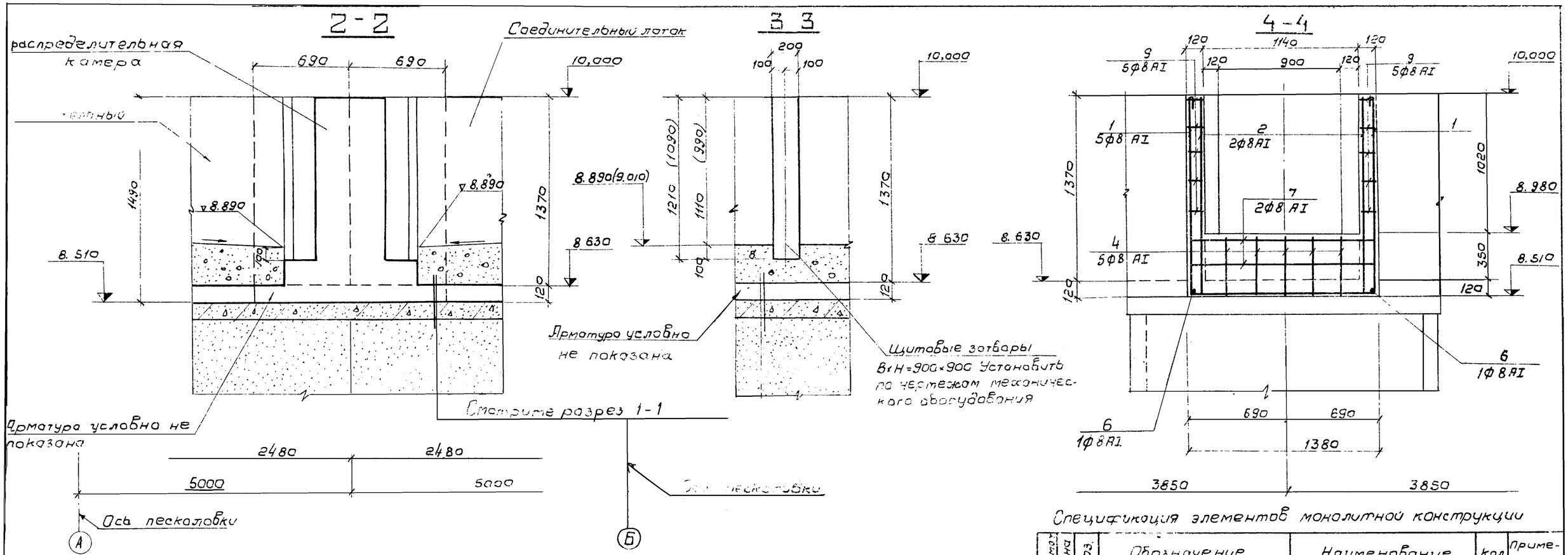

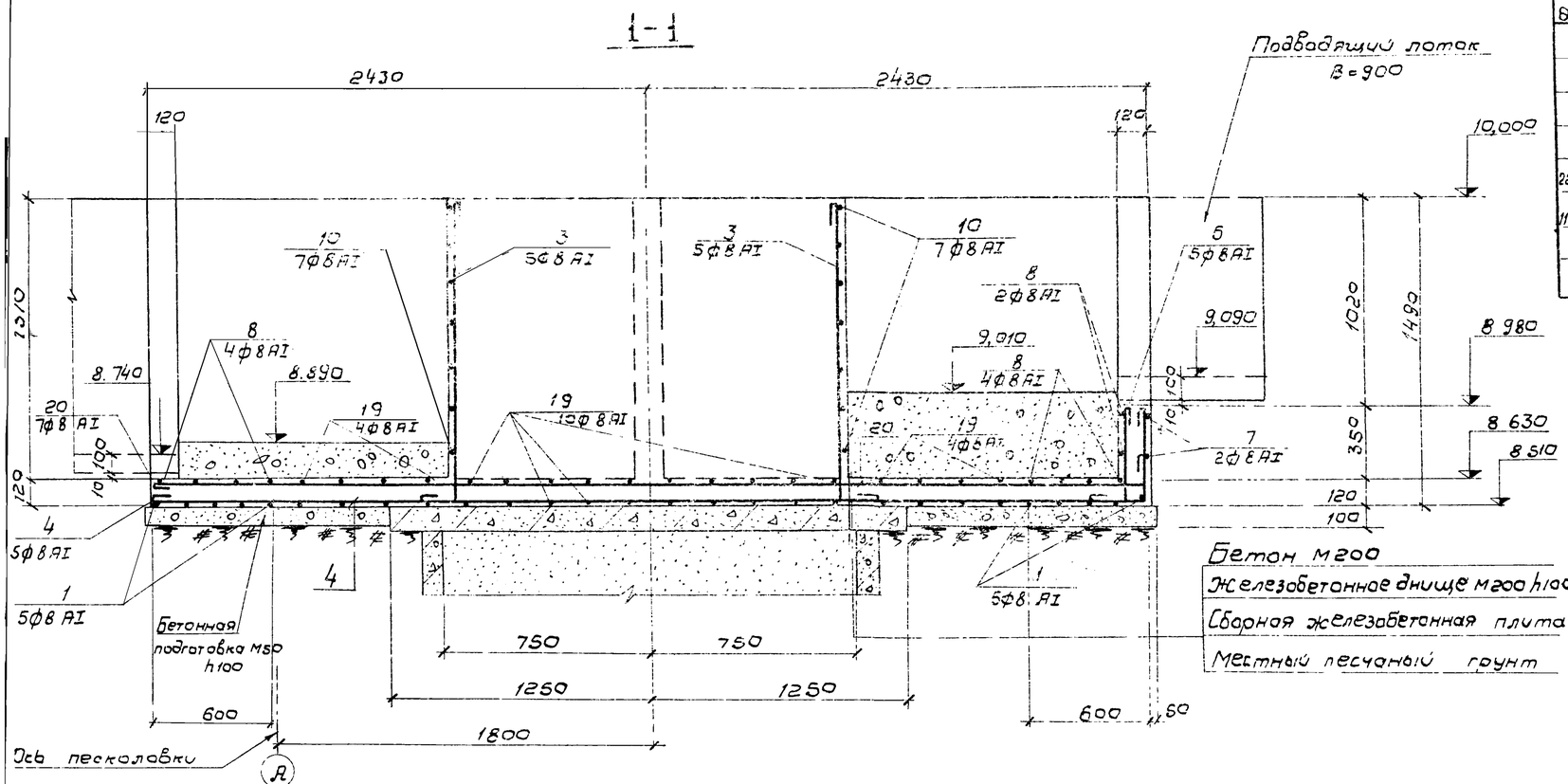

Бетон М200

Железобетонное днище М200 h100

Сборная железобетонная плита

Местный песчаный грунт

Спецификация элементов монолитной конструкции

Формат	Зона	Поз.	Обозначение	Наименование	Кол.	Примечание
				Распределительная камера и соединительные лотки		
				Сборочные единицы		
22Г		1÷25	КЖ-13	Стержни одинаковые	—	
118		26	КЖИ-С1	Сетка С1	168,9	Общий вес кг
				Материал		
				Бетон М200, В6, Мрз*	7,90	м³

* Марка бетона по морозостойкости назначается в зависимости от расчетной температуры наружного воздуха (смотрите пояснительную записку)

Изм.	Лист	№ докум.	Подпись	Дата	ТП 902-2-331 -КЖ		
					Лесколовки с круговым движением сточных вод Q: 1400 ÷ 64000 м³/сут.		
						Лит.	Лист	Листов
Разраб.		Киселева				Р	12	
Провер.		Воробьева						
Рук. гр.		Голдина			Лотки. Арматурно-опалубочный чертеж. Сечения 1-1 ÷ 4-4 Спецификация.	Госстрой СССР СОЮЗВОДОКАНАЛПРОЕКТ г. Москва	
Гл. инж. пр.		Золотаревский					
Нач. отд.		Андриянов					

Альбом 2 Тип VI

Типовой проект 902-2

7-7

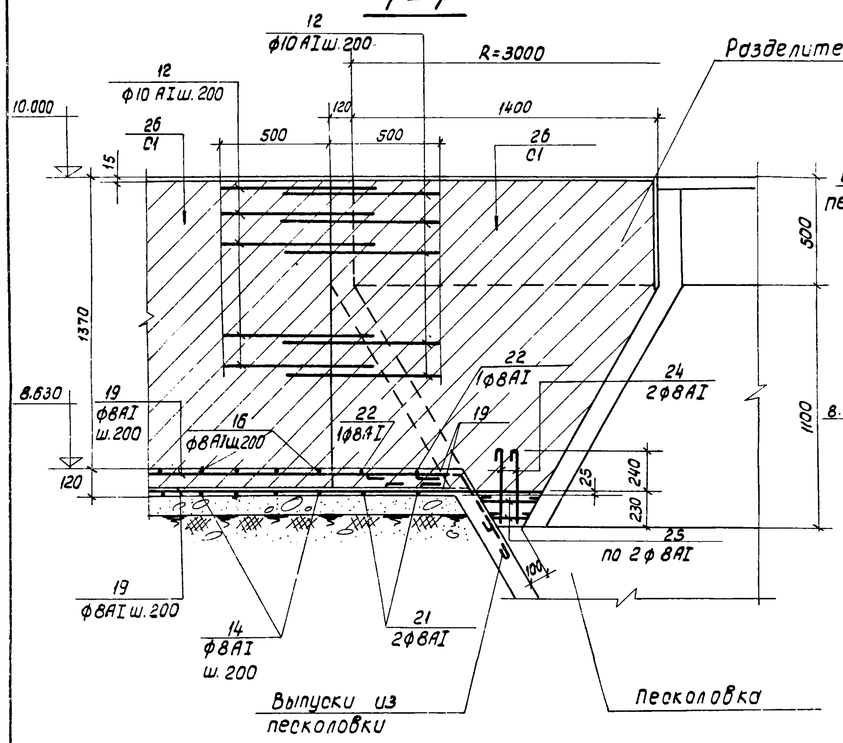

8-8

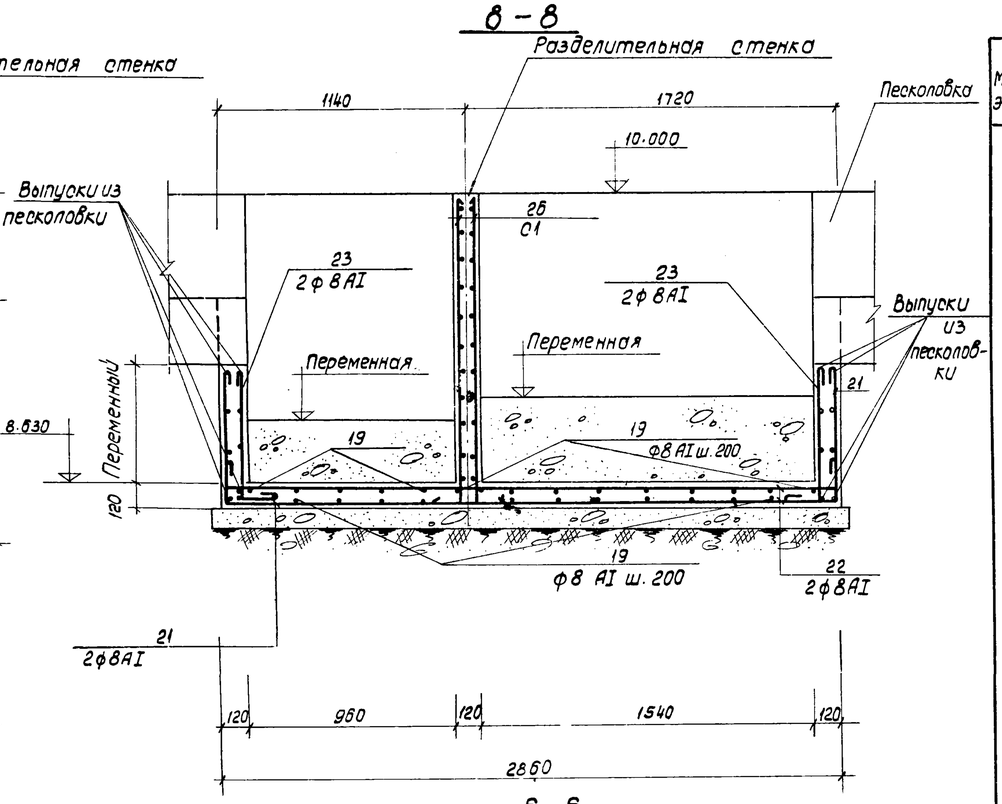

5-5

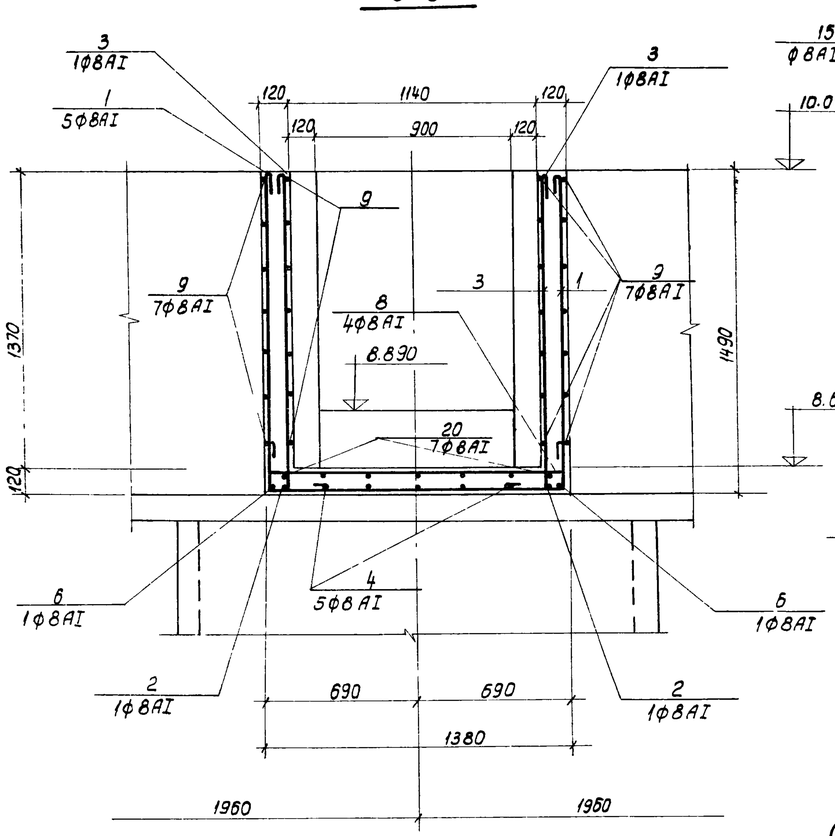

6-6

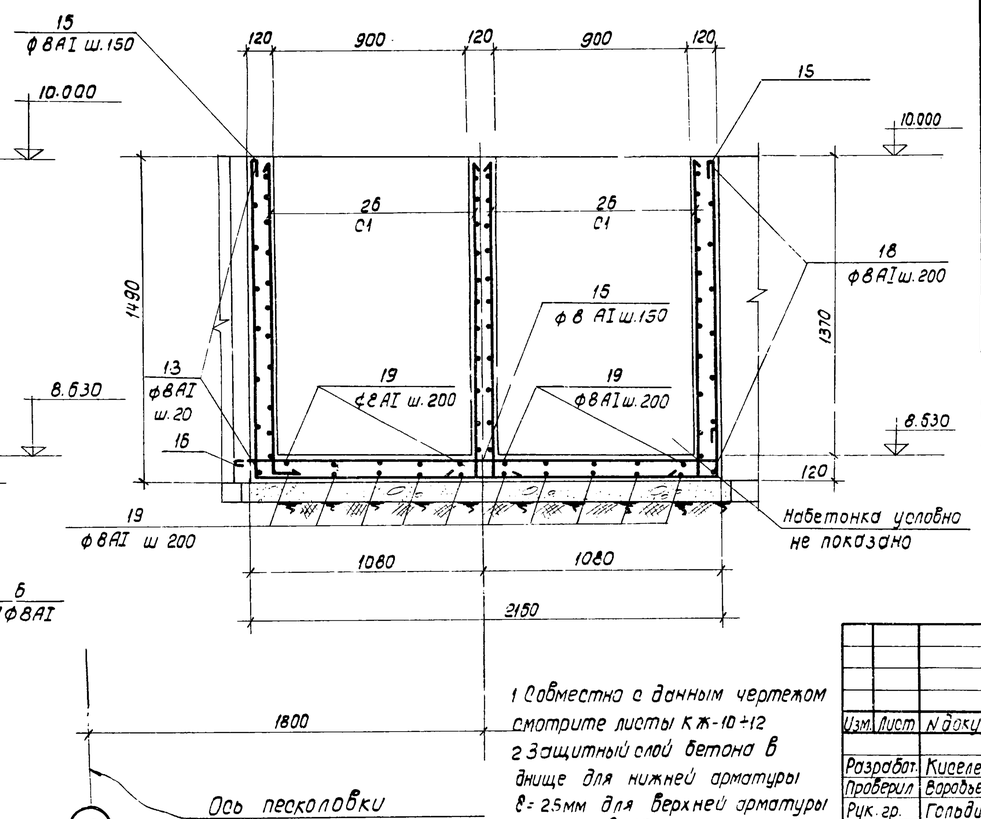

1 Совместно с данным чертежом смотрите листы КЖ-10÷12

2 Защитный слой бетона в днище для нижней арматуры δ=25мм для верхней арматуры и стен δ=15мм.

Ведомость стержней и один элемент

Марка эл-та	поз.	Эскиз или сечение	ф мм	Длина мм.	Кол.	Вес кг 1шт.	Вес кг всех
Распределительная камера и соединительные лотки	1	1450 1330 1450	AI 8	4330	10	1.7	17.0
	2	1450 4820 1450	AI 8	7820	2	3.1	6.2
	3	1450 150	AI 8	1700	14	0.7	9.8
	4	4830 430	AI 8	5360	5	2.1	10.5
	5	150 430	AI 8	680	5	0.3	1.5
	6	4840	AI 8	4940	2	1.9	3.8
	7	780 1350 780	AI 8	3010	2	1.2	2.4
	8	150 1350 150	AI 8	1750	10	0.7	7.0
	9	780 90 310	AI 8	1310	24	0.5	12.0
	10	440 440 800 800	AI 8	2580	14	1.0	14.0
	11	150 1540 150	AI 8	1940	32	0.8	25.6
	12	150 620	AI 10	900	28	0.6	16.8
	13	150 400	AI 8	650	16	0.3	4.8
	14	2230÷200 1450	AI 8	ср. 2770	30	1.1	33.0
	15	1450 2130÷3630 1450	AI 8	ср. 3000	20	1.2	24.0
	16	2230÷200 150	AI 8	ср. 1470	32	0.6	19.2
	17	2130÷3630	AI 8	2980	16	1.2	19.2
	18	2290	AI 8	2390	16	0.9	14.4
	19	1700÷7600	AI 8	ср. 4750	36	1.9	68.4
	20	950÷260 4820 150	AI 8	5070	7	2.0	14.0
	21	950÷260 R=2800 3050 950÷260	AI 8	ср. 4360	4	1.7	6.8
	22	150 R=2800 3050 150	AI 8	3450	4	1.4	5.6
	23	430 150 950÷260	AI 8	ср. 860	8	0.3	2.4
	24	90 430	AI 8	1050	4	0.4	1.6
	25	210÷140	AI 8	ср. 280	8	0.1	0.8

Выборка стали на 1 элемент

Марка элемента	Арматурные изделия. Арматурная сталь ГОСТ 5781-75. Класс AI ф мм 8	10	Итого	Класс AII ф мм —	—	Итого	Итого	Всего
Распределительная камера и соединительные лотки	324.0	16.8	340.8	—	—	—	340.8	340.8

Изм.	Лист	N докум.	Подпись	Дата
Разработ.		Киселева		
Проверил		Воробьева		
Рук. гр.		Гольдина		
Гл. инж. пр.		Золотаревский		
Нач. отд.		Андрианов		

ТП 902-2-331-КЖ

Песколовки с круговым движением сточных вод Q=1400÷64000 м³/сут.

Лит.	Лист	Листов
Р	13	

Лотки. Арматурно-опалубочный чертеж. Сечение 5-5÷8-8. Ведомость стержней.

Госстрой СССР СОЮЗВОДОКАНАЛПРОЕКТ г Москва

Инв. N подл. | Подпись и дата

16299-07 19

3 - 3

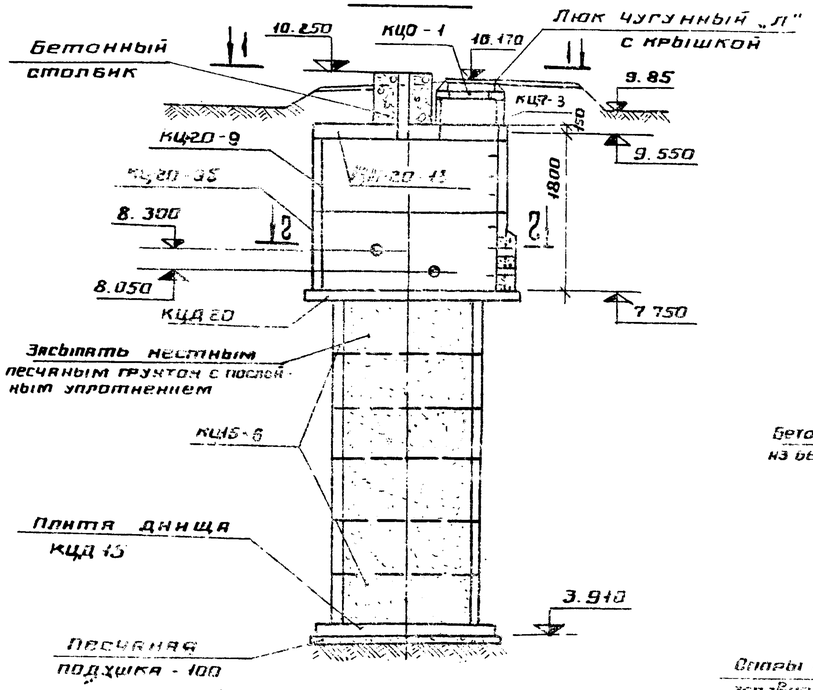

План расположения отверстий в плите перекрытия

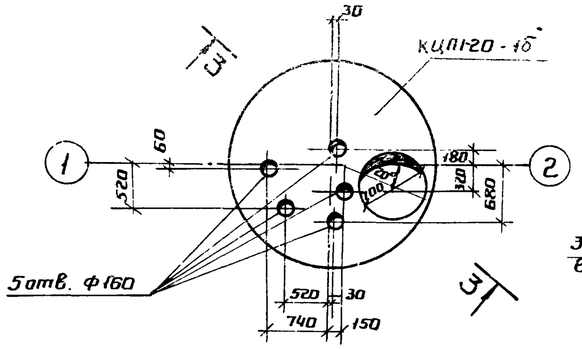

1 - 1

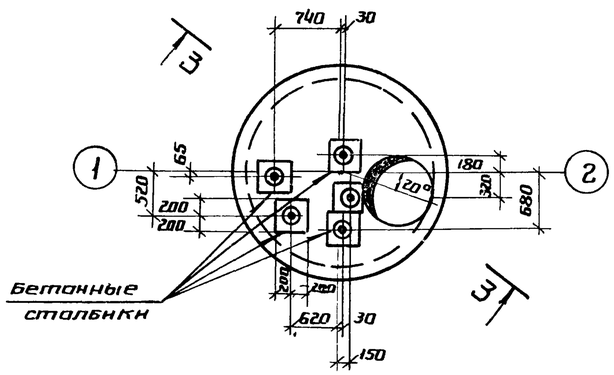

План расположения опор под задвижки

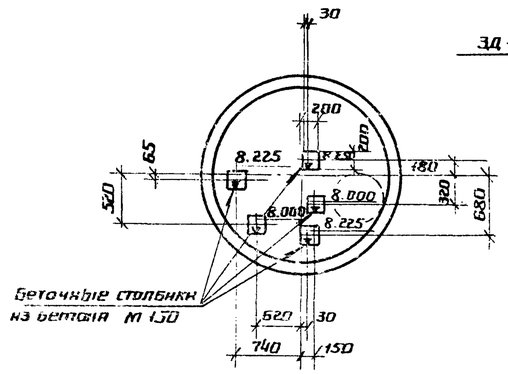

2 - 2

Бетонный столбик

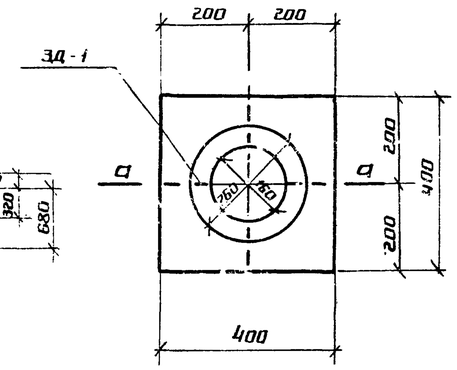

а - а

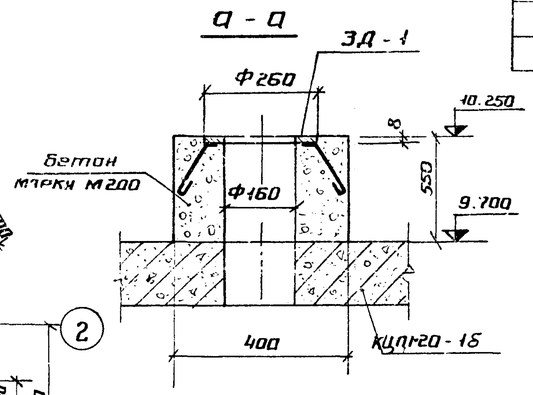

Опоры под задвижки условно не показаны

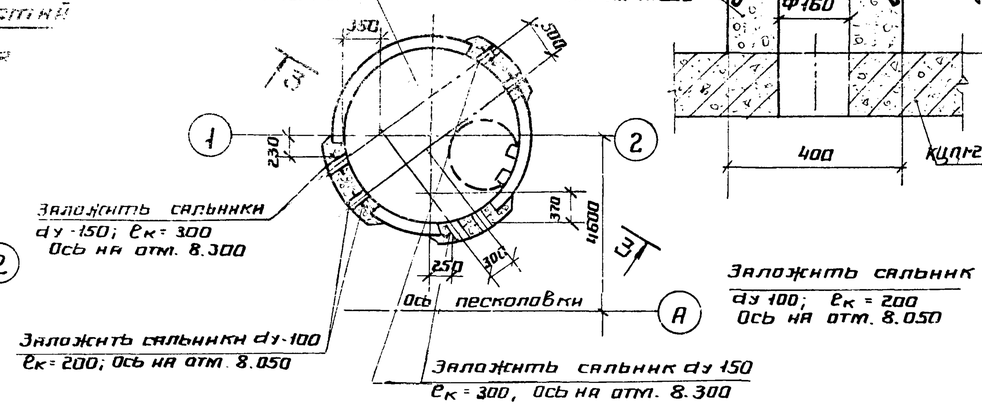

Деталь заделки труб

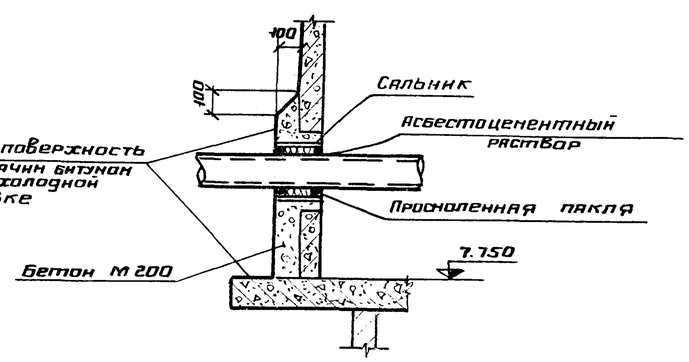

Спецификация элементов к каркировочной схеме, расположенной на листе

Марка	Обозначение	Наименование	Кол.	Примечание
		При Н насыпи 0-5м		
КЦД 15	Серия 3.900-3 Вып. 7	Плита днища КЦД 15	1	
КЦ-15-6	—— " ——	Кольцо стеновое КЦ-15-6	6	
КЦД 20	—— " ——	Плита днища КЦД 20	1	
КЦ20-9		Кольцо стеновое КЦ-20-9	1	
КЦ-20-9б	Серия 3.900-3.в.7. КЖИ КЦ20-9б	Кольцо стеновое КЦ-20-9б	1	
КЦП-20-16	Серия 3.900-3.в.7. КЖИ-КЦП-20-16	Плита покрытия КЦП-20-16	1	
КЦ-7-3	Серия 3.900-3 Вып. 7	Кольцо стеновое	1	
КЦ01	—— " ——	Кольцо опорное	1	
Ду-100	Серия 3.901-5	Сальник Ду-100; ℓк-200	3	
Ду-150	—— " ——	Сальник Ду-150; ℓк-300	3	
ЗД-1	КЖИ - ЗД1	Закладная деталь 341	5	
„Л"	ГОСТ 3634-61	Люк чугунный „Л" с крышкой	1	

Сборные железобетонные изделия устанавливаются на цементном растворе М-50

Изм.	Лист	N-докум.	Подп.	Дата	ТП 902-2-331-КЖ
					Песколовки с круговым движением сточных вод Q = 1400 ÷ 64000 м³/сут
Разраб.	Феоктистова				Лит Р · Лист 14 · Листов
Пров.	Лоткина				Камера переключения. Общий чертеж. Спецификация
Рук. гр.	Гольдина				Госстрой СССР Союзводоканалпроект г. Москва
Гл. инж. пр.	Золотаревский				
Нач. отд.	Андрианов				

Альбом V · Типовой проект 902-2 · Инв. N подл. · Подпись и дата · Взамен инв. N · Отдел N 12 · Отдел N 15 · Инженер Николаева · Инженер Онучков

16299-07 (20)