ТИПОВОЙ ПРОЕКТ

902-2-331

ПЕСКОЛОВКИ

С КРУГОВЫМ ДВИЖЕНИЕМ СТОЧНЫХ ВОД

ПРОИЗВОДИТЕЛЬНОСТЬЮ

1400—64000 $м^3$/сут

Альбом 2

Технологическая и строительная части

Тип V. Q = 10000—17000 $м^3$/сут.

16299-06

ЦЕНА-1-26

ЦЕНТРАЛЬНЫЙ ИНСТИТУТ ТИПОВОГО ПРОЕКТИРОВАНИЯ
ГОССТРОЯ СССР

Москва А-445 Смольная ул 22

Сдано в печать 1979 года

Заказ № 10738 Тираж 600 экз

ТИПОВОЙ ПРОЕКТ

902-2-331

ПЕСКОЛОВКИ

С КРУГОВЫМ ДВИЖЕНИЕМ СТОЧНЫХ ВОД

ПРОИЗВОДИТЕЛЬНОСТЬЮ

1400–64000 м³/сут

Альбом 2

Тип V Q = 10000–17000 м³/сут

СОСТАВ ПРОЕКТА:

Альбом 1. Пояснительная записка
Альбом 2. Технологическая и строительная части
Альбом 3. Изделия
Альбом 4. Заказные спецификации
Альбом 6. Сметы (типы V÷VIII)

Разработан

институтом „Союзводоканалпроект"

Главный инженер института Самохин
Главный инженер проекта Николаева

Утвержден протоколом
Технического совета
института „Союзводоканалпроект
от 12 марта 1979 г № 13
Введён в действие
В/о „Союзводоканалниипроект
с 20 сентября 1979 г.
Приказ № 187 от 12 сентября 1979 г.

Содержание альбома

Наименование	Обозначен чертежа	Стр альбома
Титульный лист		1
Содержание альбома		2
Общие данные.	НК-1	3
План.	НК-2	4
Разрезы 1-1, 2-2.	НК-3	5
Монолитный вариант Общие данные	КЖ-1	6
Сборный вариант Общие данные	КЖ-2	7
Монолитный вариант. Общий чертеж План Разрезы Спецификация	КЖ-3	8
Монолитный вариант Опалубочный чертеж песколовок	КЖ-4	9
Монолитный вариант Арматурный чертеж песколовок	КЖ-5	10
Сборный вариант. Монтажный чертеж.	КЖ-6	11
Сборный вариант. Монтажный чертеж. Узлы	КЖ-7	12
Сборный вариант Монолитный участок Ум-1т/н.	КЖ-8	13
Детали крепления разделительного щита, мостиков, ограждений	КЖ-9	14

Наименование	Обозначен. чертежа	Стр альбома
Лотки. Арматурно-опалубочный чертеж План.	КЖ-10	15
Лотки. Арматурный чертеж днища.	КЖ-11	16
Лотки Арматурно-опалубочный чертеж Сечения 1-1 – 4-4 Спецификация.	КЖ-12	17
Лотки. Арматурно-опалубочный чертеж Сечения 5-5 ÷ 7-7.	КЖ-13	18
Камера переключения. Общий чертеж. Спецификация	КЖ-14	19

Ведомость основных комплектов

Обозначение	Наименование	Примечание
902-2- НК	Технологическая часть	
902-2- КЖС	Конструкции железобетонные	

Ведомость чертежей основного комплекта НК

Формат	Лист	Наименование	Примечание
А2п	1	Общие данные	
А2п	2	План	
А2п	3	Разрезы 1-1, 2-2	

Ведомость примененных и ссылочных документов

Обозначение	Наименование	Примечание
Серия 3.901-8	Затворы щитовые для	
Выпуск 6	прямоугольных открытых	
	лотков	
Серия 3.901-13	Колонки управления задвиж-	
Выпуск 5	ками Ду100-1200 мм с руч-	
	ным и электрическим	
	приводом	
Серия 4.902-7	Гидроэлеваторы для уда-	
	ления осадка из водопри-	
	емных камер, песколовок и нефте-	
	ловушек (dс30, dр55)	

Типовой проект разработан в соответствии с действующими нормами и правилами и предусматривает мероприятия, обеспечивающие взрывобезопасность и пожаробезопасность сооружения при соблюдении установленных правил его эксплуатации

Главный инженер проекта Николаева

Сводная спецификация

№№ поз	Обозначение	Наименование	Ед. изм	Кол.	Примечание
		Наружные сети			
1	Серия 3.901-8 Вып. 6	Затвор 600 х 900	шт	4	139кг
2	Серия 3.901-13 Вып. 5	Колонка управления задвижками Ду150	шт	2	70кг
3	Серия 3.901-13 Вып. 5	Колонка управления задвижками Ду100	шт	3	70кг
4	30ч 47бр	Задвижка Ру10 Ду 150	шт	2	74,5кг
5	30ч 47бр	Задвижка Ру10 Ду 100	шт	3	46,5кг
6	ГОСТ 10704-76	Труба 159 х 4,5	м	11	17,15кг
7	ГОСТ 10704-76	Труба 114 х 4,5	м	11	12,15кг
8	ГОСТ 1255-67 *	Фланец 150-10	шт	4	6,62кг
9	ГОСТ 1255-67 *	Фланец 100-10	шт	6	3,81кг
10	ГОСТ 7798-70 *	Болт М20х80,58	шт	32	0,268кг
11	ГОСТ 7798-70 *	Болт М16х70,68	шт	48	0,145кг
12	ГОСТ 5915-70 *	Гайка М 20,5	шт	32	0,062кг
13	ГОСТ 5915-70 *	Гайка М 16,5	шт	48	0,033кг
14	ГОСТ 7338-74	Резина-пластина ЗМБ-А-М	$м^2$	0,5	2,25кг
		Внутренние сети			
15	Серия 4.902-7	Гидроэлеватор dс30, dр55	шт	2	55,0кг
16	15ч 8р2	Вентиль муфтовый Ру10 Ду 25	шт	2	1,75кг
17	ГОСТ 10704-76	Труба 30х2	м	1,5	1,38кг
18	ГОСТ 10704-76	Труба 57х3	м	6,0	4,0кг
19	ГОСТ 10704-76	Труба 114 х 4,5	м	8,0	12,15кг
20	ГОСТ 10704-76	Труба 159 х 4,5	м	8,0	17,15кг
21	ГОСТ 17375-77	Отвод 90°150 С32	шт	2	6,1кг
22	ГОСТ 17375-77	Отвод 90°100 С50	шт	2	3,0кг
23	ГОСТ 1255-67 *	Фланец 150-10	шт	10	6,62кг
24	ГОСТ 1255-67 *	Фланец 100-10	шт	6	3,81кг
25	ГОСТ 1255-67 *	Фланец 50-10	шт	2	2,06кг
26	ГОСТ 12836-67 *	Заглушка 50-10	шт	2	1,55кг
27	ГОСТ 7798-70 *	Болт М16х70,58	шт	56	0,145кг
28	ГОСТ 7798-70 *	Болт М20 х 80,58	шт	80	0,268кг
29	ГОСТ 5915-70 *	Гайка М16,5	шт	56	0,033кг
30	ГОСТ 5915-70 *	Гайка М 20,5	шт	80	0,062кг
31	ГОСТ 7338-77	Резина-пластина ЗМБ-А-М	$м^2$	1,0	2,25кг
		Масса указана одной единицы.			

Изм	Лист	№ докум	Подпись	Дата
Разраб.		Малышева		
Рук.бр.		Зазова		
Провер.		Боровская		
Гл.инж.пр.		Николаева		
Норм.конт.		Мудончик		
Нач.отд.		Кутьин		11.03.7

ТП 902-2-331 НК

Песколовки с круговым движением сточных вод. Q=1400-61000 $м^3$/сут

Лит	Лист	Листов
Р	1	3

Общие данные

Госстрой СССР СОЮЗВОДОКАНАЛПРОЕКТ г. Москва

16299-004

ПЛАН

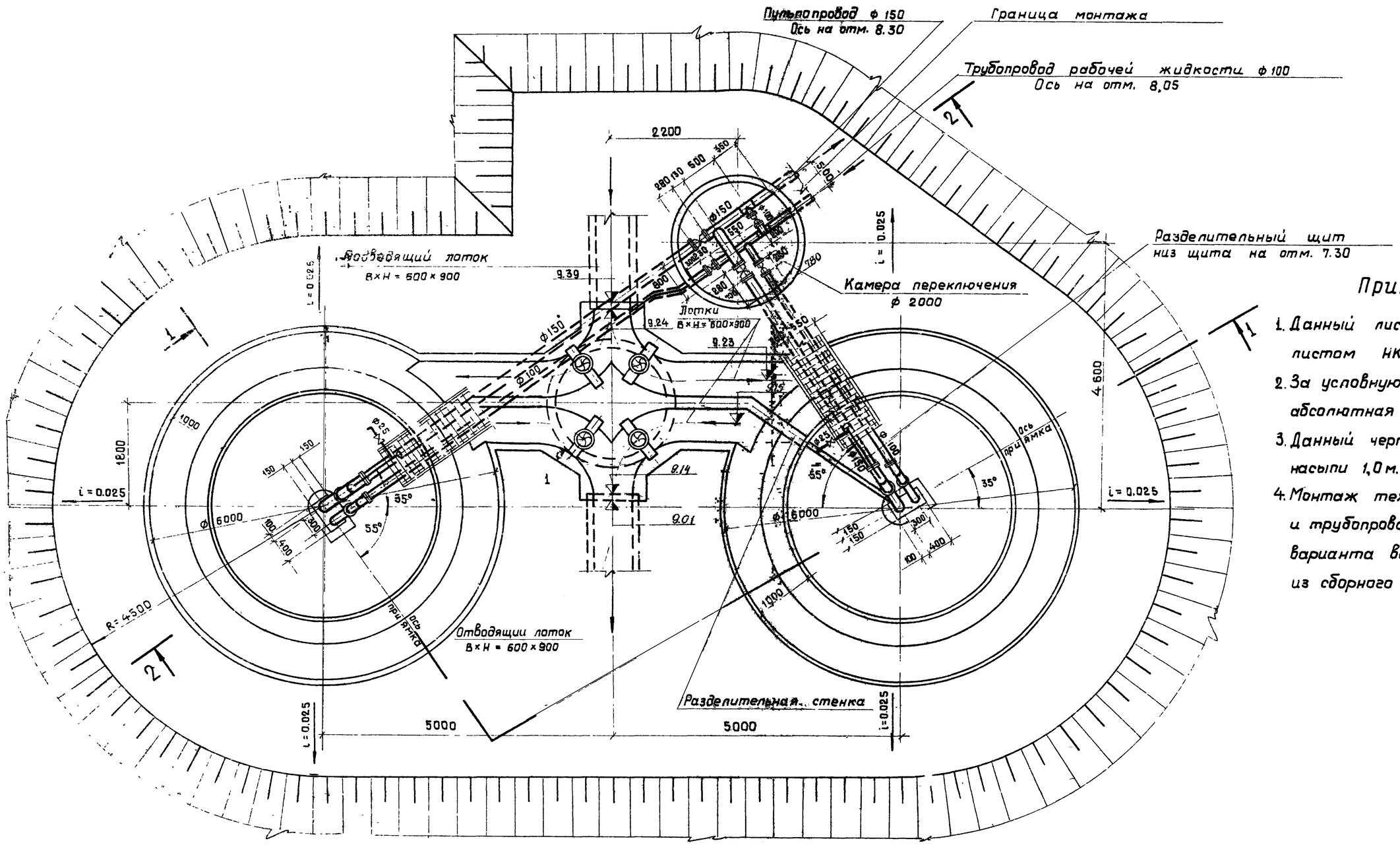

Примечания.

1. Данный лист см. совместно с листом НК-3.
2. За условную отметку 10.00 принята абсолютная отметка ▭
3. Данный чертеж выполнен при высоте насыпи 1,0 м.
4. Монтаж технологического оборудования и трубопроводов аналогичен и для варианта выполнения песколовок из сборного железобетона.

Примечание

Перекрытия камер переключения и распределения и лотков условно не показаны

					ТП-902 - 2- 331 -НК		
Изм.	Лист	N докум.	Подпись	Дата	Песколовки с круговым движением сточных вод Q = 1400 - 64000 м³/сут.		
Разраб.		Малышева				Лит.	Лист	Листов
Провер.		Баровская				Р	2	
Рук.бр.		Зазова						
Гл.инж.пр.		Николаева			План	Госстрой СССР Союзводоканалпроект г. Москва	
Н. контр.		Мирончик					
Нач.отд.		Катьин					

16299-06 5

РАЗРЕЗ 1-1

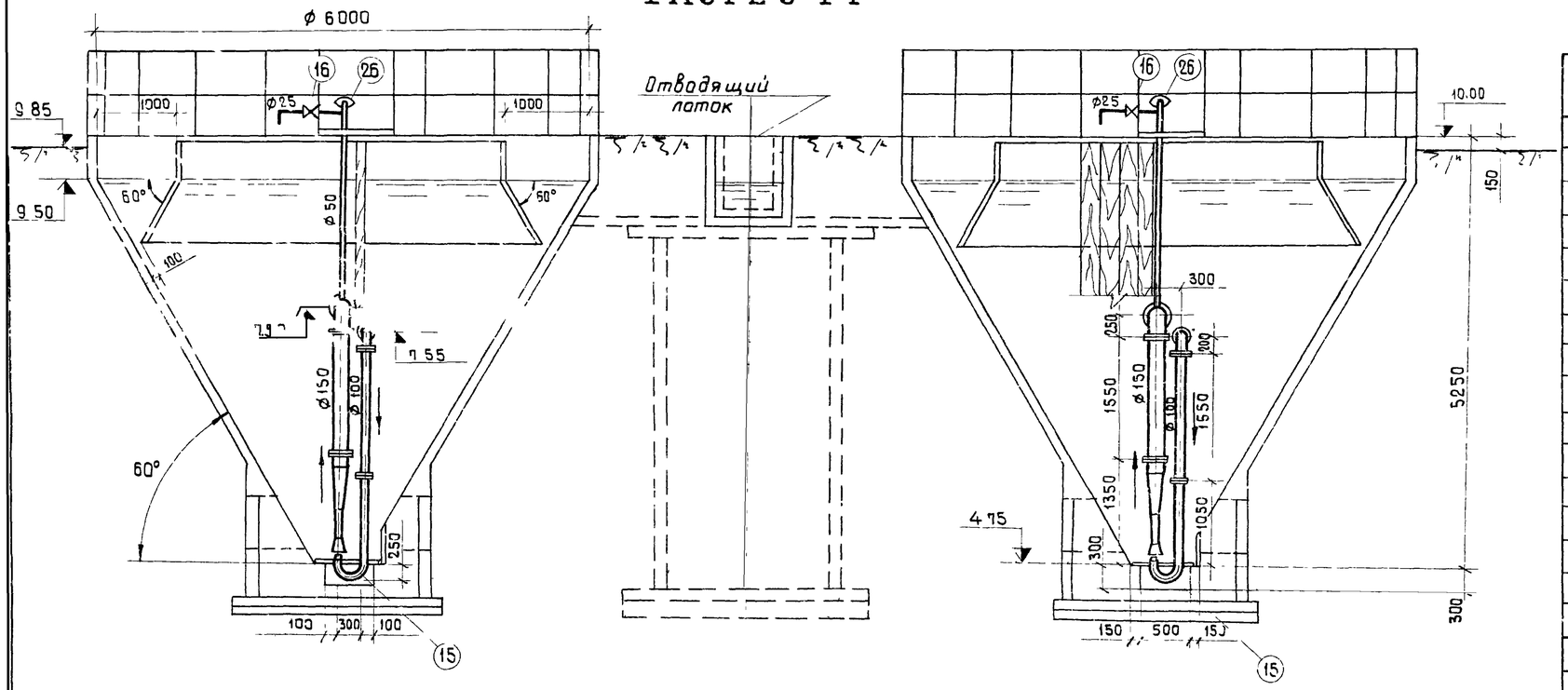

РАЗРЕЗ 2-2

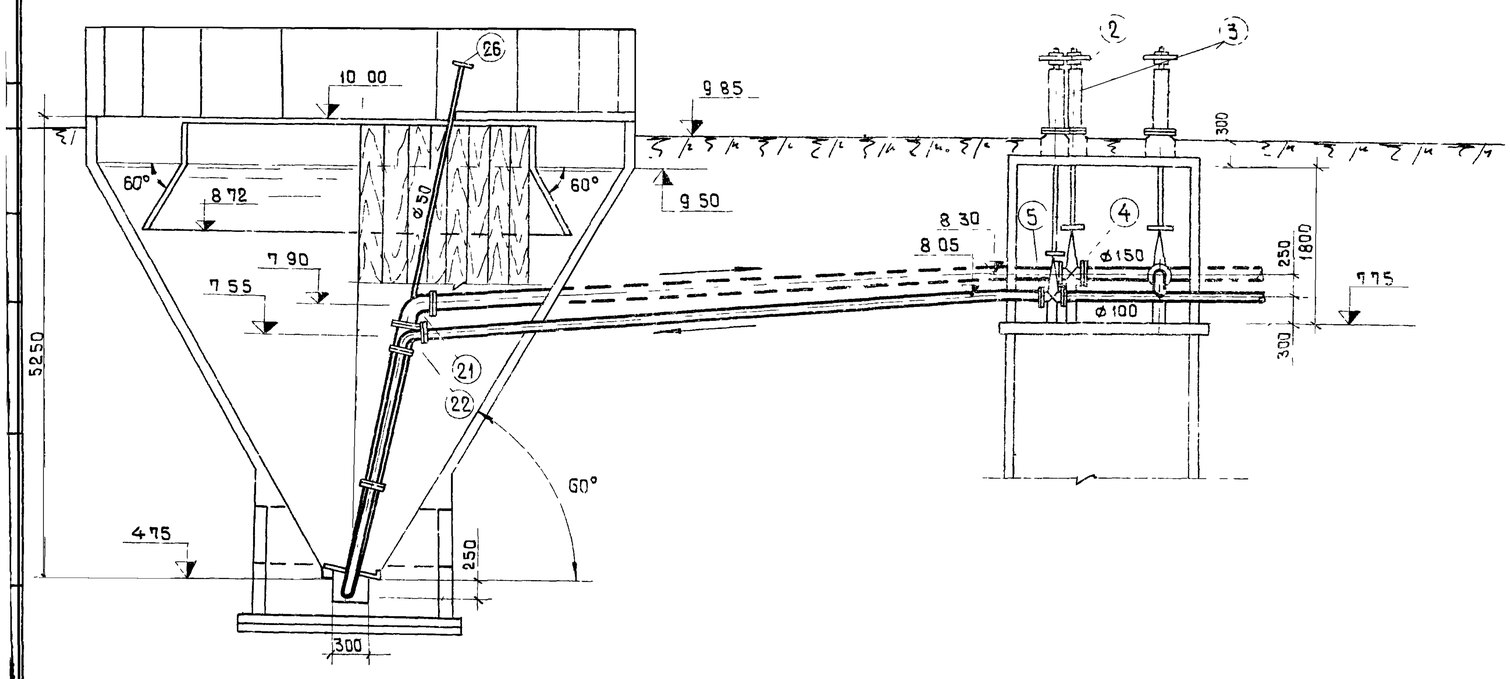

Спецификация оборудования и материалов

N№ поз	Обозначение	Наименование	Ед изм	Кол	Примечание
		Наружные сети			
1	Серия 3.901-8 вып 6	Затвор 600×900	шт	4	139 кг
2	Серия 3.901-13 вып 5	Колонка управления задвижкой Ду 150	шт	2	70 кг
3	Серия 3.901-13 вып 5	Колонка управления задвижкой Ду 100	шт	3	70 кг
4	30ч 47бр	Задвижка Ду150, Ру10	шт	2	74.5 кг
5	30ч 47бр	Задвижка Ду 100, Ру10	шт	3	46.5 кг
6	ГОСТ 10704-76	Труба 159×4.5	м	11	17.15 кг
7	ГОСТ 10704-76	Труба 114×4.5	м	11	12.15 кг
8	ГОСТ 1255-67*	Фланец 150-10	шт	4	5.62 кг
9	ГОСТ 1255-67*	Фланец 100-10	шт	6	3.81 кг
10	ГОСТ 7798-70*	Болт М20×80.58	шт	32	0.268 кг
11	ГОСТ 7798-70*	Болт М16×70.58	шт	48	0.145 кг
12	ГОСТ 5915-70*	Гайка М20.5	шт	32	0.062 кг
13	ГОСТ 5915-70*	Гайка М16.5	шт	48	0.033 кг
14	ГОСТ 7338-77	Резина-пластина 3МБ-А М	м²	0.5	2.25 кг
		Внутренние сети			
15	Серия 4.902-7	Гидроэлеватор dc 30, dp 55	шт	2	63.0 кг
16	15ч 8р2	Вентиль муфтовый Ду25	шт	2	1.75 кг
17	ГОСТ 10704-76	Труба 30×2	м	15	1.38 кг
18	ГОСТ 10704-76	Труба 57×3	м	60	4.0 кг
19	ГОСТ 10704-76	Труба 114×4.5	м	80	12.15 кг
20	ГОСТ 10704-76	Труба 159×4.5	м	20	17.15 кг
21	ГОСТ 17375-77	Отвод 90° 150С32	шт	2	6.1 кг
22	ГОСТ 17375-77	Отвод 90° 100С50	шт	2	3.0 кг
23	ГОСТ 1255-67*	Фланец 150-10	шт	10	6.52 кг
24	ГОСТ 1255-67*	Фланец 100-10	шт	6	3.81 кг
25	ГОСТ 1255-67*	Фланец 50-10	шт	2	2.06 кг
26	ГОСТ 12836-67*	Заглушка 50-10	шт	2	1.55 кг
27	ГОСТ 7798-70*	Болт М16×70.58	шт	56	0.145 кг
28	ГОСТ 7798-70*	Болт М20×80.58	шт	80	0.268 кг
29	ГОСТ 5915-70*	Гайка М16.5	шт	56	0.033 кг
30	ГОСТ 5915-70*	Гайка М20.5	шт	80	0.062 кг
31	ГОСТ 7338-77	Резина-пластина 3МБ-А М	м²	10	2.25 кг
		Масса указана одной единицы			

Изм	Лист	№ докум	Подпись	Дата
Разраб		Малышева		
Провер		Баровская		
Рук гр		Зазова		
Гл инж пр		Николаева		
Н контр		Мирончик		
Нач отд		Кутьин		11.05.89

ТП 902-2-331 НК

Песколовки с круговым движением сточных вод Q=1400-64000 м³/сут

Лист	Листов
Р	3

Разрезы 1-1, 2-2

Госстрой СССР
СОЮЗВОДОКАНАЛПРОЕКТ
г. Москва

Ведомость основных комплектов

Обозначение	Наименование	Примечание
ТП 902-2- НК	Технологическая часть	
ТП 902-2- КЖ	Конструкции железобетонные	
ТП 902-2- ТМ 74	Устройство для сбора нефти Нестандартизированное оборудование	Для варианта с нефтесодержащими стоками

Ведомость примененных и ссылочных документов

Обозначение	Наименование	Примечание
Серия 3.900-3 Выпуск 7	Сборные железобетонные конструкции емкостных сооружений для водоснабжения и канализации	
Серия 3.901-5	Сальники набивные Ду=150-1400 мм для пропуска труб через стены	
КЖИ-С1; С2	Бункер песколовки Арматурные сетки С1; С2	
КЖИ-ЗДИ1	Бункер песколовки Изделие закладное ЗДИ1	
КЖИ-ЗДИ2	Бункер песколовки Изделие закладное ЗДИ2	
КЖИ-ЗДИ3; ЗДИ4	Бункер песколовки Изделие закладное ЗДИ3; ЗДИ4	
КЖИ-ЦК1; ЦК2-СБ	Центральное кольцо ЦК1; ЦК2	*
КЖИ-ЦК-ЗДИ5; 6	Изделие закладное ЗДИ5; ЗДИ6	*
КЖИ-ЦКМ1; ЦКМ2-СБ	Центральное металлическое кольцо ЦКМ1, ЦКМ2	**
КЖИ-ОГ1	Ограждение металлическое ОГ1	
КЖИ-ОГ2	—"— —"— ОГ2	
КЖИ-ДЩ1	Деревянный щит ДЩ1	
КЖИ-ДЩ2; 3; 3а	Деревянные щиты ДЩ2 3 3а	
КЖИ-РЩ1	Разделительный щит РЩ1	
КЖИ-С1	Лотки Сетка арматурная С1	
КЖИ-С2	—"— —"— С2	
КЖИ-С3	—"— —"— С3	
КЖИ-ЦК1; ЦК2-СБД	Центральное кольцо ЦК1; ЦК2 (для нефтесодержащих стоков)	
КЖИ-ЦКМ1; ЦКМ2	Центральное металлическое кольцо ЦКМ1, ЦКМ2 (для нефтесодержащих стоков)	
КЖИ-ПДЩ1	Полупогружной щит ПДЩ1 (для нефтесодержащих стоков)	
КЖИ-ЗД1	Камера переключения Изделие закладное ЗД1	
КЖИ-КЦП1-20-1б	Камера переключения Плита перекрытия КЦП1-20-1б	
КЖИ-КЦ20-9б	Камера переключения Кольцо стеновое КЦ-20-9б	

Настоящий проект разработан в соответствии с действующими нормами и правилами и предусматривает мероприятия обеспечивающие взрывную, взрывопожарную и пожарную безопасность при эксплуатации сооружения

Главный инженер проекта /Золотаревский/

Ведомость чертежей основного комплекта „КЖ"

	Лист	Наименование	Примечание
22т	1	Монолитный вариант Общие данные	
"	3	Монолитный вариант Общий чертеж План, разрезы, спецификация	
"	4	Монолитный вариант Опалубочный чертеж песколовки	
"	5	Монолитный вариант Армирование песколовки.	
"	9	Детали крепления разделительного щита, мостиков, ограждений	
"	10	Лотки Арматурно-опалубочный чертеж План	
"	11	Лотки Арматурный чертеж днища План	
"	12	Лотки Арматурно-опалубочный чертеж Сечения 1-1-4-4 Спецификация	
"	13	Лотки Арматурно-опалубочный чертеж Сечения 5-5÷7-7 Ведомость стержней	
"	14	Камера переключения Общий чертеж Спецификация	

Сводная спецификация бетонных, железобетонных и прочих изделий (Узел из 2х песколовок)

Марка	Обозначение	Наименование		К-во	Примеч масса 1шт
Сборные железобетонные элементы					
КЦ-20-6	Серия 3.900-3 вып 7	Кольцо стеновое КЦ-20-6		4	1,080т
КЦ-20-9б	—"— КЖИ-КЦ-20-9а-СБ	—"— —"— КЦ-20-9а		1	1,500т
КЦ-20-9	Серия 3.900-3 Вып 7	—"— —"— КЦ-20-9		1	1,500т
КЦ-15-6	—"—	—"— —"— КЦ-15-6		6	0,700т
КЦ-7-3	—"—	—"— —"— КЦ-7-3		1	0,100т
КЦП1-20-1б	—"— КЖИ-КЦП1-20-1а-СБ	Плита перекрытия КЦП1-20-1а		1	1,300т
КЦД 20	Серия 3.900-3 вып 7	Плита днища КЦД 20		3	1,500т
КЦД 15	—"—	—"— —"— КЦД 15		1	1,000т
КЦП 1	—"—	Кольцо опорное КЦП1		1	0,050т
ЦК1	КЖИ-ЦК1; ЦК2-СБ	Центральное кольцо ЦК1		1*	3,420т
ЦК1	—"—	—"— ЦК2		1*	3,420т
ЦК1	КЖИ-ЦК1, ЦК2-СБД	Центральное кольцо (для нефтесодержащих стоков)	ЦК1	1*	3,420т
ЦК2	—"—		ЦК2	1*	3,420т
КЦ15-9	Серия 3.900-3 вып 7	Кольцо стеновое КЦ-15-9		5	1,000т
Монолитные железобетонные конструкции					
	КЖ-4,5	Бункер песколовки		2	10,50м³
	КЖ-10-13	Лотки		—	438м³
Стальные изделия					
	Серия 3.901-5	Сальник для тр Ду=100 ек=200		5	0,006т
	—"—	—"— —"— Ду 150 ек=300		5	0,016т

Продолжение сводной спецификации

Марка	Обозначение	Наименование		К-во	Примеч масса 1шт
ЦКМ1	КЖИ-ЦКМ1; ЦКМ2	Центральное кольцо ЦКМ1		1**	0,525т
ЦКМ2	—"—	—"— ЦКМ2		1**	0,525т
ЦКМ1	КЖИ-ЦКМ1; ЦКМ2	Центральное кольцо (для нефтесодержащих стоков)	ЦКМ1	1**	0.535т
ЦКМ2	—"—		ЦКМ2	1**	0.535т
С1	КЖИ-С1, С2	Бункер песколовки Арматурные сетки	С1	2	0,113т
С2	—"—		С2	2	0,040т
С1	КЖИ-С1	Лотки Арматурные сетки	С1	1	0.028т
С2	КЖИ-С2		С2	1	0,013т
С3	КЖИ-С3		С3	1	0,114т
ЗДИ1	КЖИ-ЗДИ1	Бункер песколовки Изделия закладные	ЗДИ1	36	1.40кг
ЗДИ2	КЖИ-ЗДИ2		ЗДИ2	4* 12*	3,40кг
ЗДИ3	КЖИ-ЗДИ3; ЗДИ4		ЗДИ3	4	0.90кг
ЗДИ4	КЖИ-ЗДИ3; ЗДИ4		ЗДИ4	2	3.60кг
ЗД1	КЖИ-ЗД1	Камера переключения Изделие закладное ЗД1		5	4,50кг
ЗДИ5	КЖИ-ЦК-ЗДИ5; 6	Центральное кольцо Изделия закладные	ЗДИ5	4*	0.50кг
ЗДИ6	—"—		ЗДИ6	4*	2.00кг
М14-150	Серия 3.400-7 вып.1		М14-150	6*	0,90кг
ОГ1	КЖИ-ОГ1	Ограждение ОГ1		18	18,2кг
ОГ2	КЖИ-ОГ2	—"— ОГ2		4	18,8кг
	Серия 3.901-5	Сальник для трубы Ду100 ек=200 для нефтесодержащих стоков		2	0.006т
Деревянные изделия					
ДЩ1	КЖИ-ДЩ1	Деревянный щит ДЩ1		2	0.108т
ДЩ2	КЖИ-ДЩ2,3,3а	—"— ДЩ2		2	0.100т
ДЩ3,3а	—"—	—"— ДЩ3; 3а		1-1	0,075т
РЩ1	КЖИ-РЩ1	Разделительный щит РЩ1		2	0,382т
ПДЩ1	КЖИ-ПДЩ1	Полупогружной щит ПДЩ1 (для нефтесодержащих стоков)		2	0.038т

* Для варианта с железобетонным центральным кольцом

** Для варианта с металлическим центральным кольцом

Изм	Лист	N докум	Подп.	Дата
Разраб	Цветкова			
Провер	Лоткина			
Рук гр	Гольдина			
Гл инж пр	Золотаревский			
Нач отд	Андрианов			

ТП 902-2-331 КЖ

Песколовки с круговым движением сточных вод Q = 1400÷64000 м³/сут

Изм	Лист	Листов
Р	1	14

Монолитный вариант Общие данные

Госстрой СССР СОЮЗВОДОКАНАЛПРОЕКТ г Москва

Ведомость примененных и ссылочных документов

Обозначение	Наименование	Примечание
Серия 3.900-3 Выпуск 7	Сборные железобетонные конструкции емкостных сооружений для водоснабжения и канализации	
Серия 3.901-5	Сальники чугунные Ду=150 – 1400 для пропуска труб через стены	
Серия 3.400-6	Унифицированные закладные детали сборных железобетонных конструкций инженерных сооружений промышленных предприятий	
Серия 3.400-7 Выпуск 1	Унифицированные монтажные петли для подъема сборных бетонных и железобетонных изделий	
Серия 1.459-2 Выпуск 2	Стальные лестницы, переходные площадки и ограждения	
КЖИ-ПС1-СБ	Панель стеновая ПС1	
КЖИ-ПС1а-СБ	— " — " — ПС1а	
КЖИ-ПС1б, ПС1д-СБ	— " — " — ПС1б, ПС1д	
КЖИ-ПС-1в, ПС1е-СБ	— " — " — ПС1в, ПС1е	
КЖИ-ПС1г-СБ	— " — " — ПС1г	
КЖИ-ПС1ж-СБ	— " — " — ПС1ж	
КЖИ-ПС1и-СБ	— " — " — ПС1и	
КЖИ-ПС2, ПС3-СБ	— " — " — ПС2, ПС3	
КЖИ-ПС-М1	Изделие закладное М1	
КЖИ-ПС-С1,С2,С3,С4	Сетки арматурные С1, С2, С3, С4	
КЖИ-ЦК1, ЦК2-СБ	Центральное кольцо ЦК1, ЦК2	*
КЖИ-ЦК-3ДИ5б	Изделие закладное 3ДИ5.6	*
КЖИ-ЦКМ1; ЦКМ2-СБ	Центральное металлическое кольцо ЦКМ1, ЦКМ2	**
КЖИ-С1	Лотки, Сетка арматурная С1	
КЖИ-С2	— " — " — С2	
КЖИ-С3	— " — " — С3	
КЖИ-С1,С2	Бункер песколовки Сетка арматурная С1, С2	
КЖИ-ДМ1	Днище песколовки ДМ1	
КЖИ-3Д1	Камера переключения Изделие закладное 3Д1	
КЖИ-КЦП-20-15-СБ	Камера переключения Плита перекрытия КЦП1-20-1б	
КЖИ-КЦ-20-9б-СБ	Камера переключения Кольцо стеновое КЦ-20-9б	
КЖИ-ДЩ1	Деревянный щит ДЩ1	
КЖИ-ДЩ2, 3, 3а	— " — " — ДЩ2, 3, 3а	
КЖИ-РЩ1	Разделительный щит РЩ1	
КЖИ-ЦК1, ЦК2-СБА	Центральное кольцо ЦК1, ЦК2 (для нефтесодержащих стоков)	*
КЖИ-ЦКМ1; ЦКМ2 СБ	Центральное металлическое кольцо ЦКМ1, ЦКМ2 (для нефтесодержащих стоков)	**
КЖИ-ПДЩ1	Полупогружной щит ПДЩ1 (для нефтесодержащих стоков)	

Настоящий проект разработан в соответствии с действующими нормами и правилами и предусматривает мероприятия, обеспечивающие взрывную, взрывопожарную и пожарную безопасность при эксплуатации сооружения

Главный инженер проекта /Золотаревский/

Ведомость основных комплектов

Обозначение		Наименование	Примечание
ТП 902-2-	НК	Технологическая часть	
ТП 902-2-	КЖ	Конструкции железобетонные	
ТП 902-2-	ТМ 74	Устройства для сбора нефти. Нестандартизированное оборудование	для варианта с нефтесодержащими стоками

Ведомость чертежей основного комплекта „КЖ"

	Лист	Наименование	Примечание
22-	2	Сборный вариант Общие данные	
"	6	Сборный вариант. Монтажный чертеж	
"	7	Сборный вариант Монтажный чертеж Узлы	
"	8	Сборный вариант Монолитные участки Ум 1 т/н.	
"	9	Детали крепления, разделительного щита, мостиков, ограждений	
"	10	Лотки. Арматурно-опалубочный чертеж. План.	
"	11	Лотки Арматурный чертеж днища План	
"	12	Лотки Арматурно-опалубочный чертеж Сечения 1-1 ÷ 4-4 Спецификация	
"	13	Лотки Арматурно-опалубочный чертеж. Сечения 5-5 ÷ 7-7, Ведомость стержней	
"	14	Камера переключения Общий чертеж Спецификация	

Сводная спецификация бетонных, железобетонных и прочих изделий (узел из 2х песколовок)

Марка	Обозначение	Наименование	К-во	Примеч. Масса 1 шт
Сборные железобетонные элементы				
КЦ-20-6	Серия 3.900-9 вып 7	Кольцо стеновое КЦ-20-6	4	1.000 т
КЦ-20-9б	— " — КЖИ-КС-20-9б-СБ	— " — " — КЦ-20-9б	1	1.500 т
КЦ-20-9	Серия 3.900-9 вып 7	— " — " — КЦ-20-9	1	1.500 т
КЦ-15-6	— " —	— " — " — КЦ-15-6	6	0.700 т
КЦ-7-3	— " —	— " — " — КЦ-7-3	1	0.100 т
КЦП1-20-1б	— " — КЖИ-КЦП1-20-1б-СБ	Плита перекрытия КЦП1-20-1б	1	1.300 т
КЦД-20	Серия 3.900-3 вып 7	Плита днища КЦД-20	3	1.500 т
КЦД 15	— " —	— " — " — КЦД 15	1	0.900 т
КЦО1	— " —	Кольцо опорное КЦП1	1	0.050 т
ЦК1	КЖИ-ЦК1; ЦК2-СБ	Центральное кольцо ЦК1	1*	3.420 т
ЦК2	— " —	— " — ЦК2	1*	3.420 т
ЦК1	КЖИ-ЦК1; ЦК2-СБД	Центральное кольцо (для нефтесодержащих стоков) ЦК1	1*	3.420 т
ЦК2	— " —	ЦК2	1*	3.420 т
ПС1	КЖИ-ПС1-СБ	Панель стеновая ПС1	4	1.675
ПС1а	КЖИ-ПС1а-СБ	— " — " — ПС1а	5	1.675
ПС1б	КЖИ-ПС1б; ПС1д-СБ	— " — " — ПС1б	1	1.675
ПС1в	КЖИ-ПС1б; ПС1е-СБ	— " — " — ПС1в	1	1.620
ПС1г	КЖИ-ПС1г-СБ	— " — " — ПС1г	1	1.175
ПС1д	КЖИ-ПС1б, ПС1д-СБ	— " — " — ПС1д	1	1.675
ПС1е	КЖИ-ПС1б; ПС1е-СБ	— " — " — ПС1е	1	1.620
ПС1ж	КЖИ-ПС1ж-СБ	— " — " — ПС1ж	1	1.175
ПС1и	КЖИ-ПС1и-СБ	— " — " — ПС1и	1	1.675
ПС2	КЖИ-ПС2; ПС3-СБ	— " — " — ПС2	12	0.300
ПС3	— " — " —	— " — " — ПС3	2	0.25
КЦ-15-9	Серия 3.900-3 вып 7	Кольцо стеновое КЦ-15-9	5	1.00

Продолжение сводной спецификации

Марка	Обозначение	Наименование	К-во	Примеч. Масса 1 шт
Монолитные железобетонные конструкции				
	КЖ-8	Монолитные участки стен	2	0.15 м³
	КЖ-10 ÷ 13	Лотки	—	4.38 м³
ДМ1	КЖИ-ДМ1	Днище песколовки	2	3.14 м³
Стальные изделия				
	Серия 3.901-5	Сальник для тр Ду=100; Ек=200	5	0.006 т
	— " —	Сальник для тр Ду=150 Ек=300	5	0.016 т
ЦКМ1	КЖИ-ЦКМ1; ЦКМ2	Центральное кольцо ЦКМ1	1**	0.525 т
ЦКМ2	— " —	— " — ЦКМ2	1**	0.525 т
ЦКМ1	КЖИ-ЦКМ1; ЦКМ2	Центральное кольцо (для нефтесодержащих стоков) ЦКМ1	1**	0.535 т
ЦКМ2	— " —	ЦКМ2	1**	0.535 т
С1	КЖИ-С1; С2	Бункер песколовки Арматурные сетки С1	2	0.113 т
С2	— " —	С2	2	0.040 т
С1	КЖИ-С1	Лотки Арматурные сетки. С1	1	0.028 т
С2	КЖИ-С2	С2	1	0.013 т
С3	КЖИ-С3	С3	1	0.114 т
МИ3-14	Серия 3.400-6	Бункер песколовки. Изделия закладные МИ3-14	16	5.30 кг
	Серия 3.901-5	Сальник для трубы Ду100; Ек=200 для нефтесодержащих стоков	2	0.006 т
3Д1	КЖИ-3Д1	Камера переключения Изделие закладное 3Д1	5	4.50 кг
3ДИ5	КЖИ-ЦК-3ДИ5; 6	Центральное кольцо. Изделия закладные. 3ДИ5	4*	0.50 кг
3ДИ6	— " —	3ДИ6	4*	2.00 кг
МИ4-150	Серия 3.400-7 вып 1	МИ4-150	6*	0.90 кг
С1	КЖИ-ПС-С1, С2, С3, С4, С5	Панели стеновые Сетки арматурные. С1	16	0.020 т
С2	— " —	С2	16	0.020 т
С3	— " —	С3	24	0.004 т
С5	— " —	С5	4	0.003 т
М1	КЖИ-ПС-М1	Панели стеновые Закладные детали. М1	308	1.40 кг
МИ2-3	Серия 3.400-6	МИ2-3	94	0.70 кг
МИ2-7	— " —	МИ2-7	16	3.10 кг
МИ3-1	— " —	МИ3-1	70	1.70 кг
ПП1	Серия 1.459-2 В2	Ограждение ПП1	1	0.012 т
ПП3	— " —	ПП3	1	0.016 т
ПП4	— " —	ПП4	7	0.019 т
ПП6	— " —	ПП6	13	0.023 т
Деревянные конструкции				
ДЩ1	КЖИ-ДЩ1	Деревянный щит ДЩ1	2	0.108 т
ДЩ2	КЖИ-ДЩ2, 3, 3а	— " — " — ДЩ2	2	0.100 т
ДЩ3.3а	— " — " —	— " — " — ДЩ3, 3а	1+1	0.075 т
РЩ1	КЖИ-РЩ1	Разделительный щит РЩ1	2	0.332 т
ПДЩ1	КЖИ-ПДЩ1	Полупогружной щит ПДЩ1 (для нефтесодержащих стоков)	2	0.038 т

* Для варианта с железобетонным центральным кольцом
** Для варианта с металлическим центральным кольцом

Изм.	Лист	N докум.	Подпись	Дата
Разраб.		Цветкова		
Провер.		Лоткина		
Рук. гр.		Гольдина		
Гл. инж. пр.		Золотаревский		
Нач. отд.		Андрианов		

ТП 902-2-331 - КЖ

Песколовки с круговым движением сточных вод Q = 1400 ÷ 64000 м³/сут

Лит.	Лист	Листов
Р	2	14

Сборный вариант Общие данные

Госстрой СССР СОЮЗВОДОКАНАЛПРОЕКТ г. Москва

Альбом 2 ТИПУ

Типовой проект 902-2-

Инв. N подл. | Подпись и дата

16299-06 8

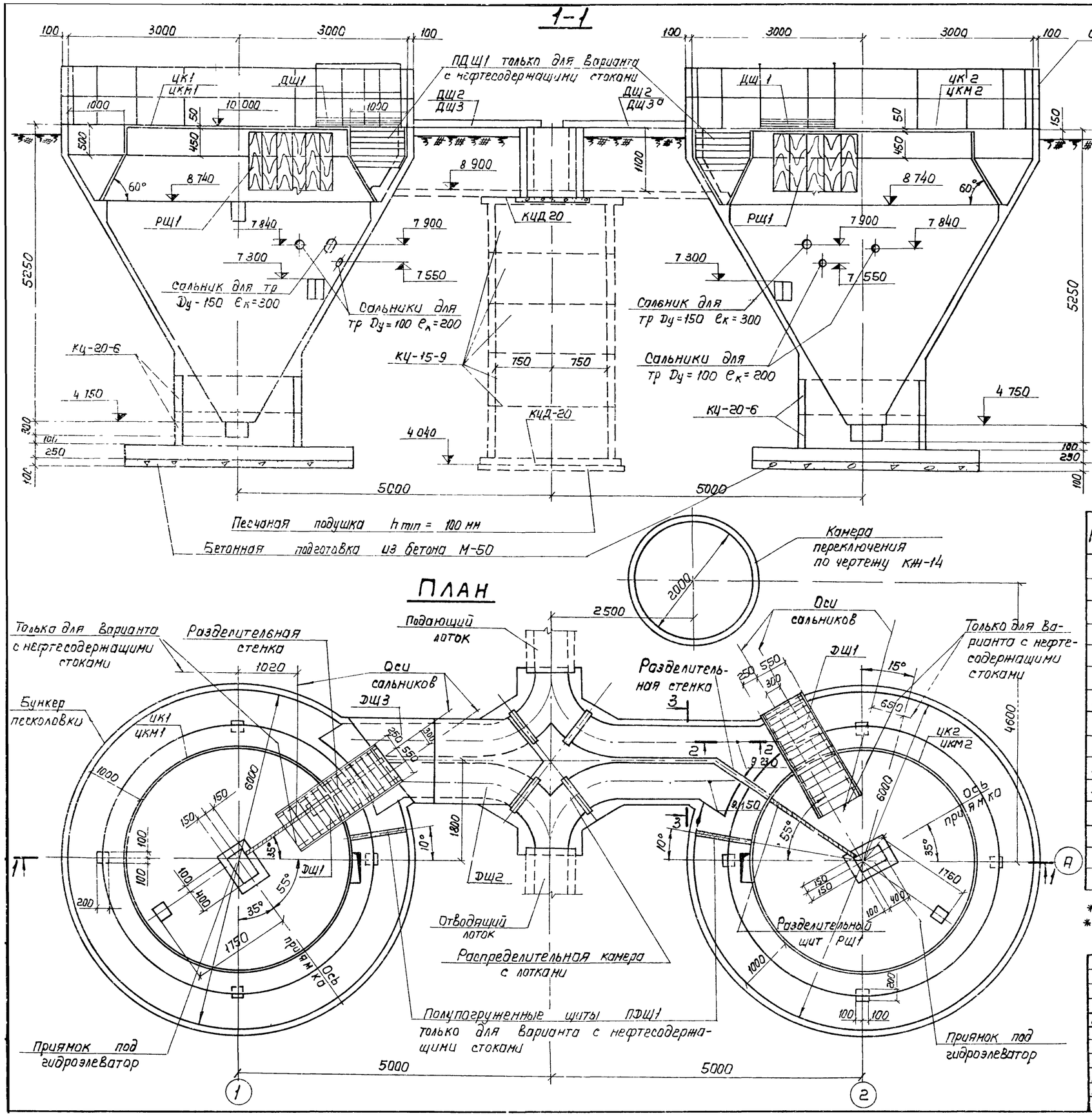

Спецификация элементов к маркировочной схеме, расположенной на листе

Марка	Обозначение	Наименование	К-во	Примеч
	КЖ-4	Бункер песколовки	2	
ЦК1	КЖИ-ЦК1; ЦК2-СБ	Центральное кольцо ЦК1	1	
ЦК2	КЖИ-ЦК1; ЦК2-СБ	—"— ЦК2	1	
ЦКМ1	КЖИ-ЦКМ1; ЦКМ2-СБ	Центральное кольцо ЦКМ1	1	*
ЦКМ2	КЖИ-ЦКМ1; ЦКМ2-СБ	—"— ЦКМ2	1	*
КЦ-15-9	Серия 3 900-3 В 7	Кольцо стеновое КЦ-15-9	5	
КЦ-20-6	—"—	—"— КЦ-20-6	4	
КЦД 20	—"—	Плита днища КЦД-20	2	
ДЩ1	КЖИ-ДЩ1	Деревянный щит ДЩ1	2	
ДЩ2	КЖИ-ДЩ2; 3; 3а	—"— ДЩ2	2	
ДЩ3,3а	КЖИ-ДЩ2; 3, 3а	—"— ДЩ3; 3а	1+1	
РЩ1	КЖИ-РЩ1	Разделительный щит РЩ1	2	
ПДЩ1	КЖИ-ПДЩ1	Полупогруженный щит ПДЩ1	2	**
	КЖ-10÷13	Распределительная камера с лотками	1	

* Для варианта с металлическим центральным кольцом
** Для варианта с нефтесодержащими стоками

Изм	Лист	N докум	Подп	Дата	ТП 902-2-331 КЖ		
					Песколовки с круговым движением сточных вод Q_c = 1400 - 64000 м³/сут		
Разраб	Цветкова					Лит	Лист	Листов
Провер	Лоткина					Р	3	
Рук гр	Гольдина				Монолитный вариант Общий чертеж План, разрезы, спецификация	Госстрой СССР СОЮЗВОДОКАНАЛПРОЕКТ г. Москва	
Гл инж пр	Золотаревский						
Нач отд	Андрианов						

16299-06 9

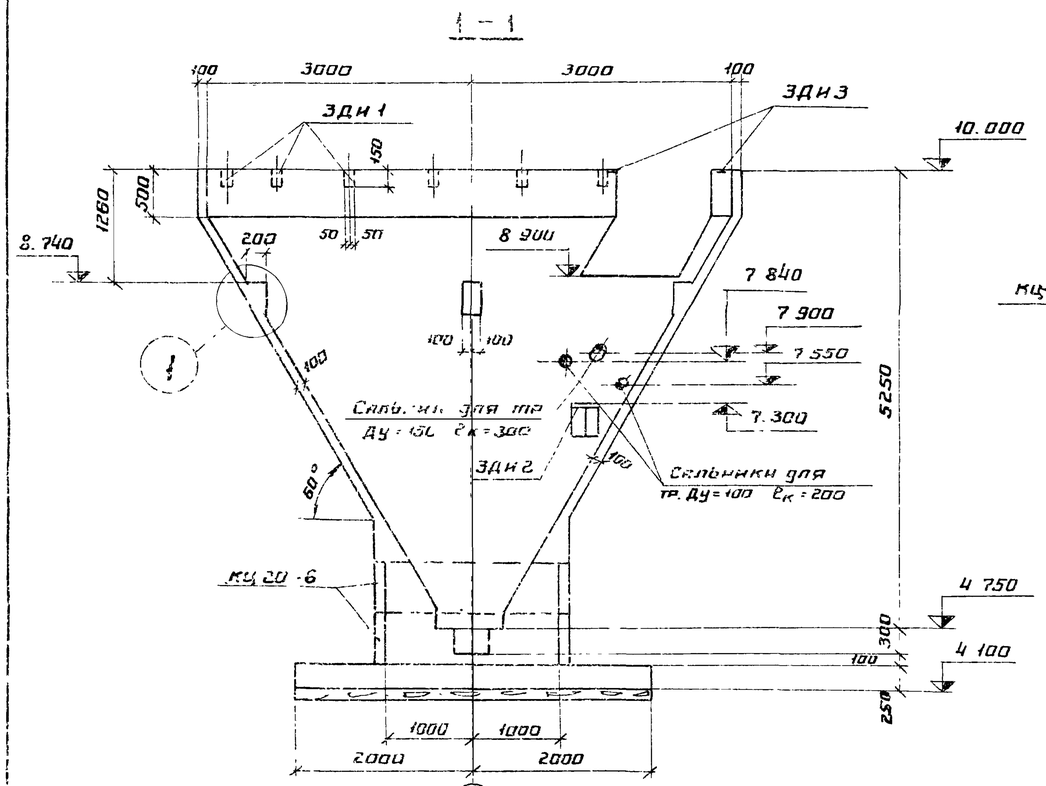

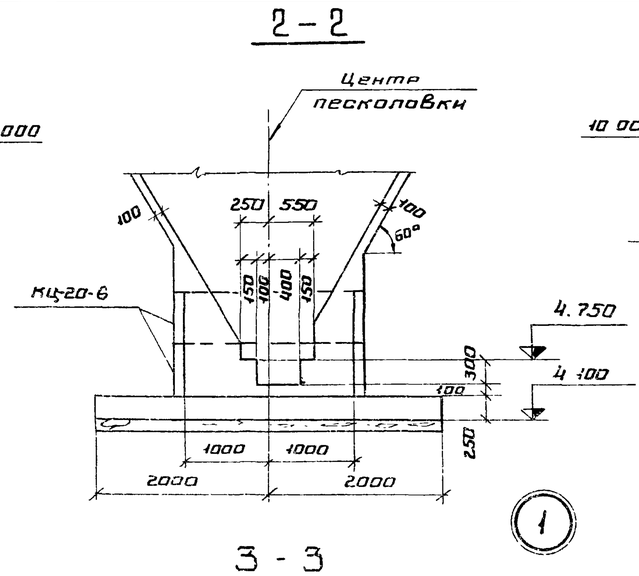

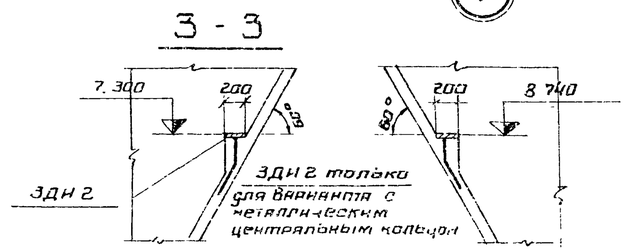

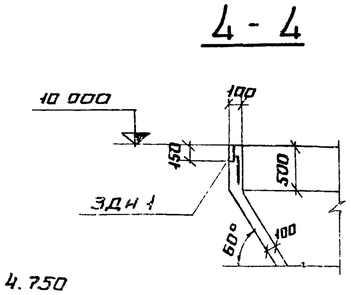

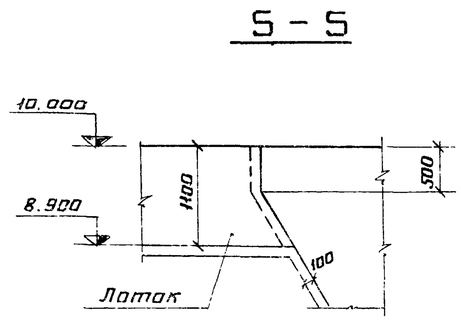

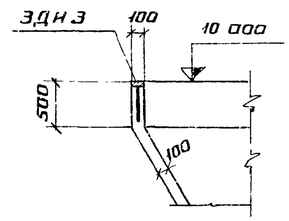

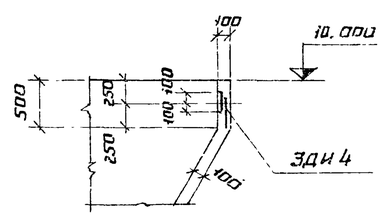

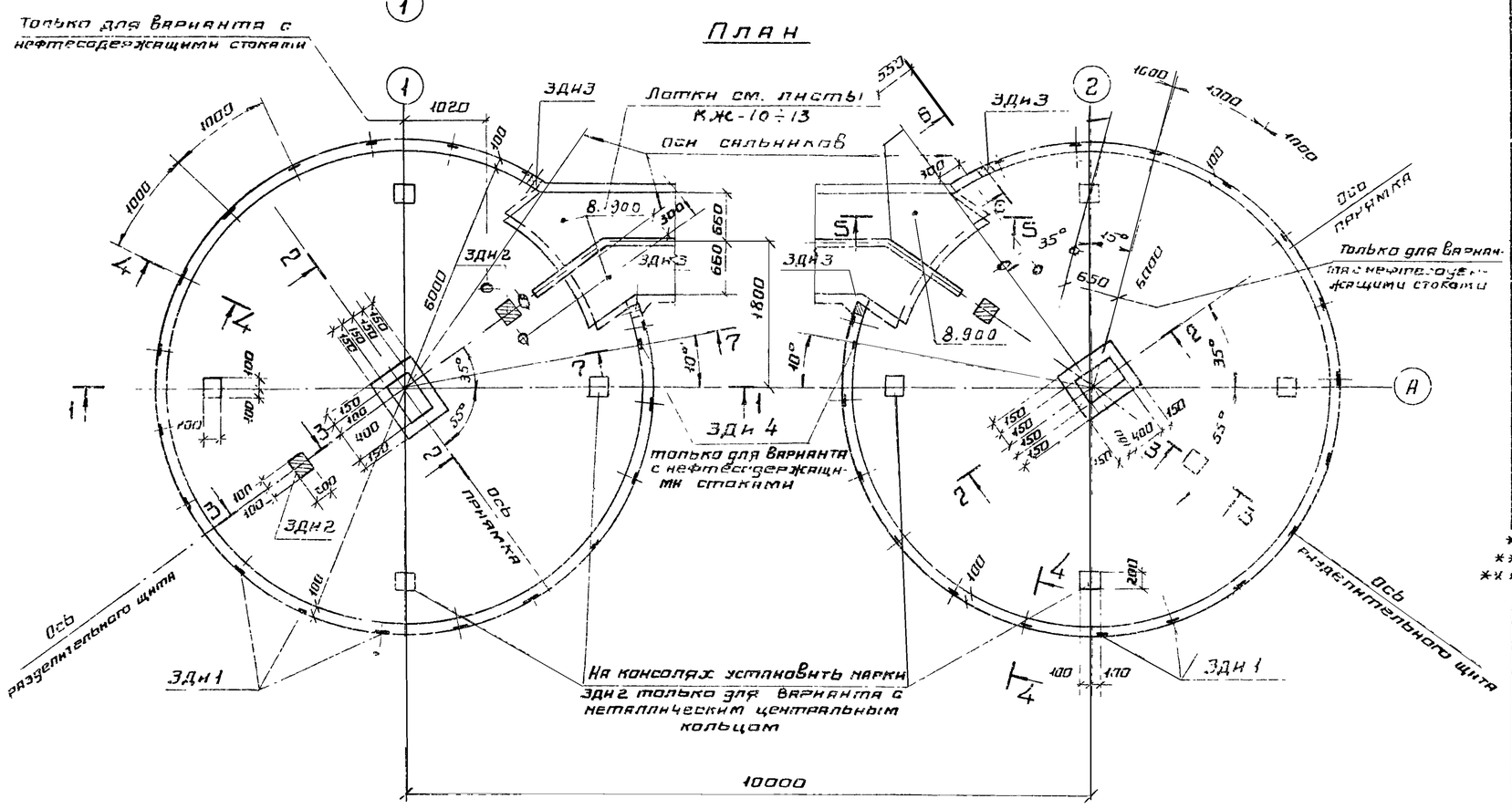

Спецификация элементов монолитной конструкции на 1 бункер.

Формат	Зона	Поз	Обозначение	Наименование	Кол.	Примеч.
				Документация		
			КЖ-4,5	Сборочный чертеж		
				Сборочные единицы и детали		
22		1÷16	КЖС-5	Стержни одиночные		
11			КЖСН-С1	Сетка арматурная С1	1	
11			КЖСН-С2	— " — — " — С2	1	
11			КЖН-Зд и 1	Изделие закладное Зд и 1	18	
11			КЖН Зд и 2	— " — — " — Зд и 2	2	*
11			КЖН-Зд и 2	— " — — " — Зд и 2	6	**
11			КЖН-Зд и 3, Зд и 4	— " — — " — Зд и 3	2	
11			КЖН-Зд и 3, Зд и 4	— " — — " — Зд и 4	1	***
			Серия 3 901 - 5	Сальник для тр Ду. 150 ℓк = 300	1	
			— " —	— " — — " — Ду = 100 ℓк = 200	1 2	
				Материалы		
				Бетон марки М 200	m^3	
				Мрз ☐ 66	10,5	

* Вариант с железобетонным центральным кольцом
** Вариант с металлическим центральным кольцом.
*** Вариант с нефтесодержащими стоками.

Изм	Лист	N-докум	Подп.	Дата
Разраб		Цветкова		
Провер.		Лоткина		
Рук гр.		Гольдина		
Гл. инж. пр.		Золотаревский		
Нач. отд		Андрианов		

ТП. 902 - 2 - 331 КЖ

Песколовки с круговым движением сточных вод Q = 1400 - 64000 m^3/сут

Лит	Лист	Листов
Р	4	

Монолитный вариант
Опалубочный чертеж песколовки.

Госстрой СССР
СОЮЗВОДОКАНАЛПРОЕКТ
г. Москва

Типовой
Ал-150м 2 Тип V
902 - 2
Инв. N подл. | Подпись и дата | Взам. инв. N
Отдел 4.4
Отдел 4.3
Инв. N дубл.

16299-06 10

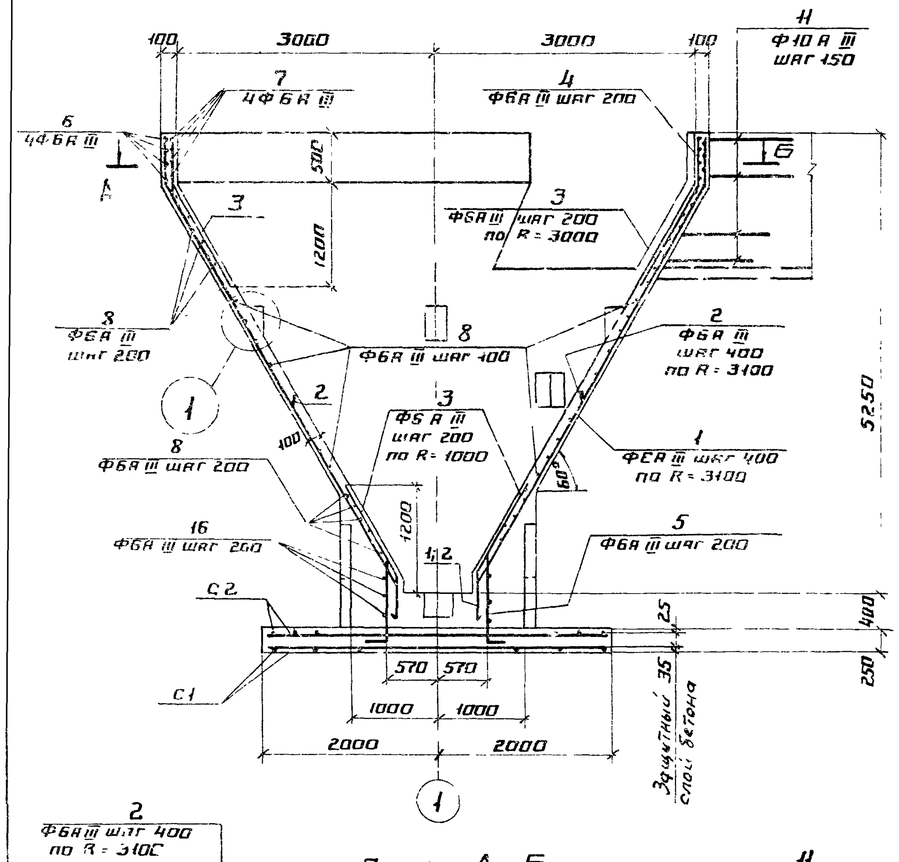

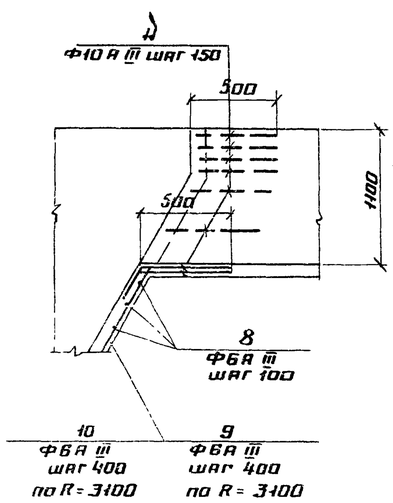

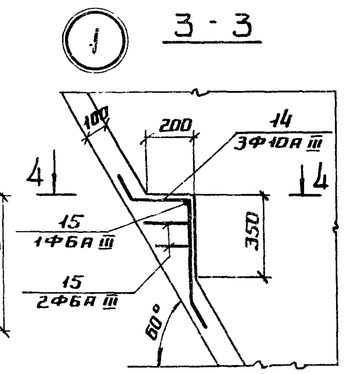

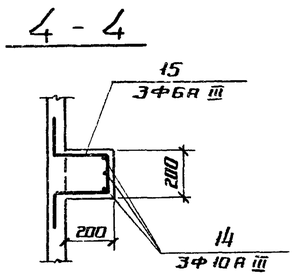

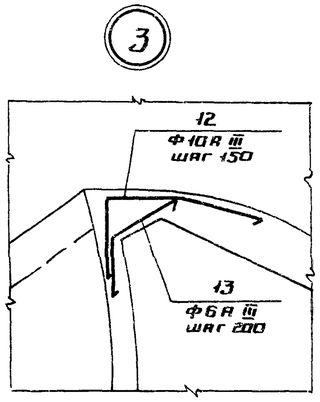

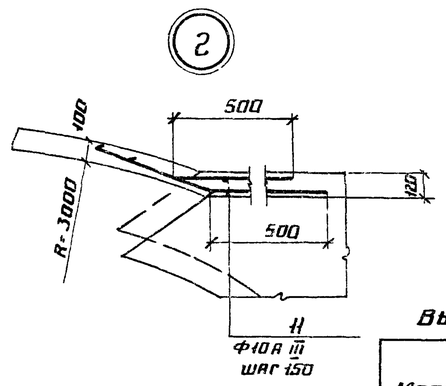

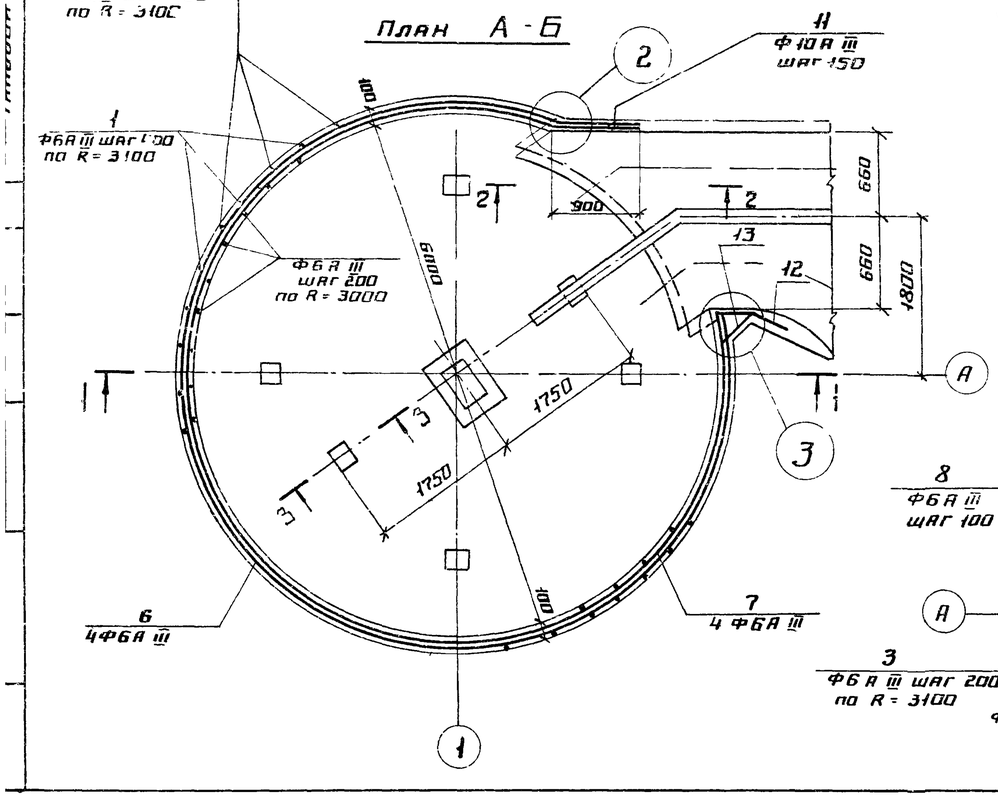

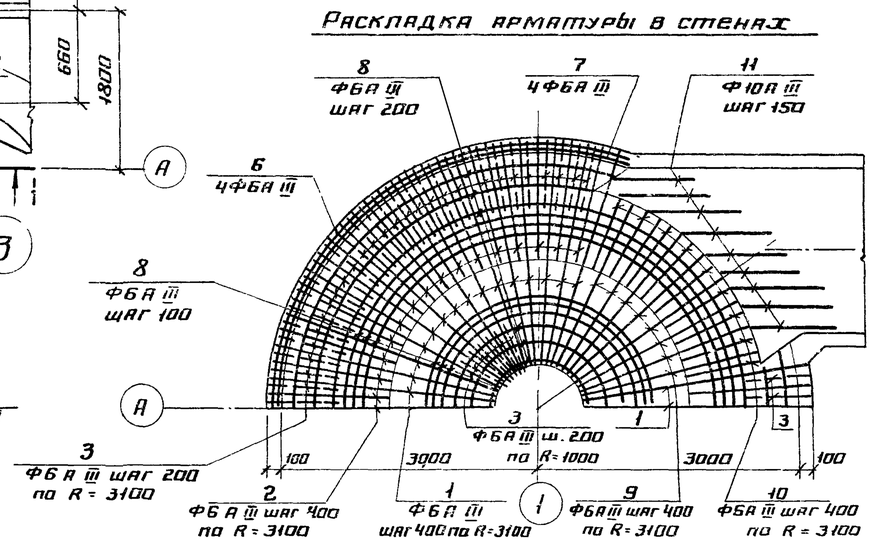

Ведомость стержней на один элемент

Марка эл-та	Поз.	Эскиз или сечение	Ф мм	Длина мм	Кол-во	Вес кг 1шт	Вес кг всех
Бункер песколовки	1	500 / 5200 / 500 / 2800 / 30°	6А III	6200	45	1.4	63.0
	2	500 / 500 / 30°	6А III	3300	44	0.7	30.8
	3	400 / 1500 / 30°	6А III	1900	82	0.4	32.8
	4	650 / 200 / 30°	6А III	850	82	0.2	16.4
	5	30° / 200 / 1000 / 100	6А III	1300	14	0.3	4.2
	6	Ф650 / 250	6А III	19600	4	4.4	17.6
	7	Ф640 / 250	6А III	19200	4	4.3	17.2
	8	Ф6000÷12шт / 250	6А III	ССР 11550	55	2.6	143.0
	9	150 / 4400 / 500 / 30° / 150 / 1700 / 30°	6А III	4750	5	1.0	5.0
	10	20° / 400 / 500	6А III	1850	6	0.4	2.4
	11	800 / 400 / 460 / 45°	10А III	900	25	0.9	22.5
	12	400 / 400 / 30°	10А III	1600	10	1.0	16.0
	13	60° / 300 / 280 / 480 / 380 / 30°	6А III	800	8	0.2	1.6
	14	280÷160 / 160 / 30°	10А III	1360	12	0.9	10.8
	15	280÷160 / 160 / 30°	6А III	ССР 600	12	0.1	1.2
	16	280÷160 / Ф450 / 250	6А III	2910	4	0.7	2.8

Выборка стали на один элемент, кг

Марка эл-та	Арматурные изделия: Арматурная сталь ГОСТ 5781-75, класс АI, Ф мм		Арматурные изделия: Арматурная сталь ГОСТ 5781-75, класс А III, Ф мм 6	10	14	Итого	Итого	Закладные изделия: Профильная сталь δ=8	δ=10		Закладные изделия: Арматурная сталь ГОСТ 5781-75, класс А III, Ф мм 8	10		Итого	Всего
Бункер песколовки			378.0	49.3	113.4	540.7	540.7	1.2 / 1.2	28.0 / 40.8		4.0 / 4.8	0.6 / 0.6		33.8 / 47.4	574.5 / 588.1

1. Кольцевую арматуру поз. „6, 7, 8, 16" стыковать вразбежку, так, чтобы количество стыков в вертикальном сечении было не более 25% общего количества стержней.
2. Защитный слой бетона - 20мм.
3. В местах примыкания лотка арматуру поз. „6; 7; 8" обрезать по месту, в местах пропуска сальников арматуру обрезать по месту и концы обрезанной арматуры приварить к корпусу сальников.
4. Цифры в знаменателе для варианта с металлическим центральным кольцом.

Изм.	Лист	N-докум.	Подп.	Дата
Разраб.		Цветкова		
Провер.		Воробьева		
Рук. гр.		Гольдина		
Гл. инж. пр.		Золотаревский		
Нач. отд.		Андриянов		

ТП 902-2-331-КЖ

Песколовки с круговым движением сточных вод Q = 1400 ÷ 64000 м³/сут.

Лит	Лист	Листов
Р	5	

Монолитный вариант. Армирование песколовки

Госстрой СССР
Союзводоканалпроект
г. Москва

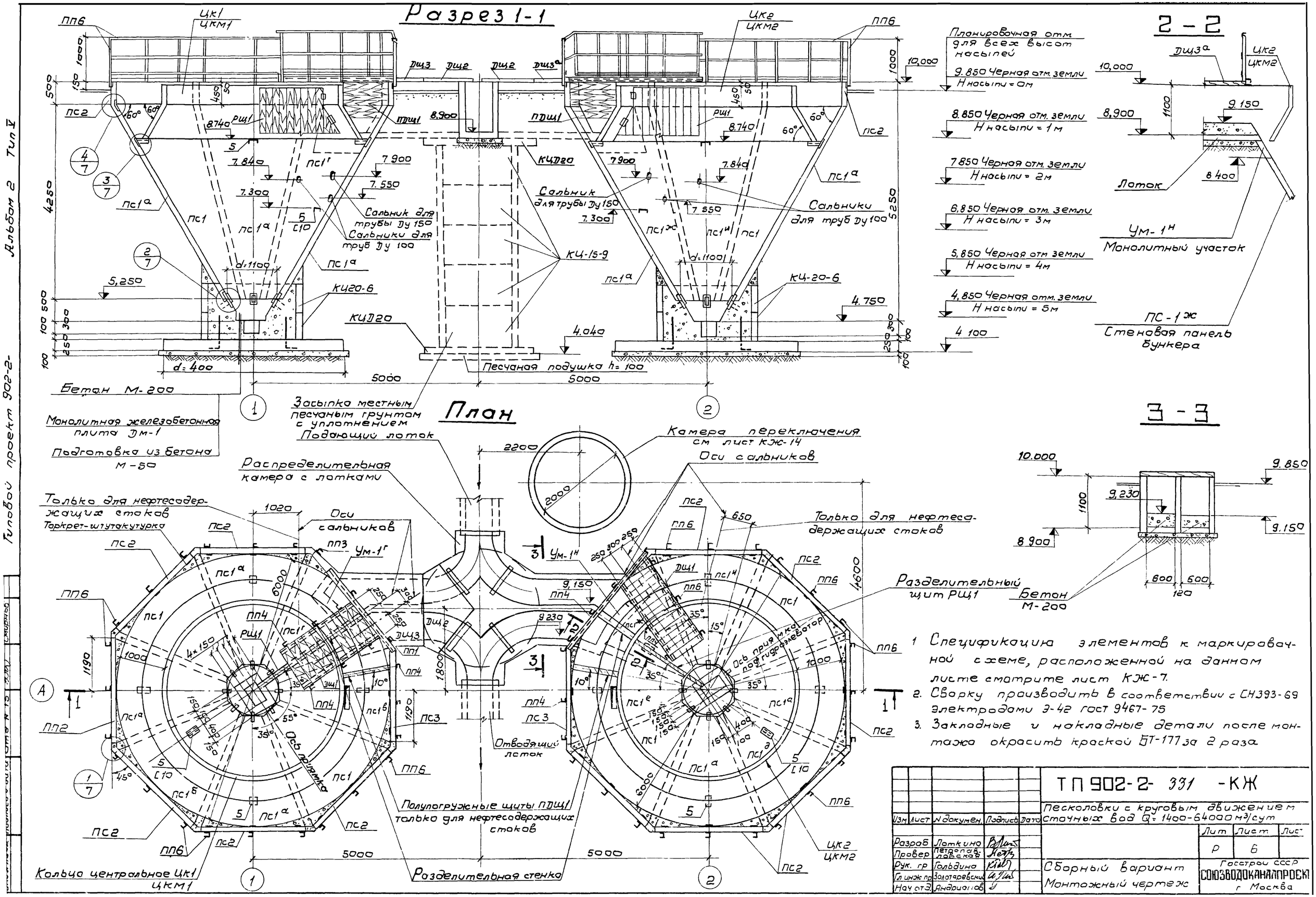

1. Спецификация элементов к маркировочной схеме, расположенной на данном листе смотрите лист КЖ-7.
2. Сварку производить в соответствии с СН393-69 электродами Э-42 ГОСТ 9467-75
3. Закладные и накладные детали после монтажа окрасить краской БТ-177 за 2 раза

Изм	Лист	N документ.	Подпись	Дата	ТП 902-2-331 -КЖ			
					Песколовки с круговым движением сточных вод Q= 1400-64000 м³/сут			
Разраб		Лоткина				Лит	Лист	Листов
Провер		Петропавловская				Р	6	
Рук. гр		Гольдина			Сборный вариант Монтажный чертеж	Госстрой СССР Союзводоканалпроект г. Москва		
Гл инж пр		Золотаревский						
Нач отд		Андриолов						

16299-06 12

Альбом 2 Тип V

Типовой проект 902-2-

Инв. № подл. | Подпись и дата | Взам. инв. №

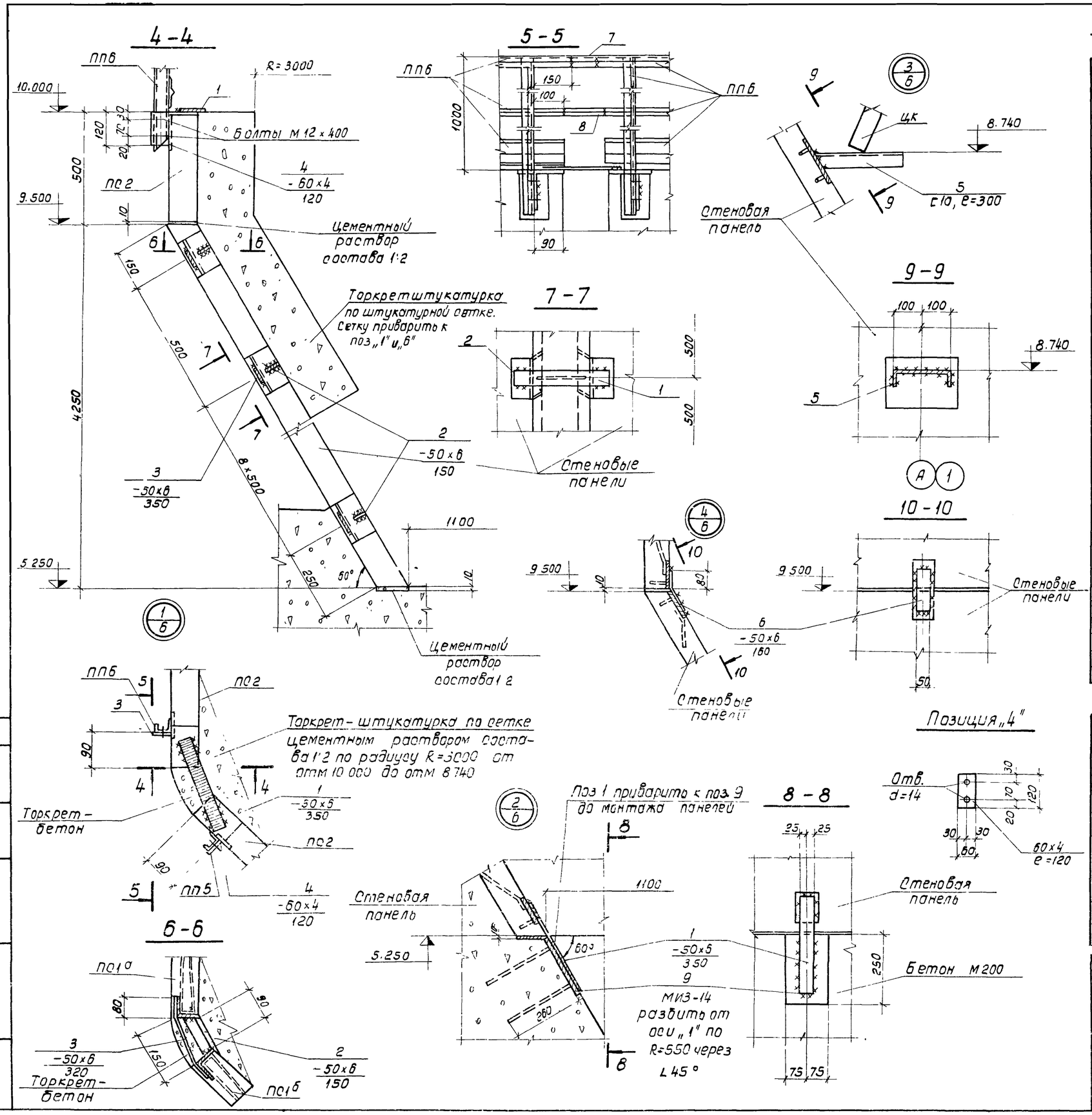

Спецификация элементов к маркировочной схеме, расположенной на листе КЖ-6

Марка	Обозначение	Наименование	Кол.	Масса 1 шт г.
Дм-1	КЖИ-Дм1	Днище песколовки Дм-1	2	—
КЦ-20-6	Серия 3.900-3 в.7	Кольцо стеновое КЦ-20-6	4	1.00
КЦ-15-9	—"—	—"— КЦ-15-9	6	1.00
КЦД-20	—"—	Плита днища КЦД-20	2	1.50
ПС1	КЖИ-ПС1-СБ	Панель бункера стеновая ПС1	4	1.675
ПС1а	КЖИ-ПС1а-СБ	—"— ПС1а	5	1.675
ПС1б	КЖИ-ПС1д, ПС1д-СБ	—"— ПС1б	1	1.675
ПС1б	КЖИ-ПС1в, ПС1²-СБ	—"— ПС1в	1	1.6
ПС12	КЖИ-ПС1г-СБ	—"— ПС1²	1	0.900
ПС1д	КЖИ-ПС1д-СБ	—"— ПС1²	1	1.675
ПС1е	КЖИ-ПС1в, ПС1е-СБ	—"— ПС1е	1	1.6
ПС1ж	КЖИ-ПС1ж-СБ	—"— ПС1ж	1	0.900
ПС1и	КЖИ-ПС1и-СБ	—"— ПС1и	1	1.675
ПС2	КЖИ-ПС2 ПС3-СБ	—"— ПС2	12	0.3
ПС3	—"—	—"— ПС3	2	0.24
ПП6	Серия 1.459-2, в.2	Звено перил ПП6	13	0.023
ПП4	—"—	—"— ПП4	7	0.019
ПП3	—"—	—"— ПП3	1	0.016
ПП1	—"—	—"— ПП1	1	0.012
ЦК1	КЖИ-ЦК1, ЦК2-СБД	Центральные кольца ЦК1	1	
ЦК2	—"—	—"— ЦК2	1	
ЦКМ2	КЖИ-ЦКМ1, ЦКМ2-СБ	—"— ЦКМ2	1	
ЦКМ1	—"—	—"— ЦКМ1	1	
ДЩ1	КЖИ-ДЩ1	Деревянный щит ДЩ1	2	
ДЩ2	КЖИ-ДЩ2, ДЩ3, ДЩ3а	—"— ДЩ2	2	
ДЩ3	—"—	—"— ДЩ3	1	
ДЩ3а	—"—	—"— ДЩ3а	1	
РЩ1	КЖИ-РЩ1	Разделительный щит РЩ1	2	
ПДЩ1	КЖИ-ПДЩ1	Полупогруженный щит ПДЩ1	2	
—	КЖ-1	Распределительная камера с лотками	1	
—	КЖ-14	Камера переключений	1	
УМ-17/Н	КЖ-8	Монолитный участок стены буфера УМ-17/Н	1+1	

Спецификация монтажных элементов крепления

Формат	Зона	Поз	Обозначение	Наименование	Кол	Масса 1 шт. кг
Б/4		1	—	Полоса -50×6 ℓ=350 ГОСТ 103-76	28	0.8
Б/4		2	—	Полоса -50×6 ℓ=150 —"—	160	0.4
Б/4		3	—	Полоса -50×6 ℓ=320 —"—	160	0.8
Б/4		4	—	Полоса -60×4 ℓ=120 —"—	61	0.2
Б/4		5	—	Швеллер ⊏20 ℓ=300 ГОСТ 8240-72	12	5.4
Б/4		6	—	Полоса -50×6 ℓ=160 ГОСТ 103-76	42	0.4
Б/4		7	—	Гнутый профиль ∠50×40×12×2.5	п.м. 7	12.7
Б/4		8	—	Уголок ∠25×3 ГОСТ 8509-72	п.м. 6	6.8
		9	Серия 3.400-6	Закладное изделие МИЗ-14	16	5.3

Изм.	Лист	N документа	Подпись	Дата
Проверил		Петропавловская		
Разработ.		Лоткина		
Рук. гр.		Голдина		
Гл. инж. пр.		Залоторевский		
Нач. отд.		Андрианов		

ТП 902-2-331 КЖ

Песколовки с круговым движением сточных вод Q=1400÷64000 м³/сут.

Лит.	Лист	Листов
Р	7	

Сборный вариант
Монтажный чертеж
Узлы.

Госстрой СССР
СОЮЗВОДОКАНАЛПРОЕКТ
г. Москва

Альбом 2 Тип V

Типовой проект 902-2

Инв. N подл. | Подпись и дата

16299-06 13

Альбом 2 тип V

902-2-

Типовой проект

1 – 1

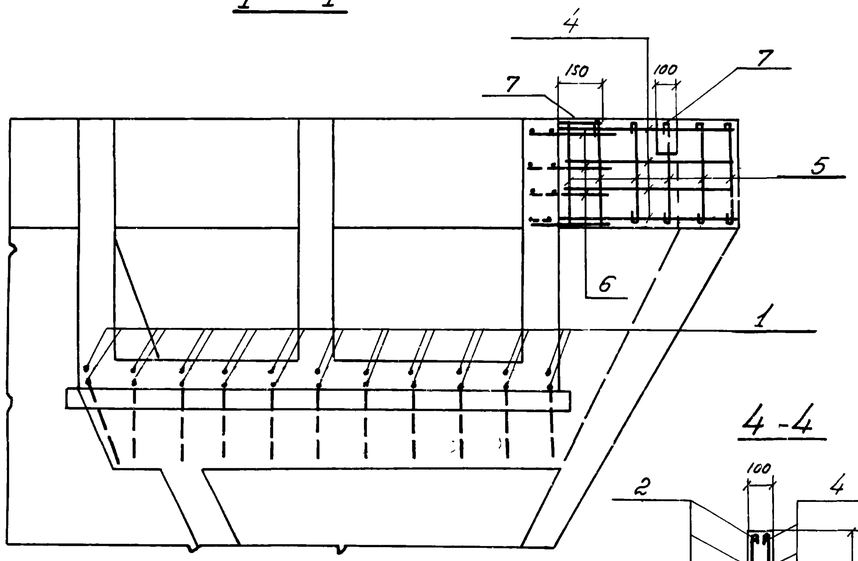

2 – 2

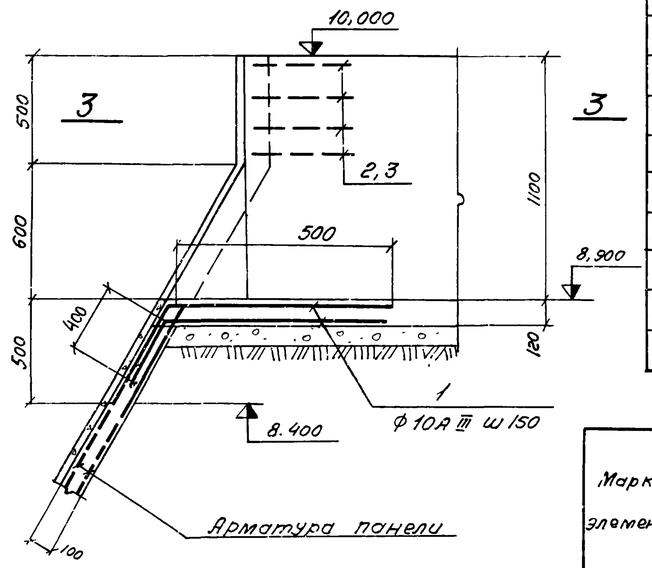

4 -4

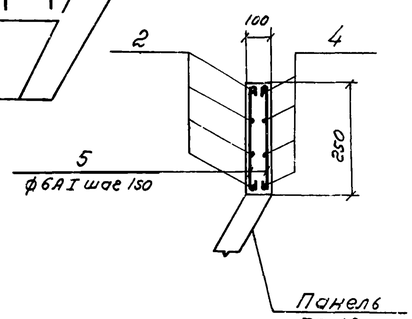

Ум - 1Т

Ум- 1Н (обратно данному)

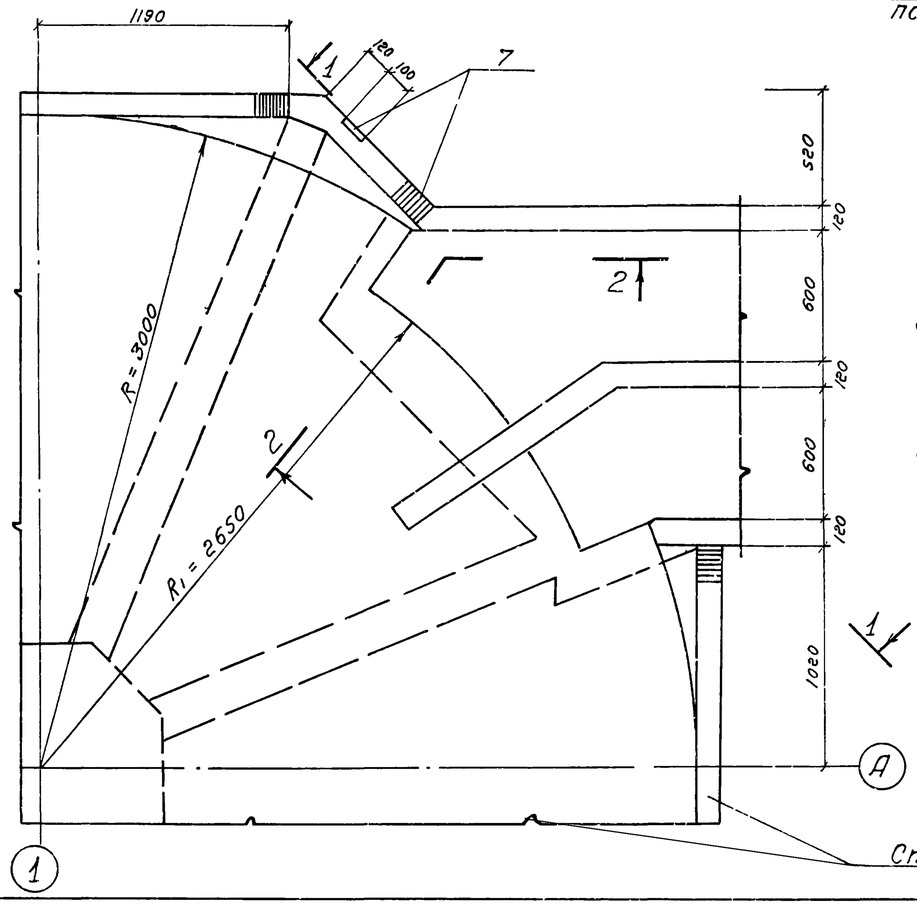

3 – 3

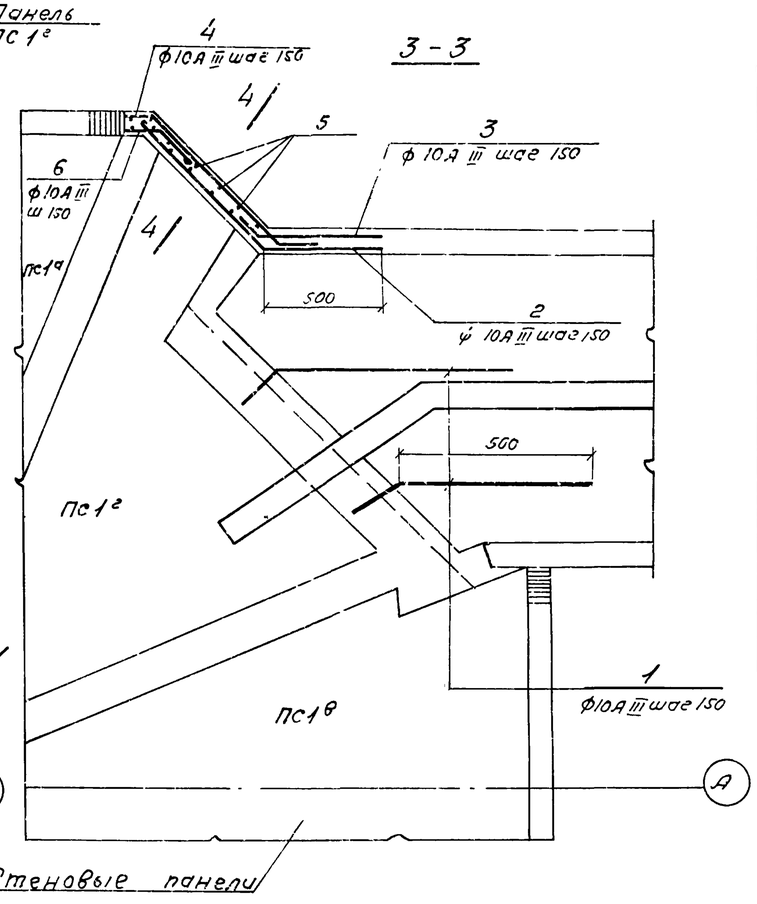

Спецификация элементов монолитной конструкции

			Обозначение	Наименование	Кол.	Примечание масса кг 1шт
				Документация		
			КЖ-8	Сборочный чертеж		
				Ум - 1Т/Н		
				Сборочные единицы		
		1-6	—	Одиночные стержни	кг	31,3
		7	Серия 3 400-6	Закладное изделие МИ3-1	г	1,7
				Материалы		
				Бетон М 200, В6, Мрз-	м³	0,15

Выборка стали на 1 элемент

Марка элемента	Арматурные изделия							Закладные изделия					
	Арматурная сталь ГОСТ 5781-75									Профильная сталь ГОСТ 103-76			
	Класс А I			Класс А III				Класс А II					
	ф мм			ф мм				ф мм					
	6		Итого	10		Итого	Всего	12		100х10		Всего	Итого
Ум-1Т/Н	1,8		1,8	29,5		29,5	31,3	1,0		2,4		3,4	34,7

Ведомость стержней на один элемент

Марка эл-та	Поз.	Эскиз или сечение	ф мм	Длина мм	Кол
Ум - 1Т/Н	1	500; 60°; 40°	10А III	900	22
	2	950; 45°; 500	10А III	1450	4
	3	45°; 300; 600	10А III	900	4
	4	130; 45°; 950; 45°; 300	10А III	1380	4
	5	480	6А III	560	14
	6	200; 45°; 330	10А III	500	4

Изм	Лист	N документа	Подпись	Дата
Разработ.		Лоткина		
Проверил		Петропавловская		
Рук. гр.		Гольдина		
Гл. инж. пр.		Золотаревский		
Нач. отд.		Андрианов		

ТП 902-2-331 КЖ

Песколовки с круговым движением сточных вод Q = 1400 – 64000 м³/сут

Лит	Лист	Листов
Р	8	

Сборный вариант
Монолитный участок
Ум - 1Т/Н

Госстрой СССР
СОЮЗВОДОКАНАЛПРОЕКТ
г. Москва

Инв. N подл. | Подпись и дата

16299-06 14

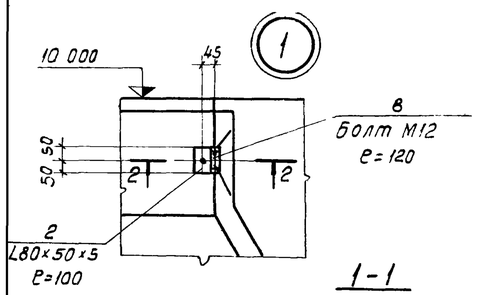

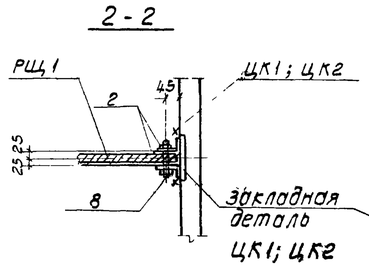

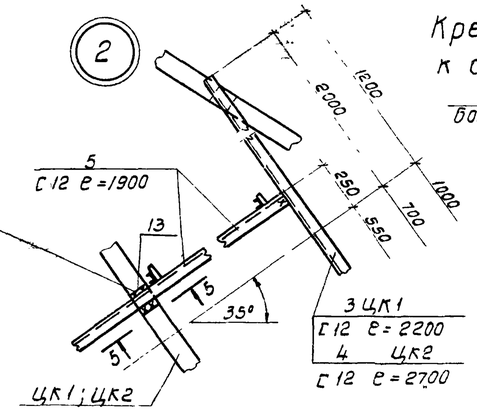

Крепление ограждения к стенкам бункера

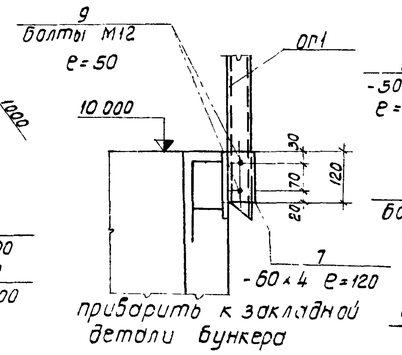

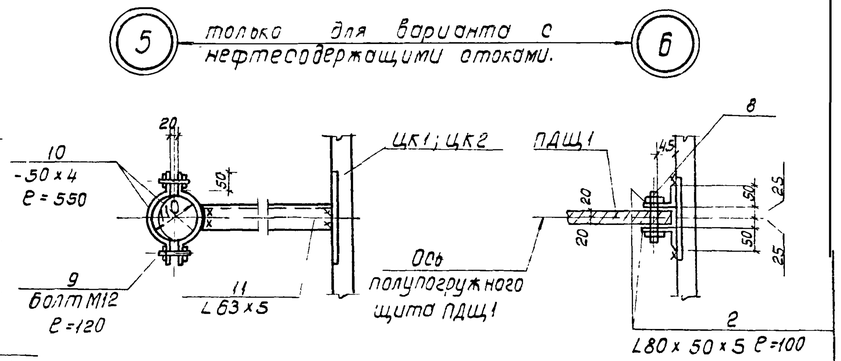

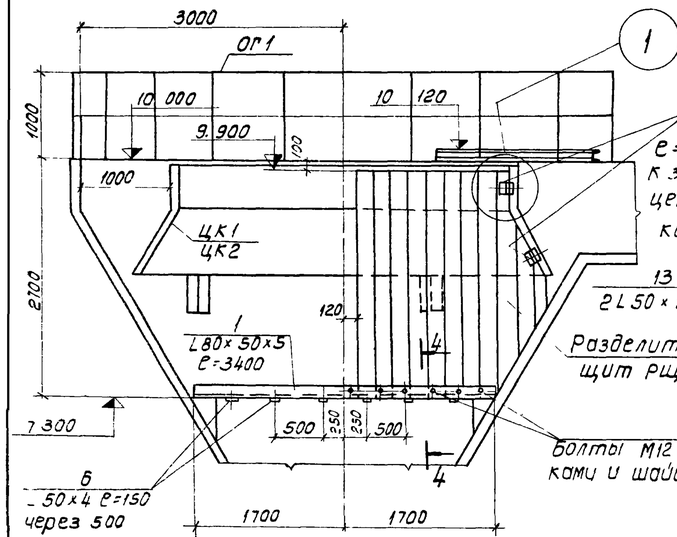

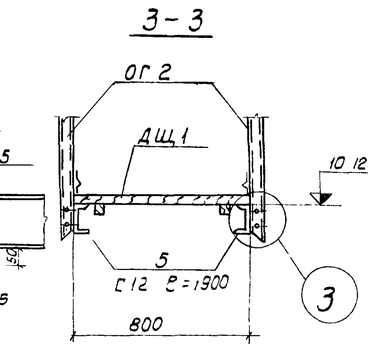

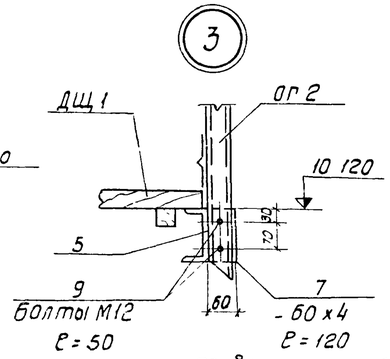

Спецификация элементов к маркировочной схеме, расположенной на листе на 2 бункера

Формат	Зона	Поз.	Обозначение	Наименование	Кол-во	Примеч. масса 1шт кг
				Документация		
12			КЖ-9	Сборочный чертеж		
				Сборочный единицы и детали		
11			КЖИ-ОГ1	Ограждение ОГ1	18	18.2
11			КЖИ-ОГ2	—"— —"— ОГ2	4	18.8
Б/4		1	—	Уголок L 80×50×5 ℓ=3400 ГОСТ 8510-72	4	17.0
Б/4		2	—	Тоже L 80×50×5 ℓ=100 ГОСТ 8510-72	8	0.5
Б/4		2	—	Тоже L 80×50×5 ℓ=100 ГОСТ 8510-72	16	* 0.5
Б/4		3	—	Швеллер С12 ℓ=2200 ГОСТ 8240-72	1	22.9
Б/4		4	—	Тоже С12 ℓ=2700 ГОСТ 8240-72	1	28.1
Б/4		5	—	Тоже С12 ℓ=1900 ГОСТ 8240-72	4	19.8
Б/4		6	—	Лист -50×4 ℓ=150 ГОСТ 103-76	12	0.2
Б/4		7	—	Лист -60×4 ℓ=120 ГОСТ 103-76	48	0.2
Б/4		8	—	Болт М12 ℓ=120 ГОСТ 5781-75	16	0.1
Б/4		8	—	Тоже М12 ℓ=120 ГОСТ 5781-75	24	* 0.1
Б/4		9	—	Тоже М12 ℓ=50 ГОСТ 5781-75	96	0.1
Б/4		10	—	Лист -50×4 ℓ=550 ГОСТ 103-76	4	* 0.2
Б/4		11	—	Уголок L 63×5 п м 1.0 ГОСТ 8510-72	—	* 4.8
Б/4		12	—	Швеллер С12 ℓ=800 ГОСТ 8240-72	2	* 8.3
Б/4		13	—	Уголок L 50×5 ℓ=100 ГОСТ 8509-72	8	0.4

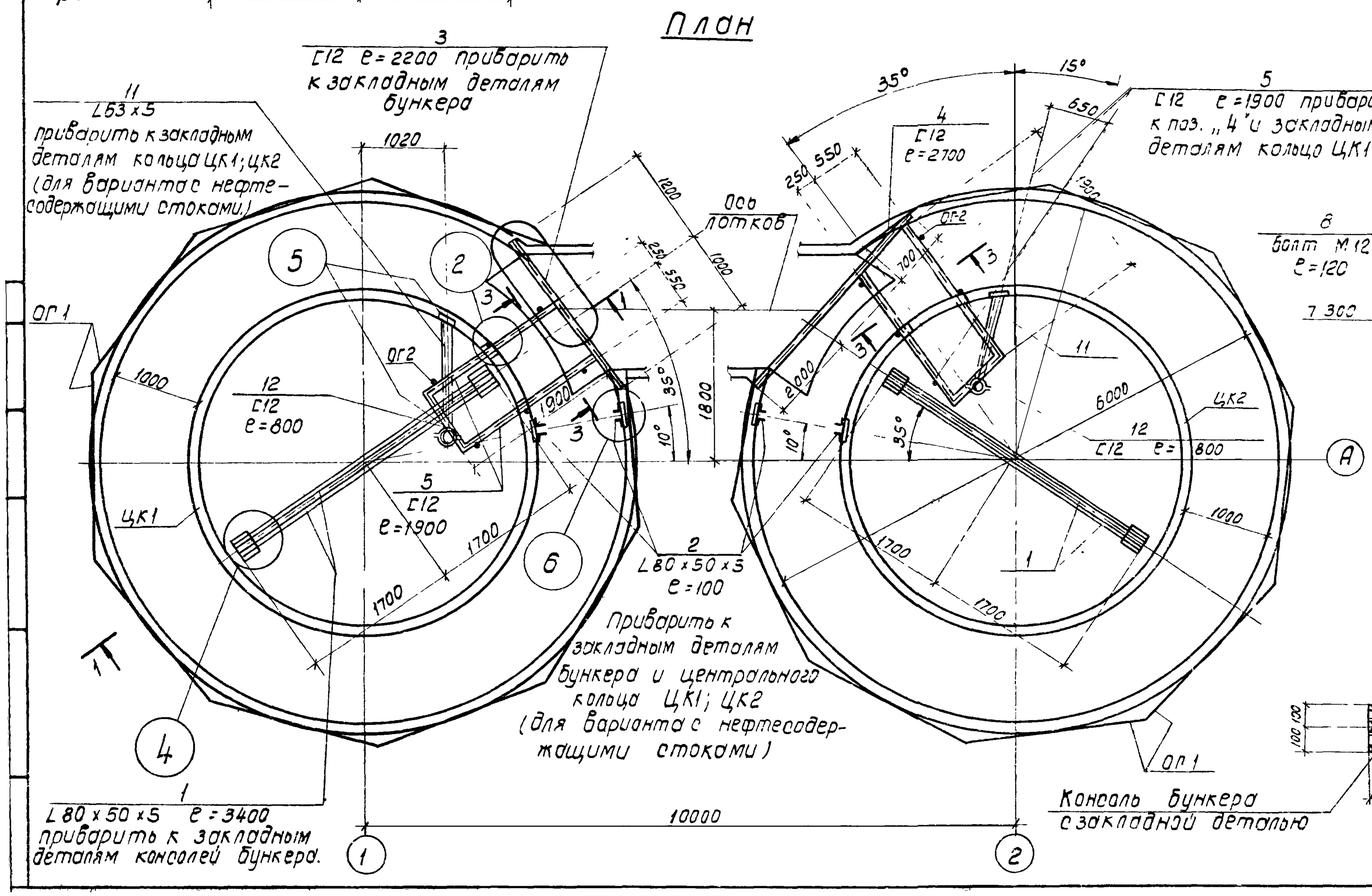

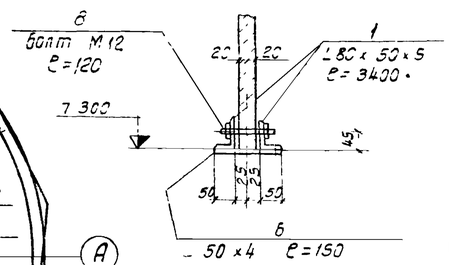

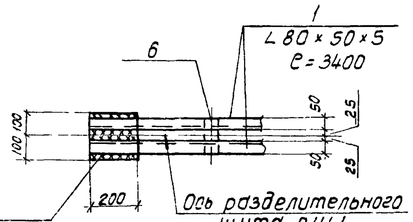

* Для варианта с нефтесодержащими стоками.

Детали креплений разработаны для варианта с железобетонным центральным кольцом ЦК1, 2 – для варианта с металлическим кольцом ЦКМ1,2 детали креплений аналогичны.

Изм.	Лист	N докум.	Подпись	Дата	ТП 902-2-331 КЖ		
					Песколовки с круговым движением сточных вод $q = 1400 \div 6400$ м³/сут		
Разраб.		Цветкова				Лит	Лист	Листов
Проверил		Лоткина				Р	9	
Рук. гр.		Гольдина			Детали крепления разделительного щита, мостиков, ограждений	Госстрой СССР Союзводоканалпроект г. Москва	
Гл. инж. пр.		Золотаревский					
Нач. отд.		Андрианов					

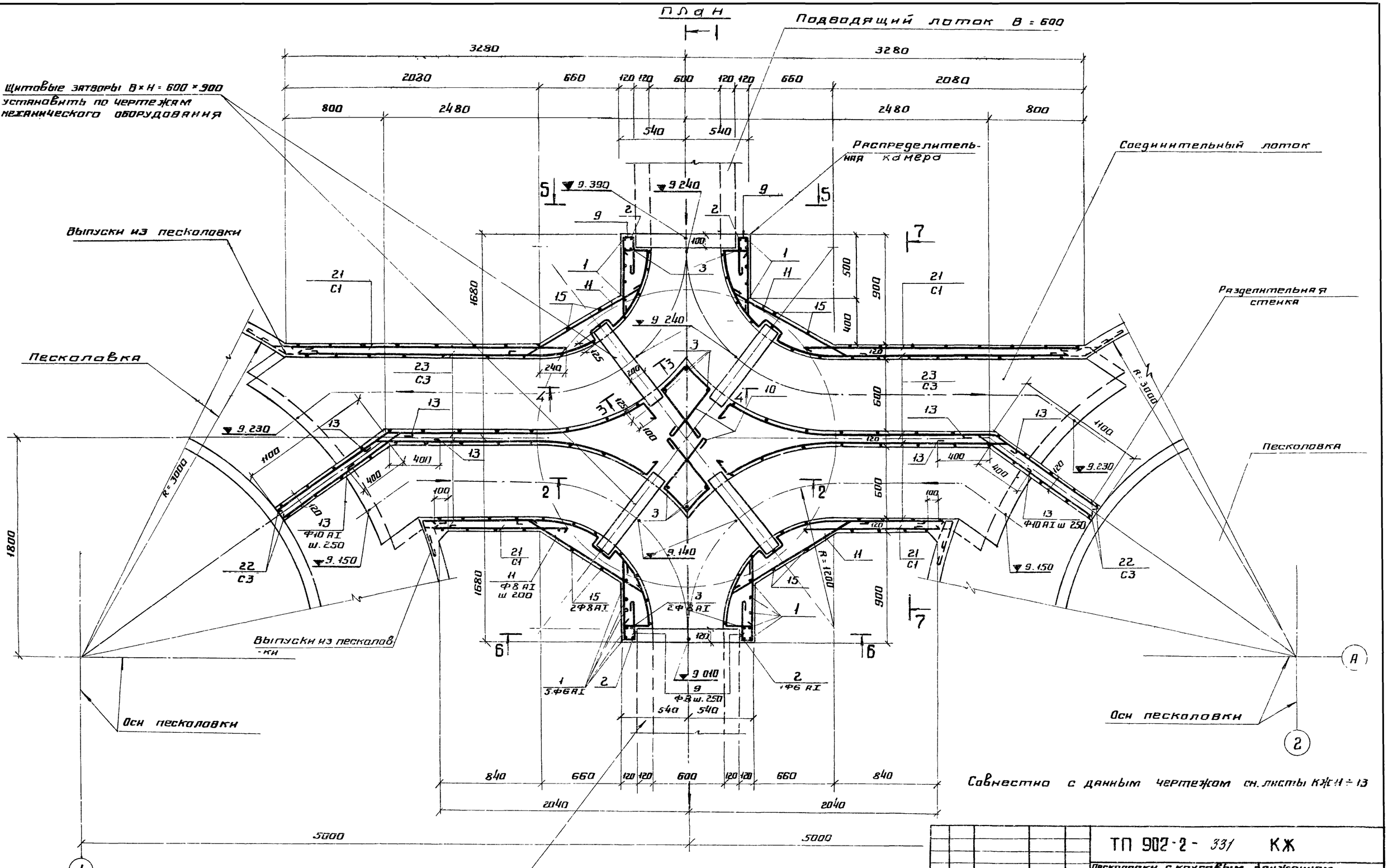

Альбом 2 Тип V

Типовой проект 902-2

Изм.	Лист	N-докум.	Подп.	Дата
Разраб.	Киселева			
Провер.	Доробьева			
Рук. гр.	Гольдина			
Гл. инж. пр.	Золотаревский			
Нач. отд.	Андриянов			

ТП 902-2-331 КЖ

Песколовки с круговым движением сточных вод Q = 1400 ÷ 64000 м³/сут.

Лит.	Лист	Листов
Р	10	

Лотки. Армирование. Опалубочный чертеж. План.

Госстрой СССР Союзводоканалпроект г. Москва

Инв. N подл. | Подпись и дата | Отдел N 12 | Инженер | Инженер

16299-06 16

План днища

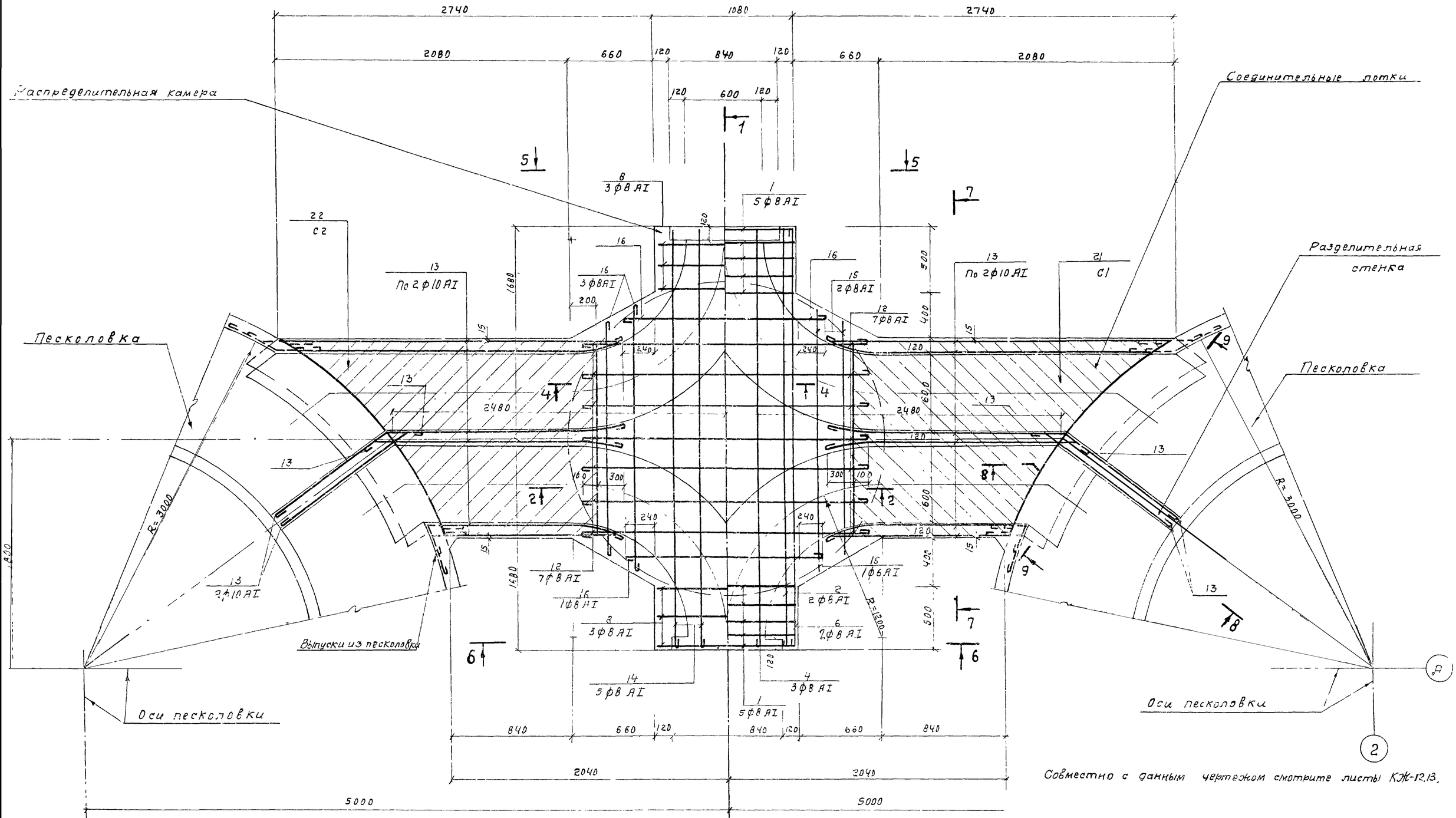

Совместно с данным чертежом смотрите листы КЖ-12.13.

Изм	Лист	N докум	Подпись	Дата
Разработ		Киселева		
Проверил		Воробьева		
Рук гр		Гольдина		
Гл инж пр		Зопотаревский		
Нач отд		Андрианов		

ТП 902-2-331 -КЖ

Песколовки с круговым движением сточных вод Q=1400 ÷ 64000 м³/сут

Лит	Лист	Листов
Р	11	

Лотки Арматурный чертеж днища. План

Госстрой СССР
СОЮЗВОДОКАНАЛПРОЕКТ
г Москва

Типовой проект 902-2-Альбом 2 тип V

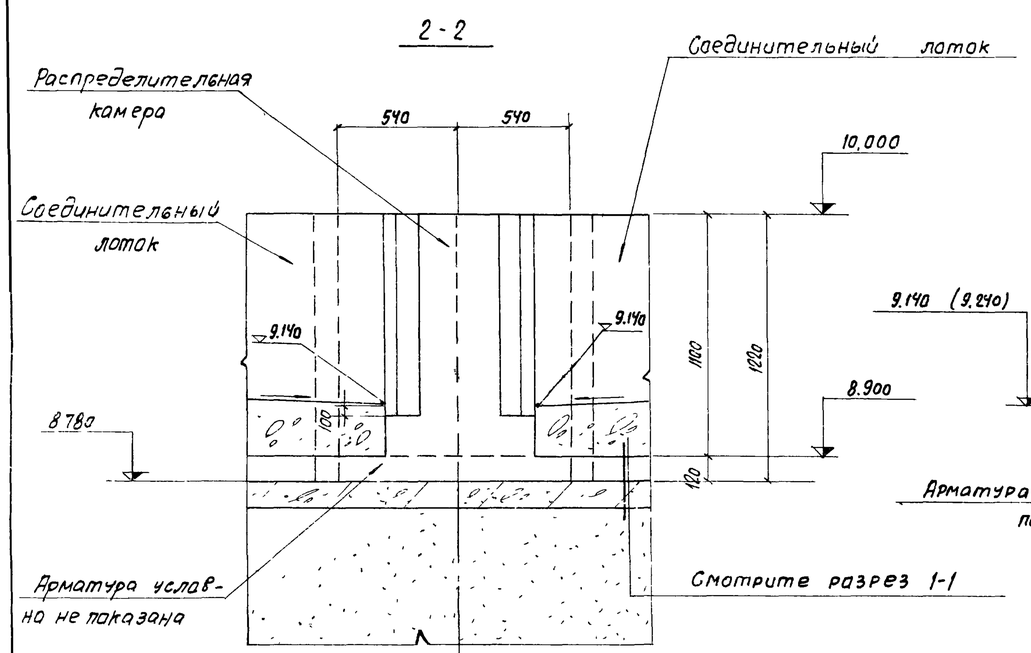

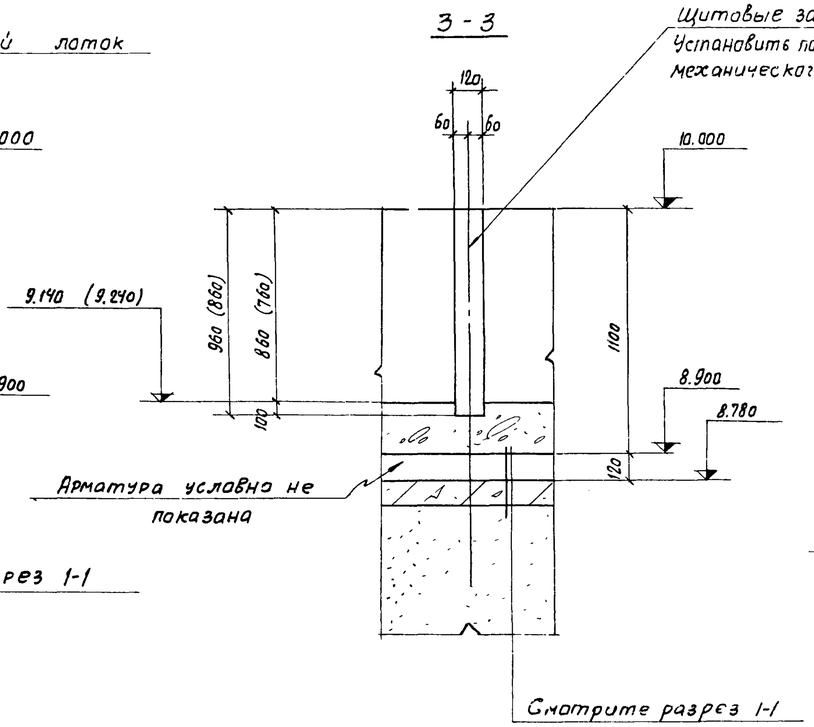

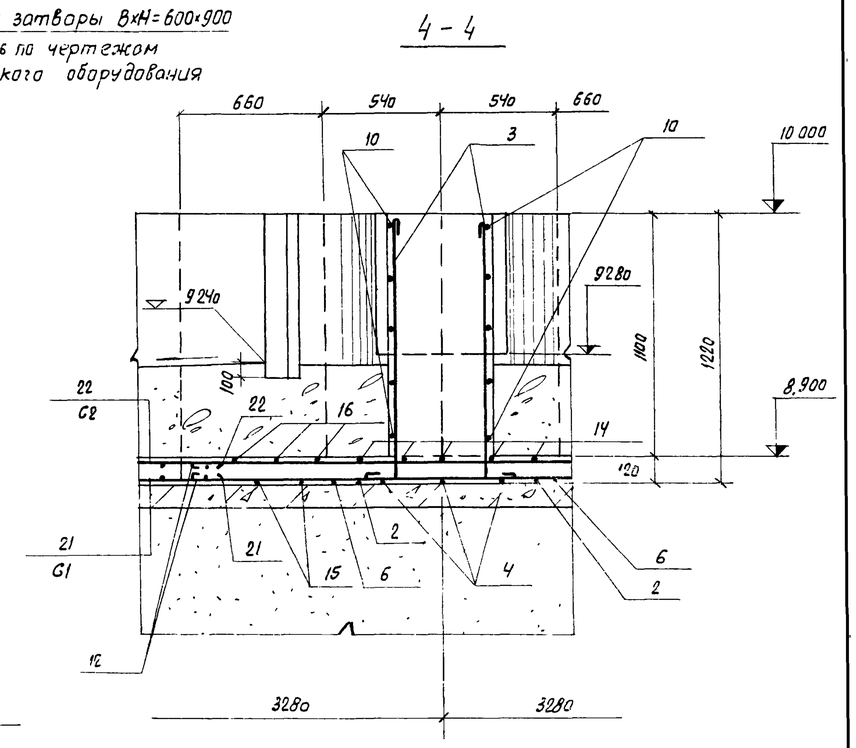

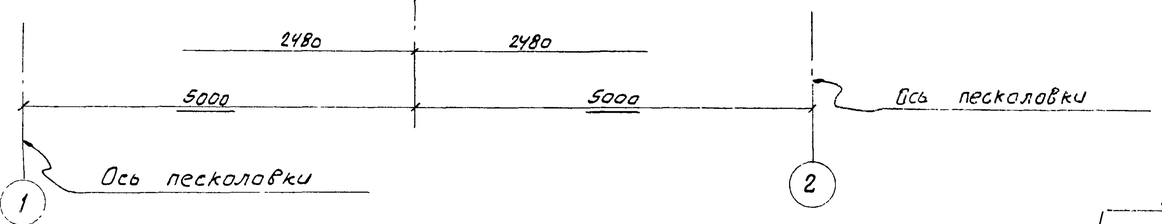

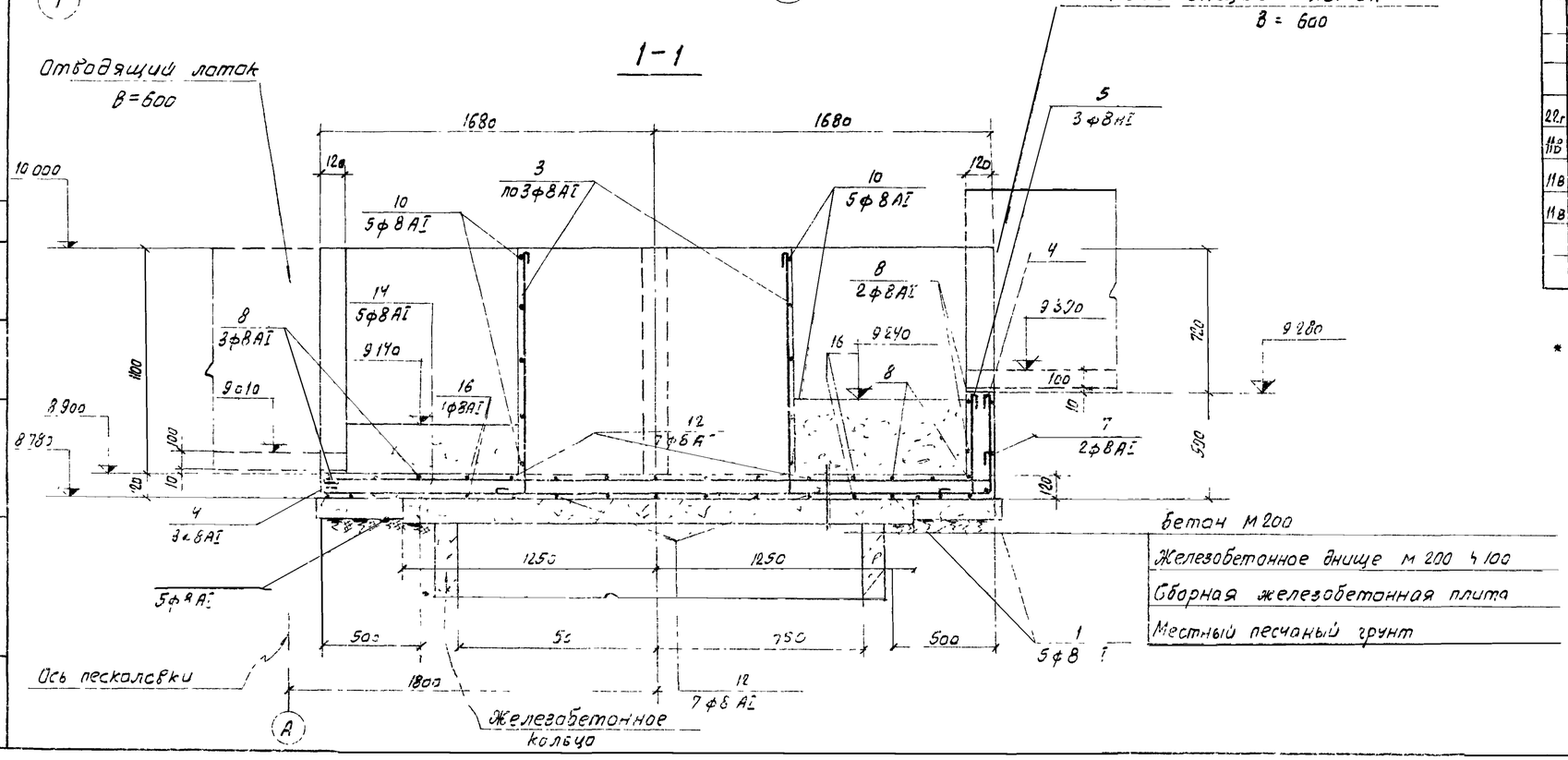

Спецификация элементов монолитной конструкции

Формат	Зона	Поз.	Обозначение	Наименование	Кол.	Примечание
				Распределительная камера и соединительные лотки		Общий вес кг
				Сборочные единицы		
22г		1÷2а	КЖ-13	Стержни одиночные		
11а		21	КЖИ-С1	Сетка С1	2	56,8
11в		22	КЖИ-С2	Сетка С2	2	25,2
11в		23	КЖИ-С3	Сетка С3	1	113,9
				Материал		
				Бетон М200, В6, МРЗ*	438	м³

* Марка бетона по морозостойкости назначается в зависимости от расчетной температуры наружного **воздуха** (смотрите пояснительную записку).

Изм.	Лист	N докум.	Подпись	Дата
Разработ.	Киселева			
Проверил	Воробьева			
Инженер	Коваленко			
Рук. гр.	Гладина			
Гл. инж. пр.	Золоторевский			
Нач. отд.	Андронова			

ТП 902-2-331 -НЖ

Песколовки с круговым движением сточных вод Q 1400 - 64000 м³/сут

Лит.	Лист	Листов
Р	12	

Лотки. Арматурно-опалубочный чертеж. Сечения 1-1 - 4-4. Спецификация

Госстрой СССР СОЮЗВОДОКАНАЛПРОЕКТ г. Москва

Инв. N подл. | Подпись и дата

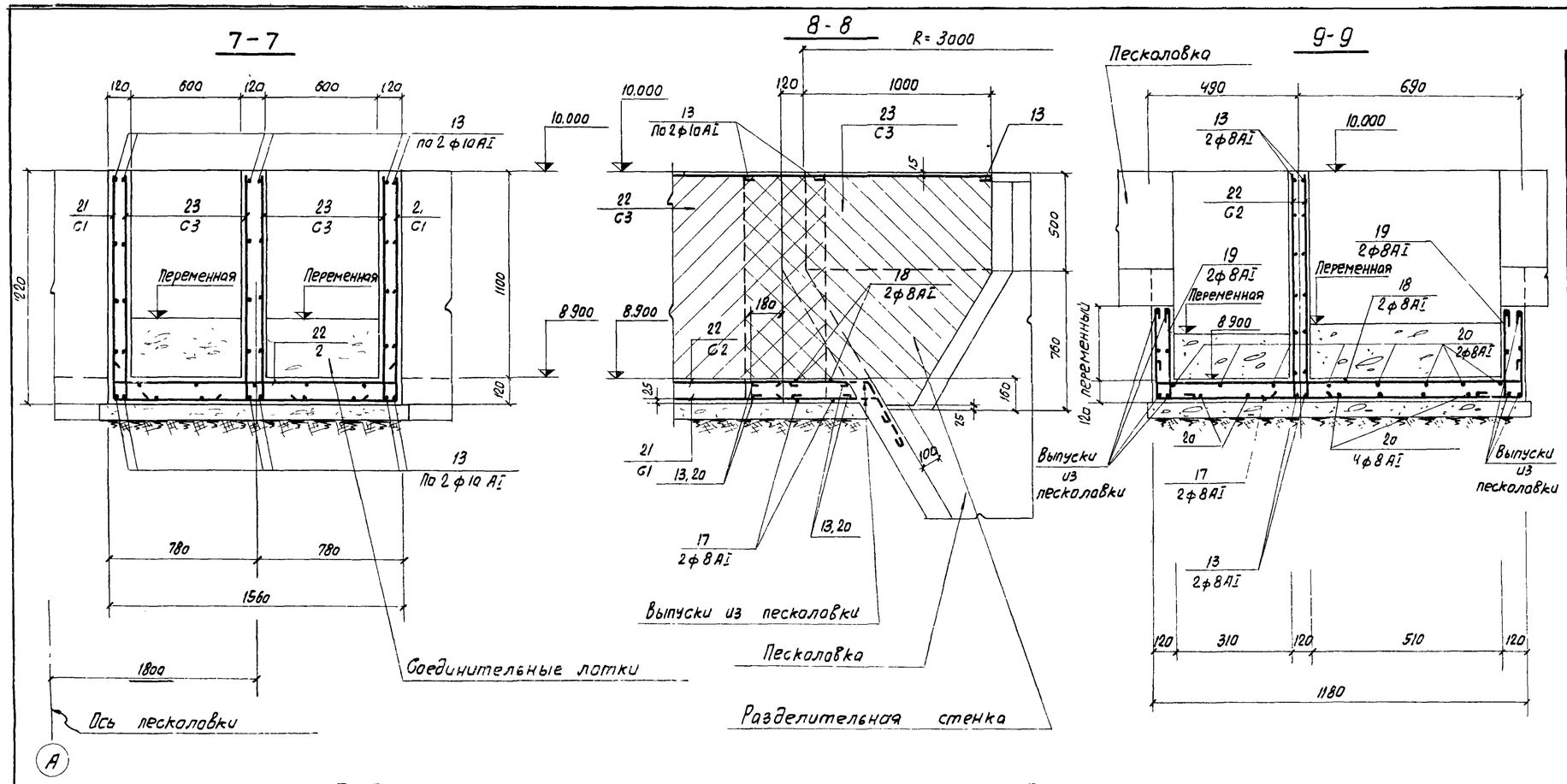

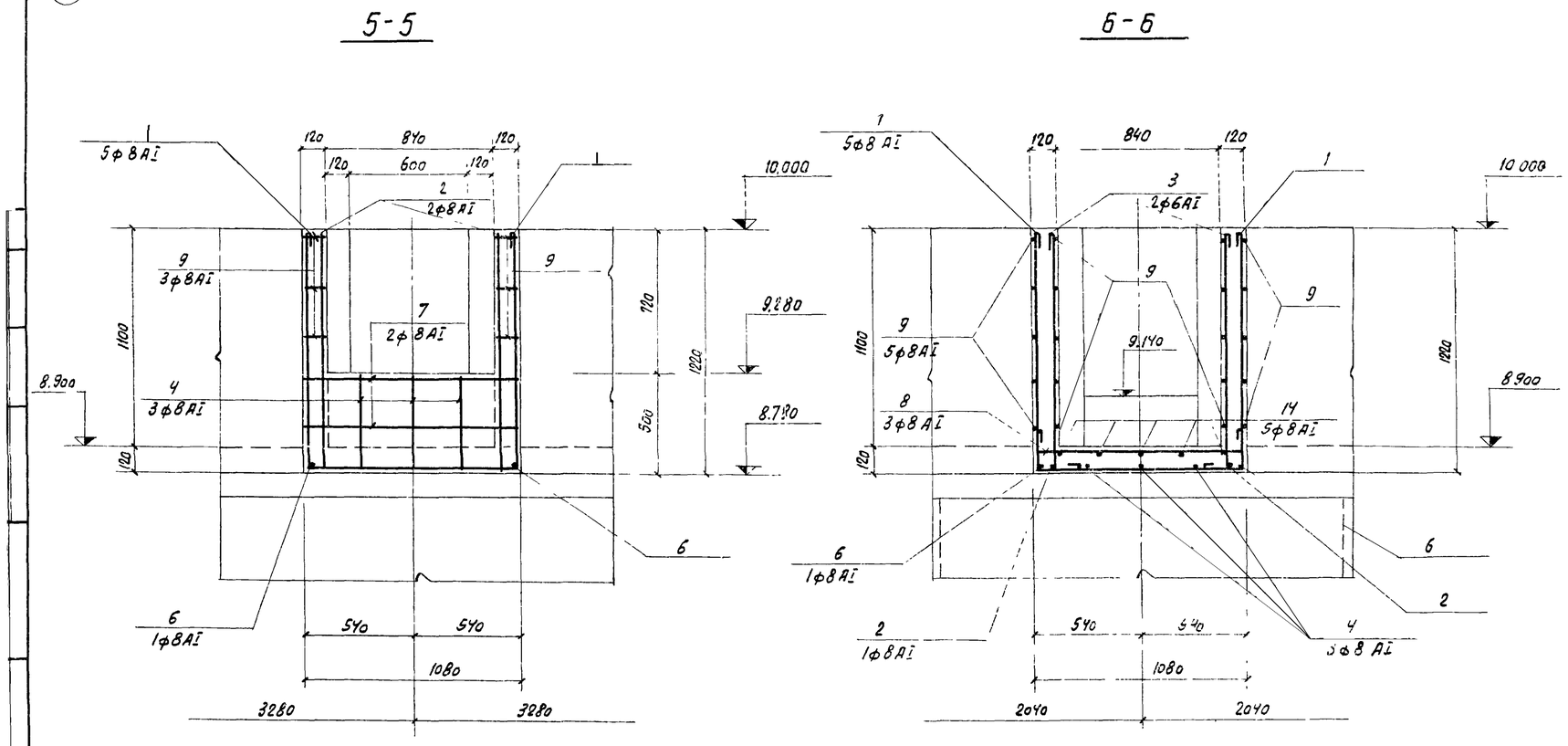

Ведомость стержней на один элемент

Марка эл-та	Поз.	Эскиз или сечение	ф мм	Длина мм	Кол.	Вес кг 1 шт	Вес кг всех
Распределительная камера и соединительные лотки	1	1180 1030 1180	AI 8	3490	10	1.4	14.0
	2	1180 3330 1180	AI 8	5790	2	2.3	4.6
	3	1180 150	AI 8	1430	10	0.6	6.0
	4	3330 160	AI 8	3890	3	1.5	4.5
	5	460 150	AI 8	710	3	0.3	0.9
	6	3340	AI 8	3440	2	1.6	3.2
	7	720 1050 720	AI 8	2590	2	1.0	2.0
	8	150 1050 150	AI 8	1450	8	0.8	6.4
	9	340 90 720	AI 8	1250	16	0.5	8.0
	10	310 310 500 500	AI 8	1720	10	0.8	8.0
	11	1310 45° 150	AI 8	1560	20	0.6	12.6
	12	2240	AI 8	2340	14	0.9	13.5
	13	п.м.	AI 10	п.м. 56.0	—	—	34.5
	14	3330 150	AI 8	3580	5	1.4	7.0
	15	1180 1790 ÷ 2050 1180	AI 8	ср 4380	4	1.7	6.8
	16	1700 ÷ 2300	AI 8	ср. 2100	10	0.8	8.0
	17	600÷260 1150 600÷260	AI 8	ср. 2110	4	0.8	3.2
	18	150 1150 150	AI 8	1550	4	0.6	2.4
	19	600÷250 150	AI 8	680	8	0.3	2.4
	20	500	AI 8	600	28	0.2	5.6

Выборка стали на 1 элемент

Марка элемента	Арматурные изделия. Арматурная сталь ГОСТ 5781-75. Класс AI ф мм 8	Класс AI ф мм 10	Итого	Класс AII ф мм —	...	Итого	Итого	Всего
Распределительная камера и соединительные лотки	117.6	34.5	152.1	—	—	—		152,1

1. Совместно с данным чертежом смотрите листы КЖ-10÷12
2. Защитный слой бетона в днище для нижней арматуры δ=25мм для верхней арматуры и стен δ=15мм

Изм.	Лист	№ докум.	Подпись	Дата	ТП 902-2-331 - КЖ
Разработ.		Киселева			Песколовки с круговым движением сточных вод Q=1400 - 6400 м³/сут
Проверил		Воробьева			Лит. Р · Лист 13 · Листов 8
Рук. гр.		Гольдина			Лотки. Арматурно-опалубочный чертеж. Сечения 5-5 — 7-7. Ведомость стержней
Гл. инж. пр.		Волстаревский			Госстрой СССР Союзводоканалпроект г. Москва
Нач. отд.		Андрианов			

3-3

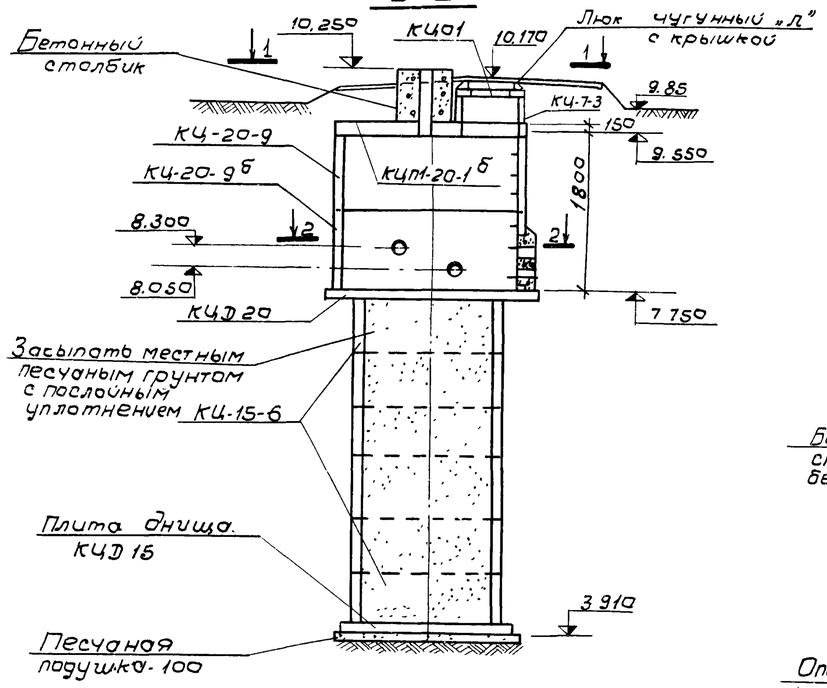

План расположения отверстий в плите перекрытия

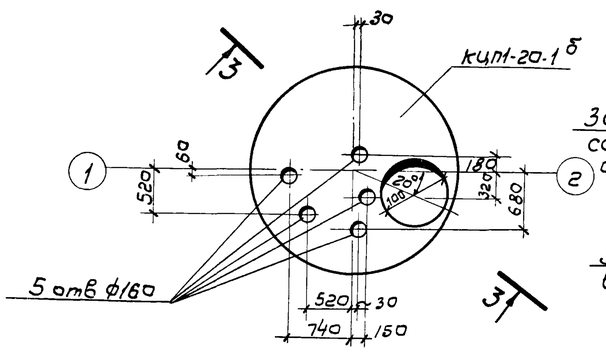

План расположения опор под задвижки

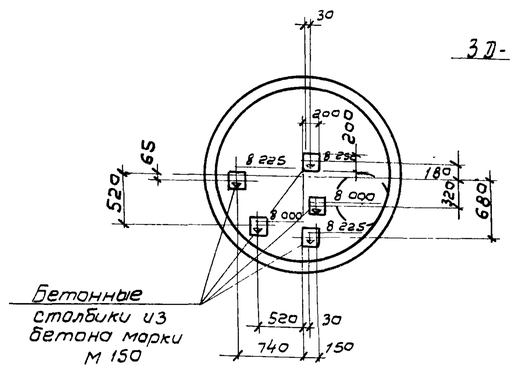

Бетонный столбик

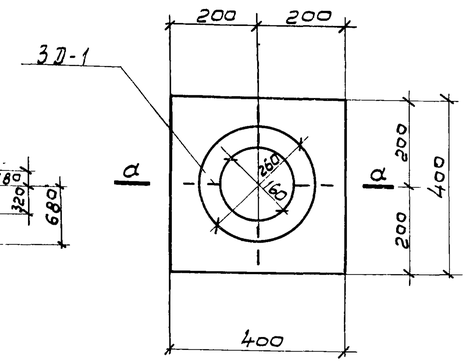

2-2

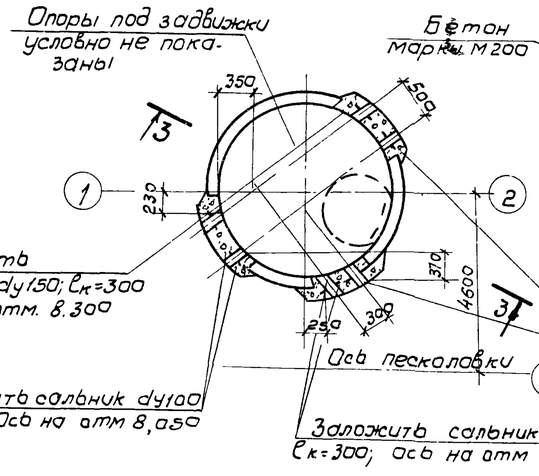

а-а

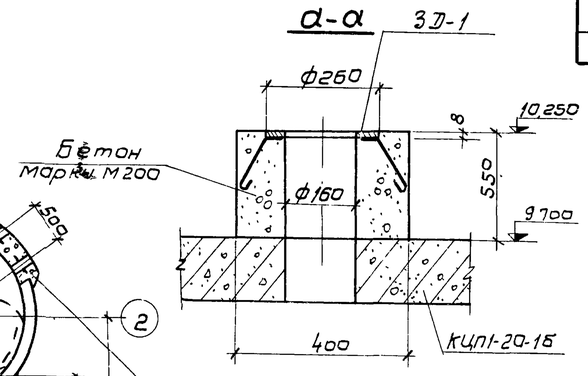

Сборные железобетонные изделия устанавливаются на цементном растворе М-50

Спецификация элементов к маркированной схеме, расположенной на листе

Марка	Обозначение	Наименование	Кол.	Примечание
		При Н насыпи 0-5м		
КЦД 15	Серия 3.900-3 вып. 7	Плита днища КЦД15	1	
КЦ-15-6	——— " ———	Кольцо стеновое КЦ-15-6	6	
КЦД 20	——— " ———	Плита днища КЦД 20	1	
КЦ-20-9	——— " ———	Кольцо стеновое КЦ-20-9	1	
КЦ20-9б	Серия 3900-3в 7; КЖИ-КЦ20-9б	Кольцо стеновое КЦ20-9 б	1	
КЦП1-20-1б	Серия 3 900-3В.7, КЖИ-КЦП1-20-1б	Плита покрытия КЦП1-20-1б	1	
КЦ-7-3	Серия 3 900-3 В 7	Кольцо стеновое КЦ-7-3	1	
КЦО-1	——— " ———	Кольцо опорное КЦО-1	1	
Ду 100	Серия 3 901-5	Сальник Ду 100, $l_к$=200	3	
Ду 150	——— " ———	Сальник Ду 150, $l_к$=300	3	
3Д-1	КЖИ-3Д 1	Закладная деталь 3Д-1	5	
„Л"	ГОСТ 3634-61	Люк чугунный „Л" с крышкой	1	

1-1

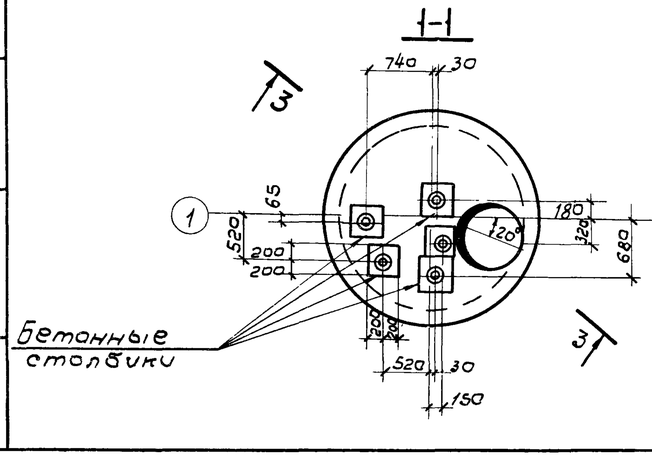

Деталь заделки труб

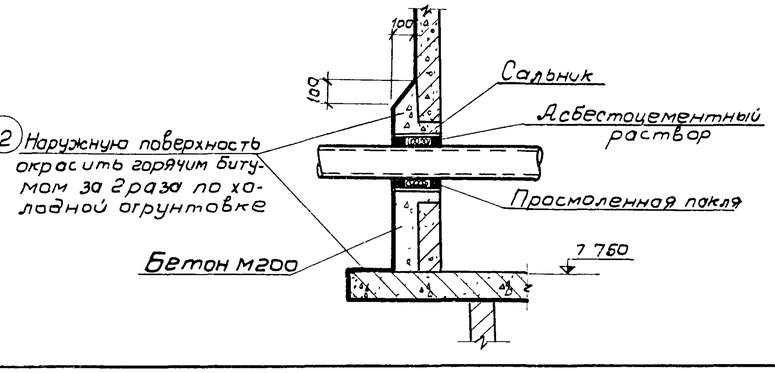

Наружную поверхность окрасить горячим битумом за 2 раза по холодной огрунтовке

					ТП 902-2-331 -КЖ		
Изм	Лист	N докум	Подпись	Дата	Песколовки с круговым движением сточных вод Q=1400÷64000 м³/сут		
Разраб		Феоктистова				Лит	Лист	Листов
Провер		Лоткина				Р	14	
Инжен		Ковалева						
Рук гр		Гольдина			Камера переключения Общий чертеж Спецификация	Госстрой СССР СОЮЗВОДОКАНАЛПРОЕКТ г. Москва	
Гл инж пр		Золотаревский					
Нач отд		Андрианов					