ТИПОВОЙ ПРОЕКТ

902-2-331

ПЕСКОЛОВКИ

С КРУГОВЫМ ДВИЖЕНИЕМ СТОЧНЫХ ВОД

ПРОИЗВОДИТЕЛЬНОСТЬЮ

1400—64000 $м^3$/сут

Альбом 2

Технологическая и строительная части

Тип IV. Q = 7000—10000 $м^3$/сут

16299-05

ЦЕНА- 1-20

ЦЕНТРАЛЬНЫЙ ИНСТИТУТ ТИПОВОГО ПРОЕКТИРОВАНИЯ
ГОССТРОЯ СССР

Москва, А-445, Смольная ул., 22

Сдано в печать 1979 г.
Заказ № 10737 Тираж 600 экз.

ТИПОВОЙ ПРОЕКТ

902-2-331

ПЕСКОЛОВКИ

С КРУГОВЫМ ДВИЖЕНИЕМ СТОЧНЫХ ВОД

ПРОИЗВОДИТЕЛЬНОСТЬЮ

1400—64000 м³/сут

Альбом 2

Тип IV Q = 7000—10000 м³/сут

СОСТАВ ПРОЕКТА:

Альбом 1. Пояснительная записка
Альбом 2. Технологическая и строительная части
Альбом 3. Изделия
Альбом 4. Заказные спецификации
Альбом 5. Сметы (типы I÷IV)

Разработан

институтом „Союзводоканалпроект"

Главный инженер института Самохин
Главный инженер проекта Николаева

Утвержден протоколом
Технического совета
института „Союзводоканалпроект"
от 12 марта 1979 г. №13
Введён в действие
В/о „Союзводоканалниипроект"
с 20 сентября 1979 г.
Приказ №187 от 12 сентября 1979 г.

Содержание альбома

Наименование	Обозначение чертежа	Стр. альбома
Титульный лист.		1
Содержание альбома.		2
Общие данные.	НК - 1	3
План.	НК - 2	4
Разрезы 1-1, 2-2.	НК - 3	5
Монолитный вариант. Общие данные.	КЖ - 1	6
Сборный вариант. Общие данные.	КЖ - 2	7
Монолитный вариант. Общий чертеж. План. Разрезы. Спецификация.	КЖ - 3	8
Монолитный вариант. Опалубочный чертеж песколовок.	КЖ - 4	9
Монолитный вариант. Арматурный чертеж песколовок.	КЖ - 5	10
Сборный вариант. Монтажный чертеж.	КЖ - 6	11
Сборный вариант. Монтажный чертеж. Узлы.	КЖ - 7	12
Сборный вариант. Монолитный участок Ум-1т/н.	КЖ - 8	13
Детали крепления разделительного щита, мостиков, ограждений.	КЖ - 9	14
Лотки. Опалубочный чертеж. План, разрезы. Спецификация.	КЖ - 10	15
Лотки. Армирование стен. План, сечения 1-1, 4-4.	КЖ - 11	16
Лотки. Армирование днища. План, сечения 5-5, 6-6. Ведомость стержней.	КЖ - 12	17
Камера переключения. Общий чертеж, спецификация.	КЖ - 13	18

Альбом 2 Тип IV

Типовой проект 902-2-

Ведомость основных комплектов

Обозначение	Наименование	Примечание
902-2- НК	Технологическая часть	
902-2- КЖ	Конструкции железобетонные	

Ведомость чертежей основного комплекта НК

Формат	Лист	Наименование	Примечан
28г	1	Общие данные	
22г	2	План.	
22г	3	Разрезы 1-1, 2-2	

Ведомость примененных и ссылочных документов

Обозначение	Наименование	Примечан.
Серия 3.901-8	Затворы щитовые для прямо-	
Выпуск 5	угольных открытых лотков.	
Серия 3.901-13	Колонки управления задвижка-	
Выпуск 5	ми Ду100-1200мм с ручным и	
	электрическим приводом	
Серия 4.902-7	Гидроэлеваторы для удаления	
(dс 30, dр 55)	осадка из водоприемных ка-	
	мер, песколовок и нефтеловушек	

Сводная спецификация

№№поз.	Обозначение	Наименование	Ед. изм.	Кол.	Примечание
		Наружные сети			
1	Серия 3.901-8 вып. 5	Затвор 450×600	шт	4	39 кг
2	Серия 3.901-13 вып.5	колонка управления задвижкой Ду 150	шт	2	70 кг
3	Серия 3.901-13 вып.5	колонка управления задвижкой Ду 100	шт	3	70 кг
4	30ч 47 бр	Задвижка Ду150 Ру10	шт	2	74,5кг
5	30ч 47 бр	Задвижка Ду100 Ру 10	шт	3	46,5кг
6	ГОСТ 10704-76	Труба 159 × 4,5	м	12	17,15 кг
7	ГОСТ 10704-76	Труба 114 × 4,5	м	12	12,15кг.
8	ГОСТ 1255-67 *	Фланец 150-10	шт.	4	6,62кг
9	ГОСТ 1255-67 *	Фланец 100-10	шт.	6	3,81кг
10	ГОСТ 7798-70 *	Болт М20×80.58	шт.	32	0,268кг
11	ГОСТ 7798-70 *	Болт М16×70.58	шт	48	0,145кг
12	ГОСТ 5915-70 *	Гайка М20.5	шт	32	0,062кг
13	ГОСТ 5915-70 *	Гайка М16.5	шт	48	0,033кг
14	ГОСТ 7338-77	резина-пластина ЗМБ-А-М	м²	0,5	2,25кг
		Внутренние сети			
15	Серия 4.902-7	Гидроэлеватор dс 30, dр 55	шт.	2	65,0кг
16	15ч 8р2	вентиль муфтовый Ду 25	шт.	2	1,76 кг
17	ГОСТ 10704-76	Труба 30×2	м	1,5	1,38кг.
18	ГОСТ 10704-76	Труба 57×3	м	5,0	4,0 кг
19	ГОСТ 10704-76	Труба 114×4,5	м	2,0	12,15кг
20	ГОСТ 10704-76	Труба 159×4,5	м	2,0	17,15кг
21	ГОСТ 17375-77	Отвод 90°150С32	шт	2	6,1кг
22	ГОСТ 17375-77	Отвод 90° 100С50	шт	2	3,0кг
23	ГОСТ 1255-67 *	Фланец 150-10	шт	6	6,62кг
24	ГОСТ 1255-67 *	Фланец 100-10	шт	6	3,81кг
25	ГОСТ 1255-67*	Фланец 50-10	шт	2	2,06кг
26	ГОСТ 12836-67*	Заглушка 50-10	шт	2	1,55кг
27	ГОСТ 7798-70*	Болт М16×70.58	шт	56	0,145кг
28	ГОСТ 7798-70*	Болт М20×80.58	шт	48	0,268кг
29	ГОСТ 5915-70*	Гайка М16.5	шт	56	0,033кг
30	ГОСТ 5915-70*	Гайка М20 5	шт	48	0,068кг
31	ГОСТ 7338-77	резина-пластина ЗМБ-А-М	м²	0,5	2,25кг
		Масса указана одной единицы			

Типовой проект разработан в соответствии с действующими нормами и правилами и предусматривает мероприятия, обеспечивающие взрывобезопасность и пожаробезопасность сооружения при соблюдении установленных правил его эксплуатации

Главный инженер проекта Нина Николаева

Инв. № подл. | Подп. и дата

Изм.	Лист	N докум.	Подпись	Дата	ТП 902-2-331 НК
Разраб.	Мальцева				Песколовки с круговым движением сточных вод Q=1400-64000 м³/сут.
Пров.	Форовская				Лит. Р · Лист 1 · Листов 3
Рук. бр.	Зазова				
Гл. инж. пр.	Николаева				Общие данные
Н. контр.	Миронычев				Госстрой СССР СОЮЗВОДОКАНАЛПРОЕКТ г. Москва
Нач. отд.	Кутьин				

Ф209-85 4

План

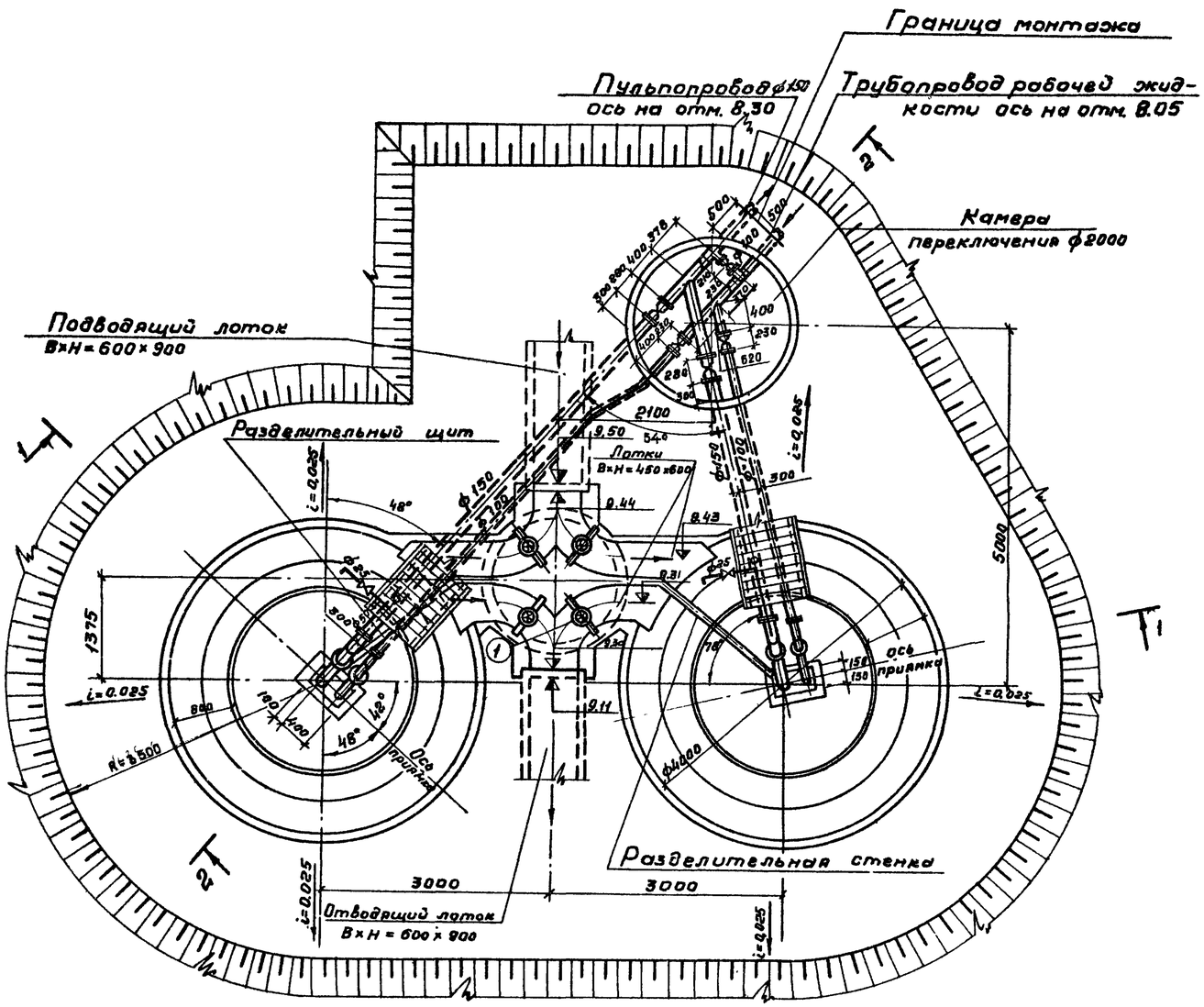

Примечание.

Перекрытия камер переключения и распределения и лотков условно не показаны

Спецификация оборудования и материалов

Марка	Обозначение	Наименование	Кол.	Примечание
		Наружные сети		
1	Серия 3.901-8 вып.5	Затвор 450×600 шт	4	39кг
2	Серия 3.901-13 вып.5	Колонка управления задвижкой Ду 150 шт	2	70кг
3	Серия 3.901-13 вып.5	Колонка управления задвижкой Ду100 шт	3	70кг
4	30ч47бр	Задвижка Ду150 Ру10 шт	2	74,50кг
5	30ч47бр	Задвижка Ду100 Ру10 шт	3	46,50кг
6	ГОСТ 10704-76	Труба 159×4,5 м	12	17,15кг
7	ГОСТ 10704-76	Труба 114×4,5 м	12	12,15кг
8	ГОСТ 1255-67*	Фланец 150-10 шт	4	6,62кг
9	ГОСТ 1255-67*	Фланец 100-10 шт	6	3,81кг
10	ГОСТ 7798-70*	Болт М20×80,58 шт	32	0,268кг
11	ГОСТ 7798-70*	Болт М16×70,58 шт	48	0,145кг
12	ГОСТ 5915-70*	Гайка М20.5 шт	32	0,062кг
13	ГОСТ 5915-70*	Гайка М16,5 шт	48	0,033кг
14	ГОСТ 7338-77	Резина-пластина 3МБ-А-М $м^2$	0,5	2,25кг
		Внутренние сети		
15	Серия 4.902-7(dc30, dp55)	Гидроэлеватор шт	2	65,0кг
16	15ч8р2	Вентиль муфтовый Ду25шт	2	1,75кг
17	ГОСТ 10704-76	Труба 30×2 м	1,5	1,38кг
18	ГОСТ 10704-76	Труба 57×3 м	5,0	4,0кг
19	ГОСТ 10704-76	Труба 114×4,5 м	2,0	12,15кг
20	ГОСТ 10704-76	Труба 159×4,5 м	2,0	17,15кг
21	ГОСТ 17375-77	Отвод 90°150С32 шт	2	6,1кг
22	ГОСТ 17375-77	Отвод 90°100С50 шт	2	3,0кг
23	ГОСТ 1255-67*	Фланец 150-10 шт	6	6,62кг
24	ГОСТ 1255-67*	Фланец 100-10 шт	6	3,81кг
25	ГОСТ 1255-67*	Фланец 50-10 шт	2	2,06кг
26	ГОСТ 12836-67*	Заглушка 50-10 шт	2	1,55кг
27	ГОСТ 7798-70*	Болт М16×70.58 шт	56	0,145кг
28	ГОСТ 7798-70*	Болт М20×80,58 шт	48	0,268кг
29	ГОСТ 5915-70*	Гайка М16,5 шт	56	0,033кг
30	ГОСТ 5915-70*	Гайка М20,5 шт	48	0,068кг
31	ГОСТ 7338-77	Резина-пластина 3МБ-А-М $м^2$	0,5	2,26кг
		Масса указана одной единицы.		

					ТП 902-2-331 -НК			
Изм.	Лист	N. докум.	Подпись	Дата	Песколовки с круговым движением сточных вод Q = 1400-64000 $м^3$/сут			
Разраб.		Малышева				Лит.	Лист	Листов
Пров.		Боровский				Р	2	
Рук. гр.		Зазова						
Гл. инж. пр.		Николаев			План	Госстрой СССР СОЮЗВОДОКАНАЛПРОЕКТ г. Москва		
Н. контр.		Муровчик						
Нач. отд.		Кутьин		11.03.91				

Типовой проект 902-2- Альбом 2 Тип IV

РАЗРЕЗ 1-1

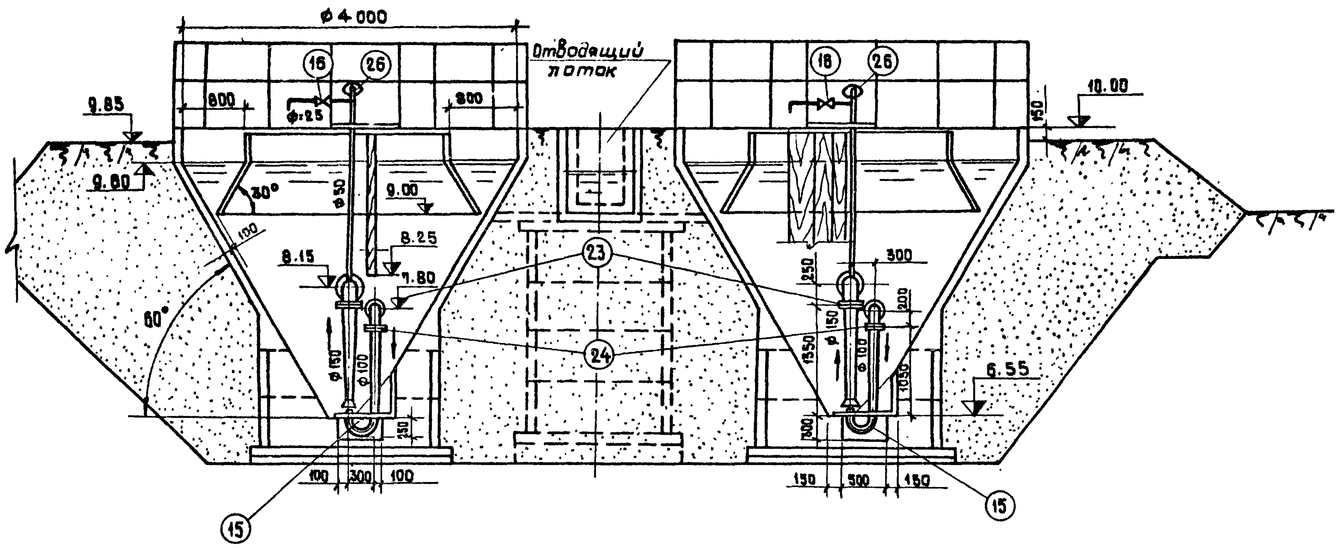

РАЗРЕЗ 2-2

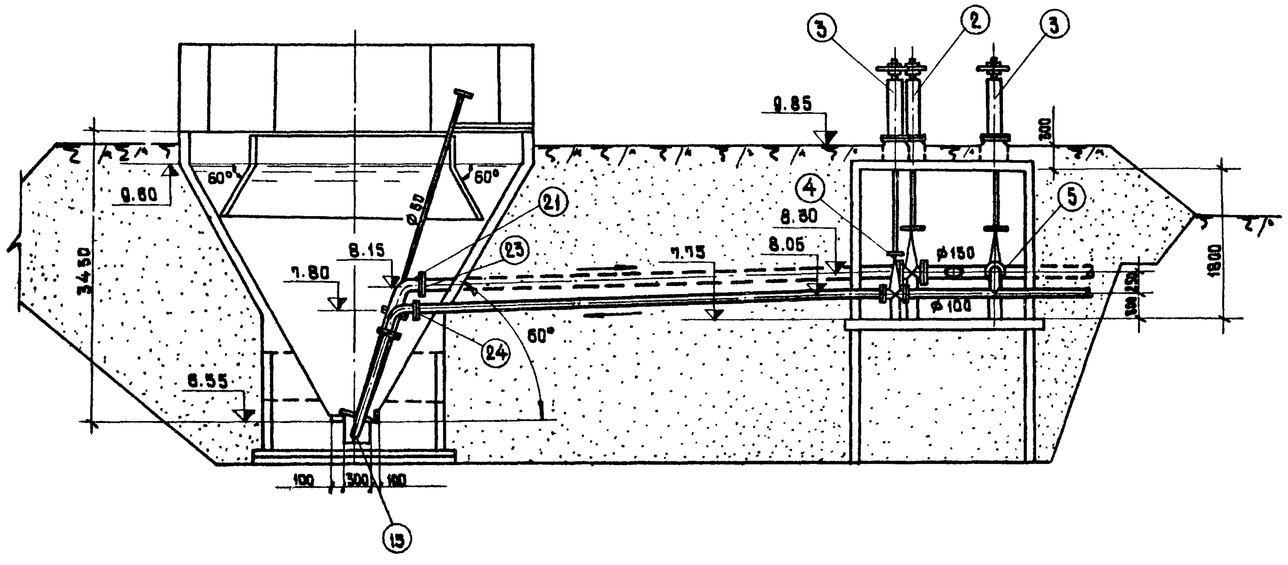

Примечания.

1. Данный лист см. совместно с листом ИК-2.
2. За условную отметку 10.00 принята абсолютная отметка ▭
3. Данный чертеж выполнен при высоте насыпи 1 м.
4. Монтаж технологического оборудования и трубопроводов аналогичен и для варианта выполнения песколовок из сборного железобетона.

Согласовано: Отв. № 8 Полвина; Отв. № 15 Смирнов

Инв. № подл. | Подпись и дата

Изм.	Лист	N докум.	Подпись	Дата
Разраб.		Малышева		
Провер.		Боровская		
Рук. бр.		Зазова		
Гл. инж. пр.		Николаева		
Н. конт.		Мирончик		
Нач. отд.		Кутьин		11.03.75

ТП 902-2-331 -НК

Песколовки с круговым движением сточных вод Q = 1400 - 64000 м³/сут.

Лит.	Лист	Листов
Р	3	

Разрезы 1-1; 2-2.

Госстрой СССР СОЮЗВОДОКАНАЛПРОЕКТ г. Москва

16299-05 6

Альбом 2 Тип IV

Типовой проект 902-2

Ведомость основных комплектов

Обозначение	Наименование	Примечание
ТП 902-2- НК	Технологическая часть	
ТП 902-2- КЖ	Конструкции железобетонные	

Ведомость примененных и ссылочных документов

Обозначение	Наименование	Примечание
Серия 3.900-3 Выпуск 7	Сборные железобетонные конструкции емкостных сооружений для водоснабжения и канализации.	
Серия 3.901-5	Сальники набивные Ду=150 ÷ 1400 мм для пропуска труб через стены.	
КЖИ-С1	бункер песколовки Арматурные сетки С1.	
КЖИ-ЗДИ1	бункер песколовки. Изделие закладное ЗДИ1.	
КЖИ-ЗДИ2	бункер песколовки. Изделие закладное ЗДИ2.	
КЖИ-ЗДИ3;ЗДИ4	бункер песколовки. Изделие закладное ЗДИ3;ЗДИ4.	
КЖИ-ЦК1;ЦК2-СБ	Центральное кольцо ЦК1; ЦК2.	*
КЖИ-ЦК-ЗДИ5;6	Изделие закладное ЗДИ5;ЗДИ6.	*
КЖИ-ЦКМ1,ЦКМ2-СБ	Центральное металлическое кольцо ЦКМ1; ЦКМ2	**
КЖИ-ОГ1	Ограждение металлическое ОГ1.	
КЖИ-ОГ2	——— " ——— ОГ2.	
КЖИ-ДЩ1	Деревянный щит ДЩ1.	
КЖИ-ДЩ2;3;3а	Деревянные щиты ДЩ2;3;3а.	
КЖИ-РЩ1	Разделительный щит РЩ1.	
КЖИ-С1	Лотки. Сетка арматурная С1.	
КЖИ-ЗД1	Камера переключения. Изделие закладное ЗД1.	
КЖИ-КЦП1-20-1а	Камера переключения. Плита перекрытия КЦП1-20-1а	
КЖИ-КЦ-20-9а	Камера переключения. Кольцо стеновое КЦ-20-9а	

Согласовано

Настоящий проект разработан в соответствии с действующими нормами и правилами и предусматривает мероприятия, обеспечивающие взрывную, взрывопожарную и пожарную безопасность при эксплуатации сооружения.

/Главный инженер проекта /Золотаревский/

Инв. № подл. | Подпись и дата

Ведомость чертежей основного комплекта „КЖ"

Формат	Лист	Наименование	Примечание
2	1	Монолитный вариант. Общие данные.	
"	3	Монолитный вариант. Общий чертеж. План, разрезы, спецификация.	
"	4	Монолитный вариант Опалубочный чертеж песколовки.	
"	5	Монолитный вариант Армирование песколовки	
"	9	Детали крепления разделительного щита, мостиков, ограждений	
"	10	Лотки. Опалубочный чертеж. План, разрезы, спецификация.	
"	11	Лотки. Армирование стен. План, сечения 1-1 ÷ 4-4.	
"	12	Лотки. Армирование днища. План. Сечения 5-5 ÷ 6-6. Ведомость стержней.	
"	13	Камера переключения. Общий чертеж. Спецификация.	

Сводная спецификация бетонных, железобетонных и прочих изделий (Узел из 2х песколовок)

Марка	Обозначение	Наименование	К-во	Примеч. масса 1 шт.
	Сборные железобетонные элементы			
КЦ-20-6	Серия 3.900-3 вып.7	Кольцо стеновое КЦ -20-6	4	1.0т
КЦ-20-9а	——— " ——— КЖН-КЦ-20-9а-СБ	——— " ——— КЦ-20-9а	1	1.5т
КЦ-20-9	Серия 3.900-3 вып.7	——— " ——— КЦ-20-9	1	1.5т
КЦ-15-6	——— " ———	——— " ——— КЦ-15-6	6	0.7т.
КЦ-7-3	——— " ———	——— " ——— КЦ-7-3	1	0.1т
КЦП1-20-1а	——— " ——— КЖИ-КЦП1-20-1а	Плита перекрытия КЦП1-20-1а	1	1.2т
КЦД-20	Серия 3.900-3 вып7	Плита днища КЦА20	3	1.5т
КЦД 15	——— " ———	——— " ——— КЦА15	3	1.0т.
КЦ01	——— " ———	Кольцо опорное КЦ01	1	
ЦК1	КЖИ-ЦК1; ЦК2-СБ	Центральное кольцо ЦК1	1*	
ЦК2	——— " ———	——— " ——— ЦК2	1*	
	Монолитные железобетонные конструкции			
	КЖ-4.5	бункер песколовки	2	6.10м³
	КЖ-10÷12	Лотки	—	2.34м³
	Стальные конструкции			
	Серия 3.901-5	Сальник для тр. Ду=100 Ек=200	5	0.006т.
	——— " ———	——— " ——— Ду=150 Ек=300	5	0.018т.

Продолжение сводной спецификации

Марка	Обозначение	Наименование	К-во	Примеч. масса 1 шт.
ЦКМ1	КЖИ-ЦКМ1, ЦКМ2	Центральное кольцо ЦКМ1	1**	0.276т
ЦКМ2	——— " ———	——— " ——— ЦКМ2	1**	0.276т
С1	КЖИ-С1	бункер песколовки. Арматурные сетки. С1	2	0.010т
С1	КЖИ-С1	Лотки. Арматурные сетки С1	—	0.838т
ЗДИ1	КЖИ-ЗДИ1	бункер песколовки Изделия закладные. ЗДИ1	24	1.40кг
ЗДИ2	КЖИ-ЗДИ2	ЗДИ2	4х 12**	3.40кг
ЗДИ3	КЖИ-ЗДИ3,ЗДИ4	ЗДИ3	4	0.90кг
ЗД1	КЖИ-ЗД1	Камера переключения изделие закладное ЗД1.	5	4.50кг
ЗДИ5	КЖИ-ЦК-ЗДИ5;6	Центральное кольцо Изделия закладные ЗДИ6	4*	0.50кг
ЗДИ6	——— " ———	ЗДИ6	4*	2.00кг
М14-150	Серия 3.400-7 Вып 1	М14-150	6*	0.90кг
ОГ1	КЖИ-ОГ1	Ограждение ОГ1	12	16.8кг
ОГ2	КЖ-ОГ2	——— " ——— ОГ2	4	10.7кг
	Деревянные изделия			
ДЩ1	КЖИ-ДЩ1	Деревянный щит ДЩ1	2	0.054т
ДЩ2	КЖИ-ДЩ2; 3;3а	——— " ——— ДЩ2	2	0.047т
ДЩ3,3а	——— " ———	——— " ——— ДЩ3;3а	1+1	0.024т
РЩ1	КЖИ-РЩ1	Разделительный щит РЩ1	2	0.117т

* Для варианта с железобетонным центральным кольцом.
** Для варианта с металлическим центральным кольцом.
Сводная спецификация изделий составлена для Нпес.=0÷3м.
При привязке проекта для высот насыпей более 3а м спецификацию изделий корректировать в соответствии с таблицами на листах КЖ-3; КЖ-13.
(изделия по серии 3.900-3 вып.7).

Изм.	Лист	N. докумен	Подпись	Дата
Разраб		Цветкова		
Провер.		Петропавловская		
Рук. гр.		Гольдина		
Гл. инж.пр.		Золотаревский		
Нач.отд.		Андрианов		

ТП 902-2-331-КЖ

Песколовки с круговым движением сточных вод Q=1400÷84000 м³/сек.

Лит	Лист	Листов
Р	1	13

Монолитный вариант. Общие данные.

Госстрой СССР СОЮЗВОДОКАНАЛПРОЕКТ г. Москва

16298-05 7

Типовой проект 902-2- Альбом 2 Тип IV

Ведомость основных комплектов

Обозначение	Наименование	Примечание
ТП 902-2- НК	Технологическая часть	
ТП 902-2 КЖ	Конструкции железобетонные	

Ведомость примененных и ссылочных документов

Обозначение	Наименование	Примечание
Серия 3.900-3 выпуск 7	Сборные железобетонные конструкции емкостных сооружений для водоснабжения и канализации.	
Серия 3.901-5	Сальники набивные Ду=150 ÷ 1400 мм для пропуска труб через стены	
Серия 3.400-6	Унифицированные закладные детали сборных железобетонных конструкций инженерных сооружений промышленных предприятий	
Серия 3.400-7 в1	Унифицированные монтажные петли для подъема сборных бетонных и железобетонных изделий	
Серия 1.459-2 выпуск 2	Стальные лестницы, переходные площадки и ограждения	
КЖИ-ПС1-СБ	Панель стеновая ПС1	
КЖИ-ПС1а-СБ	—"—"— ПС1а	
КЖИ-ПС1б т/н-СБ	—"—"— ПС1б т/н	
КЖИ-ПС1в-СБ	—"—"— ПС-1в	
КЖИ-ПС1г-СБ	—"—"— ПС-1г	
КЖИ-ПС1д-СБ	—"—"— ПС-1д	
КЖИ-ПС2,2а-СБ	—"—"— ПС2; 2а	
КЖИ-ЦК1; ЦК2-СБ	Центральное кольцо ЦК1; ЦК2	*
КЖИ-ЦК-ЗДИ 5;6	Изделие закладное ЗДИ 5;6	*
КЖИ-ЦКМ1, ЦКМ2-СБ	Центральное металлическое кольцо ЦКМ 1; ЦКМ2	**
КЖИ-ПС-С1, С2, С3	Арматурные сетки С1, С2, С3	
КЖИ-ПС-М1	Изделие закладное М1	
КЖИ-С1	Лотки. Сетка арматурная С1	
КЖИ-ДЩ1	Деревянный щит ДЩ1.	
КЖИ-ДЩ2, 3, 3а	Деревянные щиты ДЩ2, 3, 3а	
КЖИ-РЩ1	Разделительный щит РЩ1.	
КЖИ-ЗД1	Камера переключения. Изделие закладное ЗД1.	
КЖИ-КУП-20-1а-СБ	Камера переключения. Плита перекрытия КУП1-20-1а-СБ	
КЖИ-КУ-20-9а-СБ	Камера переключения. Кольцо стеновое КУ-20-9а-СБ	

Настоящий проект разработан в соответствии с действующими нормами и правилами и предусматривает мероприятия, обеспечивающие взрывную, взрывопожарную и пожарную безопасность при эксплуатации сооружения.

Гл. инж. проекта (Золотаревский)

Инв. № подл. | Подпись и дата

Ведомость чертежей основного комплекта „КЖ"

Марка чертежа	Лист	Наименование	Примечание
ГЕГ	2	Сборный вариант. Общие данные.	
-"-	6	Сборный вариант. Монтажный чертеж.	
-"-	7	Сборный вариант. Монтажный чертеж. Узлы.	
-"-	8	Сборный вариант. Монолитные участки Ум 1т/н.	
-"-	9	Детали крепления разделительного щита, мостиков, ограждений.	
-"-	10	Лотки. Полулубочный чертеж. План, разрезы, спецификация.	
-"-	11	Лотки. Армирование стен. План, сечения 1-1 ÷ 4-4.	
-"-	12	Лотки. Армирование днища. План, сечения 5-5; 6-6. Ведомость стержней.	
-"-	13	Камера переключения. Общий чертеж. Спецификация.	

Сводная спецификация бетонных, железобетонных и прочих изделий (Узел из 2х песколовок).

Марка	Обозначение	Наименование	К-во	Примеч. масса 1шт.
Сборные железобетонные элементы				
КУ20-6	Серия 3.900-3 вып. 7	Кольцо стеновое КУ-20-6	4	0,980т
КУ-20-9а	—"—"— КЖИ-КУ20-9а-СБ	—"—"— КУ-20-9а	1	1,470т
КУ-20-9	Серия 3.900-3 вып. 7	—"—"— КУ-20-9	1	1,470т
КУ-15-6	—"—"—	—"—"— КУ-15-6	6	0,670т
КУ7-3	—"—"—	—"—"— КУ7-3	1	0,130т
КУП1-20-1а	—"— КЖИ КУП1-20-1а	Плита перекрытия КУП1-20-1а	1	1,230т
КУД 20	Серия 3.900-3 вып. 7	Плита днища КУД 20	3	1,470т
КУД 15	—"—"—	—"—"— КУД 15	3	0,940т
КУ01	—"—"—	Кольцо опорное КУ01	1	0,050т
ЦК1	КЖИ-ЦК1, ЦК2-СБ	Центральное кольцо ЦК1	1	1,650т
ЦК2	—"—"—	—"—"— ЦК2	1	1,650т
ПС1	КЖИ-ПС1-СБ	Панель стеновая ПС1	4	0,680т
ПС1а	КЖИ-ПС1а-СБ	—"—"— ПС1а	7	0,680т
ПС1б т/н	КЖИ-ПС-1б т/н-СБ	—"—"— ПС1б т/н	1+1	0,680т
ПС1в	КЖИ-ПС 1в-СБ	—"—"— ПС1в	1	0,310т
ПС1г	КЖИ-ПС 1г-СБ	—"—"— ПС1г	1	0,680т
ПС1д	КЖИ-ПС 1д-СБ	—"—"— ПС1д	1	0,310т
ПС2	КЖИ-ПС2, 2а-СБ	—"—"— ПС2	13	0,155т
ПС2а	—"—"—	—"—"— ПС2а	1	0,155т

Продолжение сводной спецификации

Марка	Обозначение	Наименование		К-во	Примеч. масса 1шт.
Монолитные железобетонные конструкции.					
	КЖ-8	Монолитные участки стен		—	0,10м³
	КЖ-10 ÷ 12	Лотки		—	1,34м³
Стальные изделия					
	Серия 3.900-5	Сальник для тр. Ду=100 Ек=200		5	0,006т
	—"—"—	—"—"— Ду=150 Ек=300		5	0,016т
ЦКМ1	КЖИ-ЦКМ1; ЦКМ2	Центральное кольцо ЦКМ1		1**	0,276т
ЦКМ2	—"—"—	—"—"— ЦКМ2		1**	0,276т
С1	КЖИ-С1	Лотки. Сетка арматурная.	С1	1	0,038т
ЗДИ5	КЖИ-ЦК-ЗДИ5,6.	Центральные кольца.	ЗДИ5	4 *	0,50кг
ЗДИ6	—"—"—	Изделия закладные.	ЗДИ6	4 *	2,00кг
М14-150	Серия 3.400-7 в.1		М14-150	*	0,90кг
ПП3	Серия 1.459-2 в.2	Ограждение ПП3		14	16,0кг
М1	КЖИ-ПС-М1	Панели стеновые. Изделия закладные:	М1	186	1,40кг
М8-100	Серия 3.400-7в.1		М8-100	76	0,22кг
МИ2-3	Серия 3.400-6		МИ2-3	106	0,70кг
МИ2-7	—"—"—		МИ2-7	13	3,10кг
МИ3-1	—"—"—		МИ3-1	57	1,70кг
МИ3-14	—"—"—		МИ3-14	16	5,30кг
ЗД1	КЖИ-ЗД1	Камера переключения. Изделие закладное ЗД1		5	4,50кг
С1	КЖИ-ПС-С1, С2, С3	Панели стеновые. Сетки арматурные.	С1	16	0,023т
С2	—"—"—"—		С2	16	0,023т
С3	—"—"—		С3	28	0,002т
Деревянные изделия					
ДЩ1	КЖИ-ДЩ1	Деревянный щит ДЩ1		2	0,054т
ДЩ2	КЖИ-ДЩ 2,3,3а	—"—"— ДЩ2		2	0,047т
ДЩ3,3а	—"—"—	—"—"— ДЩ3,3а		1+1	0,024т
РЩ1	КЖИ-РЩ1	Разделительный щит РЩ1		2	0,117т

* Для варианта с железобетонным центральным кольцом.

** Для варианта с металлическим центральным кольцом.

Сводная спецификация изделий составлена для Нпас = 0÷3м. При привязке проекта для высот насыпей более 3х м. спецификацию изделий корректировать в соответствии с таблицами на листах КЖ-6; КЖ-13. (изделия по серии 3.900-3 вып. 7)

Изм.	Лист	N докум.	Подпись	Дата	ТП 902-2-331-КЖ
Разраб.	Цветкова				Песколовки с круговым движением сточных вод Q=1400÷64000 м³/сут.
Проверил	Протопопский				Лит. Р / Лист. 8 / Листов 13
Рук. гр.	Голубина				Сборный вариант. Общие данные.
Гл. инж. пр.	Золотаревский				Госстрой СССР СОЮЗВОДОКАНАЛПРОЕКТ г. Москва
Нач. отд.	Андриянов				

16299-03 8

Типовой проект 902-2 Альбом 2 Тип IV

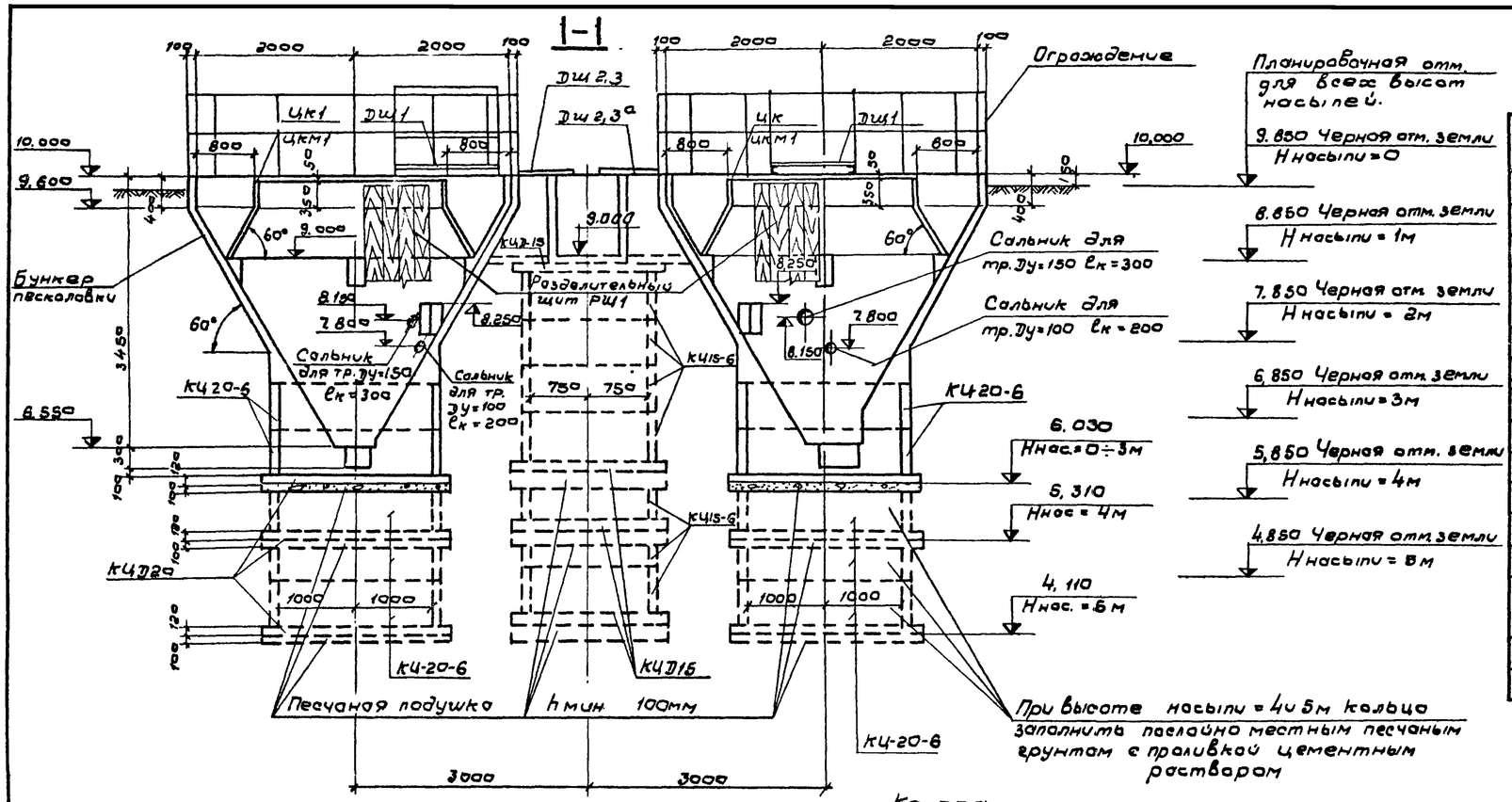

Спецификация элементов к маркировочной схеме, расположенной на схеме

Марка	Обозначение	Наименование	Кол-во шт. при Н насыпи 0,3м	4м	6м	
	КЖ-4	Бункер песколовки	2	2	2	
Цк1	КЖИ-Цк1; Цк2	Центральное кольцо Цк1	1	1	1	
Цк2	КЖИ-Цк1; Цк2	—"— —"— Цк2	1	1	1	
Цкм1	КЖИ-Цкм1; Цкм2	Центральное кольцо Цкм1	1	1	1	*
Цкм2	КЖИ-Цкм1, Цкм2	—"— —"— Цкм2	1	1	1	*
Кц20-6	Серия 3.900-3 в.7	Кольцо стеновое Кц20-6	4	6	10	
Кц15-6	—"—	—"— —"— Кц15-6	4	5	7	
Кцд20	—"—	Плита днища Кцд20	2	4	4	
Кцд15	—"—	—"— —"— Кцд15	2	2	2	
Дщ1	КЖИ-Дщ1	Деревянный щит Дщ1	2	2	2	
Дщ2	КЖИ-Дщ2, 3, 3а	—"— —"— Дщ2	2	2	2	
Дщ3,3а	КЖИ-Дщ2, 3, 3а	—"— —"— Дщ3,3а	1+1	1+1	1+1	
РШ1	КЖИ-РШ1	Разделительный щит РШ1	2	2	2	
	КЖС-10÷12	Распределительная камера с лотками	1	1	1	

* Для варианта с металлическим центральным кольцом.

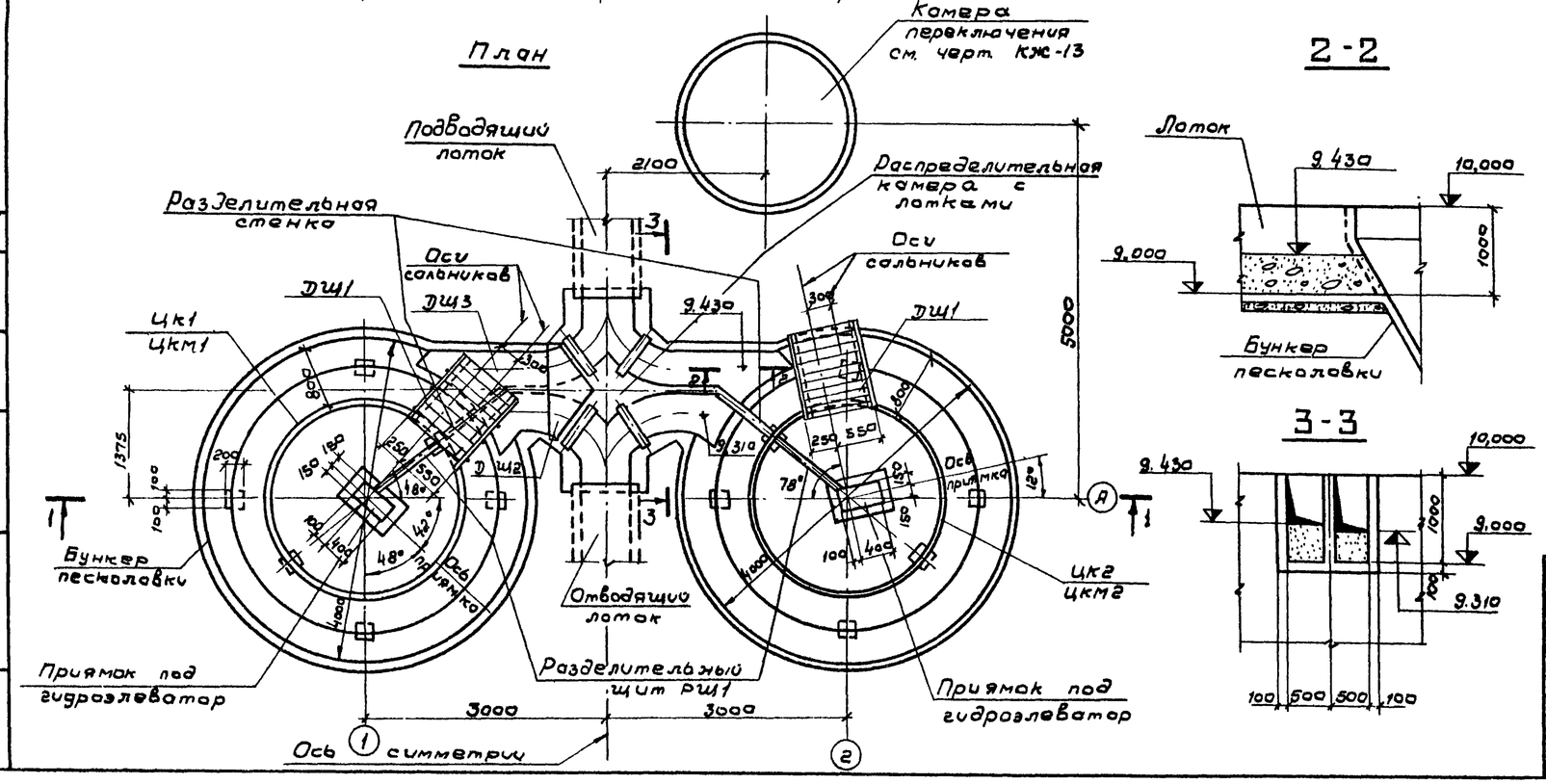

Изм.	Лист	N докум.	Подпись	Дата
Разраб.		Цветкова		
Провер.		Петропавловская		
Рук. гр.		Голдина		
Гл. инж. пр.		Золотаревский		
Нач. отд.		Андрианов		

ТП902-2-331- КЖ

Песколовки с круговым движением сточных вод Q=1400 ÷ 64000м³/сут.

Лит	Лист	Листов
Р	3	

Монолитный вариант. Общий чертеж. План, разрезы, спецификация

Госстрой СССР СОЮЗВОДОКАНАЛПРОЕКТ г. Москва

Согласовано: Отдел N 12 Николаев; Отдел 15 Спирнов

Инв. N подл. | Подпись и дата

10299-05 9

Альбом 2 тип IV

Типовой проект 902-2-

1-1

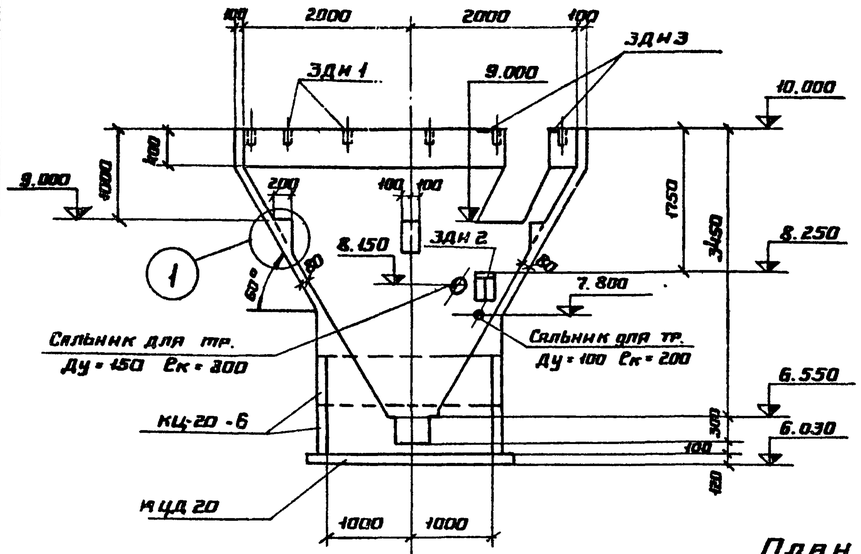

2-2

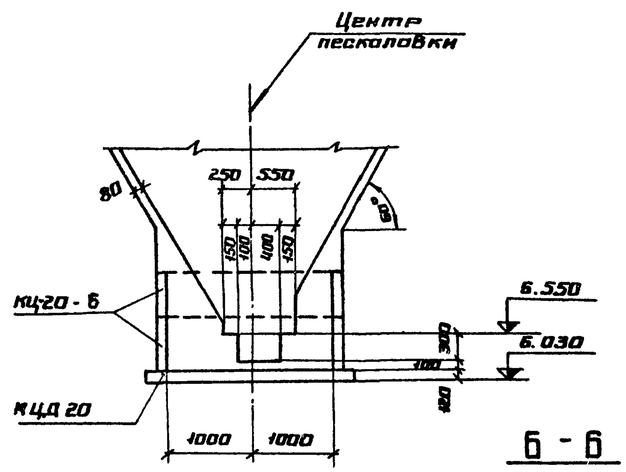

Б-Б

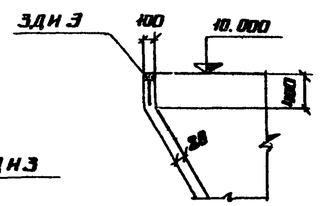

План

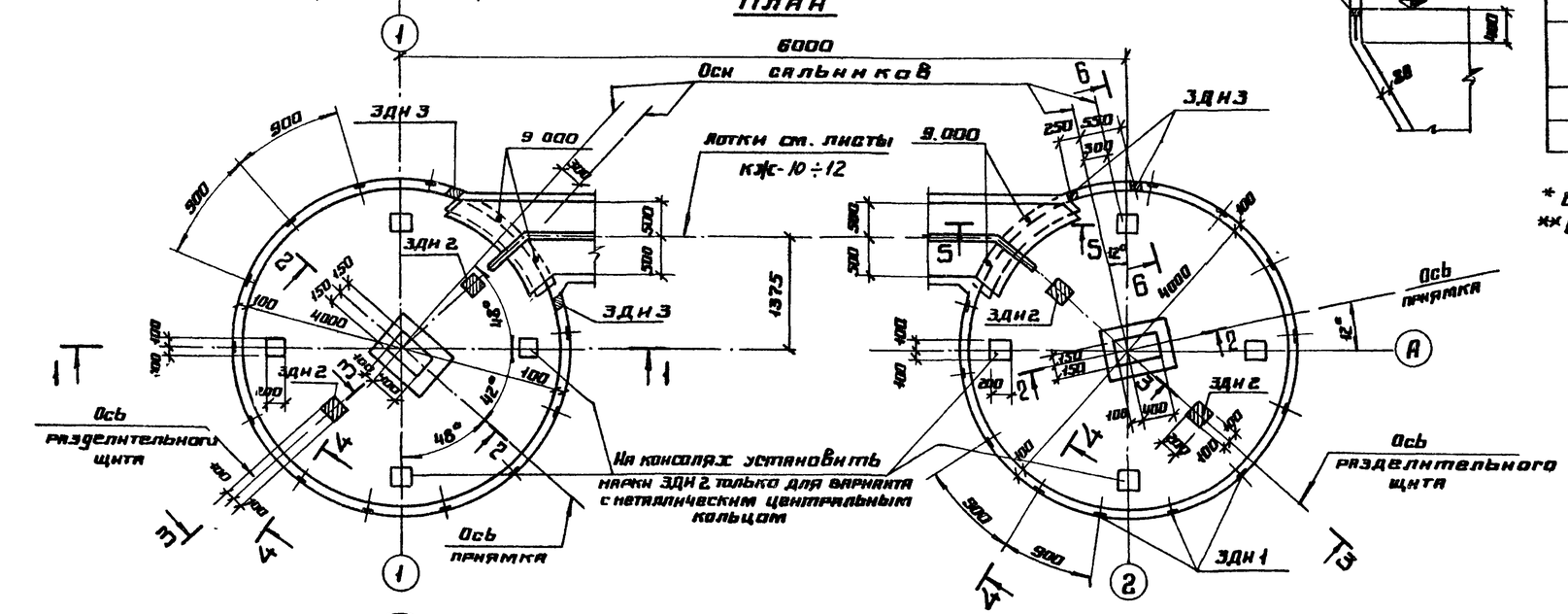

ЗДН2 только для варианта с металлическим центральным кольцом

3-3

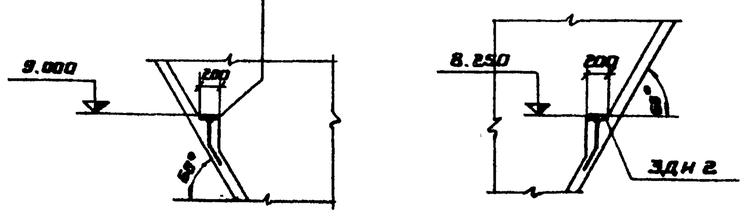

4-4

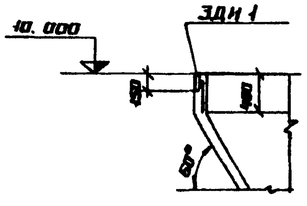

5-5

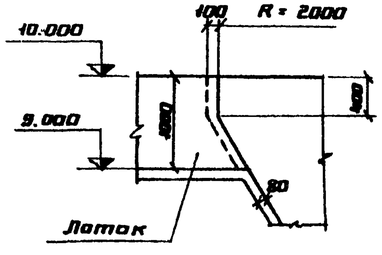

Спецификация элементов монолитной конструкции на 1 бункер

Формат	Зона	Поз	Обозначение	Наименование	К-во	Примечание
				Документация		
			КЖ-4,5	Сборочный чертеж		
				Сборочные единицы и детали		
22		1÷11	КЖ-5	Стержни одиночные		
11			КЖИ-С1	Сетка арматурная С1	1	
11			КЖИ-ЗДН1	Изделие закладное ЗДН1	12	
11			КЖИ-ЗДН2	—"— —"— ЗДН2	2	*
11			КЖИ-ЗДН2	—"— —"— ЗДН2	6	**
11			КЖИ-ЗДН3; ЗДН4	—"— —"— ЗДН3	2	
			Серия 3.901.5	Сальник для тр. Ду=150 Ск=300	1	
			—"—	—"— —"— Ду=100 С=200	1	
				Материалы		
				Бетон марки М-200	$м^3$	
				Мрз ☐ 86	6,1	

* Вариант с железобетонным центральным кольцом.

** Вариант с металлическим центральным кольцом.

Изм	Лист	N-докум.	Подпись	Дата	ТП. 902-2-331 -КЖ
Разраб.		Цветкова			Песколовки с круговым движением сточных вод Q=1400÷64000 $м^3$/сут.
Провер.		Кропачевская			Лит. Р. / Лист 4 / Листов
Рук. гр.		Гельфанд			Монолитный вариант. Опалубочный чертеж песколовок.
Гл. инж. пр.		Дмитриев			Госстрой СССР Союзводоканалпроект г. Москва
Нач. отд.		Пирунов			

16299-05 10

Альбом 2 Тип IV

Типовой проект 902-2

1-1

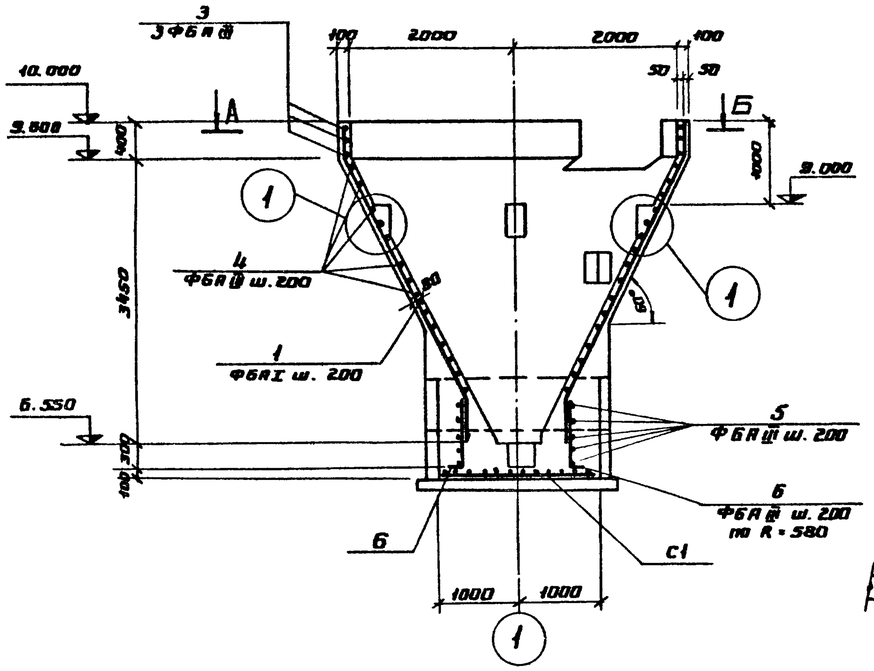

2-2

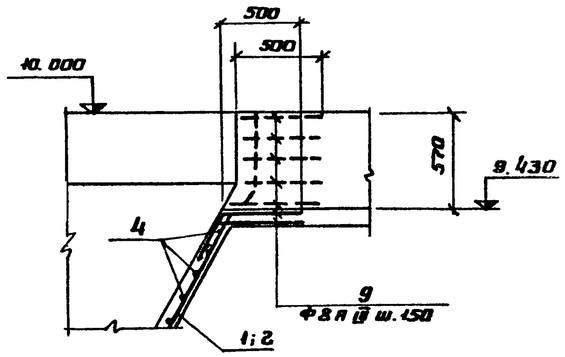

Ведомость стержней на один элемент

Марка эл-та	Поз	Эскиз или сечение	Ф мм	Длина мм	Кол	Вес кг 1шт	Вес кг всех
	1	500 3020 500	6 А III	4020	52	0.89	46.3
	2	500 2860	6 А III	3360	10	0.75	7.5
	3	250 4400 250	6 А III	13150	3	2.9	8.7
	4	1270 - 3930	6 А III	ср 8450	15	1.9	28.5
	5	1480	6 А III	3950	5	0.9	4.5
	6	850 100	6 А III	950	18	0.2	3.6
	7	200 280	6 А III	1160	18	0.26	4.7
	8	480 200 100 250-160 100 160 250-160	6 А III	ср 780	12	0.2	2.4
	9	250 500	8 А III	750	26	0.3	7.8
	10	20° 500 250	8 А III	750	5	0.3	1.5
	11	250 250 250	8 А III	750	5	0.3	1.5

2

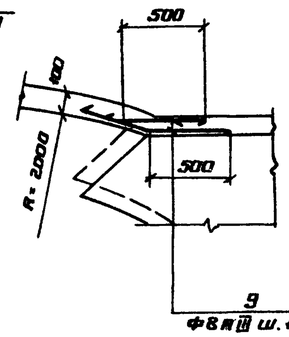

3

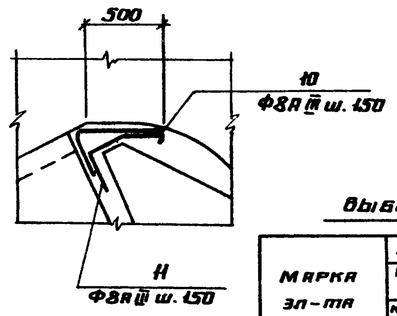

План А-Б

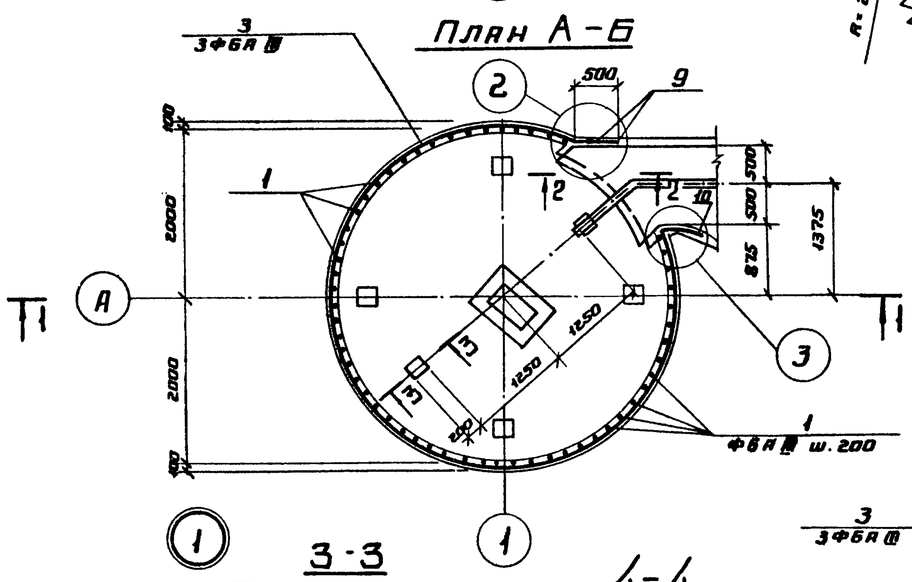

Выборка стали на один элемент, кг

Марка эл-та	Арматурные изделия: Арматурная сталь ГОСТ 5.1459-72 Класс Ф мм		Итого	Класс А III Ф мм 6	8	Итого	Итого	Закладные изделия: Профильная сталь S=8	S=10		Арм. сталь ГОСТ 5.1459-72 Класс Ф мм 8	10		Итого	Всего
Бункер песколовки				111.8	10.8	122.6	245.2	1.2 / 1.2	20.8 / 33.6		1.4 / 1.8	0.6 / 0.6		24.0 / 37.2	269.2 / 282.4

Раскладка арматуры в стенах

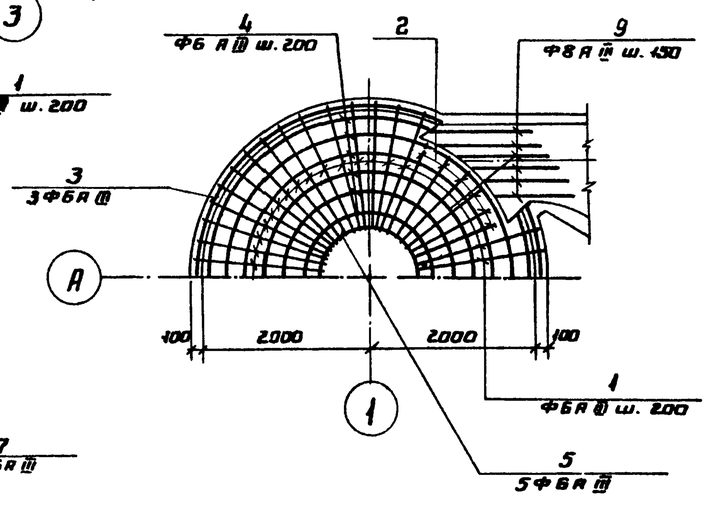

3-3

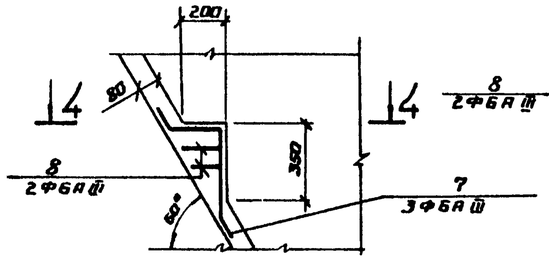

4-4

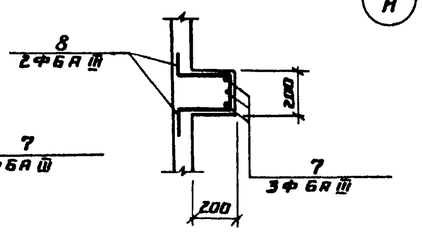

Примечания:

1. Кольцевую арматуру поз. „3; 4; 5" стыковать вразбежку так, чтобы количество стыков в вертикальном сечении было не более 25% общего количества стержней.
2. Защитный слой бетона - 20 мм.
3. В местах примыкания лотка арматуру поз. „3; 4" обрезать по месту, в местах пропуска сальников арматуру обрезать по месту и концы обрезанной арматуры приварить к корпусу сальников.
4. Цифры в знаменателе для варианта с металлическим кольцом.

Согласовано

Инв. № подл. | Подпись и дата

Изм	Лист	N-док.	Подп.	Дата	ТП 902-2-331-КЖ		
					Песколовки с круговым движением сточных вод Q = 1400 ÷ 64000 м³/сут.		
Разраб.		Воробьева				Лит.	Лист	Листов
Провер.		Цветкова				Р	5	
Рук. гр.		Гольдина						
Гл. инж. пр.		Золотаревский			Монолитный вариант Армированные песколовки	Госстрой СССР Союзводоканалпроект г. Москва	
Нач. отд.		Андриянов					

16299-05 11

Типовой проект 902-2 Альбом 2 Тип IV

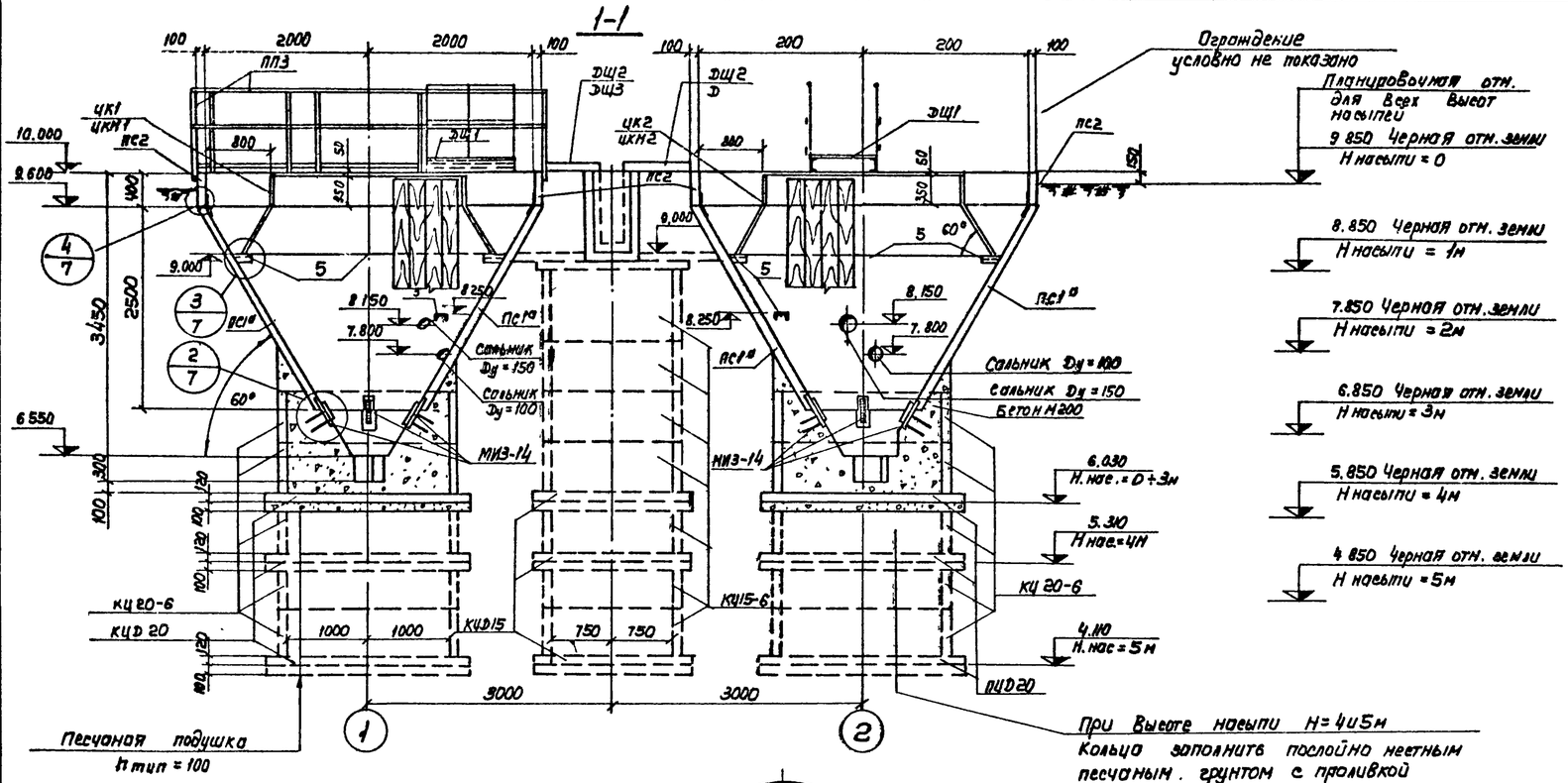

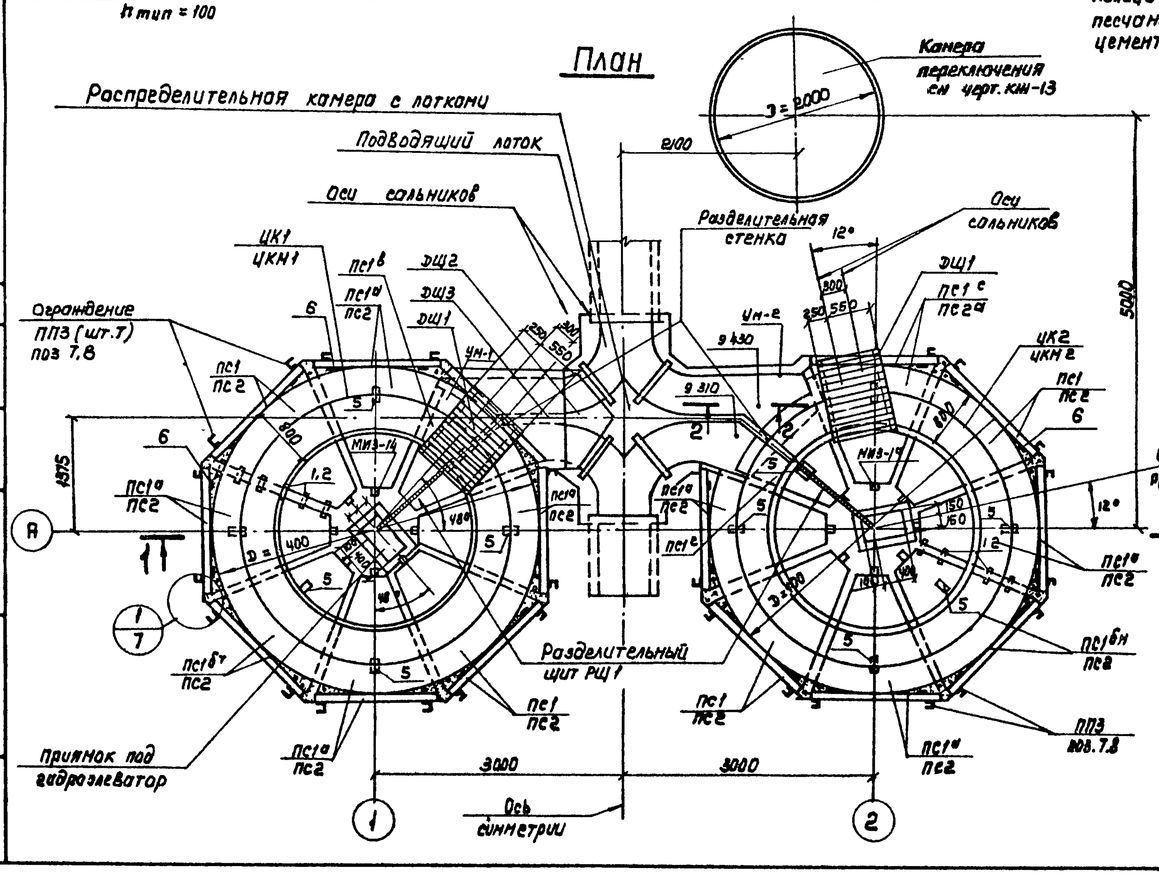

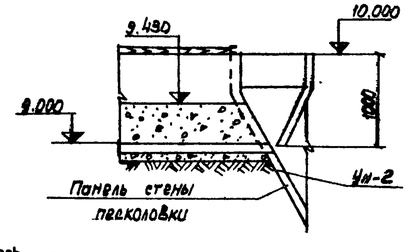

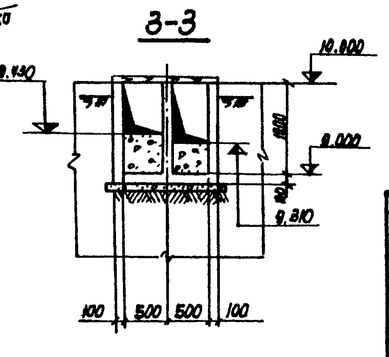

Спецификация элементов к маркировочной схеме, расположенной на листе

Марка	Обозначение	Наименование	Кол-во штук при насыпи, Н 0÷3	4	5	Примечание
ЦК1	КЖИ-ЦК1; ЦК2	Центральное кольцо ЦК1	1	1	1	
ЦК2	КЖИ-ЦК1; ЦК2	—"— ЦК2	1	1	1	
ЦКН1	КЖИ-ЦКН1; ЦКН2	—"— ЦКН1	1	1	1	*
ЦКН2	КЖИ-ЦКН1; ЦКН2	—"— ЦКН2	1	1	1	*
КЦ-20-6	серия 3.900-3 В.7	Кольцо стеновое КЦ-20-6	4	6	10	
КЦ-15-6	—"—	—"— КЦ-15-6	4	5	7	
КЦД-20	—"—	Плита днища КЦД 20	2	4	4	
КЦД-15	—"—	—"— КЦД 15	2	2	2	
ДЩ1	КЖИ-ДЩ1	Деревянный щит ДЩ1	2	2	2	
ДЩ2	КЖИ-ДЩ2; 3; 3а	—"— ДЩ2	2	2	2	
ДЩ3	КЖИ-ДЩ2;3, 3а	—"— ДЩ3,3а	1+1	1+1	1+1	
РЩ1	КЖИ-РЩ1	Разделительный щит РЩ1	2	2	2	
ПС1	КЖИ-ПС1-СБ	Панель стеновая ПС1	4	4	4	
ПС1а	КЖИ-ПС1а-СБ	—"— ПС1а	7.	7	7	
ПС1бт/н	КЖИ-ПС1бт/н-СБ	—"— ПС1бт/н	1+1	1+1	1+1	
ПС1в	КЖИ-ПС1в-СБ	—"— ПС1в	1	1	1	
ПС1г	КЖИ-ПС1г-СБ	—"— ПС1г	1	1	1	
ПС1д	КЖИ-ПС1д-СБ	—"— ПС1д	1	1	1	
ПС2	КЖИ-ПС2,2а-СБ	—"— ПС2	13	13	13	
ПС2а	—"—	—"— ПС2а	1	1	1	
ППЗ	серия 1.459-2 вып.2	Ограждение ППЗ	15	15	15	
УН-1	КЖ-8	Монолитный участок УН-1	1	1	1	
УН-2	—"—	—"— УН-2	1	1	1	
	КЖ-10÷13	Распределительная камера с лотками	1	1	1	
МИЗ-14	серия 3.400-6	Закладная деталь МИЗ-14	16	16	16	

* Для варианта с металлическим центральным кольцом совместно с данным см. л. КЖ-7.

Изм.	Лист	N докум.	Подп.	Дата
Исполн.	Петроневская			
Провер.	Латкина			
Рук гр	Гольдина			
Гл. инж. пр	Золотаревский			
Нач. отд.	Андриянов			

ТП 902-2-331 КЖ

Песколовки с круговым движением сточных вод Q_c=1400÷84000 м³/сут.

Сборный вариант. Монтажный чертеж.

Лит.	Лист	Листов
Р	6	

Госстрой СССР СОЮЗВОДОКАНАЛПРОЕКТ г. Москва

Инв. N подл. | Подпись и дата | Взам. инв. N | Отдел N 12 | Отдел N 15 | Инженер Николаев | Смирнов

16299-05 12

Типовой проект 902-2 Альбом 2 Тип IV

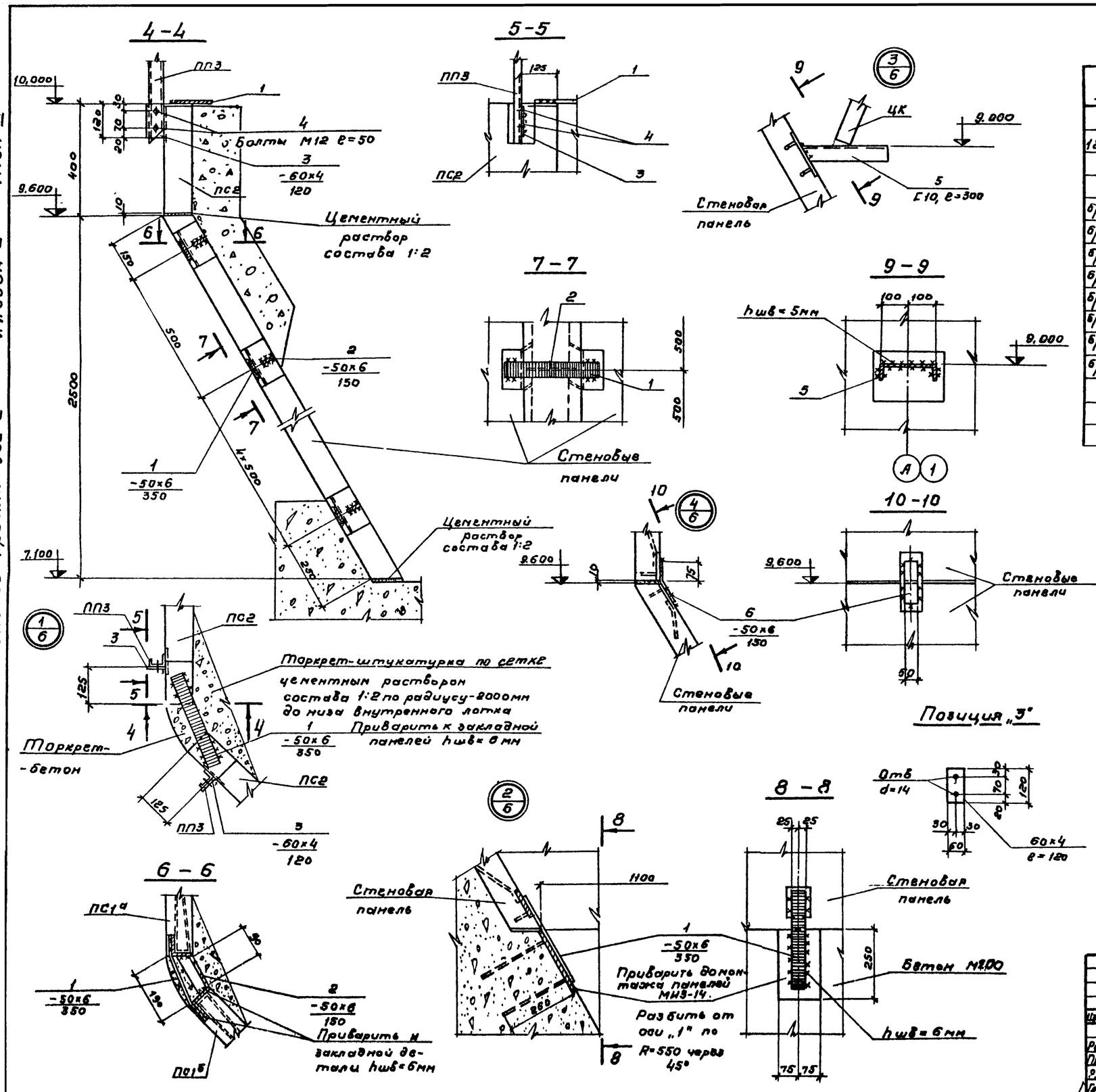

Формат	Зона	Поз	Обозначение	Наименование	К-во	Примеч. Масса 1шт. кг
				Документация		
12				Сборочный чертеж		
				Сборочные единицы и детали		
Б/ч		1	—	Полоса-50х6, ℓ=350 ГОСТ 103-76	128	0,8
Б/ч		2	—	Полоса-50х6, ℓ=170 ГОСТ 103-76	96	0,4
Б/ч		3	—	Полоса-60х4, ℓ=120 ГОСТ 103-76	32	0,2
Б/ч		4	—	Болт М12 ℓ=50 ГОСТ 5781-75	64	0,1
Б/ч		5	—	Швеллер Г10, ℓ=300 ГОСТ 8240-72	12	2,6
Б/ч		6	—	Полоса-50х6, ℓ=150 ГОСТ 103-76	32	0,4
Б/ч		7	—	Гнутый профиль L50х40х2,5 ГОСТ 8282-76	5п.м.	9,2
Б/ч		8	—	Уголок L 25х3 ГОСТ 8509-72	4п.м	4,5

1. Совместно с данным см. л. КЖ-6
2. Сварку производить в соответствии с СН 393-69; электроды Э-42 ГОСТ 9467-75
3. Закладные и накладные детали после монтажа окрасить краской БТ-177 за два раза.
4. Штукатурную сетку приварить к поз. „1" и „6."

Изм.	Лист	N докум.	Подпись	Дата	ТП 902-2-331-КЖ			
					Песколовки с круговым движением сточных вод Q=1400÷6400 м³/сут			
Разраб.		Петропавловская				Лит.	Лист	Листов
Провер.		Лоткина				Р	7	
Рук. гр.		Гольвина			Сборный вариант Монтажный чертеж Узлы	Госстрой СССР СОЮЗВОДОКАНАЛПРОЕКТ г. Москва		
Гл. инж. пр.		Волгуреева						
Нач. отд.		Андриянов						

16299-05 13

Альбом 2 Тип IV

Типовой проект 902-2

1 - 1

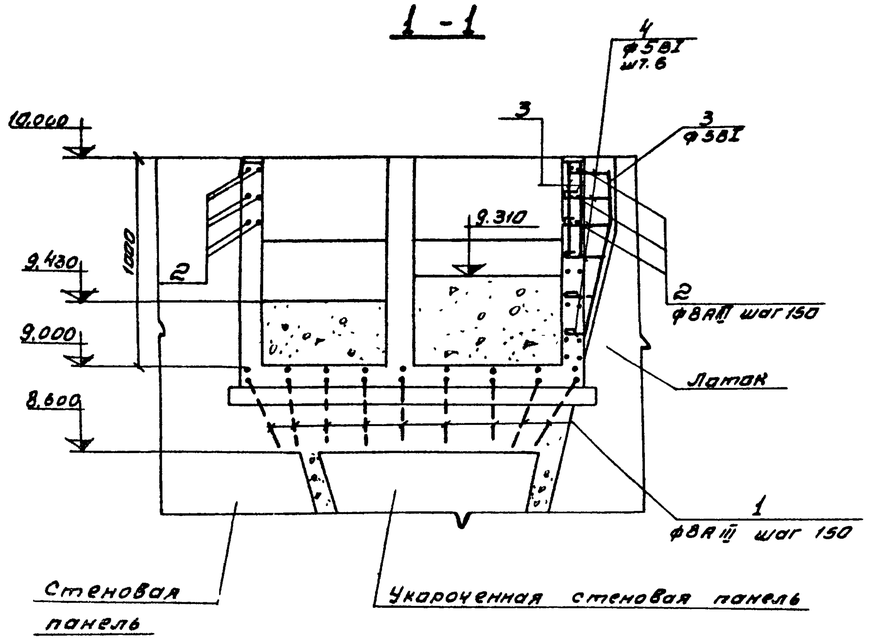

2 - 2

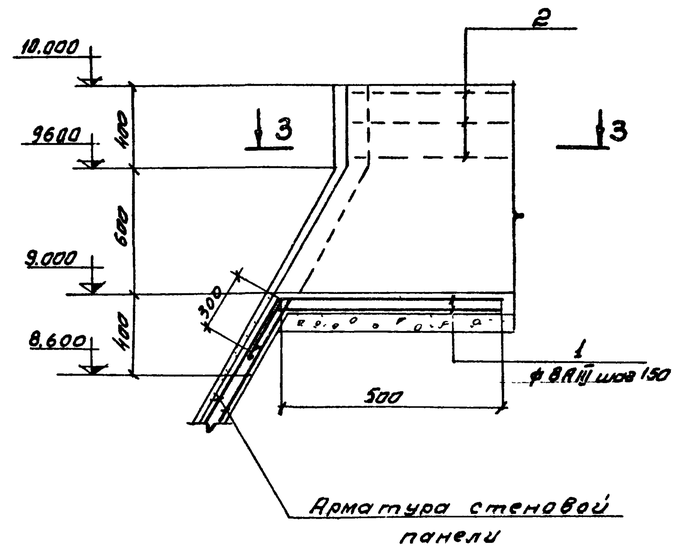

Формат	Зона	Поз	Обозначение	Наименование	Кол	Примеч. масса 1шт.кг.
				Документация		
ВР			КЖ-8	Сборочный чертеж		
				Ум-1, Ум-2		
				Сборочные единицы и детали		
Б/2		1	———	ф8АIII ГОСТ 5781-75, ℓ=800	18	0,54
Б/2		2	———	ф8АIII, ГОСТ —"—, ℓ=900	12	0,56
Б/2		3	———	ф5ВI ГОСТ 6727-53, ℓ=1000	5	0,15
Б/2		4	———	ф5ВI ГОСТ 6727-53, ℓ=500	3	0,08
				Материалы		
				Бетон	0,1	м³

Ум-1

(Ум-2 зеркален данному)

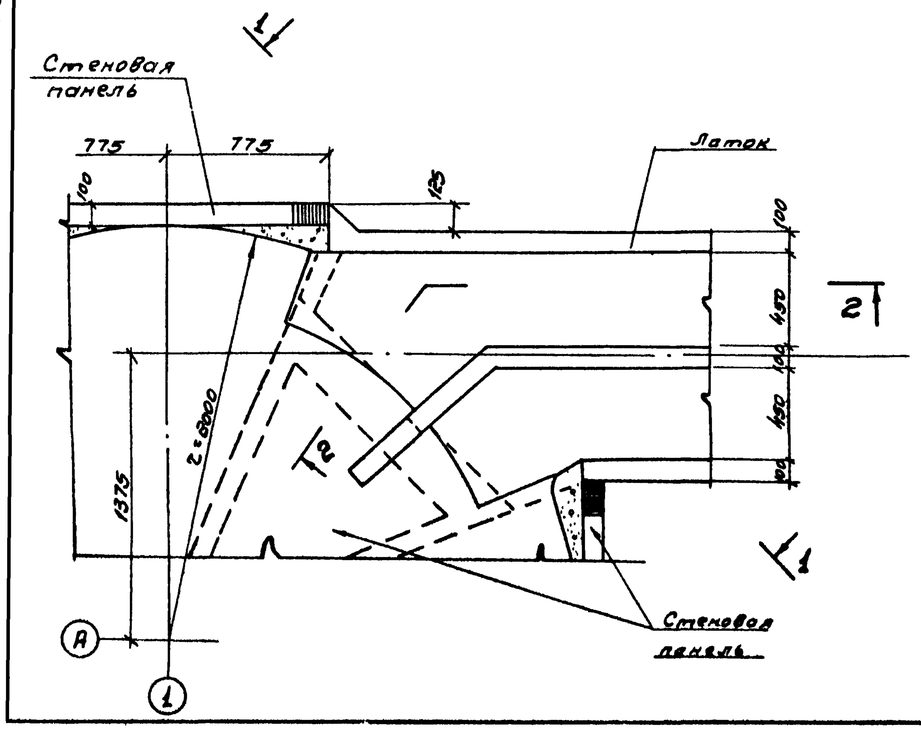

3 - 3

(Арматура лотка условно не показана)

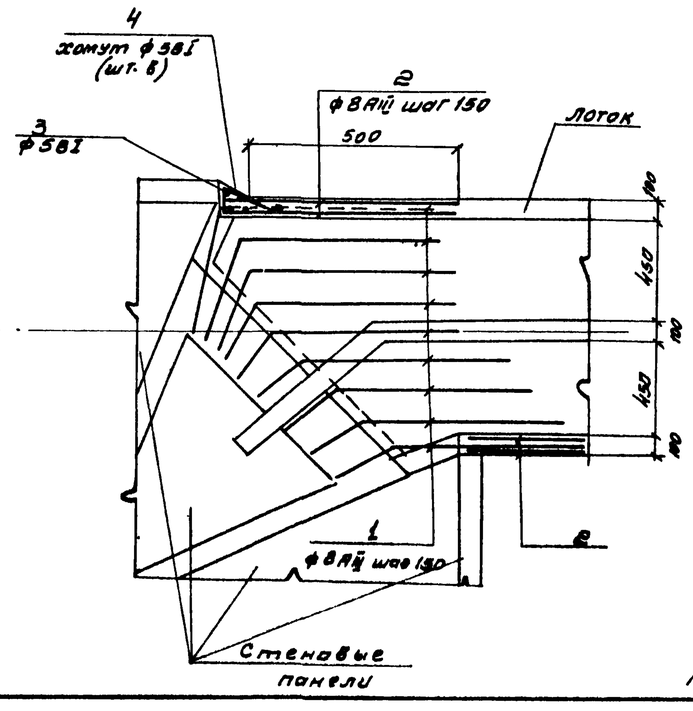

Выборка стали на один элемент, кг

Марка элемента	Арматурные изделия: Арматурная сталь ГОСТ 5781-75 Класс АIII, мм 8			ГОСТ 6727-53 Класс ВI, мм 5		Итого	Закладные изделия: Профильная сталь			Арматурная сталь ГОСТ 5781-75 Класс АII			Итого	Всего
Ум-1, Ум-2	16.4			1.1		17.5								17.5

1. Совместно с данным см. л. КЖ-6
2. Бетонирование монолитных участков выполнять одновременно с бетонированием лотка. Лоток см. л. КЖ-10÷12.
3. Арматуру стеновой панели в месте лотка вырезать по месту.

Изм.	Лист	N докум.	Подпись	Дата
Разработ.	Петропавловский			
Проверил	Лопкина			
Рук. гр.	Гольдина			
Гл. инж. пр.	Золотницкий			
Нач. отд.	Андреянов			

ТП 902-2-331 КЖ

Песколовки с круговым движением сточных вод Q=1400÷64000 м³/сут

Лист	Листов	Листов
Р	8	

Сборный вариант монолитные участки Ум-1 и Ум-2

Госстрой СССР
СОЮЗВОДОКАНАЛПРОЕКТ
г. Москва

16299-05 14

Альбом 2 Тип IV

Типовой проект 902-2-

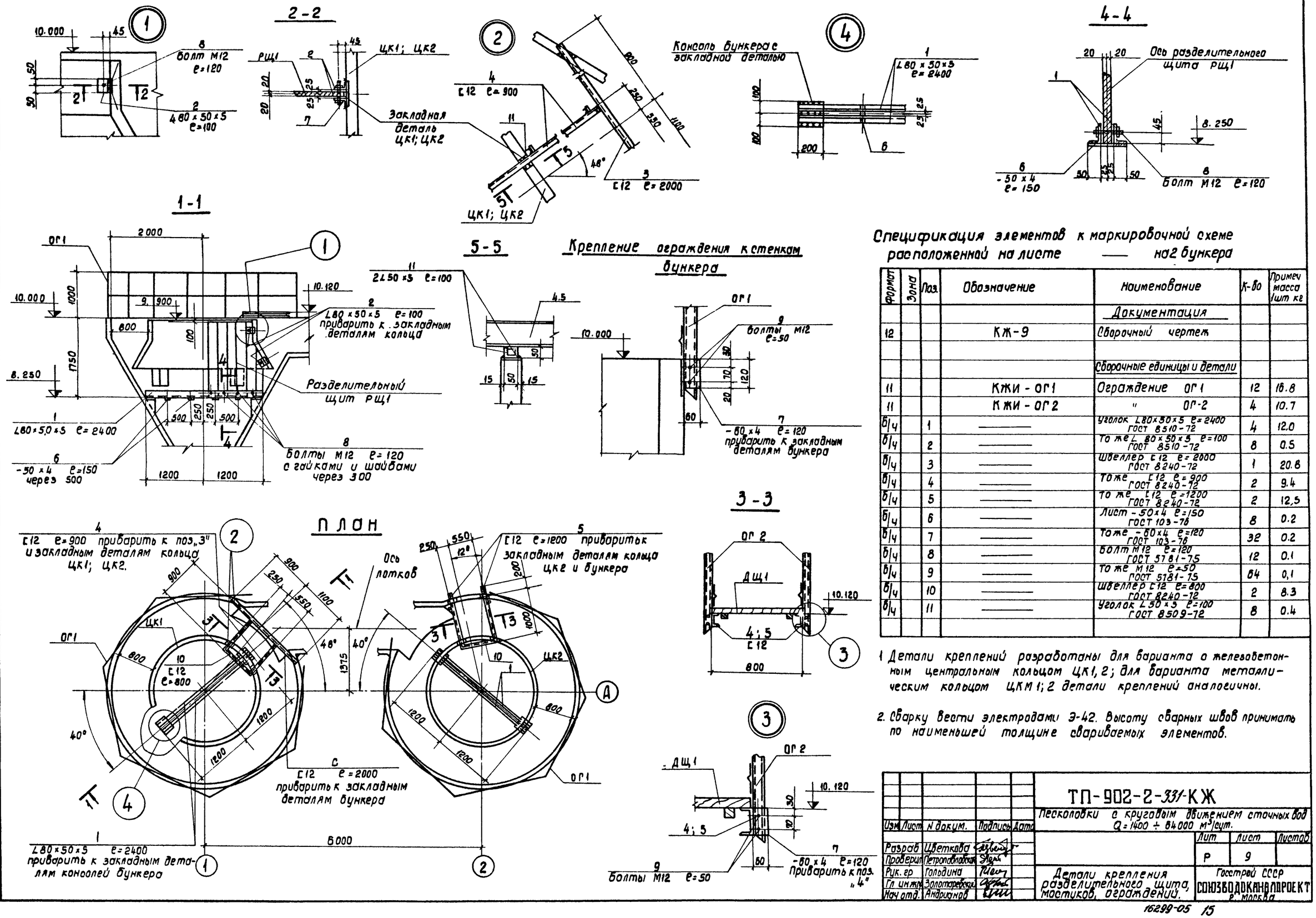

Спецификация элементов к маркировочной схеме расположенной на листе — на 2 бункера

Формат	Зона	Поз.	Обозначение	Наименование	К-во	Примеч. масса 1шт кг
				Документация		
12			КЖ-9	Сборочный чертеж		
				Сборочные единицы и детали		
11			КЖИ-ОГ1	Ограждение ОГ1	12	16.8
11			КЖИ-ОГ2	" ОГ-2	4	10.7
Б/ч		1	—	Уголок ∠80×50×5 ℓ=2400 ГОСТ 8510-72	4	12.0
Б/ч		2	—	То же ∠ 80×50×5 ℓ=100 ГОСТ 8510-72	8	0.5
Б/ч		3	—	Швеллер [12 ℓ=2000 ГОСТ 8240-72	1	20.8
Б/ч		4	—	Тоже [12 ℓ=900 ГОСТ 8240-72	2	9.4
Б/ч		5	—	То же [12 ℓ=1200 ГОСТ 8240-72	2	12.5
Б/ч		6	—	Лист -50×4 ℓ=150 ГОСТ 103-76	8	0.2
Б/ч		7	—	Тоже -60×4 ℓ=120 ГОСТ 103-76	32	0.2
Б/ч		8	—	Болт М12 ℓ=120 ГОСТ 5781-75	12	0.1
Б/ч		9	—	То же М12 ℓ=50 ГОСТ 5781-75	64	0,1
Б/ч		10	—	Швеллер [12 ℓ=800 ГОСТ 8240-72	2	8.3
Б/ч		11	—	Уголок ∠50×5 ℓ=100 ГОСТ 8509-72	8	0.4

1. Детали креплений разработаны для варианта с железобетонным центральным кольцом ЦК1, 2; для варианта металлическим кольцом ЦКМ 1; 2 детали креплений аналогичны.

2. Сварку вести электродами Э-42. Высоту сварных швов принимать по наименьшей толщине свариваемых элементов.

Согласовано
Отдел №15 Смирнов

Изм.	Лист	N докум.	Подпись	Дата
Разраб.		Цветкова		
Проверил		Петропавловская		
Рук. гр.		Гольдина		
Гл. инж. пр.		Золоторевский		
Нач. отд.		Андриянов		

ТП-902-2-331-КЖ

Песколовки с круговым движением сточных вод Q=1400 ÷ 84000 м³/сут.

Лит	Лист	Листов
Р	9	

Детали крепления разделительного щита, мостиков, ограждений.

Госстрой СССР
СОЮЗВОДОКАНАЛПРОЕКТ
г. Москва

Инв. N подл. | Подпись и дата

16299-05 15

Альбом 2 Тип IV

Типовой проект 902-2-

План

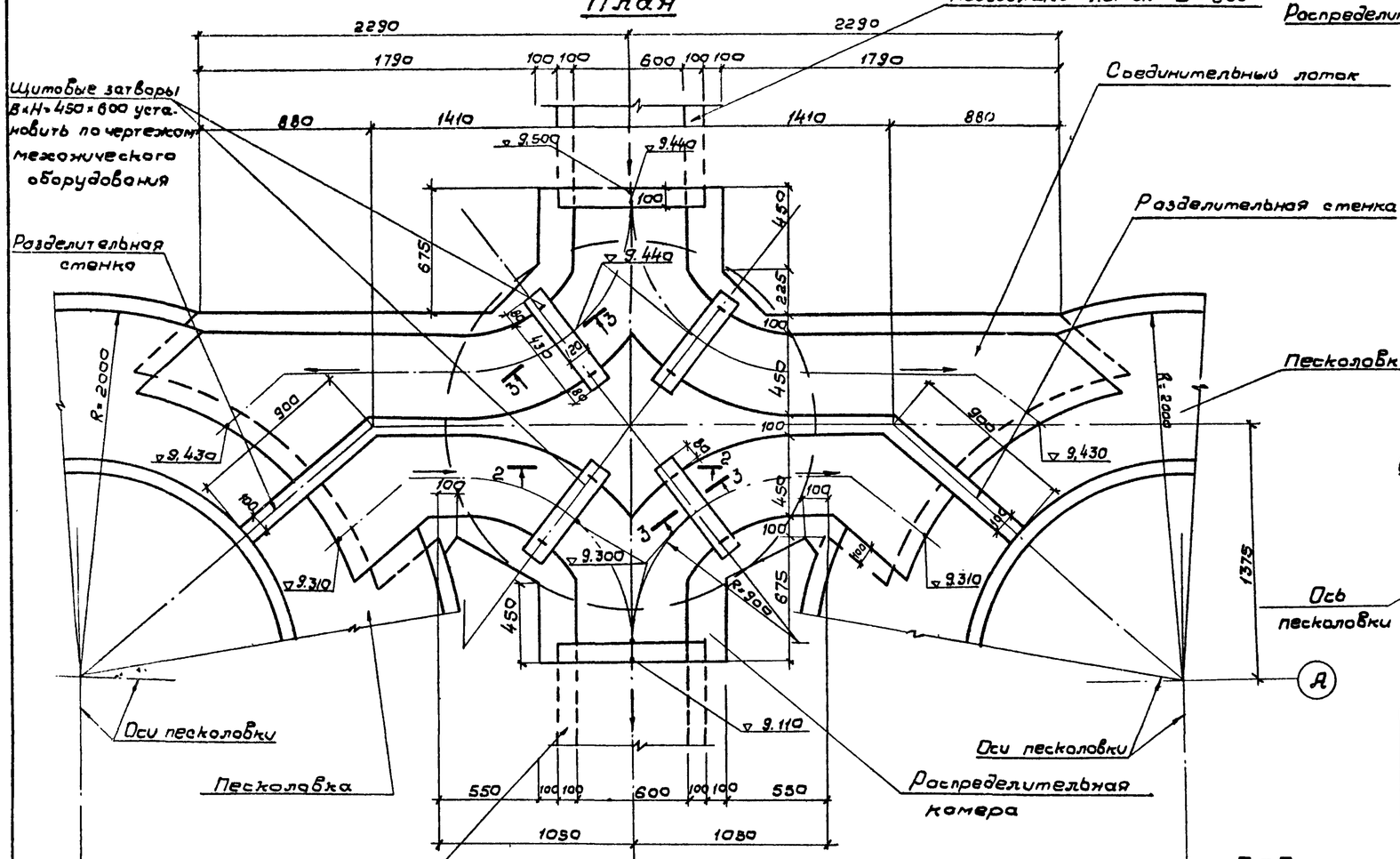

2-2

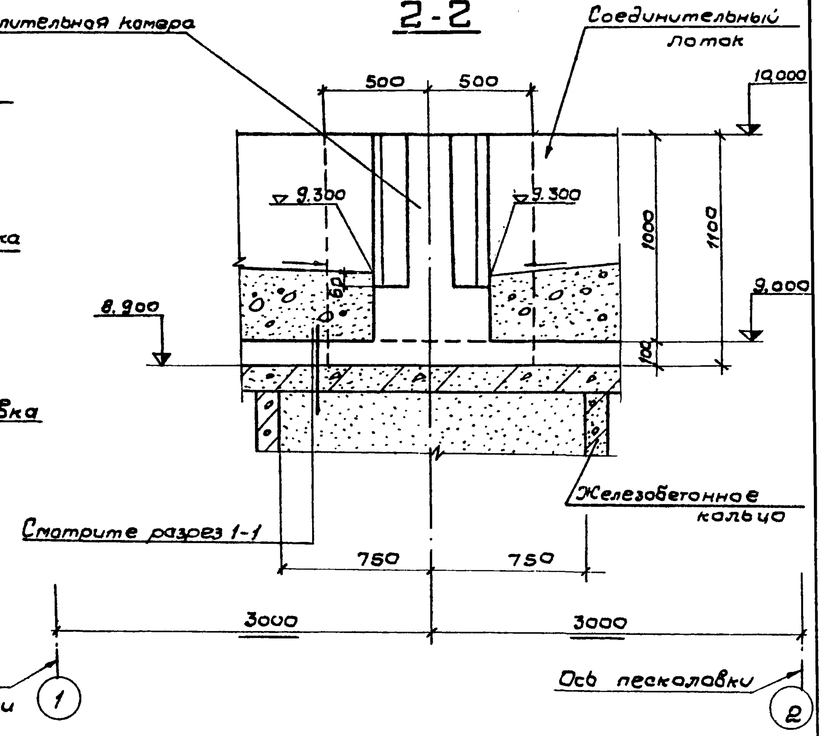

3-3

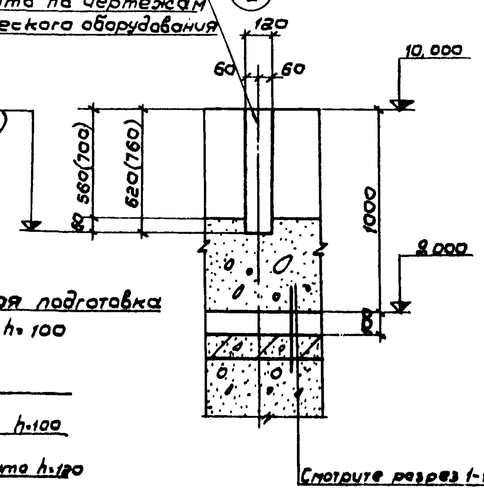

1-1

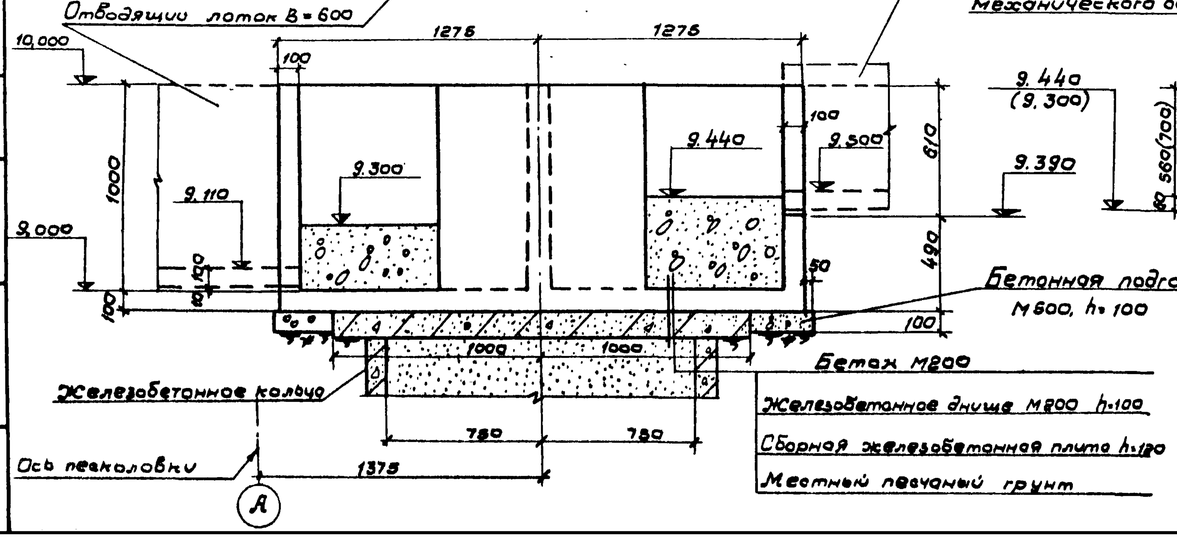

Спецификация элементов монолитной конструкции

Формат	Зона	Поз.	Обозначение	Наименование	Кол.	Примечание
				Распределительная камера		
				соединительные лотки		
				сборочные единицы		
221		1÷22	КЖ-12	стержни одиночные		
11В		23	КЖИ-С1	сетка С1	37,6	Общий вес кг
				Материал		
				Бетон М200, В6, Мрз*	234	м³

* Марка бетона по морозостойкости назначается в зависимости от расчетной температуры наружного воздуха (смотрите пояснительную записку)

Изм.	Лист	N докум.	Подпись	Дата
Разраб.		Киселева		
Провер.		Воробьева		
Рук. гр.		Гольдина		
Гл. инж. проекта		Золотаревская		
Нач. отд.		Андрианов		

ТП 902-2-331 - КЖ

Песколовки с круговым движением сточных вод Q=1400÷64000 м³/сут.

Лит.	Лист	Листов
Р	10	

Лотки. Опалубочный чертеж. План, сечения. Спецификация.

Госстрой СССР СОЮЗВОДОКАНАЛПРОЕКТ г. Москва

16299-05 16

Инв. N подл. | Подпись и дата | Взам. инв. N | Инв. N дубл. | Подпись и дата | Николаева

Альбом 2 Тип IV

Типовой проект 902-2

Согласовано

Инв. N подл. | Подпись и дата

План

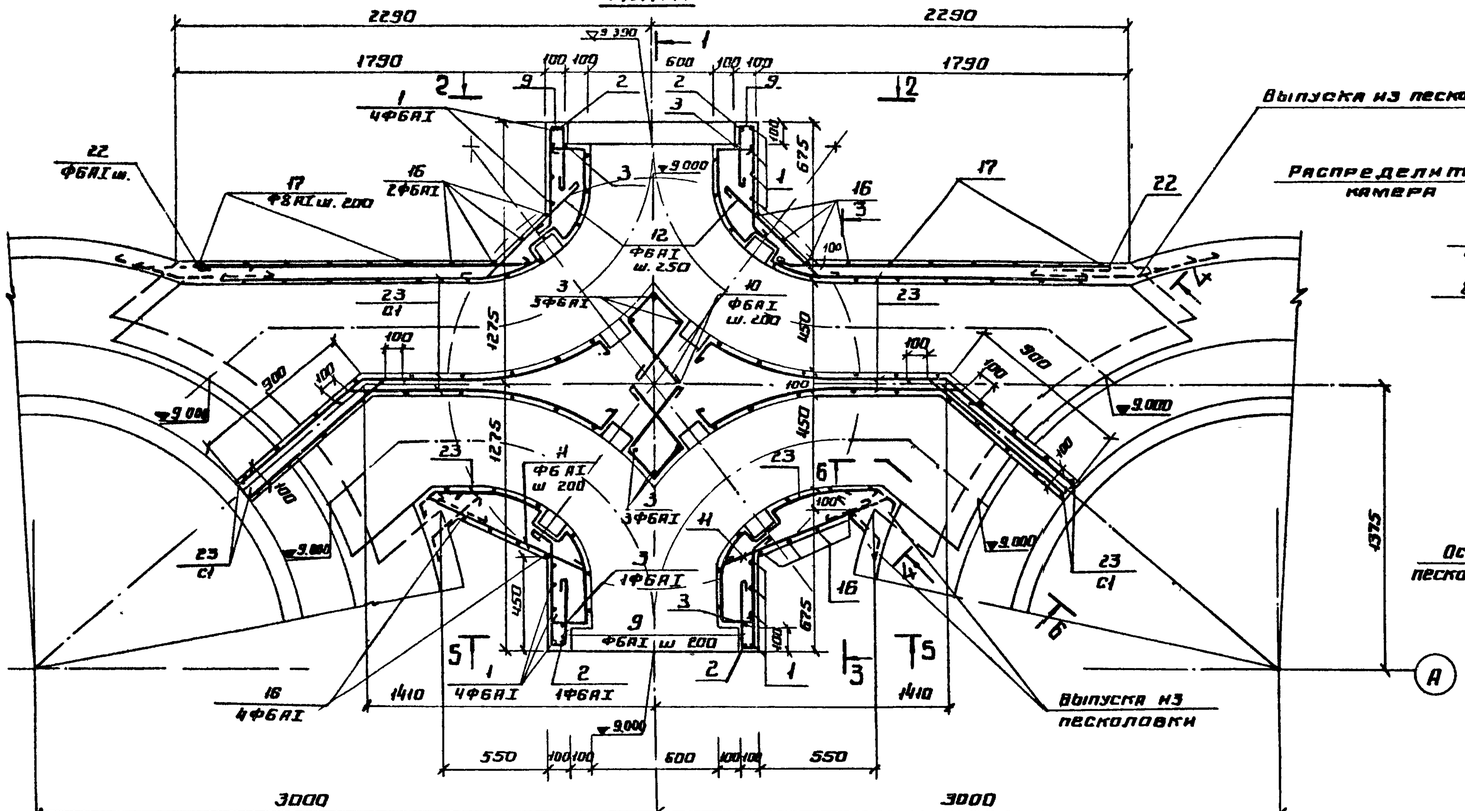

3-3

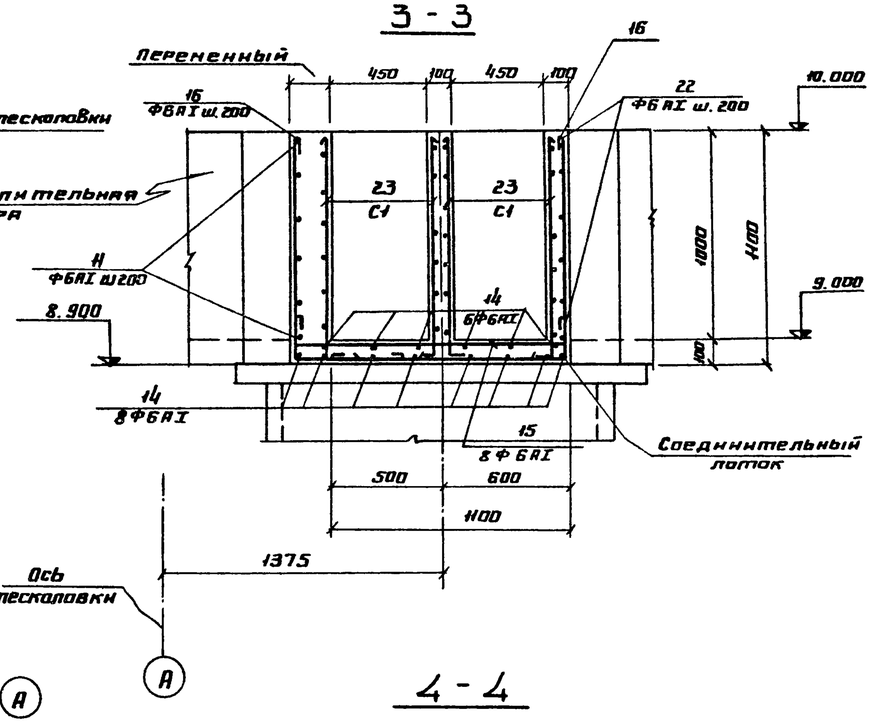

4-4

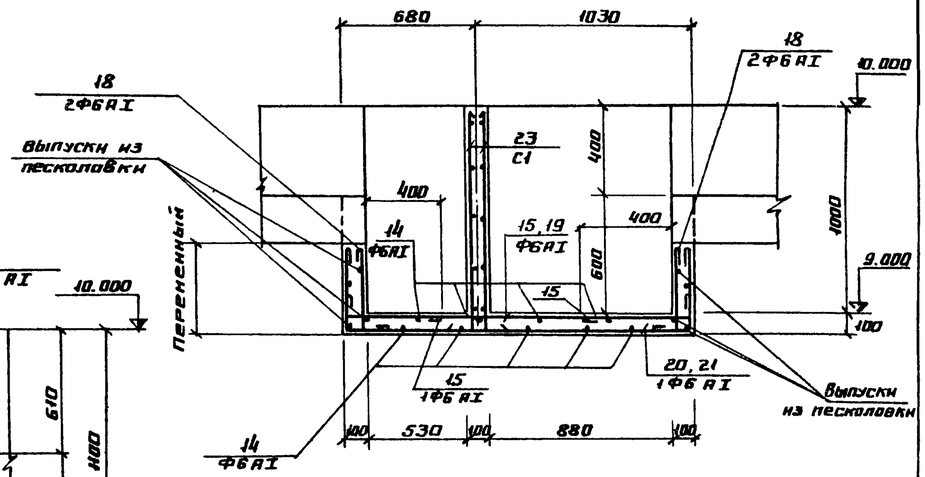

1-1

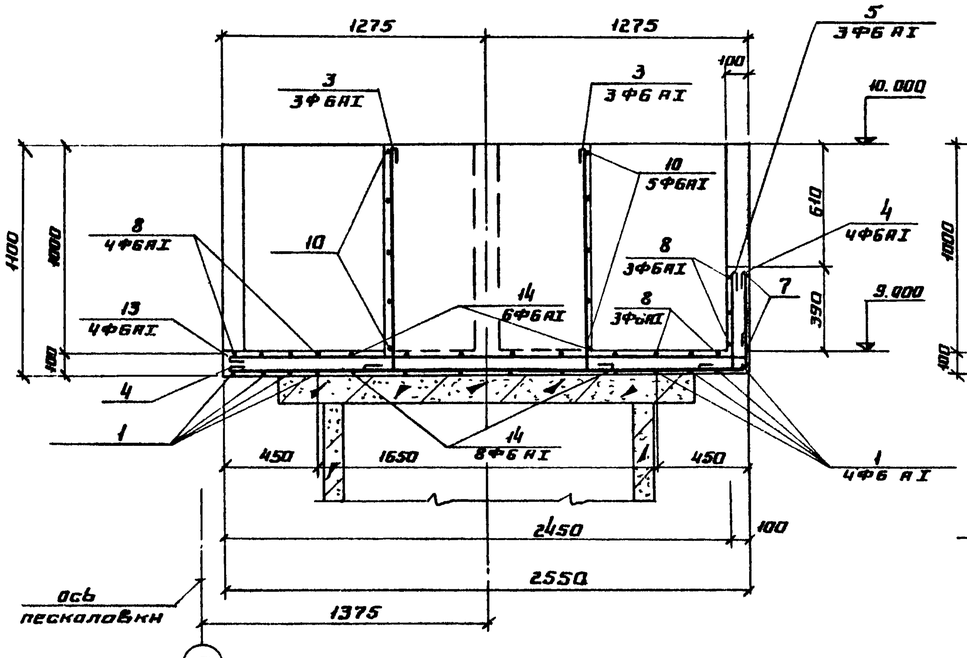

2-2

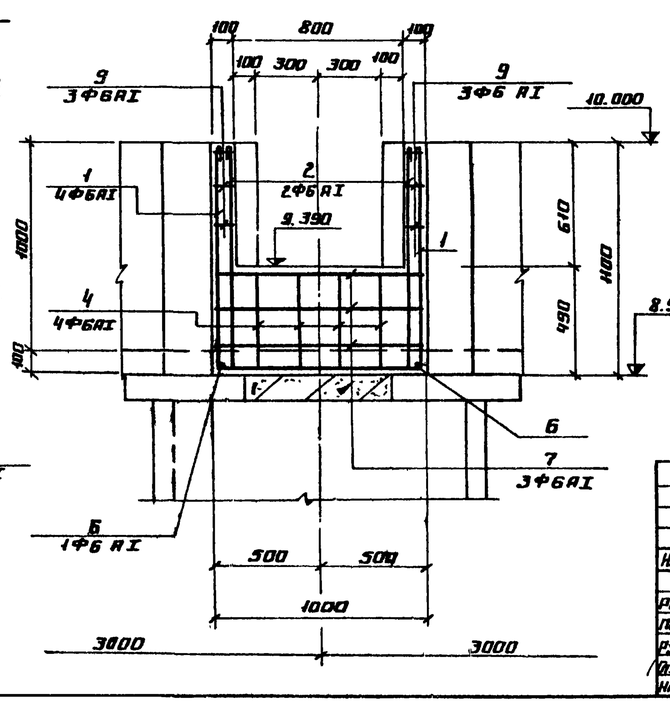

1. Защитный слой бетона в днище для нижней арматуры δ = 25 мм для верхней арматуры и стен δ = 15 мм.
2. Совместно с данным чертежом смотрите листы КЖ-10, 12.

Изм	Лист	N-докум.	Подп.	Дата	ТП 902-2-331-КЖ		
					Песколовки с круговым движением сточных вод Q = 1400 ÷ 64000 м³/сут		
						Лит.	Лист	Листов
Разраб.	Киселева					Р	11	
Провер.	Воробьева				Лотки. Армирование стен. План. Сечения 1-1 ÷ 4-4.	Госстрой СССР Союзводоканалпроект г. Москва	
Рук. гр.	Гольдина						
Гл. инж. пр.	Золотарев						
Нач. отд.	Андриянов						

16299-05 17

Типовой проект 902-2- Альбом 2 Тип IV

План днища

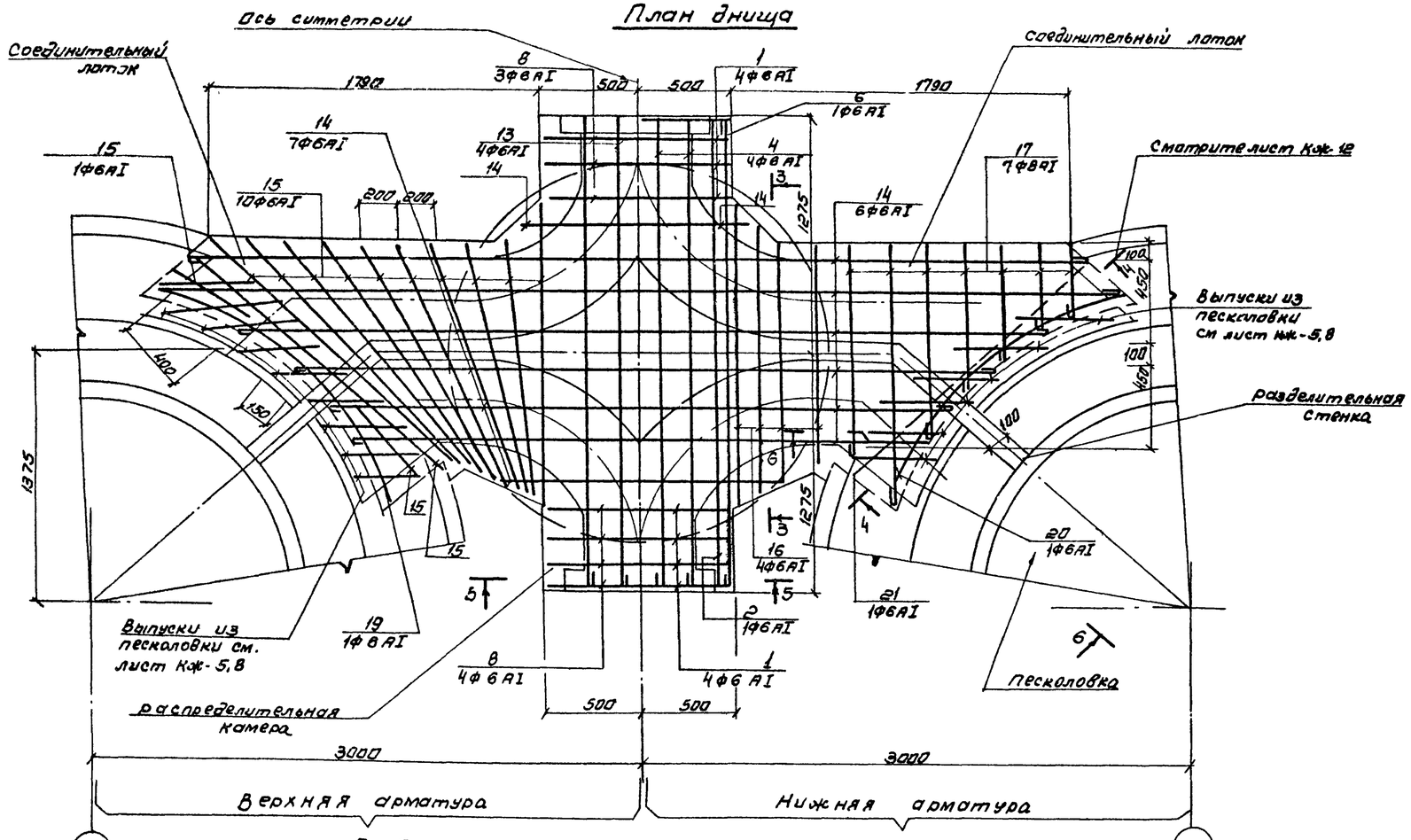

5-5

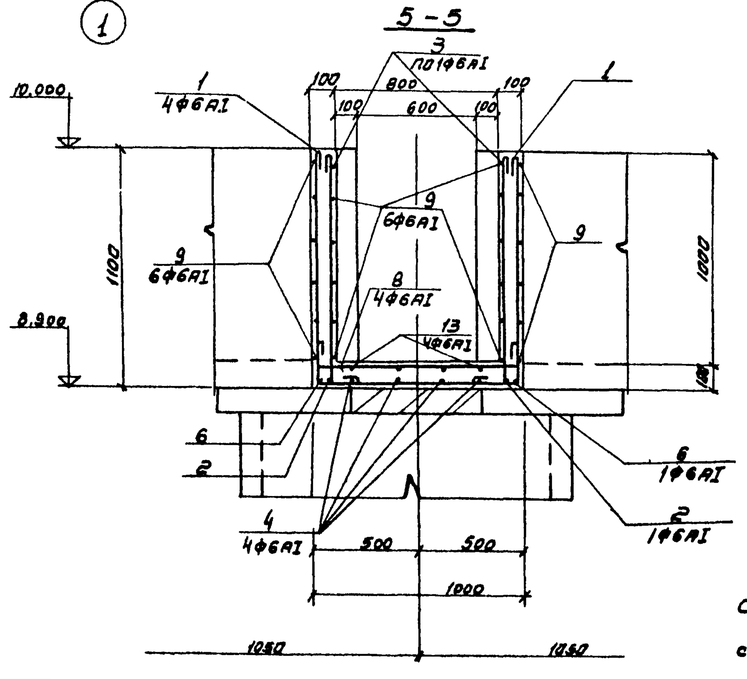

6-6

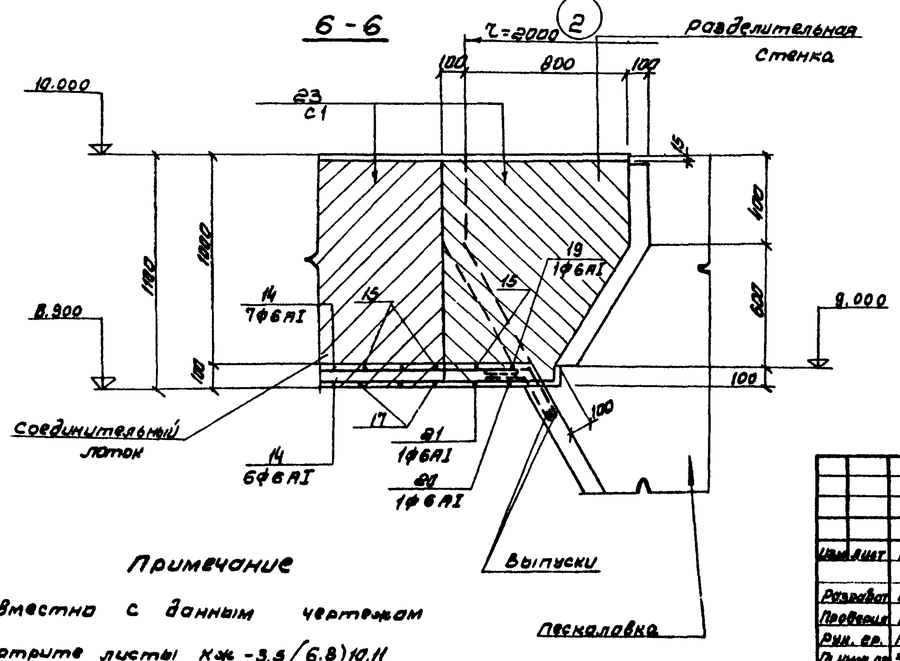

Примечание

Совместно с данным чертежом смотрите листы Кж-3,5 (6.8) 10.11

Ведомость стержней на один элемент

Марка эл-та	Поз.	Эскиз или сечение	Ф мм	Длина мм	Кол	Вес кг 1 шт	Вес кг всех
Распределительная камера и соединительные лотки	1	1060 970 1060	AI 6	3170	8	0.7	5.6
	2	1060 2500 1060	AI 6	4700	2	1.0	2.0
	3	1060 100	AI 6	1240	10	0.3	3.0
	4	2310 450	AI 6	3040	4	0.7	2.8
	5	100 450	AI 6	630	4	0.1	0.4
	6	2530	AI 6	2610	2	0.6	1.2
	7	610 970 610	AI 6	2270	3	0.5	1.5
	8	100 970 100	AI 6	1250	10	0.3	3.0
	9	270 70 610	AI 6	1030	18	0.2	3.6
	10	200 200 400 400	AI 6	1280	10	0.3	3.0
	11	860	AI 6	940	12	0.2	2.4
	12	620 450 100	AI 6	800	12	0.2	2.4
	13	2510 110	AI 6	2690	4	0.6	2.4
	14	п.м.	AI 6	п.м. 60.0	—	—	13.3
	15	100 1870 ÷ 1400 110	AI 6	ср 1920	20	0.4	8.0
	16	1060 1680 ÷ 1230 1060	AI 6	ср. 3630	8	0.8	6.4
	17	1150 ÷ 410 1060	AI 6	ср 1920	14	0.8	11.2
	18	670 ÷ 270 100	AI 6	ср 650	8	0.1	0.8
	19	100 1680 100 z=1150	AI 6	1960	2	0.4	0.8
	20	270 1680 270 z=1150	AI 6	2300	2	0.5	1.0
	21	670 1650 670	AI 6	3070	2	0.7	1.4
	22	1700	AI 6	1780	12	0.4	4.8

Выборка стали на 1 элемент

Марка элемента	Арматурные изделия. Арматурная сталь ГОСТ 5781-75. Класс AI Ф мм 6	Класс AI Ф мм 8	Итого	Класс AII Ф мм —	Класс AII Ф мм —	Итого	Итого	Всего
Распределительная камера и соединительные лотки	69.8	11.2	81.0	—	—	—	—	81.0
	—	—	—	—	—	—	—	—

Изм. Лист	N докум.	Подпись	Дата	ТП 902-2-331 -КЖ
Разработ.	Воробьева			Пескоуловки с круговым движением сточных вод Q=1400÷64000 м³/сут
Проверил	Киселева			Лист Р, Листов 12
Рук. гр.	Гольдина			Лотки. Армирование днища. План. Сечения 5-5; 6-6. Ведомость стержней
Гл. инж. пр.	Заитов			Госстрой СССР Союзводоканалпроект г. Москва
Нач. отд.	Андрианов			

Инв. N подл. | Подпись и дата

16299-05 18

Альбом 2. Тип IV.

Типовой проект 902-2

3 - 3

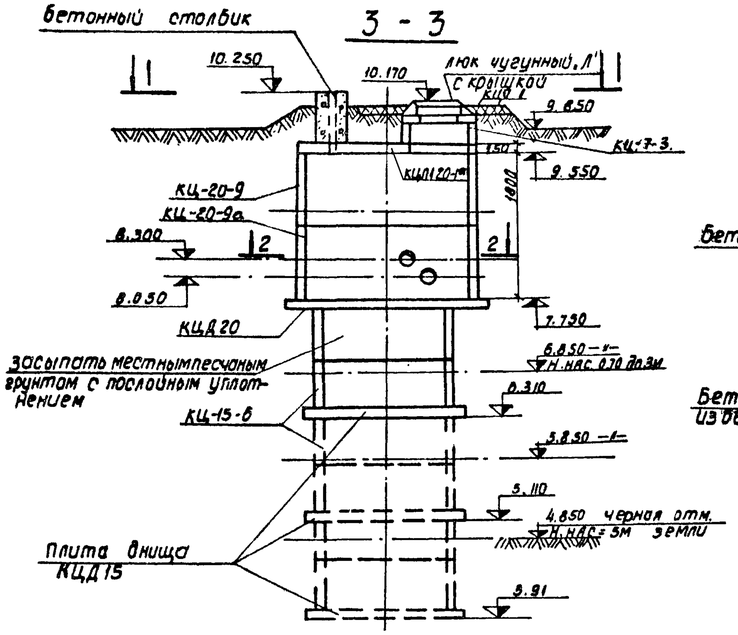

План расположения опор под задвижки

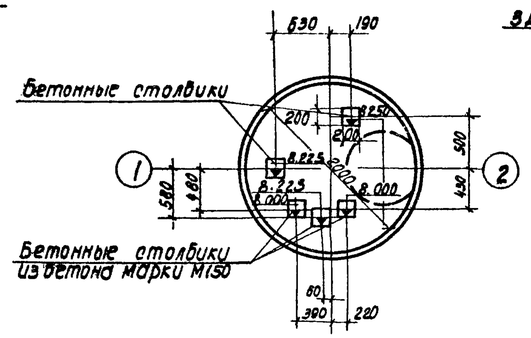

Бетонный столбик

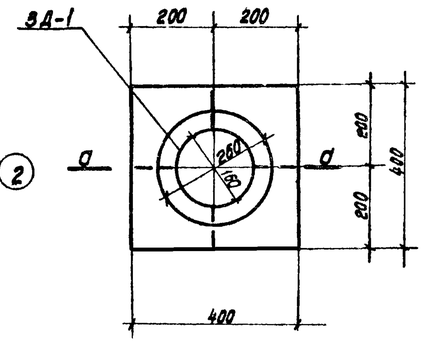

а - а

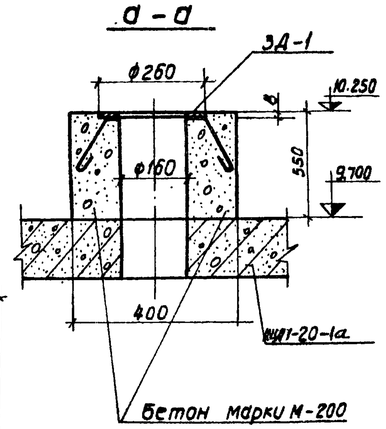

План расположения отверстий в плите перекрытия

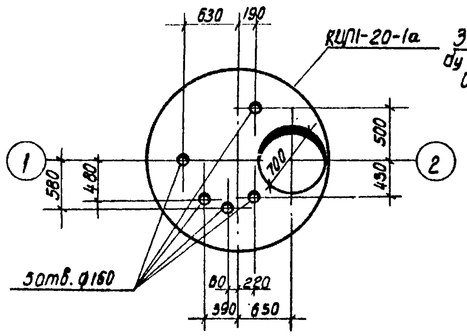

2 - 2

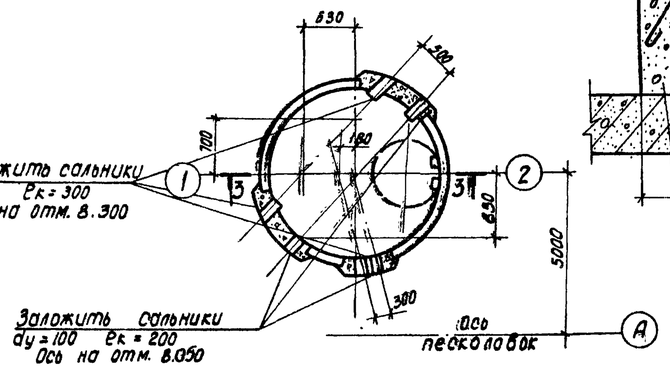

1 - 1

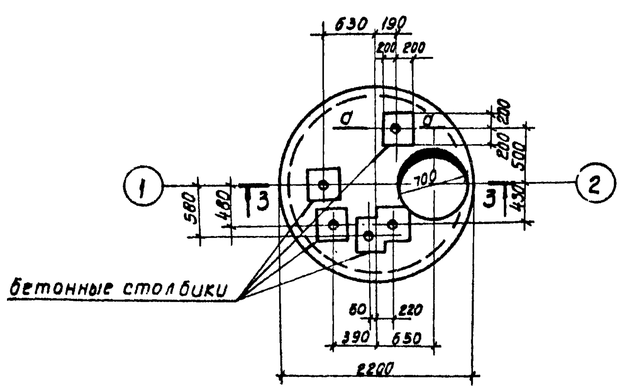

Деталь заделки труб

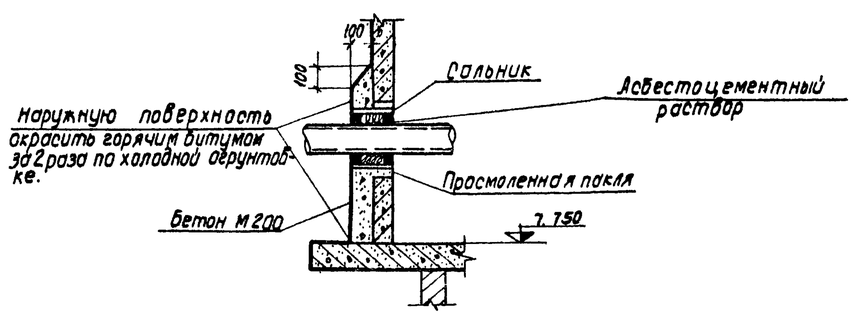

Спецификация элементов к маркировочной схеме, расположенной на листе

Марка	Обозначение	Наименование	Кол.	Примечание
		При Н насыпи 5м	1	
КЦД 15	Серия 3.900-3 вып. 7	Плита днища КЦД 15	1	
КЦ15-6	—— " ——	Кольцо стеновое КЦ-15-6	6	
КЦД 20	—— " ——	Плита днища КЦД 20	1	
КЦ-20-9	—— " ——	Кольцо стеновое КЦ-20-9	1	
КЦ-20-9а	Серия 3.900-3 вып. 7 КЖИ-КЦ-20-9а	Кольцо стеновое КЦ-20-9а	1	
КЦП1-20-1а	Серия 3.900-3 вып. 7 КЖИ-КЦП1-20-1а	Плита покрытия КЦП1-20-1а	1	
КЦ-7-3	Серия 3.900-3 вып. 7	Кольцо стеновое КЦ-7-3	1	
КЦО 1	—— " ——	Кольцо опорное КЦО1	1	
		При Н насыпи 4м	1	
КЦД 15	Серия 3.900-3 вып. 7	Плита днища КЦД 15	1	
КЦ15-6	—— " ——	Кольцо стеновое КЦ-15-6	4	
КЦД 20	—— " ——	Плита днища КЦД 20	1	
КЦ-20-9	—— " ——	Кольцо стеновое КЦ-20-9	1	
КЦ-20-9а	Серия 3.900-3 вып 7 КЖИ-КЦ-20-9а	Кольцо стеновое КЦ-20-9а	1	
КЦП1-20-1а	Серия 3.900-3 вып 7 КЖИ-КЦП1-20-1а	Плита покрытия КЦП1-20-1а	1	
КЦ-7-3	Серия 3.900-3 вып. 7	Кольцо стеновое КЦ-7-3	1	
КЦО 1	—— " ——	Кольцо опорное КЦО 1	1	
		При Н насыпи 0÷3		
КЦД 15	Серия 3.900-3 вып. 7	Плита днища КЦД15	1	
КЦ15-6	—— " ——	Кольцо стеновое КЦ-15-6	2	
КЦД 20	—— " ——	Плита днища КЦД 20	1	
КЦ-20-9	—— " ——	Кольцо стеновое КЦ-20-9	1	
КЦ-20-9а	Серия 3.900-3 вып. 7 КЖИ-КЦ-20-9а	Кольцо стеновое КЦ-20-9а	1	
КЦП1-20-1а	Серия 3.900-3 вып. 7 КЖИ-КЦП1-20-1а	Плита покрытия КЦП1-20-1а	1	
КЦ-7-3	Серия 3.900-3 вып. 7	Кольцо стеновое КЦ-7-3	1	
КЦО 1	—— " ——	Кольцо опорное КЦО 1	1	
		Для всех вариантов		
Ду-100	Серия 3.901-5	Сальник Ду-100	3	
Ду-150	—— " ——	Сальник Ду-150	3	
ЗД-1	КЖИ-ЗД1	Закладная деталь ЗД1	5	
„Л"	ГОСТ 3634-61	Люк чугунный „Л" с крышкой	1	

Сборные железобетонные изделия устанавливаются на цементном растворе М-50.

Изм.	Лист	N-докум.	Подп.	Дата
Разраб.		Феактистова		
Провер.		Лоткина		
Рук. гр.		Гольдина		
Гл.инж.пр.		Залотаревский		
Нач. отд.		Андрианов		

ТП 902-2-331-КЖ

Песколовки с круговым движением сточных вод Q=1400 ÷ 64000 м³/сут.

Лит.	Лист	Листов
Р.	13	

Камера переключения. Общий чертеж. Спецификация.

Госстрой СССР
СОЮЗВОДОКАНАЛПРОЕКТ
г. Москва

Инв. N подл. | Подпись и дата | Отв. N12 | Отв. N15 | Николаева | Смирнов

16299-05 (19)