ТИПОВОЙ ПРОЕКТ

902-2-331

ПЕСКОЛОВКИ

С КРУГОВЫМ ДВИЖЕНИЕМ СТОЧНЫХ ВОД

ПРОИЗВОДИТЕЛЬНОСТЬЮ

1400—64000 м³/сут

Альбом 2

Технологическая и строительная части

Тип II Q = 2700—4200 м³/сут

16299—03

ЦЕНА 1-20

ЦЕНТРАЛЬНЫЙ ИНСТИТУТ ТИПОВОГО ПРОЕКТИРОВАНИЯ
ГОССТРОЯ СССР
Москва, А-445, Смольная ул., 22
Сдано в печать 1979 г.
Заказ № 10735 Тираж 600 экз.

ТИПОВОЙ ПРОЕКТ

902-2-331

ПЕСКОЛОВКИ С КРУГОВЫМ ДВИЖЕНИЕМ СТОЧНЫХ ВОД ПРОИЗВОДИТЕЛЬНОСТЬЮ

1400–64000 м³/сут

Альбом 2

Тип II Q = 2700–4200 м³/сут

СОСТАВ ПРОЕКТА:

Альбом 1. Пояснительная записка
Альбом 2. Технологическая и строительная части
Альбом 3. Изделия
Альбом 4 Заказные спецификации
Альбом 5 Сметы (типы I÷IV)

Разработан

институтом „Союзводоканалпроект"

Главный инженер института Самохин
Главный инженер проекта Николаева

Утвержден протоколом
Технического совета
института „Союзводоканалпроект"
от 12 марта 1979 г. № 13
Введен в действие
В/о „Союзводоканалниипроект"
с 20 сентября 1979 г.
Приказ №187 от 12 сентября 1979 г.

СОДЕРЖАНИЕ АЛЬБОМА

Наименование	Обозначение чертежа	Стр. альбома
Титульный лист.		1
Содержание альбома.		2
Общие данные.	НК -1	3
План.	НК -2	4
Разрезы 1-1, 2-2.	НК -3	5
Монолитный вариант. Общие данные.	КЖ -1	6
Сборный вариант. Общие данные.	КЖ -2	7
Монолитный вариант. Общий чертеж. План. Разрезы. Спецификация.	КЖ -3	8
Монолитный вариант. Опалубочный чертеж песколовок.	КЖ -4	9
Монолитный вариант. Арматурный чертеж песколовок.	КЖ -5	10
Сборный вариант. Монтажный чертеж.	КЖ -6	11
Сборный вариант. Монтажный чертеж. Узлы.	КЖ -7	12
Сборный вариант. Монолитный участок Ум-1 т/н.	КЖ -8	13
Детали крепления разделительного щита, мостиков, ограждений.	КЖ -9	14

Наименование	Обозначение чертежа	Стр. альбома
Лотки. Опалубочный чертеж. План разрезы. Спецификация.	КЖ - 10	15
Лотки. Армирование стен. Сечения 1-1÷4-4.	КЖ - 11	16
Лотки. Армирование днища. План, сечения 5-5÷7-7. Ведомость стержней.	КЖ - 12	17
Камера переключения. Общий чертеж. Спецификация.	КЖ - 13	18

Альбом 2. Тип II

902-2-

Типовой проект

Ведомость основных комплектов

Обозначение	Наименование	Примечание
902-2- НК	Технологическая часть	
902-2- КЖ	Конструкции железобетонные	

Ведомость чертежей основного комплекта НК

Формат	Лист	Наименование	Примечание
22г	1	Общие данные	
22г	2	План	
22г	3	Разрезы 1-1, 2-2.	

Ведомость примененных и ссылочных документов

Обозначение	Наименование	Примечание
серия 3.901-8	Затворы щитовые для прямо-	
выпуск 3	угольных открытых лотков	
серия 3.901-13	Колонки управления задвижка-	
выпуск 5	ми Ду 100-1200мм с ручным и электри-	
	ческим приводом.	
серия 4 902-7	Гидроэлеваторы для удаления	
(dc 30, dp 55)	осадка из водоприёмных камер	
	песколовок и нефтеловушек	

Сводная спецификация

№№ поз.	Обозначение	Наименование	Ед. изм.	Кол.	Примечание
		Наружные сети			
1	Серия 3 901-8 вып. 3	Затвор 300 х 450	шт	4	27 кг
2	Серия 3 901-13 вып. 5	Колонка управления задвижкой Ду 150	шт	2	70 кг
3	Серия 3 901-13 вып. 5	Колонка управления задвижкой Ду 100	шт	3	70 кг
4	30ч 47бр	Задвижка Ду 150 Ру 10	шт	2	74,5 кг
5	30ч 47бр	Задвижка Ду 100 Ру 10	шт	3	46,5 кг
6	ГОСТ 10704-76	Труба 159 х 4,5	м	12	17,15 кг
7	ГОСТ 10704-76	Труба 114 х 4,5	м	12	12,15 кг
8	ГОСТ 1255-67*	Фланец 150-10	шт	4	6,62 кг
9	ГОСТ 1255-67*	Фланец 100-10	шт	6	3,81 кг
10	ГОСТ 7798-70*	Болт М20х80 58	шт	32	0,268 кг
11	ГОСТ 7798-70*	Болт М16х70.58	шт	48	0,145 кг
12	ГОСТ 5915-70*	Гайка М20 5	шт	32	0,062 кг
13	ГОСТ 5915-70*	Гайка М16 5	шт	48	0,033 кг
14	ГОСТ 7338-77	Резина-пластина ЗМБ-А-М	м²	0,5	2,25 кг
		Внутренние сети			
15	Серия 4902-7	Гидроэлеватор dc 30 dp 55	шт	2	65,0 кг
16	15ч 8р2	Вентиль муфтовый Ду 25	шт	2	1,75 кг
17	ГОСТ 10704-76	Труба 30х2	м	1,5	1,38 кг
18	ГОСТ 10704-76	Труба 57х3	м	5,0	4,0 кг
19	ГОСТ 10704-76	Труба 114 х 4,5	м	2,0	12,15 кг
20	ГОСТ 10704-76	Труба 159 х 4,5	м	2,0	17,15 кг
21	ГОСТ 17375-77	Отвод 90° 150 С 32	шт	2	6,1 кг
22	ГОСТ 17375-77	Отвод 90° 100 С 50	шт	2	3,0 кг
23	ГОСТ 1255-67*	Фланец 150-10	шт	6	6,62 кг
24	ГОСТ 1255-67*	Фланец 100-10	шт	6	3,81 кг
25	ГОСТ 1255-67*	Фланец 50-10	шт	2	2,06 кг
26	ГОСТ 12836-67*	Заглушка 50-10	шт	2	1,55 кг
27	ГОСТ 7798-70*	Болт М16х70,58	шт	56	0,145 кг
28	ГОСТ 7798-70*	Болт М20х80 58	шт	48	0,268 кг
29	ГОСТ 5915-70*	Гайка М16.5	шт	56	0,033 кг
30	ГОСТ 5915-70*	Гайка М20 5	шт	48	0,068 кг
31	ГОСТ 7338-77	Резина-пластина ЗМБ-А-М	м²	0,5	2,25 кг
		Масса указана одной единицы			

Типовой проект разработан в соответствии с действующими нормами и правилами и предусматривает мероприятия, обеспечивающие взрывобезопасность и пожаробезопасность сооружения при соблюдении установленных правил его эксплуатации

Главный инженер проекта Николаева

Инв. № подл. | Подп. и дата

Изм.	Лист	N док.	Подпись	Дата
Разраб.	Малышева			
Пров.	Боровская			
Рук. бр.	Газова			
Гл. инж. пр.	Николаева			
Н. контр.	Жданчик			
Нач. отд.	Кугьин			11.03.79

ТП 902-2-331 НК

Песколовки с круговым движением сточных вод Q = 1400 - 64000 м³/сут.

Лит	Лист	Листов
Р	1	5

Общие данные

Госстрой СССР СОЮЗВОДОКАНАЛПРОЕКТ г. Москва

16299-03 4

Альбом V. Тип V.

ПЛАН

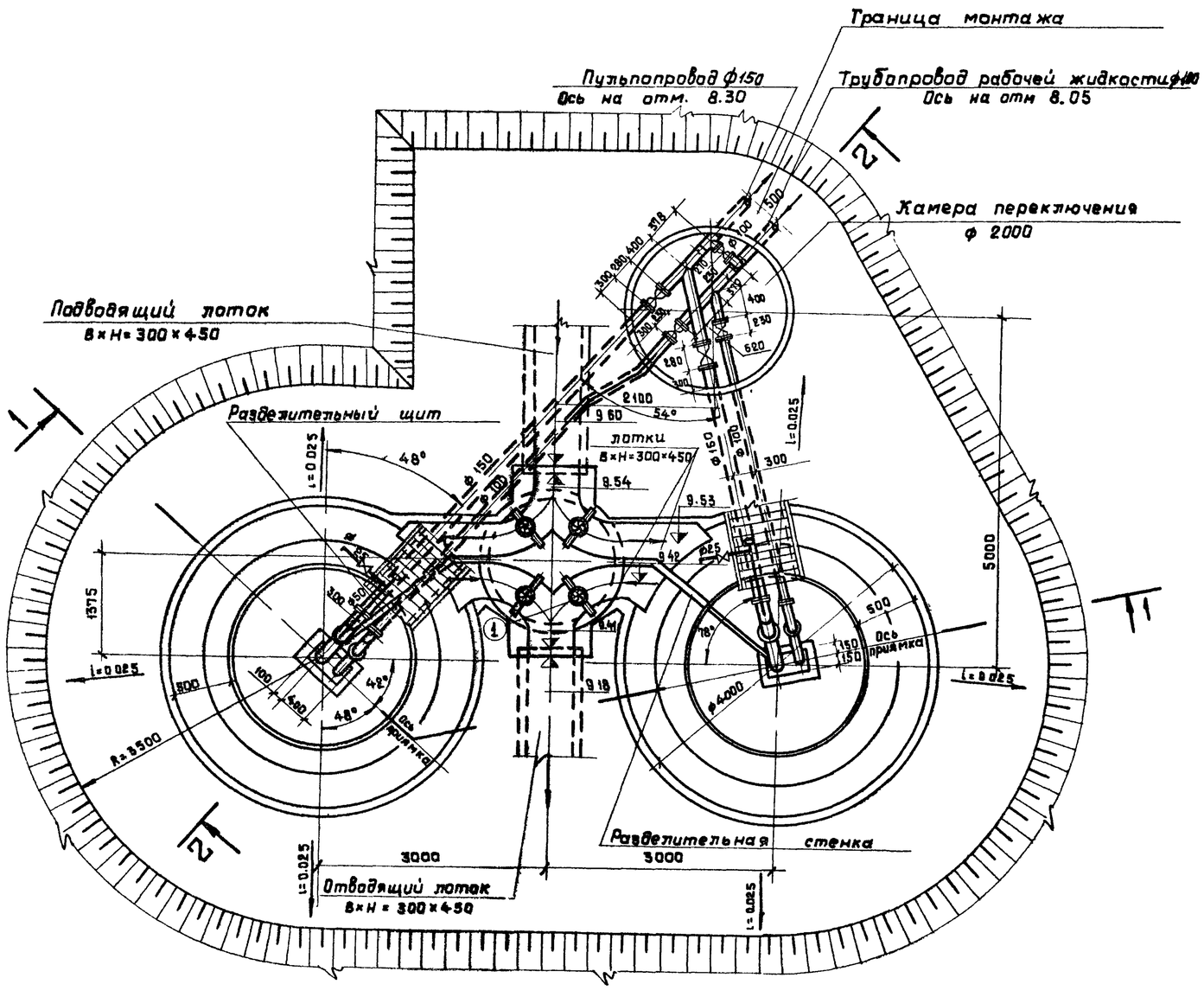

Примечание.

Перекрытия камер переключения и распределения и лотков условно не показаны.

Спецификация оборудования и материалов

Марка	Обозначение	Наименование	Кол.	Примечание
		Наружные сети		
1	Серия 3. 901-8. Вып. 3	Затвор 300×450 шт.	4	27 кг
2	Серия 3. 901-13 Вып. 5	Колонка управления задвижкой Ду 150 шт	2	70 кг
3	Серия 3. 901-13 Вып 5	Колонка управления задвижкой Ду 100 шт.	3	70 кг
4	30ч 47бр	Задвижка Ду150 Ру10 шт	2	74.50 кг
5	30ч 47бр	Задвижка Ду 100 Ру10 шт.	3	46.50 кг
6	ГОСТ 10704-76	Труба 159×4.5 м	12	17.15 кг
7	ГОСТ 10704-76	Труба 114×4.5 м	12	12.15 кг
8	ГОСТ 1255-67*	Фланец 150-10 шт	4	6.62 кг
9	ГОСТ 1255-67*	Фланец 100-10 шт	6	3.81 кг
10	ГОСТ 7798-70*	Болт М20×80.58 шт	32	0.268 кг
11	ГОСТ 7798-70*	Болт М16×70.58 шт	48	0.145 кг
12	ГОСТ 5915-70*	Гайка М20.5 шт.	32	0.062 кг
13	ГОСТ 5915-70*	Гайка М16.5 шт.	48	0.033 кг
14	ГОСТ 7338-77	Резина-пластина 3МБ-Ам м²	0.5	2.25 кг
		Внутренние сети		
15	Серия 4 902-7 (dc 30, dp55)	Гидроэлеватор шт	2	65.0 кг
16	15ч 8р2	Вентиль муфтовый Ду25 шт.	2	1.75 кг
17	ГОСТ 10704-76	Труба 30×2 м	1.5	1.38 кг
18	ГОСТ 10704-76	Труба 57×3 м	5.0	4.0 кг
19	ГОСТ 10704-76	Труба 114×4.5 м	2.0	12.15 кг
20	ГОСТ 10704-76	Труба 159×4.5 м	2.0	17.15 кг
21	ГОСТ 17375-77	Отвод 90° 150С 32 шт.	2	6.1 кг
22	ГОСТ 17375-77	Отвод 90° 100С 50 шт.	2	3.0 кг
23	ГОСТ 1255-67*	Фланец 150-10 шт.	6	6.62 кг
24	ГОСТ 1255-67*	Фланец 100-10 шт.	6	3.81 кг
25	ГОСТ 1255-67*	Фланец 50-10 шт.	2	2.06 кг
26	ГОСТ 12836-67*	Заглушка 50-10 шт	2	1.55 кг
27	ГОСТ 7798-70*	Болт М16×70.58 шт.	56	0.145 кг
28	ГОСТ 7798-70*	Болт М20×80.58 шт	48	0.268 кг
29	ГОСТ 5915-70*	Гайка М16.5 шт.	56	0.033 кг
30	ГОСТ 5915-70*	Гайка М20.5 шт.	48	0.068 кг
31	ГОСТ 7338-77	Резина-пластина 3МБ-А-М м²	0.5	2.25 кг
		Масса указана одной единицы		

Изм.	Лист	N докум.	Подпись	Дата
Разраб.		Матышева		
Провер.		Боровская		
Рук. бриг.		Зазова		
Гл. инж. пр.		Николаева		
Н. контр.		Мирончик		
Нач. отд.		Кутьин		

ТП 902-2-331 НК

Песколовки с круговым движением сточных вод Q = 1400-64000 м³/сут.

Стадия	Лист	Листов
Р	2	

План

Госстрой СССР
СОЮЗВОДОКАНАЛПРОЕКТ
г. Москва

Инв. N подл. | Подпись и дата | Взам. инв. N | Стирнов

Типовой проект 902-2-. Альбом 2. Тип II.

РАЗРЕЗ 1-1

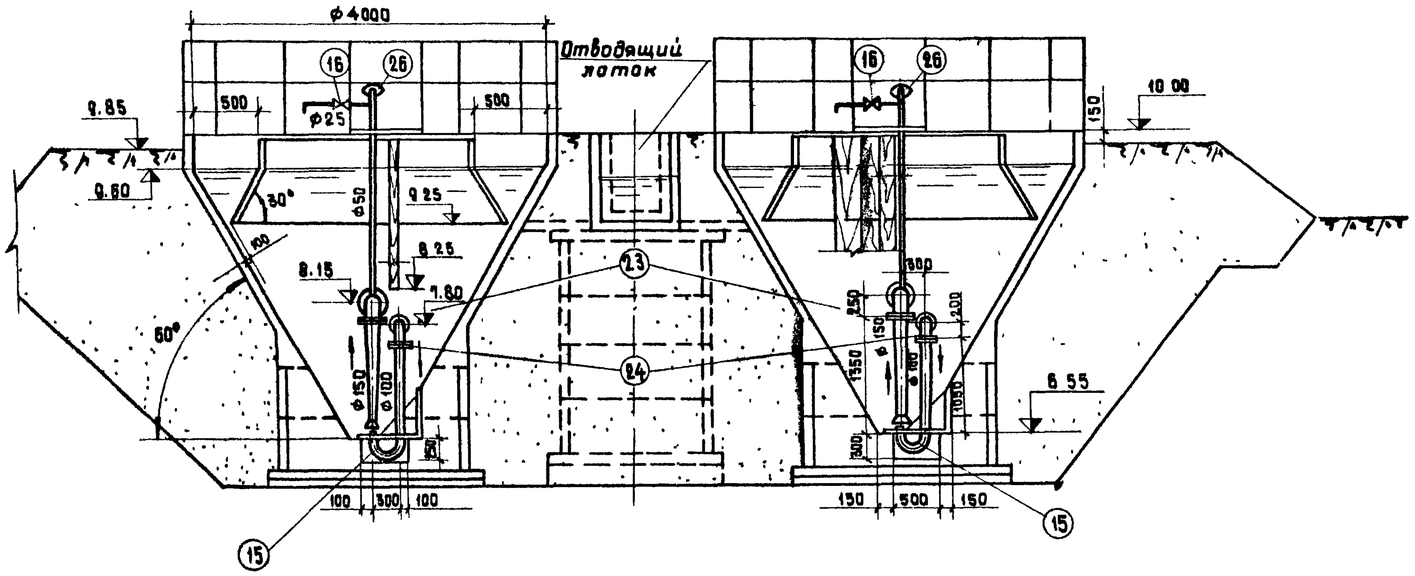

РАЗРЕЗ 2-2

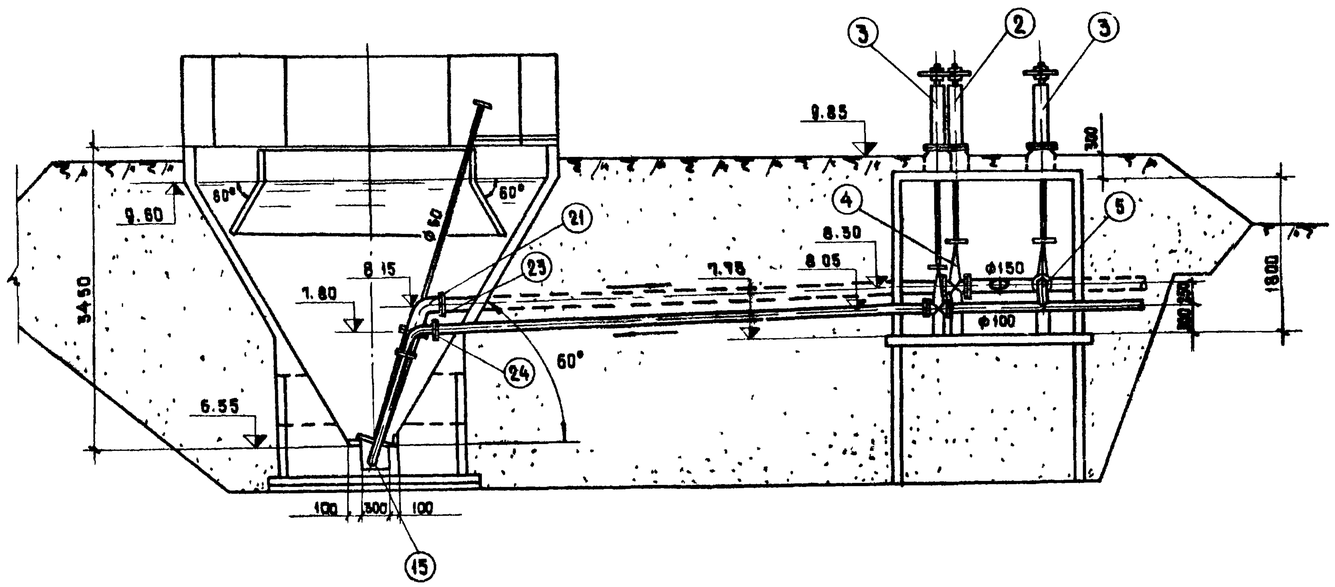

Примечания.

1. Данный лист см. совместно с листом НК-2.
2. За условную отметку 10.00 принята абсолютная отметка ▭
3. Данный чертеж выполнен при высоте насыпи 1 м.
4. Монтаж технологического оборудования и трубопроводов аналогичен и для варианта выполнения песколовок из сборного железобетона.

					ТП 902-2-331 -НК		
					Песколовки с круговым движением сточных вод Q=1400-84000 м³/сут.		
Изм.	Лист	N докумен	Подпись	Дата		Лит.	Лист	Листов
Разраб.		Матышева				Р	3	
Провер.		Зазова						
Рук. бр.		Боровская				Госстрой СССР		
Гл. инж. пр.		Никонаева			Разрезы 1-1; 2-2.	СОЮЗВОДОКАНАЛПРОЕКТ г. Москва		
Н. контр.		Мирончик						
Нач. отд.		Кутьин						

Отд. № 8 Отд. № 15 | Гольдина Стирков | Подпись и дата | Инв. № подл.

16299-03 6

Ведомость основных комплектов

Обозначение	Наименование	Примечание
ТП 902-2- НК	Технологическая часть	
ТП 902-2- КЖС	Конструкции железобетонные	

Ведомость примененных и ссылочных документов

Обозначение	Наименование	Примечание
Серия 3.900-3 выпуск 7	Сборные железобетонные конструкции емкостных сооружений для водоснабжения и канализации	
Серия 3.901-5	Сальники набивные Ду = 150 ÷ 1400 мм для пропуска труб через стены	
КЖИ-С1	Бункер песколовки Арматурные сетки С1	
КЖИ-ЗДИ1	Бункер песколовки Изделие закладное ЗДИ1	
КЖИ-ЗДИ2	Бункер песколовки Изделие закладное ЗДИ2	
КЖИ-ЗДИ3, ЗДИ4	Бункер песколовки Изделие закладное ЗДИ3, ЗДИ4	
КЖИ-ЦК1, ЦК2-СБ	Центральное кольцо ЦК1, ЦК2	*
КЖИ-ЦК-ЗДИ5; 6	Изделие закладное ЗДИ5; ЗДИ6	*
КЖИ-ЦКМ1; ЦКМ2-СБ	Центральное металлическое кольцо ЦКМ1; ЦКМ2.	**
КЖИ-ОГ1	Ограждение металлическое ОГ1	
КЖИ-ОГ2	—"—"—"— ОГ2.	
КЖИ-ДЩ1	Деревянный щит ДЩ1.	
КЖИ-ДЩ2; 3; 3а	Деревянные щиты ДЩ2; 3; 3а	
КЖИ-РЩ1	Разделительный щит РЩ1.	
КЖИ-С1	Лотки сетка арматурная С1.	
КЖИ-С2	—"—"— С2.	
КЖИ-С3	—"—"— С3	
КЖИ-ЗД1	Камера переключения изделие закладное ЗД1	
КЖИ-КЦП1-20-1а-СБ	Камера переключения Плита перекрытия КЦП1-20-1а	
КЖИ-КЦ20-9а-СБ	Камера переключения кольца стеновое КЦ20-9а	

Настоящий проект разработан в соответствии с действующими нормами и правилами и предусматривает мероприятия, обеспечивающие взрывную, взрывопожарную и пожарную безопасность при эксплуатации сооружения

Главный инженер проекта /Золотаревский

Ведомость чертежей основного комплекта „КЖ"

Формат	Лист	Наименование	Примечание
А2	1	Монолитный вариант Общие данные	
"	3	Монолитный вариант Общий чертеж. План, разрезы, спецификация	
"	4	Монолитный вариант Опалубочный чертеж песколовки	
"	5	Монолитный вариант. Армирование песколовки	
"	9	Детали крепление разделительного щита, мостиков, ограждений	
"	10	Лотки Опалубочный чертеж План, разрезы. Спецификация	
"	11	Лотки Армирование стен Сечения 1-1 ÷ 4-4.	
"	12	Лотки. Армирование днища. План, сечения 5-5 ÷ 7-7 Ведомость стержней	
"	13	Камера переключения Общий чертеж. Спецификация	

Сводная спецификация бетонных, железобетонных и прочих изделий (Узел из 2х песколовок)

Марка	Обозначение	Наименование	К-во	Примеч. Масса 1шт
Сборные железобетонные элементы				
КЦ-20-6	Серия 3.900-3 вып 7	Кольцо стеновое КЦ-20-6	4	1,0т
КЦ-20-9а	—"— КЖИ-КЦ-20-9а-СБ	—"—"— КЦ-20-9а	1	1,5т
КЦ-20-9	Серия 3.900-3 вып 7	—"—"— КЦ-20-9	1	1,5т
КЦ-15-6	—"—"—	—"—"— КЦ-15-6	2	0,7т
КЦ-10-9	—"—"—	—"—"— КЦ-10-9	1	0,6т
КЦ-10-6	—"—"—	—"—"— КЦ-10-6	3	0,4т
КЦ-7-3	—"—"—	—"—"— КЦ-7-3	1	0,1т
КЦП1-20-1а	—"— КЖИ-КЦП1-20-1а-СБ	Плита перекрытия КЦП1-20-1а	1	1,2т
	—"— 3.900-3 вып 7	Плита днища КЦД20	3	1,5т
	—"—"—	—"—"— КЦД15	1	1,0т
	—"—"—	—"—"— КЦД10	2	0,8т
КЦО-1	—"—"—	Кольцо опорное КЦО-1	1	0,050т
ЦК1	КЖИ-ЦК1, ЦК2-СБ	Центральное кольцо ЦК1	1*	1,180т
ЦК2	" "	—"—"— ЦК2	1*	1,180т
Монолитные железобетонные конструкции				
	КЖ-4,5	Бункер песколовки	2	6,10м³
	КЖ-10 ÷ 12	Лотки	—	1,85м³
Стальные изделия				
	Серия 3.901-5	Сальник для тр Ду=100 Ст=200	5	0,006т
	—"—"—	—"—"— Ду=150 Ст=300	6	0,016т

Продолжение сводной спецификации

Марка	Обозначение	Наименование		К-во	Примеч. Масса 1шт.
ЦКМ1	КЖИ-ЦКМ1; ЦКМ2	Центральное кольцо ЦКМ1		1**	0,239т
ЦКМ2	—"—"—	—"—"— ЦКМ2		1**	0,239т
С1	КЖИ-С1	Бункер песколовки Арматурные сетки	С1	2	0,006т
С-1	КЖИ-С1	Лотки Арматурные сетки	С1	1	0,010т
С2	КЖИ-С2		С2	1	0,028т
С3	КЖИ-С3		С3	1	0,004т
ЗДИ1	КЖИ-ЗДИ1	Бункер песколовки изделия закладные.	ЗДИ1	36	1,40кг
ЗДИ2	КЖИ-ЗДИ2		ЗДИ2	4* / 12**	3,40кг
ЗДИ3	КЖИ-ЗДИ3; ЗДИ4		ЗДИ3	4	0,90кг.
ЗД1	КЖИ-ЗД1	Камера переключения изделие закладное ЗД1		5	4,50кг
ЗДИ5	КЖИ-ЦК-ЗДИ5; 6	Центральное кольцо. Изделия закладные.	ЗДИ5	4*	0,60кг
ЗДИ6	—"—"—		ЗДИ6	4*	2,00кг
М14-150	Серия 3.400-7 вып 1		М14-150	6*	0,90кг.
ОГ1	КЖИ-ОГ1	Ограждение ОГ1		14	16,8кг.
ОГ2	КЖИ-ОГ2	—"—"—ОГ2		4	10,7кг.
Деревянные изделия					
ДЩ1	КЖИ-ДЩ1	Деревянный щит ДЩ1		2	0,054т
ДЩ2	КЖИ-ДЩ2; 3; 3а	—"—"— ДЩ2		2	0,028т
ДЩ3, 3а	—"—"—	—"—"— ДЩ3; 3а		1+1	0,021т
РЩ1	КЖИ-РЩ1	Разделительный щит РЩ1		2	0,178т

* Для варианта с железобетонным центральным кольцом

** Для варианта с металлическим центральным кольцом

Сводная спецификация изделий составлена для Н нас = 0 ÷ 3м. При привязке проекта для высот насыпей более 3х м. спецификацию изделий корректировать в соответствии с таблицами на листах КЖ-3, КЖ-13 (изделия по серии 3.900-3 вып. 7)

Изм	Лист	N докум.	Подпись	Дата
Разраб.		Цветкова		
Провер.		Петрова-Гавеля		
Рук. гр.		Гольдина		
Гл. инж. пр.		Золотаревский		
Нач. отд.		Андрианов		

ТП 902-2-331 КЖ

Песколовки с круговым движением сточных вод Q=1400 ÷ 64000 м³/сут

Лит	Лист	Листов
Р	1	13

Монолитный вариант. Общие данные

Госстрой СССР СОЮЗВОДОКАНАЛПРОЕКТ г. Москва

Альбом 2 тип I

Типовой проект 902-2-

Согласовано

Инв. N подл. | Подпись и дата

Альбом 2 Тип II

Ведомость основных комплектов

Обозначение	Наименование	Примечание
ТП 902-2- НК	Технологическая часть	
ТП 902-2- КЖ	Конструкции железобетонные	

Ведомость примененных и ссылочных документов

Обозначение	Наименование	Примечание
Серия 3.900-3 выпуск 7	Сборные железобетонные конструкции емкостных сооружений для водоснабжения и канализации	
Серия 3.901-5	Сальники набивные Ду=150 ÷ 1400 мм для пропуска труб через стены	
Серия 3.400-6	Унифицированные закладные детали сборных железобетонных конструкций инженерных сооружений промышленных предприятий.	
Серия 3.400-7 в.1	Унифицированные монтажные петли для подъема сборных бетонных, железобетонных изделий.	
Серия 1.459-2 выпуск 2	Стальные лестницы, переходные площадки и ограждения.	
КЖИ-ПС1-СБ	Панель стеновая ПС1.	
КЖИ-ПС1а-СБ	—— " —— ПС1а.	
КЖИ-ПС1б т/н-СБ	—— " —— ПС1б т/н.	
КЖИ-ПС1в-СБ	—— " —— ПС1в.	
КЖИ-ПС1г-СБ	—— " —— ПС-1г.	
КЖИ-ПС1д-СБ	—— " —— ПС-1д.	
КЖИ-ПС2, 2а-СБ	—— " —— ПС 2, 2а.	
КЖИ-ЦК1, ЦК2-СБ	Центральное кольцо ЦК1, ЦК2.	*
КЖИ-ЦК-ЗДН5, 6	Изделие закладное ЗДН5; 6.	*
КЖИ-ЦКМ1; ЦКМ2-СБ	Центральное металлическое кольцо ЦКМ1, ЦКМ2.	**
КЖИ-ПС-С1, С2, С3	Арматурные сетки С1, С2, С3.	
КЖИ-ПС-М1	Изделие закладное М1.	
КЖИ-С1	Лотки. Сетка арматурная С1.	
КЖИ-С2	—— " —— С2	
КЖИ-С3	—— " —— С3	
КЖИ-ДЩ1	Деревянный щит ДЩ1.	
КЖИ-ДЩ2, 3, 3а	Деревянные щиты ДЩ2, 3, 3а.	
КЖИ-РЩ1	Разделительный щит РЩ1.	
КЖИ-ЗД1	Камера переключения. Изделие закладное ЗД1.	
КЖИ-КЦП-20-1а-СБ	Камера переключения. Плита перекрытия КЦП-20-1а	
КЖИ-КЦ20-9а-СБ	Камера переключения Кольцо стеновое КЦ20-9а	

Настоящий проект разработан в соответствии с действующими нормами и правилами и предусматривает мероприятия, обеспечивающие взрывную, взрывопожарную и пожарную безопасность при эксплуатации сооружения.

Гл. инж. проекта /Золотаревский/

Ведомость чертежей основного комплекта „КЖ"

Формат	Лист	Наименование	Примечание
22г	2	Сборный вариант Общие данные.	
—"—	6	Сборный вариант Монтажный чертеж.	
—"—	7	Сборный вариант. Монтажный чертеж. Узлы.	
—"—	8	Сборный вариант. Монолитные участки Ут1; Ут2	
—"—	9	Детали крепления разделительного щита, мостиков, ограждений.	
—"—	10	Лотки. Опалубочный чертеж. План, разрезы, Спецификация	
—"—	11	Лотки Армирование стен. Сечения 1-1 — 4-4.	
—"—	12	Лотки Армирование днища. План, сечения 5-5 ÷ 7-7 Ведомость стержней.	
—"—	13	Камера переключения Общий чертеж Спецификация	

Сводная спецификация бетонных, железобетонных и прочих изделий (Узел из 2х песколовок)

Марка	Обозначение	Наименование	К-во	Примеч. масса 1 шт
		Сборные железобетонные элементы		
КЦ-20-8	Серия 3.900-3 вып 7	Кольцо стеновое КЦ20-8	4	1,000т
КЦ20-9б	—"— КЖИ-КЦ20-9а-СБ	—"— КЦ20-9а	1	1,500т
КЦ-20-9	Серия 3.900-3 вып 7	—"— КЦ-20-9	1	1,500т
КЦ-10-9	—"—	—"— КЦ-10-9	1	0,680т
КЦ10-6	—"—	—"— КЦ-10-6	3	0,400т
КЦ-7-3	—"—	—"— КЦ 7-3	1	0,100т
КЦП-20-1а	—"— КЖИ-КЦП20-1а -СБ	Плита перекрытия КЦП-20-1а	1	1,200т
КЦД20	Серия 3.900-2 вып. 7	Плита днища КЦД 20	3	1,500т
КЦД10	—"—	—"— КЦД 10	2	0,500т
КЦО-1	—"—	Кольцо опорное КЦО-1	1	0,050т
ЦК1	КЖИ-ЦК1, ЦК2-СБ	Центральное кольцо ЦК1	1	1,180т
ЦК2	—"—	—"— ЦК2	1	1,180т
ПС1	КЖИ-ПС1-СБ	Панель стеновая ПС1	4	0,680т
ПС1а	КЖИ-ПС1а-СБ	—"— ПС1а	7	0,680т
ПС1б т/н	КЖИ-ПС-1б т/н-СБ	—"— ПС1б т/н	1+1	0,680т
ПС1в	КЖИ-ПС 1в-СБ	—"— ПС1в	1	0,310т
ПС1г	КЖИ-ПС 1г-СБ	—"— ПС1г	1	0,680т
ПС1д	КЖИ-ПС 1д-СБ	—"— ПС1д	1	0,310т
ПС2	КЖИ-ПС2, 2а-СБ	—"— ПС2	13	0,155т
ПС2а	—"—	—"— ПС2а	1	0,155т
КЦ15-6	Серия 3.900-3 вып. 7	Кольцо стеновое КЦ15-6	2	0,370т
КЦД15	—"—	Плита днища КЦД 15	1	0,940т

Продолжение сводной спецификации

Марка	Обозначение	Наименование		К-во	Примеч. масса 1 шт
		Монолитные железобетонные конструкции			
	КЖ-8	Монолитные участки стен		—	0,20м³
	КЖ-10÷12	Лотки		—	1,85м³
		Стальные изделия			
	Серия 3.901-5	Сальник диаметр Ду=100 Ек=200		9	0,006т
	—"—	—"— Ду=150 Ек=300		5	0,018т
ЦКМ1	КЖИ-ЦКМ1, ЦКМ2	Центральное кольцо ЦКМ1		1**	0,239т
ЦКМ2	—"—	—"— ЦКМ2		1**	0,239т
С1	КЖИ-С1	Лотки. Арматурные сетки.	С1	1	0,010т
С2	КЖИ-С2		С2	1	0,098т
С3	КЖИ-С3		С3	1	0,004т
ЗДН5	КЖИ-ЦК-ЗДН5, 6	Центральные кольца. Изделия закладные.	ЗДН5	4*	0,50кг
ЗДН6	—"—		ЗДН6	4*	2,00кг
М14.150	Серия 3.400-7 в.1		М14-150	6*	0,90кг
ПП3	Серия 1.459-2 в.2	Ограждение ПП3		14	16,0кг
М1	КЖИ-ПС-М1	Панели стеновые. Изделия закладные.	М1	186	1,40кг
МВ-100	Серия 3.400-7 в.1		МВ-100	76	0,22кг
МИ2-3	Серия 3.400-6		МИ2-3	106	0,70кг
МИ2-7	—"—		МИ2-7	13	3,10кг
МИ3-1	—"—		МИ3-1	57	1,70кг
МИ3-14	—"—		МИ3-14	16	5,30кг
ЗД1	КЖИ-ЗД1	Камера переключения Изделие закладное	ЗД1	6	4,50кг
С1	КЖИ-ПС-С1, С2, С3	Панели стеновые. Сетки арматурные.	С1	16	0,023т
С2	—"—		С2	16	0,023т
С3	—"—		С3	28	0,002т
		Деревянные изделия			
ДЩ1	КЖИ-ДЩ1	Деревянный щит ДЩ1		2	0,054т
ДЩ2	КЖИ-ДЩ2, 3, 3а	—"— ДЩ2		2	0,028т
ДЩ3, 3а	—"—	—"— ДЩ3, 3а		1+1	0,021т
РЩ1	КЖИ-РЩ1	Разделительный щит РЩ1		2	0,178т

* Для варианта с железобетонным центральным кольцом.
** Для варианта с металлическим центральным кольцом.

Сводная спецификация изделий составлена для Ннис= 0÷3м.
При привязке проекта для высот более 2 м спецификацию изделий корректировать в соответствии с таблицами на листах КЖ-6, КЖ-13. (Изделия по серии 3.900-3 вып. 7).

Изм	Лист	N докум	Подпись	Дата
Разраб		Цветкова		
Проверил		Петропавловский		
Рук гр.		Гольдина		
Гл. инж. пр.		Золотаревский		
Нач. отд.		Андрусов		

ТП 902-2-331 КЖ

Песколовки с круговым движением сточных вод Q = 1700 ÷ 64000 м³/сут

Лит	Лист	Листов
Р	2	13

Сборный вариант. Общие данные.

Госстрой СССР СОЮЗВОДОКАНАЛПРОЕКТ г. Москва

Типовой проект 902-2- Альбом 2 Тип II

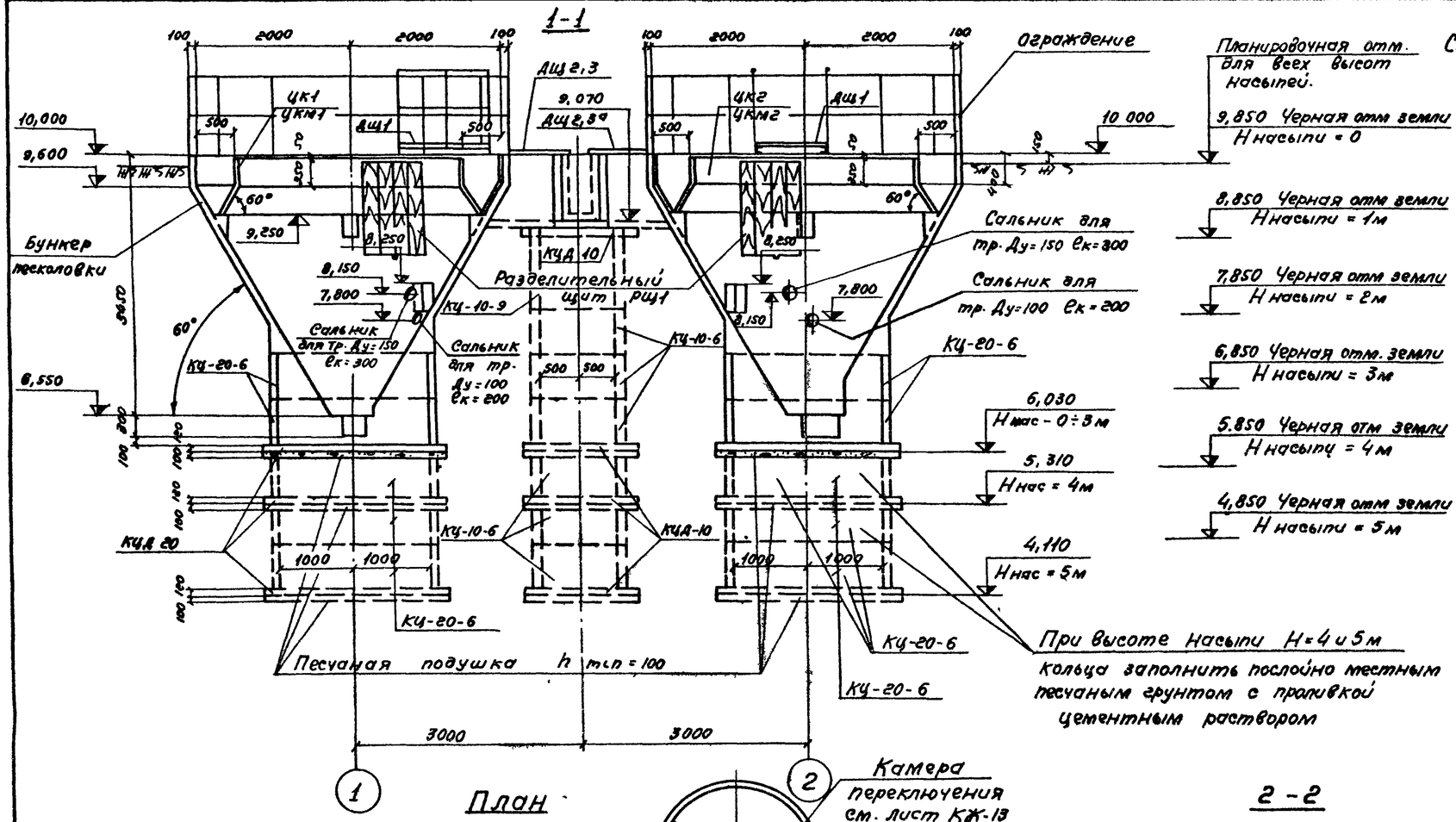

Спецификация элементов к маркировочной схеме, расположенной на листе

Марка	Обозначение	Наименование	Кол-во шт. при Н насыпи 0-3м	4м	5м	Примеч.
	КЖ-4,5	Бункер песколовки	2	2	2	
ЦК1	КЖН-ЦК1, ЦК-2	Центральное кольцо ЦК1	1	1	1	
ЦК2	КЖН-ЦК1, ЦК2	-"- ЦК2	1	1	1	
ЦКМ1	КЖН-ЦКМ1, ЦКМ2	Центральное кольцо ЦКМ1	1	1	1	*
ЦКМ2	КЖН-ЦКМ1, ЦКМ2	-"- ЦКМ2	1	1	1	*
КЦ-20-6	Серия 3.900-3, 6,7	Кольцо стеновое КЦ-20-6	4	6	10	
КЦ-10-9	-"-	-"- КЦ-10-9	1	1	1	
КЦ-10-6	-"-	-"- КЦ-10-6	3	4	6	
КЦД 20	-"-	Плита днища КЦД 20	2	4	4	
КЦД10	-"-	-"- КЦД 10	2	2	2	
ДЩ1	КЖН-ДЩ1	Деревянный щит ДЩ1	2	2	2	
ДЩ2	КЖН-ДЩ2,3,3а	-"- ДЩ2	2	2	2	
ДЩ3,3а	КЖН-ДЩ2,3,3а	-"- ДЩ3,3а	1+1	1+1	1+1	
РЩ1	КЖН-РЩ1	Разделительный щит РЩ1	2	2	2	
	КЖ-10÷12	Распределительная камера с лотками	1	1	1	

* Для варианта с металлическим центральным кольцом

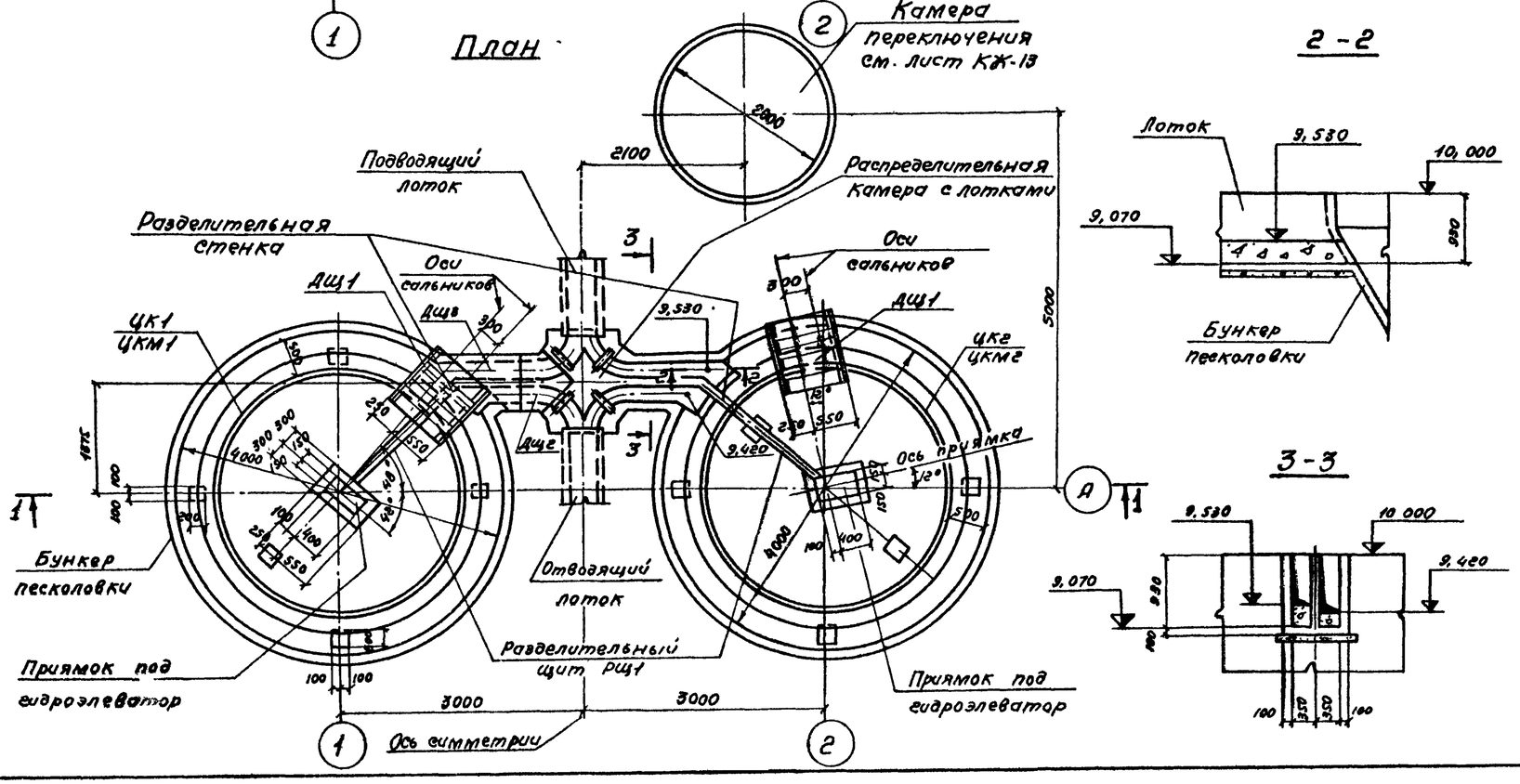

Изм.	Лист	N докум.	Подпись	Дата	ТП 902-2-331 КЖ		
Разраб.		Цветкова			Песколовки с круговым движением сточных вод Q=1400÷6400м³/сут.		
Проверил		Петроневский				Лит	Лист	Листов
Инженер		Коваленко				Р	3	
Рук. гр.		Гольдина			Монолитный вариант Общий чертеж.	Госстрой СССР	
Гл. инж. пр.		Золотаревский			План, разрезы, спецификация	СОЮЗВОДОКАНАЛПРОЕКТ г. Москва	
Нач. отд.		Андриянов					

Согласовано
Отв. N 12 Шишкина
Отв. N 15 Смирнов

Инв. N подл. | Подпись и дата

Типовой проект 902-2- Альбом 2 Тип II

1-1

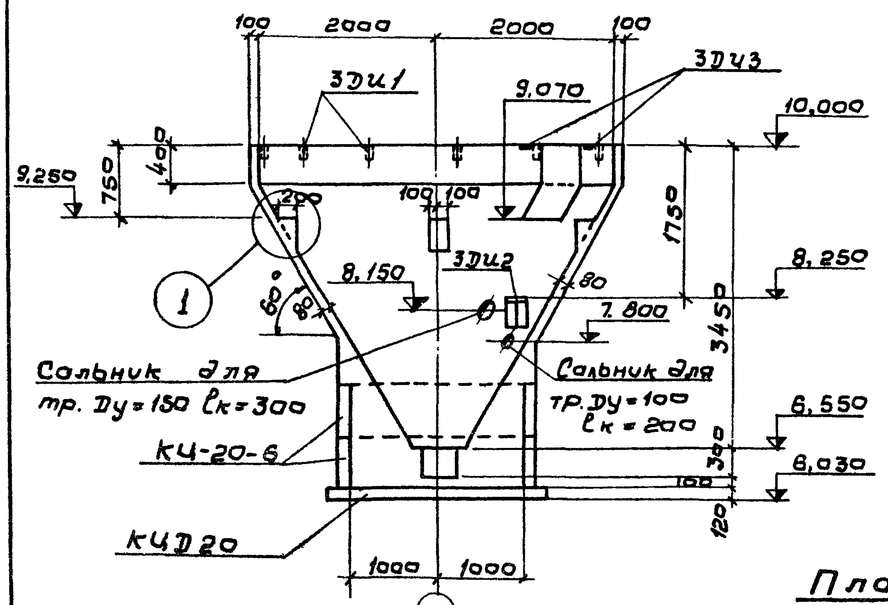

2-2

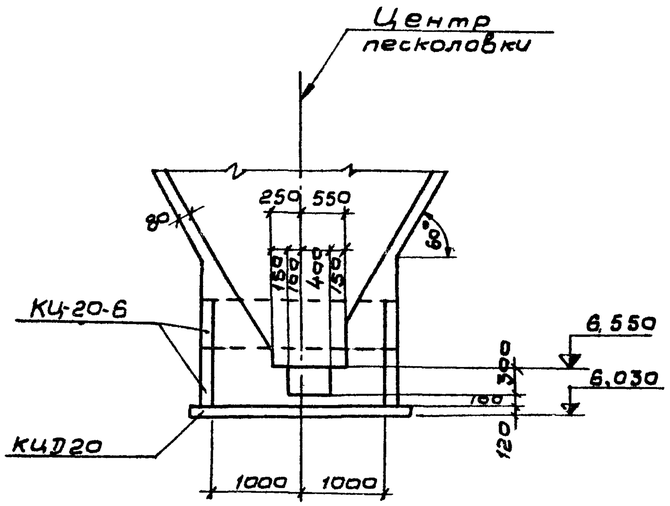

Спецификация элементов монолитной конструкции на 1 бункер

Формат	Зона	Поз.	Обозначение	Наименование	Кол.	Примеч.
				Документация		
				Сборочный чертеж		
				Сборочные единицы и детали		
22		1÷11	КЖ-5	Стержни одиночные		
11			КЖИ-С1	Сетка арматурная С1	1	
11			КЖИ-3ДИ1	Изделие закладное 3ДИ1	14	
11			КЖИ-3ДИ2	—"—"— 3ДИ2	2	*
11			КЖИ-3ДИ2	—"—"— 3ДИ2	6	**
11			КЖИ-3ДИ3; 3ДИ4	—"—"— 3ДИ3	2	
			Серия 3.901-5	Сальник для тр Ду=150 ℓк=300	1	
			—"—"—	—"—"— Ду=100 ℓк=200	1	
				Материалы		
				Бетон марки М-200 Мрз ☐ В6	м³ 6,1	

* Вариант с железобетонным центральным кольцом

** Вариант с металлическим центральным кольцом.

План

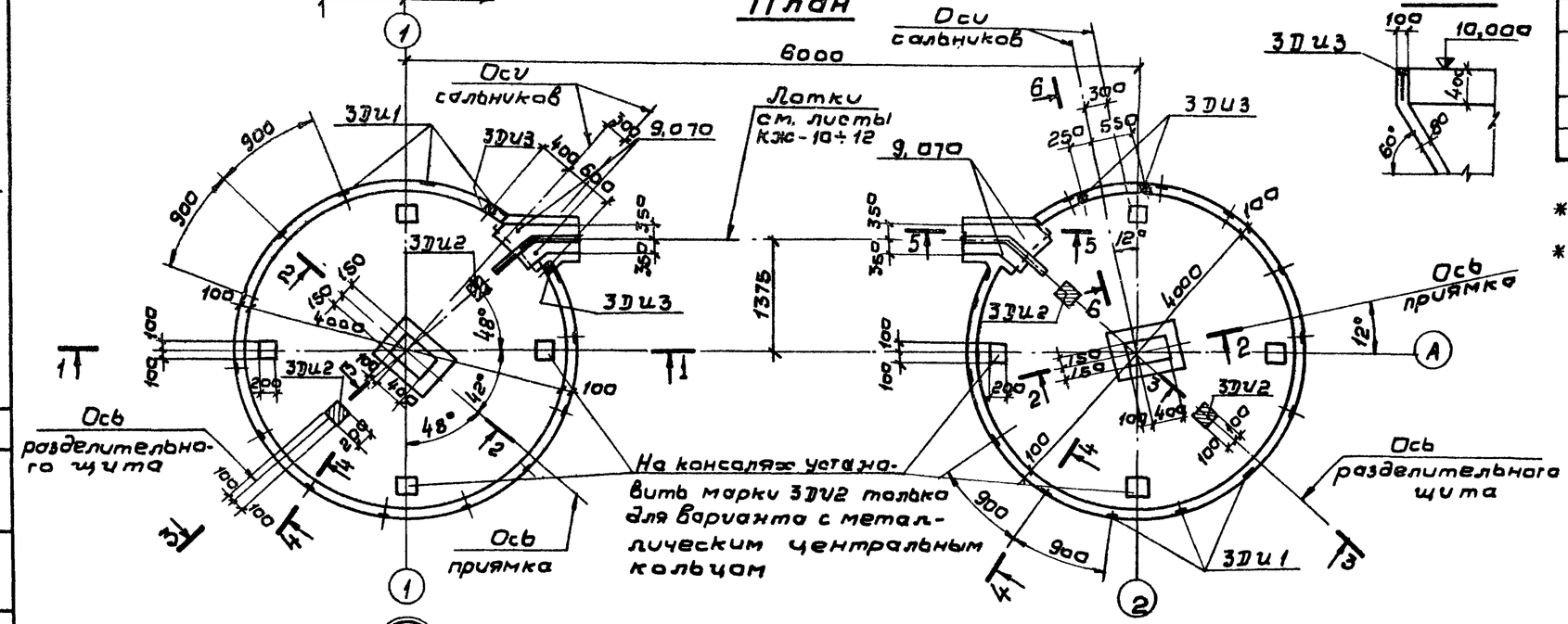

6-6

3ДИ2 только для варианта с металлическим центральным кольцом

3-3

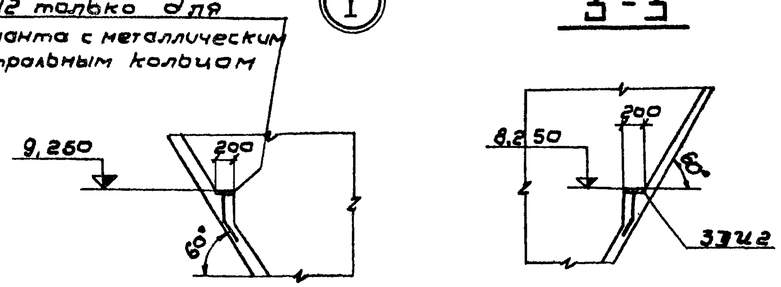

4-4

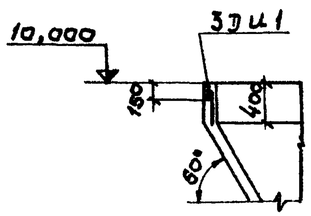

5-5

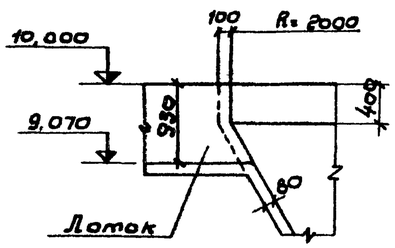

Изм.	Лист	N докум.	Подпись	Дата	ТП 902-2-331 КЖ			
					Песколовки с круговым движением сточных вод Q=1400÷8400 м³/сут.			
Разраб.		Цветкова				Лит	Лист	Листов
Провер.		Петропавловская				Р	4	
Рук. гр.		Гольдина			Опалубочный чертеж песколовки	Госстрой СССР СОЮЗВОДОКАНАЛПРОЕКТ г. Москва		
Гл. инж. пр.		Золоторевский						
Начальник		Андрианов						

Инв. N подл. | Подпись и дата

16299-03 10

Альбом 2 Тип II

Типовой проект 902-2

1-1

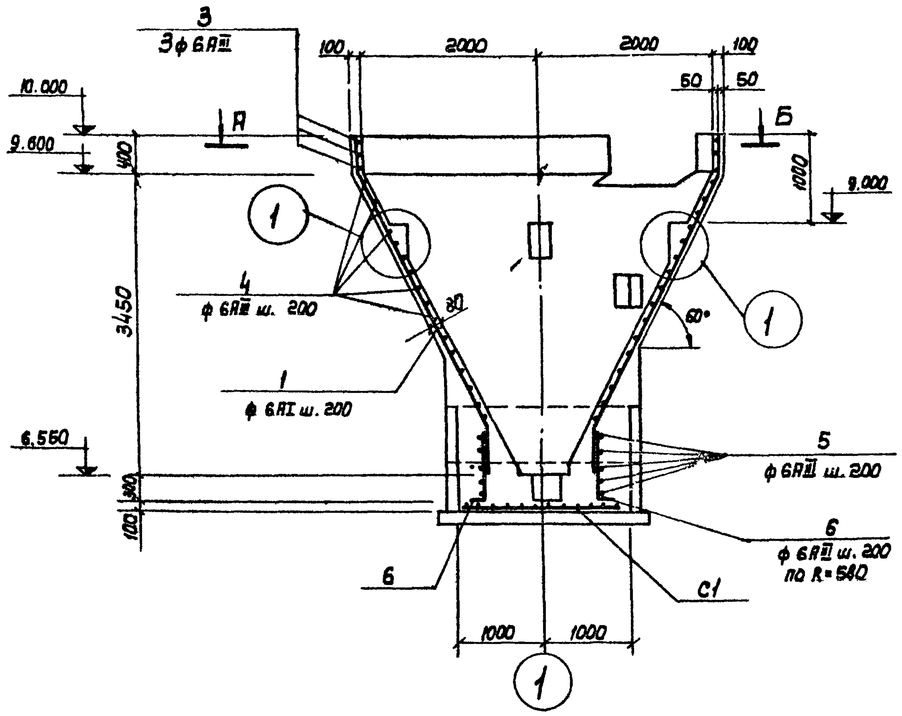

2-2

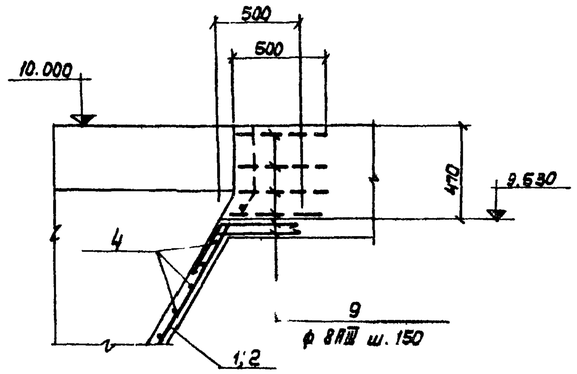

План А-Б

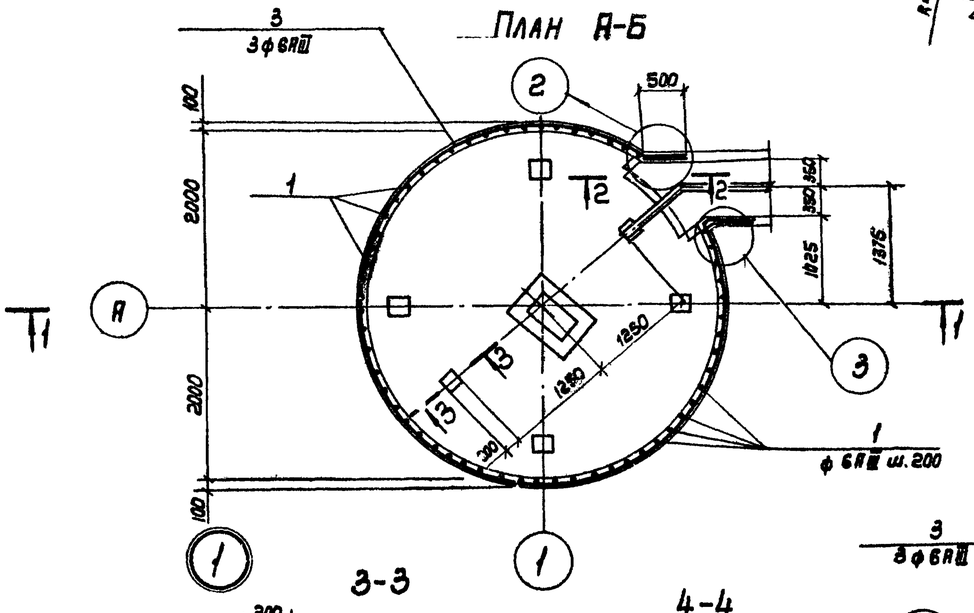

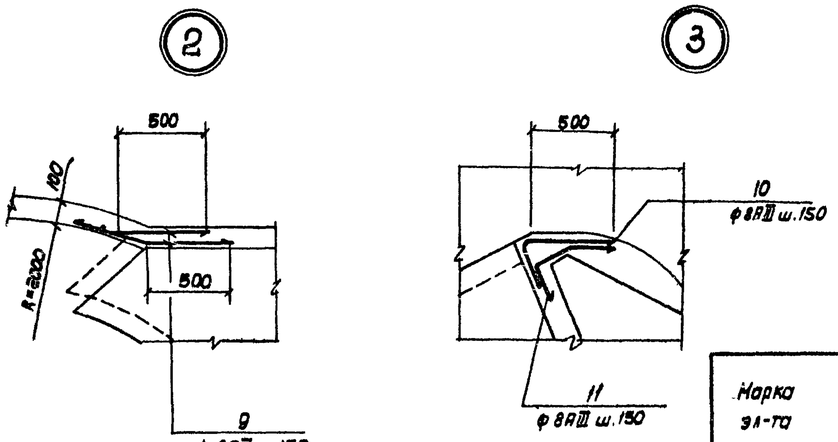

Раскладка арматуры в стенах

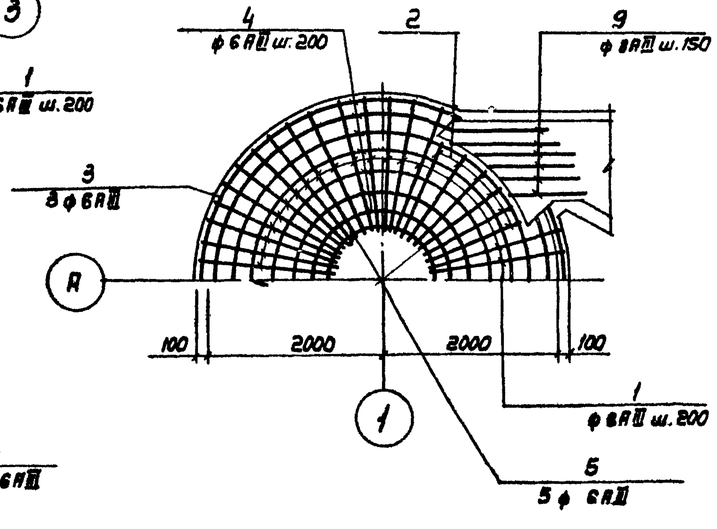

3-3

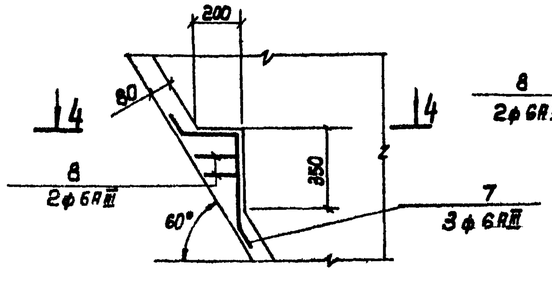

4-4

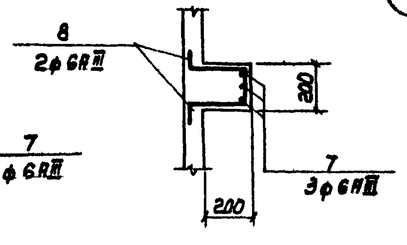

Ведомость стержней на один элемент

Марка эл-та	Поз.	Эскиз или сечение	ф мм	Длина мм	Кол	Вес кг 1шт.	Вес кг Всех
	1	30° 500 3020 500	6АIII	4020	52	0.89	46.3
	2	30° 500 2860	6АIII	3380	10	0.75	7.5
	3	820 4100 250	6АIII	13150	3	2.9	8.7
	4	1270÷3930	6АIII	ср. 8450	15	1.9	28.5
	5	1180 250	6АIII	3950	5	0.9	4.5
	6	850 100	6АIII	950	18	0.2	3.6
	7	80° 200 280 100 60° 200	6АIII	1160	18	0.26	4.7
	8	100 260÷160 140 100 260÷160	6АIII	ср. 780	12	0.2	2.4
	9	30° 250 500	8АIII	750	20	0.3	6.0
	10	20° 500 250	8АIII	750	4	0.3	1.2
	11	250 850 250 30°	8АIII	750	4	0.3	1.2

Выборка стали на один элемент, кг

Марка эл-та	Арматурные изделия: Арматурная сталь ГОСТ 5.1459-72, класс АIII, ф мм 6	ф мм 8	Итого	Класс АIII ф мм 6	ф мм 8	Итого	Итого	Закладные изделия: Профильная сталь -S=8	-S=10	Итого	Арм. сталь ГОСТ 5.1459-72, класс АIII ф мм 8	ф мм 10	Итого	Всего
Бункер песколовки				111.8	8.4	122.6	242.8	1.2	23.2		1.6	0.6	26.6	289.4
								1.2	38.0		2.0	0.6	39.8	282.6

Примечания:

1. Кольцевую арматуру поз. „3; 4; 5" стыковать вразбежку так, чтобы количество стыков в вертикальном сечении было не более 25% общего количества стержней.
2. Защитный слой бетона - 20 мм.
3. В местах примыкания лотка арматуру поз. „3; 4" обрезать по месту, в местах пропуска сальников арматуру обрезать по месту и концы обрезанной арматуры приварить к корпусу сальников.
4. Цифры в знаменателе для варианта с металлическим кольцом

Изм.	Лист	N докум.	Подп.	Дата	ТП902-2-331КНН			
					Песколовки с круговым движением сточных вод Q_c = 1400 ÷ 6400 м³/сут.			
Провер.		Цветкова				Лит.	Лист	Листов
Разраб.		Воробьева				Р	5	
Рук. гр.		Гольдина			Монолитный вариант Армирование песколовки.	Госстрой СССР Союзводоканалпроект г. Москва		
Гл. инж. пр.		Заматаревский						
Нач. отд.		Аврианов						

16299-03

Согласовано:

Инв. № подл. | Подп. и дата

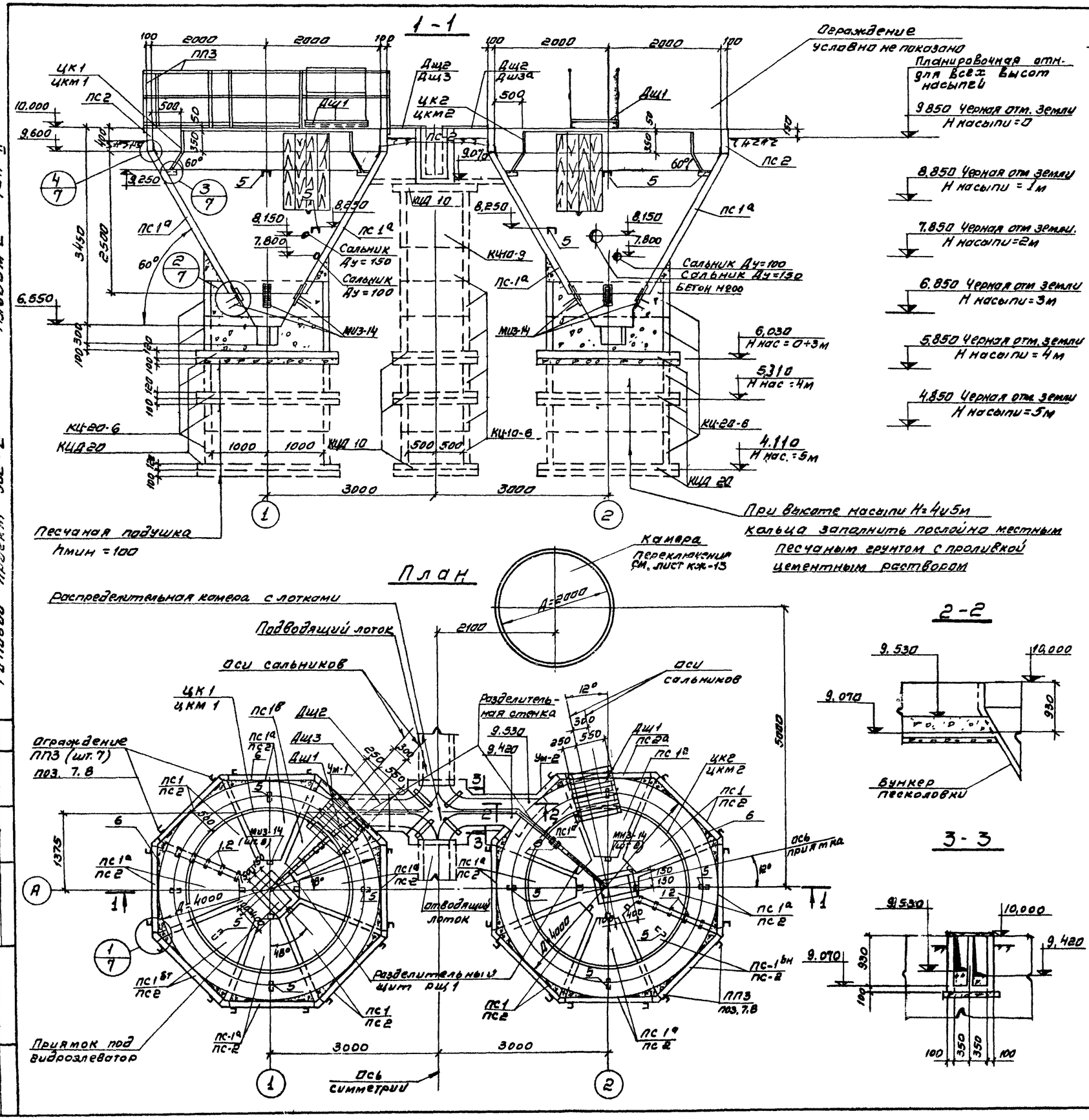

Спецификация элементов к маркировочной схеме, расположенной на листе

Марка	Обозначение	Наименование	Кол-во штук при Н насыпи м 0÷3	4	5	Примечание
ЦК1	КЖИ-ЦК1; ЦК2	Центральное кольцо ЦК1	1	1	1	
ЦК2	КЖИ-ЦК1; ЦК2	— " — " — ЦК2	1	1	1	
ЦКМ1	КЖИ-ЦКМ1; ЦКМ2	— " — " — ЦКМ1	1	1	1	*
ЦКМ2	КЖИ-ЦКМ1; ЦКМ2	— " — " — ЦКМ2	1	1	1	*
КЦ20-6	Серия 3.900-3. в.7	Кольцо стеновое КЦ20-6	4	6	10	
КЦ10-9	— " —	— " — " — КЦ10-9	1	1	1	
КЦ10-6	— " —	— " — " — КЦ10-6	3	4	6	
КЦД20	— " —	Плита днища КЦД20	2	4	4	
КЦД10	— " —	— " — " — КЦД10	2	2	2	
ДЩ1	КЖИ-ДЩ1	Деревянный щит ДЩ1	2	2	2	
ДЩ2	КЖИ-ДЩ2.3; 3а	— " — " — ДЩ2	2	2	2	
ДЩ3, 3а	КЖИ-ДЩ2; 3; 3а	— " — " — ДЩ3, 3а	1+1	1+1	1+1	
РЩ1	КЖИ-РЩ1	Разделительный щит РЩ1	2	2	2	
ПС1	КЖИ-ПС1-СБ	Панель стеновая ПС1	4	4	4	
ПС1а	КЖИ-ПС1а-СБ	— " — " — ПС1а	7	7	7	
ПС1бт/н	КЖИ-ПС1бт/нСБ	— " — " — ПС1бт/н	1+1	1+1	1+1	
ПС1в	КЖИ-ПС1в-СБ	— " — " — ПС1в	1	1	1	
ПС1г	КЖИ-ПС1г-СБ	— " — " — ПС1г	1	1	1	
ПС1д	КЖИ-ПС1д-СБ	— " — " — ПС1д	1	1	1	
ПС2	КЖИ-ПС2, 2а-СБ	— " — ПС2	13	13	13	
ПС2а	КЖИ-ПС2, 2а-СБ	— " — ПС2а	1	1	1	
ПП3	Серия 1.459-2 вып 2	Ограждение ПП3	15	15	15	
Ум-1	КЖ-8	Монолитный участок Ум-1	1	1	1	
Ум-2	— " —	— " — Ум-2	1	1	1	
	КЖ-10÷13	Распределительная камера с лотками	1	1	1	
МИ3-14	Серия 3.400-6	Закладная деталь МИ3-14	16	18	16	

* Для варианта с металлическим центральным кольцом

Совместно с данным см. л. КЖ-7

Изм.	Лист	N докум.	Подпись	Дата
Разработал	Петропавловская			
Проверил	Лоткина			
Рук. гр.	Гольдина			
Гл. инж. пр.	Заторгевский			
Нач. отд.	Андрианов			

ТП 902-2-331 КЖ

Песколовки с круговым движением сточных вод Q = 1400 ÷ 64000 м³/сут

Лит.	Лист	Листов
Р	6	

Сварный вариант
Монтажный чертеж

Госстрой СССР
Союзводоканалпроект
г. Москва

16299-03 12

Альбом 2 Тип II
Проект 902-2
Типовой
Инв. N подл. | Подпись и дата | Взам. инв. N | Отдел N 15 | Согласов.

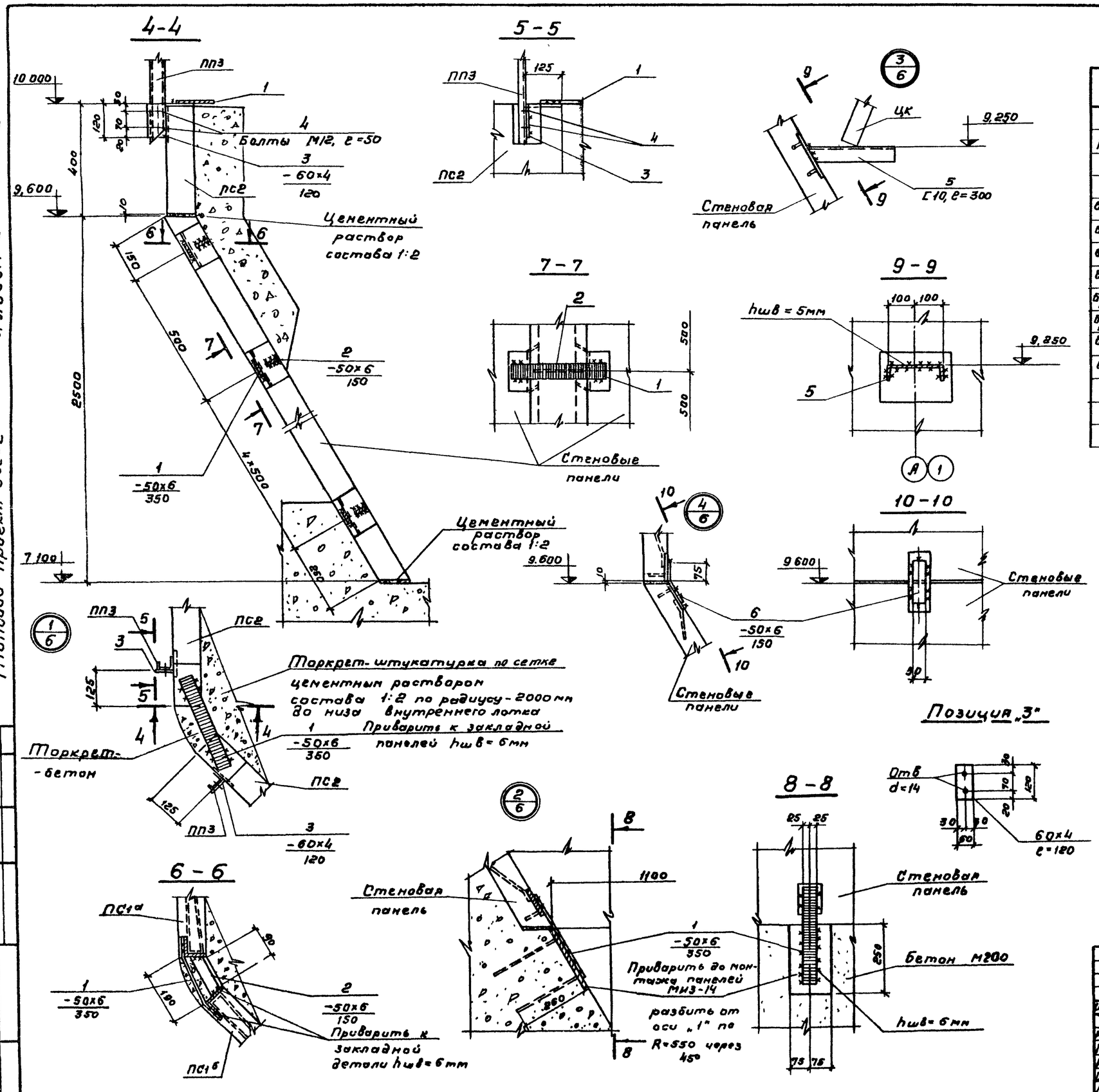

Формат	Зона	Поз.	Обозначение	Наименование	Кол.	Примеч. масса 1шт. кг
				Документация		
12			КЖ-6,7	Сборочный чертеж		
				Сборочные единицы и детали		
Б/ч		1	—	Полоса-50×6, ℓ=350 ГОСТ 103-76	128	0,8
Б/ч		2	—	Полоса-50×6, ℓ=170 ГОСТ 103-76	96	0,4
Б/ч		3	—	Полоса-60×4, ℓ=120 ГОСТ 103-76	32	0,2
Б/ч		4	—	Болт М12, ℓ=50 ГОСТ 5781-75	64	0,1
Б/ч		5	—	Швеллер [10 ℓ=500 ГОСТ 8240-72	12	2,6
Б/ч		6	—	Полоса-50×6, ℓ=150 ГОСТ 103-26	32	0,4
Б/ч		7	—	Гнутый профиль Δ50×40×1,5-Δ ГОСТ 8278-76	5п.м	0,2
Б/ч		8	—	Уголок L 25×3 ГОСТ 8509-72	4п.м.	4,5

1. Совместно с данным см. л КЖ-6
2. Сварку производить в соответствии с СН-393-69 электроды Э-42 ГОСТ 9467-75.
3. Закладные и накладные детали после монтажа окрасить краской БТ-177 за два раза.
4. Штукатурную сетку приварить к поз. „1" и „6".

Изм.	Лист	N докум.	Подпись	Дата	ТП-902-2-331 КЖ		
Разраб.	Петропавловский				Пескоулавки с круговым движением атмосфорных вод Q=1400÷64000 м³/сут	Лит.	Лист	Листов
Провер.	Летникова					Р	7	
Рук.гр.	Гольдина				Сборный вариант Монтажный чертеж Узлы	Госстрой СССР СОЮЗВОДОКАНАЛПРОЕКТ г. Москва	
Гл.инж.пр.	Золотаревский						
Нач.отд.	Андрианов						

Типовой проект 902-2 Альбом 2 Тип II

Согласовано

Инв. N подл. | Подпись и дата

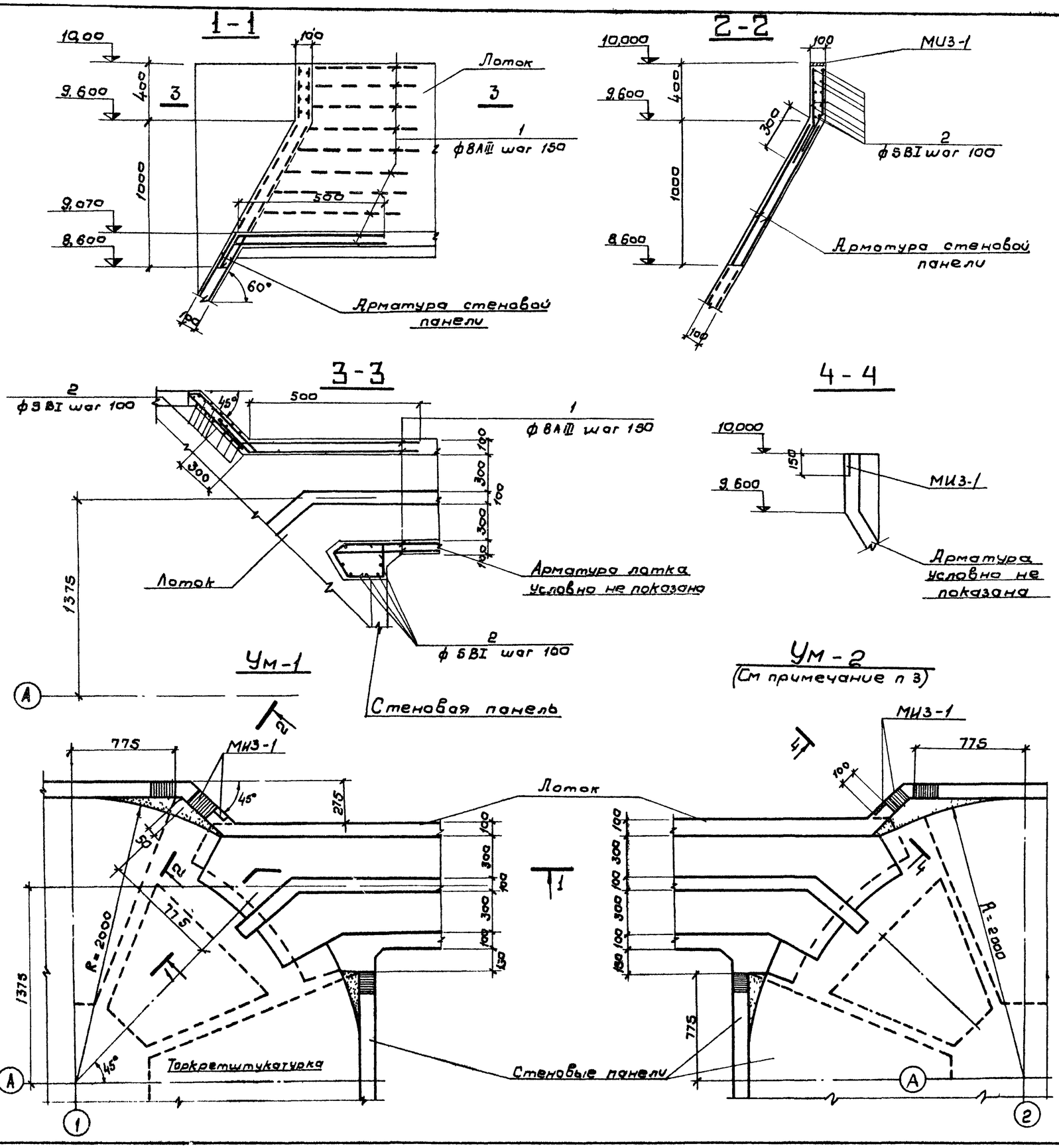

Формат	Зона	Поз.	Обозначение	Наименование	Кол.	Примеч. масса 1шт.кг.
				Документация		
			КЖ-8	Сборочный чертеж		
				Ум-1		
				Сборочные единицы и детали		
		1	—	ф8АIII ГОСТ 5781-75 ℓ=800	38	0,52
		2	—	ф5ВI ГОСТ 6727-53	28пм	4,2
			Серия 3.400-6	Изделие закладное МИ3-1	2	1,7
				Материалы		
				Бетон М200, В6, МРЗ	0,2	м³
				Ум-2		
				Сборочные единицы и детали		
		1	—	ф8АIII ГОСТ 5781-75, ℓ=800	38	0,52
		2	—	ф5ВI ГОСТ 6727-53	28пм	4,2
			Серия 3.400-6	Изделие закладное МИ3-1	2	1,7
				Материалы		
				Бетон М200 В6 МРЗ	0,2	м³

Выборка стали на один элемент, кг

Марка элемента	Арматурные изделия: Арматурная сталь ГОСТ 5781-75 класс AIII мм 8		ГОСТ 6727-53 класс BI мм 5		Итого	Закладные изделия: Профильная сталь -Б+10				Арматурная сталь ГОСТ 5781-75 класс AII 12			Итого	Всего
Ум-1, Ум2	19,8		4,2		24,0	2,4				1,0			3,4	27,4

1 Совместно с данным см. л. КЖ-6
2 Бетонирование монолитных участков выполнять одновременно с бетонированием лотка. Лотки см. л. КЖ-10÷12.
3 Армирование Ум-2 аналогично Ум-1

Изм.	Лист	№докум.	Подпись	Дата
Разраб.		Лоткина		
Провер.		Петрова-Лебедева		
Рук. гр.		Гольдина		
Гл. инж. пр.		Зиноторевский		
Нач. отд.		Андрианов		

ТП 902-2-331 -КЖ-

Песколовки с круговым движением сточных вод Q=1400÷64000 м³/сут.

Лит	Лист	Листов
Р	8	

Сборный вариант. Монолитные участки Ум-1 и Ум-2

Госстрой СССР СОЮЗВОДОКАНАЛПРОЕКТ г. Москва

Типовой проект 902-2 Альбом 2 Тип II

Инв. № подл. | Подпись и дата

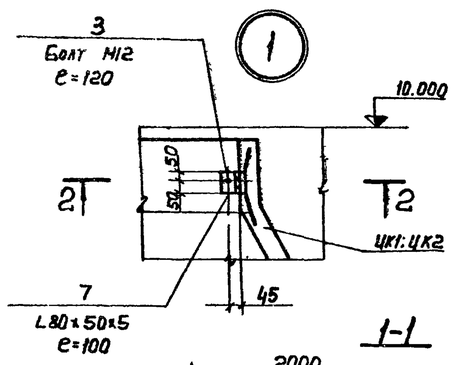

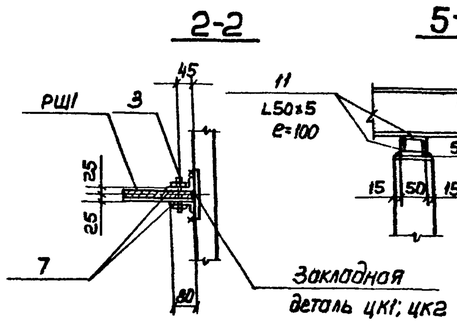

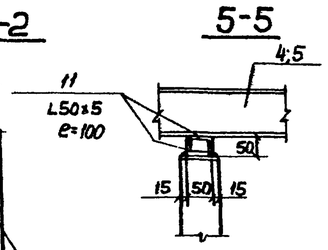

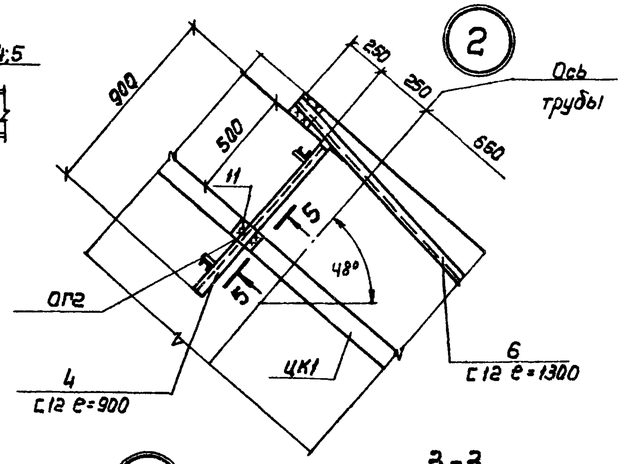

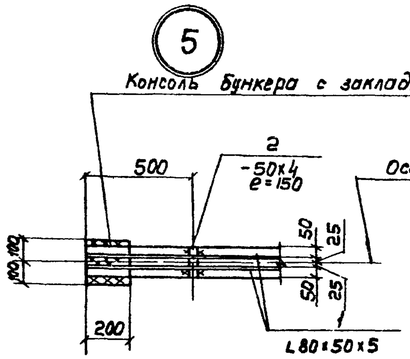

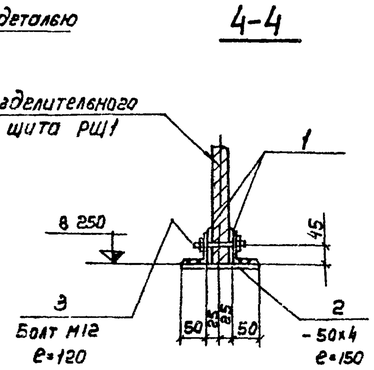

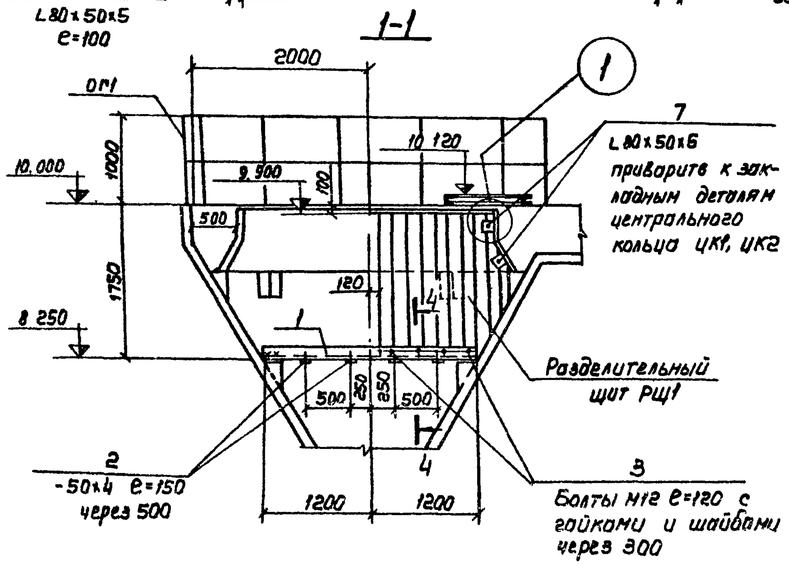

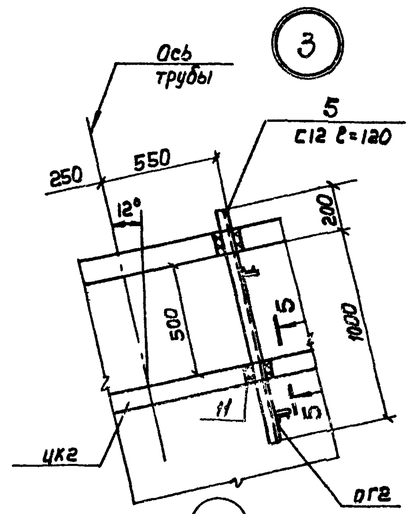

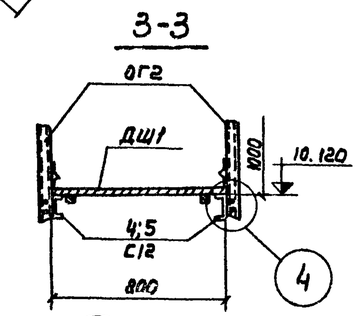

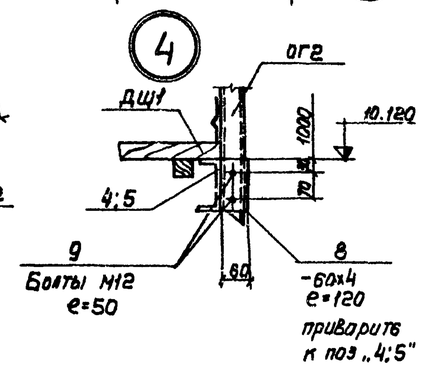

План

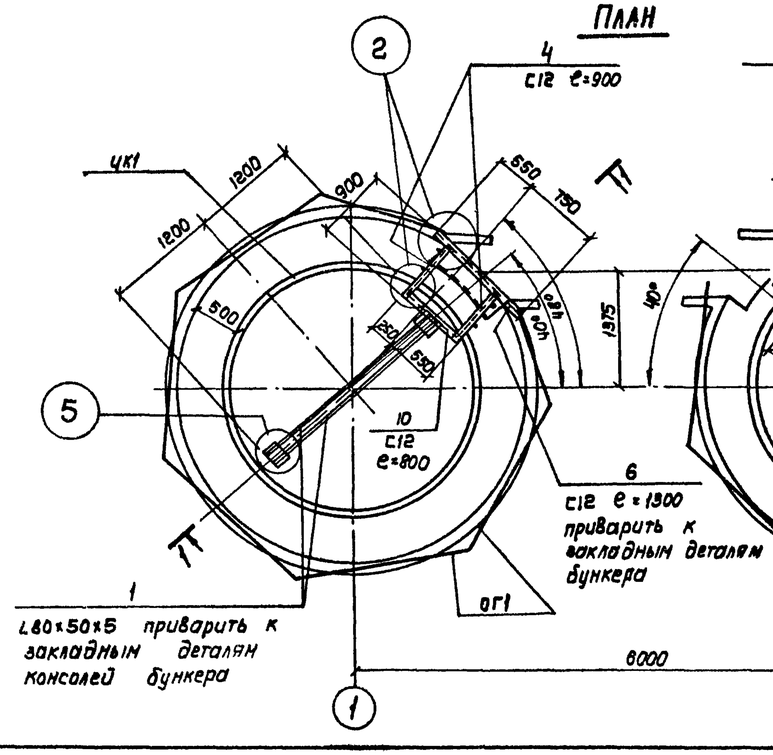

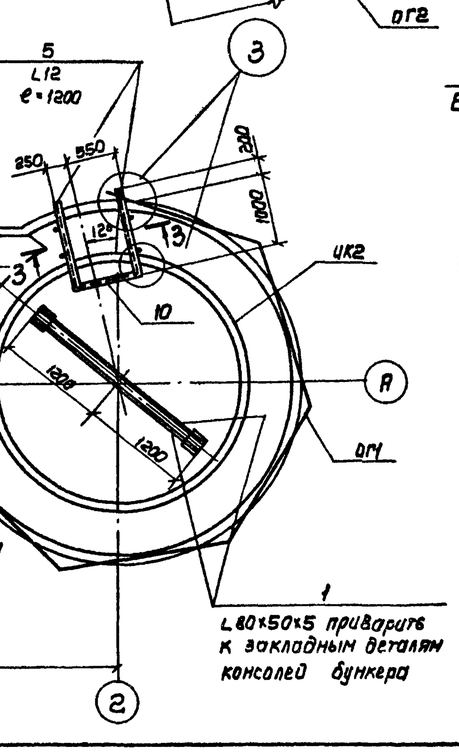

Крепление ограждения к стенкам бункера

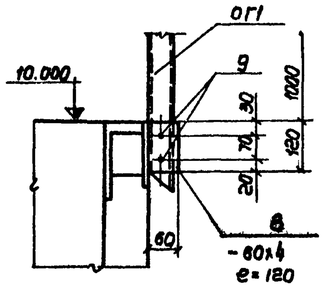

приварить к закладной детали бункера

Спецификация элементов к маркировочной схеме, расположенной на листе - на 2 бункера

Формат	Зона	Поз.	Обозначение	Наименование	К-во	Примеч. масса 1шт. кг
				Документация		
12			КЖ-9	Сборочный чертеж		
				Сборочные единицы и детали		
Б/ц		1	—	Уголок L 80×50×5 е=2400 ГОСТ 8510-72	4	12.0
Б/4		2	—	Лист-50×4 е=150 ГОСТ 103-76	8	0.2
Б/4		3	—	Болт М12 е=120 ГОСТ 5781-75	12	0.1
Б/ц		4	—	Швеллер С12 е=900 ГОСТ 8240-72	2	9.4
Б/4		5	—	То же С12 е=1200 ГОСТ 8240-72	2	12.5
Б/4		6	—	То же С12 е=1300 ГОСТ 8240-72	1	13.5
Б/4		7	—	Уголок L 80×50×5 е=1000 ГОСТ 8510-72	8	0.5
Б/4		8	—	Лист-60×4 е=120 ГОСТ 103-76	36	0.2
Б/4		9	—	Болт М12 е=50 ГОСТ 5781-75	72	0.1
Б/4		10	—	Швеллер С12 е=800 ГОСТ 8240-72	2	8.3
Б/4		11	—	Уголок L 50×5 е=100 ГОСТ 8509-72	8	0.4
			КЖИ-ОГ1	Ограждение ОГ1	14	16.8
			КЖИ-ОГ2	—"— ОГ2	4	10.7

Детали креплений разработаны для варианта с железобетонным центральным кольцом ЦК1,2; для варианта с металлическим кольцом ЦКМ1,2 детали креплений аналогичны.

Согласовано: Отдел №12 Николаева

Изм.	Лист	N докум.	Подп.	Дата
Разраб.		Цветкова		
Провер.		Петроповловская		
Рук. гр.		Гольдина		
Гл. инж. пр.		Заваторевский		
Нач. отд.		Андрианов		

ТП 902-2-331 КЖ

Песколовки с круговым движением сточных вод Q_c=1400 ÷ 64000 м³/сутки

Лит.	Лист	Листов
Р	9	

Детали крепления разделительного щита, ностиков и ограждений.

Госстрой СССР СОЮЗВОДОКАНАЛПРОЕКТ г. Москва

Инв. N подл. | Подпись и дата

Альбом 2 Тип II

Типовой проект 902-2

План

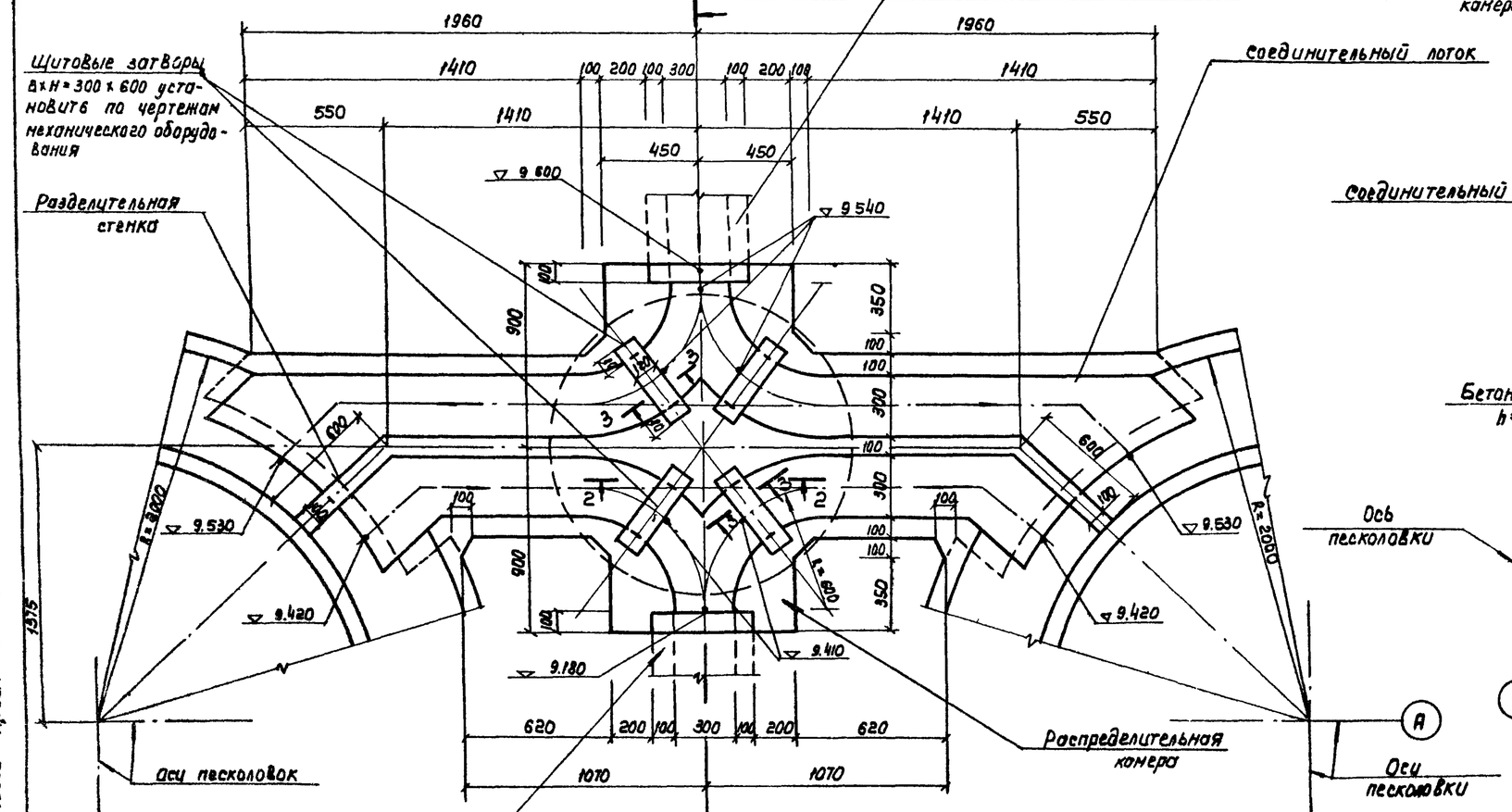

2-2

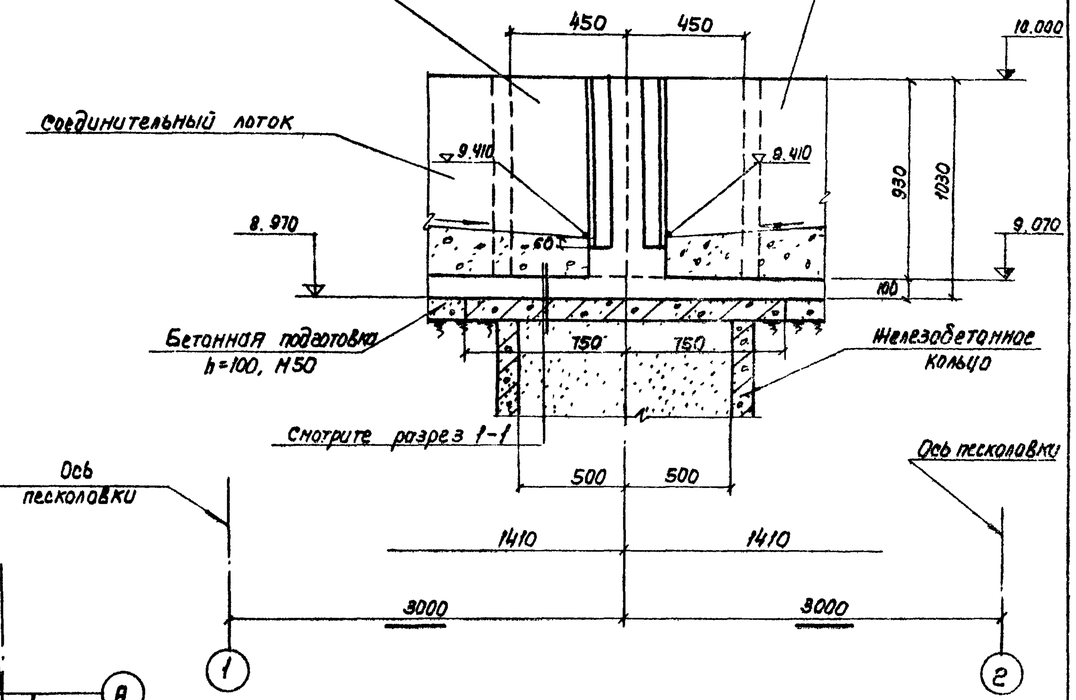

1-1

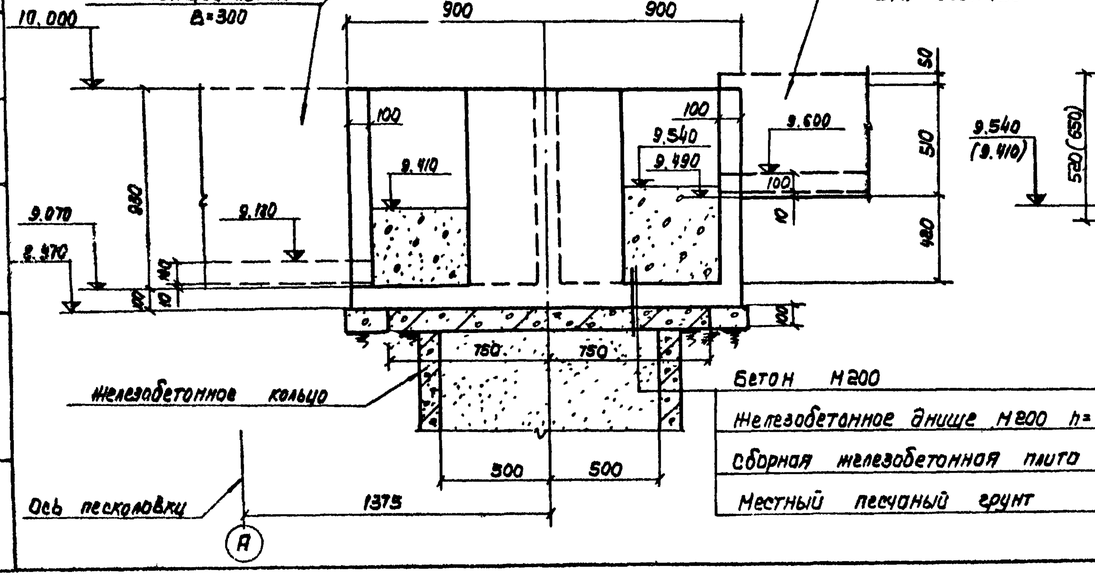

Бетон М200

Железобетонное днище М200 h=100

Сборная железобетонная плита h=100

Местный песчаный грунт

3-3

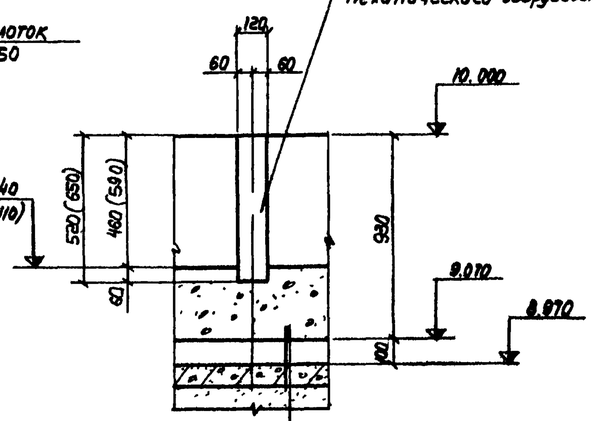

Спецификация элементов монолитной конструкции

Формат	Зона	Поз.	Обозначение	Наименование	Кол.	Примечание
				Распределительная камера и соединительные лотки		Общий вес, кг
				Сборочные единицы		
2гг		1÷4 18÷21	КЖ-12	Стержни одиночные		
11а		15	КЖИ-С1	Сетка С1	1	9.6
11б		16	КЖИ-С2	Сетка С2	1	28.3
11в		17	КЖИ-С3	Сетка С3	1	3.9
				Материал		
				Бетон М200, В6, Мрз-	1.85	$м^3$

1. Марка бетона по морозостойкости назначается в зависимости от расчетной температуры наружного воздуха (смотрите пояснительную записку)
2. Арматурные чертежи смотрите листы КЖ-11, 12.

Изм.	Лист	N докум.	Подп.	Дата
Разработ.	Киселева			
Проверил	Воробьева			
Рук. гр.	Гольдина			
Гл. инж. пр.	Золотаревский			
Нач. отд.	Андрианов			

ТП 902-2-331-КЖ

Песколовки с круговым движением сточных вод Q_c = 1400÷64000 м³/сут.

Лит.	Лист	Листов
Р	10	

Лотки. Опалубочный чертеж. План, разрезы, спецификация

Госстрой СССР Союзводоканалпроект г. Москва

Инв. N подл. | Подпись и дата | Взам. инв. N | Инв. N дубл. | Подпись и дата | Инв. N подл. | Подпись и дата | Инв. N подл.

Смирнов | Наполева | Киселева | Гольдина | Воробьева | Гольдина | Воробьева | Гольдина

План

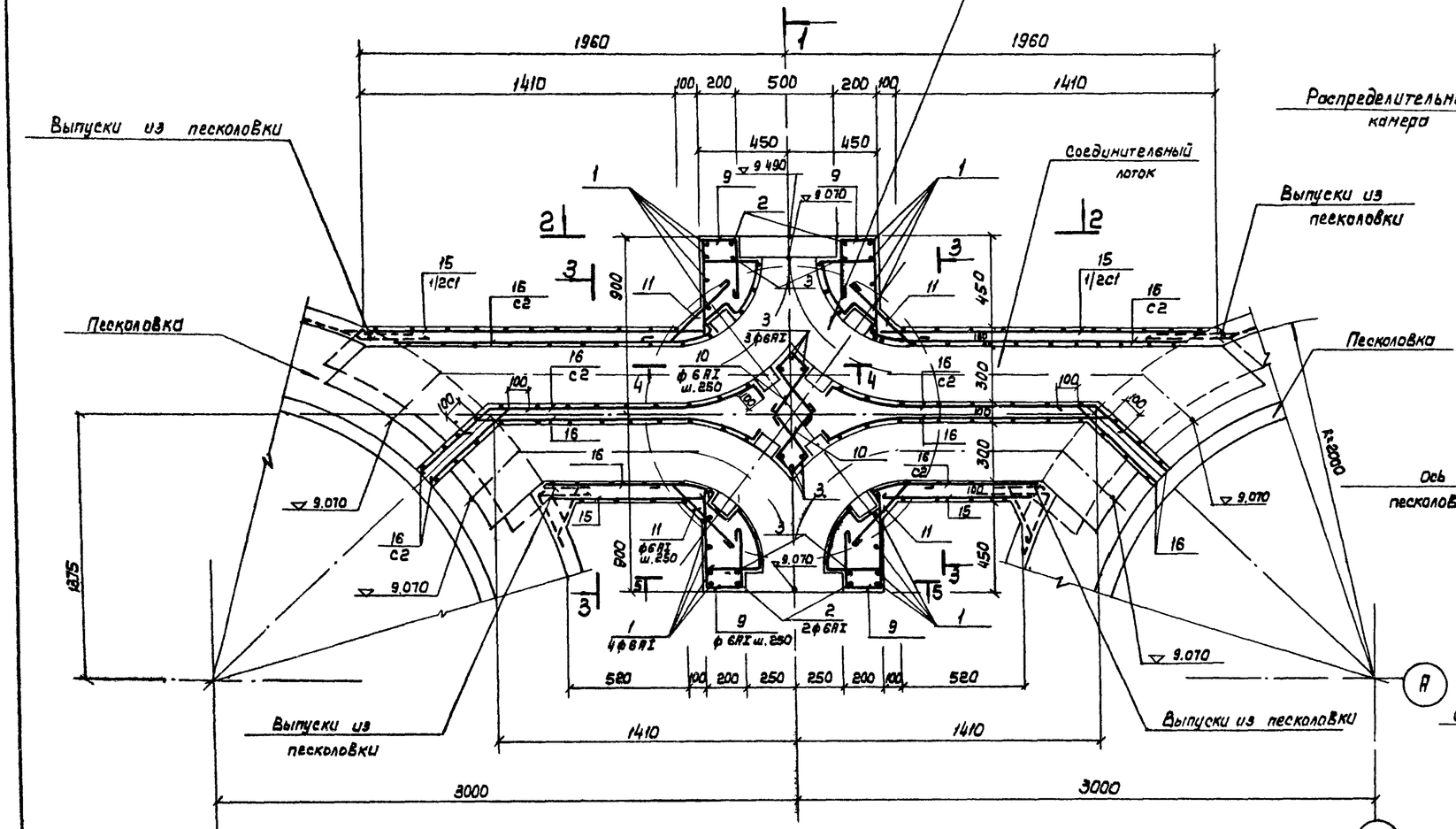

3-3

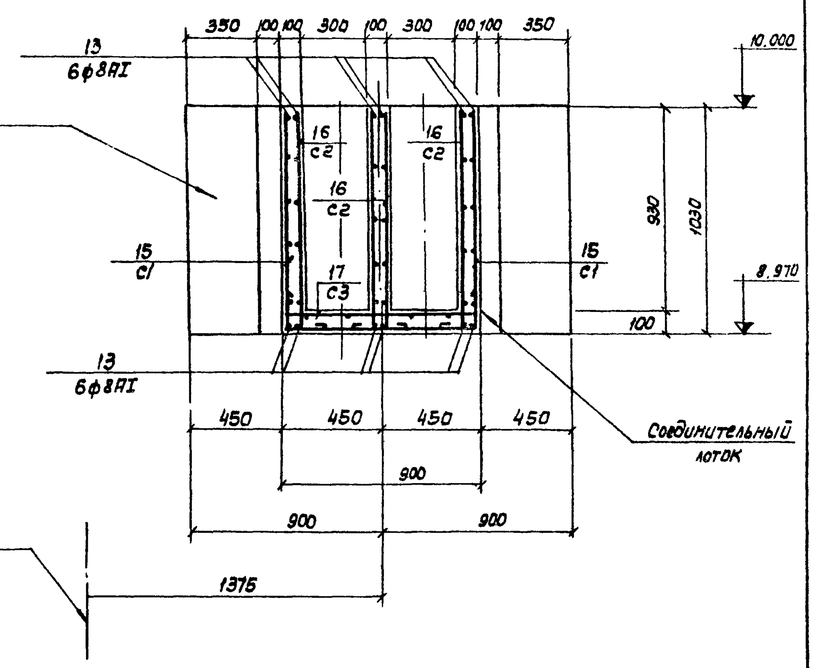

4-4

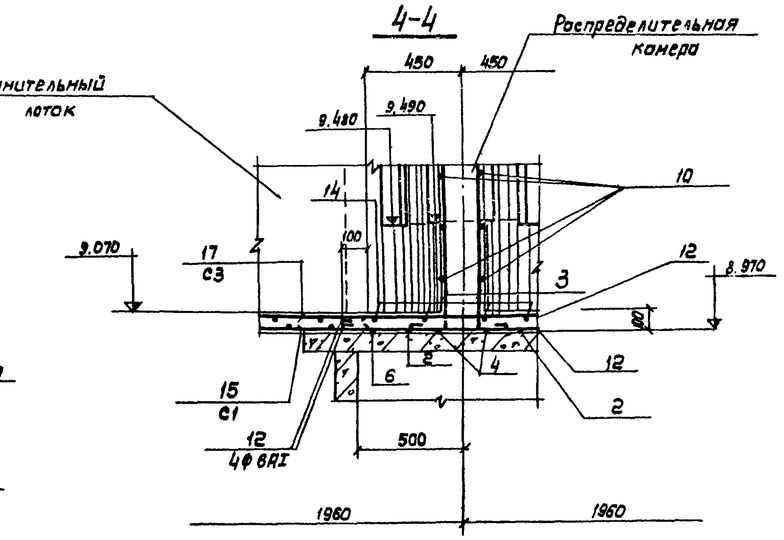

1-1

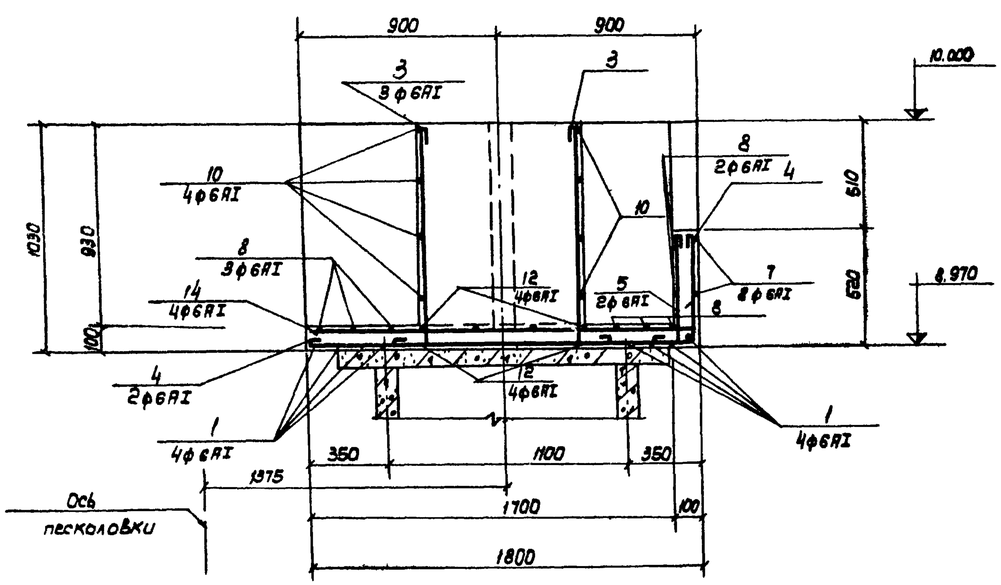

2-2

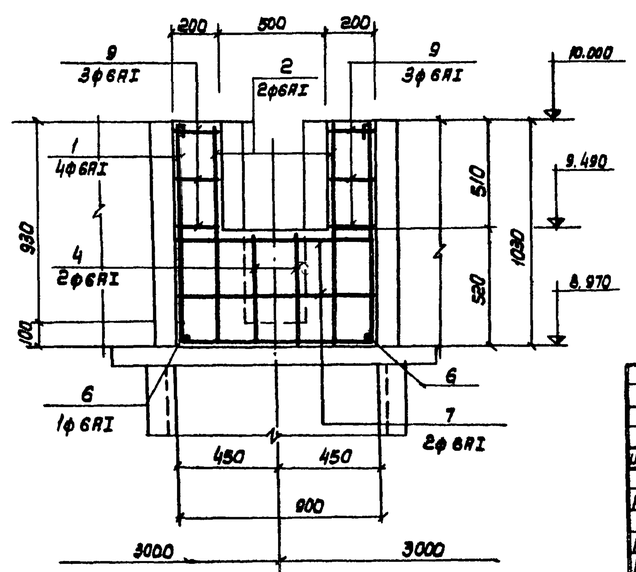

Совместно с данным чертежом смотрите лист КЖ-3,5(6,8),10,11

Изм.	Лист	N докум.	Подп.	Дата
Разраб.		Киселева		
Провер.		Воробьева		
Рук. гр.		Гольдина		
Гл. инж. пр.		Золотаревский		
Нач. отд.		Тюрюханов		

ТП 902-2-331 - КЖ

Песколовки с круговым движением сточных вод Q_c=1400 ÷ 64000 м³/сут

Лит.	Лист	Листов
Р	11	

Лотки. Армирование стен. План. сечения 1-1 ÷ 4-4.

Госстрой СССР
СОЮЗВОДОКАНАЛПРОЕКТ
г. Москва

Инв. № подл. | Подпись и дата

План днища

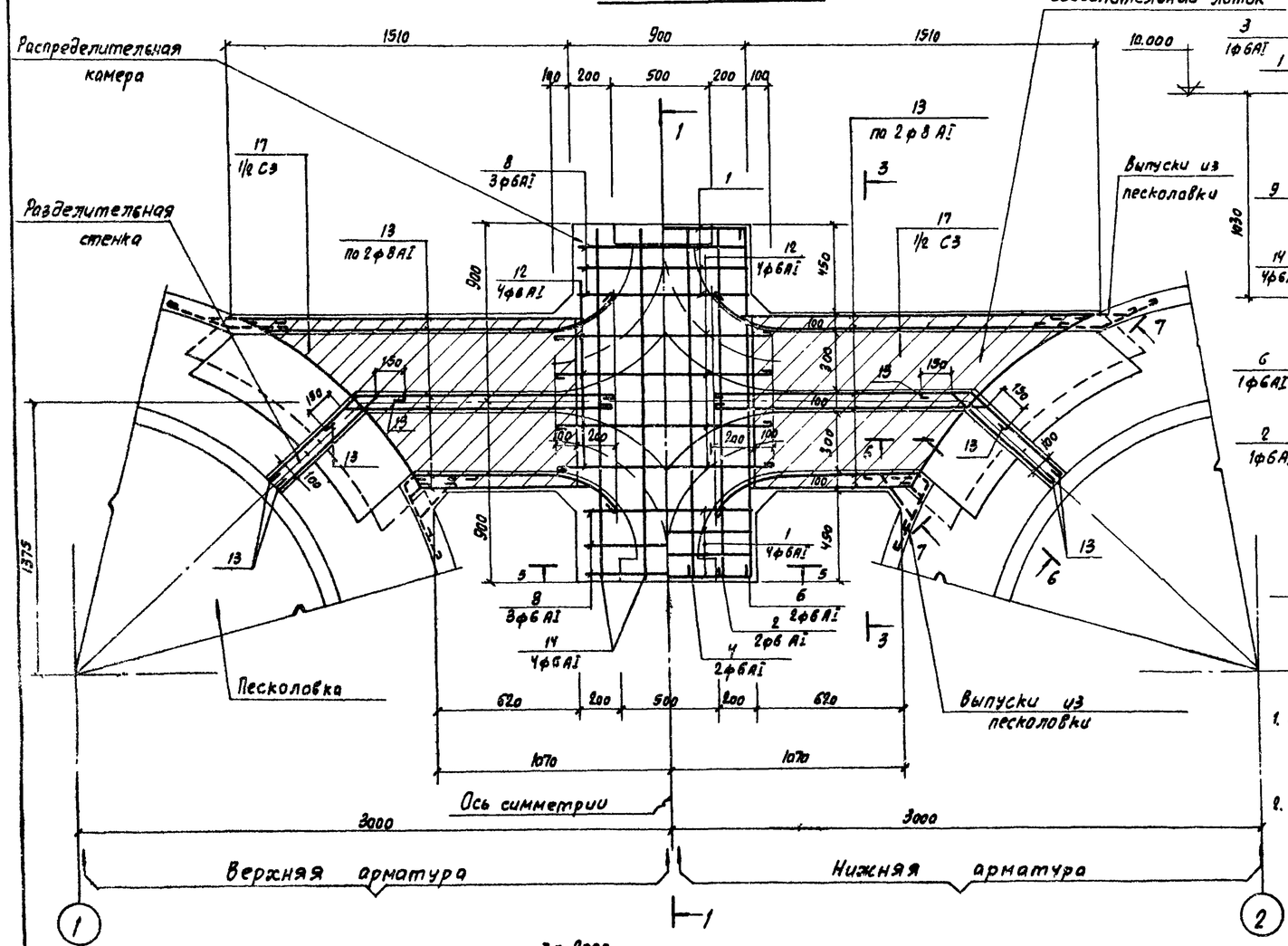

5-5

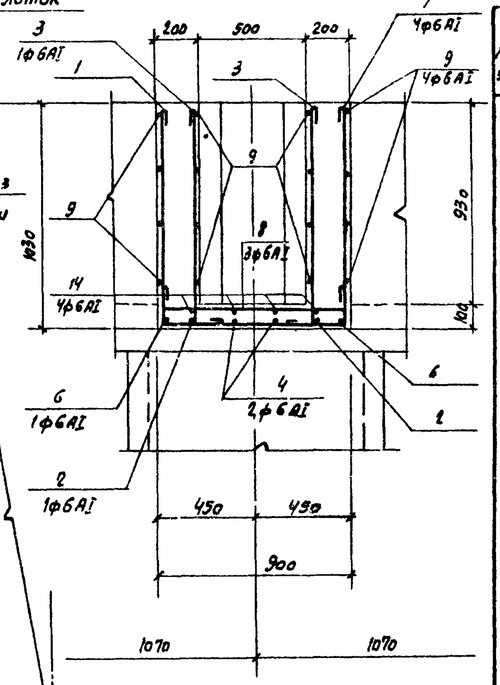

Примечания:

1. Защитный слой бетона в днище для нижней арматуры $\delta = 25$ мм для верхней арматуры и стен $\delta = 15$ мм
2. Совместно с данным чертежом смотрите листы КЖ-3.5 (6,8), 10,11.

Ведомость стержней на один элемент

Марка эл-та	Поз.	Эскиз или сечение	ф мм	Длина мм	Кол.	Вес кг 1 шт.	Вес кг всех
Распределительная камера и соединительные лотки	1	990 850 990	AI 6	2910	8	0.6	4.8
	2	990 1750 990	AI 6	3810	2	0.8	1.6
	3	990 110	AI 6	1180	10	0.3	3.0
	4	1770 450	AI 6	2330	2	0.5	1.0
	5	110 480	AI 6	660	2	0.1	0.2
	6	1780	AI 6	1880	2	0.4	0.8
	7	520 870 520	AI 6	1990	2	0.4	0.8
	8	100 870 100	AI 6	1150	8	0.2	1.6
	9	520 170 280	AI 6	1050	14	0.2	2.8
	10	140 150 250 840	AI 6	880	8	0.2	1.6
	11	500 цел 100	AI 6	680	20	0.1	2.0
	12	1100	AI 6	1180	8	0.3	2.4
	13	п.м.	AI 8	п.м. 40.0	—	—	15.8
	14	1770 100	AI 6	1990	4	0.4	1.6
	18	500÷200 1380 500÷200	AI 6	ср. 2100	4	0.5	2.0
	19	100 1520 100	AI 6	1600	4	0.3	1.2
	20	500÷200 100	AI 6	ср. 530	8	0.1	0.8
	21	480	AI 6	560	20	0.1	2.0

Выборка стали на 1 элемент

Марка элемента	Арматурные изделия: Арматурная сталь ГОСТ 5781-75, класс AI, ф мм 6	ф мм 8	Итого	Класс, ф мм —	ф мм —	Итого	Итого	Всего
Распределительная камера и соединительные лотки	30,2	15,8	46,0	—	—	—	—	46,0

6-6

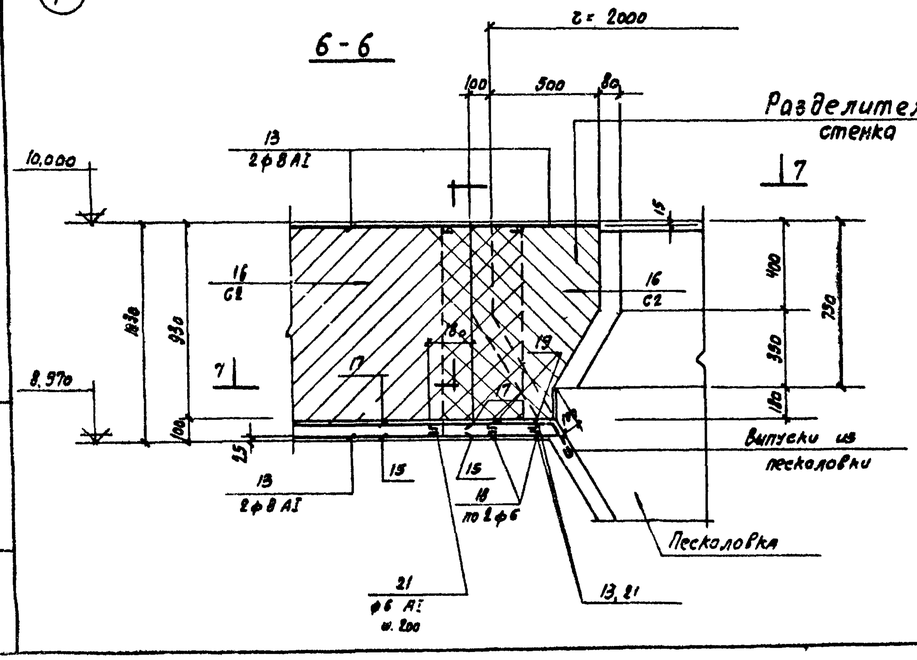

7-7

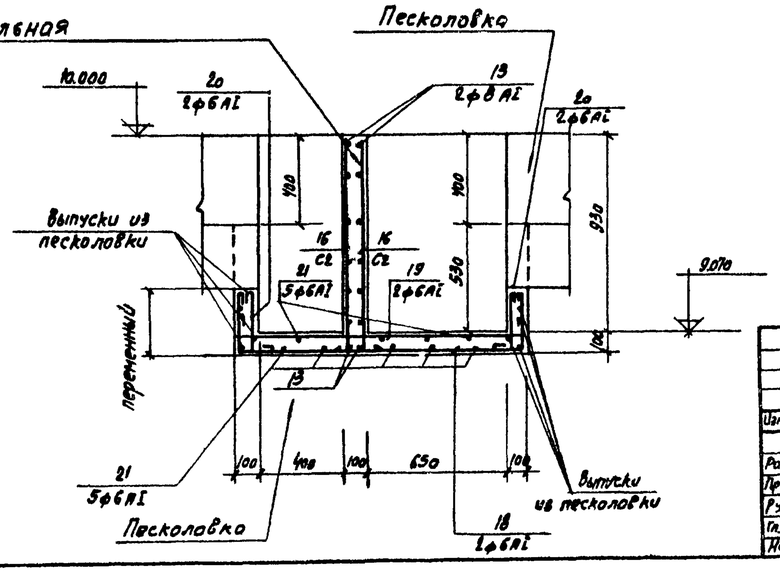

Изм.	Лист	N докум.	Подпись	Дата
Разработ.		Киселева		
Проверил		Воробьева		
Рук. гр.		Гельдина		
Гл. инж. пр.		Заторевский		
Нач. отд.		Андрианов		

ТП 902-2-331 КЖ

Песколовки с круговым движением сточных вод Q = 1400 ÷ 64000 м³/сут.

Лит.	Лист	Листов
Р	12	

Лотки. Армирование днища. Сечения 5-5 ÷ 7-7. Ведомость стержней

Госстрой СССР
СОЮЗВОДОКАНАЛПРОЕКТ
г. Москва

Инв. N подл. | Подпись и дата

Альбом 2. Тип II

Типовой проект 902-2

3 - 3

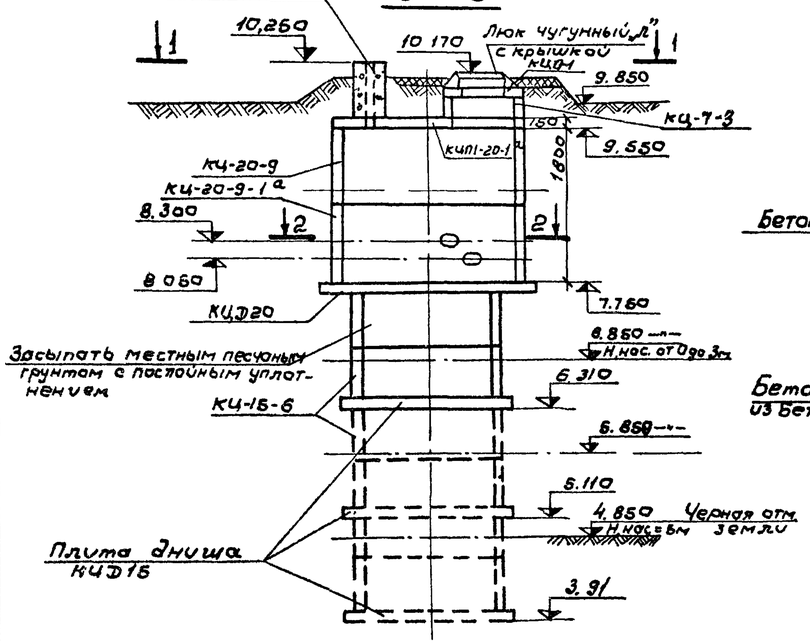

План расположения опор под задвижки

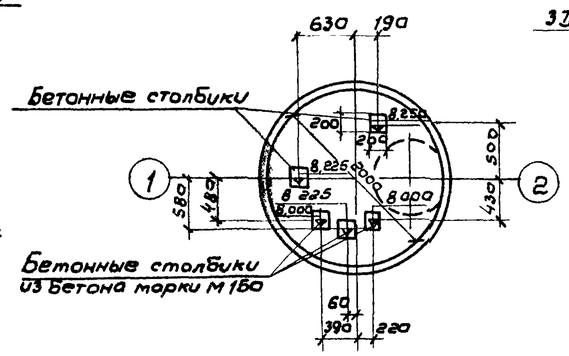

Бетонный столбик

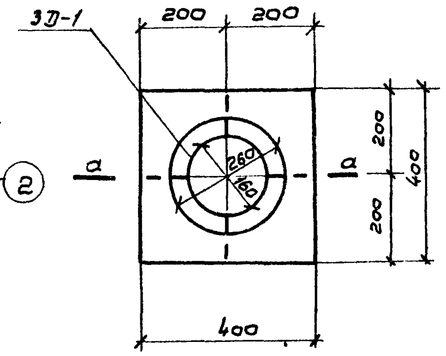

а - а

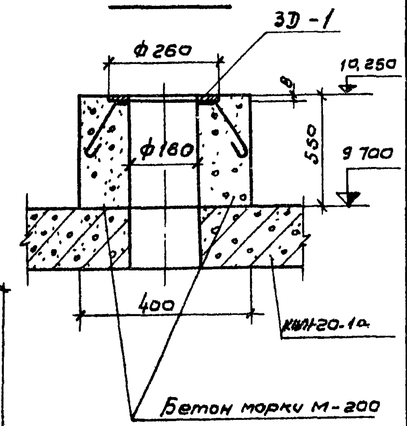

2 - 2

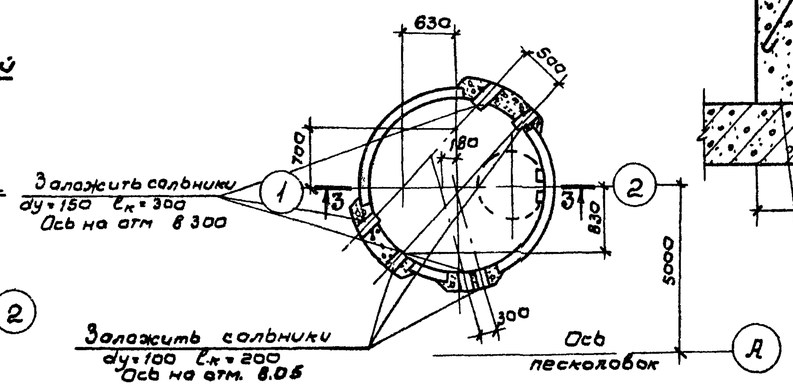

План расположения отверстий в плите перекрытия

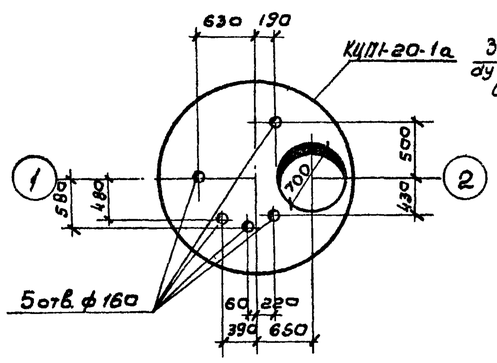

1 - 1

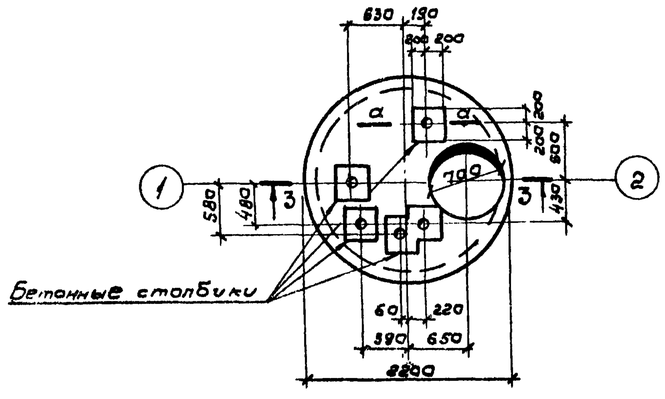

Деталь заделки труб

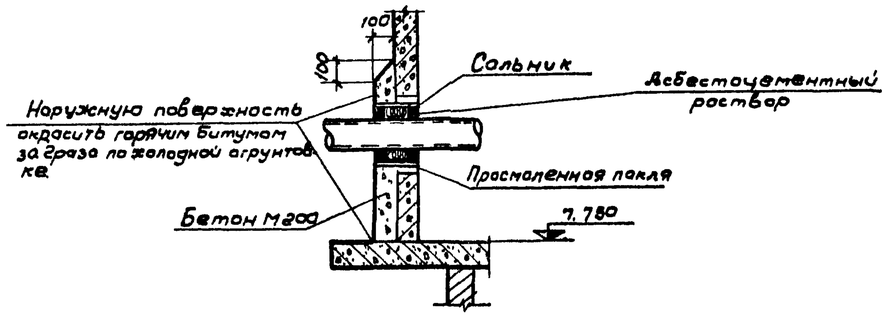

Спецификация элементов к маркировочной схеме, расположенной на листе

Марка	Обозначение	Наименование	Кол	Примечание
		При Н насыпи 5м	1	
КЦД 15	Серия 3.900-3 вып 7	Плита днища КЦД15	1	
КЦ-15-6	—"—	Кольцо стеновое КЦ-15-6	6	
КЦД-20	—"—	Плита днища КЦД-20	1	
КЦ-20-9	—"—	Кольцо стеновое КЦ-20-9	1	
КЦ-20-9а	Серия 3.900-3 вып 7 кжи-КЦ-20-9а	Кольцо стеновое КЦ-20-9а	1	
КЦП1-20-1а	Серия 3.900-3 в 7 кжи-КЦП1-20-1а	Плита покрытия КЦП1-20-1а	1	
КЦ-7-3	Серия 3.900-3 вып 7	Кольцо стеновое	1	
КЦО 1	—"—	Кольцо опорное	1	
		При Н насыпи 4м	1	
КЦД 15	Серия 3.900-3 вып 7	Плита днища КЦД15	1	
КЦ-15-6	—"—	Кольцо стеновое КЦ-15-6	4	
КЦД-20	—"—	Плита днища КЦД 20	1	
КЦ-20-9	—"—	Кольцо стеновое КЦ-20-9	1	
КЦ-20-9а	Серия 3.900-3 вып 7 кжи-КЦ 20-9а	Кольцо стеновое КЦ-20-9а	1	
КЦП1-20-1а	Серия 3.900-3 вып 7 кжи-КЦП1-20-1а	Плита покрытия КЦП1-20-1а	1	
КЦ-7-3	Серия 3.900-3 вып 7	Кольцо стеновое	1	
КЦО 1	—"—	Кольцо опорное	1	
		При Н насыпи 0÷3		
КЦД 15	Серия 3.900-3 вып. 7	Плита днища КЦД15	1	
КЦ-15-6	—"—	Кольцо стеновое КЦ-15-6	2	
КЦД 20	—"—	Плита днища КЦД20	1	
КЦ-20-9	—"—	Кольцо стеновое КЦ-20-9	1	
КЦ-20-9а	Серия 3.900-3 в.7 кжи-КЦ-20-9а	Кольцо стеновое КЦ-20-9а	1	
КЦП1-20-1а	Серия 3.900-3 в.7 кжи-КЦП1-20-1а	Плита покрытия КЦП1-20-1а	1	
КЦ-7-3	Серия 3.900-3 вып. 7	Кольцо стеновое	1	
КЦО 1	—"—	Кольцо опорное	1	
		Для всех вариантов		
Ду-100	Серия 3.901-6	Сальник Ду-100	3	
Ду-150	—"—	Сальник Ду-150	3	
ЗД-1	КЖИ-ЗД1	Закладная деталь ЗД1	6	
„Л"	ГОСТ 3634-61	Люк чугунный „Л" с крышкой	1	

Сборные железобетонные изделия устанавливаются на цементном растворе М-80

Согласовано
Отд. № 12 Николаева
Отд. № 15 Смирнов

Инв. № подл. | Подпись и дата

Изм	Лист	N докум.	Подпись	Дата
Разраб.		Фрактистова		
Провер.		Латкина		
Рук. гр.		Голдина		
Гл. инж. пр.		Золотаревский		
Нач. отд.		Андрианов		

ТП 902-2-331 КЖ

Песколовки с круговым движением сточных вод Q = 1400 ÷ 64000 м³/сут.

Лит	Лист	Листов
Р	13	

Камера переключения. Общий чертеж. Спецификация.

Госстрой СССР
СОЮЗВОДОКАНАЛПРОЕКТ
г. Москва

16299-03 (19) Франтова