ТИПОВОЙ ПРОЕКТ
902-2-438.87

ОЧИСТНЫЕ СООРУЖЕНИЯ
ДЛЯ СТОЧНЫХ ВОД ОТ МОЙКИ АВТОМОБИЛЕЙ С БЕЗНАПОРНЫМИ ГИДРОЦИКЛОНАМИ ПРОИЗВОДИТЕЛЬНОСТЬЮ 30 л/с
/В ЖЕЛЕЗОБЕТОННЫХ КОНСТРУКЦИЯХ/

Альбом III

22533-02
цена Б-24

ЦЕНТРАЛЬНЫЙ ИНСТИТУТ ТИПОВОГО ПРОЕКТИРОВАНИЯ
ГОССТРОЯ СССР

Москва А-445, Смольная ул., 22

Сдано в печать X 1988 года

Заказ № 11706 Тираж 2000 экз.

ТИПОВОЙ ПРОЕКТ
902-2-438.87

ОЧИСТНЫЕ СООРУЖЕНИЯ ДЛЯ СТОЧНЫХ ВОД ОТ МОЙКИ АВТОМОБИЛЕЙ С БЕЗНАПОРНЫМИ ГИДРОЦИКЛОНАМИ ПРОИЗВОДИТЕЛЬНОСТЬЮ 30 л/с /В ЖЕЛЕЗОБЕТОННЫХ КОНСТРУКЦИЯХ/

СОСТАВ ПРОЕКТА:

АЛЬБОМ	I	ОБЩАЯ ПОЯСНИТЕЛЬНАЯ ЗАПИСКА (из ТП 902-2-434.87)
АЛЬБОМ	II	ТЕХНОЛОГИЯ ПРОИЗВОДСТВА. ВНУТРЕННИЕ ВОДОПРОВОД И КАНАЛИЗАЦИЯ. ОТОПЛЕНИЕ И ВЕНТИЛЯЦИЯ
АЛЬБОМ	III	АРХИТЕКТУРНЫЕ РЕШЕНИЯ. КОНСТРУКЦИИ ЖЕЛЕЗОБЕТОННЫЕ. КОНСТРУКЦИИ МЕТАЛЛИЧЕСКИЕ
АЛЬБОМ	IV	СИЛОВОЕ ЭЛЕКТРООБОРУДОВАНИЕ. ЭЛЕКТРИЧЕСКОЕ ОСВЕЩЕНИЕ. АВТОМАТИЗАЦИЯ. СВЯЗЬ И СИГНАЛИЗАЦИЯ
АЛЬБОМ	V	СТРОИТЕЛЬНЫЕ ИЗДЕЛИЯ
АЛЬБОМ	VI	ЗАДАНИЕ ЗАВОДУ ИЗГОТОВИТЕЛЮ
АЛЬБОМ	VII	СПЕЦИФИКАЦИИ ОБОРУДОВАНИЯ
АЛЬБОМ	VIII	ВЕДОМОСТИ ПОТРЕБНОСТИ В МАТЕРИАЛАХ
АЛЬБОМ	IX	СМЕТЫ

АЛЬБОМ III

УТВЕРЖДЕН
МИНАВТОТРАНСОМ РСФСР
ПРОТОКОЛ ОТ 1.10.87 N 11

РАЗРАБОТАН
ПРОЕКТНЫМ ИНСТИТУТОМ „ГИПРОАВТОТРАНС"
ГЛАВНЫЙ ИНЖЕНЕР ИНСТИТУТА В.Н. КРЮКОВ
ГЛАВНЫЙ ИНЖЕНЕР ПРОЕКТА А.А БЕЛОУС

© ЦИТП Госстроя СССР, 1988

Альбом III

Типовой проект 902-2-438.87

Содержание альбома

Лист	Наименование	Стр.	Примеч.
	Архитектурные решения		
1	Общие данные	3	
2	План на отм. 0.000. Фрагмент 1. Планы полов на отм. 0.000; 3.600. План кровли	4	
3	План на отм. 3.600. Фрагмент 2. Узлы 1...4	5	
4	Спецификация закладных изделий, заполнения проемов, перемычек. Экспликация полов, помещений. Ведомость перемычек	6	
5	Фасады. Разрез 1-1. Схемы элементов заполнения оконных проемов.	7	
	Конструкции железобетонные		
6	Общие данные (начало)	8	
7	Общие данные (окончание)	9	
8	Схема расположения фундаментов и фундаментных балок	10	
9	Схема расположения фундаментов и фундаментных балок Фрагменты 1...3	11	
10	Схема расположения фундаментов и фундаментных балок Фрагменты 4,5	12	
11	Фундаменты Фм1, Фм2	13	
12	Фундаменты Фм3, Фм4	14	
13	Фундаменты Фм5, Фм6	15	
14	Фундаменты Фм7, Фм8, Фм9	16	
15	Схемы расположения колонн, стоек фахверка, балок покрытия, насадок, плит перекрытия на отм. 3.600, плит покрытия	17	
16	Спецификация к схемам расположения колонн, стоек фахверка, балок покрытия, насадок, плит перекрытия на отм. 3.600, плит покрытия	18	
17	Участки монолитные Ум1... Ум3	19	
18	Спецификация участков монолитных Ум1...Ум3	20	
19	Участок монолитный Ум4	21	
20	Схемы расположения панелей стен по осям А; В; 1; 6	22	
21	Схемы расположения панелей экструзионных перегородок	23	
22	Схема расположения фундаментов под оборудование Приямок Пр1	24	
23	Фундамент под оборудование ФОм1. План. Разрезы		
	Лестница Л1	25	
24	Фундамент под оборудование ФОм1. Схемы расположения панелей стен и плит перекрытия	26	
25	Фундамент под оборудование ФОм1. Днище монолитное Дм1	27	
26	Фундамент под оборудование ФОм2. План, схема расположения элементов стен	28	
27	Фундамент под оборудование ФОм2. Днище монолитное Дм1	29	
28	Фундамент под оборудование ФОм2. Участки монолитные Ум1, Ум1н. Пояс монолитный Пм1. Узлы 1...3	30	
29	Фундаменты под оборудование ФОм3... ФОм7	31	
	Конструкции металлические		
30	Общие данные (начало)	32	
31	Общие данные (продолжение)	33	
32	Общие данные (окончание)	34	
33	Схема расположения стоек, балок, ограждений, лестниц на отм. 4.500. Схема расположения перекрытия на отм. 4.500	35	
34	Схема расположения стоек, балок, ограждений, лестниц на отм. 1.200; 3.300; 3.600; -2.000. Схемы расположения перекрытий на отм. 3.300; 1.200; -2.000	36	
35	Схема расположения подвесных путей	37	
36	Узлы 1...12	38	
37	Узлы 13...21	39	

Инв. № подл. | Подпись и дата | Взам. инв. №

Ведомость рабочих чертежей основного комплекта

Лист	Наименование	Примечание
1	Общие данные	
2	План на отм. 0.000. Фрагмент 1. Планы полов	
	на отм. 0.000; 3.600. План кровли.	
3	План на отм. 3.600. Фрагмент 2. Узлы 1...4	
4	Спецификации закладных изделий, заполнения про-	
	емов, перемычек. Экспликации полов, помещений	
	Ведомость перемычек	
5	Фасады. Разрез 1-1. Схемы элементов заполнения	
	оконных проемов	

Ведомость ссылочных и прилагаемых документов /начало/

Обозначение	Наименование	Примечание
	Ссылочные документы	
ГОСТ 12506-81	Окна деревянные для производ-	
	ственных зданий	
ГОСТ 14624-84	Двери деревянные для зданий про-	
	мышленных предприятий	
Серия 1.432-12	Железобетонные 3х слойные стена-	
	вые панели с эффективным утеплителем	
Серия 1.038.1-1 вып. 1	Перемычки железобетонные для	
	зданий с кирпичными стенами	
Серия 1.435.9-17 вып. 0;1	Ворота распашные	
Серия 2.244-1, вып. 4	Детали полов общественных зданий	
Серия 2.460-18, вып. 2	Узлы покрытий одноэтажных произ-	
	водственных зданий с рулонными	
	кровлями и железобетонными пли-	
	тами	
Серия 1.431-6	Кирпичные перегородки для одноэтаж-	
	ных и многоэтажных производственных зданий	
Серия 5.904-12, вып. 1-35	Приточные вентиляционные камеры произво-	
	дительностью от 3,5 до 125 тыс. м³/ч	
Серия 1.494-27 вып. 7	Воздухоприемные устройства с под-	
	весными утепленными клапанами	

Ведомость ссылочных и прилагаемых документов /Окончание/

	Прилагаемые документы	
ТП 902-2-438.87 АР СО	Спецификация оборудования	
ТП 902-2-438.87 АР ВМ	Ведомость потребности в материалах	

Ведомость спецификаций

Лист	Наименование	Примечание
4	Спецификация элементов заполнения проемов	
4	Спецификация перемычек	
4	Спецификация закладных изделий	

Ведомость отделки помещений

площадь м²

Наименование или номер помещения	Потолок		Стены или перегородки		Низ стен или перегородок /панель/			Примечание
	Площадь	Вид отделки	Площадь	Вид отделки	Площадь	Вид отделки	Высота мм	
1;4;6	318,0	Затирка окраска водоэмульсионной краской	695,0	Окраска водоэмульсионной краской				Отделка на всю высоту
2;3;7;9	58,0	Затирка окраска силикатной краской	275,0	Окраска силикатной краской				То же
8; тамбур, коридор в осях А-Б	42,0	То же	119,0	Штукатурка окраска силикатной краской	55,0	Штукатурка окраска водоэмульсионной краской	1500	
5	1,8	Затирка, окраска масляно-алкидной краской	15,4	Штукатурка окраска масляно-силикатной краской	9,2	Глазурованная керамическая плитка	1800	Швы между плитками - 2 мм

Общие указания

1. Степень огнестойкости здания - II
2. За условную отметку 0.000 что соответствует абсолютной отметке по топографической съемке, принят уровень чистого пола 1го этажа сооружения.
3. Наружные стены запроектированы из трехслойных панелей с эффективным утеплителем. Отделка панелей - наружным и внутренним фактурными слоями толщиной 20 мм из цементно-песчаного раствора марки 100.
4. Кладку кирпичных внутренних стен и перегородок выполнять из обыкновенного кирпича глиняного пластического прессования марки 75 на растворе марки 50.
5. Горизонтальную гидроизоляцию стен выполнять из цементно-песчаного раствора состава 1:2 толщиной 30 мм.
6. По периметру здания выполнить асфальтовую отмостку толщиной 40 мм и шириной 1000 мм по щебеночному основанию толщиной 100 мм
7. Кладку в зимнее время вести на растворе не ниже марки 50 с противоморозными добавками, не вызывающими коррозии материалов кладки (поташ, нитрит натрия), твердеющими на морозе без обогрева.
8. При температуре наружного воздуха ниже -15°С кладку вести из кирпича марки 100 на растворе марки 75.
9. При кладке кирпичных стен и перегородок заложить следующие элементы:
   а) антисептированные деревянные пробки в дверных проемах через каждые 10 рядов кладки по высоте, но не менее 2х с каждой стороны проема;
   б) анкера для крепления каркаса теплоизоляции.
10. Деревянные элементы, соприкасающиеся с кирпичной кладкой и железобетоном антисептировать и отделить от них рубероидом!
11. Кирпичные перегородки толщиной 120 мм армировать на всю длину 2 ⌀6 AI через 750 мм кладки по высоте (для перегородок высотой более 3м)

Таблица толщин ограждающих конструкций в мм

Расчетная зимняя температура t°c	Стеновых панелей С	Плитного утеплителя в покрытии при γ=500 кг/м³
-20°	200	130
-30°	200	180
-40°	200	230

Строительные показатели

1	Площадь застройки	379,0 м²
2	Общая площадь	506,6 м²
3	Строительный объем	3255,6 м³

Типовой проект разработан в соответствии с действующими нормами и правилами и предусматривает мероприятия, обеспечивающие взрывную, взрывопожарную и пожарную безопасность при эксплуатации сооружения.

Главный инженер проекта /Л.А. Белоус/

Инв. №

Гл. арх. чл	Ованесян	
ГИП	Белоус	
Н. контр.	Ростунова	
Нач. отд.	Вынклер	
Гл. арх.	Прошляков	
Гл. констр.	Хрупало	
Гл. спец.	Лисичкин	
Рук. гр.	Тузанов	
Вед. арх.	Язычьян	
Арх.	Федулина	

Привязан

ТП 902-2-438.87 АР

Очистные сооружения для сточных вод от мойки автомобилей с безнапорными гидроциклонами q=30л/с	Стадия	Лист	Листов
	Р	1	5
Общие данные	ГИПРОАВТОТРАНС г. Москва		

Корыгорова Малченко 22533-02 4 Формат А0

Альбом III

План на отм. 0.000

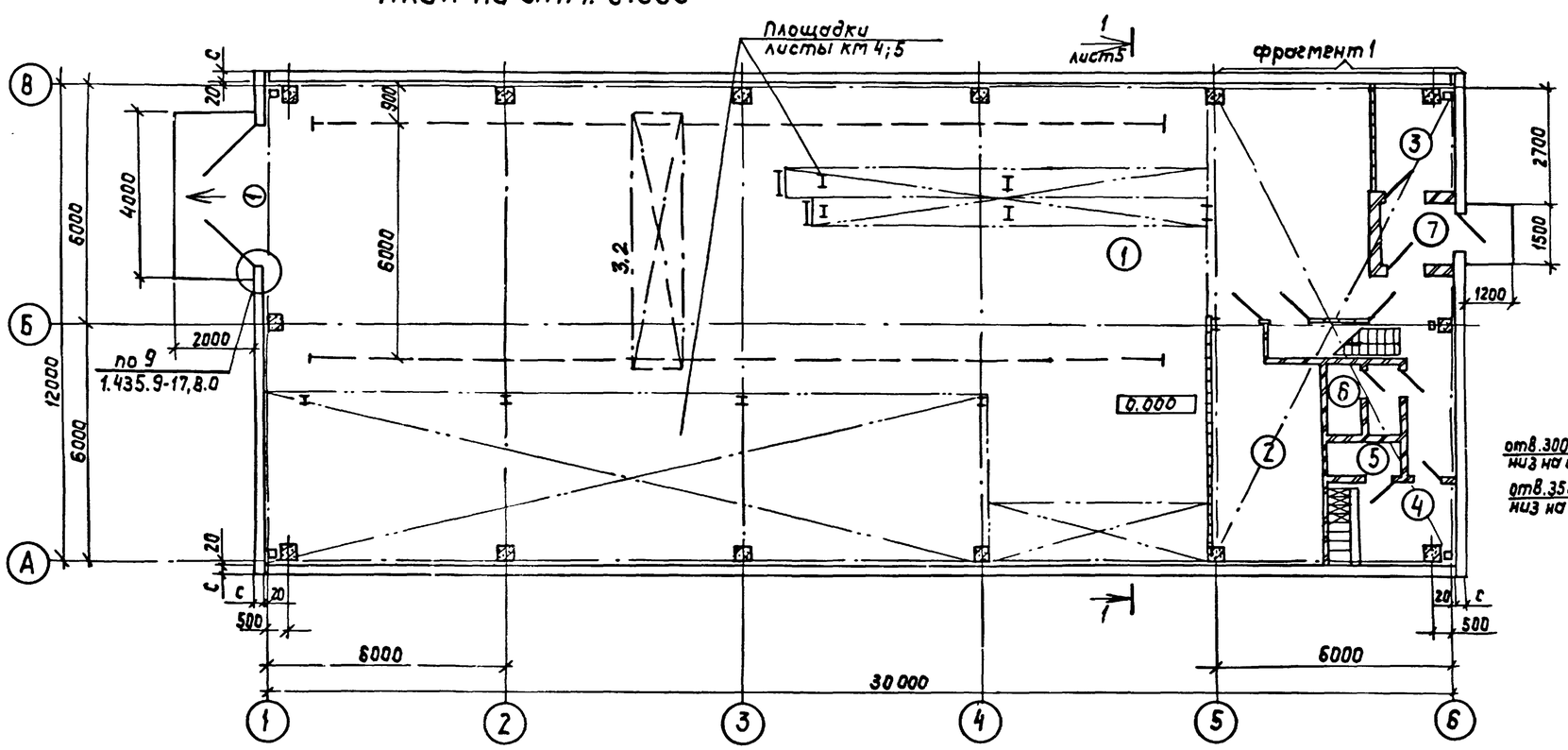

Фрагмент 1

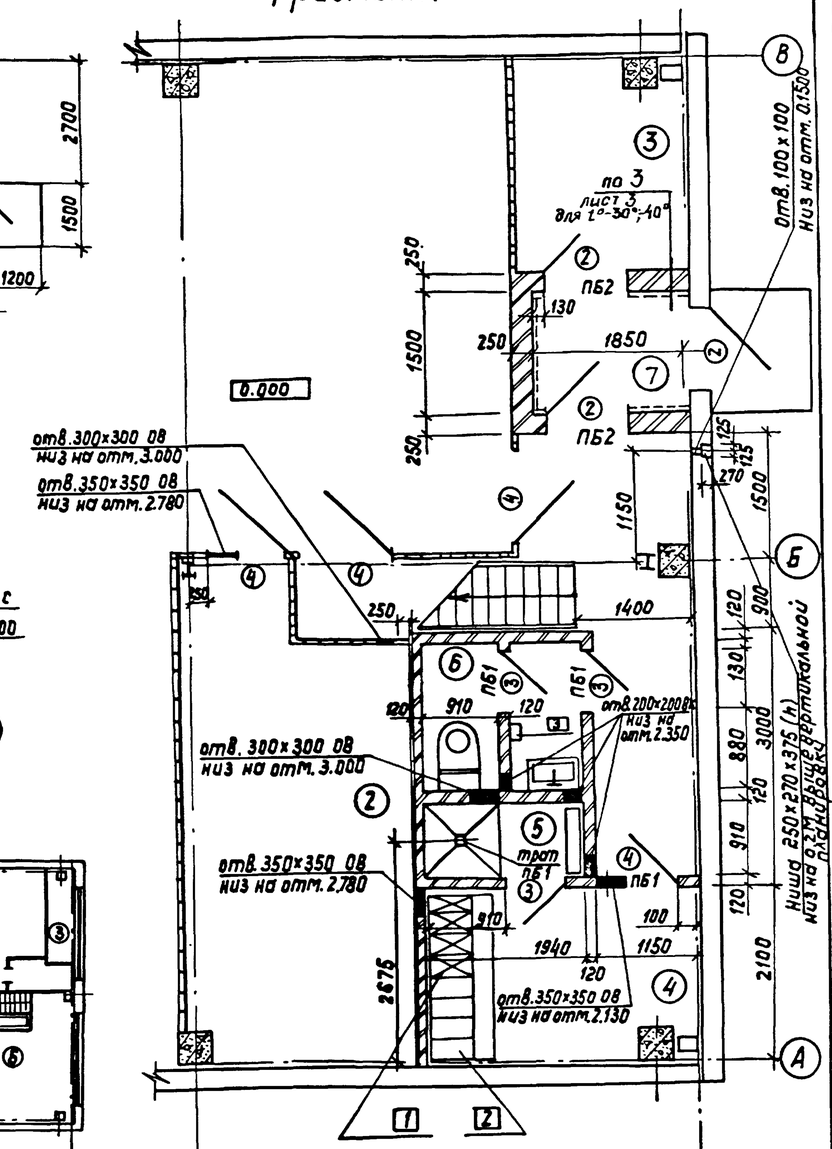

План полов на отм. 0.000

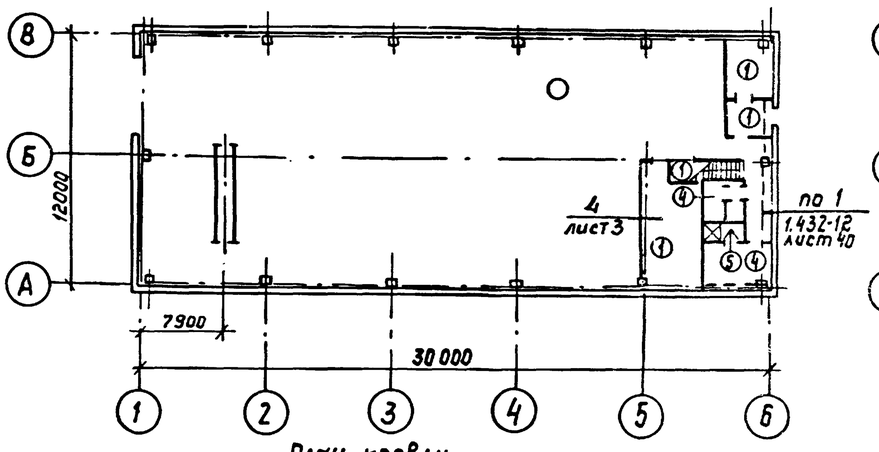

План полов на отм. 3.600

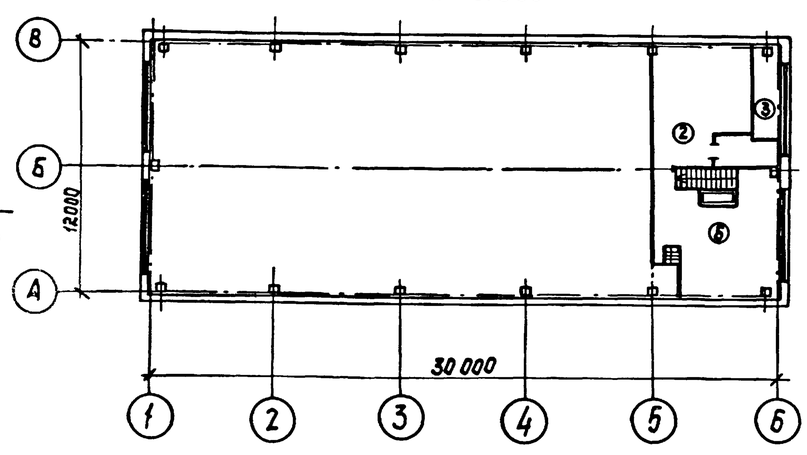

План кровли

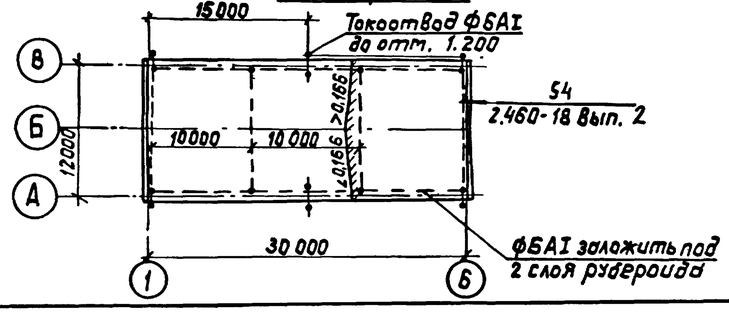

Условные обозначения

1 — Маркировка гардеробного оборудования.

Ведомость проемов ворот и дверей

Марка поз.	Размер проема мм
1	3620 × 3600
2	1080 × 2100
3	920 × 1860
4	920 × 1860

Привязан:

Инв. №

Гл.арх.пр.	Ованесян	
ГИП	Белоус	
Нач.отд.	Винкер	
Н.контр.	Прошляков	
Гл.арх.	Прошляков	
Гл.констр.	Хруполо	
Гл.спец.	Лисичкин	
Рук.гр.	Тузанов	
Вед.арх.	Язычьян	
Арх.	Федулина	

ТП 902-2-438.87 АР

Очистные сооружения для сточных вод от мойки автомобилей с безнапорными гидроциклонами Q=30 л/с

План на отм. 0.000. Фрагмент 1. Планы полов на отм. 0.000, 3.600. План кровли.

Стадия	Лист	Листов
Р	2	

Гипроавтотранс г. Москва

22533-02 5

Копировал: Формат: А2

Согласовано:
Нач.отд. ВК Картышов
Нач.отд. ОВ Пошакова
Нач.отд. ЭО Шуйский

Взам. инв. | Подп. и дата | Инв. № подл.

Альбом III

План на отм. 3.600

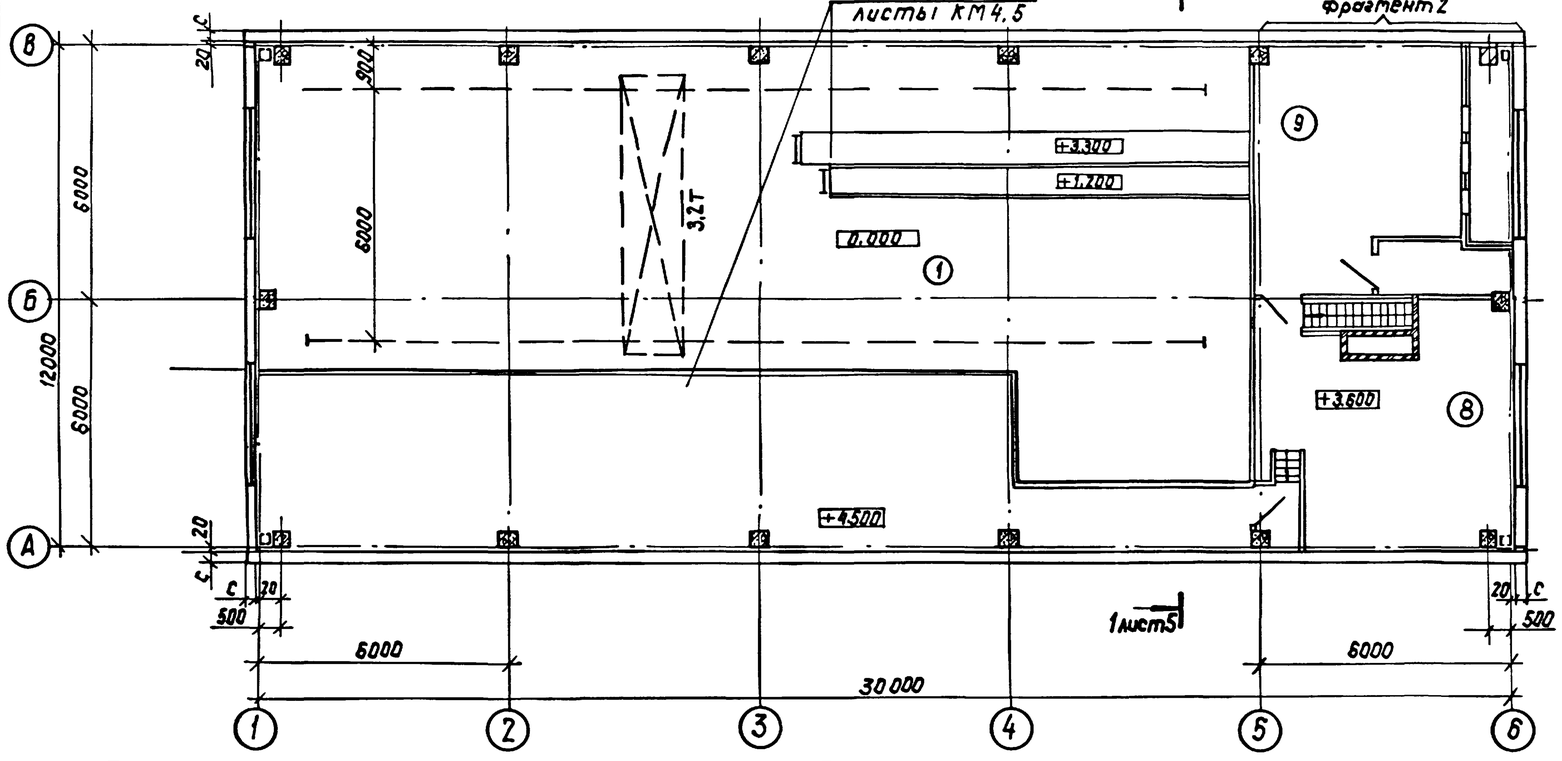

Фрагмент 2

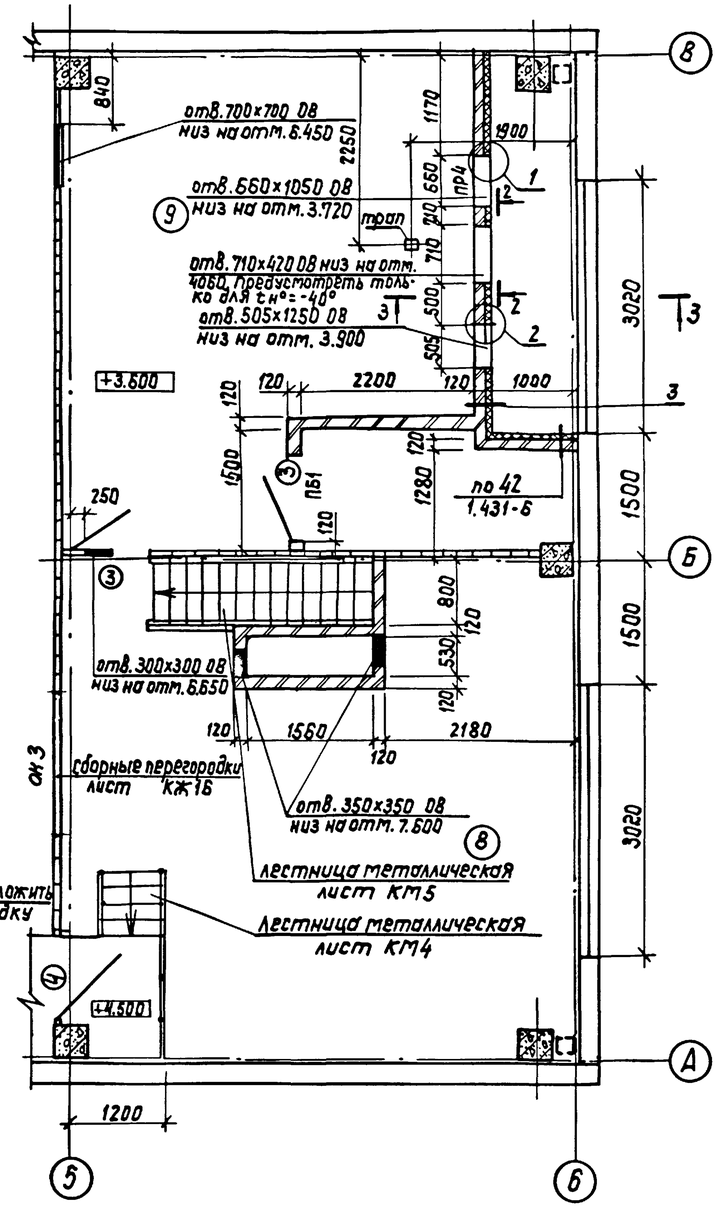

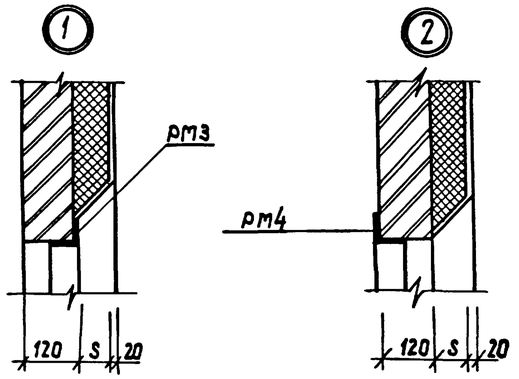

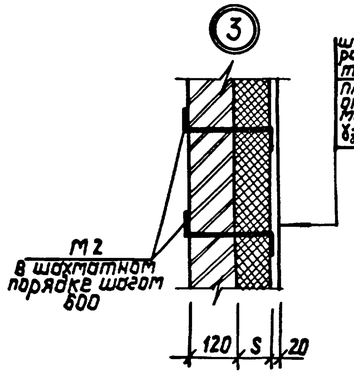

штукатурка раствором марки 100 по металлической сетке.
плиты теплоизоляционные жесткие минераловатные γ_0=150 кг/м³ ГОСТ 9573-82

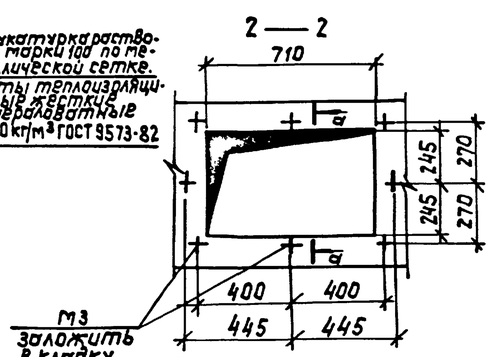

Таблица толщин утеплителя в венткамере 8 мм

Расчетная зимняя температура t°C	Плиты минераловатные жесткие ГОСТ 9573-82 γ_0=150 кг/м³ (S)
−20°	40
−30°	60
−40°	80

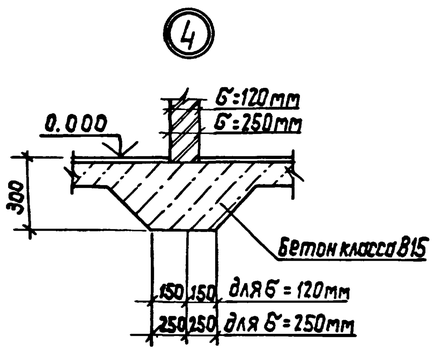

3 — 3

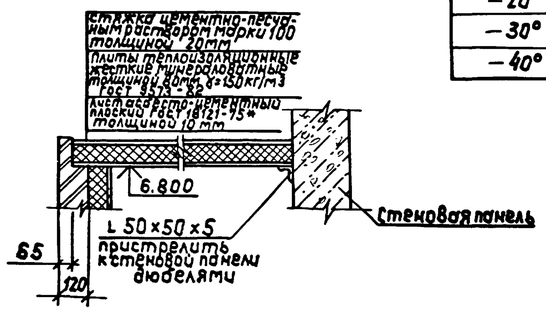

Гл.арх.им.	Овнесян		
Нач.отд.	Винклер		
Н.контр.	Прошляков		
Гл.арх.	Прошляков		
Гл.конст.	Хрупало		
Гл.спец.	Лисичкин		
Рук.гр.	Тузанов		
Вед.арх.	Язычьян		
Арх.	Федулина		

Привязан:

Инв. №

ТП 902-2-438.87 АР

Очистные сооружения для сточных вод от мойки автомобилей с дезактивирующими гидроциклонами Q=30 л/с

Стадия	Лист	Листов
Р	3	

План на отм. 3.600 Фрагмент 2. Узлы 1...4

Гипроавтотранс г. Москва

22533-02 6

Копировал: Формат: А2

Нач.отд. 8 к. Марьянов; Нач.отд. 08 Лошаков; Нач.отд. 30 Шухнович; Взам.инв.; Подп. и дата; Инв.№подл.

Альбом III

Спецификация закладных изделий

Марка, поз.	Обозначение	Наименование	Количество на этаж 1	2	Всего	Масса ед., кг	Примечание
РМ-3	ТП902-2-438.87-КЖИ.270	Рамка металлическая	–	1	1	–	
РМ-4	–01	Рамка металлическая	–	1	1	–	
М-1	ГОСТ 8509-86	Уголок L50×5 ℓ=900мм	–	2	2	3,39	
М-2	ГОСТ 5781-82*	Арматура AI ф6, ℓ=300мм	–	85	85	0,06	
М-3	5.904-12. Вып. 1-35	Болт анкерный А3Д 121.036	–	8	8	0,15	

Спецификация заполнения проемов

Марка, поз.	Обозначение	Наименование	Количество на этаж 1	2	Всего	Масса ед., кг	Примечание
1	1.435.9.17 Вып.0,1,	Ворота ВР3,6×3,6Т	1	–	1		
2	ГОСТ 14624-84	Дверь ДНГ 24-10	3	–	3	–	
3	ГОСТ 14624-84	Дверь ДВГ 19-9	3	2	5	–	
4	ГОСТ 14624-84	Дверь ДВГ 19-9л	4	1	5	–	
ОК1	ГОСТ 12506-81	Окно ПНД 12-30,1	–	3	3	–	
ОК2	ГОСТ 12506-81 1.494-27, вып.7	Окно ПНД 12-30.1 Заполнение 5С1Н 000.000-02	–	1	1	–	
ОК3	ГОСТ 12506-81	Окно ПВД 12-18	–	1	1	–	

Ведомость перемычек

Марка, поз.	Схема сечения
Для $t_н$=-20°С; -30°С; -40°С.	
ПБ1	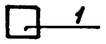 1
ПБ2	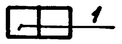 1

Экспликация полов

Наименование или номер помещения по проекту	Тип пола по проекту	Схема пола или номер узла по серии	Элементы пола и их толщина мм	Площадь пола м²
1;2;3;7	1	245 2.244-1 Вып.4	Покрытие-бетон класса В15-20мм	187,0
9	2	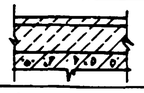	Покрытие-бетон класса В15-20мм Подстилающий слой-бетон класса В12,5 – 60мм Основание-сборные ж.б. плиты	29,8
Воздухозаборная камера	3	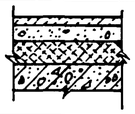	Покрытие-бетон класса В15-20мм стяжка-цементно-песчаный раствор марки 100-40мм теплоизоляция-плиты теплоизоляционные жесткие минераловатные γ_o=250кг/м³ ГОСТ 10140-80 – 80мм Основание-сборные-ж.б. плиты	6,0
4;6	4	240 2.244-1 Вып.4	Покрытие-плитка керамическая по ГОСТ 6787-80*-13мм	8,6
5	5	250 2.244-1 Вып.4	Покрытие-плитка керамическая по ГОСТ 6787-80*-13мм	1,8
8	6	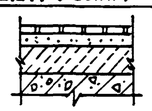	Покрытие-плитка керамическая по ГОСТ 6787-80 – 13мм Прослойка и заполнение швов Цементно-песчаный раствор марки 150 – 17мм Подстилающий слой - бетон класса В15 – 60мм Основание-сборные ж.б. плиты	31,8

Экспликация помещений

Номер по плану	Наименование	Площадь м²	Категория производства по взрывной, взрыво-пожарной и пожарной безопасности
1	Фильтровальная	309,0	Д
2	Щитовая	15,4	
3	Тепловой узел	5,1	
4	Гардеробная	6,8	
5	Душевая	1,8	
6	Санузел	1,8	
7	Тамбур	1.5	
8	Аппаратная и реагентная	31,8	Д
9	Венткамера	35,8	Д
10	Металлические площадки	97,6	

Спецификация перемычек

Марка, поз.	Обозначение	Наименование	Кол. на этаж 1	2	Всего	Масса ед., кг	Примечание
Для Тн=-20°С; -30°С; -40°С.							
1	1.038.1-1. Вып. 1	1ПБ 13-1	8	2	10	25	

Привязан

Инв.№

ГИП	Белоус		
Нач.отд.	Винклер		
Н.контр.	Прошляков		
Гл.арх.	Прошляков		
Гл.констр.	Хрупало		
Гл.спец.	Лисичкин		14.06.87
Рук.гр.	Тузанов		
Вед.арх.	Язычьян		
Арх.	Февулина		

ТП 902-2-438.87 АР

Очистные сооружения для сточных вод от мойки автомобилей с безнапорными гидроциклонами Q=30л/с

Стадия	Лист	Листов
Р	4	

Спецификации закладных изделий заполнения проемов перемычек. Экспликация полов, помещений. Ведомость перемычек.

ГИПРОАВТОТРАНС г.Москва

Инв.№подл. | Подп. и дата | Взам.инв.№

Копировал: 22533-02 7 Формат А2

Альбом III

Фасад А-В

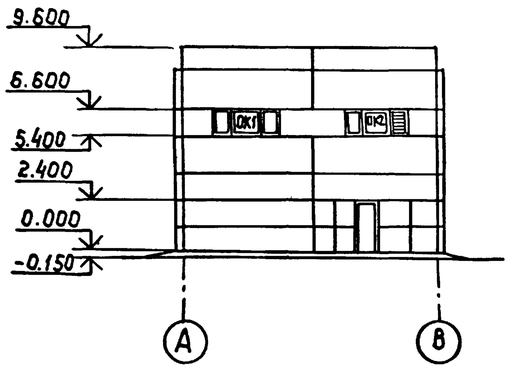

Фасад В-А

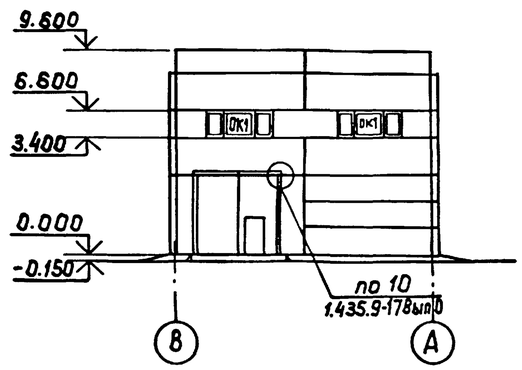

Фасады 1-6, 6-1.

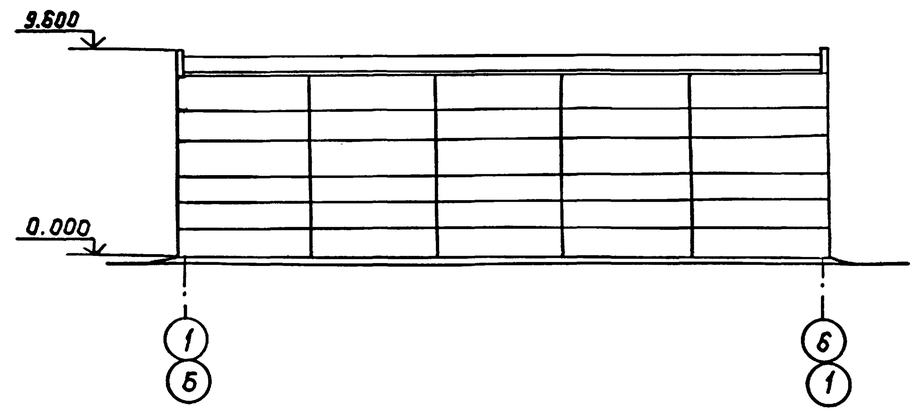

Разрез 1-1

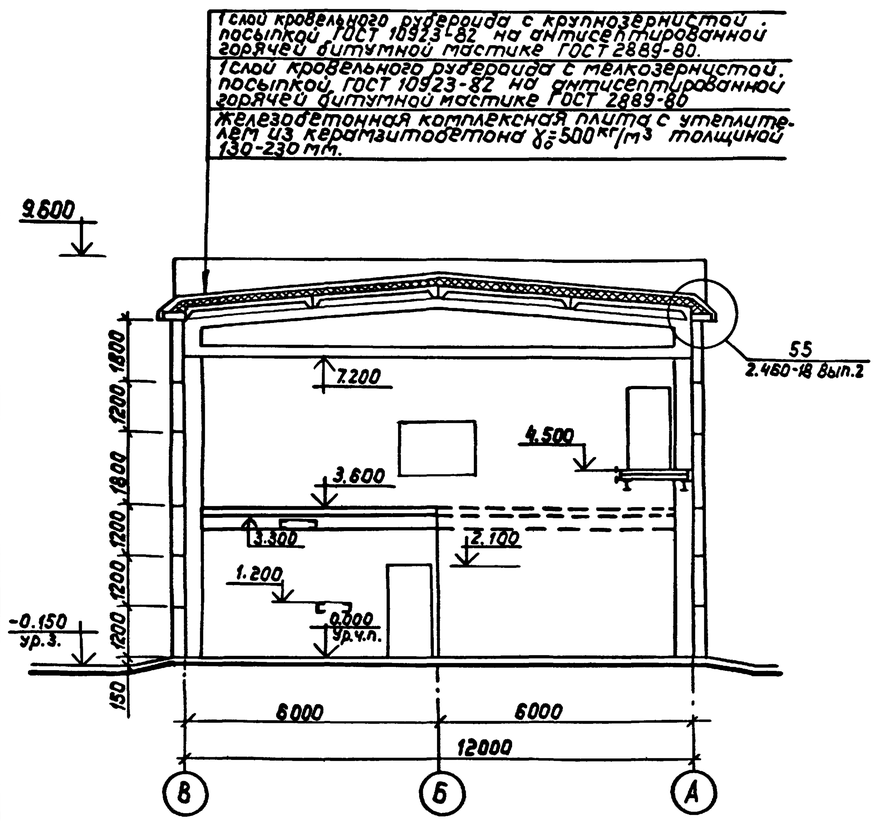

Схемы элементов заполнения оконных проемов

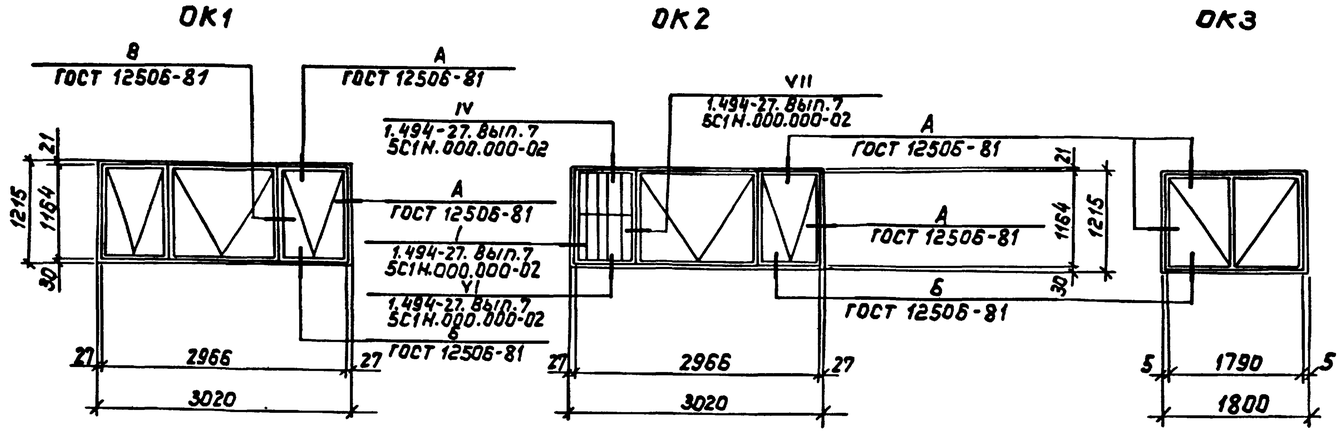

Гл.арх.ин.	Оганесян			ТП 902-2-438.87			АР
ГИП	Белоус						
Нач.отд.	Винклер						
Н.контр.	Прошляков						
Привязан:							
Гл.арх.	Прошляков			Очистные сооружения для сточных вод от мойки автомобилей с безнапорными гидроциклонами Q=30 л/с	Стадия	Лист	Листов
Гл.констр.	Хрупало				Р	5	
Гл.спец.	Лисичкин						
Рук.гр.	Тузанов			Фасады. Разрез 1-1. Схемы элементов заполнения оконных проемов.	Гипроавтотранс г. Москва		
Вед.арх.	Язычьян						
Арх.	Фадулина						
Инв. №							

Нач.отд. Ошакова

Согл. инв. 10301

Инв. № подл. | Подп. и дата

Альбом III

Ведомость рабочих чертежей основного комплекта

Лист	Наименование	Примечание
1	Общие данные (начало)	
2	Общие данные (окончание)	
3	Схема расположения фундаментов и фундаментных балок	
4	Схема расположения фундаментов и фундаментных балок фрагменты 1...3	
5	Схема расположения фундаментов и фундаментных балок фрагменты 4,5	
6	Фундаменты ФМ1, ФМ2	
7	Фундаменты ФМ3, ФМ4	
8	Фундаменты ФМ5, ФМ6	
9	Фундаменты ФМ7, ФМ8, ФМ9	
10	Схемы расположения колонн, стоек фахверка, балок покрытия, насадок, плит перекрытия на отм. 3.600, плит покрытия	
11	Спецификация к схемам расположения колонн, стоек фахверка, балок покрытия, насадок, плит перекрытия на отм. 3.600, плит покрытия	
12	Участки монолитные Ум1...Ум3	
13	Спецификация участков монолитных Ум1...Ум3	
14	Участок монолитный Ум4	
15	Схемы расположения панелей стен по осям А; В; 1; 6.	
16	Схемы расположения панелей экструзионных перегородок	
17	Схема расположения фундаментов под оборудование Приямок Пр1	
18	Фундамент под оборудование ФОм1. План. Разрезы. Лестница Л1	
19	Фундамент под оборудование ФОм1. Схемы расположения панелей стен и плит перекрытия	
20	Фундамент под оборудование ФОм1. Днище монолитное Дм1	
21	Фундамент под оборудование ФОм2. План, схема расположения элементов стен	
22	Фундамент под оборудование ФОм2. Днище монолитное Дм1	
23	Фундамент под оборудование ФОм2. Участки монолитные Ум1, Ум1н. Пояс монолитный Пм1, Узлы 1...3	
24	Фундаменты под оборудование. ФОм3...ФОм7	

Ведомость ссылочных и прилагаемых документов (начало)

Обозначение	Наименование	Примечание
	Ссылочные документы	
Серия 1.412-1/77 вып. 3	Монолитные железобетонные фундаменты под типовые колонны прямоугольного сечения одноэтажных промышленных зданий	
Серия 1.410-3 вып. 1	Унифицированные арматурные изделия для монолитных железобетонных конструкций	
Серия 1.423-3 вып. 0-1;1;2	Железобетонные колонны прямоугольного сечения для одноэтажных производственных зданий без мостовых кранов высотой до 9.6 м.	
Серия 1.415-1 вып. 1	Железобетонные фундаментные балки для стен производственных зданий	
Серия 1.462-1-3/80 вып. 0,1,2	Железобетонные стропильные решетчатые балки для покрытий одноэтажных зданий	
Серия 1.465.1-10/82 вып. 0.1	Комплексные железобетонные плиты покрытий одноэтажных промышленных зданий	
Серия 1.465.1-7/84 вып. 0,1,2	Плиты покрытий железобетонные предварительно-напряженные ребристые размером 1,5х6 м для одноэтажных зданий	
ГОСТ 22701.0-77* ГОСТ 22701.5-77*	Плиты железобетонные волнистые предварительно-напряженные размерами 6х3 для покрытий производственных зданий	
Серия 1.400-6/76 вып. 1	Унифицированные закладные детали сборных железобетонных конструкций зданий промышленных предприятий	
Серия 1.432-12	Железобетонные трехслойные стеновые панели длиной 6м с эффективным утеплителем для отапливаемых зданий с высокой влажностью и агрессивной средой	
Серия 1.427.1-3 вып. 0,1,2	Колонны железобетонные прямоугольного сечения для продольного и торцевого фахверка одноэтажных производственных зданий высотой 3.0-14.4 м	
Серия 1.430-8-3	Перегородки из асбестоцементных экструзионных панелей для многоэтажных зданий промышленных предприятий	
ГОСТ 24379.1-80	Болты фундаментные. Общие технические условия. Конструкция и размеры.	
Серия 2.460-2 вып. 2	Монтажные детали сборных железобетонных конструкций покрытий	

Ведомость ссылочных и прилагаемых документов (окончание)

Обозначение	Наименование	Примечание
	одноэтажных промышленных зданий	
Серия 3.900-3 вып. 1/82 2/82, 3/82 части 1,2	Сборные железобетонные конструкции емкостных сооружений для водоснабжения и канализации	
Шифр 92-76/1	Усовершенствованные узлы сопряжения типовых железобетонных строительных конструкций с колоннами и подстропильными конструкциями.	
Серия 2.460-14 вып. 0;1	Типовые узлы покрытий промышленных зданий в местах пропуска вентиляционных шахт.	
Серия 3.006.1-2/82 вып. 0;1-2;1-4	Сборные железобетонные каналы и тоннели из лотковых элементов	
Серия 1.494-24 вып. 1	Стаканы для крепления крышных вентиляторов, дефлекторов и зонтов.	
Серия 5.900-2	Сальники набивные Ду 50÷1400 мм для пропуска труб через стены	
Серия 1.141-1 вып. 64	Панели перекрытий многопустотные железобетонные	
Серия 2.432-1, вып. 1	Монтажные узлы панельных стен отапливаемых одноэтажных производственных зданий с железобетонным каркасом	
Серия 1.439-2	Стальные изделия креплений панельных стен одноэтажных производственных зданий с железобетонным каркасом	
	Прилагаемые документы	
ТП 902-2-438.87 КЖИ	Чертежи строительных изделий	
ТП 902-2-438.87 КЖ ВМ	Ведомость потребности в материалах	

Типовой проект разработан в соответствии с действующими нормами и правилами и предусматривает мероприятия, обеспечивающие взрывную, взрывопожарную и пожарную безопасность при эксплуатации сооружения

Главный инженер проекта /А.А. Белоус/

Инв. N подл. | Подпись и дата | Взам. инв. N | Инв. N дубл. | Подпись и дата

Привязан

Инв. N

ТП 902-2-438.87 КЖ

ГИП	Белоус		
Н.контр.	Ростунова		
Нач.АСО	Винклер		
Гл.конст.	Хрупало		
Гл.спец.	Лисичкин		
Рук.гр.	Алехова		
Инжен.	Иванов		
Инжен.	Гомозова		

Очистные сооружения для сточных вод от мойки автомобилей с безнапорными гидроциклонами Q = 30 л/с

Стадия	Лист	Листов
Р	1	24

Общие данные (начало)

ГИПРОАВТОТРАНС г. Москва

Альбом III

Ведомость спецификаций

Лист	Наименование	Примечание
3	Спецификация к схеме расположения фундаментов и фундаментных балок	
6	Спецификация фундаментов фм1, фм2	
7	Спецификация фундаментов фм3, фм4	
8	Спецификация фундаментов фм5, фм6	
9	Спецификация фундаментов фм7, фм8, фм9	
11	Спецификация к схемам расположения колонн, стоек фахверка, балок покрытия, насадок, плит перекрытия на отм. 3.600, плит покрытия	
13	Спецификация участков монолитных Ум1, Ум3	
14	Спецификация участка монолитного Ум4	
15	Спецификация к схемам расположения панелей стен	
16	Спецификация к схемам расположения панелей экструзионных перегородок	
17	Спецификация к схеме расположения фундаментов под оборудование	
	Спецификация приямка Пр1	
18	Спецификация фундамента под оборудование ФОм1	
	Спецификация лестницы Л1	
19	Спецификация к схемам расположения панелей стен и плит перекрытия	
20	Спецификация днища монолитного Дм1	
21	Спецификация фундамента под оборудование ФОм2	
	Спецификация к схеме расположения элементов стен	
22	Спецификация днища монолитного Дн1	
23	Спецификация участков монолитных Ум1, Ум1н и пояса монолитного Пм1	
24	Спецификация фундаментов под оборудование фом3... фом7.	

Ведомость объемов сборных бетонных и железобетонных конструкций по рабочим чертежам основного комплекта марки КЖ

	Наименование группы элементов конструкций	Код	Кол-во $м^3$	Примечание
1	Балки фундаментные	5824000000	7.06	
2	Колонны	5821000000	41,86	
3	Балки покрытия	5822000000	11.16	
4	Панели стеновые	5831000000	113,58	
5	Панели стеновые внутренние	5832000000	68,36	
6	Плиты покрытий	5841000000	23,47	
7	Плиты перекрытий	5842000000	2,36	
8	Детали лифтовых и вентиляционных шахт	5859000000	0,72	
	Всего бетона и железобетона		268,57	

Материалы на изготовление сборных бетонных и железобетонных конструкций учтены в ведомости потребности в материалах и отдельно не учитываются.

Общие указания

1. Проект разработан для применения в районах с расчетной зимней температурой наружного воздуха минус 20°С, минус 30°С - основной вариант, минус 40°С.
2. Скоростной напор ветра 0,23 кПа (23 кгс/м²) - основной вариант; 0,30 кПа (30 кгс/м²); 0,38 кПа (38 кгс/м²)
   Вес снегового покрова: 0,7 кПа (70 кгс/м²); 1 кПа (100 кгс/м²) - основной вариант; 1,5 кПа (150 кгс/м²)
   Сейсмичность не выше 6 баллов.
3. Данные о грунтах приведены на листе 3
4. Мероприятия по антикоррозийной защите конструкций приведены на листах проекта.

Подпись и дата | Взам. инв. №

Инв. № подл. | Подпись и дата | Взам. инв. №

ГИП	Белоус		
Нач. АСО	Винклер		
Н. контр.	Ростунова		
Гл. конст.	Хрупало		
Гл. спец.	Лисичкин		
Рук. гр.	Алехова		
Инженер	Гомозова		

Привязан

Инв. №

ТП 902-2-438.87 КЖ

Очистные сооружения для сточных вод от мойки автомобилей с безнапорными гидроциклонами Q=30л/с

Стадия	Лист	Листов
Р	2	

Общие данные (окончание)

ГИПРОАВТОТРАНС г. Москва

22533-02 10

Альбом III

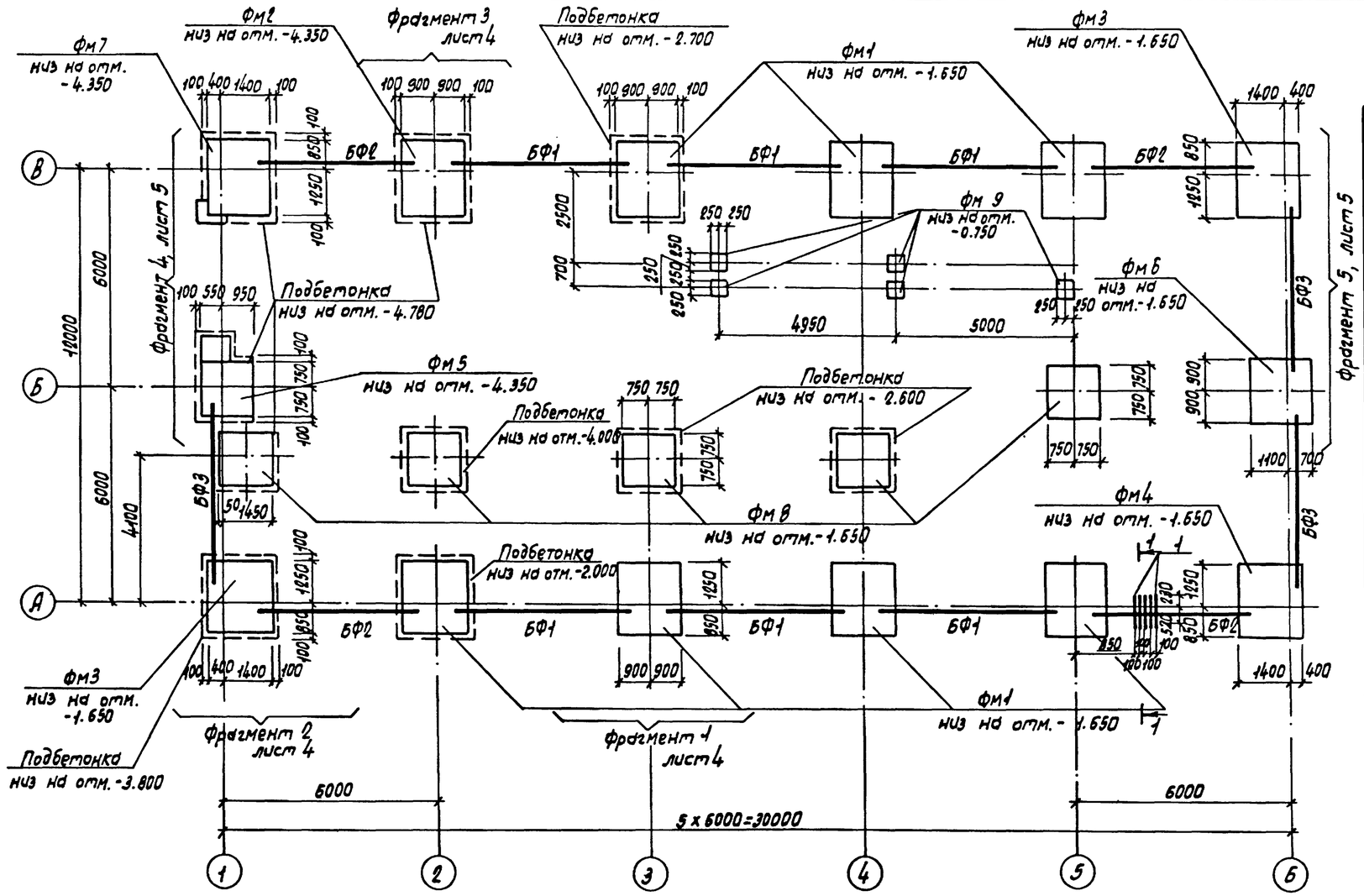

Спецификация к схеме расположения фундаментов и фундаментных балок

Марка поз.	Обозначение	Наименование	Кол.	Масса ед. кг.	Примечание
		Фундаменты			
Фм1	лист 6	Фм1	7	—	
Фм2	лист 6	Фм2	1	—	
Фм3	лист 7	Фм3	2	—	
Фм4	лист 7	Фм4	1	—	
Фм5	лист 8	Фм5	1	—	
Фм6	лист 8	Фм6	1	—	
Фм7	лист 9	Фм7	1	—	
Фм8	лист 9	Фм8	5	—	
Фм9	лист 9	Фм9	5	—	
		Балки фундаментные			
БФ1	1.415-1 Вып.1	ФБС-2	6	1300	
БФ2	1.415-1 Вып.1	ФБС-4	4	1200	
БФ3	1.415-1 Вып.1	ФБС-3	3	1200	
поз.1		Труба 89х4 ГОСТ 8732-78* в=2000	10	16,76	

1. Основанием фундаментов служат грунты непучинистые, непросадочные со следующими характеристиками: $\varphi^н=28°$; $C^н=2$ кПа (0,02 кгс/см²); $E=14,7$ МПа (150 кгс/см²); $\gamma=1,8$ т/м³. Грунтовые воды отсутствуют.
2. Под монолитные фундаменты предусмотреть устройство подготовки из бетона класса В 3.5, б = 100 мм, кроме оговоренных.
3. Подбетонки под стойки ворот выполнять в одной опалубке с фундаментами из бетона того же класса, что и фундамент.
4. Фундаментные балки укладывать на цементный раствор марки 100 б=20 мм Зазоры между торцами балок и фундаментами заделать бетоном класса В 12,5
5. Обратную засыпку пазух фундаментов производить грунтом без включения строительного мусора и растительного грунта с послойным трамбованием до получения γ скелета грунта $\geq 1,6$ т/м³.
6. В таблице нагрузок Мх; Qx - усилия в поперечном направлении; Му, Qy - усилия в продольном направлении.

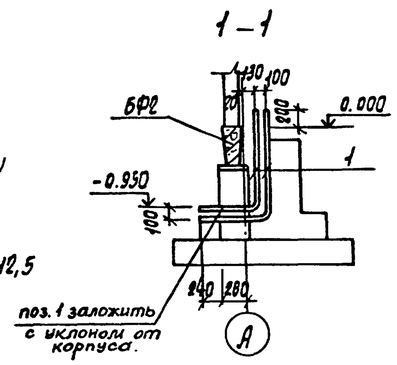

ГИП	Белоус		
Нач. отд.	Винклер		
Н. контр.	Хрупало		
Гл. конст.	Хрупало		
Гл. спец.	Лисичкин		
Рук. гр.	Алехова		
Инж.	Иванов		

Привязан

Инв. N

ТП 902-2-438.87 КЖ

Очистные сооружения для сточных вод от мойки автомобилей с безнапорными гидро клапанами Q=30 л/с

Стадия	Лист	Листов
Р	3	

Схема расположения фундаментов и фундаментных балок

ГИПРОАВТОТРАНС г. Москва

Копировал Миронова 22533-02 11

Альбом III

Фрагмент 1

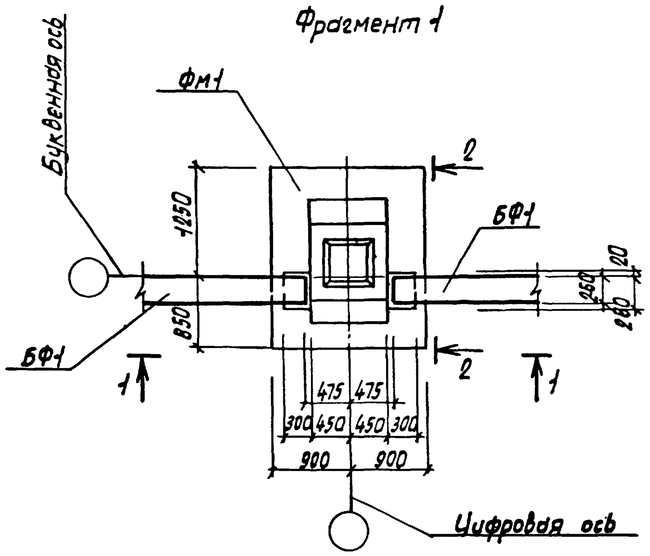

Фрагмент 2

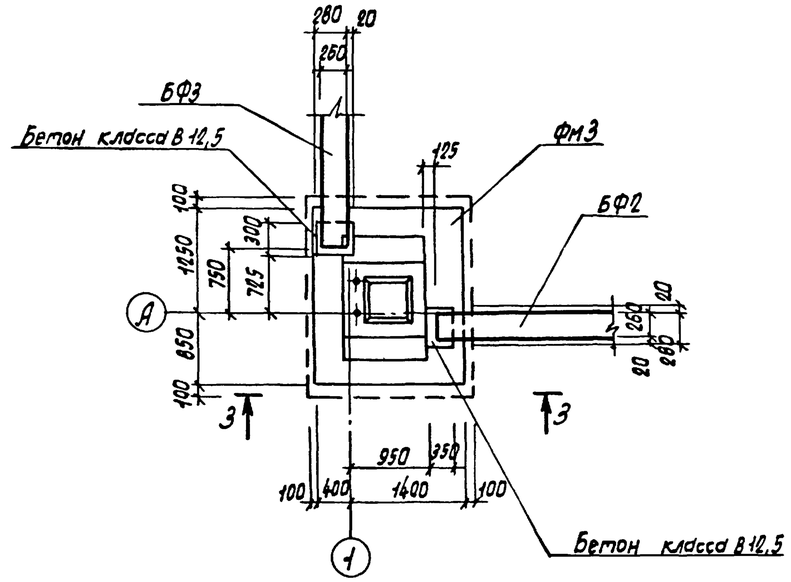

Фрагмент 3

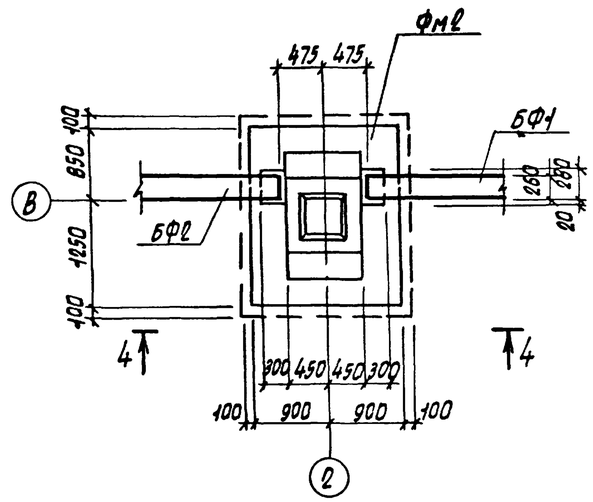

1—1

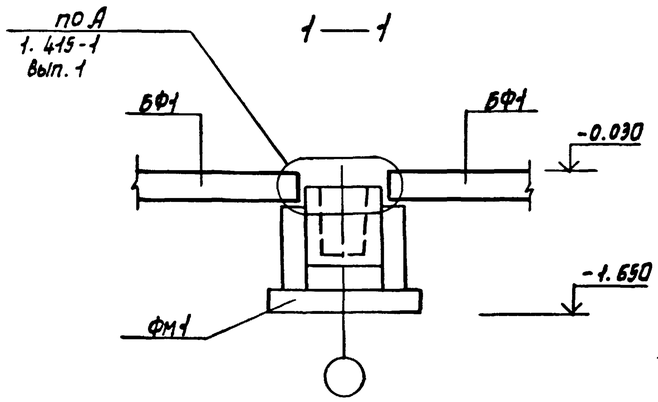

3—3

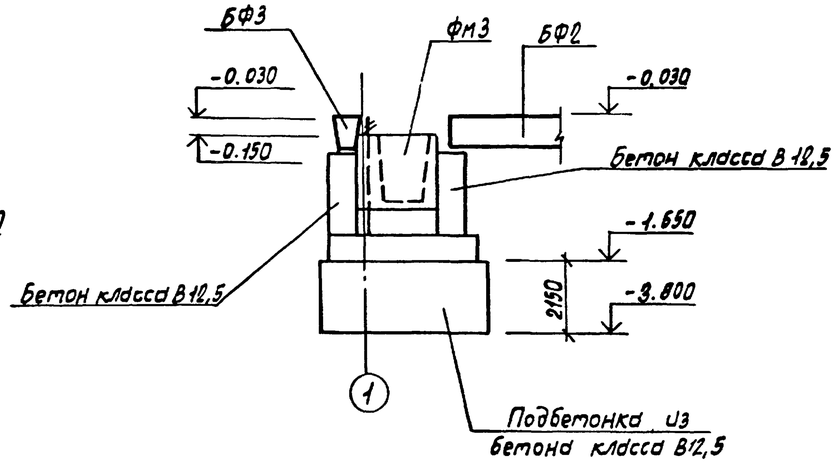

4—4

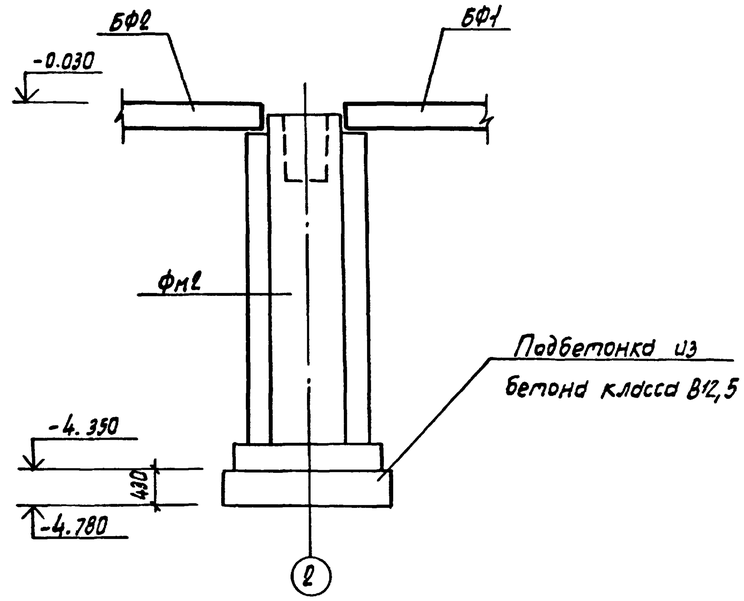

2—2

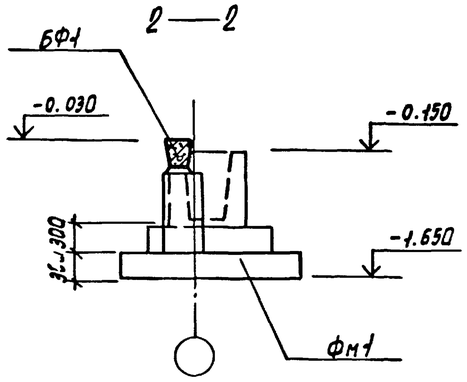

				ТП 902-2-438.87			КЖ
	ГИП	Белоус					
	Нач. ПСО	Винклер					
Привязан	Н. контр.	Хроупало		Очистные сооружения для сточных вод от мойки автомобилей с безнапорными гидроциклонами Q=30 л/с	Стадия	Лист	Листов
	Гл. конст.	Хроупало			Р	4	
	Гл. спец.	Лисичкин					
	Рук. гр.	Алехова		Схема расположения фундаментов и фундаментных балок. Фрагменты 1...3	ГИПРОАВТОТРАНС г. Москва		
Инв. N	Инж.	Иванов					
	Инж.	Гонозова					

Копировал Марченко 22533-02 12 Формат А2

Инв. N подл. | Подпись и дата | Взам. инв. N

Альбом III

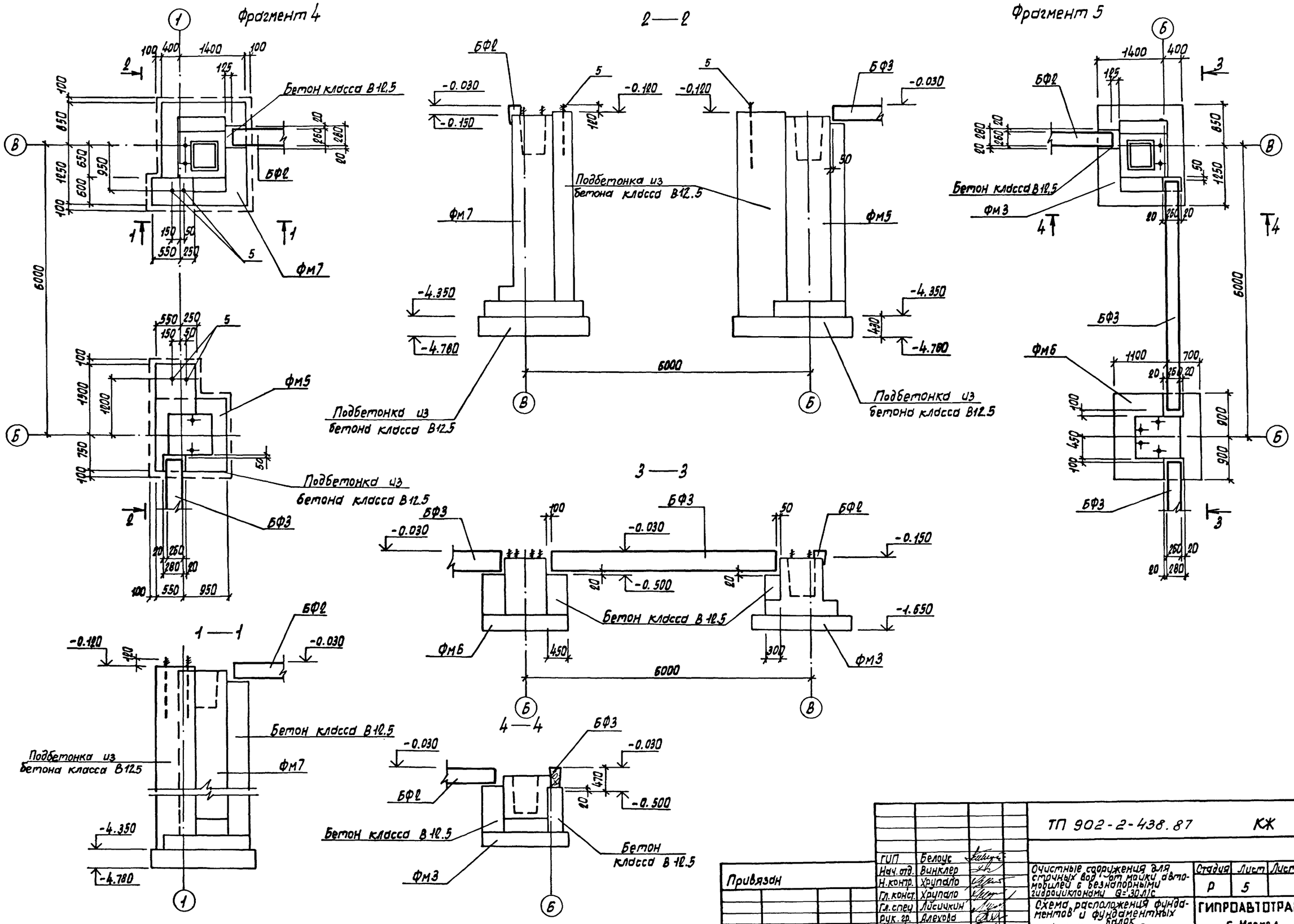

				ТП 902-2-438.87		КЖ	
				Очистные сооружения для сточных вод от мойки автомобилей с безнапорными гидроциклонами Q=30 л/с	Стадия	Лист	Листов
ГИП	Белоус				Р	5	
Нач. отд.	Винклер			Схема расположения фундаментов и фундаментных балок. Фрагменты 4, 5	ГИПРОАВТОТРАНС г. Москва		
Н. контр.	Хрупало						
Гл. конст.	Хрупало						
Гл. спец.	Лисичкин						
Рук. гр.	Алехова						
Инженер	Гомазова						

Привязан

Инв. N

Инв. N подл. | Подпись и дата | Взам. инв. N

Альбом III

Фм1

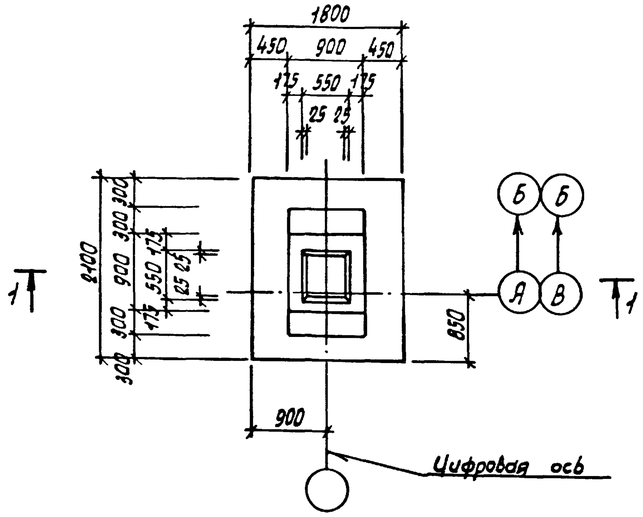

Фм2

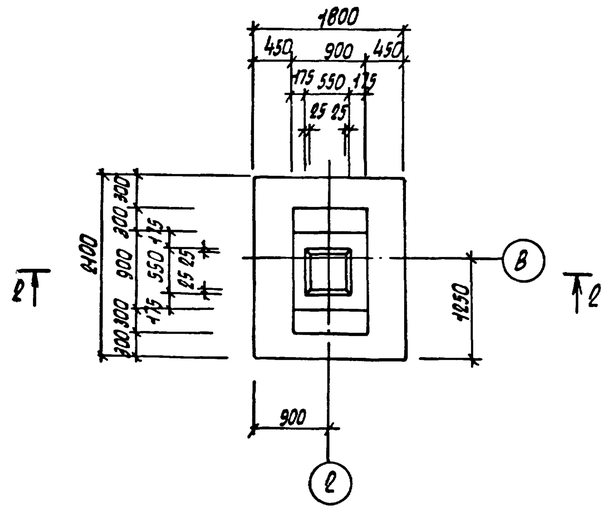

1—1

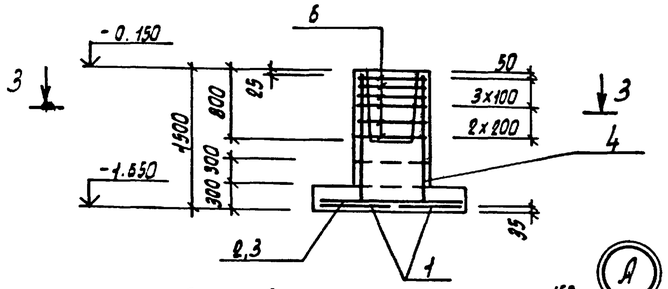

2—2

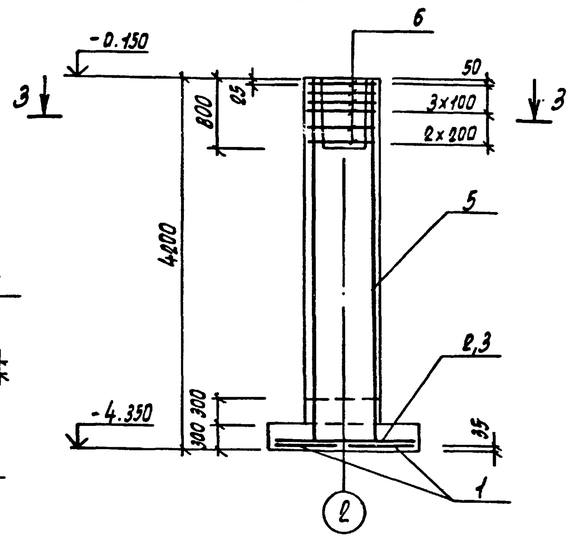

3—3

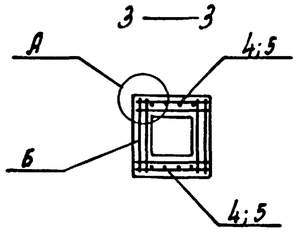

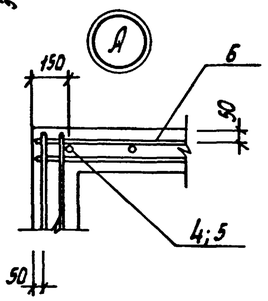

Схема раскладки сеток подошвы Фм1, Фм2

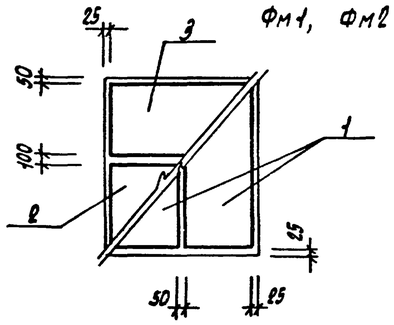

Нагрузки на фундаменты на отм. -0.150

Марка	Расчетная схема	Нагрузки									
		Нормативные					Расчетные				
		N кН	Mx кНм	My кНм	Qx кН	Qy кН	N кН	Mx кНм	My кНм	Qx кН	Qy кН
Фм1	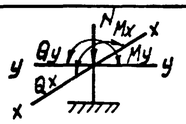	489	57	10	9	1,7	562	65	12	11	2
Фм2		489	57	10	9	1,7	562	65	12	11	2

Спецификация фундаментов Фм1, Фм2

Формат	Зона	Поз.	Обозначение	Наименование	Кол.	Примечание
				Фм1		
				Сборочные единицы		
				Сетки арматурные		
А4		1	1.410-3 Выпуск 1	1С $\frac{10АIII}{6АIII}$ - 85х205	2	
А4		2	1.410-3 Выпуск 1	1С $\frac{10АIII}{6АIII}$ - 105х175	1	
А4		3	1.410-3 Выпуск 1	1С $\frac{10АIII}{6АIII}$ - 85х175	1	
А4		4	1.412-1/77 Выпуск 3	СН 12АII - 6х15	2	
А4		5	1.412-1/77 Выпуск 3	СА-6АI	5	
				Материалы		
				Бетон класса В 12,5		2,0м³
				Фм2		
				Сборочные единицы		
				Сетки арматурные		
А4		1	1.410-3 Выпуск 1	1С $\frac{10АIII}{6АIII}$ - 85х205	2	
А4		2	1.410-3 Выпуск 1	1С $\frac{10АIII}{6АIII}$ - 105х175	1	
А4		3	1.410-3 Выпуск 1	1С $\frac{10АIII}{6АIII}$ - 85х175	1	
А4		5	1.412-1/77 Выпуск 3	1С 12АII - 6х42	2	
А4		6	1.412-1/77 Выпуск 3	СА-8АI	6	
				Материалы		
				Бетон класса В 12,5		4,6м³

Ведомость расхода стали на элемент, кг

Марка элемента	Изделия арматурные										Общий расход
	Арматура класса									Всего	
	АI ГОСТ 5781-82*				АII ГОСТ 5781-82*		АIII ГОСТ 5781-82*				
		Ф8		Итого	Ф12		Итого	Ф6	Ф10	Итого	
Фм1		17,8		17,8	10,4		10,4	2,9	24,5	27,4	55,6	55,6
Фм2		19,8		19,6	28,8		28,8	2,9	24,5	27,4	71,7	71,7

Инв. N подл. | Подпись и дата | Взам. инв. N

Привязан

Инв. N

ГИП	Белоус	
Нач. АСО	Винклер	
Н. контр.	Хрупало	
Гл. конст.	Хрупало	
Гл. спец.	Лусичкин	
Рук. гр.	Алехова	
Инженер	Иванов	

ТП 902-2-438.87 КЖ

Очистные сооружения для сточных вод от мойки автомобилей с безнапорными гидроциклонами Q=3л/с

Фундаменты Фм1, Фм2

Стадия	Лист	Листов
Р	6	

ГИПРОАВТОТРАНС г. Москва

Альбом III

Фм3

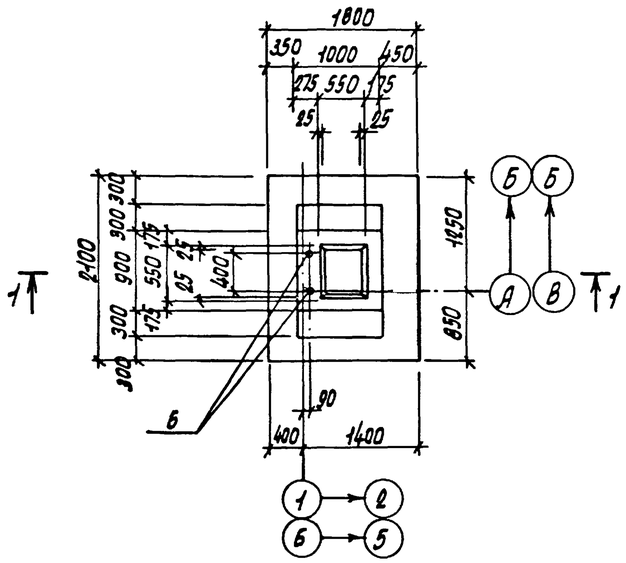

Фм4

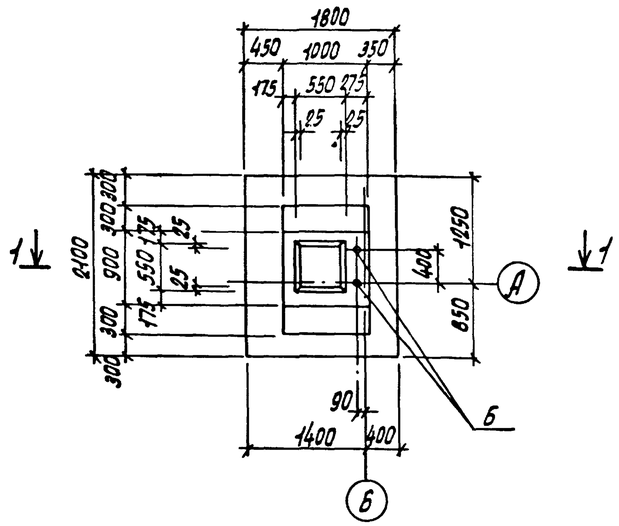

Схема раскладки сеток подошвы Фм3, Фм4

1 — 1

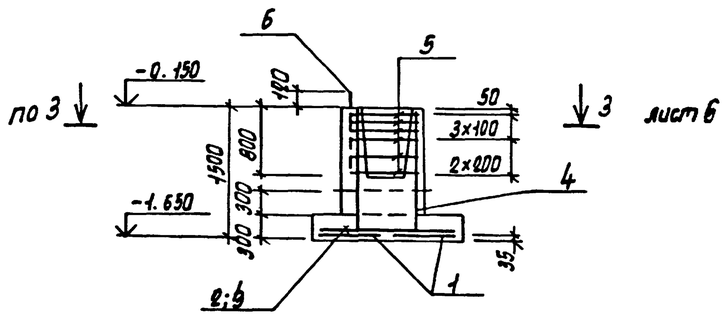

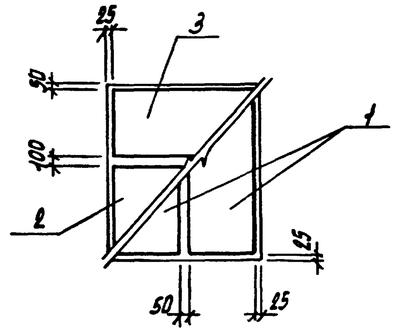

Спецификация фундаментов Фм3; Фм4

Формат	Зона	Поз.	Обозначение	Наименование	Кол.	Примечание
				Фм3		
				Сборочные единицы		
				Сетки арматурные		
А4		1	1.410-3 Вып.1	1С $\frac{10АIII}{6АIII}$ -85х205	2	
А4		2	1.410-3 Вып.1	1С $\frac{10АIII}{6АIII}$ -105х175	1	
А4		3	1.410-3 Вып.1	1С $\frac{10АIII}{6АIII}$ -85х175	1	
А4		4	1.412-1/77 Вып.3	СН 12АII-6х15	2	
А4		5	1.412-1/77 Вып.3	СА-8АI	6	
				Изделие закладное		
А4		6	ГОСТ 24379.1-80	Болт 1.1 М24х800 Вст3пс2	2	3.42кг
				Материалы		
				Бетон класса В12.5		2.2м³
				Фм4		
				Сборочные единицы		
				Сетки арматурные		
А4		1	1.410-3 Вып.1	1С $\frac{10АIII}{6АIII}$ -85х205	2	
А4		2	1.410-3 Вып.1	1С $\frac{10АIII}{6АIII}$ -105х175	1	
А4		3	1.410-3 Вып.1	1С $\frac{10АIII}{6АIII}$ -85х175	1	
А4		4	1.412-1/77 Вып.3	СН 12АII-6х15	2	
А4		5	1.412-1/77 Вып.3	СА-8АI	6	
				Изделие закладное		
А4		6	ГОСТ 24379.1-80	Болт 1.1 М24х800 Вст3пс2	2	3.42кг
				Материалы		
				Бетон класса В12.5		2.2м³

Ведомость расхода стали на элемент, кг

Марка элемента	Изделия арматурные										Изделия закладные			Общий расход
	Арматура класса									Всего	Арматура анкерная		Всего	
	АI				АII			АIII			ГОСТ 24379.1-80			
	ГОСТ 5781-82*				ГОСТ 5781-82*			ГОСТ 5781-82*			Болт 1.1 М24х800	Итого		
		Ф8		Итого	Ф12		Итого	Ф6	Ф10	Итого				
Фм3		17.8		17.8	10.4		10.4	2.9	24.5	27.4	55.6	7.0	7.0	7.0	62.6
Фм4		17.8		17.8	10.4		10.4	2.9	24.5	27.4	55.6	7.0	7.0	7.0	62.6

Нагрузки на фундаменты на отм. -0.150

Марка	Расчетная схема	Нагрузки									
		Нормативные					Расчетные				
		N кН	Mx кНм	My кНм	Qx кН	Qy кН	Nт кН	Mx кНм	My кНм	Qx кН	Qy кН
Фм3	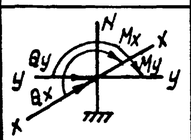	397	43	10	16	9	451	49	11	19	10
Фм4		397	43	10	16	9	451	49	11	19	10

Привязан

Инв. N

ГИП	Белоус	
Нач.отд.	Вуйклер	
Н.контр.	Хрупало	
Гл.конст.	Хрупало	
Гл.спец.	Лисичкин	
Рук.гр.	Клехова	
Инженер	Гомозова	

ТП 902-2-438.87 КЖ

Очистные сооружения для сточных вод от мойки автомобилей с безнапорными гидроциклонами Q=30л/с

Стадия	Лист	Листов
Р	7	

Фундаменты Фм3, Фм4

ГИПРОАВТОТРАНС г. Москва

22533-02 15

Альбом III

ФМ5

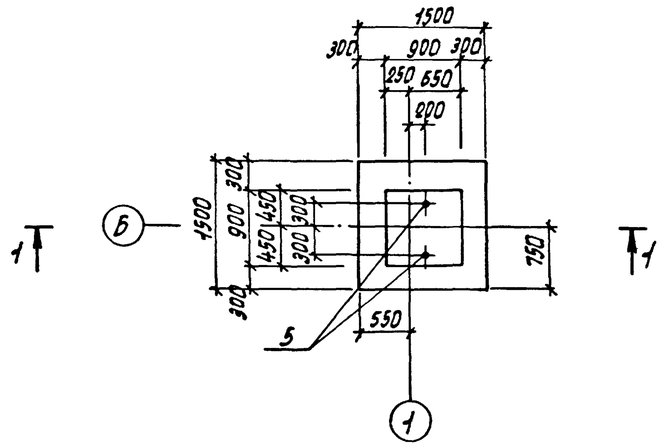

ФМ6

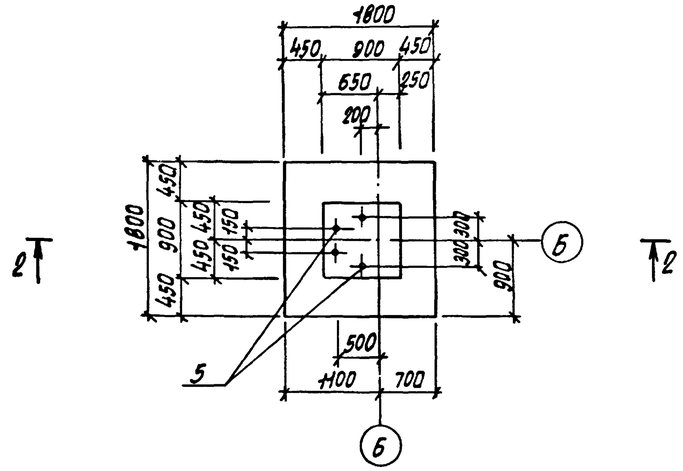

1–1

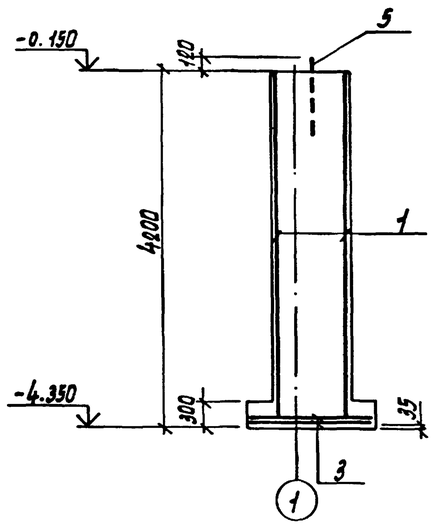

2–2

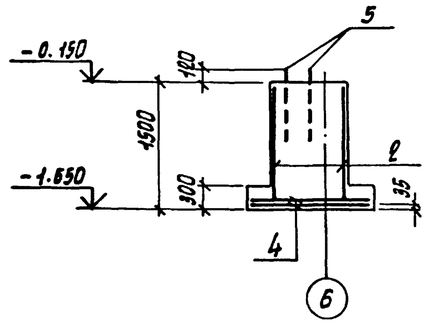

Спецификация фундаментов ФМ5; ФМ6

Формат	Зона	Поз.	Обозначение	Наименование	Кол.	Примечание
				ФМ5		
				Сборочные единицы		
				Сетки арматурные		
А4		3	1.410-3 Вып.1	1С $\frac{10АIII}{6АIII}$ -145х145	2	
А4		1	1.412-1/77 Вып.3	1С 12АII-6х42	2	
				Изделие закладное		
А4		5	ГОСТ 24379.1-80	Болт 1.1 М24х800 Вст3пс2	2	3,42кг
				Материалы		
				Бетон класса В 12.5		3,83м3
				ФМ6		
				Сборочные единицы		
				Сетки арматурные		
А4		4	1.410-3 Вып.1	1С $\frac{10АIII}{6АIII}$ -145х185	2	
А4		2	1.412-1/77 Вып.3	СН 12АII-6х15	2	
				Изделие закладное		
А4		5	ГОСТ 24379.1-80	Болт 1.1 М24х800 Вст3пс2	4	3,42кг
				Материалы		
				Бетон класса В 12,5		1,94м³

Ведомость расхода стали на элемент, кг

Марка элемента	Изделия арматурные						Изделия закладные			Общий расход
	Арматура класса					Всего	Арматура анкерная		Всего	
	АIII			АI			Вст3пс2			
	ГОСТ 5781-82*			ГОСТ 5781-82*			ГОСТ 24379.1-80			
	Ф6	Ф10	Итого	Ф12	Итого		Болт 1.1 М24х800	Итого		
ФМ5	2,0	14,4	16,4	28,8	28,8	45,2	6,84	6,84	6,84	52,04
ФМ6	2,4	17,2	19,6	10,4	10,4	30,6	13,28	13,28	13,28	43,88

Схема раскладки сеток подошвы ФМ5; ФМ6

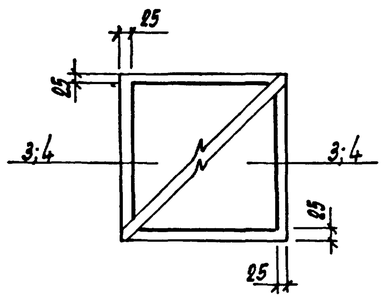

Нагрузки на фундамент на отм. -0.150

Марка	Расчетная схема	Нагрузки									
		Нормативные					Расчетные				
		N кН	Mx кНм	My кНм	Qx кН	Qy кН	N кН	Mx кНм	My кНм	Qx кН	Qy кН
ФМ5	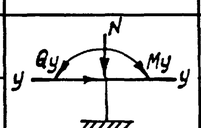	191	—	—	10.9	—	210	—	—	13.1	—
ФМ6		340	—	—	10.9	—	390	—	—	13.1	

Взам. инв. N | Подпись и дата | Инв. N подл.

Привязан

Инв. N

ГИП	Белоус		
Нач. АСО	Винклер		
Н. контр.	Хрупало		
Гл. констр.	Хрупало		
Гл. спец.	Лисичкин		
Рук. гр.	Алехова		
Инженер	Иванов		

ТП 902-2-438.87 КЖ

Очистные сооружения для сточных вод от мойки автомобилей с безнапорными гидроциклонами Q=30л/с

Фундаменты ФМ5, ФМ6

Стадия	Лист	Листов
Р	8	

ГИПРОАВТОТРАНС г. Москва

22533-02 16

Копировал Марченко

Формат А2

Альбом III

Фм7

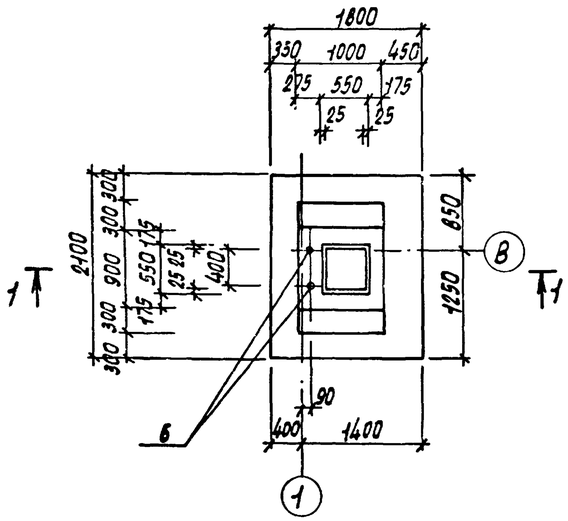

Фм8

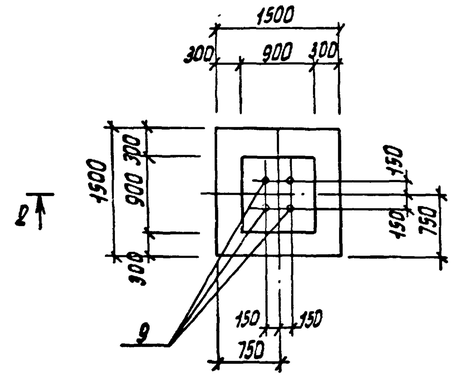

Фм9

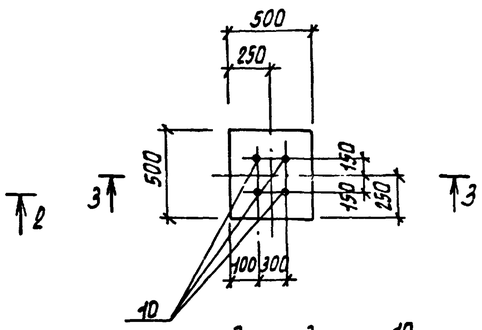

1 — 1

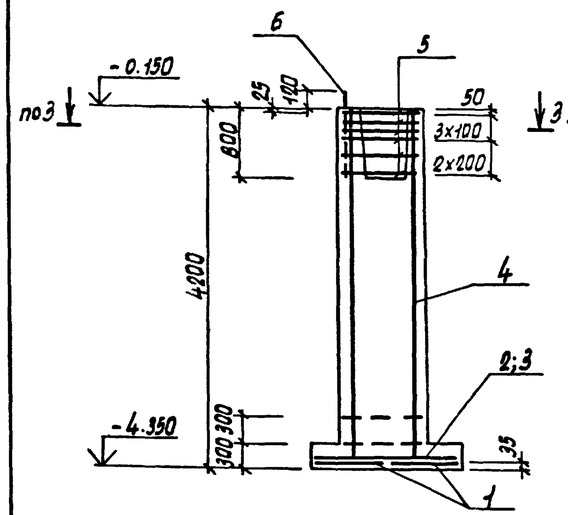

2 — 2

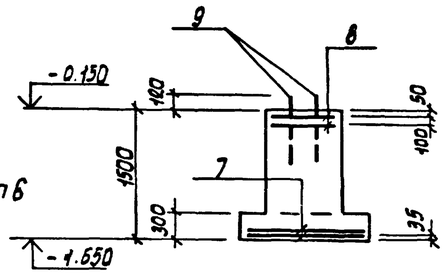

3 — 3

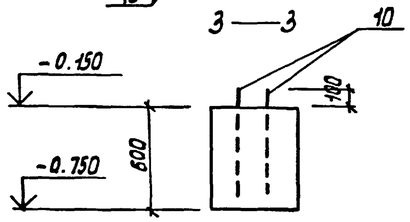

Спецификация фундаментов Фм7, Фм8, Фм9

Формат	Зона	Поз.	Обозначение	Наименование	Кол.	Примечание
				Фм7		
				Сборочные единицы		
				Сетки арматурные		
А4		1	1.410-3 Вып.1	1С $\frac{10АIII}{6АIII}$ - 85×205	2	
А4		2	1.410-3 Вып.1	1С $\frac{10АIII}{6АIII}$ - 105×175	1	
А4		3	1.410-3 Вып.1	1С $\frac{10АIII}{6АIII}$ - 85×175	1	
А4		4	1.412-1/77 Вып.3	1С 12АII-6×42	2	
А4		5	1.412-1/77 Вып.3	СА-8АI	6	
				Изделие закладное		
А4		6	ГОСТ 24379.1-80	Болт 1.1 М24×800 ВСт3пс2	2	3,42кг
				Материалы		
				Бетон класса В12.5		5,0м³
				Фм8		
				Сборочные единицы		
				Сетки арматурные		
А4		7	1.410-3 Вып.1	1С $\frac{10АIII}{6АIII}$ - 145×145	2	
А4		8	1.412-1/77 Вып.3	СА1 - 6АI	2	
				Изделие закладное		
А4		9	ГОСТ 24379.1-80	Болт 1.1 М24×800 ВСт3пс2	4	3,42кг
				Материалы		
				Бетон класса В12.5		1,7м³
				Фм9		
				Сборочные единицы		
				Изделие закладное		
А4		10	ГОСТ 24379.1-80	Болт 1.1 М24×600 ВСт3пс2	4	2,71кг
				Материалы		
				Бетон класса В12.5		0,15м³

Ведомость расхода стали на элемент, кг

Марка элемента	Изделия арматурные										Изделия закладные				Общий расход
	Арматура класса									Всего	Анкерная арматура			Всего	
	АI			АII			АIII				ВСт3пс2				
	ГОСТ 5781-82*			ГОСТ 5781-82*			ГОСТ 5781-82*				ГОСТ 24379.1-80				
		Ф8	Итого	Ф12		Итого	Ф6	Ф10	Итого		Болт 1.1 М24×800	Болт 1.1 М24×600	Итого		
Фм7		19,8	19,8	28,8		28,8	2,9	24,5	27,4	76,0	7,0	—	7,0	7,0	83,0
Фм8		8,8	8,8	—		—	2,0	14,4	16,4	25,2	14,0	—	14,0	14,0	39,2
Фм9	—	—	—	—		—	—		—	—	—	10,8	10,8	10,8	10,8

Схема раскладки сеток подошвы Фм7

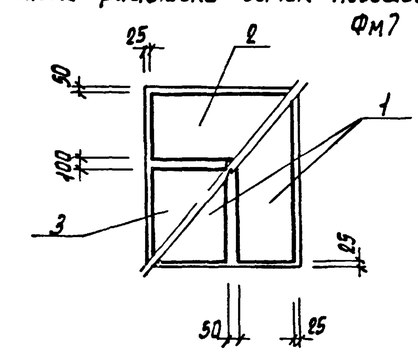

Нагрузки на фундаменты на отм. -0,150

Марка	Расчетная схема	Нагрузки									
		Нормативные					Расчетные				
		N кН	Mx кНм	My кНм	Qx кН	Qy кН	N кН	Mx кНм	My кНм	Qx кН	Qy кН
Фм7	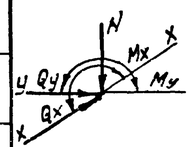	397	43	10	16	9	454	49	11	19	10
Фм8		220	—	—	—	—	250	—	—	—	—
Фм9		20	—	—	—	—	25	—	—	—	—

Привязан

Инв. N

ГИП	Белоус		
Нач. ДСО	Винчлер		
Н.контр.	Хроупало		
Гл.конст.	Хроупало		
Гл.спец.	Ласичкин		
Рук. гр.	Алехова		
Инж.	Цыганов		

ТП 902-2-436.87 КЖ

Очистные сооружения для сточных вод от мойки автомобилей с безнапорными гидроуклонами Q=30л/с

Стадия	Лист	Листов
Р	9	

Фундаменты Фм7, Фм8, Фм9

ГИПРОАВТОТРАНС г. Москва

22533-02 17

Копировал Мончнкр Формат А2

Альбом III

Схема расположения колонн, стоек фахверка, балок покрытия, насадок (схема 1)

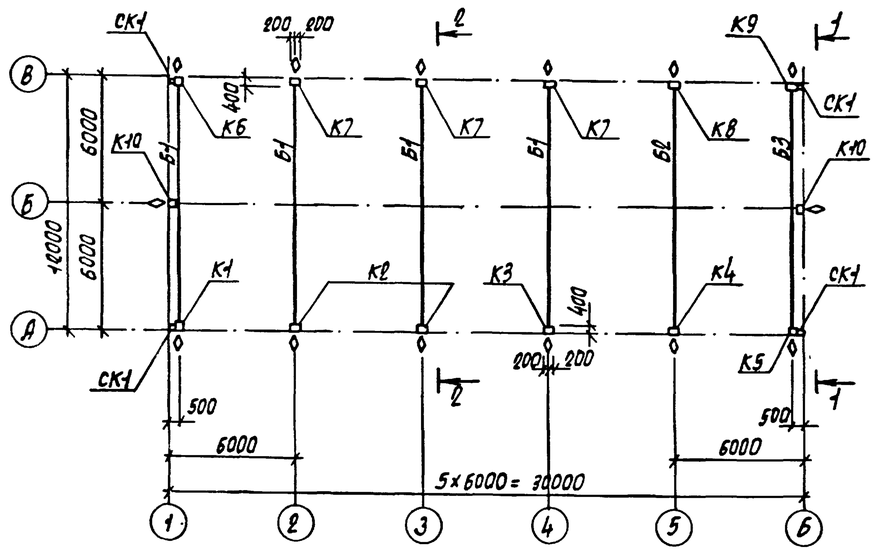

1—1

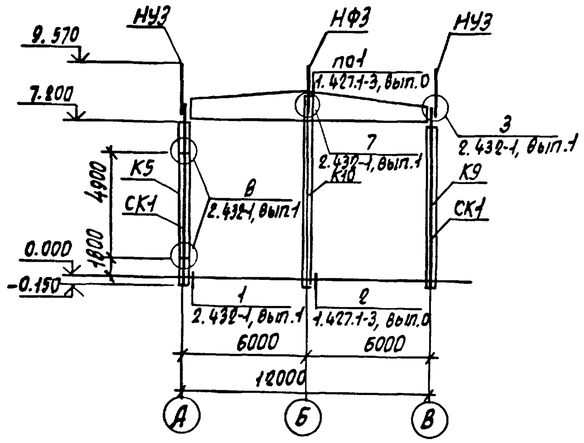

Схема расположения плит перекрытия на отм. 3.600 (схема 2)

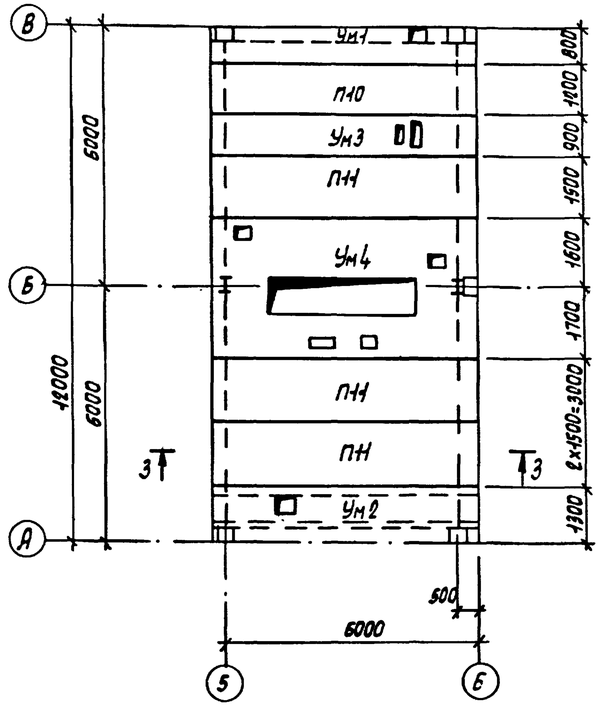

2—2

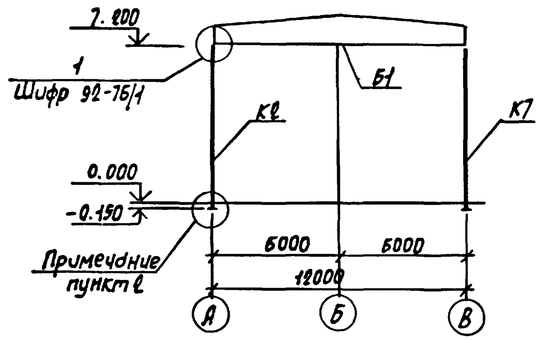

Схема расположения плит покрытия (схема 3)

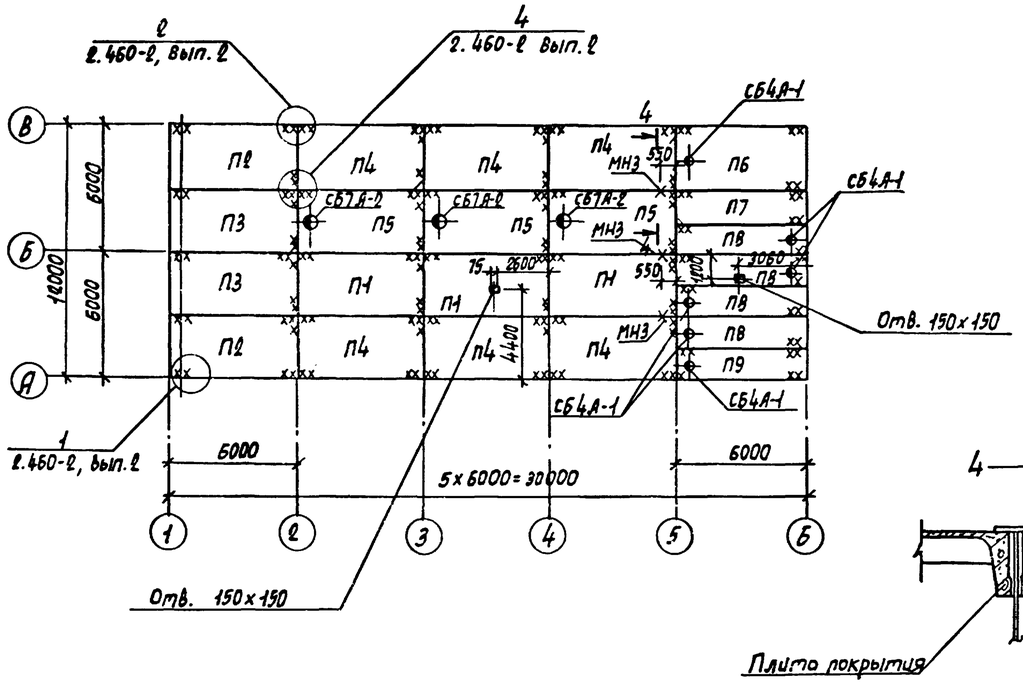

3—3

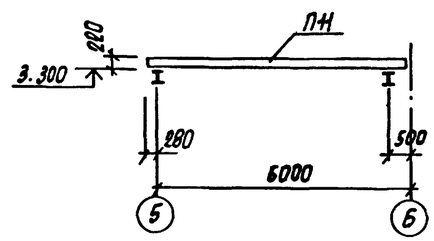

4—4

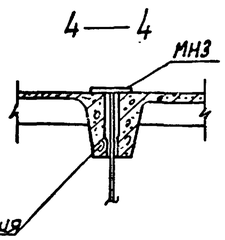

1. Данный лист смотреть совместно с листом 11.
2. Узел установки колонн в фундаменты смотреть серию 1.423-3, вып. 0-1, лист 6.
3. Торец балки со знаком ◇ ставить по оси „В"
4. Для плит покрытия утеплитель принят из керамзитобетона, пароизоляция - прокладочная из рубероида.

				ТП 902-2-438.87		КЖ	
	ГИП	Белоус					
	Нач. отд.	Винклер					
Привязан	Н. контр.	Хрупало		Очистные сооружения для сточных вод от мойки автомобилей с безнапорными гидроциклонами Q=30 л/с	Стадия	Лист	Листов
	Гл. спец.	Лисичкин			Р	10	
	Рук. гр.	Алехова		Схемы расположения колонн, стоек фахверка, балок покрытия, насадок, плит перекрытия на отм. 3.600, плит покрытия	ГИПРОАВТОТРАНС г. Москва		
	Инженер	Шевнов					
Инв. N	Инженер	Гомозова					

Копировал Марченко 22533-02 18 Формат А1

Альбом III

Начало

Марка поз.	Обозначение	Наименование		Кол.	Масса ед, кг	Примечание
		Схема 1				
		Колонны				
		$q_в=0,23\cdot10^3$ Па	$q_в=0,38\cdot10^3$ Па			
			$q_в=0,30\cdot10^3$ Па			
К1	ТП902-2-438.87 КЖИ.010	К72-4-01	К72-5-01	1	3333,7	
К2	.020	К72-4-02	К72-5-02	2	3334,25	
К3	-01	К72-4-03	К72-5-03	1	3334,25	
К4	.030	К72-4-04	К72-5-04	1	3346,95	
К5	.040	К72-4-05	К72-5-05	1	3333,55	
К6	-01	К72-4-06	К72-5-06	1	3320,85	
К7	.050	К72-4-07	К72-5-07	3	3308,9	
К8	030-01	К72-4-08	К72-5-08	1	3321,55	
К9	.010-01	К72-4-09	К72-5-09	1	3333,7	
К10		6КФ85-1		2	2426,4	
		Балки покрытия				
		$P_0=0,7\cdot10^3$ Па	$P_0=10^3$; $1,5\cdot10^3$ Па			
		($t=-20°$)	($t=-30°,-40°$)			
Б1	ТП902-2-438.87 КЖИ.060	1БДР12-5АIVт-1	1БДР12-6АIVт-1	4	4742,3	
Б2	.070	1БДР12-5АIVт-2	1БДР12-6АIVт-2	1	4767,5	
Б3	-01	1БДР12-5АIVт-3	1БДР12-6АIVт-3	1	4720,4	
СК1	1.439-2	Стойка фахверка СФ6		4	401,5	
		Насадки				
НФ3	1.439-2	НФ3		2	42,1	
НУ3	1.439-2	НУ3		4	43,0	
		Изделия соединительные				
2СФ2	1.427.1-3, вып. 2	2СФ2		2	13,1	
МС1		-10х120 ГОСТ 19903-74*				
		$\ell=500$		16	4,7	
		Схема 2				
		Плиты				
П10	1.141-1 вып. 64	ПК63.12-8АIVтd		1	2250	
П11	1.141-1 вып. 64	ПК63.15-8АIVтd		3	2975	
		Участки монолитные				
Ум1	ТП902-2-438.87 листы 12;13	Ум1		1		
Ум2	ТП902-2-438.87 листы 12;13	Ум2		1		
Ум3	ТП902-2-438.87 листы 12;13	Ум3		1		
Ум4	ТП902-2-438.87 листы 12;13	Ум4		1		

Продолжение

Марка поз.	Обозначение	Наименование	Кол.	Масса ед, кг	Примечание
		Схема 3			
		Плиты			
		$P_0=0,7\cdot10^3$ Па ($t=-20°$)			
П1	1.465.1-10/82. Вып. 0;1	1ПГ-2АIVт-130ЛН-500М	3	4130,0	
	22701.1-77*				
П2	ТП902-2-438.87КЖИ.080	1ПГ-2АIVт-130ЛН-500М-1	2	4139,3	
П3	-01	1ПГ-2АIVт-130ЛН-500М-2	2	7138,5	
П4	-02	1ПГ-2АIVт-130ЛН-500М-3	6	4136,8	
П5	1.465.1-10/82, Вып. 0;1	1ПВ7-2АIVт-130ЛН-500М	3	4330	
	22701.2-77*				
П6	ТП902-2-438.87КЖИ.090	1ПВ4-2АIVт-130ЛН-500М-1	1	4435,9	
П7	-01	2ПГ-1АIVт-130ЛН-500М-6	1	2423,2	
П8	.100	2ПВ4-1АIVт-130ЛН-500М-6	4	2428,1	
П9	-01	2ПВ4-1АIVт-130ЛН-500М-8	1	2421,7	
		$P_0=10^3$ Па ($t=-30°$)			
П1	1.465.1-10/82, Вып. 0;1	1ПГ-3АIVт-180ЛН-500М	3	4450	
	22701.1-77*				
П2	ТП902-2-438.87 КЖИ.080	1ПГ-3АIVт-180ЛН-500М-1	2	4459,3	
П3	-01	1ПГ-3АIVт-180ЛН-500М-2	2	4452,5	
П4	-02	1ПГ-3АIVт-180ЛН-500М-3	6	4456,8	
П5	1.465.1-10/82, Вып. 0;1	1ПВ7-3АIVт-180ЛН-500М	3	4580	
	22701.2-77*				
П6	ТП902-2-438.87КЖИ.090	1ПВ4-3АIVт-180ЛН-500М-1	1	4685,9	
П7	-01	2ПГ-2АIVт-180ЛН-500М-6	1	2233,2	
П8	.100	2ПВ4-2АIVт-180ЛН-500М-6	4	2538,1	
П9	-01	2ПВ4-2АIVт-180ЛН-500М-8	1	2531,7	
		$P_0=1,5\cdot10^3$ Па ($t=-40°$)			
П1	1.465.1-10/82, Вып. 0;1	1ПГ-3АIVт-230ЛН-500М	3	4760	
	22701.1-77*	1ПГ-3АIVт-230ЛН-500М-1	2		
П2	ТП902-2-438.87КЖИ.080	1ПГ-3АIVт-230ЛН-500М-1	2	4769,3	
П3	-01	1ПГ-3АIVт-230ЛН-500М-2	2	4762,5	

Окончание

Марка поз.	Обозначение	Наименование	Кол.	Масса ед, кг	Примечание
П4	.080-02	1ПГ-3АIVт-230ЛН-500М-3	6	4766,8	
П5	1.465.1-10/82, Вып. 0;1	1ПВ7-3АIVт-230ЛН-500М	3	4610	
	22701.2-77*				
П6	ТП902-2-438.87КЖИ.090	1ПВ4-3АIVт-230ЛН-500М-1	1	4915,9	
П7	-01	2ПГ-2АIVт-230ЛН-500М-6	1	2343,2	
П8	.100	2ПВ4-2АIVт-230ЛН-500М-6	4	2548,1	
П9	-01	2ПВ4-2АIVт-230ЛН-500М-8	1	2541,7	
		Стаканы			
СБ4А-1	1.492-24, Вып. 1	СБ4А-1	6	150	
СБ4А-2	1.492-24, Вып. 1	СБ4А-2	3	300	
МС1	2.460-14 Вып. 0	Изделие соединительное МС1	36	0,4	
МН3	ТП902-2-438.87 КЖИ.180	Изделие закладное МН3	3	2,24	

Привязан

Инв. №

Инв. № подл. | Подпись и дата | Взам. инв. №

ГИП	Белоус		
Нач. АСО	Винклер		
Н. контр.	Хрупало		
Гл. констр.	Хрупало		
Гл. спец.	Лисичкин		
Рук. гр.	Алехова		
Инженер	Гомозова		

ТП902-2-438.87 КЖ

Очистные сооружения для сточных вод от мойки автомобилей с безнапорными гидроциклонами Q=30л/с

Спецификация к схемам расположения колонн, стоек фахверка, балок покрытия, насадок, плит перекрытия на 6 м, 3,6 м, плит покрытия

Стадия	Лист	Листов
Р	11	

ГИПРОАВТОТРАНС г. Москва

Копировал Марченко 22533-02 19 Формат А0

Альбом III

Участок монолитный УМ1

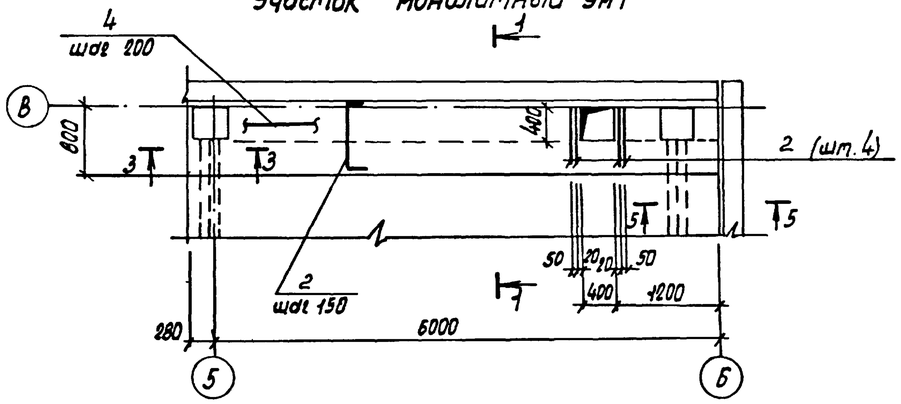

1—1

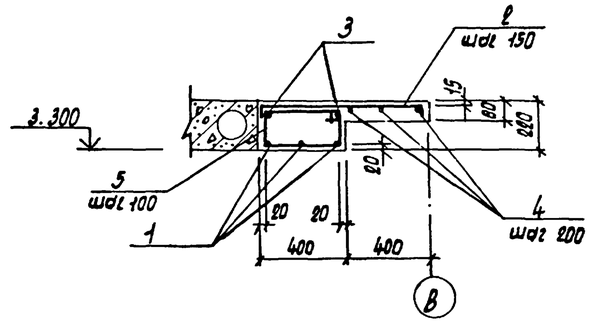

4—4

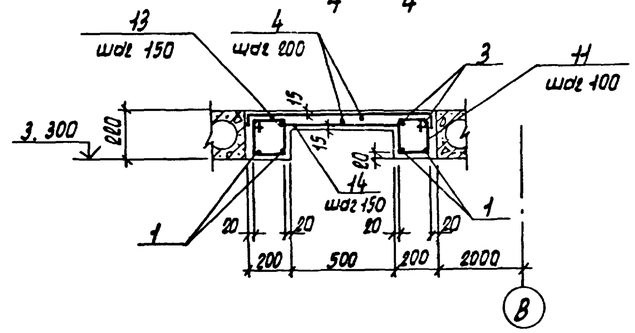

Участок монолитный УМ2

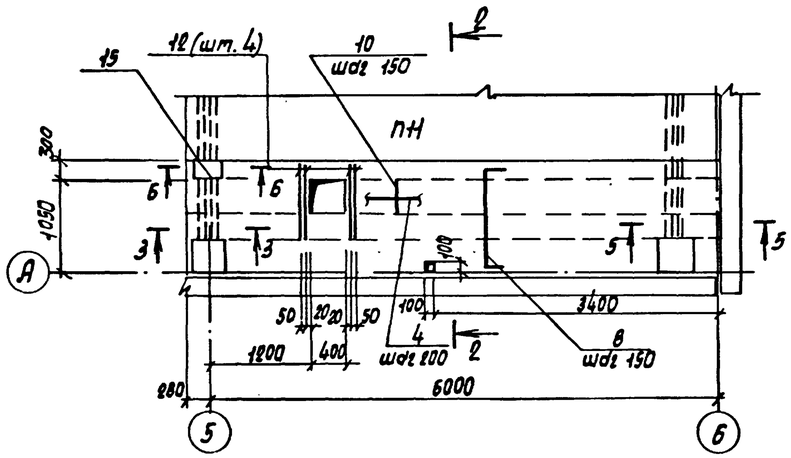

2—2

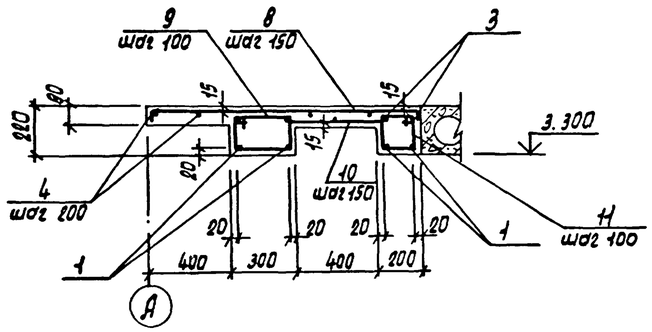

5—5

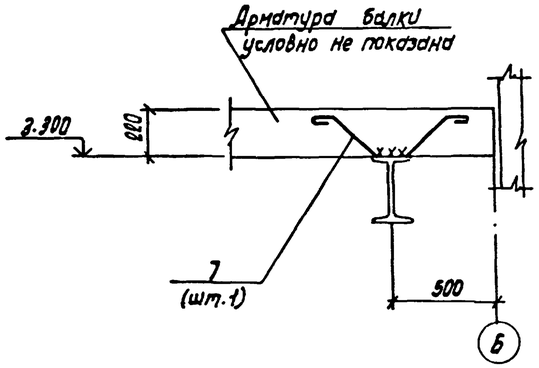

Участок монолитный УМ3

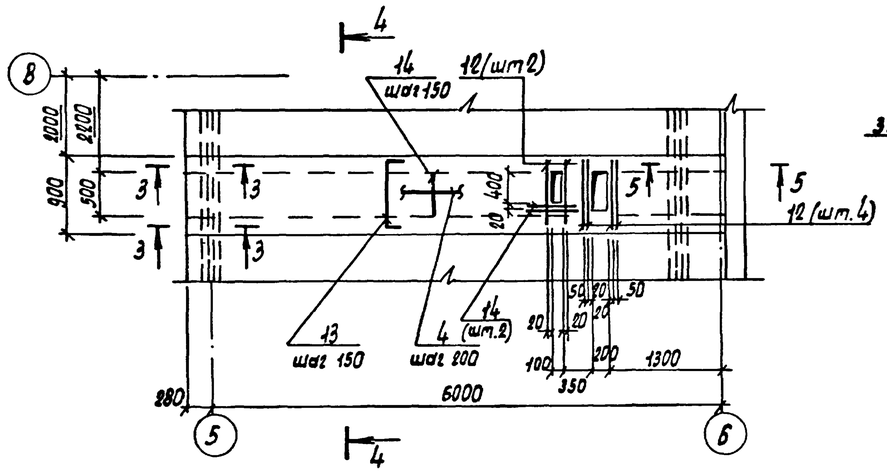

3—3

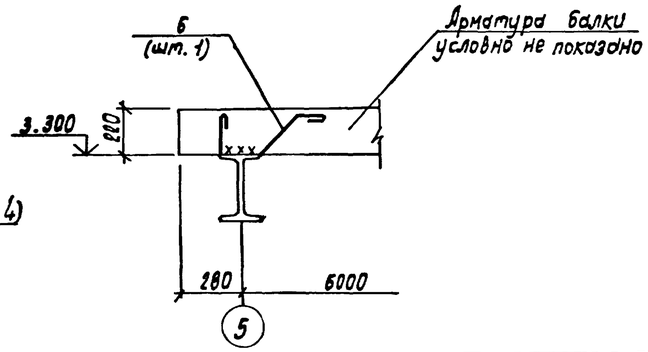

Б—Б

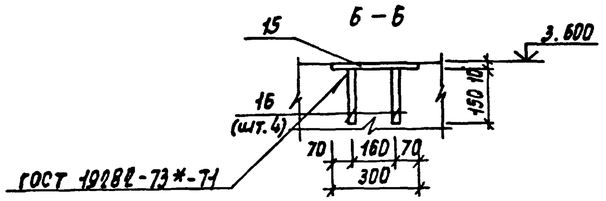

Данный лист смотреть совместно с листом 13

ГИП	Белоус		
Нач. АСО	Винклер		
Н. контр.	Хрупало		
Гл. конст.	Хрупало		
Гл. спец.	Лисичкин		
Рук. гр.	Алехова		
Инженер	Иванов		

Привязан

Инв. №

ТП 902-2-438.87 КЖ

Очистные сооружения для сточных вод от мойки автомобилей с безнапорными гидроциклонами Q=30л/с

Участки монолитные УМ1... УМ3

Стадия	Лист	Листов
Р	12	

ГИПРОАВТОТРАНС г. Москва

Нач. отд. ОВ Пошкова
Нач. отд. ВК Мартынов
Взам. инв. №
Подпись и дата
Инв. № подл.

Копировал Марченко 22533-02 20 Формат А2

Спецификация участков монолитных Ум1... Ум3

/начало/

Формат	Зона	Поз.	Обозначение	Наименование	Кол.	Примечание
				Ум1		
				Детали		
Б.Ч.		1		А-III-16 ГОСТ 5781-82*		
				ℓ=6240	3	9,85кг
				А-I-8 ГОСТ 5781-82*		
		2*		ℓ=940	47	0,36кг
Б.Ч.		3		ℓ=6320	2	2,5кг
				А-I-6 ГОСТ 5781-82*		
		4		ℓ=18,8 п.м.	—	4,18кг
		5*		ℓ=1220	64	0,27кг
		6*		ℓ=810	1	0,18кг
		7*		ℓ=990	1	0,22кг
				Материалы		
				Бетон класса В15		0,75м³
				Ум2		
				Детали		
Б.Ч.		1		А-III-16 ГОСТ 5781-82*		
				ℓ=6240	4	9,85кг
				А-I-8 ГОСТ 5781-82*		
Б.Ч.		3		ℓ=6320	4	2,5кг
		8*		ℓ=1410	43	0,56кг
Б.Ч.		10		ℓ=580	43	0,23кг
Б.Ч.		12		ℓ=700	4	0,28кг
				А-I-6 ГОСТ 5781-82*		
Б.Ч.		4		ℓ=30.0 п.м.	—	11,1кг
		6*		ℓ=810	2	0,18кг
		7*		ℓ=990	2	0,22кг
		9*		ℓ=1020	64	0,23кг
		11*		ℓ=820	64	0,18кг
Б.Ч.		15		-10×300 ГОСТ 19903-74*		
				ℓ=300	1	7,1
Б.Ч.		16		А-III-10 ГОСТ 5781-82*		
				ℓ=150	4	0,09
				Материалы		
				Бетон класса В15		1,1м³

/продолжение/

Формат	Зона	Поз.	Обозначение	Наименование	Кол.	Примечание
				Ум3		
				Детали		
Б.Ч.		1		А-III-16 ГОСТ 5781-82*		
				ℓ=6240	4	9,85кг
				А-I-8 ГОСТ 5781-82*		
		13*		ℓ=1010	43	0,40кг
Б.Ч.		14		ℓ=680	50	0,27кг
Б.Ч.		3		ℓ=6320	4	2,5кг
Б.Ч.		12		ℓ=700	6	0,28кг
				А-I-6 ГОСТ 5781-82*		
Б.Ч.		4		ℓ=31,0 п.м.	—	6,9кг
		6*		ℓ=810	2	0,18кг
		7*		ℓ=990	2	0,22кг
		11*		ℓ=820	128	0,18кг
				Материалы		
				Бетон класса В15		0,8м³

*) Позиции 2,5÷9,11,13 - см. Ведомость деталей

Ведомость деталей

Поз.	Эскиз
2	65 — 780 — 65
5	170 — 440 — 610
6	240 — 150 — 80 — 140 — 45°
7	140 — 240 — 45° — 150 — 80 — 140 — 45°
8	65 — 1280 — 65
9	170 — 340 — 510
11	170 — 240 — 410
13	65 — 880 — 65

Ведомость расхода стали на элемент, кг

Марка элемента	Изделия арматурные								Изделия закладные								Общий расход
	Арматура класса								Всего	Арматура класса			Прокат марки			Всего	
	AIII ГОСТ 5781-82*				AI ГОСТ 5781-82*					AIII ГОСТ 5781-82*			Вст.3 пс 6-1 ГОСТ 19903-74*				
	Ф16			Итого	Ф8	Ф6		Итого		Ф10		Итого	-δ=10		Итого		
Ум1	29,6			29,6	21,9	22,0		43,9	73,5								73,5
Ум2	39,4			39,4	45,0	38,1		83,1	122,5	0,36		0,36	7,1		7,1	7,46	129,96
Ум3	39,4			39,4	42,4	30,7		73,1	112,5								112,5

Привязан

Инв. N

ГИП	Белоус		
Нач. АСО	Винклер		
Н.контр.	Хругало		
Гл.констр.	Хругало		
Гл.спец.	Лисичкин		
Рук. гр.	Алехова		
Инженер	Иванов		
Инженер	Гомозова		

ТП 902-2-438.87 КЖ

Очистные сооружения для сточных вод от мойки автомобилей с безнапорными гидроциклонами q=30л/с

Стадия	Лист	Листов
Р	13	

Спецификация участков монолитных Ум1... Ум3

ГИПРОАВТОТРАНС г. Москва

Копировал Марченко

22533-02 21

Формат А2

Альбом III

Участок монолитный Ум4

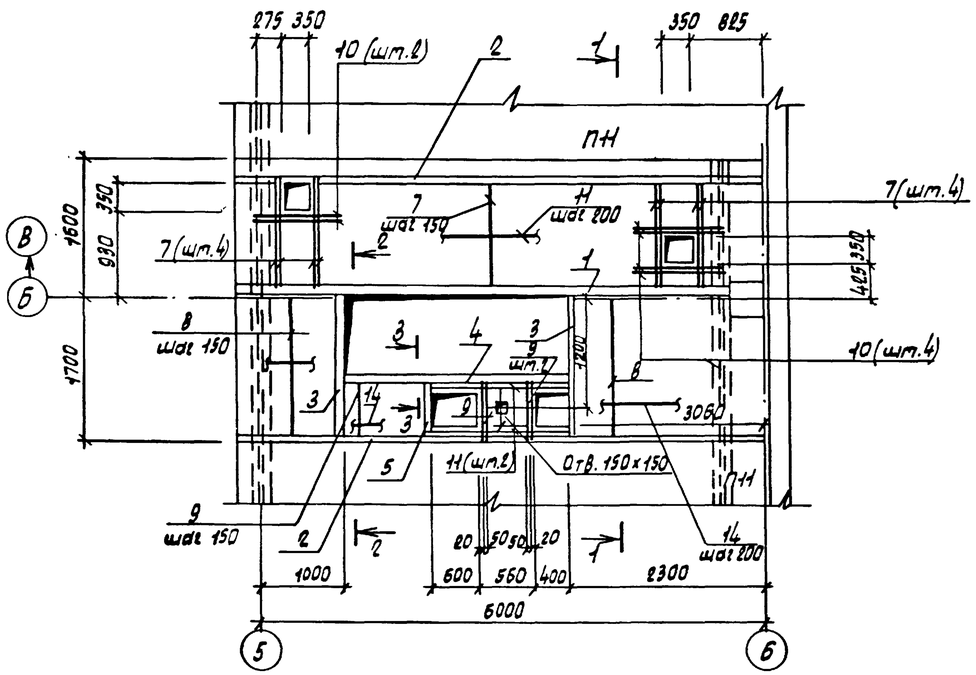

3—3

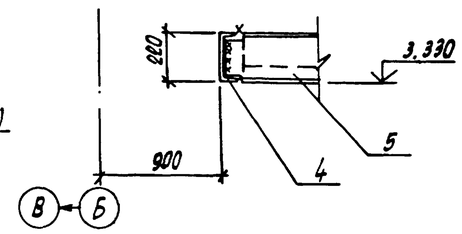

Ведомость деталей

Поз.	Эскиз
13	230, 170, 400

1—1

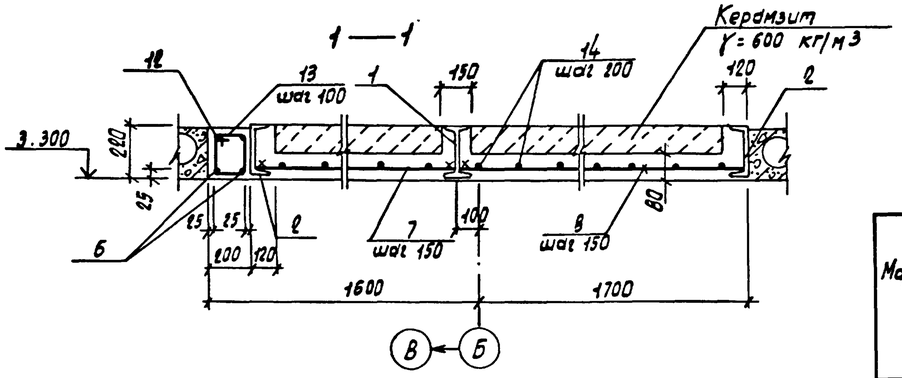

2—2

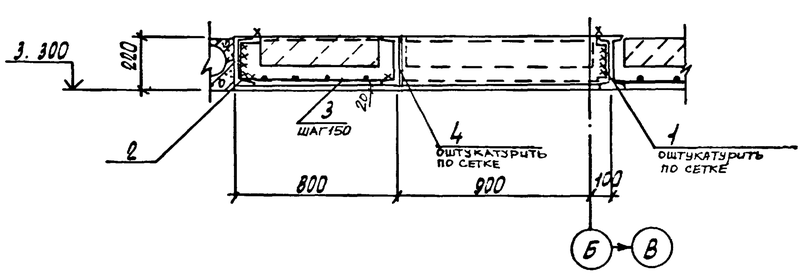

Спецификация участка монолитного Ум4

Формат	Зона	Поз.	Обозначение	Наименование	Кол.	Примечание
				Детали		
Б4		1		Двутавр I 23Б1 ГОСТ 26020-83		
				ℓ = 6280	1	150,7 кг
				Швеллер 22 ГОСТ 8240-72*		
Б4		2		ℓ = 5280	2	131,9 кг
Б4		3		ℓ = 1800	2	37,8 кг
Б4		4		ℓ = 2870	1	60,3 кг
Б4		5		ℓ = 790	1	16,6 кг
Б4		6		А-III-20 ГОСТ 5781-82*		
				ℓ = 6280	1	15,5 кг
				А-III-8 ГОСТ 5781-82*		
Б4		7		ℓ = 1880	43	0,50 кг
Б4		8		ℓ = 1780	25	0,7 кг
Б4		9		ℓ = 780	14	0,23 кг
Б4		10		ℓ = 850	5	0,34 кг
Б4		11		ℓ = 1720	2	0,68 кг
Б4		12		А-I-10 ГОСТ 5781-82*		
				ℓ = 6260	1	3,86 кг
				А-I-6 ГОСТ 5781-82*		
Б4		13*		ℓ = 800	63	0,18 кг
Б4		14		ℓ = 91,0 п.м.	—	20,2 кг
				Материалы		
				Бетон класса В 15		1,85 м³
				Керамзит γ = 500 кг/м³		0,84 м³

*) Поз. 13 — см. ведомость деталей

Ведомость расхода стали на элемент, кг

Марка элемента	Изделия арматурные											Общий расход
	Арматура класса						Прокат марки				Всего	
	А-III			А-I			Вст3пс6-1		Вст3пс6			
	ГОСТ 5781-82*			ГОСТ 5781-82*			ГОСТ 26020-83		ГОСТ 8240-72*			
	Ф20	Ф8	Итого	Ф10	Ф6	Итого	I 23Б1	Итого	С 22	Итого		
Ум4	31,0	49,4	80,4	3,9	31,6	35,5	150,7	150,7	426,4	426,4	693,0	693,0

1. Сварку производить электродами типа Э42 по ГОСТ 9467-75, h шва = 6мм
2. Полезная нормативная нагрузка на монолитные участки -4 кПа
3. В сечениях 2-2; 3-3 арматура условно не показана.

ГИП	Белоус		
Нач. АСО	Винклер		
Н. контр.	Хрупало		
Гл. конст.	Хрупало		
Гл. спец.	Лисичкин		
Рук. ср.	Алехова		
Инженер	Иванов		

Привязан

Инв. N

ТП 902-2-438.87 КЖ

Очистные сооружения для сточных вод от мойки автомобилей с безнапорными гидроциклонами Q = 30 л/с

Стадия	Лист	Листов
Р	14	

Участок монолитный Ум4

ГИПРОАВТОТРАНС г. Москва

Нач. отд. ОВ Лошакова
Нач. отд. ВК Нартынов
Взам. инв. N
Подпись и дата
Инв. N подл.

Копировал Марченко 22533-02 22 Формат А2

Схемы расположения панелей стен

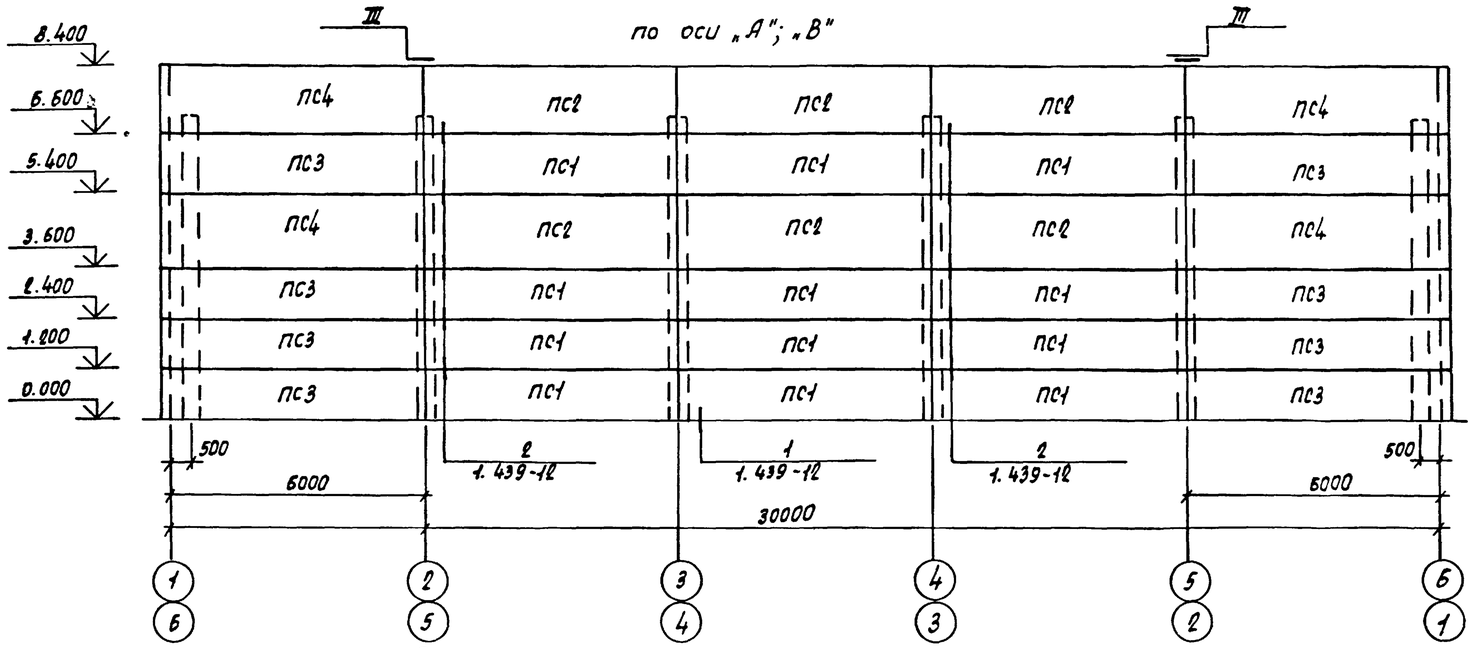

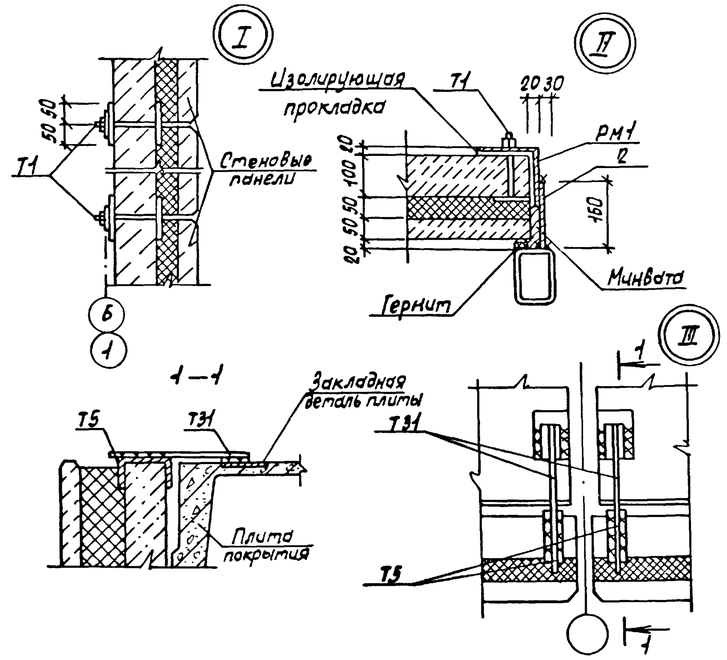

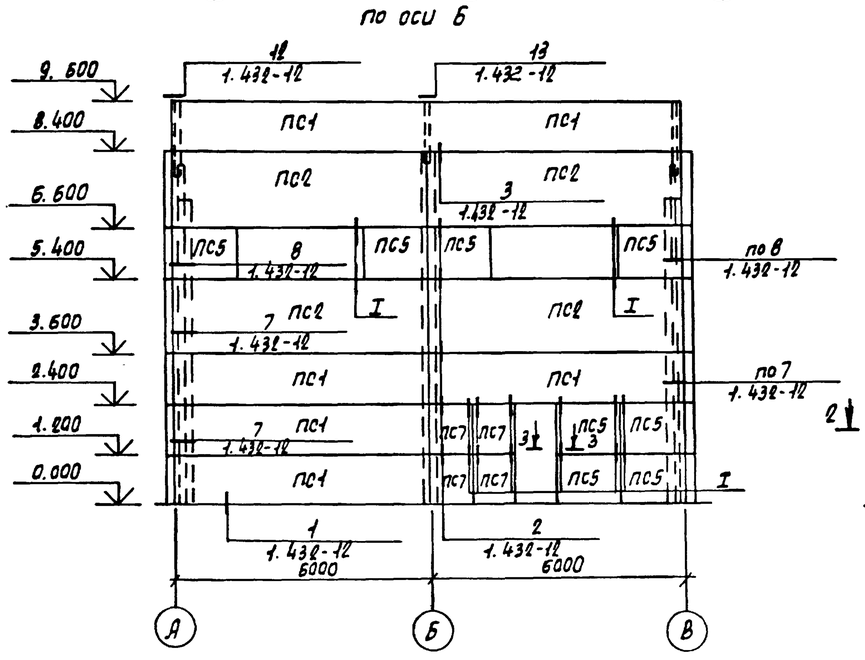

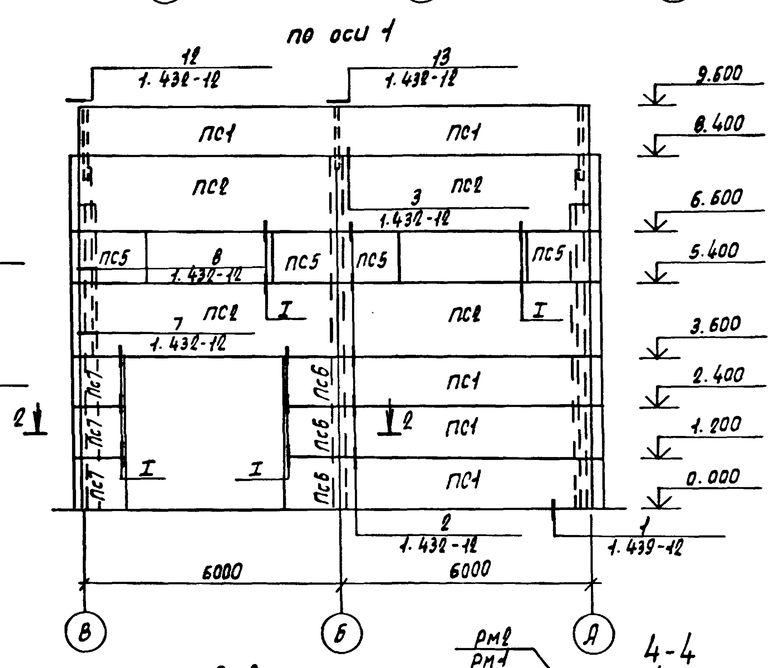

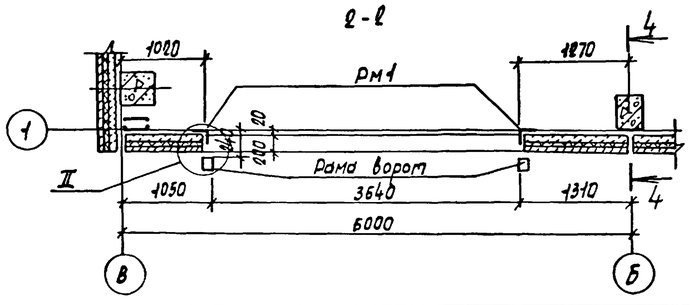

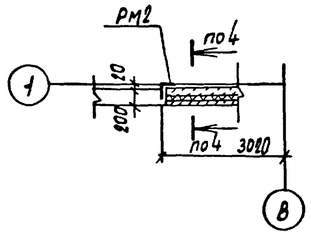

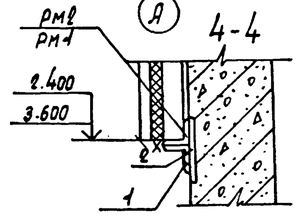

Спецификация к схемам расположения панелей стен

Марка, поз.	Обозначение	Наименование	Кол.	Масса ед. кг.	Примечание
		Панели стен			
ПС1	1.432-12	ПСТ 50 / 1,2х6,0 -11	35	2670	
ПС2	1.432-12	ПСТ 50 / 1,8х6,0 -11	80	4020	
ПС3	1.432-12	ПСТ 50 / 1,2х6,25 -11	16	2770	
ПС4	1.432-12	ПСТ 50 / 1,8х6,25 -11	8	4,180	
ПС5	1.432-12	ПСТ 50 / 1,2х1,5 -33	12	660	
ПС6	1.432-12	ПСТ 50 / 1,2х1,25 -33	3	550	
ПС7	1.432-12	ПСТ 50 / 1,2х1,0 -33	7	420	
РМ1	ТП 902-2-438.87КЖИ.250	Рама РМ1	1	218,48	
РМ2	.260	Рама РМ2	1		
		Изделия соединительные			
Т1	1.432-12	Т1	190	0,69	
Т2	1.432-12	Т2	148	1,91	
Т5	1.432-12	Т5	18	1,10	
Т31	1.439-2	Т31	16	0,8	
1		∠125х125х8 ГОСТ 8509-86 ℓ=300	4	4,65	
2		Лист 10 ГОСТ 19904-74* ℓ=3720	2	46,82	

ГИП	Белоус		
Нач. АСО	Винклер		
Н. констр.	Урупало		
Гл. констр.	Хрупало		
Гл. спец.	Лисичкин		
Рук. гр.	Алехова		
Инженер	Иванов		
Инженер	Крынкина		

Привязан

Инв. N

ТП 902-2-438.87 КЖ

Очистные сооружения для сточных вод от мойки автомобилей с безнапорными гидроциклонами Q=30л/с

Стадия	Лист	Листов
Р	15	

Схемы расположения панелей стен по осям А; В; 1; Б

ГИПРОАВТОТРАНС г. Москва

Альбом III

Схемы расположения панелей экструзионных перегородок

на отметке 0.000

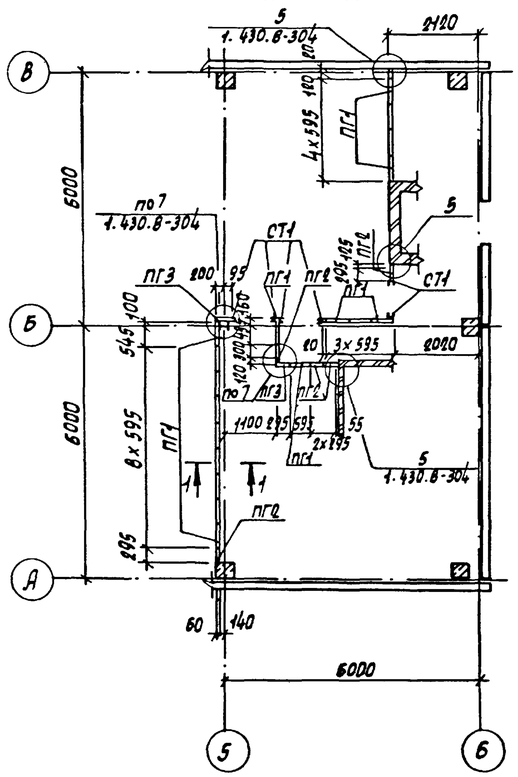

на отметке 3.600

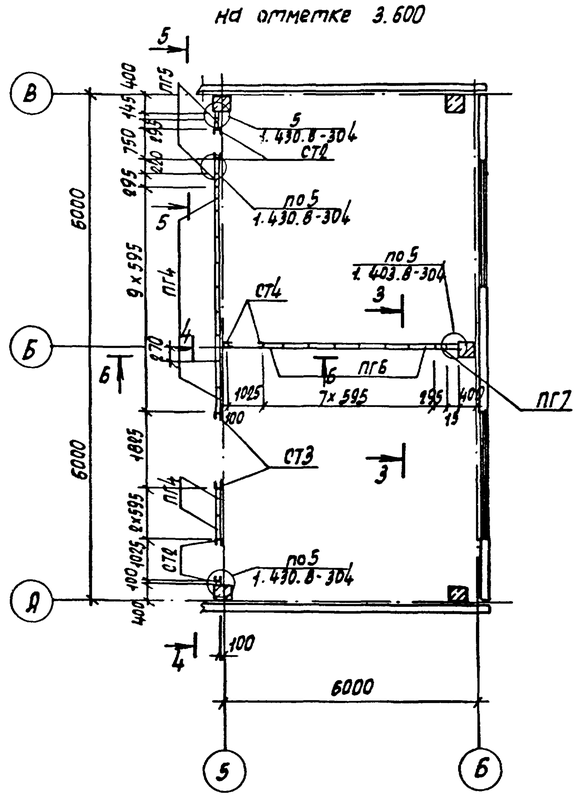

1 – 1

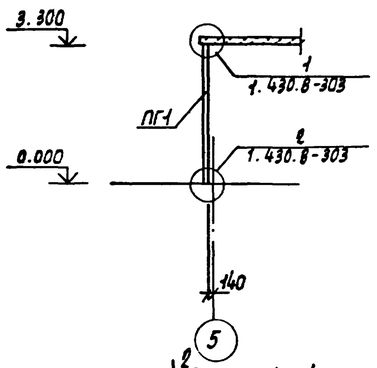

2 – 2

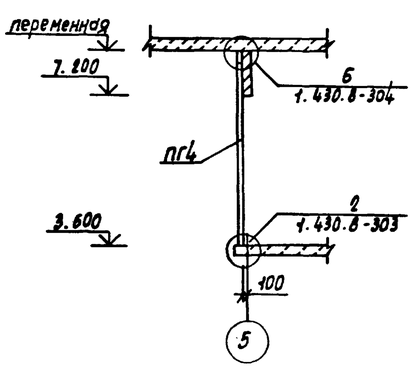

3 – 3

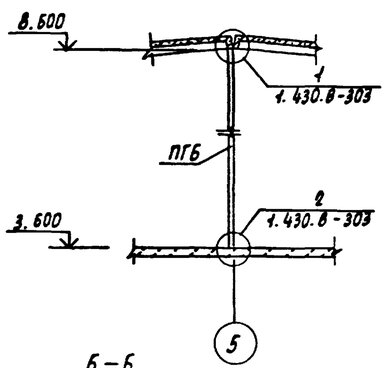

4 – 4

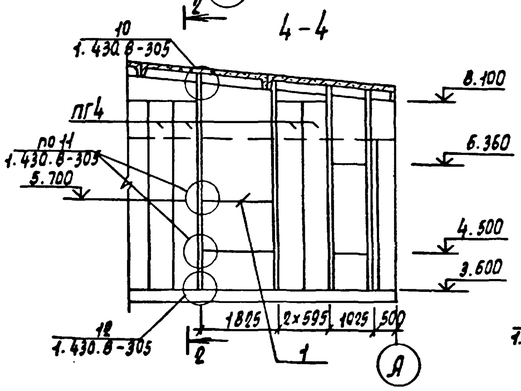

5 – 5

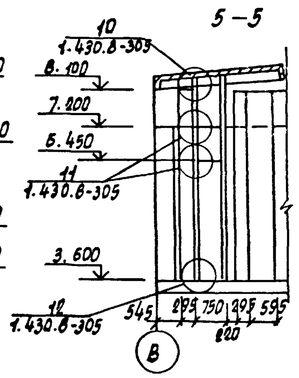

6 – 6

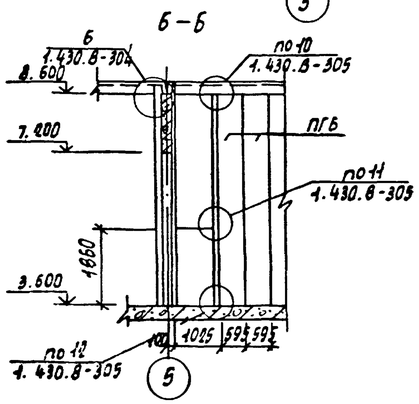

Спецификация к схемам расположения панелей экструзионных перегородок

Марка	Обозначение	Наименование	Кол.	Масса ед. кг.	Примечание
		Панели перегородок			
ПГ1	ТУ 21-24-82-81	ПГ 330.60.6	18	104,6	
ПГ2	ТУ 21-24-97-82	ПГД 330.30.6	5	54,0	
ПГ3	1.430.8-314	ПГУ 330.30.6	2	48,9	
ПГ4	ТУ 21-24-82-81	ПГ 450.60.6	11	140,6	
ПГ5	ТУ 21-24-97-82	ПГД 450.30.6	2	73,5	
ПГ6	ТУ 21-24-82-81	ПГ 500.60.8	7	176,5	
ПГ7	ТУ 21-24-97-82	ПГД 500.30.8	1	92,1	
		Стойки металлические			
СТ1	1.430.8.312-10	СТ11	6	13,2	
		Гн [100x50x3 ГОСТ 8278-83			
СТ2		ℓ=4900	4	21,95	
СТ3		ℓ=5150	2	23,07	
СТ4		ℓ=5000	2	22,40	
1		ℓ=1800	1	8,06	
		Изделия соединительные			
Мс13	1.430.8-308	Мс 13	154	0,30	
Мс13	1.430.8-310	Мс 15	54	2,67	
Мс16	1.430.8-310	Мс 16	8	4,26	
Мс17	1.430.8-311	Мс 17	92	0,09	
Мс18	1.430.8-311	Мс 18	38	0,58	
Мс19	1.430.8-313	Мс 19	14	0,83	
Мс5	1.430.8-307	Мс 5	8	0,90	

Инв. N подл. | Подпись и дата | Взам. инв. N

Привязан

Инв. N

ГИП	Белоус		
Нач. АСО	Винклер		
Н. контр.	Хрупало		
Гл. констр.	Хрупало		
Гл. спец.	Лисичкин		
Рук. гр.	Алехова		
Рук. ф. ф.	Тузанов		
Инж.	Иванов		
Инж.	Крынкина		

ТП 902-2-438.87 КЖ

Очистные сооружения для сточных вод от мойки автомобилей с безнапорными гидроциклонами Q=30л/с

Стадия	Лист	Листов
Р	16	

Схемы расположения панелей экструзионных перегородок

ГИПРОАВТОТРАНС г. Москва

Копировал Марченко 22533-02 24 Формат А2

Альбом III

Схема расположения фундаментов под оборудование

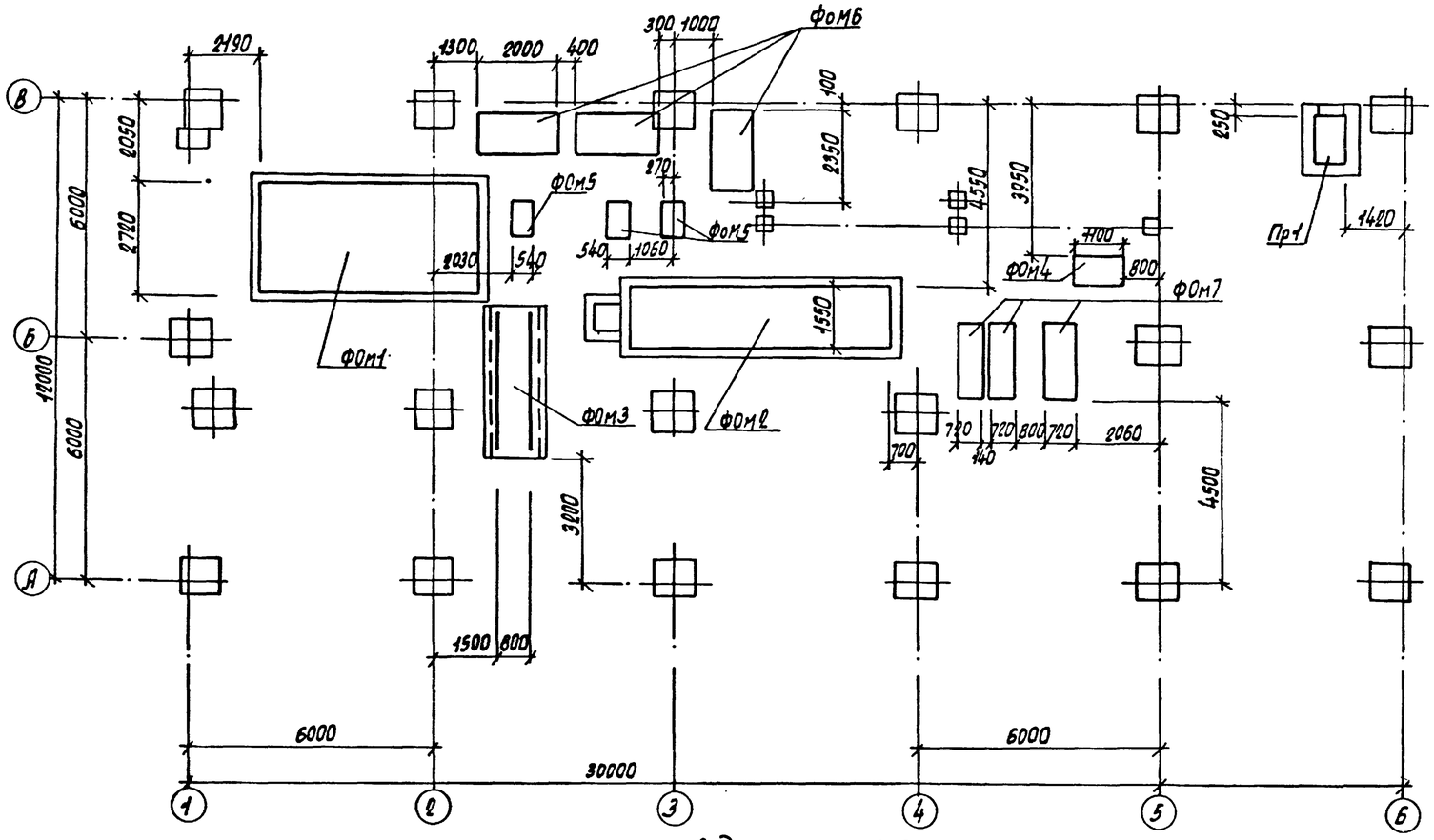

Спецификация к схеме расположения фундаментов под оборудование

Марка поз.	Обозначение	Наименование	Кол.	Масса ед. кг	Примечание
		Фундаменты под оборудование			
ФОм1	ТП 902-2-438.87 листы 18–20	Приемный резервуар	1		
ФОм2	листы 21–23	Отстойник для осадка	1		
ФОм3	лист 24	Фундамент под рельсы	1		
ФОм4	лист 24	Фундамент под насос	1		
ФОм5	лист 24	Фундамент под насос	3		
ФОм6	лист 24	Фундамент под промежуточную емкость	3		
ФОм7	лист 24	Фундамент под насос	3		
Пр1	лист 17	Приямок Пр1	1		

Спецификация приямка Пр1

Формат	Зона	Поз.	Обозначение	Наименование	Кол.	Примечание
				Пр1		
				Сборочные единицы		
А4		1	ТП 902-2-438.87 КЖИ.160	Изделие закладное Мн1		1.4 п.м.
А3		2	.240	Щит Щс1	1	
				Детали		
Вч		3		А-III-20 ГОСТ 5781-82*		
				ℓ=1100	3	2.75кг
				Материалы		
				Бетон класса В 12,5		2.2м³

Приямок Пр1

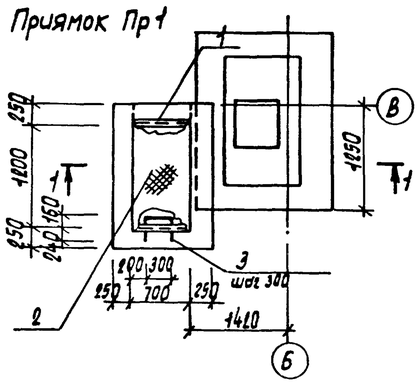

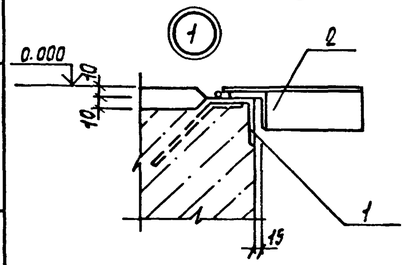

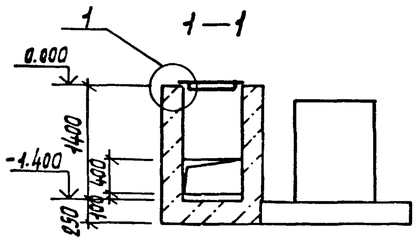

Ведомость расхода стали на элемент, кг

Марка элемента	Изделия закладные															Общий расход
	Арматура класса						Прокат марки								Всего	
	AIII			AI			ВСТ3 кп2									
	ГОСТ 5781-82*			ГОСТ 5781-82*			ГОСТ 8509-86			ГОСТ 19903-74*		ГОСТ 8568-77*				
	ф8	ф20	Итого	ф8	ф22	Итого	L50x5	L63x5	Итого	б=4	Итого	Сталь рифл.	Итого			
Пр1	1,0	8,3	9,3	0,6	9,0	9,6	5,2	6,8	12,0	12,6	12,6	28,8	28,8	70,3	70,3	

1. Обратную засыпку пазух фундаментов под оборудование производить грунтом без включения строительного мусора и растительного грунта с послойным трамбованием до получения γ скелета грунта 1,6 т/м³.
2. После монтажа стальные конструкции и открытые поверхности закладных изделий покрыть грунтом ГФ-0119 за два раза и окрасить эмалью ПФ 133 за два раза по ГОСТ 926-82.

ГИП	Белоус		
Нач. отд.	Винклер		
Н. контр.	Хрупало		
Гл. конст.	Хрупало		
Гл. спец.	Лисичкин		
Рук. гр.	Алехова		
Ст. инж.	Левицкий		

Привязан

Инв. N

ТП 902-2-438.87 КЖ

Очистные сооружения для сточных вод от мойки автомобилей с безнапорными гидроциклонами Q=30л/с

Схема расположения фундаментов под оборудование приямок Пр1

Стадия	Лист	Листов
Р	17	

ГИПРОАВТОТРАНС г. Москва

Копировал Мариенко

22533-02 25

Формат А2

Альбом III

План

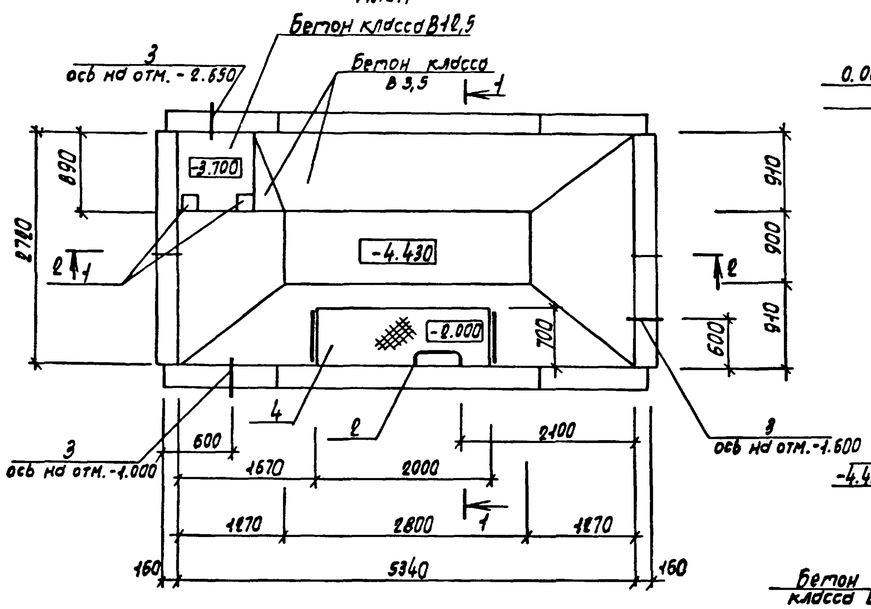

Фундамент под оборудование ФОм1

1—1

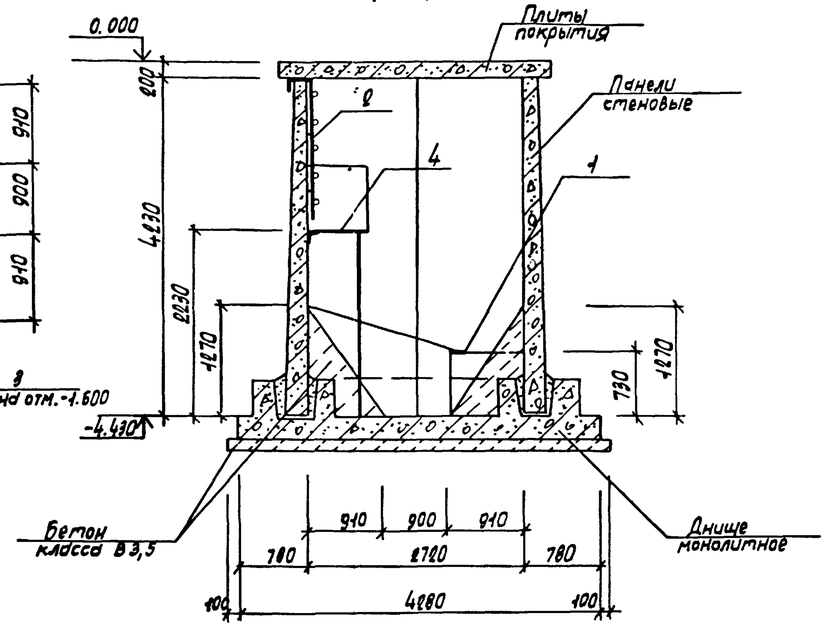

2—2

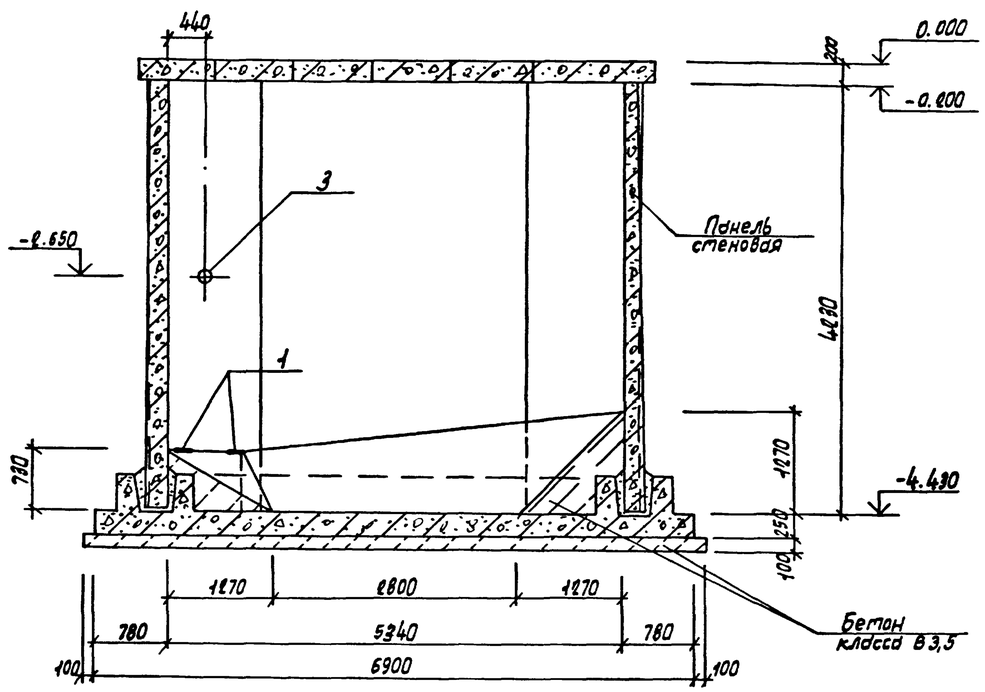

Лестница Л1

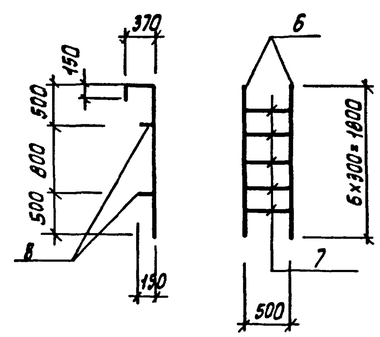

Спецификация фундамента под оборудование ФОм1

Формат	Зона	Поз.	Обозначение	Наименование	Кол.	Примечание
				Сборочные единицы		
				Изделие закладное		
А4		1	1.400-6/76 вып.1	МБ-1	2	2,1 кг
Б4		3	5.900-2	Сальник Ду100 Д200	3	
А2		4	ТП902-2-438.87 лист КМ5	Площадка металлическая на отм. - 2000	1	
А2		2	лист 18	Лестница Л1	1	
				Материалы		
				Бетон класса В 12,5		0,5 м³
				Бетон класса В 3,5		3,0 м³

Спецификация лестницы Л1

Формат	Зона	Поз.	Обозначение	Наименование	Кол.	Примечание
				Детали		
				А-III-20 ГОСТ 5781-82*		
Б4		6		l=2320	2	6,1 кг
Б4		7		l=500	5	1,24 кг
Б4		8		l=150	4	0,37 кг

Ведомость расхода стали на элемент, кг

Марка элемента	Изделия закладные							Всего	Общий расход
	Арматура класса А III ГОСТ 5781-82*			Прокат марки Вст3 кп2 ГОСТ 19903-74*					
	Ф10	Ф20	Итого	6б	6в		Итого		
ФОм1	0,8	19,6	20,4	0,6	2,8		3,4	23,8	23,8

Привязан

Инв. №

ГИП	Белоус	
Нач. отд.	Винклер	
Н. контр.	Хрупало	
Гл. конст.	Хрупало	
Гл. спец.	Лисичкин	
Рук. гр.	Алехова	
Ст. инж.	Левицкий	

ТП 902-2-438.87 КЖ

Очистные сооружения для сточных вод автомойки автомобилей с безнапорными гидроциклонами Q=30 л/с

Стадия	Лист	Листов
Р	18	

Фундамент под оборудование ФОм1. План. Разрезы. Лестница Л1

ГИПРОАВТОТРАНС г. Москва

Нач. отд. В.К. Мартынов

Инв. № подл. | Подпись и дата | Взам. инв. №

Копировал Формат А1

22533-02 26

Альбом III

Схема расположения панелей стен
Схема 1

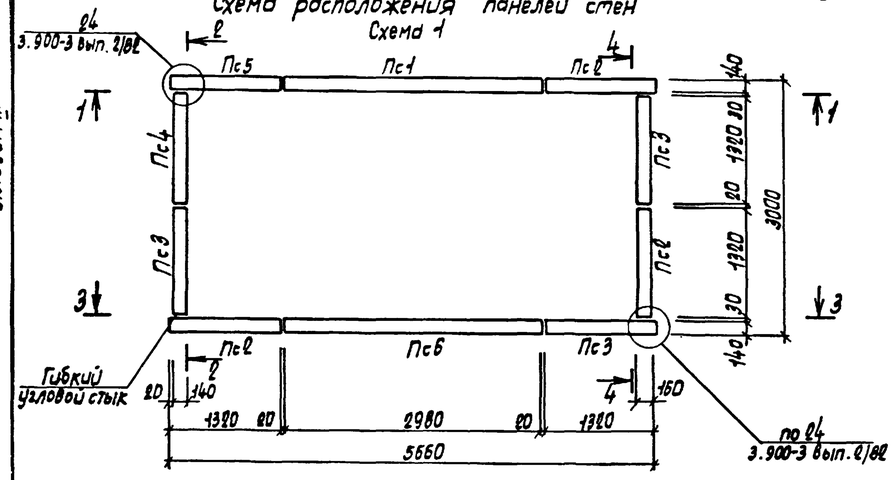

Фундамент под оборудование ФОм1
Схема расположения плит перекрытия
Схема 2

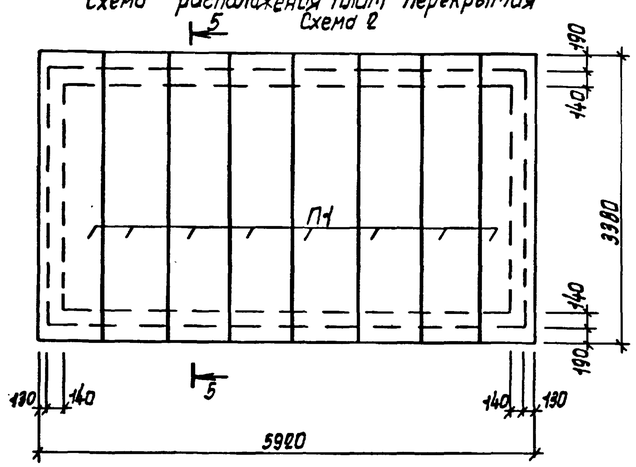

Спецификация к схеме расположения панелей стен и плит перекрытия

Марка поз.	Обозначение	Наименование	Кол.	Масса ед. кг	Примечание
		Схема 1			
		Панели			
Пс1	3.900-3 вып. 3/82	Пс2-42-К2	1	6300	
Пс2	3.900-3 вып.1/82; 3/82	Пс2А^{д}-42-К2	3	2800	
Пс3	3.900-3 вып.1/82; 3/82	Пс2А^{б}-42-К2	3	2800	
Пс4	ТП902-2-438.87 КЖИ.110	Пс2А^{д}-42-К2-1	1	2800	
Пс5	-01	Пс2А^{б}-42-К2-1	1	2800	
Пс6	.120	Пс2-42-К2-1	1	6300	
		Изделия соединительные			
		А-III-12 ГОСТ 5781-82*			
	3.900-3-2/82 Узел 2	2=250	48	0,23	
	3.900-3-2/82 Узел 3	2=250	24	0,23	
		Схема 2			
		Плиты перекрытия			
П1	3.006.1-2/82	ПГ6-5а	8	1850	

1—1

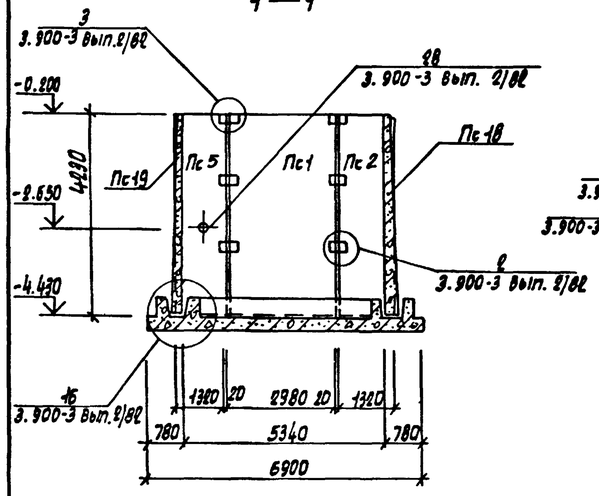

2—2

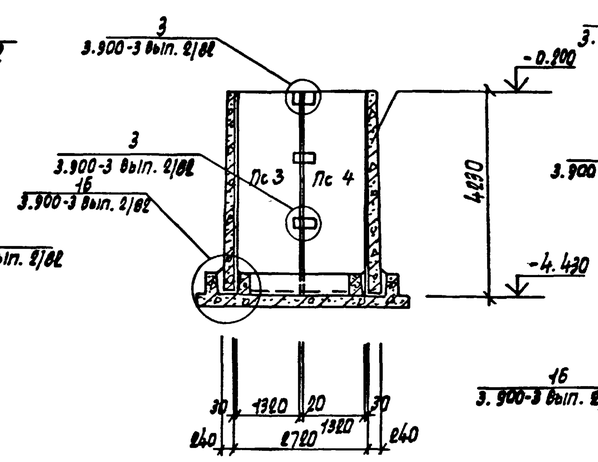

3—3

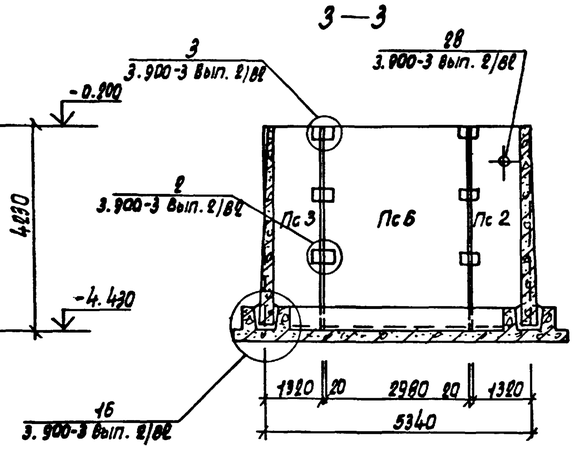

4—4

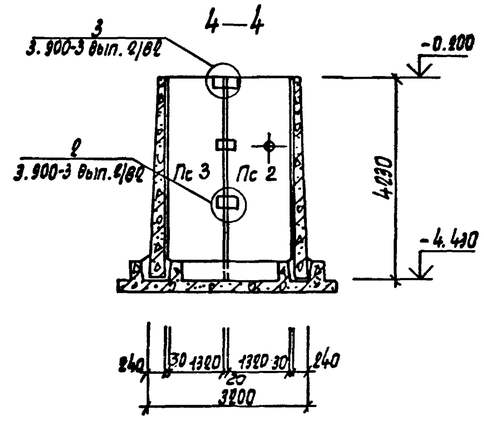

5—5

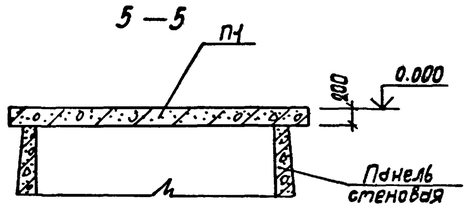

Ведомость расхода стали на элемент, кг

Марка элемента	Изделия соединительные				Всего	Общий расход
	Арматура класса АIII ГОСТ 5781-82*					
	Ф12			Итого		
Схема 1	16,6			16,6	16,6	16,6

Привязан

Инв. №

ГИП	Белоус	
Нач. отд.	Винклер	
Н. контр.	Хрупало	
Гл. конст.	Хрупало	
Гл. спец.	Лисичкин	
Рук. гр.	Адехова	
Гл. инж.	Левицкий	

ТП 902-2-438.87 КЖ

Очистные сооружения для сточных вод от мойки автомобилей с безнапорными гидроциклонами Q=30 л/с

Фундамент под оборудование ФОм1 схемы расположения панелей стен и плит перекрытия

Стадия	Лист	Листов
Р	19	

ГИПРОАВТОТРАНС г. Москва

Инв. № подл. | Подпись и дата | Взам. инв. №

Альбом III

Фундамент под оборудование ФОм1

Днище монолитное Дм1

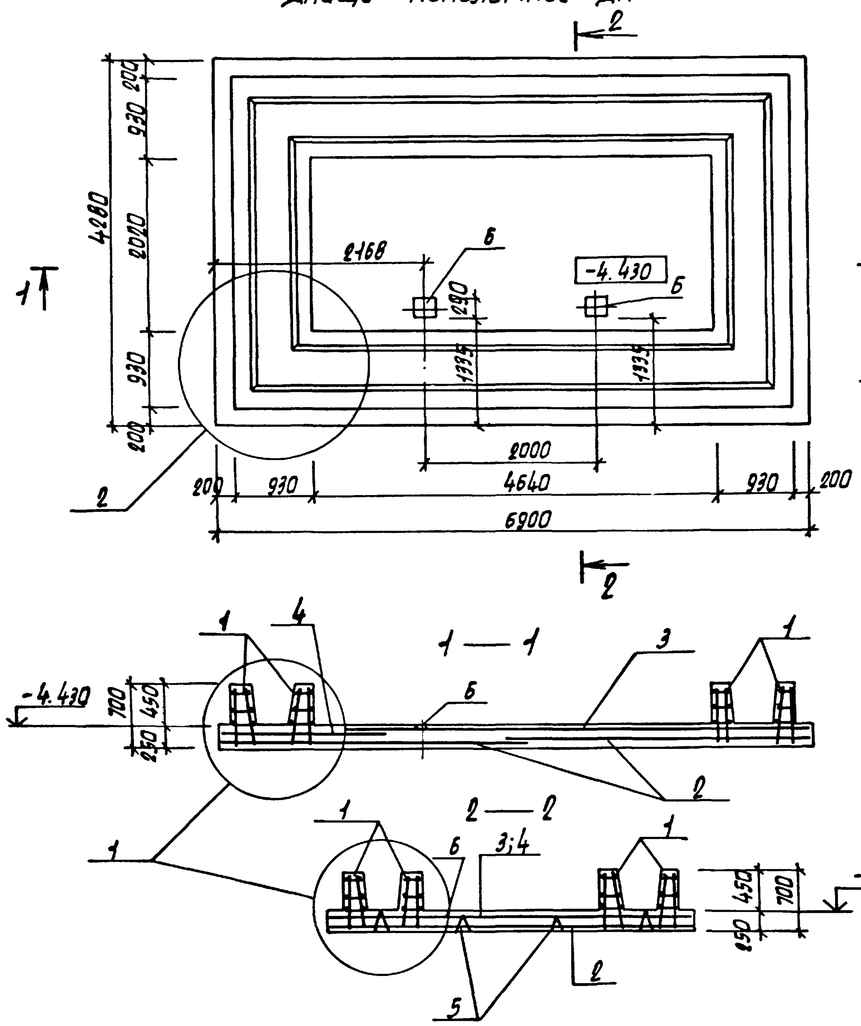

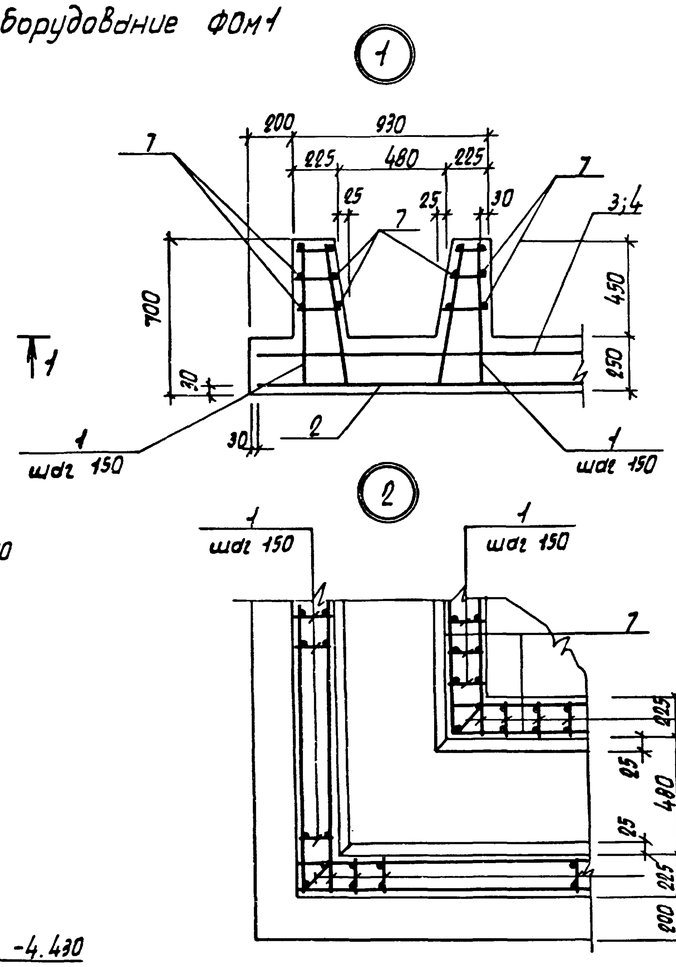

Спецификация днища монолитного Дм1

Формат	Зона	Поз.	Обозначение	Наименование	Кол.	Примечание
				Сборочные единицы		
А3		1	ТП902-2-438.87 КЖИ.130	Каркас плоский Кр1	224	
				Сетки арматурные		
А3		2	-140	С1	2	
А3		3	-01	С2	1	
А3		4	-02	С3	1	
А3		5	-150-01	С8	8	
А3		6	1.400-6/76 вып.1	Изделие закладное Мн19	2	
				Детали		
				Ф6 АI ГОСТ 5781-82*		
Б4		7		ℓ= 215 п.м.		48.0 кг
				Материалы		
				Бетон класса В 12.5		11,5 м³

Ведомость расхода стали на элемент, кг

Марка элемента	Изделия арматурные						Изделия закладные							Общий расход
	Арматура класса					Всего	Арматура класса			Прокат марки			Всего	
	АIII			АI			АIII			В ст3 кп2				
	ГОСТ 5781-82*			ГОСТ 5781-82*			ГОСТ 5781-82*			ГОСТ 19903-74*				
	ф16	ф12	Итого	ф6	Итого		ф8		Итого	б-6			Итого		
Днище Дм1	457	537	994	94,5	94,5	1088,5	0,4		0,4	8,0			8,0	8,4	1096,9

На плане днища сетки условно не показаны

Схема расположения нижних сеток днища

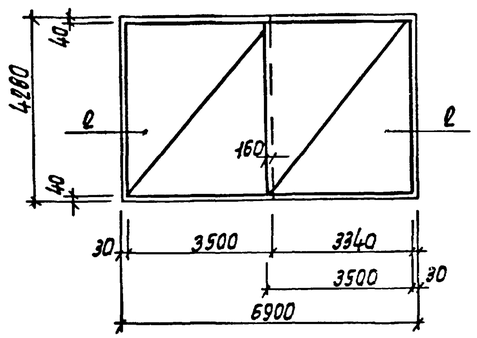

Схема расположения верхних сеток днища

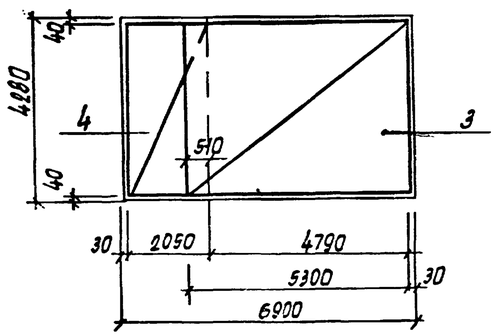

ГИП	Белоус		
Нач.АСО	Винклер		
Н.контр.	Хрупало		
Гл.констр.	Хрупало		
Гл.спец.	Лисичкин		
Рук.гр.	Алехова		
Инженер	Сапрошина		

Привязан

Инв. №

ТП 902-2-438.87 КЖ

Очистные сооружения для сточных вод от мойки автомобилей с безнапорными гидроциклонами Q=30л/с

Фундамент под оборудование ФОм1

Днище монолитное ДМ1

Стадия	Лист	Листов
Р	20	

ГИПРОАВТОТРАНС г. Москва

Инв. № подл. | Подпись и дата | Взам. инв. №

Альбом III

План

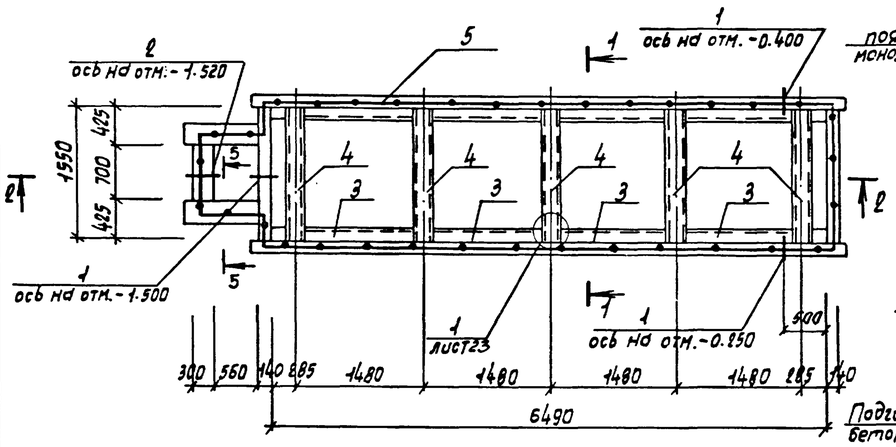

1—1

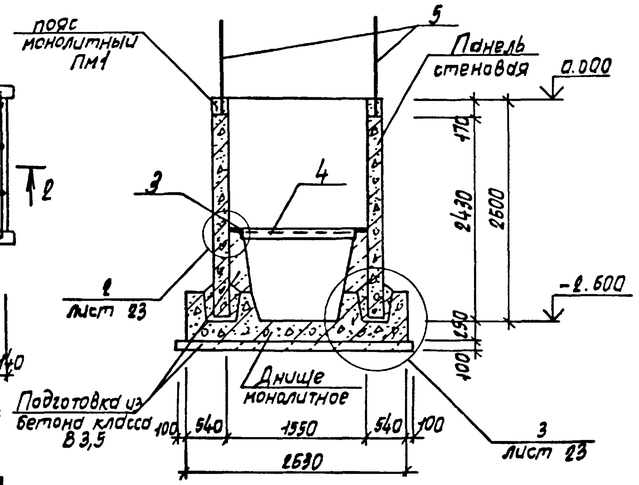

2—2

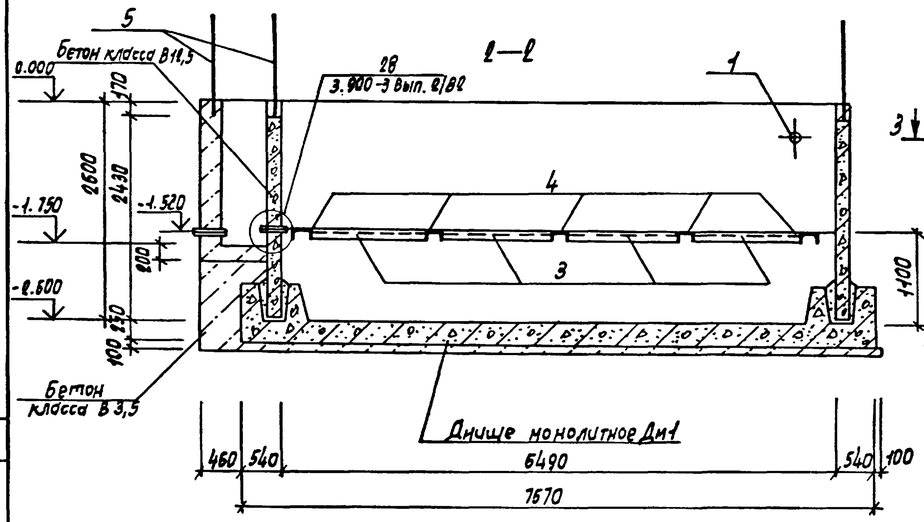

Схема расположения элементов стен

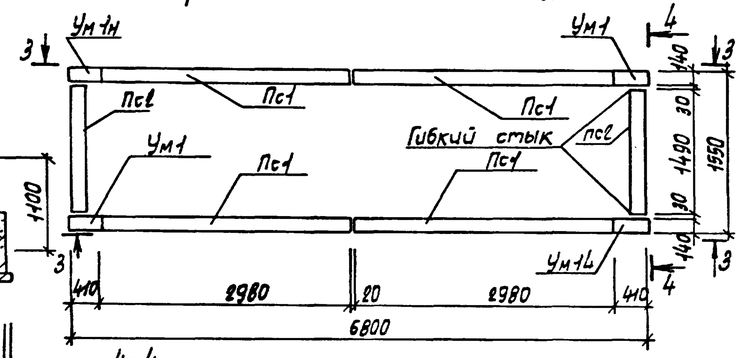

4-4

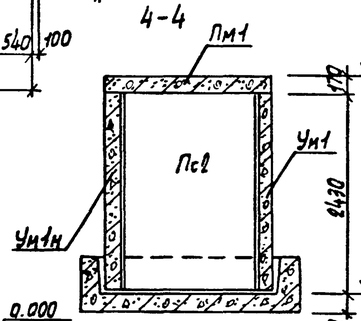

5—5

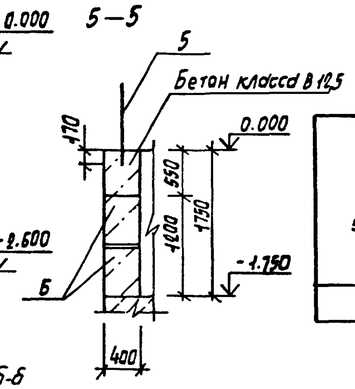

3—3

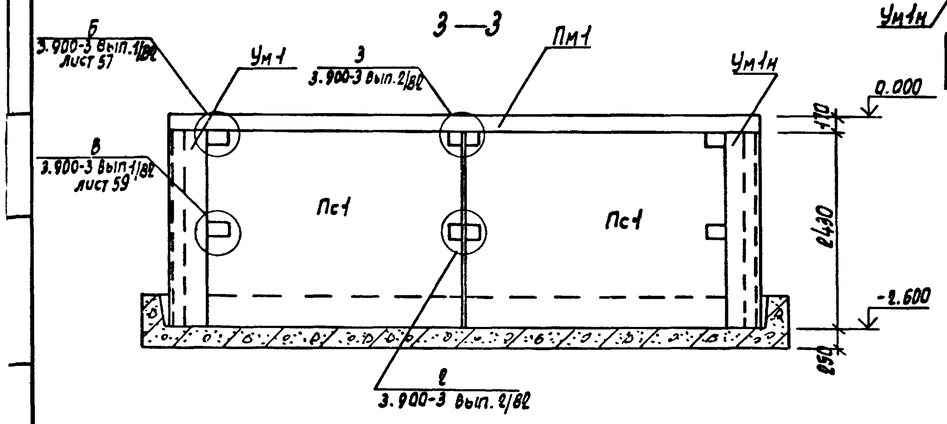

По 2Б-24-К1-1

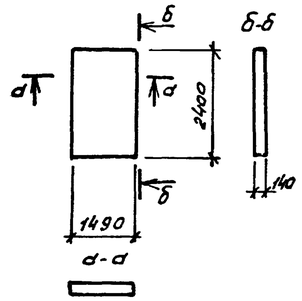

Спецификация фундамента под оборудование ФОм2

Формат	Зона	Поз.	Обозначение	Наименование	Кол.	Примечание
				Сборочные единицы		
				Изделия закладные		
А4		3	ТП902-2-438.87 КЖИ.220	Мн7	8	
А4		4	.230	Мн8	5	
А4		5		Ограждение ОГ1		17пп
				Сальники		
Б4		1	5.900-2	Ду 100 А200	3	
Б4		2	5.900-2	Ду 100 А300	1	
				Блоки стен подвала		
		6	ГОСТ 13579-78*	ФБС 9.4-6т	2	390кг
				Материалы		
				Бетон класса В12.5		2.9м³
				Бетон класса В3.5		6.5м³

Спецификация к схеме расположения элементов стен и пояса

Марка поз.	Обозначение	Наименование	Кол.	Масса ед. кг	Примечание
		Панели стеновые			
Пс1	3.900-3 вып. 3/82	Пс 2-24-К1	4	2500	
Пс2	3.900-3 вып.1/82; 3/82 лист 21	Пс 2Б-24-К1-1	2	1800	
		Участки монолитные			
Ум1	лист 23	Ум1	2		
Ум1н	лист 23	Ум1н	2		
ПМ1	лист 23	Пояс монолитный ПМ1	1		

Ведомость расхода стали на элемент, кг

Марка элемента	Изделия закладные											Всего	Общий расход
	Арматура класса				Прокат марки								
	АI		АIII		Вст3пс6-1				Вст3кп2	Вст3пс6-1			
	ГОСТ5781-82*		ГОСТ5781-82*		ГОСТ8509-86		ГОСТ8240-72*		ГОСТ19903-74*				
	Ф22	Ст0г0	Ф8	Ст0г0	L100х7	Ст0г0	С18	Ст0г0	б=4	б=10	Ст0г0		
ФОм 2	179,0	179,0	4,0	183,0	109,5	109,5	131,5	131,5	46,8	24,0	70,8	495,0	495,0

Привязан

Инв. N

ГИП	Белоус		
Нач. отд.	Винклер		
Н. контр.	Хрупало		
Гл. констр.	Хрупало		
Гл. спец.	Лисичкин		
Рук. гр.	Алехова		
Ст. инж.	Левицкий		

ТП 902-2-438.87 КЖ

Очистные сооружения для сточных вод от мойки автомобилей с безнапорными гидроциклонами Q=30л/с

Фундамент под оборудование ФОм2. План. Схема расположения элементов стен

Стадия	Лист	Листов
Р	21	

ГИПРОАВТОТРАНС г. Москва

Альбом III

Фундамент под оборудование ФОм2

Днище монолитное Дм1

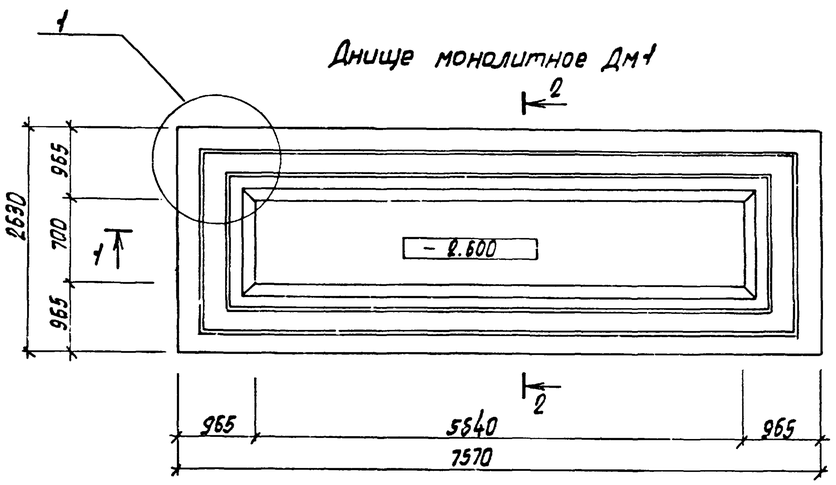

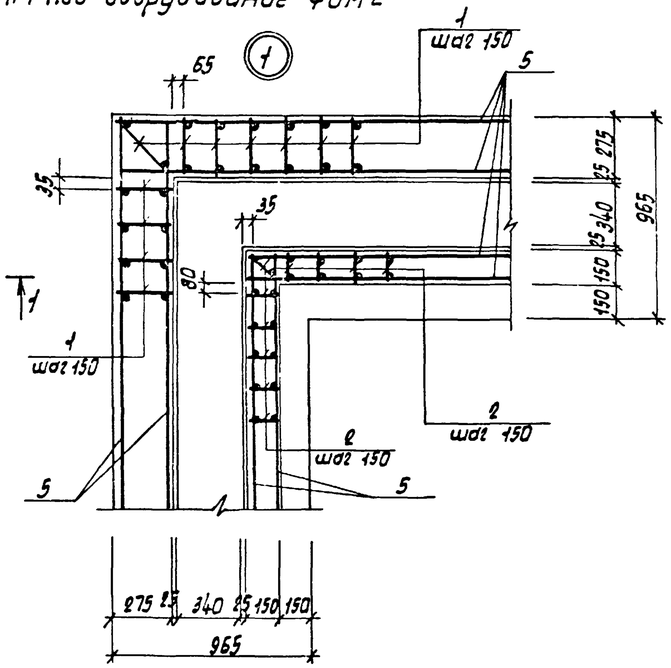

Спецификация днища монолитного Дм1

Формат	Зона	Поз.	Обозначение	Наименование	Кол.	Примечание
				Сборочные единицы		
				Каркасы плоские		
А4		1	ТП 902-2-438.87КЖИ.130-01	Кр2	116	
А4		2	-02	Кр3	97	
				Сетки арматурные		
А4		3	ТП 902-2-438.87КЖИ.140-03	С4	1	
А4		4	-04	С5	1	
А4		6	-05	С6	2	
А4		7	.150-02	С7	6	
				Детали		
Б.4		5		А-I-6 ГОСТ 5781-82*		
				ℓ = 197 п.м.		45,5кг
				Материалы		
				Бетон класса В 12,5		8,9 м³

1—1

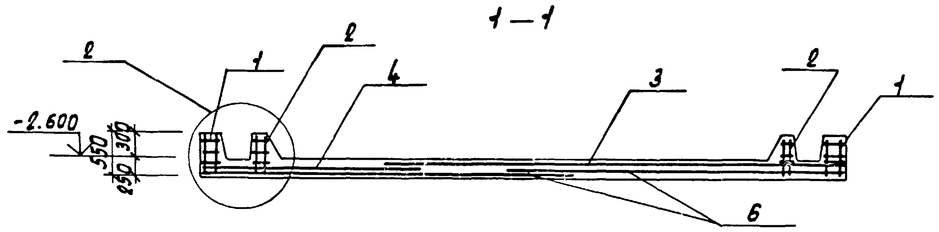

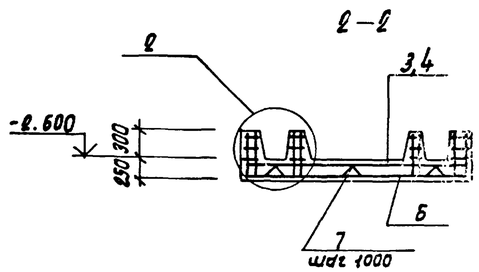

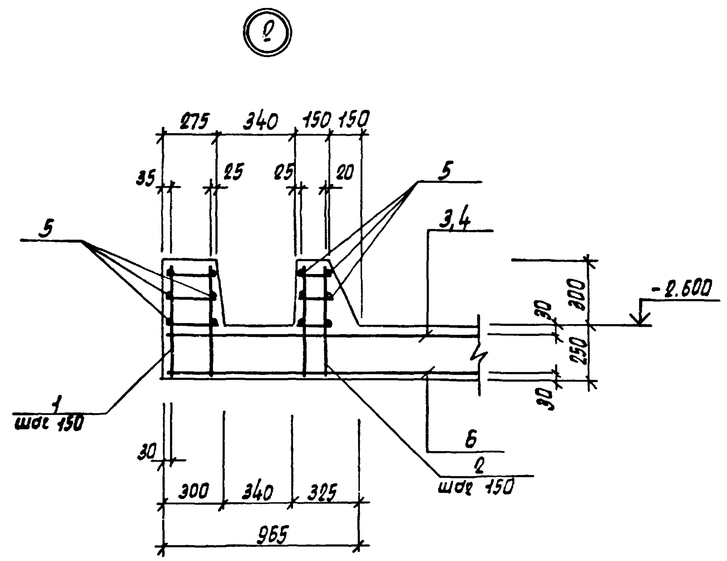

Ведомость расхода стали на элемент, кг

Марка элемента	Арматурные изделия								Всего	Общий расход
	Арматура класса									
	AIII				AI					
	ГОСТ 5781-82*				ГОСТ 5781-82*					
	Ф16	Ф12		Итого	Ф6			Итого		
Дм1	338	350		688	78,5			78,5	766,5	766,5

1. На плане днища сетки условно не показаны

ГИП	Белоус		
Нач. отд.	Винклер		
Н. контр.	Хрупало		
Гл. конст.	Хрупало		
Гл. спец.	Лисичкин		
Рук. гр.	Алехова		
Ст. инж.	Левицкий		

Привязан

Инв. №

ТП 902-2-438.87 КЖ

Очистные сооружения для сточных вод от мойки автомобилей с безнапорными гидроциклонами q_s=30л/с

Стадия	Лист	Листов
Р	22	

Фундамент под оборудование ФОм2. Днище монолитное Дм1

ГИПРОАВТОТРАНС г. Москва

Копировал Марченко 22533-02 30 Формат А2

Инв. № подл. | Подпись и дата | Взам. инв. №

Альбом III

Участок монолитный Ум1, Ум1н

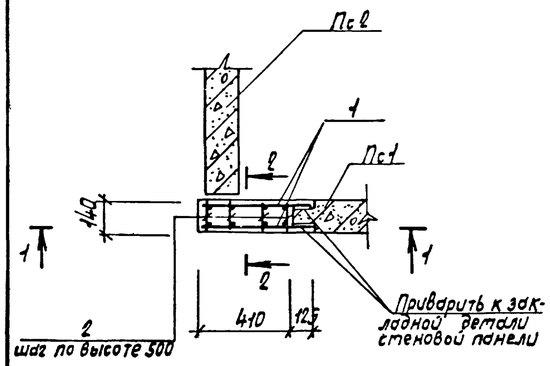

1—1

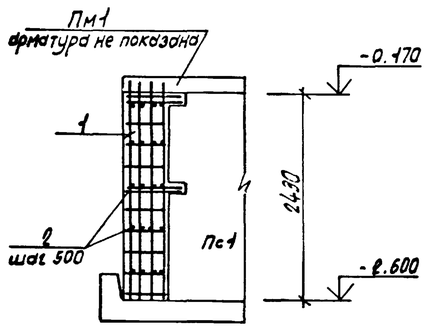

2—2

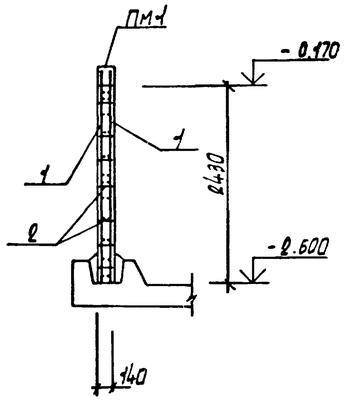

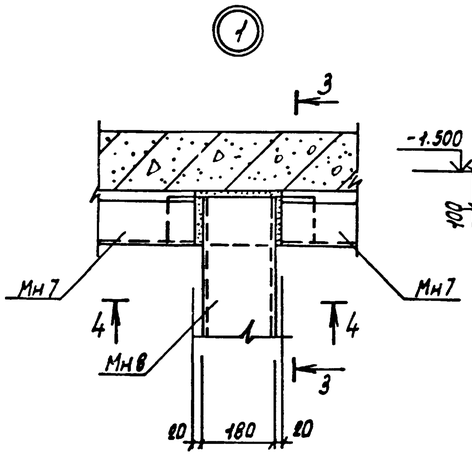

3—3

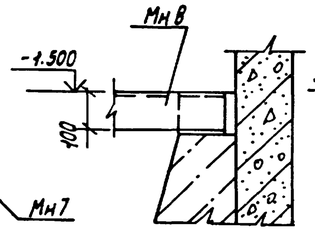

4—4

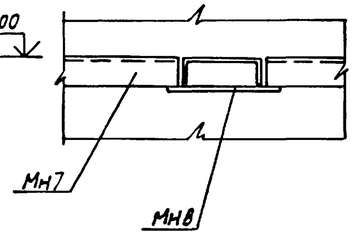

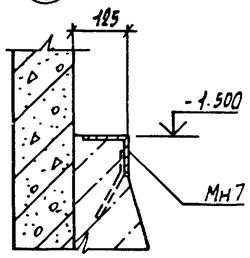

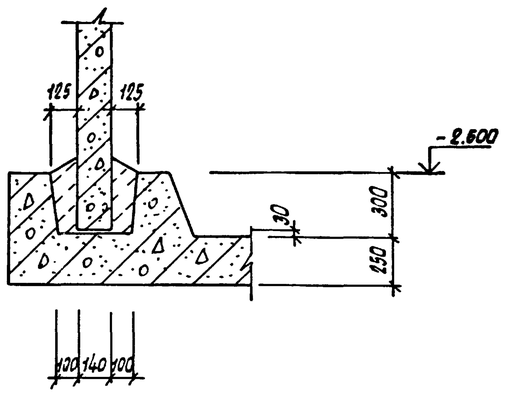

Пояс монолитный Пм1

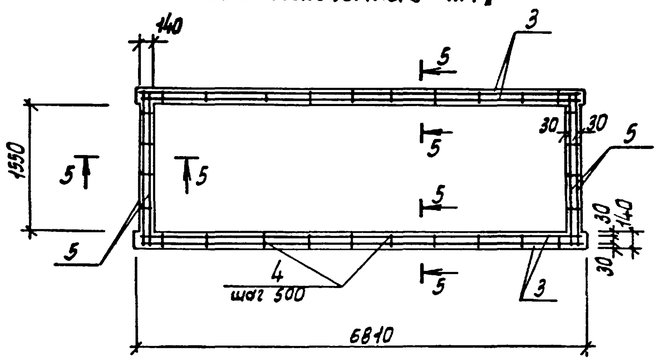

5—5

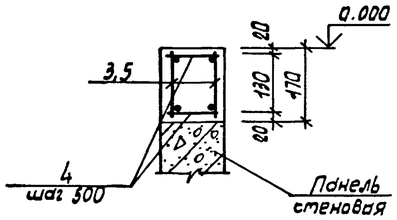

Спецификация участков монолитных Ум1, Ум1н и пояса монолитного Пм1

Формат	Зона	Поз.	Обозначение	Наименование	Кол.	Примечание
				Ум1, Ум1н		
				Сборочные единицы		
				Сетка арматурная		
А4		1	ТП 902-2-438.87 КЖИ.150-02	С9	2	
				Детали		
Б4		2		А-I-6 ГОСТ 5781-82*		
				ℓ=100	18	0,03 кг
				Материалы		
				Бетон класса В15		0,18 м³
				Пм1		
				Сборочные единицы		
				Каркасы плоские		
А4		3	ТП 902-2-438.87 КЖИ 130-03	Кр4	4	
А4		5	-04	Кр5	4	
				Детали		
Б4		4		А-I-6 ГОСТ 5781-82*		
				ℓ=100	68	0,03 кг
				Материалы		
				Бетон класса В15		0,6 м³

Ведомость расхода стали на элемент, кг

Марка элемента	Изделия арматурные								Всего	Общий расход
	Арматура класса									
	AIII ГОСТ 5781-82*					AI ГОСТ 5781-82*				
	Ф20	Ф12	Ф10		Итого	Ф6		Итого		
Ум1, Ум1н	47,6	4,0			51,6	3,2		3,2	54,8	54,8
Пм1			43,4		43,4	8,3		8,3	51,7	51,7

Поверхность Ум1; Ум1н торкретировать в два слоя с внутренней стороны общей толщиной 25мм.

ГИП	Белоус		
Нач. отд.	Винклер		
Н. контр.	Хрупало		
Гл. констр.	Хрупало		
Гл. спец.	Лисичкин		
Рук. гр.	Алехова		
Ст. инж.	Левицкий		

Привязан

Инв. №

ТП 902-2-438.87 КЖ

Очистные сооружения для сточных вод от мойки автомобилей с безнапорными гидроциклонами Q=30л/с

Фундамент под оборудование ФОМ2.

Участки монолитные Ум1, Ум1н. Пояс монолитный Пм1. Узлы 1...3.

Стадия	Лист	Листов
Р	23	

ГИПРОАВТОТРАНС г. Москва

Инв. № подл. | Подпись и дата | Взам. инв. №

Альбом III

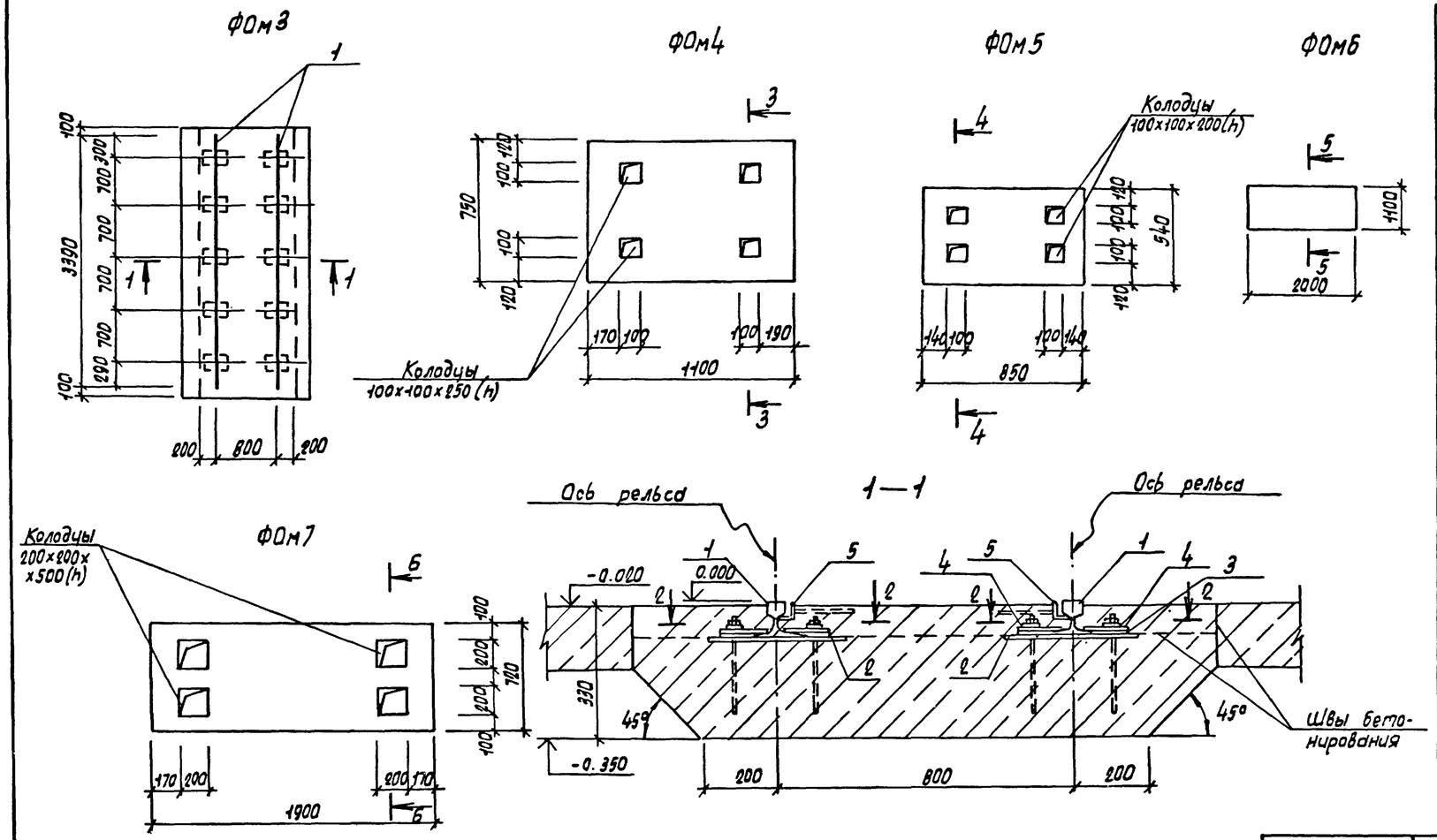

Спецификация фундаментов под оборудование ФОм3...ФОм7

Формат	Зона	Поз.	Обозначение	Наименование	Кол.	Примечание
				ФОм3		
				Сборочные единицы		
				Изделия закладные		
А4		2	ТП 902-2-438.87 КЖИ.190	МН4	10	
А4		3	.200	МН5	20	
А4		4	.210	МН6	20	
А4		5	.170	МН2		6,8 п.м.
				Детали		
Б4		1		Рельс Р8 ГОСТ 6368-82		
				ℓ=3390	2	57,0
				Материалы		
				Бетон класса В 12.5		1,7 м³
				ФОм4		
				Материалы		
				Бетон класса В 12,5		0,33 м³
				ФОм5		
				Бетон класса В 12,5		0,14 м³
				ФОм6		
				Бетон класса В 12,5		0,44 м³
				ФОм7		
				Материалы		
				Бетон класса В 12,5		0,6 м³

Ведомость расхода стали на элемент, кг

Марка элемента	Изделия закладные														Общий расход
	Арматура класса				Прокат марки									Всего	
	AIII				Вст3кп2			Вст3пс6-1							
	ГОСТ 5781-82*		ГОСТ 2590-71*		ГОСТ 8509-86			ГОСТ 19903-74*			ГОСТ 6368-82				
	ф8	Итого	ф20	Итого	L50×5		Итого	δ=8	δ=12	Итого	Р8		Итого		
ФОм3	22	22	26,0	26,0	25,7		25,7	65,0	30,0	95	57		57	205,9	205,9

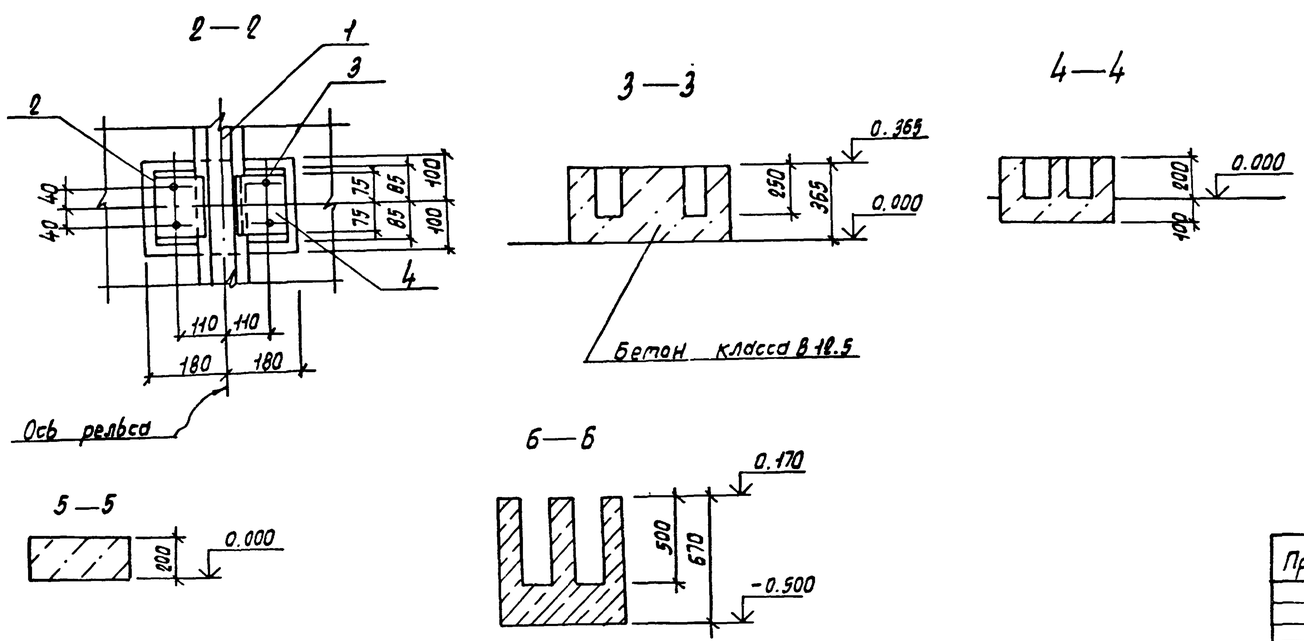

ГИП	Белоус		ТП 902-2-438.87 КЖ	
Нач. отд.	Винклер			
Н. контр.	Хрупало		Очистные сооружения для сточных вод от мойки автомобилей с безнапорными гидроуклонами q=30 л/с	Стадия Р, Лист 24, Листов
Гл. конст.	Хрупало			
Гл. спец.	Лисичкин		Фундаменты под оборудование ФОм3...ФОм7	ГИПРОАВТОТРАНС г. Москва
Рук. гр.	Алехова			
Ст. инж.	Левичкин			

Привязан

Инв. №

Инв. № подл. | Подпись и дата | Взам. инв. №

Копировал Мариенко 22533-02 32 Формат А1

Альбом III

Ведомость рабочих чертежей основного комплекта

Лист	Наименование	Примечание
1	Общие данные /начало/.	
2	Общие данные /продолжение/.	
3	Общие данные /окончание/.	
4	Схема расположения стоек, балок, ограждений,	
	лестниц на отм. 4.500. Схема расположения	
	перекрытия на отм. 4.500.	
5	Схемы расположения стоек, балок, ограждений, лестниц	
	на отм. 1.200, 3.800, 3,600, - 2.000. Схемы располо-	
	жения перекрытий на отм. 3,300, 1.200, - 2.000.	
6	Схема расположения подвесных путей	
7	Узлы 1 ... 12	
8	Узлы 13 ... 21	

Ведомость ссылочных и прилагаемых документов

Обозначение	Наименование	Примечание
	Ссылочные документы	
1.450.3-3, вып. 0;1,ч.1	Стальные лестницы, площадки,	
	стремянки и ограждения.	
1.426.2-3. вып. 2	Стальные подкрановые балки.	

Общие указания

1. Все монтажные соединения производить на монтажных болтах и сварке.
2. Сварку производить электродом типа Э42 по ГОСТ 9467-75, $h_{шва}$ = 5мм, кроме оговоренных.
3. Все металлоконструкции огрунтовать 2 слоями ГФ-0119 и окрасить эмалью ПФ 133 за 2 раза.
   После монтажно-сварочных работ окраску восстановить.
4. Балки Б1, Б2, „а"; стойку СК1 огрунтовать ФЛ-03к и окрасить огнезащитным составом ВПМ-2 толщиной в сыром состоянии 5 мм.
5. Монтаж конструкций вести на болтах нормальной точности М12, кроме оговоренных.

Техническая спецификация металла

/начало/

Вид профиля и ГОСТ, ТУ	Марка металла и ГОСТ	Обозначение и размер профиля, мм.	№ п.п.	Код: Марка металла	Код: Вид профиля	Код: Размер профиля	Количество, шт.	Длина, мм	Масса металла по элементам конструкций, т: стойки	балки перекрытия	настил перекрытия	лестницы и ограждения	подвесной транспорт	Общая масса, т	Масса потребности в металле по кварталам /заполняется изготовителем/, т.: I	II	III	IV	Заполняется ВЦ
1	2	3	4	5	6	7	8	9	10	11	12	13	14	15	16	17	18	19	20
Двутавры стальные горячекатаные с параллельными гранями полок ГОСТ 26020-83	В Ст3пс6-1 ГОСТ 380-71*	I 20 К2	1						1.77					1.77					
	Итого				51870				1.77					1.77					
	В Ст3пс6-1 ТУ 14-1-3023-80	35 Ш1	2							4.43				4.43					
		23 Ш1	3							2.52				2.52					
	Итого				51870					6.95				6.95					
Всего профиля									1.77	6.95				8.72					
Балки двутавровые для монорельсов ТУ14-2-427-80	В Ст3Гпс5 ГОСТ 380-71*	I 30М	4										2.41	2.41					
	Итого				51870								2.41	2.41					
Всего профиля					51870								2.41	2.41					

Типовой проект разработан в соответствии с действующими нормами и правилами и предусматривает мероприятия, обеспечивающие взрывную, взрывопожарную и пожарную безопасность при эксплуатации сооружения.

Главный инженер проекта А.А Белоус

Инв. № подл. | Подпись и дата | Взам. инв. №

ГИП	Белоус	
Н.контр.	Ростунова	
Нач.АСО	Винклер	
Гл.конст.	Хрупало	
Гл.спец.	Лисичкин	
Рук.гр.	Алехова	
Инж.	Григорьева	
Инж.	Гомозова	

Привязан

Инв. №

ТП 902-2-438.87 КМ

Очистные сооружения для сточных вод от мойки автомобилей с безнапорными гидроциклонами Q= 30л/с

Стадия	Лист	Листов
Р	1	8

Общие данные /начало/

ГИПРОАВТОТРАНС г. Москва

Альбом III

Техническая спецификация металла /продолжение/

Вид профиля и ГОСТ, ТУ	Марка металла и ГОСТ	Обозначение и марка профиля, мм	№ п.п.	Код: Марка металла	Код: Вид профиля	Код: Размер профиля	Количество, шт	Длина, мм	Масса металла по элементам конструкций, т: стойки	Балки перекрытия	Настил перекрытия	Лестницы и ограждения	Подвесной транспорт	Общая масса, т	Масса потребности в металле по кварталам /заполняется изготовителем/, т.: I	II	III	IV	Заполняется ВЦ
1	2	3	4	5	6	7	8	9	10	11	12	13	14	15	16	17	18	19	20
Сталь горячекатаная Швеллеры ГОСТ 8240-72*	ВСт3пс6-1 ТУ14-1-3023-80	[16	5							1.27				1.27					
	Итого				51885					1.27				1.27					
Всего профиля					51885					1.27				1.27					
Швеллеры стальные гнутые равнополочные ГОСТ 8278-83	ВСт3Гпс5-1 ТУ14-1-3023-80	[60 x 50 x 3	6										0,08	0,08					
	Итого				51903								0,08	0,08					
Всего профиля					51903								0,08	0.08					
Сталь прокатная угловая равнополочная ГОСТ 8509-86	ВСт3пс6-1 ТУ14-1-3021-80	L 100 x 100 x 7	7							0,01			0,01	0.02					
	Итого				51635					0,01			0,01	0.02					
	ВСт3кп2 ГОСТ 380-71*	L 50 x 50 x 5	8									0,02	0,02	0.04					
		L 63 x 63 x 5	9									0,02	0,08	0.10					
	Итого				51635							0.04	0,10	0,14					
Всего профиля					51635					0,01		0.04	0,11	0,16					
Сталь листовая горячекатаная ГОСТ 19903-74*	ВСт3пс6-1 ТУ14-1-3023-80	δ = 10	10						0,12	0,14	0,75			1.01					
		δ = 20	11						0.36					0.36					
	Итого				51815				0.48	0.14	0.75			1.37					
	ВСт3сп5-1 ТУ14-1-3023-80	δ = 6	12							0,15			0.02	0,17					
		δ = 8	13										0,15	0,15					
		δ = 12	14										0,31	0,31					
		δ = 14	15										0,22	0.22					
		δ = 16	16										0.50	0,50					
	Итого				51815					0.15			1.20	1.32					
Всего профиля					51815				0,48	0,29	0.75		1.20	2.72					
Сталь рифленая ГОСТ 8568-77*	ВСт3кп2 ГОСТ380-71*	δ = 5	17								4.32			4.32					
	Итого				51815						4.32			4.32					
Всего профиля					51815						4.32			4.32					
Стальные лестницы, площадки, стремянки и ограждения по серии 1.450.3-3 вып. 1, часть 1.		МЛХШ 45-36.8	18				1					0.151		0,151					
		МЛХШ 45-6.8	19				1					0.025		0.025					
		СХ 46	20				1					0.075		0.075					
		СХ 22	21				1					0.038		0.038					
		ОГЛМЛХ 45-10.36	22				1					0.024		0.024					

Взам. инв. № | Подпись и дата | Инв. № подл.

Привязан

Инв. №

ГИП	Белоус	
Нач. АСО	Винклер	
Н.контр.	Хрупало	
Гл.констр.	Хрупало	
Гл.спец.	Лисичкин	
Рук.гр.	Алехова	
Инжен.	Григорьева	

ТП 902-2-438.87 КМ

Очистные сооружения для сточных вод от мойки автомобилей с безнапорными гидроциклонами Q = 30 л/с

Стадия	Лист	Листов
	2	

Общие данные /продолжение/

ГИПРОАВТОТРАНС г. Москва

Копировал

22533-02 34 Формат А2

Альбом III

Техническая спецификация металла / окончание /

Вид профиля и ГОСТ, ТУ	Марка металла и ГОСТ	Обозначение и марка профиля, мм	№ п.п	Код: Марка металла	Код: Вид профиля	Код: Размер профиля	Количество, шт	Длина, мм	Масса металла по элементам конструкций, т: стойки	Балки перекрытия	Настил перекрытия	Лестницы и ограждения	Подвесной транспорт	Общая масса, т	Масса потребности в металле по кварталам / заполняется изготовителем /, т.: I	II	III	IV	Заполняется ВЦ
1	2	3	4	5	6	7	8	9	10	11	12	13	14	15	16	17	18	19	20
		ОГП МЛХ 45-10.36	23				1					0.024		0.024					
		ОГПМХэб 10.60	24				7					0.392		0.392					
		ОГПМХэб 10.48	25				1					0.045		0.045					
		ОГПМХэб 10.30	26				3					0.087		0.087					
		ОГПМХэб 10.14	27				2					0.028		0.028					
		ОГПМХэб 10.	28				3					0.033		0.039					
		ОГС 24.4	29				2					0.048		0.048					
	Итого											0.970		0.970					
Всего профиля												0.970		0.970					
Болты с шестигранной головкой ГОСТ 7798-70*	В Ст3 сп5 ГОСТ 380-71*	М12 х 75.5.8	30										0.07	0.07					
		М16 х 80.5.8	31										0.02	0.02					
	Итого				16408								0.09	0.09					
	В Ст3 кп 2 ГОСТ 380-71*	М12 х 50.5.8	32							0.04				0.04					
		М12 х 80.5.8	33							0.03				0.03					
	Итого				16408					0.07				0.07					
Всего профиля					16408					0.07			0.09	0.16					
Гайки ГОСТ 5915-70*	В Ст3 кп 2 ГОСТ 380-71*	М12	34							0.04			0.04	0.08					
		М16	35										0.01	0.01					
	Итого				16408					0.04									
Всего профиля					16408					0.04			0.05	0.09					
Шайбы ГОСТ 11371-78*	В Ст3 кп 2 ГОСТ 380-71*	12	36							0.03			0.03	0.06					
		16	37										0.01	0.01					
	Итого				16408					0.03			0.04	0.07					
Всего профиля					16408					0.03			0.04	0.07					
Всего масса металла									2.25	8.66	5.07	1.01	3.98	20.97					
В том числе по маркам	В Ст 3 сп5-1								—	0.15	—	—	1.29	1.44					
	В Ст 3 Гпс 5								—	—	—	—	2.49	2.49					
	В Ст 3 пс 6-1								2.25	8.37	0.75	—	0.01	11.38					
	В Ст 3 кп 2								—	0.14	4.32	1.01	0.19	5.66					
Масса поставки элементов по кварталам, т. /Заполняется заказчиком/	I																		
	II																		
	III																		
	IV																		

Взам. инв. №

Подпись и дата

Инв. № подл.

Привязан

Инв. №

ГИП	Белоус	
Нач. АСО	Винклер	
Н. контр.	Хрупало	
Гл. контр.	Хрупало	
Гл. спец.	Лисичкин	
Рук. гр.	Алехова	
Инжен.	Григорьева	

Копировал Канкова

ТП 902-2-438.87 КМ

Очистные сооружения для сточных вод от мойки автомобилей с безнапорными гидроциклонами Q= 30л/с

Стадия	Лист	Листов
Р	3	

Общие данные / окончание /

ГИПРОАВТОТРАНС г. Москва

Альбом III

Схема расположения стоек, балок, ограждений, лестниц на отм. 4.500

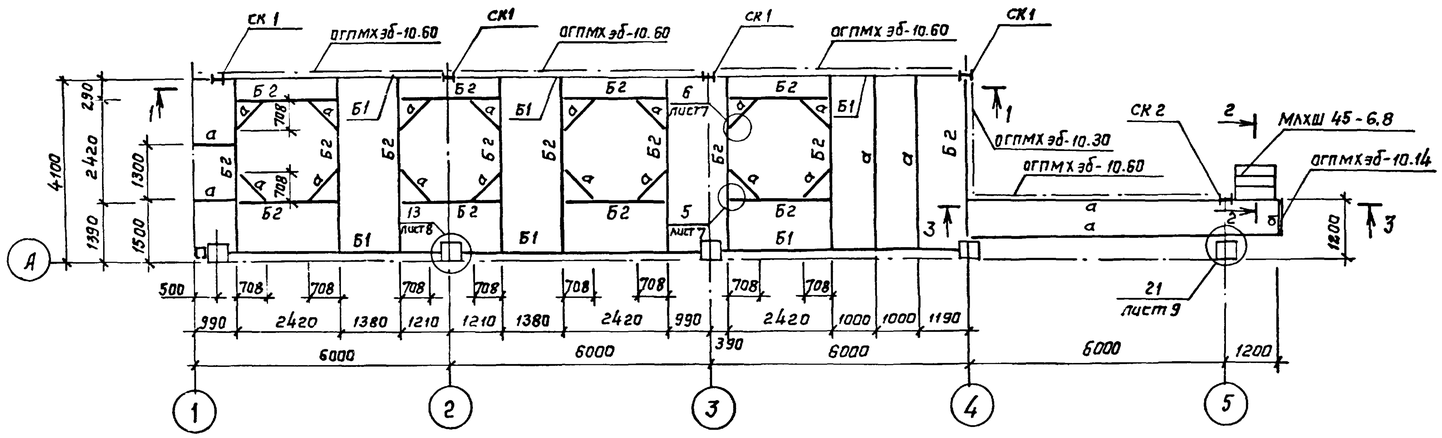

Схема расположения перекрытия на отм. 4.500

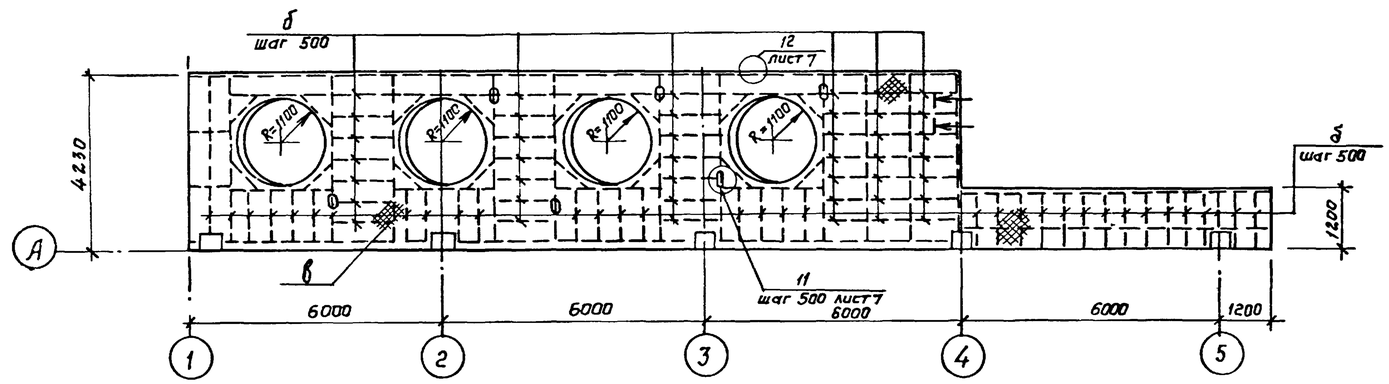

1 — 1

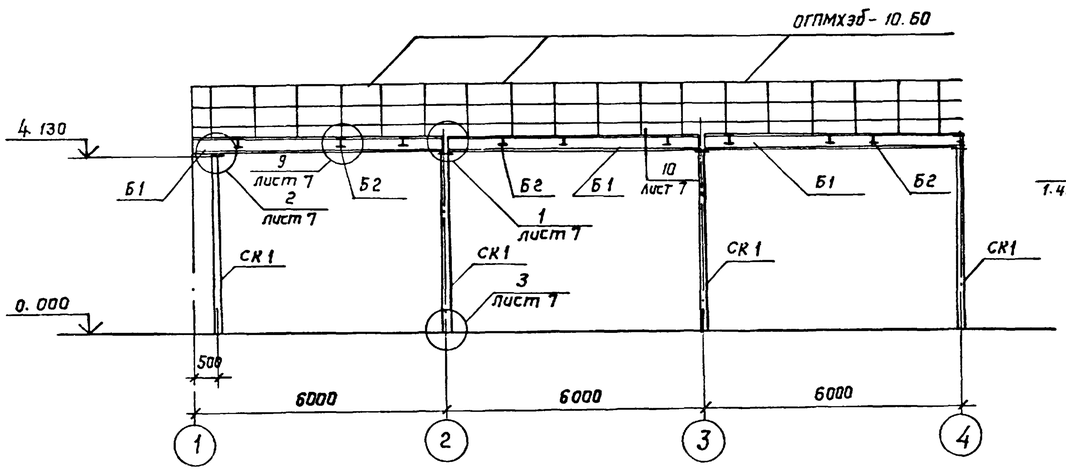

2 — 2

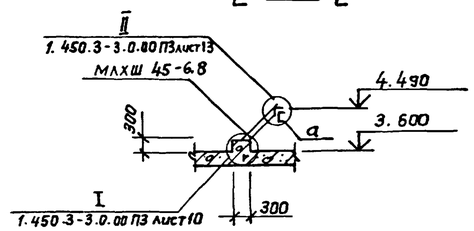

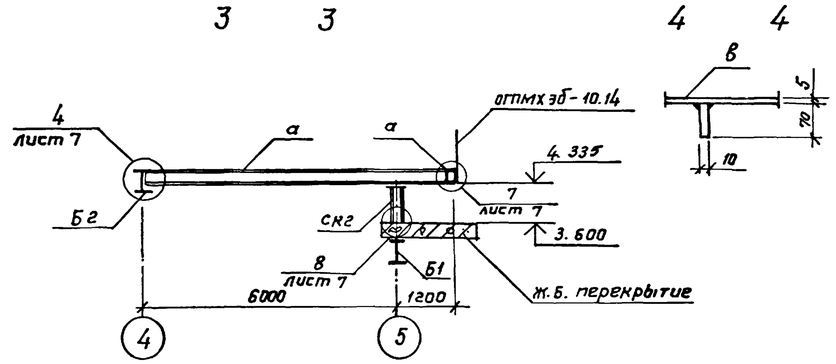

Ведомость элементов

Марка	Сечение: Эскиз	Поз.	состав	Опорные усилия: M кН·м	N кН	Q кН	Группа элементов конст.	Марка металла	Примечание
СК1		1	I 20 К2	—	33	—	2	Вст3пс6-1	
		2	−300 × 20					Вст3пс6-1	
		3	−350 × 10					Вст3пс6-1	
		4	−400 × 20					Вст3пс6-1	
СК2		1	I 20 К2	конструктивно			2	Вст3пс6-1	
		2	−250 × 10					Вст3пс6-1	
Б1	I		35 Ш 1	165.8	—	6.4	2	Вст3пс6-1	
Б2	I		23 Ш 1	68	—	2.7	2	Вст3пс6-1	
а	[		[16	конструктивно			2	Вст3пс6-1	
б			−δ = 10	конструктивно			4	Вст3пс6-1	
в			сталь рифл. δ = 5	конструктивно			4	Вст3кп2	
МЛХШ 45-6.8							4		1.450.3-3 Вып. 1, часть 1.
ОГПМХ эб 10.14							4		1.450.3-3 Вып. 1, часть 1.
ОГПМХ эб 10.30							4		1.450.3-3 Вып. 1, часть 1.
ОГПМХ эб 10.60							4		1.450.3-3 Вып. 1, часть 1.

Привязан

Инв. №

ГИП	Белоус	
Нач. АСО	Винклер	
Н. контр.	Хрупало	
Гл. констр.	Хрупало	
Гл. спец.	Лисичкин	
Рук. гр.	Алехова	
Инж.	Григорьева	

ТП 902-2-438.87 КМ

Очистные сооружения для сточных вод от мойки автомобилей с безнапорными гидроциклонами Q = 30 л/с

Схема расположения стоек, балок, ограждений, лестниц на отм. 4.500. Схема расположения перекрытия на отм. 4.500.

Стадия	Лист	Листов
Р	4	

ГИПРОАВТОТРАНС г. Москва

Нач. отд. Мартынов

Взам. инв. №

Подпись и дата

Инв. № подл.

Копировал Коннова 22533-02 36 формат А2

Альбом III

Схемы расположения стоек, балок, ограждений, лестниц на отм. 1.200, 3.300, 3.600.

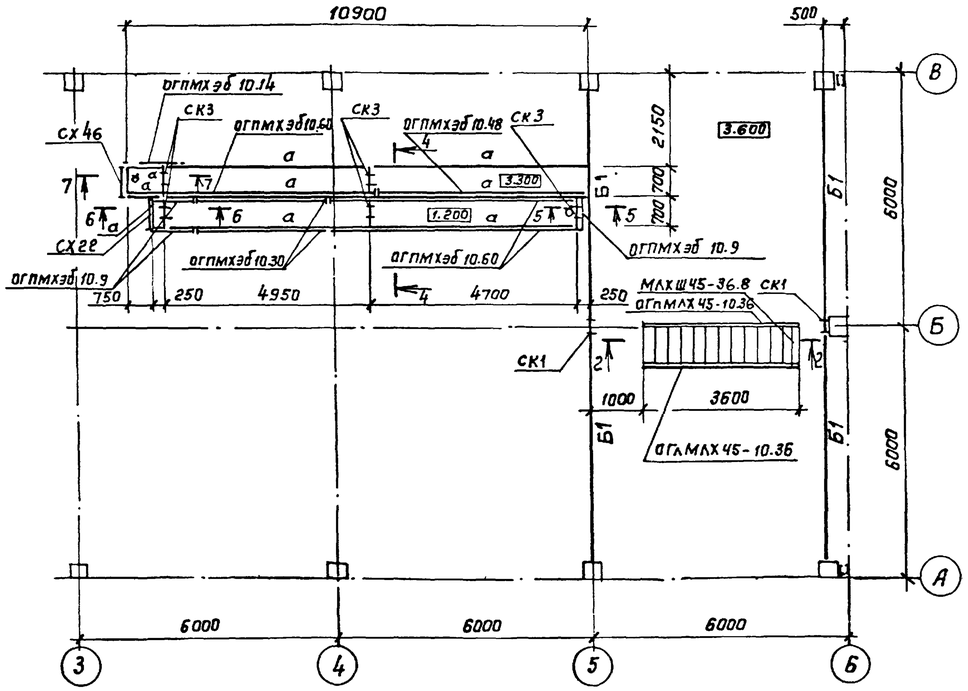

На отм. – 2.000

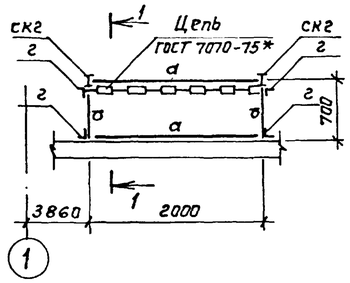

Схема расположения перекрытия на отм. – 2.000

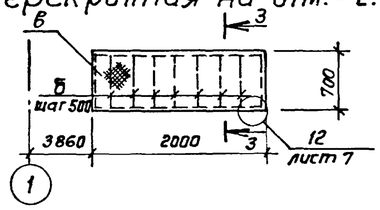

1 — 1

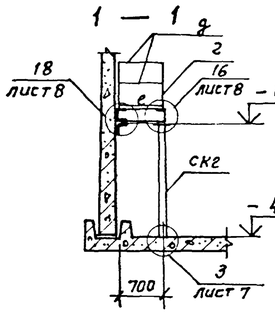

2 — 2

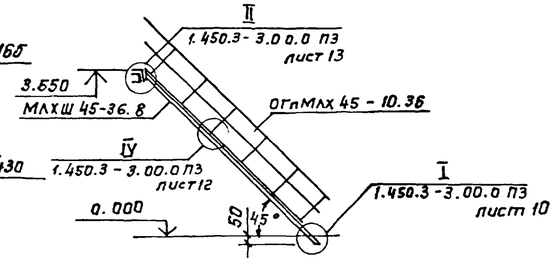

3 — 3

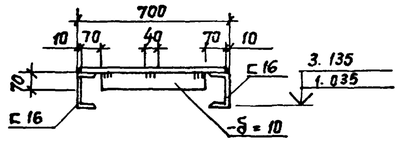

Схемы расположения перекрытия на отм. 3.300

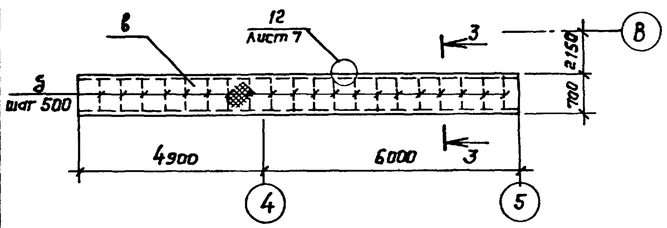

4 — 4

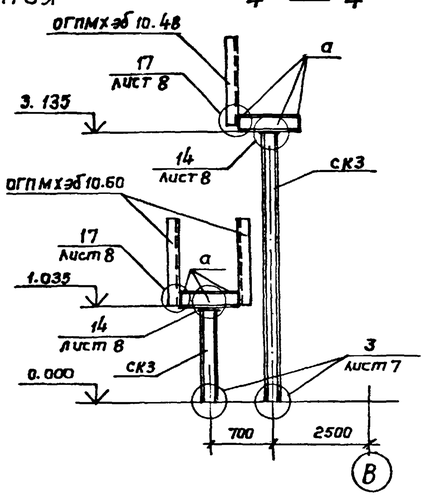

5 — 5

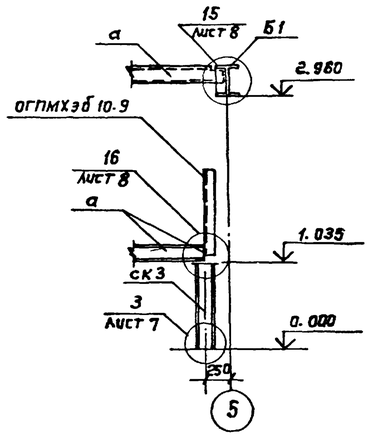

На отм. 1.200

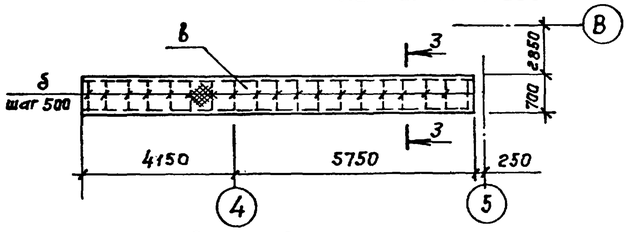

6 — 6

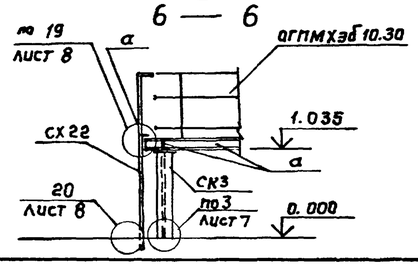

7 — 7

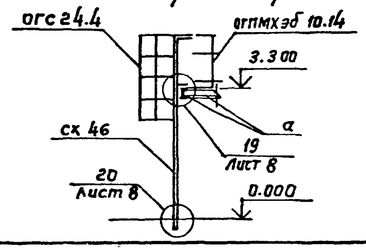

Ведомость элементов

Марка	Сечение: Эскиз	поз.	состав	Опорные усилия: M кнм	N кн	Q кн	группа элементов конструкций	Марка металла	Примечание
СК3	2, 3, 1	1	20 К2	—	0.08	—	2	Вст3пс6-1	
		2	– 300 х 10					Вст3пс6-1	
		3	– 400 х 20					ВСт3пс6-1	
Б1	I		I35 Ш1	165.8		6.4	2	ВСт3пс6-1	
а	[		[16	Конструктивно			2	Вст3пс6-1	
б			–δ = 10	конструктивно			4	Вст3пс6-1	
в			Сталь рифленая δ = 5	Конструктивно			4	Вст3кп2	
г	L		L 63х63х5	Конструктивно			4	Вст3кп2	
д	L		L 50х50х5	Конструктивно			4	Вст3кп2	
е			– 140 х 6	Конструктивно			4	Вст3кп2	
МЛХШ 45-36.6-8							4		1.450.3-3 Вып.1,ч.1
СХ46							4		1.450.3-3 Вып.1,ч.1
СХ22							4		1.450.3-3 Вып.1,ч.1
ОГС24,4							4		1.450.3-3 Вып.1,ч.1
ОГпМЛХ 45-10.36							4		1.450.3-3 Вып.1,ч.1
ОГпМЛХ 45-10.36							4		1.450.3-3 Вып.1,ч.1
ОГПМХэб 10-6							4		1.450.3-3 Вып.1,ч.1
ОГПМХэб 10-48							4		1.450.3-3 Вып.1,ч.1
ОГПМХэб 10-30							4		1.450.3-3 Вып.1,ч.1
ОГПМХэб 10-14							4		1.450.3-3 Вып.1,ч.1
ОГПМХэб 10-9							4		1.450.3-3 Вып.1,ч.1

Стойку СК2 смотреть лист 4

ГИП	Белоус		
Нач. АСО	Винклер		
Н. контр.	Хрупало		
Гл. констр.	Хрупало		
Гл. спец.	Лисичкин		
Рук. гр.	Алехова		
Инж.	Григорьева		

Привязан

Инв. №

ТП 902-2-438.87 КМ

Очистные сооружения для сточных вод от мойки автомобилей с безнапорными гидроциклонами Q = 30 л/с

Схемы расположения стоек, балок, ограждений, лестниц на отм. 1.200, 3.300, 3.600, – 2.000. Схемы расположения перекрытия на отм. 3.300, 1.200, – 2.000.

Стадия	Лист	Листов
Р	5	

ГИПРОАВТОТРАНС г. Москва

Копировал Каннова 22533-02 37 Формат А2

Инв. № подл. | Подпись и дата | Взам. инв. №

Альбом III

Схема расположения подвесных путей

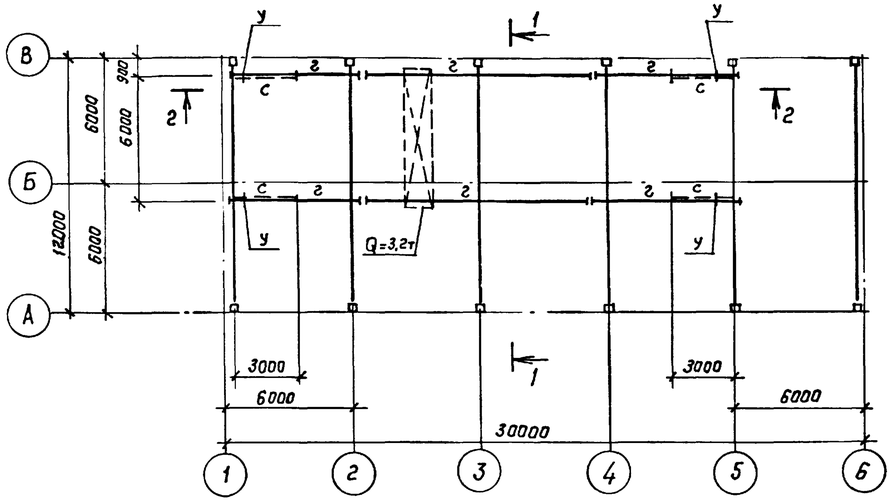

1 — 1

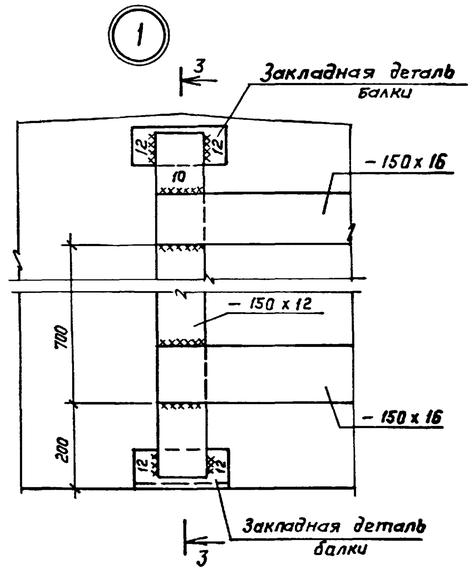

3 — 3

Марка	Сечение			Опорные усилия			Группа контр.	Марка металла	Примечание
	Эскиз	Поз.	Состав	M Кн м	N Кн	Q Кн			
а	—		– 150 x 12	—	—	—	1	Вст 3Гпс 5	
б	—		– 150 x 16	0,065	—	0,35			
в	⊏		гн. профиль ⊏ 60 x 50 x 3	0.024	0.68	—			
г	I		I 30 м	—	—	57.0			

Монтаж подвесных путей вести строго по указаниям серии 1.426.2 - 3.2 - КМ

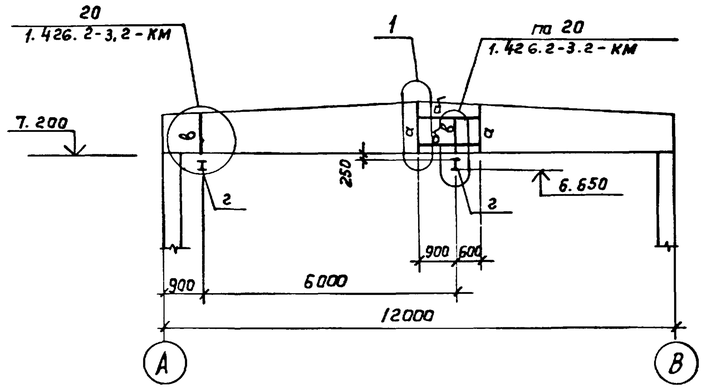

2 — 2

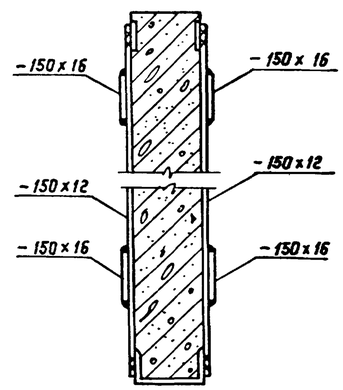

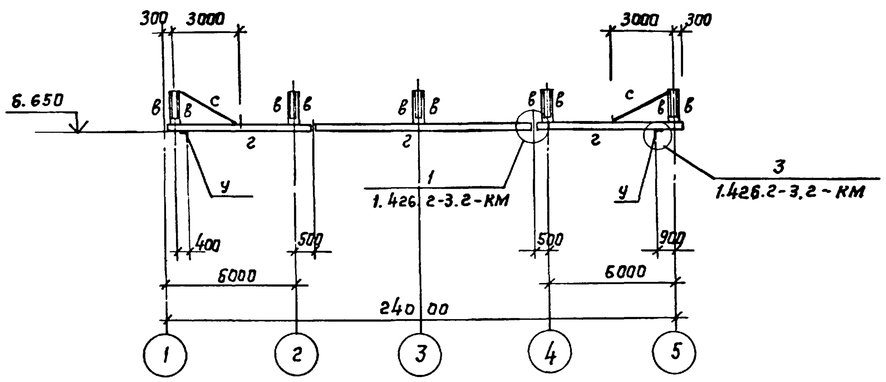

ГИП	Белоус		
Нач. АСО	Винклер		
Н. контр.	Хрупало		
Гл. констр.	Хрупало		
Гл. спец.	Лисичкин		
Рук. гр.	Алехова		
Вед. инж.	Кривощапова		

Привязан

Инв. №

ТП - 902-2-438.87 - КМ

Очистные сооружения для сточных вод от мойки автомобилей с безнапорными гидроциклонами Q = 30л/с

Схема расположения подвесных путей

Стадия	Лист	Листов
Р	6	

ГИПРОАВТОТРАНС г. Москва

Согласовано.

Нач. отд. ВК Мартынов

Взам. инв. №

Подпись и дата

Инв. № подл.

Копировал Коннова 22533-02 38 Формат А2

Альбом III

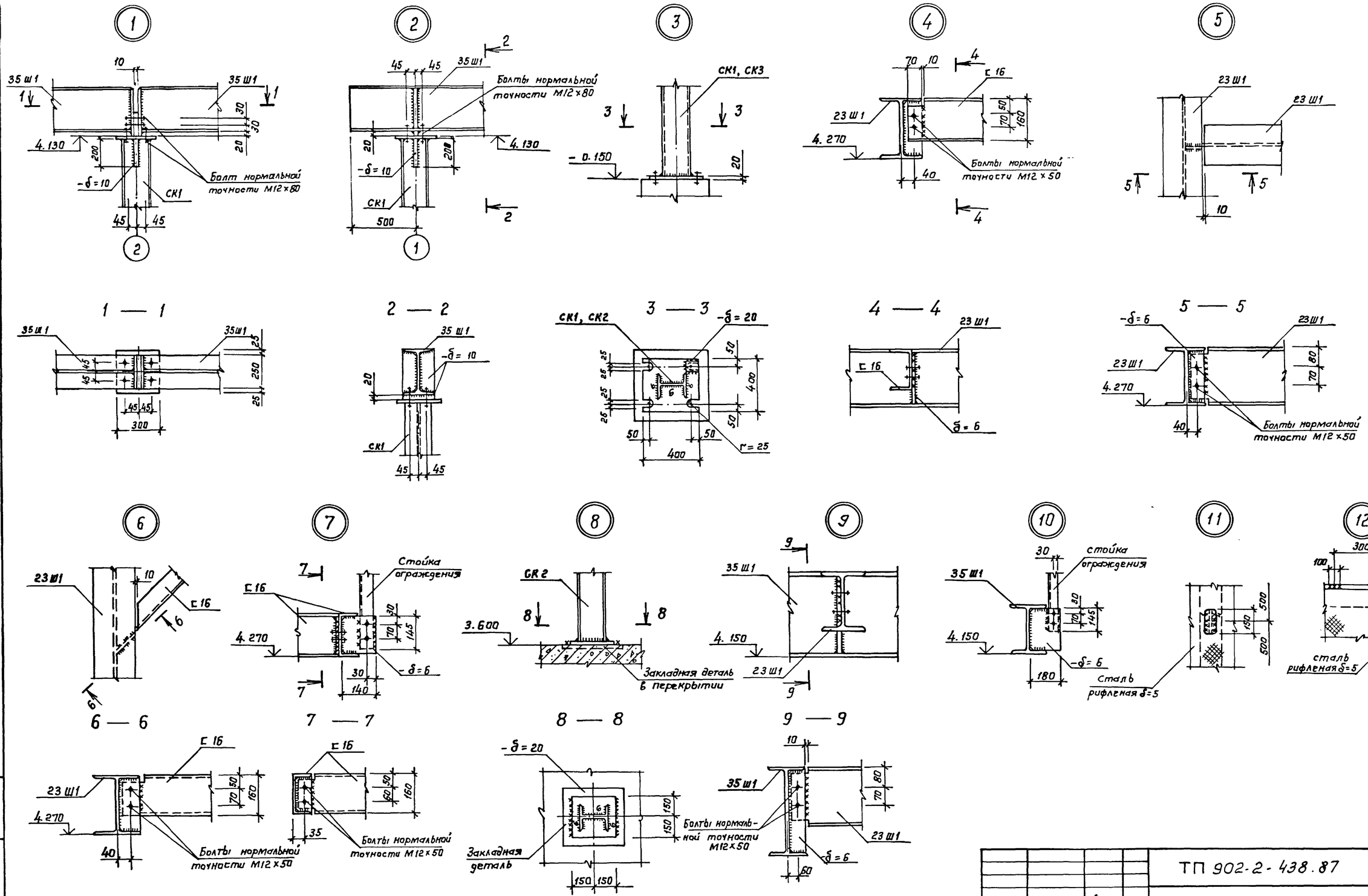

ГИП	Белоус		
Нач. АСО	Винклер		
Н. контр.	Хрупало		
Гл. констр.	Хрупало		
Гл. спец.	Лисичкин		
Рук. гр.	Алехова		
Инж.	Григорьева		

Привязан

Инв. №

ТП 902-2-438.87 КМ

Очистные сооружения для сточных вод от мойки автомобилей с безнапорными гидроциклонами Q = 30 л/с

Стадия	Лист	Листов
Р	7	

Узлы 1... 12

ГИПРОАВТОТРАНС г. Москва

Копировал Коннова

22533-02 39

Формат А2

Инв. № подл. | Подпись и дата | Взам. инв. №

Альбом III

13

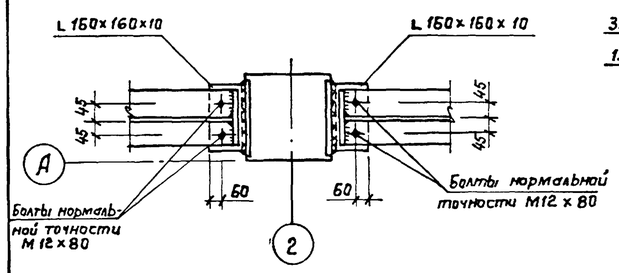

1 — 1

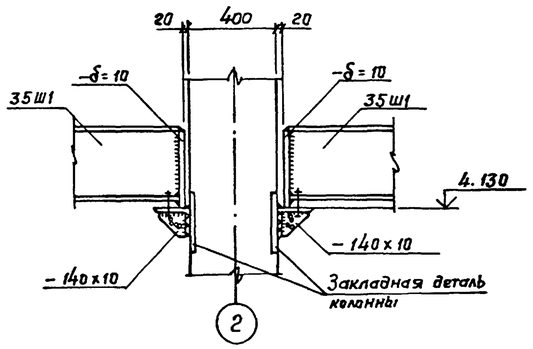

14

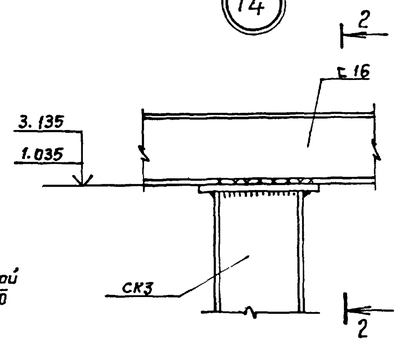

2 — 2

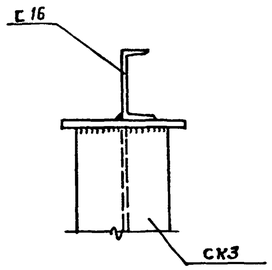

15

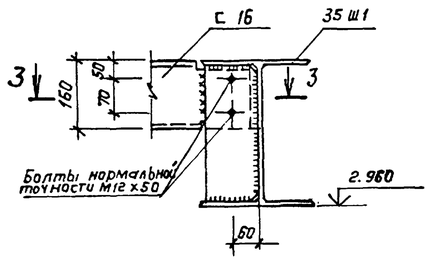

3 — 3

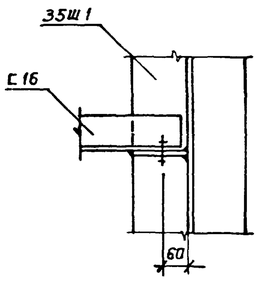

16

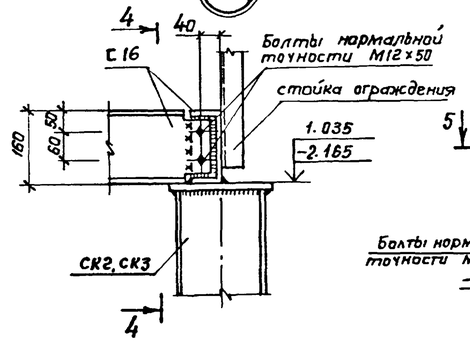

4 — 4

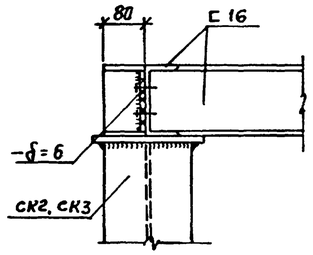

17

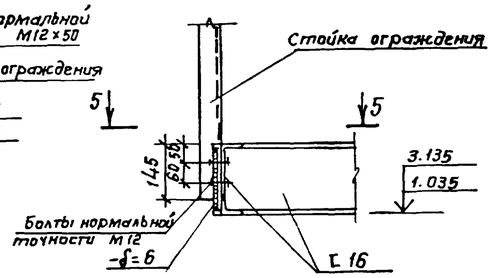

5 — 5

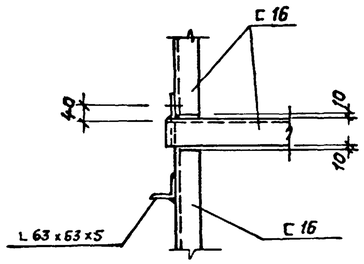

18

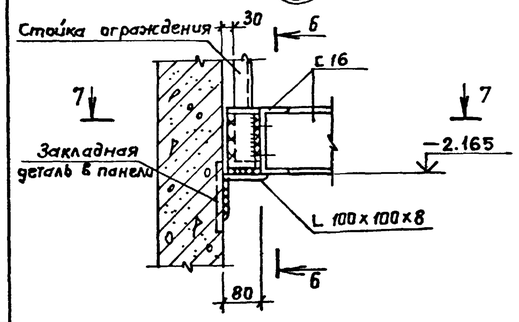

7 — 7

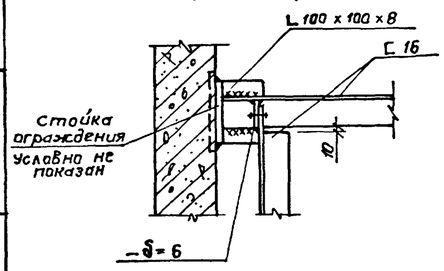

6 — 6

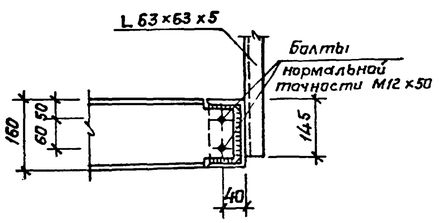

19

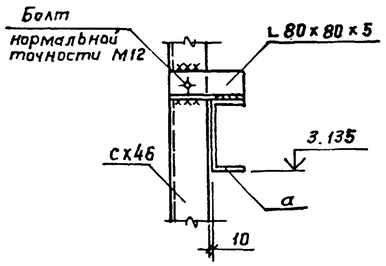

20

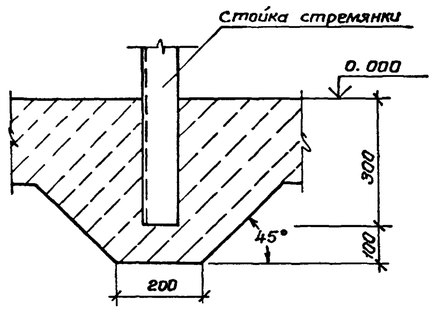

21

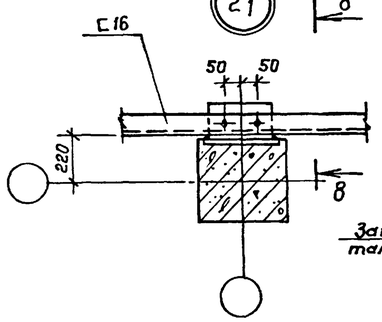

8 — 8

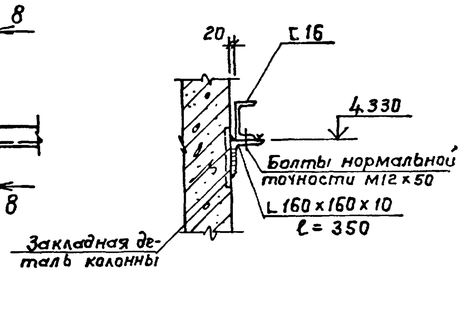

Привязан			ГИП	Белоус	
			Нач.АСО	Винклер	
			Н.контр.	Хрупало	
			Гл.констр.	Хрупало	
			Гл.спец.	Лисичкин	
			Рук.гр.	Алехова	
Инв.№			Инж.	Григорьева	

ТП 902-2-438.87 КМ

Очистные сооружения для сточных вод от мойки автомобилей с безнапорными гидроциклонами Q = 30 л/с

Стадия	Лист	Листов
Р	8	

Узлы 13...21

ГИПРОАВТОТРАНС г. Москва

Инв.№ подл. | Подпись и дата | Взам. инв.№

Копировал Каннова