ТИПОВОЙ ПРОЕКТ
902-1-87.84

КАНАЛИЗАЦИОННАЯ НАСОСНАЯ СТАНЦИЯ ПРОИЗВОДИТЕЛЬНОСТЬЮ 400-2000 м³/ч НАПОРОМ 30-40м С РЕШЕТКАМИ-ДРОБИЛКАМИ ПРИ ГЛУБИНЕ ЗАЛОЖЕНИЯ ПОДВОДЯЩЕГО КОЛЛЕКТОРА 5,5м

(Сборно-монолитный вариант, открытый способ)

АЛЬБОМ IV

Строительные решения. Подземная часть.

19584-01
цена 2-74

				Привязан
				Инв. №

Отпечатано
в Новосибирском филиале ЦИТП
630064 г. Новосибирск пр Карла Маркса 1
Выдано в печать: „18" III 1984 г.
Заказ 7-1939 Тираж 443

ТИПОВОЙ ПРОЕКТ
902-1-87.84
КАНАЛИЗАЦИОННАЯ НАСОСНАЯ СТАНЦИЯ ПРОИЗВОДИТЕЛЬНОСТЬЮ 400-2000м³/ч, НАПОРОМ 30-40 м С РЕШЕТКАМИ-ДРОБИЛКАМИ ПРИ ГЛУБИНЕ ЗАЛОЖЕНИЯ ПОДВОДЯЩЕГО КОЛЛЕКТОРА 5,5 м (Сборно-монолитный вариант, открытый способ)

СОСТАВ ПРОЕКТА:

АЛЬБОМ	I	Пояснительная записка (из ТП 902-1-84.84)
АЛЬБОМ	II	Технологические решения. Внутренний водопровод и канализация. Отопление и вентиляция (из ТП 902-1-84.84)
АЛЬБОМ	III	Архитектурно-строительные решения. Надземная часть. Общие чертежи, узлы и детали (из ТП 902-1-84.84)
АЛЬБОМ	IV	Строительные решения. Подземная часть. Сборно-монолитный вариант. (открытый способ в сухих грунтах).
АЛЬБОМ	V	Надземная часть. Изделия (из ТП 902-1-84.84)
АЛЬБОМ	VI	Подземная часть. Изделия.
АЛЬБОМ	VII	Электрооборудование. Автоматизация и технологический контроль (из ТП 902-1-
АЛЬБОМ	VIII	Спецификации оборудования (из ТП 902-1-84.84)
АЛЬБОМ	IX	Сборник спецификаций оборудования (из ТП 902-1-84.84)
АЛЬБОМ	X	Ведомости потребности в материалах (из ТП 902-1-86.84)
АЛЬБОМ	XI	Сметы Общая часть (из ТП 902-1-84.84)
АЛЬБОМ	XII	Сметы. Подземная часть. Сборно-монолитный вариант (открытый способ в сухих грунтах).

Примененные типовые проекты:

Типовой проект 407-3-41/75 Альбом III	Трансформаторная подстанция с одним кабельным вводом 6-10 кв на один трансформатор мощностью до 400 ква. Тип К-71-400 м³.	Распространяет (Свердловский филиал ЦИТП
Т-2092 Серия 3.901-10 Вып. 2	Бак разрыва струи емкостью 180л Колонка управления задвижкой ф400	Распространяет ЦИТП Распространяет Тбилисский филиал ЦИТП

АЛЬБОМ IV

Разработан проектным институтом „Харьковский Водоканалпроект"

Утвержден в/о „Союзводоканалниипроект" протокол N59 от 27.10.1983г.
Введен в действие в/о „Союзводоканалниипроект" приказ N 82 от 18.04.1984г.

Главный инженер института Г.А. Бондаренко
Главный инженер проекта В.С. Лялюк

				Привязан
				Инв.№

19584-01 2

Альбом IV

Типовой проект 902-1-88.84

Содержание

N п.п.	Наименование	№ листа	Стр.
1.	Содержание	—	2
	Основной комплект КЖ		
2.	Общие данные (начало)	1	3
3	Общие данные (окончание)	2	4
4	Планы на отм. -4.700; -7.840.		
	Разрезы 1-1, 2-2	3	5
5	Схема расположения монолитных		
	конструкций.	4	6
6	Схема расположения стеновых		
	панелей. Разрезы 1-1; 2-2	5	7
7	Схема расположения стеновых пане-		
	лей. Развертка наружной стены.		
	Узел I.	6	8
8	Схема расположения стеновых		
	панелей. Узлы II ÷ IV	7	9
9	Схема расположения стеновых		
	панелей. Узлы V ÷ VII	8	10
10	Схема расположения стеновых		
	панелей. Узлы VIII и IX	9	11
11	Схема расположения стеновых		
	панелей. Узлы X ÷ XIII	10	12
12	Схема расположения стеновых		
	панелей.		
	Узлы XIV, VII	11	13
13	Схема расположения стеновых		
	панелей. Спецификация (клиновидный		
	стык)	12	14
14	Схема расположения стеновых		
	панелей. Спецификация (шпоночный		
	стык)	13	15
15	Плита днища ПДМ1. Общий вид		
	Схема армирования.	14	16

N п.п.	Наименование	№ листа	Стр.
16	Плита днища ПДМ1. Схема армирования		
	Спецификация.	15	17
17	РКМ2. Перекрытие на отм. -4.700. План и		
	сечения 1-1 ÷ 3-3; 7-7.	16	18
18	РКМ2. Перекрытие на отм. -4.700.		
	Элемент плана 1. Сечения 4-4 ÷ 6-6.	17	19
19	РКМ2. Перекрытие на отм. -4.700. Плита ПМ1.		
	Балки БМ1 ÷ БМ3. Схема армирования.	18	20
20	РКМ2, РКМ3. Перекрытие на отм. -4.700		
	Балки БМ4 ÷ БМ8. Схема армирования.	19	21
21	РКМ2, РКМ3. Перекрытие на отм. -4.700		
	Колонны КМ1, КМ2. Схема армирования	20	22
22	РКМ2. Перекрытие на отм. -4.700		
	Лоток ЛТМ1. Схема армирования.	21	23
23	РКМ2. Перекрытие на отм. -4.700. Лоток ЛТМ1.		
	Схема армирования. Сечения 3-3 ÷ 8-8	22	24
24	РКМ2. Перекрытие на отм. -4.700. Схема		
	армирования. Спецификация (начало)	23	25
25	РКМ2. Перекрытие на отм. -4.700. Спецификация (окончание)	24	26
26	РКМ3. Перекрытие на отм. -4.700		
	План и сечения 1-1 ÷ 3-3; 7-7.	25	27
27	РКМ3. Перекрытие на отм. -4.700		
	Элемент плана 1. Сечения 4-4 ÷ 6-6	26	28
28	РКМ3. Перекрытие на отм. -4.700. Плита ПМ1.		
	Балки БМ1 ÷ БМ3. Схема армирования	27	29
29	РКМ3. Перекрытие на отм. -4.700		
	Лоток ЛТМ2. Схема армирования	28	30
30	РКМ3. Перекрытие на отм. -4.700		
	Лоток ЛТМ2. Схема армирования. Сечения 3-3 ÷ 9-9	29	31
31	РКМ3. Перекрытие на отм. -4.700.		
	Спецификация (начало)	30	32
32	РКМ3. Перекрытие на отм. -4.700		
	Спецификация (окончание)	31	33

N п.п.	Наименование	№ листа	Стр.
	Основной комплект КМ		
33	Общие данные (начало)	1	34
34	Общие данные (окончание)	2	35
35	Схема расположения лестниц, лестничных		
	площадок. Разрезы 1-1, 2-2.	3	36
36	Схема узлов лестниц. Узел I.	4	37
37	Узлы II ÷ V	5	38

Инв. N подл. | Подпись и дата | Взам. инв. №

Привязан

Инв. №

Альбом IV

Типовой проект 902-1-88.84

Ведомость рабочих чертежей основного комплекта

Лист	Наименование	Примечание
1.	Общие данные (начало)	
2	Общие данные (окончание)	
3	Планы на отм.-4.700; -7.840. Разрезы 1-1; 2-2.	
4	Схема расположения монолитных конструкций.	
5	Схема расположения стеновых панелей. Разрезы 1-1; 2-2.	
6	Схема расположения стеновых панелей. Развертка наружной стены. Узел I.	
7	Схема расположения стеновых панелей. Узлы II÷IV.	
8	Схема расположения стеновых панелей. Узлы V÷VII	
9	Схема расположения стеновых панелей. Узлы VIII, IX	
10	Схема расположения стеновых панелей. Узлы X÷XIII.	
11.	Схема расположения стеновых панелей. Узлы XIV÷XVI.	
12.	Схема расположения стеновых панелей Спецификация (клиновидный стык).	
13	Схема расположения стеновых панелей Спецификация (шпоночный стык)	
14	Плита днища ПДМ1. Общий вид. Схема армирования.	
15	Плита днища ПДМ1. Схема армирования. Спецификация.	
16	РКМ2. Перекрытие на отм.-4.700. План и сечения 1-1÷3-3; 7-7.	
17.	РКМ2. Перекрытие на отм. -4.700. Элемент плана 1. Сечения 4-4÷6-6.	
18	РКМ2. Перекрытие на отм.-4.700. Плита ПМ1. Балки БМ1÷БМ3. Схема армирования.	
19	РКМ2, РКМ3. Перекрытие на отм.-4.700. Балки БМ4÷БМ8. Схема армирования.	
20	РКМ2, РКМ3. Перекрытие на отм.-4.700. Колонны КМ1, КМ2. Схема армирования.	
21	РКМ2. Перекрытие на отм.-4.700. Лоток ЛТМ1. Схема армирования	
22	РКМ2. Перекрытие на отм.-4.700. Лоток ЛТМ1. Схема армирования. Сечения 3-3÷8-8.	
23	РКМ2. Перекрытие на отм.-4.700. Спецификация (начало)	
24	РКМ2. Перекрытие на отм.-4.700. Спецификация (окончание)	
25	РКМ3. Перекрытие на отм.-4.700. План и сечения 1-1÷3-3; 7-7.	
26	РКМ3. Перекрытие на отм.-4.700. Элемент плана 1. Сечения 4-4÷8-8.	
27	РКМ3. Перекрытие на отм.-4.700. Плита ПМ1. Балки БМ1÷БМ3. Схема армирования.	
28	РКМ3. Перекрытие на отм.-4.700. Лоток ЛТМ2. Схема армирования.	
29	РКМ3. Перекрытие на отм.-4.700. Лоток ЛТМ2. Схема армирования. Сечения 3-3÷8-8	
30	РКМ3. Перекрытие на отм.-4.700. Спецификация (начало).	
31	РКМ3. Перекрытие на отм.-4.700. Спецификация (окончание)	

Ведомость ссылочных и прилагаемых документов

Обозначение	Наименование	Примечание
	Ссылочные документы	
3.901-5	Сальники набивные Ду=50÷1400 для пропуска труб через стены.	
1.400-15 Вып. 1	Унифицированные закладные изделия железобетонных конструкций для крепления технологических коммуникаций и ус. тройств.	
ГОСТ 23279-78	Сетки сварные из стержневой арматуры диаметром до 40мм.	
3.902.1-10 Вып. 1,2	Сборные унифицированные железобетонные стеновые панели подземных частей круглых канализационных насосных станций.	
	Прилагаемые документы	
902-1-88.84-КЖИ	Изделия	ал. VI
902-1-88.84-КЖ-ВМ1	Ведомость потребности в материалах для монолитных конструкций	ал X
902-1-88.84-КЖ-ВМ2	Ведомость потребности в материалах для сборных конструкций.	ал X

Проект разработан в традиционных строительных конструкциях без применения научно-технических достижений в строительных решениях.

главный инженер проекта (Лялюк)

Типовой проект разработан в соответствии с действующими нормами и правилами.

Главный инженер проекта (Лялюк)

Инв. № подл. | Подпись и дата | Взам. инв. №

Инв. №			
Нач. отд.	Шейко		
Н. контр.	Власенко		
Рук. гр.	Боровик		
Ст. инж.	Шмандин		
Техник	Еричай		

Привязан

ТП 902-1-88.84-КЖ

Канализационная насосная станция производительностью 400÷2000 м³/ч, напором 30-40м с решетками-дробилками.

Стадия	Лист	Листов
Р	1	

Общие данные (начало)

Госстрой СССР Союзводоканалпроект Харьковский Водоканалпроект

Альбом VI

Типовой проект 902-1-87.84

Расчетные схемы
в сухих грунтах

в период строительства в период эксплуатации

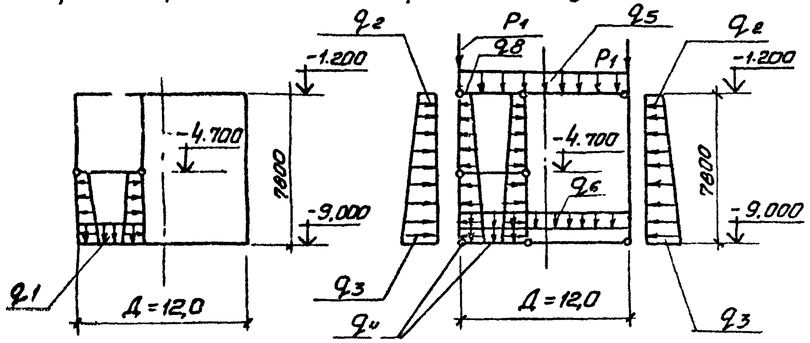

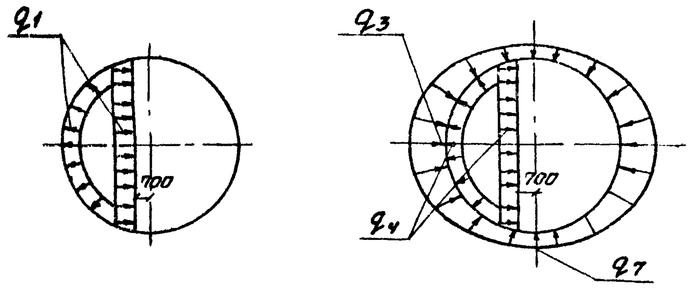

Ведомость объемов сборных железобетонных конструкций.

№ стр.	Наименование группы элементов конструкции	Код	Кол.	Примечание
1	Панели стеновые наружные	5831000000	81,6	м³
2	Панели стеновые внутренние	5832000000	17,46	м³
	Материалы на изготавление сборных железобетонных конструкций учтены в ведомости потребности в материалах и отдельно не учитываются.			

Ведомость спецификаций.

Лист	Наименование	Примечание
4	Спецификация к схеме расположения	
	монолитных конструкций подземной части.	
9	Спецификация к схеме расположения	
	стеновых панелей.	
11.	Спецификация к плите днища ПДМ1.	
19 20	Спецификация к РКМ2.	
26,27	Спецификация к РКМ3	

Общие указания

1. Марка бетона по водонепроницаемости для железобетонных конструкций и замоноличивания узлов сопряжений принята В-4. Марка бетона по морозоустойчивости принята Мрз100.
2. Временная нагрузка на поверхности земли принята 1.0 тс/м².
3. Значения бокового давления грунта определены для суглинков с $\varphi = 21°$.

Таблица нагрузок

q1	q2	q3	q4	q5	q6	q7	q8	P1
97.02 кПа	12,34 кПа	105,74 кПа	97,02 кПа	2,7 кПа	8,13 кПа	92,6 кПа	12,74 кПа	288,12 кН/м
(9,9 тс/м²)	(1,26 тс/м²)	(10,79 тс/м²)	(9,9 тс/м²)	(0,28 тс/м²)	(0,83 тс/м²)	(9,45 тс/м²)	(1,3 тс/м²)	(29,4 тс/пог.м)

Привязан	Нач.отд.	Шейко	
	Н.контр.	Власенко	
	Рук.гр.	Баровик	
	Ст.инж.	Шмандин	
	Техник	Гриндо	
Инв.№	Ст.инж.	Абратова	

ТП902-1-87.84-КЖ

Канализационная насосная станция производительностью 400-2000 м³/ч напором 30-40м с решетками-дробилками

Общие данные (окончание)

Стадия	Лист	Листов
Р	2	

Госстрой СССР Союзводоканалпроект Харьковский Водоканалпроект

Инв.№ подл. | Подпись и дата | Взам.инв.№

Альбом IV

Типовой проект 902-1-87.84

План на отм. -7.840

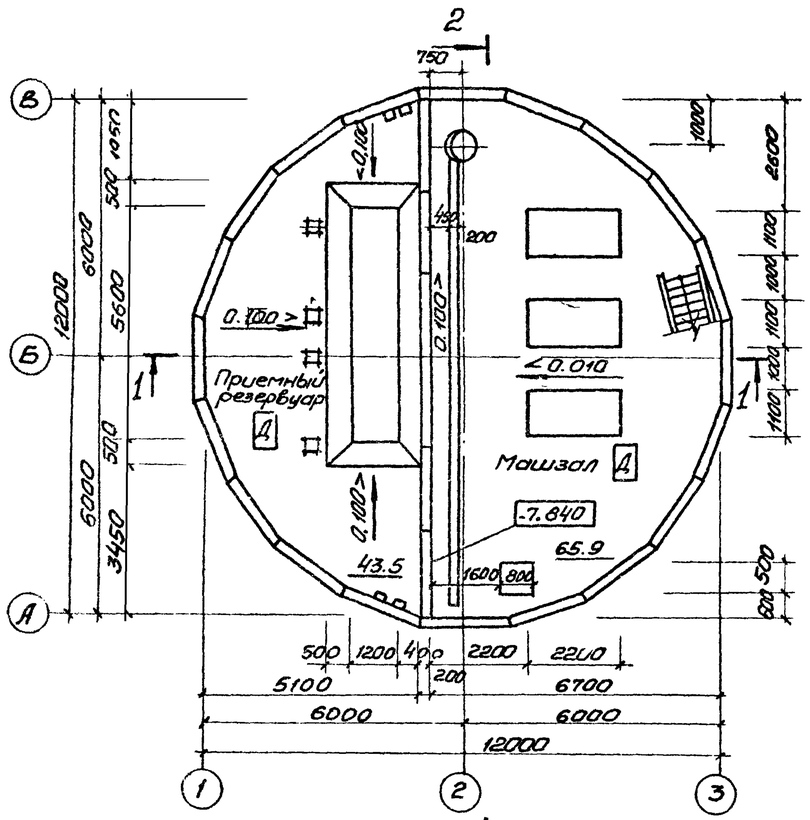

План на отм - 4.700 (для РД-600)

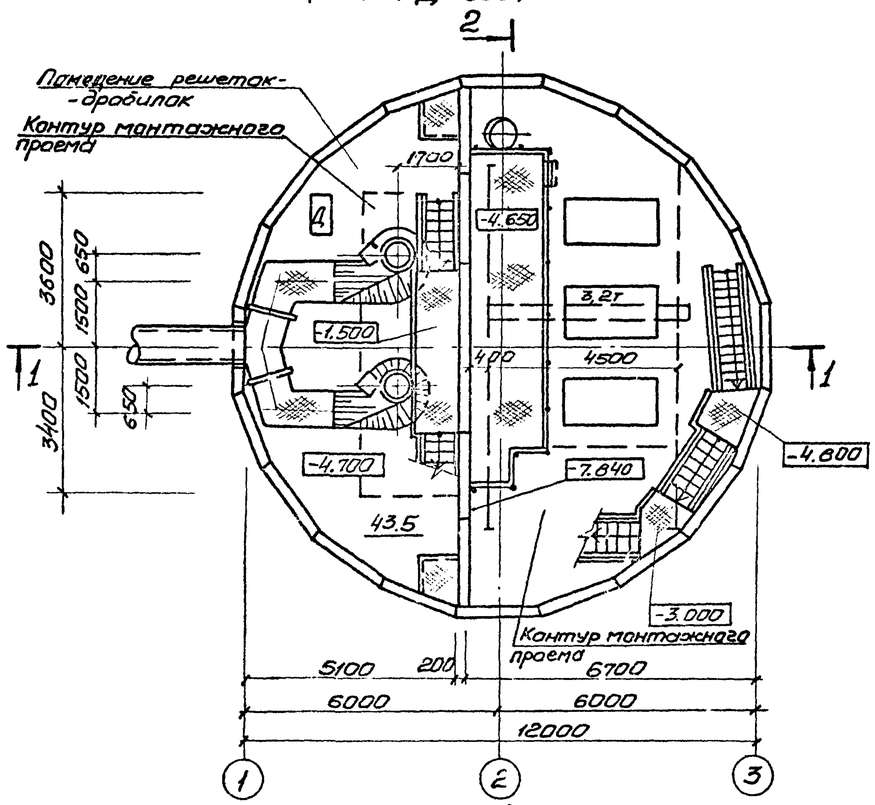

План на отм - 4.700 (для КРД-40)

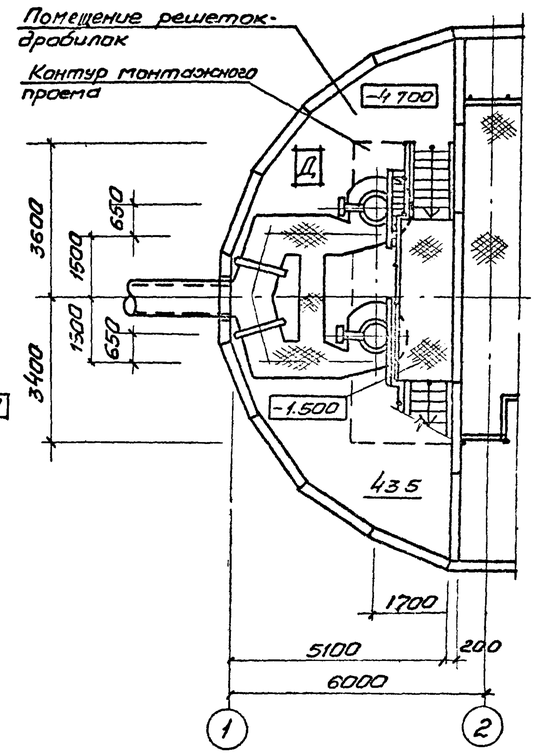

Разрез 1-1

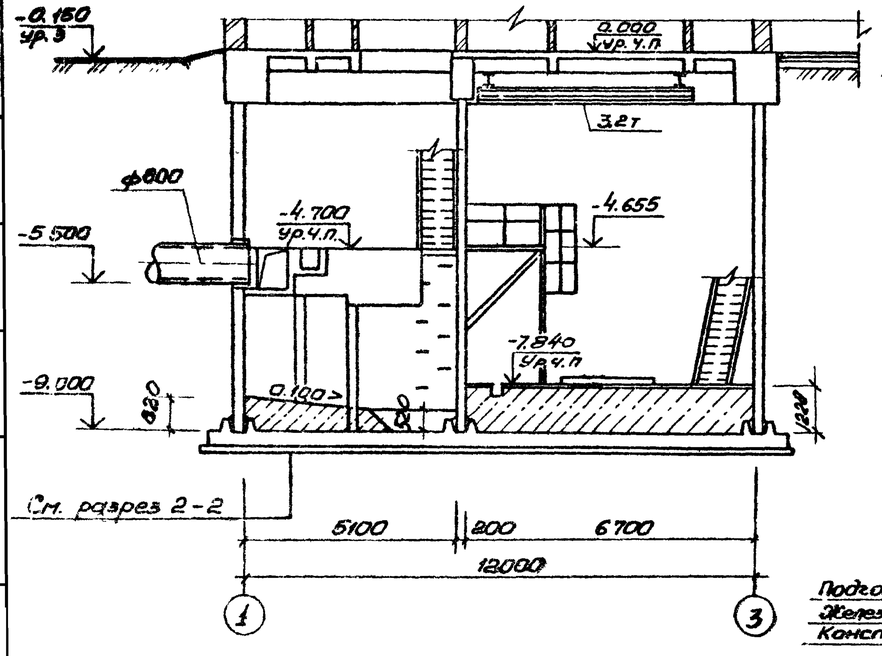

Разрез 2-2

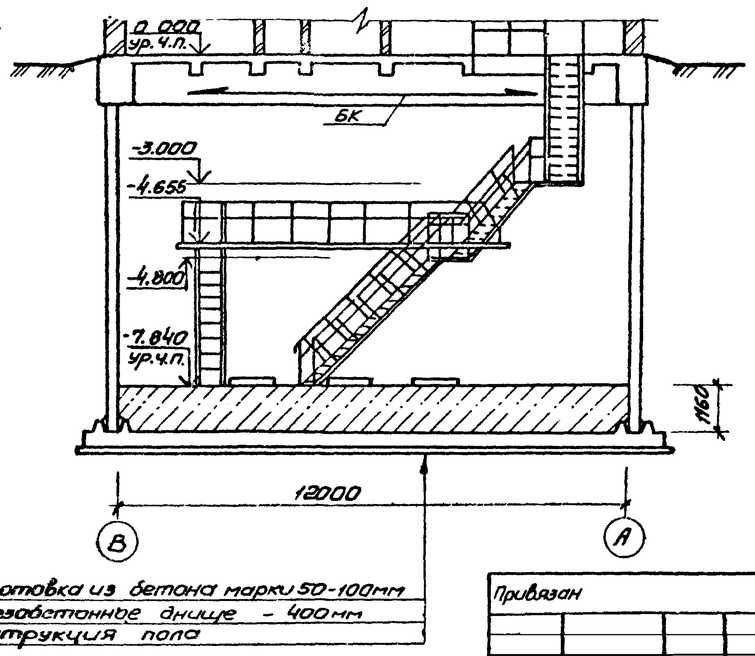

Подготовка из бетона марки 50-100мм
Железобетонные днище - 400мм
Конструкция пола

Основные строительные показатели

Наименование	Ед изм.	Кол	Примечание
Полезная площадь	$м^2$	109,6	
- на расчетную единицу	$м^2$	0,09	
Строительный объем	$м^3$	990,7	
- на расчетную единицу	$м^3$	0.83	Принято 1200 $м^3/ч$

Нач.отд	Шейко		
Н.контр.	Власенко		
Рук.гр.	Юрьева		
Ст.инж.	Есина		
Ст.техн.	Шевлякова		

Привязан

Инв.№

ТП902-1-87.84-КЖ

Канализационная насосная станция производительностью 400÷2000 $м^3/ч$, напором 30÷40 м с шнеками-дробилками

Стадия	Лист	Листов
Р	3	

Планы на отм -4.700; -7.840
Разрезы 1-1, 2-2

Госстрой СССР Союзводоканалпроект Харьковский Водоканалпроект

Альбом IV

Типовой проект 902-1-87.84

1-1

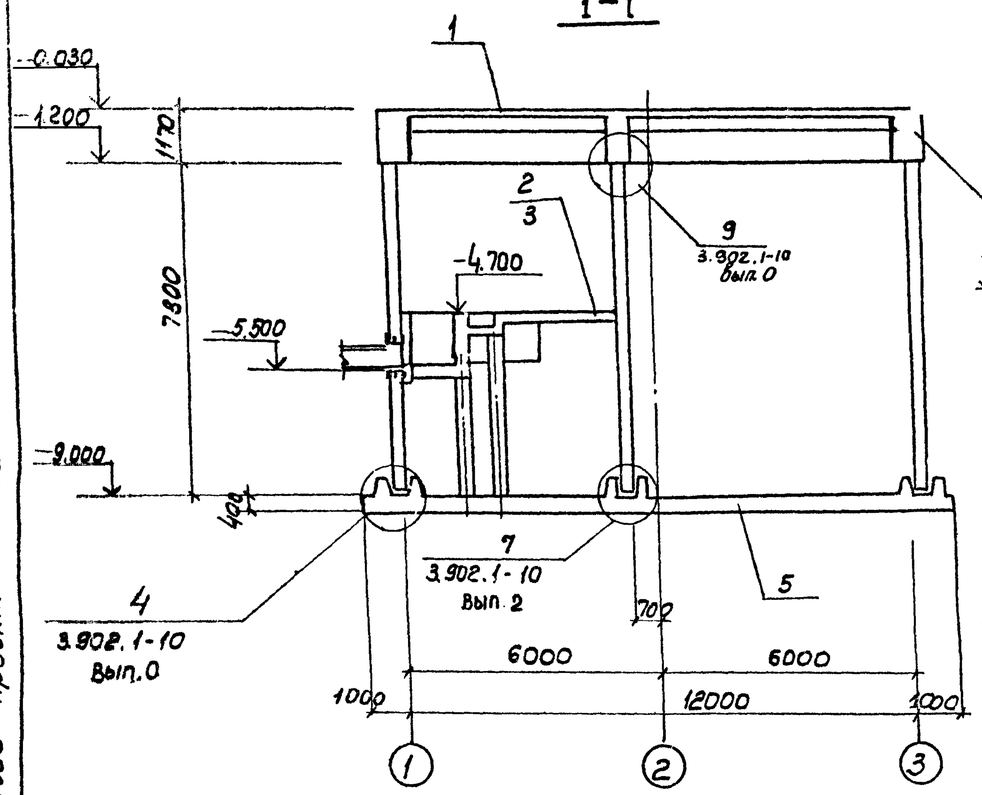

2-2

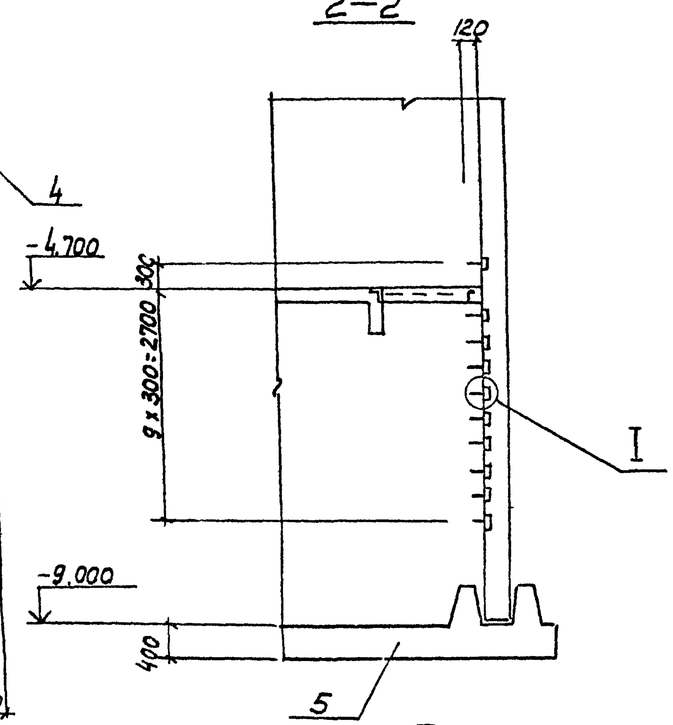

План на отм.-9.000

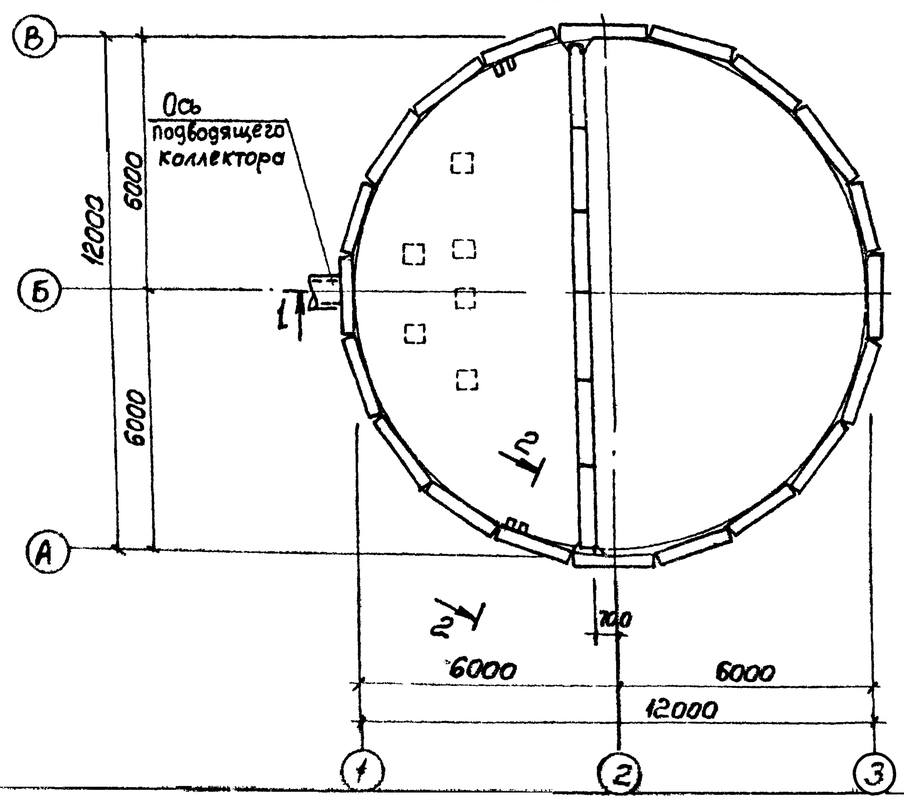

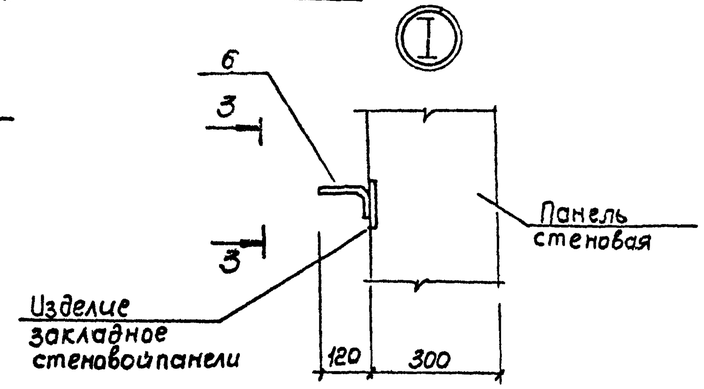

3-3

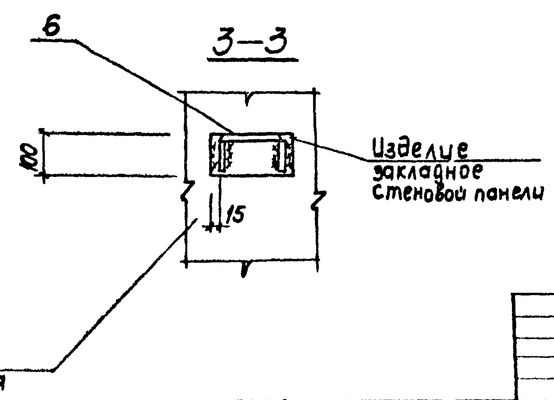

Спецификация к схеме расположения монолитных конструкций подземной части

Марка поз.	Обозначение	Наименование	Кол	Масса ед, кг	Примечание
1	902-1- КЖ лист 18÷24	Перекрытие на отм 0.000 - РКМ 1	1		ал. III
2	лист 12÷20	Перекрытие на отм. -4.700 РКМ 2	1		Для решеток дробилок А=600
3	лист 21÷27	Перекрытие на отм - 4.700 РКМ 3	1		Для решеток дробилок КРД 40м
4	902-1- КЖ лист 25, 28	Кольцо монолитное ОКМ 1	1		ал. III
5	лист 10, 11	Плита днища ПДМ 1	1		
6	1.400-15, В1.801	Изделие соединительное МН 801	20	0.74	

Перекрытие на отм. -4.700 условно показано для решетки-дробилки КРД-40м

Привязан				ТП 902-1-87 84 КЖ	
Инв №	Нач. отд. Шейко		Канализационная насосная станция производительностью 400-2000 м³/ч напором 30-40м с решетками-дробилками	Стадия	Лист	Листов
	Н. контр. Власенко			Р	4	
	Рук. гр. Баровик		Схема расположения монолитных конструкций подземной части.	Госстрой СССР Союзводоканалпроект Харьковский Водоканалпроект	
	Ст. инж. Шмакова				
	Инж. Слотенко				

Альбом IV

Типовой проект 902-1-87.84

Схема расположения стеновых панелей

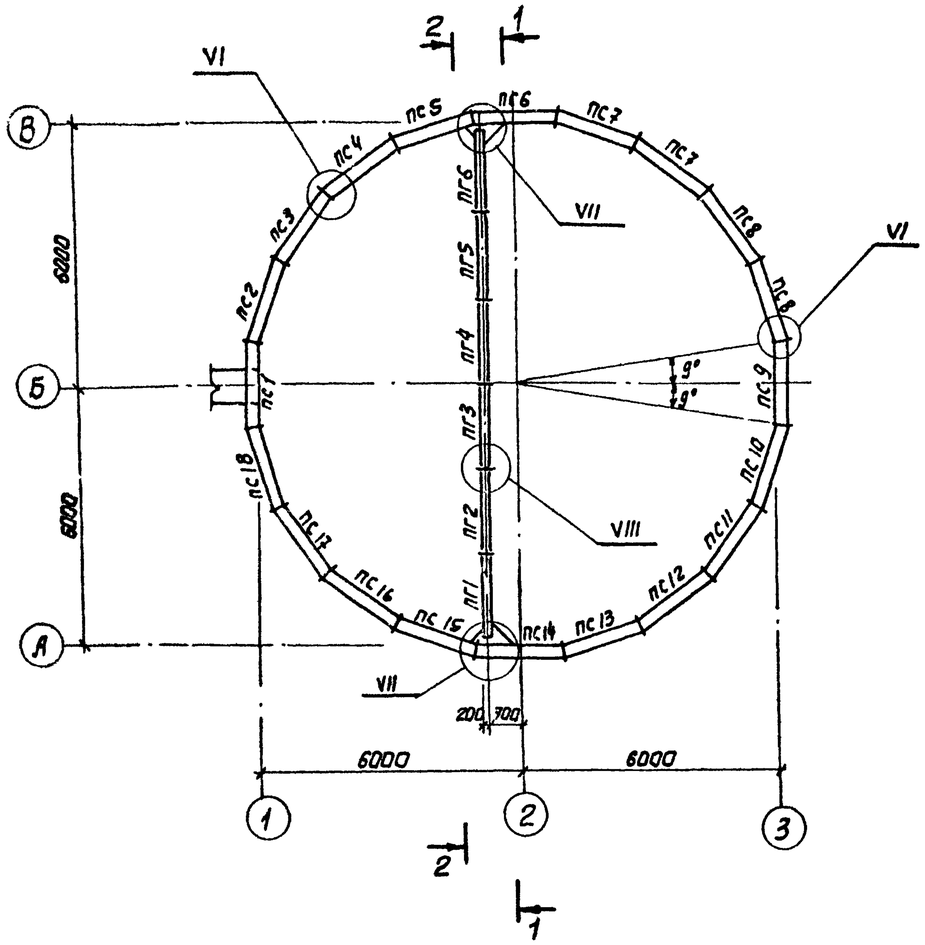

2-2

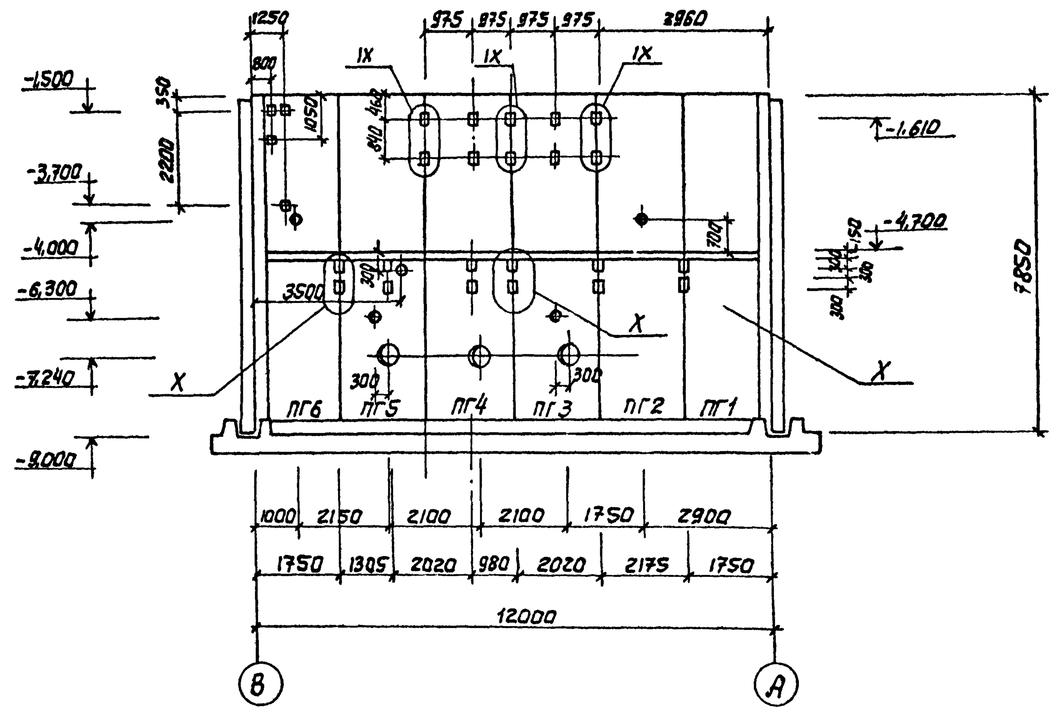

1 - 1

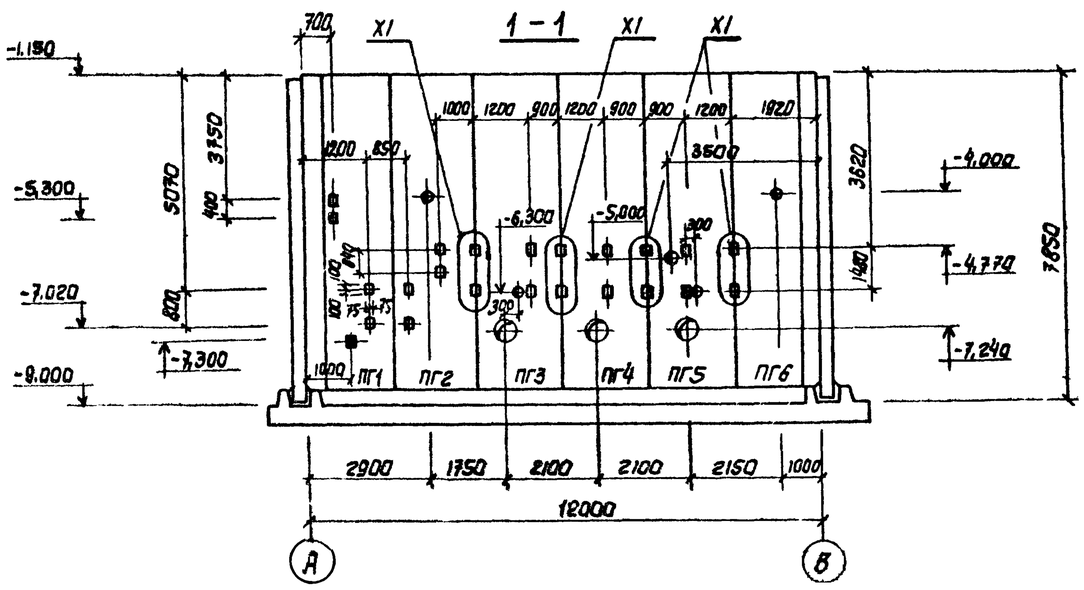

Привязан				ТП902-1-87.84 - КЖ			
				Канализационная насосная станция производительностью 400-2000 м³/ч напором 30-40 м с решетками дробилками	Стадия	Лист	Листов
	Нач.отд.	Шейко			Р	5	
	Н.контр.	Власенко		Схема расположения стеновых панелей. Разрезы 1-1; 2-2	Госстрой СССР Союзводоканалниипроект Харьковский Водоканалпроект		
	Рук.гр.	Боровик					
	Ст.инж.	Шмандий					
Инв.№	Инженер	Шапин					

19584-01 8

Альбом IV

902-1-87.84

Типовой проект

Развертка наружной стены

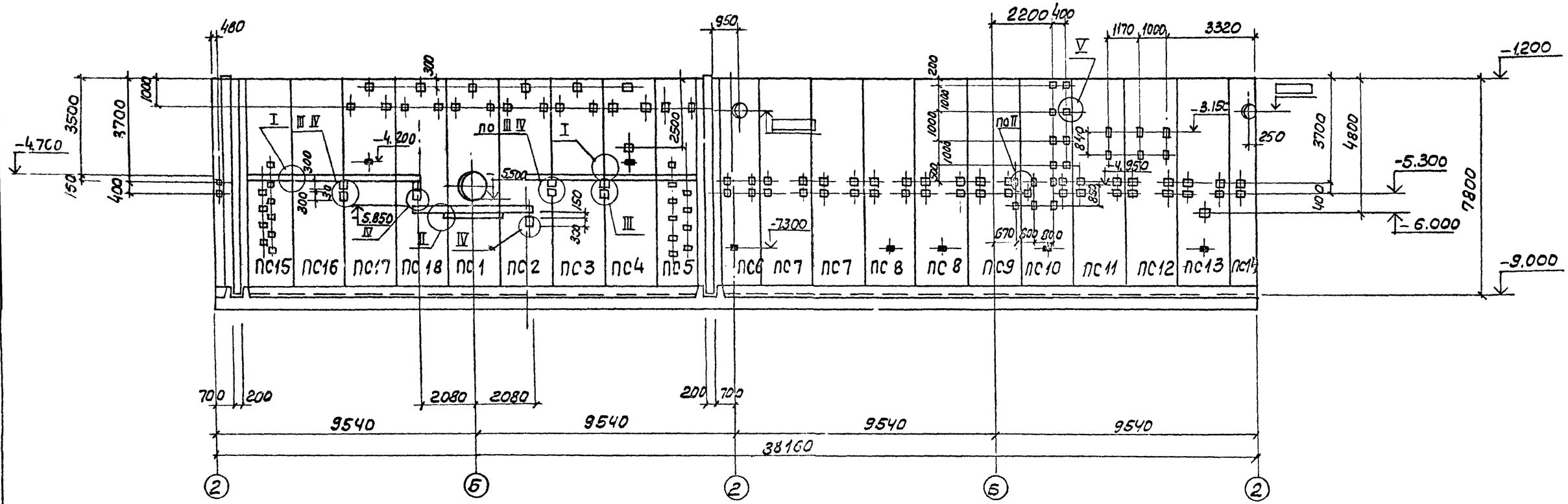

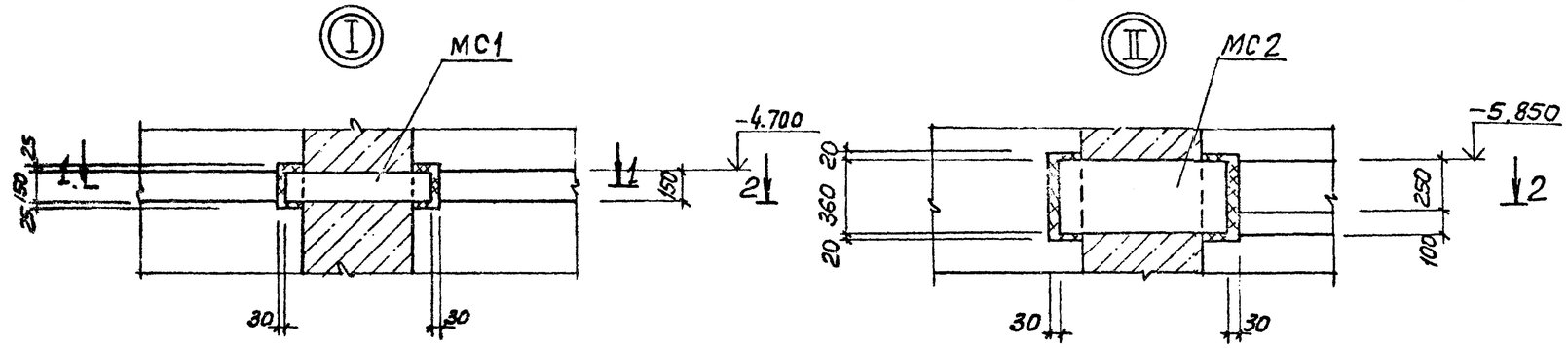

Закладные изделия (зачерненные) приварить к горизонтальной арматуре стен.

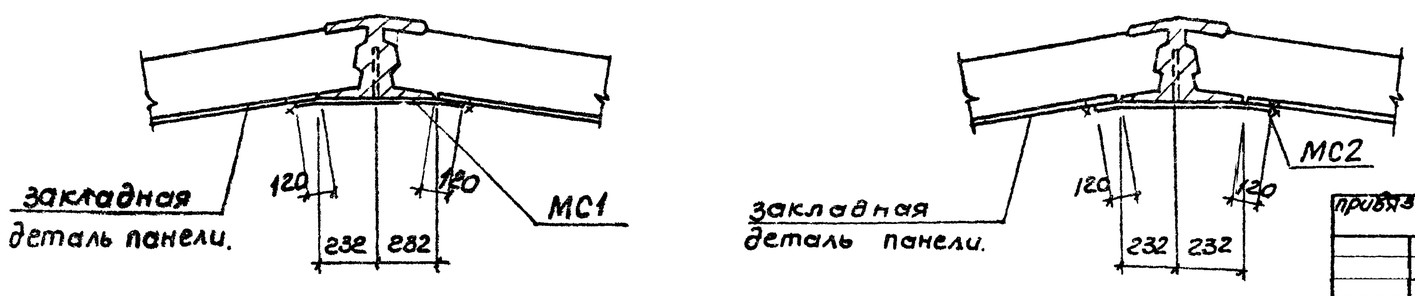

Нач.отд.	Шейко		
Н.контр.	Власенко		
Рук.гр.	Кунцевич		
Гл.инж.	Шмандин		
Инж.	Рукас		

привязан

Инв.№

ТП 902-1-87.84-КЖ

Канализационная насосная станция производительностью 400-2200 м³/ч напором 30-40 м. с решетками-дробилками.

Схема расположения стеновых панелей. Развертка наружной стены

Узлы I, II.

Стадия	Лист	Листов
Р	6	

Госстрой СССР Союзводоканалпроект Ташкентский Водоканалпроект

19584-01 9

Альбом 902-2 Насосная станция Барчан

Инв.№ подл. | Подпись и дата | Взам. инв.№

Альбом IV

Типовой проект 902-1-87.84

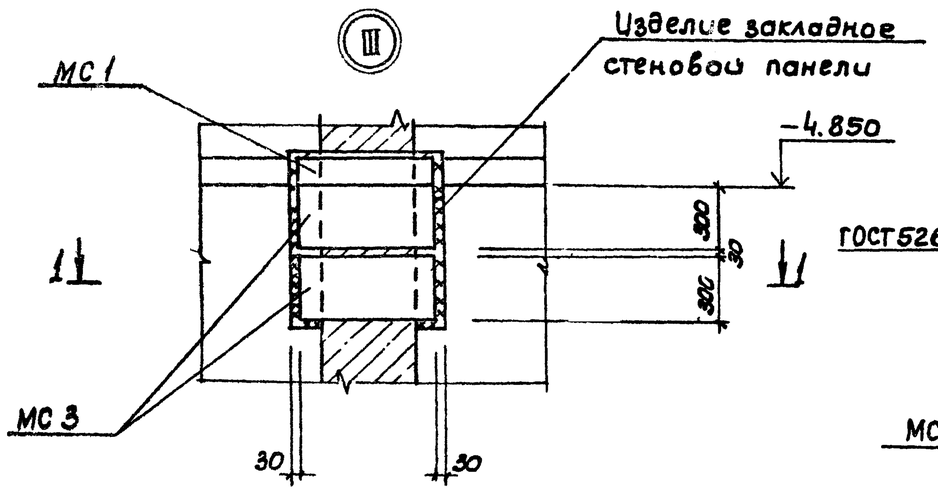

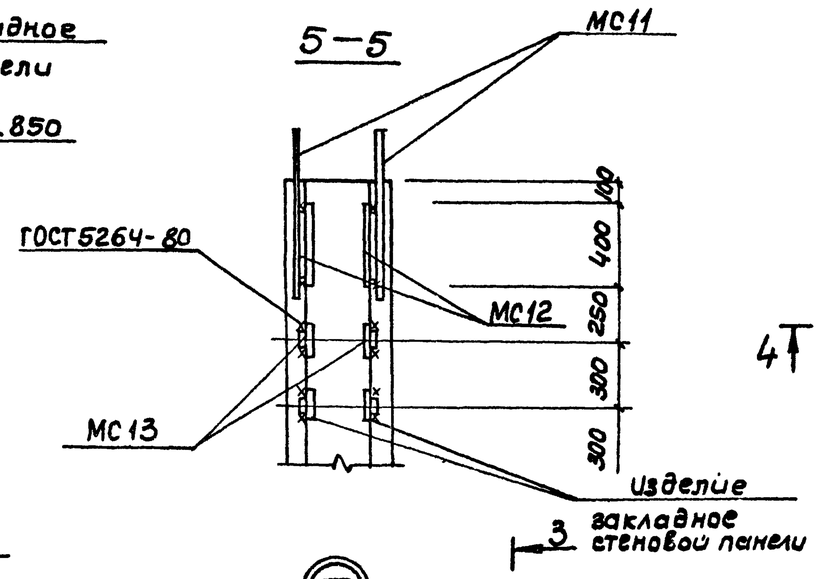

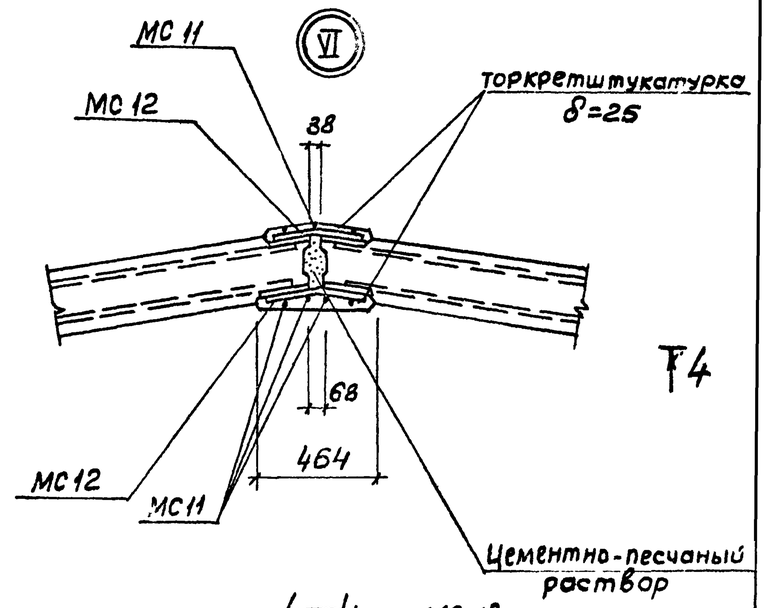

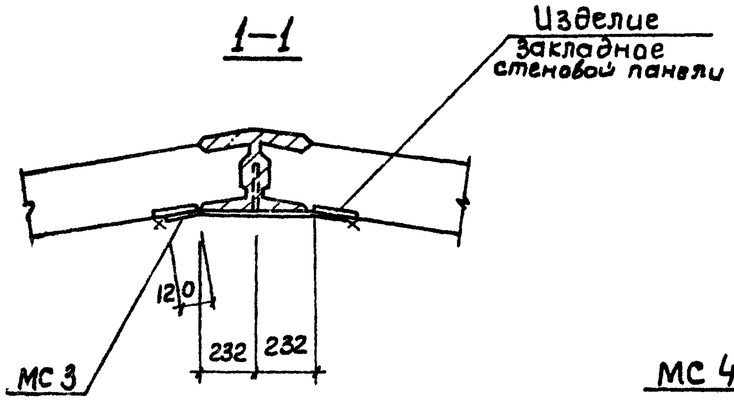

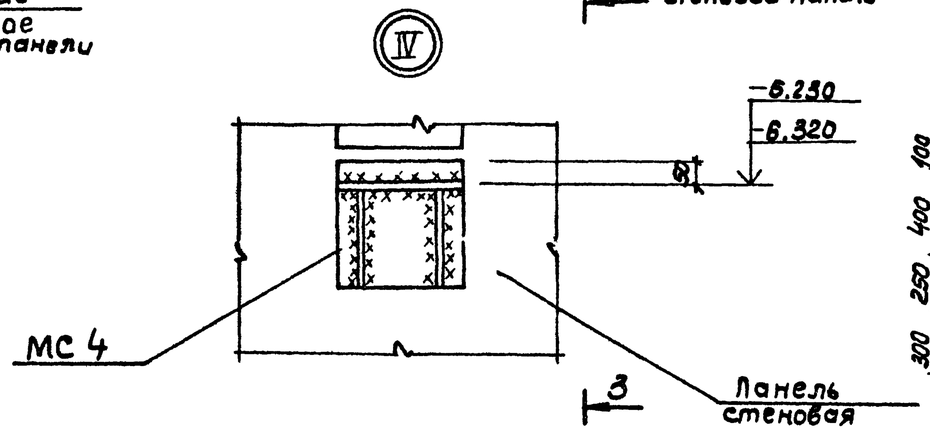

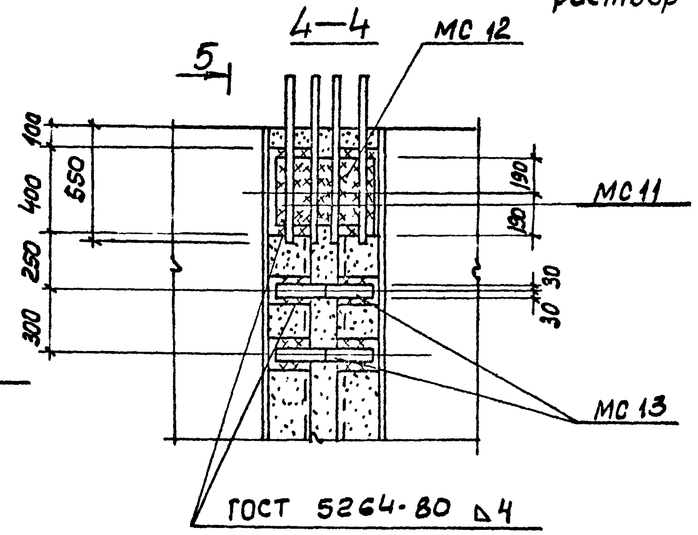

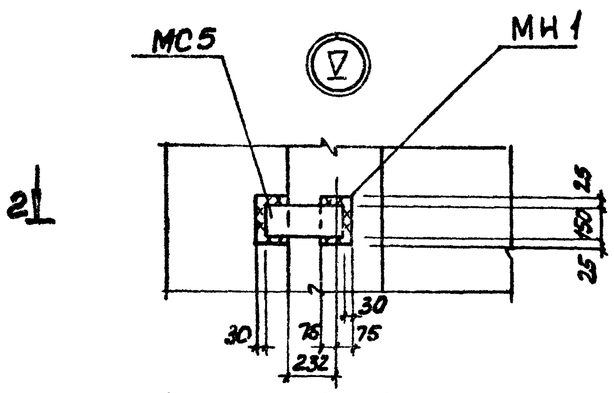

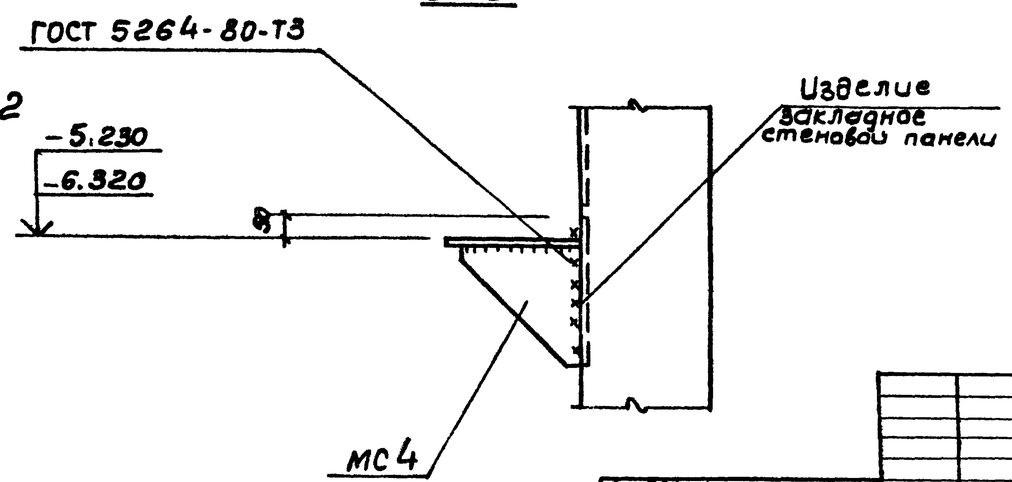

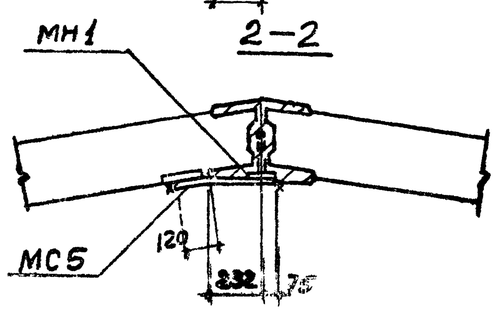

Привязан				ТП 902-1-87.84-КЖ			
				Канализационная насосная станция производительностью 400-2000 м³/ч напором 30-40м с решетками-дробилками. Схема расположения стеновых панелей. Узлы III÷V	Стадия	Лист	Листов
			Нач.отд. Цейко		Р	7	
			Гл.спец. Власенко		Госстрой СССР Союзводоканалмонтажпроект Харьковский Водоканалпроект		
			Рук.гр. Кунцевич				
			Ст.инж. Шмандин				
Инв.№			Инж. Рачкас				

Подпись и дата | Взам.инв.№

Типовой проект 902-1-87.84

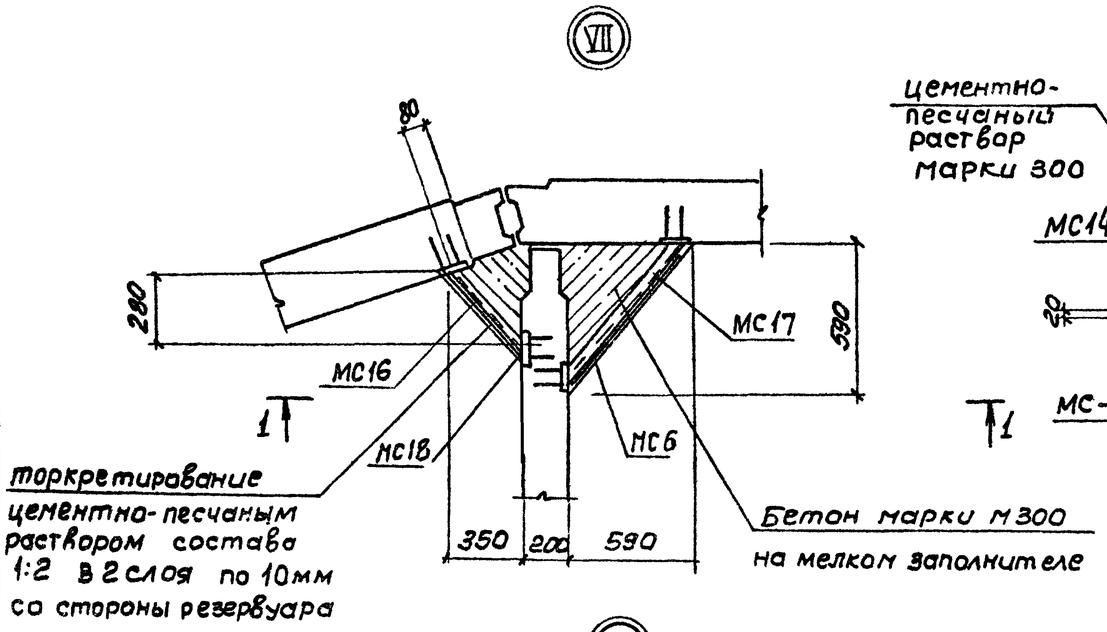

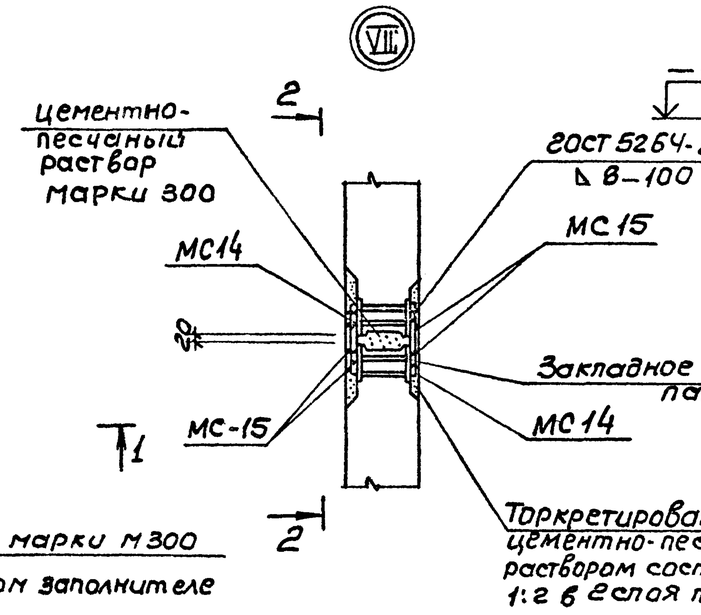

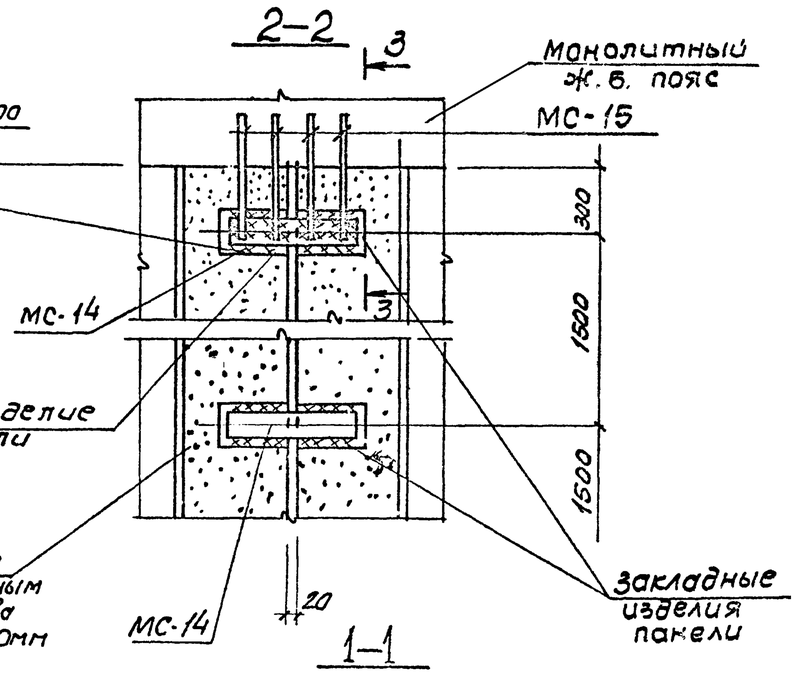

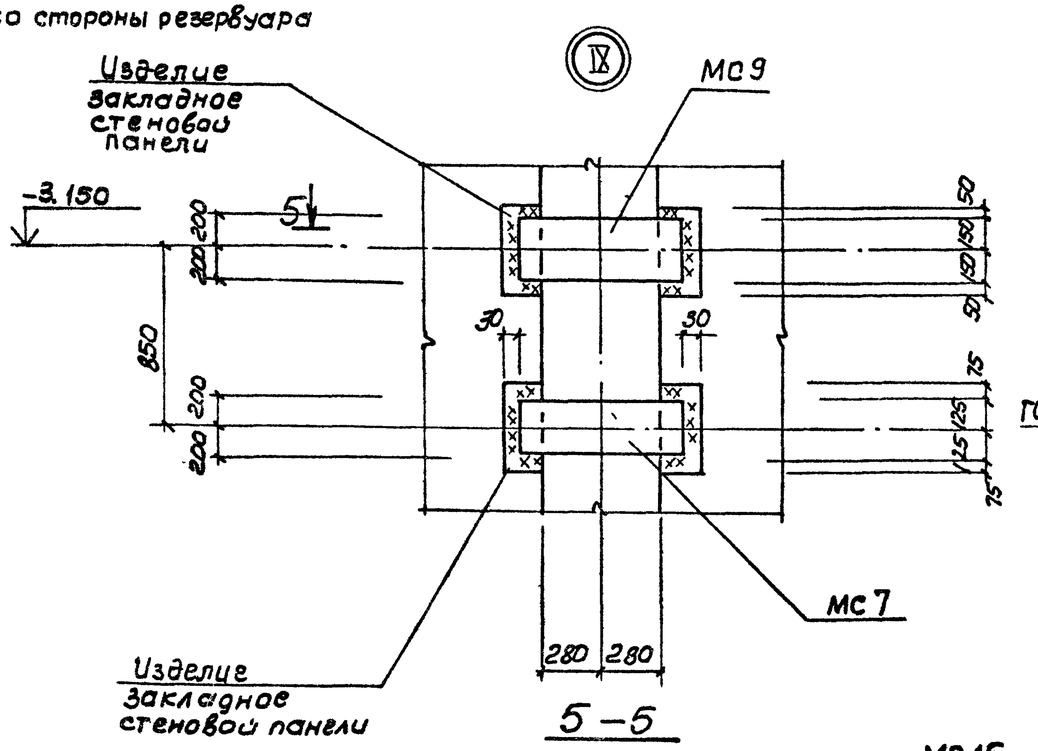

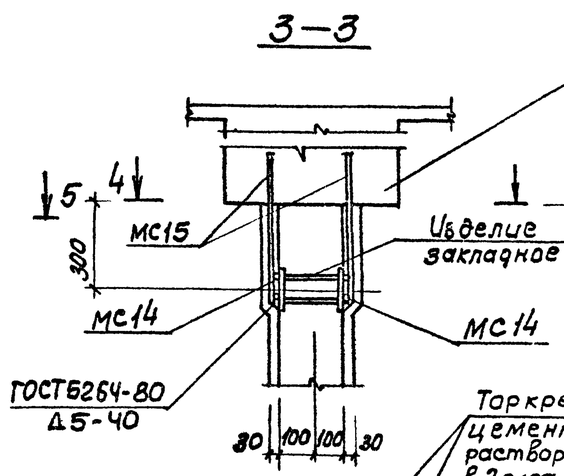

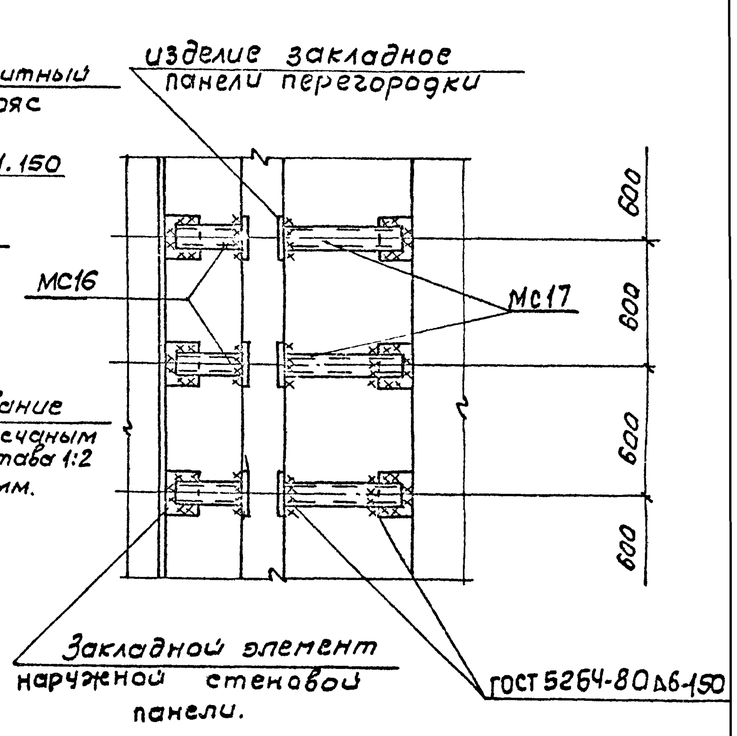

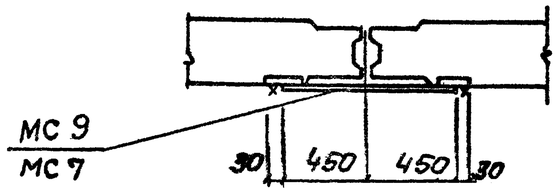

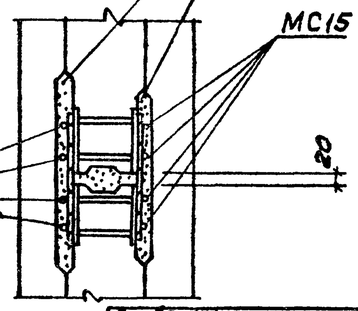

МС15 приварить к соединительным горизонтальным элементам при заделке стыков

Привязан					ТП 902-1-87.84-КЖ			
				Нач.отд. Шейко	Канализационная насосная станция производительностью 400-2000м³/ч напором 30-40м с решетками-дробилками	Стадия	Лист	Листов
				Н.контр. Власенко		Р	8	
				Рук.гр. Кунцевич	Схема расположения стеновых панелей Узлы VII÷IX.	Госстрой СССР Союзводоканалниипроект Госкомсельхозводхоз Водоканалпроект		
				Ст.инж. Шмандий				
				Инж. Рукас				
Инв.№								

Инв.№подл. | Подпись и дата | Взам.инв.№

Альбом IV

Типовой проект 902-1-87.84

Спецификация к схеме расположения стеновых панелей

Марка поз	Обозначение	Наименование	кол	Масса ед. кг	Примечание
		Стеновые панели			
ПГ1	902-1-87.84-КЖИ-ПГ78-20-У4Ш-01	ПГ 78-20-Б4Ш-01	1	7270	
ПГ2	902-1-87.84-КЖИ-ПГ78-20-Б1Ш-01÷ПГ78-20-Б1Ш-04	ПГ 78-20-Б1Ш-01	1	7270	
ПГ3	902-1-87.84-КЖИ-ПГ78-20-Б1Ш-01÷ПГ78-20-Б1Ш-04	ПГ 78-20-Б1Ш-02	1	7270	
ПГ4	902-1-87.84-КЖИ-ПГ78-20-Б1Ш-01÷ПГ78-20-Б1Ш-04	ПГ 78-20-Б1Ш-03	1	7270	
ПГ5	902-1-87.84-КЖИ-ПГ78-20-Б1Ш-01÷ПГ78-20-Б1Ш-04	ПГ 78-20-Б1Ш-04	1	7270	
ПГ6	902-1-87.84-КЖИ-ПГ78-20-У4Ш-1-01	ПГ 78-20-У4Ш-1-01	1	7270	
ПС1	902-1-87.84-КЖИ 2ПС78-4Ш-1-01÷2ПС78-4Ш-1-18	2ПС 78-4Ш-1-01	1	10200	
ПС2	902-1-87.84-КЖИ 2ПС78-4Ш-1-01÷2ПС78-4Ш-1-18	2ПС 78-4Ш-1-02	1	10200	
ПС3	902-1-87.84-КЖИ 2ПС78-4Ш-01÷2ПС78-4Ш-18	2ПС 78-4Ш-1-03	1	10200	
ПС4	902-1-87.84-КЖИ 2ПС78-4Ш-01÷2ПС78-4Ш-18	2ПС 78-4Ш-1-04	1	10200	
ПС5	902-1-87.84-КЖИ 2ПС78-4Ш-01÷2ПС78-4Ш-18	2ПС 78-4Ш-1-05	1	10200	
ПС6	902-1-87.84-КЖИ 2ПС78-4Ш-01÷2ПС78-4Ш-18	2ПС 78-4Ш-1-06	2	10200	
ПС7	902-1-87.84-КЖИ 2ПС78-4Ш-01÷2ПС78-4Ш-18	2ПС 78-4Ш-1-07	2	10200	
ПС8	902-1-87.84-КЖИ 2ПС78-4Ш-01÷2ПС78-4Ш-18	2ПС 78-4Ш-1-08	1	10200	
ПС9	902-1-87.84-КЖИ 2ПС78-4Ш-01÷2ПС78-4Ш-18	2ПС 78-4Ш-1-09	1	10200	
ПС10	902-1-87.84-КЖИ 2ПС78-4Ш-01÷2ПС78-4Ш-18	2ПС 78-4Ш-1-10	1	10200	
ПС11	902-1-87.84-КЖИ 2ПС78-4Ш-01÷2ПС78-4Ш-18	2ПС 78-4Ш-1-11	1	10200	
ПС12	902-1-87.84-КЖИ 2ПС78-4Ш-01÷2ПС78-4Ш-18	2ПС 78-4Ш-1-12	1	10200	
ПС13	902-1-87.84-КЖИ 2ПС78-4Ш-01÷2ПС78-4Ш-18	2ПС 78-4Ш-1-13	1	10200	
ПС14	902-1-87.84-КЖИ 2ПС78-4Ш-01÷2ПС78-4Ш-18	2ПС 78-4Ш-1-14	1	10200	
ПС15	902-1-87.84-КЖИ 2ПС78-4Ш-01÷2ПС78-4Ш-18	2ПС 78-4Ш-1-15	1	10200	
ПС16	902-1-87.84-КЖИ 2ПС78-4Ш-01÷2ПС78-4Ш-18	2ПС 78-4Ш-1-16	1	10200	
ПС17	902-1-87.84-КЖИ 2ПС78-4Ш-01÷2ПС78-4Ш-18	2ПС 78-4Ш-1-17	1	10200	
ПС18	902-1-87.84-КЖИ 2ПС78-4Ш-01÷2ПС78-4Ш-18	2ПС 78-4Ш-1-18	1	10200	
		Изделия закладные			
МН1	902-1-87.84-КЖИ-МН1	МН1	4	1.6	1

Марка поз	Обозначение	Наименование	кол	Масса ед. кг.	Примечание
		Изделия соединительные			
МС1	902-1-87.84-КЖИ-МС1	МС1	6	9.0	
МС2	902-1-87.84-КЖИ-МС2	МС2	2	20.6	
МС3	902-1-87.84-КЖИ-МС3	МС3	6	17.7	
МС4	902-1-87.84-КЖИ-МС4	МС4	5	14.3	
МС5	902-1-87.84-КЖИ-МС5	МС5	4	9.9	
МС6	ГОСТ 2715-75	Сетка $\frac{0.5}{5.0\times5.0}$ В=800 ℓ=7800	2	2.47	
МС7	902-1-87.84-КЖИ-МС6	Полоса $\frac{6\text{-}2\ 10\times250\ ГОСТ\ 103\text{-}76}{Вст3кп2\ ГОСТ\ 535\text{-}79}$ ℓ=820	8	16.2	
МС8	-КЖИ-МС7	Полоса $\frac{6\text{-}2\ 10\times150\ ГОСТ\ 103\text{-}76}{Вст3кп2\ ГОСТ\ 535\text{-}79}$ ℓ=900	4	10.6	
МС9	-КЖИ-МС8	Полоса $\frac{6\text{-}2\ 10\times300\ ГОСТ\ 103\text{-}76}{Вст3кп2\ ГОСТ\ 535\text{-}79}$ ℓ=900	11	21.2	
МС10	-КЖИ-МС9	Полоса $\frac{6\text{-}2\ 10\times35\ ГОСТ\ 103\text{-}76}{Вст3кп2\ ГОСТ\ 535\text{-}79}$ ℓ=820	6	23.2	
МС11	3.902.1 10.1.00.28.00	МС50	140	2.20	
МС12	3.902.1 10.1.00.26.00-16	МС17	40	4.29	
МС13	3.902.1 10.1.00.26.00-03	МС4	880	0.68	
МС14		Полоса $\frac{6\text{-}2\ 10\times50\ ГОСТ\ 103\text{-}76}{Вст3кп2\ ГОСТ\ 535\text{-}79}$ ℓ=280	72	1.82	
МС15		ф10АIII ГОСТ 5781-81 ℓ=700	40	0.43	
МС16	3.902.1 10.2.00.19.00-05	МС5	22	4.3	
МС17	3.902.1 10.2.00.19.00-16	МС17	22	7.22	
МС18	ГОСТ 2715-75	Сетка $\frac{0.5}{5.0\times5.0}$ В=500 ℓ=7800	2	1.54	

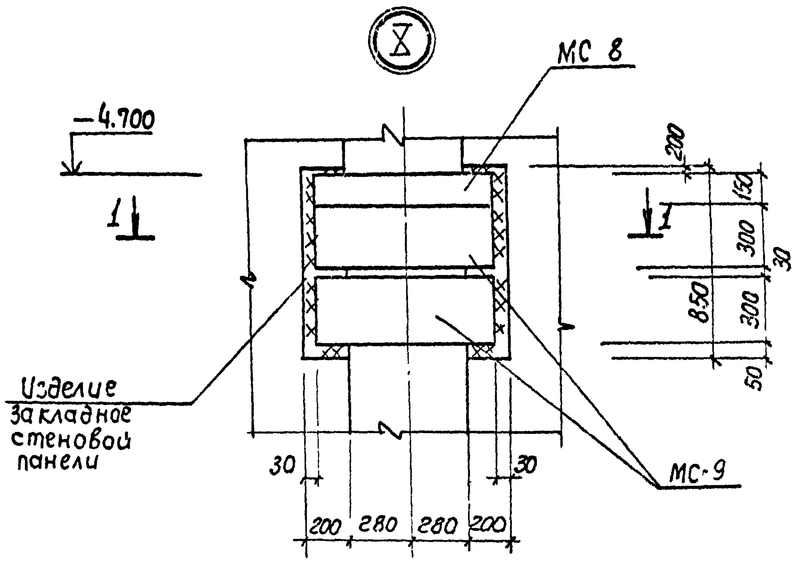

1–1

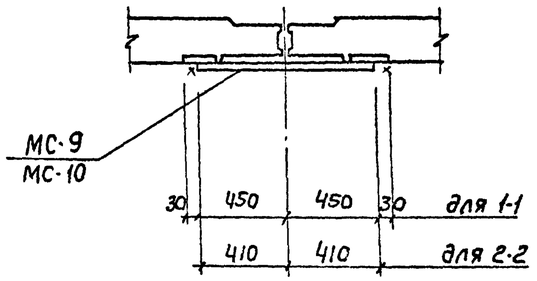

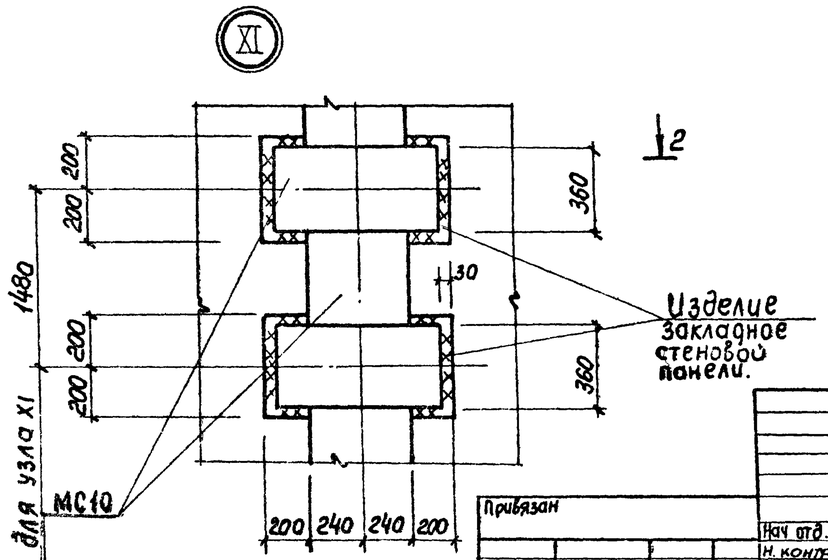

Нач отд.	Шейко		ТП 902-1-87.84-КЖ		
Н. контр.	Власенко		Канализационная насосная станция производительностью 400-1000 м³/ч напором 30-40 м с решетками-дробилками	Стадия Р	Лист 9	Листов
Рук. гр.	Кучелевич		Схема расположения стеновых панелей. Спецификация	Госстрой СССР Союзводоканалпроект Харьковский Водоканалпроект	
Ст. инж.	Шмандий				
Инж.	Рукас				

Привязан

Инв. №

Альбом IV

Типовой проект 902-1-87.84

1-1

Армирование условно не показано

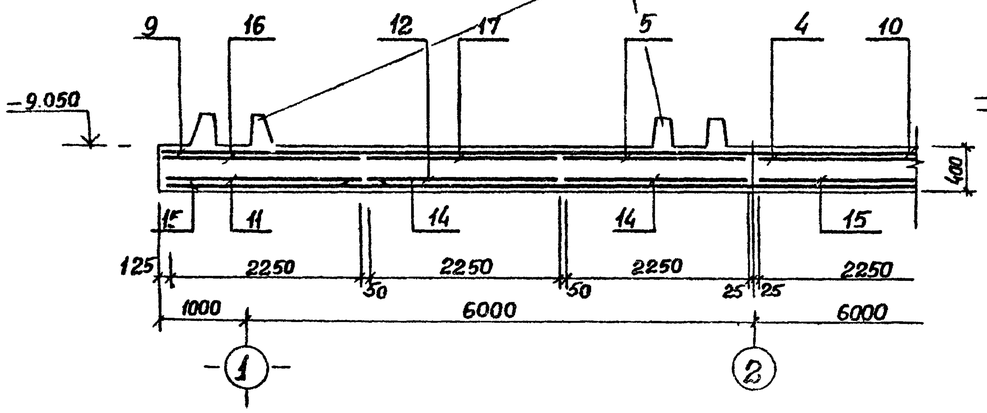

2-2

Армирование условно не показано

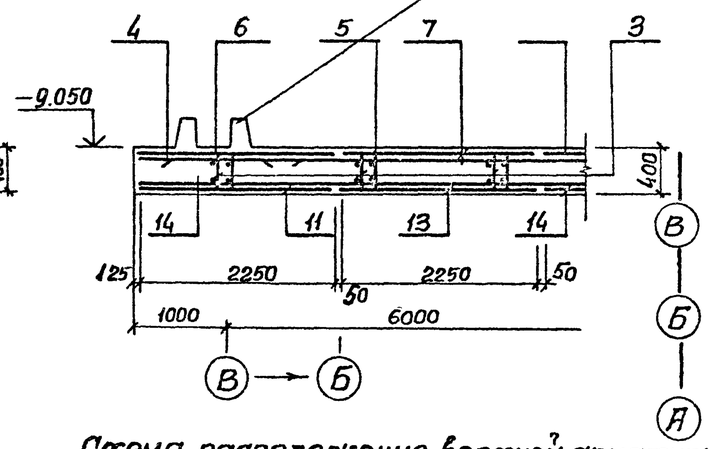

Схема расположения выпусков и пазов

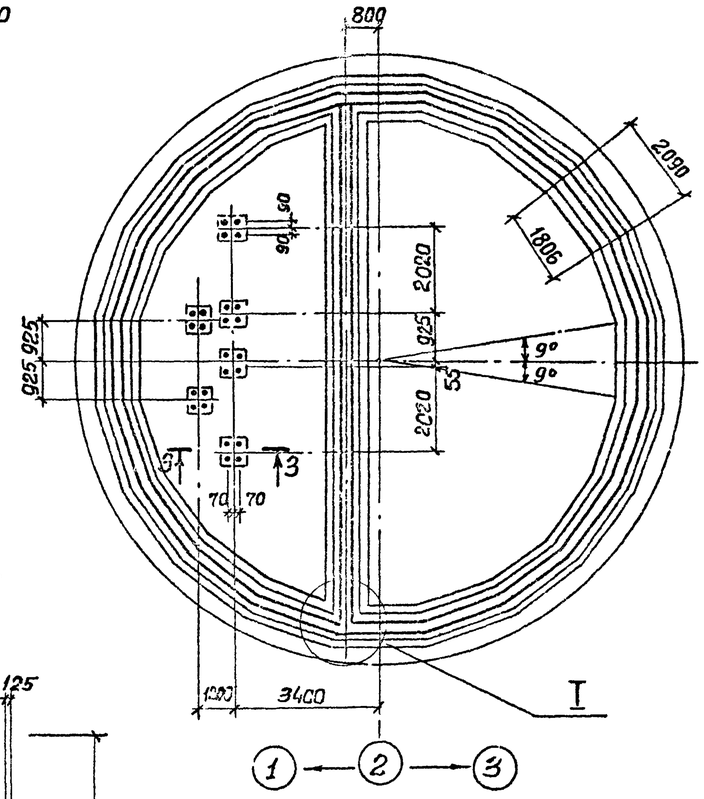

Схема расположения нижней арматуры

Верхняя зона | Нижняя зона

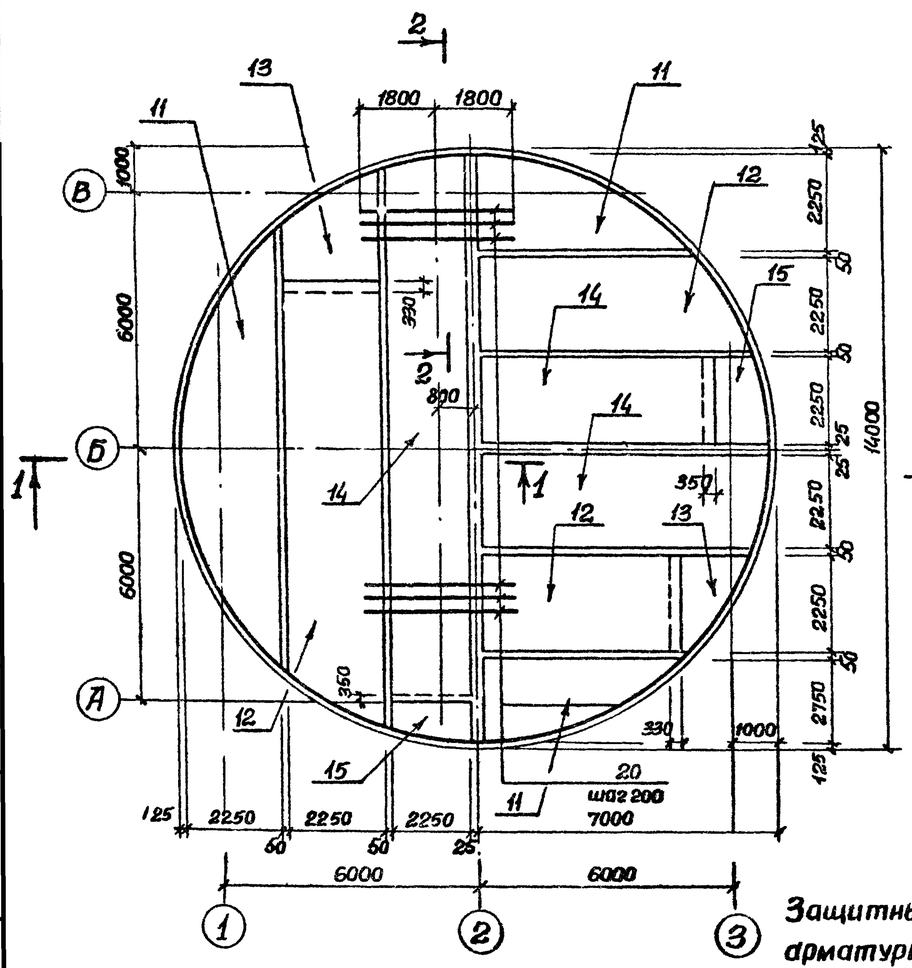

Схема расположения верхней арматуры

Верхняя зона | Нижняя зона

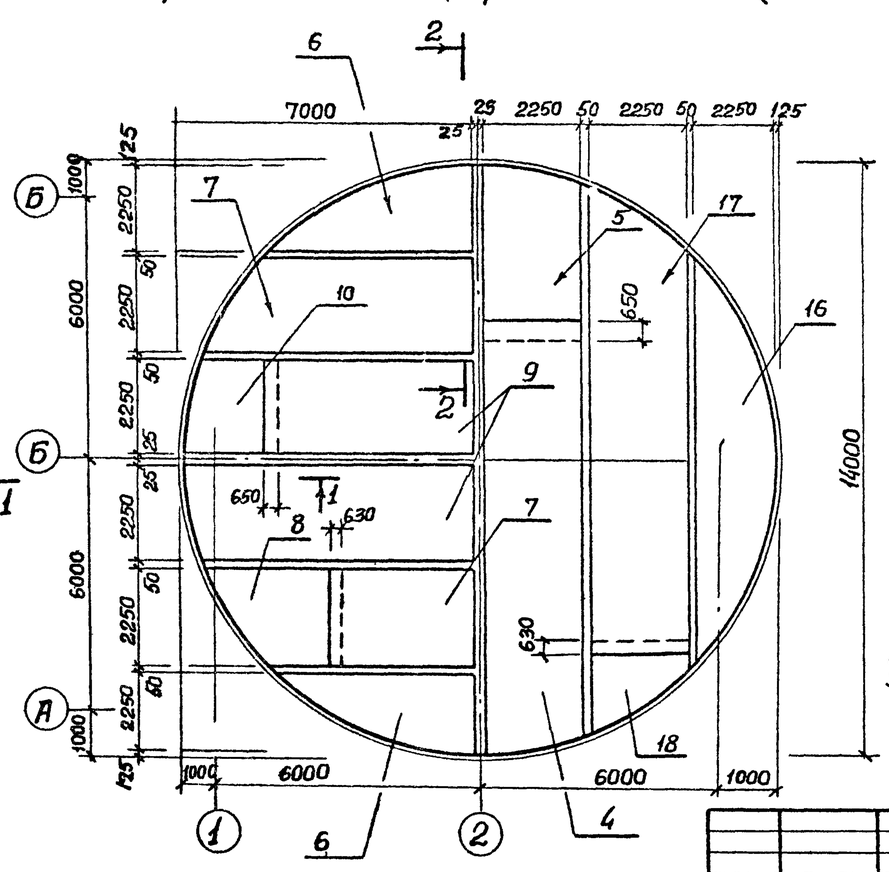

I

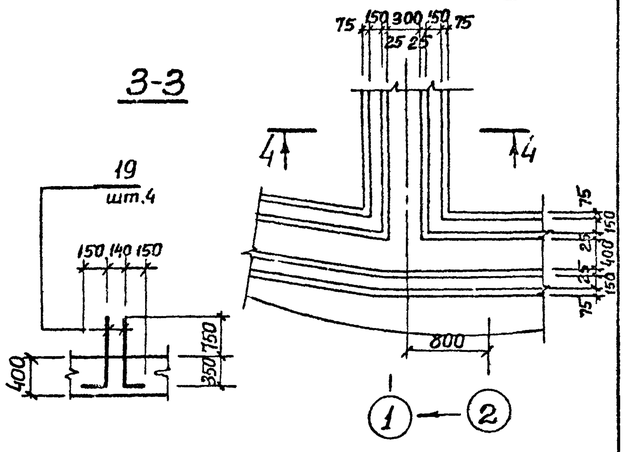

3-3

Защитный слой бетона для рабочей арматуры принят: для нижней – 35мм. для верхней – 25мм.

Привязан				ТП 902-1-87.84-КЭС	
Инв. №	Нач.отд.	Шейко		Канализационная насосная станция производительностью 400-2000м³/ч напором 30-40м с решетками-дробилками.	Стадия: Р; Лист: 10; Листов:
	Н.контр.	Власенко			
	Рук.гр.	Боробик			
	Ст.инж.	Шмандий		Плита днища ПДМ1. Общий вид. Схема армирования.	Госстрой СССР Союзводоканалниипроект Харьковский Водоканалпроект
	Инженер	Шапин			

Взам. инв.№ | Подпись и дата | Инв.№ подл.

Альбом IV

Типовой проект 902-1-87.84

Схема расположения каркасов днища

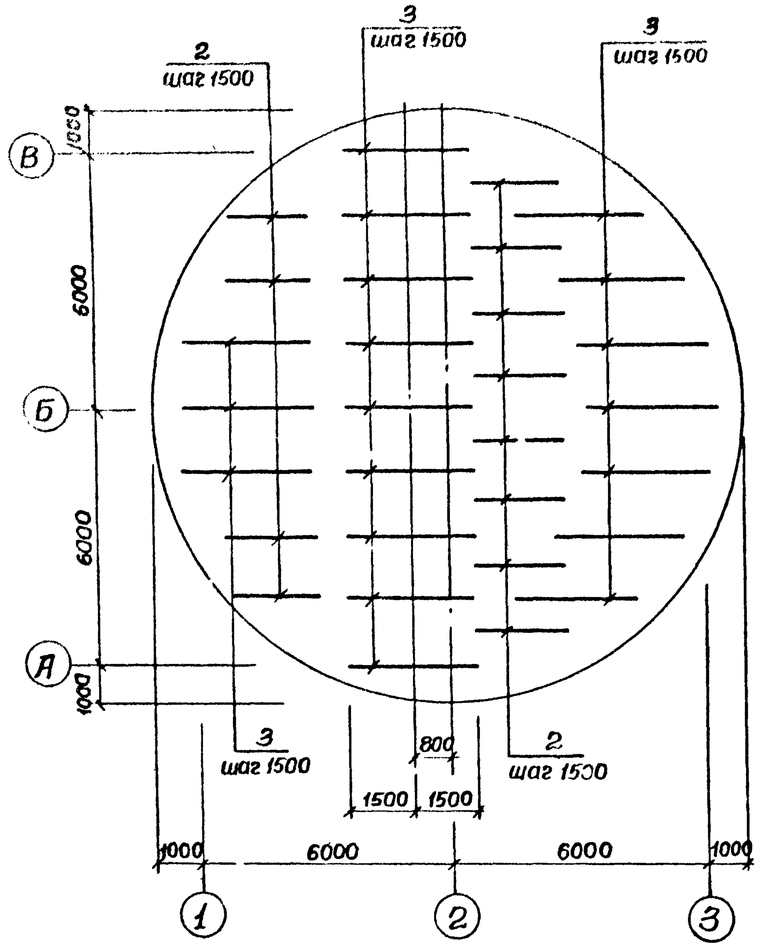

Раскрой сеток

Поз. 7,8,17,18

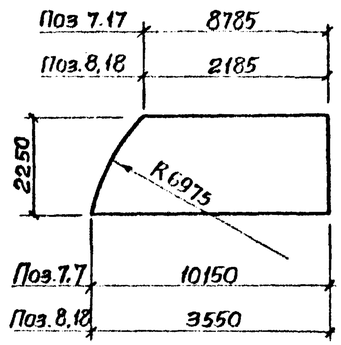

Поз. 4,5,9,10

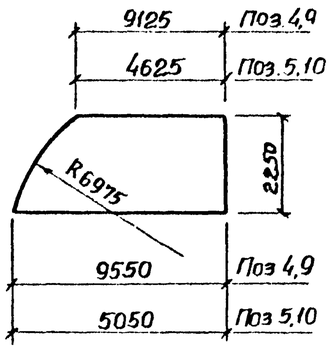

Поз. 1,13

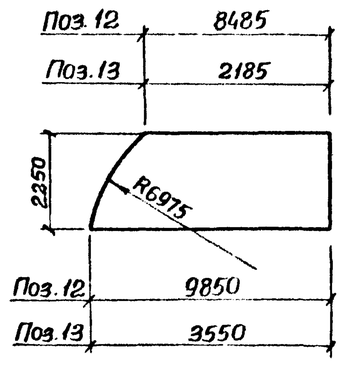

Поз. 14,15

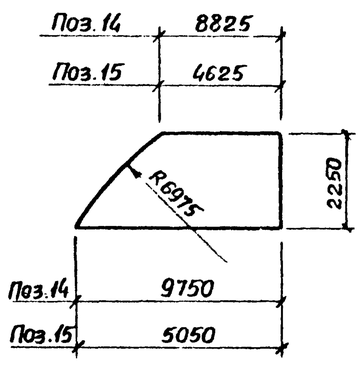

4-4

см лист

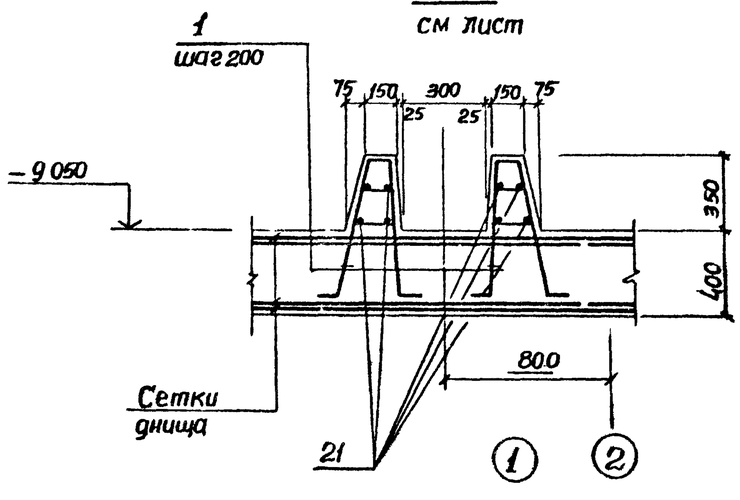

Поз. 6,11,16

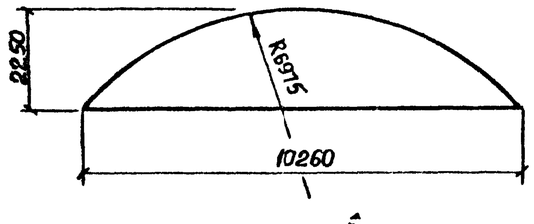

Спецификация к ПДМ1

Формат	Зона	Поз.	Обозначение	Наименование	Кол.	Примечание
				Сборочные единицы		
Л4		1	902-1-87.84-КЖН-Кр	Каркас плоский Кр	500	
Л4		2	-Кр	Каркас плоский Кр	12	
Л4		3	-Кр	Каркас плоский Кр	19	
		4	ГОСТ 23279-78	С $\frac{12АIII-200}{6АI-600}$ 2250×9550 $\frac{275}{275}$	2	
		5	ГОСТ 23279-78	С $\frac{12АIII-200}{6АI-600}$ 2250×5050 $\frac{125}{125}$	2	
		6	ГОСТ 23279-78	С $\frac{16АIII-200}{6АI-600}$ 2250×10450 $\frac{125}{125}$	2	
		7	ГОСТ 23279-78	С $\frac{16АIII-200}{6АI-600}$ 2250×10150 $\frac{275}{275}$	2	
		8	ГОСТ 23279-78	С $\frac{16АIII-200}{6АI-600}$ 2250×3550 $\frac{275}{275}$	2	
		9	ГОСТ 23279-78	С $\frac{16АIII-200}{6АI-600}$ 2250×9550 $\frac{275}{275}$	2	
		10	ГОСТ 23279-78	С $\frac{16АIII-200}{6АI-600}$ 2250×5050 $\frac{125}{125}$	2	
		11	ГОСТ 23279-78	С $\frac{10АIII-200}{6АI-600}$ 2250×10450 $\frac{125}{125}$	4	
		12	ГОСТ 23279-78	С $\frac{10АIII-200}{6АI-600}$ 2250×9850 $\frac{125}{125}$	4	
		13	ГОСТ 23279-78	С $\frac{10АIII-200}{6АI-600}$ 2250×3550 $\frac{275}{275}$	4	
		14	ГОСТ 23279-78	С $\frac{10АIII-200}{6АI-600}$ 2250×9250 $\frac{125}{125}$	4	
		15	ГОСТ 23279-78	С $\frac{10АIII-200}{6АI-600}$ 2250×5050 $\frac{125}{125}$	4	
		16	ГОСТ 23279-78	С $\frac{12АIII-200}{6АI-600}$ 2250×10450 $\frac{125}{125}$	2	
		17	ГОСТ 23279-78	С $\frac{12АIII-200}{6АI-600}$ 2250×10150 $\frac{275}{275}$	2	
		18	ГОСТ 23279-78	С $\frac{12АIII-200}{6АI-600}$ 2250×3550 $\frac{275}{275}$	2	
				Детали		
		19*		ф16АIII ГОСТ 5781-82, ℓ=1350	24	1,5кг
		20		ф22АIII ГОСТ 5781-82, ℓ=3600	132	10,7кг.
		21		ф6АI ГОСТ 5781-82, ℓ=400п.м	—	88,8кг
				Материалы		
				Бетон М200	57,81	$м^3$

*) - Поз 19- см Ведомость деталей

Ведомость расхода стали на элемент, кг

Марка элемента	Изделия арматурные											Общий расход кг.
	Арматура класса											
	АI				АIII							
	ГОСТ 5781-82											
	ф6	ф10		Итого	ф10	ф12	ф16	ф22			Итого	
ПДМ1	352.6	128.0		480.6	1129.9	1096.9	3082.5	1412.4			6721.7	7202-3

Ведомость деталей

Поз.	Эскиз
19	400 250

Нач.отд.	Щейхо		
Н.контр.	Власенко		
Рук.гр.	Боробик		
Ст.инж.	Имандий		
Инженер	Шапин		

Привязан

Инв №

ТП 902-1-87.84-КЖ

Канализационная насосная станция производительностью 400-2000м³/час напором 30-40м с решетками-дробилками

Плита днища ПДМ1 Схема армирования. Спецификация.

Стадия	Лист	Листов
Р	11	

Госстрой СССР Союзводоканалниипроект Харьковский Водоканалпроект

Инв. № подл. | Подпись и дата | Взам. инв. №

Альбом IУ

Типовой проект 902-1-87.84

РКМ 2

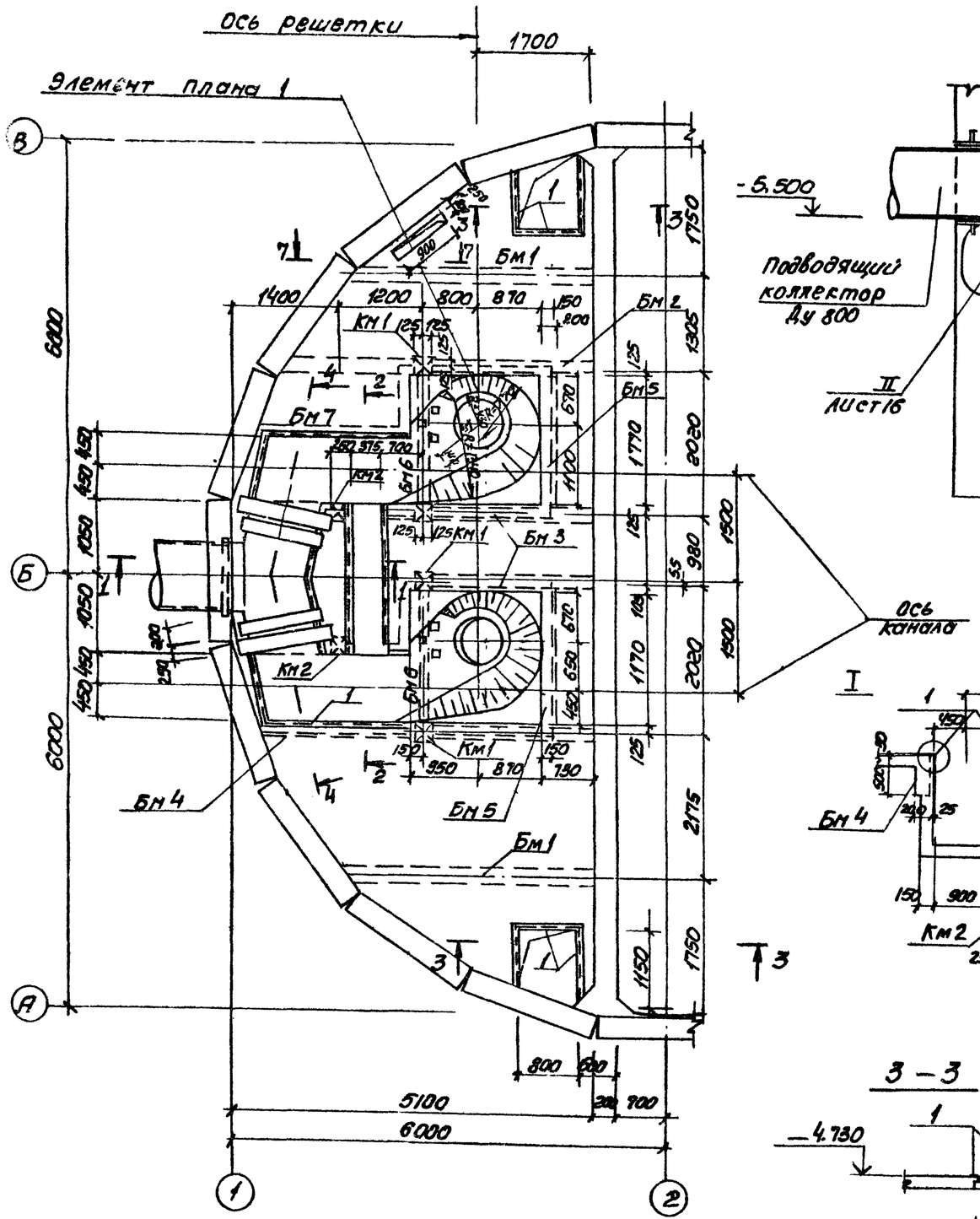

1—1

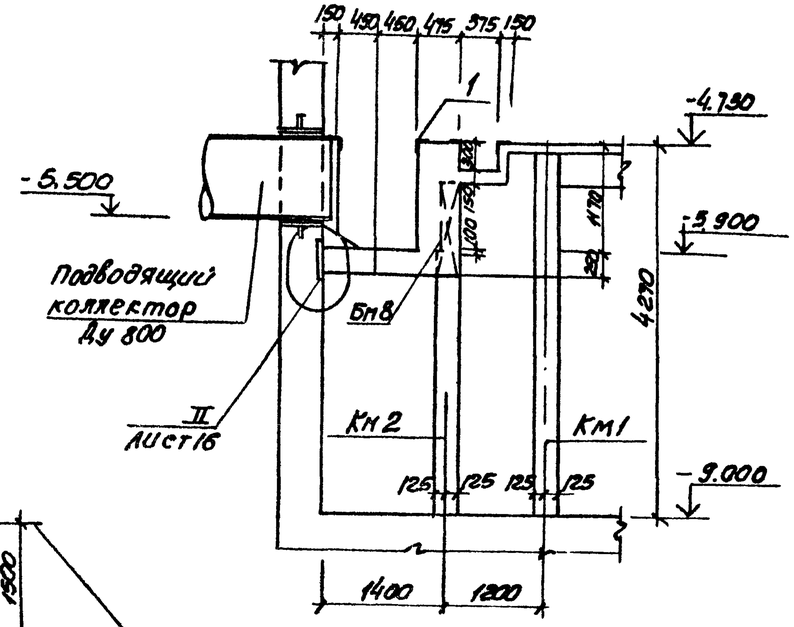

7—7

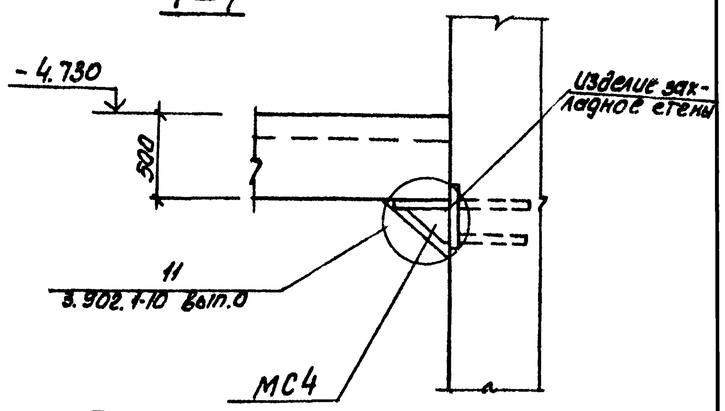

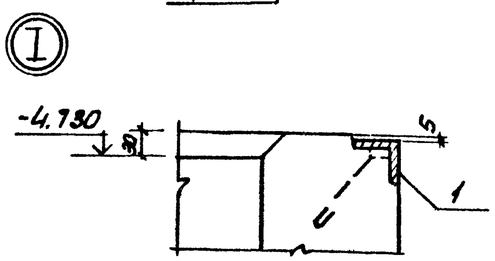

2—2

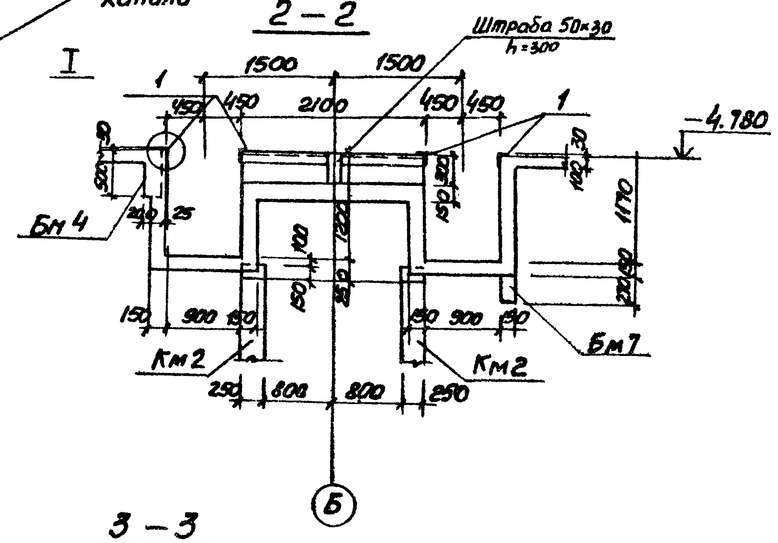

3—3

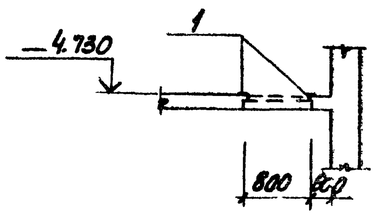

1. Внутренние поверхности лотков оштукатурить цементно-песчаным раствором состава 1:2, толщиной 20мм с железнением. На участке установки решеток стены затереть цементным раствором.
2. Рамы шиберов и ремонтных решеток установить в соответствии с механическими чертежами.

Нач.отд.	Шейко		ТП 902-1-87.84-КЖ				
Н. контр.	Власенко						
Рук.гр.	Боровик		Канализационная насосная станция производительностью 100-200 м³/ч мотором 30-40м с решетками-дробилками.	Стадия	Лист	Листов	
Ст. инж.	Абрамова		РКМ2	Р	12		
Инж.	Литвиненко		Перекрытие на отм. -4.700 План и сечение 1-1; 3-3; 7-7	Госстрой СССР Союзводоканалпроект Харьковский Водоканалпроект			

Привязан

Инв. №

Инв. № подл. | Подпись и дата | Взам. инв. №

Отд. ЭА | Гр. К-2 | Боровик

19584-01 15

Типовой проект 902-1-87.84 Альбом IV

Элемент плана 1

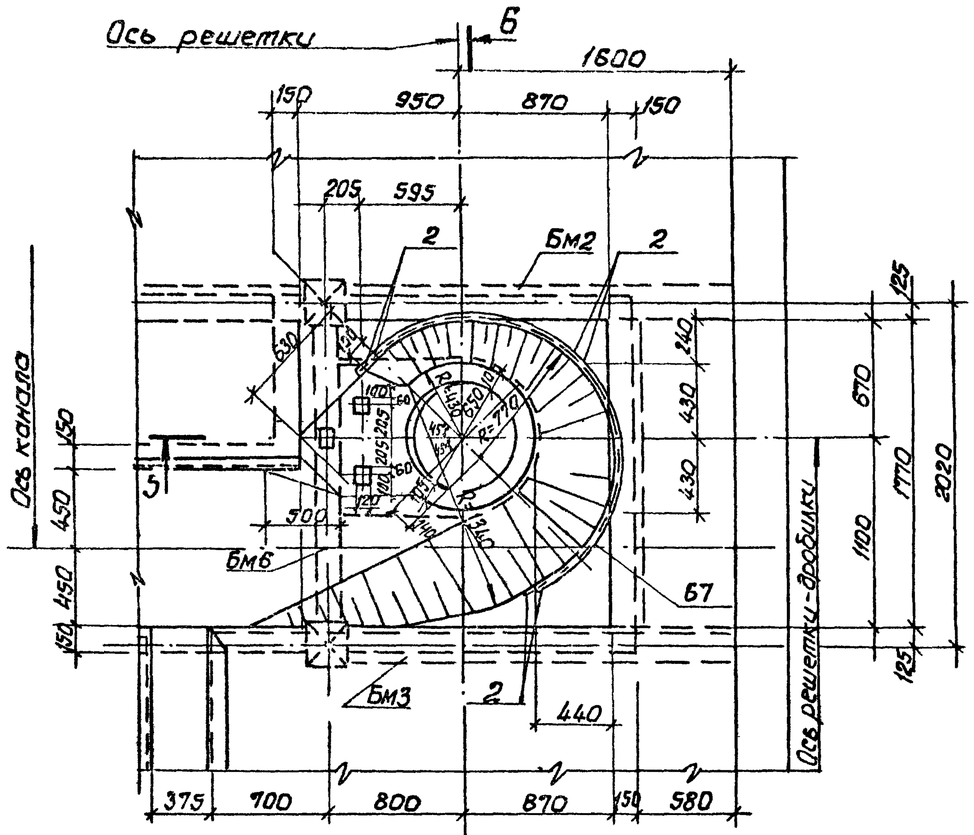

4-4

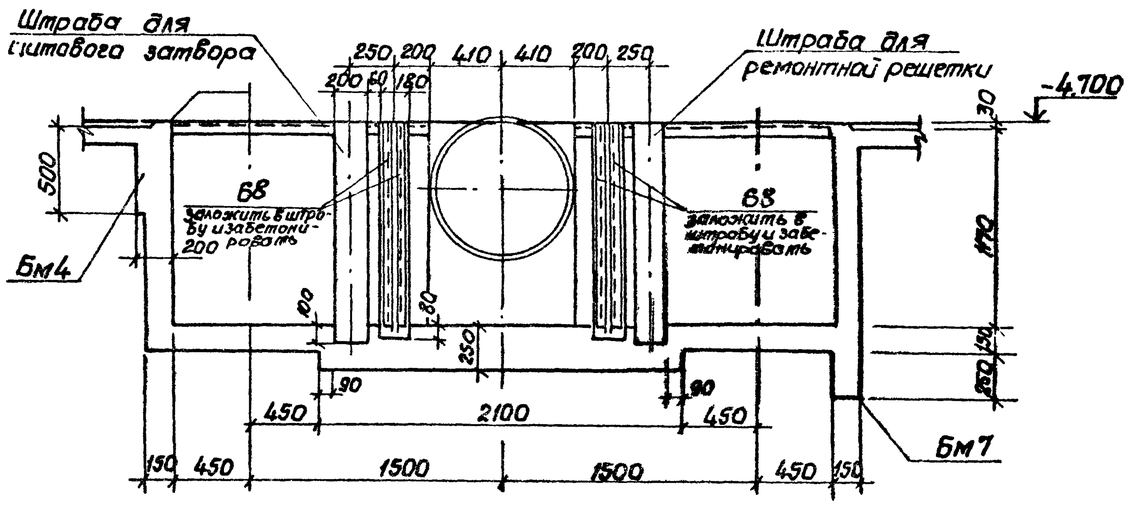

5-5

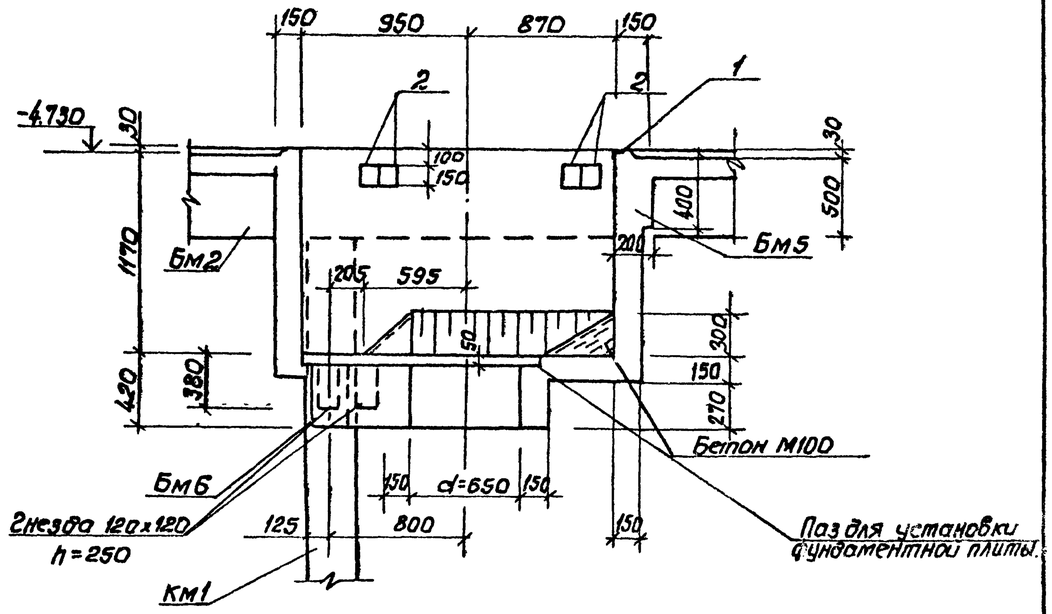

6-6

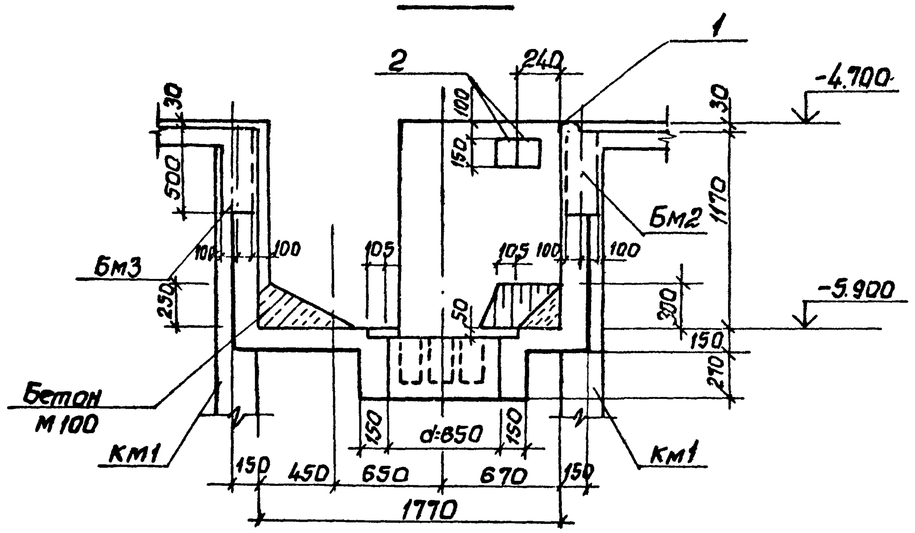

Привязан				ТП 902-1-87.84 -КЖ			
	Нач.отд.	Шейко		Канализационная насосная станция производительностью 400-2000м³, напором 30-40м с решетками-дробилками	Стадия	Лист	Листов
	Н.контр.	Власенко			Р	13	
	Рук.гр.	Барабик		РКМ2 перекрытие на отм. -4.700. Элемент плана 1 Сечение 4-4 – 6-6	Госстрой СССР Союзводоканалниипроект Харьковский Водоканалпроект		
Инв.№	Ст.инж.	Абрамова					
	Инж.	Гнилицкая					

Инв.№ подл. | Подпись и дата | Взам.инв.№

Типовой проект 902-1-87.84 Альбом IV

ПМ1

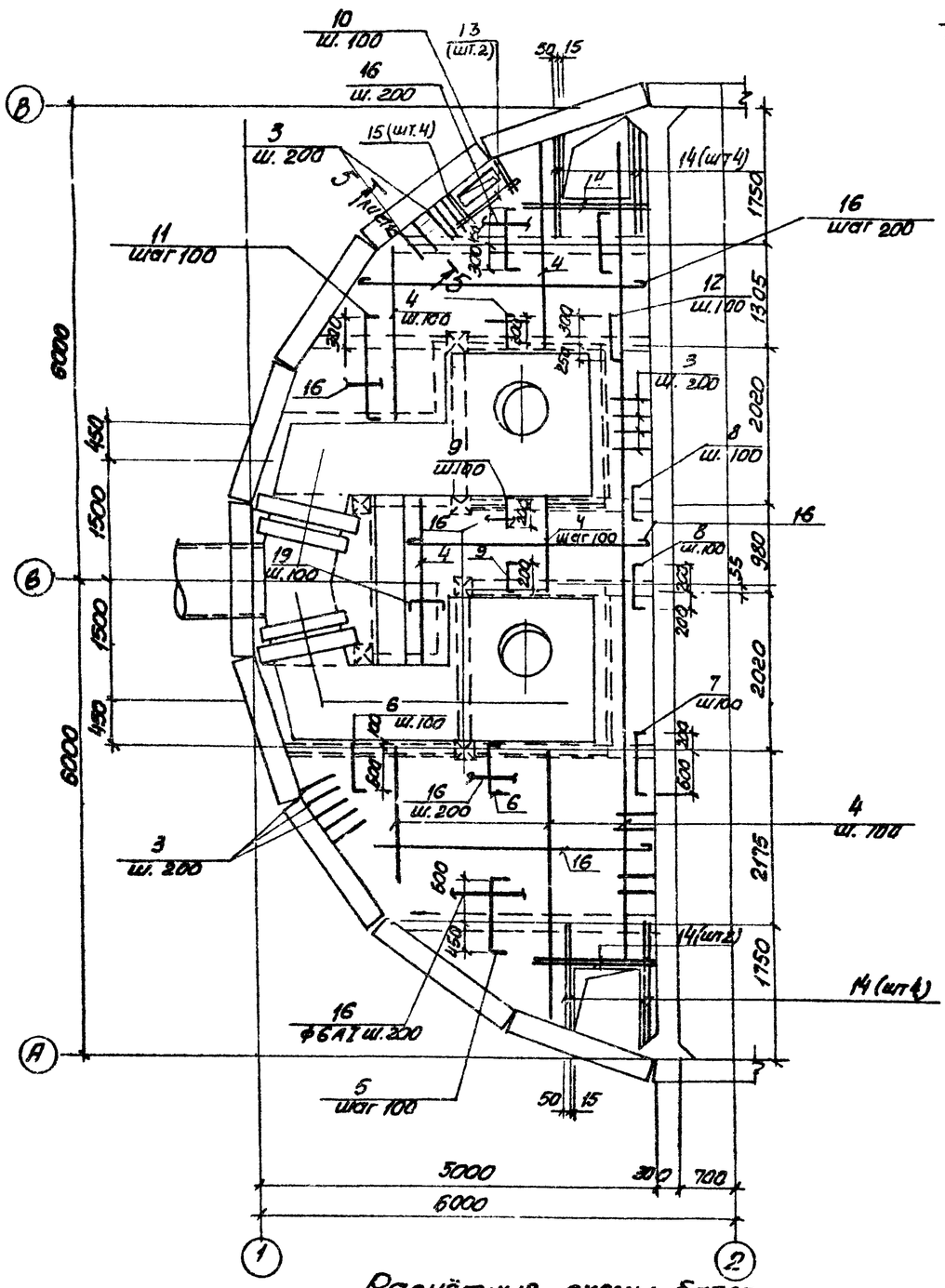

Бм 1

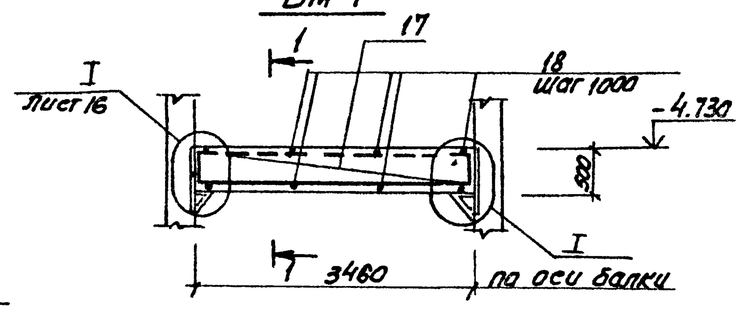

1–1

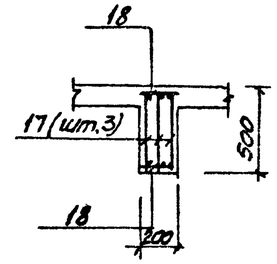

2–2

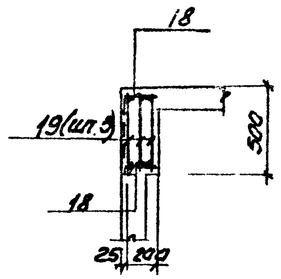

Бм 2

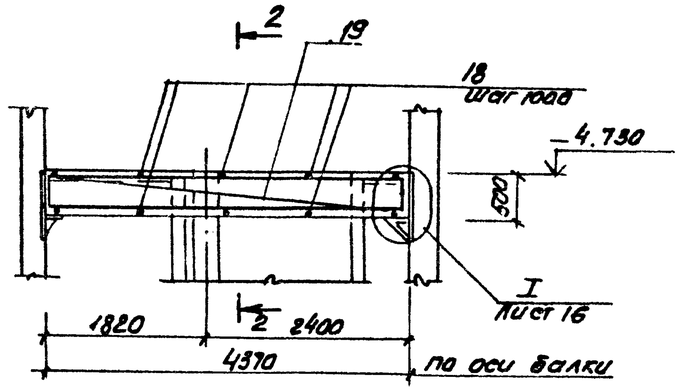

3–3

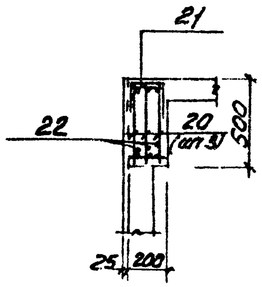

4–4

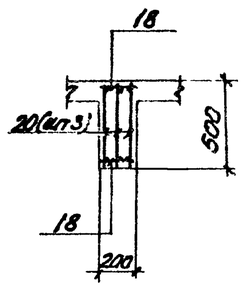

Бм 3

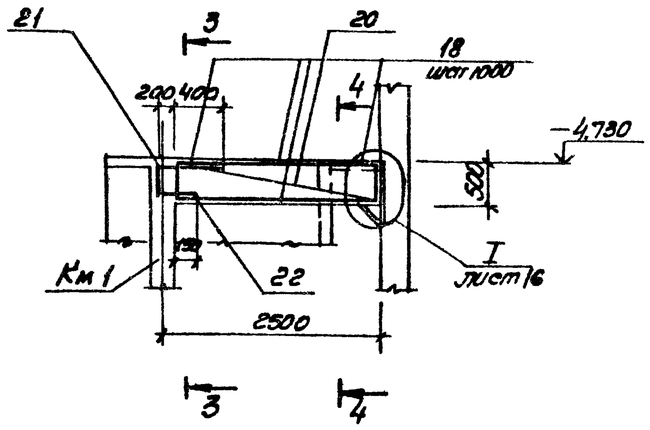

1. Защитный слой бетона до рабочей арматуры принят в плите - 15мм, в балках - 25мм
2. Все стержни плиты пересекающиеся с МС 53 (поз. 3) сварить во всех точках пересечения
3. Сварку производить электродами типа Э 42А ГОСТ 9467-75
4. Расчетная нагрузка на плиту составляет 17.7 кПа (1.8тс/м²)

Расчётные схемы балок

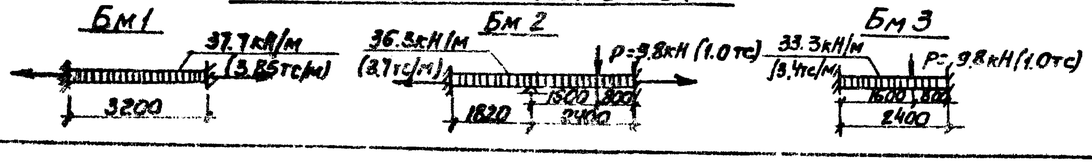

Привязан				ТП 902-1-87.84 -КЖ			
				Нач. отд. Шейко	Канализационная насосная станция производительностью 400-2000м³/ч напором 30-40м с решетками - дробилками РКМ2	Стадия	Лист	Листов
				Н. контр. Власенко		Р	14	
				Рук. гр. Боровик	Перекрытие на отм. -4.700 Плита ПМ1, балка БМ1 ÷ БМ3 Схема армирования	Госстрой СССР Союзводоканалпроект Харьковский Водоканалпроект		
				Ст. инж. Абрамова				
Инв №				Инженер Литвиненко				

Альбом IV

Типовой проект 902-1-87.84

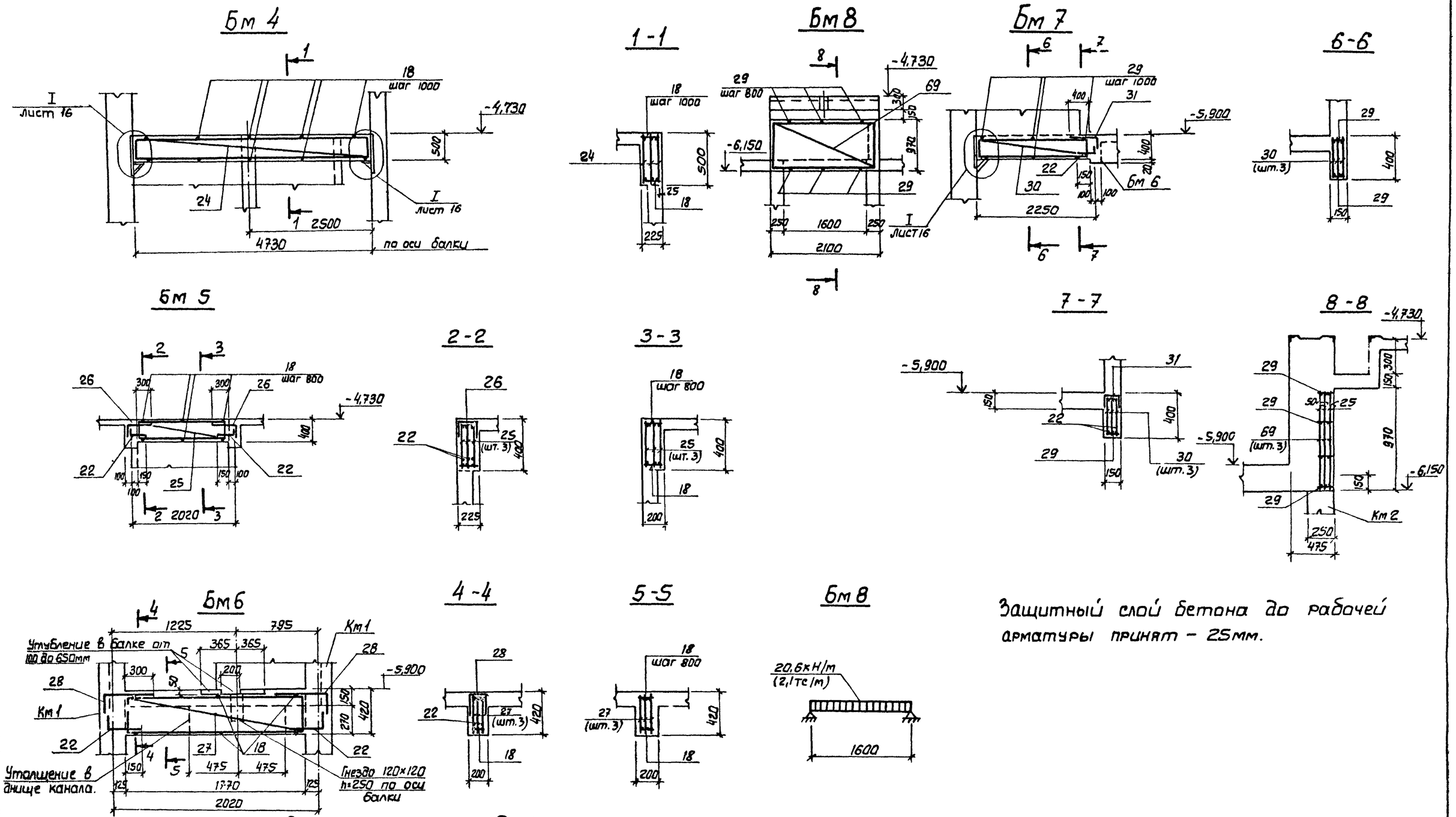

Защитный слой бетона до рабочей арматуры принят – 25мм.

Привязан					ТП 902-1-87.84 –КЖ		
					Канализационная насосная станция производительностью 400-2000м³/сут напорат. 30-40м с решетками-дробилками. РКМ2. РКМ3 Перекрытие на отм. -4.700. Балки Бм4 ÷ Бм8. Схема армирования	Стадия	Лист	Листов
			Нач.отд.	Шейко		Р	15	
			Н.контр.	Власенко		Госстрой СССР Союзводоканалниипроект Харьковский Водоканалпроект		
			Рук.гр.	Боровик				
			Ст.инж.	Абрамова				
Инв.№			Инжен.	Литвиченко				

Инв.№ подл. | Подпись и дата | Взам.инв.№

Альбом IV

Типовой проект 902-1-87.84

Км 1

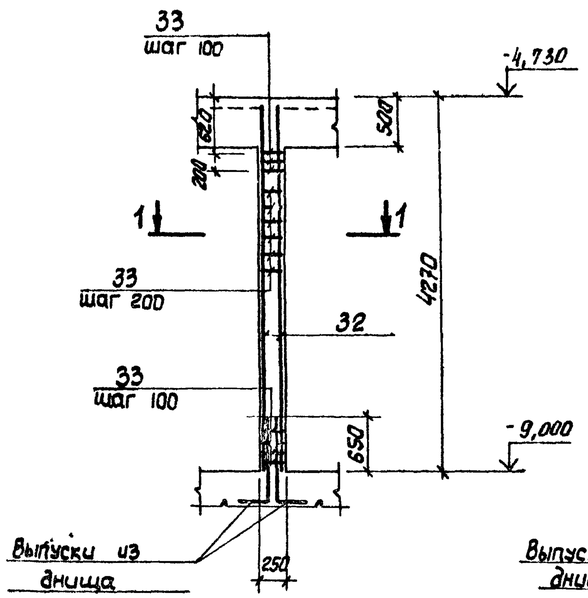

Км 2

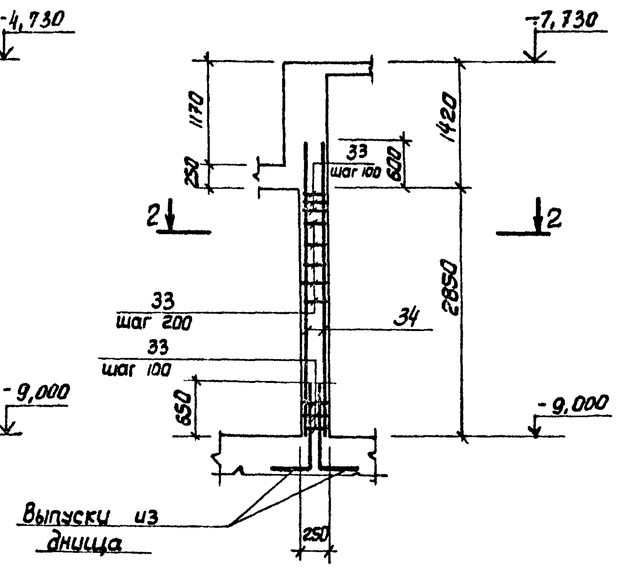

1-1

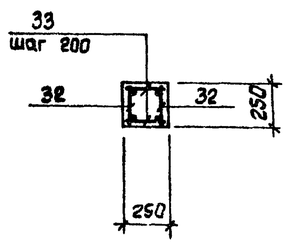

2-2

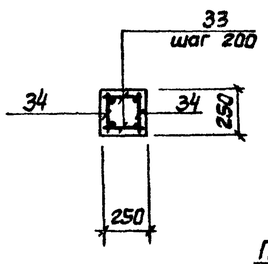

Расчетные схемы колонн

Км 1

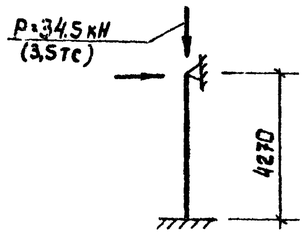

Км 2

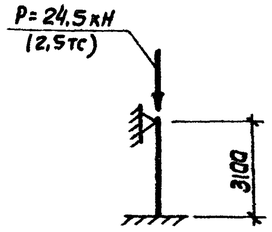

I

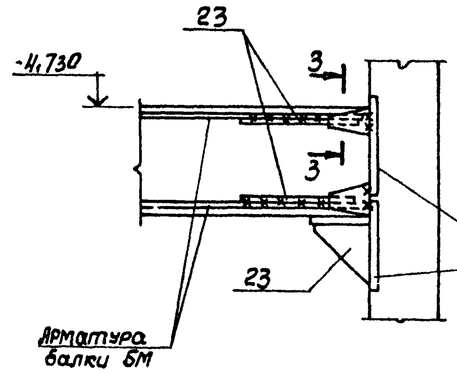

5-5
лист 14

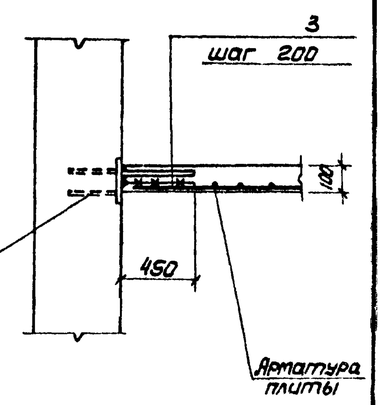

3-3

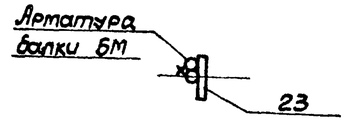

Защитный слой бетона до рабочей арматуры колонн принят 25мм.

II

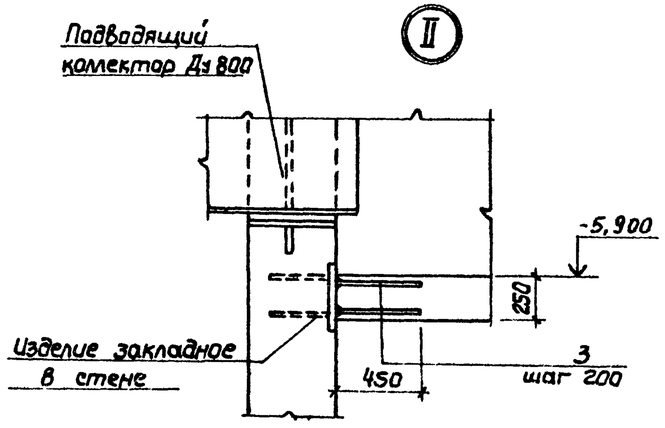

Привязан			
Инв. №			
Нач.отд.	Шейко		
Н.контр.	Власенко		
Рук. гр.	Боровик		
Ст. инж.	Абрамова		
Инженер	Литвиненко		

ТП 902-1-87.84 -КЖ

Канализационная насосная станция производительностью 400-2000м³/ч напором 30-40м с решетками-дробилками.

Ркм 2. Ркм 3
Перекрытие на отм -4,700
Колонны Км 1. Км 2. Схема армирования

Стадия	Лист	Листов
Р	16	

Госстрой СССР
Союзводоканалниипроект
Харьковский
Водоканалпроект

Инв. № подл. | Подпись и дата | Взам. инв. №

Альбом IV

Типовой проект 902-1-87.84

ЛТм 1

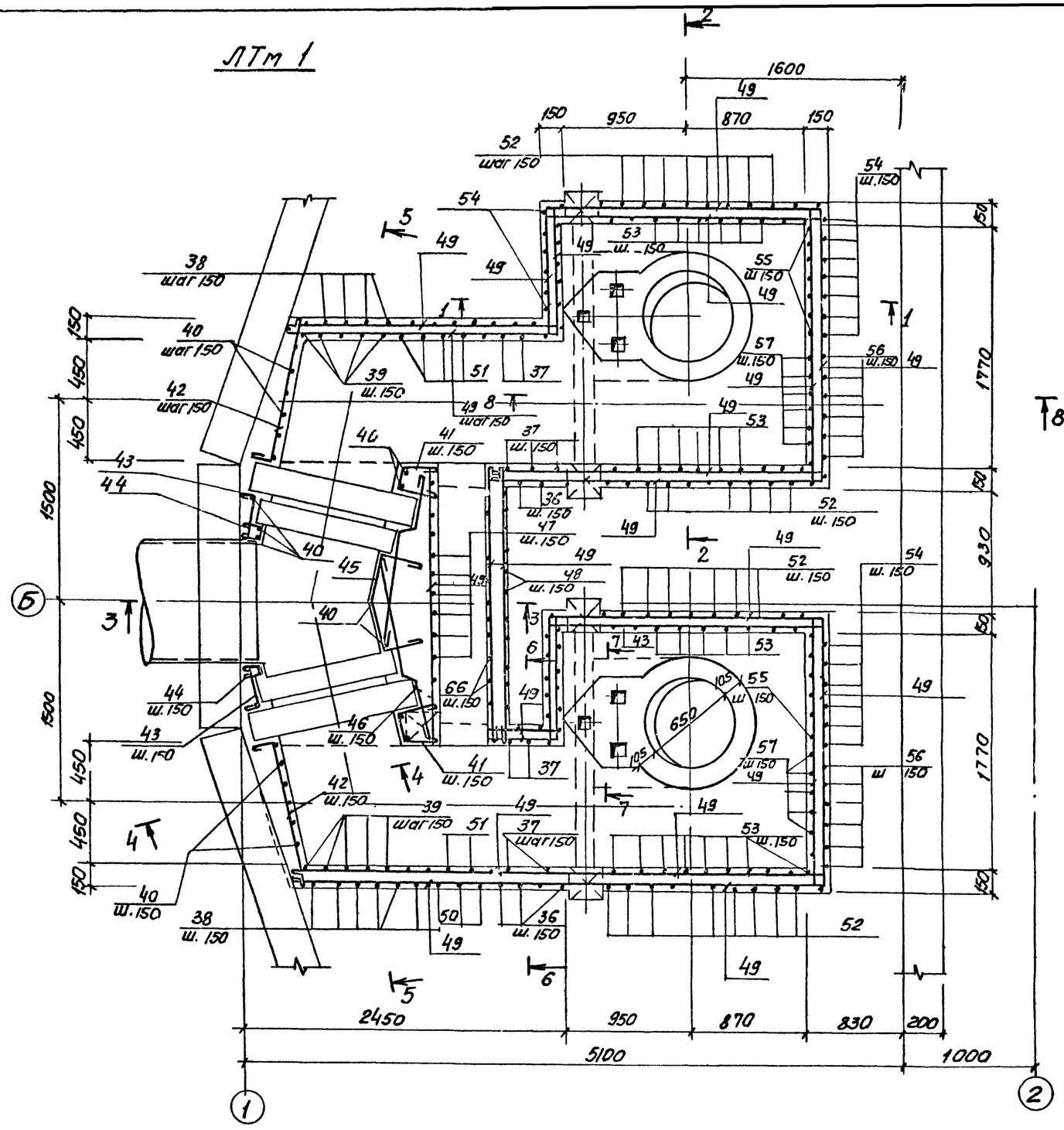

1–1

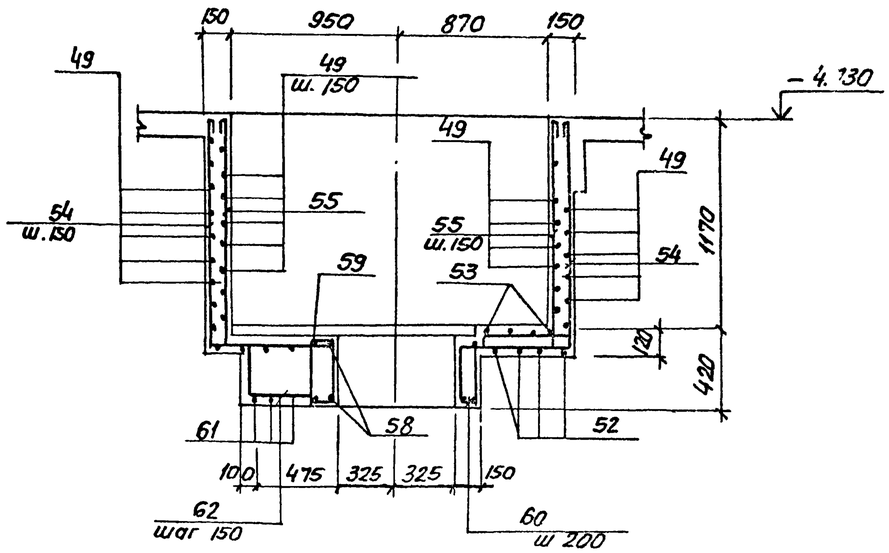

2 – 2

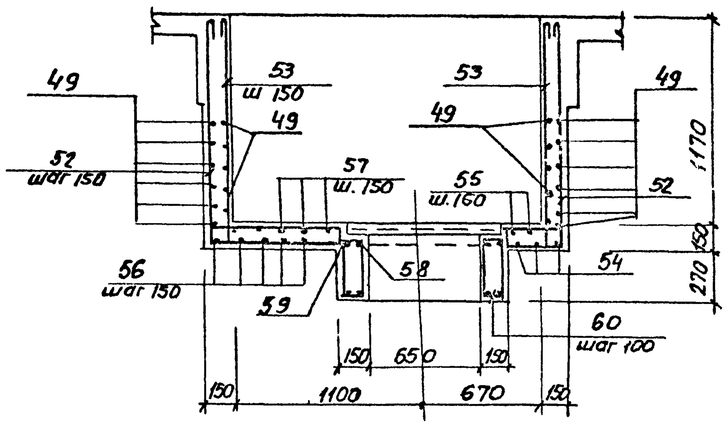

Защитный слой бетона до рабочей арматуры принят – 20мм

Привязан				ТП 902-1-87.84 -КЖ			
				Канализационная насосная станция производительностью 400-2000 л/с 4 напорами 30-40м с решетками-дробилками. РКМ2 Перекрытие на отм. 4.700 Лоток ЛТм1. Схема армирования.	Стадия	Лист	Листов
	Нач.отд.	Шейко			Р	17	
	Н.контр.	Власенко			Госстрой СССР Спецводоканалниипроект Харьковский Водоканалпроект		
	Рук.гр.	Боровик					
	Ст.инж.	Абрамова					
Инв.№	Инж.сем.	Литвиненко					

Инв.№подл. | Подпись и дата | Взам.инв.№

Альбом IV

Типовой проект 902-1-87.84

5–5

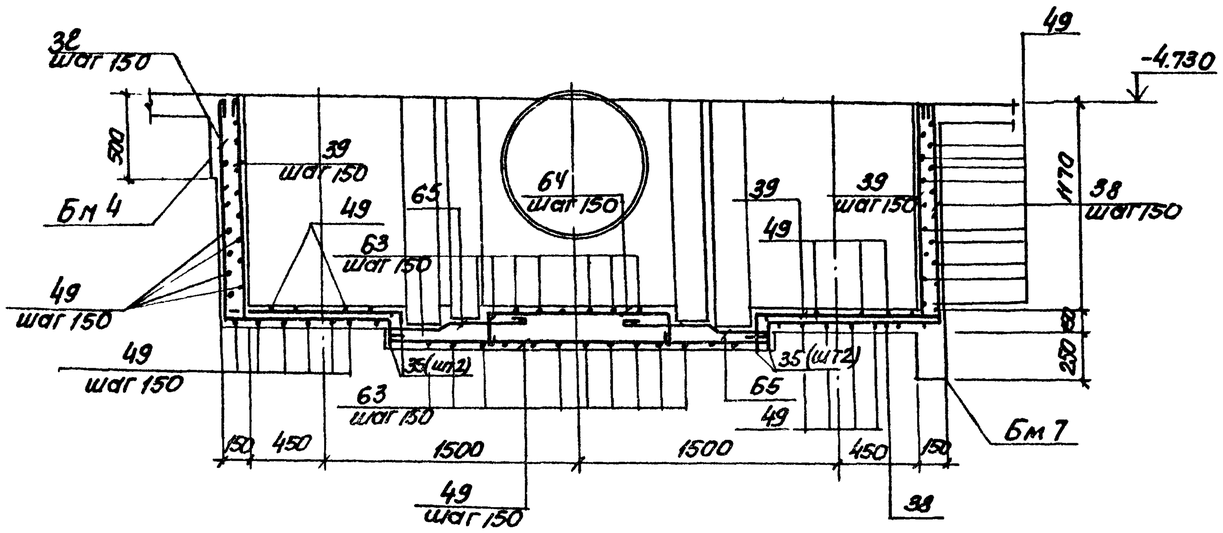

6–6

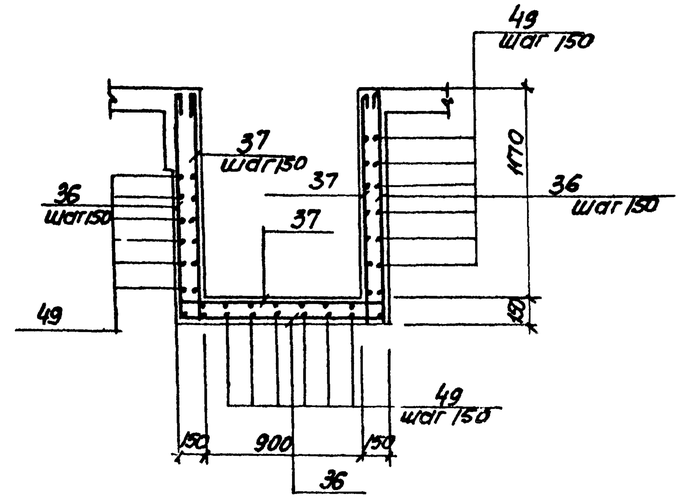

7–7

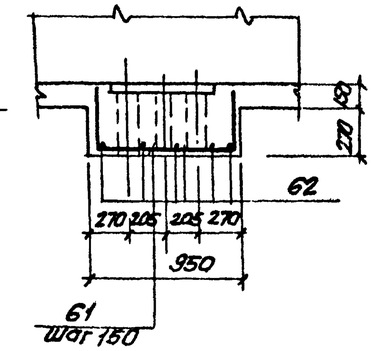

3–3

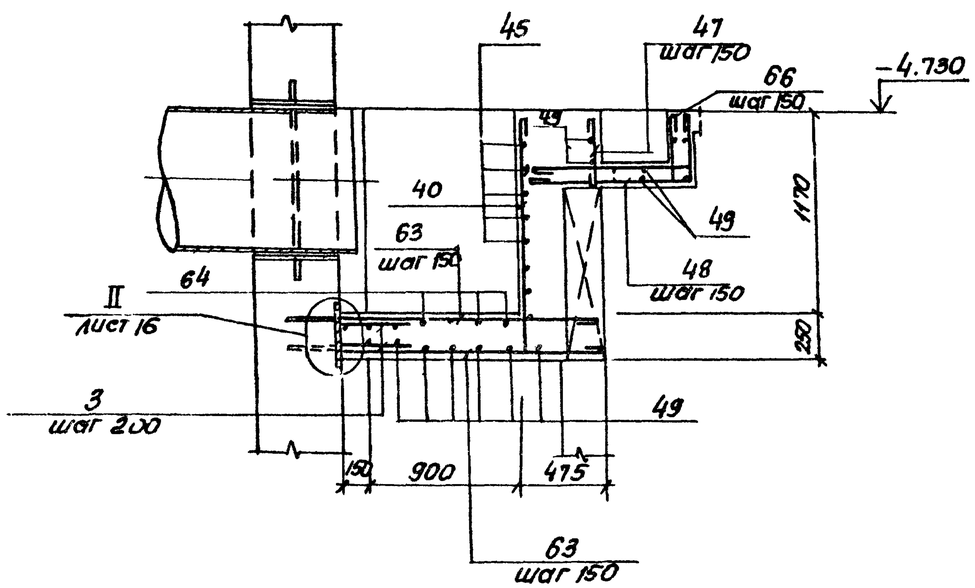

4–4

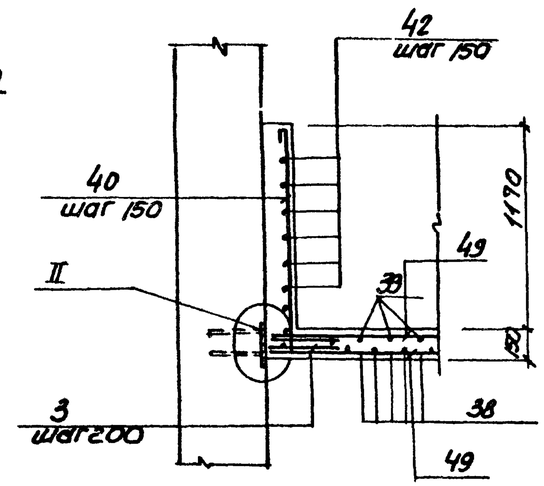

8–8

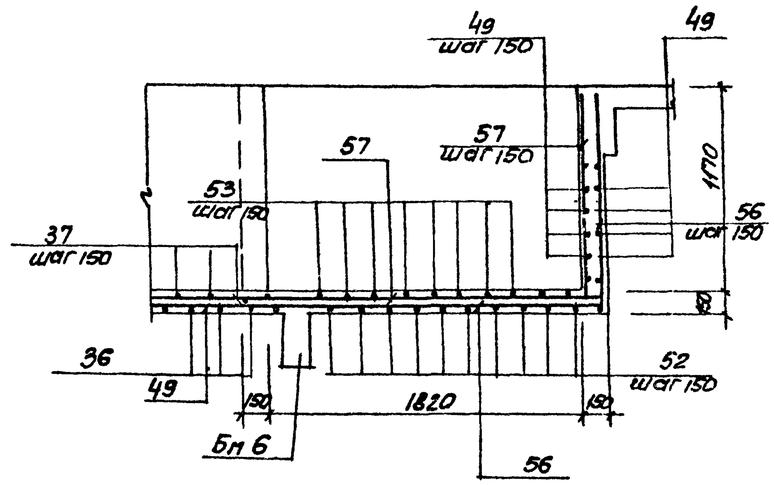

Защитный слой бетона до рабочей арматуры принят- 20мм.

Привязан				ТП 902-1-87.84-КЖ	
		Нач.отд.	Шейко	Канализационная насосная станция производительностью 400-2000 м³/ч напором 30-40 м с решетками-дробилками. РКМ2 перекрытие на отм -4.700 Лоток А 1м 1. Схема армирования. Сечения 3-3 ÷ 8-8 б	Стадия Р / Лист 18 / Листов
		Н.контр.	Власенко		
		Рук.гр.	Боровик		
		Ст.инж.	Абрамова		Госстрой СССР Сорзводоканалниипроект Харьковский Водоканалпроект
Инв.N		Инж.	Литвиненко		

Инв.N подл. | Подпись и дата | Взам.инв.N

Альбом IV

Типовой проект 902-1-87.84

Ведомость деталей

Поз.	Эскиз
5	80 1050 80
6	80 700 80
7	80 800 80
8	80 400 80
9	80 300 80
10	80 750 80
11	80 1250 80
12	80 500 80
22	150 300
36	1280 1160 1280
37	110 110 1280 1160 1280 110 110
38	1280 1160
39	110 110 1280 1160
40	1280 250
41	300 100 250 1100
42	120 320
43	50
44	90° 80 105° 130 120
45	200 90° 300 150° 200 30° 110 400 110
46	500
47	390
48	950 380
50	1260 1170 1010
51	110 110 1280 1170 1280 110 110 1010
52	1280 2040 1280
53	110 110 1280 2040 1280 110 110
54	110 110 1280 2080 1280
55	110 110 1280 2080 1280 110 110
56	2510 1280 110 110
57	2510 1280 110 110
58	45° 690
59	450 910
60	110 340 185 415
61	380 910 380
62	380 520
63	1500÷1400
64	1100÷800 200 200
65	150 300 400 70 70
66	380 950 110 110

Спецификация к перекрытию РКм2 (начало)

Формат	Зона	Поз.	Обозначение	Наименование	Кол.	Примечание
				Плита ПМ1, шт.1		
				Сборочные единицы		
		1	1.400-15, вып. 1	Изделие закладное МН555б	м 17,0	
		3	3.902.1. 1-10 вып.0	То же МС53	212	
				Детали		
Б4		4		ФВАIII ГОСТ5781-82	м 3150	0,4кг
Б4		5*		Ф10АIII ГОСТ5781-82 ℓ=1210	33	0,75кг
Б4		6*		Ф8АIII ГОСТ5781-82 ℓ=860	41	0,53кг
Б4		7*		ℓ=960	6	0,6кг
Б4		8*		ℓ=560	30	0,35кг
Б4		9*		ℓ=480	36	0,3кг
Б4		10*		ℓ=910	33	0,56кг
Б4		11*		ℓ=1410	10	0,57кг
Б4		12*		ℓ=660	16	0,4кг
Б4		13		Ф12АIII ГОСТ5781-82 ℓ=1850	2	1,67кг
Б4		14		ℓ=1600	12	1,4кг
Б4		15		ℓ=900	4	0,8кг
Б4		16		ФбАI ГОСТ5781-82	м 2150	0,23кг
				Балка Бм1, шт.2		
				Сборочные единицы		
А4		17	902-1-87.84 -КЖИ-Кр1	Каркас плоский Кр1	6	
А4		23	-МС10	Изделие соединительное МС10	24	
				Детали		
Б4		18		ФбАI ГОСТ5781-82 ℓ=180	16	0,1кг
				Балка Бм2, шт.1		
				Сборочные единицы		
А4		19	-Кр2	Каркас плоский Кр2	3	
А4		23	-МС10	Изделие соединительное МС10	12	
				Детали		
Б4		18		ФбАI ГОСТ5781-82 ℓ=180	10	0,1кг
				Балка Бм3, шт.2		
				Сборочные единицы		
А4		20	902-1-87.84-КЖИ-Кр3	Каркас плоский Кр3	6	
А4		21	-С1	Сетка С1	2	
А4		23	-МС10	Изделие соединительное МС10	24	
				Детали		
Б4		18				
Б4		22*		ФбАI ГОСТ5781-82 ℓ=180	12	0,1кг
				Ф10АIII ГОСТ5781-82 ℓ=450	6	0,2кг
				Балка Бм4, шт.1		
				Сборочные единицы		
А4		24	-Кр4	Каркас плоский Кр4	3	
А4		23	-МС10	Изделие соединительное МС10	12	
				Детали		
Б4		18		ФбАI ГОСТ5781-82 ℓ=180	10	0,1кг
				Балка Бм5, шт.2		
				Сборочные единицы		
А4		25	-Кр5	Каркас плоский Кр5	6	
А4		26	-С2	Сетка С2	4	
				Детали		
Б4		18		ФбАI ГОСТ5781-82 ℓ=180	12	0,1кг
Б4		22*		Ф10АIII то же ℓ=450	6	0,2кг
				Балка Бм8, шт.1		
				Сборочные единицы		
А4		69	-Кр11	Каркас плоский Кр11	3	
				Детали		
Б4		29		ФбАI ГОСТ5781-82 ℓ=130	12	0,03кг

*Поз. 5÷12,22 - см. ведомость деталей

Привязан

Инв. №

Нач.отд.	Шейко	
Н.контр.	Власенко	
Рук.гр.	Бороёк	
Ст.инж.	Абранова	
Инж.	Литвиненко	

ТП 902-1-87.84-КЖ

Канализационная насосная станция производительностью 400-2000 м³/ч, напором 30-40 м с решетками и дробилками

РКм2

Схема армирования. Спецификация (начало).

Стадия	Лист	Листов
	19	

Госстрой СССР Союзводоканалниипроект Харьковский Водоканалпроект

Инв. № подл. | Подпись и дата | Взам. инв. №

Альбом IV

Типовой проект 902-1-87.84

Спецификация к перекрытию РКм2 (окончание).

Формат	Зона	Поз.	Обозначение	Наименование	Кол.	Примечание
				Балка Бм 6 - шт2		
				Сборочные единицы		
А4		27	902-1-87.84-КЖИ-КР6	Каркас плоский Кр6	6	
А4		28	-С3	Сетка арматурная С3	4	
				Детали		
Б4		22*		ф10А III ГОСТ5781-82 ℓ=450	12	0,28кг
Б4		18		ф6АI То же ℓ=180	12	0,03кг
				Балка Бм 7, шт.1		
				Сборочные единицы		
А4		30	-КР7	Каркас плоский Кр7	3	
А4		31	-С3	Сетка арматурная С3	1	
А4		23	-МС10	Изделие соединительное МС10	12	
				Детали		
Б4		29		ф6АI ГОСТ5781-82 ℓ=130	6	0,02кг
Б4		22*		ф10А III " ℓ=450	3	0,28кг
				Колонна Км1 шт4		
				Сборочные единицы		
А4		32	-КР8	Каркас плоский КР8	8	
				Детали		
Б4		33		ф8АI ГОСТ5781-82 ℓ=230	184	0,1кг
				Колонна Км2 шт2		
				Сборочные единицы		
А4		34	-Кр9	Каркас плоский Кр9	4	
				Детали		
Б4		33		ф8АI ГОСТ5781-82 ℓ=230	136	0,1кг
				Лоток ЛТм1 шт1		
				Сборочные единицы		
		3	3.902.1-10 Вып.0	Изделие закладное МС53	42	
		2	1.400.-13 Вып.1	то же МН111-2	6	
		67	1.400-15 Вып.1	" МН548	11 м 3,2	
А4		68	902-1- КЖИ-МН3	" М43	4	
А4		35	-Кр10	Каркас плоский Кр10	4	

Формат	Зона	Поз.	Обозначение	Наименование	Кол.	Примечание
				Детали		
Б4		36*		ф8АI ГОСТ5781-82 ℓ=3840	6	1,5кг
Б4		37*		ℓ=4280	6	1,7кг
Б4		38*		ℓ=2560	18	1,1кг
Б4		39*		ℓ=2780	18	1,2кг
Б4		40*		ℓ=1400	35	0,6кг
Б4		41*		ℓ=920	16	0,3кг
Б4		42*		ℓ=1340	16	0,5кг
Б4		43*		ℓ=490	16	0,2кг
Б4		44*		ℓ=440	16	0,2кг
Б4		45*		ℓ=1120	9	0,5кг
Б4		46*		ℓ=1150	18	0,5кг
Б4		47*		ℓ=510	15	0,2кг
Б4		48*		ℓ=1450	14	0,6кг
Б4		49			1 м 4230	0,4кг
Б4		50*		ℓ=3580	8	1,43кг
Б4		51*		ℓ=4020	8	1,61кг

Формат	Зона	Поз.	Обозначение	Наименование	Кол.	Примечание
Б4		52*		ф12А III ГОСТ5781-82 ℓ=4600	24	4,14кг
Б4		53*		то же ℓ=5040	26	4,5кг
Б4		54*		ℓ=4640	12	4,2кг
Б4		55*		ℓ=5080	12	4,6кг
Б4		56*		ℓ=3790	12	3,4кг
Б4		57*		ℓ=4010	12	3,6кг
Б4		58*		ℓ=2620	4	2,3кг
Б4		59*		ℓ=3300	4	3,0кг
Б4		60*		ф6АI ГОСТ5781-82 ℓ=1050	25	0,2кг
Б4		61*		ℓ=1670	6	1,5кг
Б4		62*		ℓ=900	12	0,8кг
Б4		63*		ф8АI ГОСТ5781-82 ℓр=1450	28	0,6кг
Б4		64*		ℓр=1470	6	0,6кг
Б4		65*		ℓ=1050	13	0,4кг
Б4		66*		ℓ=1670	14	0,61кг
				Материалы на РКм2		
				Бетон марки 200	13,5	м³

*) Поз. 22, 36÷48, 50÷66 см. ведомость деталей на листе 19.

Ведомость расхода стали на элемент, кг

Марка элемента	Изделия арматурные												Изделия закладные								Общий расход
	Арматура класса											Всего	Арматура класса			Прокат марки				Всего	
	АI				АIII								АIII			Вст3кп2-1					
	ГОСТ 5781-82				ГОСТ 5781-82								ГОСТ 5781-82			ГОСТ 8509-72	ГОСТ 19903-74				
	6	8	10	Итого	8	10	12	16			Итого		8	10	Итого	L50x5	δ=8		Итого		
РКм2	114,8	412,8		527,6	126,0	35,9	513,3	469,5			1145,7	1673,3	8,8	14,0	22,6	70,3	26,3		96,6	119,2	1792,5

Инв. № подл. | Подпись и дата | Взам. инв. №

Привязан

Инв. №

Нач.отд.	Шейко		
Н.контр.	Власенко		
Рук.гр.	Боровик		
Гл.спец.	Абрамов		
Инж.	Литвиненко		

ТП 902-1-87.84-КЖ

Канализационная насосная станция производительностью 400 куб.м/ч напором 30 м с решетками-дробилками

РКм2. Схема армирования. Спецификация (окончание)

Стадия	Лист	Листов
Р	20	

Госстрой СССР Союзводоканалпроект Харьковский Водоканалпроект

Ркм 3

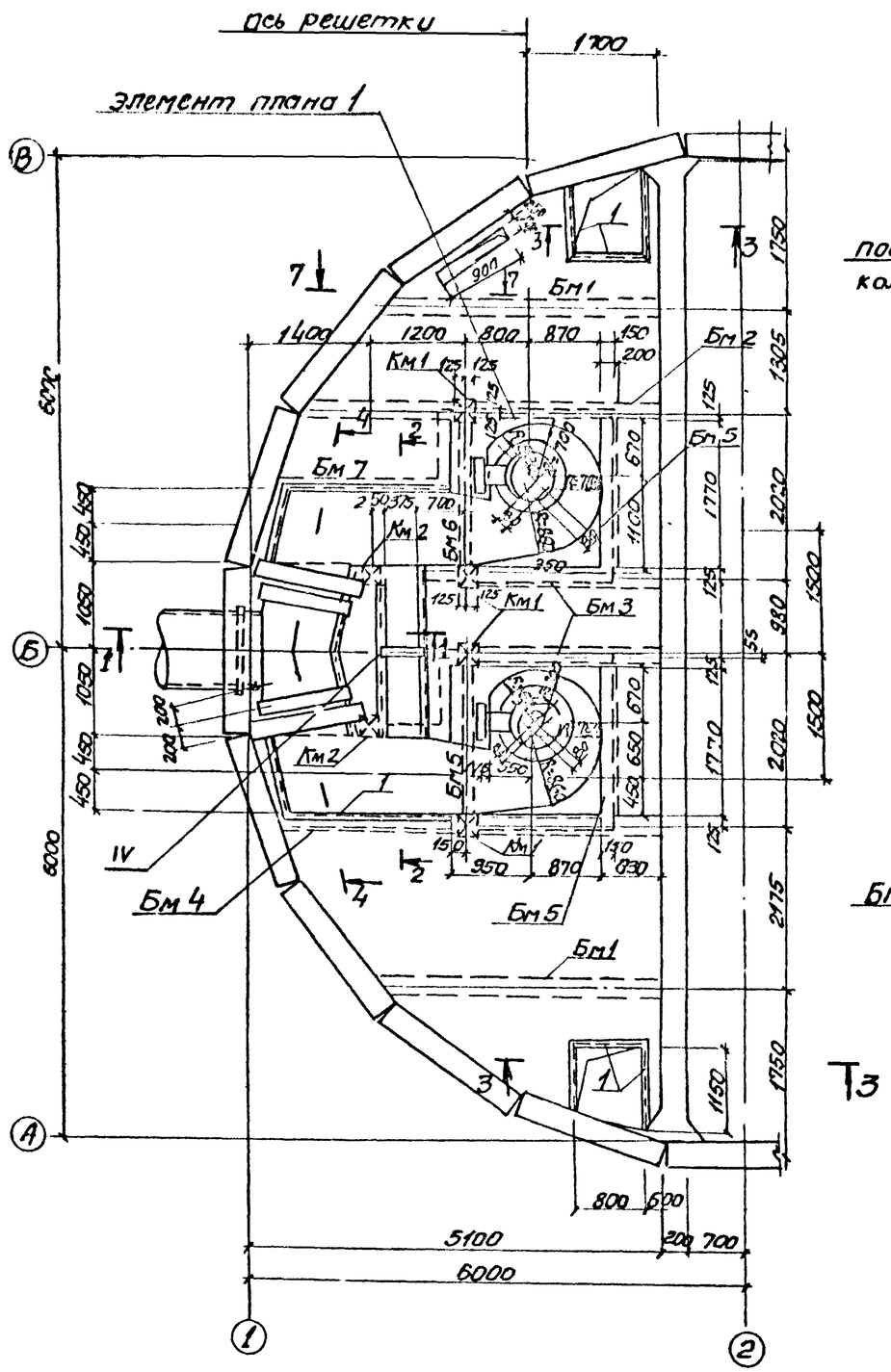

1-1

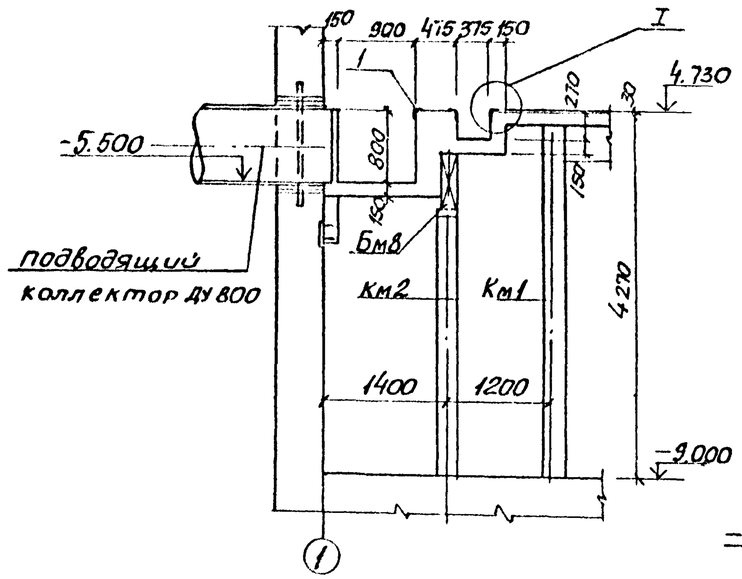

7-7

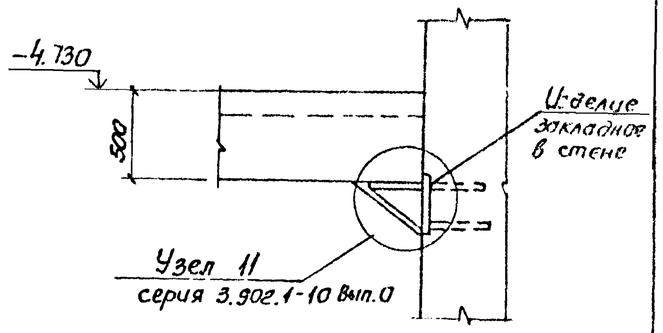

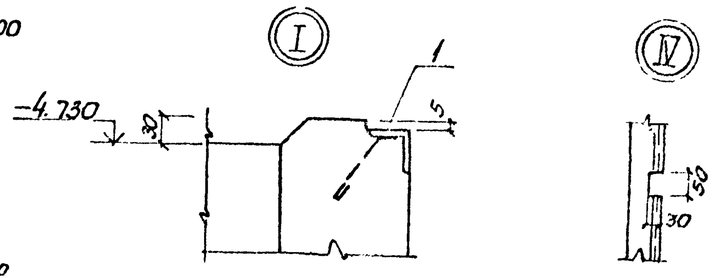

2-2

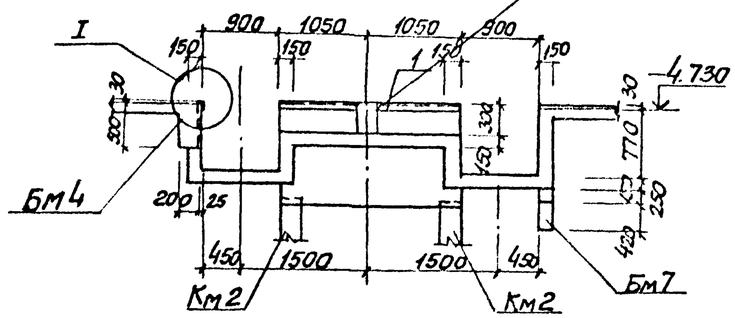

3-3

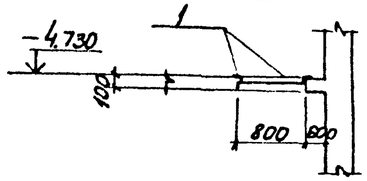

1. Внутренние поверхности лотков оштукатурить цементно-песчаным раствором состава 1:2, толщиной 20мм
2. Рамы щитовых затворов и ремонтных решеток установить в соответствии с чертежами механиков.

Типовой проект 902-1-87.84

Согласовано:					
Ал.Т.3.ОК-2	Кожухов				
Ал.Т.3.А	Бобров				
Инв.№ подл.	Подпись и дата	Взам. инв.№			

Привязан				ТП 902-1-87.84-КЭС			
				Канализационная насосная станция производительностью 400-2000м³/ч напором 30-40м с решетками-дробилками	Стадия	Лист	Листов
					Р	21	
Инв.№				Ркм3			
				Проекрытие на отм-4.700 План и сечения 1-1÷3-3 7-7	Госстрой СССР Союзводоканалниипроект Харьковский Водоканалпроект		

Нач.отд	Шейко		
Н.контр	Власенко		
Рук.гр	Боровик		
Ст.инж.	Абрамова		
Инж.	Литвиненко		

Альбом IV

Типовой проект 902-1-87.84

Элемент плана 1

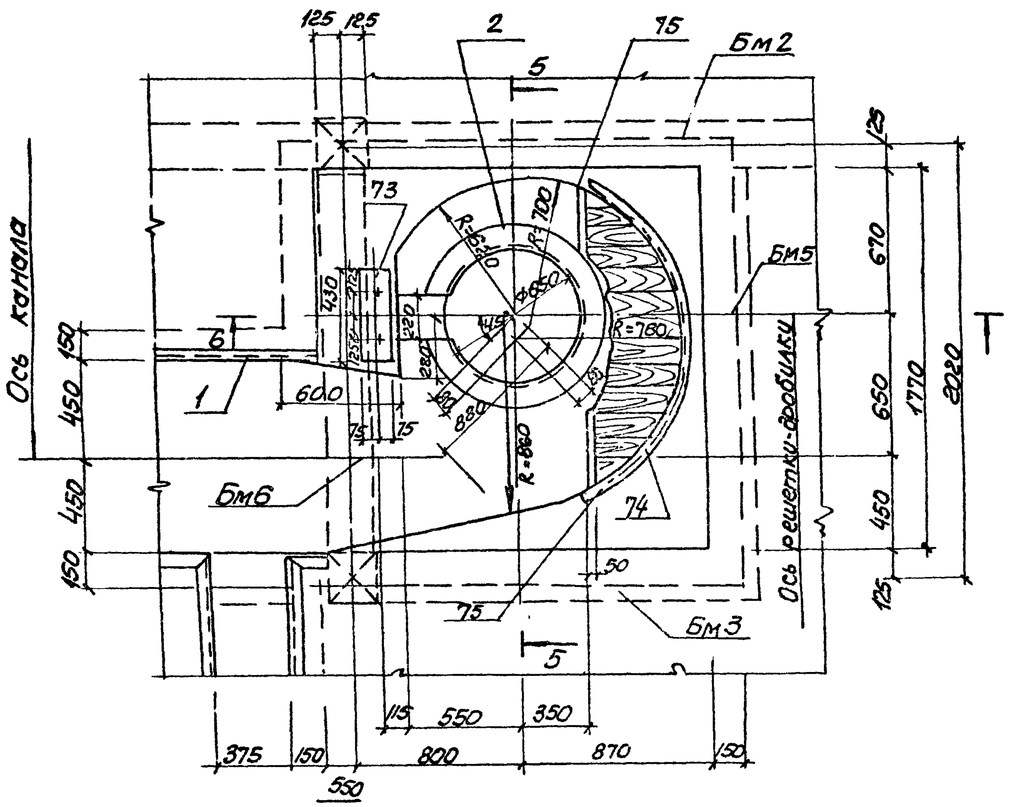

5-5

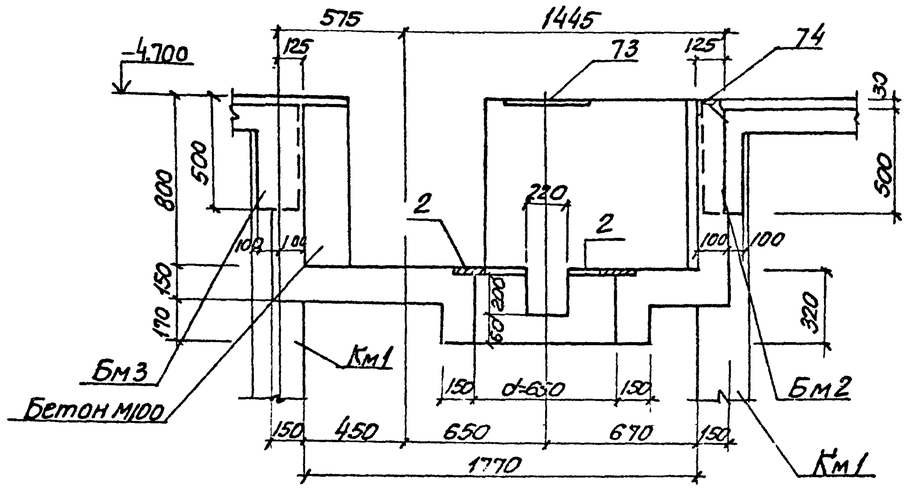

6-6

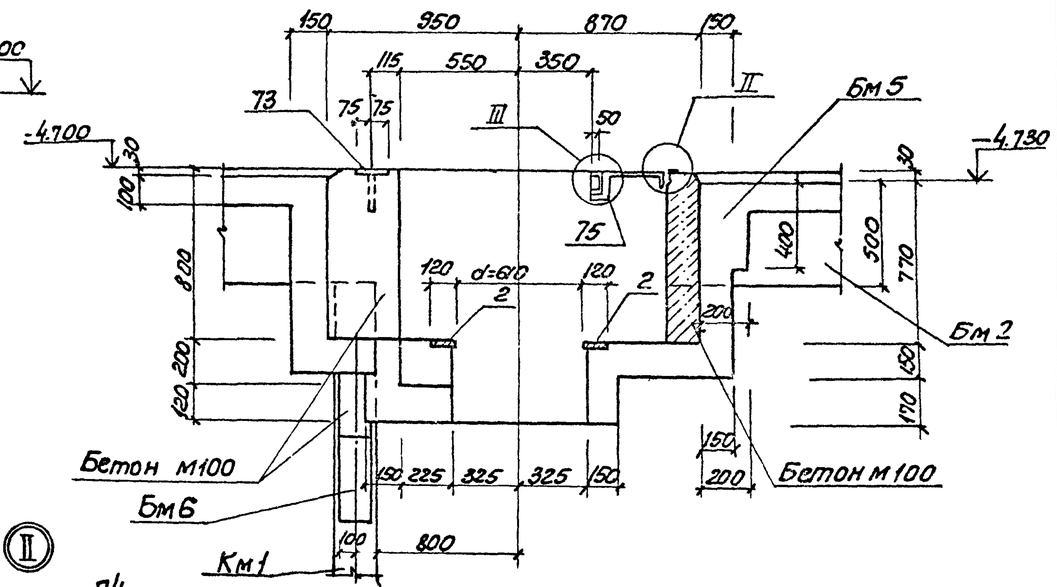

4-4

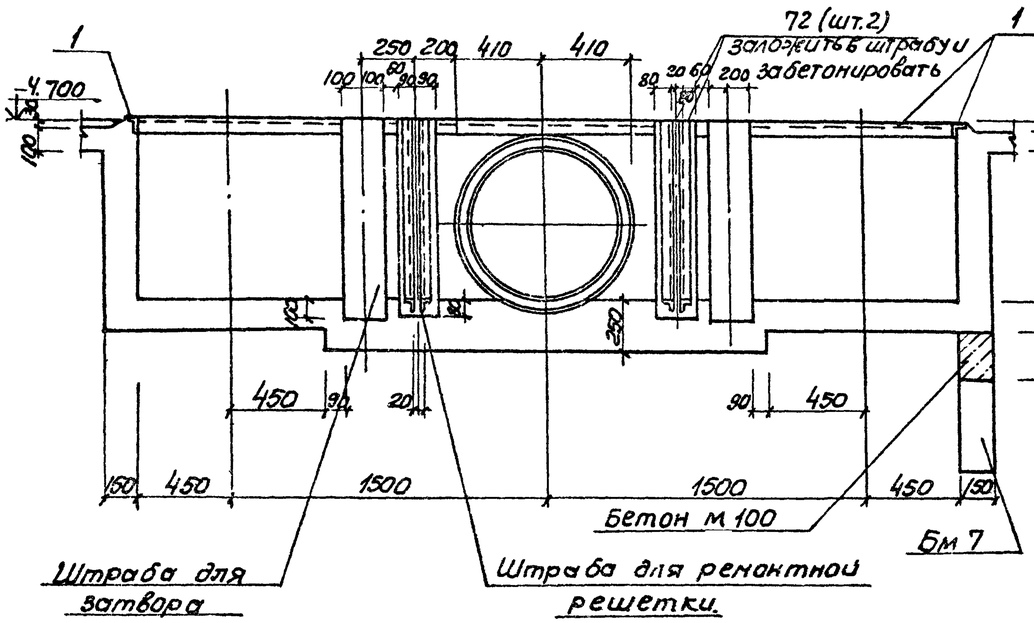

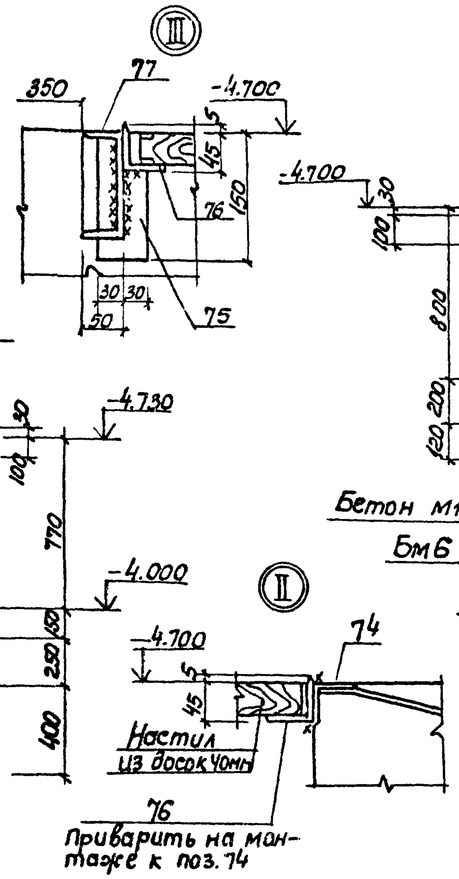

Привязан				ТП 902-1-87.84-КЖ			
			Нач.отд. Шейко	Канализационная насосная станция производительностью 400-2500м3/ч напором 30-40м с решетками-дробилками	Стадия	Лист	Листов
			Н.контр. Власенко		Р	22	
			Рук.гр. Боровик	РКМ2. Перекрытие на отм.-4.700 Элемент плана 1. Сечения 4-4 ÷ 6-6	Госстрой СССР Союзводоканалпроект Харьковский Водоканалпроект		
			Ст.инж. Абрамова				
			Инж. Литвиненко				

Инв.№ подл. | Подпись и дата | Взам.инв.№

19584-01 25

Типовой проект 902-1-87.84 Альбом

Пм 2

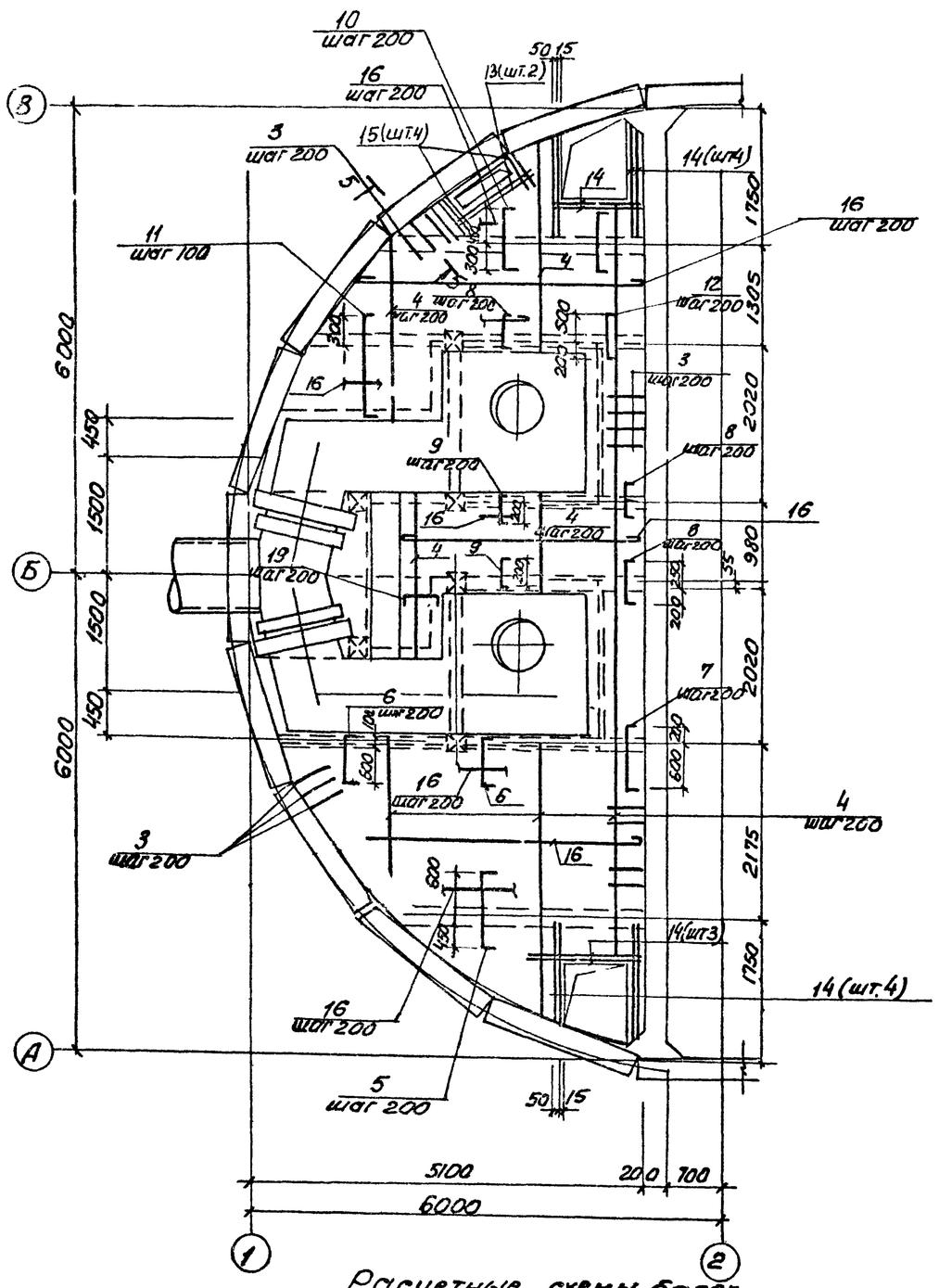

Бм 1

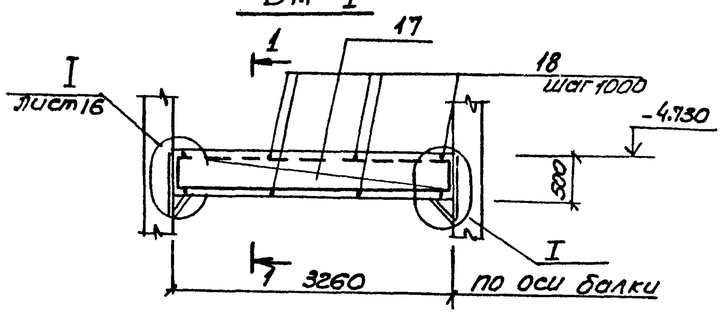

1–1

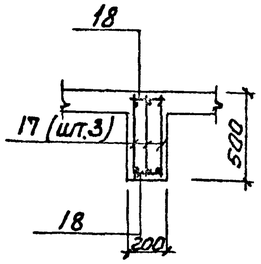

2–2

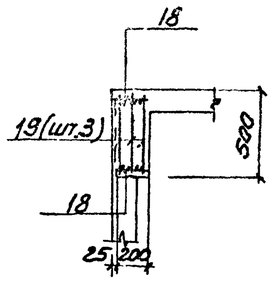

Бм 2

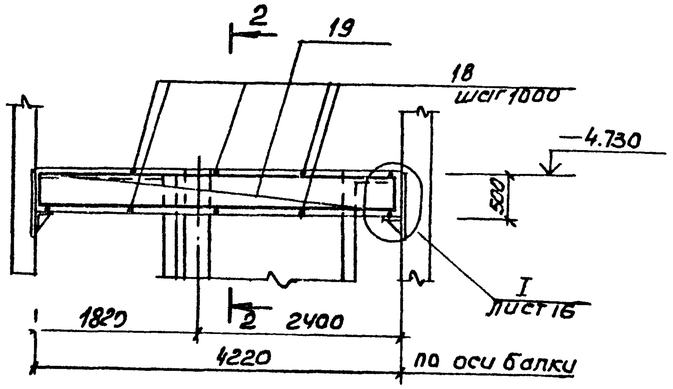

3–3

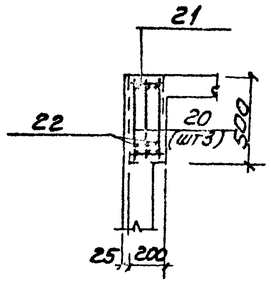

4–4

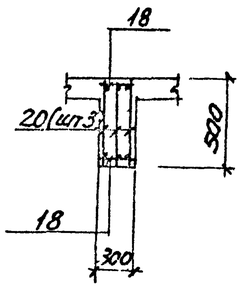

Бм 3

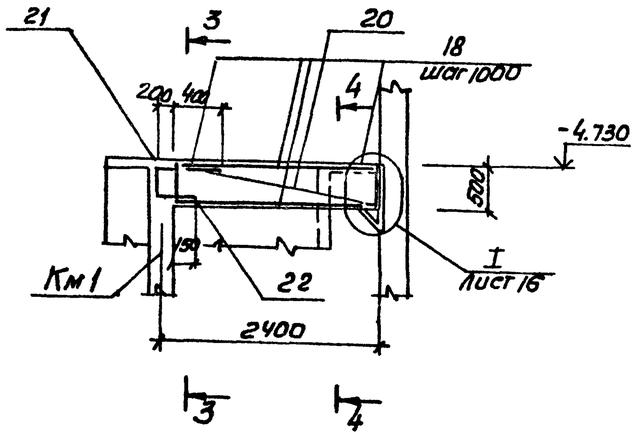

1. Защитный слой бетона до рабочей арматуры принят в плите-15мм, в балках-25мм
2. Все стержни плиты пересекающиеся с МС53 (поз.3) сварить во всех точках пересечения
3. Сварку производить электродами типа Э42А ГОСТ 9467-75
4. Расчетная нагрузка на плиту составляет 7.85 кПа (0.8тс/м²)

Расчетные схемы балок

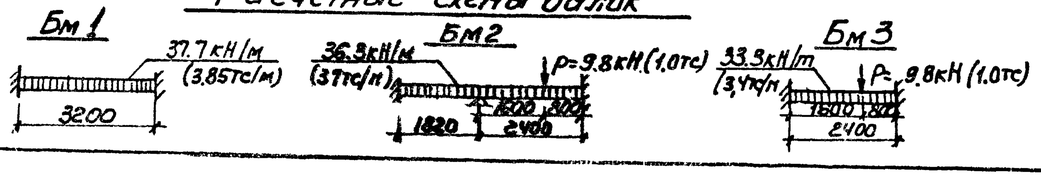

Привязан				ТП 902-1-87.84-КЖ			
				Нач.отд. Шейко	Канализационная насосная станция производительностью 100-200 м3/ч напором 30-40 м. с решетками-дробилками РКН3	Стадия	Лист	Листов
				Н. контр. Власенко		Р	23	
				Рук. гр. Боровик		Госстрой СССР Союзводоканалпроект Харьковский Водоканалпроект		
				Ст. инж. Абрамова	Перекрытие на отм.-4.700 плита Пм 1. Балки Бм 1÷Бм 3 Схема армирования			
Инв. №				Инж. Литвиненко				

Инв. № подл. | Подп. и дата | Взам. инв. №

19584-01 26

Альбом IV

Типовой проект 902-1-87.84

Атм 2

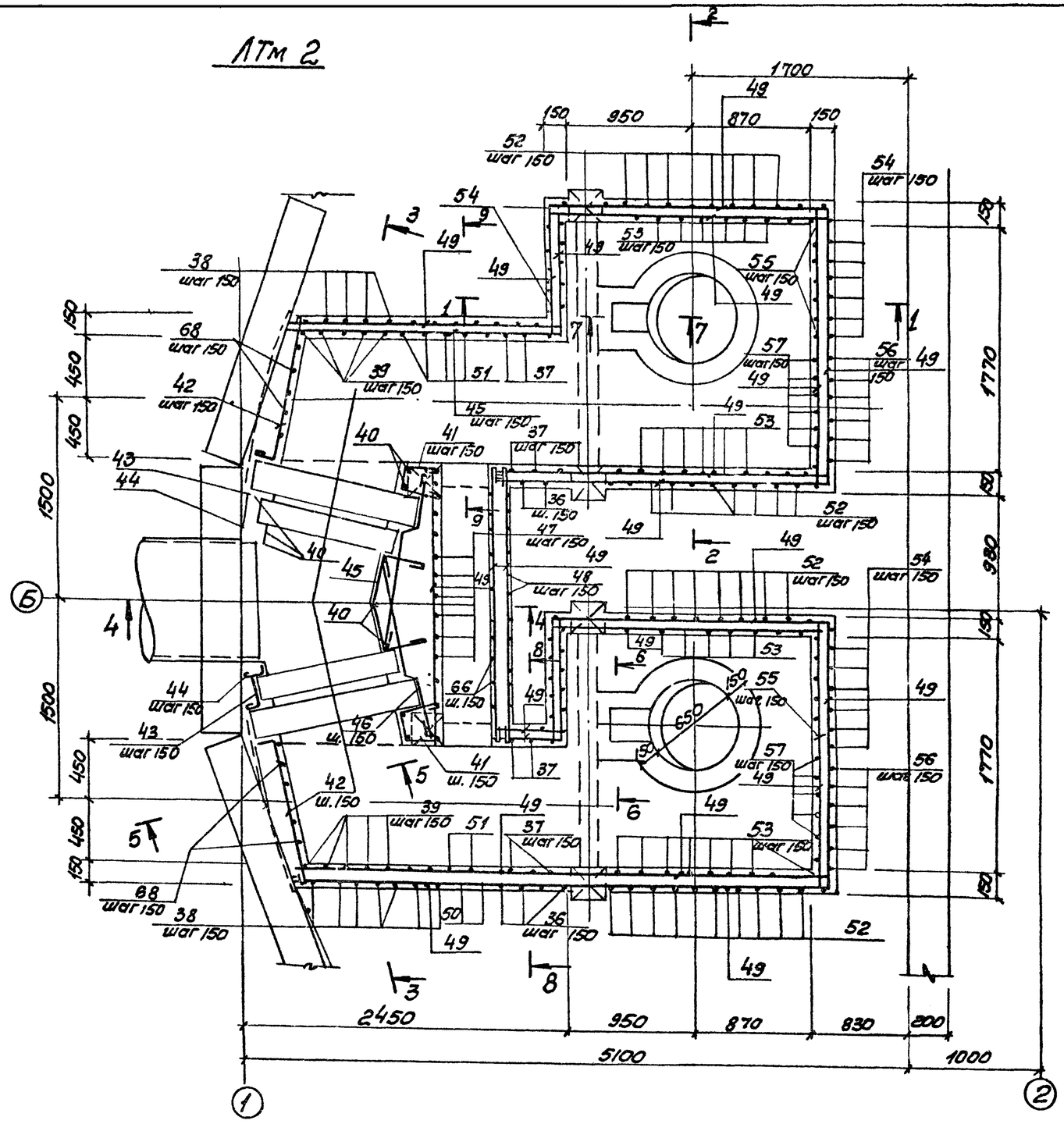
1700
150
950
870
150
2450
950
870
830
800
5100
1000
1500
1500
450
450
450
450
150
1770
1770
980
150
150
150
150
шаг 150
шаг 150
шаг

Альбом IV

Типовой проект 902-1-87.84

3—3

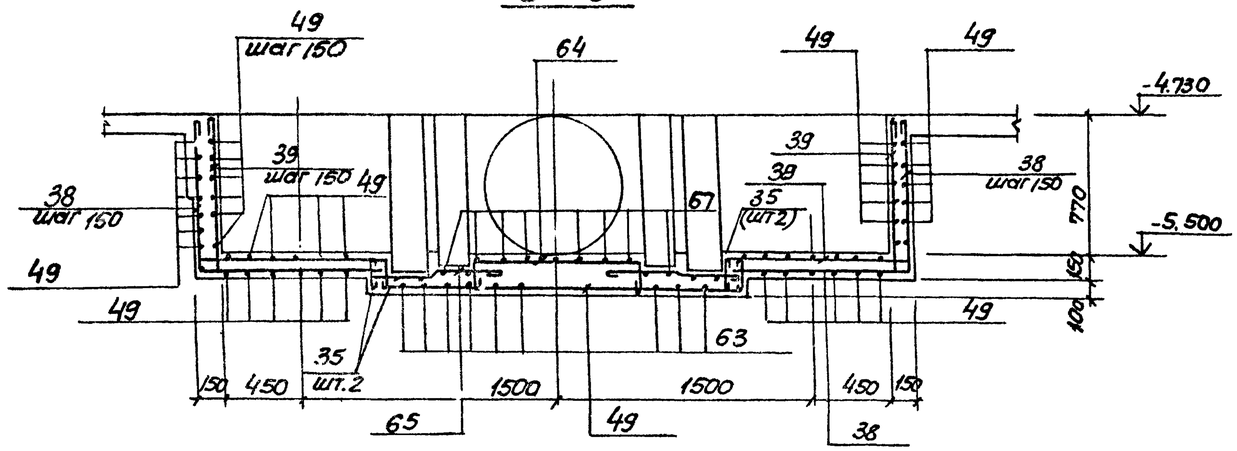

8—8

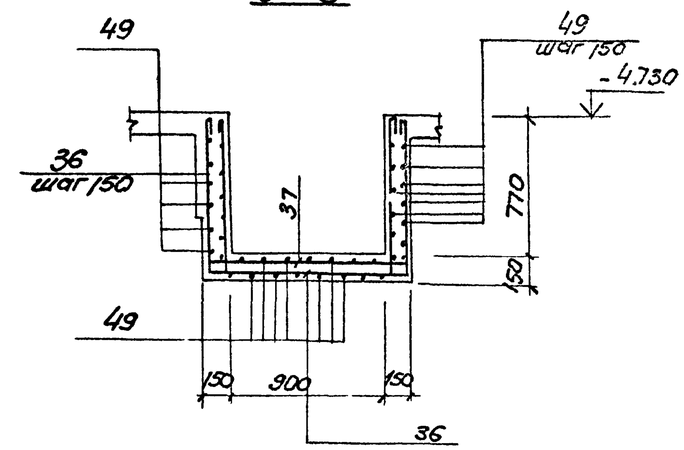

4—4

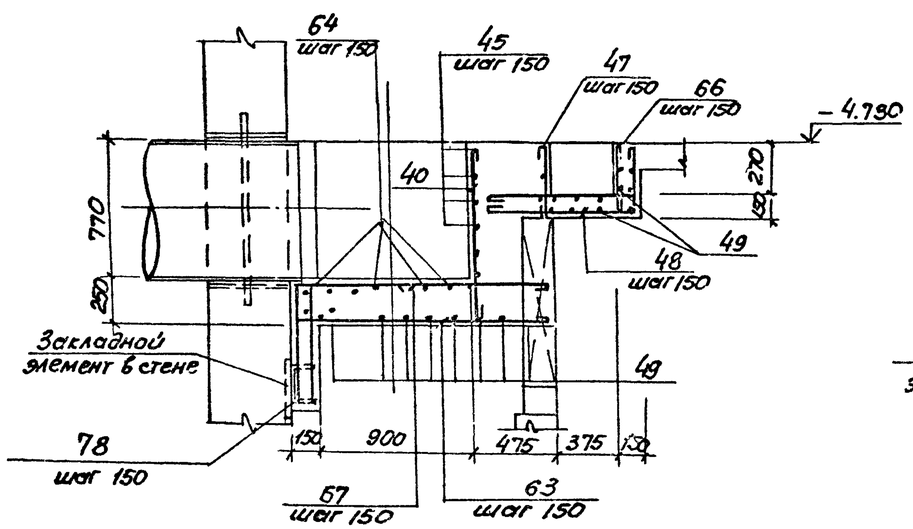

5—5

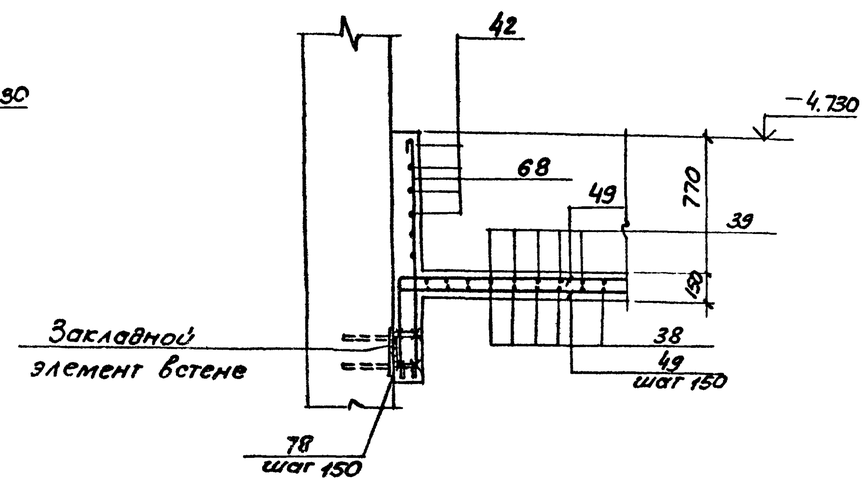

9—9

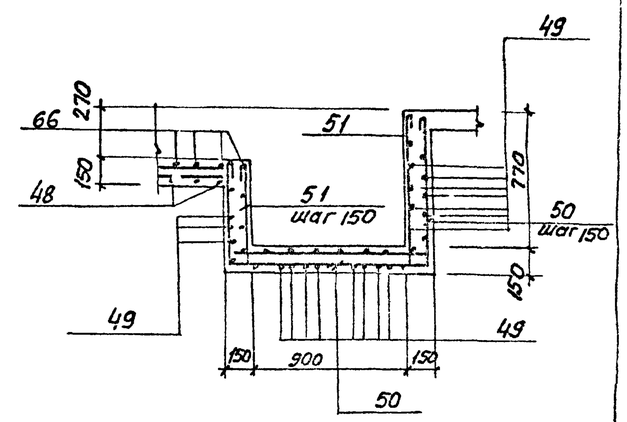

7—7

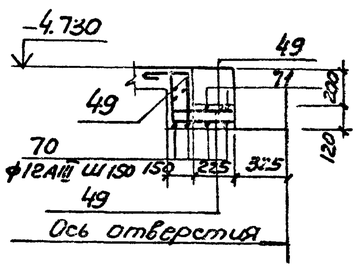

6—6

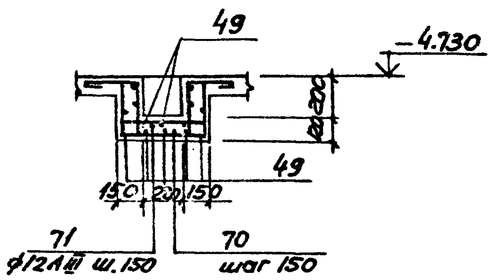

Привязан				ТП 902-1-87.84-КЭК			
				Канализационная насосная станция производительностью 400-2000 м3/ч напором 30-40м с решетками-дробилками РКМ3	Стадия	Лист	Листов
					Р	25	
Инв №				Перекрытие на отм.-4.900 Лоток ЛТМ2. Схема армирования сечения 3-3—9-9	Госстрой СССР Союзводоканалпроект Харьковский Водоканалпроект		

Нач.отд.	Шейко	
Н.контр.	Власенко	
Рук.гр.	Борсвик	
Ст.инж.	Абрамова	
Инж.	Литвинова	

Инв.№ подл. | Подпись и дата | Взам.инв.№

Альбом IV

Типовой проект 902-1-87.84

Ведомость деталей

Поз.	Эскиз
5	80 1050 80
6	80 700 80
7	80 800 80
8	80 400 80
9	80 300 80
10	80 750 80
22	150 300
11	80 1250 80
12	80 500 80
36	880 1160 380
37	880 1160 880; 110 110 110
38	880 1160
39	880 1160; 110
40	110 880 250
41	300 105° 90° 250
42	120 1100
43	50 320
44	90° 80 105° 120 120; 300 90° 90° 150 300 300
45	110 400 500 110
46	390
47	950 380
4	880 1170 610
50	

Поз.	Эскиз
51	880 1170 610; 110 110 110
52	880 2040 880
53	880 2040 880; 110 110 110 110
54	880 2080 880
55	880 2080 880; 110 110 110 110
56	2510 880
57	880; 2510 110
58	450 680 450 910
59	250 250 680 430 290 910
61	
62	
60	110 290 185 415
63	1400÷1500
64	1100÷800; 200 200
65	400; 300 70
66	
67	380 850; 110 110
68	1500÷1400; 620
70	1380
71	290 290; 250 480 250; 110 110 480 110 110

Спецификация к перекрытию РКм3 (начало)

Формат	Зона	Поз.	Обозначение	Наименование	Кол.	Прим.
				Плита ПМ1 шт.1.		
				Сборочные единицы		
		1	1.400.15 вып.0	Изделие закладное МН556	19,5	м
		3	3.902.1-10 вып.0	" МС53	260	
				Детали		
Б4		4		ф8А III ГОСТ 5781-82	1400 м	0,4 кг
Б4		5*		ф10А III то же ℓ=1210	17	0,75 кг
Б4		6*		ф8А III ГОСТ 5781-82 ℓ=860	21	0,53 кг
Б4		7*		" ℓ=960	3	0,6 кг
Б4		8*		" ℓ=560	15	0,35 кг
Б4		9*		" ℓ=480	18	0,3 кг
Б4		10*		" ℓ=910	17	0,56 кг
Б4		11*		" ℓ=1410	10	0,9 кг
Б4		12*		" ℓ=660	8	0,4 кг
Б4		13		ф12А III ГОСТ 5781-82 ℓ=1850	2	1,67 кг
Б4		14		" ℓ=1600	12	1,4 кг
Б4		15		" ℓ=900	4	0,8 кг
Б4		16		ф6А I ГОСТ 5781-82	2150 м	0,23 кг
				Балка Бм1, шт.2		
				Сборочные единицы		
А4		17	902-1-87.84 - КЖИ - КР1	Каркас плоский КР1	6	
А4		23	-МС10	Изделие соединительное МС10	24	
				Детали		
Б4		18		ф6А I ГОСТ 5781-82 ℓ=180	16	0,04 кг
				Балка Бм2, шт.1		
				Сборочные единицы		
А4		19	-КР2	Каркас плоский КР2	3	
А4		23	-МС10	Изделие соединительное МС10	12	
				Детали		
Б4		18		ф6А I ГОСТ 5781-82 ℓ=180	10	0,03 кг

*) Поз. 5÷12, 22 - см. ведомость деталей.

Формат	Зона	Поз.	Обозначение	Наименование	Кол.	Прим.
				Балка Бм3, шт.2		
				Сборочные единицы		
А4		20	902-1-87.84 - КЖИ - КР3	Каркас плоский КР3	6	
А4		21	-С-1	Сетка С1	2	
А4		23	-МС10	Изделие соединительное МС10	24	
				Детали		
Б4		18		ф6А I ГОСТ 5781-82 ℓ=180	12	0,03 кг
Б4		22*		ф10А III ГОСТ 5781-82 ℓ=450	6	0,3 кг
				Балка Бм4, шт.1		
				Сборочные единицы		
А4		24	-КР4	Каркас плоский Кр4	3	
А4		23	-МС10	Изделие соединительное МС10	12	
				Детали		
Б4		18		ф6А I ГОСТ 5781-82 ℓ=180	10	0,03 кг
				Балка Бм5, шт.2		
				Сборочные единицы		
А4		25	-Кр5	Каркас плоский Кр5	6	
А4		26	-С2	Сетка С2	4	
				Детали		
Б4		18		ф6А I ГОСТ 5781-82 ℓ=180	12	0,03 кг
Б4		22*		ф10А III то же ℓ=450	6	0,3 кг
				Балка Бм6, шт.2		
				Сборочные единицы		
А4		27	КЖИ - Кр6	Каркас плоский Кр6	6	
А4		28	КЖИ - С3	Сетка С3	4	
				Детали		
Б4		18		ф6А I ГОСТ 5781-82, ℓ=180	12	0,03 кг
Б4		22*		ф10А III ГОСТ 5781-82, ℓ=450	12	0,3 кг
				Балка Бм7, шт.1		
				Сборочные единицы		
А4		30	КЖИ - Кр7	Каркас плоский Кр7	3	
А4		31	КЖИ - С3	Сетка С3	1	
А4		23	-МС10	Изделие соединительное МС	12	
				Детали		
Б4		29		ф6А I ГОСТ 5781-82 ℓ=130	6	0,03 кг
Б4		22*		ф10А III то же ℓ=450	3	0,3 кг

Инв. № подл. | Подпись и дата | Взам. инв. №

Привязан			
Инв. №			

Нач. отд.	Шейко		
Н. контр.	Власенко		
Рук. гр.	Боровик		
Ст. инж.	Абрамова		
Инж.	Л. техник		

ТП 902-1-87.84-КЖ

Канализационная насосная станция производительностью 400-2000 м³/ч напором 31-40 м с решетками-дробилками

РКм3 Схема армирования. Спецификация (начало)

Стадия	Лист	Листов
Р	26	

Госстрой СССР Союзводоканалниипроект Харьковский Водоканалпроект

Спецификация к перекрытию РКм3 (окончание)

Формат	Зона	Поз.	Обозначение	Наименование	Кол.	Примечание
				Балка Бм8 шт1		
				Сборочные единицы		
А4		33	902-1-87.84-КЖИ-Кр11	Каркас плоский Кр11	3	
				Детали		
Б4		29		ф6АI ГОСТ 5781-82 ℓ=130	12	0,03кг
				Колонна Км1, шт4		
				Сборочные единицы		
А4		32	-Кр8	Каркас плоский Кр8	8	
				Детали		
Б4		33		ф8АI ГОСТ 5781-82 ℓ=230	184	0,1кг
				Колонна Км2 шт2		
				Сборочные единицы		
А4		54	-Кр9	Каркас плоский Кр9	4	
				Детали		
Б4		33		ф8АI ГОСТ 5781-82 ℓ=230	136	0,1кг
				Лоток ЛТМ2 шт1		
				Сборочные единицы		
		3	3.902.1-10 Вып.0	Изделие закладное Мс33	42	
А4		2	902-1-87.84-КЖИ-Мн1	То же Мн1	2	
А4		72	-Мн2	Мн2	4	
		73	1.400-15 Вып.1	Мн128-3 ℓ=430	2	
		74	1.400-15 Вып.1	Мн54-8	п.м. 1,8	
		75	1.400-15 Вып.1	Мн102-3	4	
Б4		76		Уголок Б 50×5 ГОСТ 8509-72* / Вст3кп2-1 ТУ14-1-3022-80	6,2	м
Б4		77		Швеллер 14 ГОСТ 8240-72* / Вст3кп2-1 ТУ14-1-3023-80	28	м
А4		35	902-1-87.84-КЖИ-Кр10	Каркас плоский Кр10	4	
				Детали		
Б4		36*		ф8АI ГОСТ 5781-82 ℓ=3040	6	1,2кг
Б4		37*		ℓ=3480	6	1,4кг
Б4		38*		ℓ=2100	18	0,84кг
Б4		39*		ℓ=2320	18	0,96кг
Б4		40*		ℓ=1000	7	0,4кг
Б4		41*		ℓ=920	14	0,36кг
Б4		42*		ℓ=1340	12	0,5кг
Б4		43*		ф8АI ГОСТ 5781-82 ℓ=490	12	0,2кг
Б4		44*		ℓ=440	12	0,2кг
Б4		45*		ℓ=1120	12	0,5кг
Б4		46*		ℓ=1150	12	0,5кг
Б4		47*		ℓ=510	15	0,15кг
Б4		48*		ℓ=1450	14	0,6кг
Б4		49			м 383,0	0,4кг
Б4		50*		ℓ=2780	8	1,4кг
Б4		51*		ℓ=3220	6	1,3кг
Б4		52*		ф12АIII ГОСТ 5781-82 ℓ=3920	24	3,5кг
Б4		53*		ℓ=4360	26	3,9кг
Б4		54*		ℓ=3840	12	3,4кг
Б4		55*		ℓ=4280	12	3,8кг
Б4		56*		ℓ=3390	12	3,0кг
Б4		57*		ф12АIII ГОСТ 5781-82 ℓ=3610	12	3,2кг
Б4		58*		ℓ=2590	2	2,3кг
Б4		59*		ℓ=3300	2	3,0кг
Б4		60*		ф6АI ГОСТ 5781-82 ℓ=1050	13	0,2кг
Б4		61*		ф12АIII ГОСТ 5781-82 ℓ=2700	2	2,4кг
Б4		62*		ℓ=2880	2	2,6кг
Б4		63*		ВАI ГОСТ 5781-82 ℓ=1450	28	0,6кг
Б4		64*		ℓ=1470	6	0,8кг
Б4		65*		ℓ=1050	18	0,4кг
Б4		66*		ℓ=1670	14	0,7кг
Б4		67*		ℓ=2190	16	0,9кг
Б4		68*		ℓ=1500	28	0,1кг
Б4		70*		ф8АIII ГОСТ 5781-82 ℓ=1180	6	0,5кг
Б4		71*		ℓ=2000	6	0,8кг
Б4		78*		ф10АIII ГОСТ 5781-82 ℓ=490	28	0,3кг
				Материалы		
				Бетон марки М200	11,5	м³

*) Поз. 36 ÷ 71, 78 – см. ведомость деталей на листе 26.

Ведомость расхода стали на элемент, кг

Марка элемента	Изделия арматурные												Изделия закладные									Общий расход
	Арматура класса											Всего	Арматура класса			Прокат марки					Всего	
	АI ГОСТ 5781-82				АIII ГОСТ 5781-82								АIII ГОСТ 5781-82			Вст3кп2-1 ГОСТ 8240-72*	ГОСТ 8509-72*	ГОСТ 19903-74				
	6	8	10	Итого	8	10	12	16	22		Итого		8	10	Итого	С14	L50×5	δ=6мм	δ=4мм	Итого		
РКм3	126,0	384,6		510,6	139,3	37,0	433,9	449,5			1084,7	1595,3	20,5	2,1	22,6	34,4	109,2	16,7	71,1	195,9	280,3	1855,6

Нач.отд.	Шейко		ТП 902-1-87.84-КЖ		
Н.контр.	Власенко		Канализационная насосная станция производительностью 400-2000м³/ч напором 30-40м с решетками-дробилками	Стадия	Лист	Листов
Рук.гр.	Боровик			Р	27	
Ст.инж.	Абрамова		РКм3 Схема армирования Спецификация (окончание)	Госстрой СССР Союзводоканалмонтажпроект Харьковский Водоканалпроект		
Инж.	Литвиненко					

Привязан

Инв. №

Альбом IV

902-1-87.84

Типовой проект

Подпись и дата

Взам. инв. №

Инв. № подл.

Альбом IV

Типовой проект 902-1-87.84

Ведомость рабочих чертежей основного комплекта

Лист	Наименование	Примечание
1	Общие данные (начало)	
2	Общие данные (окончание	
3	Схема расположения лестниц и	
	лестничных площадок. Разрезы 1-1,	
	2-2.	
4	Схемы узлов лестниц. Узел I	
5	Узлы II ÷ IV	

Ведомость ссылочных и прилагаемых документов.

Обозначение	Наименование	Примечание
	Ссылочные	
1.459-2	Стальные лестницы, пере-	
вып. 1;2	ходные площадки и	
	ограждения	

Техническая спецификация металла (начало)

Вид профиля и ГОСТ, ТУ	Марка металла и ГОСТ	Обозначение и размер профиля мм	№ п.п	Код: Марки металла	Код: Виды профиля	Код: Размеры профиля	Количество, шт	Длина, мм	Масса металла по элементам конструкции, т: Лестницы зданий	Площадки зданий	Ограждения лестниц и площадок		Общая масса, т	Масса потребности в металле по кварталам, т: I	II	III	IV	Заполняется ВЦ
									Код элемента конструкции									
									526242	526243	526244							
Швеллеры ГОСТ 8240-72	ВСт3кп2-1 ТУ14-1-3023-80	Швел-14 ГОСТ 8240-72 Лер ВСт3кп2-1 ТУ14-1-3023-80	1		26166					0,3			0,3					
		Швел-12 ГОСТ 8240-72 Лер ВСт3кп2-1 ТУ14-1-3023-80	2		26168					0,2			0,2					
	Итого		3	11240						0,5			0,5					
Всего профиля			4							0,5			0,5					
Сталь прокатная угловая равнополочная ГОСТ 8509-72*	ВСт3кп2-1 ТУ14-1-3023-80	Уго-5-100×100×8 ГОСТ 8509-72* ЛОК ВСт3кп2-1 ТУ14-1-3023-80	5		21113					0,1			0,1					
	Итого		6	11240						0,1			0,1					
Всего профиля			7							0,1			0,1					
Сталь листовая рифленая ГОСТ 8568-77*	ВСт3кп2 ГОСТ 380-71*	Лист рифл. 6-ПР-2,5-1000×1000 ВСт3кп2 ГОСТ 8568-77*	8		71315					0,8			0,8					
	Итого		9	11240						0,8			0,8					
Всего профиля			10							0,8			0,8					

Типовой проект разработан в соответствии с действующими нормами и правилами.

Гл. инженер проекта /Лялюк/

Проект разработан в традиционных строительных конструкциях без применения научно-технических достижений в строительных решениях.

Главный инженер проекта /Лялюк/

Инв. № подл. | Подпись и дата | Взам. инв. №

Нач. отд.	Шейко		
Н. контр.	Власенко		
Рук. гр.	Боровик		
Ст. инж.	Шиманский		
Инж.	Пронникова		

Привязан

Инв. №

ТП 902-1-87.84-КМ

Канализационная насосная станция производительностью 100-200 м³/ч напором 30-40 м. в решетками-дробилками.

Стадия	Лист	Листов
Р	1	5

Общие данные (начало)

Госстрой СССР Союзводоканалниипроект Харьковский Водоканалпроект

Альбом IV

Типовой проект 902-1-87.84

Техническая спецификация металла (окончание)

Вид профиля и ГОСТ ТУ	Марка металла и ГОСТ	Обозначение и размер профиля, мм	№ п.п.	Код: Марки металла	Код: Вида профиля	Код: Размеры профиля	Количество, шт.	Длина, мм	Масса металла по элементам конструкций, т: Лестницы зданий (526242)	Площадки зданий (526243)	Ограждения лестниц и площадок (526244)		Общая масса, т	Масса потребности в металле по кварталам, т: I	II	III	IV	Заполняется ВЦ
Сталь листовая горячекатанная ГОСТ 19903-74	ВСт3кп2-1 ТУ14-1-3023-80	Лист 6 ГОСТ 19903-74 / ВСт3кп2-1ТУ14-1-3023-80	11		71110					0,1			0,1					
		Лист 10 ГОСТ 19903-74 / ВСт3кп2-1ТУ14-1-3023-80	12		71110					0,1			0,1					
	Итого		13	11240						0,2			0,2					
Всего профиля			14							0,2			0,2					
Сталь полосовая ГОСТ 103-76	ВСт3кп2 ГОСТ 535-79	Пол. :-Б-6×90 ГОСТ 103-76 / по ВСт3кп2 ГОСТ 535-79	15		13110					0,1			0,1					
	Итого		16	11240						0,1			0,1					
Всего профиля			17							0,1			0,1					
Болты ГОСТ 7798-70*	ВСт3кп2 ГОСТ 380-71*	Болт М12×45.58 ГОСТ 7798-70*	18							0,01			0,01					
	Итого		19	11240						0,01			0,01					
Всего профиля			20							0,01			0,01					
Итого масса металла			21							1,7			1,7					
Лестницы и ограждения	ВСт3кп2 ГОСТ 380-71*		22	11240					0,6		0,2		0,8					
Всего масса металла			23						0,6	1,7	0,2		2,5					
В том числе по маркам	ВСт3кп2-1		24	11240						0,8			0,8					
	ВСт3кп2		25	11240					0,6	0,9	0,2		1,7					

Ведомость металлоконструкций по видам профилей

Наименование конструкций по номенклатуре Прейскуранта № 01-03	Позиции по прейскуранту № 01-03	№ п.п.	Код конструкций	Масса конструкций, т: Всего стали по элементам конструкций	по видам профилей стали: Балки и швеллеры	Крупносортная сталь	Среднесортная сталь	Мелкосортная сталь	Толстолистовая сталь	Тонколистовая сталь	Гнутые и сварные	прочие	Всего	Количество, шт.	Серия типовых конструкций
1	2	3	4	5	6	7	8	9	10	11	12	13	14	15	16
Лестницы зданий		1	526242			0,06			0,25		0,29		0,6		1.450-2 вып. 1
Площадки зданий		2	526243		0,5	0,1	0,1		1,0				1,7		
Ограждения лестниц и площадок		3	526244					0,03			0,17		0,2		1.450-2 вып. 2
Итого		4			0,5	0,16	0,1	0,03	1,25		0,46		2,5		

Общие указания.

1. Разработку чертежей металлоконструкций производить согласно СНиП II-23-81 „Стальные конструкции. Нормы проектирования."
2. Соединение стальных элементов предусматривать ручной электродуговой сваркой.
3. Все сварные швы выполняются электродами типа Э-42 и Э-42А по ГОСТ 9467-75.
4. Предусмотреть антикоррозийную защиту металлоконструкций: произвести очистку поверхности стальных конструкций по требованиям ГОСТа 9.402-80 четвертой степени и окраску лакокрасочными материалами группы I согласно СНиП II-28-73* изд. 1980г. „Защита строительных конструкций от коррозии. Нормы проектирования."

Инв. № подл. | Подпись и дата | Взам. инв. №

Привязан

Инв. №

Нач. отд.	Шейко		
Н. контр.	Власенко		
Рук. гр.	Боровик		
Ст. инж.	Шмандин		
Инж.	Мирошникова		

ТП 902-1-87.84-КМ

Канализационная насосная станция производительностью 400-2000 м3/ч напором 30-40 м с решетками-дробилками

Стадия	Лист	Листов
Р	2	

Общие данные (окончание)

Госстрой СССР Союзводоканалпроект Харьковский Водоканалпроект

Типовой проект 902-1-87.84 Альбом IV

Схема расположения лестниц и лестничных площадок

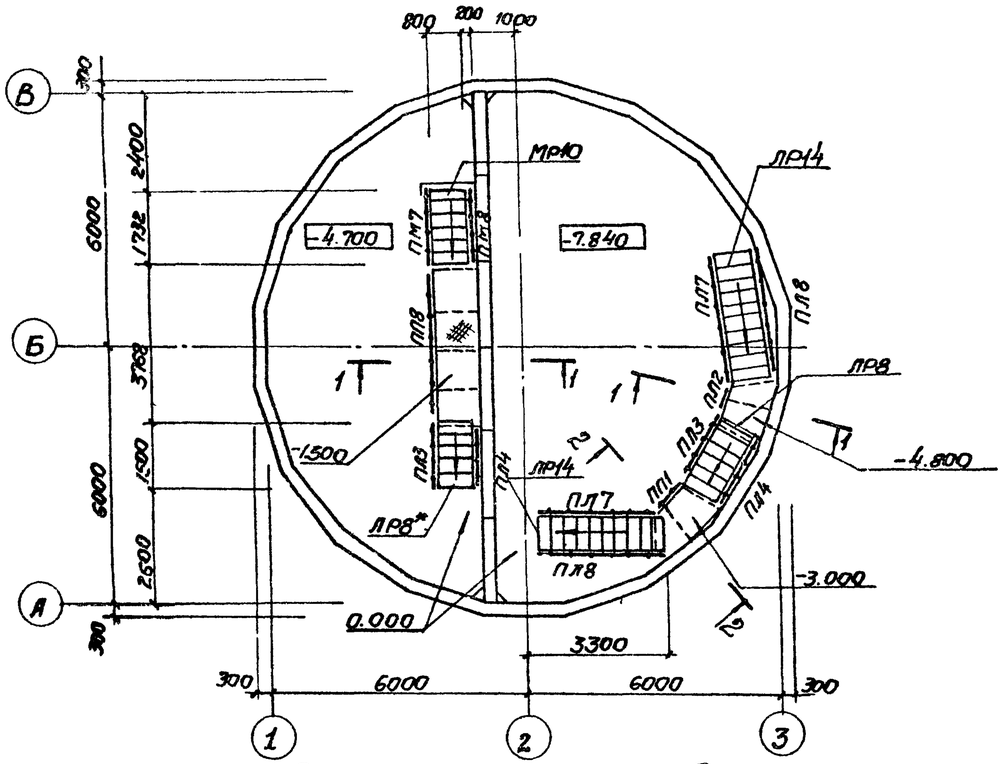

Схема расположения металлических щитов в помещении решеток

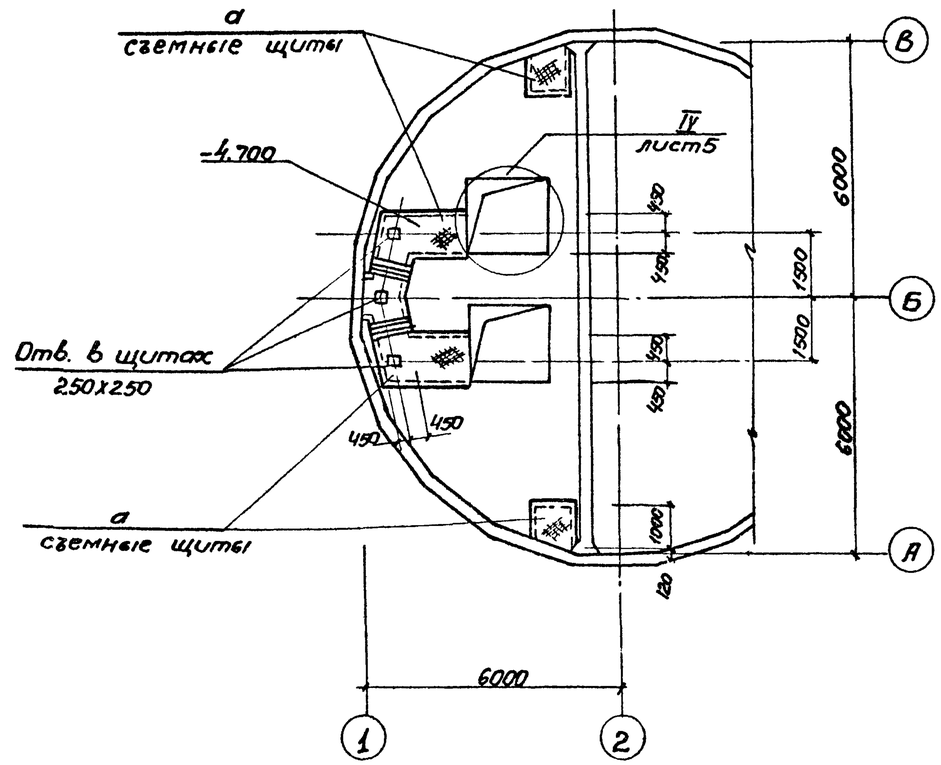

Схема расположения балок площадок на отм. -1.500; -3.000, -4.800

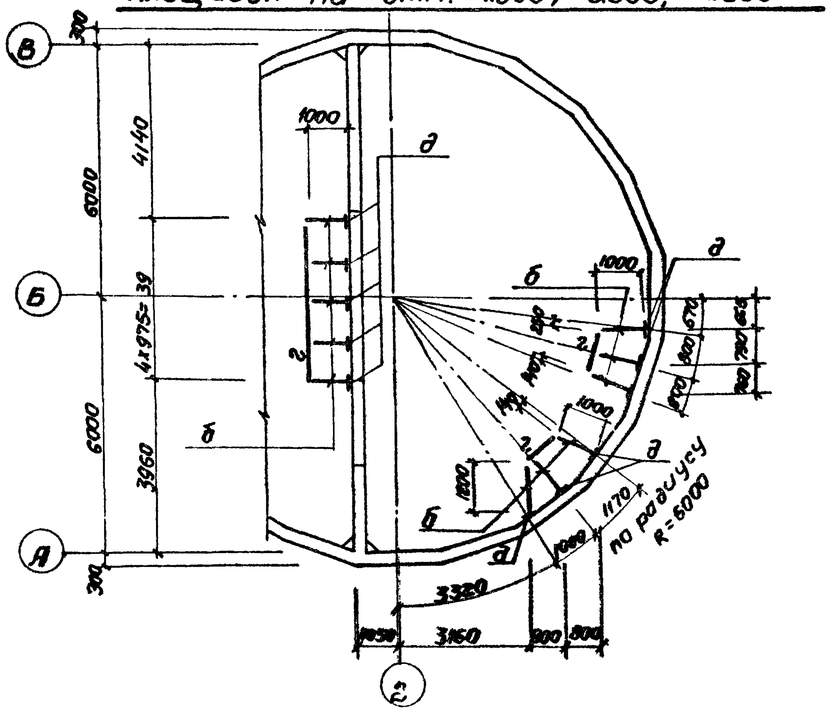

1-1, 2-2

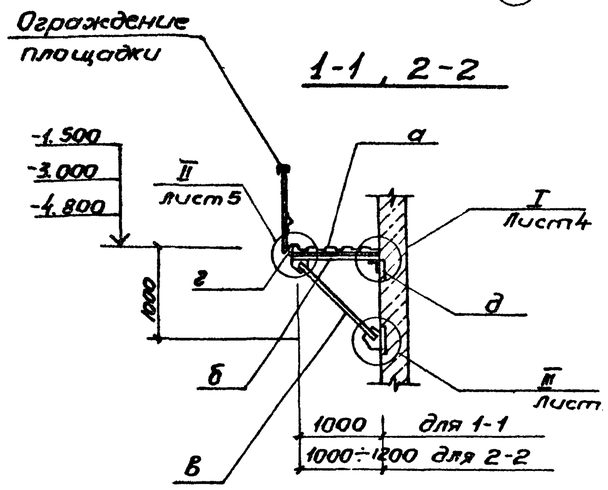

Привязан					ТП 902-1-87.84-КМ		
Инв.№	Нач. отд. Шейко Н.контр. Власенко Рук. гр. Боровик Ст. инж. Шмагей Инж. Мирошниченко		Канализационная насосная станция производительностью 400-2000 м³/ч напором 30-40 м с решетками-дробилками	Стадия	Лист	Листов	
			Схема расположения лестниц и лестничных площадок. Разрезы 1-1, 2-2	Р	3		
				Госстрой СССР Союзводоканалпроект Харьковский Водоканалпроект			

Инв. № подл. | Подпись и дата | Взам. инв. №

Альбом 902-1-87.84 Типовой проект

Схема узлов лестниц с отм. 0.000 на отм. -1.500; -3.000.

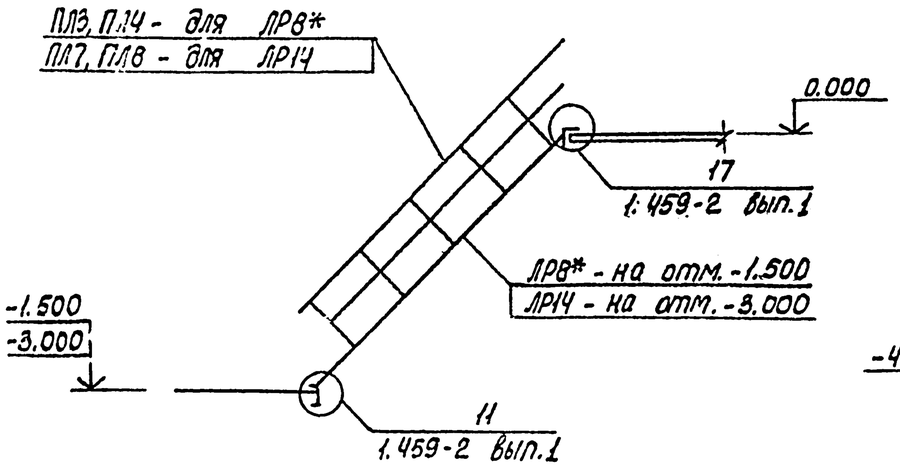

Схема узлов лестницы с отм. -1.500 на отм -4.700

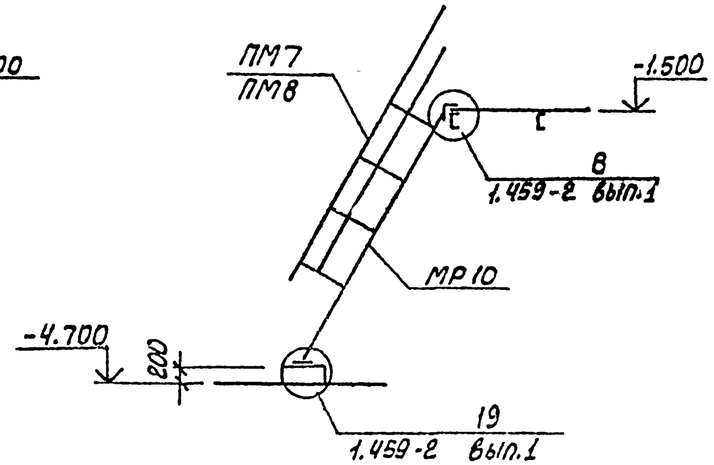

Схема узлов лестницы с отм. -3.000 на отм. -4.800.

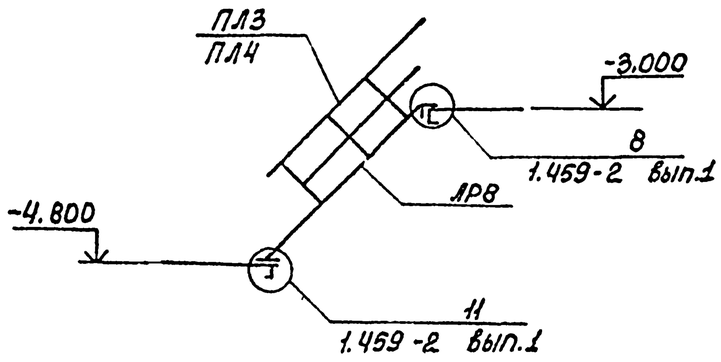

Схема узлов лестницы с отм. -4.800 на отм -7.840

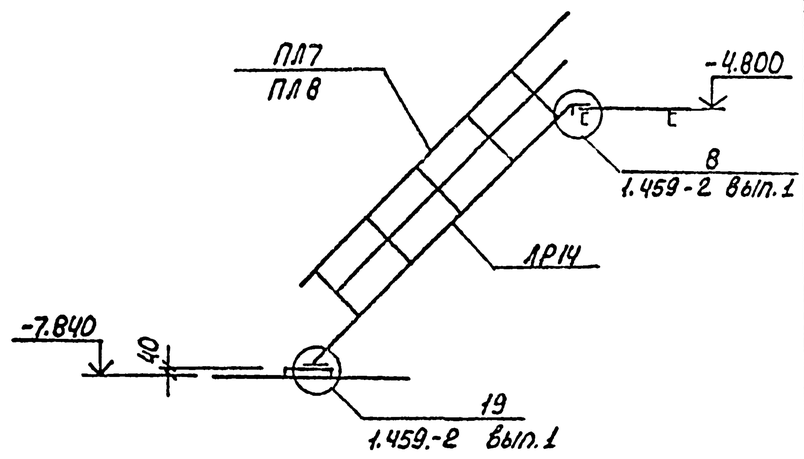

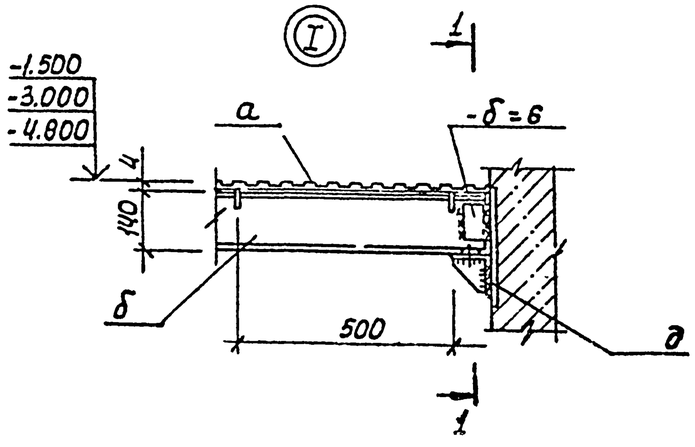

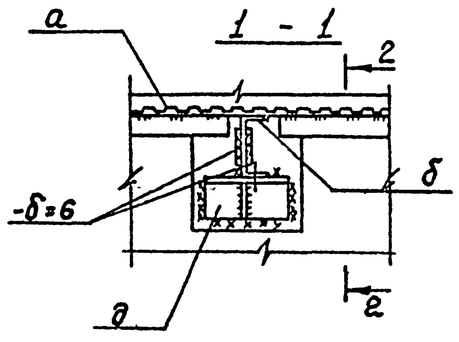

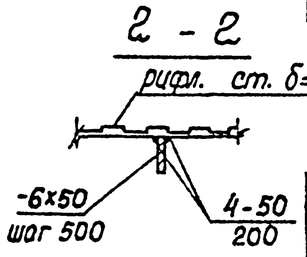

Ведомость элементов

Марка	Сечения: Эскиз	Поз.	Состав.	Опорные усилия: M тс.м	N тс	Q тс	Группа констр.	Марка металла	Примечание
а	1, 2, шаг 500	1	рифл. ст. δ=4	конструктивно			4	Сталь ВСт3 кп2-1, ТУ14-1-3023-80	
		2	-6х50						
б	3, 1, 4, 2, шг.2	1	С14	конструктивно					
		2	-δ=6						
		3	-δ=10						
		4	М12						
в	1, 2, 3	1	С14	конструктивно					
		2	-δ=10						
		3	М12						
г	Г		L100х8	конструктивно					
д	3, 2, 1	1	L100х8	конструктивно					
		2	-δ=6						
		3	М12						
е	[		С12						
МР10	1.459-2		вып.1л.24						
ЛР8*	1.459-2		вып.1л.15						
ЛР8	1.459-2		вып.1л15						
ЛР14	1.459-2		вып.1л.17						
ПМ7	1.459-2		вып.2л.57						
ПМ8	1.459-2		вып.2л.57						
ПЛ3	1.459-2		вып.2л.43						
ПЛ4	1.459-2		вып.2л.43						
ПЛ7	1.459-2		вып.2л.45						
ПЛ8	1.459-2		вып.2л.45						
ПП1	1.459-2		вып.2л.75						
ПП2	1.459-2		вып.2л.75						
ПЛ8	1.459-2		вып.2л.77						

Согласовано

Инв. № подл. | Подпись и дата | Взам. инв. №

Привязан

Инв. №

Нач.отд.	Шелко		
Н.конс.	Маслико		
Рук.гр.	Бобович		
Ст.инж.	Мрянд-1		
Инж.	Кирсанов		

ТП 902-1-87.84 -КМ

Канализационная насосная станция производительностью 400-600м3/ч напором 30-40м с решетками - дробилками

Схемы узлов лестниц. Узел I

Стадия	Лист	Листов
Р	4	1

Госстрой СССР Сантехпроект Харьковский Водоканалпроект

Альбом IV

Типовой проект 902-1-87.84

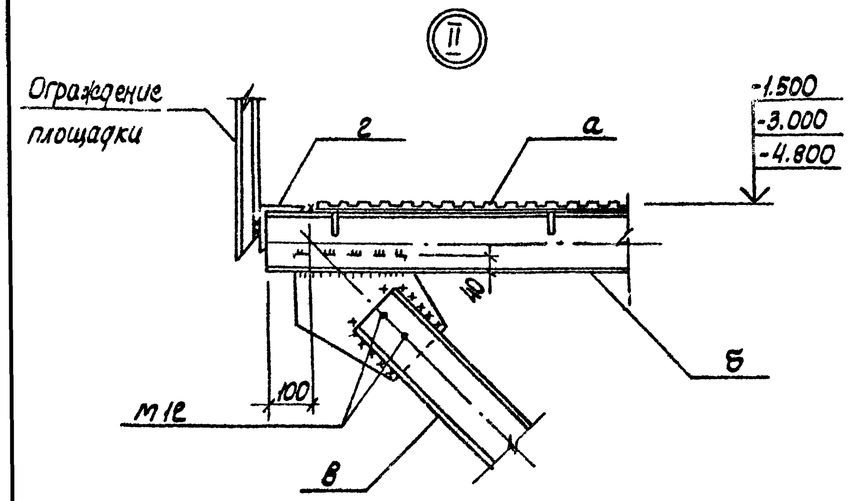

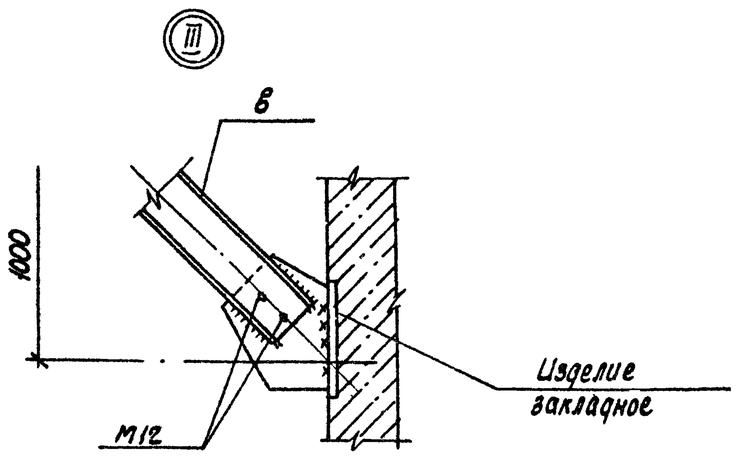

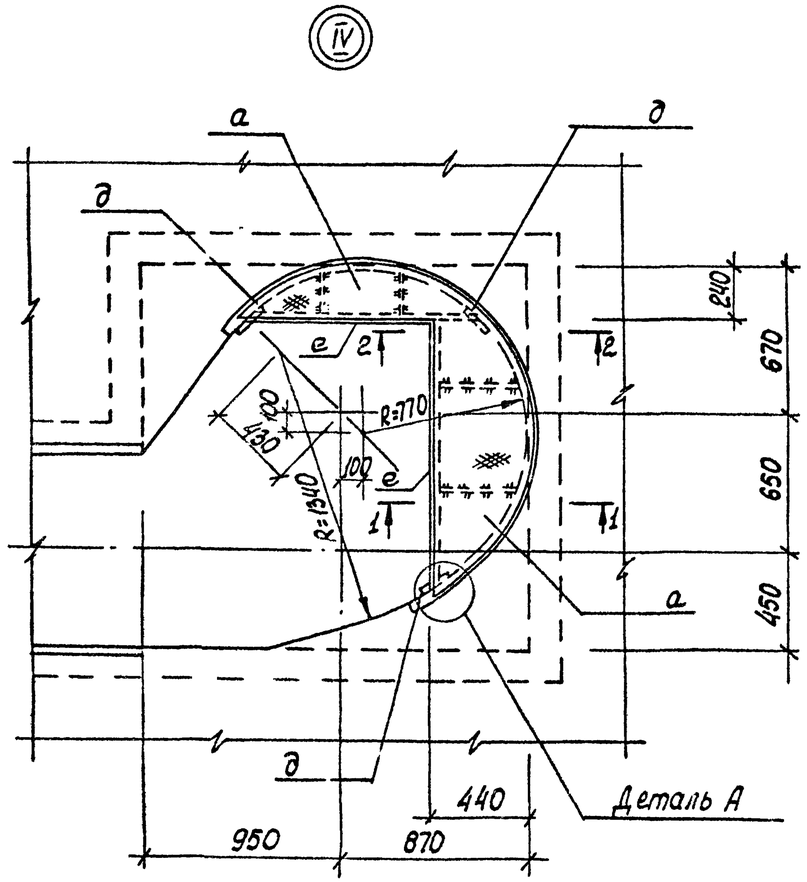

1 - 1

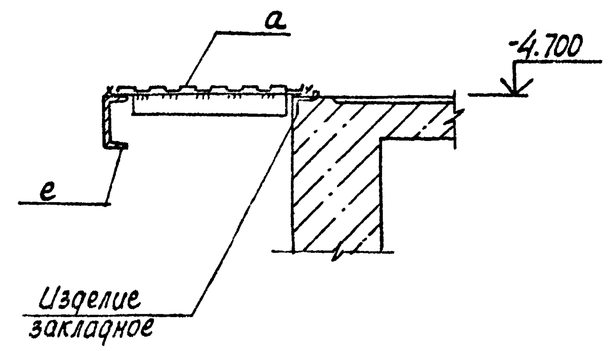

2 - 2

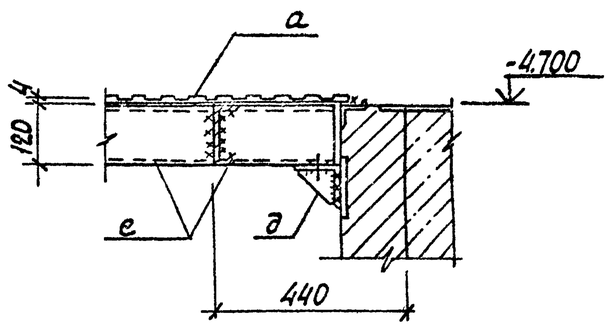

Деталь А

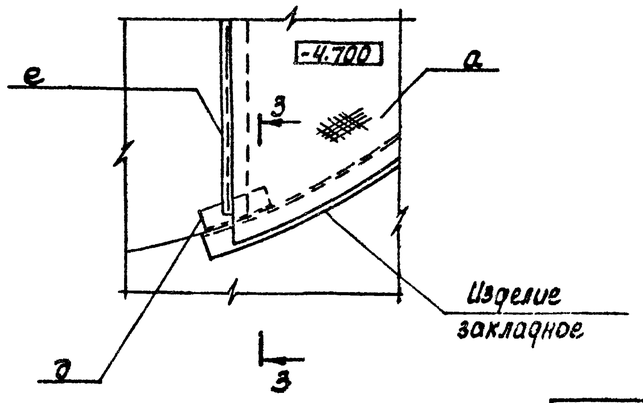

3 - 3

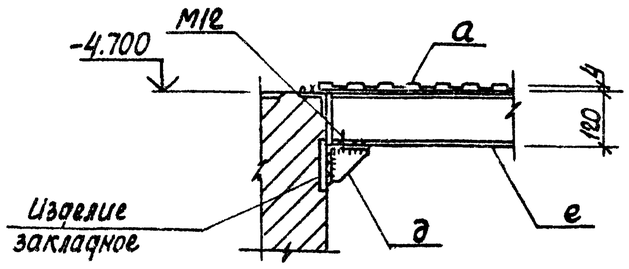

Узел IV - только для решетки-дробилки РД - 600.

Привязан					ТП 902-1-87.84-КМ		
			Нач.отд.	Шейко	Канализационная насосная станция производительностью 400-600 м³/ч, напором 30-40м с решетками-дробилками	Стадия	Лист	Листов
			Н.контр.	Власенко		Р	8	
			Рук.гр.	Воронин	Узлы II ÷ IV	Госстрой СССР Водоканалгипроект Харьковский Водоканалпроект		
			Ст.инж.	Шмаций				
			Инж.	Мироненко				
Инв №								

Согласовано ВнГ-2

Инв.№ подл. | Подпись и дата | Взам. инв.№