ТИПОВОЙ ПРОЕКТ
902-1-80.83

КАНАЛИЗАЦИОННАЯ НАСОСНАЯ СТАНЦИЯ

ПРОИЗВОДИТЕЛЬНОСТЬЮ 35-230 м³/ч
НАПОРОМ 11-48 м
ПРИ ГЛУБИНЕ ЗАЛОЖЕНИЯ
ПОДВОДЯЩЕГО КОЛЛЕКТОРА 5.5 м
(СБОРНО-МОНОЛИТНЫЙ ВАРИАНТ)

Альбом IV

(ОТКРЫТЫЙ СПОСОБ В СУХИХ ГРУНТАХ И
ОПУСКНОЙ СПОСОБ В МОКРЫХ ГРУНТАХ)

19304-01
ЦЕНА 2-20

ЦЕНТРАЛЬНЫЙ ИНСТИТУТ ТИПОВОГО ПРОЕКТИРОВАНИЯ
ГОССТРОЯ СССР
Москва, А-445, Смольная ул., 22
Сдано в печать 4/V 1981 г.
Заказ № 7775 Тираж 460 экз.

ТИПОВОЙ ПРОЕКТ
902-1-80.83
КАНАЛИЗАЦИОННАЯ НАСОСНАЯ СТАНЦИЯ ПРОИЗВОДИТЕЛЬНОСТЬЮ 35-230 м³/ч, НАПОРОМ 11-48 м ПРИ ГЛУБИНЕ ЗАЛОЖЕНИЯ ПОДВОДЯЩЕГО КОЛЛЕКТОРА 5,5 м
(СБОРНО-МОНОЛИТНЫЙ ВАРИАНТ)

СОСТАВ ПРОЕКТА:

Альбом	I	Пояснительная записка (из т.п. 902-1-78.83)
Альбом	II	Технологические решения. Внутренний водопровод и канализация. Отопление и вентиляция (из т.п 902-1-78.83)
Альбом	III	Архитектурно-строительные решения. Надземная часть. Общие чертежи (из т.п. 902-1-78.83)
Альбом	IV	Строительные решения. Подземная часть (открытый способ в сухих грунтах и опускной способ в мокрых грунтах)
Альбом	V	Подземная часть. Изделия
Альбом	VI	Электрооборудование и автоматизация Технологический контроль (из т.п. 902-1-78.83)
Альбом	VII	Спецификации оборудования (из т.п. 902-1-78.83)
Альбом	VIII	Сборник спецификаций оборудования (из т.п 902-1-78.83)
Альбом	IX	Ведомости потребности в материалах
Часть	1	Открытый способ в сухих грунтах
Часть	2	Опускной способ в мокрых грунтах
Альбом	X	Сметы. Общая часть (из т.п 902-1-78.83)
Альбом	XI	Сметы. Подземная часть
Часть	1	Открытый способ в сухих грунтах
Часть	2	Опускной способ в мокрых грунтах

АЛЬБОМ IV

УТВЕРЖДЕН В/О „СОЮЗВОДОКАНАЛНИИПРОЕКТ"
ПРОТОКОЛ N 59 ОТ 27.10 1983 г.
ВВЕДЕН В ДЕЙСТВИЕ В/О „СОЮЗВОДОКАНАЛНИИПРОЕКТ"
ПРИКАЗ N 19 ОТ 06.02. 1984 г

РАЗРАБОТАН
ПРОЕКТНЫМ ИНСТИТУТОМ
„ХАРЬКОВСКИЙ ВОДОКАНАЛПРОЕКТ"

ГЛАВНЫЙ ИНЖЕНЕР ИНСТИТУТА Г.А. БОНДАРЕНКО
ГЛАВНЫЙ ИНЖЕНЕР ПРОЕКТА В.Ю ЕРЕМЕНКО

				Привязан	
Инв. №					

СОДЕРЖАНИЕ

№ п.п.	Наименование	№ стр.	Примечание
1	Содержание	2	
	Основной комплект КЖС		
2	Общие данные	3	
3	Планы на отм. -4.200, -4.700, -7.250		
	Разрезы I-I, II-II	4	
4	Схема расположения конструкций		
	подземной части. Узлы I и II	5	
5	Схема расположения опорных блоков		
	и фундаменты	6	
6	Схема расположения стеновых		
	панелей.	7	
7	Схема расположения стеновых панелей		
	Узлы III-VII, XVI. Шпоночный стык.	8	
8	Схема расположения стеновых панелей.		
	Узлы VIII-XII. Шпоночный стык.	9	
9	Схема расположения стеновых панелей.		
	Узлы III-VII, XV, XVI. Клиновидный стык.	10	
10	Схема расположения стеновых панелей		
	Узлы VIII-XIII. Клиновидный стык.	11	
11	Схема расположения стеновых панелей.		
	Узлы XV-XVII.	12	
12	Схема расположения стеновых панелей		
	Спецификация.	13	
13	Плита днища ПД м1. Общий вид и схема		
	армирования (открытый способ)	14	
14	Плита днища ПД м1. Схема расположения		
	каркасов. Спецификация (открытый способ)	15	
15	Плита днища ПД м1. Общий вид и схема		
	армирования (опускной способ)	16	
16	Плита днища ПД м1. Схема расположения		
	каркасов. Спецификация (опускной способ)	17	
17	Перекрытие на отм -4,700 РК м2. Схема		
	расположения (начало)	18	
18	Перекрытие на отм.-4,700 РК м2. Схема		
	расположения (окончание)	19	
19	Перекрытие на отм.-4,700 РК м2. Плита Пм1.		
	Балки Бм1 - Бм3. Общий вид и схемы ар-		
	мирования	20	
20	Перекрытие на отм.-4,700 РК м2. Балки		
	Бм4 - Бм8, колонна Км1. Общий вид и		
	схемы армирования	21	
21	Перекрытие на отм.-4,700 РК м2. Лоток		
	Лм 1. Общий вид и схема армирования	22	
22	Перекрытие на отм. -4,700 РК м2.		
	Спецификация (начало)	23	
23	Перекрытие на отм.-4,700 РК м2. Специфи-		
	кация (окончание)	24	
	Основной комплект КМ		
23	Общие данные	25	
24	Схема расположения лестниц и переход-		
	ных площадок (начало)	26	
25	Схема расположения лестниц и перехо-		
	ных площадок (окончание)	27	

Альбом IV

Типовой проект 902-1-80-83

Инв. № подл. | Подпись и дата | Взам. инв. №

Привязан

Инв. №

Альбом IV

Типовой проект 902-1-80.83

Ведомость рабочей документации основного комплекта КЖ

Лист	Наименование	Примечание
1	Общие данные	
2	Планы на отм -4,200; -4,700; -7,250. Разрезы I-I, II-II	
3	Схема расположения монолитных конструкций	
	подземной части. Узлы I и II.	
4	Схема расположения опорных блоков и форшахты	
5	Схема расположения стеновых панелей.	
6	Схема расположения стеновых панелей. Узлы III - VII, XVI	
	Шпоночный стык.	
7	Схема расположения стеновых панелей. Узлы VIII - XII.	
	Шпоночный стык.	
8	Схема расположения стеновых панелей. Узлы III - VII;	
	XV, XVI. Клиновидный стык.	
9	Схема расположения стеновых панелей. Узлы VIII - XIII	
	Клиновидный стык.	
10	Схема расположения стеновых панелей. Узлы XV - XVII.	
11	Схема расположения стеновых панелей. Спецификация.	
12	Плита днища ПДм1. Общий вид и схема армирования	
	(открытый способ)	
13	Плита днища ПДм1. Схема расположения каркасов.	
	Спецификация (открытый способ).	
14	Плита днища ПДм1. Общий вид и схема армирова-	
	ния (опускной способ).	
15	Плита днища ПДм1. Схема расположения каркасов.	
	Спецификация (опускной способ).	
16	Перекрытие на отм. -4,700. РКм2. Схема расположения (начало)	
17	Перекрытие на отм. -4,700. РКм2. Схема расположения (окончание)	
18	Перекрытие на отм. -4,700. РКм2. Плита Пм1, балки Бм1 - Бм3.	
	Общий вид и схемы армирования.	
19	Перекрытие на отм. -4,700. РКм2. Балки Бм4 - Бм8, колонна	
	Км1. Общий вид и схемы армирования.	
20	Перекрытие на отм. -4,700. РКм2. Лоток Лм1.	
	Общий вид и схема армирования.	
21	Перекрытие на отм. -4,700. РКм2. Спецификация	
	(начало)	
22	Перекрытие на отм. -4,700. РКм2. Спецификация	
	(окончание)	

Типовой проект разработан в соответствии с действующими нормами и правилами

Главный инженер проекта Еременко

Инв. № подл. | Подпись и дата | Взам. инв. №

Ведомость ссылочных и прилагаемых документов

Обозначение	Наименование	Примечание
	Ссылочные документы	
3.902.1-10	Сборные унифицированные железобетонные	
	стеновые панели подземных частей круг-	
	лых канализационных насосных станций	
3.901-5	Сальники набивные $Д_у$50=1400 для	
	пропуска труб через стены	
1.400-15	Унифицированные закладные изделия	
	железобетонных конструкций для крепления	
	технологических коммуникаций и устройств	
	Прилагаемые документы	
902-1-80.83-КЖИ	Изделия	Альбом V
- КЖ ВМ1	Ведомость потребности в материалах	
	для монолитных конструкций	Альбом IX
- КЖ ВМ2	Ведомость потребности в материалах	
	для сборных конструкций	Альбом IX

Ведомость спецификаций

Лист	Наименование	Примечание
3	Спецификация к схеме расположения	
	конструкций подземной части.	
4	Спецификация к схеме расположения опорных	
	блоков и форшахты	
11	Спецификация к схеме расположения	
	стеновых панелей.	

Ведомость объемов сборных, бетонных и железобетонных конструкций по рабочим чертежам основного комплекта марки КЖ

№ строки	Наименование группы элементов конструкции	Код	Кол., м³	Примечание
1	Панели стеновые	583100	48,32	м³
2	Панели перегородочные	583200	18,93	м³
3	Опорный блок	583500	3,38	м³

Материалы на изготовление сборных бетонных и железобетонных конструкций учтены в ведомости потребности в материалах и отдельно не учитываются.

1. За условную отм. 0,00 принята отметка чистого пола 1ого этажа, что соответствует абсолютной отм. [ ].
2. Значения бокового давления грунта определены для суглинков с φ= 21°.
3. Временная нагрузка на поверхности земли принята 9,8 кн/м² (1,0 тс/м²)
4. Необетонируемые соединительные и закладные изделия защищаются цинковым покрытием толщиной 150 мкм.

Схема расчетных нагрузок

Опускной способ в мокрых грунтах

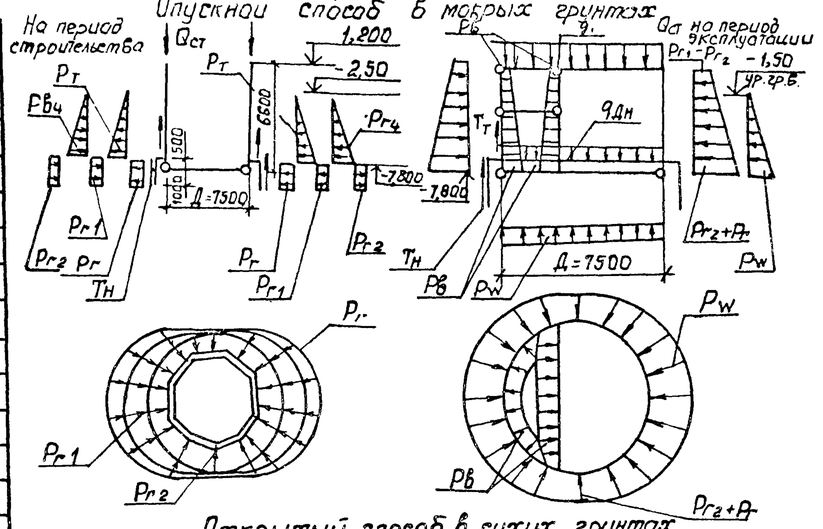

Открытый способ в сухих грунтах

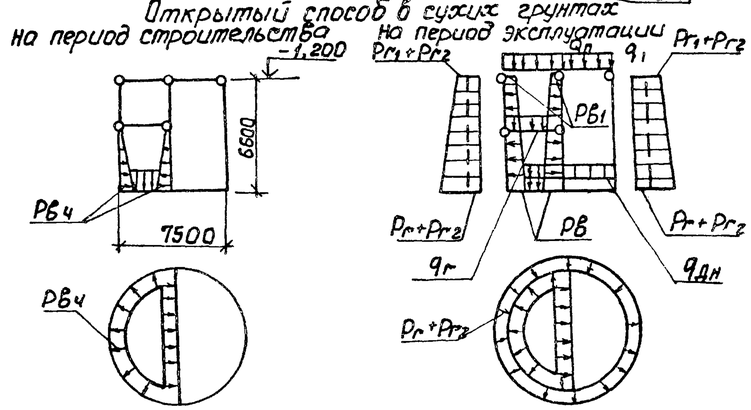

Способ производства работ	Грунты	Нагрузка от собственного веса (постоянная): Подземных части кн/м	Стены подземной части кн/м	Перегородки кн/м	Перекрытие на отм. 0,00 кн/м²	Перекр. в траб. кн/м²	Днища кн/м²	Тампонажа щебня кн/м²	Пьедестр. рам. кн/м	Эксплуатационные нагрузки: Постоян.: Основн. давлен. грунта кн/м²	Врем. Пост.: Допол. давл. от сп. 2р. насос. кн/м²	Гидрост. давл. воды кн/м²	Постоян.: Гидрост. давление воды в насосной кн/м²	Временн.: Трение на-жа по грунту кн/м²	Трение тол-пов по 2р. кн/м	Давление от ресторн. кн/м²	Нагрузка на период стр-ва: Допол. гидрост. давление воды в насосе кн/м²
		$Q_н$	$Q_{ст}$	$Q_п$	q_1	$q_г$	$q_{дн}$	$Т_{щ}$	$Т_р$	$P_г$	$P_{г1}$	$P_{г2}$	P_w	$P_в$	$P'_в$	$Т_н$	$Т_т$	$P_т$	$P_в''$
Опускной	Мокр.	133,08 (13,58)	135,2 (13,8)	53,39 (5,55)	1,96 (0,2)	38,22 (3,9)	10,78 (1,1)	23,52 (2,4)	13,52 (1,38)	49,08 (4,50)	11,70 (1,19)	5,88 (0,6)	80,85 (8,25)	84,04 (8,18)	9,8 (1,0)	14,01 (1,43)	68,01 (6,94)	65,39 (5,92)	
Открытый	Сухие	133,08 (13,58)	66,3 (6,77)	48,51 (4,95)	1,96 (0,2)	38,22 (3,9)	10,78 (1,1)			(7,53)	11,61 (1,19)	5,88 (0,6)		71,48 (7,6)	9,8 (1,0)				33,42 (3,41)

В скобках даны нагрузки в кгс

Привязан

Инв. №

ТП 902-1-80.83 - КЖ

Нач. отд.	Шейко		
Н. контр.	Сокольская		
Гл. спец.	Постников		
Рук. гр.	Мозарова		
Ст. инж.	Однорал		
Инж.	Ясинская		

Канализационная насосная станция производительностью 35-230 м³/ч, напором 11-48 м

Стадия	Лист	Листов
Р	1	22

Общие данные

Госстрой СССР Узгипроводоканалпроект Харьковский Водоканалпроект

19304-01 4

Альбом IV

Типовой проект 902-1-80.83

План на отм. -7,250

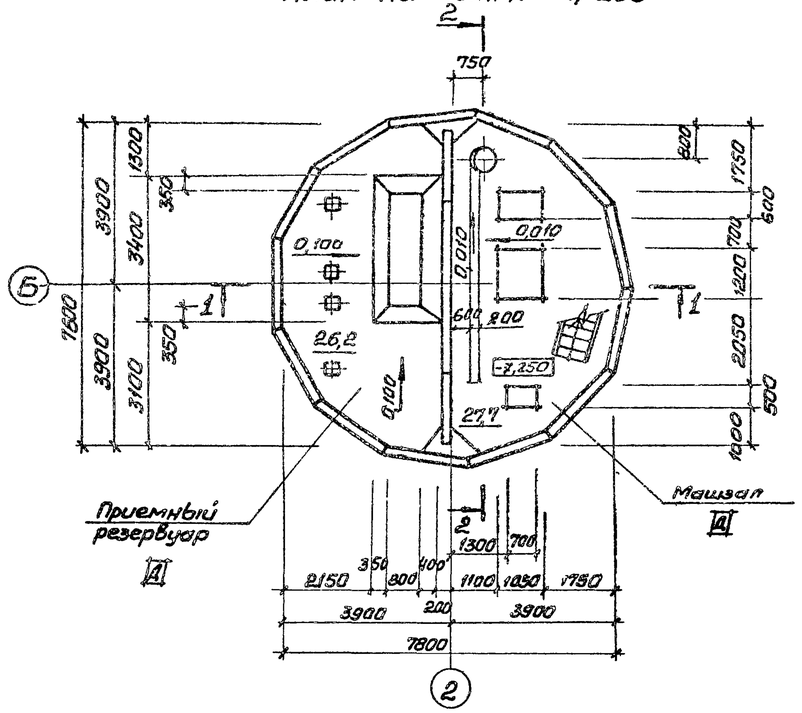

План на отм.-4,200;-4,700

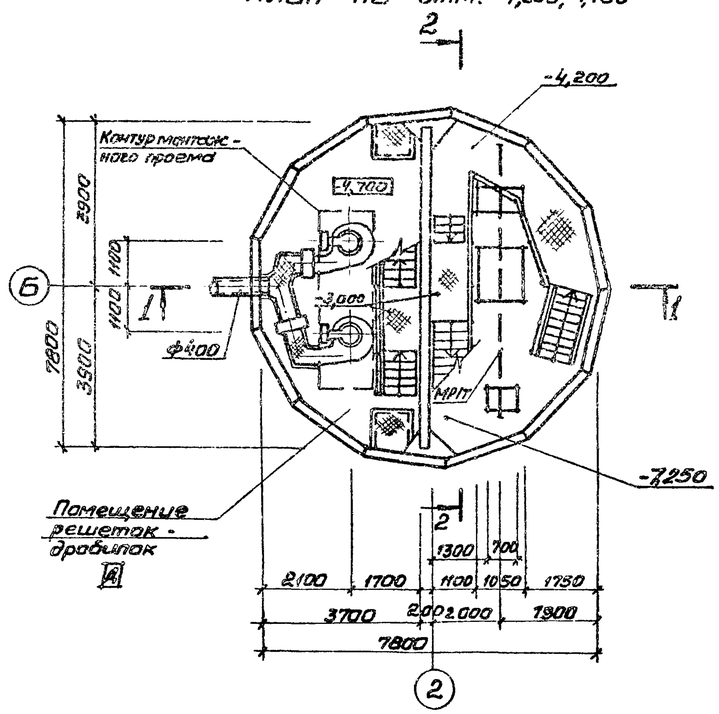

Разрез 1-1

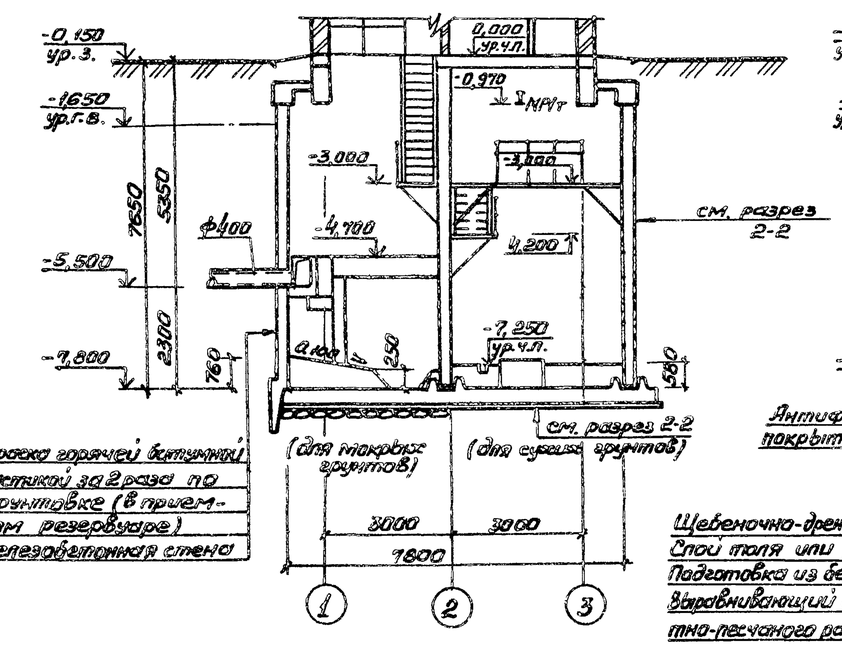

Окраска горячей битумной мастикой за 2 раза по огрунтовке (в приемном резервуаре)
Железобетонная стена

Разрез 2-2

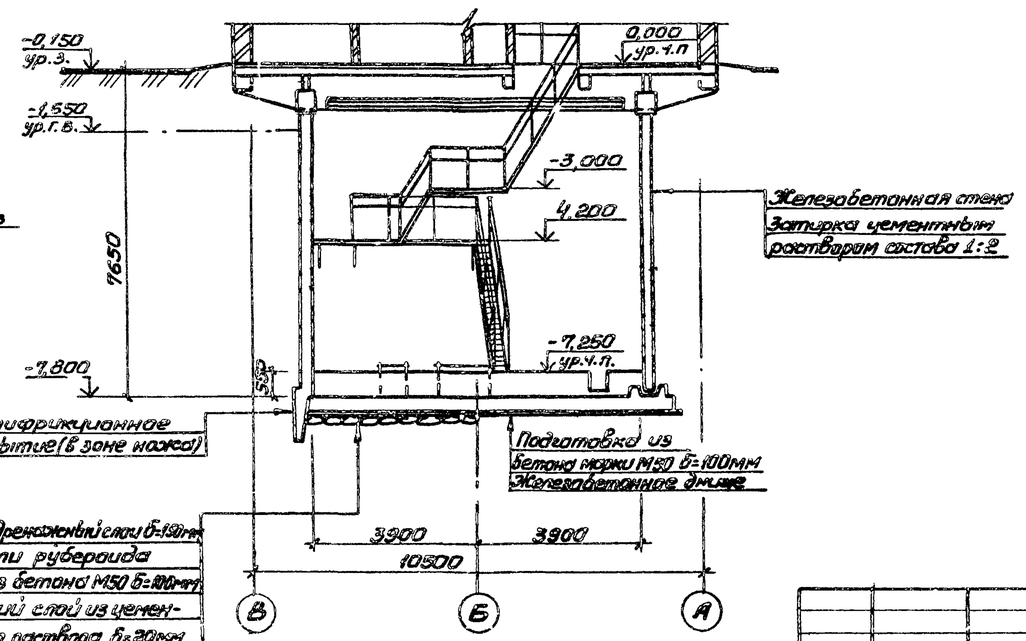

Щебеночно-дренажный слой б=150мм
Слой толя или рубероида
Подготовка из бетона М50 б=100мм
Выравнивающий слой из цементно-песчаного раствора б=20мм
Гидроизол или бризол - 3 слоя на битумной мастике б=10мм
Цементно-песчаный раствор состава 1:3 б=20мм
Железобетонное днище

Основные строительные показатели

Наименование	Ед. изм.	Кол.	Примечание
Общая площадь	$м^2$	87,0	
-на расчетную единицу	$м^2$	0,7	
Строительный объем	$м^3$	415,5	
-на расчетную единицу	$м^3$	3,2	Расчетная единица 130 $м^3$/ч

Согласовано
Отд. 8 ИК-2 Нарыжная
группа КЖ Донорсан

Инв. № подл. | Подпись и дата | Взам. инв. №

Привязан

Инв. №

Нач. отд.	Шейко		
Н. контр.	Соколовская		
Гл. спец.	Власенко		
Рук. гр.	Юрьева		
Ст. инж.	Цитович		
Инж.	Шевякова		

ТП 902-1-80.83-КЖ

Канализационная насосная станция производительностью 35-230 $м^3$/ч напором 11-48 м

Стад.	Лист	Листов
Р	2	

Планы на отм. -4,200, -4,700, -7,250. Разрезы 1-1, 2-2

Госстрой СССР Киевводоканалпроект Харьковский Водоканалпроект

19304-01 5

Альбом IV

Типовой проект 902-1-80.83

1-1

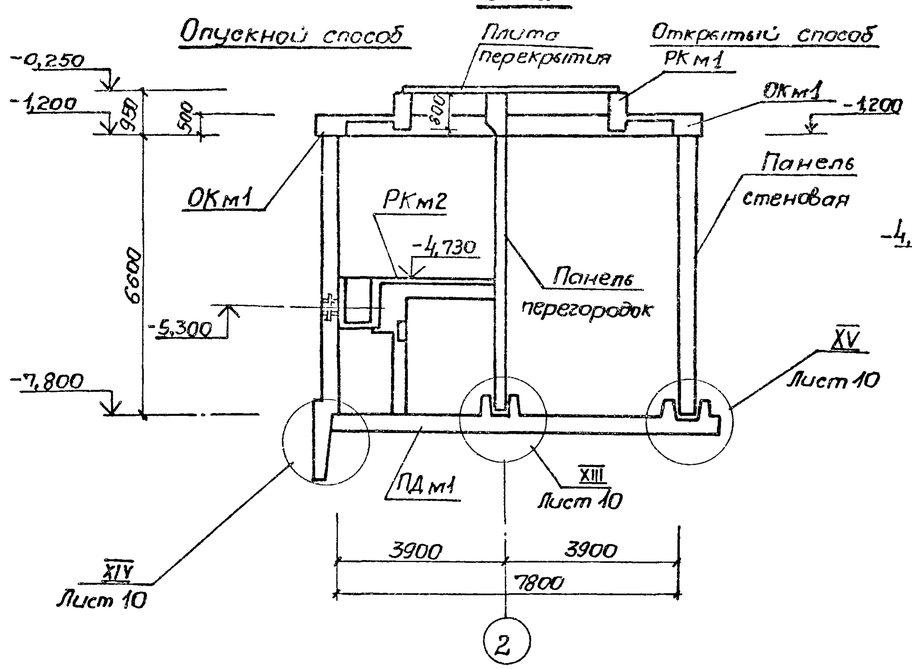

2-2

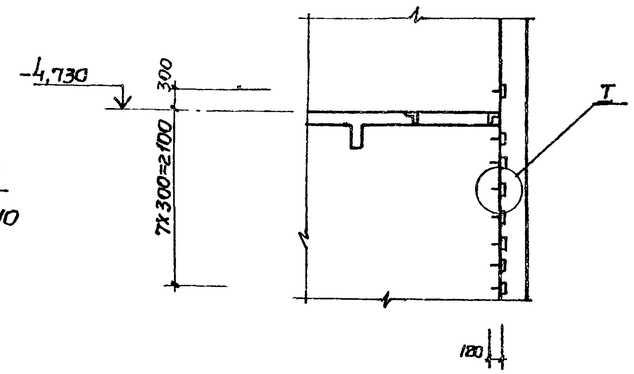

Спецификация к схеме расположения конструкций подземной части

Марка, поз.	Обозначение	Наименование	Кол.	Масса ед.,кг.	Примечание
РКм1	Лист4	Перекрытие на отм. 0,000 РКм1	1		Альбом III
РКм2	Лист16	Перекрытие на отм. -4,730 РКм2	1		
ОКм1	Лист9	Обвязочное кольцо монолитное ОКм1	1		Альбом III
ПДм1	Лист	Плита днища ПДм1	1		

Схема расположения конструкций подземной части

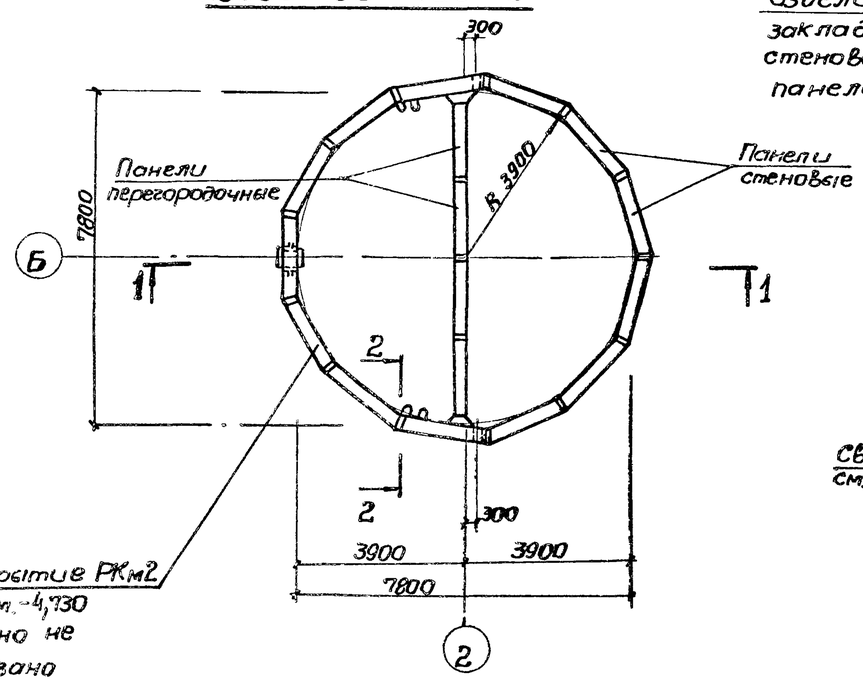

Перекрытие РКм2 на отм. -4,730 условно не показано

1

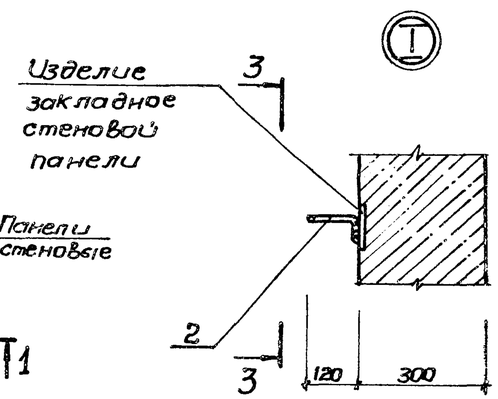

3-3

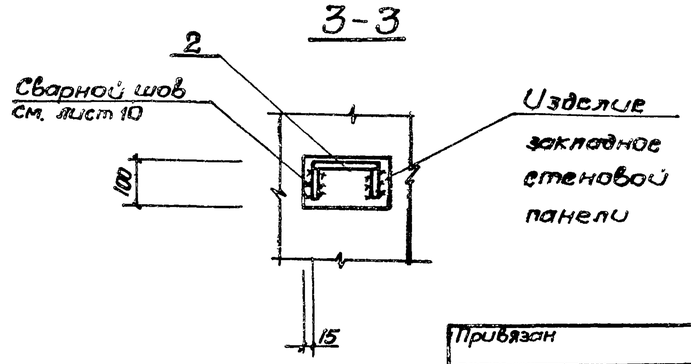

II

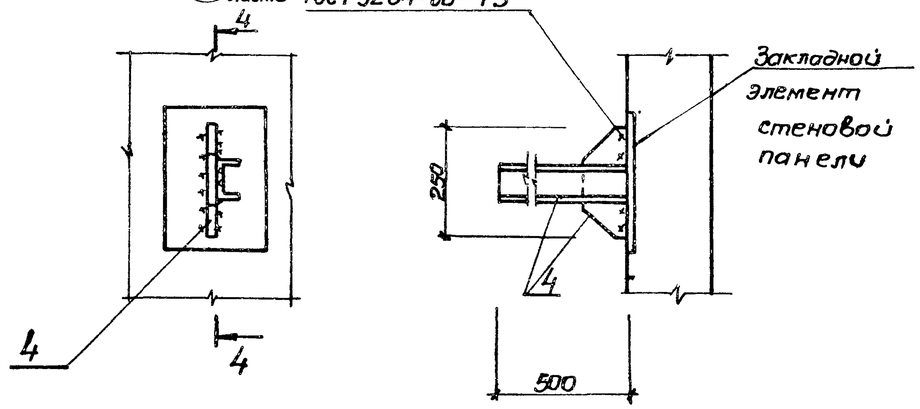

4-4

Привязан					ТП 902-1-80.83-КЭС		
			Нач.отд. Шейко		Канализационная насосная станция производительностью 35-230 м³/ч напором 11-48 м	Стадия	Лист	Листов
			Н. контр. Сокольская			Р	3	
			Гл. спец. Постников					
			Рук.гр. Маслова		Схема расположения конструкций подземной части. Узлы I и II	Госстрой СССР Союзводоканалниипроект Харьковский Водоканалпроект		
Инв.№			Ведущ.инж. Одноралл					
			Инженер Новгородова					

19304-01 Б

Инв.№ подл. | Подпись и дата | Взам.инв.№

Схема расположения опорных блоков и форшахты

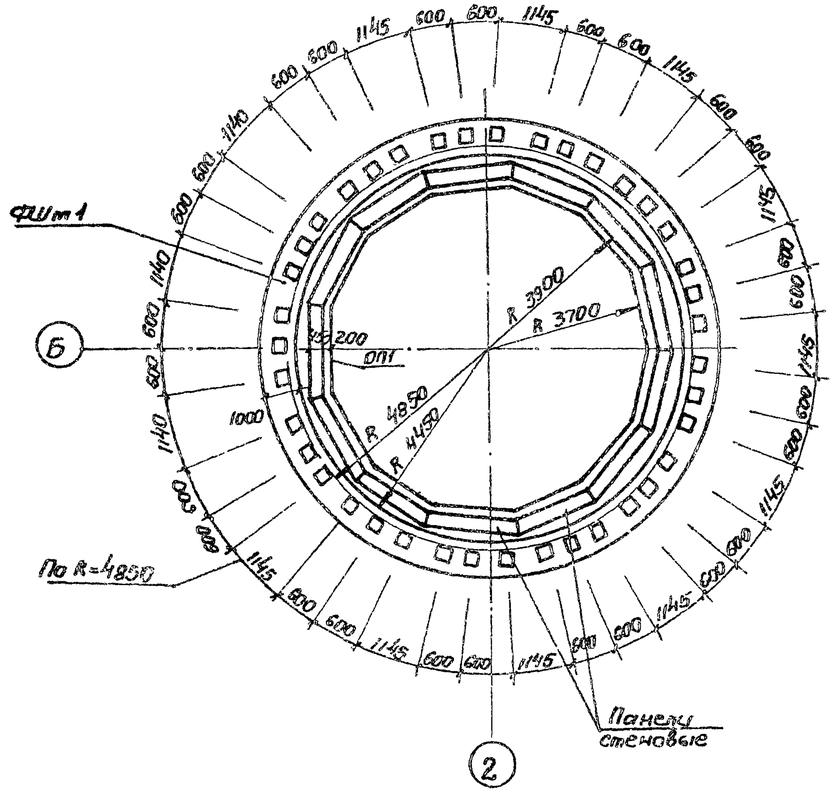

Деталь фиксации колодца до опускания

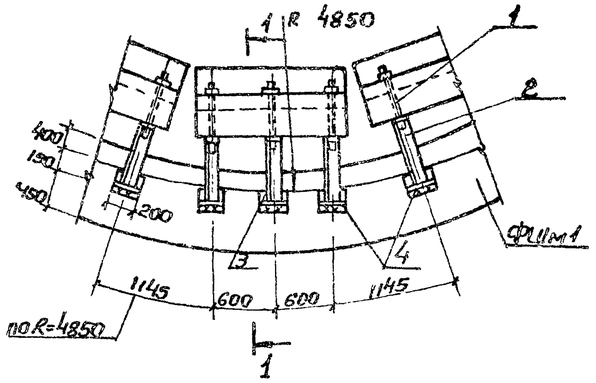

Схема армирования форшахты ФШм1

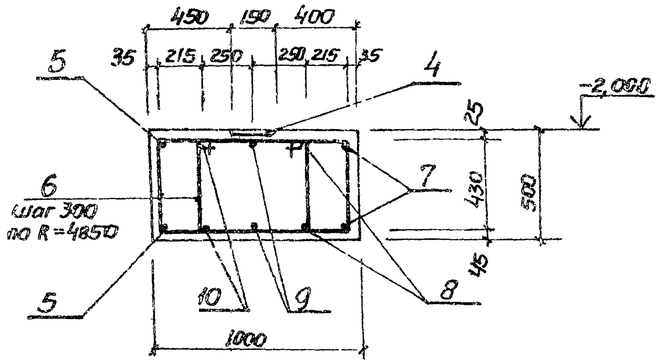

Спецификация к схеме расположения опорных блоков и форшахты

Марка поз.	Обозначение	Наименование	Кол.	Масса ед. кг.	Примечание
ФШм1	лист 4	Форшахта ФШм1	1		
ОП1	902-1-8083-КЖИ-ОП1	Опорный блок ОП1	13	650	
1	ГОСТ 7798-70*	Болт М22х220 с гайкой	39	0,83	
2	902-1-8083-КЖИ-МС2	Изделие соединительное МС2	39	26,9	
3		Уголок $\frac{Б\text{-}63\times63\times6\ ГОСТ\ 8509\text{-}72^*}{ВСт3кп2\text{-}1\ ТУ\ 14\text{-}3023\text{-}80}$ 300	39	1,14	

Спецификация элементов форшахты ФШм1

Формат	Зона	Поз.	Обозначение	Наименование	Кол.	Примечание
				Сборочные единицы		
		4	1.400-15.Вып.1.410-04	Изделие закладное МН 403-1	39	
				Детали		
Б4		5*		⌀20А-III ГОСТ 5781-82, ℓ=34620	2	85,37 кг
Б4		6*		⌀8А-I ГОСТ 5781-82, ℓ=2490	202	0,98 кг
Б4		7*		⌀20А-III ГОСТ 5781-82, ℓ=20780	2	70,97 кг
Б4		8*		ℓ=30130	2	74,30 кг
Б4		9*		ℓ=31700	2	78,17 кг
Б4		10*		ℓ=33270	2	82,04 кг
				Материалы		
				Бетон марки М200 В4 Мрз100	15,6	м³

*) Поз. 5–10 см. ведомость деталей

1-1

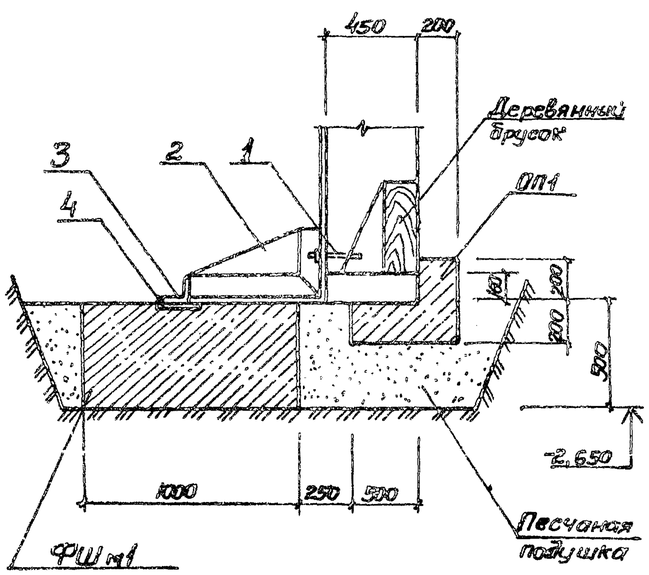

Деталь фиксации колодца после опускания

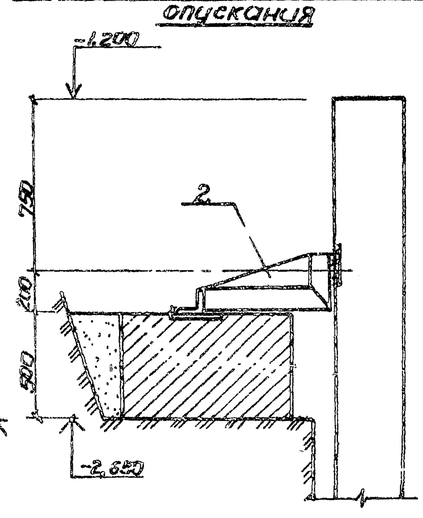

Ведомость деталей

Поз.	Эскиз
5	⌀ 10830
6	75, 740, 1295, 150
7	⌀ 8970
8	⌀ 9400
9	⌀ 9900
10	⌀ 10400

Поз. 5, 7–10 сварить между собой при установке

Сварку поз. 5, 7–10 выполнять согласно СН 393-78

Ведомость расхода стали на элемент, кг

Марка элемента	Изделия арматурные					Изделия закладные					Общий расход
	Арматура класса				Всего	Арматура класса		Прокат марки		Всего	
	А-I		А-III			А-III		ВСт3кп2			
	ГОСТ 5781-82					ГОСТ 5781-82		ГОСТ 103-76			
	⌀8	Итого	⌀20	Итого		⌀8	Итого	δ=6	Итого		
ФШм1	198,0	198,0	781,7	781,7	979,7	19,5	19,5	54,6	54,6	74,1	1053,8

Альбом

Типовой проект 902-1

Инв. № подл.	Подпись и дата	Взам. инв. №

Привязан

Инв. №

Нач. отд.	Шойко		
Н. контр.	Соколовский		
Гл. спец.	Постников		
Рук. гр.	Мозалова		
Вед. инж.	Однорал		
Инженер	Филиппова		

ТП 902-1-80.83 -КЖ

Канализационная насосная станция производительностью 35-23 м³/ч напором 11-48 м

Схема расположения опорных блоков и форшахты

Стадия	Лист	Листов
Р	4	

Госстрой СССР Союзводоканалниипроект им. Арковецкий Водоканалпроект

19304-01 7

Типовой проект 902-1-80.83 Альбом IV

Схема расположения стеновых панелей

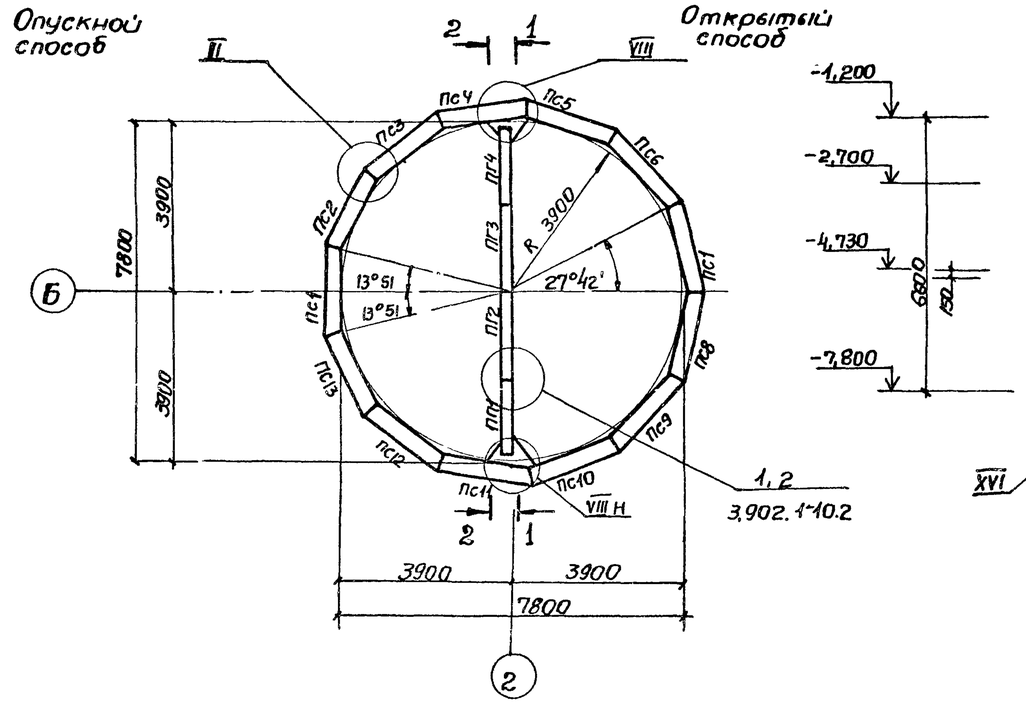

1-1

Развертка наружной стены

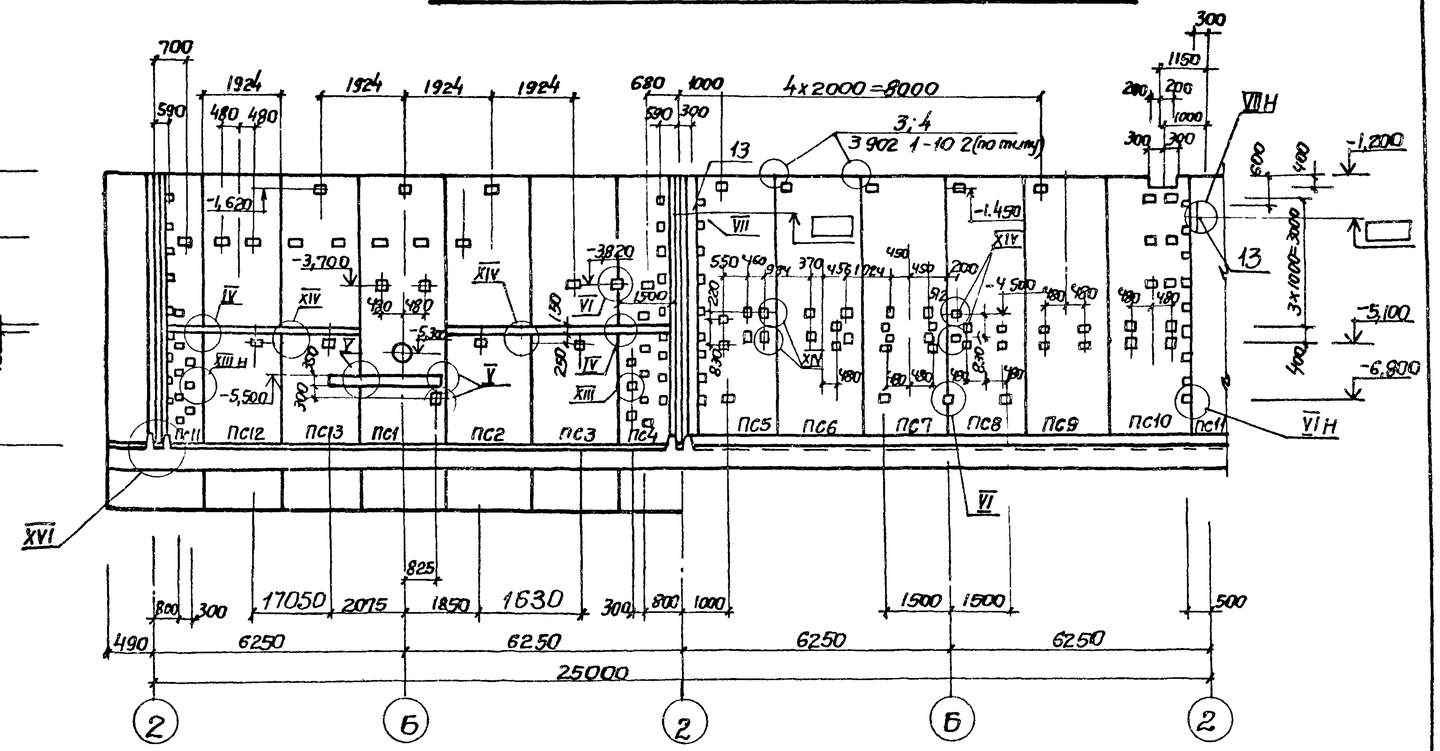

2-2

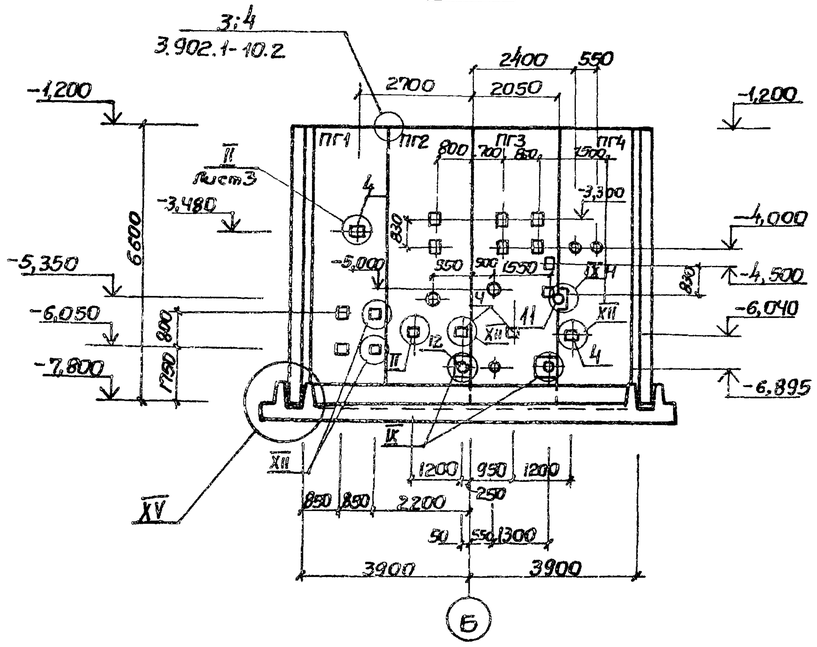

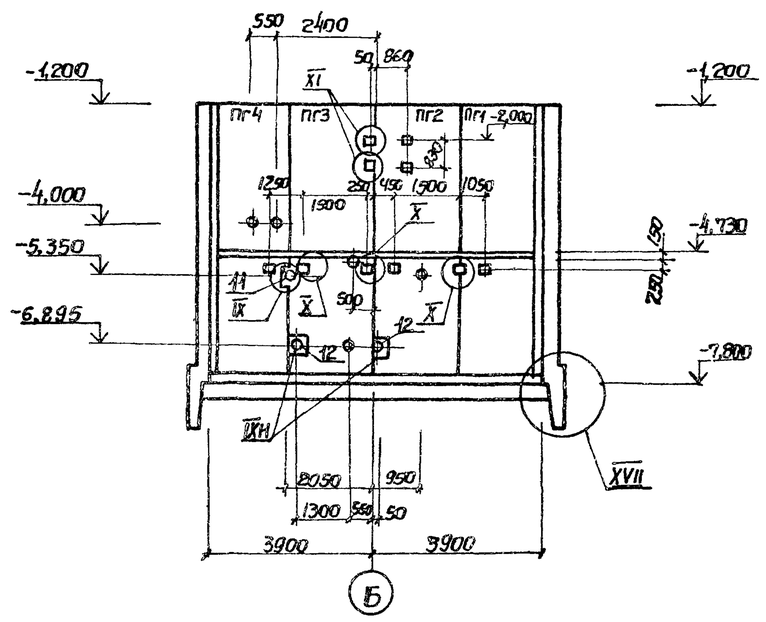

1. Узлы представлены на листе ☐, 10.
2. Узел XIII только для клиновидного стыка.
3. После монтажа сальников и приварки стержней отверстие в стене забетонировать бетоном М300 на мелком заполнителе.

Привязан				ТП 902-1-80.83-КЖС			
			Нач. отд.	Шейко	Канализационная насосная станция производительностью 35-230 м³/ч напором 11-48 м	Стадия	Лист	Листов
			Н. контр.	Сокольская		Р	5	
			Гл. спец.	Постников				
			Рук. гр.	Мазалова	Схема расположения стеновых панелей	Госстрой СССР Союзводоканалниитпроект Харьковский Водоканалпроект		
Инв. №			Вед. инж.	Однорал				
			Инженер	Филиппов				

Согласовано

Взам. инв. №

Подпись и дата

Инв. № подл.

19304-01 8

1-1

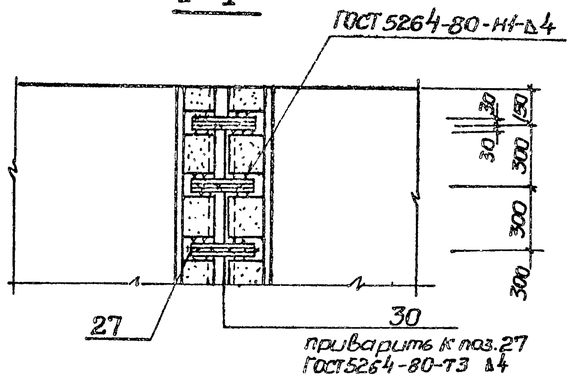

2-2

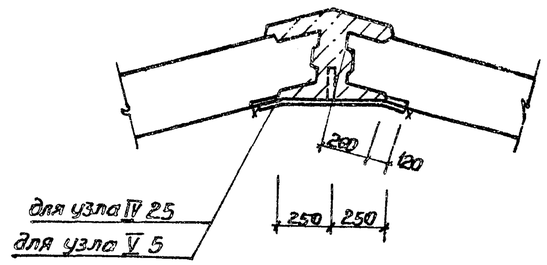

5-5

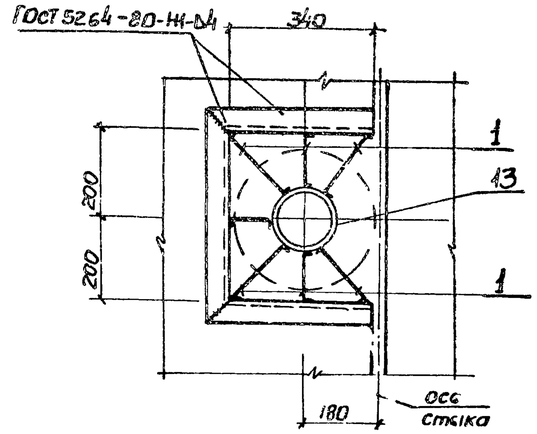

III

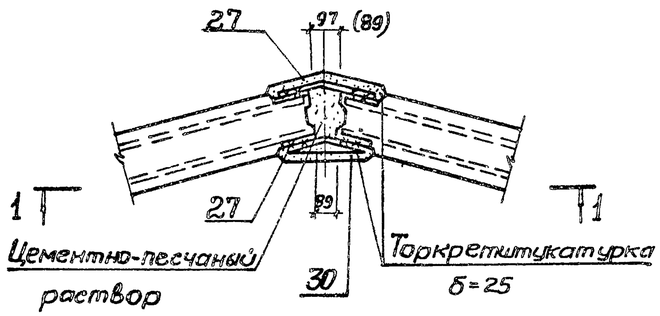

IV V

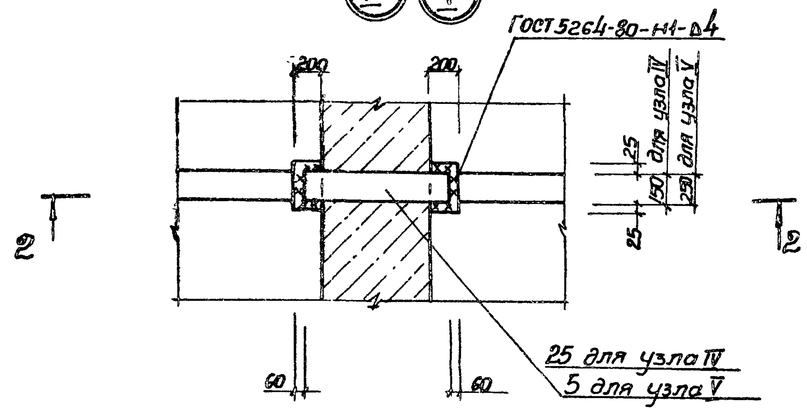

4-4

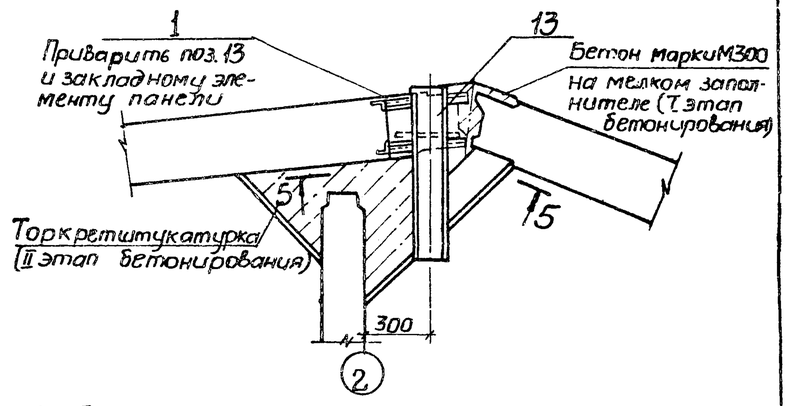

VI XIV

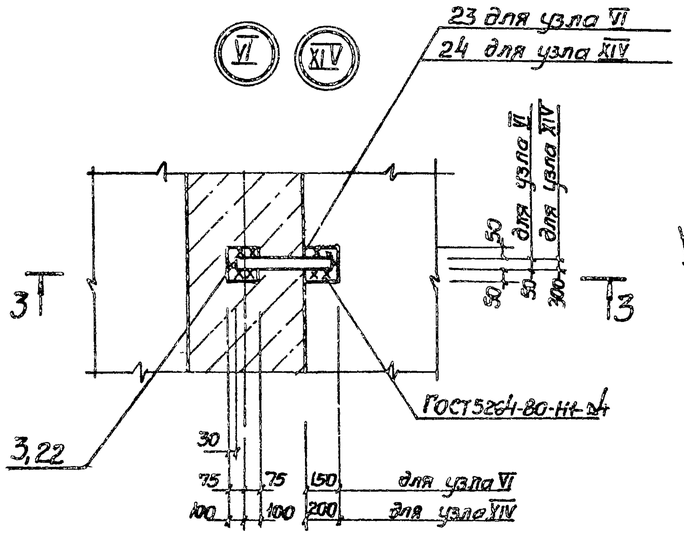

3-3

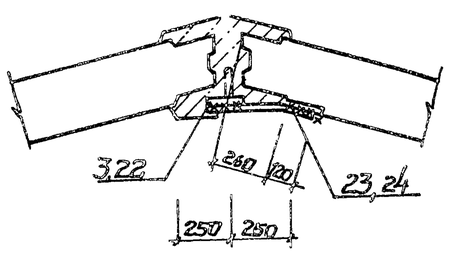

VII

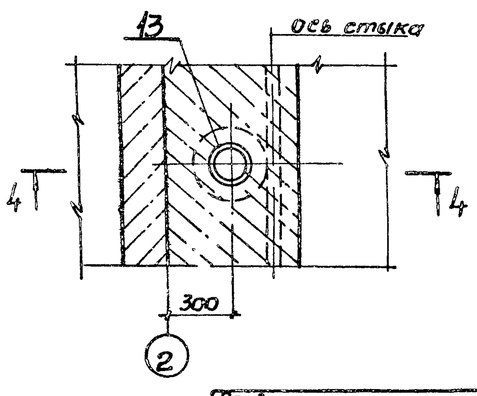

1. Детали соединения стержней сваркой см. лист 10.
2. Сварку выполнить по всему периметру соединительного элемента.
3. Размеры в скобках даны для способа производства работ в открытом котловане

Привязан				ТП 902-1-80.83-КЖ			
	Нач.отд.	Шейко		Канализационная насосная станция производительностью 35-230 м³/ч напором 11-48 м	Стадия	Лист	Листов
	Н.контр.	Соколская			Р	6	
	Гл.спец.	Постников					
	Рук.гр.	Мазалова		Схема расположения стеновых панелей. Узлы III-VII, XIV. Шпоночный стык	Госстрой СССР Союзводоканалниитпроект Харьковский Водоканалпроект		
	Вед.инж.	Однорал					
Инв.№	Инженер	Филиппова					

Инв.№ подл. | Подпись и дата | Взам.инв.№

Типовой проект 902-1-80.83 Альбом IV

Согласовано

Инв.№ подл. | Подпись и дата | Взам. инв.№

6-6

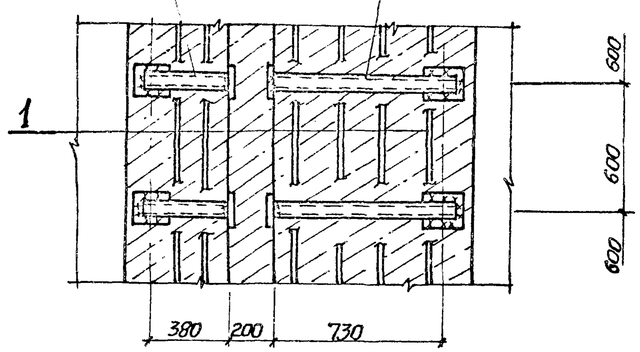

7-7

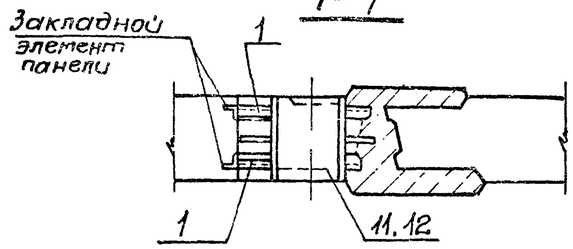

IX

8-8

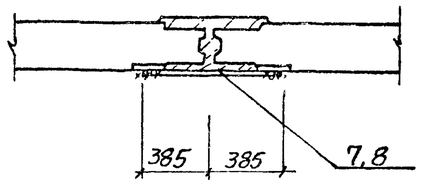

X

VIII

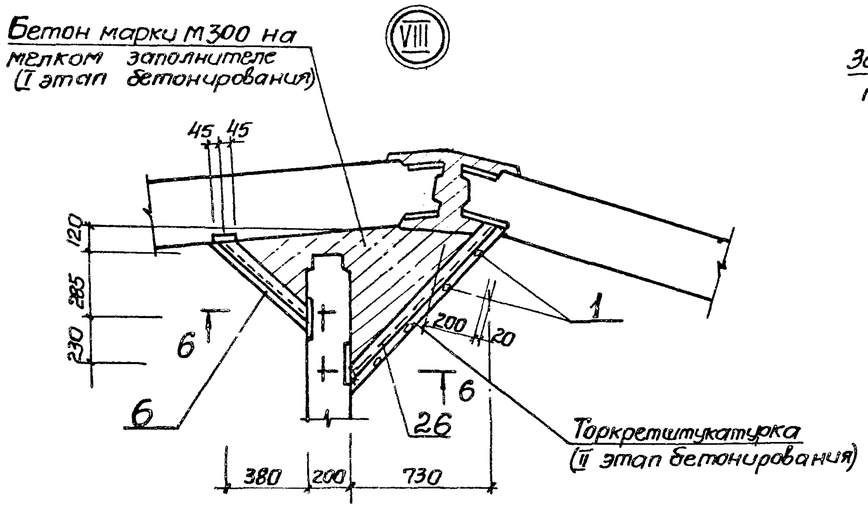

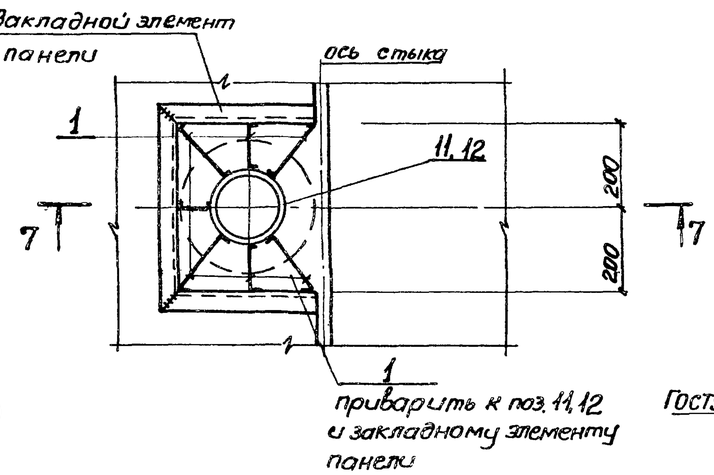

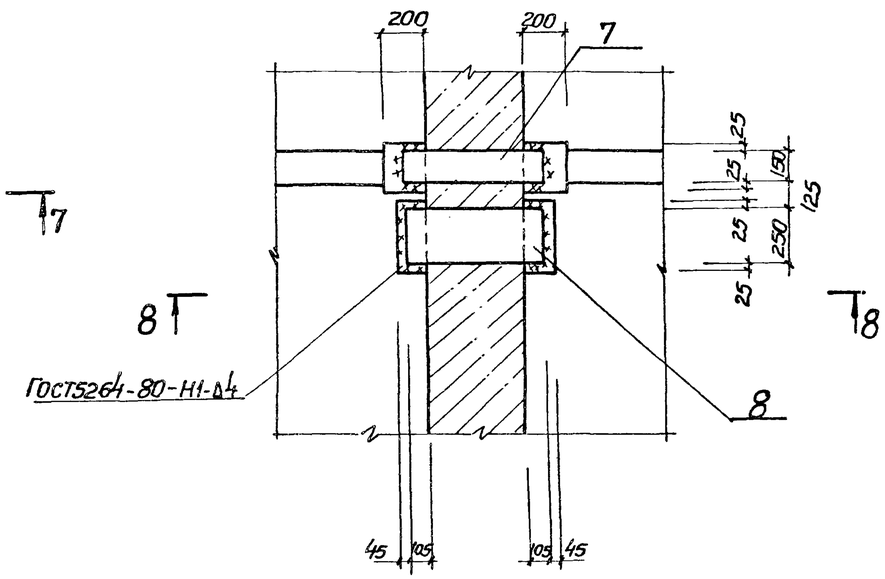

Детали соединения стержней сваркой см. лист 10

XI XII

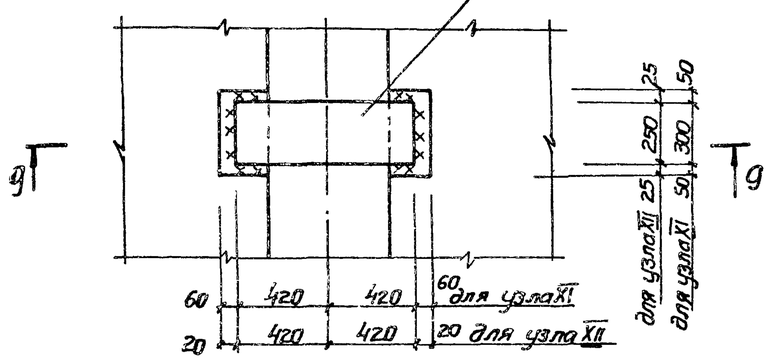

9-9

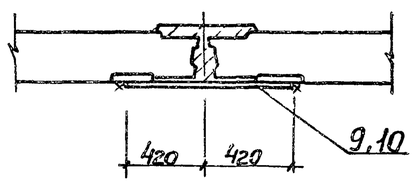

Привязан			Нач.отд.	Шейко		ТП 902-1-8083-КЖС	
			Н.контр.	Сокольская			
			Гл.спец.	Постников			
			Рук.гр.	Мазалова			
			Вед.инж.	Однорал			
Инв.№			Инженер	Филиппова			

Канализационная насосная станция производительностью 35-230м³/ч напором 11-48м	Стадия	Лист	Листов
	Р	7	
Схема расположения стеновых панелей. Узлы VIII-XII Шпоночный стык	Госстрой СССР Союзводоканалпроект Ордоканалпроект		

19304-01 10

Типовой проект 902-1-80.83 Альбом IV

1-1

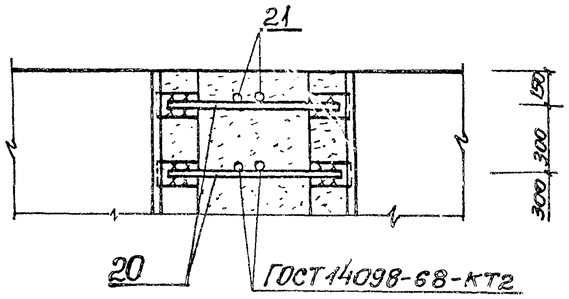

3-3

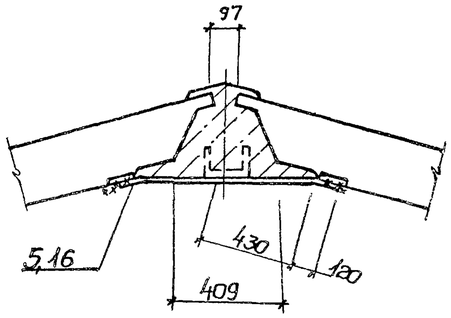

4-4

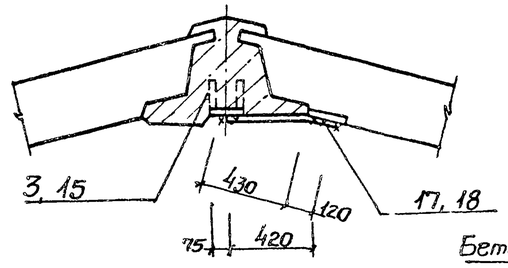

5-5

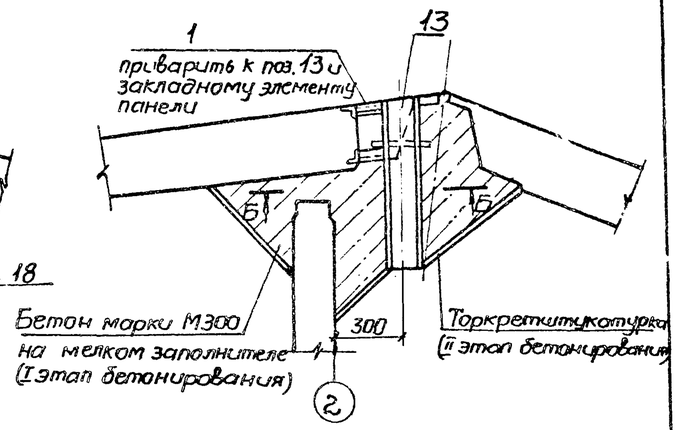

III

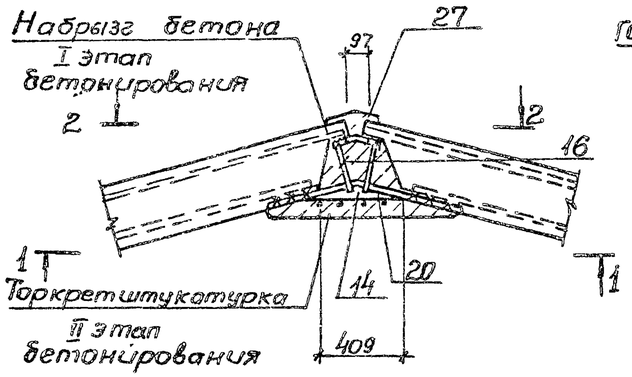

IV V

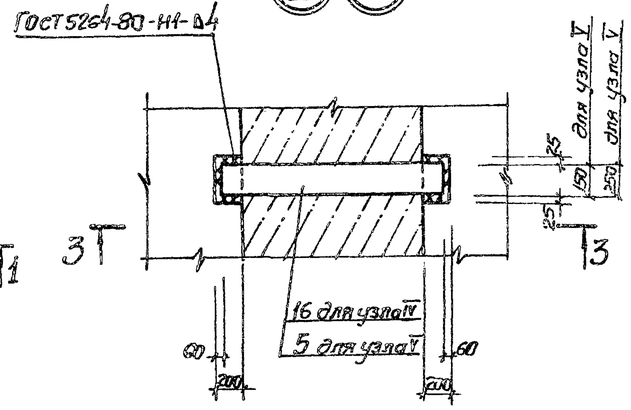

VI XIV

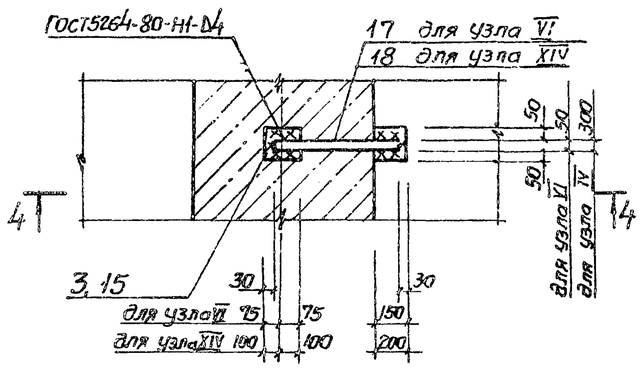

VII

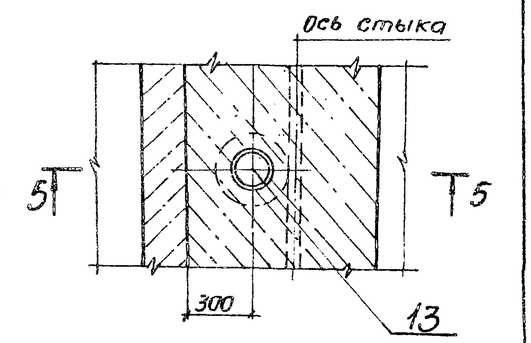

2-2

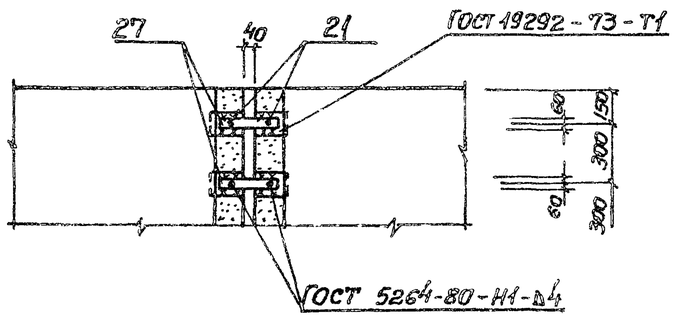

6-6

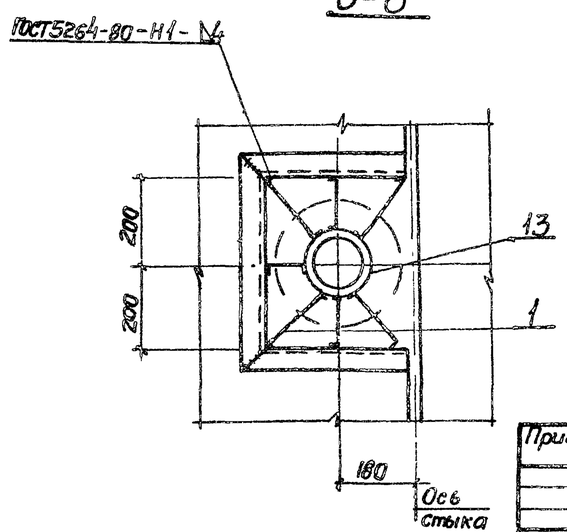

Привязан					ТП 902-1-80.83-КЖС		
			Нач.отд.	Шейко	Канализационная насосная станция производительностью 35-230 м³/ч напором 11-48 м	Стадия	Лист	Листов
			Н.контр.	Соколовский		Р	8	
			Гл.спец.	Постников				
			Рук.гр.	Мазалова	Схема расположения стеновых панелей. Узлы III-VII, XIV, XIV. Клиновидный стык	Госстрой СССР Союзводоканалниипроект Харьковский Водоканалпроект		
			Вед.инж.	Одноралл				
Инв.№			Инженер	Филиппова				

Инв.№подл. | Подпись и дата | Взам.инв.№

Типовой проект 902-1-80 83 Альбом IV

7-7

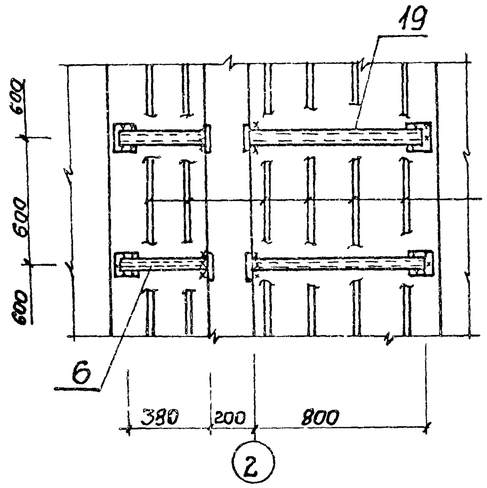

8-8

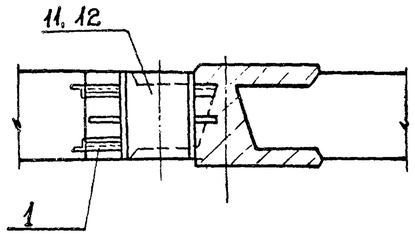

12-12

(для узла XI)

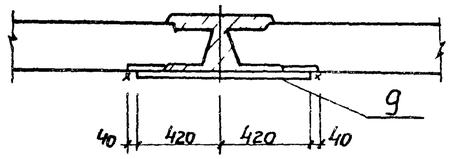

9-9

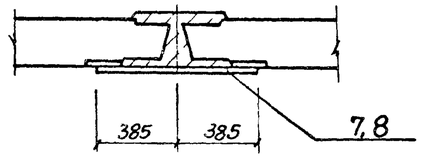

11-11

(для узла XII)

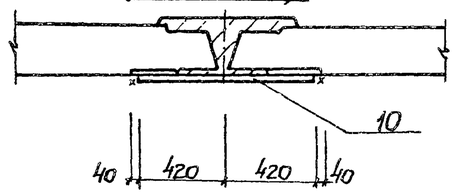

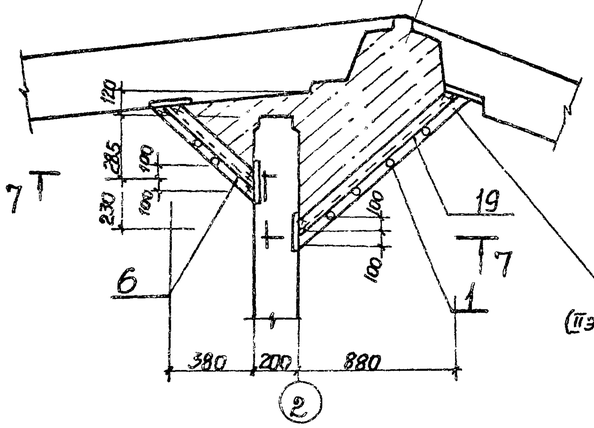

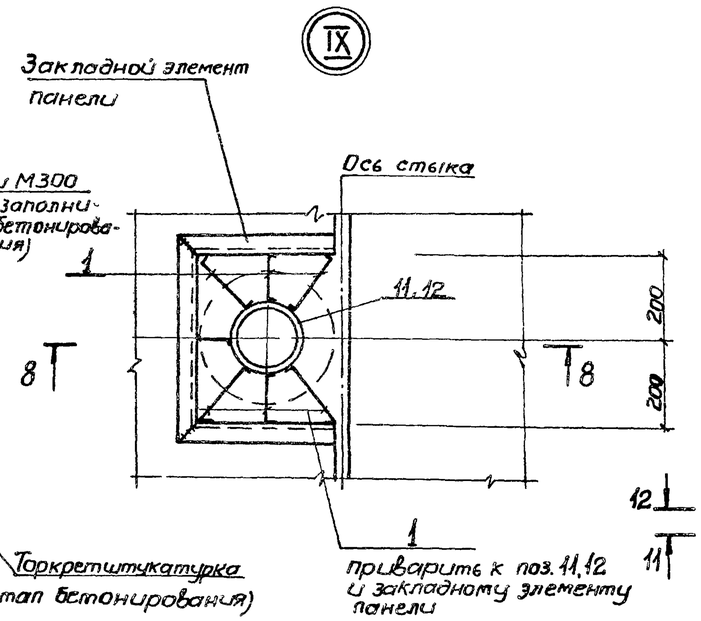

13-13

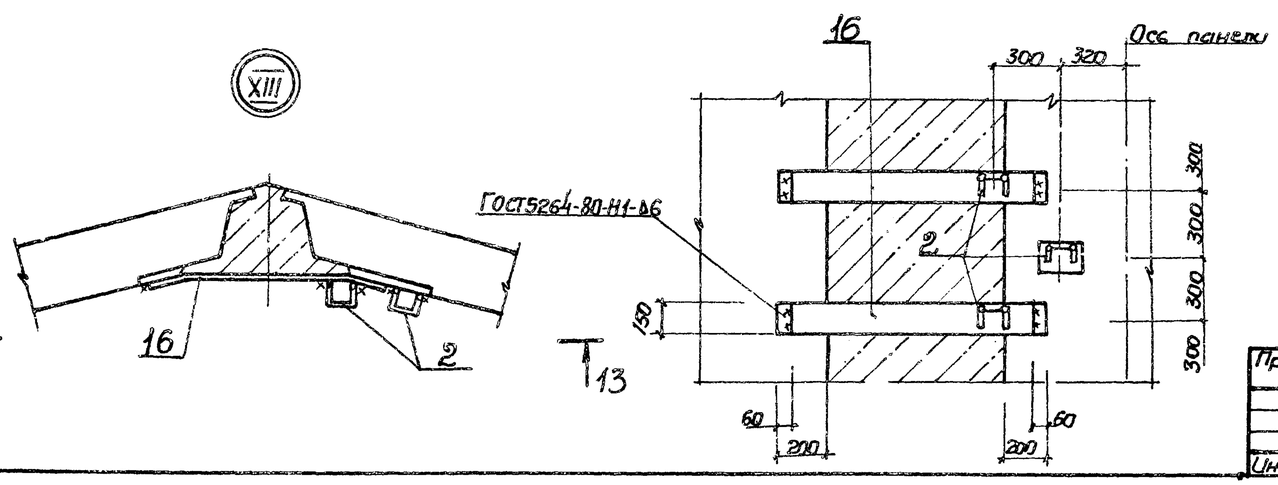

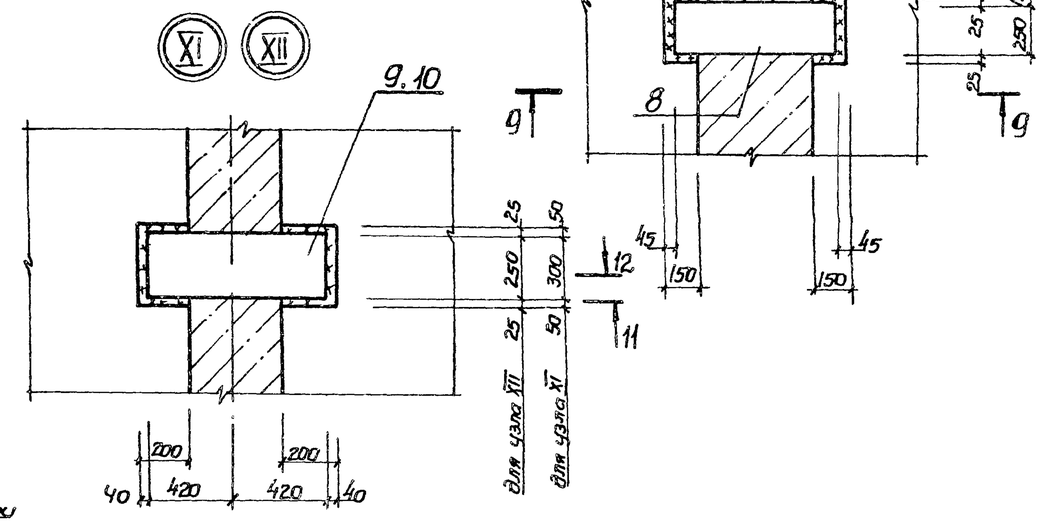

Детали соединения стержней сваркой см. лист 10

Привязан			Нач. отд.	Шейко		ТП 902-1-8083-КЖС	
			Н. контр.	Соколовская			
			Гл. спец.	Постников			
			Рук. гр.	Мазалова			
			Вед. инж.	Однорал			
Инв. №			Инженер	Рулитова			

	Стадия	Лист	Листов
Канализационная насосная станция производительностью 35-230 м³/ч напором 11-48 м	Р	9	
Схема расположения стеновых панелей. Узлы VIII-XIII. Клиновидный стык	Госстрой СССР Союзводоканалниипроект Харьковский Водоканалпроект		

19304-01 12

Инв. № подл. | Подпись и дата | Взам. инв. №

Альбом IV

Типовой проект 902-1-80.83

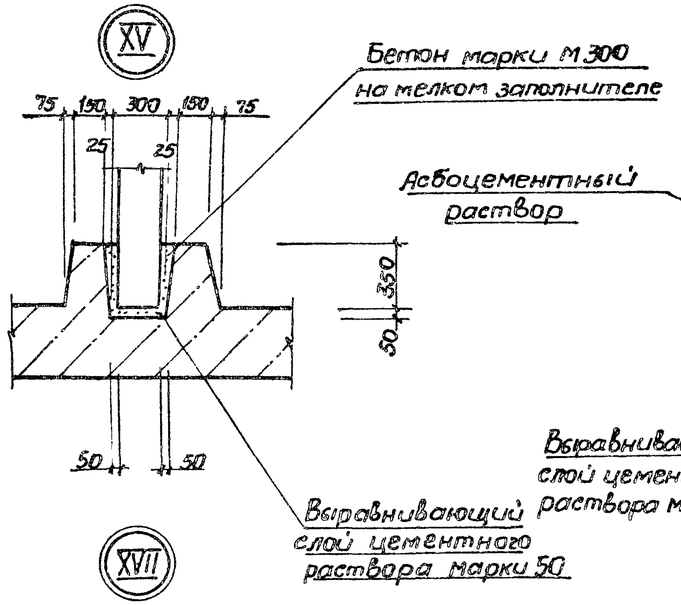

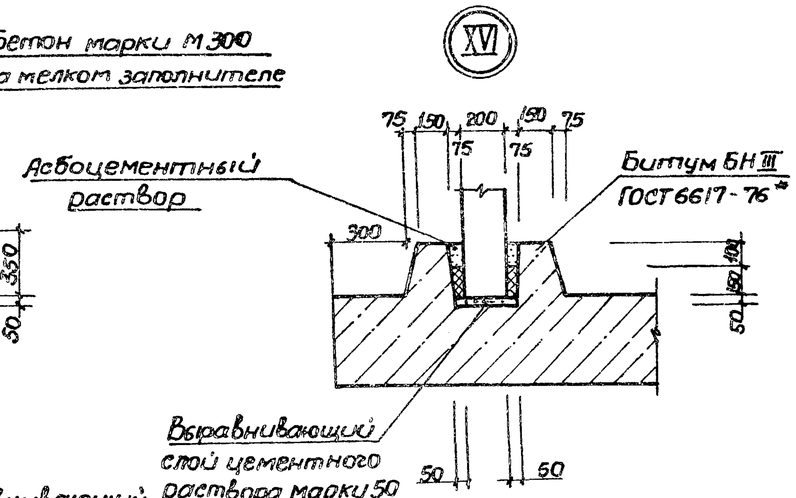

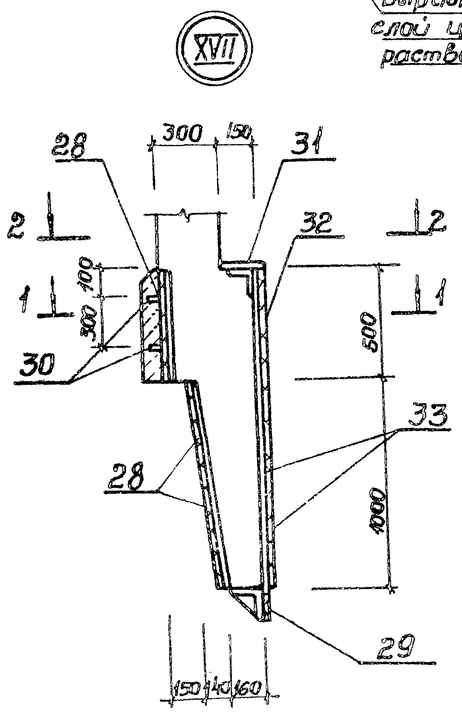

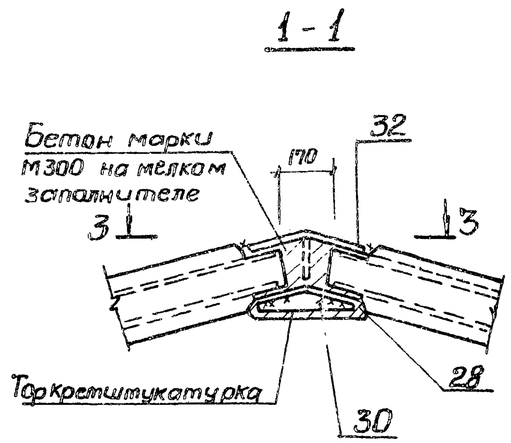

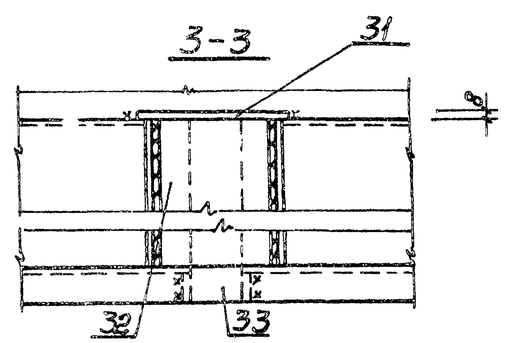

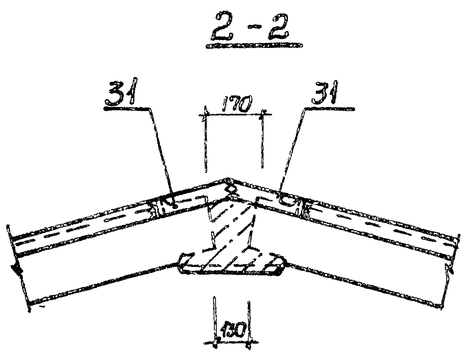

Сварные соединения арматурных стержней к закладным деталям

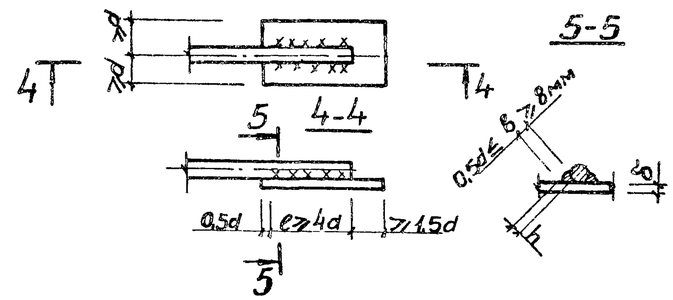

h – высота сварного шва ($0,25d \le h \ge 4$мм)
b – ширина сварного шва
e – длина сварного шва
d – диаметр стыкуемых стержней
δ – толщина закладных деталей ($\frac{\delta}{d} > 0,3$)

1. Сварку следует выполнять в соответствии с „Указаниями по сварке соединений арматуры и закладных деталей железобетонных конструкций" СН 393-78.

2. Соединение стержней арматуры с закладными деталями панелей выполняется ручной дуговой сваркой внахлестку двухсторонними фланговыми швами.

3. Для сварных соединений стержней арматуры с закладными деталями следует применять электроды по ГОСТ 9467-75:

для арматуры класса А-I-Э42, Э46, Э42А, Э46А;
для арматуры класса А-III-Э42А, Э46А, Э50А.

4. Для узла XVII все сварные швы по ГОСТ 5264-80-Н1-Δ6

Привязан	Нач.отд. Шейко		ТП 902-1-80.83-КЭС			
	Н.контр. Сокольская		Канализационная насосная станция производительностью 35-230 м³/ч, напором 11-48 м	Стадия	Лист	Листов
	Гл.спец. Постников			Р	10	
	Рук.гр. Мазалова		Схема расположения стеновых панелей. Узлы XV – XVII	Госстрой СССР Союзводоканалпроект Харьковский Водоканалпроект		
Инв.№	Вед.инж. Однорал					
	Инженер Филиппов					

Инв.№ подл. | Подпись и дата | Взам. инв.№

Альбом IV

Типовой проект 902-1-80.83

Марка, поз.	Обозначение	Наименование	Кол.	Масса ед, кг	Примечание
		Опускной способ.			
		Панели перегородочные			
ПГ1	902-1-80.83-КЖИ-ПГ1-	ПГ66. 18 - У1 □1-1	1	5620	
ПГ2	-01	ПГ66. 20 - 61 □-1	1	6150	
ПГ3	-02	ПГ66. 20 - 61 □-2	1	6150	
ПГ4	-03	ПГ66. 20 - У1 □-1	1	5620	
		Панели стеновые			
ПС1	-ПС1	2ПС66 - 2 □-1	1	10725	
ПС2	-01	2ПС66 - 2 □-2	1	10725	
ПС3	-02	2ПС66 - 2 □-3	1	10725	
ПС4	-03	2ПС66 - 2 □-4	1	10725	
ПС5	-04	2ПС66 - 2 □-5	1	10725	
ПС6	-05	2ПС66 - 2 □-6	1	10725	
ПС7	-06	2ПС66 - 2 □-7	1	10725	
ПС8	-07	2ПС66 - 2 □-8	1	10725	
ПС9	-08	2ПС66 - 2 □-9	1	10725	
ПС10	-09	2ПС66 - 2 □-10	1	10725	
ПС11	-10	2ПС66 - 2 □-11	1	10725	
ПС12	-11	2ПС66 - 2 □-12	1	10725	
ПС13	-12	2ПС66 - 2 □-13	1	10725	
		Открытый способ			
		Панели перегородочные			
ПГ1	-ПГ1	ПГ66.18 - У1Ш - 1 - 1	1	5620	
ПГ2	-01	ПГ66.20 - 51Ш - 1	1	6150	
ПГ3	-02	ПГ66.20 - 51Ш - 2	1	6150	
ПГ4	-03	ПГ66.18 - У1Ш - 1	1	5620	
		Панели стеновые			
ПС1	-ПС1	1ПС66 - 1Ш - 1	1	6040	
ПС2	-01	1ПС66 - 1Ш - 2	1	6040	
ПС3	-02	1ПС66 - 1Ш - 3	1	6040	
ПС4	-03	1ПС66 - 1Ш - 4	1	6040	
ПС5	-04	1ПС66 - 1Ш - 5	1	6040	
ПС6	-05	1ПС66 - 1Ш - 6	1	6040	
ПС7	-06	1ПС66 - 1Ш - 7	1	6040	
ПС8	902-1-80.83-КЖИ-ПС1-07	1ПС66 - 1Ш - 8	1	6040	
ПС9	-08	1ПС66 - 1Ш - 9	1	6040	
ПС10	-09	1ПС66 - 1Ш - 10	1	6040	
ПС11	-10	1ПС66 - 1Ш - 11	1	6040	
ПС12	-11	1ПС66 - 1Ш - 12	1	6040	
ПС13	-12	1ПС66 - 1Ш - 13	1	6040	
		Опускной и открытый способы			
Узел 3.4		ф10А-III ГОСТ 5781-82 ℓ=700	128	0.43	
1		ф 6А-I ГОСТ 5781-82	п м 104	0,22	
		Изделия закладные			
2	1.400-15, вып.1 810	МН801	16		
3	902-1-80.83-КЖИ-МН3	МН3	6		
		Изделия соединительные			
4	-МС1	МС1	5		
5	-МС9-01	МС10	3		
6	3.902.1-10.2.00.19.00-12	МС12	18		
7		Полоса Б-2 10х150 ГОСТ 103-76 / ВСт3кп2 ГОСТ 535-79 ℓ=770	3	9.1	
8		Полоса Б-10х250 ГОСТ 82-70* / ВСт3кп2-1 ТУ14-1-3023-80 ℓ=770	3	15.1	
9		Полоса Б-10х3.0 ГОСТ 82-70* / ВСт3кп2-1 ТУ14-1-3023-80 ℓ=840	4	19.8	
10		Полоса Б-10х250 ГОСТ 82-70* / ВСт3кп2-1 ТУ14-1-3023-80 ℓ=840	2	16.5	
		Сальники			
11	3.901-5	Ду50 ℓ=200	1		
12	3.901-5	Ду150 ℓ=200	2		
13	3.901-5	Ду200 ℓ=800	2		
		Переменные данные для исполнений			
		Клиновидный стык			
14	ГОСТ 2715-75	Сетка $\frac{0.5}{\text{проволочная } 5.0\times5.0}$ В=400, L=6000	13		
15	1.400-15, вып.1, 120-44	Изделие закладное МН1123	3		
		Изделия соединительные			
16	902-1-80.83-КЖИ-МС4	МС4	12		
17	-МС5	МС5	3		
18	-МС5-03	МС8	6		
19	3.902.1-10.1.00.19.00-18	МС20	18		
20	00.27.00-01	МС43	260		
21	00.28.00-02	МС52	520		
		Шпоночный стык			
22	1.400-15, вып.1.120-40	Изделие закладное МН11-5	3		
		Изделия соединительные			
23	902-1-80.84-КЖИ-МС5-01	МС6	3		
24	-02	МС7	16		
25	-МС9	МС9	6		
26	-МС11	МС11	18		
		Опускной способ			
		Изделия соединительные			
27	3.902.1-10 1.00.26.00-01	МС2	520		
28	-26	МС27	39		
29	-34	МС35	13		
30	00.29.00-01	МС55	286		
31	-04	МС58	26		
32	00.32.00-01	МС65	13		
33	-09	МС73	26		
		Открытый способ			
		Шпоночный стык			
		Изделия соединительные			
27	00.26.00-01	МС2	546		
30	00.29.00-01	МС55	273		

Привязан

Инв. №

Нач. отд.	Шейко		
Н. контр.	Сокольская		
Гл. спец.	Постников		
Рук. гр.	Масловой		
Вед. инж.	Пднорал		
Инженер	Филиппова		

ТП 902-1-8083-КЖС

Канализационная насосная станция производительностью 35-230 м³/ч, напором 11-48 м

Стадия	Лист	Листов
Р	11	

Схема расположения стеновых панелей. Спецификация

Госстрой СССР Союзводоканалниипроект Харьковский водоканалпроект

19304-01 14

Инв. № подл. | Подпись и дата | Взам. инв. №

Альбом V

Типовой проект 902-1-80.83

1–1

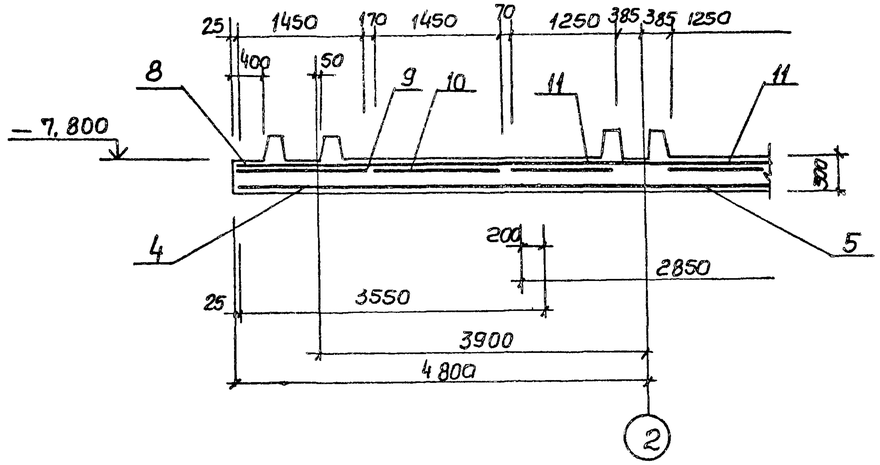

2–2

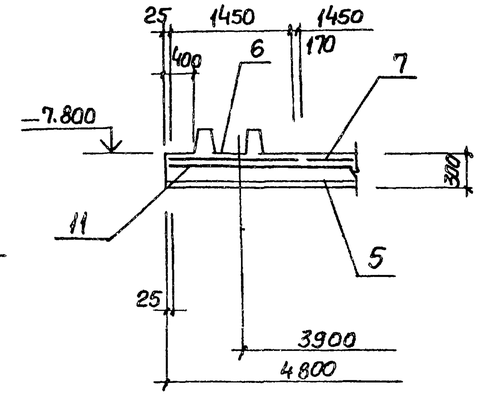

Схема расположения выпусков и паза

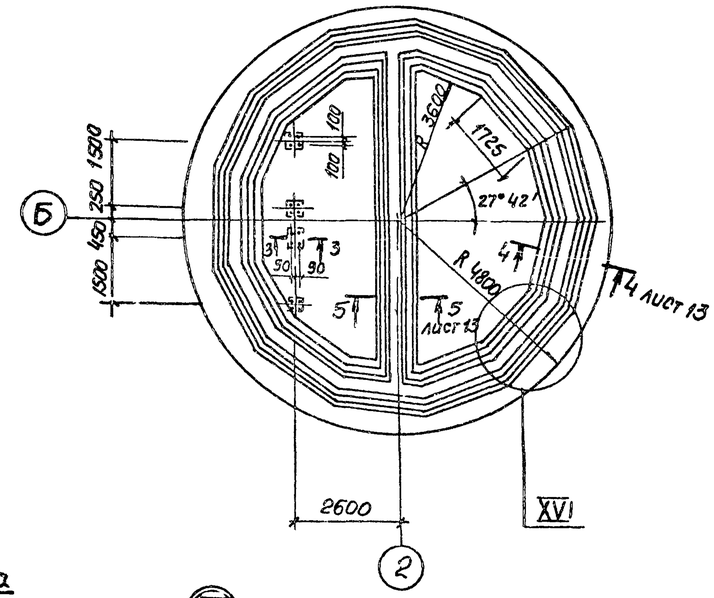

Схема расположения нижней арматуры

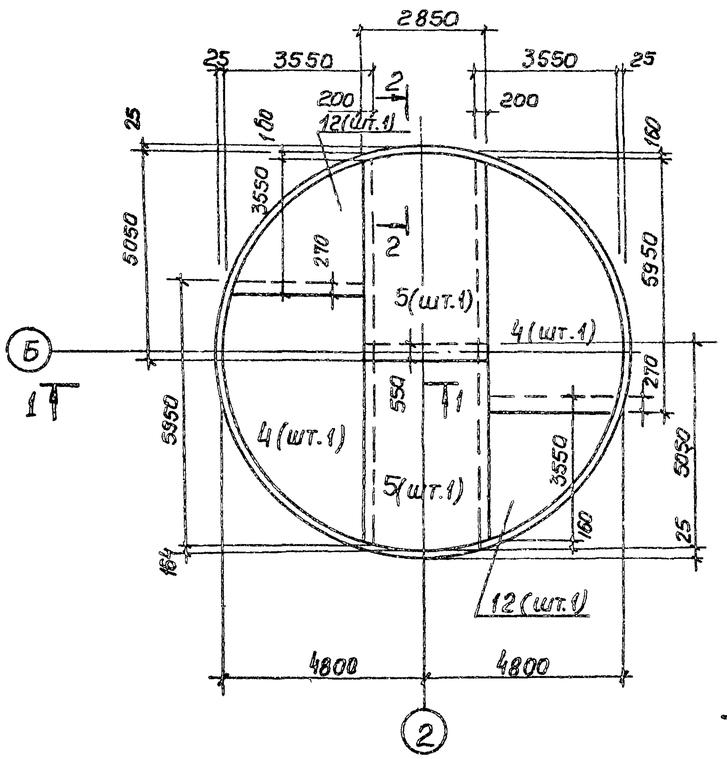

Схема расположения верхней арматуры

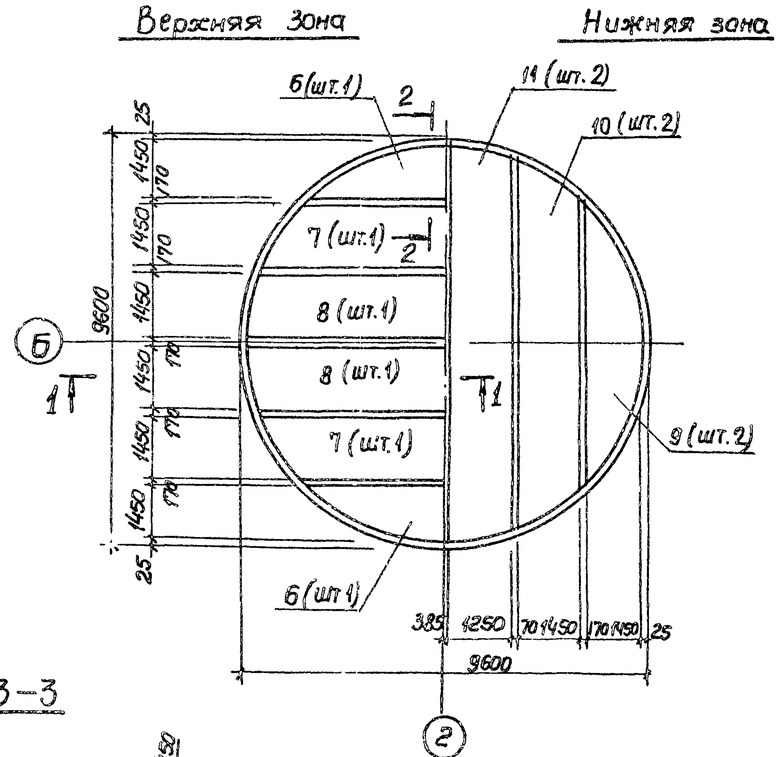

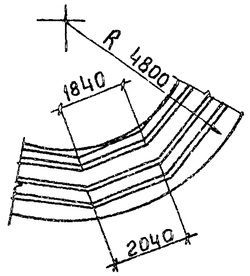

Защитный слой бетона для рабочей арматуры нижней – 35 мм, верхней – 20 мм

3–3

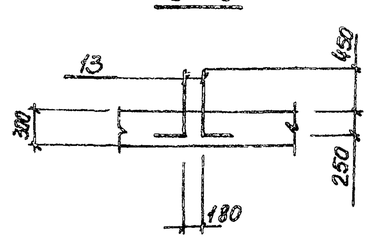

Привязан				ТП 902-1-80.83 -КЖ			
	Нач.отд.	Шейко		Канализационная насосная станция производительностью 36-230м3/ч напором 11-48м	Стадия	Лист	Листов
	Н.контр.	Сокольская			Р	12	
	Гл.спец.	Постников					
	Рук.гр.ОВ	Мазалова		Плита днища ПДм1. Общий вид и схема армирования (открытый способ)	Госстрой СССР Союзводоканалниипроект Харьковский Водоканалпроект		
	Вед.инж.	Однорол					
Инв. №	Инж.	Новгородцева					

Инв.№ подл. | Подпись и дата | Взам.инв.№

19304-01 15

Альбом IV

Типовой проект 902-1-80.83

Схема расположения каркасов днища

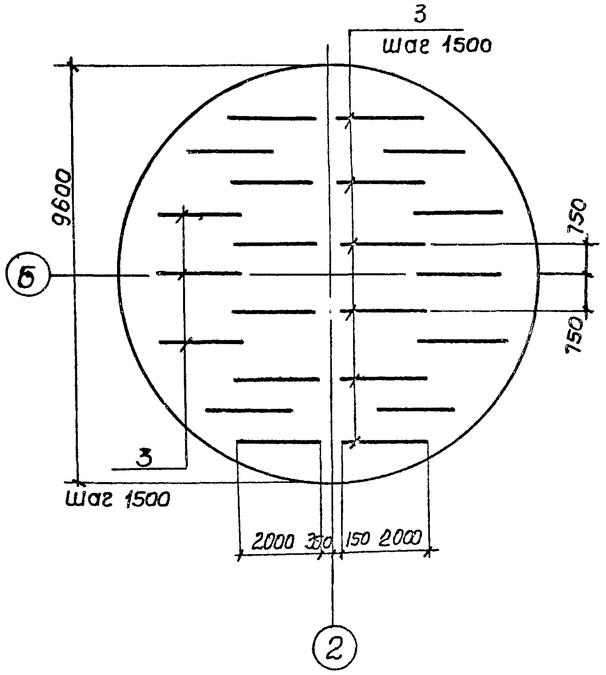

Поз. 6,9

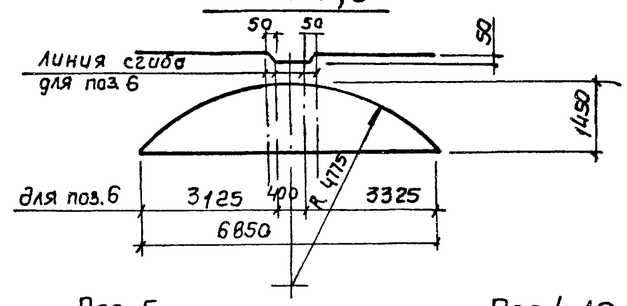

Поз. 5

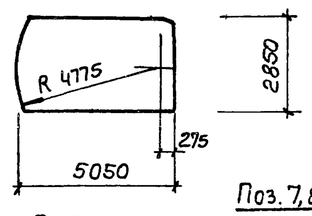

Поз. 4,12

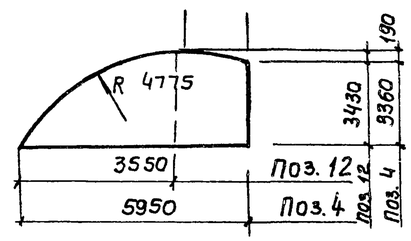

Поз. 7,8,10,11

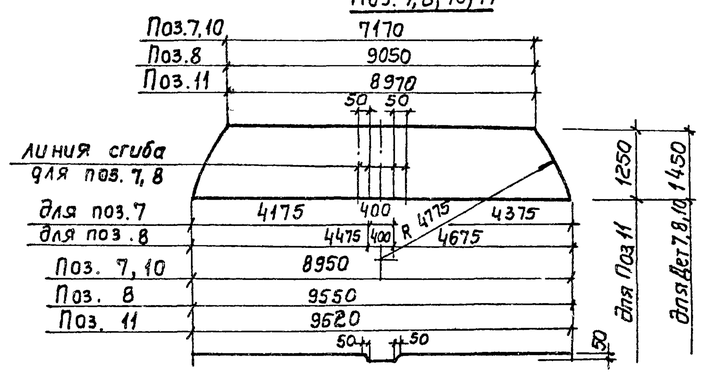

4-4 Лист 12

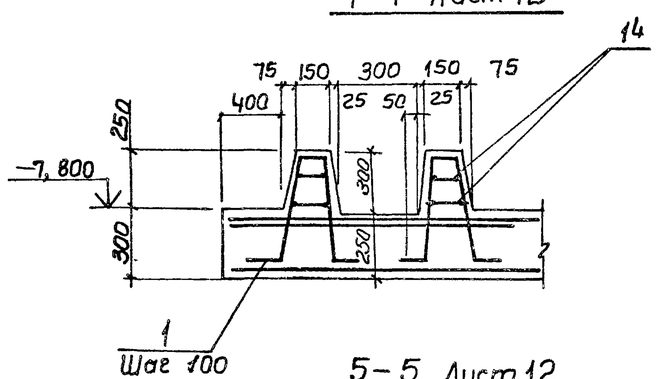

5-5. Лист 12

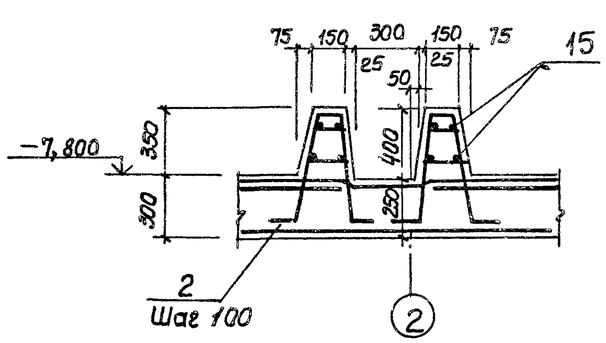

Спецификация ПДм1

Формат	Зона	Поз.	Обозначение	Наименование	Кол.	Примечание
				Сборочные единицы		
А4		1	902-1-80.83 – КЖ и - Кр2.01	Каркас плоский Кр3	253	
А4		2	- Кр2	Кр2	156	
А4		3	- Кр4	Кр4	22	
				Сетка арматурная		
		4	ГОСТ 23279-78	С $\frac{8А-I-200}{10А-III-200}$ 3450×5950 $\frac{75}{75}$	2	
		5	ГОСТ 23279-78	С $\frac{8А-I-400}{18А-III-200}$ 2850×5050 $\frac{25}{25}$	2	
		6	ГОСТ 23279-78	С $\frac{14А-III-200}{8А-I-600}$ 1450×6850 $\frac{125}{125}$	2	
		7	ГОСТ 23279-78	С $\frac{14А-III-200}{8А-I-600}$ 1450×8950 $\frac{275}{275}$	2	
		8	ГОСТ 23279-78	С $\frac{14А-III-200}{8А-I-600}$ 1450×9550 $\frac{275}{275}$	2	
		9	ГОСТ 23279-78	С $\frac{10А-III-200}{8А-I-600}$ 1450×6850 $\frac{125}{125}$	2	
		10	ГОСТ 23279-78	С $\frac{10А-III-200}{8А-I-600}$ 1450×8950 $\frac{275}{275}$	2	
		11	ГОСТ 23279-78	С $\frac{10А-III-200}{8А-I-600}$ 1250×9550 $\frac{275}{275}$	2	
		12	ГОСТ 23279-78	С $\frac{8А-I-200}{10А-III-200}$ 3450×3550 $\frac{75}{75}$	2	
				Детали		
Б4		13*		ф16А-III ГОСТ 5781-82 ℓ=880	16	1.4кг
Б4		14		ф6А-I ГОСТ 8781-82 ℓ=1 п.м	200	0.22кг
Б4		15		ф6А-I ГОСТ 8781-82 ℓ=1 п.м.	60	0.22кг
				Материалы		
				Бетон марки М200	24.7	м3

* поз. 13 см. ведомость деталей

Ведомость расхода стали на элемент, кг.

Марка элемента	Изделия арматурные													Общий расход
	Арматура класса													
	А-I					А-III								
	ГОСТ 5781-82													
	ф6	ф8	ф10		Итого	ф10	ф12	ф14	ф16	ф18	ф20	ф22	Итого	
ПДм1	57.6	237.9	69.5		365.0	442.8	63.4	975.5	66.8	296.4	890.6	358.2	2755.5	3100.5

Ведомость деталей

Поз.	Эскиз
13	700 180

Привязан	Нач. отд.	Шейко	
	Н. контр.	Сокальская	
	Гл. спец.	Постникав	
	Рук. гр.	Мазалова	
	Вед. инж.	Однорал	
Инв. №	Инж.	Новгородцева	

ТП 902-1-80.83 -КЖ

Канализационная насосная станция производительностью 35-230 м³/ч напором 11-48 м

Стадия	Лист	Листов
Р	13	

Плита днища ПДм1. Схема расположения каркасов. Спецификация (открытый способ)

Госстрой СССР Союзводоканалниипроект Харьковский Водоканалпроект

193-04-01 16

Инв. № подл. | Подпись и дата | Взам. инв. №

Альбом IV

Типовой проект 902-1-80.83

1-1

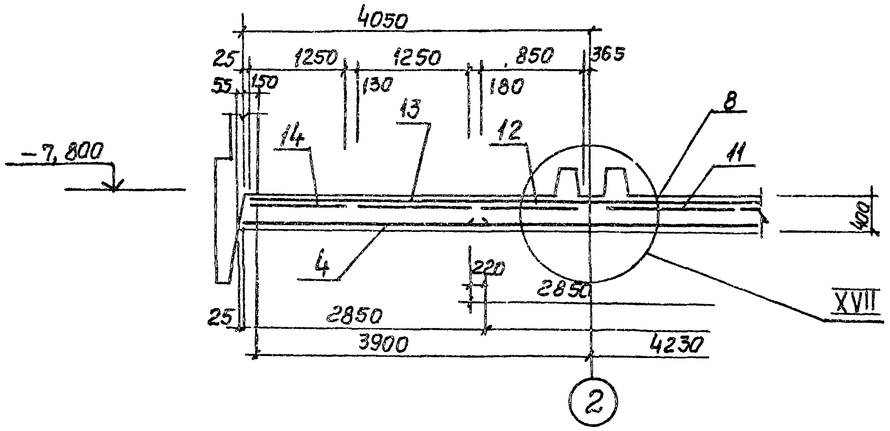

2-2

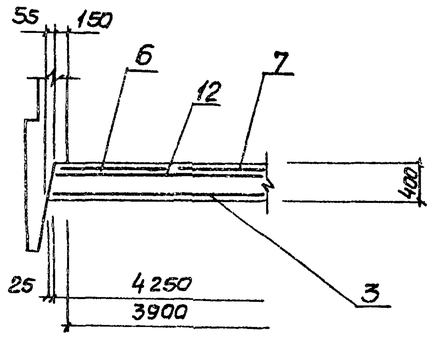

Схема расположения выпусков

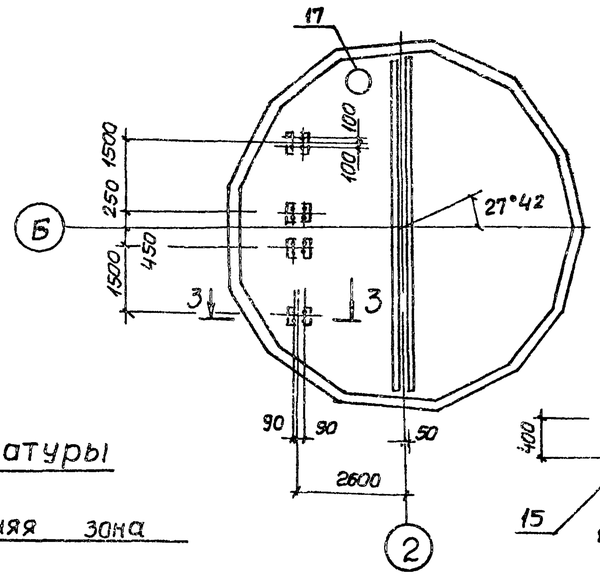

3-3

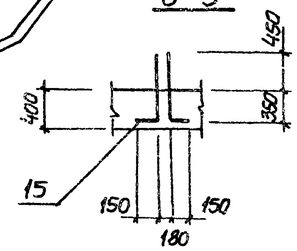

Схема расположения нижней арматуры

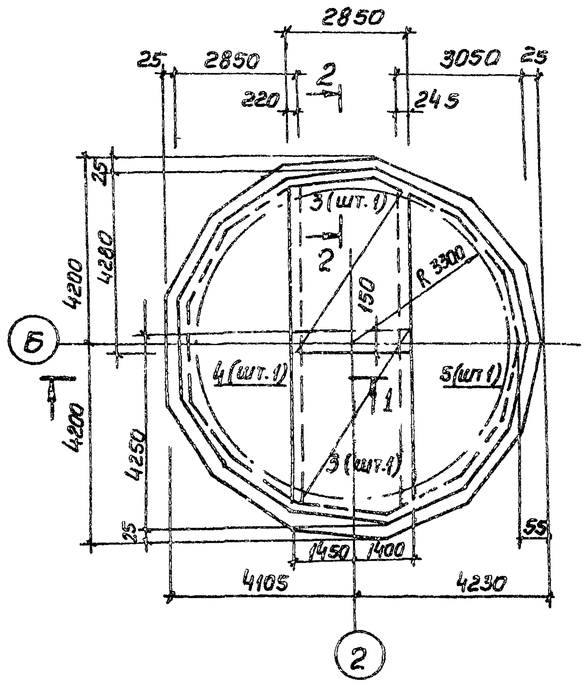

Схема расположения верхней арматуры

Верхняя зона

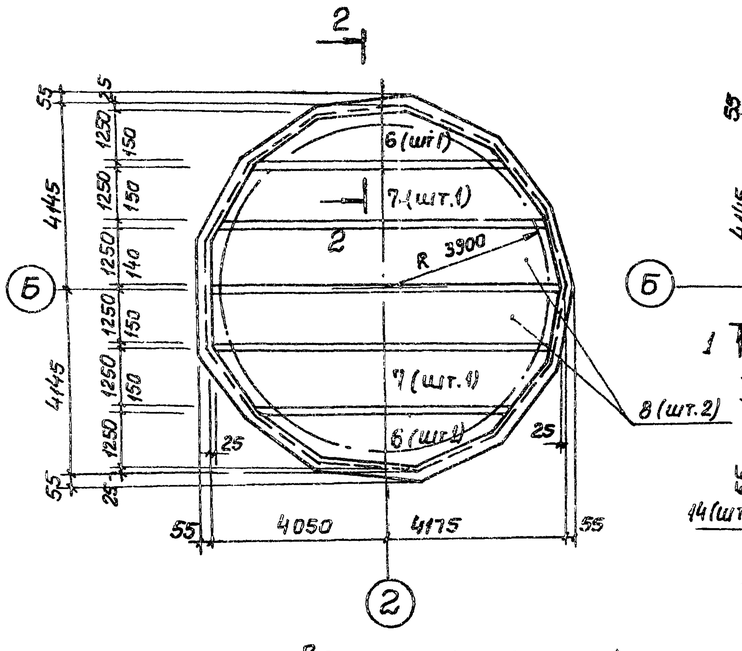

Нижняя зона

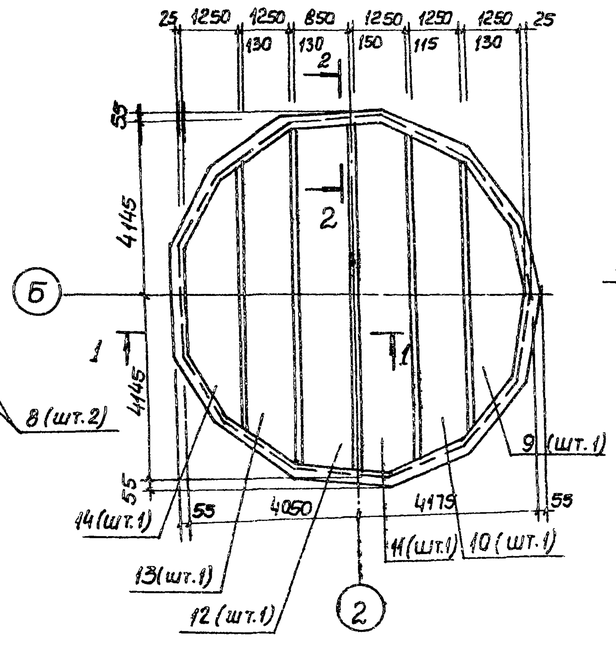

XVII

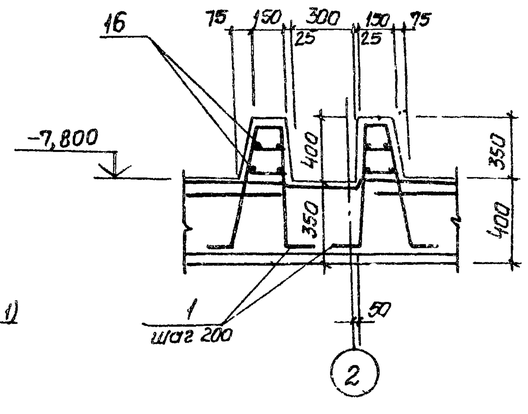

Защитный слой бетона для рабочей арматуры: нижней - 35 мм, верхней - 20 мм.

Ведомость деталей

Поз.	Эскиз
15	800, 150

Привязан			Нач.отд.	Шейко		ТП 902-1-80.83-КЖ	
			Н.контр.	Сокольская			
			Гл.спец.	Постников			
			Рук.гр.	Мазалова		Канализационная насосная станция производительностью 35-230 м³/ч напором 11-48 м	Стадия: Р; Лист: 14; Листов:
			Вед.инж.	Однорал		Плита днища ПДм1. Общий вид и схема армирования (опускной способ)	Госстрой СССР Союзводоканалниипроект Харьковский Водоканалпроект
Инв. №			Инж.	Новгородцева			

19304-01-17

Инв. № подл. | Подпись и дата | Взам. инв. №

Типовой проект 902-1-80.83 Альбом IV

Схема расположения каркасов

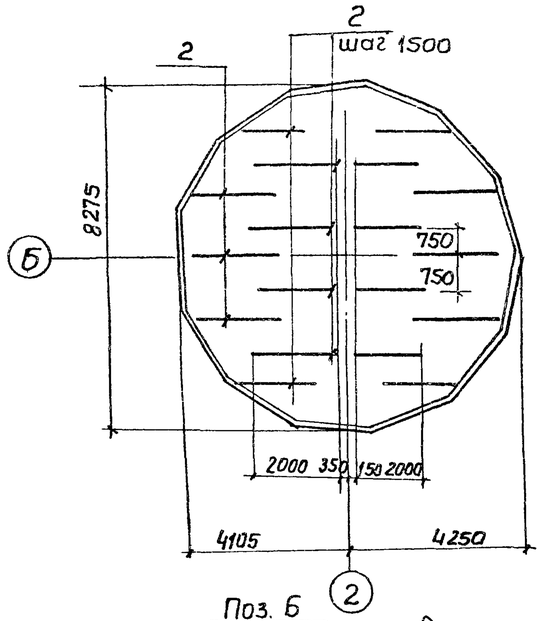

Раскрой сеток

Поз. 3

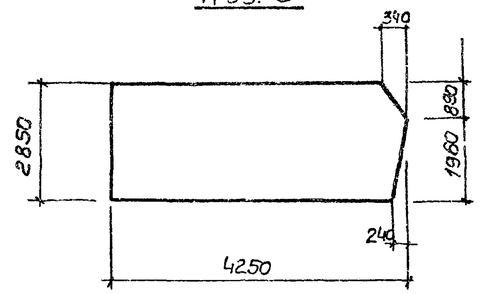

Поз. 5

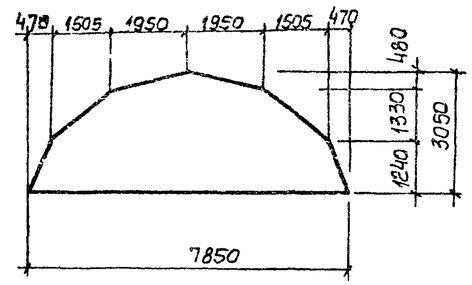

Поз. 4

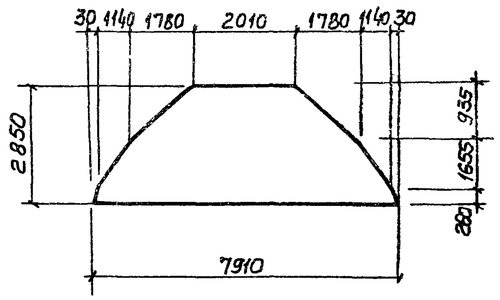

Поз. 12

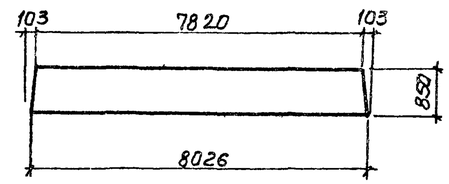

Поз. 6

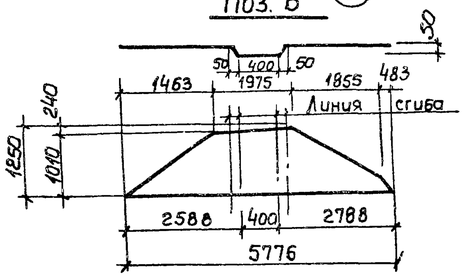

Поз. 9

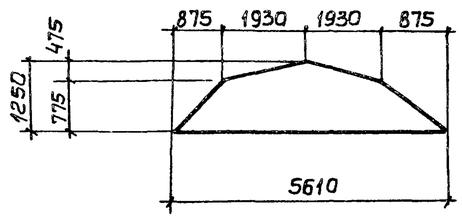

Поз. 13

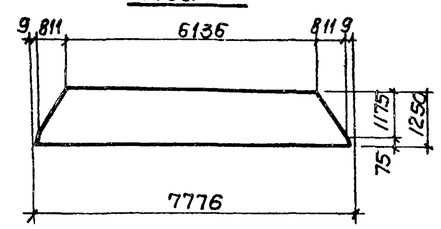

Поз. 7

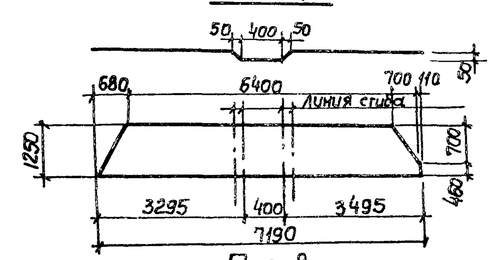

Поз. 10

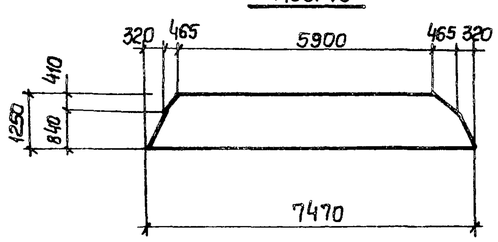

Поз 8

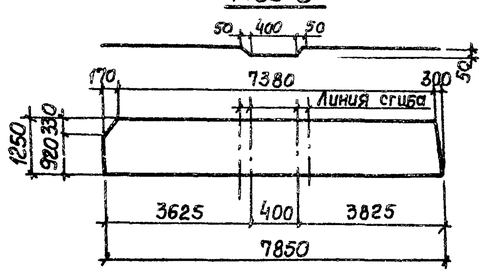

Поз. 11

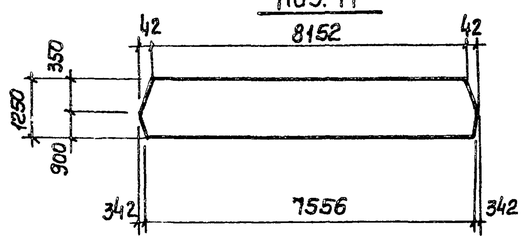

Спецификация ПДм1

Формат	Зона	Поз.	Обозначение	Наименование	Кол.	Примечание
				Сборочные единицы		
А4		1	902-1-80.83 КЖИ-Кр1	Каркас плоский Кр1	156	
А4		2	-Кр13	Кр13	18	
		3	ГОСТ 23279-78	С $\frac{10AI-400}{18AII-200}$ 2850×4250 $\frac{25}{25}$	2	
		4	ГОСТ 23279-78	С $\frac{10AI-200}{8AI-300}$ 2850×7950 $\frac{75}{75}$	1	
		5	ГОСТ 23279-78	С $\frac{10AI-200}{8AI-300}$ 3050×7850 $\frac{125}{125}$	1	
		6	ГОСТ 23279-78	С $\frac{14AIII-200}{8AI-600}$ 1250×5850 $\frac{225}{225}$	2	
		7	ГОСТ 23279-78	С $\frac{14AIII-200}{8AI-600}$ 1250×7250 $\frac{25}{25}$	2	
		8	ГОСТ 23279-78	С $\frac{14AIII-200}{8AI-600}$ 1250×7850 $\frac{25}{25}$	2	
		9	ГОСТ 23279-78	С $\frac{10AIII-200}{8AI-600}$ 1250×5650 $\frac{125}{125}$	1	
		10	ГОСТ 23279-78	С $\frac{10AIII-200}{8AI-600}$ 1250×7550 $\frac{175}{175}$	1	
		11	ГОСТ 23279-78	С $\frac{10AIII-200}{8AI-600}$ 1250×8250 $\frac{225}{225}$	1	
		12	ГОСТ 23279-78	С $\frac{10AIII-200}{8AI-600}$ 850×8050 $\frac{125}{125}$	1	
		13	ГОСТ 23279-78	С $\frac{10AIII-200}{8AI-600}$ 1250×7850 $\frac{25}{25}$	1	
		14	ГОСТ 23279-78	С $\frac{10AIII-200}{8AI-600}$ 1250×6150 $\frac{75}{75}$	1	
А4		17	902-1-80.83 КЖИ-МН4	Изделие закладное МН4	1	
				Детали		
Б4		15*		ф16А-III ГОСТ 5781-82 ℓ=950	16	1.50 кг
Б4		16		ф8А-I ГОСТ 5781-82	п.м 60	
				Материалы		
				Бетон марки М200	217	м³

* поз. 15 см. ведомость деталей на листе 14

Ведомость расхода стали на элемент, кг

Марка элемента	Изделия арматурные. Арматура класса А-I ГОСТ 5781-82					Арматура класса А-III									Общий расход
	ф6	ф8	ф10		Итого	ф10	ф12	ф14	ф16	ф18	ф22			Итого	
ПДм1	13.3	134.7	249.9		397.9	177.9	73.4	746.6	70.8	250.8	391.8			1318.7	1716.6

Поз. 14

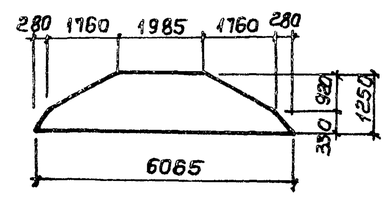

Привязан			
Инв. №			

Нач.отд.	Шейко		
Н.контр.	Сокольская		
Гл.спец.	Постников		
Рук.гр.	Мазалова		
Вед.инж.	Пономарь		
Инж.	Новгородцева		

ТП 902-1-80.83-КЖ

Канализационная насосная станция производительностью 35-250 м³/ч с напором 11-48 м	Стадия	Лист	Листов
	Р	15	
Плита днища ПДм1. Схема расположения каркасов. Спецификация (опускной способ)	Госстрой СССР Союзводоканалниипроект Харьковский Водоканалпроект		

Инв. № подл. | Подпись и дата | Взам. инв. №

Альбом IV

Типовой проект 902-1-80.83

Ркм 2

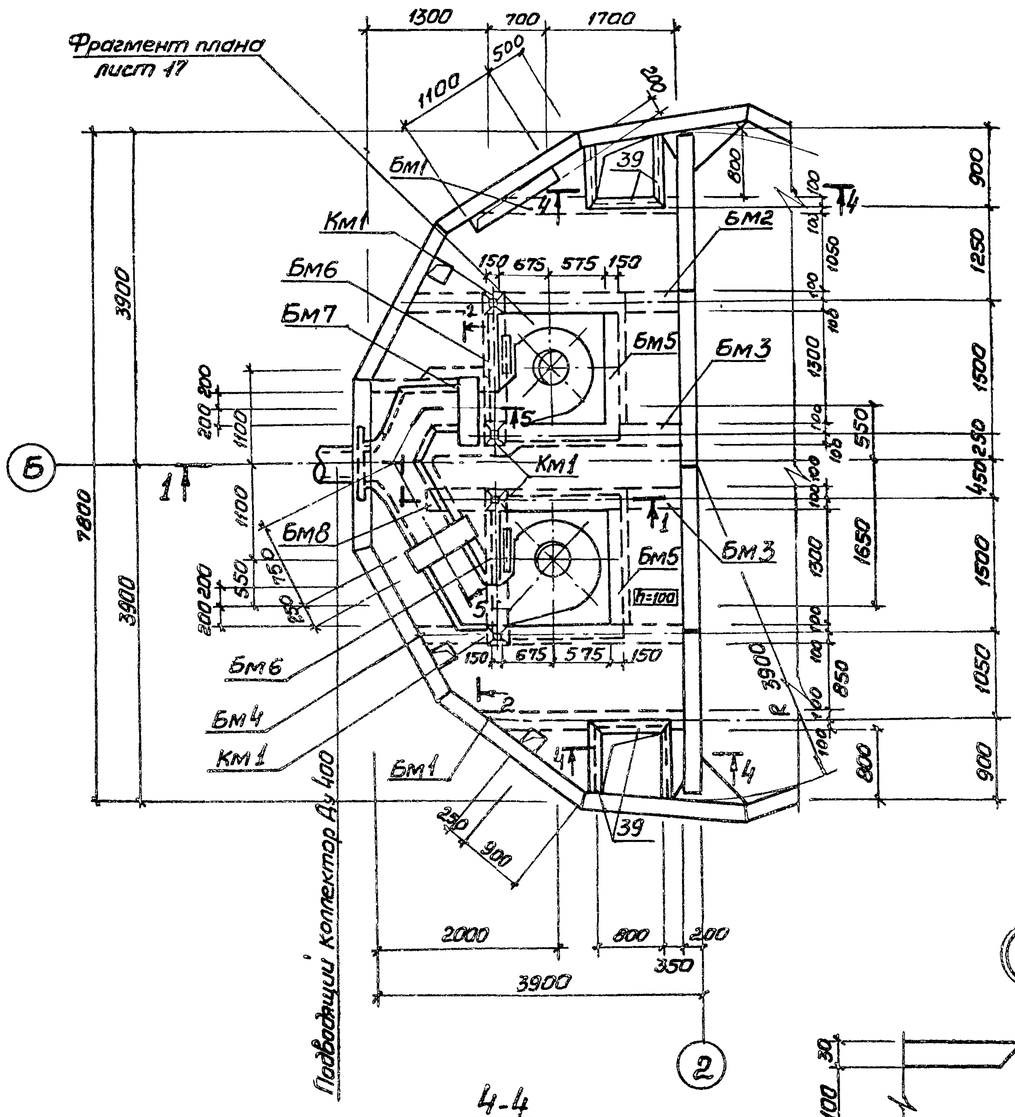

1-1

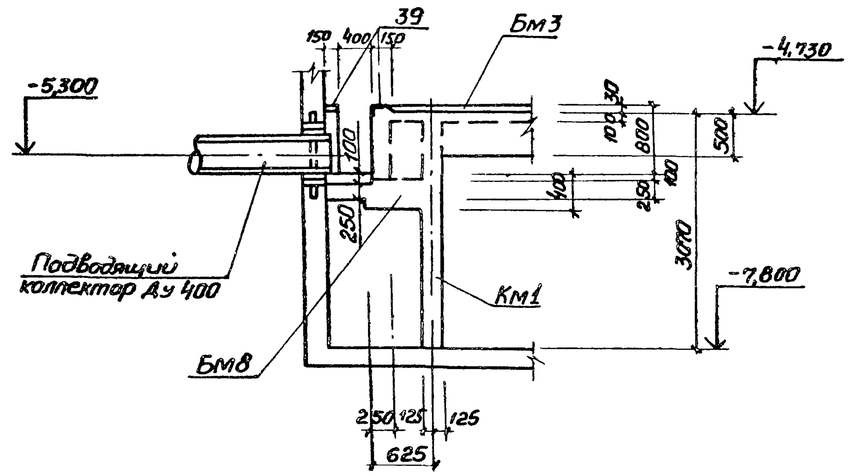

2-2

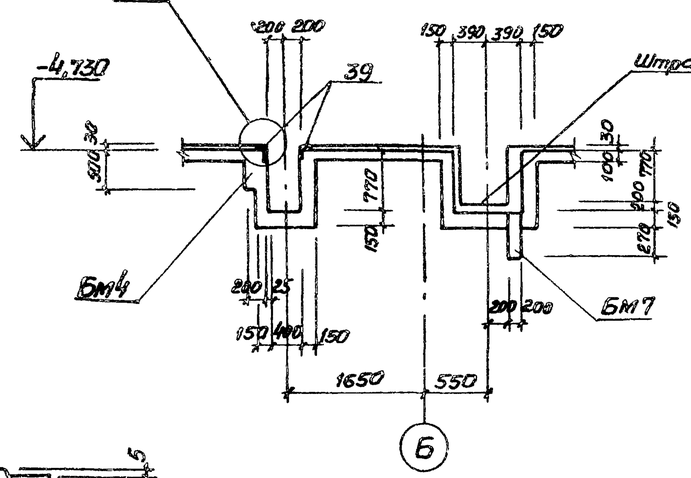

1. Внутренние поверхности лотков оштукатурить цементно-песчаным раствором состава 1:2 δ=20мм с железнением. На участке установки решеток стены затереть цементным раствором.
2. Рамы щитовых затворов установить по механическим чертежам
3. Сечение 5-5 см. лист 17

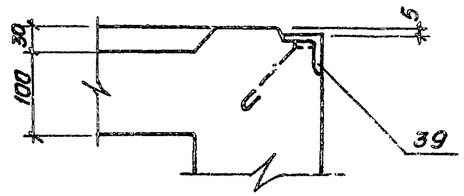

4-4

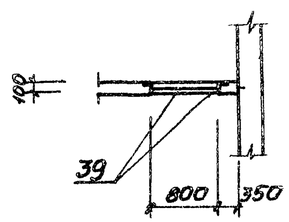

Привязан					ТП 902-1-80.83-КЖ		
	Нач.отд.	Шейко		Канализационная насосная станция производительностью 35-230 м³/ч, напором 11-48м	Стадия	Лист	Листов
	Н.контр.	Соколовская			Р	16	
	Гл.спец.	Пастников					
	Рук.гр.	Мазанова		Перекрытие на отм. -4,700. Схема расположения (начало)	Госстрой СССР Стальводоканалпроект Харьковский Водоканалпроект		
Инв.№	Вед.инж.	Однорал					
	Инж.	Филиппова					

Инв.№ подл. | Подпись и дата | Взам.инв.№

19304-01 19

Фрагмент плана 1. Лист 16

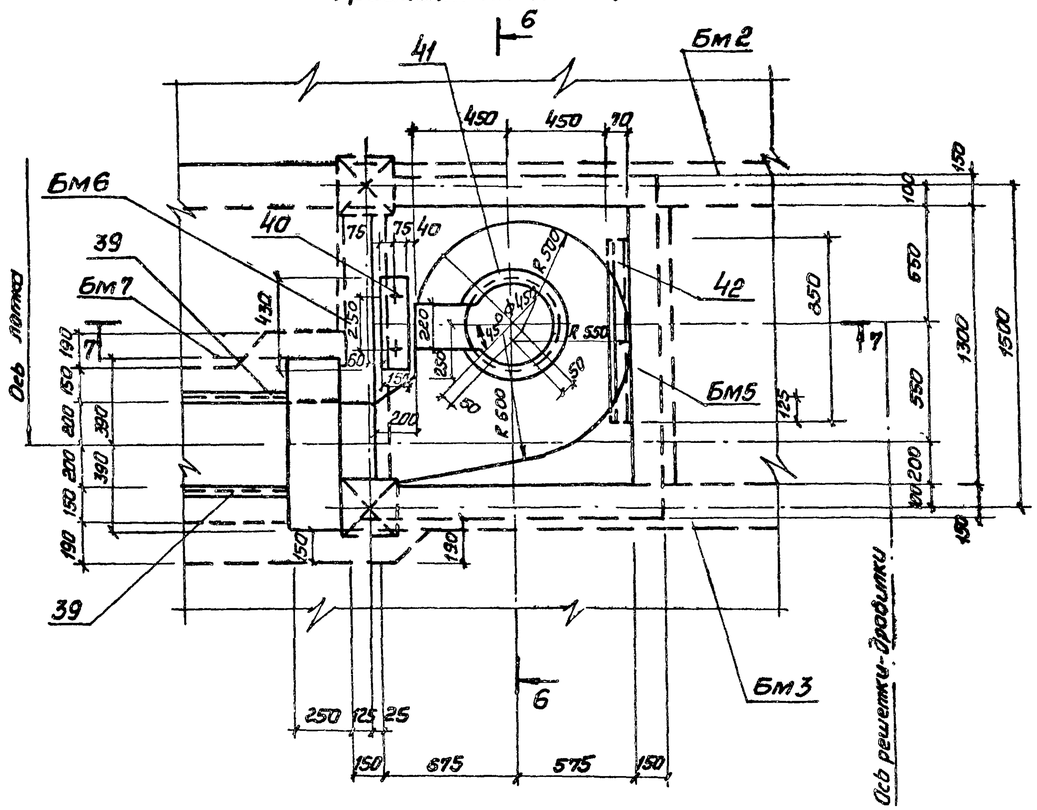

6-6

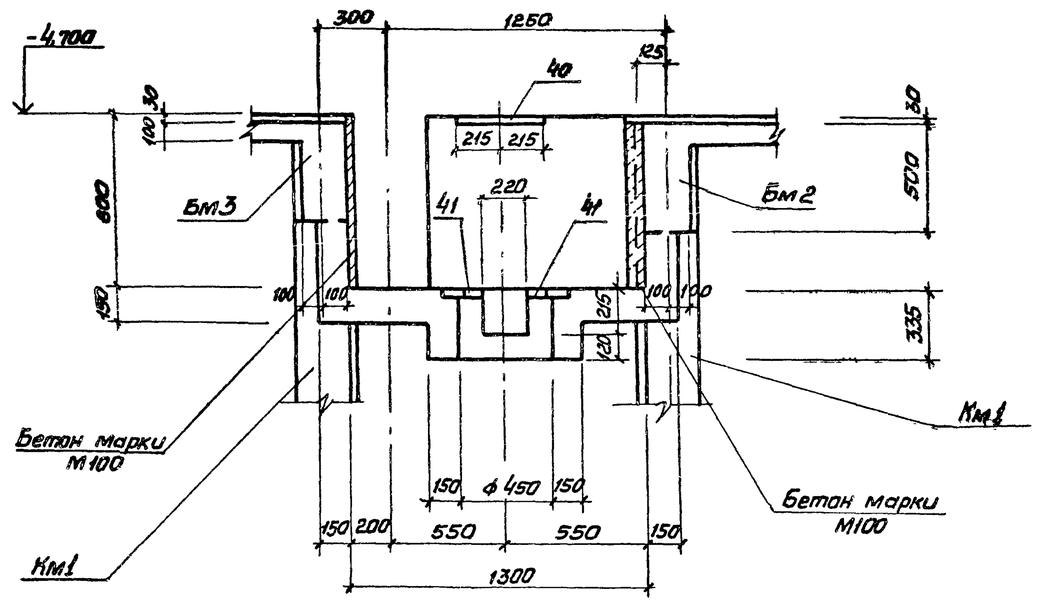

5-5
лист 16

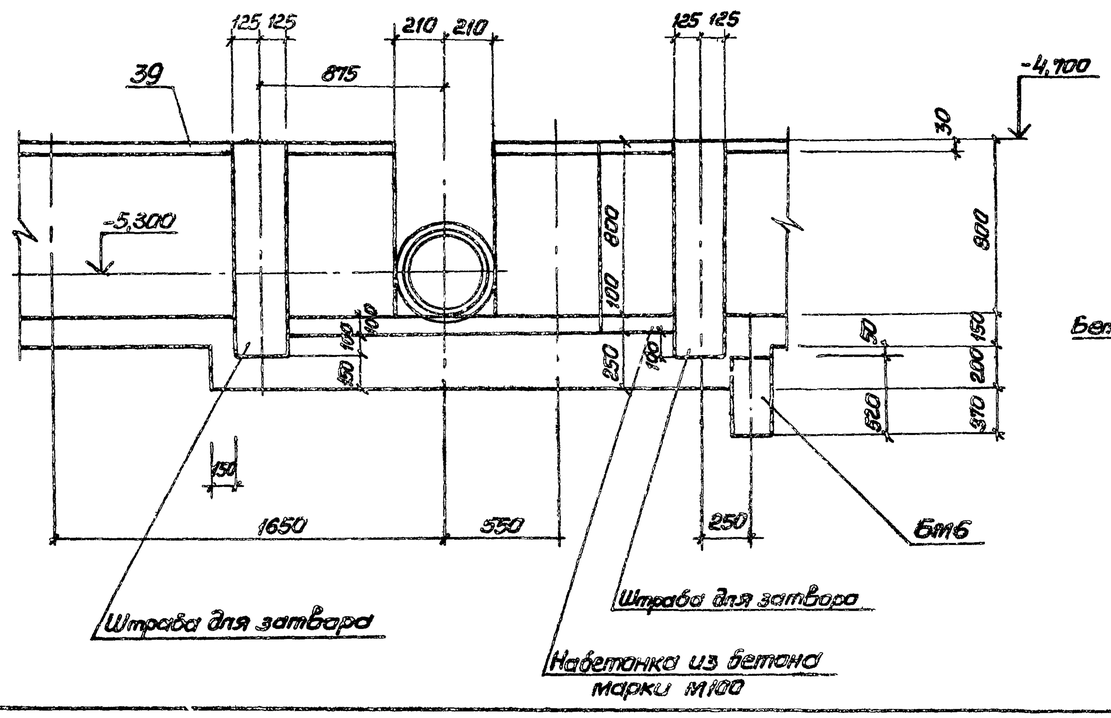

7-7

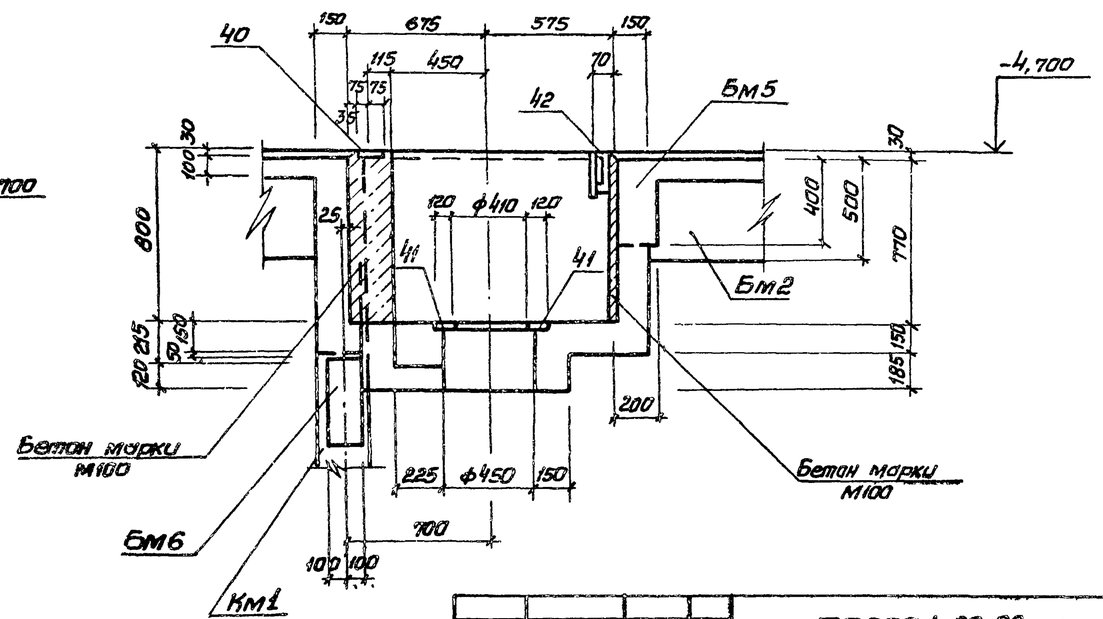

Привязан				ТП902-1-80.83 -КЭС			
	Нач. отд.	Шейко		Канализационная насосная станция производительностью 35-230 м³/ч, напором 11-48 м	Стадия	Лист	Листов
	Н. контр.	Соколовская			Р	17	
	Гл. спец.	Постников					
	Рук. гр.	Мазанова		Перекрытие на отм. -4,700 РКМ2. Схема расположения (окончание)	Госстрой СССР Сантехоборонпроект Ленинградский Водоканалпроект		
Инв. №	Инж.	Филиппова					

Альбом IV

Типовой проект 902-1-80.83

Инв. № подл. | Подпись и дата | Взам. инв. №

Альбом IV

Типовой проект 902-1-80.83

ПМ1

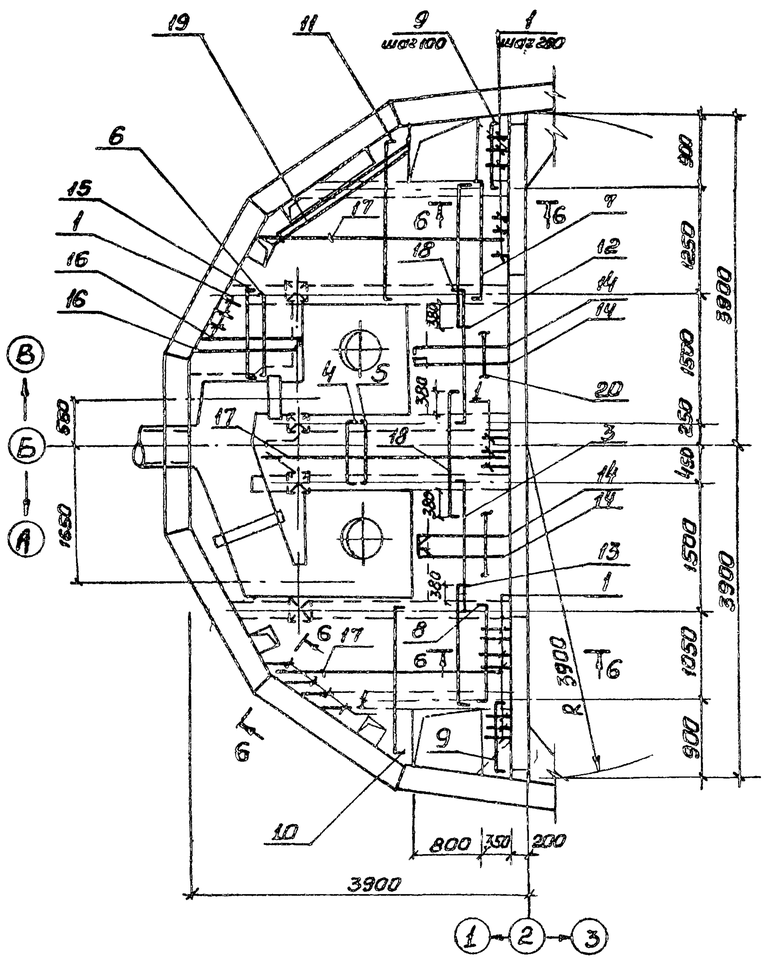

Бм1

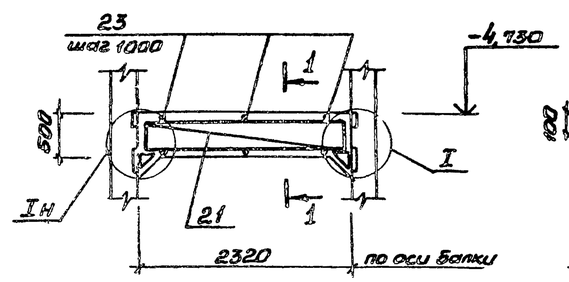

1-1

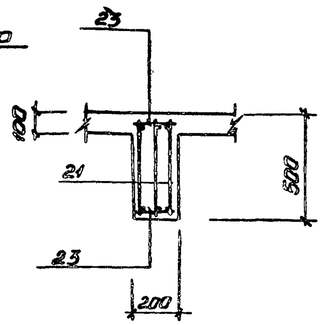

I

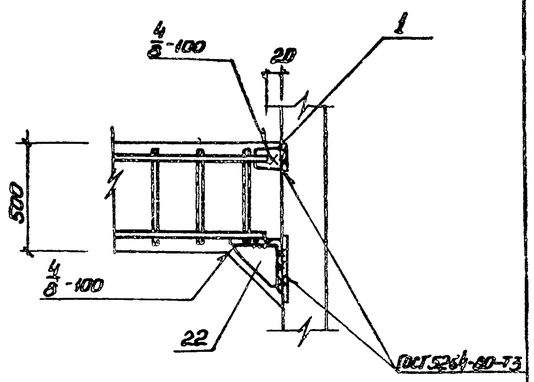

Бм2

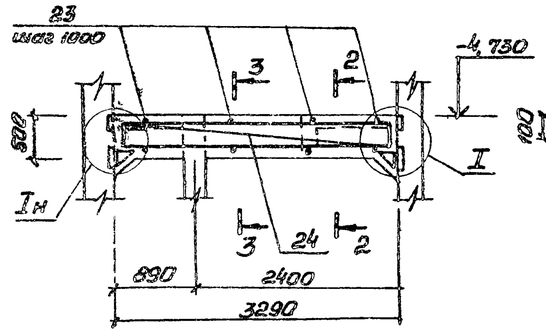

2-2

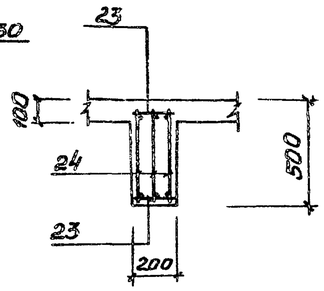

3-3

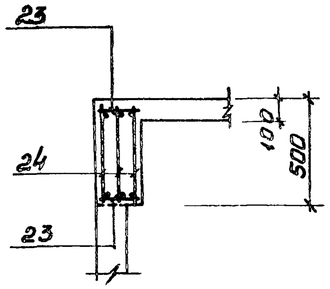

Бм3

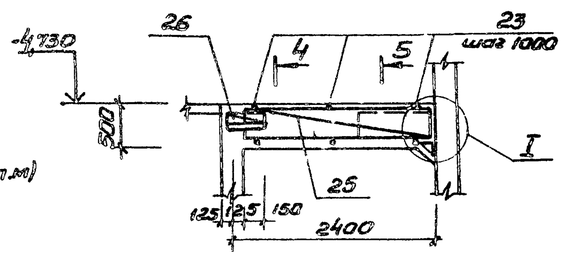

4-4

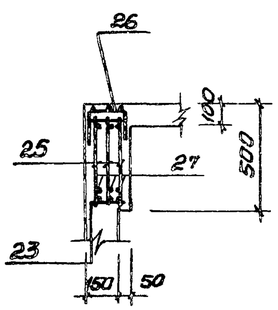

5-5

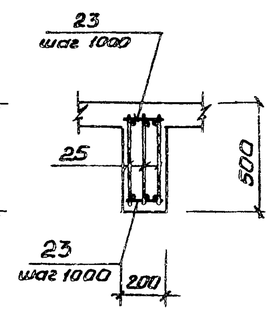

1. Защитный слой бетона для рабочей арматуры принят в плите-15мм, в балках-25мм.
2. Арматуру плиты поз. 14, 16, 17 приварить к поз. 1, 2

Расчетные схемы

ПМ1

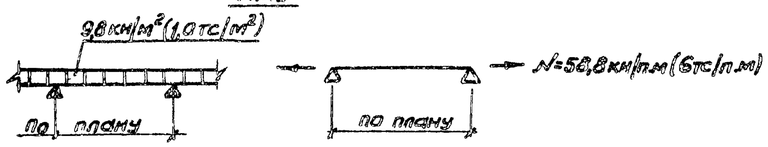

Бм1 Бм2 Бм3

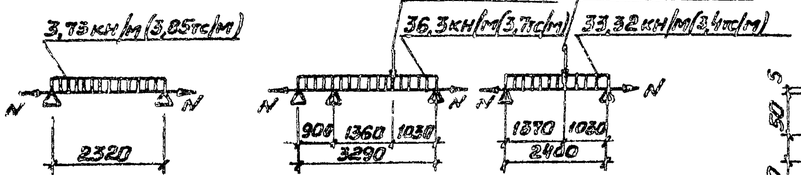

Для Бм1-Бм3 N= 68,6кн/м (7тс/м)

6-6

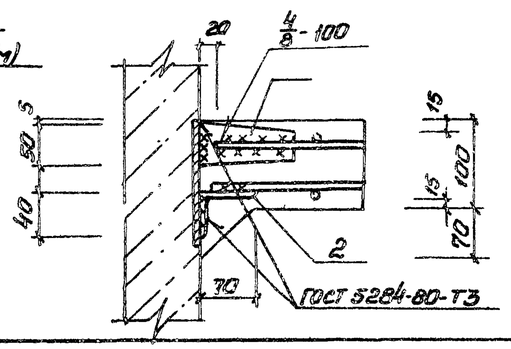

Привязан					ТП 902-1-80.83 -КЖ		
			Нач.отд.	Шейка	Канализационная насосная станция производительностью 35-230 м³/ч, напором 11-48 м	Стадия	Лист	Листов
			Н.контр.	Сокольская		Р	18	
			Гл.спец.	Пастников				
			Рук.гр.	Мазалова	Перекрытие на отм.-4,700 р км², Плита ПМ1. Балки Бм1-Бм3	Госстрой СССР Союзводоканалниипроект (Харьковский) Водоканалпроект		
			Вед.инж.	Однорал	Общий вид и схема армирования			
Инв.№			Инж.	Филиппов				

19304-01 21

Инв.№подл. | Подпись и дата | Взам.инв.№

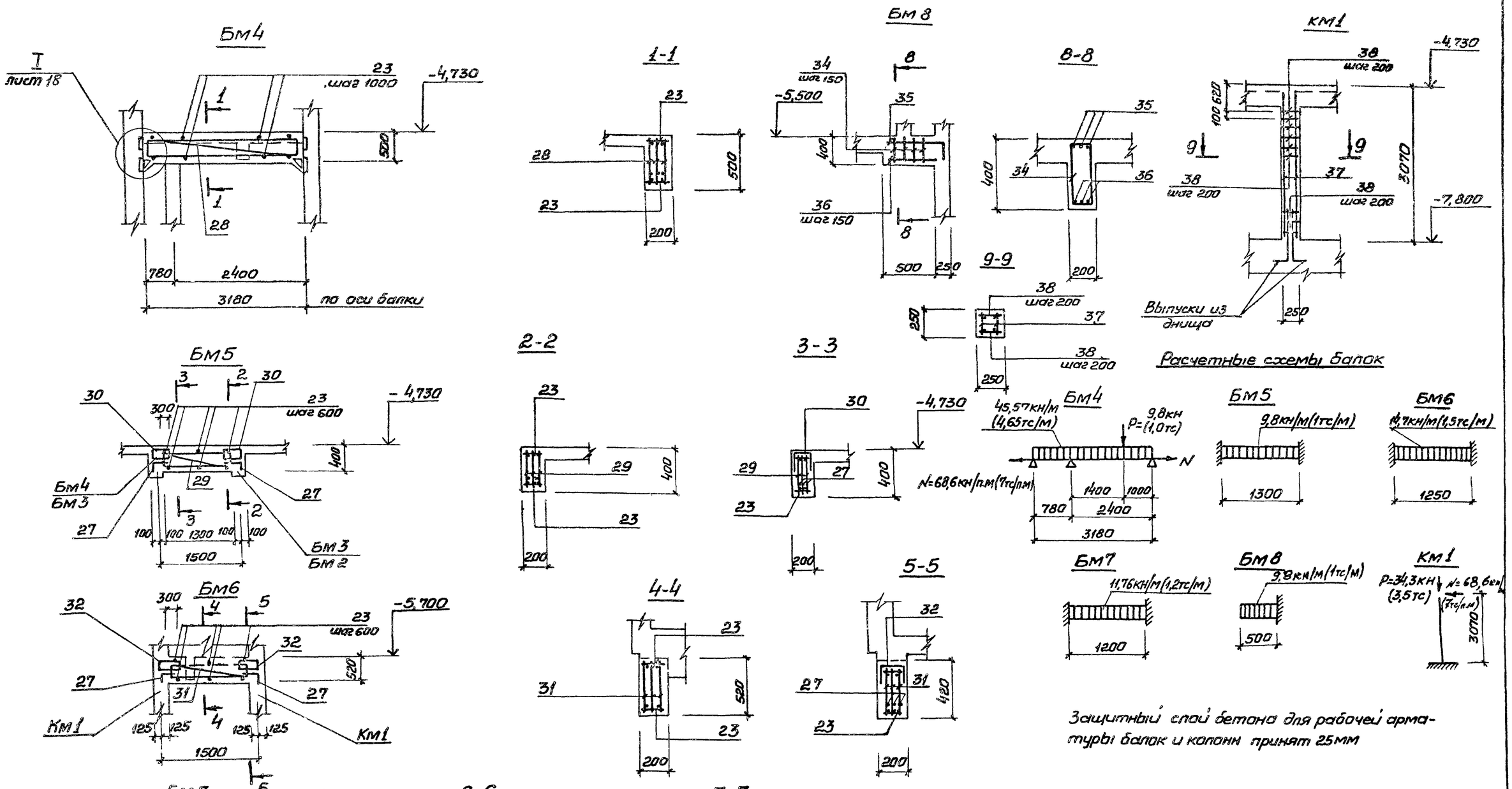

Защитный слой бетона для рабочей арматуры балок и колонн принят 25мм

Привязан		Нач. отд.	Шейко		ТП 902-1-80 83-КЖ		
		Н. контр.	Соколовская		Канализационная насосная станция производительностью 35-23 м³/ч, напором 11-48 м	Стадия	Лист	Листов
		Гл. спец.	Постников			Р	19	
		Рук. гр.	Мазаева		Перекрытие на отм -4,700 РКМ2. Балки БМ4-БМ8. Колонна КМ1. Общий вид и схема армирования	Госстрой СССР Союзводоканалниипроект Харьковский Водоканалпроект		
Инв. №		Инж.	Филиппова					

Альбом VI

Типовой проект 902-1-80 83

Инв. № подл. | Подпись и дата | Взам. инв. №

Альбом IV

Типовой проект 902-1-80.83

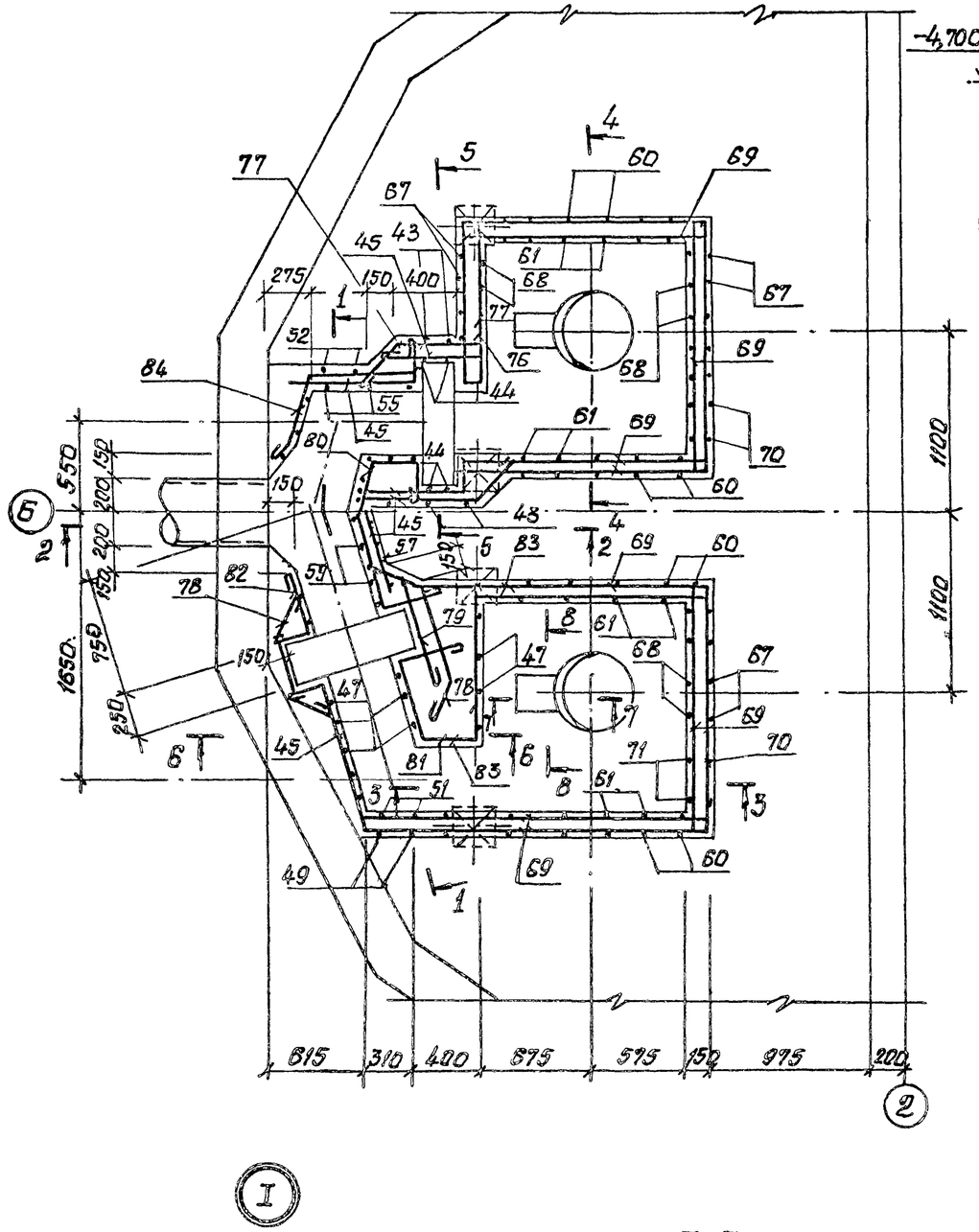

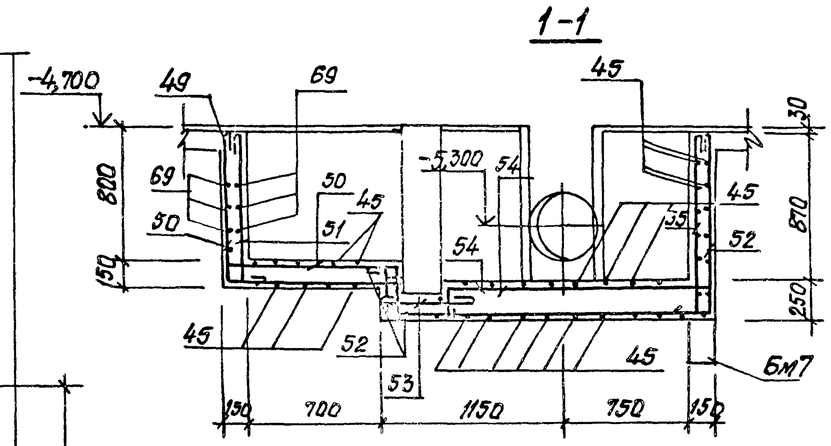

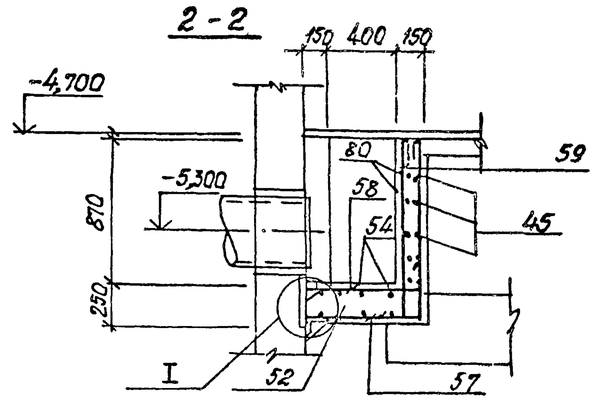

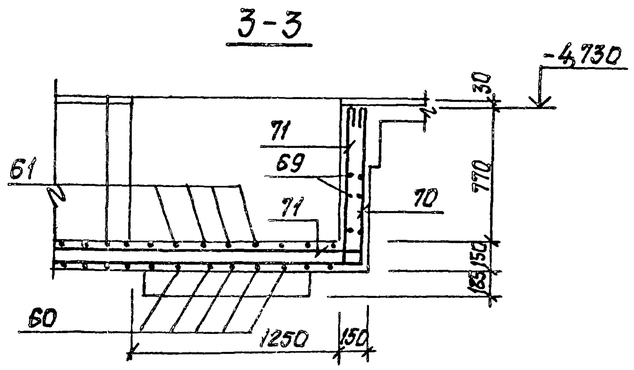

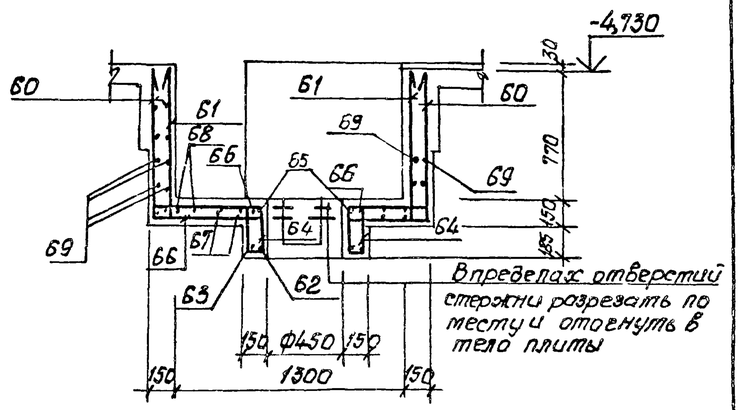

В пределах отверстий стержни разрезать по месту и отогнуть в тело плиты

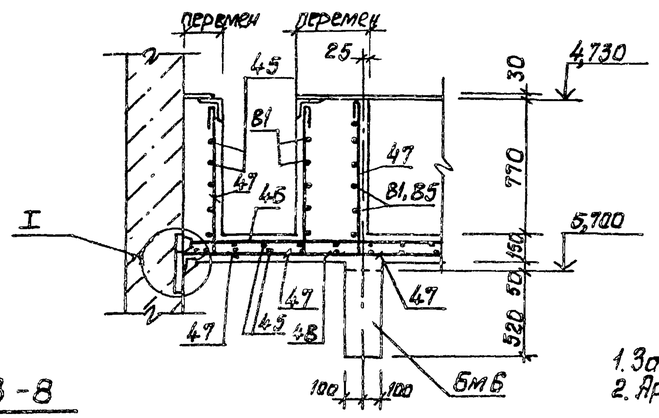

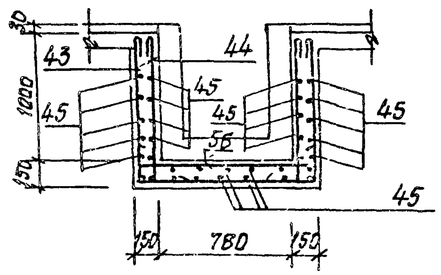

1. Защитный слой бетона для рабочей арматуры - 15мм.
2. Арматуру в обоих направлениях принять с шагом 150

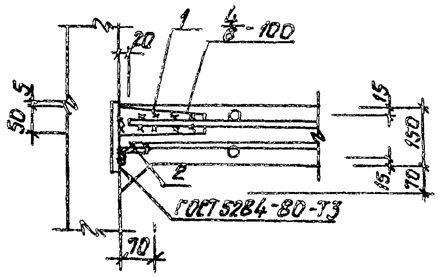

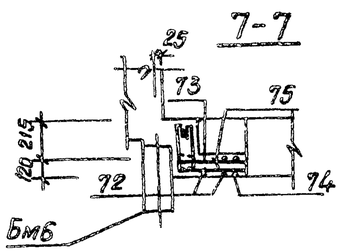

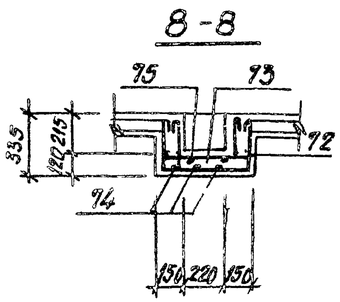

Привязан				ТП 902-1-80.83-КЖ			
	Нач.отд	Шейко		Канализационная насосная станция производительностью 35-230м³/ч, напором 11-48м	Стадия	Лист	Листов
	Н.контр.	Токольская			Р	20	
	Гл.спец	Постников					
	Рук.гр.	Мазалова		Перекрытие на отм. -4,700 Лоток ЛТ 1 Общий вид и схема армирования	Госстрой СССР Союзводоканалниипроект Харьковский Водоканалпроект		
	Вед.инж	Панарол					
Инв №	Инж.	Филиппова					

19304-01 23

Альбом IV

Типовой проект 902-1-80.83

Ведомость деталей

Поз	Эскиз
3	75 1460 75
4	105 850 105
5	125 850 125
6	115 1070 115
7	115 1420 115
8	115 1220 115
9	115 870 115
10	185 700 – 2020 75
11	185 700 – 2230 75
12	185 1800 75
13	185 1600 75
14	185 1065
15	185 1070 185
16	185 930 – 1330
17	2500 – 3250
18	115 1670 115
27	200 250
34	225 350 150 425
35	700 350
43	1120 1050 1120
44	1120 350
46	1300 – 1500
47	100 920
49	920 970
50	120 970 320
51	920 130
52	250 320 2020 1120
53	550
54	220 1120
55	100 1120
56	350 1050 350
57	660 1150

Поз	Эскиз
58	660 250
59	250 1150
60	920 1570 920
61	920 1570 920; 120 120 120 120
62	450 ф480
63	450 ф660
64	300 120 170 350
65	220 320 ф480
66	480 320 ф660
67	920 1520 920
68	920 1520 920; 120 120 120 120
70	1750 920
71	2100 920 120 120
72	300 490 300
73	300 490 300; 120 120 120 120
74	300 320
75	300 320; 120 120
76	500 270
77	500 270; 250 850
78	500 300 500 350
79	450
80	300; 890 300 1536° 100 90° 320 210 90
81	480 90° 90° 102° 500 500 360
82	190 300 200° 140
83	270 1000 270
84	150 800 300; 200 500 140

Спецификация перекрытия РКМ2 (начало)

Формат	Зона	Поз.	Обозначение	Наименование	Кол.	Примечание
						Масса, кг
				Плита ПМ1 - шт.1		
				Сборочные единицы		
А4		1	902-1-80.83-КЖИ-МС3	Изделие соединительное МС3	58	
БУ		2		Уголок $\frac{Б-70\times40\times5\ ГОСТ8510-72^{*}}{ВСт3кп2-1\ ТУ14-3-023-80}$	14 п.м	61,5
				Детали		
				Ф10А-III ГОСТ5781-82		
БУ		3*		ℓ = 1610	7	0,99
БУ		4*		ℓ = 1240	12	0,77
				Ф8А-III ГОСТ5781-82		
БУ		5*		ℓ = 1100	12	0,42
БУ		6*		ℓ = 1300	6	0,50
БУ		7*		ℓ = 1650	16	0,64
БУ		8*		ℓ = 1450	16	0,56
БУ		9*		ℓ = 1100	8	0,42
				Ф10А-III ГОСТ5781-82		
БУ		10*		$ℓ_{ср}$ = 1620	11	1,0
БУ		11*		$ℓ_{ср}$ = 1730	14	1,07
БУ		12*		ℓ = 2060	7	1,27
БУ		13*		ℓ = 1860	7	1,15
БУ		14*		ℓ = 1270	32	0,78
БУ		15*		ℓ = 1440	6	0,89
БУ		16*		$ℓ_{ср}$ = 1320	12	0,81
БУ		17*		$ℓ_{ср}$ = 2880	30	1,78
БУ		18*		Ф8А-III ГОСТ5781-82 ℓ = 1900	12	0,73
БУ		19		Ф12А-III ГОСТ5781-82 ℓ = 1700	4	1,51
БУ		20		Ф6А-I ГОСТ5781-82 п.м.	27	5,94
				Балка Бм1 - шт.2		
				Сборочные единицы		
А4		1	-МС3	Изделие соединительное МС3	4	
А4		21	-КР5	Каркас плоский КР5	6	
А4		22	-МС12	Изделие соединительное МС12	4	
				Детали		
БУ		23		Ф6А-I ГОСТ5781-82 ℓ = 180	12	0,04

Формат	Зона	Поз.	Обозначение	Наименование	Кол.	Примечание
						Масса, кг
				Балка Бм2 - шт.1		
				Сборочные единицы		
А4		24	902-1-80.83-КЖИ-КР5-01	Каркас плоский КР6	3	
А4		22	-МС12	Изделие соединительное МС12	2	
А4		1	-МС3	Изделие соединительное МС3	2	
				Детали		
БУ		23		Ф6А-I ГОСТ5781-82 ℓ = 180	8	0,04
				Балка Бм3 - шт.2		
				Сборочные единицы		
А4		25	-КР5-02	Каркас плоский КР7	6	
А4		26	-С1	Сетка арматурная С1	2	
А4		22	-МС12	Изделие соединительное МС12	2	
А4		1	-МС3	Изделие соединительное МС3	2	
				Детали		
БУ		23		Ф6А-I ГОСТ5781-82 ℓ = 180	12	0,04
БУ		27*		Ф10А-III ГОСТ5781-82 ℓ = 450	6	0,28
				Балка Бм4 - шт.1		
				Сборочные единицы		
А4		28	-КР5-03	Каркас плоский КР8	3	
А4		22	-МС12	Изделие соединительное МС12	2	
А4		1	-МС3	Изделие соединительное МС3	1	
				Детали		
БУ		23		Ф6А-I ГОСТ5781-82 ℓ = 180	8	0,04

* Поз. 3 - 18, 27 см. ведомость деталей

Инв. № подл. | Подпись и дата | Взамен инв. №

Привязан

Инв. №

Нач. отд.	Шейко		
Н. контр.	Соколевская		
Гл. спец.	Протников		
Рук. гр.	Мазолова		
Ведущ. инж.	Овчарова		
Инж.	Лишилова		

ТП 902-1-80.83 - КЖ

Канализационная насосная станция производительностью 35-230 м³/ч, напором 11-48 м

Перекрытие на отм. -4,700 РКМ2. Спецификация (начало)

Стадия	Лист	Листов
Р	21	

Госстрой СССР Союзводоканалпроект Харьковский Водоканалпроект

19304-01 24

Спецификация перекрытия РКм2 (окончание)

Формат	Зона	Поз.	Обозначение	Наименование	Кол.	Примечание
						Масса,кг
				Балка Бм5 - шт.2		
				Сборочные единицы		
А4		29	902-1-80.83-КЖИ-КР5-04	Каркас плоский КР9	6	
А4		30	-С1-04	Сетка арматурная С2	4	
				Детали		
БЧ		23		ф6А-I ГОСТ5781-82 ℓ=180	12	0,04
БЧ		27*		ф10А-III ГОСТ5781-82 ℓ=450	12	0,28
				Балка Бм6 - шт.2		
				Сборочные единицы		
А4		31	-Кр5-05	Каркас плоский КР10	6	
А4		32	-С1-02	Сетка арматурная С3	4	
				Детали		
БЧ		23		ф6А-I ГОСТ5781-82 ℓ=180	12	0,04
БЧ		23*		ф10А-III ГОСТ5781-82 ℓ=450	12	0,3
				Балка Бм7 - шт.1		
				Сборочные единицы		
А4		33	-КР5-06	Каркас плоский КР11	3	
А4		30	-С1-01	Сетка арматурная С2	1	
А4		1	-МС-3	Изделие соединительное МС3	2	
				Детали		
БЧ		23		ф6А-I ГОСТ5781-82 ℓ=180	6	0,03
БЧ		27*		ф10А-III ГОСТ5781-82 ℓ=450	3	0,28
				Балка Бм8 - шт.1		
				Детали		
БЧ		34*		ф6А-I ГОСТ5781-82 ℓ=1150	4	0,25
БЧ		35*		ф14А-III ГОСТ5781-82 ℓ=1050	3	1,27
БЧ		36		ф10А-I ГОСТ5781-82 ℓ=700	3	0,43
				Колонна Км1 - шт.4		
				Сборочные единицы		
А4		37	-КР5-07	Каркас плоский КР12	8	
				Детали		
БЧ		38		ф6А-I ГОСТ5781-82 ℓ=230	128	0,1
				Лоток ЛТм1 - шт.1		
				Сборочные единицы		
				Изделия закладные		
		39	1.400-15.8 вып.I, 550-07	МН556	п.м. 15	
		40	1.400-15.8 вып.I, 150-06	МН134-1	2	
А4		41	902-1-80.83-КЖИ-МН1	МН1	2	
А4		42	-МН2	МН2	1	

Формат	Зона	Поз.	Обозначение	Наименование	Кол.	Примечание
						Масса,кг
				Детали		
				ф8А-I ГОСТ5781-82		
БЧ		43*		ℓ=3390	3	1,34
БЧ		44*		ℓ=1570	3	0,62
БЧ		45		п.м.	63	24,89
БЧ		46*		ф8А-III ГОСТ5781-82 ℓф=1400	7	0,55
БЧ		47*		ф8А-I ГОСТ5781-82 ℓ=1070	14	0,42
БЧ		48*		ф8А-III ГОСТ5781-82 ℓф=1700	7	0,67
БЧ		49*		ф8А-I ГОСТ5781-82 ℓ=1990	3	0,79
БЧ		50*		ℓ=1510	3	0,60
БЧ		51*		ℓ=1150	3	0,45
БЧ		52*		ℓ=3810	3	1,50
БЧ		53*		ℓ=650	3	0,26
БЧ		54*		ℓ=1440	3	0,57
БЧ		55*		ℓ=1320	3	0,62
БЧ		56*		ℓ=1850	3	0,73
БЧ		57*		ф8А-III ГОСТ5781-82 ℓ=1860	3	0,73
БЧ		58*		ℓ=960	3	0,38
БЧ		59*		ℓ=1500	3	0,59
				ф12А-III ГОСТ5781-82		
БЧ		60*		ℓ=3410	18	3,03
БЧ		61*		ℓ=3890	18	3,45
БЧ		62*		ℓ=1200	4	1,07
БЧ		163*		ℓ=1490	4	1,32
БЧ		64*		ф6А-I ГОСТ5781-82 ℓ=940	24	0,21
БЧ		65*		ф12А-III ГОСТ5781-82 ℓ=1340	6	1,19

Формат	Зона	Поз.	Обозначение	Наименование	Кол.	Примечание
						Масса,кг
				ф12А-III ГОСТ5781-82		
БЧ		66*		ℓ=1590	6	1,41
БЧ		67*		ℓ=3360	12	2,98
БЧ		68*		ℓ=3840	12	3,41
БЧ		69		ф8А-I ГОСТ5781-82 п.м.	125	49,4
				ф12А-III ГОСТ5781-82		
БЧ		70*		ℓ=2670	6	2,37
БЧ		71*		ℓ=3260	6	2,89
				ф8А-I ГОСТ5781-82		
БЧ		72*		ℓ=1190	6	0,47
БЧ		73*		ℓ=1670	6	0,66
БЧ		74*		ℓ=670	4	0,26
БЧ		75*		ℓ=910	4	0,36
				ф10А-I ГОСТ5781-82		
БЧ		76*		ℓ=900	6	0,56
БЧ		77*		ℓ=1250	6	0,77
БЧ		78*		ℓ=1430	12	0,88
БЧ		79*		ℓ=580	6	0,36
БЧ		80*		ℓ=2050	6	1,14
БЧ		81*		ℓ=1590	6	0,98
БЧ		82*		ℓ=820	6	0,51
БЧ		83*		ℓ=1670	6	1,03
БЧ		84*		ℓ=1930	6	1,26
				Материалы		
				Бетон марки М200	6,8	м³

*Поз. 27, 34, 35, 43, 44, 46-68, 70-84 см. Ведомость деталей на листе 21

Ведомость расхода стали на элемент, кг

Марка элемента	Изделия арматурные												Изделия закладные										
	Арматура класса											Всего	Арматура класса							Прокат марки			
	А-I					А-III							А-I			А-III				ВСт3кп2-1			
	ГОСТ 5781-82												ГОСТ 5781-82							ГОСТ 8240-72			
	ф6	ф8	ф10		Итого	ф8	ф10	ф12	ф14	ф16		Итого		ф6		Итого	ф6	ф10	ф16	Итого	С18		Итого
РКм2	69,4	132,8	68,5		270,7	39,4	169,5	185,6	3,8	268,5		666,8	937,5	2,6		2,6	5,6	16,7	10,5	32,8	13,9		13,9

Продолжение ведомости

Изделия закладные															Общий расход
Прокат марки															
ВСт3кп2				ВСт3кп2-1										Всего	
ГОСТ 103-76				ГОСТ 82-70*					ГОСТ 8509-72*	ГОСТ 8510-72*					
-6×150	-8×200	-10×200	-8×150				Итого		L63×5	L70×4,0 ×9		Итого			
4,2	64,9	13,4	34,7				117,2		62,4	61,5		123,9		290,4	1227,9

Нач.отд.	Шейко		
Н.контр.	Сокольская		
Гл.спец.	Постников		
Рук.пр.	Мозолева		
Вед.инж.	Донорал		
Инж.	Филиппова		

902-1-80.83-КЖ

Канализационная насосная станция производительностью 35-250 м³/ч, напором 11-48 м.

Стадия	Лист	Листов
Р	22	

Перекрытие на отм.-4,700 РКм2. Спецификация (окончание)

Госстрой СССР Союзводоканалниипроект Харьковский Водоканалпроект

Альбом IV

902-1-80.83

Типовой проект

Инв.№ подл. | Подпись и дата | Взам.инв.№

Альбом IV

Типовой проект 902-1-80.83

Ведомость рабочей документации основного комплекта марки КМ

Лист	Наименование	Примечание
1	Общие данные	
2	Схема расположения лестниц и	
	переходных площадок (начало)	
3	Схема расположения лестниц и	
	переходных площадок (окончание)	

Ведомость ссылочных и прилагаемых документов

Обозначение	Наименование	Примечание
	Ссылочные документы	
	Стальные лестницы, переход-	
1.459-2 вып. 1,2	ные площадки и огражде-	
	ния	

1. Разработку чертежей металлоконструкций производить согласно СНиП II-23-81 „Стальные конструкции. Нормы проектирования."
2. Соединения стальных элементов предусматривать ручной электродуговой сваркой ГОСТ 5264-80.
3. Все сварные швы выполняются электродами типа Э42 и Э42А ГОСТ 9467-75.
4. Предусмотреть антикоррозионную защиту металлоконструкций, произвести очистку поверхности стальных конструкций по требованию ГОСТа 9.402-80 четвертой степени и окраску лакокрасочными материалами группы I согласно СНиП II-28-73* „Защита строительных конструкций от коррозии."

Техническая спецификация металла

Вид профиля и ГОСТ, ТУ	Марка металла и ГОСТ	Обозначение и размер профиля, мм	№ п.п	Код: марка металла	Код: вид профиля	Код: размер профиля	Количество, шт	Длина, мм	Масса металла по элементам, т: Лестницы	Площадки	Ограждения	Общая масса, т	Масса потребности в металле по кварталам: I	II	III	IV	Заполняется ВЦ
1	2	3	4	5	6	7	8	9	10	11	12	13	14	15	16	17	18
Швеллеры ГОСТ 8240-72	ВСт3 кп2-1 ТУ14-1-3023-80	Швеллер 14 ГОСТ 8240-72 ВСт3кп2-1ТУ14-1-3023-80	1							0.40		0.40					
	Итого		2	11240						0.40		0.40					
Всего профиля			3		26166					0.40		0.40					
Сталь прокатная угловая равнополочная ГОСТ 8509-72*	ВСт3 кп2-1 ТУ14-1-3023-80	Уголок Б-100×100×8 ГОСТ 8509-72* ВСт3кп2-1ТУ14-1-3023-80	4							0.04		0.04					
	Итого		5	11240						0.04		0.04					
Всего профиля			6		21113					0.04		0.04					
Сталь листовая рифленая ГОСТ 8568-77*	ВСт3 кп ГОСТ 380-71*	Рулон ромб к-4,0×1000 Вст3кп ГОСТ 8568-77*	7							0.10		0.10					
	Итого		8	11240						0.10		0.10					
Всего профиля			9		71315					0.10		0.10					
Сталь листовая ГОСТ 82-70*	ВСт3 кп2-1 ТУ14-1-3023-80	Полоса 6.6 ГОСТ 82-70* ВСт3кп2-1ТУ14-1-3023-80	10							0.02		0.02					
		Полоса 5.8 ГОСТ 82-70* Вст3кп2-1ТУ-1-3023-80	11							0.04		0.04					
	Итого		12	11240						0.06		0.06					
Всего профиля			13		71110					0.06		0.06					
Метизы Болты ГОСТ 7798-70*	ВСт3 кп2 ГОСТ 380-71*	Болт М12×45.58 ГОСТ 7798-70*	14							0.002		0.002					
	Итого		15	11240						0.002		0.002					
Всего профиля			16							0.002		0.002					
Итого масса металла			17							0.60		0.60					
Площадки, лестницы и ограждения	Вст 3 кп2		18						0.48	0.48	0.15	1.11					
Всего масса металла:			19						0.48	1.08	0.15	1.71					
В том числе по маркам	ВСт3 кп2-1		20							0.50		0.50					
	ВСт 3 кп2		21						0.48	0.48	0.15	1.11					
	БСт3 кп		22							0.1		0.1					

Наименование конструкций по номенклатуре прейскуранта №01-09	Позиции по прейскуранту	№ п.п	Код конструкций	Масса конструкций, т: Всего стали повышен. прочности	Балки и швеллеры	Крупносортная сталь	Среднесортная сталь	Мелкосортная сталь	Толстолистовая сталь	Универсальная сталь	Тонколистовая сталь	Гнутые и гнуто-сварные	Трубы	Прочие	Всего	Количество, шт.	Серия типовых конструкций
Лестницы		1	526242			0.03			0.22			0.23			0.48		1.459-2, вып. 1,2
Площадки		2	526243		0.40	0.11			0.44			0.13			1.08		
Ограждения		3	526244					0.02				0.13			0.15		
Итого					0.40	0.14		0.02	0.66			0.49			1.71		

Типовой проект разработан в соответствии с действующими нормами и правилами

Гл. инженер проекта Еременко

Привязан

Инв. №

ТП 902-1-80.83 — КМ

Нач. отд.	Шейко	
Н. контр.	Сокольская	
Гл. спец.	Постников	
Рук. гр.	Мазалова	
Вед. инж.	Однорог	
Инж.	Филиппова	

Канализационная насосная станция производительностью 35-230 м³/ч напором 11-48 м

Общие данные

Стадия	Лист	Листов
Р	1	3

Госстрой СССР Союзводоканалпроект Харьковский Водоканалпроект

Инв. № подл. | Подпись и дата | Взам. инв. №

Альбом IV

Типовой проект 902-1-80.83

Схема расположения лестниц и переходных площадок

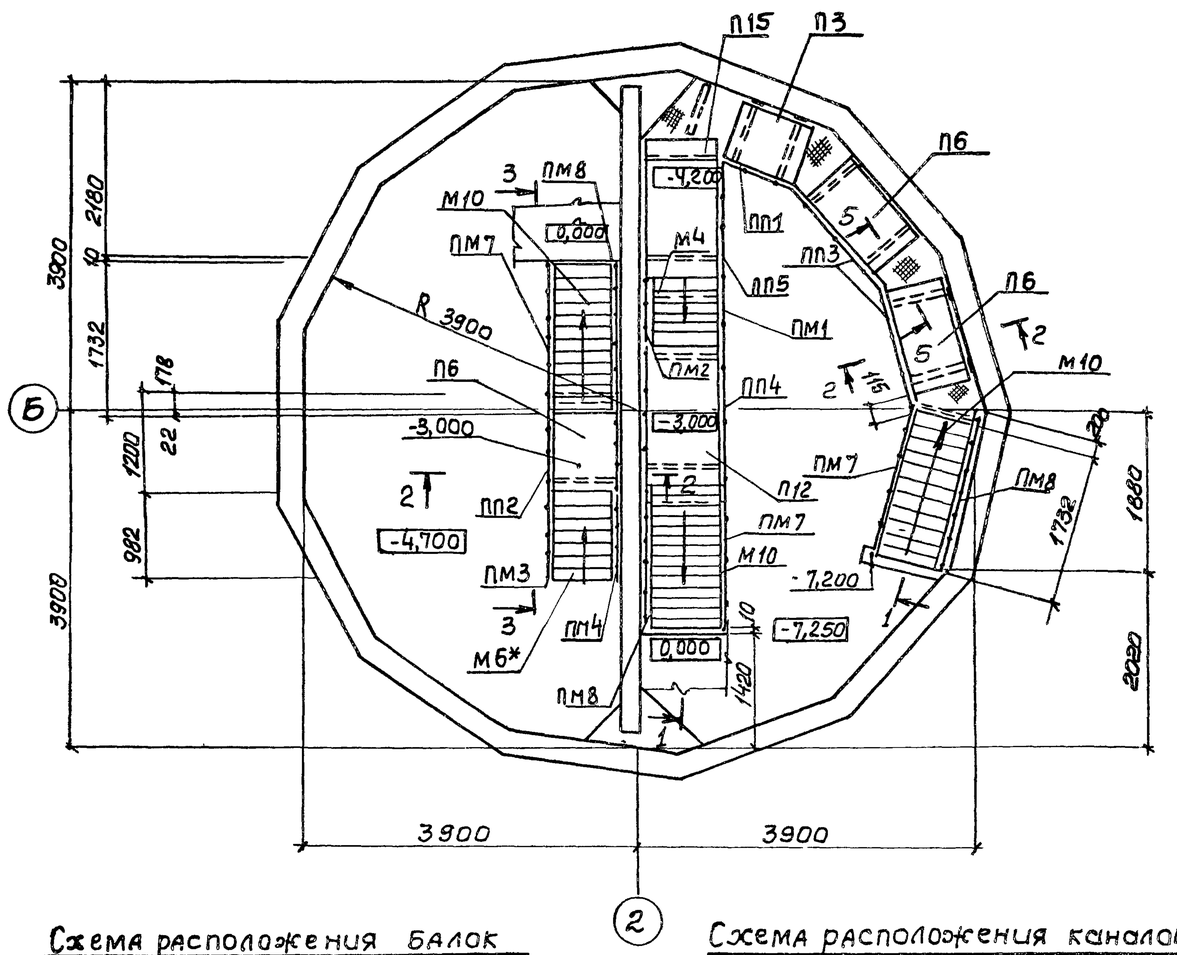

1-1

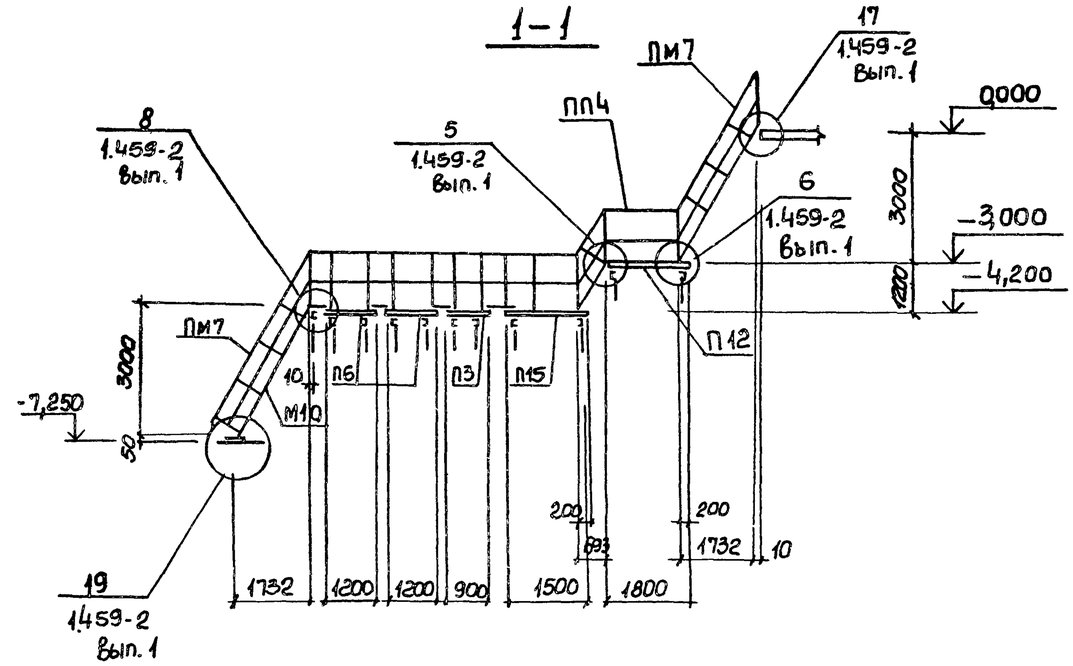

2-2

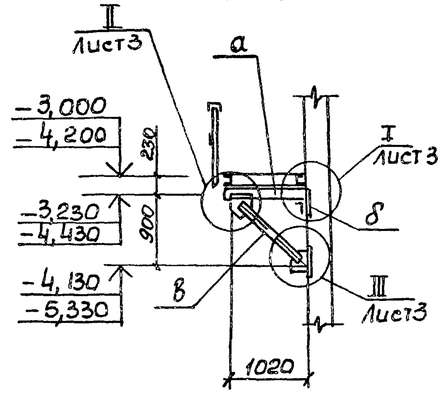

3-3

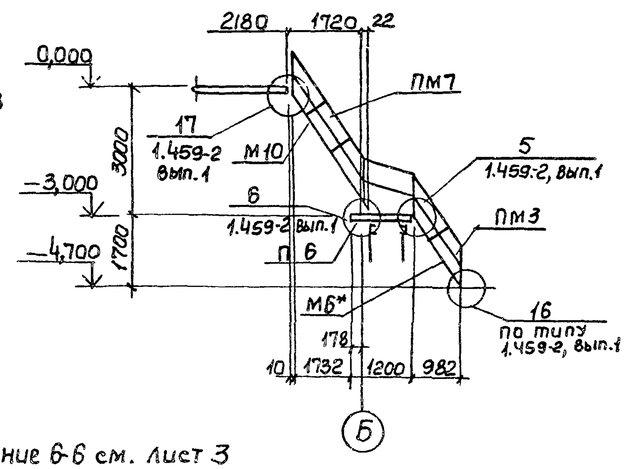

Схема расположения балок

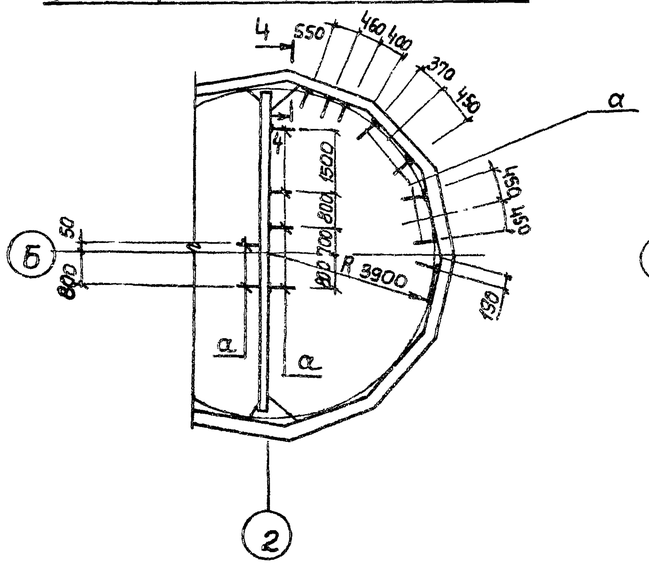

Схема расположения каналов на отм. -4,700

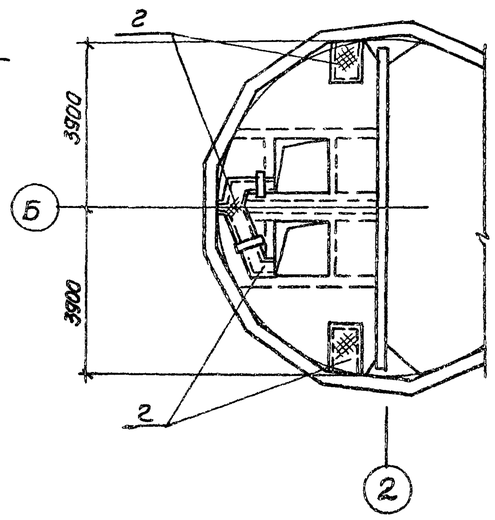

4-4

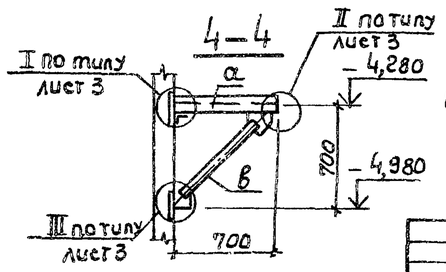

Сечение 6-6 см. лист 3

Привязан				ТП 902-1-80.83 - КМ			
	Нач. отд.	Шейко		Канализационная насосная станция производительностью 36-230 м³/ч напором 11-48 м	Стадия	Лист	Листов
	Н. контр.	Сокольская			Р	2	
	Гл. спец.	Постников					
	Рук. гр.	Мазалова		Схема расположения лестниц и переходных площадок (начало)	Госстрой СССР Союзводоканалниипроект Харьковский Водоканалпроект		
Инв. N	Вед. инж.	Одноралл					
	Инж.	Новгородцева					

Взам. инв. | Подпись и дата | Инв. N подл.

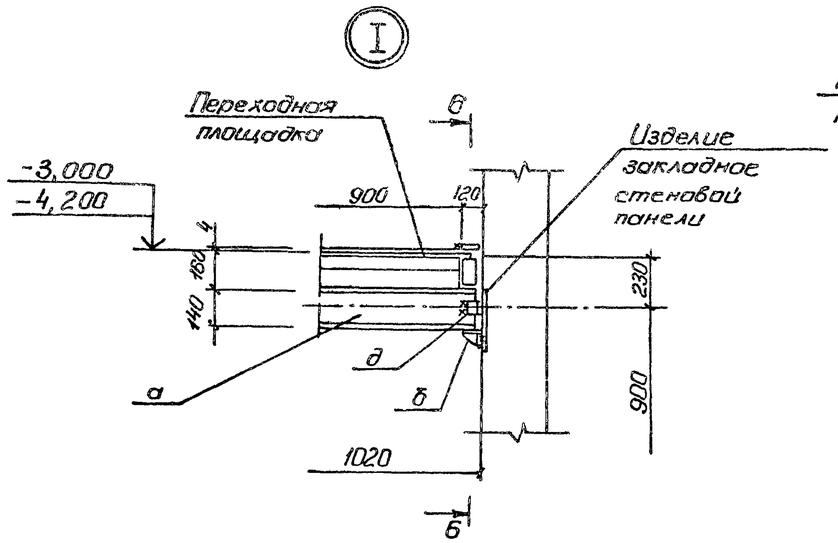

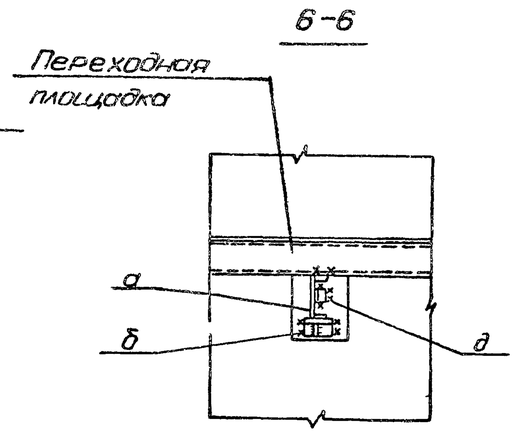

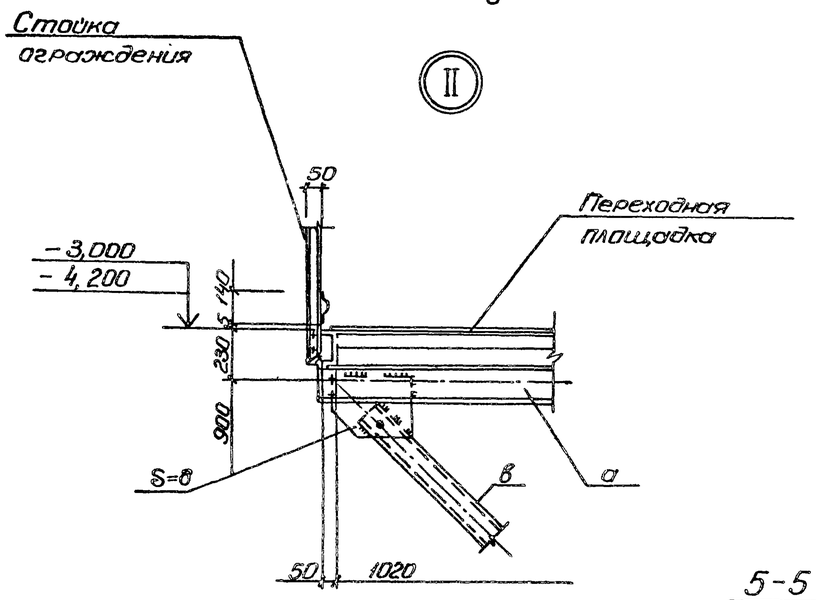

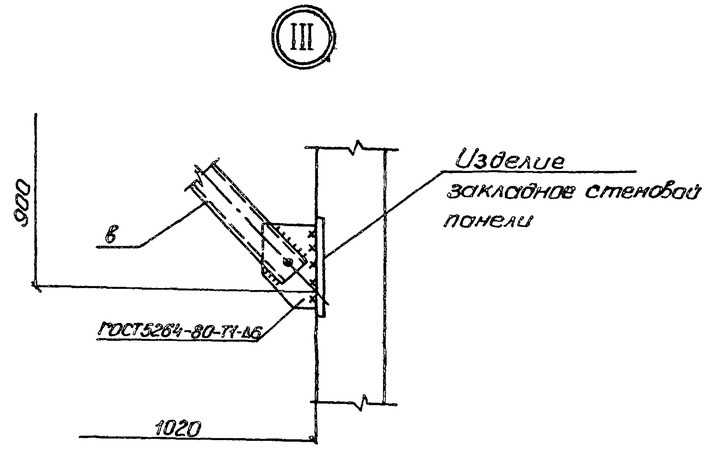

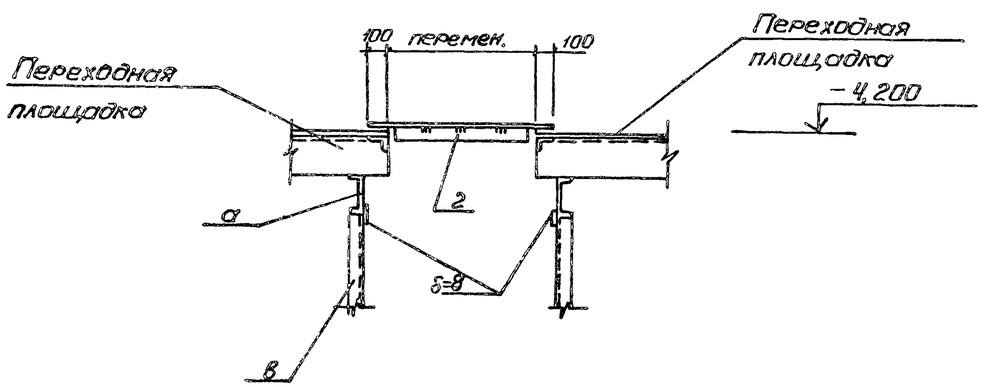

Ведомость элементов

Марка	Сечение: Эскиз	Поз.	Состав	Опорные усилия: М тсм	N тс	Q тс	Группа констр.	Марка метамо	Примечание
а		1	[14		1.8	1.3		Вст3кп2-1	
		2	б=8						
		3	М12					Вст3кп2	
б		1	L100×8		1.8	1.3		Вст3кп2-1	
		2	б=8					Вст3кп2	
в		1	[14		1.8	1.8		Вст3кп2-1	
		2	б=8						
		3	М12						
							IV	Вст3кп2	
г		1	рифл. ст. б=4	Конструктивно					
		2	-50×6						
д	L		L100×8		1,8	1,3		Вст3кп2-1	
П3	1.459-2		Вып. 2, л.27			1шт.			
П6	1.459-2		Вып. 2, л.28			3шт.			
П12	1.459-2		Вып. 2, л.30			1шт.			
П15	1.459-2		Вып. 2, л.31			1шт.			
М4	1.459-2		Вып. 2, л.18			1шт.			
М6*	1.459-2		Вып. 2, л.19			1шт.		Вст3кп2	Укоротить на 100мм
М10	1.459-2		Вып. 2, л.21			3шт			
ПП1	1.459-2		Вып. 2, л.75			1шт.			
ПП2	1.459-2		Вып. 2, л.75			1шт.			
ПП3	1.459-2		Вып. 2, л.75			2шт.			
ПП4	1.459-2		Вып. 2, л.76			1шт.			
ПП5	1.459-2		Вып. 2, л.76			1шт.			
ПМ1	1.459-2		Вып. 2, л.54			1шт.			
ПМ2	1.459-2		Вып. 2, л.54			1шт.			
ПМ3	1.459-2		Вып. 2, л.55			1шт.			
ПМ4	1.459-2		Вып. 2, л.55			1шт.			
ПМ7	1.459-2		Вып. 2, л.57			3шт.			
ПМ8	1.459-2		Вып. 2, л.57			3шт			

Альбом IV

Типовой проект 902-1-80.83

Инв. № подл. | Подпись и дата | Взам. инв. №

Привязан:

Инв. №

Нач. отд.	Шейко	
Н. контр.	Сокольская	
Гл. спец.	Постников	
Рук. гр.	Мозолова	
Вед. инж.	Дзнорова	
Инж.	Филиппова	

ТП 902-1-80.83 -КМ

Канализационная насосная станция производительностью 35-230 м³/ч напором 11-48 м

Стадия	Лист	Листов
Р	3	

Схема расположения лестниц и переходных площадок (окончание)

Госстрой СССР Союзводоканалпроект Харьковский Водоканалпроект