ТИПОВЫЕ ПРОЕКТНЫЕ РЕШЕНИЯ

904-02-9

АВТОМАТИЧЕСКОЕ УПРАВЛЕНИЕ И СИЛОВОЕ ЭЛЕКТРООБОРУДОВАНИЕ ОТОПИТЕЛЬНЫХ АГРЕГАТОВ

АЛЬБОМ I

ОДИН И ДВА АГРЕГАТА В ГРУППЕ

Ц 0-80

кф ЦИТП инв. № 17466-02

ЦЕНТРАЛЬНЫЙ ИНСТИТУТ ТИПОВОГО ПРОЕКТИРОВАНИЯ
ГОССТРОЯ СССР
КИЕВСКИЙ ФИЛИАЛ
г.Киев-57, ул Эжена Потье, № 12

799
Заказ № 3815 инв № 17466-02 тираж 2000
Сдано в печать 14 07. 1984. цена 0.80

ТИПОВЫЕ ПРОЕКТНЫЕ РЕШЕНИЯ

904-02-9

АВТОМАТИЧЕСКОЕ УПРАВЛЕНИЕ И СИЛОВОЕ ЭЛЕКТРООБОРУДОВАНИЕ ОТОПИТЕЛЬНЫХ АГРЕГАТОВ

АЛЬБОМ I

ОДИН И ДВА АГРЕГАТА В ГРУППЕ

РАЗРАБОТАНЫ

ГОСУДАРСТВЕННЫМ ПРОЕКТНЫМ ИНСТИТУТОМ
ЭЛЕКТРОПРОЕКТ

ГЛАВНЫЙ ИНЖЕНЕР ИНСТИТУТА Л.Е.ФЕДОРОВ

ГЛАВНЫЙ ИНЖЕНЕР ПРОЕКТА М.И.ЯЛОВЕЦКИЙ

ГОСУДАРСТВЕННЫМ ПРОЕКТНЫМ ИНСТИТУТОМ
САНТЕХПРОЕКТ

ГЛАВНЫЙ ИНЖЕНЕР ИНСТИТУТА Ю.И. ШИЛЛЕР

ГЛАВНЫЙ ИНЖЕНЕР ПРОЕКТА В.И. ФИНГЕР

УТВЕРЖДЕНЫ

И ВВЕДЕНЫ В ДЕЙСТВИЕ
С 15 НОЯБРЯ 1981 г.
ГЛАВПРОМСТРОЙПРОЕКТОМ
ГОССТРОЯ СССР
ПРИКАЗ №82 от 23 октября 1981 г.

КФ ЦИТП инв. N 17466-02

				ПРИВЯЗАН

Ведомость рабочих чертежей основного комплекта

Лист	Наименование	Примечание
АЭ-1	Общие данные	2
А-2	Схема функциональная №1АФ	3
Э-3	Схема электрическая принципиальная №1АЭ	4÷5
Э-4	Схема электрическая подключений №1	6
А-5	Схема внешних проводок №1СВП	7
А-6	Схема функциональная №2АФ	8
Э-7	Схема электрическая принципиальная №2АЭ	9÷11
Э-8	Схема электрическая подключений №2	12
А-9	Схема внешних проводок №2СВП	13
А-10	Схема функциональная №3АФ	14
Э-11	Схема электрическая принципиальная №3АЭ	15÷17
Э-12	Схема электрическая подключений №3	18
А-13	Схема внешних подводок №3СВП	19

1. Приведенные схемы:

1.1. Обеспечивают два вида управления:

— автоматическое (от датчика температуры)

— местное (опробование аппаратом, расположенным у отопительного агрегата, для производства пуско-наладочных и ремонтных работ).

1.2. Отвечают требованиям, предъявляемым к управлению отопительными агрегатами.

1.3. Обеспечивают возможность (при необходимости):

— отключения при пожаре.

2. Аппаратура управления размещается в ящике (шкафу).

17466-02 2

Инв. №			
Гл. спец.	Яловецкий		
Рук. гр.	Гинодман		
Ст. инж.	Савелова		
Н. контр.	Хоперсткова		

Привязан

904-02-9 АЭ-1

Автоматическое управление и силовое электрооборудование отопительными агрегатами

Стадия	Лист	Листов
Р	1	

Общие данные

ГПИ Электропроект Москва

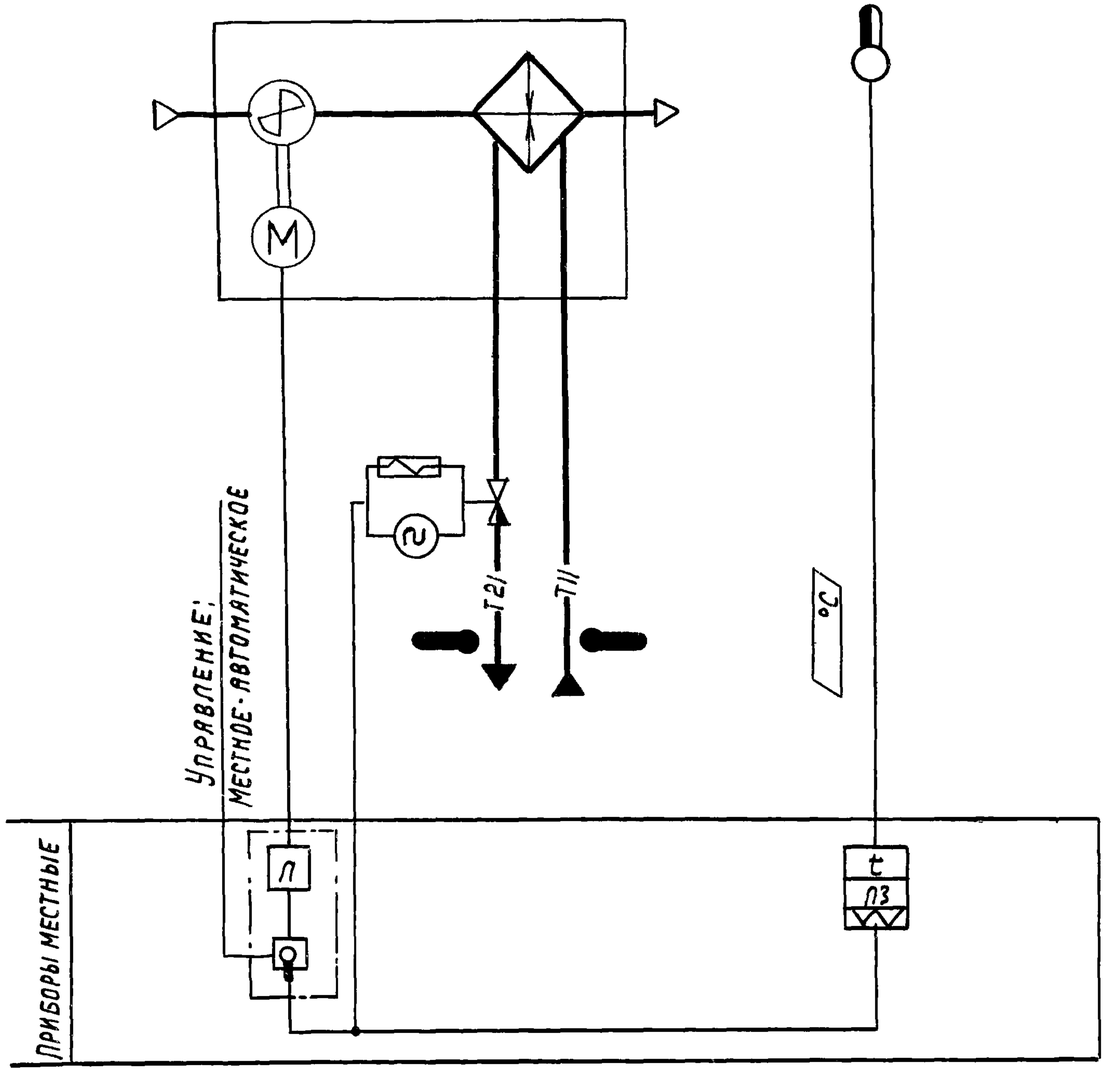

Предусматривается:

1. Автоматическое включение и отключение отопительного агрегата по температуре воздуха в помещении.
2. Местное управление отопительным агрегатом
3. Автоматическое открытие запорного устройства на теплоносителе при включении вентилятора (автоматическом или местном) и закрытие—при отключении вентилятора.

17466-02 3

Агрегаты:

Нач.отд.	Фингер		904-02-9 А-2
Зам.н.о.	Романов		Автоматическое управление и силовое электрооборудование отопительных агрегатов
Рук.гр.	Замуховский		
Инженер	Осипов		

Стадия	Лист	Листов
Р	2	

Схема функциональная №1АФ

Госстрой СССР САНТЕХПРОЕКТ г. Москва

Привязан.

Инв. №

Копировал:

Формат 12

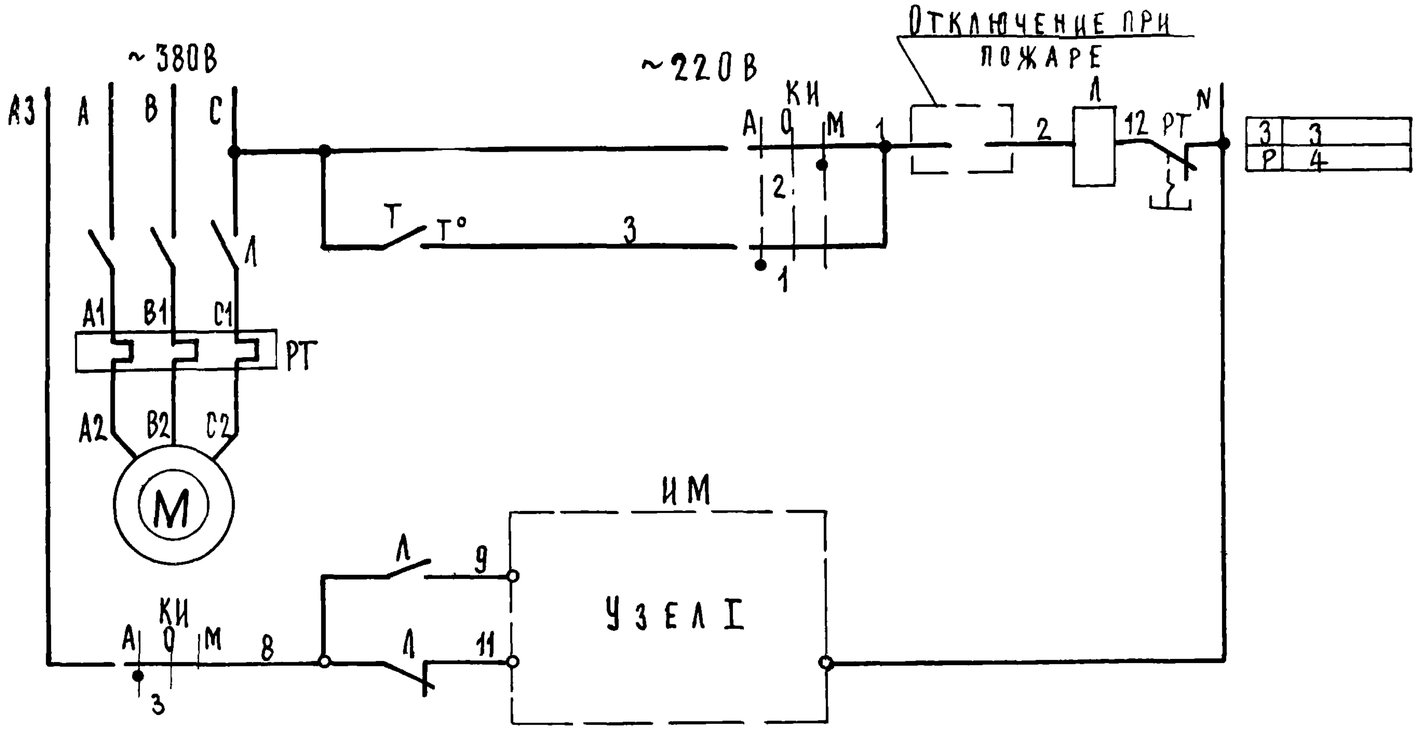

3	3	
Р	4	

1	Вид управления	Местный
2		Автоматический
3	Запорное устройство на теплоносителе	Открытие
4		Закрытие

Диаграмма замыкания контактов

Регулятор температуры Т

ДТК Б-53

Обозначение контакта	Температура воздуха в зоне обслуживания
С Т З	0 * 30°С

Условное обозначение

Контакт замкнут

Контакт разомкнут

* Заданное значение

Таблица применения

Мощность электродвигателя кВт	Тепловое реле Тип	$I_{н.э.}$
0,37	РТЛ 1006	1,3
0,75	РТЛ 1008	3,2
1,1		
1,5		
2,2	РТЛ 1010	5
3	РТЛ 1012	6,8

Свободные контакты

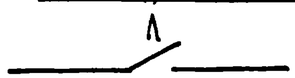

Узел I (в зависимости от типа исполнительного механизма и электромагнитного привода)

ЭВ-3М; (Ду ≤ 25 мм) | ЕСПА-02 ПВ (НРБ) | МЭО-0,63

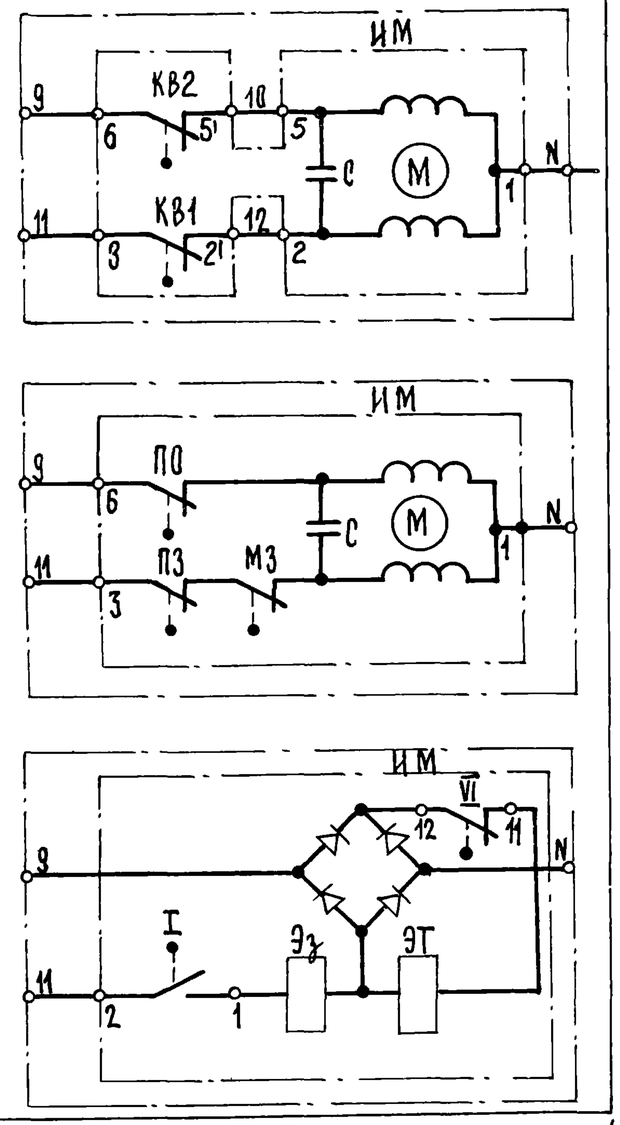

17466-02

4

Агрегаты:

Гл. спец.	Яловецкий	
Рук. гр.	Гинодман	
Ст. инж.	Савелова	
Ст. инж.	Менделева	
Н. контр.	Хоперсткова	

Привязан

Инв №

904-02-9 Э-3

Автоматическое управление и силовое электрооборудование отопительных агрегатов

Стадия	Лист	Листов
Р	3	

Схема электрическая принципиальная № 1 АЭ (начало)

ГПИ Электропроект Москва

Диаграммы замыкания контактов

Конечные выключатели исполнительного механизма и электромагнитного привода ИМ

ЕСПА-02ПВ (НРБ)

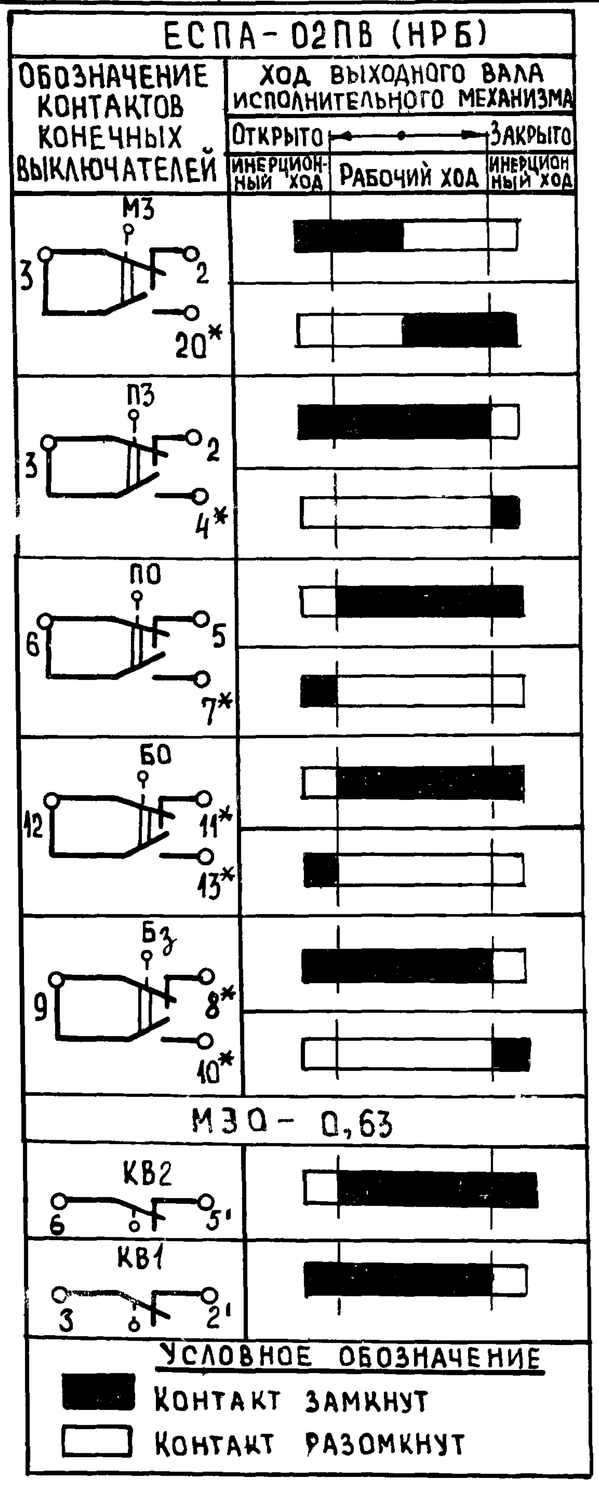

* не используется

ЭВ-3М

Ключ избирания КИ

УП5311-С225

Номер секции	Номер контакта		Автоматический		Отключено		Местный	
			А		О		М	
			-45°		0°		+45°	
	Л	П	Л	П	Л	П	Л	П
I	1	2	×	—	—	—	—	×
II	3	4	×	—	—	—	—	×

Перечень элементов принципиальной схемы

Поз. обозначение	Наименование и техническая характеристика	Тип	Кол.	Примечание
	Ящик управления ЯУА1-7			
Л	Пускатель магнитный кат. ~220 в	ПМЛ-1100 + ПКЛ 1104	1	
РТ	Реле тепловое		1	См. таблицу применения
КИ	Переключатель универсальный 2 секции	УП5311-С225	1	
	У механизма			
Т	Датчик камерный биметаллический 0°÷30°С	ДТКБ-53	1	
ИМ	Исполнительный механизм	МЭО-0,63	1	Поставляется комплектно с запорным устройством
		ЕСПА-02ПВ		
	Электромагнитный привод	ЭВ-3М		
М	Электродвигатель ~380 в		1	Поставляется комплектно с отопительным агрегатом

17466-02 5

Агрегаты:

Гл. спец	Яловецкий		
Рук. гр.	Гинодман		
Ст. инж.	Савелова		
Ст. инж.	Менделева		
Н. контр.	Хоперсткова		

Привязан

Инв. №

904-02-9 Э-3

Автоматическое управление и силовое электрооборудование отопительных агрегатов

Стадия	Лист	Листов
Р	4	

Схема электрическая принципиальная № 1 АЭ (окончание)

ГПИ Электропроект Москва

Ящик управления (ЯУА) отопительным агрегатом

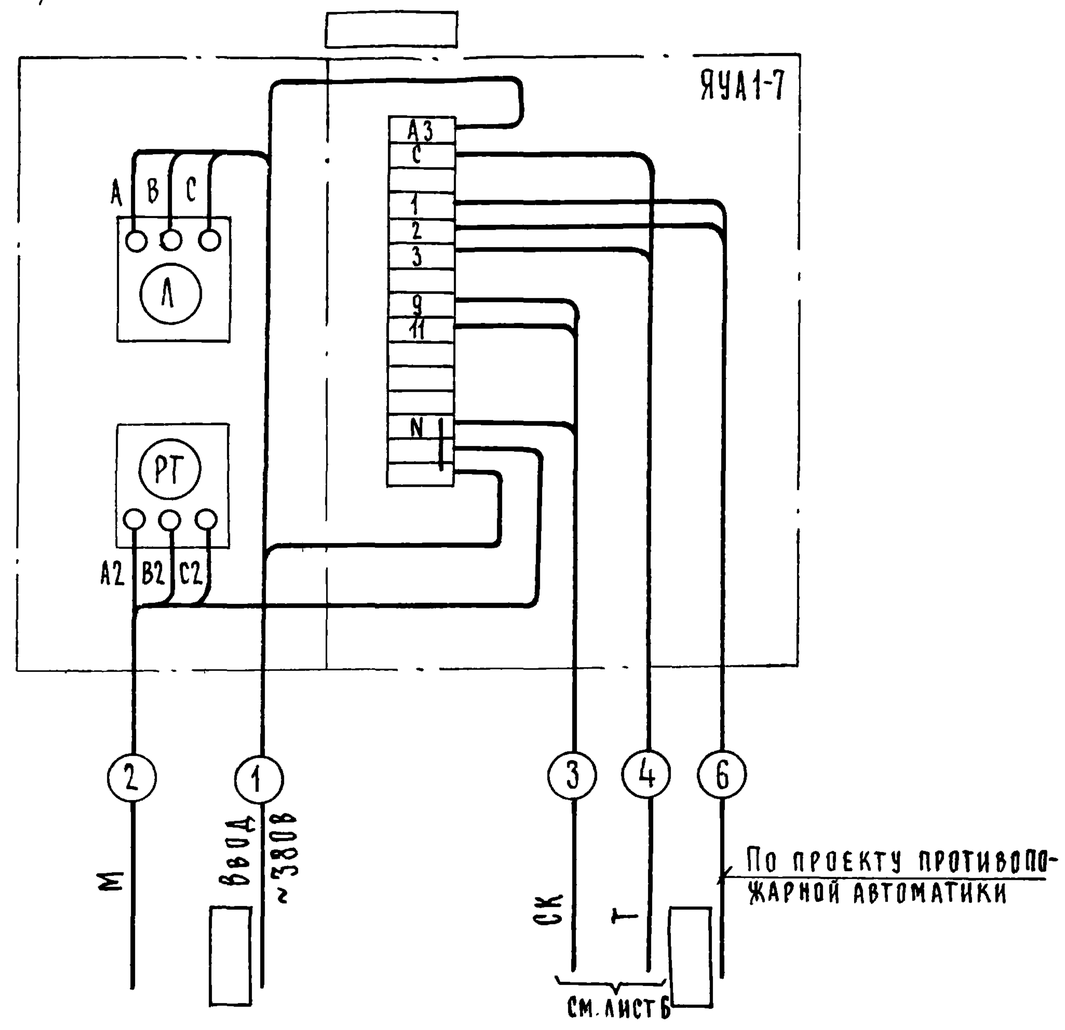

17466-02 6

АГРЕГАТЫ

Гл. спец.	Яловецкий	
Рук. гр.	Гинодман	
Ст. инж.	Савелова	
Инж.	Кишкинская	
Н. контр.	Хоперсткова	

904-02-9 Э-4

Автоматическое управление и силовое электрооборудование отопительных агрегатов

Стадия	Лист	Листов
Р	5	

Схема электрическая подключений №1

ГПИ Электропроект Москва

Привязан

Инв. №

Наименование параметра и место отбора импульса	Температура	Трубопровод теплоносителя обратный			Температура	
	Зона обслуживания				Трубопровод теплоносителя	
					Подающий	Обратный
Обозначение монтажного черт.	ТМ4-41-73				ТМ4-143-75	ТМ4-144-75
Позиция		ИМ	ИМ	ИМ		

Подсоединение исполнительных механизмов ИМ к соединительной коробке СК производится проводом ПГВ в металлорукаве, длина связи 1м.

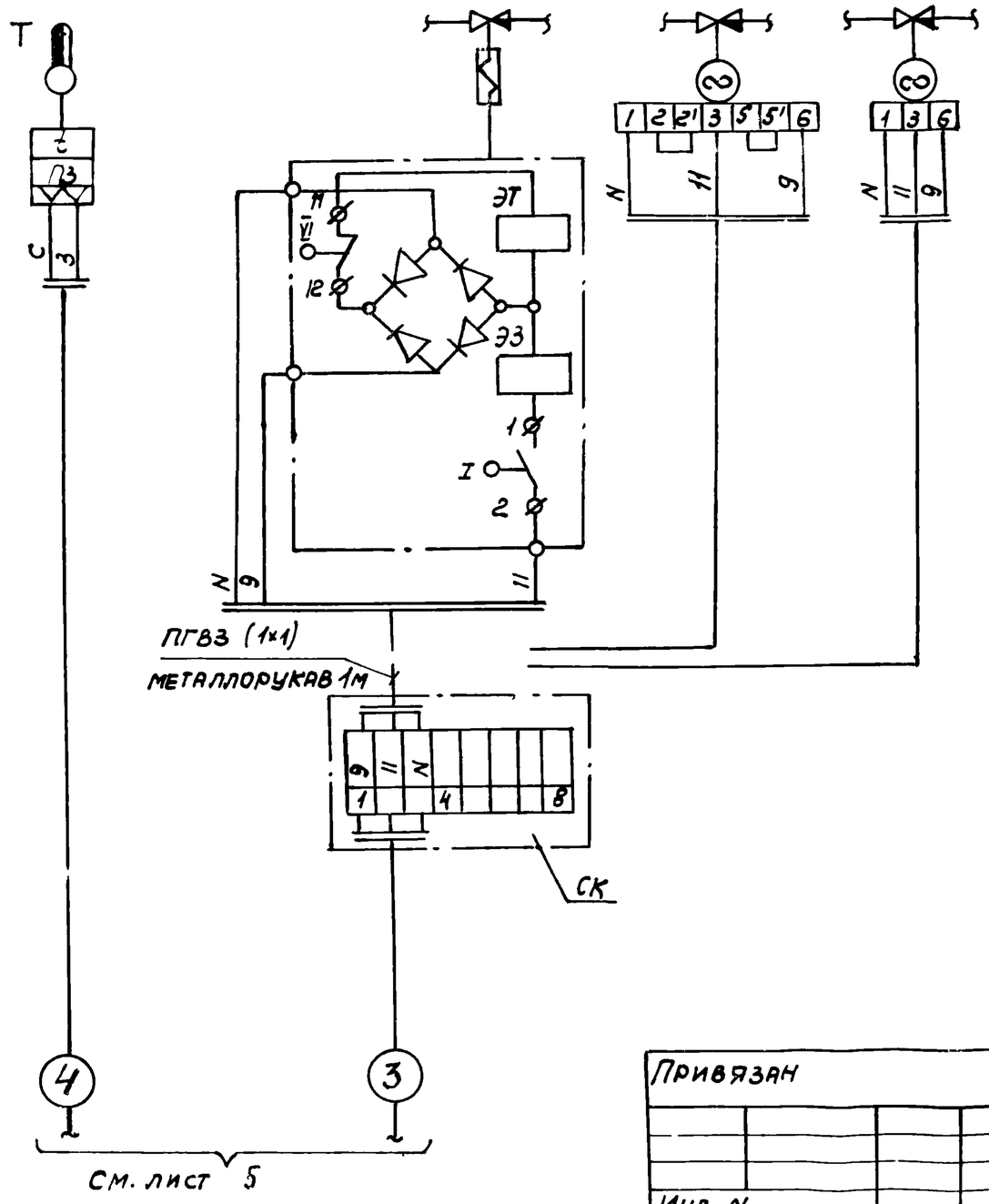

Наименование	Марка и размер	Ед. изм.	Количество	Примечание
Провод гибкий с медной жилой	ПГВ сеч. 1мм² ГОСТ 5323-71	м	3	
Металлорукав	РЗ-Ц-Х-Ш-Ф20 ТУ22-3988-77	м	1	
Коробка соединительная	КСК-8 ТУ36.1753-75	шт	1	

17466-02 7

Агрегаты:

Нач. отд.	Фингер	
Зам. нач. от.	Романов	
Рук. гр.	Замуловский	
Инженер	Осипов	

904-02-9 А-5

Автоматическое управление и силовое электрооборудование отопительных агрегатов

Стадия	Лист	Листов
Р	6	

Схема внешних проводок №-1СВП

Госстрой СССР САНТЕХПРОЕКТ Москва

Привязан

Инв. №

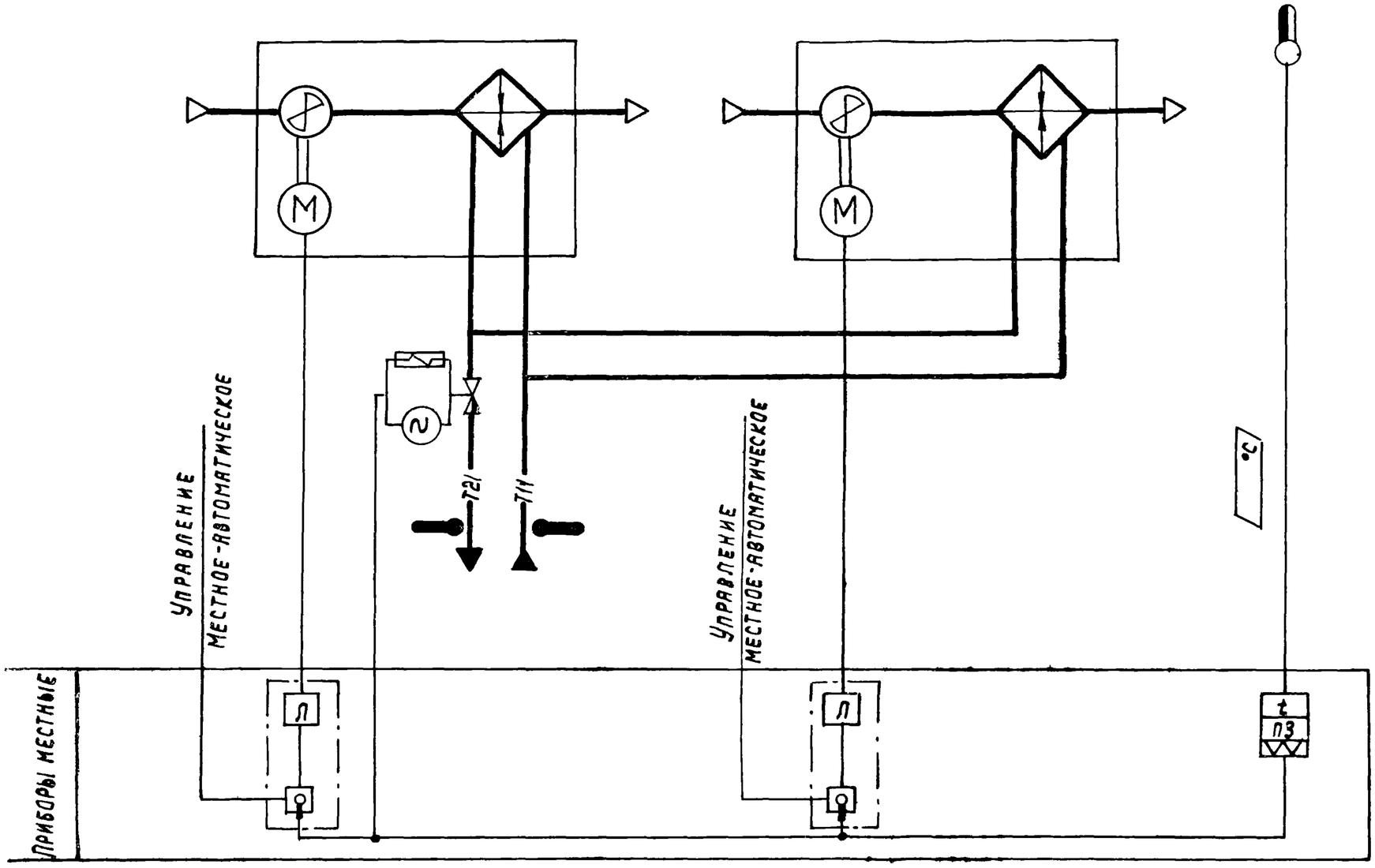

Предусматривается:

1. Автоматическое включение и отключение отопительных агрегатов по температуре воздуха в помещении.
2. Местное управление отопительными агрегатами.
3. Автоматическое открытие запорного устройства на теплоносителе при включении вентиляторов (автоматическом или местном) и закрытие - при отключении вентиляторов.

17466-02

8

Агрегаты:

Нач.отд	Фингер		
Зам.н.о	Романов		
Рук.гр.	Замуховский		
Инженер	Осипов		

904-02-9 А-6

Автоматическое управление и силовое электрооборудование отопительных агрегатов

Стадия	Лист	Листов
Р	7	

Схема функциональная №2АФ

Госстрой СССР САНТЕХПРОЕКТ г. Москва

Привязан

Инв.№

Управление электродвигателем 1го отопительного агрегата

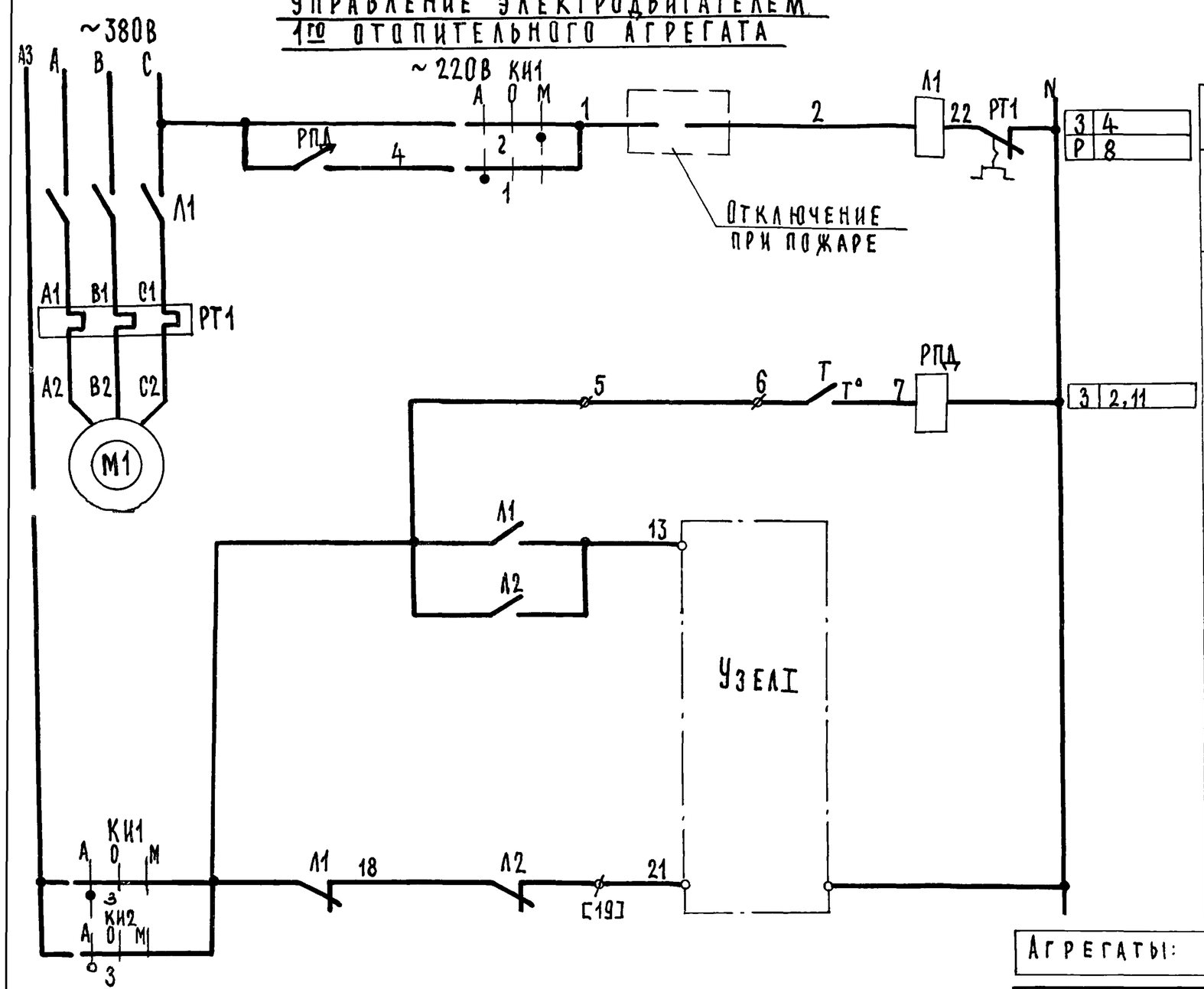

1	Вид управления	Местный
2		Автоматический
3	Контроль температуры воздуха	
4	Запорное устройство на теплоносителе	Открытие
5		
8		Закрытие

Узел I (в зависимости от типа исполнительного механизма и электромагнитного привода)

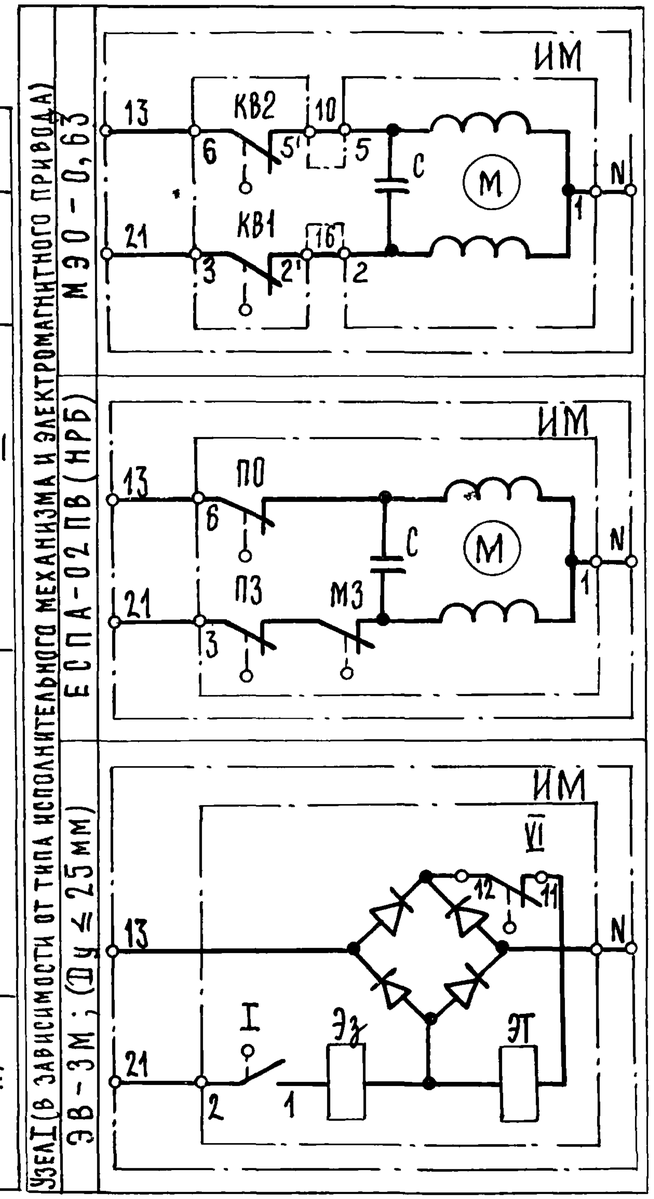

Агрегаты:

ø – клемма ящика управления

[19] – маркировка клеммы ящика управления

17466-02 9

Привязан

Инв. №

Гл. спец.	Яловецкий	
Рук. гр.	Гинодман	
Ст. инж.	Савелова	
Инж.	Глотова	
Н. контр.	Хоперсткова	

904-02-9 Э-7

Автоматическое управление и силовое электрооборудование отопительных агрегатов

Стадия	Лист	Листов
Р	8	

Схема электрическая принципиальная №2 АЭ (начало)

ГПИ Электропроект Москва

Управление электродвигателем 2ого отопительного агрегата

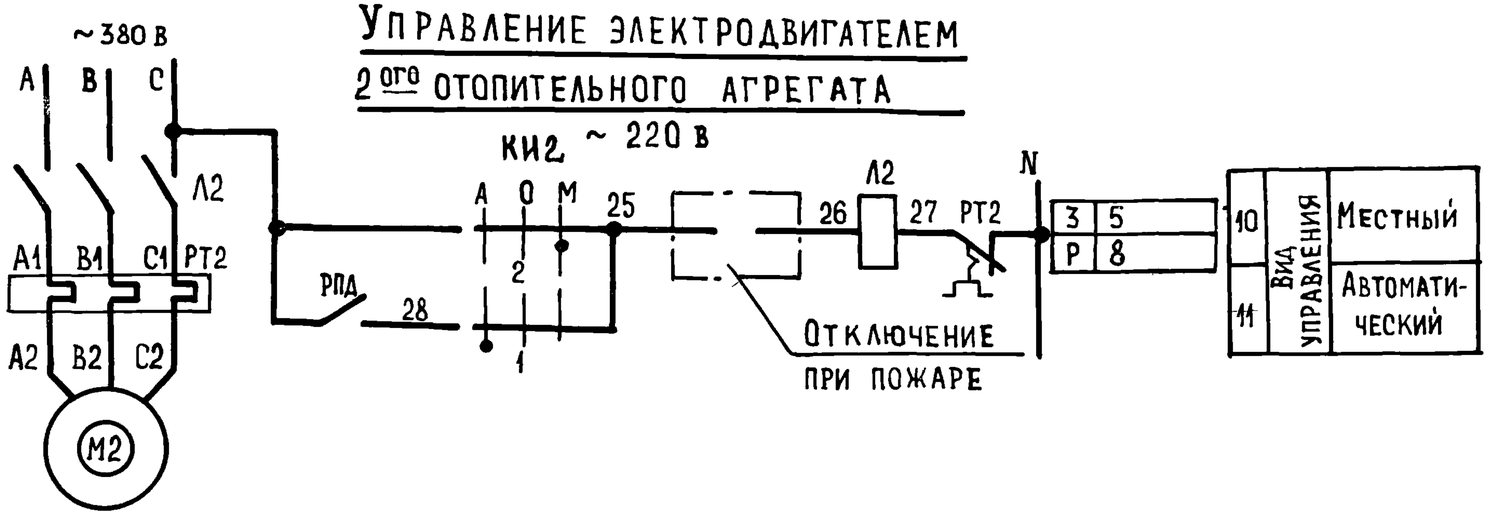

Свободные контакты

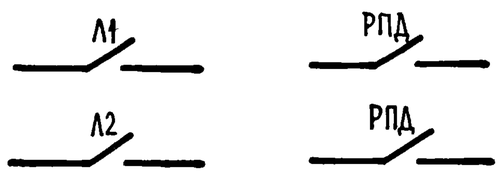

Диаграммы замыкания контактов

Регулятор температуры Т

ДТКБ-53	
Обозначение контакта	Температура воздуха в зоне обслуживания (0 … * … 30°)
6 T 7	

Условное обозначение
- Контакт замкнут
- Контакт разомкнут

* Заданное значение

Ключи избирания КИ1, КИ2

УП5311-С225								
Номер секции	Номер контакта		Автоматический		Отключено		Местный	
			А		О		М	
			-45°		0°		+45°	
	Л	П	Л	П	Л	П	Л	П
I	1	2	×	—	—	—	—	×
II	3	4	×	—	—	—	—	×

17466-02 10

Агрегаты:

Гл. спец.	Яловецкий	
Рук. гр.	Гинодман	
Ст. инж.	Савёлова	
Инж.	Глотова	
Н. контр.	Хоперсткова	

Привязан

Инв. №

904-02-9 Э-7

Автоматическое управление и силовое электрооборудование отопительных агрегатов

Стадия	Лист	Листов
Р	9	

Схема электрическая принципиальная №2 АЭ (продолжение)

ГПИ Электропроект Москва

Диаграммы замыкания контактов

Конечные выключатели исполнительного механизма и электромагнитного привода ИМ

ЕСПА-02ПВ (НРБ)

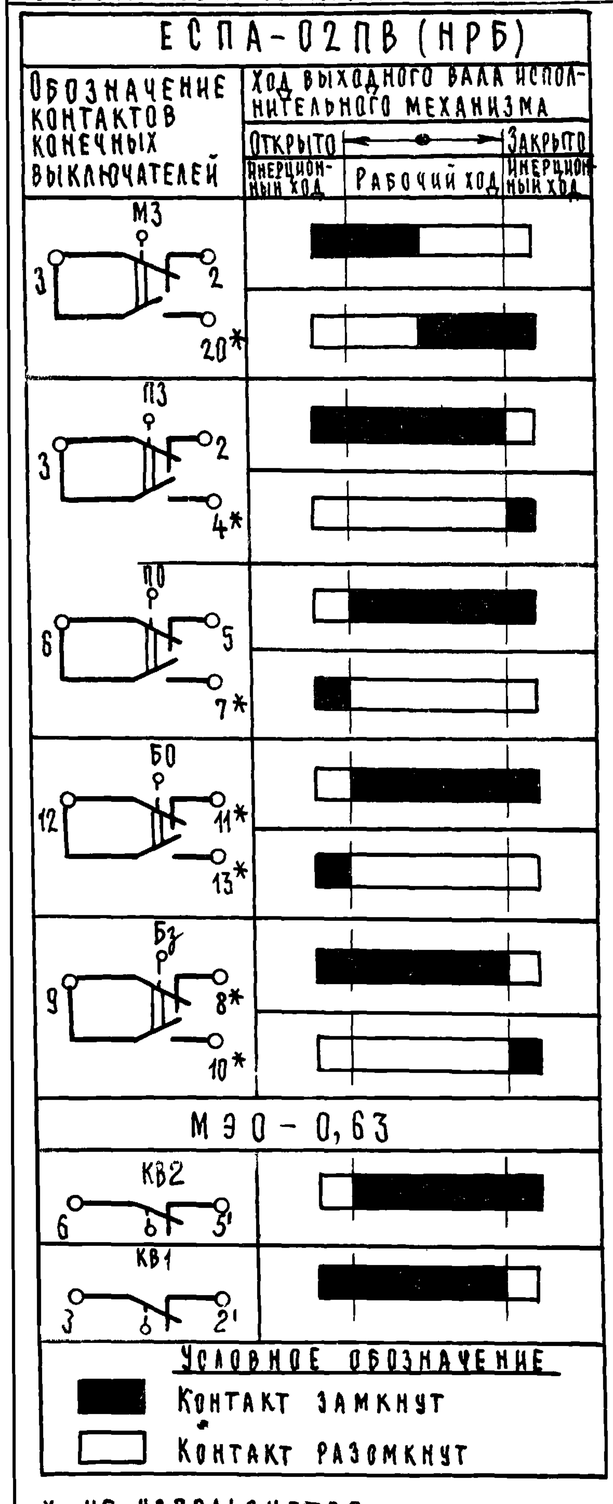

* не используется

ЭВ-3М

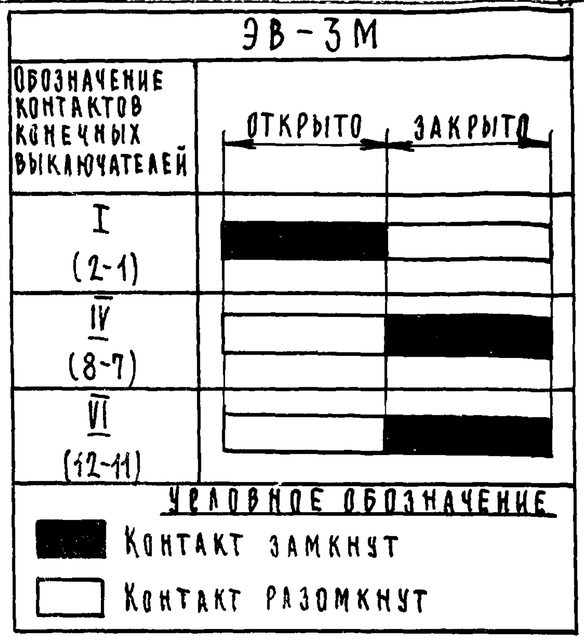

Таблица применения

Мощность электродвигателя кВт	Тепловое реле	
	Тип	Jн.э А
0,37	РТЛ1006	1,3
0,75	РТЛ1008	3,2
1,1		
1,5		
3	РТЛ1012	6,8

Перечень элементов принципиальной схемы

Поз. обозначение	Наименование и техническая характеристика	Тип	Кол.	Примечание
	Ящик управления ЯУА1-2			
Л1	Пускатель магнитный кат. ~ 220 В	ПМЛ-1100 +ПКЛ1104	1	
РТ1	Реле тепловое		1	См. таблицу применения
РПД	Пускатель магнитный кат ~ 220 В	ПМА-1100	1	
КИ1	Переключатель универсальный 2 секции	УП5311-С225	1	
	Ящик управления ЯУА1-1			
Л2	Пускатель магнитный кат. ~ 220 В	ПМЛ-1100 +ПКЛ1104	1	
РТ2	Реле тепловое		1	См. таблицу применения
КИ2	Переключатель универсальный 2 секции	УП5311-С225	1	
	У механизма			
Т	Датчик камерный биметаллический, 0°÷30°С	ДТКБ-53	1	
ИМ	Исполнительный механизм	МЭО-0,63	1	Поставляется комплектно с запорным устройством
		ЕСПА-02ПВ		
	Электромагнитный привод	ЭВ-3М		
М1, М2	Электродвигатель ~380 В		2	Поставляется комплектно с отопительным агрегатом

17466-02 11

Агрегаты

Гл. спец.	Яловецкий		
Рук. гр.	Гинодман		
Ст. инж.	Савелова		
Инж.	Глотова		
Н. контр.	Хоперсткова		

904-02-9 Э-7

Автоматическое управление и силовое электрооборудование отопительных агрегатов

Стадия	Лист	Листов
Р	10	

Схема электрическая принципиальная № 2 АЭ (окончание)

ГПИ Электропроект Москва

Привязан

Инв. №

Ящики управления (ЯУА) отопительными агрегатами

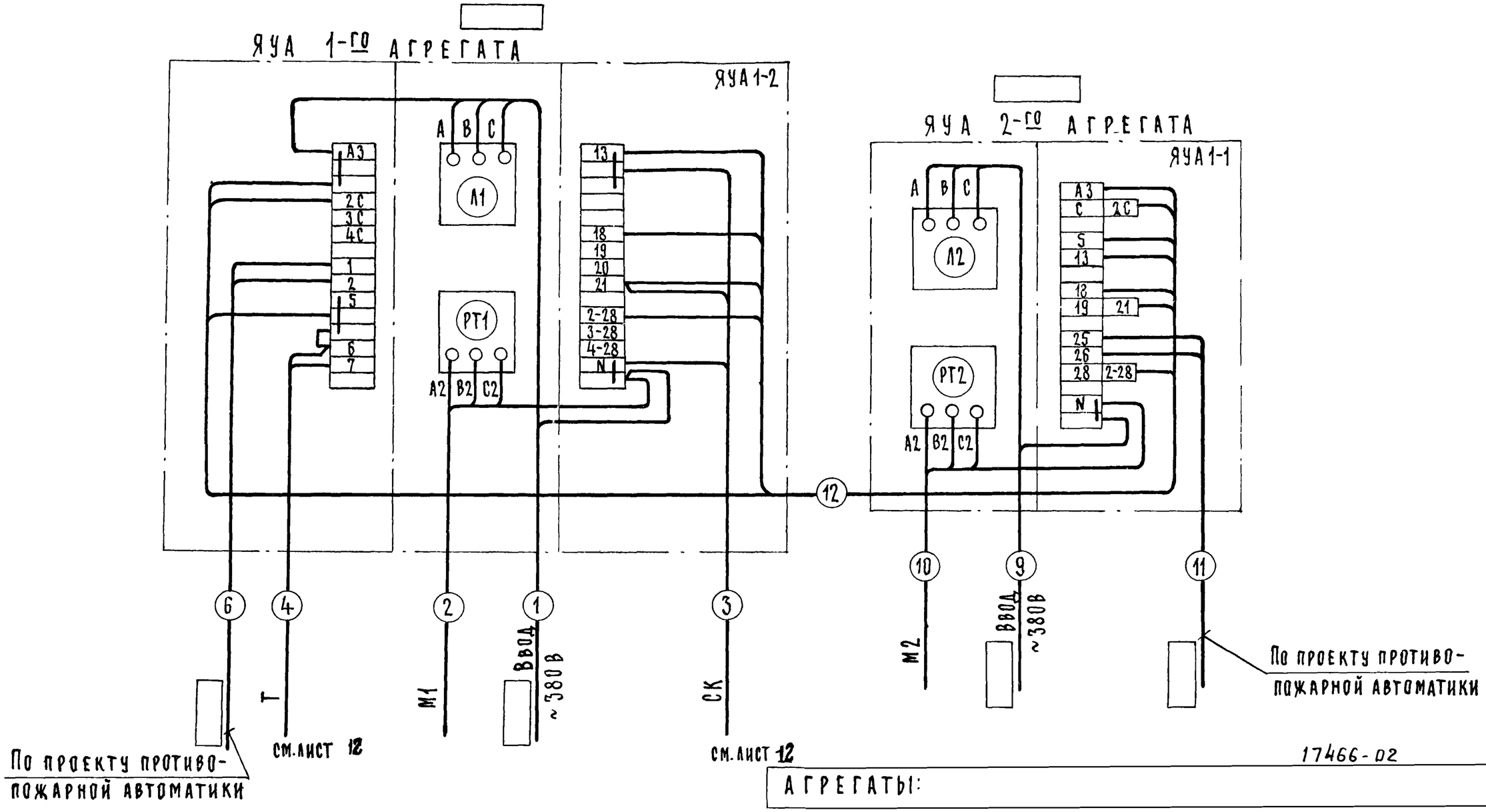

17466-02 12

АГРЕГАТЫ:

Гл.спец.	Яловецкий		
Рук.гр.	Гинодман		
Ст.инж.	Савелова		
Инж.	Кишкинская		
Н.контр.	Хоперсткова		

904-02-9 Э-8

Автоматическое управление и силовое электрооборудование отопительных агрегатов

Стадия	Лист	Листов
Р	11	

Схема электрическая подключений №2

ГПИ Электропроект Москва

Привязан

Инв. №

Наименование параметра и место отбора импульса	Температура	Трубопровод теплоносителя обратный			Температура	
	Зона обслуживания				Трубопровод теплоносителя	
					подающий	обратный
Обозначение монтажного черт.	ТМ4-41-73				ТМ4-143-75 ТМ4-144-75	
Позиция		ИМ	ИМ	ИМ		

Подсоединение исполнительных механизмов ИМ к соединительной коробке СК производится проводом ПГВ в металлорукаве, длина связи 1м.

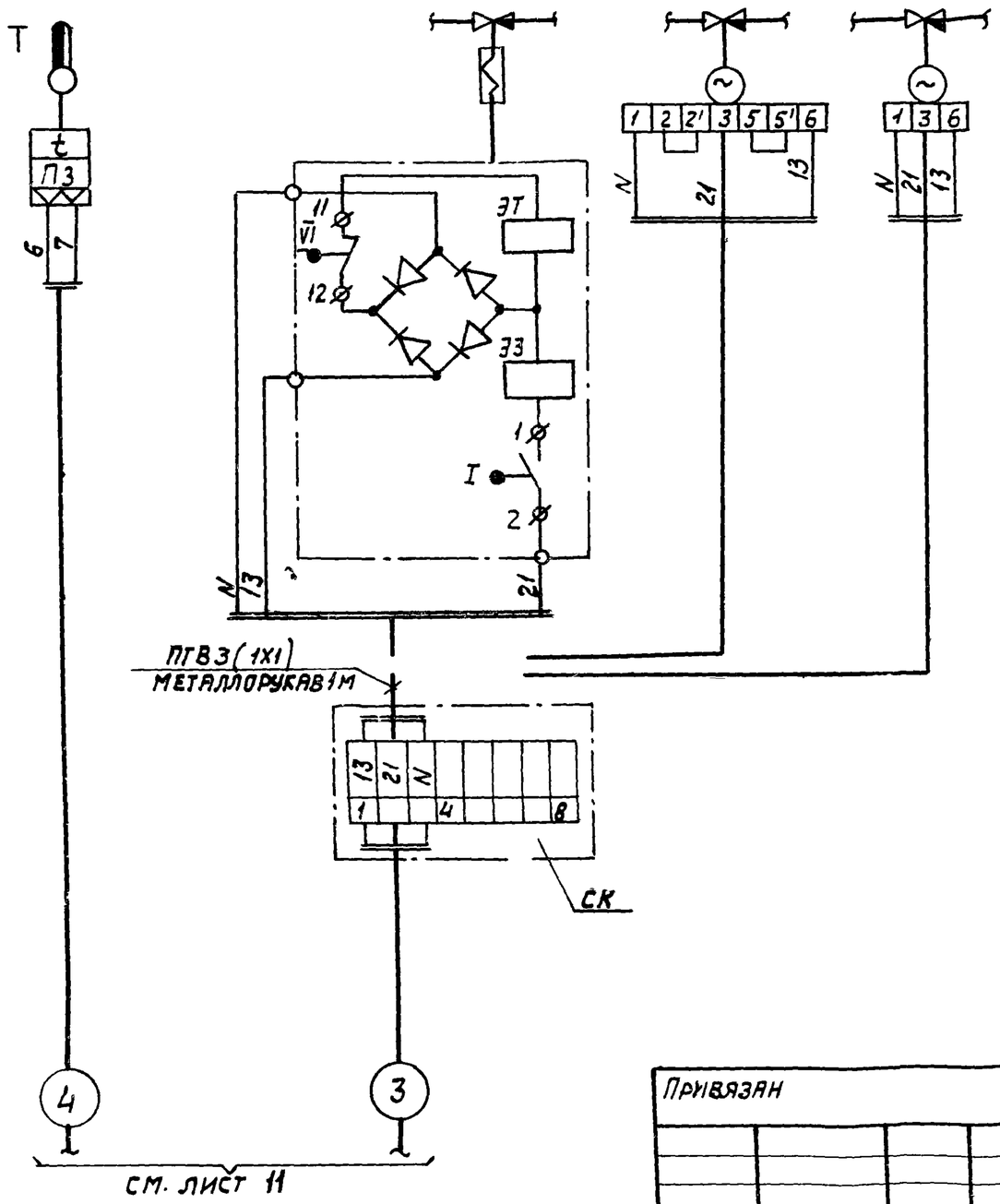

Наименование	Марка и размер	Ед. изм.	Количест.	Примечание
Провод гибкий с медной жилой	ПГВ сеч. 1мм² ГОСТ 6323-71	м	3	
Металлорукав	РЗ-Ц-Х-Ш ф20 ТУ22-3988-77	м	1	
Коробка соединительная	КСК-8 ТУ36-1753-75	шт.	1	

17466-02 13

Агрегаты:

Нач. отд.	Фингер	
Зам.нач.от.	Романов	
Рук. гр.	Замуховский	
Инженер	Осипов	

904-02-9 А-9

Автоматическое управление и силовое электрооборудование отопительных агрегатов

Стадия	Лист	Листов
Р	12	

Схема внешних проводок № 2СВП

Госстрой СССР САНТЕХПРОЕКТ г. Москва

Привязан

Инв. №

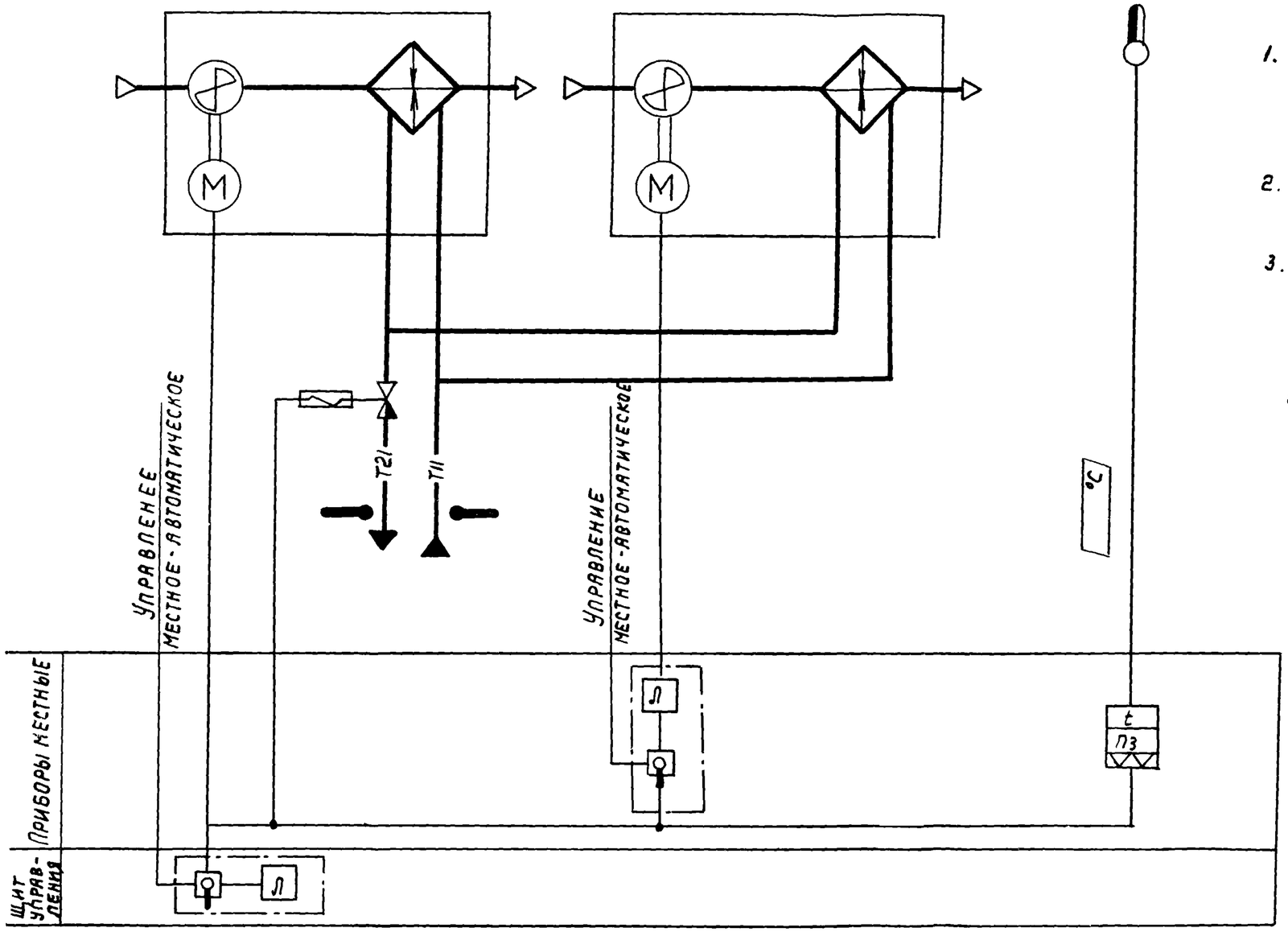

Предусматривается

1. Автоматическое включение и отключение отопительных агрегатов по температуре воздуха в помещении.
2. Местное управление отопительными агрегатами.
3. Автоматическое открытие запорного устройства на теплоносителе при включении вентиляторов (автоматическом или местном) и закрытие - при отключении вентиляторов.

17466-02 14

Агрегаты:

Нач.отд.	Фингер		
Зам.н.о.	Романов		
Рук.гр	Занчуховский		
Инженер	Осипов		
Инженер	Куликова		

Привязан:

Инв. №

904-02-9 А-10

Автоматическое управление и силовое электрооборудование отопительных агрегатов

Стадия	Лист	Листов
Р	13	

Схема функциональная №ЗАФ

Госстрой СССР САНТЕХПРОЕКТ г Москва

Управление эл. двигателем 1Ω отопительного агрегата

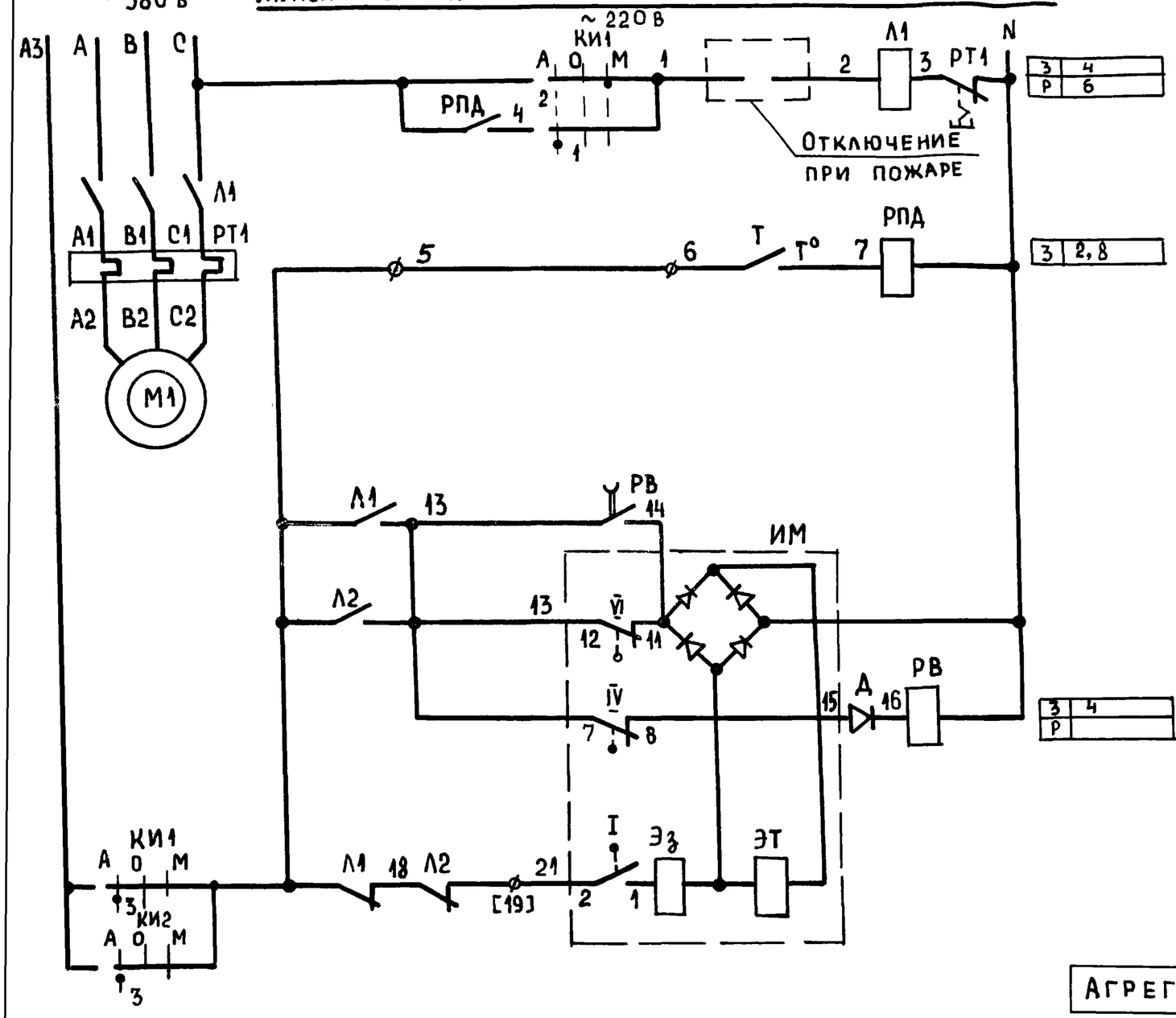

3	4		
Р	6		
3	2,8		
3	4		
Р			

1	Вид управления	Местный
2		Автоматический
3	Контроль температуры воздуха	
4	На устройство запорное теплоносителе	Открытие
5		
6		Закрытие

Диаграмма замыкания контактов конечные выключатели электромагнитного привода им

Обозначение контактов конечных выключателей	Открыто	Закрыто
I (2-1)	■	
IV (8-7)		■
VI (12-11)		■

Условное обозначение
■ Контакт замкнут
□ Контакт разомкнут

ø Клемма ящика управления

[19] Маркировка клеммы ящика управления

17466-02 15

Агрегаты:

Гл. спец.	Яловецкий	
Рук. гр.	Гинодман	
Ст. инж.	Савелова	
Инж.	Глотова	
Н. контр.	Хоперсткова	

Привязан

Инв. №

904-02-9 Э-11

Автоматическое управление и силовое электрооборудование отопительных агрегатов

Стадия	Лист	Листов
Р	14	

Схема электрическая принципиальная №3 А3 (начало)

ГПИ Электропроект Москва

Управление электродвигателем 2ого отопительного агрегата

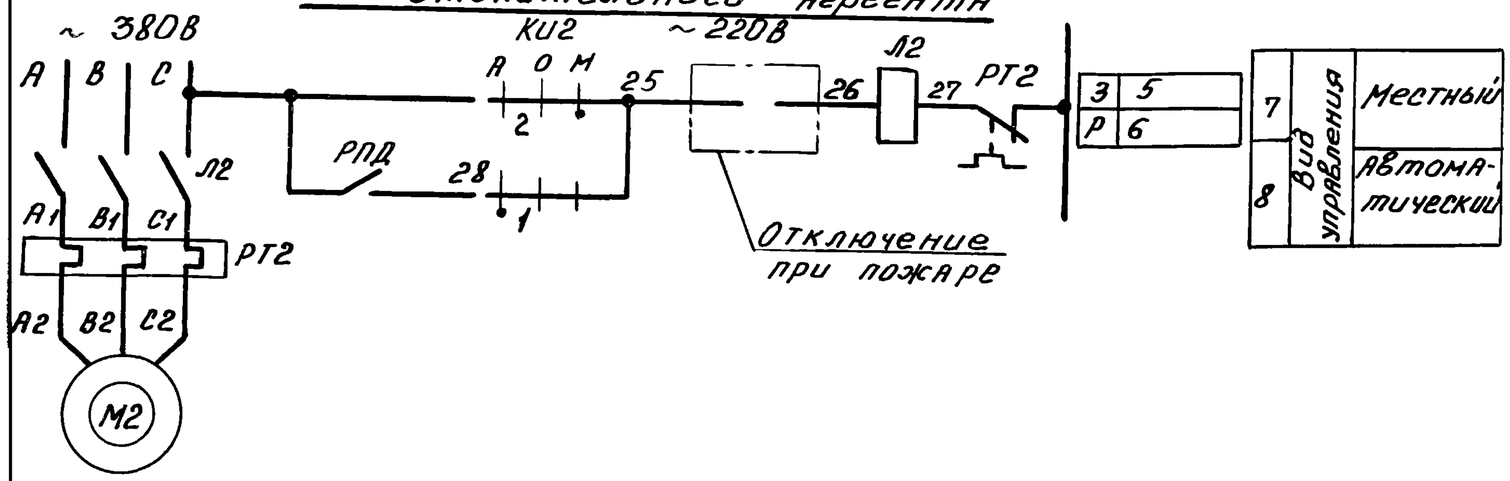

Диаграмма замыкания контактов Регулятор температуры Т

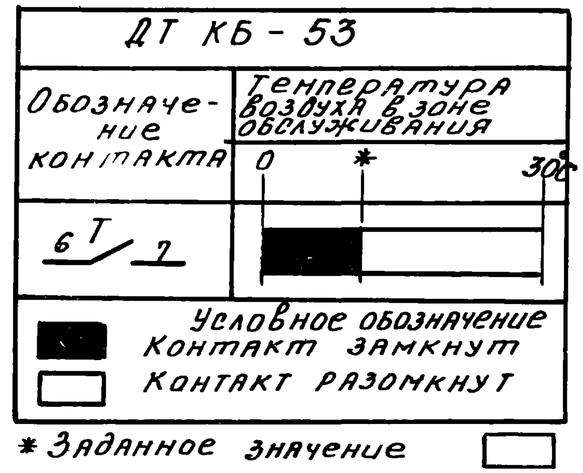

Свободные контакты

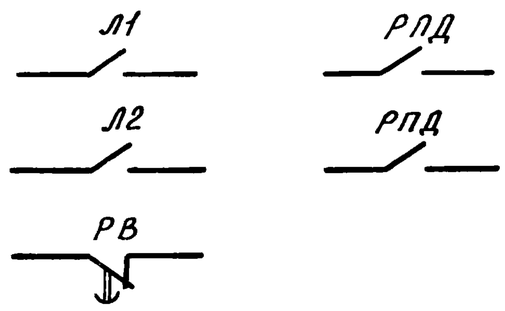

Таблица применения

Мощность электродвигателя кВт	Тепловое реле	
	Тип	Iн.э А
0,37	РТЛ 1006	1,3
0,75	РТЛ 1008	3,2
1,1		
1,5		
3,0	РТЛ 1012	6,8

17466-02 16

Агрегаты

Гл. спец.	Яловецкий		904-02-9 Э-11
Рук. гр.	Гинодман		
Ст. инж.	Савелова		Автоматическое управление и силовое электрооборудование отопительных агрегатов
Инж.	Глотова		
Н. контр.	Хоперсткова		Схема электрическая принципиальная №3А3 (продолжение)

Стадия	Лист	Листов
Р	15	

ГПИ ЭЛЕКТРОПРОЕКТ МОСКВА

Привязан

Инв. №

Диаграмма замыкания контактов

Ключи избирания КИ1, КИ2

УП 5311 - С225								
Номер секции	Номер контакта		Автоматический		Отключено		Местный	
			А		О		М	
			-45°		0°		+45°	
	Л	П	Л	П	Л	П	Л	П
I	1	2	X	—	—	—	—	X
II	3	4	X	—	—	—	—	X

Перечень элементов принципиальной схемы

Поз.обозначение	Наименование и техническая характеристика	Тип	Кол.	Примечание
	Ящик управления ЯУА1-3			
Л1	Пускатель магнитный КАТ ~ 220 в	ПМЛ-1100 +ПКЛ 1104	1	
РТ1	Реле тепловое		1	См. таблицу применения
РПД	Пускатель магнитный КАТ ~ 220 в	ПМЛ-1100	1	
РВ	Реле времени - 110 в, 1з, 1р	РЭВ - 812	1	В.В. уточняется при наладке
КИ1	Переключатель универсальный 2 секции	УП 5311-С225	1	
Д	Диод, 400 в; 0,3 А	Д 226 Б	1	
	Ящик управления ЯУА1-1			
Л2	Пускатель магнитный КАТ ~220 в	ПМЛ-1100 +ПКЛ 1104	1	
РТ2	Реле тепловое		1	См. таблицу применения
КИ2	Переключатель универсальный 2 секции	УП5311-С225	1	
	У механизма			
Т	Датчик камерный биметаллический 0 ÷ 30°С	ДТКБ-53	1	
ИМ	Электромагнитный привод	ЭВ-3М		Поставляется комплектно с запорным устройством
М1, М2	Электродвигатель ~ 380 в		2	Поставляется комплектно с отопительным агрегатом

17466-02 17

Агрегаты:

Гл.спец.	Яловецкий	
Рук. гр.	Гинодман	
Ст. инж.	Савелова	
Инж.	Глотова	
	Холерстова	

904-02-9 Э-11

Автоматическое управление и силовое электрооборудование отопительных агрегатов

Стадия	Лист	Листов
Р	16	

Схема электрическая принципиальная №3 АЭ (окончание)

ГПИ Электропроект Москва

Привязан

Инв. №

ЯЩИКИ УПРАВЛЕНИЯ (ЯУА) ОТОПИТЕЛЬНЫМИ АГРЕГАТАМИ

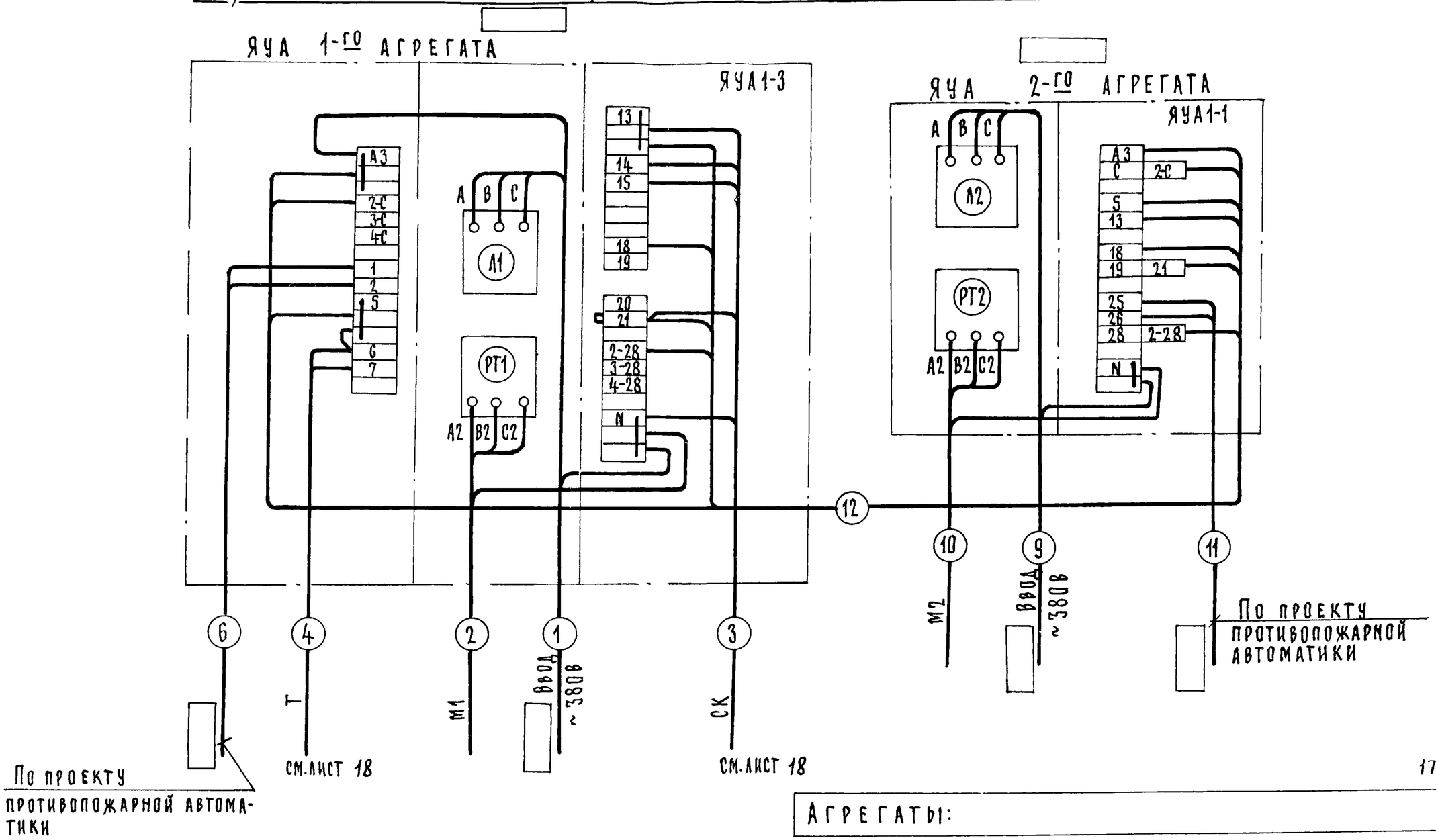

17466-02 18

АГРЕГАТЫ:

Гл.спец.	Яловецкий		
Рук.гр.	Гинодман		
Ст.инж.	Савелова		
Инж.	Кишкинская		
Н.контр.	Хоперсткова		

904-02-9 Э-12

АВТОМАТИЧЕСКОЕ УПРАВЛЕНИЕ И СИЛОВОЕ ЭЛЕКТРООБОРУДОВАНИЕ ОТОПИТЕЛЬНЫХ АГРЕГАТОВ

Стадия	Лист	Листов
Р	17	

СХЕМА ЭЛЕКТРИЧЕСКАЯ ПОДКЛЮЧЕНИЙ №3

ГПИ ЭЛЕКТРОПРОЕКТ МОСКВА

Привязан

Инв. №

Наименование параметра и место отбора импульса	Температура	Трубопровод теплоносителя обратный	Температура	
	Зона обслуживания		Трубопровод теплоносителя	
			Подающий	Обратный
Обозначение монтажн. черт.	ТМ4-41-73		ТМ4-143-75 ТМ4-144-75	
Позиция		ИМ		

Подсоединение исполнительных механизмов ИМ к соединительной коробке СК производится проводом ПГВ в металлорукаве, длина связи 1м.

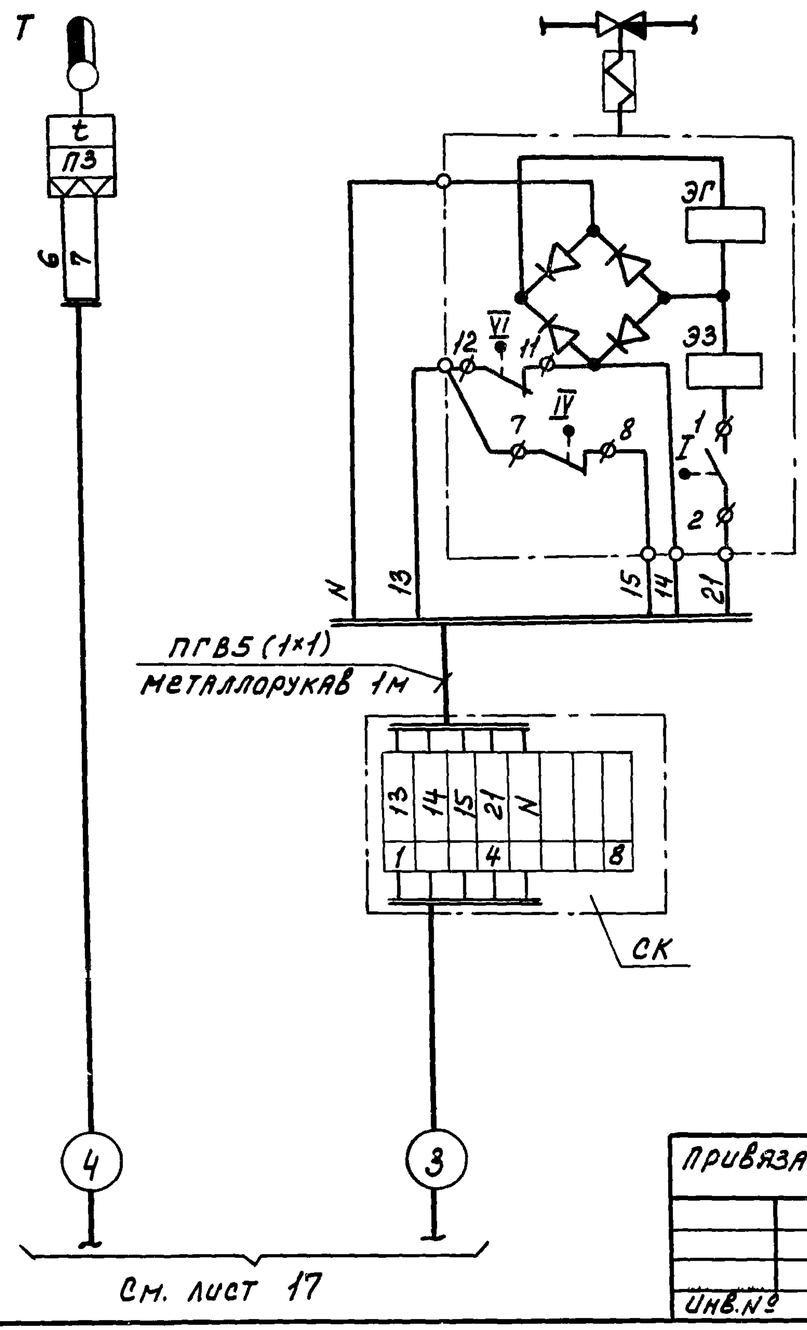

Наименование	Марка и размер	Ед изм.	Количество	Примечания
Провод гибкий с медной жилой.	ПГВ сеч. 1мм² ГОСТ 6323-71	м	5	
Металлорукав	РЗ-Ц-Х-Ш ф 20 ТУ22-3988-77	м	1	
Коробка соединительная	КСК-8 ТУ36.1753-75	шт	1	

17466-02 (19)

Агрегаты:

Нач. отд	Фингер		
Зам. нач. отд	Романов		
Рук. гр.	Замуховский		
Инж.	Куликова		

904-02-9 А13

Автоматическое управление и силовое электрооборудование отопительных агрегатов

Стадия	Лист	Листов
Р	18	

Схема внешних проводок №3СВП

Госстрой СССР САНТЕХПРОЕКТ г. Москва

Привязан

Инв.№