ТИПОВОЙ ПРОЕКТ
903-2-30.90

МАЗУТОНАСОСНАЯ Q=13 И 3,25/13 м³/ч ЗДАНИЕ ИЗ СБОРНЫХ ЖЕЛЕЗОБЕТОННЫХ КОНСТРУКЦИЙ

АЛЬБОМ 12

МЕТАЛЛОКОНСТРУКЦИИ ВСПОМОГАТЕЛЬНОГО ОБОРУДОВАНИЯ

24963-14

Отпускная цена
на момент реализации
указана
в счет-накладной

ТИПОВОЙ ПРОЕКТ 903-2-30.90

МАЗУТОНАСОСНАЯ Q=13 И 3,25/13 м³/ч ЗДАНИЕ ИЗ СБОРНЫХ ЖЕЛЕЗОБЕТОННЫХ КОНСТРУКЦИЙ

АЛЬБОМ 1 2

СОСТАВ ПРОЕКТА

АЛЬБОМ 1		ПЗ	Пояснительная записка
АЛЬБОМ 2		МС1	Мазутоснабжение (Q=13 м³/ч)
АЛЬБОМ 3		МС2	Мазутоснабжение (Q=3,25/13 м³/ч)
АЛЬБОМ 4		МС3	Мазутоснабжение, блоки оборудования
АЛЬБОМ 5		АР	Решения архитектурные КЖС Конструкции железобетонные КМ Конструкции металлические
АЛЬБОМ 6		СИ	Строительные изделия
АЛЬБОМ 7	часть1	АТМ	Автоматизация АП Пожарная сигнализация (Q=13 м³/ч)
АЛЬБОМ 7	часть2	АТМ	Автоматизация АП Пожарная сигнализация (Q=3,25/13 м³/ч)
АЛЬБОМ 8	часть1		Щиты автоматики и КИП. Задание заводу-изготовителю (Q=13 м³/ч)
АЛЬБОМ 8	часть2		Щиты автоматики и КИП. Задание заводу-изготовителю (Q=3,25/13 м³/ч)
АЛЬБОМ 9		ЭМ	Силовое электрооборудование ЭО Внутреннее освещение СС Связь и сигнализация
АЛЬБОМ 10			Низковольтные комплектные устройства. Задание заводу-изготовителю
АЛЬБОМ 11		ОВ	Отопление и вентиляция ВК Внутренние водопровод и канализация ТС Тепловые сети
АЛЬБОМ 12			Металлоконструкции вспомогательного оборудования
АЛЬБОМ 13		СО	Спецификации оборудования
АЛЬБОМ 14		ВМ	Ведомости потребности в материалах
АЛЬБОМ 15	кн1...6	С	Сметы

Утвержден ГПКНИИ „Сантехниипроект"
Протокол N°22 от 1 апреля 1991г.

Разработан
проектным институтом
„ЛАТГИПРОПРОМ"
Главный инженер института /В. Архипов/
Главный инженер проекта /Я. Нидбальский/

© ГУП ЦПП, 1998

Содержание альбома

Обозначение	Наименование	№ стр.	Обозначение	Наименование	№ стр.
			26.33.03.003	Связь	16
67.08.00.001	Фланец	3	26.33.03.004	Донышко	16
67.08.00.002	Фланец	3	26.33.03.005	Ручка	16
26.20.00.000СБ	Фильтр грубой очистки мазута		28.06.01.000	Короб	17
	Ду 150	3	28.06.01.000СБ	Короб	17
26.20.00.000	Фильтр грубой очистки мазута		28.06.01.001	Стенка	17
	Ду 150	4	28.06.02.000	Крышка	18
26.20.01.000	Корпус	4	28.06.02.000СБ	Крышка	18
26.20.01.000СБ	Корпус	4	28.06.03.000	Плита с кронштейном	18
26.20.01.001	Кожух	5	28.06.03.000СБ	Плита с кронштейном	19
26.20.01.002	Патрубок	5	28.06.03.001	Кронштейн	19
26.20.01.003	Днище	5	28.06.03.002	Плита	19
26.20.02.000	Крышка	5			
26.20.02.000СБ	Крышка	6			
26.20.02.001	Скоба	6	67.06.00.000	Хомут	20
26.20.02.002	Крышка	6	67.06.00.000СБ	Хомут	20
26.20.03.000	Сетка	6	67.06.00.001	Ушко	20
26.20.03.000СБ	Сетка	7	67.02.00.001	Нипель	20
26.20.03.001	Сетка	7			
26.20.03.002	Донышко	7			
26.20.03.003	Ручка	7			
26.20.03.004	Бортик	8			
26.20.03.005	Связь	8			
50.34.00.000	Опора отвода Дн 76	8			
50.34.00.000СБ	Опора отвода Дн 76	8			
50.34.00.001	Стойка	9			
50.35.00.000	Опора отвода Дн 159	9			
50.35.00.000СБ	Опора отвода Дн 159	10			
50.35.00.001	Стойка	10			
50.36.00.000	Опора отвода Дн 219	11			
50.36.00.000СБ	Опора отвода Дн 219	11			
50.36.00.001	Стойка	11			
26.33.00.000	Фильтр грубой очистки				
	мазута Ду 100	12			
26.33.00.000СБ	Фильтр грубой очистки				
	мазута Ду 100	12			
26.33.01.000	Корпус	12			
26.33.01.000СБ	Корпус	13			
26.33.01.001	Кожух	13			
26.33.01.002	Патрубок	13			
26.33.01.003	Днище	14			
26.33.02.000	Крышка	14			
26.33.02.000СБ	Крышка	14			
26.33.02.001	Крышка	14			
26.33.02.002	Скоба	15			
26.33.03.000	Сетка	15			
26.33.03.000СБ	Сетка	15			
26.33.03.001	Сетка	15			
26.33.03.002	Бортик	16			

Типовой проект 903-2-30.90 Альбом 12

67.08.00.001

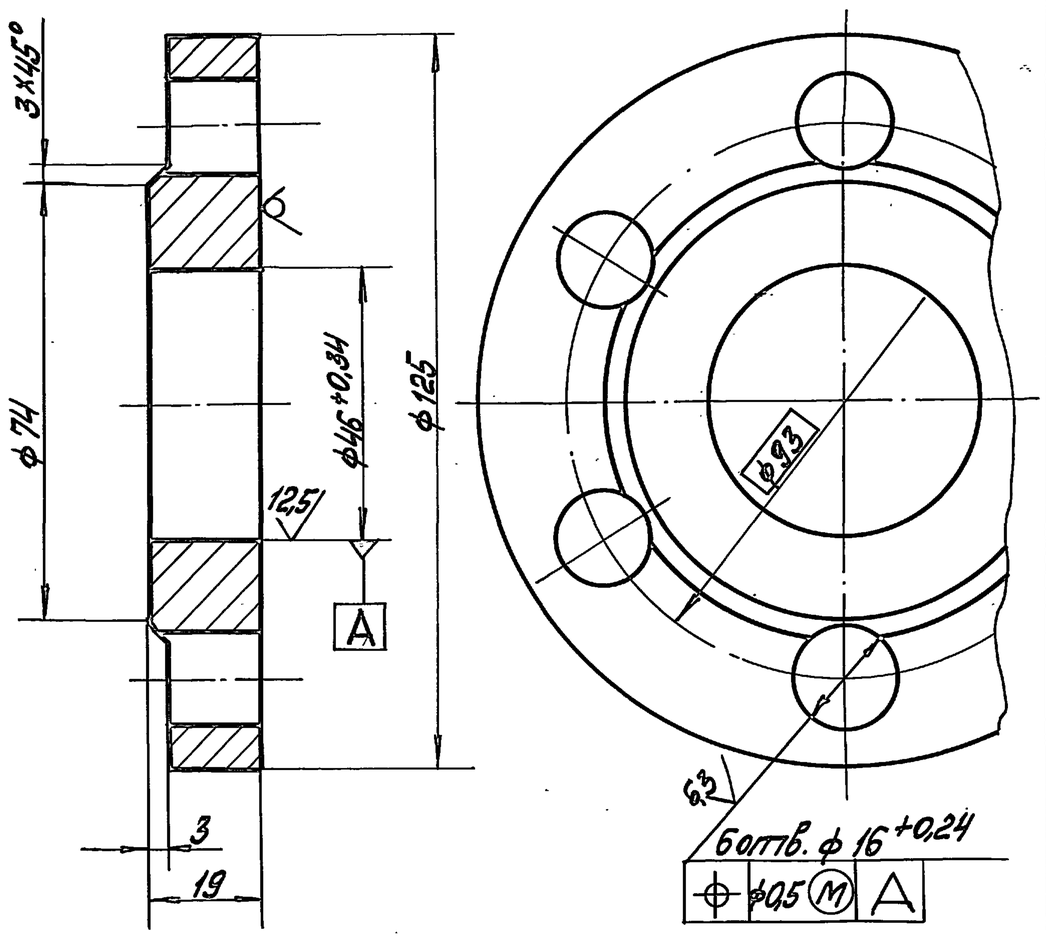

Неуказанные предельные отклонения размеров:
диаметров H14, h14,
остальных $\pm\frac{IT14}{2}$.

Изм.	Лист	№ докум.	Подп.	Дата	67.08.00.001		
Разраб.		Колмец			Фланец	Лит.	Масса 1,4	Масшт. 1:1
Пров.		Краця				Лист	Листов 1
Н. контр.		Колмец			20 ГОСТ 19903-74 / Ст3сп3 ГОСТ 14637-79	ЛАТГИПРОПРОМ
Утв.						

Копировал Мах. Формат А4

Типовой проект 903-2-30.90 Альбом 12

67.08.00.002

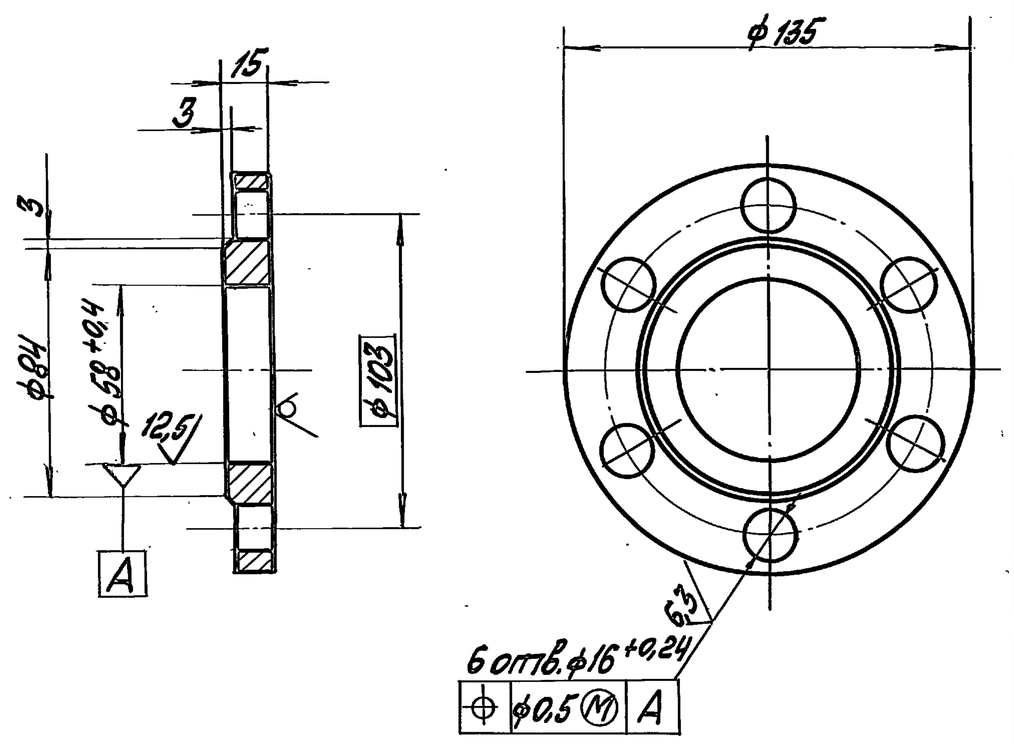

Неуказанные предельные отклонения размеров:
диаметров H12, h12
остальных $\pm\frac{IT14}{2}$.

Изм.	Лист	№ докум.	Подп.	Дата	67.08.00.002		
Разраб.		Колмец			Фланец	Лит.	Масса 1,23	Масшт. 1:2
Пров.		Краця				Лист	Листов 1
Н. контр.		Колмец			16 ГОСТ 19903-74 / Ст3сп3 ГОСТ 14837-79	ЛАТГИПРОПРОМ
Утв.						

Копировал Мах. Формат А4

Типовой проект 903-2-30.90 Альбом 12

26.20.00.000 СБ

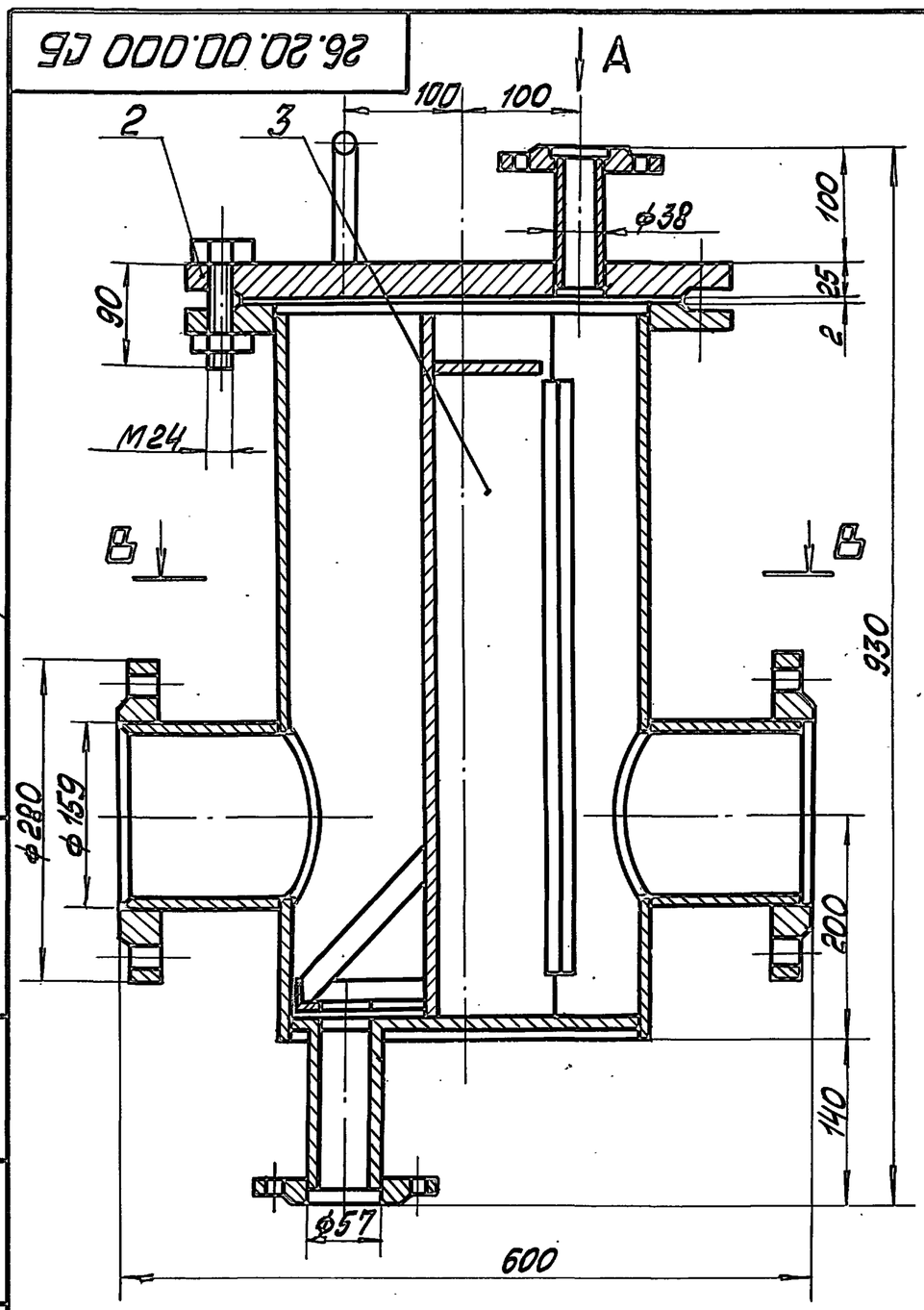

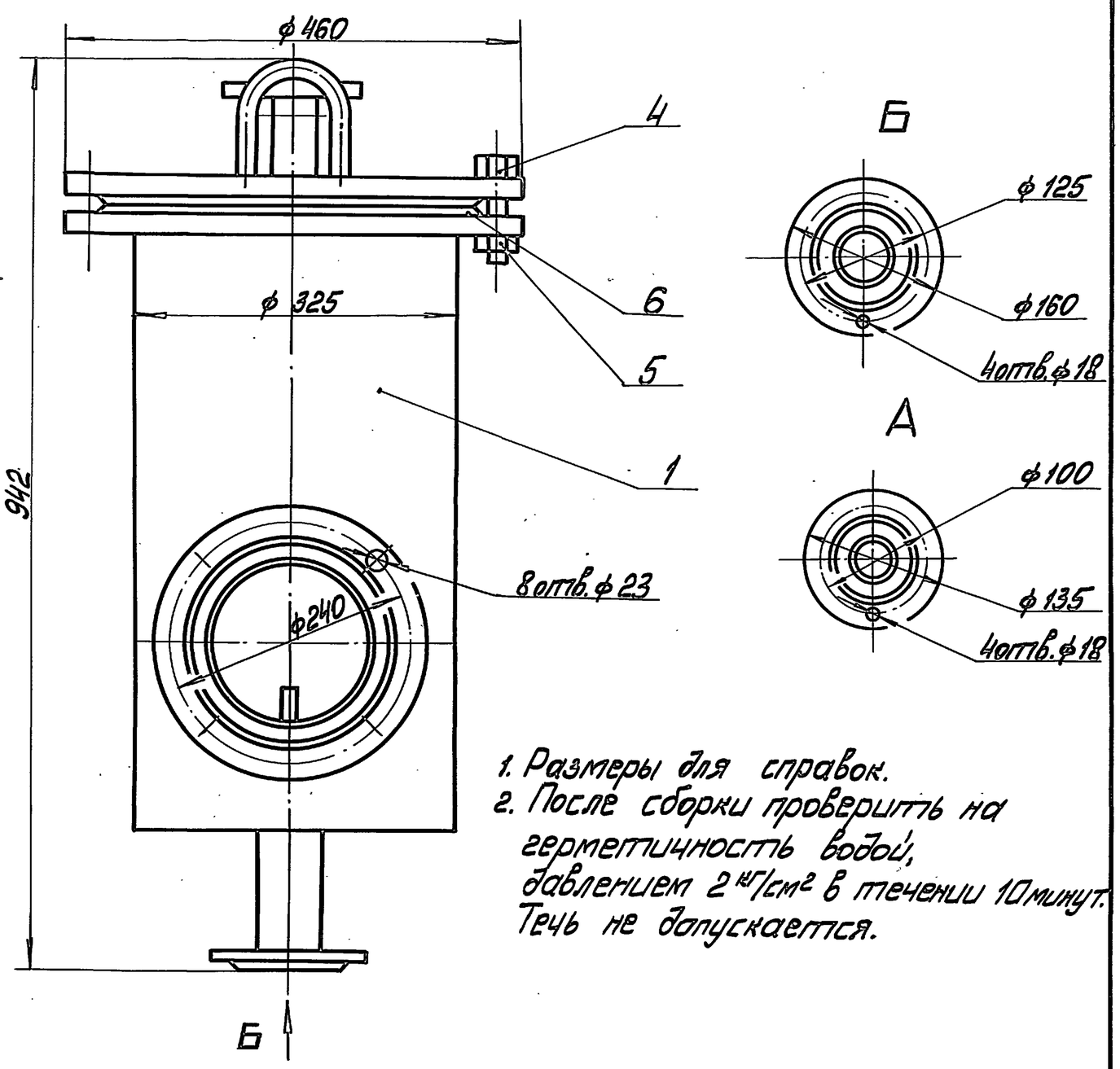

1. Размеры для справок.
2. После сборки проверить на герметичность водой, давлением 2 кг/см² в течении 10 минут. Течь не допускается.

В – В

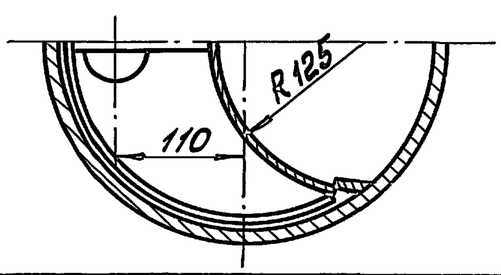

Изм.	Лист	№ докум.	Подп.	Дата	26.20.00.000 СБ		
Разраб.		Колмец			Фильтр грубой очистки мазута Ду 150.	Лит.	Масса 125,4	Масшт. 1:5
Пров.		Краця				Лист	Листов 1
Н. контр.		Колмец				ЛАТГИПРОПРОМ
Утв.						

Копировал Мах. 24962-14 4 Формат А4

Типовой проект 903-2-30.90 Альбом 12

Форм.	Зона	Поз.	Обозначение	Наименование	Кол.	Примечание
				Документация		
А3			26.20.00.000СБ	Сборочный чертёж		
				Сборочные единицы		
А4		1	26.20.01.000	Корпус	1	
А4		2	26.20.02.000	Крышка	1	
А4		3	26.20.03.000	Сетка	1	
				Стандартные изделия		
		4		Болт М24×90.46 ГОСТ 7798-70	12	
		5		Гайка М24.5 ГОСТ 5915-70	12	
		6		Прокладка А-300-16 ГОСТ 15180-86	1	

Подп. и дата | Инв. № дубл. | Взам. инв. № | Инв. № подл. | Подп. и дата

Изм.	Лист	№ докум.	Подп.	Дата	26.20.00.000			
Разраб.		Колмец			Фильтр грубой очистки мазута Ду 150	Лит.	Лист	Листов 1
Пров.		Колмец				ЛАТГИПРОПРОМ		
Н.контр.		Колмец						
Утв.								

Копировал Мас Формат А4

Типовой проект 903-2-30.90 Альбом 12

Форм.	Зона	Поз.	Обозначение	Наименование	Кол.	Примечание
				Документация		
А3			26.20.01.000СБ	Сборочный чертёж		
				Детали		
А4		1	26.20.01.001	Кожух	1	
А4		2	26.20.01.002	Патрубок	2	
А4		3	26.20.01.003	Днище	1	
Б4		4	26.20.01.004	Патрубок Труба 57×3,5 ГОСТ 10704-76 Ст3сп5 ГОСТ 10705-80 L = 145±0,5 мм	1	0,65кг
Б4		5	26.20.01.005	Ребро Полоса 8×20-ГОСТ 103-76 Ст3кп2 ГОСТ 535-88 L = 550±0,875 мм	2	0,7кг
				Стандартные изделия		
				Фланцы ГОСТ 12820-80		
		6		1-50-10 Ст3	1	
		7		1-150-10 Ст3	2	
		8		1-300-16 Ст3	1	

Подп. и дата | Инв. № дубл. | Взам. инв. № | Инв. № подл. | Подп. и дата

Изм.	Лист	№ докум.	Подп.	Дата	26.20.01.000			
Разраб.		Колмец			Корпус	Лит.	Лист	Листов 1
Пров.		Колмец				ЛАТГИПРОПРОМ		
Н.контр.		Колмец						
Утв.								

Копировал Мас Формат А4

Типовой проект 903-2-30.90 Альбом 12

26.20.01.000 СБ

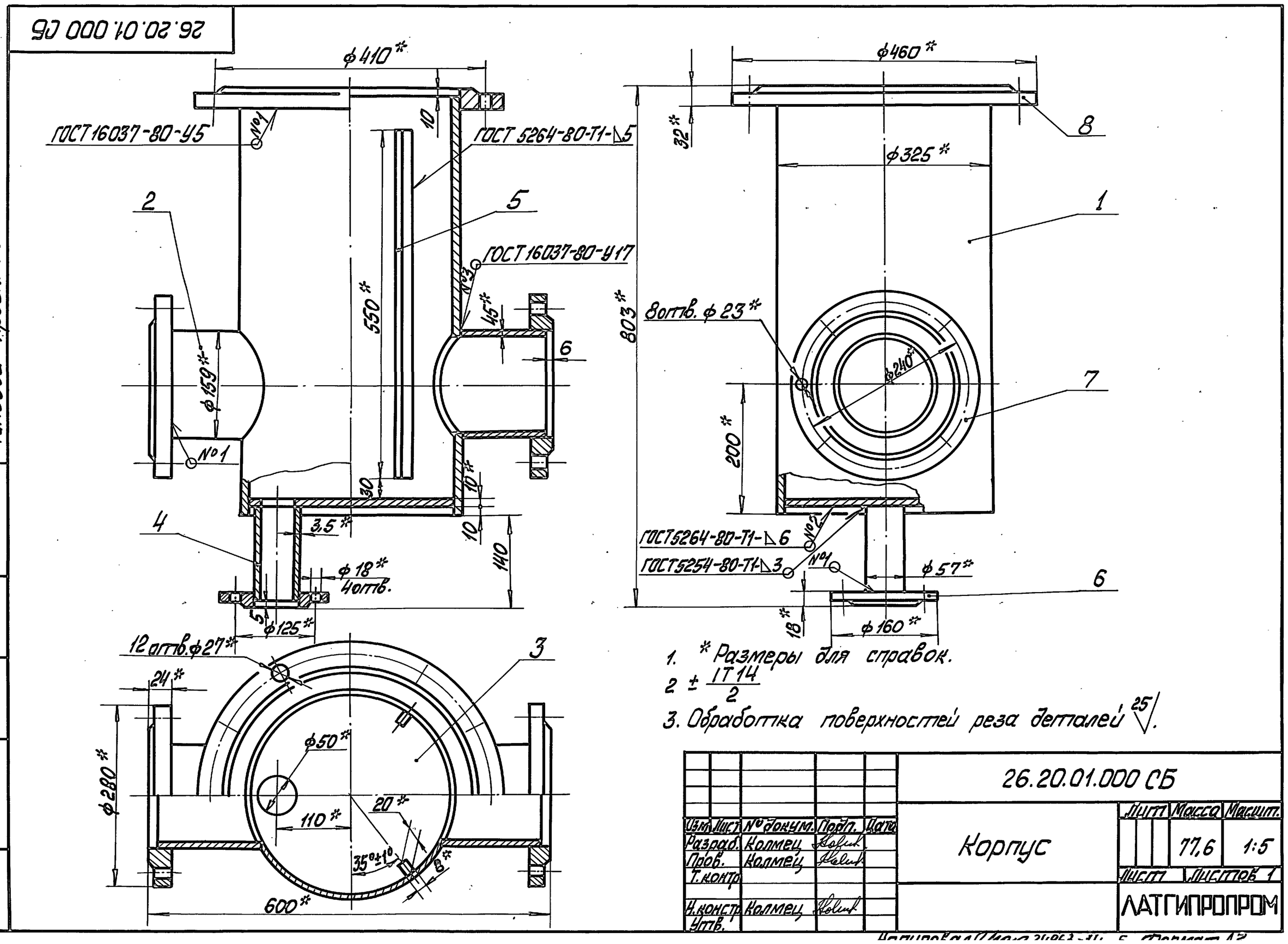

1. * Размеры для справок.
2. $\pm \frac{IT14}{2}$
3. Обработка поверхностей реза деталей $\sqrt{25}$.

Изм.	Лист	№ докум.	Подп.	Дата	26.20.01.000 СБ			
Разраб.		Колмец			Корпус	Лит.	Масса	Масшт.
Пров.		Колмец					77,6	1:5
Т.контр.						Лист	Листов 1	
Н.контр.		Колмец				ЛАТГИПРОПРОМ		
Утв.								

Копировал Мас 24.06.3 Формат А2

Альбом 12 | Типовой проект 903-2-30.90 | 26.20.01.001

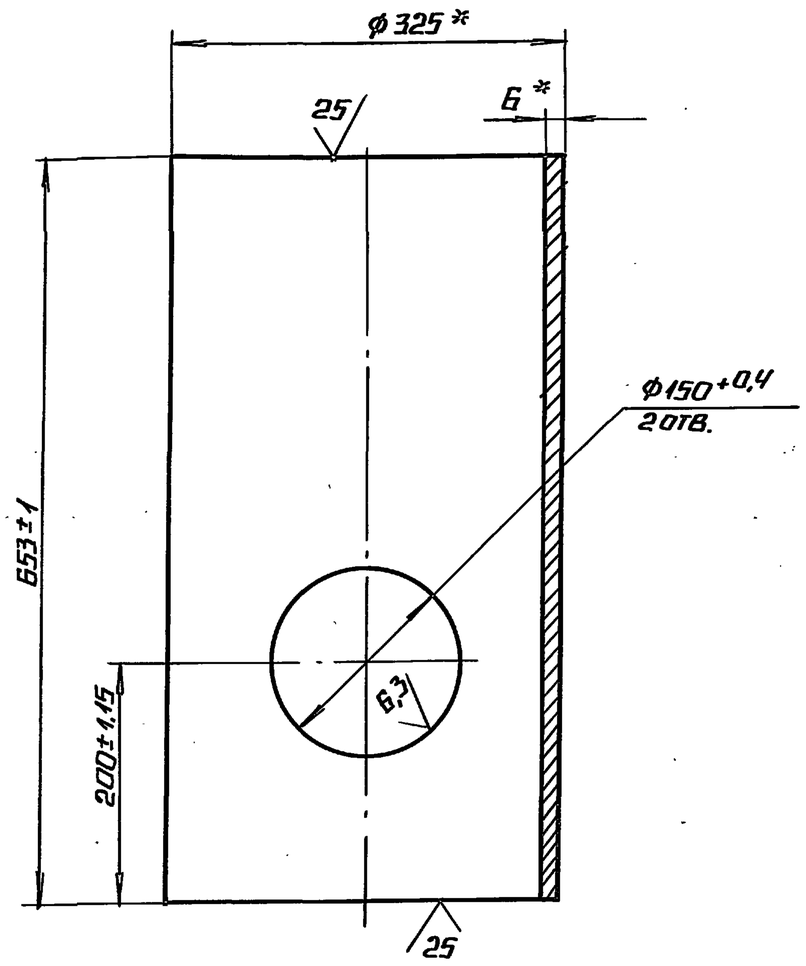

* Размеры для справок.

Изм.	Лист	№ докум.	Подп.	Дата	26.20.01.001			
Разраб.		Колмец			Кожух	Лит.	Масса 30,83	Масшт. 1:5
Пров.		Крауя				Лист	Листов 1	
Т.контр.								
Н.контр.		Колмец			Труба 325×6 ГОСТ 10704-76 / Ст3пс5 ГОСТ 10705-80	ЛАТГИПРОПРОМ		
Утв.								

Копировал — Формат А4

Альбом 12 | Типовой проект 903-2-30.90 | 26.20.01.002

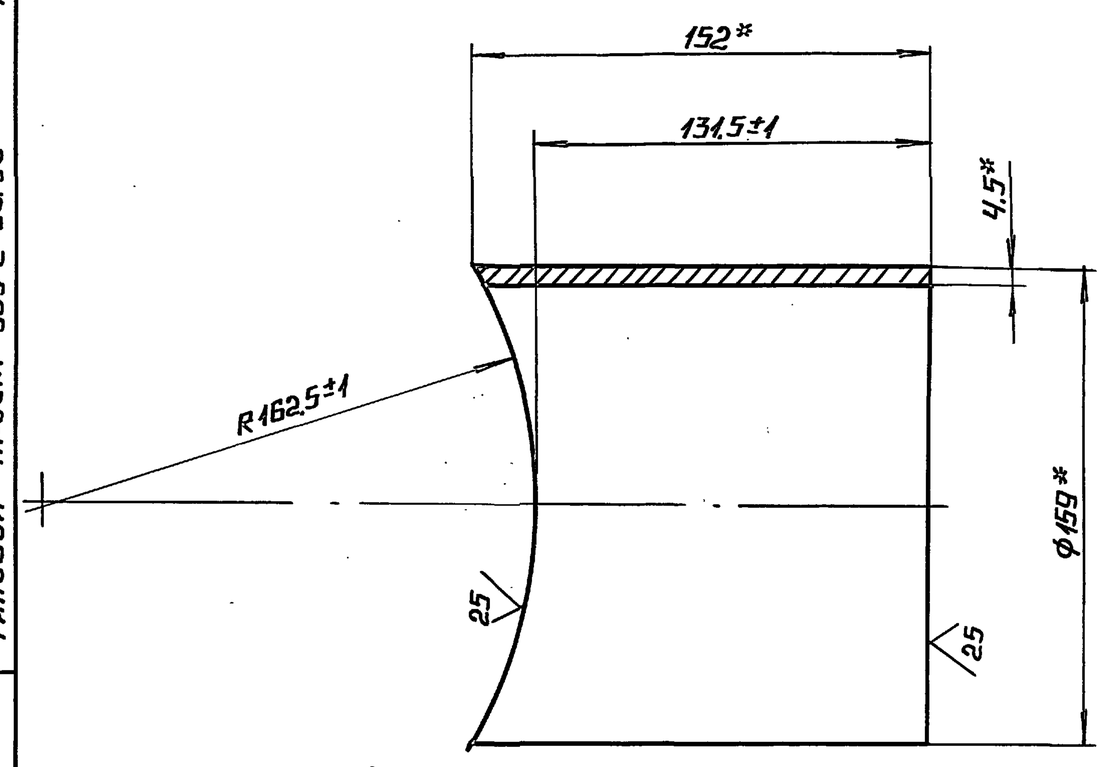

* Размеры для справок.

Изм.	Лист	№ докум.	Подп.	Дата	26.20.01.002			
Разраб.		Колмец			Патрубок	Лит.	Масса 2,6	Масшт. 1:2
Пров.		Крауя				Лист	Листов: 1	
Т.контр.								
Н.контр.		Колмец			Труба 159×4,5 ГОСТ 10704-76 / Ст3пс5 ГОСТ 10705-80	ЛАТГИПРОПРОМ		
Утв.								

Копировал — Формат А4

Альбом 12 | Типовой проект 903-2-30.90 | 26.20.01.003

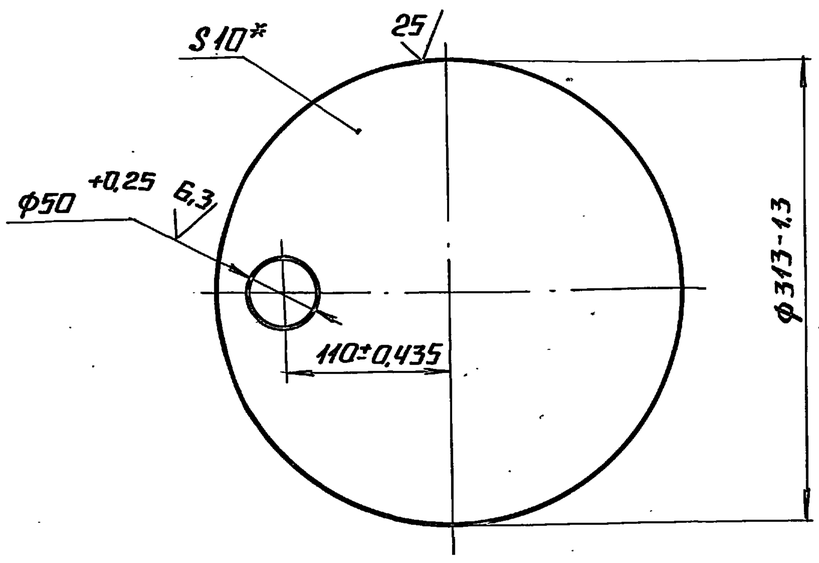

* Размер для справок.

Изм.	Лист	№ докум.	Подп.	Дата	26.20.01.003			
Разраб.		Колмец			Днище	Стадия	Масса 5,8	Масшт. 1:4
Пров.		Крауя				Лист	Листов 1	
Т.контр.								
Н.контр.		Колмец			Лист 10 ГОСТ 19903-74 / Ст3кп2 ГОСТ 14637-79	ЛАТГИПРОПРОМ		
Утв.								

Копировал — Формат А4

Альбом 12 | Типовой проект 903-2-30.90

Формат	Зона	Поз.	Обозначение	Наименование	Кол.	Примечание
				Документация		
А4			26.20.02.000СБ	Сборочный чертеж		
				Детали		
А4		1	26.20.02.001	Скоба	1	
А4		2	26.20.02.002	Крышка	1	
Б4		3	26.20.02.003	Патрубок		
				Труба 38×2 ГОСТ 10704-78 / Ст3сп5 ГОСТ 10705-80		
				L=122±0,5 мм	1	0,22кг
				Стандартные изделия		
		4		Фланец 1-32-16 Ст3 ГОСТ 12820-80	1	

Изм.	Лист	№ докум.	Подп.	Дата	26.20.02.000			
Разраб.		Колмец			Крышка	Лит.	Лист	Листов 1
Пров.		Крауя				ЛАТГИПРОПРОМ		
Н.контр.		Колмец						
Утв.								

Копировал — Формат А4

Типовой проект 903-2-30.90 Альбом 12

26.20.02.000СБ

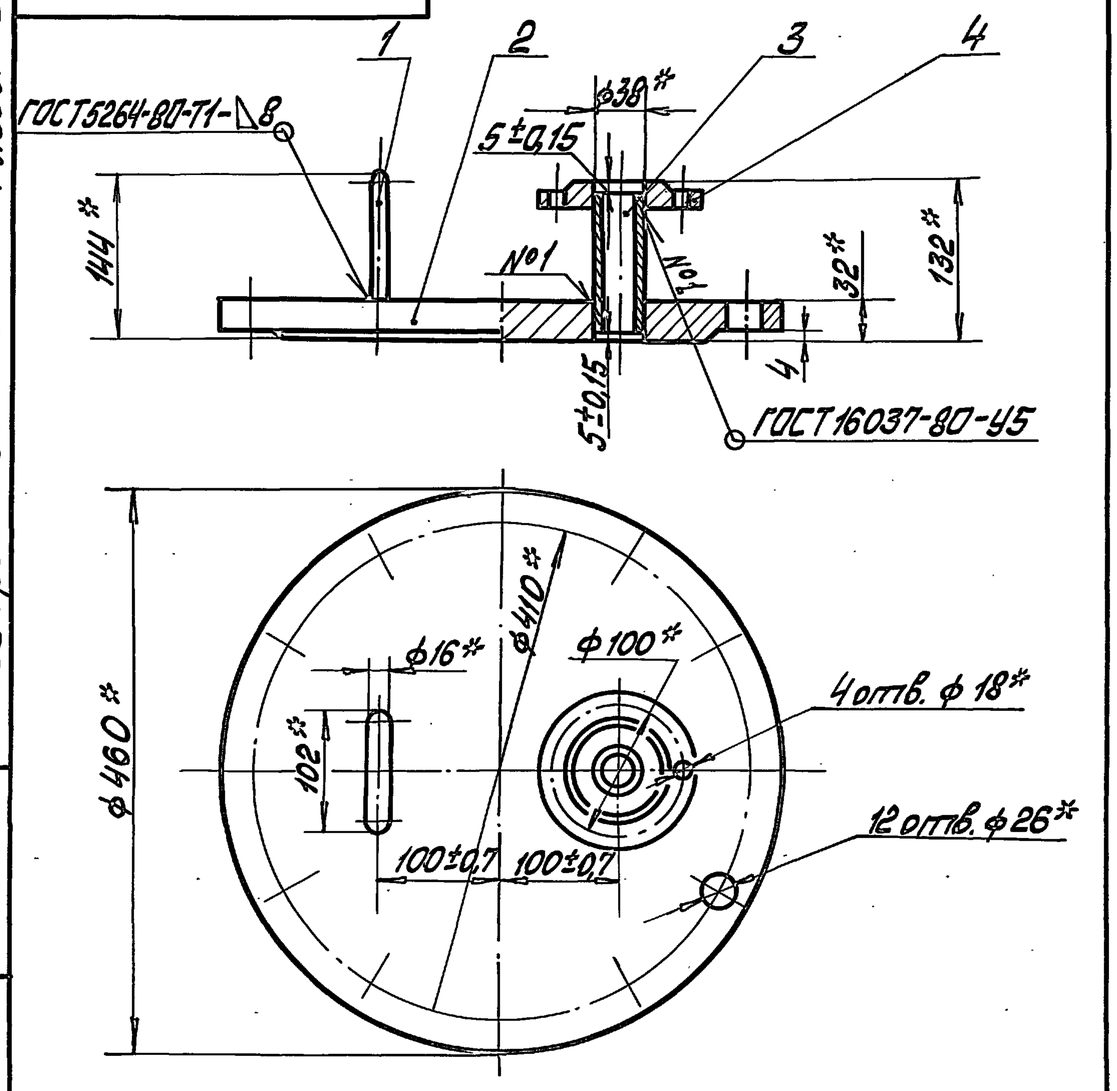

1. * Размеры для справок.
2. Обработка поверхностей реза детали Б4 ▽20

Изм.	Лист	№ докум.	Подп.	Дата	26.20.02.000 СБ		
Разраб.		Колмец			Крышка	Лит.	Масса 31,7	Масшт. 1:5
Пров.		Краця				Лист	Листов 1
Т.контр.						ЛАТГИПРОПРОМ	
Н.контр.		Колмец					
Утв.							

Копировал ... Формат А4

Типовой проект 903-2-30.90 Альбом 12

26.20.02.001

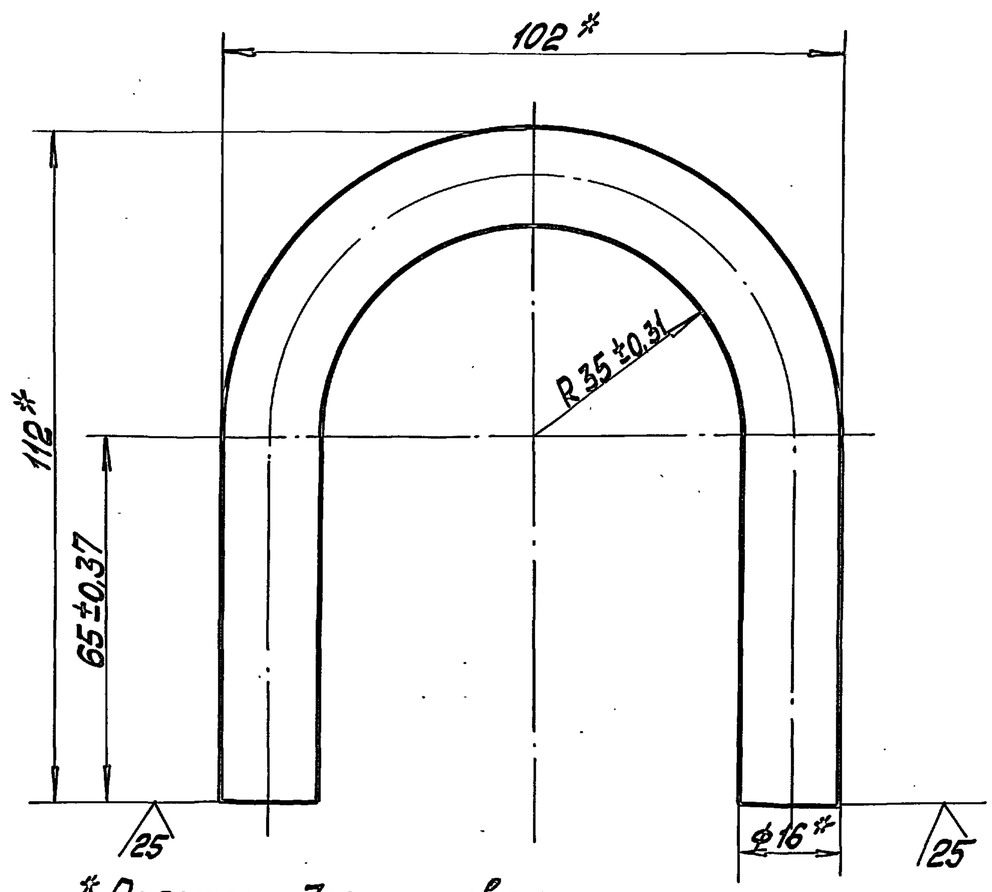

* Размеры для справок.

Изм.	Лист	№ докум.	Подп.	Дата	26.20.02.001		
Разраб.		Колмец			Скоба	Лит.	Масса 0,60	Масшт. 1:1
Пров.		Краця				Лист	Листов 1
Т.контр.						ЛАТГИПРОПРОМ	
Н.контр.		Колмец			Круг 16-В-ГОСТ 2590-88 / Ст.3 кп4 ГОСТ535-88		
Утв.							

Копировал ... Формат А4

Типовой проект 903-2-30.90 Альбом 12

26.20.02.002

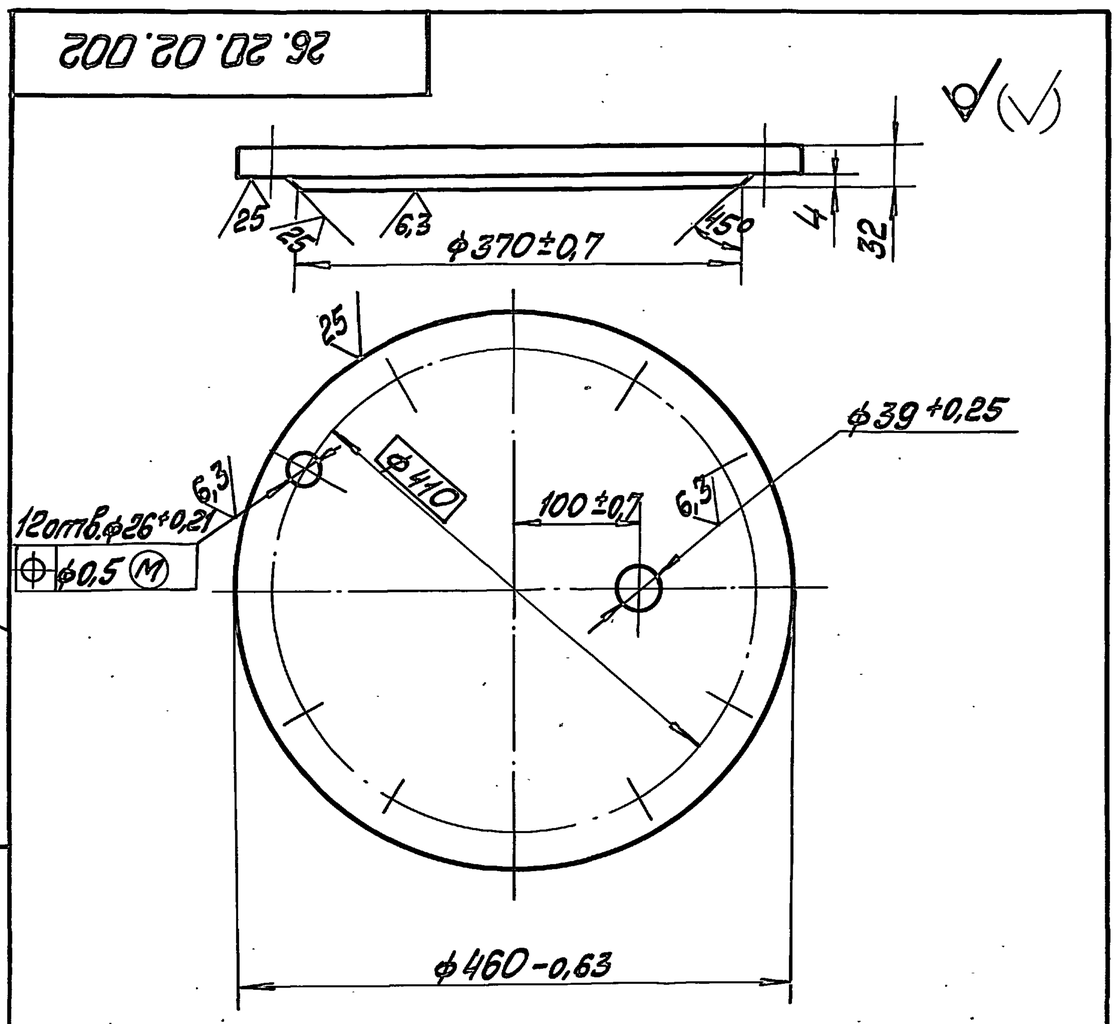

1. * Размеры для справок
2. ± IT14/2.

Изм.	Лист	№ докум.	Подп.	Дата	26.20.02.002		
Разраб.		Колмец			Крышка	Лит.	Масса 29,28	Масшт. 1:5
Пров.		Краця				Лист	Листов 1
Т.контр.						ЛАТГИПРОПРОМ	
Н.контр.		Колмец			Лист 34 ГОСТ 19903-74 / Ст3 кп4 ГОСТ14637-79		
Утв.							

Копировал ... Формат А4

Типовой проект 903-2-30.90 Альбом 12

Формат	Зона	Поз.	Обозначение	Наименование	Кол.	Примечание
				Документация		
А3			26.20.03.000СБ	Сборочный чертёж		
				Детали		
А4		1	26.20.03.001	Сетка	1	
А4		2	26.20.03.002	Донышко	1	
А4		3	26.20.03.003	Ручка	1	
А4		4	26.20.03.004	Бортик	1	
А4		5	26.20.03.005	Связь	1	

Изм.	Лист	№ докум.	Подп.	Дата	26.20.03.000		
Разраб.		Колмец			Сетка	Лит.	Лист	Листов 1
Пров.		Краця				ЛАТГИПРОПРОМ	
Н.контр.		Колмец					
Утв.							

Копировал ... Формат А4

Альбом 12

Типовой проект 903-2-30.90

26.20.03.000С6

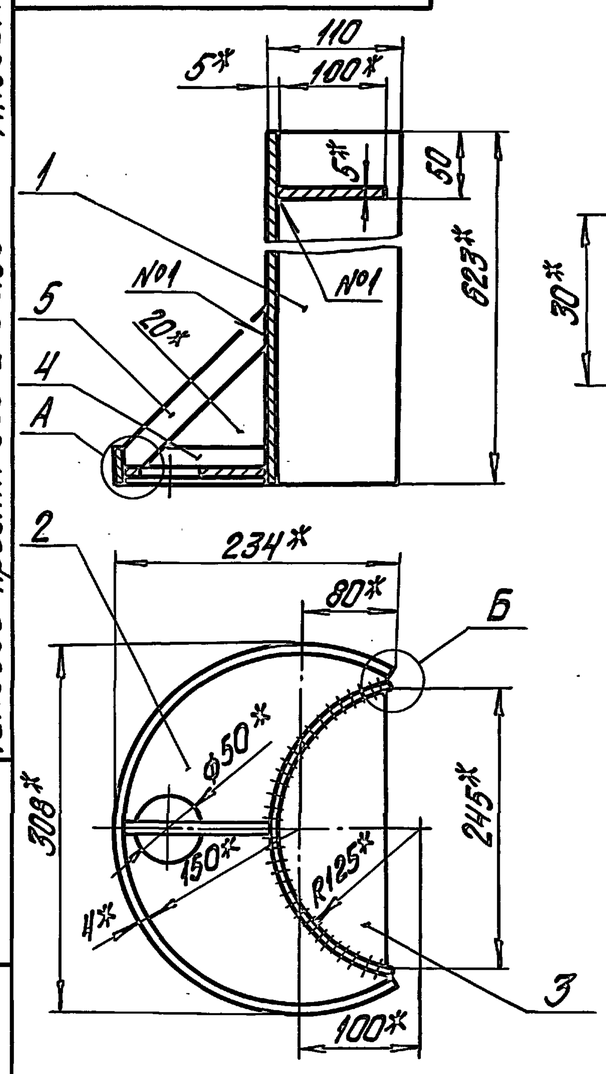

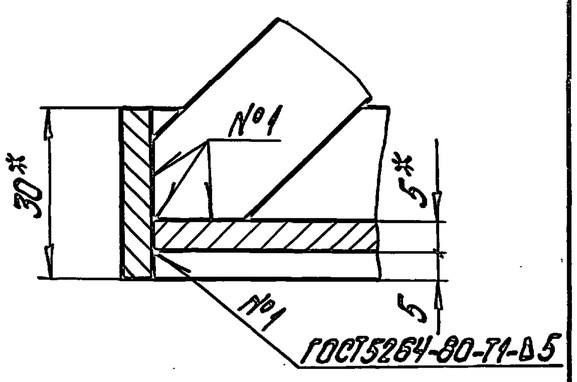

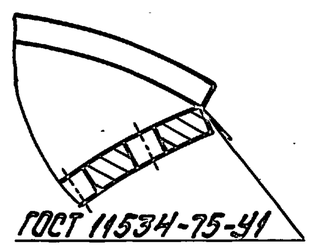

1.* Размеры для справок.
2. $\frac{1714}{2}$.

Изм.	Лист	№ докум.	Подпись	Дата	26.20.03.000С6		
Разраб.		Колмец			Сетка	Лит.	Масса 9,5	Масштаб 1:5
Пров.		Крауя				Лист	Листов 1
Т.контр.						ЛАТГИПРОПРОМ	
Н.контр.		Колмец					
Утв.							

Инв. № подл. | Подпись и дата | Взам. инв. № | Инв. № дубл. | Подпись и дата

Копировал Дубкова — Формат А4

Альбом 12

Типовой проект 903-2-30.90

26.20.03.001

25 √(√)

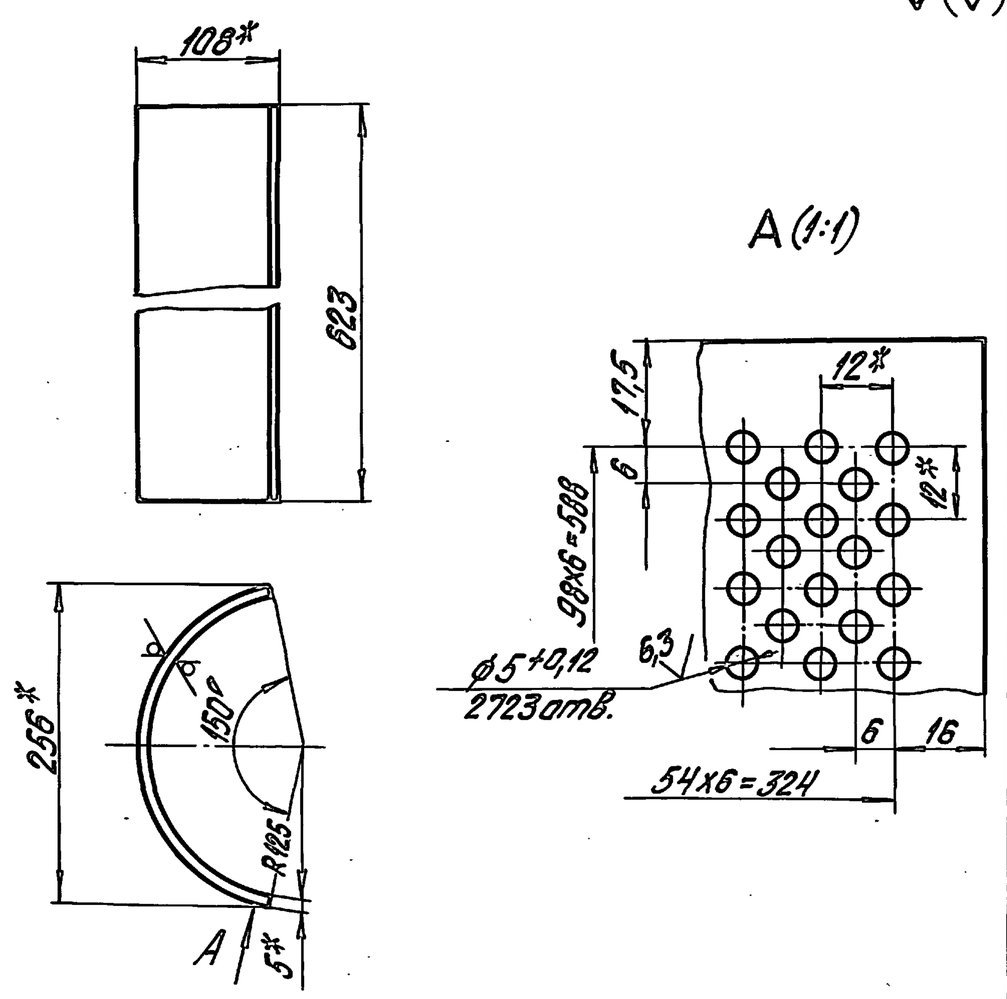

1.* Размеры для справок.
2. $\frac{1714}{2}$.

Изм.	Лист	№ докум.	Подпись	Дата	26.20.03.001		
Разраб.		Колмец			Сетка	Лит.	Масса 6,61	Масштаб 1:5
Пров.		Колмец				Лист	Листов 1
Т.контр.						ЛАТГИПРОПРОМ	
Н.контр.		Колмец			Лист 5 ГОСТ 19903-74 / Ст3кп3 ГОСТ 14637-79		
Утв.							

Инв. № подл. | Подпись и дата | Взам. инв. № | Инв. № дубл. | Подпись и дата

Копировал Дубкова — Формат А4

Альбом 12

Типовой проект 903-2-30.90

26.20.03.002

√(√)

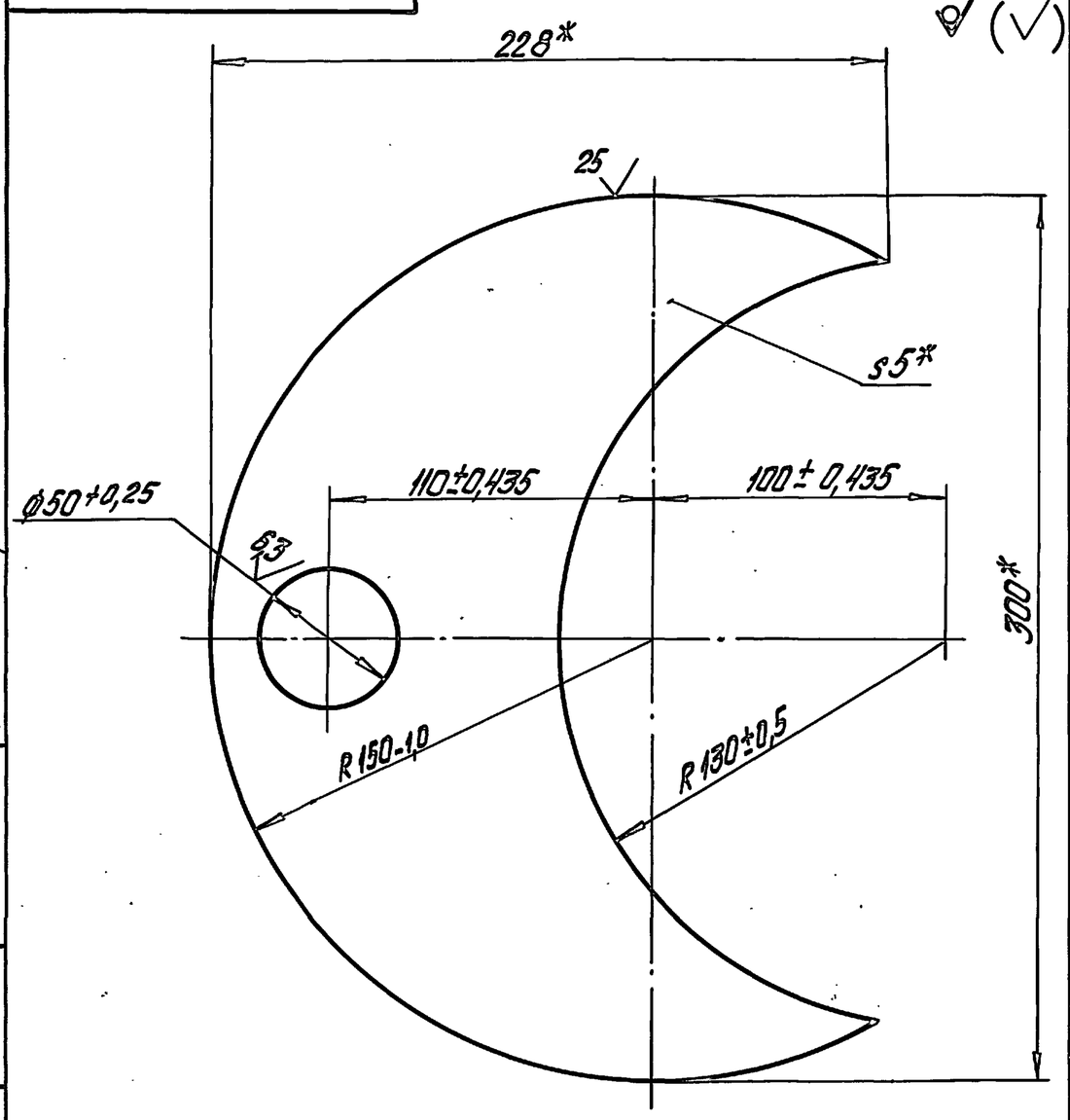

*Размеры для справок.

Изм.	Лист	№ докум.	Подпись	Дата	26.20.03.002		
Разраб.		Колмец			Донышко	Лит.	Масса 1,4	Масштаб 1:2
Пров.		Крауя				Лист	Листов 1
Т.контр.						ЛАТГИПРОПРОМ	
Н.контр.		Колмец			Лист 5 ГОСТ 19903-74 / Ст3кп2 ГОСТ 14637-79		
Утв.							

Инв. № подл. | Подпись и дата | Взам. инв. № | Инв. № дубл. | Подпись и дата

Копировал Дубкова — Формат А4

Альбом 12

Типовой проект 903-2-30.90

26.20.03.003

√(√)

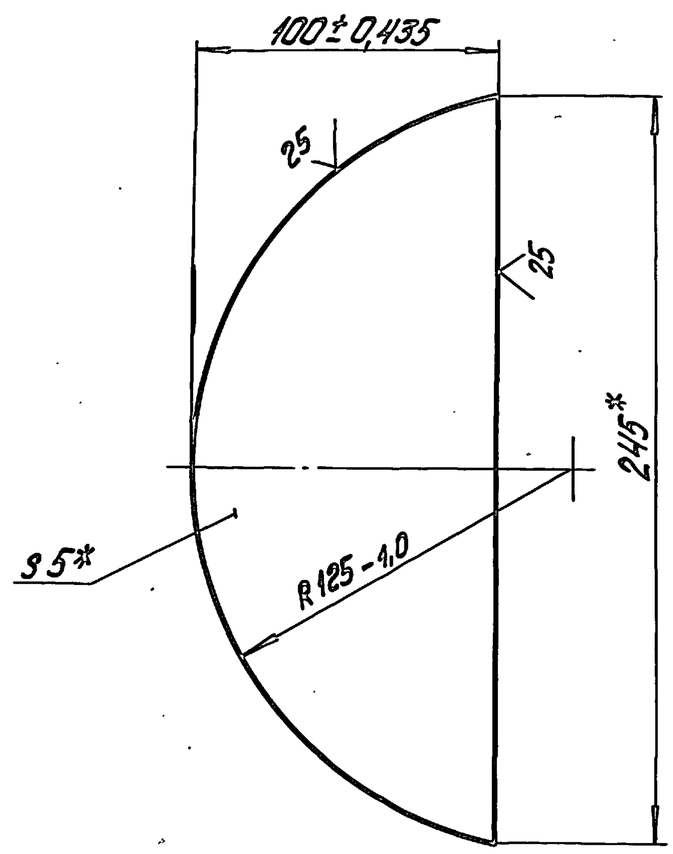

*Размеры для справок.

Изм.	Лист	№ докум.	Подпись	Дата	26.20.03.003		
Разраб.		Колмец			Ручка	Лит.	Масса 0,72	Масштаб 1:2
Пров.		Крауя				Лист	Листов 1
Т.контр.						ЛАТГИПРОПРОМ	
Н.контр.		Колмец			Лист 5 ГОСТ 19903-74 / Ст3кп2 ГОСТ 14637-79		
Утв.							

Инв. № подл. | Подпись и дата | Взам. инв. № | Инв. № дубл. | Подпись и дата

Копировал Дубкова — Формат А4

Альбом 12 | Типовой проект 903-2-30.90

26.20.03.004

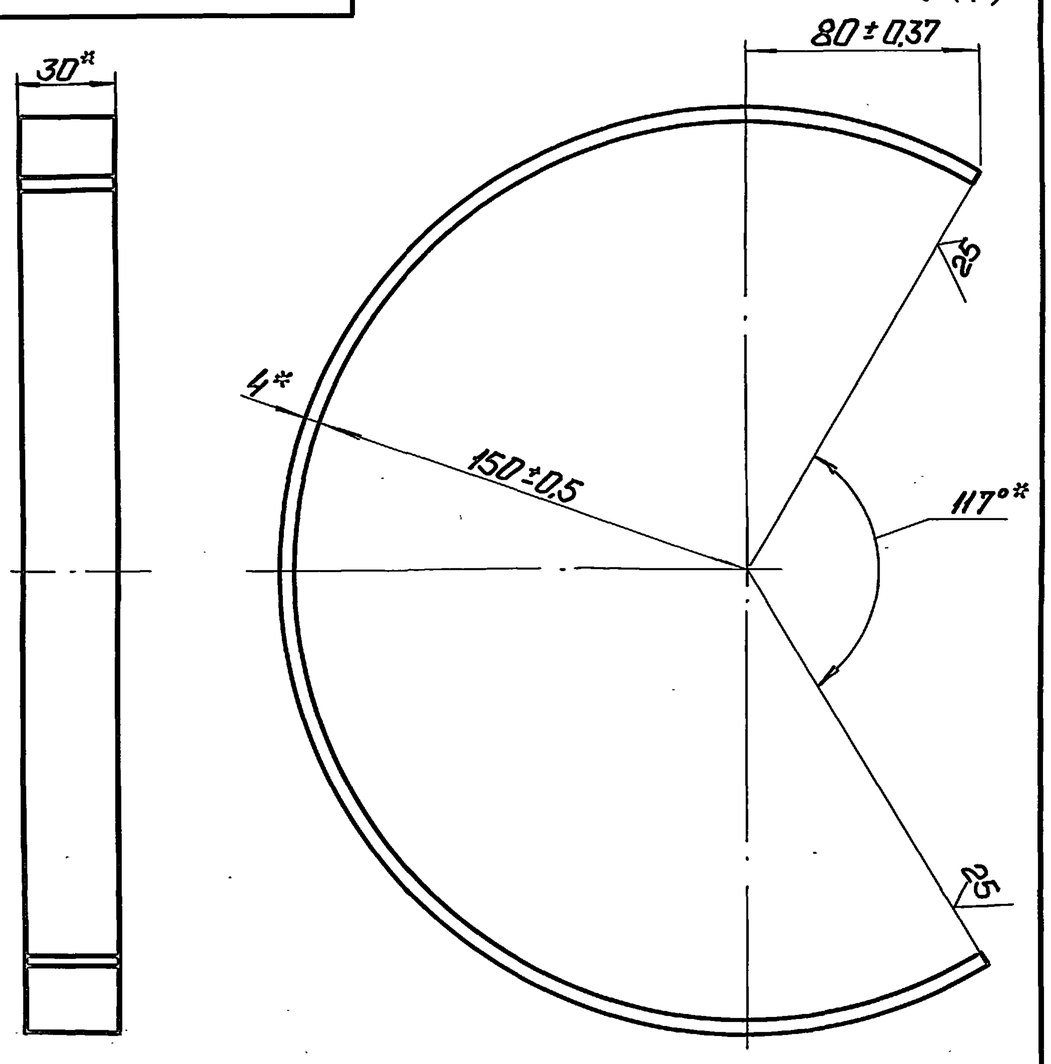

*Размеры для справок.

Изм.	Лист	№ докум.	Подп.	Дата	26.20.03.004
Разраб.		Колмец			Бортик
Пров.		Крауя			Лит. / Масса 0,61 / Масштаб 1:2
Т.контр.					Лист / Листов 1
Н.контр.		Колмец			Полоса 4×30-ГОСТ 103-76 / Ст3кп2 ГОСТ535-88
Утв.					ЛАТГИПРОПРОМ

Копировал: Формат А4

Альбом 12 | Типовой проект 903-2-30.90

26.20.03.005

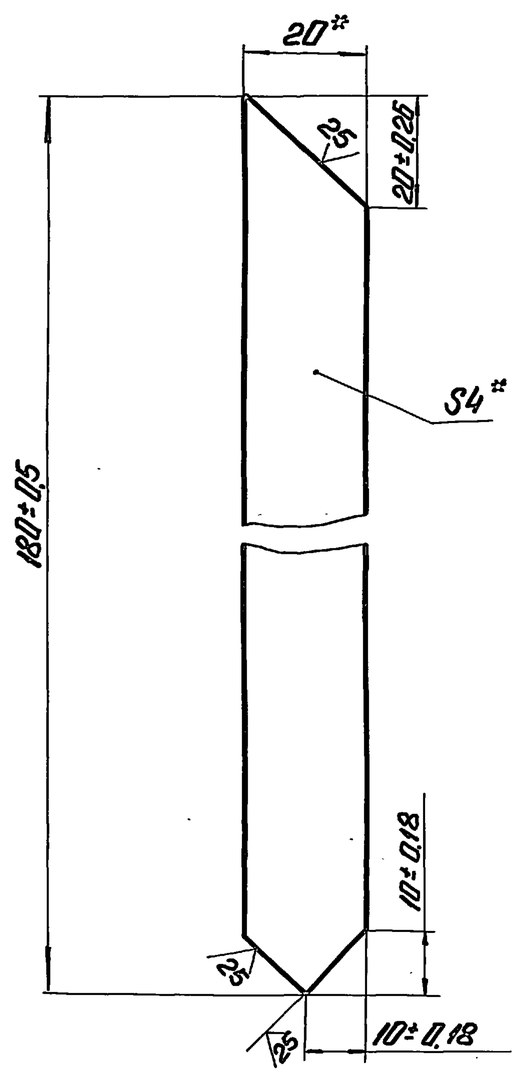

*Размеры для справок.

Изм.	Лист	№ докум.	Подп.	Дата	26.20.03.005
Разраб.		Колмец			Связь
Пров.		Зилгалвис			Лит. / Масса 0,11 / Масштаб 1:1
Т.контр.					Лист / Листов 1
Н.контр.		Колмец			Полоса 4×20-ГОСТ 103-76 / Ст3кп2 ГОСТ535-88
Утв.					ЛАТГИПРОПРОМ

Копировал: Формат А4

Альбом 12 | Типовой проект 903-2-30.90

Формат	Зона	Поз.	Обозначение	Наименование	Кол.	Примечание
				Документация		
А4			50.34.00.000СБ	Сборочный чертеж		
				Детали		
А3		1	50.34.00.001	Стойка	1	
Б4		2	50.34.00.002	Лист		
				Лист Б ГОСТ19903-74 / Ст3кп2 ГОСТ14637-79		
				70±0,6×70±0,6 мм	1	0,23 кг

Изм.	Лист	№ докум.	Подп.	Дата	50.34.00.000
Разраб.		Михайлова			Опора отвода Dн 76
Пров.		Колмец			Лит. / Лист / Листов 1
Т.контр.					
Н.контр.		Колмец			ЛАТГИПРОПРОМ
Утв.					

Копировал: Формат А4

Альбом 12 | Типовой проект 903-2-30.90

50.34.00.000СБ

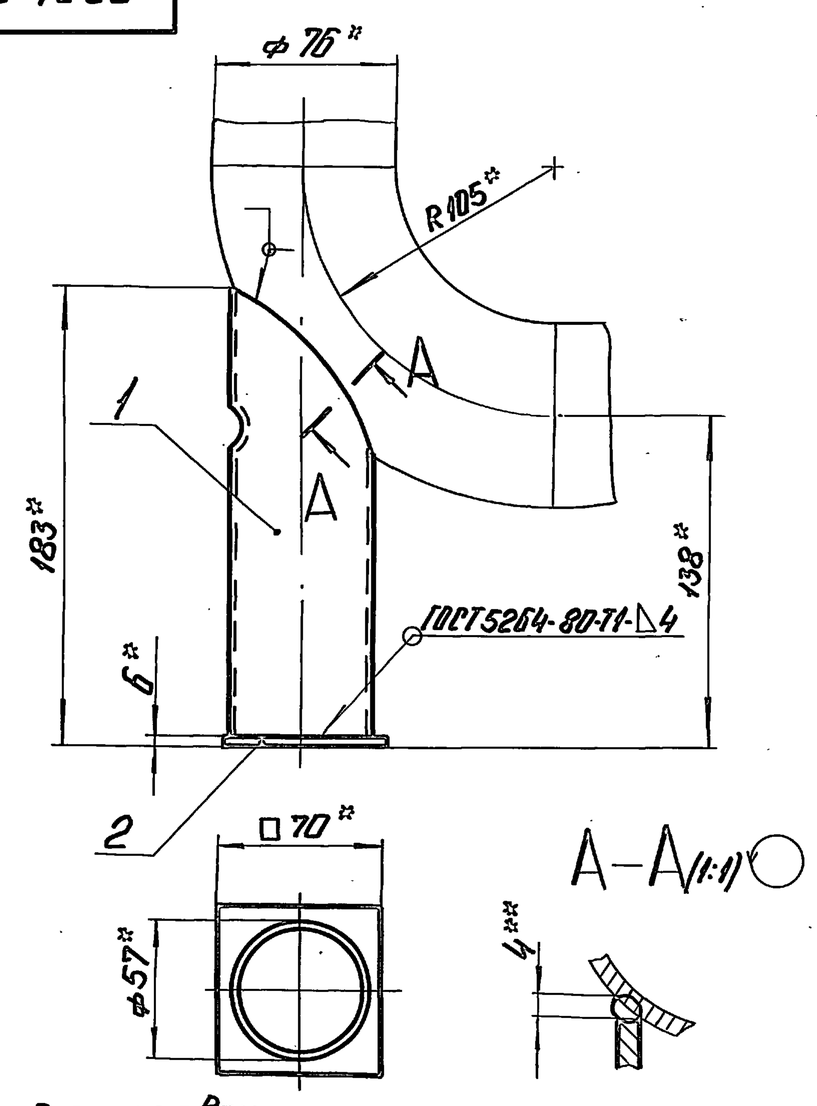

1. *Размеры для справок.
2. Обработка поверхностей реза детали Б4 25/.
3. **Сварка ручная дуговая.

Изм.	Лист	№ докум.	Подп.	Дата	50.34.00.000СБ
Разраб.		Михайлова			Опора отвода Dн 76
Пров.		Колмец			Лит. / Масса 0,91 / Масштаб 1:2,5
Т.контр.					Лист / Листов 1
Н.контр.		Колмец			ЛАТГИПРОПРОМ
Утв.					

Копировал: Формат А4

50.34.00.001

Альбом 12

Типовой проект 903-2-30.90

Инв.№ подл. | Подп. и дата | Взам.инв.№ | Инв.№ дубл. | Подп. и дата

Шаблон для разметки (1:1)

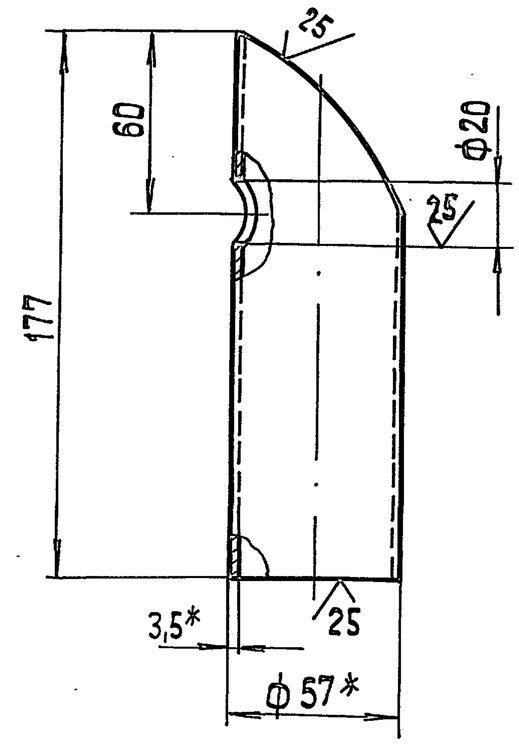

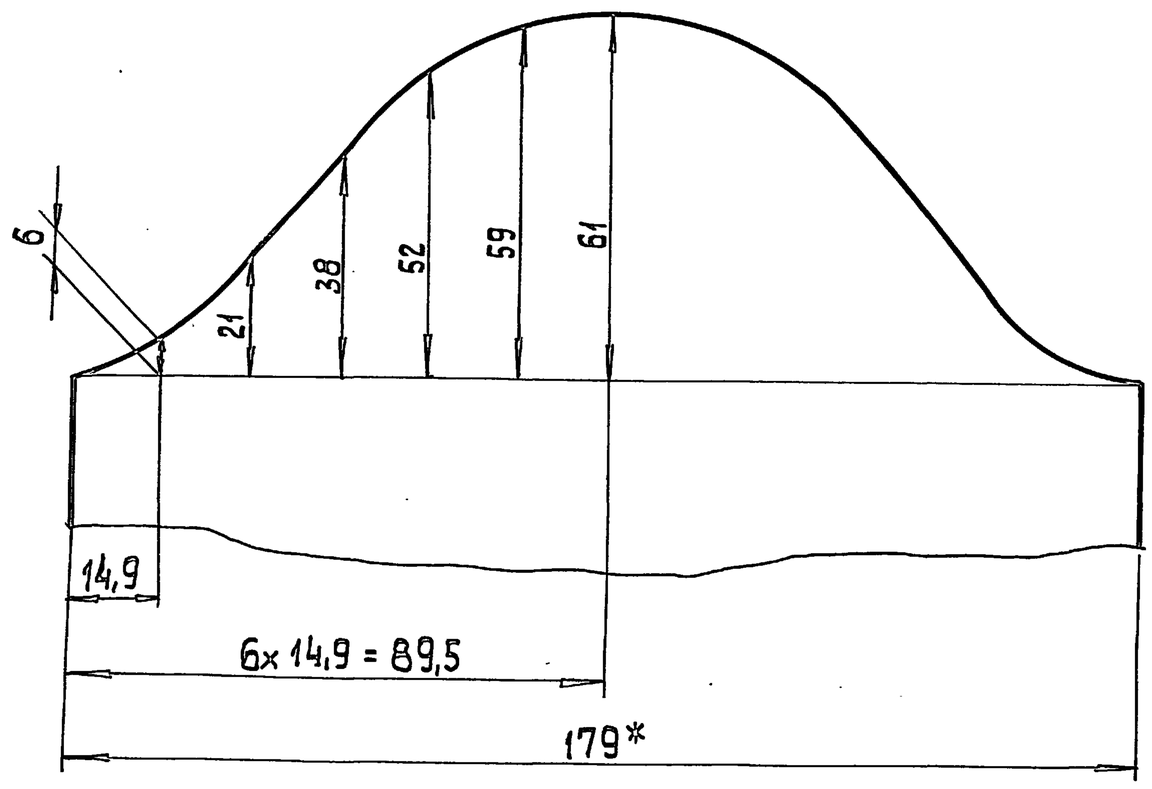

1.* Размеры для справок.

2. $\pm \frac{IT14}{2}$.

					50.34.00.001			
Изм.	Лист	№ докум.	Подп.	Дата	Стойка	Лит.	Масса	Масштаб
Разраб.		Михайлов					0,68	1:2
Пров.		Колмец				Лист	Листов 1	
Т.контр.					Труба $\frac{57\times3,5\ ГОСТ\ 8732-78}{20\ ГОСТ\ 8731-87}$	ЛАТГИПРОПРОМ		
Н.контр.		Колмец						
Утв.								

Копировал Формат А3

Альбом 12

Типовой проект 903-2-30.90

Инв.№ подл. | Подп. и дата | Взам.инв.№ | Инв.№ дубл. | Подп. и дата

Форм.	Зона	Поз.	Обозначение	Наименование	Кол.	Примечание
				Документация		
А3			50.35.00.000 СБ	Сборочный чертеж		
				Детали		
Б4		1	50.35.00.002	Лист		
				Лист $\frac{10\ ГОСТ\ 19903-74}{Ст3кп2\ ГОСТ\ 14637-79}$		
				160±0,5×160±0,5 мм	1	2,0 кг
			Переменные данные для исполнений:			
				50.35.00.000		
				Детали		
А3		2	50.35.00.001	Стойка	1	
				50.35.00.000-01		
				Детали		
А3		2	50.35.00.001-01	Стойка	1	

					50.35.00.000		
Изм.	Лист	№ докум.	Подп.	Дата			
Разраб.		Михайлов			Опора отвода Дн 159	Лит. / Лист 1 / Листов 2	
Пров.		Колмец				ЛАТГИПРОПРОМ	
Н.контр.		Колмец					
Утв.							

Копировал Формат А4

Альбом 12

Типовой проект 903-2-30.90

Инв.№ подл. | Подп. и дата | Взам.инв.№ | Инв.№ дубл. | Подп. и дата

Форм.	Зона	Поз.	Обозначение	Наименование	Кол.	Примечание
				50.35.00.000-02		
				Детали		
А3		2	50.35.00.001-02	Стойка	1	

Изм.	Лист	№ докум.	Подп.	Дата	50.35.00.000	Лист 2

Копировал 24963-14 10 Формат А4

50.35.00.000СБ

Альбом 12

Типовой проект 903-2-30.90

Инв. № подл. | Подп. и дата | Взам. инв. № | Инв. № дубл. | Подп. и дата

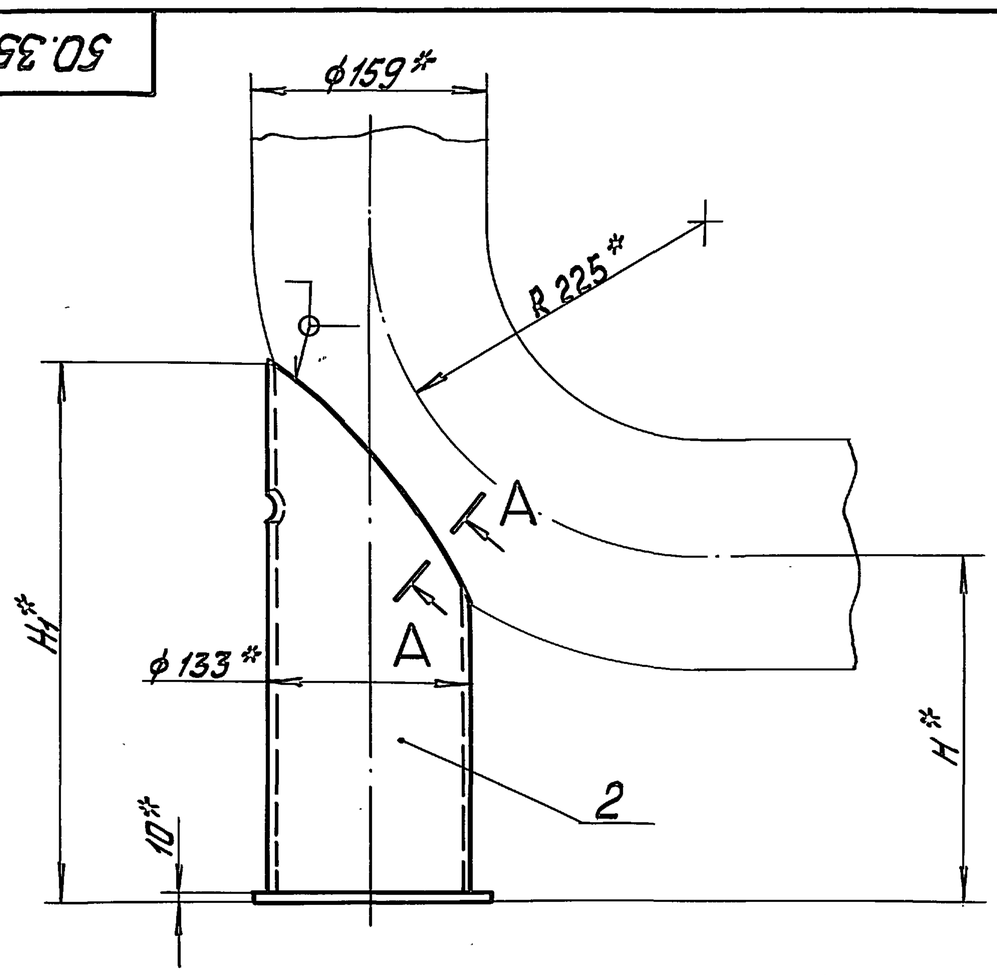

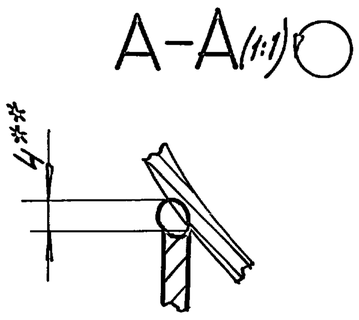

Обозначение	H*, мм	H1*, мм	Масса, кг
50.35.00.000	180	315	4,83
-01	230	365	5,39
-02	1130	1265	15,45

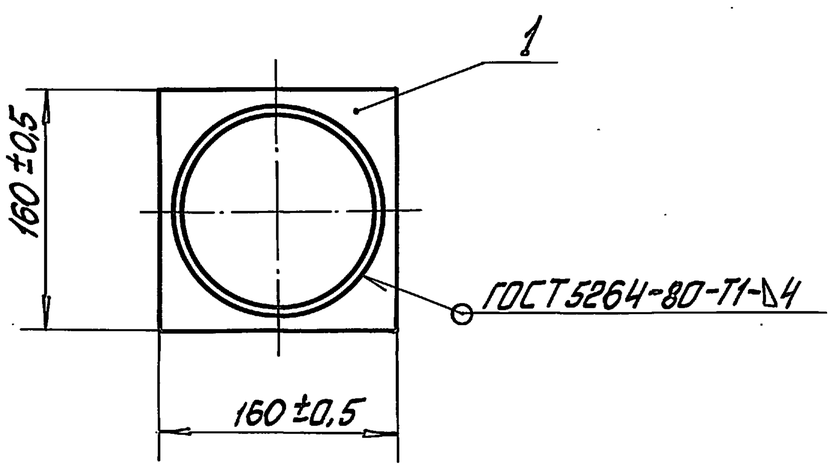

1 *Размеры для справок.
2. Обработка поверхностей реза деталей Б4 25
3. **Сварка ручная дуговая.

Изм.	Лист	№ докум.	Подп.	Дата	50.35.00.000 СБ			
Разраб.		Михайлова			Опора отвода Dн159	Лит.	Масса	Масшт.
Пров.		Колмец					см. табл.	—
Т. контр.						Лист	Листов 1	
Н. контр.		Колмец				ЛАТГИПРОПРОМ		
Утв.								

Копировал Мак. Формат А3

50.35.00.001

Альбом 12

Типовой проект 903-2-30.90

Инв. № подл. | Подп. и дата | Взам. инв. № | Инв. № дубл. | Подп. и дата

Шаблон для разметки (1:2,5)

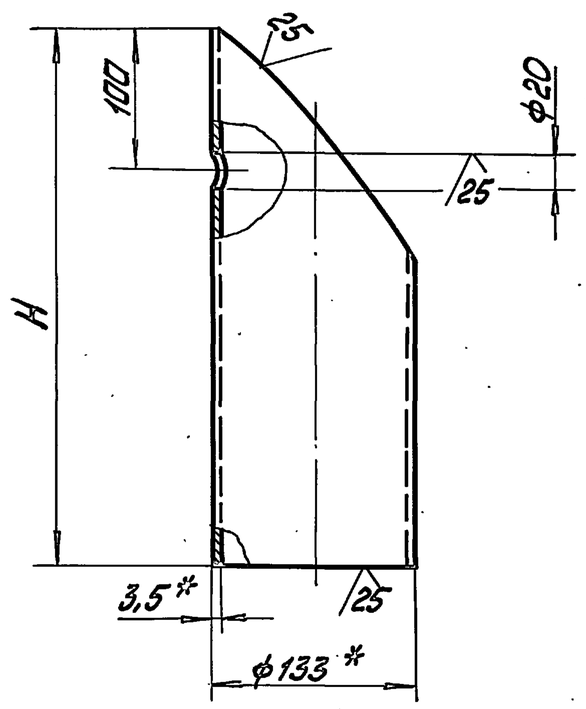

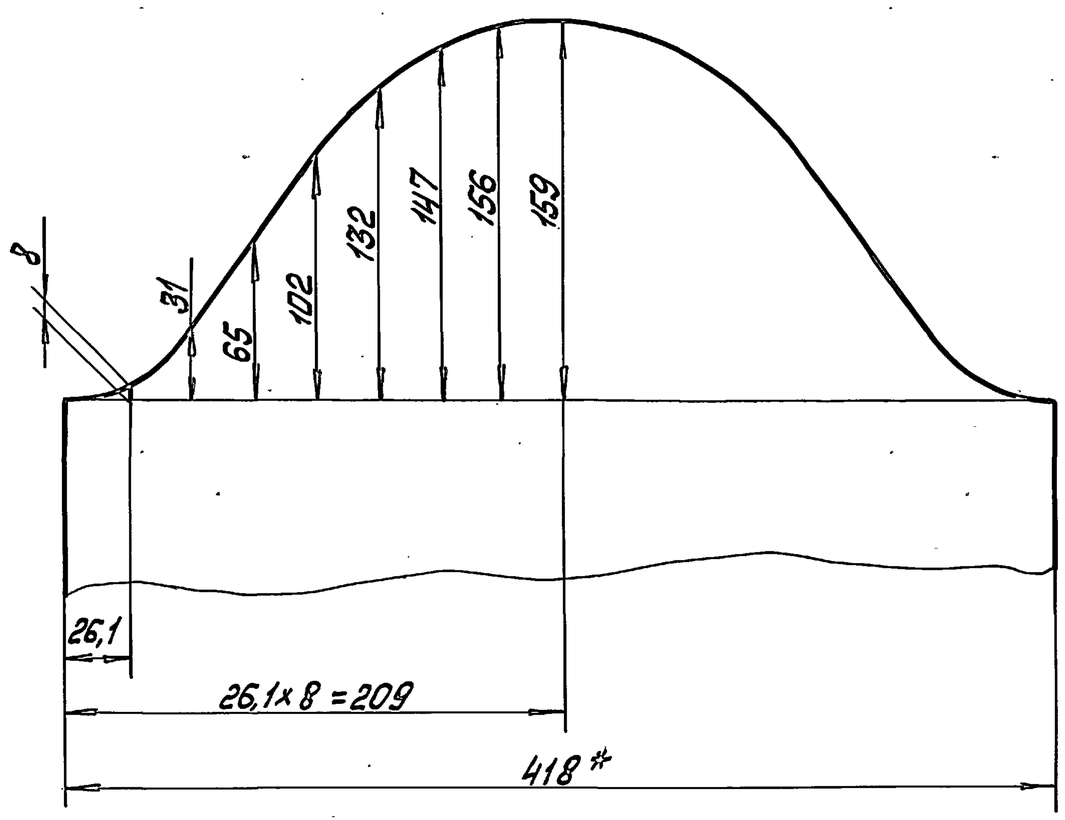

Обозначение	H, мм	Масса, кг
50.35.00.001	305	2,83
-01	355	3,39
-02	1255	13,45

1. *Размеры для справок
2. $\pm\frac{IT14}{2}$.

Изм.	Лист	№ докум.	Подп.	Дата	50.35.00.001			
Разраб.		Михайлова			Стойка	Лит.	Масса	Масшт.
Пров.		Колмец					см. табл.	—
Т. контр.						Лист	Листов 1	
Н. контр.		Колмец			Труба $\frac{133\times3,5\ ГОСТ\ 8732-78}{20\ ГОСТ\ 8731-87}$	ЛАТГИПРОПРОМ		
Утв.								

Копировал Мак. 24963-14.11. Формат А3

Типовой проект 903-2-30.90 Альбом 12

50.36.00.001

Шаблон для разметки

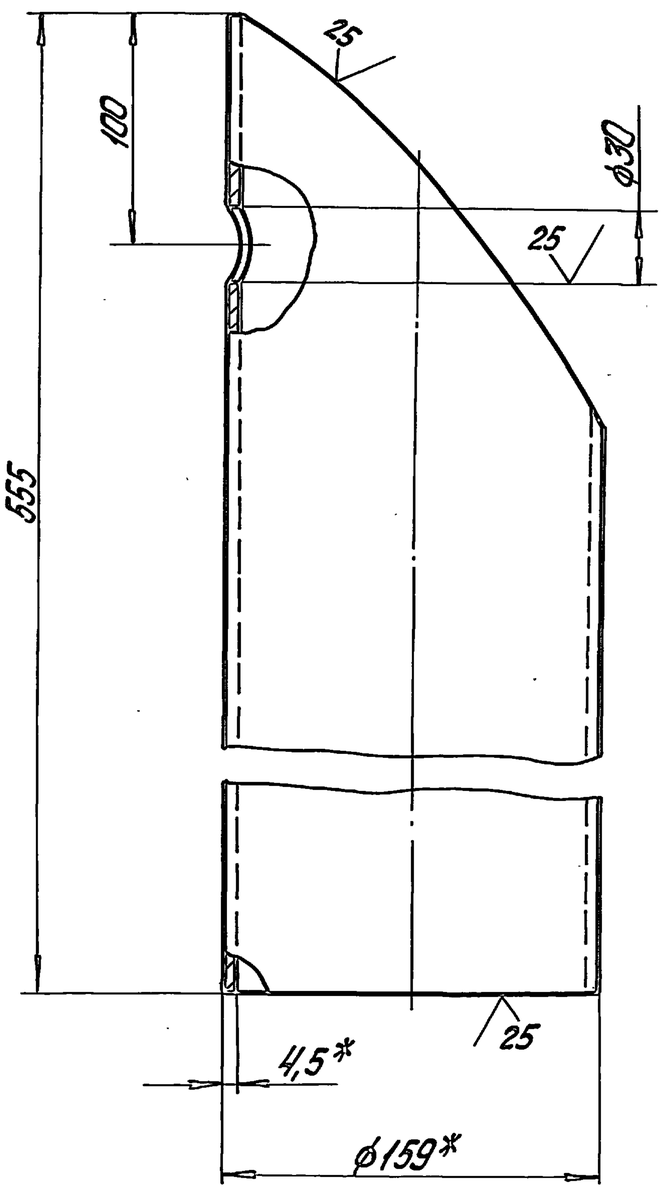

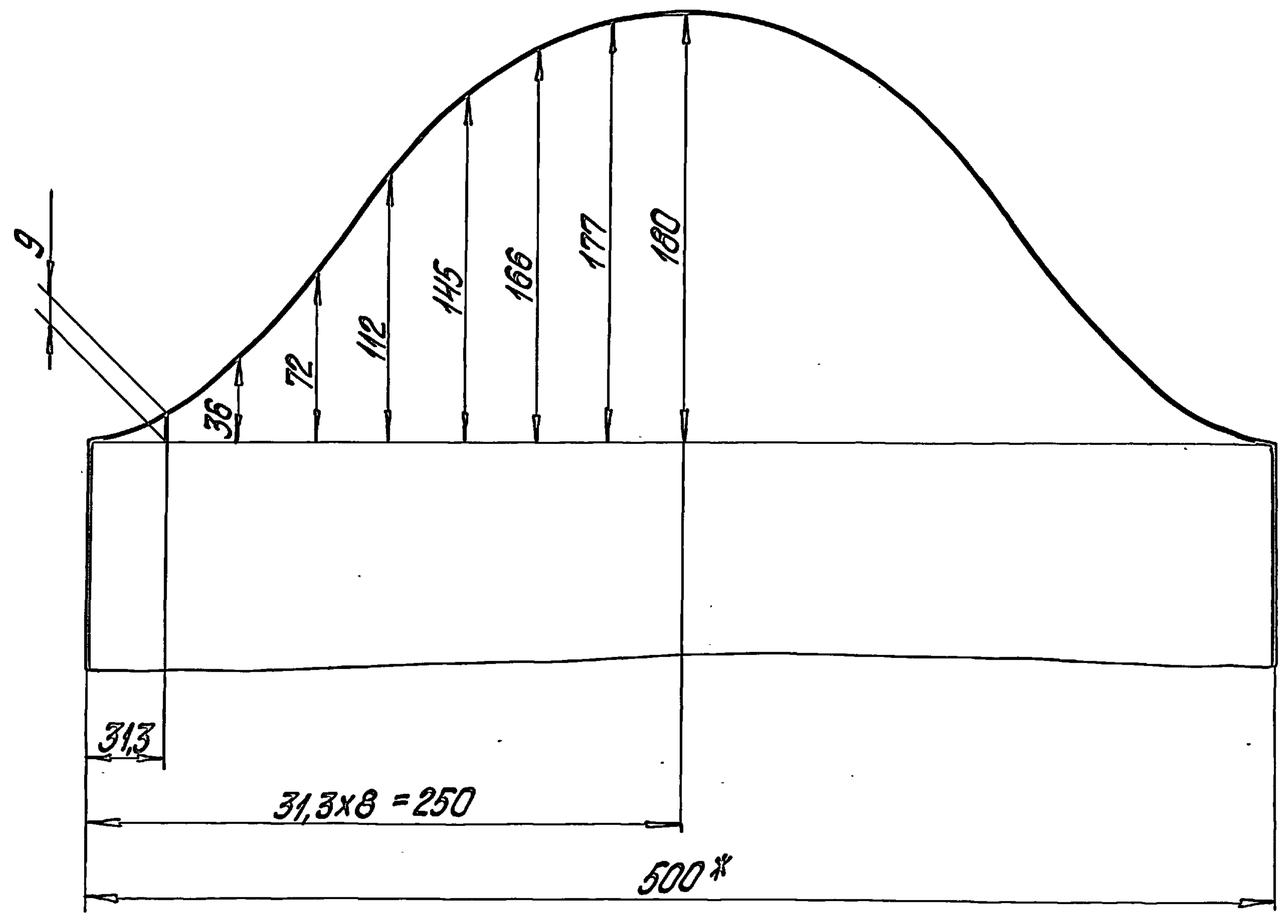

1.* Размеры для справок.
2. $\pm\frac{IT14}{2}$.

Изм. Лист	№ докум.	Подпись	Дата	50.36.00.001			
Разраб.	Михайлова			Стойка	Лит.	Масса 8,38	Масштаб 1:2,5
Пров.	Колмец				Лист	Листов 1	
Т.контр.				Труба 159x4,5 ГОСТ 8732-78 / 20 ГОСТ 8731-87	ЛАТГИПРОПРОМ		
Н.контр.	Колмец						
Утв.							

Инв. № подл. | Подпись и дата | Взам. инв. № | Инв. № дубл. | Подпись и дата

Копировал Дубкова формат А3

Типовой проект 903-2-30.90 Альбом 12

50.36.00.000СБ

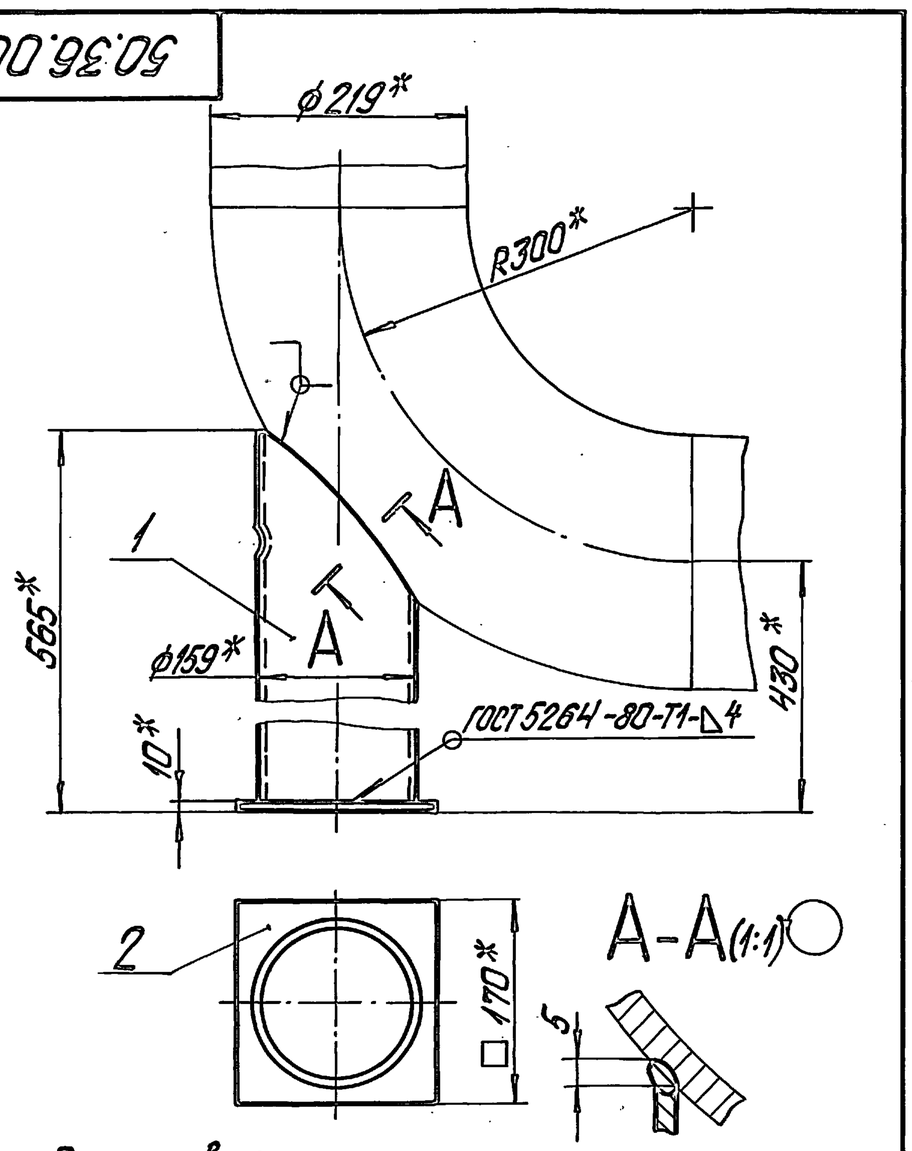

1.* Размеры для справок.
2. Обработка поверхностей реза детали Б4 $\overset{25}{\vee}$.
3.** Сварка ручная дуговая.

Изм. Лист	№ докум.	Подпись	Дата	50.36.00.000СБ			
Разраб.	Михайлова			Опора отвода Dн219	Лит.	Масса 10,64	Масштаб 1:5
Пров.	Колмец				Лист	Листов 1	
Т.контр.					ЛАТГИПРОПРОМ		
Н.контр.	Колмец						
Утв.							

Инв. № подл. | Подпись и дата | Взам. инв. № | Инв. № дубл. | Подпись и дата

Копировал Дубкова формат А4

Типовой проект 903-2-30.90 Альбом 12

Формат	Зона	Поз.	Обозначение	Наименование	Кол.	Примечание
				Документация		
А4			50.36.00.000СБ	Сборочный чертеж		
				Детали		
А3		1	50.36.00.001	Стойка	1	
Б4		2	50.36.00.002	Лист		
				Лист 10 ГОСТ 19903-74 / Ст3кп2 ГОСТ 14637-79		
				170±0,5x170±0,5 мм	1	2,26кг

Изм. Лист	№ докум.	Подпись	Дата	50.36.00.000			
Разраб.	Михайлова			Опора отвода Dн219	Лит.	Лист	Листов 1
Пров.	Колмец				ЛАТГИПРОПРОМ		
Н.контр.	Колмец						
Утв.							

Инв. № подл. | Подпись и дата | Взам. инв. № | Инв. № дубл. | Подпись и дата

Копировал Дубкова 24963-14 12 формат А4

26.33.00.000СБ

Альбом 12

Типовой проект 903-2-30.90

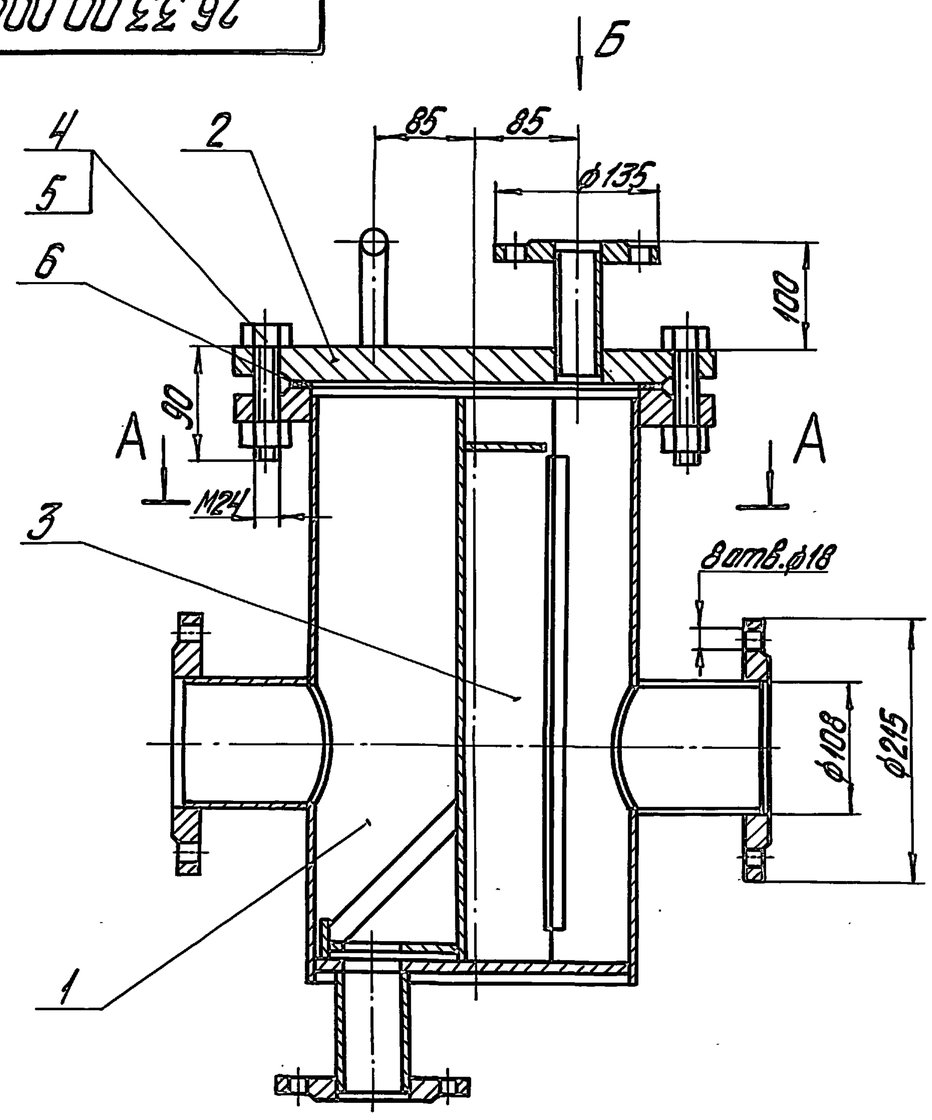

А-А

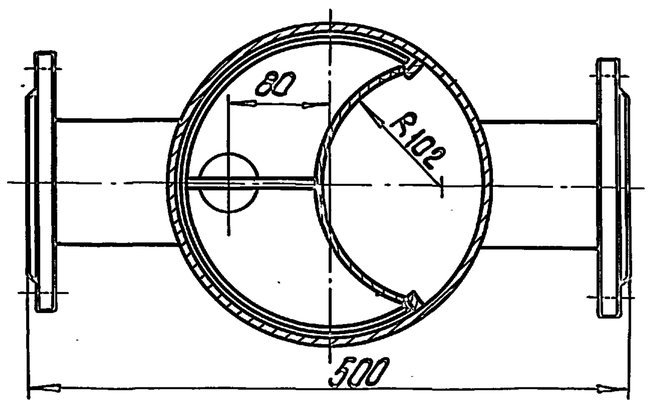

Б (1:2)

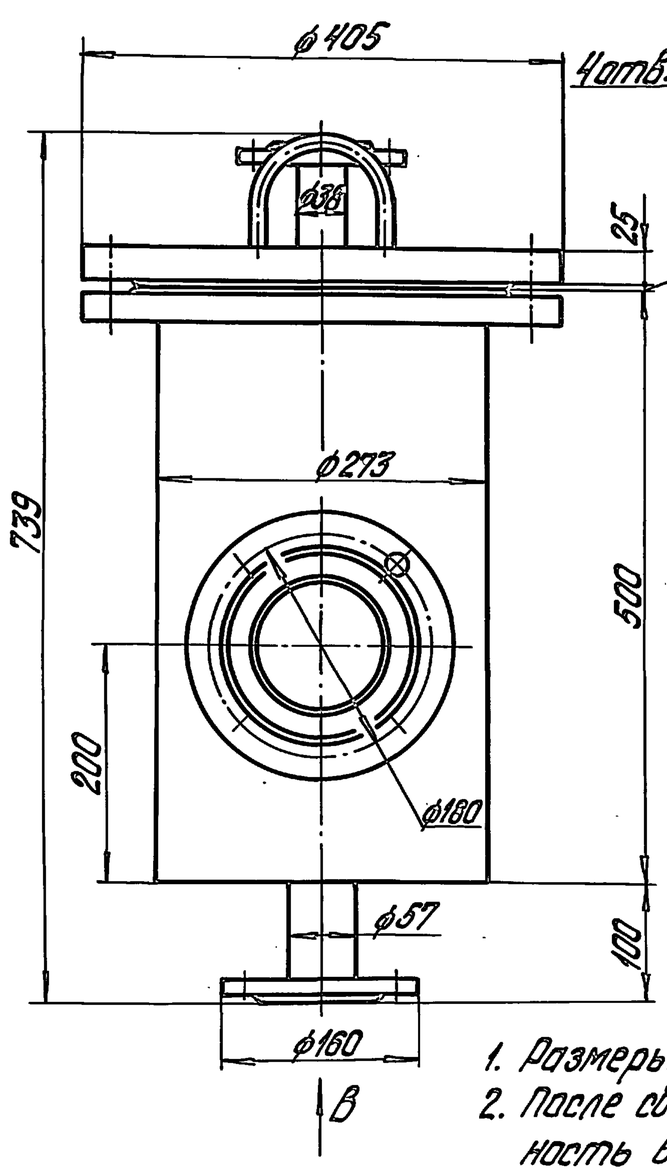

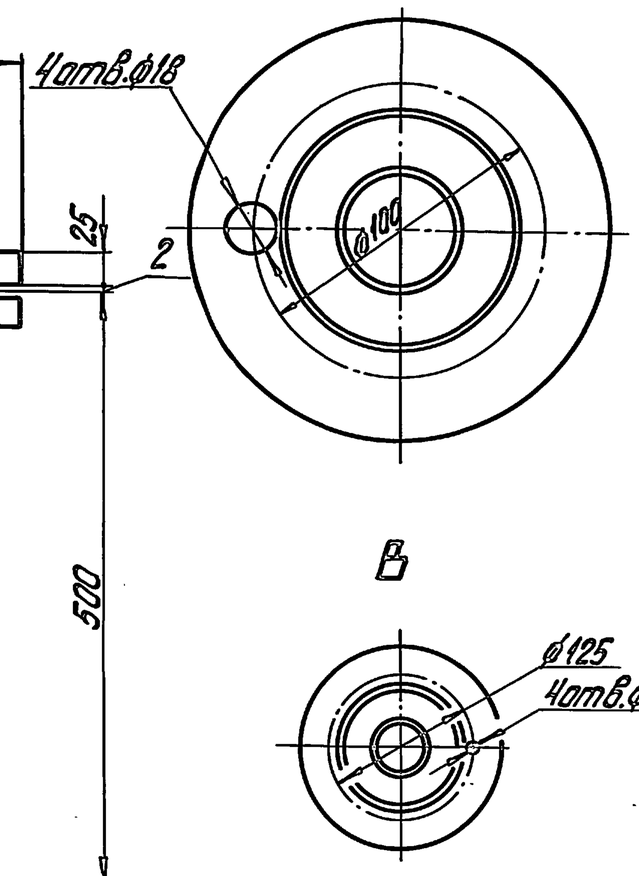

1. Размеры для справок.
2. После сборки проверить на герметичность водой давлением 2кг/см² в течение 10 минут. Течь не допускается.

Изм.	Лист	№ докум.	Подпись	Дата	26.33.00.000СБ			
Разраб.		Колмец			Фильтр грубой очистки мазута Ду100	Лит.	Масса 94,1	Масштаб 1:5
Пров.		Крауя				Лист	Листов 1	
Т.контр.						ЛАТГИПРОПРОМ		
Н.контр.		Колмец						
Утв.								

Инв.№подл. | Подпись и дата | Взам.инв.№ | Инв.№дубл. | Подпись и дата

копировал Дубкова — формат А3

Альбом 12

Типовой проект 903-2-30.90

Формат	Зона	Поз.	Обозначение	Наименование	Кол.	Примечание
				Документация		
А3			26.33.00.000СБ	Сборочный чертеж		
				Сборочные единицы		
А4		1	26.33.01.000	Корпус	1	
А4		2	26.33.02.000	Крышка	1	
А4		3	26.33.03.000	Сетка	1	
				Стандартные изделия		
		4		Болт М24х90.46 ГОСТ 7798-70	8	
		5		Гайка М24.5 ГОСТ 5915-70	8	
		6		Прокладка А-250-16 ГОСТ 15180-86	1	

Инв.№подл. | Подпись и дата | Взам.инв.№ | Инв.№дубл. | Подпись и дата

Изм.	Лист	№ докум.	Подпись	Дата	26.33.00.000			
Разраб.		Колмец			Фильтр грубой очистки мазута Ду100	Лит.	Лист	Листов 1
Пров.		Крауя				ЛАТГИПРОПРОМ		
Н.контр.		Колмец						
Утв.								

копировал Дубкова — формат А4

Альбом 12

Типовой проект 903-2-30.90

Формат	Зона	Поз.	Обозначение	Наименование	Кол.	Примечание
				Документация		
А3			26.33.01.000СБ	Сборочный чертеж		
				Детали		
А4		1	26.33.01.001	Кожух	1	
А4		2	26.33.01.002	Патрубок	2	
А4		3	26.33.01.003	Днище	1	
Б4		4	26.33.01.004	Ребро Полоса 8х20-ГОСТ 103-76 / Ст3кп2 ГОСТ 535-88 L=390±0,7мм	2	0,5кг
Б4		5	26.33.01.005	Патрубок Труба 57х3,5 ГОСТ 10704-76 / Ст3сп3 ГОСТ 10705-80 L=105±0,435мм	1	0,5кг
				Стандартные изделия		
				Фланцы ГОСТ 12820-80		
		6		1-50-10 Ст3	1	
		7		1-100-10 Ст3	2	
		8		1-250-16 Ст3	1	

Инв.№подл. | Подпись и дата | Взам.инв.№ | Инв.№дубл. | Подпись и дата

Изм.	Лист	№ докум.	Подпись	Дата	26.33.01.000			
Разраб.		Колмец			Корпус	Лит.	Лист	Листов 1
Пров.		Крауя				ЛАТГИПРОПРОМ		
Н.контр.		Колмец						
Утв.								

копировал Дубкова 24963-14 13 — формат А4

Альбом 12

Типовой проект 903-2-30.90

26.33.01.000СБ

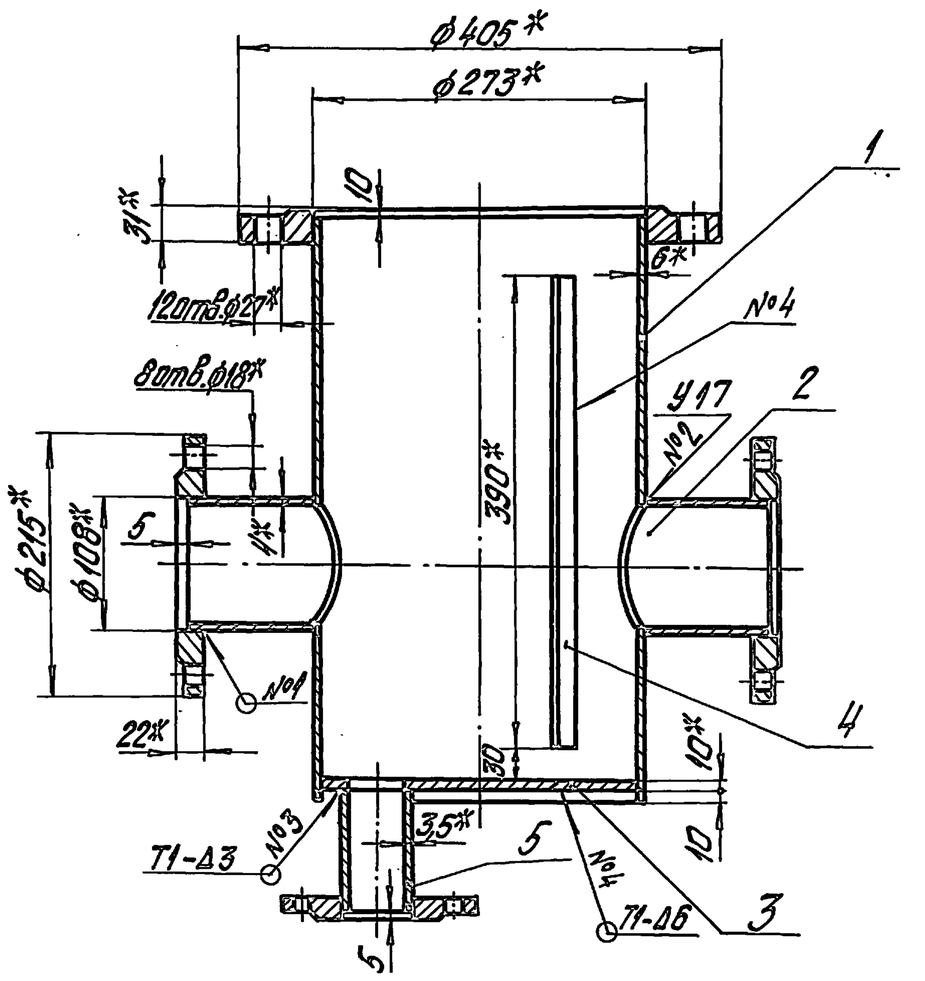

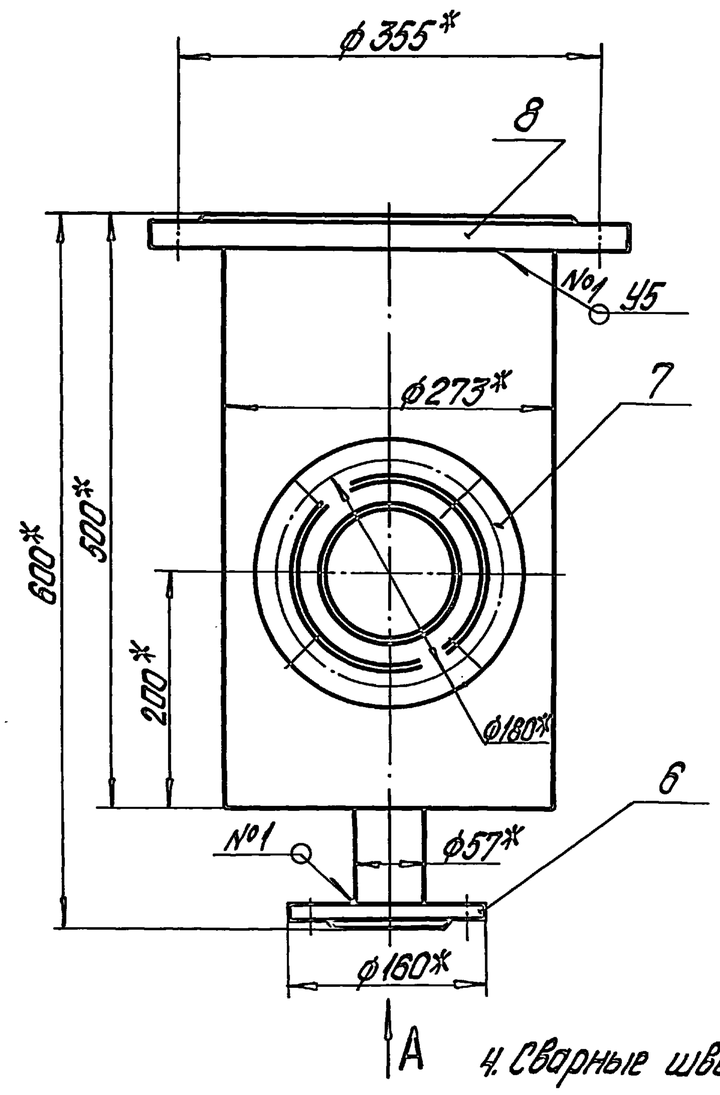

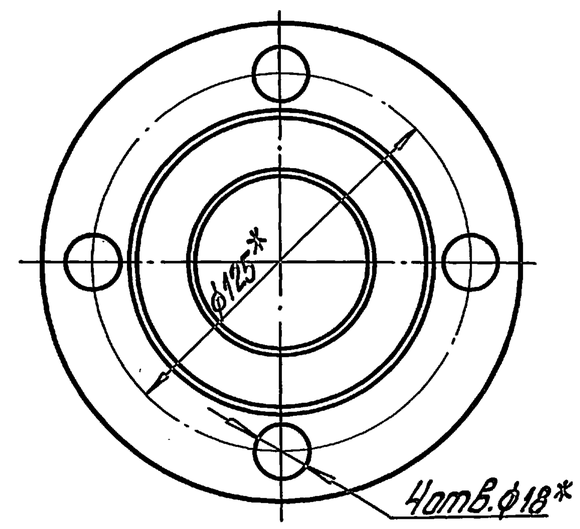

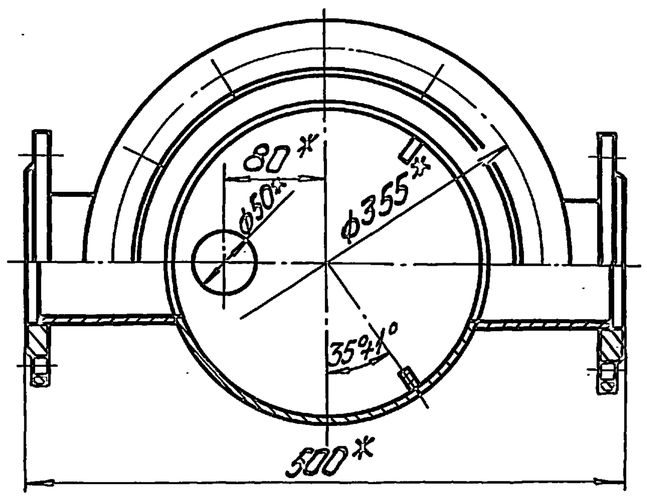

1.* Размеры для справок.

2. $\pm\frac{IT14}{2}$.

3. Обработка поверхностей реза деталей Б4 $\sqrt{25}$.

4. Сварные швы №1 и №2 по ГОСТ 16037-80; №3 и №4 по ГОСТ 5264-80.

Изм.	Лист	№ докум.	Подпись	Дата	26.33.01.000СБ			
Разраб.		Колмец			Корпус	Лит.	Масса 52,8	Масштаб 1:5
Пров.		Крауя				Лист	Листов 1	
Т.контр.						ЛАТГИПРОПРОМ		
Н.контр.		Колмец						
Утв.								

копировал Дубкова формат А3

Альбом 12

Типовой проект 903-2-30.90

26.33.01.001

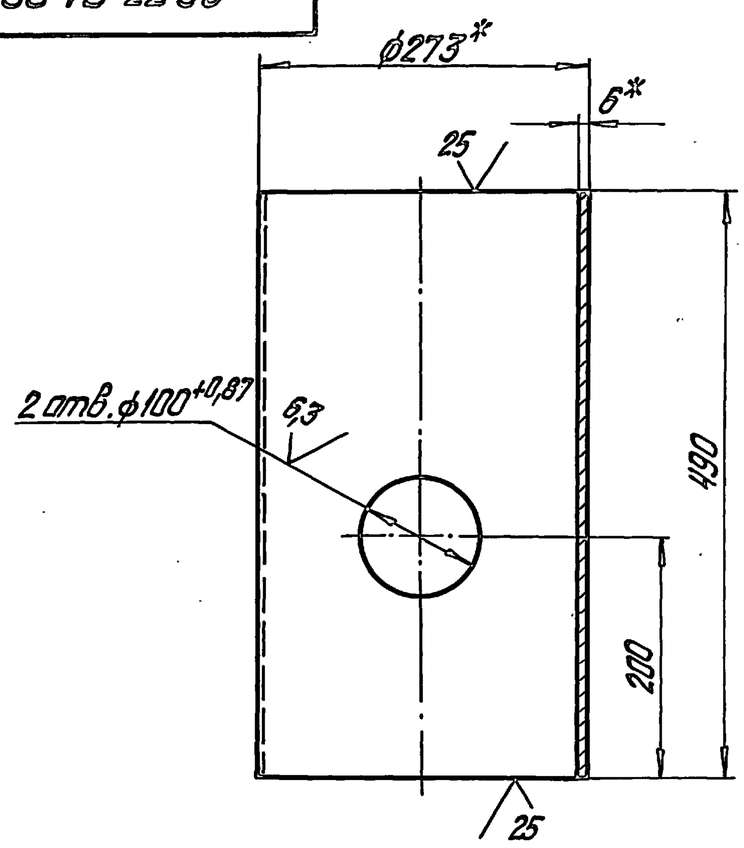

1.* Размеры для справок.

2. $\pm\frac{IT14}{2}$.

Изм.	Лист	№ докум.	Подпись	Дата	26.33.01.001			
Разраб.		Колмец			Кожух	Лит.	Масса 19,36	Масштаб 1:5
Пров.		Крауя				Лист	Листов 1	
Т.контр.						ЛАТГИПРОПРОМ		
Н.контр.		Колмец			Труба $\frac{273\times6\ ГОСТ\ 10704-76}{Ст3сп3\ ГОСТ\ 10705-80}$			
Утв.								

копировал Дубкова формат А4

Альбом 12

Типовой проект 903-2-30.90

26.33.01.002

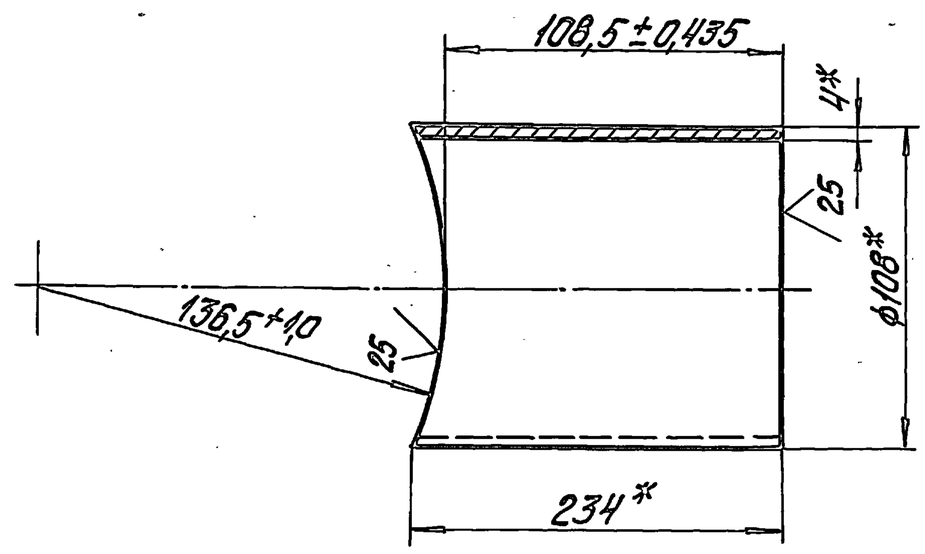

* Размеры для справок.

Изм.	Лист	№ докум.	Подпись	Дата	26.33.01.002			
Разраб.		Колмец			Патрубок	Лит.	Масса 1,76	Масштаб 1:2
Пров.		Крауя				Лист	Листов 1	
Т.контр.						ЛАТГИПРОПРОМ		
Н.контр.		Колмец			Труба $\frac{108\times4\ ГОСТ\ 10704-76}{Ст3сп3\ ГОСТ\ 10705-80}$			
Утв.								

копировал Дубкова 24963-14 14 формат А4

Альбом 12 — Типовой проект 903-2-30.90

26.33.01.003

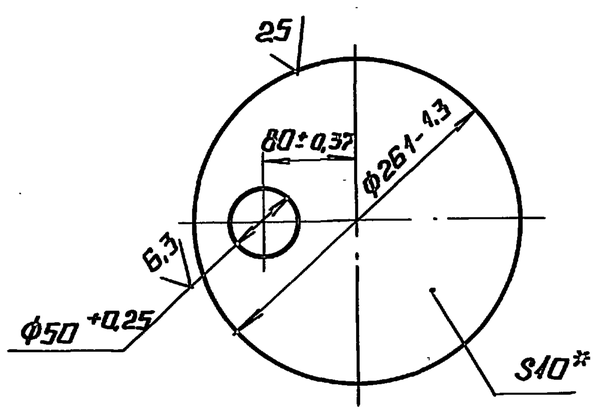

* Размер для справок

Изм.	Лист	№ докум.	Подп.	Дата	26.33.01.003		
Разраб.		Колмец			Днище	Лит. / Масса 4,05	Масштаб 1:5
Пров.		Крауя				Лист / Листов 1	
Т.контр.							
Н.контр.		Колмец			Лист 10 ГОСТ 19903-74 / Ст3кп2 ГОСТ 14637-79	ЛАТГИПРОПРОМ	
Утв.							

Копировал — Формат А4

Альбом 12 — Типовой проект 903-2-30.90

26.33.02.000

Формат	Зона	Поз.	Обозначение	Наименование	Кол.	Примечание
				Документация		
А4			26.33.02.000 СБ	Сборочный чертеж		
				Детали		
А4		1	26.33.02.001	Крышка	1	
А4		2	26.33.02.002	Скоба	1	
Б4		3	26.33.02.003	Патрубок		
				Труба 38×2 ГОСТ 10704-76 / Ст3сп3 ГОСТ 10705-80		
				L=115±0,435 мм	1	0,21 кг
				Стандартные изделия		
		4		Фланец 1-32-10 Ст3 ГОСТ 12820-80	1	

Изм.	Лист	№ докум.	Подп.	Дата	26.33.02.000			
Разраб.		Колмец			Крышка	Лит.	Лист	Листов 1
Пров.		Крауя						
Н.контр.		Колмец				ЛАТГИПРОПРОМ		
Утв.								

Копировал — Формат А4

Альбом 12 — Типовой проект 903-2-30.90

26.33.02.000 СБ

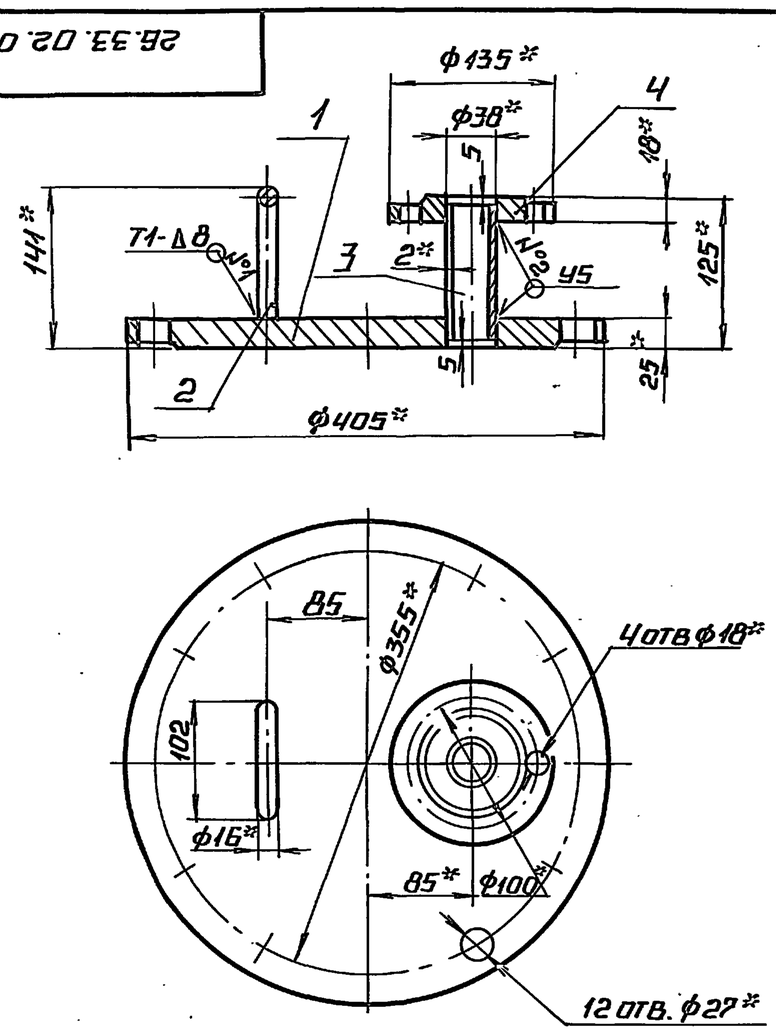

1.* Размеры для справок.

2. $\pm \frac{IT14}{2}$.

3. Сварные швы №1 по ГОСТ 5264-80; №2 по ГОСТ 16037-80.

Изм.	Лист	№ докум.	Подп.	Дата	26.33.02.000 СБ			
Разраб.		Колмец			Крышка	Лит. / Масса 30,84	Масшт. 1:5	
Пров.		Крауя				Лист / Листов 1		
Т.контр.								
Н.контр.		Колмец				ЛАТГИПРОПРОМ		
Утв.								

Копировал — Формат А4

Альбом 12 — Типовой проект 903-2-30.90

26.33.02.001

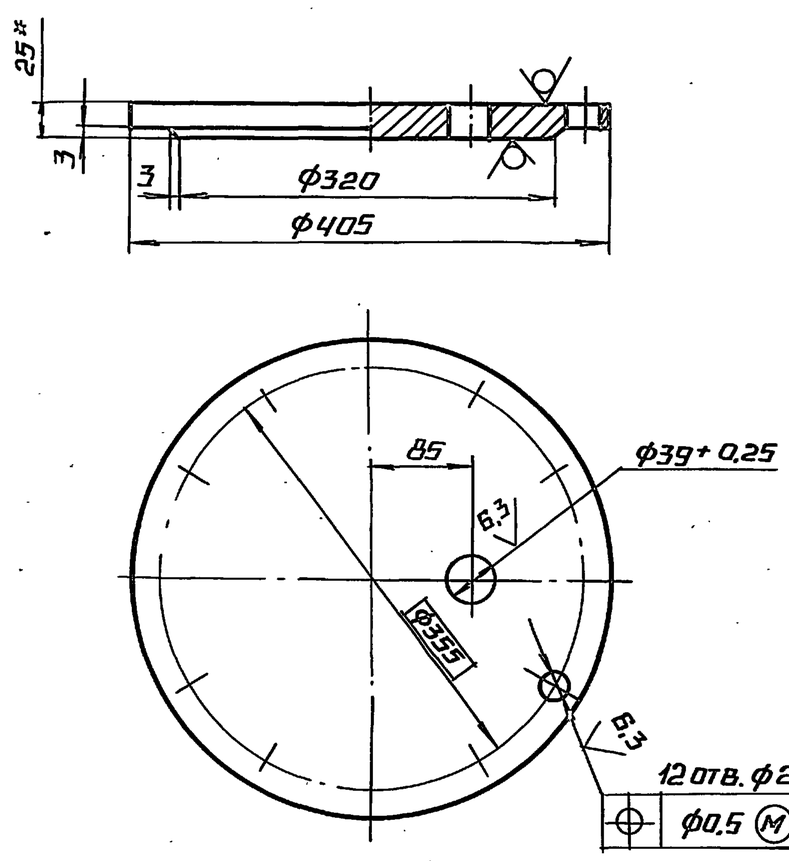

1.* Размер для справок

2. $\pm \frac{IT14}{2}$.

Изм.	Лист	№ докум.	Подп.	Дата	26.33.02.001			
Разраб.		Колмец			Крышка	Лит. / Масса 28,28	Масшт. 1:5	
Пров.		Крауя				Лист / Листов 1		
Т.контр.								
Н.контр.		Колмец			Лист 25 ГОСТ 19903-74 / Ст3кп2 ГОСТ 14637-79	ЛАТГИПРОПРОМ		
Утв.								

Копировал — Формат А4

Альбом 12 Типовой проект 903-2-30.90

26.33.02.002

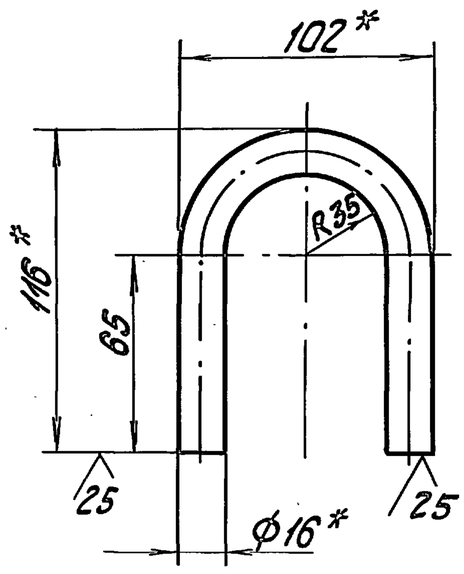

1. * Размеры для справок.
2. $\pm\frac{IT14}{2}$.

Изм.	Лист	№ докум.	Подп.	Дата	26.33.02.002		
Разраб.		Колмец			Скоба	Лит. / Масса 0,42 / Масштаб 1:2	
Пров.		Крауя				Лист / Листов 1	
Т.контр.							
Н.контр.		Колмец			Круг 16-В ГОСТ 2590-88 / Ст3кп2 ГОСТ 535-88	ЛАТГИПРОПРОМ	
Утв.							

Копировал Ж-1 Формат А4

Альбом 12 Типовой проект 903-2-30.90

Формат	Зона	Поз.	Обозначение	Наименование	Кол.	Примечание
				Документация		
А4			26.33.03.000 СБ	Сборочный чертеж		
				Детали		
А4		1	26.33.03.001	Сетка	1	
А4		2	26.33.03.002	Бортик	1	
А4		3	26.33.03.003	Связь	1	
А4		4	26.33.03.004	Донышко	1	
А4		5	26.33.03.005	Ручка	1	

Изм.	Лист	№ докум.	Подпись	Дата	26.33.03.000		
Разраб.		Колмец			Сетка	Лит. / Лист / Листов 1	
Пров.		Крауя					
Н.контр.		Колмец				ЛАТГИПРОПРОМ	
Утв.							

Копировал Ж-1 Формат А4

Альбом 12 Типовой проект 903-2-30.90

26.33.03.000СБ

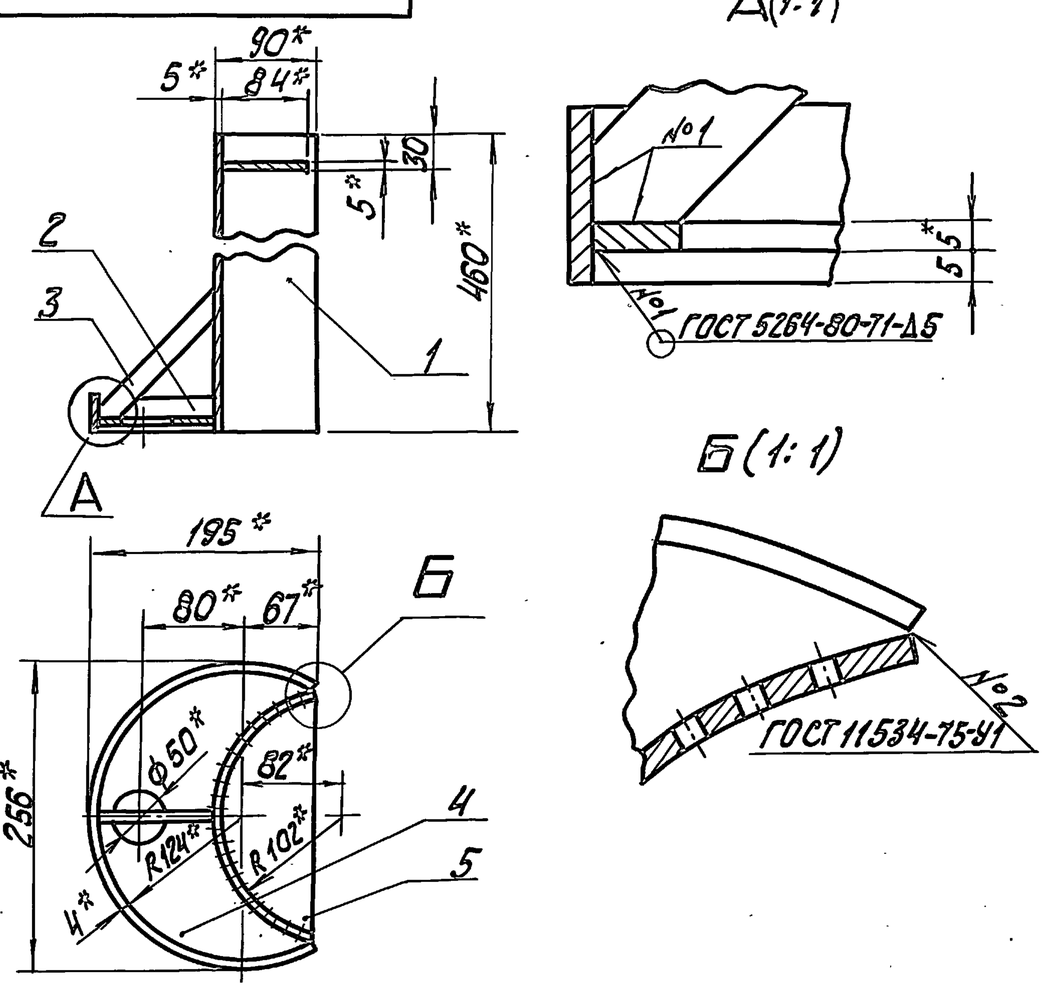

1. * Размеры для справок.
2. $\pm\frac{IT14}{2}$.

Изм.	Лист	№ докум.	Подп.	Дата	26.33.03.000 СБ		
Разраб.		Колмец			Сетка	Лит. / Масса 6,05 / Масштаб 1:5	
Пров.		Крауя				Лист / Листов 1	
Т.контр.							
Н.контр.		Колмец				ЛАТГИПРОПРОМ	
Утв.							

Копировал Ж-1 Формат А4

Альбом 12 Типовой проект 903-2-30.90

26.33.03.001

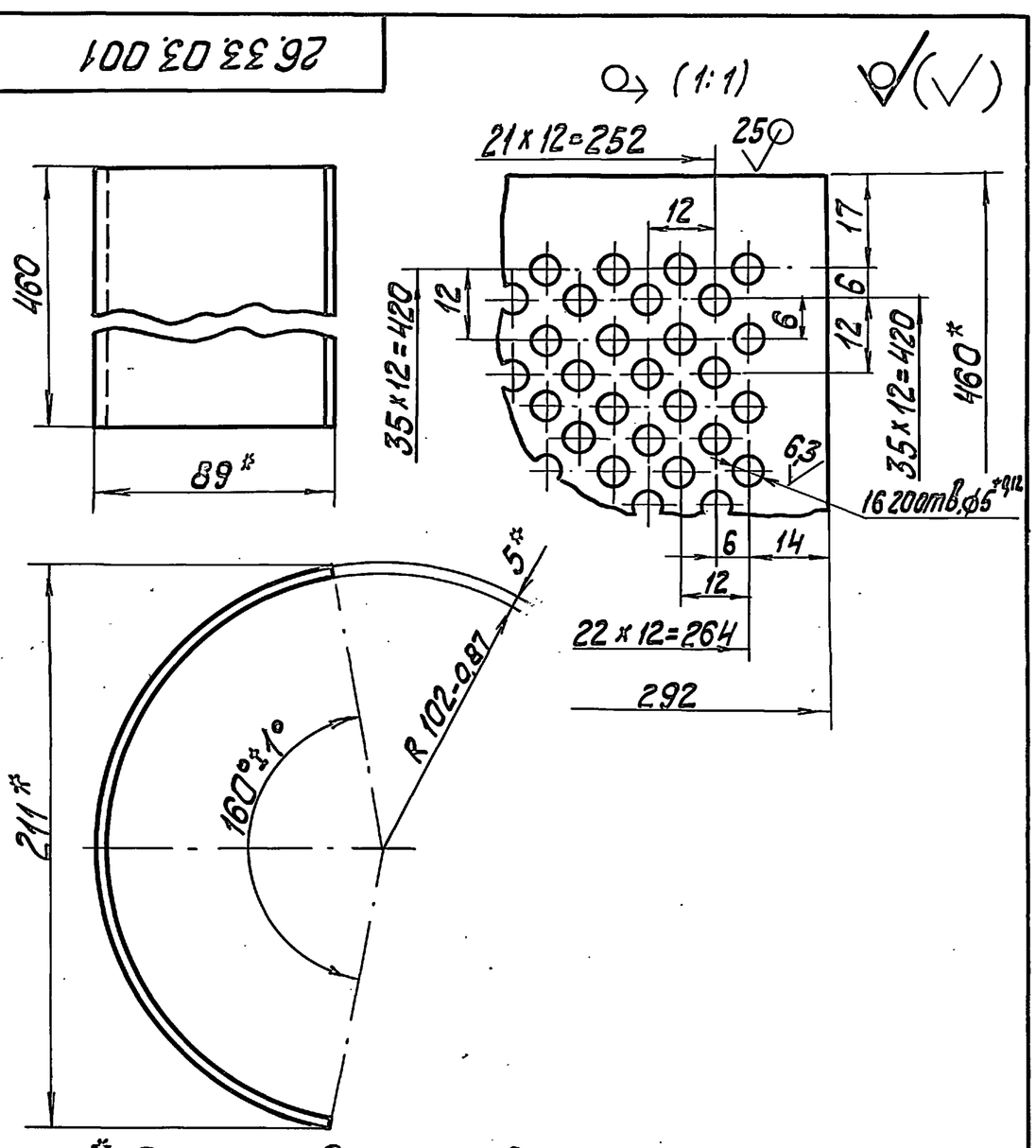

1. * Размеры для справок.
2. $\pm\frac{IT14}{2}$.

Изм.	Лист	№ докум.	Подп.	Дата	26.33.03.001		
Разраб.		Колмец			Сетка	Лит. / Масса 4,03 / Масштаб 1:2	
Пров.		Крауя				Лист / Листов 1	
Т.контр.							
Н.контр.		Колмец			Лист 5 ГОСТ 19903-74 / Ст3кп2 ГОСТ 14637-79	ЛАТГИПРОПРОМ	
Утв.							

 Копировал Ж-1 Формат А4

26.33.03.002

Альбом 12

Типовой проект 903-2-30.90

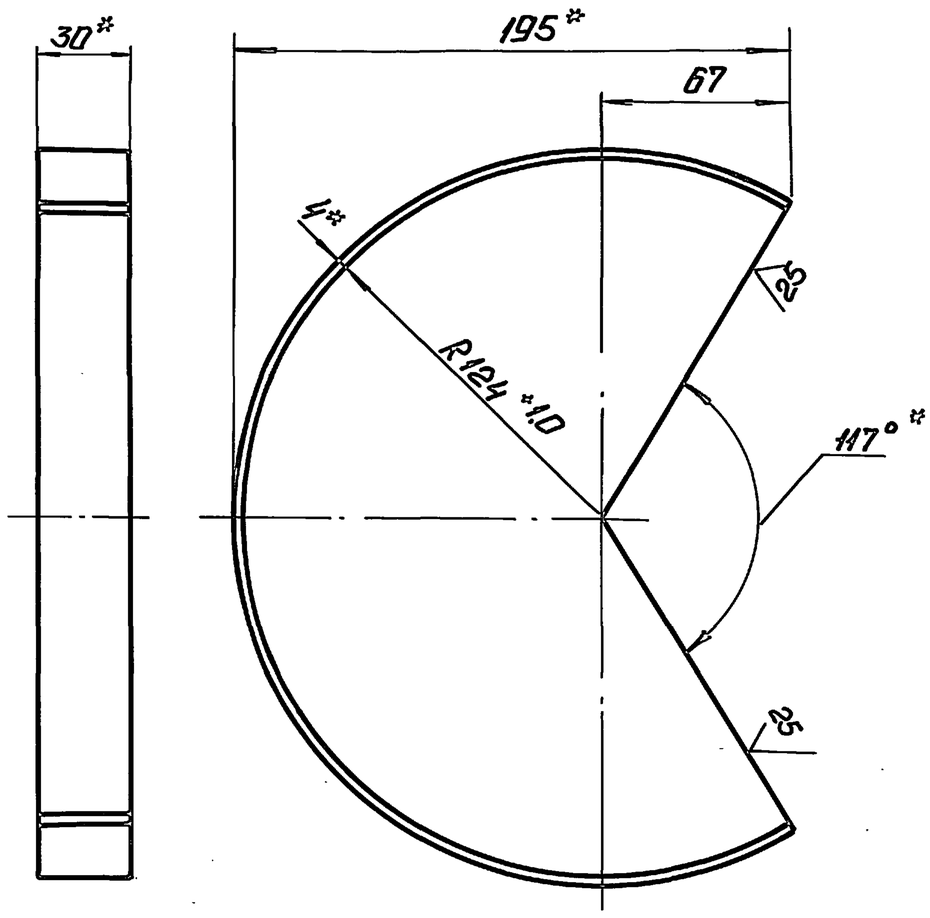

1. * Размеры для справок.
2. $\pm \frac{IT14}{2}$.

Изм.	Лист	№ докум.	Подп.	Дата	26.33.03.002		
Разраб.		Колмец			Бортик	Лит.	Масса 0.51	Масштаб 1:2
Пров.		Краця				Лист	Листов 1
Т.контр.					Полоса $\frac{4*30\text{-ГОСТ 103-76}}{Ст3кп2\ ГОСТ535\text{-}88}$	ЛАТГИПРОПРОМ	
Н.контр.		Колмец					
Утв.							

Инв.№ подл. | Подп. и дата | Взам. инв.№ | Инв.№ дубл. | Подп. и дата

Копировал: Ф.Д. Формат А4

26.33.03.003

Альбом 12

Типовой проект 903-2-30.90

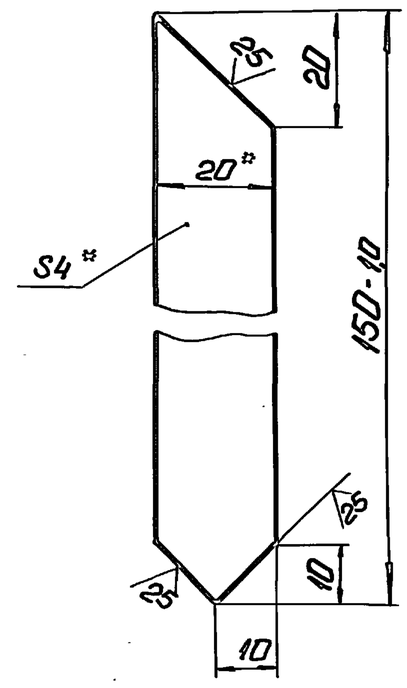

1. * Размер для справок.
2. $\pm \frac{IT14}{2}$.

Изм.	Лист	№ докум.	Подп.	Дата	26.33.03.003		
Разраб.		Колмец			Связь	Лит.	Масса 0.09	Масштаб 1:1
Пров.		Краця				Лист	Листов 1
Т.контр.					Полоса $\frac{4*20\text{-ГОСТ 103-76}}{Ст3кп2\ ГОСТ535\text{-}88}$	ЛАТГИПРОПРОМ	
Н.контр.		Колмец					
Утв.							

Инв.№ подл. | Подп. и дата | Взам. инв.№ | Инв.№ дубл. | Подп. и дата

Копировал: Ф.Д. Формат А4

26.33.03.004

Альбом 12

Типовой проект 903-2-30.90

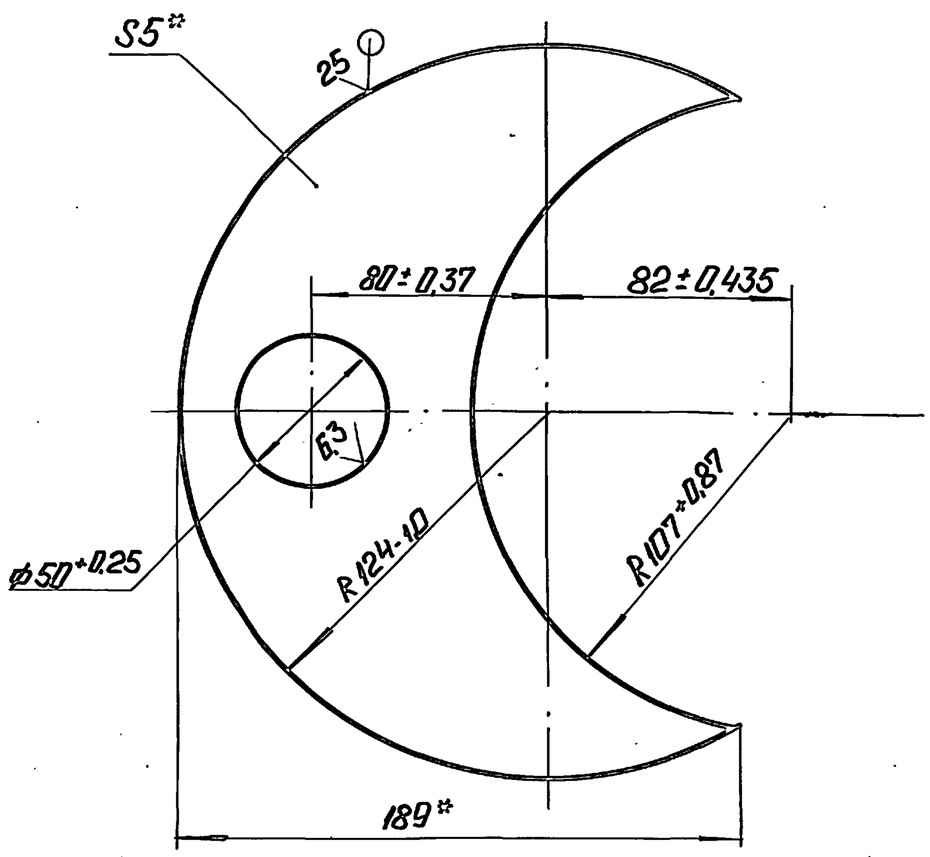

* Размер для справок.

Изм.	Лист	№ докум.	Подп.	Дата	26.33.03.004		
Разраб.		Колмец			Донышко	Лит.	Масса 0.92	Масштаб 1:2
Пров.		Краця				Лист	Листов 1
Т.контр.					Лист $\frac{5\ ГОСТ\ 19903\text{-}74}{Ст3кп2\ ГОСТ\ 14637\text{-}79}$	ЛАТГИПРОПРОМ	
Н.контр.		Колмец					
Утв.							

Инв.№ подл. | Подп. и дата | Взам. инв.№ | Инв.№ дубл. | Подп. и дата

Копировал: Ф.Д. Формат А4

26.33.03.005

Альбом 12

Типовой проект 903-2-30.90

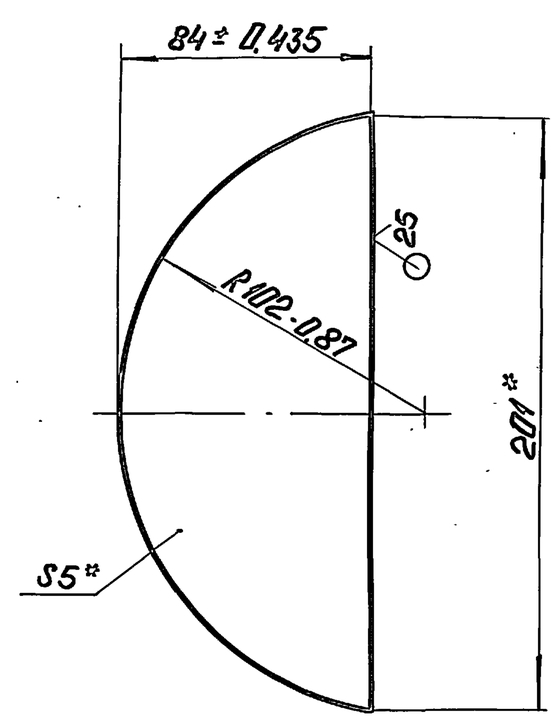

* Размеры для справок.

Изм.	Лист	№ докум.	Подп.	Дата	26.33.03.005		
Разраб.		Колмец			Ручка	Лит.	Масса 0.5	Масштаб 1:2
Пров.		Краця				Лист	Листов 1
Т.контр.					Лист $\frac{5\ ГОСТ\ 19903\text{-}74}{Ст3кп2\ ГОСТ\ 14637\text{-}79}$	ЛАТГИПРОПРОМ	
Н.контр.		Колмец					
Утв.							

Инв.№ подл. | Подп. и дата | Взам. инв.№ | Инв.№ дубл. | Подп. и дата

Копировал: Ф.Д. Формат А4

Альбом 12

Типовой проект 903-2-30.90

Формат	Зона	Поз.	Обозначение	Наименование	Кол.	Примечание
				Документация		
А3			28.06.01.000 СБ	Сборочный чертеж		
				Детали		
А4		1	28.06.01.001	Стенка	2	
Б4		2	28.06.01.002	Стенка		
				Лист $\frac{5\ ГОСТ\ 19903-74}{Ст3кп2\ ГОСТ\ 14637-79}$		
				280-1,3 × 890-2,3 мм	2	9,83 кг
Б4		3	28.06.01.003	Полка		
				Уголок $\frac{63\times63\times6-В\ ГОСТ\ 8509-86}{Ст3сп3\ ГОСТ\ 535-88}$		
				L = 900 $^{+2,3}$ мм	4	5,15 кг
Б4		4	28.06.01.004	Полка		
				Уголок $\frac{63\times63\times6-В\ ГОСТ\ 8509-86}{Ст3сп3\ ГОСТ\ 535-88}$		
				L = 526 ± 0,7 мм	4	3,01 кг

Изм.	Лист	№ докум.	Подп.	Дата	28.06.01.000
Разраб.		Колмец			Короб
Пров.		Зилгалвис			Лит. / Лист / Листов 1
Н.контр.		Колмец			ЛАТГИПРОПРОМ
Утв.					

Инв.№ подл. | Подп. и дата | Взам. инв.№ | Инв.№ дубл. | Подп. и дата

Копировал К.Ф. Формат А4

Альбом 12

Типовой проект 903-2-30.90

28.06.01.001

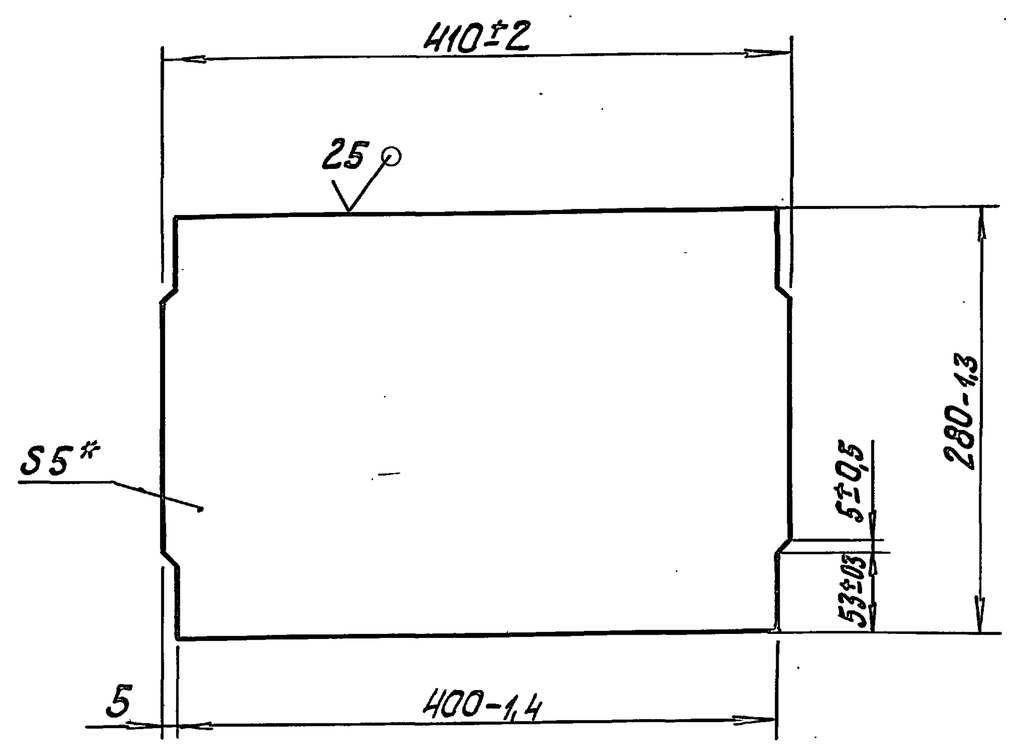

* Размер для справок.

Изм.	Лист	№ докум.	Подп.	Дата	28.06.01.001
Разраб.		Колмец			Стенка
Пров.		Зилгалвис			Лит. / Масса 4,52 / Масштаб 1:4
Н.контр.		Колмец			Лист / Листов 1
Утв.					$\frac{5\ ГОСТ\ 19903-74}{Ст3кп2\ ГОСТ\ 14637-79}$ ЛАТГИПРОПРОМ

Инв.№ подл. | Подп. и дата | Взам. инв.№ | Инв.№ дубл. | Подп. и дата

Копировал К.Ф. Формат А4

Альбом 12

Типовой проект 903-2-30.90

28.06.01.000 СБ

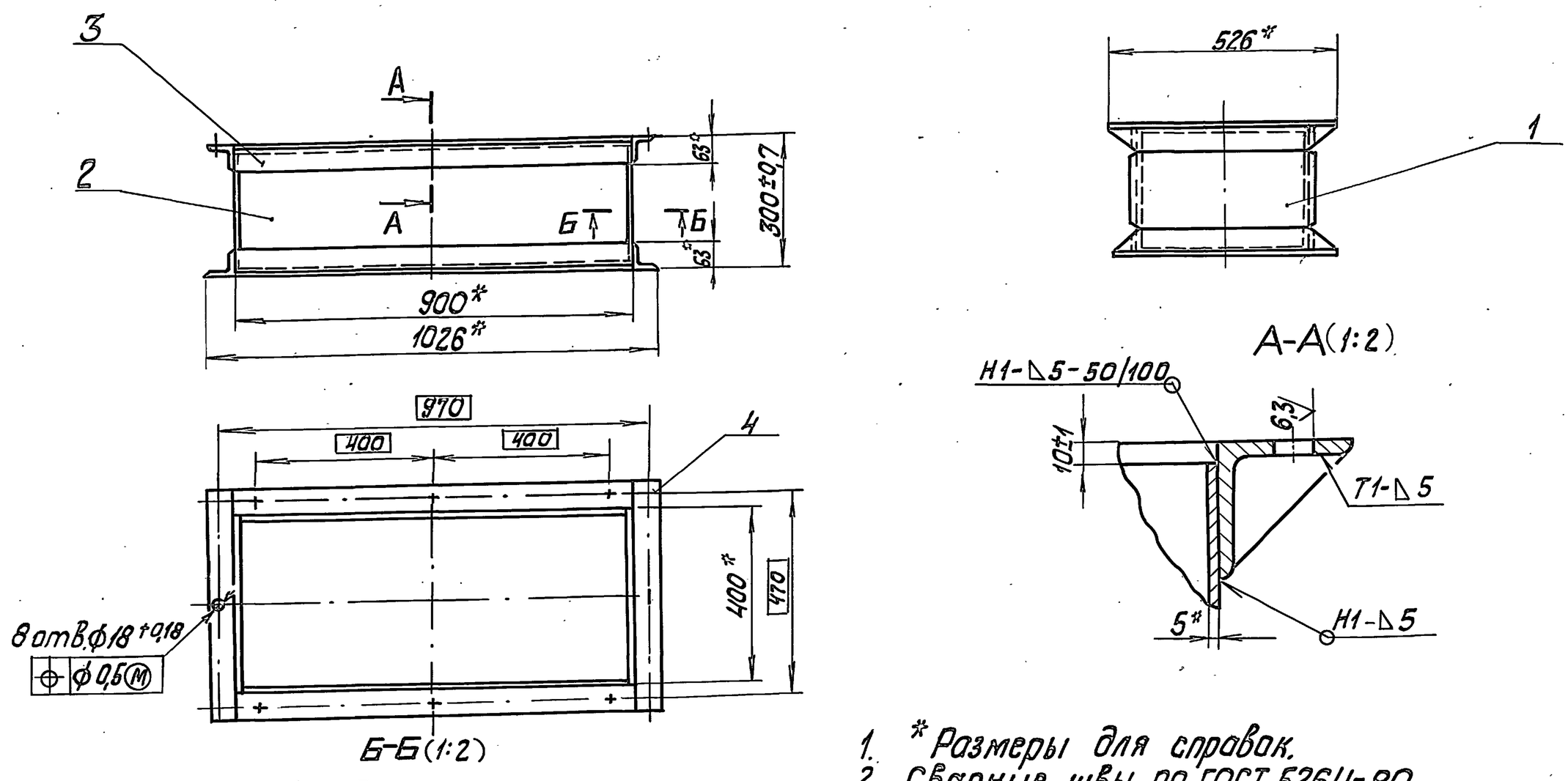

1. * Размеры для справок.
2. Сварные швы по ГОСТ 5264-80.
3. Обработка поверхностей реза поверхностей Б4 ^{25}.

Изм.	Лист	№ докум.	Подп.	Дата	28.06.01.000 СБ
Разраб.		Колмец			Короб. Сборочный чертеж.
Пров.		Зилгалвис			Лит. / Масса 61,3 / Масштаб 1:10
Н.контр.		Колмец			Лист / Листов 1
Утв.					ЛАТГИПРОПРОМ

Инв.№ подл. | Подп. и дата | Взам. инв.№ | Инв.№ дубл. | Подп. и дата

Копировал К.Ф. Формат А3

28.06.02.000 СБ

Альбом 12

Типовой проект 903-2-30.90

Инв.№ подл. | Подп. и дата | Взам.инв.№ | Инв.№ дубл. | Подп. и дата

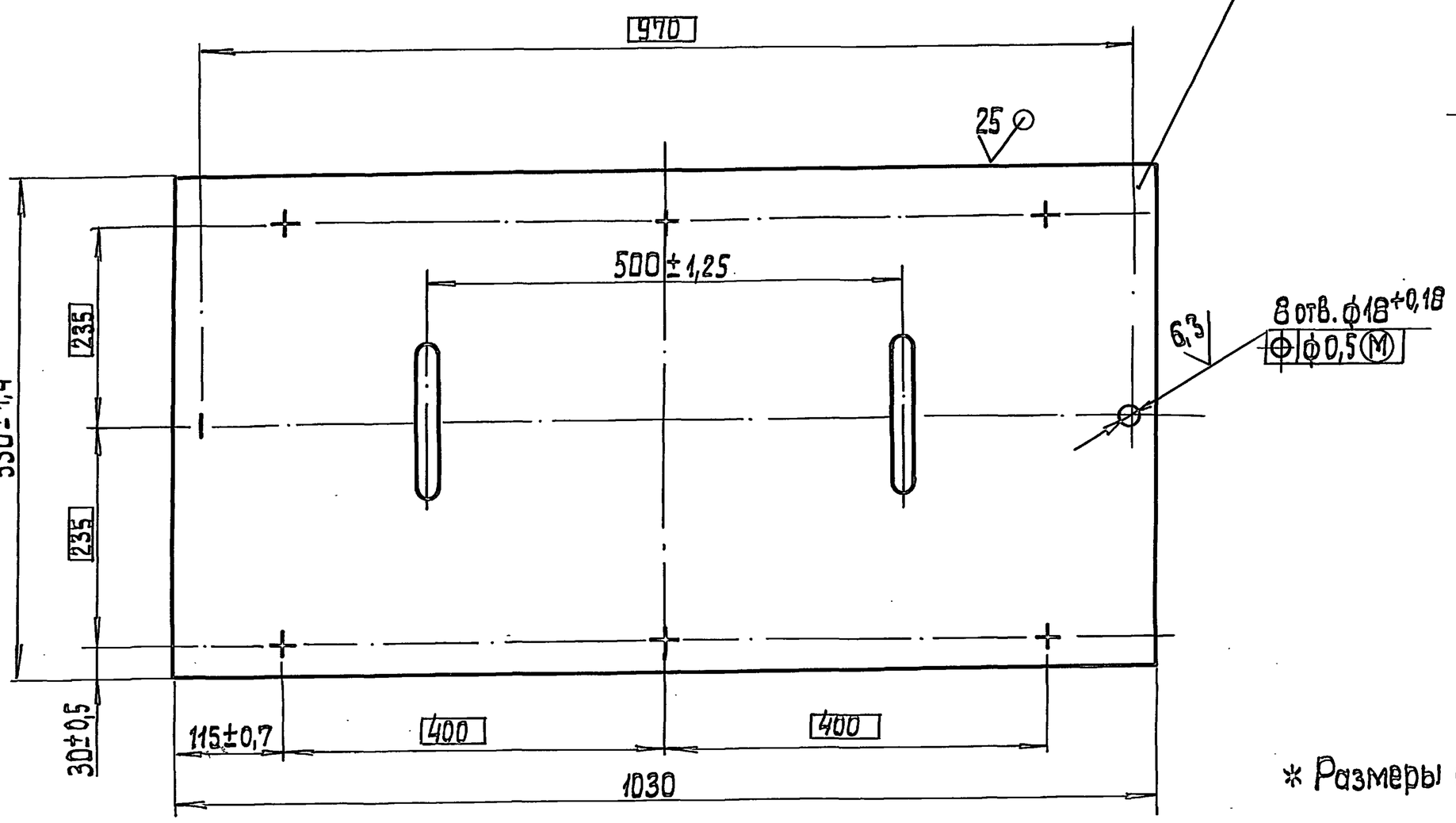

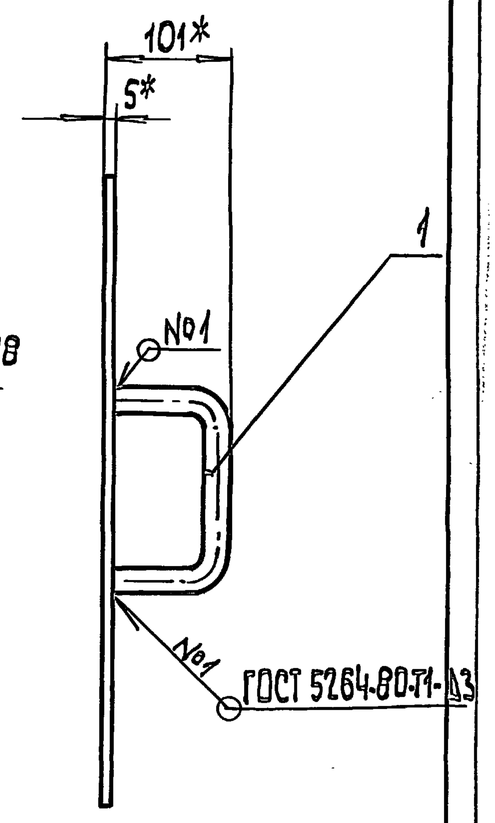

* Размеры для справок

Поз. 1
М 1:2

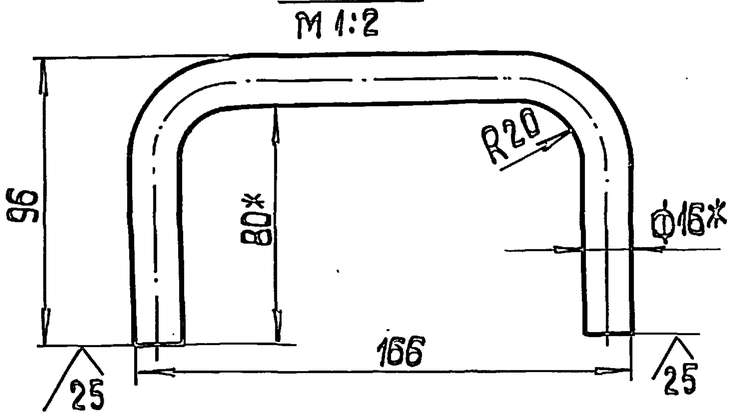

Изм.	Лист	№ докум.	Подп.	Дата	28.06.02.000 СБ			
Разраб.		Колмец			Крышка. Сборочный чертеж	Лит.	Масса 22	Масштаб 1:5
Пров.		Колмец				Лист	Листов 1	
Н.контр.		Колмец				ЛАТГИПРОПРОМ		
Утв.								

Копировал 38 Формат А3

Форм.	Зона	Поз.	Обозначение	Наименование	Кол.	Примечание
				Документация		
А3			28.06.02.000 СБ	Сборочный чертеж		
				Детали		
Б4		1	28.06.02.001	Ручка		
				Круг 16-В-ГОСТ 2590-88 / 20 ГОСТ 1050-74		
				L = 302 ± 1,05 мм	2	0,48 кг
Б4		2	28.06.02.002	Плита		
				Лист 5 ГОСТ 19903-74 / Ст3кп2 ГОСТ 14637-79	1	21,5 кг

Изм.	Лист	№ докум.	Подп.	Дата	28.06.02.000			
Разраб.		Колмец			Крышка	Лит.	Лист	Листов 1
Пров.		Колмец				ЛАТГИПРОПРОМ		
Н.контр.		Колмец						
Утв.								

Копировал 38 Формат А4

Форма	Зона	Поз.	Обозначение	Наименование	Кол.	Примечание
				Документация		
А3			28.06.03.000 СБ	Сборочный чертеж		
				Детали		
А4		1	28.06.03.001	Кронштейн	1	
		2	-01	Кронштейн	1	
А4		3	28.06.03.002	Плита	1	

Изм.	Лист	№ докум.	Подп.	Дата	28.06.03.000			
Разраб.		Колмец			Плита с кронштейном	Лит.	Лист	Листов 1
Пров.		Колмец				ЛАТГИПРОПРОМ		
Н.контр.		Колмец						
Утв.								

Типовой проект 903-2-30.90 Альбом 12

28.06.03.000 СБ

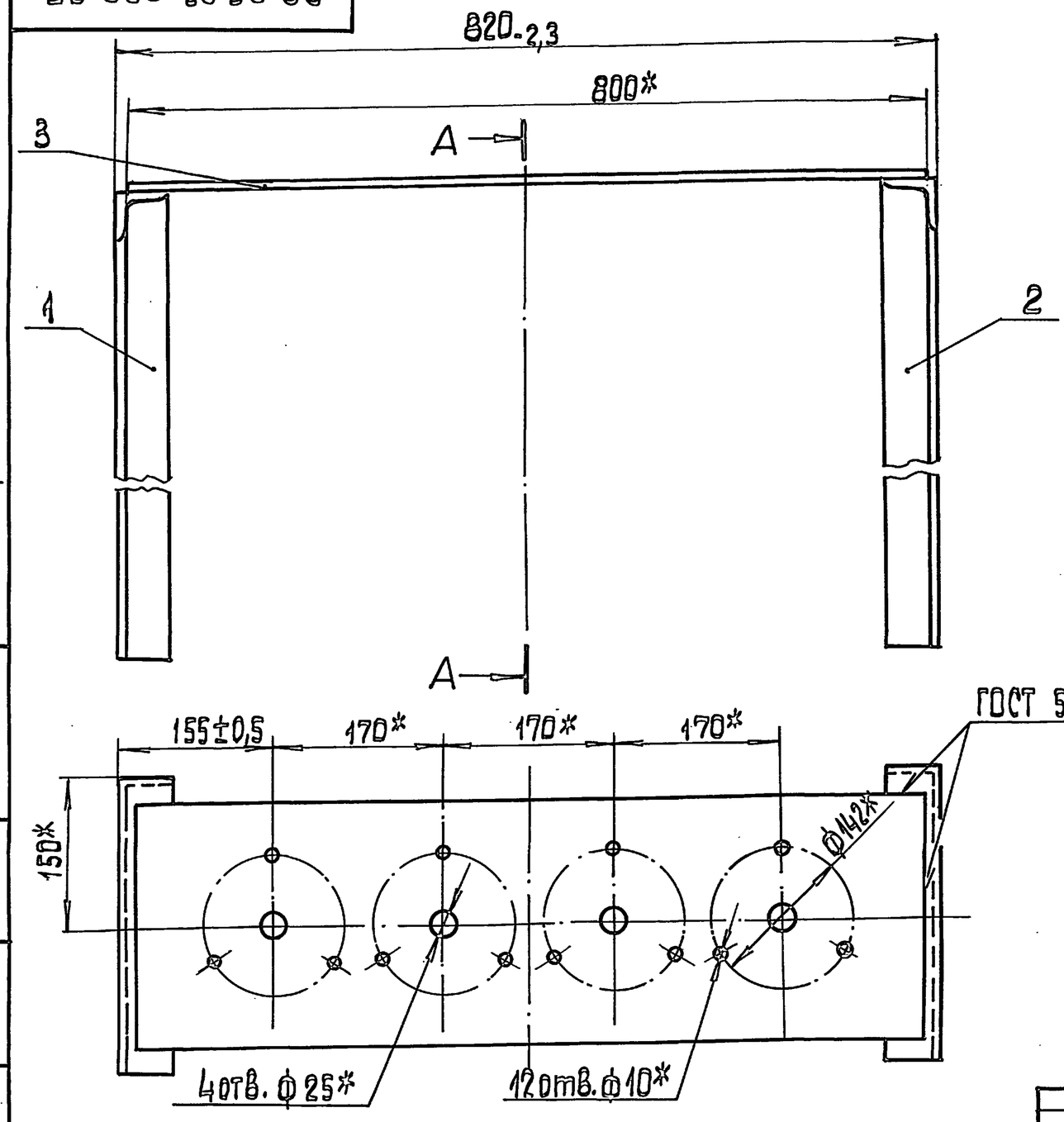

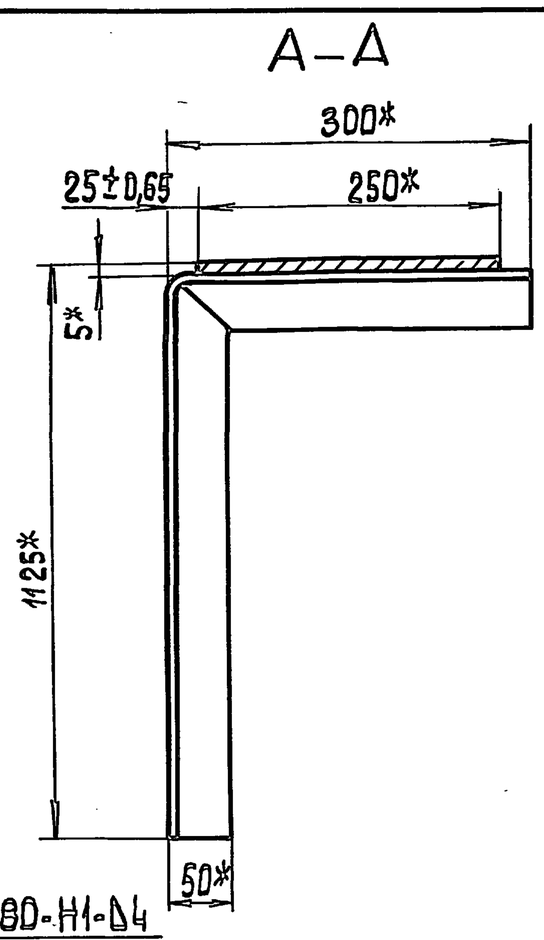

* Размеры для справок.

Изм.	Лист	№ докум.	Подп.	Дата	28.06.03.000 СБ		
Разраб.		Колмец			Плита с кронштейном. Сборочный чертеж.	Лит.	Масса 18,6 / Масштаб 1:5
Пров.		Колмец				Лист	Листов 1
Н.контр.		Колмец				ЛАТГИПРОПРОМ	
Утв.							

Копировал ... Формат А3

Типовой проект 903-2-30.90 Альбом 12

28.06.03.001

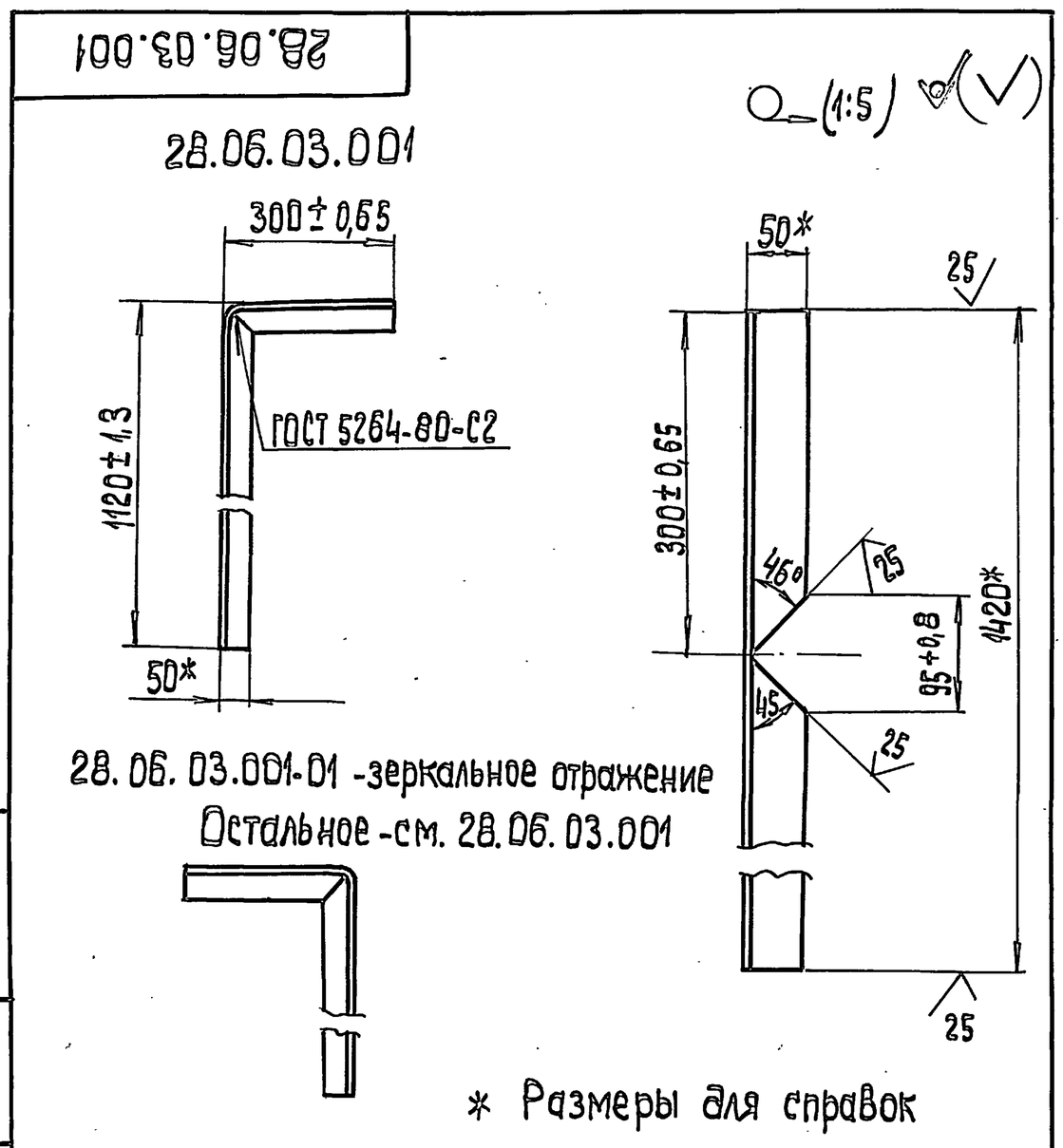

28.06.03.001-01 -зеркальное отражение
Остальное -см. 28.06.03.001

* Размеры для справок

Изм.	Лист	№ докум.	Подп.	Дата	28.06.03.001		
Разраб.		Колмец			Кронштейн	Лит.	Масса 5,35 / Масштаб 1:10
Пров.		Колмец				Лист	Листов 1
Н.контр.		Колмец			Уголок 50×50×6-В-ГОСТ 8509-86 / Ст3 сп3 ГОСТ 535-88	ЛАТГИПРОПРОМ	
Утв.							

Копировал ... Формат А4

Типовой проект 903-2-30.90 Альбом 12

28.06.03.002

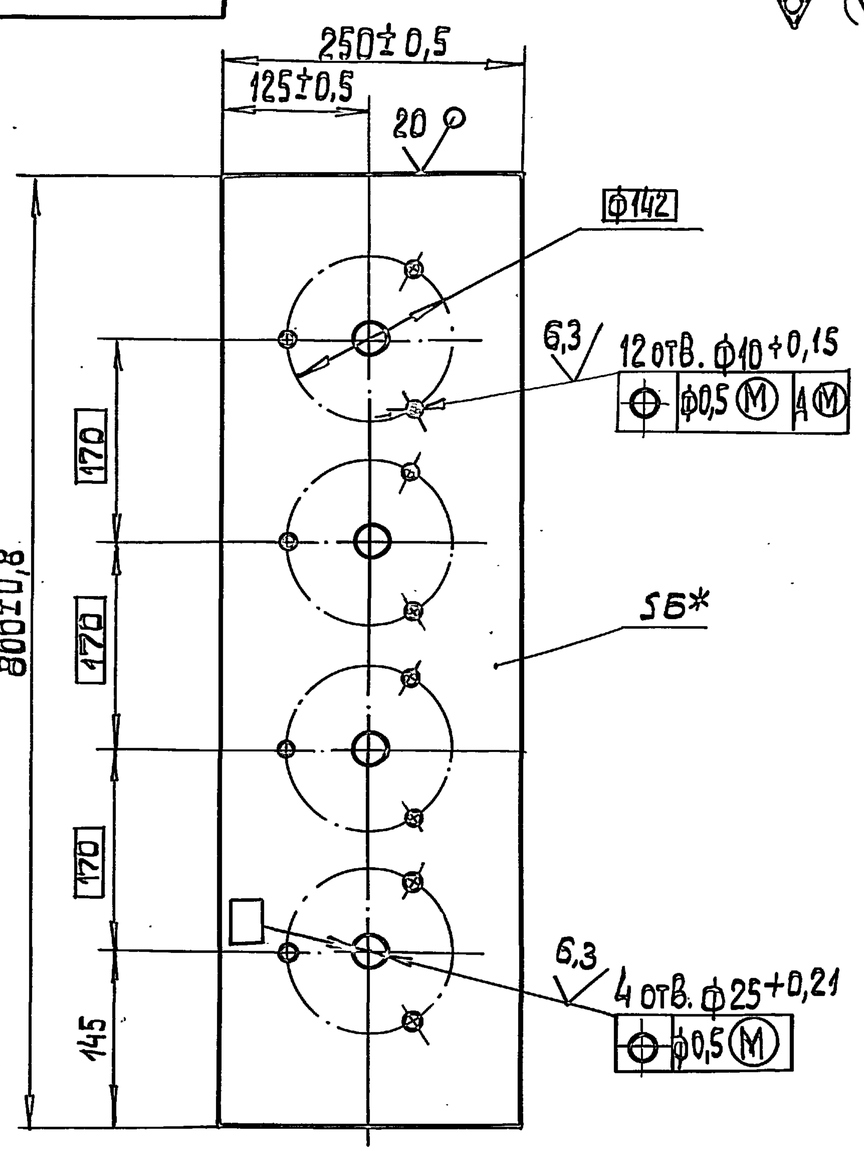

* Размер для справок

Изм.	Лист	№ докум.	Подп.	Дата	28.06.03.002		
Разраб.		Колмец			Плита	Лит.	Масса 7,65 / Масштаб 1:5
Пров.		Колмец				Лист	Листов 1
Н.контр.		Колмец			Лист 5 ГОСТ 19903-74 / Ст3кп2 ГОСТ 14637-79	ЛАТГИПРОПРОМ	
Утв.							

Копировал ... Формат А4

Альбом 12

Типовой проект 903-2-30.90

Форм.	Зона	Поз.	Обозначение	Наименование	Кол.	Примечание
				Документация		
А4			67.06.00.000СБ	Сборочный чертеж		
				Детали		
А4		1	67.06.00.001	Ушко	1	
Б4		2	67.06.00.002	Лента		
				Лист 0,5 ГОСТ 19903-74 / Ст3кп4 ГОСТ 16523-70		
				400±2х5±0,15 мм	1	0,008кг
				Стандартные изделия		
		3		Шплинт 5х16 ГОСТ 397-79	1	

67.06.00.000

Изм.	Лист	№ докум.	Подпись	Дата
Разраб.		Колмец		
Пров.		Колмец		
Н.контр.		Колмец		
Утв.				

Хомут

Лит. | Лист | Листов 1

ЛАТГИПРОПРОМ

Копировал Дубкова — Формат А4

Альбом 12

Типовой проект 903-2-30.90

67.06.00.000СБ

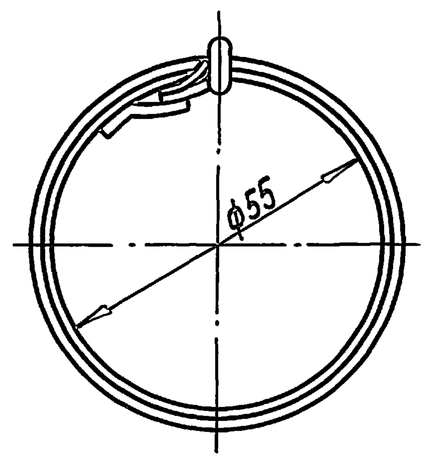

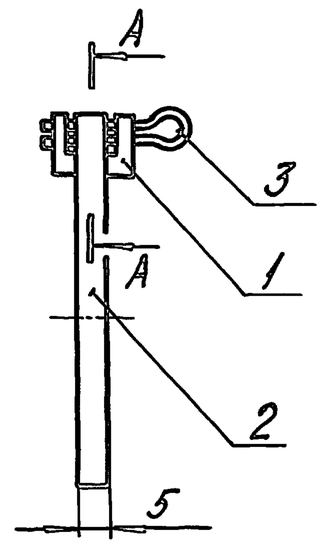

А–А (4:1)

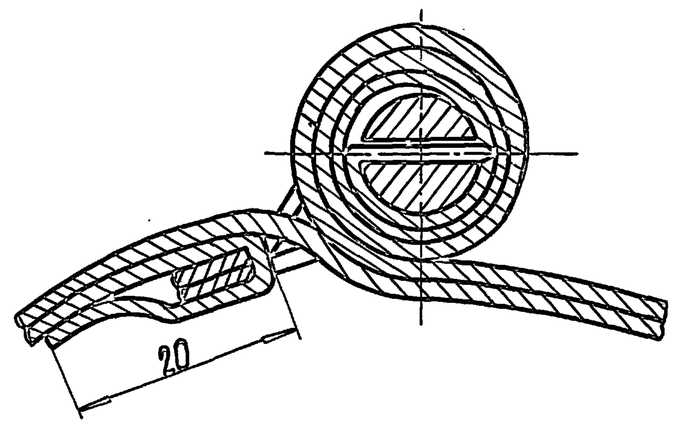

Размеры для справок.

Изм.	Лист	№ докум.	Подпись	Дата
Разраб.		Колмец		
Пров.		Колмец		
Т.контр.				
Н.контр.		Колмец		
Утв.				

67.06.00.000СБ

Хомут сборочный чертеж

Лит.	Масса	Масштаб
	0,014	1:1

Лист | Листов 1

ЛАТГИПРОПРОМ

Копировал Дубкова — Формат А4

Альбом 12

Типовой проект 903-2-30.90

67.06.00.001

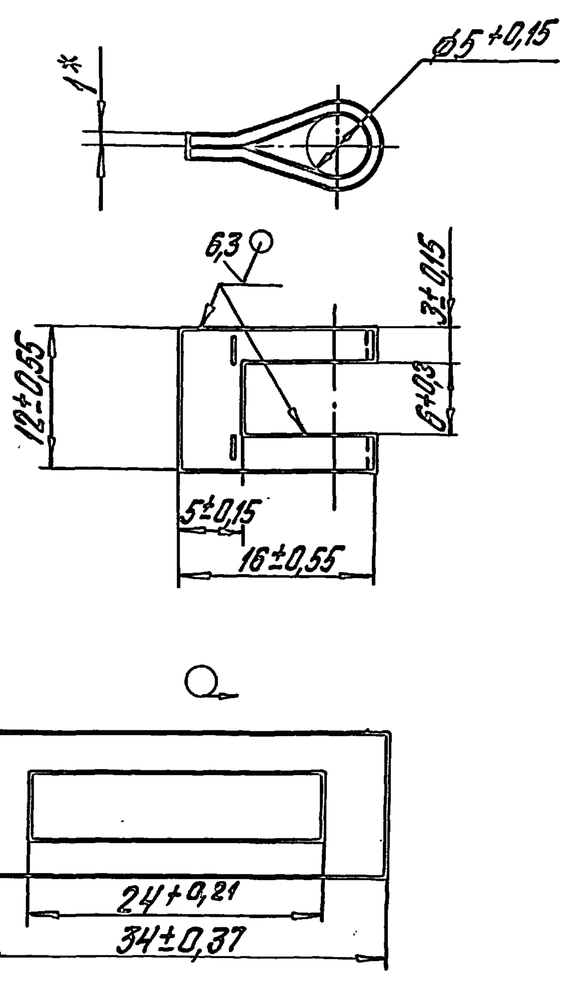

* Размеры для справок.

Изм.	Лист	№ докум.	Подпись	Дата
Разраб.		Колмец		
Пров.		Колмец		
Т.контр.				
Н.контр.		Колмец		
Утв.				

67.06.00.001

Ушко

Лит.	Масса	Масштаб
	0,002	2:1

Лист | Листов 1

Лист 1 ГОСТ 19903-74 / Ст3кп4 ГОСТ 16523-70

ЛАТГИПРОПРОМ

Копировал Дубкова — Формат А4

Альбом 12

Типовой проект 903-2-30.90

67.02.00.001

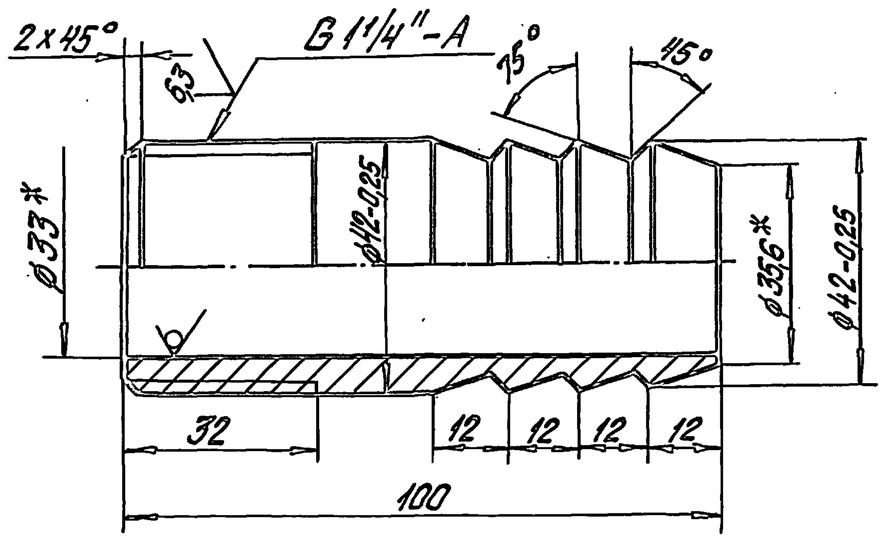

1.* Размеры для справок.

2. $\frac{1T14}{2}$.

Изм.	Лист	№ докум.	Подпись	Дата
Разраб.		Колмец		
Пров.		Колмец		
Т.контр.				
Н.контр.		Колмец		
Утв.				

67.02.00.001

Ниппель

Лит.	Масса	Масштаб
	0,45	1:1

Лист | Листов 1

Труба 45х6 ГОСТ 8734-75 / В20 ГОСТ 8733-87

ЛАТГИПРОПРОМ

Копировал Дубкова — Формат А4