ТИПОВЫЕ ПРОЕКТНЫЕ РЕШЕНИЯ
820—4—031.88

ВОДОСБРОСЫ ОТКРЫТОГО ТИПА АВТОМАТИЧЕСКОГО ДЕЙСТВИЯ НА РАСХОД ВОДЫ ОТ 50 ДО 100 м³/с ПРИ ПЕРЕПАДАХ ОТ 5 ДО 15 м

АЛЬБОМ IV
АРМАТУРНЫЕ И ЗАКЛАДНЫЕ ИЗДЕЛИЯ

25671-04

ТИПОВЫЕ ПРОЕКТНЫЕ РЕШЕНИЯ
820—4—031.88

ВОДОСБРОСЫ ОТКРЫТОГО ТИПА АВТОМАТИЧЕСКОГО ДЕЙСТВИЯ НА РАСХОД ВОДЫ ОТ 50 ДО 100 м³/с ПРИ ПЕРЕПАДАХ ОТ 5 ДО 15 м

АЛЬБОМ IV

СОСТАВ ПРОЕКТА:

Альбом I	Пояснительная записка и материалы для проектирования
Альбом II	Водосбросы на расход воды от 50 до 75 м³/с. Строительные решения. Конструкции железобетонные
Альбом III	Водосбросы на расход воды от 76 до 100 м³/с. Строительные решения. Конструкции железобетонные
Альбом IV	Арматурные и закладные изделия
Альбом V	Водосбросы на расход воды от 50 до 75 м³/с. Ведомости потребности в материалах
Альбом VI	Водосбросы на расход воды от 76 до 100 м³/с. Ведомости потребности в материалах
Альбом VII	Сметы

Разработаны
институтом «Ленгипроводхоз»

Утверждены и введены
в действие с 01.10.1988 г.
Минводхозом СССР
Протокол №761 от 05.05.1988 г

Главный инженер института *В. Н. Кузнецов*

Главный инженер проекта *Г. М. Позднова*

© РСФ ЦИТП Госстроя СССР 1989г

				Привязан
Инв. №				

25671-04 2

Содержание

Обозначение	Наименование	Стр
820-4-031.88-КЖ.И.0000	Технические требования	6
КЖ.И.0010	Каркасы пространственные КП1, КП2	7
КЖ.И.0020	Каркасы пространственные КП3, КП4	7
КЖ.И.0030	Каркас пространственный КП5	8
КЖ.И.0040	Сетки арматурные С1, С2	8
КЖ.И.0050	Сетка арматурная С3	9
КЖ.И.0060	Сетка арматурная С4	9
КЖ.И.0070	Сетка арматурная С5	10
КЖ.И.0080	Сетки арматурные С6, С7	10
КЖ.И.0090	Сетки арматурные С8, С9	11
КЖ.И.0100	Сетка арматурная С10	11
КЖ.И.0110	Сетки арматурные С11, С12	12
КЖ.И.0120	Сетка арматурная С13	12
КЖ.И.0130	Сетка арматурная С14	13
КЖ.И.0140	Сетка арматурная С15	13
КЖ.И.0150	Сетка арматурная С16	14
КЖ.И.0160	Сетка арматурная С17	14
КЖ.И.0170	Сетка арматурная С18	15
КЖ.И.0180	Сетки арматурные С19, С20	15
КЖ.И.0190	Сетки арматурные С21, С22	16
КЖ.И.0200	Сетки арматурные С23, С24	16
КЖ.И.0210	Сетки арматурные С25, С26	17
КЖ.И.0220	Сетка арматурная С27	17
КЖ.И.0230	Сетка арматурная С28	18
КЖ.И.0240	Сетка арматурная С29	18
КЖ.И.0250	Сетка арматурная С30	19
КЖ.И.0260	Сетка арматурная С31	19
КЖ.И.0270	Сетка арматурная С32	20
КЖ.И.0280	Сетка арматурная С33	20
КЖ.И.0290	Сетки арматурные С34, С35	21

Обозначение	Наименование	Стр
820-4-031.88-КЖ.И.0300	Сетки арматурные С36, С37	21
КЖ.И.0310	Сетки арматурные С38, С39	22
КЖ.И.0320	Сетка арматурная С40	22
КЖ.И.0330	Сетка арматурная С41	23
КЖ.И.0340	Сетка арматурная С42	23
КЖ.И.0350	Сетка арматурная С43	24
КЖ.И.0360	Сетка арматурная С44	24
КЖ.И.0370	Сетки арматурные С45, С46	25
КЖ.И.0380	Сетки арматурные С47, С48	26
КЖ.И.0390	Сетка арматурная С49	26
КЖ.И.0400	Сетки арматурные С50, С51	26
КЖ.И.0410	Сетка арматурная С52	27
КЖ.И.0420	Сетки арматурные С53, С54	27
КЖ.И.0430	Сетка арматурная С55	28
КЖ.И.0440	Сетки арматурные С56, С57	28
КЖ.И.0450	Сетки арматурные С58, С59	29
КЖ.И.0460	Сетки арматурные С60, С61	29
КЖ.И.0470	Сетки арматурные С62, С63	30
КЖ.И.0480	Сетка арматурная С64	30
КЖ.И.0490	Сетка арматурная С65	31
КЖ.И.0500	Сетки арматурные С66, С67	31
КЖ.И.0510	Сетки арматурные С68, С69	32
КЖ.И.0520	Сетки арматурные С70, С71	32
КЖ.И.0530	Сетки арматурные С72, С73	33
КЖ.И.0540	Сетка арматурная С74	33
КЖ.И.0550	Сетка арматурная С75	34
КЖ.И.0560	Сетки арматурные С76, С77	34
КЖ.И.0570	Сетки арматурные С78, С79	35
КЖ.И.0580	Сетки арматурные С80, С81	35
КЖ.И.0590	Сетка арматурная С82	36

Обозначение	Наименование	Стр
820-4-031.88-КЖ.И.0600	Сетки арматурные С83, С84	36
КЖ.И.0610	Сетки арматурные С85, С86	37
КЖ.И.0620	Сетка арматурная С87	37
КЖ.И.0630	Сетка арматурная С88	38
КЖ.И.0640	Сетка арматурная С89	38
КЖ.И.0650	Сетка арматурная С90	39
КЖ.И.0660	Сетка арматурная С91	39
КЖ.И.0670	Сетка арматурная С92	40
КЖ.И.0680	Сетка арматурная С93, С93Н	40
КЖ.И.0690	Сетка арматурная С94, С94Н	41
КЖ.И.0700	Сетка арматурная С95	41
КЖ.И.0710	Сетка арматурная С96	42
КЖ.И.0720	Сетки арматурные С97, С98	42
КЖ.И.0730	Сетка арматурная С99	43
КЖ.И.0740	Сетки арматурные С100, С101	43
КЖ.И.0750	Сетка арматурная С102	44
КЖ.И.0760	Сетка арматурная С103	44
КЖ.И.0770	Сетка арматурная С104	45
КЖ.И.0780	Сетка арматурная С105	45
КЖ.И.0790	Сетка арматурная С106	46
КЖ.И.0800	Сетка арматурная С107	46
КЖ.И.0810	Сетка арматурная С108	47
КЖ.И.0820	Сетка арматурная С109	47
КЖ.И.0830	Сетка арматурная С110	48
КЖ.И.0840	Сетка арматурная С111	48
КЖ.И.0850	Сетки арматурные С112, С113	49
КЖ.И.0860	Сетка арматурная С114	49
КЖ.И.0870	Сетки арматурные С115, С116	50
КЖ.И.0880	Сетка арматурная С117	50
КЖ.И.0890	Сетки арматурные С118, С119	51

Обозначение	Наименование	Стр
820-4-031.88-КЖ.И.0900	Сетки арматурные С120, С121	51
КЖ.И.0910	Сетка арматурная С122	52
КЖ.И.0920	Сетка арматурная С123	52
КЖ.И.0930	Сетки арматурные С124, С125	53
КЖ.И.0940	Сетка арматурная С126	53
КЖ.И.0950	Сетки арматурные С127, С128	54
КЖ.И.0960	Сетка арматурная С129	54
КЖ.И.0970	Сетки арматурные С130, С131	55
КЖ.И.0980	Сетка арматурная С132	55
КЖ.И.0990	Сетка арматурная С133	56
КЖ.И.1000	Сетки арматурные С134, С135	56
КЖ.И.1010	Сетки арматурные С136, С137	57
КЖ.И.1020	Сетка арматурная С138	57
КЖ.И.1030	Сетки арматурные С139, С140	58
КЖ.И.1040	Сетки арматурные С141, С142	58
КЖ.И.1050	Сетки арматурные С143, С144	59
КЖ.И.1060	Сетка арматурная С145	59
КЖ.И.1070	Сетка арматурная С146	60
КЖ.И.1080	Сетки арматурные С147, С148	60
КЖ.И.1090	Сетка арматурная С149	61
КЖ.И.1100	Сетка арматурная С150	61
КЖ.И.1110	Сетки арматурные С151, С152	62
КЖ.И.1120	Сетки арматурные С153, С154	62
КЖ.И.1130	Сетка арматурная С155	63
КЖ.И.1140	Сетки арматурные С156, С157	63
КЖ.И.1150	Сетки арматурные С158, С159	64
КЖ.И.1160	Сетка арматурная С160	64
КЖ.И.1170	Сетка арматурная С161	65
КЖ.И.1180	Сетка арматурная С162	65
КЖ.И.1190	Сетка арматурная С163	66

Обозначение	Наименование	Стр
820-4-031.88-КЖ.И.1200	Сетка арматурная С164	66
КЖ.И.1210	Сетка арматурная С165	67
КЖ.И.1220	Сетка арматурная С166	67
КЖ.И.1230	Сетка арматурная С167	68
КЖ.И.1240	Сетка арматурная С168	68
КЖ.И.1250	Сетки арматурные С169, С170	69
КЖ.И.1260	Сетки арматурные С171, С172	69
КЖ.И.1270	Сетки арматурные С173, С174	70
КЖ.И.1280	Сетка арматурная С175	70
КЖ.И.1290	Сетки арматурные С176, С177	71
КЖ.И.1300	Сетка арматурная С178	71
КЖ.И.1310	Сетка арматурная С179	72
КЖ.И.1320	Сетки арматурные С180, С181	72
КЖ.И.1330	Сетки арматурные С182, С183	73
КЖ.И.1340	Сетка арматурная С184	73
КЖ.И.1350	Сетка арматурная С185	74
КЖ.И.1360	Сетка арматурная С186	74
КЖ.И.1370	Сетка арматурная С187	75
КЖ.И.1380	Сетка арматурная С188	75
КЖ.И.1390	Сетки арматурные С189, С190	76
КЖ.И.1400	Сетка арматурная С191	76
КЖ.И.1410	Сетка арматурная С192	77
КЖ.И.1420	Сетка арматурная С193	77
КЖ.И.1430	Сетки арматурные С194, С195	78
КЖ.И.1440	Сетки арматурные С196, С197	78
КЖ.И.1450	Сетка арматурная С198	79
КЖ.И.1460	Сетка арматурная С199	79
КЖ.И.1470	Сетки арматурные С200, С201	80
КЖ.И.1480	Сетки арматурные С202, С203	80
КЖ.И.1490	Сетка арматурная С204	81

Обозначение	Наименование	Стр
820-4-031.88-КЖ.И.1500	Сетка арматурная С205	81
КЖ.И.1510	Сетка арматурная С206	82
КЖ.И.1520	Сетка арматурная С207	82
КЖ.И.1530	Сетка арматурная С208	83
КЖ.И.1540	Сетка арматурная С209	83
КЖ.И.1550	Сетка арматурная С210	84
КЖ.И.1560	Сетки арматурные С211, С212	84
КЖ.И.1570	Сетки арматурные С213, С214	85
КЖ.И.1580	Сетки арматурные С215, С216	85
КЖ.И.1590	Сетки арматурные С217, С218	86
КЖ.И.1600	Сетка арматурная С219	86
КЖ.И.1610	Сетка арматурная С220	87
КЖ.И.1620	Сетка арматурная С221	87
КЖ.И.1630	Сетка арматурная С222	88
КЖ.И.1640	Сетка арматурная С223	88
КЖ.И.1650	Сетка арматурная С224	89
КЖ.И.1660	Сетка арматурная С225	89
КЖ.И.1670	Сетка арматурная С226	90
КЖ.И.1680	Сетка арматурная С227	90
КЖ.И.1690	Сетка арматурная С228	91
КЖ.И.1700	Сетка арматурная С229	91
КЖ.И.1710	Сетка арматурная С230	92
КЖ.И.1720	Сетка арматурная С231	92
КЖ.И.1730	Сетка арматурная С232	93
КЖ.И.1740	Сетка арматурная С233	93
КЖ.И.1750	Сетка арматурная С234	94
КЖ.И.1760	Сетка арматурная С235	94
КЖ.И.1770	Сетка арматурная С236	95
КЖ.И.1780	Сетка арматурная С237	95
КЖ.И.1790	Сетка арматурная С238	96

Обозначение	Наименование	Стр
820-4-031.88-КЖ.И.1800	Сетка арматурная С239	96
КЖ.И.1810	Сетки арматурные С240, С241	97
КЖ.И.1820	Сетка арматурная С242	97
КЖ.И.1830	Сетки арматурные С243, С244	98
КЖ.И.1840	Сетка арматурная С245	98
КЖ.И.1850	Сетка арматурная С246	99
КЖ.И.1860	Сетка арматурная С247	99
КЖ.И.1870	Сетки арматурные С248, С249	100
КЖ.И.1880	Сетки арматурные С250, С251	100
КЖ.И.1890	Сетки арматурные С252, С253	101
КЖ.И.1900	Сетки арматурные С254, С255	101
КЖ.И.1910	Сетки арматурные С256, С257	102
КЖ.И.1920	Сетка арматурная С258	102
КЖ.И.1930	Сетка арматурная С259	103
КЖ.И.1940	Сетка арматурная С260	103
КЖ.И.1950	Сетка арматурная С261	104
КЖ.И.1960	Сетка арматурная С262	104
КЖ.И.1970	Сетки арматурные С263, С264	105
КЖ.И.1980	Сетка арматурная С265	105
КЖ.И.1990	Сетка арматурная С266	106
КЖ.И.2000	Сетка арматурная С267	106
КЖ.И.2010	Сетка арматурная С268	107
КЖ.И.2020	Сетка арматурная С269	107
КЖ.И.2030	Сетки арматурные С270, С271	108
КЖ.И.2040	Сетки арматурные С272, С273	108
КЖ.И.2050	Сетка арматурная С274	109
КЖ.И.2060	Сетки арматурные С275, С276	109
КЖ.И.2070	Сетка арматурная С277	110
КЖ.И.2080	Сетки арматурные С278, С279	110
КЖ.И.2090	Сетки арматурные С280, С281	111

Обозначение	Наименование	Стр
820-4-031.88-КЖ.И.2100	Сетка арматурная С282	111
КЖ.И.2110	Сетка арматурная С283	112
КЖ.И.2120	Сетка арматурная С284	112
КЖ.И.2130	Сетка арматурная С285	113
КЖ.И.2140	Сетки арматурные С286, С287	113
КЖ.И.2150	Сетки арматурные С288, С289	114
КЖ.И.2160	Сетки арматурные С290, С291	114
КЖ.И.2170	Сетка арматурная С292	115
КЖ.И.2180	Сетка арматурная С293	115
КЖ.И.2190	Сетки арматурные С294, С295	116
КЖ.И.2200	Каркас пространственный К10-35У	116
КЖ.И.2210	Изделие закладное М1, М1-1	117
КЖ.И.2220	Изделие закладное М2	117
КЖ.И.2230	Изделие закладное М3	118
КЖ.И.2240	Изделия закладные М4, М5	118
КЖ.И.2250	Изделие закладное М6	119
КЖ.И.2260	Сетки арматурные С296, С297	119
КЖ.И.2270	Сетки арматурные С298, С299	120
КЖ.И.2280	Сетка арматурная С300	120
КЖ.И.2290	Сетка арматурная С301	121

Альбом IV

820-4-031.88

1. Состав альбома

1.1. В настоящем альбоме приведены рабочие чертежи арматурных и закладных изделий монолитных конструкций водосбросов.

1.2. На прямолинейные стержни чертежи не разрабатывались. Все необходимые сведения для их изготовления приведены в спецификации к схемам армирования и к сборочным чертежам арматурных изделий.

2. Технические требования

2.1. Марка арматурной стали для изготовления сварных арматурных изделий должна назначаться при привязке проекта с учетом местных климатических условий по СНиП 2.03.01-84.

2.2. Все арматурные изделия кроме каркасов пространственных изготавливать контактной точечной сваркой.

2.3. Закладные изделия изготавливать при помощи автоматической сварки под флюсом. Допускается приварка анкерных стержней в отверстие с раззенковкой при отсутствии оборудования для сварки под флюсом.

2.4. При выполнении арматурных работ должны выполняться требования СН 393-78 „Инструкция по сварке соединений арматуры и закладных деталей железобетонных конструкций."

2.5. Контроль качества и приемку арматурных изделий выполнять по ГОСТ 10922-75 „Арматурные изделия и закладные детали для железобетонных конструкций. Технические требования и методы испытаний."

Привязан			Нач.отд.	Смирнова		11.05.88	820-4-031.88-КЖ.И.0000
			ГИП	Позднова		11.05.88	Техническое описание
Инв.№			Н.контр.	Макарова		6.05.88	Стадия: Р; Лист: ; Листов: 1; Ленгипроводхоз

Инв.№ подл. | Подпись и дата | Взам. инв.№

Копировал

Формат А3

25671-04 7

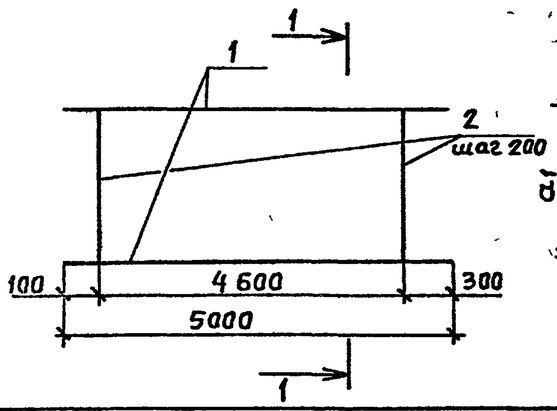

Разрез 1-1

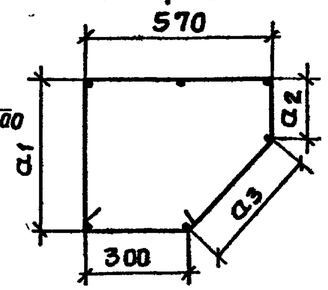

Формат	Зона	Поз.	Обозначение	Наименование	Кол.	Примечание
			820-4-031.88-КЖИ.0010	КП1		
				Детали		
Б.ч		1	0011	Ф14 А III, ГОСТ 5781-82, L=5000	6	
Б.ч		2	0012	Ф16 А III, ГОСТ 5781-82, L=2140	24	
			820-4-031.88-КЖИ.0010-01	КП2		
				Детали		
Б.ч		1	0011	Ф14 А III, ГОСТ 5781-82, L=5000	6	
Б.ч		2	0013	Ф16 А III, ГОСТ 5781-82, L=1960	24	

Обозначение	Марка	a_1, мм	a_2, мм	a_3, мм	Масса, кг
КЖИ.0010	КП1	420	200	350	117,5
КЖИ.0010-01	КП2	320	150	320	110,6

Привязан

Инв.№

Взам.инв.№ | Подпись и дата | Инв.№ подл.

Нач.отд.	Смирнова		11.05.88
ГИП	Позднова		11.05.88
Вед.инж.	Ковкина		6.05.88
Инжен.	Налетова		4.05.88
Н.контр.	Макарова		6.05.88

820-4-031.88-КЖИ.0010

Каркасы пространственные КП1, КП2

Стадия	Масса	Масштаб
Р	см. табл.	
Лист	Листов 1	

Ленгипроводхоз

Копировал Сир

Формат А4

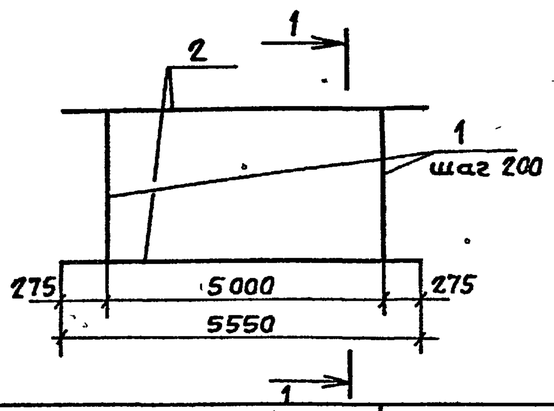

Разрез 1-1

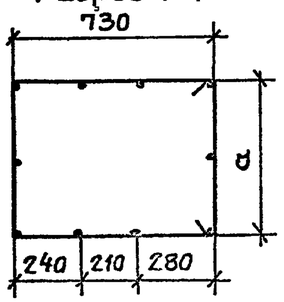

Формат	Зона	Поз.	Обозначение	Наименование	Кол.	Примечание
			820-4-031.88-КЖИ.0020	КП3		
				Детали		
Б.ч		1	0021	Ф10 А II, ГОСТ 5781-82, L=2750	26	
Б.ч		2	0022	Ф14 А III, ГОСТ 5781-82, L=5550	10	
			820-4-031.88-КЖИ.0020-01	КП4		
				Детали		
Б.ч		1	0023	Ф10 А II, ГОСТ 5781-82, L=2450	26	
Б.ч		2	0022	Ф14 А III, ГОСТ 5781-82, L=5550	10	

Обозначение	Марка	a, мм	Масса, кг
КЖИ.0020	КП3	430	111,30
КЖИ.0020-01	КП4	330	106,5

Привязан

Инв.№

Взам.инв.№ | Подпись и дата | Инв.№ подл.

Нач.отд.	Смирнова		11.05.88
ГИП	Позднова		11.05.88
Вед.инж.	Ковкина		6.05.88
Инжен.	Налетова		4.05.88
Н.контр.	Макарова		6.05.88

820-4-031.88-КЖИ.0020

Каркасы пространственные КП3, КП4.

Стадия	Масса	Масштаб
Р	см. табл.	
Лист	Листов 1	

Ленгипроводхоз

Копировал Сир

Формат А4

820-4-031.88 Альбом IV

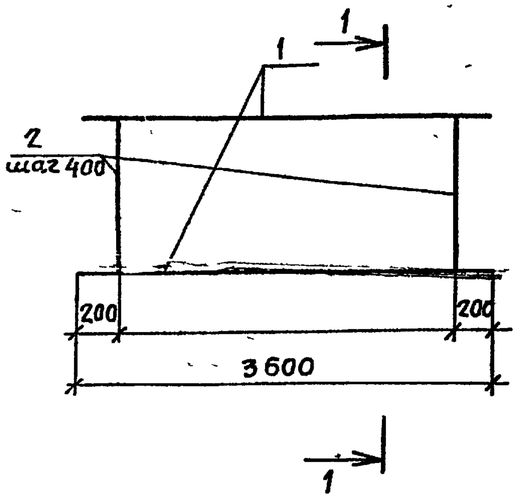

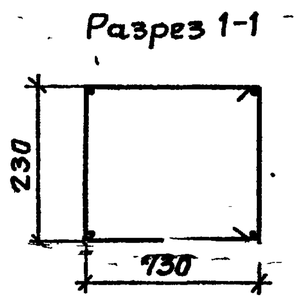

Формат	Зона	Поз.	Обозначение	Наименование	Кол.	Примечание
			820-4-031 88-КЖИ.0030	КП5		
				Детали		
Б4		1	0031	Ф14 А III, ГОСТ 5781-82, L=3600	4	
Б4		2	0032	Ф10 А II, ГОСТ 5781-82, L=2150	9	

Привязан

Инв. №

Нач.отд.	Смирнова		11.05.88
ГИП	Позднова		11.05.88
Вединж	Ковкина		6.05.88
Инжен	Налетова		4.05.88
Н.контр.	Макарова		6.05.88

820-4-031.88-КЖИ.0030

Каркас пространственный КП5

Стадия	Масса	Масштаб
Р	29,3	
Лист	Листов 1	

Ленгипроводхоз

Инв.№ подл. | Подпись и дата | Взам.инв.№

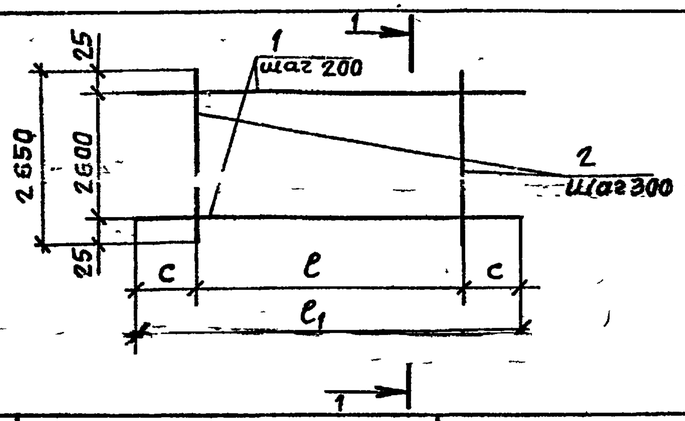

Формат	Зона	Поз.	Обозначение	Наименование	Кол	Примечание
			820-4-031.88-КЖИ.0040	С1		
				Детали		
Б4		1	0041	Ф20 А III, ГОСТ 5781-82, L=6400	14	
Б4		2	0042	Ф10 А II, ГОСТ 5781-82, L=2650	19	
			820-4-031.88-КЖИ.0040-01	С2		
				Детали		
Б4		1	0043	Ф20 А III, ГОСТ 5781-82, L=5150	14	
Б4		2	0042	Ф10 А II, ГОСТ 5781-82, L=2650	15	

Обозначение	Марка	ℓ, мм	ℓ1, мм	с, мм	Масса, кг
КЖИ.0040	С1	5400	6400	500	252,4
КЖИ.0040-01	С2	4200	5150	475	202,6

Привязан

Инв. №

Нач.отд.	Смирнова		11.05.88
ГИП	Позднова		11.05.88
Вединж	Ковкина		6.05.88
Инжен.	Налетова		4.05.88
Н.контр.	Макарова		6.05.88

820-4-031.88-КЖИ.0040

Сетки арматурные С1, С2

Стадия	Масса	Масштаб
Р	см. табл	
Лист	Листов 1	

Ленгипроводхоз

Инв.№ подл. | Подпись и дата | Взам.инв.№

820-4-031.88 Альбом IV

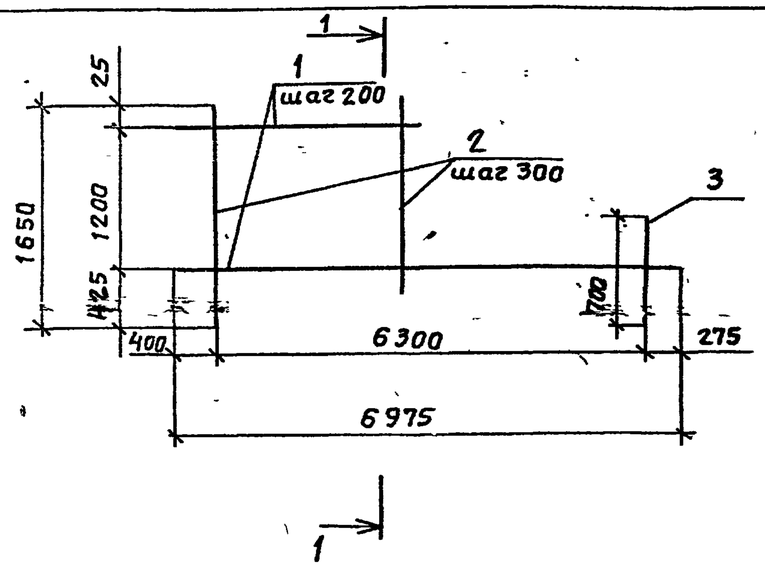

Разрез 1-1

Формат	Зона	Поз.	Обозначение	Наименование	Кол.	Примечание
			820-4-031.88-КЖИ.0050	С3		
				Детали		
Б.ч.		1	0051	Ф18 А III, ГОСТ 5781-82, Lср=6720 Δ=85	7	
Б.ч.		2	0052	Ф10 А II, ГОСТ 5781-82, L=1650	21	
Б.ч.		3	0053	Ф10 А II, ГОСТ 5781-82, L=700	1	

Привязан

Инв. №

Нач.отд.	Смирнова		11.05.88	820-4-031.88-КЖИ.0050		
ГИП	Позднова		11.05.88	Сетка арматурная С3	Стадия: Р	Масса: 115.9
Вед.инж.	Ковкина		6.05.88		Лист	Листов 1
Инженер	Налетова		4.05.88		Ленгипроводхоз	
Н.контр.	Макарова		6.05.88			

Подпись и дата | Взам.инв.№ | Инв.№ подл.

820-4-031.88 Альбом IV

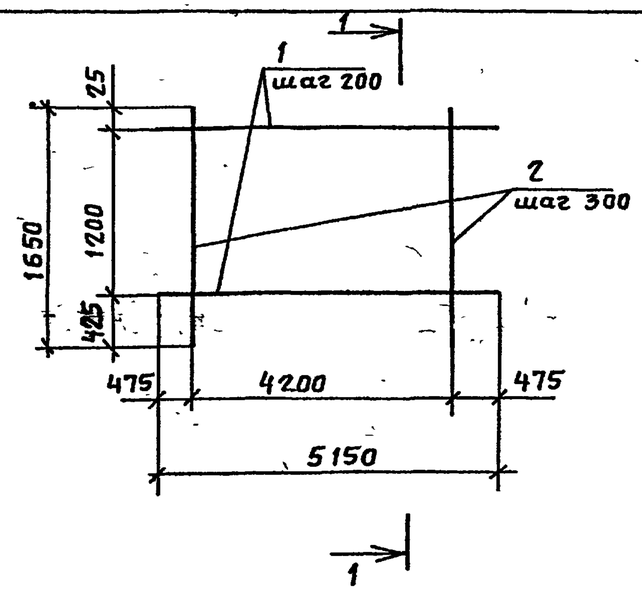

Разрез 1-1

Формат	Зона	Поз.	Обозначение	Наименование	Кол.	Примечание
			820-4-031.88-КЖИ.0060	С4		
				Детали		
Б.ч.		1	0061	Ф18 А III, ГОСТ 5781-82, L=5150	7	
Б.ч.		2	0062	Ф10 А II, ГОСТ 5781-82, L=1650	15	

Привязан

Инв. №

Нач.отд.	Смирнова		11.05.88	820-4-031.88-КЖИ.0060		
ГИП	Позднова		11.05.88	Сетка арматурная С4	Стадия: Р	Масса: 87.4
Вед.инж.	Ковкина		6.05.88		Лист	Листов 1
Инженер	Налетова		4.05.88		Ленгипроводхоз	
Н.контр.	Макарова		6.05.88		25671-04	10

Подпись и дата | Взам.инв.№ | Инв.№ подл.

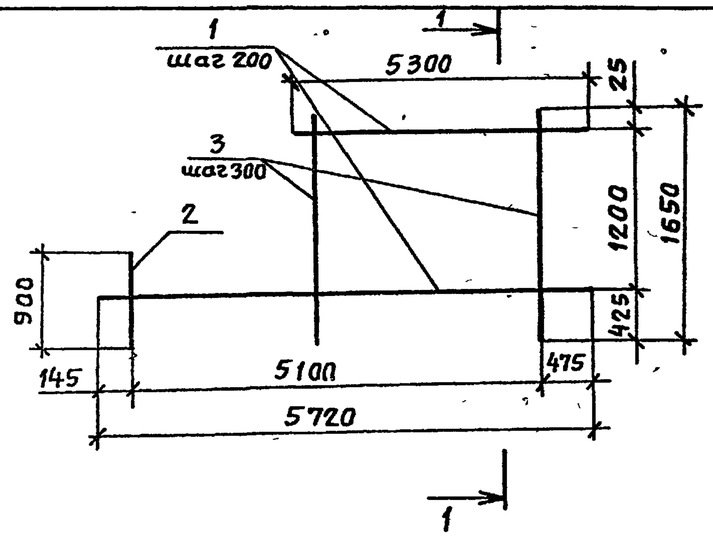

Разрез 1-1

Формат	Зона	Поз.	Обозначение	Наименование	Кол.	Примечание
			820-4-031.88-КЖИ.0070	С5		
				Детали		
Б.ч.		1	0071	Ф18 А III, ГОСТ5781-82, $L_{ср}$=5510, Δ=95	7	
Б.ч.		2	0072	Ф10 А II, ГОСТ5781-82, L=900	1	
Б.ч.		3	0073	Ф10 А II, ГОСТ5781-82, L=1650	17	

Привязан

Инв.№

Нач.отд.	Смирнова		11.05.88
ГИП	Позднова		11.05.88
Вед.инж.	Ковкина		6.05.88
Инжен.	Налетова		4.05.88
Н.контр.	Макарова		6.05.88

820-4-031.88-КЖИ.0070

Сетка арматурная С5

Стадия	Масса	Масштаб
Р	95,0	

Лист | Листов 1

Ленгипроводхоз

Копировал Смр

Формат А4

Инв.№ подл. | Подпись и дата | Взам.инв.№

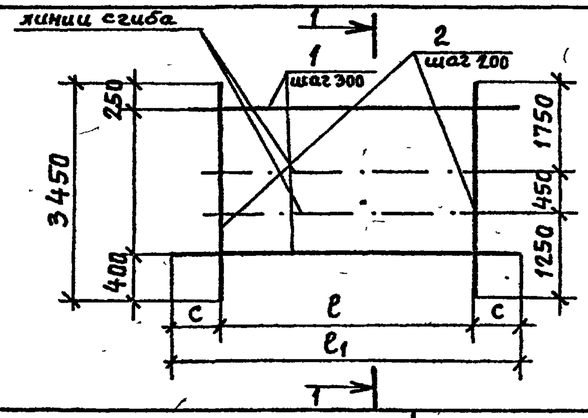

Разрез 1-1

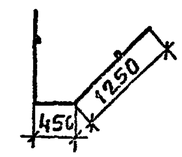

Формат	Зона	Поз.	Обозначение	Наименование	Кол.	Примечание
			820-4-031.88-КЖИ.0080	С6		
				Детали		
Б.ч.		1	0081	Ф10 А III, ГОСТ5781-82, L=7400	15	
Б.ч.		2	0082	Ф10 А II, ГОСТ5781-82, L=3450	23	
			820-4-031.88-КЖИ.0080-01	С7		
				Детали		
Б.ч.		1	0083	Ф10 А III, ГОСТ5781-82, L=7150	15	
Б.ч.		2	0082	Ф10 А II, ГОСТ5781-82, L=3450	22	

Обозначение	Марка	ℓ, мм	ℓ1, мм	с, мм	Масса, кг
КЖИ.0080	С6	6600	7400	400	117,5
КЖИ.0080-01	С7	6300	7150	425	113,0

Привязан

Инв.№

Нач.отд.	Смирнова		11.05.88
ГИП	Позднова		11.05.88
Вед.инж.	Ковкина		6.05.88
Инжен.	Налетова		4.05.88
Н.контр.	Макарова		6.05.88

820-4-031.88-КЖИ.0080

Сетки арматурные С6, С7

Стадия	Масса	Масштаб
Р	см. табл.	

Лист | Листов 1

Ленгипроводхоз

Копировал Смр

Формат А4

Инв.№ подл. | Подпись и дата | Взам.инв.№

Альбом IV

820-4-031.88

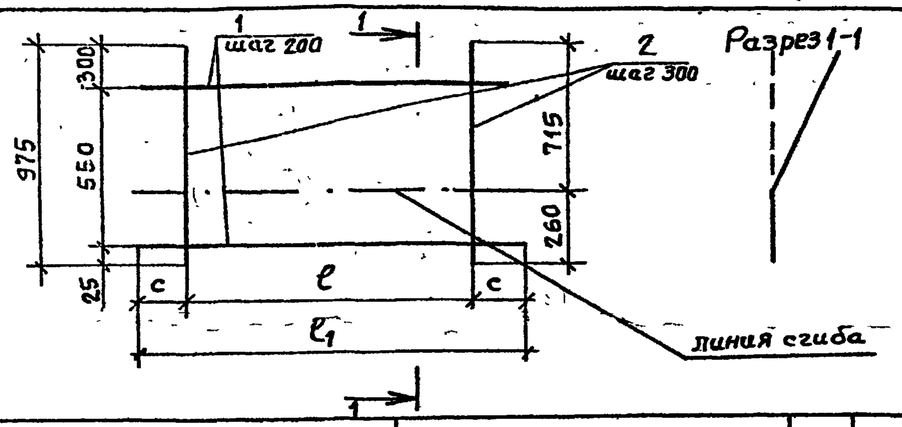

Формат	Зона	Поз.	Обозначение	Наименование	Кол.	Примечание
			820-4-031.88-КЖИ.0090	С8		
				Детали		
Б4		1	0091	Ф10 А III, ГОСТ 5781-82, L=6400	4	
Б4		2	0092	Ф10 А II, ГОСТ 5781-82, L=975	21	
			820-4-031.88-КЖИ.0090-01	С9		
				Детали		
Б4		1	0093	Ф10 А III, ГОСТ 5781-82, L=6450	4	
Б4		2	0092	Ф10 А II, ГОСТ 5781-82, L=975	20	

Обозначение	Марка	ℓ, мм	ℓ1, мм	с, мм	Масса, кг
КЖИ.	С8	6000	6400	200	28,4
КЖИ.	С9	5700	6450	375	27,9

Привязан

Инв. №

Взам. инв. № | Подпись и дата | Инв. № подл.

Нач. отд.	Смирнова		11.05.88	820-4-031.88-КЖИ.0090		
ГИП	Позднова		11.05.88	Сетки арматурные С8, С9	Стадия: Р	Масса: см. табл. / Масштаб
Вед. инж.	Ковкина		6.05.88		Лист	Листов 1
Инженер	Налетова		4.05.88		Ленгипроводхоз	
Н. контр.	Макарова		6.05.88			

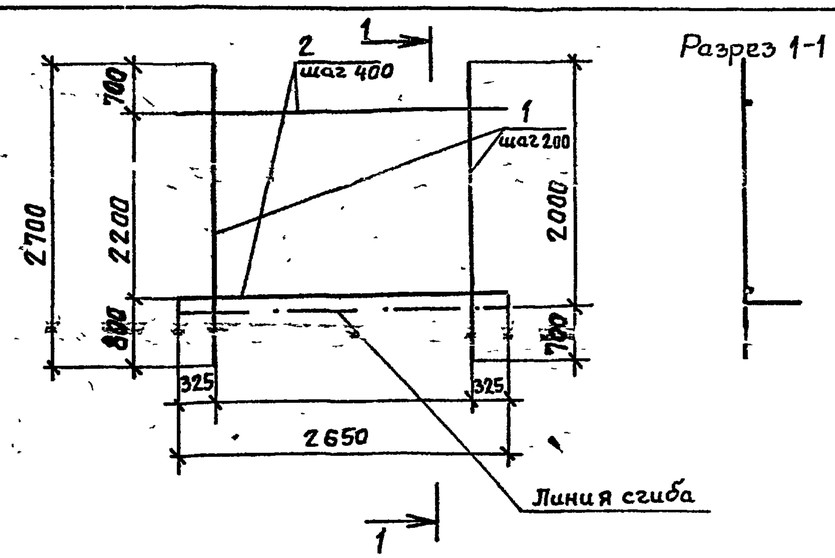

Формат	Зона	Поз.	Обозначение	Наименование	Кол.	Примечание
			820-4-031.88-КЖИ.0100	С10		
				Детали		
Б4		1	0101	Ф18 А III, ГОСТ 5781-82, L=2700	11	
Б4		2	0102	Ф10 А II, ГОСТ 5781-82, L=2650	4	

Привязан

Инв. №

Взам. инв. № | Подпись и дата | Инв. № подл.

Нач. отд.	Смирнова		11.05.88	820-4-031.88-КЖИ.0100		
ГИП	Позднова		11.05.88	Сетка арматурная С10	Стадия: Р	Масса: 65,9 / Масштаб
Вед. инж.	Ковкина		6.05.88		Лист	Листов 1
Инженер	Налетова		4.05.88		Ленгипроводхоз	
Н. контр.	Макарова		6.05.88			

820-4-031.88 - Альбом IV

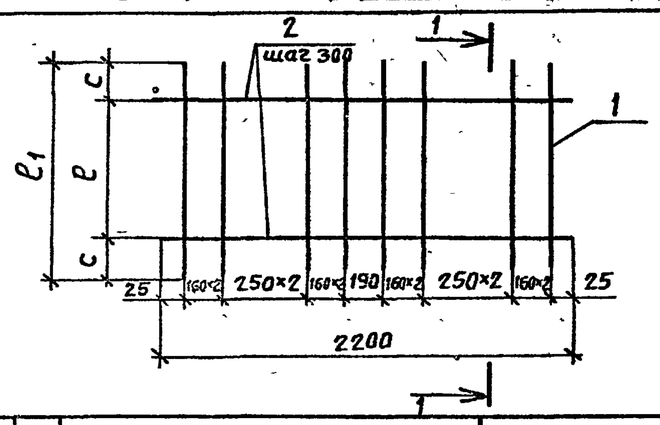

Разрез 1-1

Формат	Зона	Поз.	Обозначение	Наименование	Кол.	Примечание
			820-4-031.88-КЖИ.0110	С11		
				Детали		
Б.4		1	0111	Ф18 А III, ГОСТ 5781-82, L=3200	12	
Б.4		2	0112	Ф10 А II, ГОСТ 5781-82, L=2200	10	
			820-4-031.88-КЖИ.0110-01	С12		
				Детали		
Б.4		1	0113	Ф18 А II, ГОСТ 5781-82, L=800	12	
Б.4		2	0112	Ф10 А II, ГОСТ 5781-82, L=2200	2	

Обозначение	Марка	e, мм	e_1, мм	c, мм	Масса, кг
КЖИ.0110	С11	2700	3200	250	90,4
КЖИ.0110-01	С12	400	800	200	21,9

Привязан

Инв. №

Подпись и дата | Взам. инв. № | Инв. № подл.

820-4-031.88-КЖИ.0110

Нач.отд	Смирнова		11.05.88	Сетки арматурные С11, С12	Стадия: Р	Масса: см. табл.	Масштаб
ГИП	Позднова		11.05.88		Лист	Листов 1
Вед.инж	Ковкина		6.05.88		Ленгипроводхоз	
Инженер	Налетова		4.05.88			
Н.контр	Макарова		6.05.88			

Копировал Смр

Формат А4

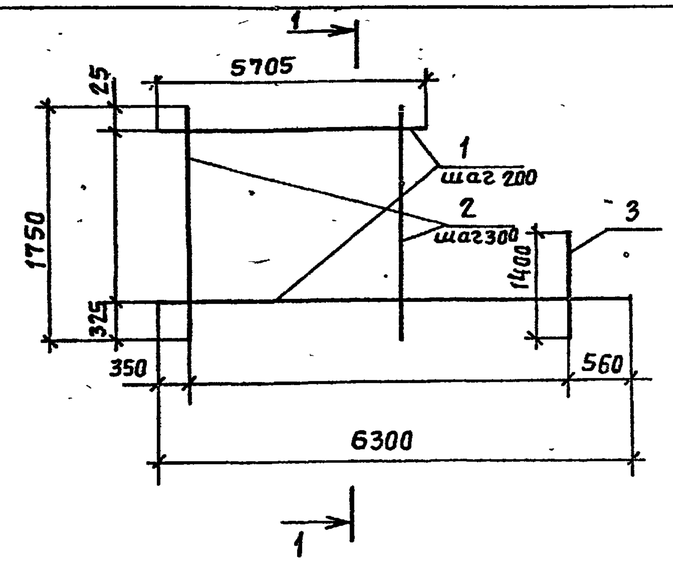

Разрез 1-1

Формат	Зона	Поз.	Обозначение	Наименование	Кол.	Примечание
			820-4-031.88-КЖИ.0120	С13		
				Детали		
Б.4		1	0121	Ф18 А III, ГОСТ 5781-82, Lср=6003, Δ=85	8	
Б.4		2	0122	Ф10 А II, ГОСТ 5781-82, L=1750	18	
Б.4		3	0123	Ф10 А II, ГОСТ 5781-82, L=1400	1	

Привязан

Инв. №

Подпись и дата | Взам. инв. № | Инв. № подл.

820-4-031.88-КЖИ.0120

Нач.отд	Смирнова		11.05.88	Сетка арматурная С13	Стадия: Р	Масса: 116,4	Масштаб
ГИП	Позднова		11.05.88		Лист	Листов 1
Вед.инж	Ковкина		6.05.88		Ленгипроводхоз	
Инженер	Налетова		4.05.88			
Н.контр	Макарова		6.05.88			

Копировал Смр

Формат А4

25671-04 13

Альбом IV

820-4-031.88

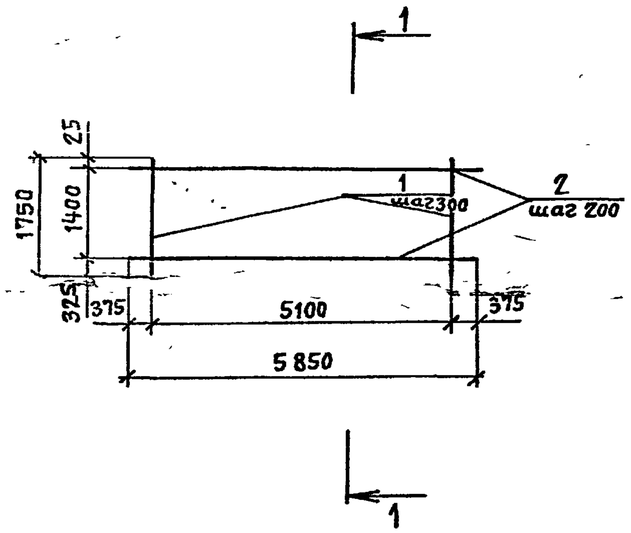

Формат	Зона	Поз.	Обозначение	Наименование	Кол.	Примечание
			820-4-031.88-КЖИ.0130	С14		
				Детали		
Бч		1	0131	Ф10 А II, ГОСТ 5781-82, L=1750	18	
Бч		2	0132	Ф18 А III, ГОСТ 5781-82, L=5850	8	

Привязан

Инв. №

Взам. инв. № | Подпись и дата | Инв. № подл.

Нач. отд.	Смирнова		11.05.88
ГИП	Позднова		11.05.88
Вед. инж.	Ковкина		6.05.88
Инжен.	Клочкова		4.05.88
Н. контр.	Макарова		6.05.88

820-4-031.88-КЖИ.0130

Сетка арматурная С14

Стадия	Масса	Масштаб
Р	113,0	
Лист	Листов 1	

Ленгипроводхоз

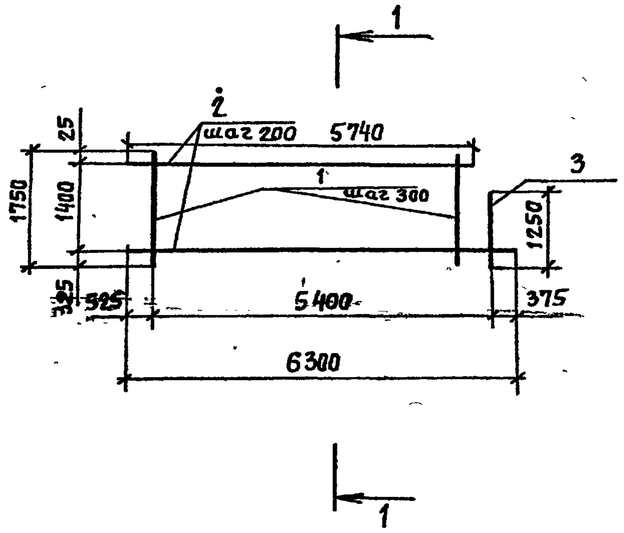

Формат	Зона	Поз.	Обозначение	Наименование	Кол.	Примечание
			820-4-031.88-КЖИ.0140	С15		
				Детали		
Бч		1	0141	Ф10 А II, ГОСТ 5781-82, L=1750	18	
Бч		2	0142	Ф18 А III, ГОСТ 5781-82, Lср=6020 Δ=80	8	
Бч		3	0143	Ф10 А II, ГОСТ 5781-82, L=1250	1	

Привязан

Инв. №

Взам. инв. № | Подпись и дата | Инв. № подл.

Нач. отд.	Смирнова		11.05.88
ГИП	Позднова		11.05.88
Вед. инж.	Ковкина		6.05.88
Инжен.	Клочкова		4.05.88
Н. контр.	Макарова		6.05.88

820-4-031.88-КЖИ.0140

Сетка арматурная С15

Стадия	Масса	Масштаб
Р	116,5	
Лист	Листов 1	

Ленгипроводхоз

Альбом IV

820-4-031.88

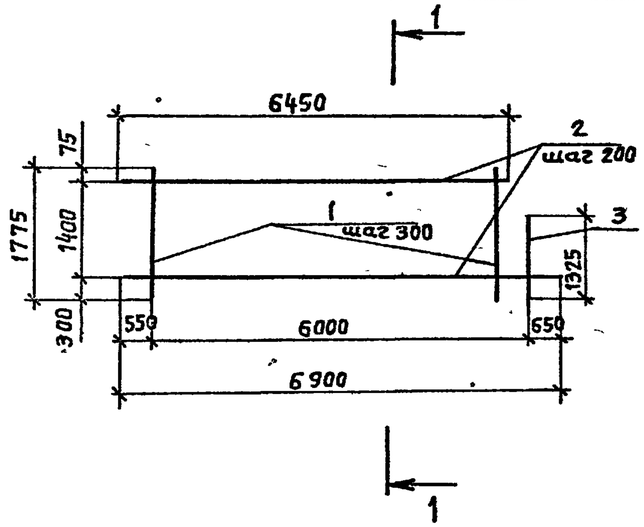

Разрез 1-1

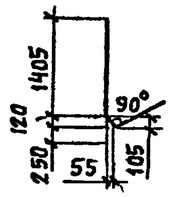

Формат	Зона	Поз.	Обозначение	Наименование	Кол.	Примечание
			820-4-031.88-КЖСИ.0150	С16		
				Детали		
Б.ч.		1	0151	Ф10 А II, ГОСТ 5781-82, L=1775	20	
Б.ч.		2	0152	Ф18 А III, ГОСТ 5781-82, Lср=6675 Δ=65	8	
Б.ч.		3	0153	Ф10 А II, ГОСТ 5781-82, L=1325	1	

Привязан

Инв. №

Нач.отд.	Смирнова		11.05.88	820-4-031.88-КЖСИ.0150			
ГИП	Поздняева		11.05.88	Сетка арматурная С16	Стадия	Масса	Масштаб
Ведущ.инж.	Ковкина		6.05.88		Р	129,5	
Инжен.	Клочкова		4.05.88		Лист	Листов 1	
Н.контр.	Макарова		6.05.88		Ленгипроводхоз		

Инв. № подл. | Подпись и дата | Взам. инв. №

Копировал Смр Формат А4

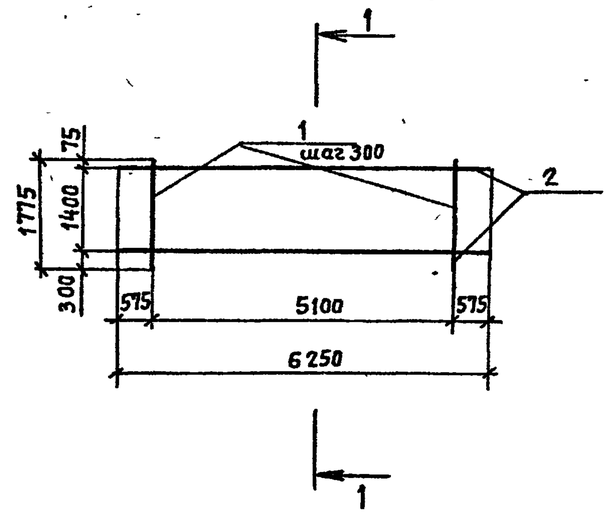

Разрез 1-1

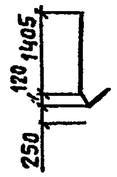

Формат	Зона	Поз.	Обозначение	Наименование	Кол.	Примечание
			820-4-031.88-КЖСИ.0160	С17		
				Детали		
Б.ч.		1	0161	Ф10 А II, ГОСТ 5781-82, L=1775	18	
Б.ч.		2	0162	Ф18 А III, ГОСТ 5781-82, L=6250	8	

Привязан

Инв. №

Нач.отд.	Смирнова		11.05.88	820-4-031.88-КЖСИ.0160			
ГИП	Поздняева		11.05.88	Сетка арматурная С17	Стадия	Масса	Масштаб
Ведущ.инж.	Ковкина		6.05.88		Р	119,7	
Инжен.	Клочкова		4.05.88		Лист	Листов 1	
Н.контр.	Макарова		6.05.88		Ленгипроводхоз		

Инв. № подл. | Подпись и дата | Взам. инв. №

Копировал Смр Формат А4

Альбом IV

820-4-031.88

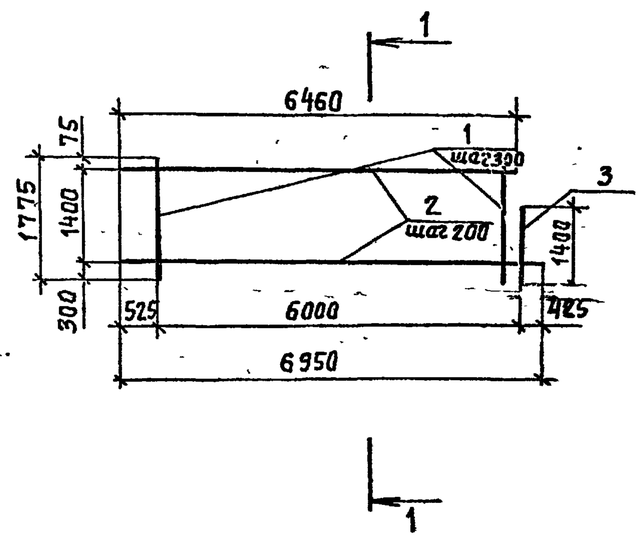

Разрез 1-1

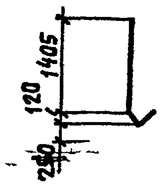

Формат	Зона	Поз.	Обозначение	Наименование	Кол.	Примечание
			820-4-031.88-КЖИ.0170	С18		
				Детали		
Бч		1	0171	Ф10 А II, ГОСТ 5781-82, L=1775	20	
Бч		2	0172	Ф18 А III, ГОСТ 5781-82, Lср=6720 Δ=70	8	
Бч		3	0173	Ф10 А II, ГОСТ 5781-82, L=1400	1	

Привязан

Инв. №

Инв. № подл. | Подпись и дата | Взам. инв. №

Нач. отд.	Смирнова		11.05.88
ГИП	Позднова		11.05.88
Вед. инж.	Ковкина		6.05.88
Инжен.	Клочкова		11.05.88
Н. контр.	Макарова		6.05.88

820-4-031.88-КЖИ.0170

Сетка арматурная С18

Стадия	Масса	Масштаб
Р	130,2	

Лист | Листов 1

Ленгипроводхоз

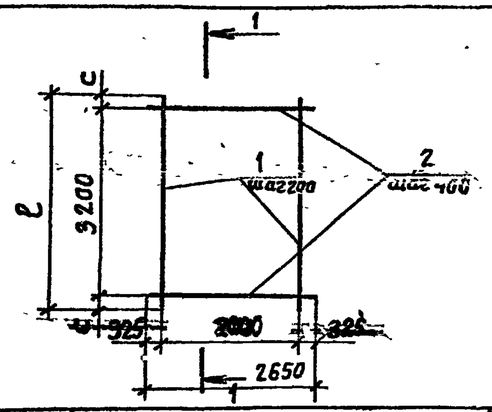

Разрез 1-1

Формат	Зона	Поз.	Обозначение	Наименование	Кол.	Примечание
			820-4-031.88-КЖИ.0180	С20		
				Детали		
Бч		1	0181	Ф16 А III, ГОСТ 5781-82, L=3450	11	
Бч		2	0182	Ф10 А II, ГОСТ 5781-82, L=2650	9	
			820-4-031.88-КЖИ.0180-01	С19		
				Детали		
Бч		1	0183	Ф16 А III, ГОСТ 5781-82, L=3550	11	
Бч		2	0182	Ф10 А II, ГОСТ 5781-82, L=2650	9	

Обозначение	Марка	ℓ, мм	c, мм	Масса, кг
КЖИ.0180	С20	3450	125	74,7
КЖИ.0180-01	С19	3550	175	76,4

Привязан

Инв. №

Инв. № подл. | Подпись и дата | Взам. инв. №

Нач. отд.	Смирнова		11.05.88
ГИП	Позднова		11.05.88
Вед. инж.	Ковкина		6.05.88
Инжен.	Клочкова		11.05.88
Н. контр.	Макарова		6.05.88

820-4-031.88-КЖИ.0180

Сетки арматурные С19, С20

Стадия	Масса	Масштаб
Р	см. табл.	

Лист | Листов 1

Ленгипроводхоз

Альбом IV

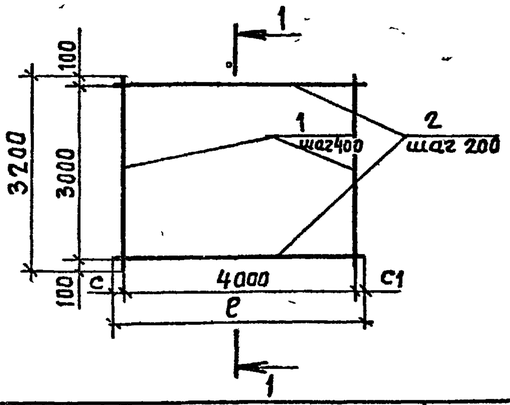

Разрез1-1

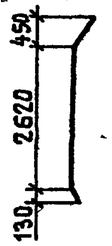

820-4-031.88

Формат	Зона	Поз.	Обозначение	Наименование	Кол.	Примечание
			820-4-031.88-КЖИ.0190	С21		
				Детали		
Б.4		1	0191	Ф10 А II, ГОСТ 5781-82, L=3200	11	
Б.4		2	0192	Ф14 А III, ГОСТ 5781-82, L=4275	16	
			820-4-031.88-КЖИ.0190-01	С22		
				Детали		
Б.4		1	0191	Ф10 А II, ГОСТ 5781-82, L=3200	11	
Б.4		2	0193	Ф14 А III, ГОСТ 5781-82, L=4175	16	

Обозначение	Марка	ℓ, мм	c_1, мм	c, мм	Масса, кг
КЖИ.0190	С21	4275	125	150	104,5
КЖИ.0190-01	С22	4175	75	100	102,5

Привязан

Инв.№

Взам.инв.№ | Подпись и дата | Инв.№ подл.

Нач.отд.	Смирнова		11.05.88
ГИП	Позднова		11.05.88
Вед.инж.	Ковкина		6.05.88
Инжен.	Клочкова		11.05.88
Н.контр.	Макарова		6.05.88

820-4-031.88-КЖИ.0190

Сетки арматурные С21, С22

Стадия	Масса	Масштаб
Р	см. табл.	
Лист	Листов 1	

Ленгипроводхоз

Копировал Сир

Формат А4

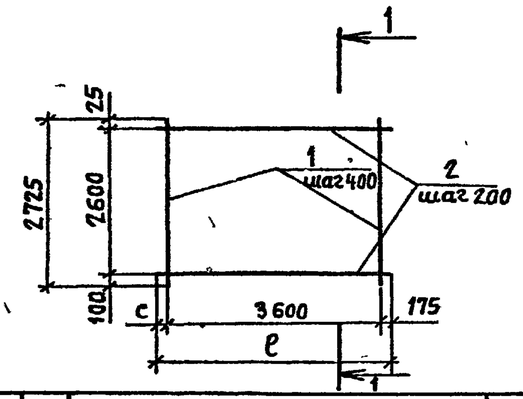

Разрез1-1

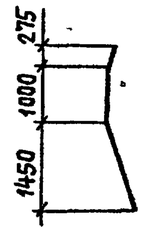

Формат	Зона	Поз.	Обозначение	Наименование	Кол.	Примечание
			820-4-031.88-КЖИ.0200	С23		
				Детали		
Б.4		1	0201	Ф10 А II, ГОСТ 5781-82, L=2725	10	
Б.4		2	0202	Ф14 А III, ГОСТ 5781-82, L=3975	14	
			820-4-031.88-КЖИ.0200-01	С24		
				Детали		
Б.4		1	0201	Ф10 А II, ГОСТ 5781-82, L=2725	10	
Б.4		2	0203	Ф14 А III, ГОСТ 5781-82, L=3875	14	

Обозначение	Марка	ℓ, мм	c, мм	Масса, кг
КЖИ.0200	С23	3975	200	84,1
КЖИ.0200-01	С24	3875	100	82.4

Привязан

Инв.№

Взам.инв.№ | Подпись и дата | Инв.№ подл.

Нач.отд.	Смирнова		11.05.88
ГИП	Позднова		11.05.88
Вед.инж.	Ковкина		6.05.88
Инжен.	Клочкова		11.05.88
Н.контр.	Макарова		6.05.88

820-4-031.88-КЖИ.0200

Сетки арматурные С23, С24

Стадия	Масса	Масштаб
Р	см. табл.	
Лист	Листов 1	

Ленгипроводхоз

Копировал Сир

Формат А4

Альбом IV

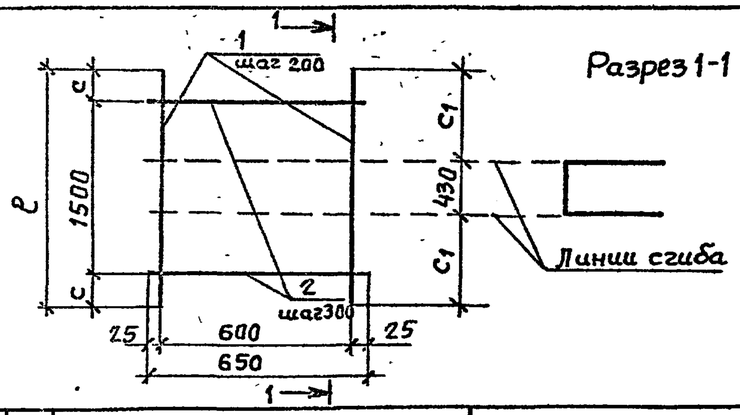

Формат	Зона	Поз.	Обозначение	Наименование	Кол.	Примечание
			820-4-031.88-КЖИ.0210	С25		
				Детали		
Бч		1	0211	Ф10 А III, ГОСТ 5781-82, L=1950	4	
Бч		2	0212	Ф10 А III, ГОСТ 5781-82, L=650	6	
			820-4-031.88-КЖИ.0210-01	С26		
				Детали		
Бч		1	0213	Ф10 А III, ГОСТ 5781-82, L=1750	4	
Бч		2	0212	Ф10 А III, ГОСТ 5781-82, L=650	6	

Обозначение	Марка	ℓ, мм	c1, мм	c, мм	Масса, кг
КЖИ.0210	С25	1950	760	225	7.2
КЖИ.0210-01	С26	1750	660	125	6.7

820-4-031.88

Привязан

Инв. №

Взам. инв. № | Подпись и дата | Инв. № подл.

Нач.отд.	Смирнова		11.05.88
ГИП	Позднова		11.05.88
Вед.инж.	Макарова		6.05.88
Инжен.	Налетова		4.05.88
Н.контр.	Ковкина		6.05.88

820-4-031.88-КЖИ.0210

Сетки арматурные С25, С26

Стадия	Масса	Масштаб
Р	см. табл.	
Лист	Листов 1	

Ленгипроводхоз

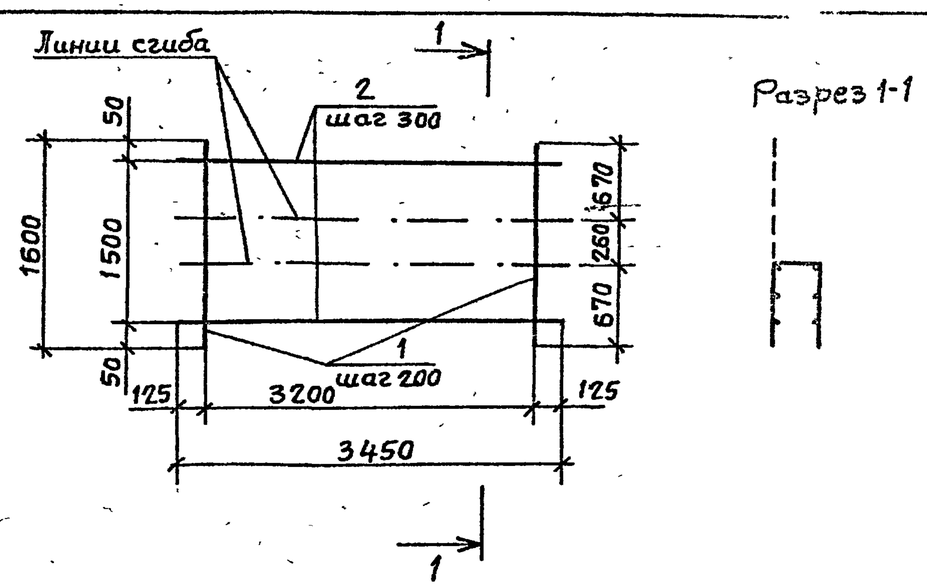

Формат	Зона	Поз.	Обозначение	Наименование	Кол.	Примечание
			820-4-031.88-КЖИ.0220	С27		
				Детали		
Бч		1	0221	Ф10 А III, ГОСТ 5781-82, L=1600	17	
Бч		2	0222	Ф10 А III, ГОСТ 5781-82, L=3450	6	

Привязан

Инв. №

Взам. инв. № | Подпись и дата | Инв. № подл.

Нач.отд.	Смирнова		11.05.88
ГИП	Позднова		11.05.88
Вед.инж.	Макарова		6.05.88
Инжен.	Налетова		4.05.88
Н.контр.	Ковкина		6.05.88

820-4-031.88-КЖИ.0220

Сетка арматурная С27

Стадия	Масса	Масштаб
Р	29,55	
Лист	Листов 1	

Ленгипроводхоз

25671-04 18

Альбом IV

820-4-031.88

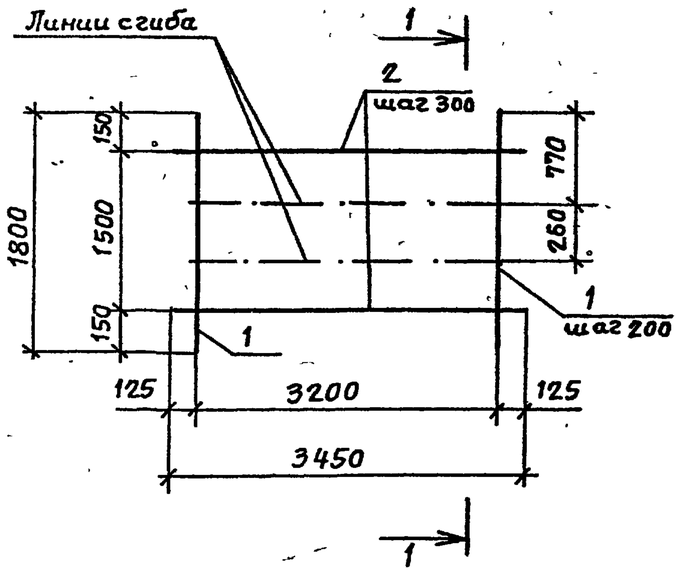

Разрез 1-1

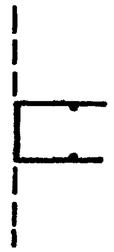

Формат	Зона	Поз.	Обозначение	Наименование	Кол.	Примечание
			820-4-031.88-КЖИ.0230	С28		
				Детали		
Б4		1	0231	Ф10 А III, ГОСТ 5781-82, L=1800	17	
Б4		2	0232	Ф10 А II, ГОСТ 5781-82, L=3450	6	

Привязан

Инв. №

Взам. инв. №

Подпись и дата

Инв. № подл.

Нач. отд.	Смирнова		11.05.88
ГИП	Позднова		11.05.88
Вед. инж.	Макарова		6.05.88
Инжен.	Налетова		4.05.88
Н. контр.	Ковкина		6.05.88

820-4-031.88-КЖИ.0230

Сетка арматурная С28

Стадия	Масса	Масштаб
Р	31,65	

Лист | Листов 1

Ленгипроводхоз

Копировал Сир

Формат А4

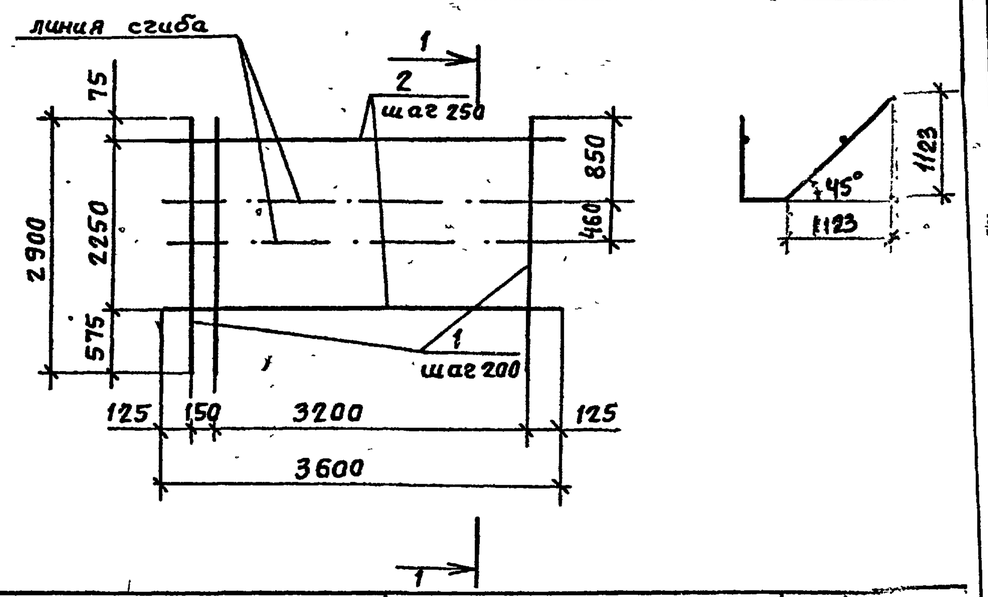

Формат	Зона	Поз.	Обозначение	Наименование	Кол.	Примечание
			820-4-031.88-КЖИ.0240	С29		
				Детали		
Б4		1	0241	Ф10 А III, ГОСТ 5781-82, L=2900	18	
Б4		2	0242	Ф10 А II, ГОСТ 5781-82, L=3600	10	

Привязан

Инв. №

Взам. инв. №

Подпись и дата

Инв. № подл.

Нач. отд.	Смирнова		11.05.88
ГИП	Позднова		11.05.88
Вед. инж.	Макарова		6.05.88
Инжен.	Налетова		4.05.88
Н. контр.	Ковкина		6.05.88

820-4-031.88-КЖИ.0260

Сетка арматурная С29

Стадия	Масса	Масштаб
Р	54,42	

Лист | Листов 1

Ленгипроводхоз

Копировал Сир

Формат А4

Альбом IV

820-4-031.88

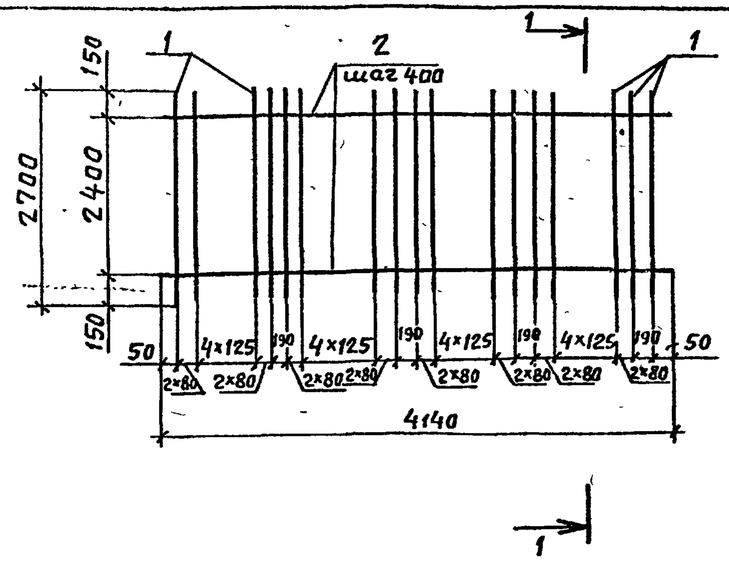

Формат	Зона	Поз.	Обозначение	Наименование	Кол.	Примечание
			820-4-031.88-КЖИ.0250	С30		
				Детали		
Бч		1	0251	Ф14 А III, ГОСТ 5781-82, L=2700	37	
Бч		2	0252	Ф10 А II, ГОСТ 5781-82, L=4140	7	

Привязан

Инв №

820-4-031.88-КЖИ.0250

Нач.отд	Смирнова		11.05.88	Сетка арматурная С30	Стадия: Р	Масса: 138,56
ГИП	Позднова		11.05.88		Лист	Листов 1
Вед.инж	Макарова		6.05.88		Ленгипроводхоз	
Инженер	Налетова		4.05.88			

Инв.№ подл. | Подпись и дата | Взам.инв.№

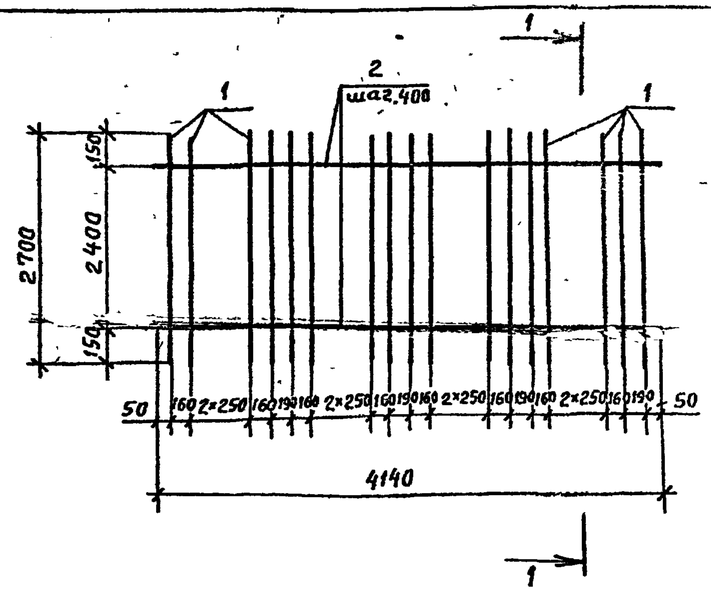

Формат	Зона	Поз.	Обозначение	Наименование	Кол.	Примечание
			820-4-031.88-КЖИ.0260	С31		
				Детали		
Бч		1	0261	Ф10 А III, ГОСТ 5781-82, L=2700	21	
Бч		2	0262	Ф10 А II, ГОСТ 5781-82, L=4140	7	

Привязан

Инв №

820-4-031.88-КЖИ.0260

Нач.отд	Смирнова		11.05.88	Сетка арматурная С31	Стадия: Р	Масса: 52,86
ГИП	Позднова		11.05.88		Лист	Листов 1
Вед.инж.	Макарова		6.05.88		Ленгипроводхоз	
Инженер	Налетова		4.05.88			
Н.контр.	Ковкина		6.05.88			

Инв.№ подл. | Подпись и дата | Взам инв №

Альбом IV

820-4-031 88

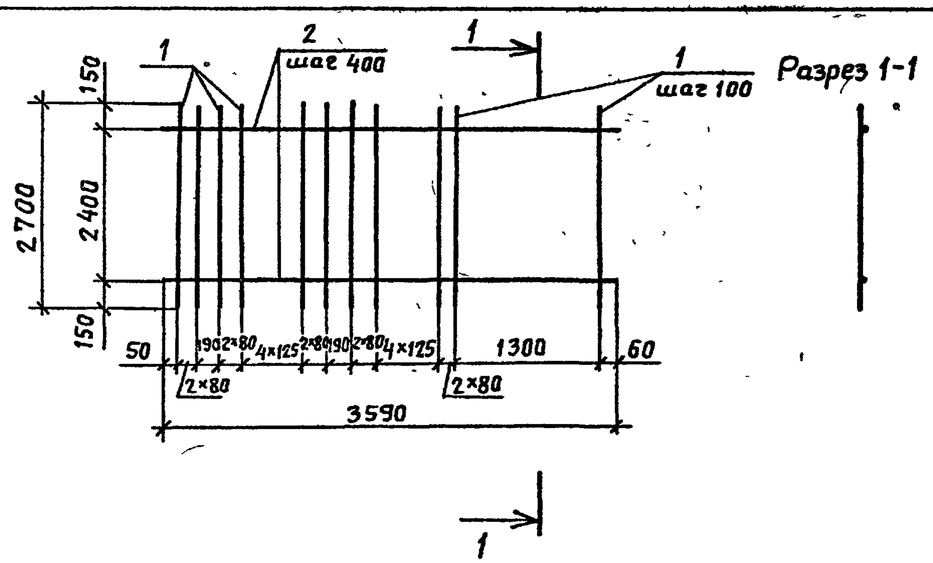

Формат	Зона	Поз	Обозначение	Наименование	Кол.	Примечание
			820-4-031.88-КЖИ.0270	С32		
				Детали		
Бч		1	0271	Ф14 А III, ГОСТ 5781-82, L=2700	34	
Бч		2	0272	Ф10 А II, ГОСТ 5781-82, L=3590	7	

Привязан

Инв.№

820-4-031.88-КЖИ.0270

Нач.отд.	Смирнова		11.05.88
ГИП	Позднева		11.05.88
Вед.инж.	Макарова		6.05.88
Инженер	Налетова		11.05.88
Н.контр.	Ковкина		6.05.88

Сетка арматурная С32

Стадия	Масса	Масштаб
Р	126,4	
Лист	Листов 1	

Ленгипроводхоз

Копировал Смр

Формат А4

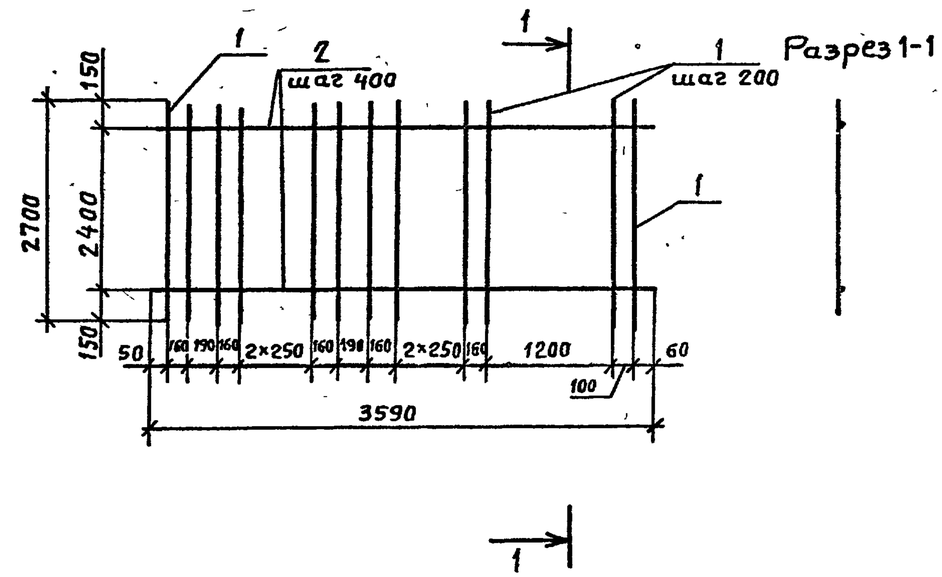

Формат	Зона	Поз.	Обозначение	Наименование	Кол.	Примечание
			820-4-031.88-КЖИ.0280	С33		
				Детали		
Бч		1	0281	Ф10 А III, ГОСТ 5781-82, L=2700	19	
Бч		2	0282	Ф10 А II, ГОСТ 5781-82, L=3590	7	

Привязан

Инв.№

820-4-031.88-КЖИ.0280

Нач.отд.	Смирнова		11.05.88
ГИП	Позднева		11.05.88
Вед.инж.	Макарова		6.05.88
Инженер	Налетова		11.05.88
Н.контр.	Ковкина		6.05.88

Сетка арматурная С33

Стадия	Масса	Масштаб
Р	47,16	
Лист	Листов 1	

Ленгипроводхоз

Копировал Смр

Формат А4

Альбом IV

820-4-031.88

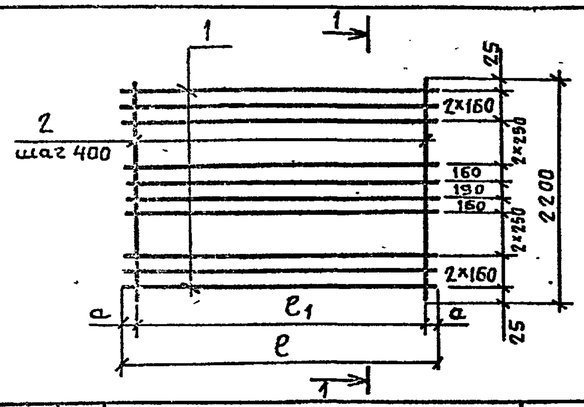

Разрез 1-1

Формат	Зона	Поз.	Обозначение	Наименование	Кол.	Примечание
			820-4-031.88-КЖ.И.0290	С34		
				Детали		
Б.Ч.		1	0291	Ф10АIII, ГОСТ 5781-82, L=3250	12	
Б.Ч.		2	0292	Ф10АII, ГОСТ 5781-82, L=2200	8	
			820-4-031.88-КЖ.И.0290-01	С35		
				Детали		
Б.Ч.		1	0293	Ф10АIII, ГОСТ 5781-82, L=3650	12	
Б.Ч.		2	0292	Ф10АII, ГОСТ 5781-82, L=2200	9	

Обозначение	Марка	a, мм	ℓ_1, мм	ℓ, мм	Масса, кг
КЖ.И.0290	С34	225	2800	3250	34,9
КЖ.И.0290-01	С35	225	3200	3650	39,2

Привязан

Инв. №

Взам. инв. № | Подпись и дата | Инв. № подл.

Нач.отд.	Смирнова		11.05.88
ГИП	Позднова		11.05.88
Гл. спец	Крыжановская		4.05.88
Н. контр.	Макарова		6.05.88

820-4-031.88-КЖ.И.0290

Сетки арматурные С34, С35

Стадия	Масса	Масштаб
Р	см. табл.	
Лист	Листов	

Ленгипроводхоз

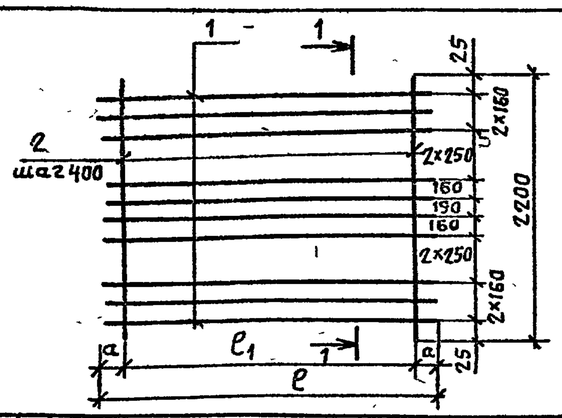

Разрез 1-1

Формат	Зона	Поз.	Обозначение	Наименование	Кол.	Примечание
			820-4-031.88-КЖ.И.0300	С36		
				Детали		
Б.Ч.		1	0301	Ф10АIII, ГОСТ 5781-82, L=2850	12	
Б.Ч.		2	0302	Ф10АII, ГОСТ 5781-82, L=2200	8	
			820-4-031.88-КЖ.И.0300-01	С37		
				Детали		
Б.Ч.		1	0303	Ф10АIII, ГОСТ 5781-82, L=4050	12	
Б.Ч.		2	0302	Ф10АII, ГОСТ 5781-82, L=2200	11	

Обозначение	Марка	a, мм	ℓ_1, мм	ℓ, мм	Масса, кг
КЖ.И.0300	С36	25	2800	2850	32,0
КЖ.И.0300-01	С37	25	4000	4050	44,9

Привязан

Инв. №

Взам. инв. № | Подпись и дата | Инв. № подл.

Нач.отд.	Смирнова		11.05.88
ГИП	Позднова		11.05.88
Гл. спец.	Крыжановская		4.05.88
Н. контр.	Макарова		6.05.88

820-4-031.88-КЖ.И.0300

Сетки арматурные С36, С37

Стадия	Масса	Масштаб
Р	см. табл.	
Лист	Листов 1	

Ленгипроводхоз

25671-04 22

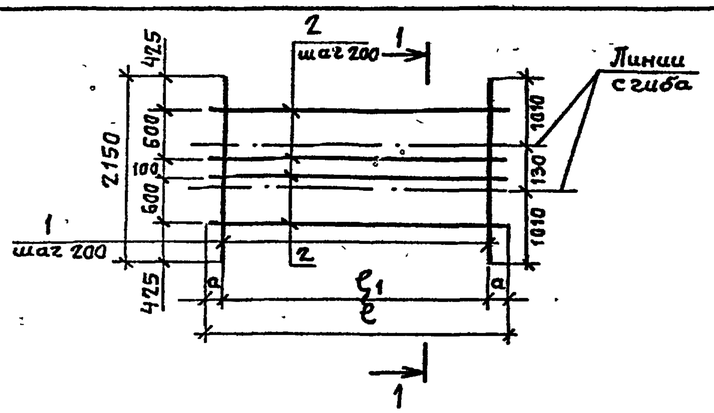

Разрез 1-1

Формат	Зона	Поз.	Обозначение	Наименование	Кол.	Примечание
			820-4-031.88-КЖ.И.0310	С38		
				Детали		
Б.ч.		1	0311	ф10АIII, ГОСТ5781-82, L=2150	10	
Б.ч.		2	0312	ф10АII, ГОСТ5781-82, L=2200	8	
			820-4-031.88-КЖ.И.0310-01	С39		
				Детали		
Б.ч.		1	0311	ф10АIII, ГОСТ5781-82, L=2150	15	
Б.ч.		2	0313	ф10АII, ГОСТ5781-82, L=3150	8	

Обозначение	Марка	a, мм	ℓ1, мм	ℓ, мм	Масса, кг
КЖ.И.0310	С38	200	1800	2200	24,1
КЖ.И.0310-01	С39	175	2800	3150	35,4

Привязан

Инв.№

Взам.инв.№ | Подпись и дата | Инв.№ подл.

820-4-031.88-КЖ.И.0310

Нач.отд.	Смирнова		11.05.88
ГИП	Позднова		11.05.88
Гл.спец.	Крыжановская		4.05.88
Н.контр.	Макарова		6.05.88

Сетки арматурные С38, С39

Стадия	Масса	Масштаб
Р	см. табл.	
Лист	Листов 1	

Ленгипроводхоз

Копировал Смр Формат А4

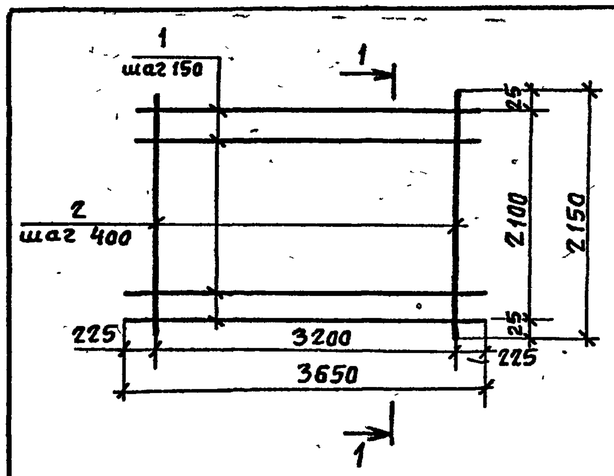

Разрез 1-1

Формат	Зона	Поз.	Обозначение	Наименование	Кол.	Примечание
			820-4-031.88-КЖ.И.0320	С40		
				Детали		
Б.ч.		1	0321	ф10АIII, ГОСТ5781-82, L=3650	15	
Б.ч.		2	0322	ф10АII, ГОСТ5781-82, L=2150	9	

Привязан

Инв.№

Взам.инв.№ | Подпись и дата | Инв.№ подл.

~~820-4-031.88-КЖ.И.0320~~

Нач.отд.	Смирнова		11.05.88
ГИП	Позднова		11.05.88
Гл.спец.	Крыжановская		4.05.88
Н.контр.	Макарова		6.05.88

Сетка арматурная С40

Стадия	Масса	Масштаб
Р	45,7	
Лист	Листов 1	

Ленгипроводхоз

Копировал Смр Формат А4

Альбом IV

820-4-031.88

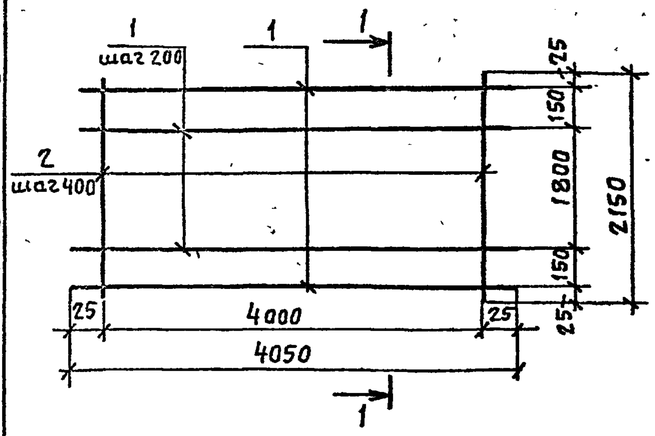

Разрез 1-1

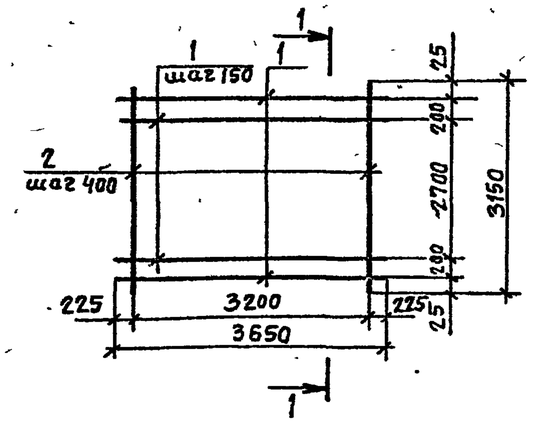

Разрез 1-1

Формат	Зона	Поз.	Обозначение	Наименование	Кол.	Примечание
			820-4-031.88-КЖ.И.0330	С41		
				Детали		
Бч		1	0331	Ф10АIII, ГОСТ 5781-82, L=4050	12	
Бч		2	0332	Ф10АII, ГОСТ 5781-82, L=2150	11	

Привязан

Инв. №

Взам. инв. № | Подпись и дата | Инв. № подл.

Нач. отд.	Смирнова		11.05.88	820-4-031.88-КЖ.И.0330
ГИП	Позднова		11.05.88	Сетка арматурная С41
Гл. спец.	Крыжановская		4.05.88	Стадия: Р; Масса: 44,6; Масштаб:
Инженер	Клочкова		4.05.88	Лист; Листов 1
Н. контр.	Макарова		6.05.88	Ленгипроводхоз

Формат	Зона	Поз.	Обозначение	Наименование	Кол.	Примечание
			820-4-031.88-КЖ.И.0340	С42		
				Детали		
Бч		1	0341	Ф10АIII, ГОСТ 5781-82, L=3650	21	
Бч		2	0342	Ф10АII, ГОСТ 5781-82, L=3150	9	

Привязан

Инв. №

Взам. инв. № | Подпись и дата | Инв. № подл.

Нач. отд.	Смирнова		11.05.88	820-4-031.88-КЖ.И.0340
ГИП	Позднова		11.05.88	Сетка арматурная С42
Гл. спец.	Крыжановская		4.05.88	Стадия: Р; Масса: 64,8; Масштаб:
Инженер	Клочкова		4.05.88	Лист; Листов 1
Н. контр.	Макарова		6.05.88	Ленгипроводхоз

Альбом IV

820-4-031.88

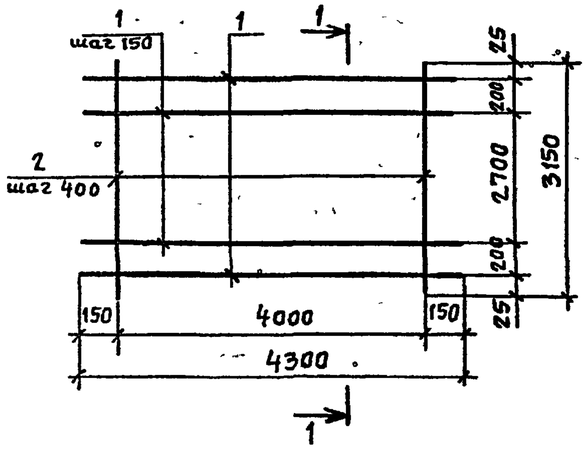

Разрез 1-1

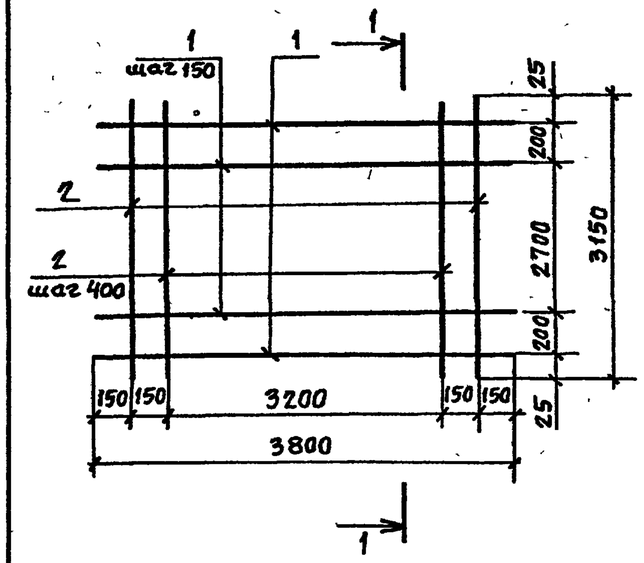

Разрез 1-1

Формат	Зона	Поз.	Обозначение	Наименование	Кол.	Примечание
			820-4-031.88-КЖ.И.0350	С43		
				Детали		
Б.ч.		1	0351	Ф10 А III, ГОСТ 5781-82, L=4300	21	
Б.ч.		2	0352	Ф10 А II, ГОСТ 5781-82, L=3150	11	

Привязан

Инв №

Взам. инв. № | Подпись и дата | Инв. № подл.

Нач.отд.	Смирнова		11.05.88	820-4-031.88-КЖ.И.0350
ГИП	Позднова		11.05.88	Сетка арматурная С43
Гл спец.	Крыжановская		11.05.88	Стадия: Р; Масса: 77.1; Масштаб: ; Лист; Листов 1
Н.контр.	Макарова		6.05.88	Ленгипроводхоз

Копировал Смр Формат А4

Формат	Зона	Поз.	Обозначение	Наименование	Кол.	Примечание
			820-4-031.88-КЖ.И.0360	С44		
				Детали		
Б.ч.		1	0361	Ф10 А III, ГОСТ 5781-82, L=3800	21	
Б.ч.		2	0362	Ф10 А II, ГОСТ 5781-82, L=3150	11	

Привязан

Инв. №

Взам. инв. № | Подпись и дата | Инв. № подл.

Нач.отд.	Смирнова		11.05.88	820-4-031.88-КЖ.И.0360
ГИП	Позднова		11.05.88	Сетка арматурная С44
Гл.спец.	Крыжановская		11.05.88	Стадия: Р; Масса: 70.5; Масштаб: ; Лист; Листов 1
Н.контр.	Макарова		6.05.88	Ленгипроводхоз

Копировал Смр. Формат А4

25671-04 25

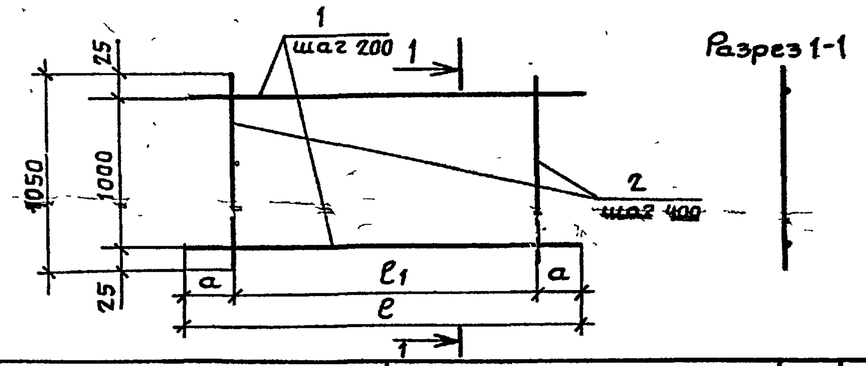

Формат	Зона	Поз.	Обозначение	Наименование	Кол.	Примечание
			820-4-031.88-КЖ.И.0370	С45		
				Детали		
Бч		1	0371	Ф10 А III, ГОСТ 5781-82, L=4400	6	
Бч		2	0372	Ф10 А II, ГОСТ 5781-82, L=1050	11	
			820-4-031.88-КЖ.И.0370-01	С46		
				Детали		
Бч		1	0373	Ф10 А III, ГОСТ 5781-82, L=4100	6	
Бч		2	0372	Ф10 А II, ГОСТ 5781-82, L=1050	10	

Обозначение	Марка	a, мм	ℓ, мм	ℓ, мм	Масса, кг
КЖ.И.0370	С45	200	4000	4400	23,4
КЖ.И.0370-01	С46	250	3600	4100	21,7

Привязан

Инв.№

Взам.инв.№ | Подпись и дата | Инв.№ подл.

820-4-031.88-КЖ.И.0370

Нач.отд.	Смирнова		11.05.88
ГИП	Поздова		11.05.88
Вед.инж.	Ковкина		4.05.88
Инженер	Налетова		4.05.88
Н.контр.	Макарова		6.05.88

Сетки арматурные С45, С46

Стадия	Масса	Масштаб
Р	см. табл.	

Лист – Листов 1

Ленгипроводхоз

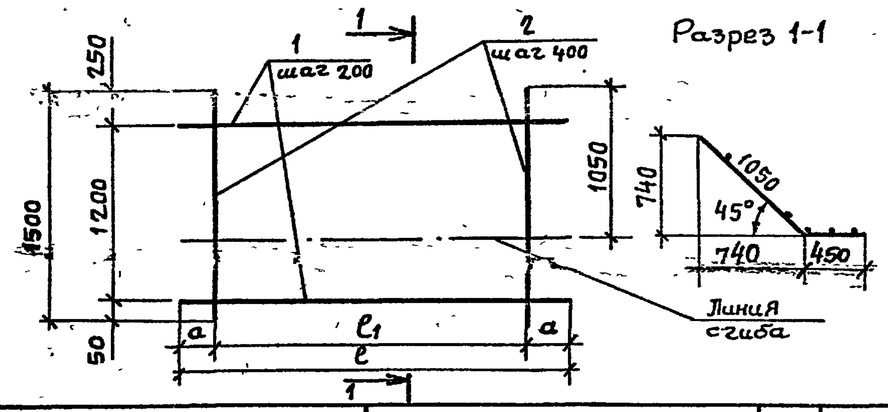

Формат	Зона	Поз.	Обозначение	Наименование	Кол.	Примечание
			820-4-031.88-КЖ.И.0380	С47		
				Детали		
Бч		1	0381	Ф10 А III, ГОСТ 5781-82, L=4400	7	
Бч		2	0382	Ф10 А II, ГОСТ 5781-82, L=1500	11	
			820-4-031.88-КЖ.И.0380-01	С48		
				Детали		
Бч		1	0383	Ф10 А III, ГОСТ 5781-82, L=4100	7	
Бч		2	0382	Ф10 А II, ГОСТ 5781-82, L=1500	10	

Обозначение	Марка	a, мм	ℓ_1, мм	ℓ, мм	Масса, кг
КЖ.И.0380	С47	200	4000	4400	29,2
КЖ.И.0380-01	С48	250	3600	4100	27,0

Привязан

Инв.№

Взам.инв.№ | Подпись и дата | Инв.№ подл.

820-4-031.88-КЖ.И.0380

Нач.отд.	Смирнова		11.05.88
ГИП	Поздова		11.05.88
Вед.инж.	Ковкина		4.05.88
Инженер	Налетова		4.05.88
Н.контр.	Макарова		6.05.88

Сетки арматурные С47, С48

Стадия	Масса	Масштаб
Р	см. табл.	

Лист – Листов 1

Ленгипроводхоз

Альбом IV

820-4-031.88

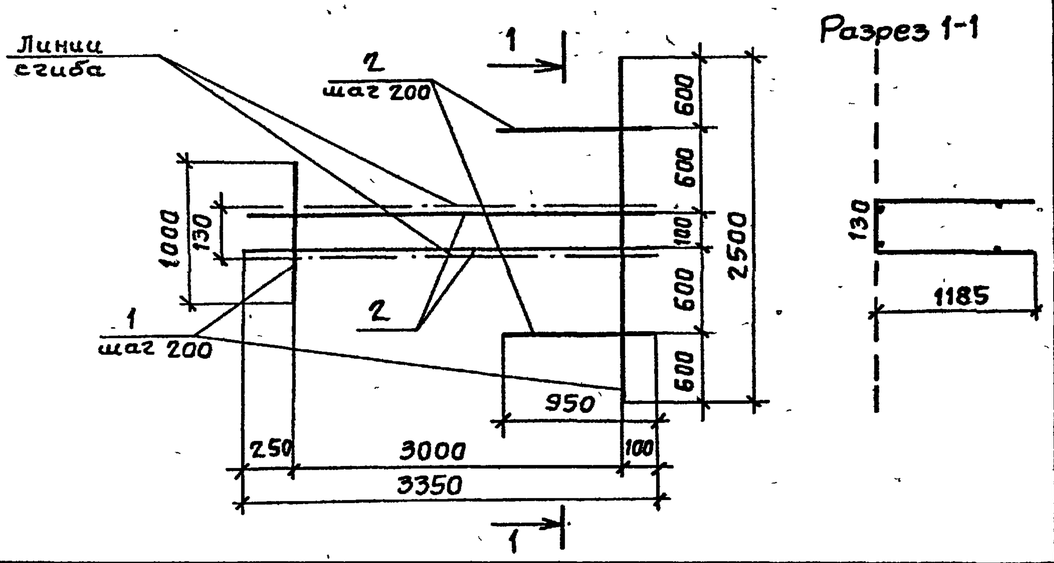

Формат	Зона	Поз.	Обозначение	Наименование	Кол.	Примечание
			820-4-031.88-КЖ.И.0390	С49		
				Детали		
Б.ч.		1	0391	ф10АIII, ГОСТ 5781-82, Lср=1750, Δ=100	16	
Б.ч.		2	0392	ф10АII, ГОСТ 5781-82, Lср=2150, Δ=800	8	

Привязан

Инв. №

Нач.отд	Смирнова		11.05.88
ГИП	Поздкова		11.05.88
Вед.инж	Ковкина		4.05.88
Инженер	Налетова		4.05.88
Н.контр.	Макарова		5.05.88

820-4-031.88-КЖ.И.0390

Сетка арматурная С49

Стадия	Масса	Масштаб
Р	27,9	
Лист	Листов 1	

Ленгипроводхоз

Инв.№ подл. | Подпись и дата | Взам. инв.№

Копировал Смр

Формат А4

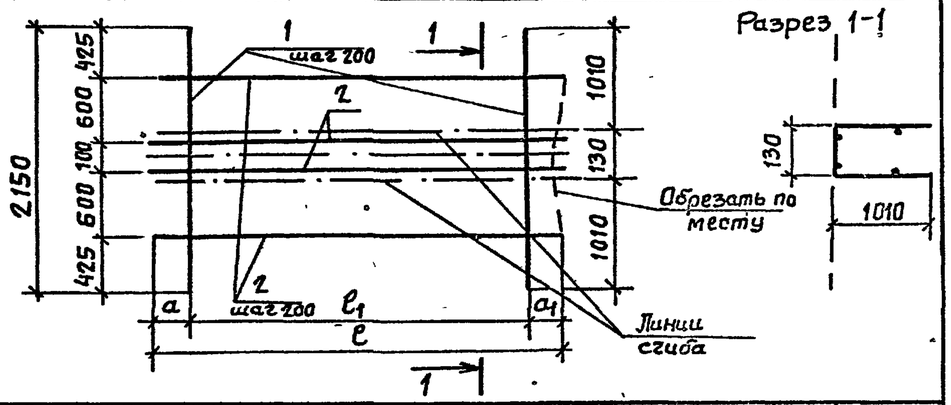

Формат	Зона	Поз.	Обозначение	Наименование	Кол.	Примечание
			820-4-031.88-КЖ.И.0400	С50		
				Детали		
Б.ч.		1	0401	ф10АIII, ГОСТ 5781-82, L=2150	14	
Б.ч.		2	0402	ф10АII, ГОСТ 5781-82, L=2900	8	
			820-4-031.88-КЖ.И.0400-01	С51		
				Детали		
Б.ч.		1	0401	ф10АIII, ГОСТ 5781-82, L=2150	18	
Б.ч.		2	0403	ф10АII, ГОСТ 5781-82, L=3650	8	

Обозначение	Марка	a, мм	a_1, мм	l_1, мм	l, мм	Масса, кг
КЖ.И.0400	С50	75	225	2600	2900	32,9
КЖ.И.0400-01	С51	50	200	3400	3650	41,9

Привязан

Инв. №

Нач.отд.	Смирнова		11.05.88
ГИП	Поздкова		11.05.88
Вед.инж	Ковкина		4.05.88
Инженер	Налетова		4.05.88
Н.контр.	Макарова		5.05.88

820-4-031.88-КЖ.И.0400

Сетки арматурные С50, С51

Стадия	Масса	Масштаб
Р	см. табл.	
Лист	Листов 1	

Ленгипроводхоз

Инв.№ подл. | Подпись и дата | Взам. инв.№

Копировал Смр

Формат А4

Альбом IV

820-4-031.88

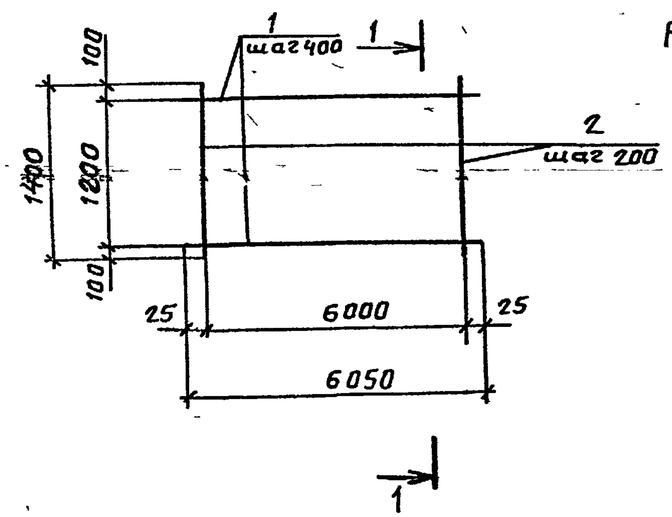

Разрез 1-1

Формат	Зона	Позиция	Обозначение	Наименование	Кол.	Примечание
			820-4-031.88-КЖСИ.0410	С52		
				Детали		
Б.ч.		1	0411	Ф10 А III, ГОСТ 5781-82 L=6050	4	
Б.ч.		2	0412	Ф10 А III, ГОСТ 5781-82 L=1400	31	

Привязан

Инв. №

Нач.отд.	Смирнова		11.05.88
ГИП	Поэднова		11.05.88
Вед.инж.	Ковкина		4.05.88
Н.контр.	Макарова		6.05.88

820-4-031.88-КЖСИ.0410

Сетка арматурная С52

Стадия	Масса	Масштаб
Р	41,7	

Лист | Листов 1

Ленгипроводхоз

Инв.№ подл. | Подпись и дата | Взам. инв.№

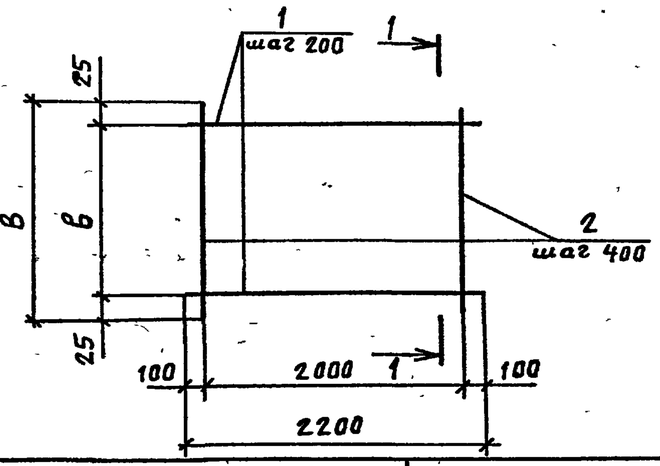

Разрез 1-1

Формат	Зона	Позиция	Обозначение	Наименование	Кол.	Примечание
			820-4-031.88-КЖСИ.0420	С53		
				Детали		
Б.ч.		1	0421	Ф10 А III, ГОСТ 5781-82 L=2200	31	
Б.ч.		2	0422	Ф10 А III, ГОСТ 5781-82 L=6050	6	
			820-4-031.88-КЖСИ.0420-01	С54		
				Детали		
Б.ч.		1	0421	Ф10 А III, ГОСТ 5781-82 L=2200	24	
Б.ч.		2	0423	Ф10 А III, ГОСТ 5781-82 L=4650	6	

Обозначение	Марка	в, мм	В, мм	Масса, кг
КЖСИ.0420	С53	6000	6050	64,5
КЖСИ.0420-01	С54	4600	4650	49,8

Привязан

Инв. №

Нач.отд.	Смирнова		11.05.88
ГИП	Поэднова		11.05.88
Вед.инж.	Ковкина		4.05.88
Н.контр.	Макарова		6.05.88

820-4-031.88-КЖСИ.0420

Сетки арматурные С53, С54

Стадия	Масса	Масштаб
Р	см. табл.	

Лист | Листов 1

Ленгипроводхоз 25641-04 28

Инв.№ подл. | Подпись и дата | Взам. инв.№

820-4-031.88 Альбом IV

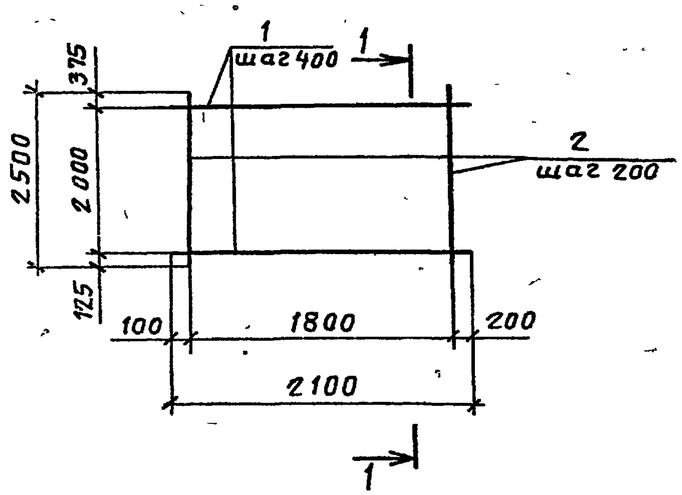

Разрез 1-1

Формат	Зона	Позиция	Обозначение	Наименование	Кол.	Примечание
			820-4-031.88-КЖСИ. 0430	С55		
				Детали		
Б.ч.		1	0431	Ф10 А II, ГОСТ 5781-82 L=2100	6	
Б.ч.		2	0432	Ф10 А III, ГОСТ 5781-82 L=2500	10	

Привязан

Инв. №

Нач.отд.	Смирнова		11.05.88
ГИП	Позднова		11.05.88
Вед.инж.	Ковкина		4.05.88
Н.контр.	Макарова		6.05.88

820-4-031.88-КЖСИ. 0430

Сетка арматурная С55

Стадия	Масса	Масштаб
Р	23,2	
Лист	Листов 1	

Ленгипроводхоз

Инв.№ подл. | Подпись и дата | Взамен инв.№

Копировал Сир

Формат А4

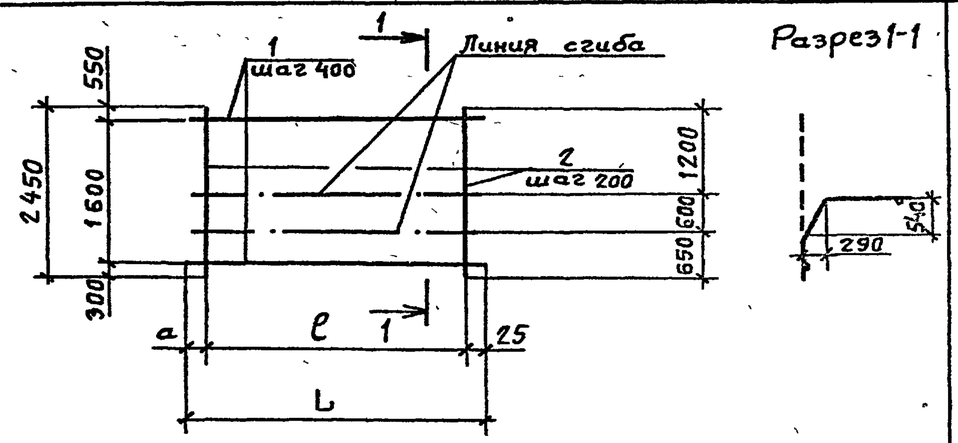

Разрез 1-1

Формат	Зона	Позиция	Обозначение	Наименование	Кол.	Примечание
			820-4-031.88-КЖСИ. 0440	С56		
				Детали		
Б.ч.		1	0441	Ф10 А II, ГОСТ 5781-82 L=5950	5	
Б.ч.		2	0442	Ф10 А III, ГОСТ 5781-82 L=2450	29	
			820-4-031.88-КЖСИ. 0440-01	С57		
				Детали		
Б.ч.		1	0443	Ф10 А II, ГОСТ 5781-82 L=6050	5	
Б.ч.		2	0442	Ф10 А III, ГОСТ 5781-82 L=2450	31	

Обозначение	Марка	a, мм	ℓ, мм	L, мм	Масса, кг
КЖСИ. 0440	С56	325	5600	5950	62,2
КЖСИ. 0440-01	С57	25	6000	6050	65,5

Привязан

Инв. №

Нач.отд.	Смирнова		11.05.88
ГИП	Позднова		11.05.88
Вед.инж.	Ковкина		4.05.88
Н.контр.	Макарова		6.05.88

820-4-031.88-КЖСИ. 0440

Сетки арматурные С56, С57

Стадия	Масса	Масштаб
Р	см. табл.	
Лист	Листов 1	

Ленгипроводхоз

Инв.№ подл. | Подпись и дата | Взамен инв.№

Копировал Сир

Формат А4

Альбом IV

820-4-031.88

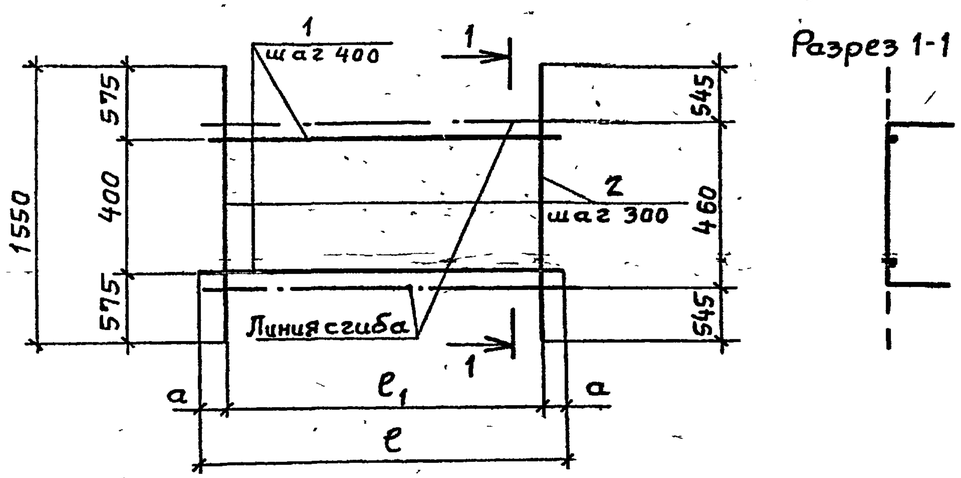

Формат	Зона	Позиция	Обозначение	Наименование	Кол.	Примечание
			820-4-031.88-КЖИ.0450	С58		
				Детали		
Б.ч.		1	0451	Ф10А III, ГОСТ 5781-82 L=4850	2	
Б.ч.		2	0452	Ф10А II, ГОСТ 5781-82 L=1550	16	
			820-4-031.88-КЖИ.0450-01	С59		
				Детали		
Б.ч.		1	0453	Ф10А III, ГОСТ 5781-82 L=5900	2	
Б.ч.		2	0452	Ф10А II ГОСТ 5781-82 L=1550	20	

Обозначение	Марка	a, мм	ℓ_1, мм	ℓ, мм	Масса, кг
КЖИ.0450	С58	175	4500	4850	21,3
КЖИ.0450-01	С59	100	5700	5900	26,4

Привязан

Инв. №

Взамен инв. №

Подпись и дата

Инв. № подл.

820-4-031.88-КЖИ.0450

Нач.отд.	Смирнова		11.05.88
ГИП	Позднова		11.05.88
Вед.инж.	Ковкина		4.05.88
Н.контр.	Макарова		6.05.88

Сетки арматурные С58, С59

Стадия	Масса	Масштаб
Р	см. табл.	
Лист	Листов 1	

Ленгипроводхоз

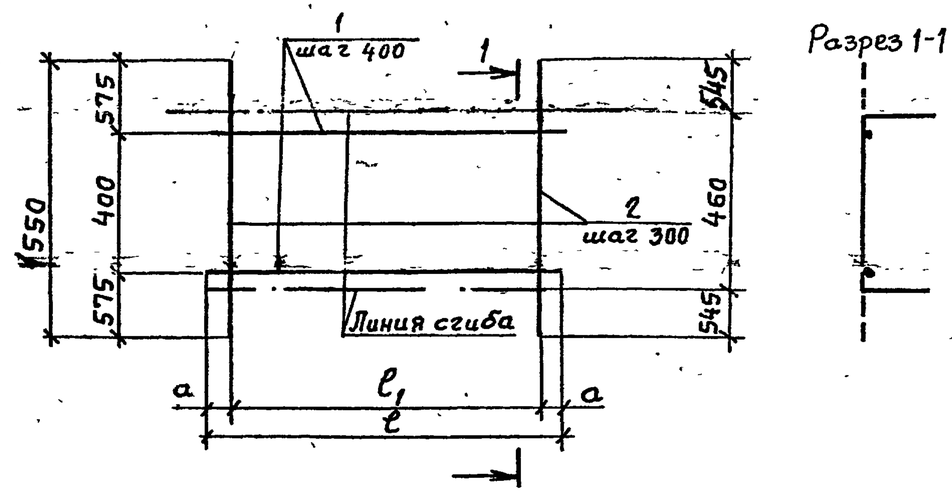

Формат	Зона	Позиция	Обозначение	Наименование	Кол.	Примечание
			820-4-031.88-КЖИ.0460	С60		
				Детали		
Б.ч.		1	0461	Ф10А III, ГОСТ 5781-82 L=2650	2	
Б.ч.		2	0462	Ф10А II, ГОСТ 5781-82 L=1550	8	
			820-4-031.88-КЖИ.0460-01	С61		
				Детали		
Б.ч.		1	0463	Ф10А III, ГОСТ 5781-82 L=6600	2	
Б.ч.		2	0462	Ф10А II, ГОСТ 5781-82 L=1550	20	

Обозначение	Марка	a, мм	ℓ_1, мм	ℓ, мм	Масса, кг
КЖИ.0460	С60	275	2100	2650	10,9
КЖИ.0460-01	С61	450	5700	6600	27,3

Привязан

Инв. №

Взамен инв. №

Подпись и дата

Инв. № подл.

820-4-031.88-КЖИ.0460

Нач.отд.	Смирнова		11.05.88
ГИП	Позднова		11.05.88
Вед.инж.	Ковкина		4.05.88
Н.контр.	Макарова		6.05.88

Сетки арматурные С60, С61

Стадия	Масса	Масштаб
Р	см. табл.	
Лист	Листов 1	

Ленгипроводхоз

Альбом IV

820-4-031.88

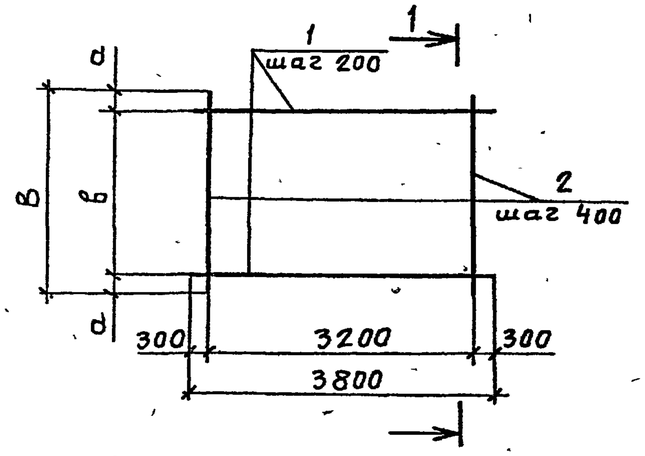

Разрез 1-1

Формат	Зона	Позиция	Обозначение	Наименование	Кол.	Примечание
			820-4-031.88-КЖИ.0470	С62		
				Детали		
Б.ч.		1	0471	ф12АIII, ГОСТ5781-82, L=3800	16	
Б.ч		2	0472	ф10АII, ГОСТ5781-82, L=3050	9	
			820-4-031.88-КЖИ.0470-01	С63		
				Детали		
Б.ч.		1	0471	ф12АIII, ГОСТ5781-82, L=3800	19	
Б.ч.		2	0473	ф10АIII, ГОСТ5781-82, L=3750	9	

Обозначение	Марка	а, мм	б, мм	в, мм	Масса, кг
КЖИ.0470	С62	25	3000	3050	70,9
КЖИ.0470-01	С63	75	3600	3750	84,9

Привязан

Инв. №

Взамен инв. №

Подпись и дата

Инв. № подл.

820-4-031.88-КЖИ.0470

Нач. отд	Смирнова		11.05.88
ГИП	Позднова		11.05.88
Вед. инж	Ковкина		4.05.88
Н. контр.	Макарова		6.05.88

Сетки арматурные С62, С63

Стадия	Масса	Масштаб
Р	см. табл.	
Лист	Листов 1	

Ленгипроводхоз

Копировал Сир. Формат А4

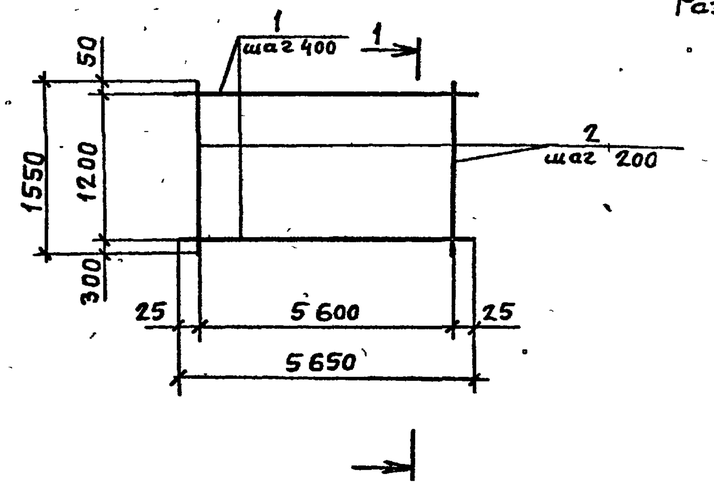

Разрез 1-1

Формат	Зона	Позиция	Обозначение	Наименование	Кол.	Примечание
			820-4-031.88-КЖИ.0480	С64		
				Детали		
Б.ч.		1	0481	ф10АII, ГОСТ5781-82, L=5650	4	
Б.ч.		2	0482	ф10АIII, ГОСТ5781-82, L=1550	29	

Привязан

Инв. №

Взамен инв. №

Подпись и дата

Инв. № подл.

820-4-031.88-КЖИ.0480

Нач. отд.	Смирнова		11.05.88
ГИП	Позднова		11.05.88
Вед. инж.	Ковкина		4.05.88
Н. контр.	Макарова		6.05.88

Сетка арматурная С64

Стадия	Масса	Масштаб
Р	41,7	
Лист	Листов 1	

Ленгипроводхоз

Копировал Сир 25671-04 31 Формат А4

Альбом IV

820-4-031.88

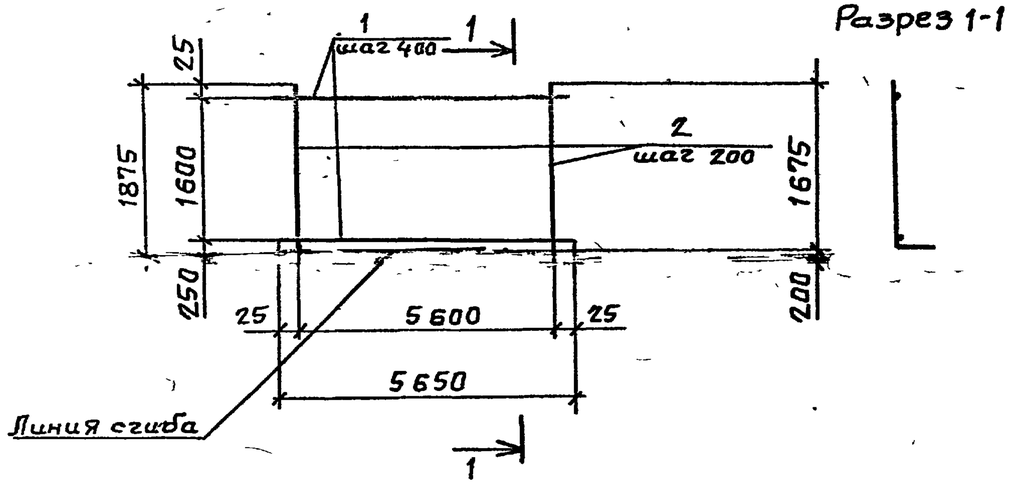

Формат	Зона	Позиция	Обозначение	Наименование	Кол.	Примечание
			820-4-031.88-КЖИ.0490	С65		
				Детали		
Б.ч.		1	0491	ф10АII, ГОСТ 5781-82, L=5650	5	
Б.ч.		2	0492	ф10АIII, ГОСТ 5781-82, L=1875	29	

Привязан

Инв. №

Нач.отд.	Смирнова		11.05.88
ГИП	Позднова		11.05.88
Вед.инж.	Ковкина		4.05.88
Н.контр.	Макарова		6.05.88

820-4-031.88-КЖИ.0490

Сетка арматурная С65

Стадия	Масса	Масштаб
Р	51,0	

Лист | Листов 1

Ленгипроводхоз

Инв. № подл. | Подпись и дата | Взамен инв. №

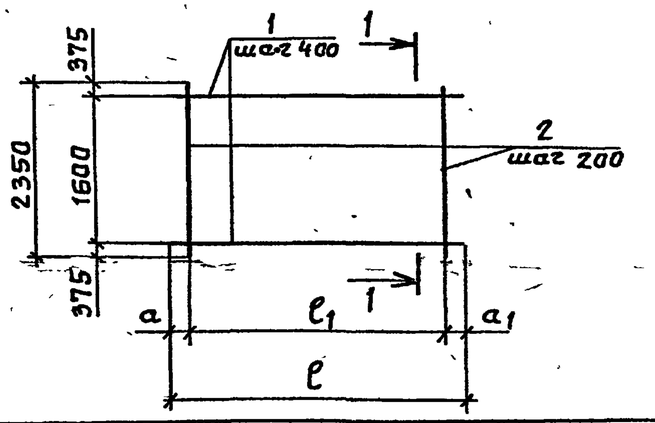

Формат	Зона	Позиция	Обозначение	Наименование	Кол.	Примечание
			820-4-031.88-КЖИ.0500	С66		
				Детали		
Б.ч.		1	0501	ф10АII, ГОСТ 5781-82, L=5950	5	
Б.ч.		2	0502	ф12АIII, ГОСТ 5781-82, L=2350	29	
			820-4-031.88-КЖИ.0500-01	С67		
				Детали		
Б.ч.		1	0503	ф10АII, ГОСТ 5781-82, L=6050	5	
Б.ч.		2	0502	ф12АIII, ГОСТ 5781-82, L=2350	31	

Обозначение	Марка	a, мм	a_1, мм	ℓ_1, мм	ℓ, мм	Масса, кг
КЖИ.0500	С66	325	25	5600	5950	78,9
КЖИ.0500-01	С67	25	25	6000	6050	83,4

Привязан

Инв. №

Нач.отд.	Смирнова		11.05.88
ГИП	Позднова		11.05.88
Вед.инж.	Ковкина		4.05.88
Н.контр.	Макарова		6.05.88

820-4-031.88-КЖИ.0500

Сетки арматурные С66, С67

Стадия	Масса	Масштаб
Р	см. табл.	

Лист | Листов 1

Ленгипроводхоз

Инв. № подл. | Подпись и дата | Взамен инв. №

Альбом IV

820-4-031.88

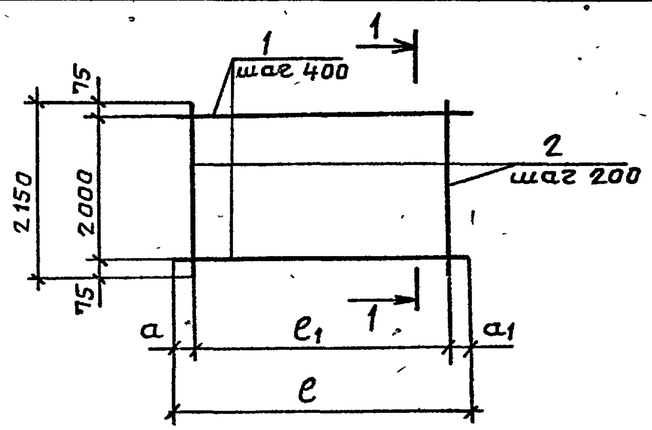

Разрез 1-1

Формат	Зона	Позиция	Обозначение	Наименование	Кол.	Примечание
			820-4-031.88-КЖСИ.0510	С68		
				Детали		
Б.ч.		1	0511	Ф10АII, ГОСТ5781-82, L=5950	6	
Б.ч.		2	0512	Ф10АII, ГОСТ5781-82, L=2150	29	
			820-4-031.88-КЖСИ.0510-01	С69		
				Детали		
Б.ч.		1	0513	Ф10АII, ГОСТ5781-82, L=6050	6	
Б.ч.		2	0512	Ф10АII, ГОСТ 5781-82, L=2150	31	

Обозначение	Марка	a, мм	a_1, мм	e_1, мм	e, мм	Масса, кг
КЖСИ. 0510	С68	325	25	5600	5950	60,5
КЖСИ. 0510-01	С69	25	25	6000	6050	63,5

Привязан

Инв.№

Взамен инв.№ | Подпись и дата | Инв.№ подл.

Нач.отд	Смирнова		11.05.88
ГИП	Позднова		11.05.88
Вед.инж	Ковкина		11.05.88
Н.контр.	Макарова		6.05.88

820-4-031.88-КЖСИ.0510

Сетки арматурные С68, С69

Стадия	Масса	Масштаб
Р	см. табл.	

Лист | Листов 1

Ленгипроводхоз

Копировал Смр

Формат А4

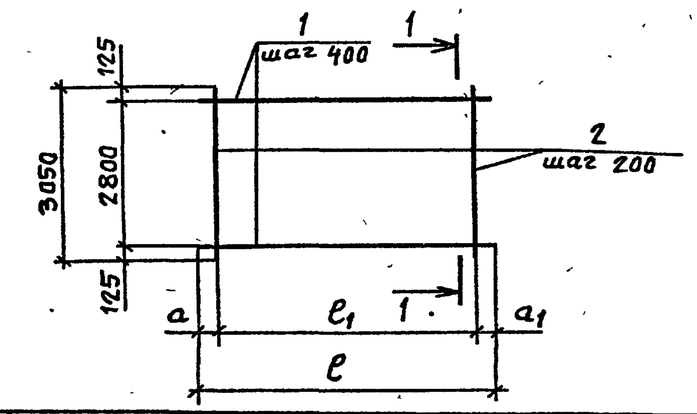

Разрез 1-1

Формат	Зона	Позиция	Обозначение	Наименование	Кол.	Примечание
			820-4-031.88-КЖСИ.0520	С70		
				Детали		
Б.ч.		1	0521	Ф10АII, ГОСТ5781-82, L=5950	8	
Б.ч.		2	0522	Ф10АII, ГОСТ5781-82, L=3050	29	
			820-4-031.88-КЖСИ.0520-01	С71		
				Детали		
Б.ч.		1	0523	Ф10АII, ГОСТ5781-82, L=6050	8	
Б.ч.		2	0522	Ф10АII, ГОСТ 5781-82, L=3050	31	

Обозначение	Марка	a, мм	a_1, мм	e_1, мм	e, мм	Масса, кг
КЖСИ. 0520	С70	325	25	5600	5950	83,9
КЖСИ. 0520-01	С71	25	25	6000	6050	88,2

Привязан

Инв.№

Взамен инв.№ | Подпись и дата | Инв.№ подл.

Нач.отд	Смирнова		11.05.88
ГИП	Позднова		11.05.88
Вед.инж	Ковкина		11.05.88
Н.контр.	Макарова		6.05.88

820-4-031.88-КЖСИ.0520

Сетки арматурные С70, С71

Стадия	Масса	Масштаб
Р	см. табл.	

Лист | Листов 1

Ленгипроводхоз

Копировал Смр 25671-04 33

Формат А4

Альбом IV

820-4-031.88

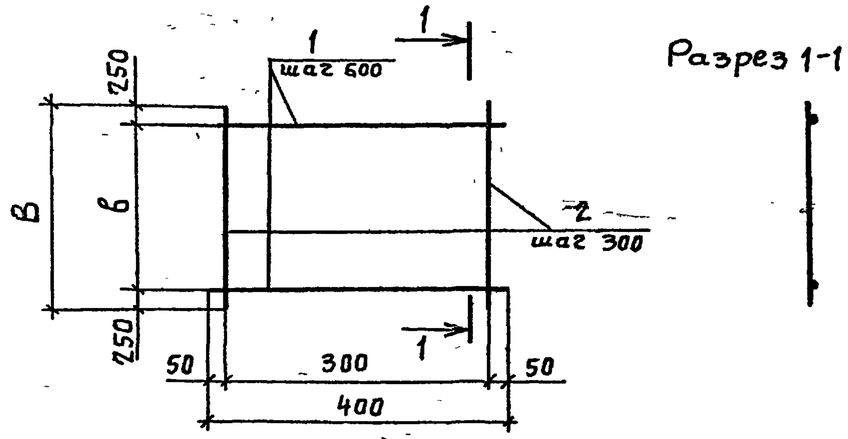

Формат	Зона	Позиция	Обозначение	Наименование	Кол.	Примечание
			820-4-031.88-КЖИ. 0530	С72		
				Детали		
Б.ч.		1	0531	Ф10АI, ГОСТ 5781-82, L=400	5	
Б.ч.		2	0532	Ф10АI, ГОСТ 5781-82, L=2900	2	
			820-4-031.88-КЖИ.0530-01	С73		
				Детали		
Б.ч.		1	0531	Ф10АI, ГОСТ 5781-82, L=400	6	
Б.ч.		2	0533	Ф10АI, ГОСТ 5781-82, L=3500	2	

Обозначение	Марка	в, мм	В мм	Масса, кг
КЖИ. 0530	С72	2400	2900	4,8
КЖИ. 0530-01	С73	3000	3500	5,8

Привязан

Инв. №

Взамен инв. №

Подпись и дата

Инв. № подл.

Нач. отд.	Смирнова		11.05.88
ГИП	Позднова		11.05.88
Вед. инж.	Ковкина		4.05.88
Н. контр.	Макарова		6.05.88

820-4-031.88-КЖИ. 0530

Сетки арматурные С72, С73

Стадия	Масса	Масштаб
Р	см. табл.	

Лист | Листов 1

Ленгипроводхоз

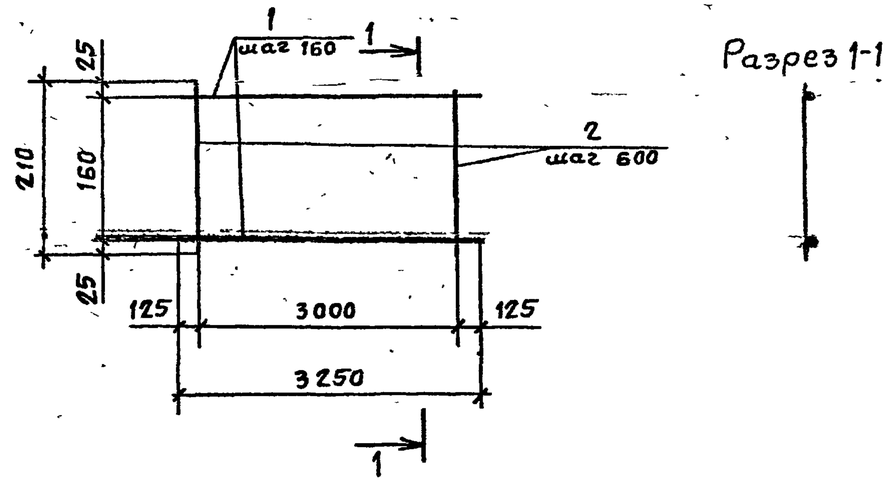

Формат	Зона	Позиция	Обозначение	Наименование	Кол.	Примечание
			820-4-031.88-КЖИ. 0540	С74		
				Детали		
Б.ч.		1	0541	Ф10АI, ГОСТ 5781-82, L=3250	2	
Б.ч.		2	0542	Ф10АI, ГОСТ 5781-82, L=210	6	

Привязан

Инв. №

Взамен инв. №

Подпись и дата

Инв. № подл.

Нач. отд.	Смирнова		11.05.88
ГИП	Позднова		11.05.88
Вед. инж.	Ковкина		4.05.88
Н. контр.	Макарова		6.05.88

820-4-031.88-КЖИ.0540

Сетка арматурная С74

Стадия	Масса	Масштаб
Р	4,8	

Лист | Листов 1

Ленгипроводхоз

25671-04 34

Альбом IV

820-4-031.88

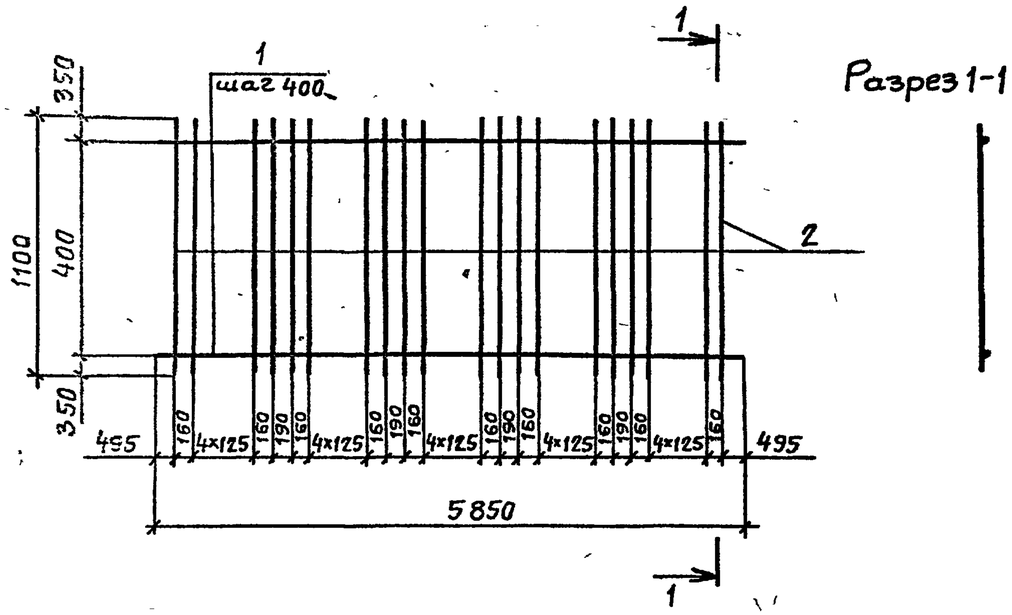

Формат	Зона	Позиция	Обозначение	Наименование	Кол.	Примечание
			820-4-031.88-КЖИ.0550	С75		
				Детали		
Б.Ч.		1	0551	ф10А II, ГОСТ 5781-82, L=5850	2	
Б.Ч.		2	0552	ф16А III, ГОСТ 5781-82, L=1100	35	

Привязан

Инв. №

Взамен инв. №

Подпись и дата

Инв. № подл.

Нач.отд.	Смирнова		11.05.88
ГИП	Позднова		11.05.88
Вед.инж.	Ковкина		4.05.88
Н.контр.	Макарова		5.05.88

820-4-031.88-КЖИ.0550

Сетка арматурная С75

Стадия	Масса	Масштаб
Р	68,1	
Лист	Листов 1	

Ленгипроводхоз

Копировал

Формат А4

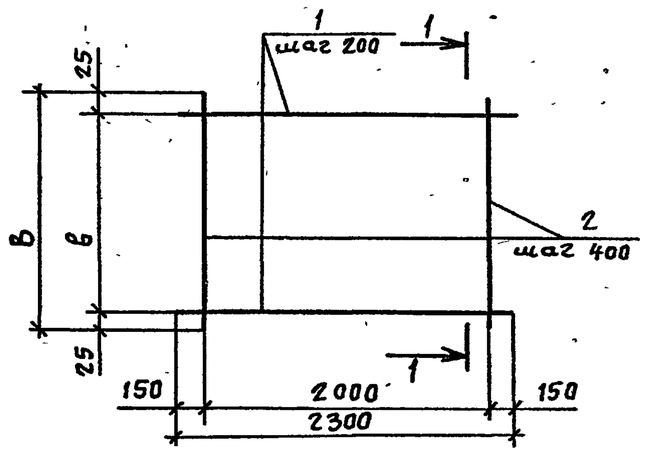

Формат	Зона	Позиция	Обозначение	Наименование	Кол.	Примечание
			820-4-031.88-КЖИ.0560	С76		
				Детали		
Б.Ч.		1	0561	ф14А III, ГОСТ 5781-82, L=2300	31	
Б.Ч.		2	0562	ф10А II, ГОСТ 5781-82, L=6050	6	
			820-4-031.88-КЖИ.0560-01	С77		
				Детали		
Б.Ч.		1	0561	ф14А III, ГОСТ 5781-82, L=2300	24	
Б.Ч.		2	0563	ф10А II, ГОСТ 5781-82, L=4650	6	

Обозначение	Марка	в, мм	В, мм	Масса, кг
КЖИ.0560	С76	6000	6050	108,7
КЖИ.0560-01	С77	4600	4650	84,0

Привязан

Инв. №

Взамен инв. №

Подпись и дата

Инв. № подл.

Нач.отд.	Смирнова		11.05.88
ГИП	Позднова		11.05.88
Вед.инж.	Ковкина		4.05.88
Н.контр.	Макарова		5.05.88

820-4-031.88-КЖИ.0560

Сетки арматурные С76, С77.

Стадия	Масса	Масштаб
Р	см. табл.	
Лист	Листов 1	

Ленгипроводхоз

Копировал Стр 25671-4

Формат А4

Альбом IV

820-4-031.88

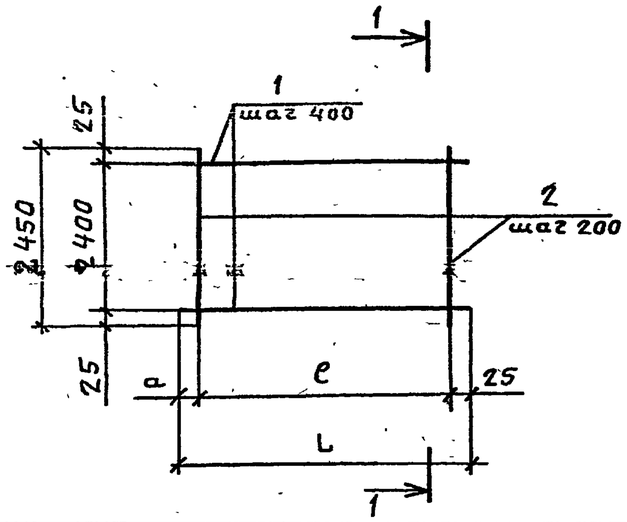

Разрез 1-1

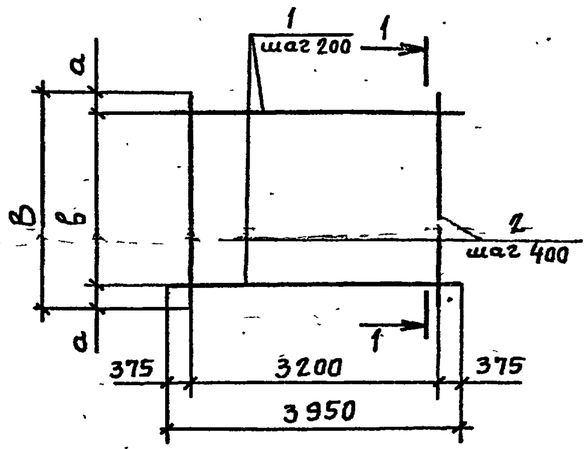

Разрез 1-1

Формат	Зона	Позиция	Обозначение	Наименование	Кол.	Примечание
			820-4-031.88-КЖ.И. 0570	С78		
				Детали		
Б.Ч.		1	0571	Ф10АII, ГОСТ 5781-82, L=5950	7	
Б.Ч.		2	0572	Ф12АIII, ГОСТ 5781-82, L=2450	29	
			820-4-031.88-КЖ.И.0570-01	С79		
				Детали.		
Б.Ч.		1	0573	Ф10АII, ГОСТ5781-82, L=6050	7	
Б.Ч.		2	0572	Ф12АIII ГОСТ 5781-82, L=2450	31	

Обозначение	Марка	a, мм	e, мм	L, мм	Масса, кг
КЖ.И. 0570	С78	325	5600	5950	88,8
КЖ.И.0570-01	С79	25	6000	6050	93,6

Привязан

Инв. №

Взамен инв. №

Подпись и дата

Инв. № подл.

Нач.отд.	Смирнова		11.05.88
ГИП	Позднова		11.05.88
Вед.инж.	Ковкина		4.05.88
Н.контр.	Макарова		6.05.88

820-4-031.88-КЖ.И. 0570

Сетки арматурные С78, С79.

Стадия	Масса	Масштаб
Р	см. табл.	

Лист | Листов 1

Ленгипроводхоз

Формат	Зона	Позиция	Обозначение	Наименование	Кол.	Примечание
			820-4-031.88-КЖ.И. 0580	С80		
				Детали		
Б.Ч.		1	0581	Ф14АIII, ГОСТ 5781-82, L=3950	16	
Б.Ч.		2	0582	Ф10АII, ГОСТ 5781-82, L=3050	9	
			820-4-031.88-КЖ.И.0580-01	С81		
				Детали		
Б.Ч.		1	0581	Ф14АIII, ГОСТ5781-82, L=3950	14	
Б.Ч.		2	0583	Ф10АII, ГОСТ5781-82, L=2750	9	

Обозначение	Марка	a, мм	в, мм	B, мм	Масса, кг
КЖ.И. 0580	С80	25	3000	3050	93,4
КЖ.И.0580-01	С81	75	2600	2750	82,2

Привязан

Инв. №

Взамен инв. №

Подпись и дата

Инв. № подл.

Нач.отд.	Смирнова		11.05.88
ГИП	Позднова		11.05.88
Вед.инж.	Ковкина		4.05.88
Н.контр.	Макарова		6.05.88

820-4-031.88-КЖ.И. 0580

Сетки арматурные С80, С81

Стадия	Масса	Масштаб
Р	см. табл.	

Лист | Листов 1

Ленгипроводхоз

Альбом IV

820-4-031.88

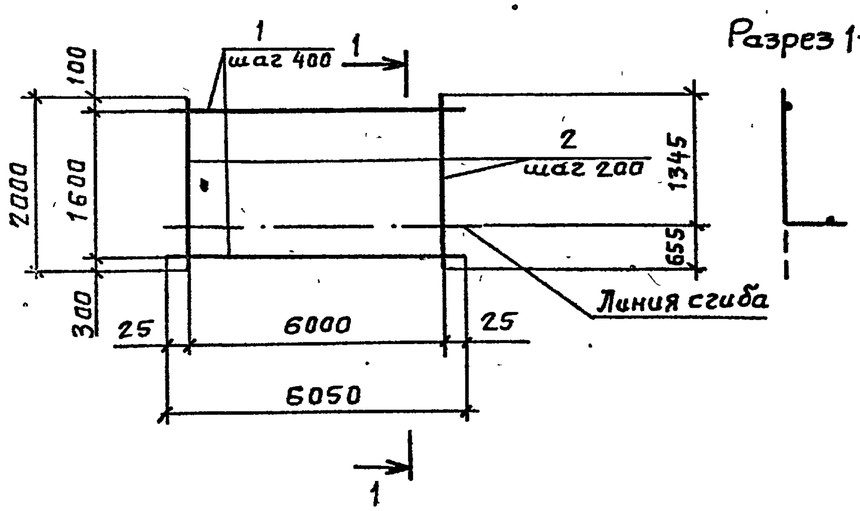

Формат	Зона	Позиция	Обозначение	Наименование	Кол.	Примечание
			820-4-031.88-КЖ.И. 0590	С 82		
				Детали		
Б.4		1	0591	Ф10 А II, ГОСТ 5781-82, L=6050	5	
Б.4		2	0592	Ф10 А III ГОСТ 5781-82, L=2000	31	

Привязан

Инв. №

820-4-031.88-КЖ.И.0590

Нач.отд.	Смирнова		11.05.88
ГИП	Позднова		11.05.88
Вед.инж	Ковкина		4.05.88
Н.контр.	Макарова		6.05.88

Сетка арматурная С 82

Стадия	Масса	Масштаб
Р	56,9	
Лист	Листов 1	

Ленгипроводхоз

Копировал Сир

Формат А4

Взамен инв. № | Подпись и дата | Инв. № подл.

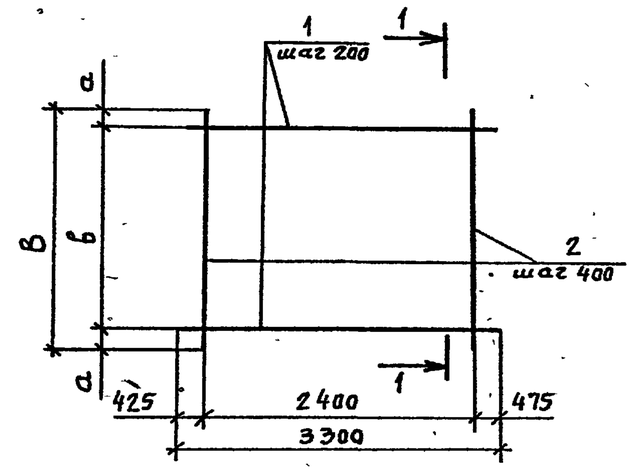

Формат	Зона	Позиция	Обозначение	Наименование	Кол.	Примечание
			820-4-031.88-КЖ.И. 0600	С83		
				Детали		
Б.4		1	0601	Ф12 А III, ГОСТ 5781-82, L=3300	16	
Б.4		2	0602	Ф10 А II, ГОСТ 5781-82, L=3100	7	
			820-4-031.88-КЖ.И. 0600-01	С84		
				Детали		
Б.4		1	0601	Ф12 А III, ГОСТ 5781-82, L=3300	13	
Б.4		2	0603	Ф10 А II, ГОСТ 5781-82, L=2450	7	

Обозначение	Марка	а, мм	в, мм	в, мм	Масса, кг
КЖ.И. 0600	С83	50	3000	3100	60,3
КЖ.И. 0600-01	С84	25	2400	3450	48,7

Привязан

Инв. №

820-4-031.88-КЖ.И. 0600

Нач.отд.	Смирнова		11.05.88
ГИП	Позднова		11.05.88
Вед.инж	Ковкина		4.05.88
Н.контр.	Макарова		6.05.88

Сетки арматурные С83, С84

Стадия	Масса	Масштаб
Р	см. табл.	
Лист	Листов 1	

Ленгипроводхоз

Копировал Сир

Взамен инв. № | Подпись и дата | Инв. № подл.

Формат А4

Альбом IV

820-4-031.88

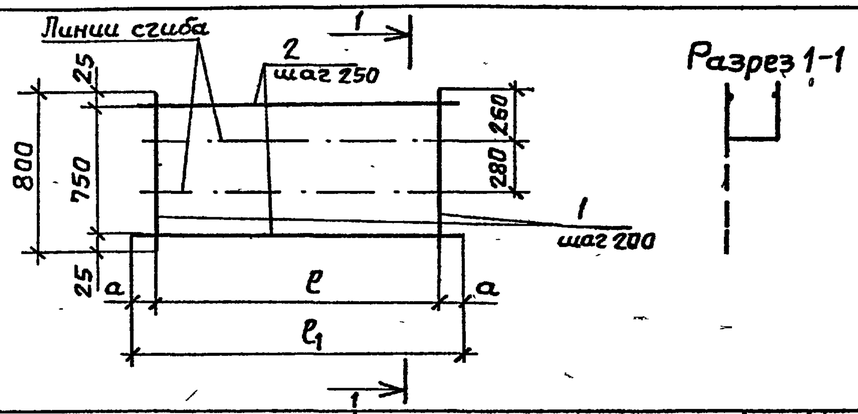

Разрез 1-1

Формат	Зона	Поз.	Обозначение	Наименование	Кол.	Примечание
			820-4-031.88-КЖИ.0610	С85		
				Детали		
Бч		1	0611	ф10 А III, ГОСТ 5781-82, L=800	18	
Бч		2	0612	ф10 А II, ГОСТ 5781-82, L=3600	4	
			820-4-031.88-КЖИ.0610-01	С86		
				Детали		
Бч		1	0611	ф10 А III, ГОСТ 5781-82, L=800	15	
Бч		2	0613	ф10 А II, ГОСТ 5781-82, L=3100	4	

Обозначение	Марка	ℓ, мм	ℓ1, мм	a, мм	Масса, кг
КЖИ.0610	С85	3400	3600	100	17,8
КЖИ.0610-01	С86	2800	3100	150	15,1

Привязан

Инв. №

Взам. инв. № | Подпись и дата | Инв. № подл.

Нач. отд.	Смирнова		11.05.88
ГИП	Позднова		11.05.88
Вед. инж.	Макарова		6.05.88
Инжен.	Клочкова		11.05.88
Н. контр.	Ковкина		6.05.88

820-4-031.88-КЖИ.0610

Сетки арматурные С85, С86.

Стадия	Масса	Масштаб
Р	см. табл.	
Лист	Листов 1	

Ленгипроводхоз

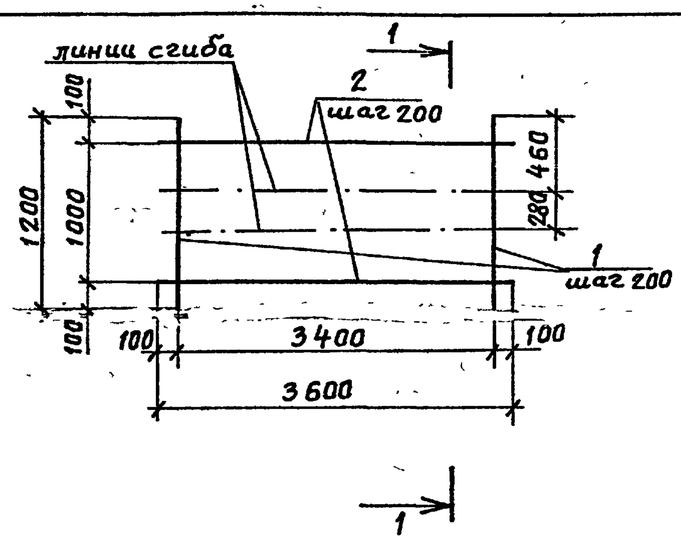

Разрез 1-1

Формат	Зона	Поз.	Обозначение	Наименование	Кол.	Примечание
			820-4-031.88-КЖИ.0620	С87		
				Детали		
Бч		1	0621	ф10 А III, ГОСТ 5781-82, L=1200	18	
Бч		2	0622	ф10 А II, ГОСТ 5781-82, L=3600	6	

Привязан

Инв. №

Взам. инв. № | Подпись и дата | Инв. № подл.

Нач. отд.	Смирнова		11.05.88
ГИП	Позднова		11.05.88
Вед. инж.	Макарова		6.05.88
Инжен.	Клочкова		11.05.88
Н. контр.	Ковкина		6.05.88

820-4-031.88-КЖИ.0620

Сетка арматурная С87

Стадия	Масса	Масштаб
Р	26.7	
Лист	Листов 1	

Ленгипроводхоз

25671-04 38

Альбом IV

820-4-031.88

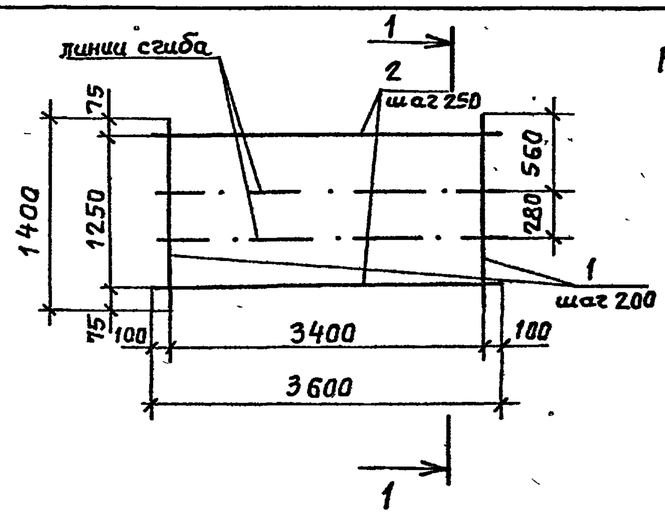

Разрез 1-1.

Формат	Зона	Поз.	Обозначение	Наименование	Кол.	Примечание
			820-4-031.88-КЖИ.0630	С88		
				Детали		
Бч		1	0631	Ф10 А III, ГОСТ 5781-82, L=1400	18	
Бч		2	0632	Ф10 А II, ГОСТ 5781-82, L=3600	6	

Привязан

Инв №

820-4-031.88-КЖИ.0630

Нач.отд.	Смирнова		11.05.88	Сетка арматурная С88	Стадия: Р	Масса: 28,9	Масштаб
ГИП	Позднова		11.05.88		Лист	Листов 1
Вед.инж	Макарова		6.05.88		Ленгипроводхоз	
Инженер	Налетова		4.05.88			
Н.контр	Ковкина		6.05.88			

Взам.инв.№ | Подпись и дата | Инв.№ подл.

Копировал Стр

Формат А4

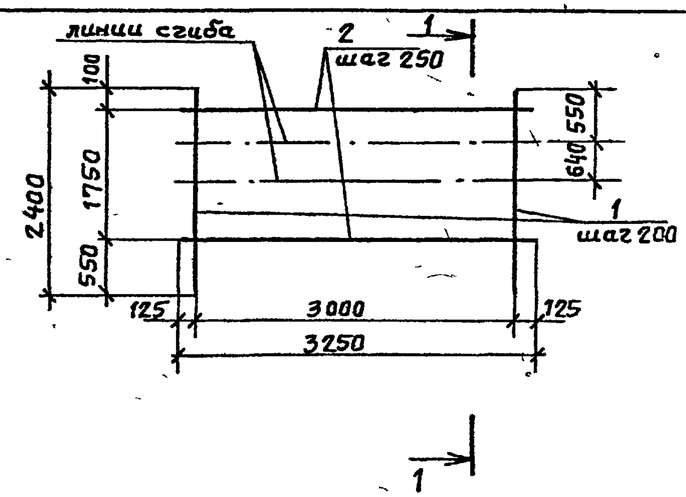

Разрез 1-1

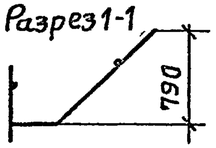

Формат	Зона	Поз.	Обозначение	Наименование	Кол	Примечание
			820-4-031.88-КЖИ.0640	С89		
				Детали		
Бч		1	0641	Ф10 А III, ГОСТ 5781-82, L=2400	16	
Бч		2	0642	Ф10 А II, ГОСТ 5781-82, L=3250	8	

Привязан

Инв.№

820-4-031.88-КЖИ.0640

Нач.отд.	Смирнова		11.05.88	Сетка арматурная С89	Стадия: Р	Масса: 39,7	Масштаб
ГИП	Позднова		11.05.88		Лист	Листов 1
Вед.инж	Макарова		6.05.88		Ленгипроводхоз	
Инженер	Налетова		4.05.88			
Н.контр	Ковкина		6.05.88			

Взам.инв.№ | Подпись и дата | Инв.№ подл.

Копировал Стр 25641-04 39 Формат А4

Альбом IV

820-4-081.88

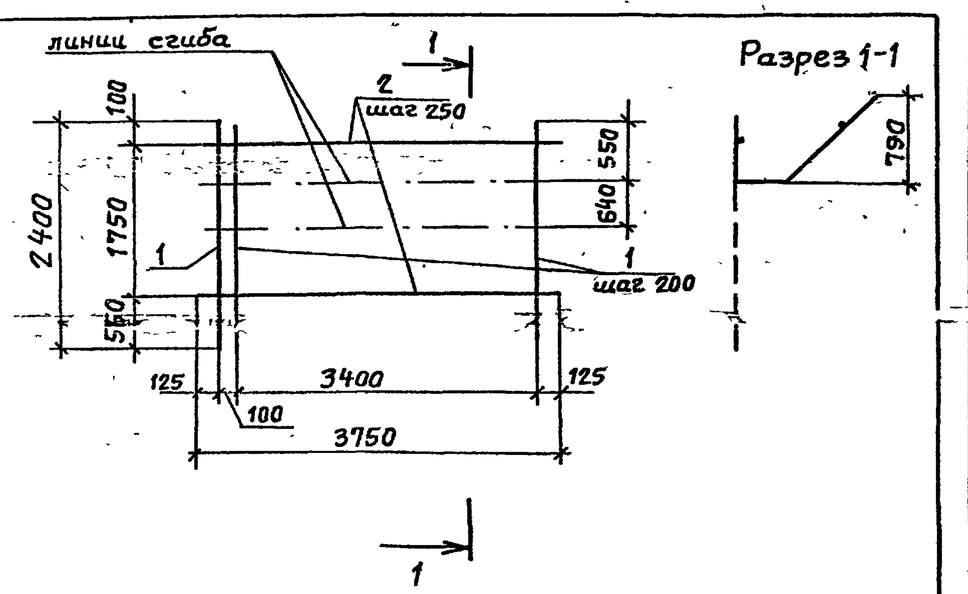

Формат	Зона	Поз.	Обозначение	Наименование	Кол.	Примечание
			820-4-031.88-КЖИ.0650	С90	-	
				Детали		
Б4		1	0651	Ф10 А III, ГОСТ 5781-82, L=2400	19	
Б4		2	0652	Ф10 А II, ГОСТ 5781-82, L=3750	8	

Привязан

Инв №

Подпись и дата | Взам. инв. №

Инв. № подл.

Нач. отд	Смирнова		11.05.88
ГИП	Позднова		11.05.88
Вед. инж	Макарова		6.05.88
Инжен.	Налетова		4.05.88
Н. контр	Ковкина		6.05.88

820-4-031 88-КЖИ 0650

Сетка арматурная С90

Стадия	Масса	Масштаб
Р	46,7	
Лист	Листов 1	

Ленгипроводхоз

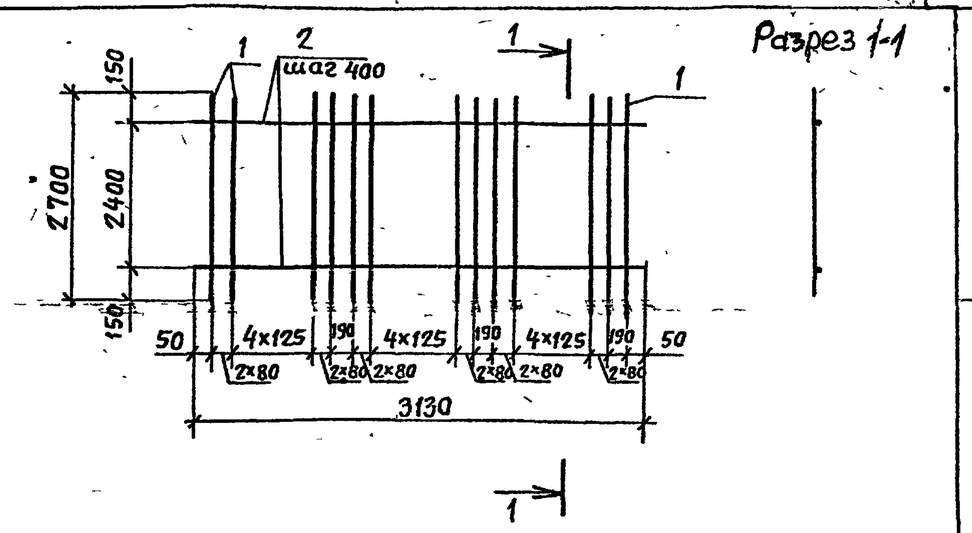

Формат	Зона	Поз.	Обозначение	Наименование	Кол.	Примечание
			820-4-031.88-КЖИ.0660	С91		
				Детали		
Б4		1	0661	Ф14 А III, ГОСТ 5781-82, L=2700	28	
Б4		2	0662	Ф10 А II, ГОСТ 5781-82, L=3130	7	

Привязан

Инв №

Подпись и дата | Взам. инв №

Инв № подл

Нач отд	Смирнова		11.05.88
ГИП	Позднова		11.05.88
Вед инж	Макарова		6.05.88
Инжен	Налетова		4.05.88
Н контр	Ковкина		6.05.88

820-4-031 88-КЖИ 0660

Сетка арматурная С91

Стадия	Масса	Масштаб
Р	105,0	
Лист	Листов 1	

Ленгипроводхоз

25671-04 40

Альбом IV

820-4-031.88

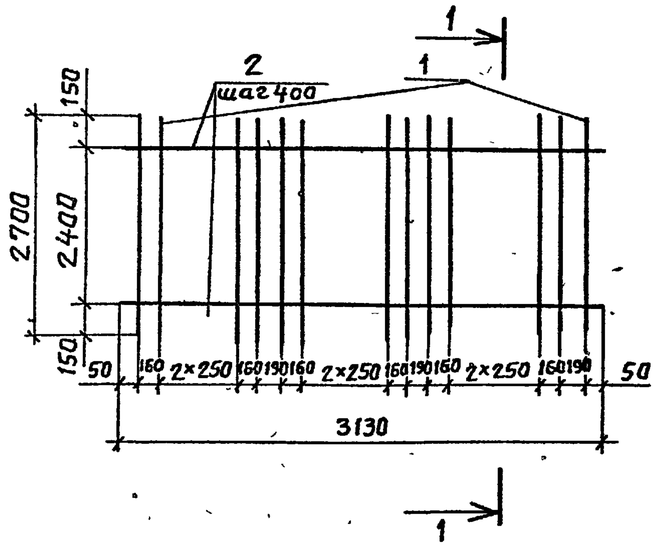

Разрез 1-1

Формат	Зона	Поз.	Обозначение	Наименование	Кол.	Примечание
			820-4-031.88-КЖИ.0670	С92		
				Детали		
Бч		1	0671	Ф10АIII, ГОСТ 5781-82, L=2700	16	
Бч		2	0672	Ф10АII, ГОСТ 5781-82, L=3130	7	

Привязан

Инв №

Подпись и дата

Взам. инв. №

Инв. № подл.

Нач.отд.	Смирнова		11.05.88
ГИП	Поэднова		11.05.88
Вед.инж.	Макарова		6.05.88
Инженер	Налетова		11.05.88
Н.контр.	Ковкина		6.05.88

820-4-031.88-КЖИ.0670

Сетка арматурная С92

Стадия	Масса	Масштаб
Р	40,2	

Лист | Листов 1

Ленгипроводхоз

Копировал Сир

Формат А4

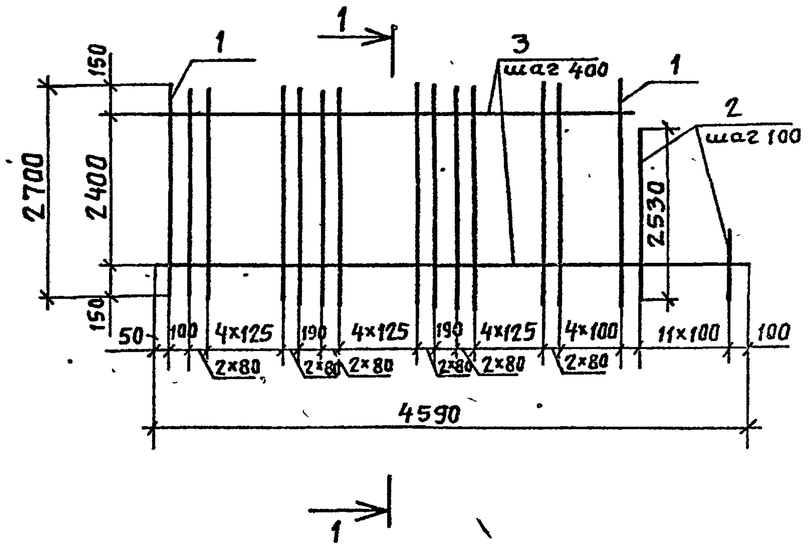

Разрез 1-1

Формат	Зона	Поз.	Обозначение	Наименование	Кол.	Примечание
			820-4-031.88-КЖИ.0680	С93, С93н		
				Детали		
Бч		1	0681	Ф14АIII, ГОСТ 5781-82, L=2700	32	
Бч		2	0682	Ф14АIII, ГОСТ 5781-82, $L_{ср}$=1380 Δ=230	11	
Бч		3	0683	Ф10АII, ГОСТ 5781-82, $L_{ср}$=4068 Δ=174	7	

Привязан

Инв №

Подпись и дата

Взам. инв. №

Инв. № подл.

Нач.отд.	Смирнова		11.05.88
ГИП	Поэднова		11.05.88
Вед.инж.	Макарова		6.05.88
Инженер	Налетова		11.05.88
Н.контр.	Ковкина		6.05.88

820-4-031.88-КЖИ.0680

Сетка арматурная С93, С93н

Стадия	Масса	Масштаб
Р	140,5	

Лист | Листов 1

Ленгипроводхоз

Копировал Сир

Формат А4

Альбом IV

820-4-031.88

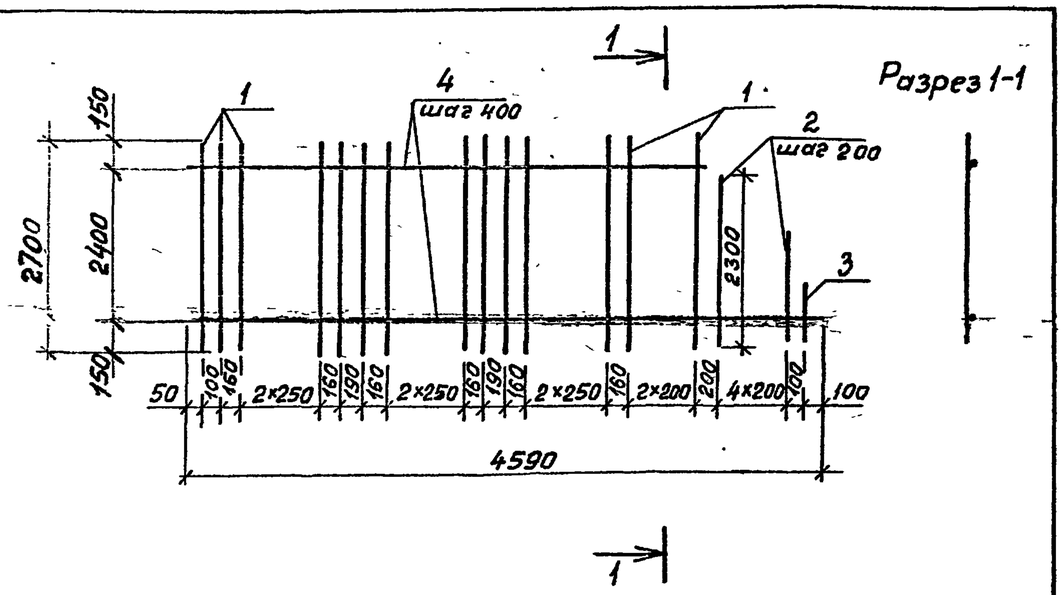

Формат	Зона	Поз.	Обозначение	Наименование	Кол.	Примечание
			820-4-031.88-КЖ.И.0690	С 94, С94н		
				Детали		
Б.ч.		1	0691	Ф10АIII, ГОСТ5781-82, L=2700	18	
Б.ч.		2	0692	Ф10АIII, ГОСТ5781-82, Lср=1380, a=460	5	
Б.ч.		3	0693	Ф10АIII, ГОСТ5781-82, L=230	1	
Б.ч.		4	0694	Ф10АII, ГОСТ5781-82, Lср=4068, a=174	7	

Привязан

Инв. №

Нач. отд.	Смирнова		11.05.88
ГИП	Поздняева		11.05.88
Вед инж.	Макарова		6.05.88
Инженер	Налетова		4.05.88
Н. контр.	Ковкина		6.05.88

820-4-031.88-КЖ.И.0690

Сетка арматурная С94, С94н

Стадия	Масса	Масштаб
Р	52.0	
Лист	Листов 1	

Ленгипроводхоз

Взам. инв. № | Подпись и дата | Инв. № подл.

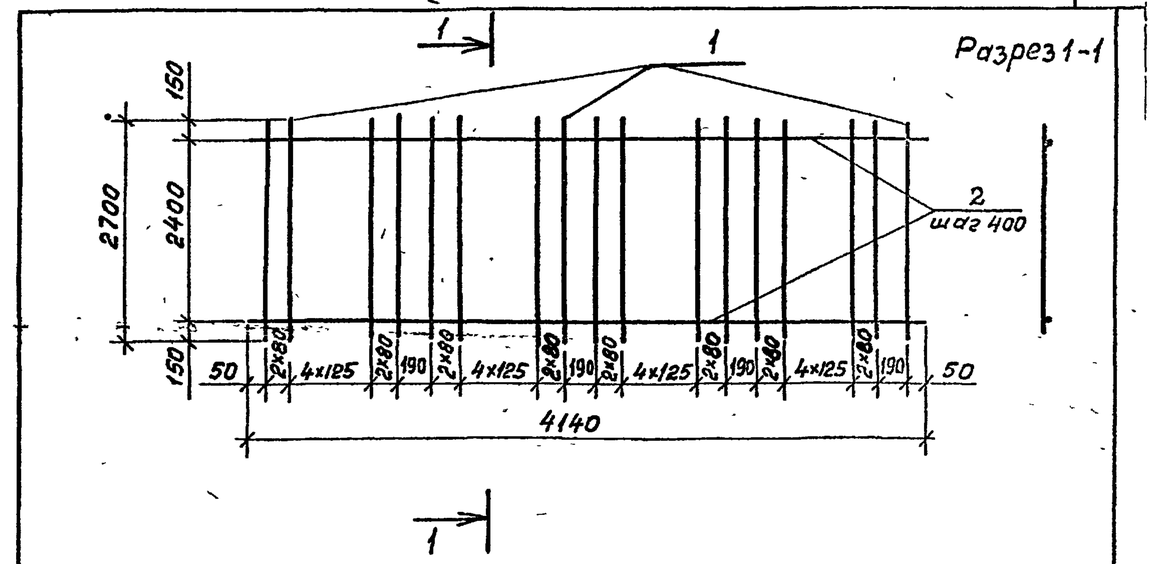

Формат	Зона	Поз.	Обозначение	Наименование	Кол.	Примечание
			820-4-031.88-КЖ.И.0700	С 95		
				Детали		
Б.ч.		1	0701	Ф14АIII, ГОСТ5781-82, L=2700	37	
Б.ч.		2	0702	Ф10АII, ГОСТ5781-82, L=4140	7	

Привязан

Инв. №

Нач. отд.	Смирнова		11.05.88
ГИП	Поздняева		11.05.88
Вед инж.	Макарова		6.05.88
Инженер	Клочкова		4.05.88
Н. контр.	Ковкина		6.05.88

820-4-031.88-КЖ.И.0700

Сетка арматурная С95

Стадия	Масса	Масштаб
Р	138,6	
Лист	Листов 1	

Ленгипроводхоз

Взам. инв. № | Подпись и дата | Инв. № подл.

Альбом IV

820-4-031.88

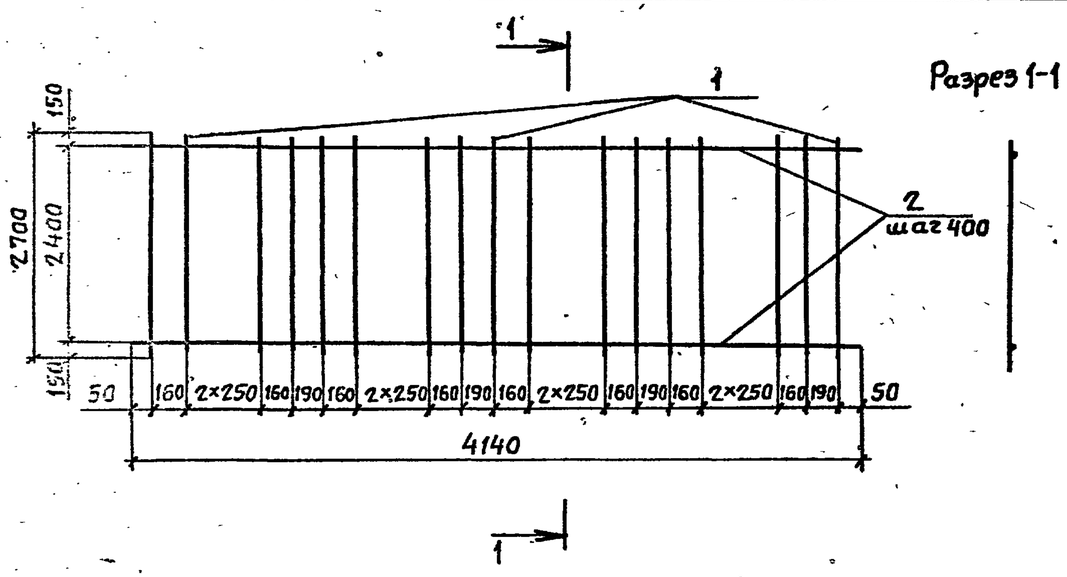

Формат	Зона	Поз.	Обозначение	Наименование	Кол.	Примечание
			820-4-031.88-КЖ.И.0710	С96		
				Детали		
Б.Ч.		1	0711	ф10 А III, ГОСТ 5781-82, L=2700	21	
Б.Ч.		2	0712	ф10 А III, ГОСТ 5781-82, L=4140	7	

Привязан

Инв. №

Нач.отд.	Смирнова		11.05.88
ГИП	Поэднова		11.05.88
Вединж.	Макарова		6.05.88
Инженер	Клочкова		4.05.88
Н.контр.	Ковкина		6.05.88

820-4-031.88-КЖ.И.0710

Сетка арматурная С96

Стадия	Масса	Масштаб
Р	52,9	
Лист	Листов 1	

Ленгипроводхоз

Копировал Смр

Формат А4

Инв. № подл. | Подпись и дата | Взам. инв. №

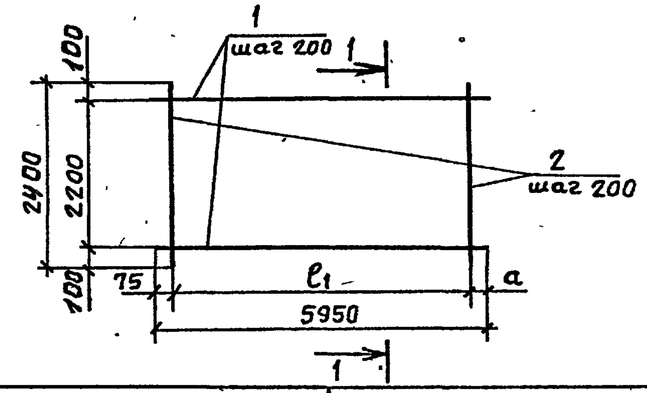

Формат	Зона	Поз.	Обозначение	Наименование	Кол.	Примечание
			820-4-031.88-КЖ.И.0720	С97		
				Детали		
Б.Ч.		1	0721	ф12 А III, ГОСТ 5781-82, L=5950	12	
Б.Ч.		2	0722	ф12 А III, ГОСТ 5781-82, L=2400	26	
			820-4-031.88-КЖ.И.0720-01	С98		
				Детали		
Б.Ч.		1	0721	ф12 А III, ГОСТ 5781-82, L=5950	12	
Б.Ч.		2	0722	ф12 А III, ГОСТ 5781-82, L=2400	30	

Обозначение	Марка	l_1, мм	a, мм	Масса, кг
КЖ.И.0720	С97	5000	875	118,8
КЖ.И.0720-01	С98	5800	75	127,3

Привязан

Инв. №

Нач.отд.	Смирнова		11.05.88
ГИП	Поэднова		11.05.88
Вединж.	Ковкина		6.05.88
Инженер	Налетова		4.05.88
Н.контр.	Макарова		6.05.88

820-4-031.88-КЖ.И.0720

Сетки арматурные С97, С98

Стадия	Масса	Масштаб
Р	см. табл.	
Лист	Листов 1	

Ленгипроводхоз

Копировал Смр

Формат А4

Инв. № подл. | Подпись и дата | Взам. инв. №

Альбом IV

820-4-031 88

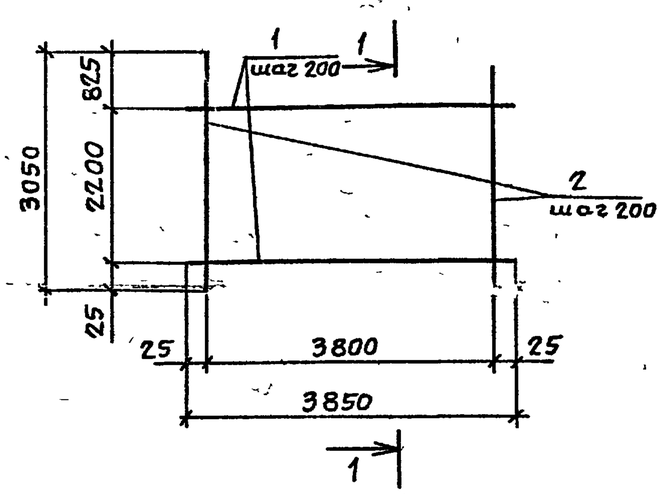

Разрез 1-1

Формат	Зона	Поз.	Обозначение	Наименование	Кол.	Примечание
			820-4-031.88-КЖ.И.0730	С99		
				Детали		
Б.4.		1	0731	ф12 А III, ГОСТ 5781-82, L=3850	20	
Б.4.		2	0732	ф12 А III, ГОСТ 5781-82, L=3050	12	

Привязан

Инв. №

Нач отд	Смирнова		11.05.88
ГИП	Позднова		11.05.88
Вединж	Ковкина		6.05.88
Инженер	Налетова		4.05.88
Н контр	Макарова		6.05.88

820-4-031.88-КЖ.И.0730

Сетка арматурная С99

Стадия	Масса	Масштаб
Р	92,49	
Лист	Листов 1	

Ленгипроводхоз

Инв. № подл. | Подпись и дата | Взам. инв. №

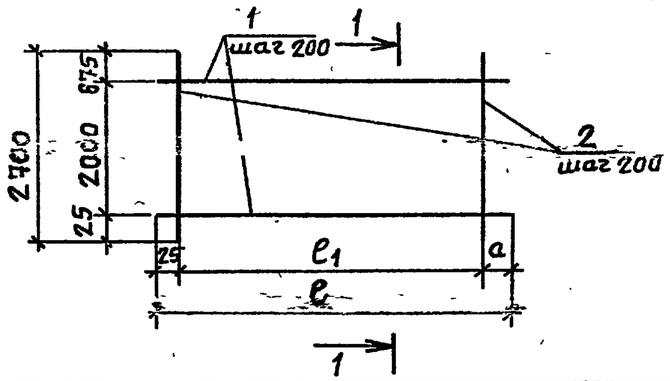

Разрез 1-1

Формат	Зона	Поз.	Обозначение	Наименование	Кол	Примечание
			820-4-031 88-КЖ.И.0740	С100		
				Детали		
Б.4		1	0741	ф12 А III, ГОСТ 5781-82, L=5800	11	
Б.4		2	0742	ф12 А III, ГОСТ 5781-82, L=2700	26	
			820-4-031.88-КЖ.И.0740-01	С101		
				Детали		
Б.4		1	0743	ф12 А III, ГОСТ 5781-82, L=4750	11	
Б.4		2	0742	ф12 А III, ГОСТ 5781-82, L=2700	24	

Обозначение	Марка	l, мм	l_1, мм	a, мм	Масса, кг
КЖ.И.0740	С100	5800	5000	775	119.0
КЖ.И.0740-01	С101	4750	4600	125	103.9

Привязан

Инв. №

Нач.отд.	Смирнова		11.05.88
ГИП	Позднова		11.05.88
Вединж	Ковкина		6.05.88
Инженер	Налетова		4.05.88
Н.контр	Макарова		6.05.88

820-4-031.88-КЖ.И.0740

Сетки арматурные С100, С101

Стадия	Масса	Масштаб
Р	см. табл.	
Лист	Листов 1	

Ленгипроводхоз

Инв. № подл. | Подпись и дата | Взам. инв. №

Альбом IV

820-4-031.88

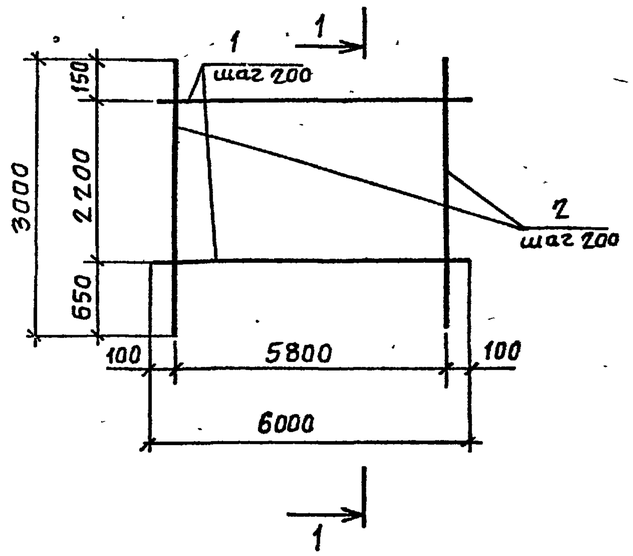

Разрез 1-1

Формат	Зона	Поз.	Обозначение	Наименование	Кол.	Примечание
			820-4-031.88-КЖ.И.0750	С102		
				Детали		
Б.ч.		1	0751	Ф12 А III, ГОСТ 5781-82, L=6000	12	
Б.ч.		2	0752	Ф12 А III, ГОСТ 5781-82, L=3000	30	

Привязан

Инв. №

820-4-031.88-КЖ.И.0750

Нач.отд.	Смирнова		11.05.88
ГИП	Позднова		11.05.88
Вед.инж.	Ковкина		6.05.88
Инженер	Налетова		11.05.88
Н.контр.	Макарова		6.05.88

Сетка арматурная С102

Стадия	Масса	Масштаб
Р	143,9	
Лист	Листов 1	

Ленгипроводхоз

Копировал Смр

Формат А4

Взам инв. № | Подпись и дата | Инв. № подл.

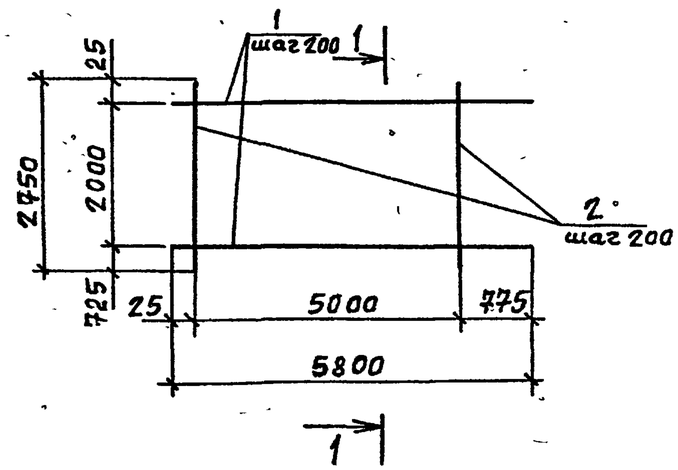

Разрез 1-1

Формат	Зона	Поз.	Обозначение	Наименование	Кол.	Примечание
			820-4-031.88-КЖ.И.0760	С103		
				Детали		
Б.ч.		1	0761	Ф12 А III, ГОСТ 5781-82, L=5800	11	
Б.ч.		2	0762	Ф12 А III, ГОСТ 5781-82, L=2750	26	

Привязан

Инв. №

820-4-031.88-КЖ.И.0760

Нач.отд.	Смирнова		11.05.88
ГИП	Позднова		11.05.88
Вед.инж.	Ковкина		6.05.88
Инженер	Налетова		4.05.88
Н.контр.	Макарова		6.05.88

Сетка арматурная С103

Стадия	Масса	Масштаб
Р	120,1	
Лист	Листов 1	

Ленгипроводхоз

Копировал Смр

Формат А4

Взам инв. № | Подпись и дата | Инв. № подл.

Альбом IV

820-4-031.88

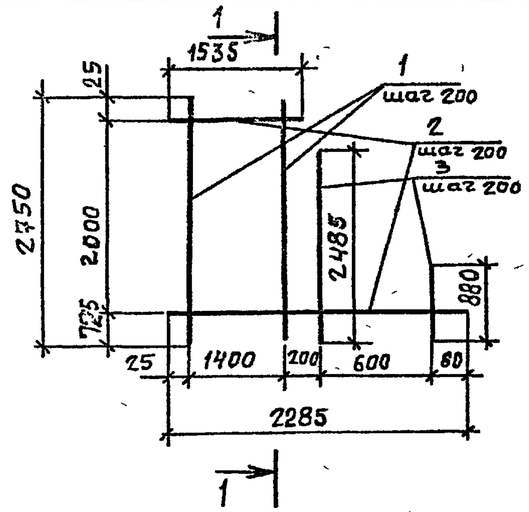

Разрез 1-1

Формат	Зона	Поз.	Обозначение	Наименование	Кол.	Примечание
			820-4-031.88-КЖ.И.0770	С104		
				Детали		
Б.ч		1	0771	Ф12 А III, ГОСТ 5781-82, L=2750	8	
Б.ч		2	0772	Ф12 А III, ГОСТ 5781-82, Lср=1910, Δ=75	11	
Б.ч		3	0773	Ф12 А III, ГОСТ 5781-82, Lср=1683, Δ=535	4	

Привязан

Инв №

Взам. инв. № | Подпись и дата | Инв. № подл.

820-4-031 88-КЖ.И 0770

Нач.отд.	Смирнова		11.05.88	Сетка арматурная С104	Стадия: Р	Масса: 44,2	Масштаб:
ГИП	Позднова		11.05.88		Лист	Листов 1
Вед.инж.	Ковкина		6.05.88		Ленгипроводхоз	
Инженер	Налетова		4.05.88			
Н.контр.	Макарова		6.05.88			

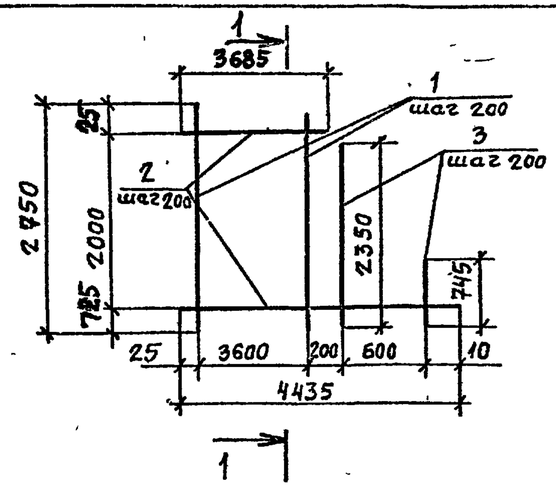

Разрез 1-1

Формат	Зона	Поз.	Обозначение	Наименование	Кол.	Примечание
			820-4-031.88-КЖ.И.0780	С105		
				Детали		
Б.ч.		1	0781	Ф12 А III, ГОСТ 5781-82, L=2750	19	
Б.ч.		2	0782	Ф12 А III, ГОСТ 5781-82, Lср=4060, Δ=75	11	
Б.ч.		3	0783	Ф12 А III, ГОСТ 5781-82, Lср=1548, Δ=535	4	

Привязан

Инв №

Взам. инв № | Подпись и дата | Инв. № подл.

820-4-031.88-КЖ.И 0780

Нач.отд.	Смирнова		11.05.88	Сетка арматурная С105	Стадия: Р	Масса: 91,6	Масштаб:
ГИП	Позднова		11.05.88		Лист	Листов 1
Вед.инж.	Ковкина		6.05.88		Ленгипроводхоз	
Инженер	Налетова		4.05.88			
Н.контр.	Макарова		6.05.88			

Альбом IV

820-4-031 88

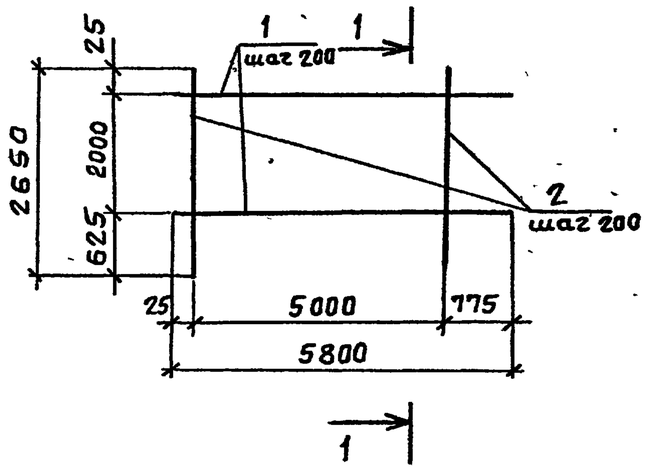

Формат	Зона	Поз.	Обозначение	Наименование	Кол.	Примечание
			820-4-031.88-КЖ.И.0790	С106		
				Детали		
Б4		1	0791	Ф12 А III, ГОСТ 5781-82, L=5800	11	
Б4		2	0792	Ф12 А III, ГОСТ 5781-82, L=2650	26	

Привязан

Инв. №

820-4-031.88-КЖ.И.0790

Нач.отд	Смирнова		11.05.88	Сетка арматурная С106	Стадия	Масса	Масштаб
ГИП	Позднова		11.05.88		Р	117,8	
Вед.инж	Ковкина		6.05.88		Лист	Листов 1	
Инженер	Налетова		4.05.88		Ленгипроводхоз		
Н.контр	Макарова		6.05.88				

Инв. № подл | Подпись и дата | Взам. инв. №

Копировал Сир Формат А4

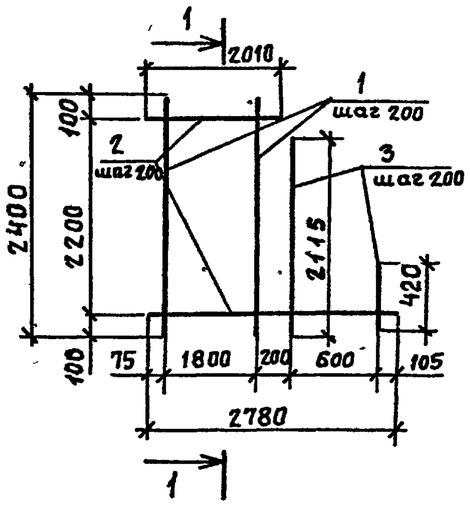

Формат	Зона	Поз.	Обозначение	Наименование	Кол	Примечание
			820-4-031.88-КЖ.И.0800	С107		
				Детали		
Б.4		1	0801	Ф12 А III, ГОСТ 5781-82, L=2400	10	
Б4		2	0802	Ф12 А III, ГОСТ 5781-82, Lср=2395, Δ=70	12	
Б.4		3	0803	Ф12 А III, ГОСТ 5781-82, Lср=1268, Δ=565	4	

Привязан

Инв №

820-4-031.88-КЖ.И.0800

Нач.отд	Смирнова		11.05.88	Сетка арматурная С107	Стадия	Масса	Масштаб
ГИП	Позднова		11.05.88		Р	51,3	
Вед.инж	Ковкина		6.05.88		Лист	Листов 1	
Инженер	Налетова		4.05.88		Ленгипроводхоз		
Н.контр.	Макарова		6.05.88				

Инв. № подл | Подпись и дата | Взам. инв. №

Копировал Сир Формат А4

Альбом IV

820-4-031.88

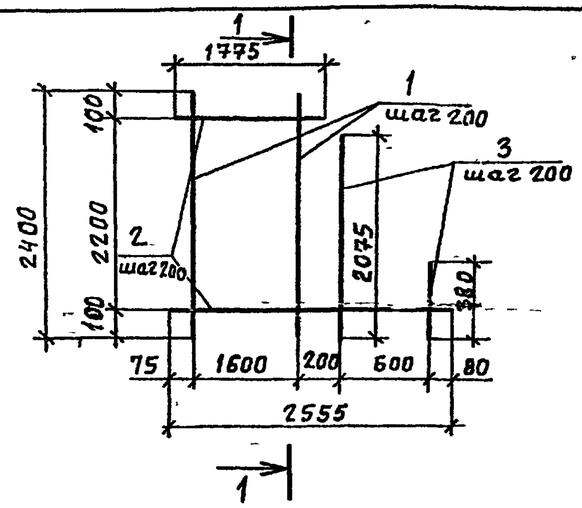

Разрез 1-1

Формат	Зона	Поз.	Обозначение	Наименование	Кол.	Примечание
			820-4-031.88-КЖ.И 0810	С108		
				Детали		
бч		1	0811	Ф12 А III, ГОСТ 5781-82, L=2480	9	
бч		2	0812	Ф12 А III, ГОСТ 5781-82, Lср=2170, Δ=70	12	
бч		3	0813	Ф12 А III, ГОСТ 5781-82, Lср=1288, Δ=565	4	

Привязан

Инв. №

Инв. № подл. | Подпись и дата | Взам. инв. №

820-4-031.88-КЖ.И.0810

Нач отд	Смирнова		11.05.88	Сетка арматурная С108	Стадия: Р	Масса: 46,7	Масштаб:
ГИП	Позанова		11.05.88		Лист	Листов 1
Вед инж	Ковкина		6.05.88		Ленгипроводхоз	
Инженер	Налетова		4.05.88			
Н контр	Макарова		6.05.88			

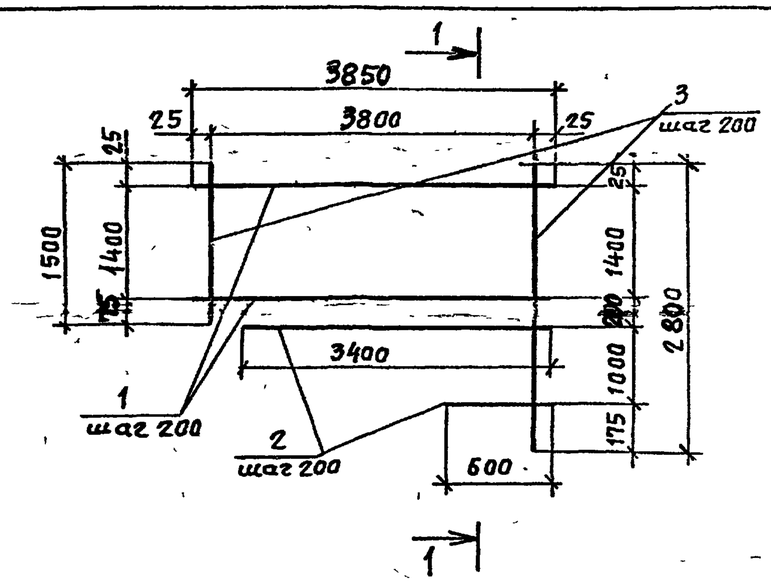

Разрез 1-1

Формат	Зона	Поз.	Обозначение	Наименование	Кол	Примечание
			820-4-031 88-КЖ.И.0820	С109		
				Детали		
бч		1	0821	Ф12 А III, ГОСТ 5781-82, L=3850	8	
бч		2	0822	Ф12 А III, ГОСТ 5781-82, Lср=2000, Δ=560	6	
бч		3	0823	Ф12 А III, ГОСТ 5781-82, Lср=2150, Δ=68	20	

Привязан

Инв. №

Инв. № подл. | Подпись и дата | Взам. инв. №

820-4-031.88-КЖ.И.0820

Нач.отд.	Смирнова		11.05.88	Сетка арматурная С109	Стадия: Р	Масса: 76,2	Масштаб:
ГИП	Позанова		11.05.88		Лист	Листов 1
Вед инж.	Ковкина		6.05.88		Ленгипроводхоз	
Инженер	Налетова		4.05.88			
Н.контр	Макарова		6.05.88			

Альбом IV

820-4-031.88

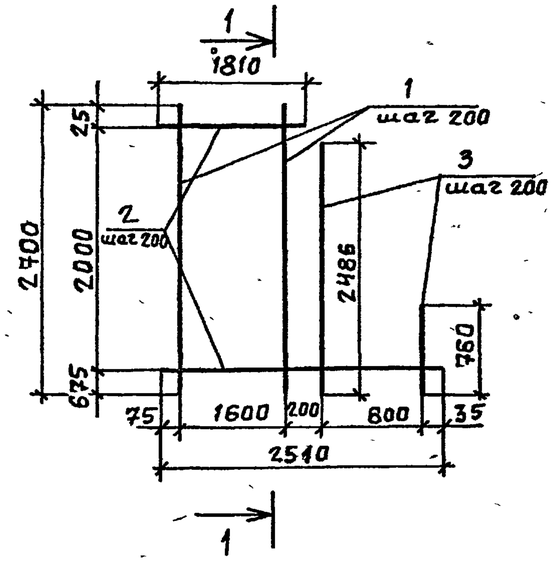

Разрез 1-1

Формат	Зона	Поз.	Обозначение	Наименование	Кол.	Примечание
			820-4-031.88-КЖ.И.0830	С110		
				Детали		
Бч		1	0831	ф12АIII, ГОСТ 5781-82, L=2700	9	
Бч		2	0832	ф12АIII, ГОСТ5781-82, Lср=2160, Δ=70	11	
Бч		3	0833	ф12АIII, ГОСТ5781-82, Lср=1625, Δ=575	4	

Привязан

Инв. №

Взам. инв. № | Подпись и дата | Инв. № подл.

Нач. отд.	Смирнова		11.05.88	820-4-031.88-КЖ.И.0830
ГИП	Позднова		11.05.88	Сетка арматурная С110
Вед. инж.	Ковкина		6.05.88	Стадия: Р; Масса: 48,4; Масштаб:
Инженер	Налетова		11.05.88	Лист; Листов 1
Н. контр.	Макарова		6.05.88	Ленгипроводхоз

Копировал Сир Формат А4

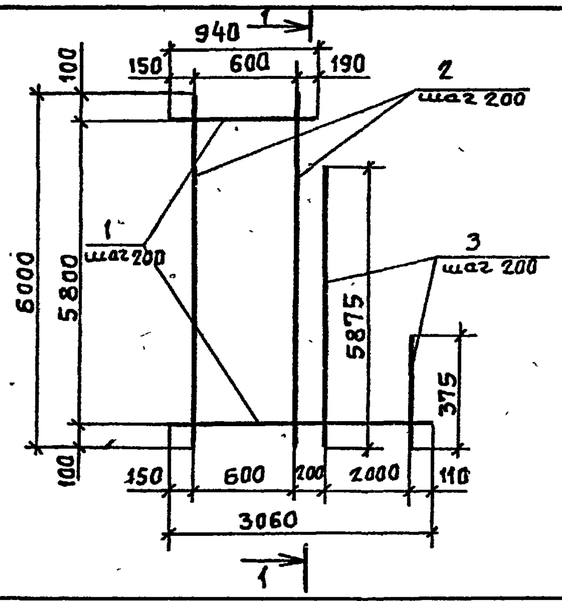

Разрез 1-1

Формат	Зона	Поз.	Обозначение	Наименование	Кол.	Примечание
			820-4-031.88-КЖ.И.0840	С111		
				Детали		
Бч		1	0841	ф12АIII ГОСТ 5781-82, Lср=2000, Δ=73	30	
Бч		2	0842	ф12АIII, ГОСТ 5781-82, L=6000	4	
Бч		3	0843	ф12АIII, ГОСТ5781-82, Lср=3125, Δ=550	11	

Привязан

Инв. №

Взам. инв. № | Подпись и дата | Инв. № подл.

Нач. отд.	Смирнова		11.05.88	820-4-031.88-КЖ.И 0840
ГИП	Позднова		11.05.88	Сетка арматурная С111
Вед. инж	Ковкина		6.05.88	Стадия: Р; Масса: 105,1; Масштаб:
Инженер	Налетова		11.05.88	Лист; Листов 1
Н. контр.	Макарова		6.05.88	Ленгипроводхоз

Копировал Формат А4

25671-04 49

820-4-031.88 Альбом IV

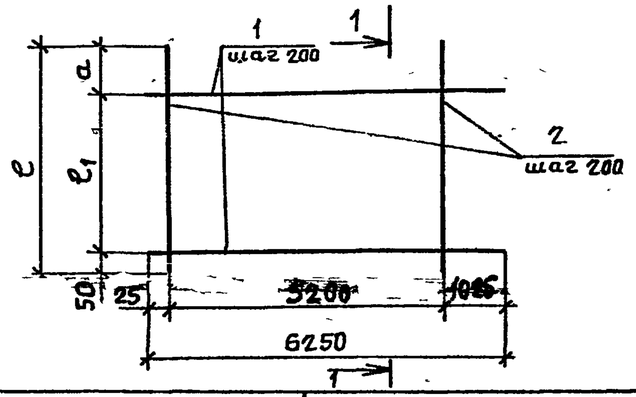

Формат	Зона	Поз.	Обозначение	Наименование	Кол.	Примечание
			820-4-031.88-КЖ.И.0850	С 112		
				Детали		
Б.ч.		1	0851	ф16 А III, ГОСТ 5781-82, L=6250	11	
Б.ч.		2	0852	ф12 А III, ГОСТ 5781-82, L=2650	27	
			820-4-031.88-КЖ.И.0850-01	С 113		
				Детали		
Б.ч.		1	0851	ф16 А III, ГОСТ 5781-82, L=6250	12	
Б.ч.		2	0853	ф12 А III, ГОСТ 5781-82, L=2900	27	

Обозначение	Марка	ℓ, мм	ℓ1, мм	a, мм	Масса, кг
КЖ.И.0850	С 112	2650	2000	600	172,0
КЖ.И.0850-01	С 113	2900	2200	650	187,9

Привязан

Инв. №

Взам. инв. № | Подпись и дата | Инв. № подл.

Нач. отд.	Смирнова		11.05.88
ГИП	Позднова		11.05.88
Вед. инж	Ковкина		6.05.88
Инженер	Налетова		11.05.88
Н. контр.	Макарова		6.05.88

820-4-031.88-КЖ.И.0850

Сетки арматурные С112, С113

Стадия	Масса	Масштаб
Р	см. табл.	

Лист | Листов 1

Ленгипроводхоз

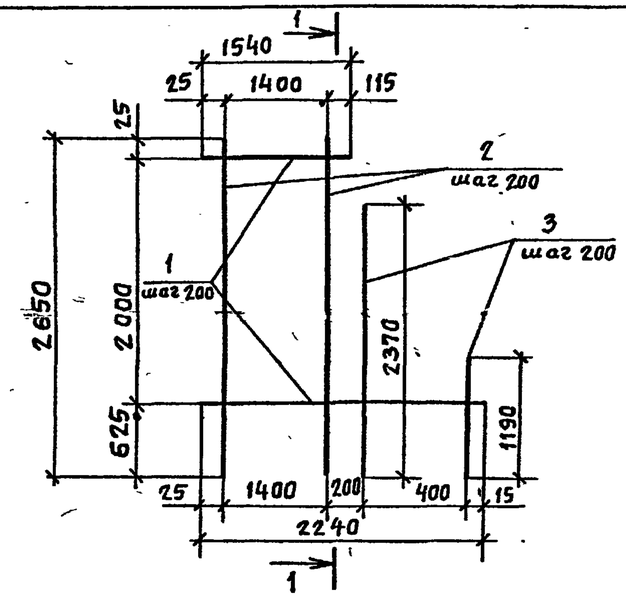

Формат	Зона	Поз.	Обозначение	Наименование	Кол.	Примечание
			820-4-031.88-КЖ.И.0860	С 114		
				Детали		
Б.ч.		1	0861	ф12 А III, ГОСТ 5781-82, Lср=1890, Δ=70	11	
Б.ч.		2	0862	ф12 А III, ГОСТ 5781-82, L=2650	8	
Б.ч.		3	0863	ф12 А III, ГОСТ 5781-82, Lср=1780, Δ=590	3	

Привязан

Инв. №

Взам. инв. № | Подпись и дата | Инв. № подл.

Нач. отд.	Смирнова		11.05.88
ГИП	Позднова		11.05.88
Вед. инж	Ковкина		6.05.88
Инженер	Налетова		11.05.88
Н. контр.	Макарова		6.05.88

820-4-031.88-КЖ.И.0860

Сетка арматурная. С114

Стадия	Масса	Масштаб
Р	42,0	

Лист | Листов 1

Ленгипроводхоз

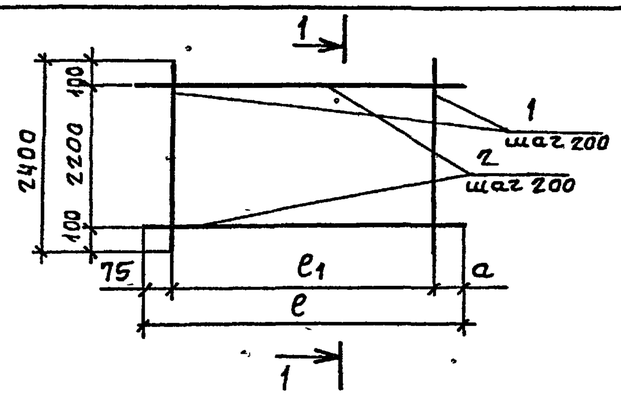

Формат	Зона	Поз.	Обозначение	Наименование	Кол.	Примечание
			820-4-031.88-КЖ.И.0870	С115		
				Детали		
Б.Ч.		1	0871	Ф12 А III, ГОСТ 5781-82, L=2400	21	
Б.Ч.		2	0872	Ф12 А III, ГОСТ 5781-82, L=4150	12	
			820-4-031.83-КЖ.И.0870-01	С116		
				Детали		
Б.Ч.		1	0871	Ф12 А III, ГОСТ 5781-82, L=2400	23	
Б.Ч.		2	0873	Ф12 А III, ГОСТ 5781-82, L=4650	12	

Обозначение	Марка	l, мм	l_1, мм	a, мм	Масса, кг
КЖ.И.0870	С115	4150	4000	75	89,0
КЖ.И.0870-01	С116	4650	4400	175	98,6

Привязан

Инв. №

Взам. инв. № | Подпись и дата | Инв. № подл.

Нач. отд.	Смирнова		11.05.88
ГИП	Поздова		11.05.88
Ведущ. инж.	Ковкина		6.05.88
Инженер	Налетова		4.05.88
Н. контр.	Макарова		6.05.88

820-4-031.88-КЖ.И.0870

Сетки арматурные С115, С116

Стадия	Масса	Масштаб
Р	см. табл.	
Лист	Листов 1	

Ленгипроводхоз

Копировал Сир Формат А4

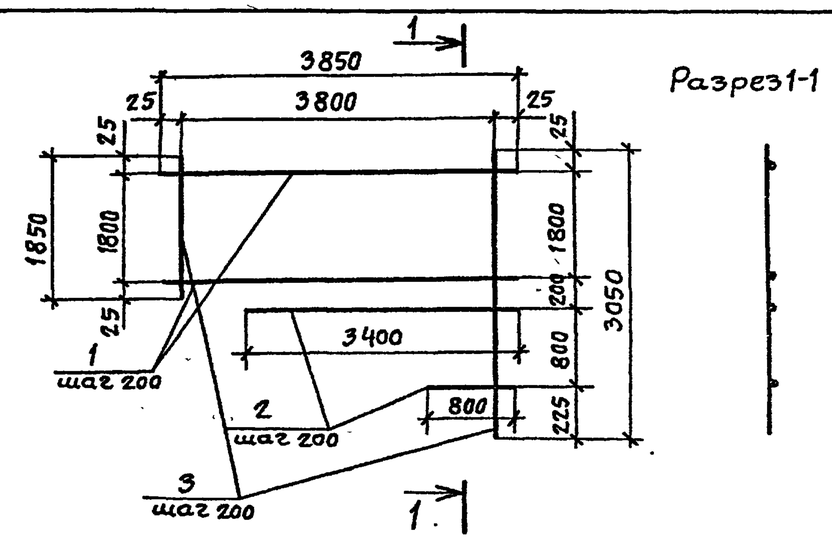

Формат	Зона	Поз.	Обозначение	Наименование	Кол.	Примечание
			820-4-031.88-КЖ.И.0880	С117		
				Детали		
Б.Ч.		1	0881	Ф12 А III, ГОСТ 5781-82, L=3850	10	
Б.Ч.		2	0882	Ф12 А III, ГОСТ 5781-82, Lср=2100, Δ=650	5	
Б.Ч.		3	0883	Ф12 А III, ГОСТ 5781-82, Lср=2450, Δ=300	20	

Привязан

Инв. №

Взам. инв. № | Подпись и дата | Инв. № подл.

Нач. отд.	Смирнова		11.05.88
ГИП	Поздова		11.05.88
Ведущ. инж.	Ковкина		6.05.88
Инженер	Налетова		4.05.88
Н. контр.	Макарова		6.05.88

820-4-031.88-КЖ.И.0880

Сетка арматурная С117

Стадия	Масса	Масштаб
Р	87.0	
Лист	Листов 1	

Ленгипроводхоз

Копировал Сир Формат А4

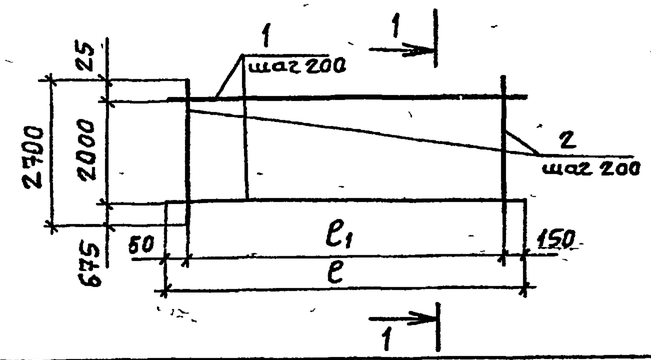

Разрез 1-1

Формат	Зона	Поз	Обозначение	Наименование	Кол.	Примечание
			820-4-031.88-КЖ.И 0890	С118		
				Детали		
Б.4		1	0891	Ф12 А III, ГОСТ 5781-82, L=4400	11	
Б.4		2	0892	Ф12 А III, ГОСТ 5781-82, L=2700	22	
			820-4-031.88-КЖ.И.0890-01	С119		
				Детали		
Б.4		1	0893	Ф12 А III, ГОСТ 5781-82, L=6250	11	
Б.4		2	0892	Ф12 А III, ГОСТ 5781-82, L=2700	32	

Обозначение	Марка	ℓ, мм	ℓ_1, мм	Масса, кг
КЖ.И.0890	С118	4400	4200	95.7
КЖ.И 0890-01	С119	6250	6200	137,8

Привязан

Инв. №

Взам. инв. № | Подпись и дата | Инв. № подл.

820-4-031.88-КЖ.И.0890

Нач. отд.	Смирнова		11.05.88
ГИП	Позднова		11.05.88
Вед. инж.	Ковкина		6.05.88
Инженер	Налетова		4.05.88
			6.05.88

Сетки арматурные С118, С119

Стадия	Масса	Масштаб
Р	см. табл.	
Лист	Листов 1	

Ленгипроводхоз

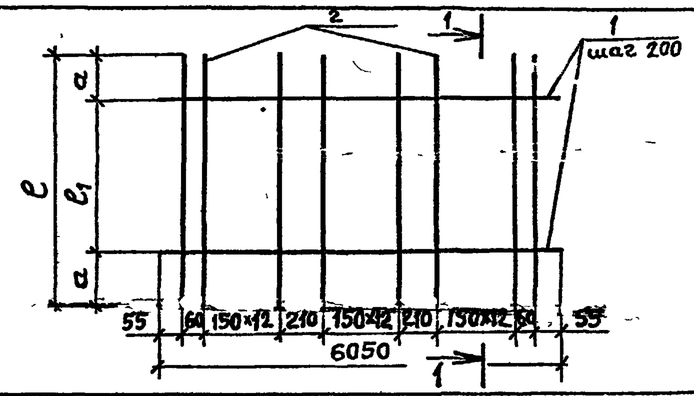

Разрез 1-1

Формат	Зона	Поз.	Обозначение	Наименование	Кол.	Примечание
			820-4-031.88-КЖ.И 0900	С120		
				Детали		
Б.4		1	0901	Ф12 А III, ГОСТ 5781-82, L=6050	4	
Б.4		2	0902	Ф12 А III, ГОСТ 5781-82, L=1000	41	
			820-4-031.88-КЖ.И.0900-01	С121		
				Детали		
Б.4		1	0901	Ф12 А III, ГОСТ 5781-82, L=6050	7	
Б.4		2	0903	Ф12 А III, ГОСТ 5781-82, L=1400	41	

Обозначение	Марка	ℓ, мм	ℓ_1, мм	a, мм	Масса, кг
КЖ.И.0900	С120	1000	600	200	57,9
КЖ.И.0900-01	С121	1400	1200	100	88,6

Привязан

Инв. №

Взам. инв. № | Подпись и дата | Инв. № подл.

820-4-031.88-КЖ.И.0900

Нач. отд.	Смирнова		11.05.88
ГИП	Позднова		11.05.88
Вед. инж.	Ковкина		6.05.88
Инженер	Налетова		4.05.88
Н. контр.	Макарова		6.05.88

Сетки арматурные С120, С121

Стадия	Масса	Масштаб
Р	см. табл.	
Лист	Листов	

Ленгипроводхоз

Альбом IV

820-4-031.88

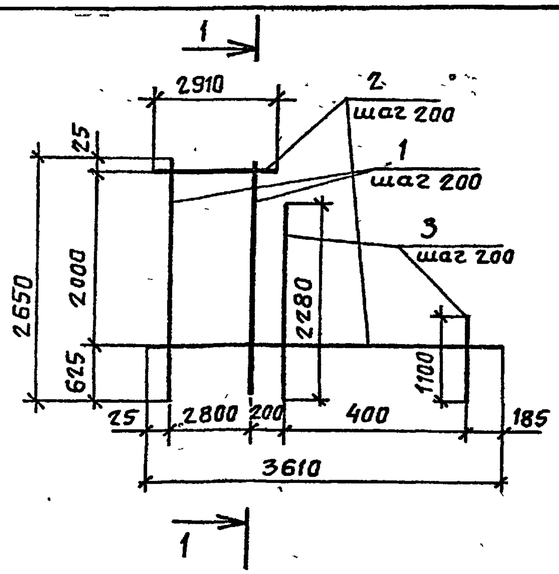

Разрез 1-1

Формат	Зона	Поз.	Обозначение	Наименование	Кол.	Примечание
			820-4-031.88-КЖ.И.0910	С122		
				Детали		
Б4.		1	0911	Ф12 А III, ГОСТ 5781-82, $L_{ср}$=3260, Δ=70	11	
Б4.		2	0912	Ф12 А III, ГОСТ 5781-82, L=2650	15	
Б4		3	0913	Ф12 А III, ГОСТ 5781-82, $L_{ср}$=1690, Δ=590	3	

Привязан

Инв №

Взам инв № | Подпись и дата | Инв. № подл.

Нач.отд.	Смирнова		11.05.88
ГИП	Позднова		11.05.88
Вед.инж.	Ковкина		6.05.88
Инженер	Налетова		4.05.88
Н.контр.	Макарова		6.05.88

820-4-031.88-КЖ.И.0910

Сетка арматурная С122

Стадия	Масса	Масштаб
Р	71,6	
Лист	Листов 1	

Ленгипроводхоз

Копировал

Формат А4

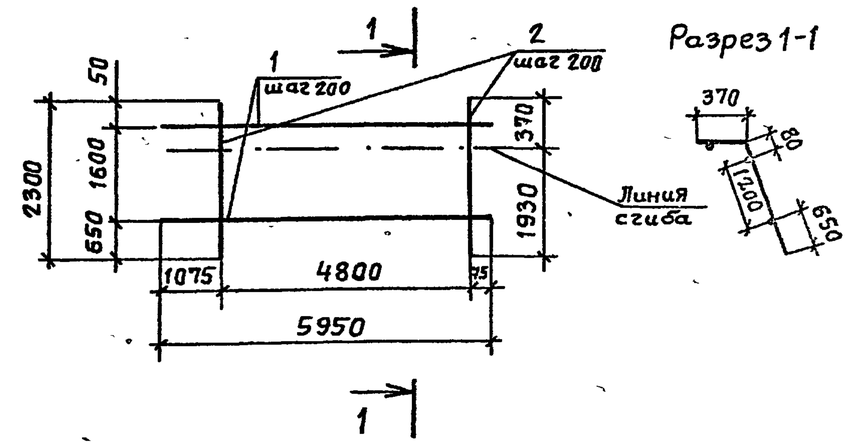

Разрез 1-1

Формат	Зона	Поз.	Обозначение	Наименование	Кол.	Примечание
			820-4-031.88-КЖ.И.0920	С123		
				Детали		
Б4		1	0921	Ф16 А III, ГОСТ 5781-82, L=5950	9	
Б4		2	0922	Ф12 А III, ГОСТ 5781-82, L=2300	25	

Привязан

Инв №

Взам инв № | Подпись и дата | Инв. № подл.

Нач.отд.	Смирнова		11.05.88
ГИП	Позднова		11.05.88
Вед.инж.	Ковкина		6.05.88
Инженер	Налетова		4.05.88
Н.контр.	Макарова		6.05.88

820-4-031.88-КЖ.И.0920

Сетка арматурная С123

Стадия	Масса	Масштаб
Р	135,6	
Лист	Листов 1	

Ленгипроводхоз

Копировал

Формат А4

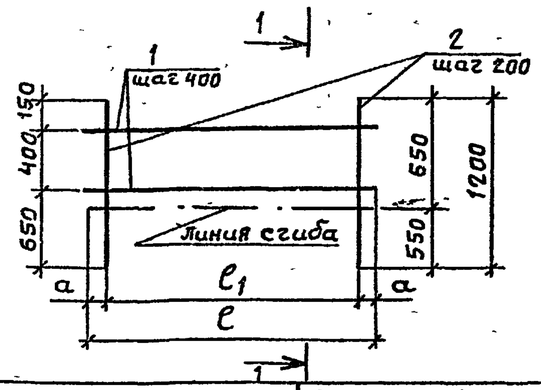

Разрез 1-1

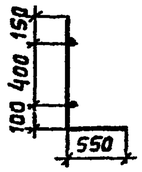

Формат	Зона	Поз.	Обозначение	Наименование	Кол.	Примечание
			820-4-031.88-КЖ.И.0930	С 124		
				Детали		
Б.ч.		1	0931	Ф10 А II, ГОСТ 5781-82, L=5950	2	
Б.ч.		2	0932	Ф12 А III, ГОСТ 5781-82, L=1200	30	
			820-4-031.88-КЖ.И.0930-01	С 125		
				Детали		
Б.ч		1	0933	Ф10 А II, ГОСТ 5781-82, L=4500	2	
Б.ч		2	0932	Ф12 А III, ГОСТ 5781-82, L=1200	23	

Обозначение	Марка	ℓ, мм	ℓ_1, мм	a, мм	Масса, кг
КЖ.И.0930	С124	5950	5800	75	39,4
КЖ.И.0930-01	С125	4500	4400	50	30,0

Привязан

Инв. №

Взам. инв. № | Подпись и дата | Инв. № подл.

Нач.отд.	Смирнова		11.05.88
ГИП	Позднова		11.05.88
Вед.инж.	Ковкина		6.05.88
Инженер.	Налетова		4.05.88
Н.контр.	Макарова		6.05.88

820-4-031.88-КЖ.И.0930

Сетки арматурные С124, С125

Стадия	Масса	Масштаб
Р	см. табл.	

Лист | Листов 1

Ленгипроводхоз

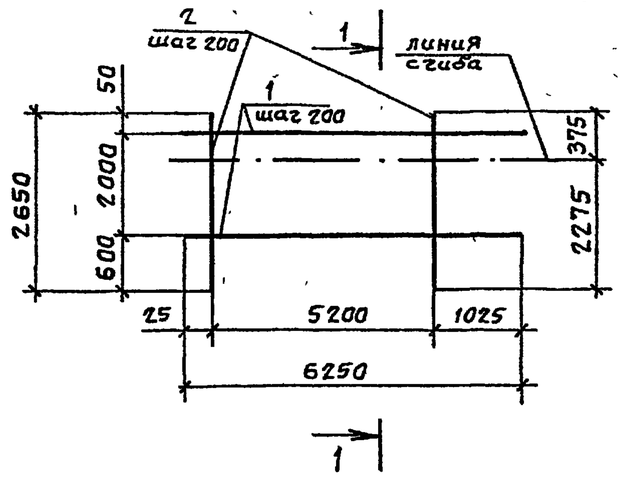

Разрез 1-1

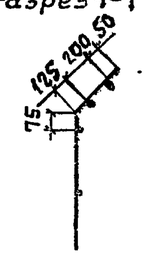

Формат	Зона	Поз.	Обозначение	Наименование	Кол.	Примечание
			820-4-031.88-КЖ.И.0940	С 126		
				Детали		
Б.ч		1	0941	Ф16 А III, ГОСТ 5781-82, L=6250	11	
Б.ч		2	0942	Ф12 А III, ГОСТ 5781-82, L=2650	27	

Привязан

Инв. №

Взам. инв. № | Подпись и дата | Инв. № подл.

Нач.отд	Смирнова		11.05.88
ГИП	Позднова		11.05.88
Вед.инж	Ковкина		6.05.88
Инженер	Налетова		4.05.88
Н.контр.	Макарова		6.05.88

820-4-031.88-КЖ.И.0940

Сетка арматурная С126

Стадия	Масса	Масштаб
Р	172,0	

Лист | Листов 1

Ленгипроводхоз

Альбом IV

820-4-031.88

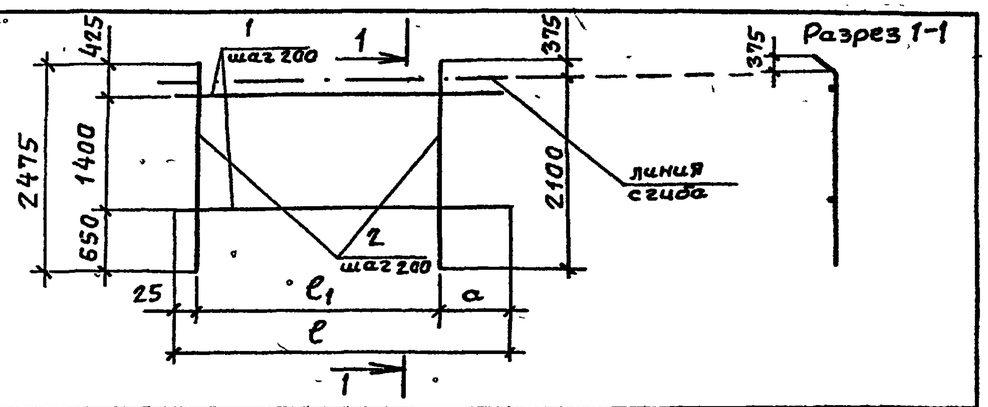

Формат	Зона	Поз.	Обозначение	Наименование	Кол	Примечание
			820-4-031.88-КЖИ 0950	С127		
				Детали		
Б.4		1	0951	Ф16А III, ГОСТ 5781-82, L=5650	8	
Б.4		2	0952	Ф12А III, ГОСТ 5781-82, L=2475	24	
			820-4-031.88-КЖ.И.0950-01	С128		
				Детали		
Б4		1	0953	Ф16А III, ГОСТ 5781-82, L=5800	8	
Б.4		2	0952	Ф12А III, ГОСТ 5781-82, L=2475	25	

Обозначение	Марка	ℓ, мм	ℓ_1, мм	a, мм	Масса, кг
КЖ.И.0950	С127	5650	4600	1025	124,16
КЖИ 0950-01	С128	5800	4800	975	128,26

Привязан

Инв. №

~~820-4-031.88-КЖИ.0950~~

Нач отд	Смирнова		11.05.88	Сетки арматурные С127, С128	Стадия: Р	Масса: см. табл.	Масштаб
ГИП	Позднова		11.05.88		Лист	Листов 1
Вед инж	Ковкина		6.05.88		Ленгипроводхоз	
Инженер	Налетова		4.05.88			
Контр	Макарова		6.05.88			

Копировал Сир Формат А4

Взам. инв. № | Подпись и дата | Инв. № подл.

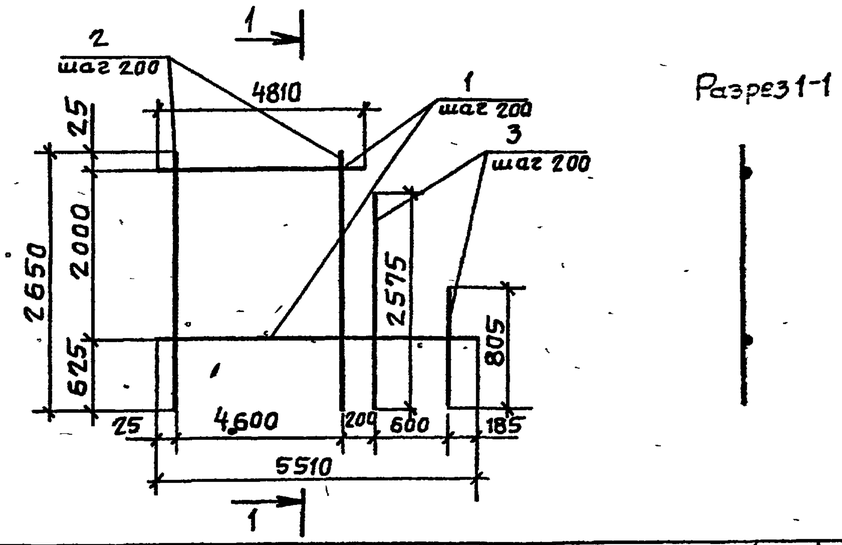

Формат	Зона	Поз.	Обозначение	Наименование	Кол	Примечание
			820-4-031.88-КЖ.И.0960	С129		
				Детали		
Б.4		1	0961	Ф12А III, ГОСТ 5781-82, Lср=5160, Δ=70	11	
Б.4		2	0962	Ф12А III, ГОСТ 5781-82, L=2650	24	
Б4		3	0963	Ф12А III, ГОСТ 5781-82, Lср=1690, Δ=590	4	

2521/4

Привязан

Инв. №

~~820-4-031.88-КЖ.И.0960~~

Нач.отд	Смирнова		11.05.88	Сетка арматурная С129	Стадия: Р	Масса: 112,9	Масштаб
ГИП	Позднова		11.05.88		Лист	Листов 1
Вед инж	Ковкина		6.05.88		Ленгипроводхоз	
Инженер	Налетова		4.05.88			
Н контр.	Макарова		6.05.88			

Копировал Сир Формат А4

Взам. инв. № | Подпись и дата | Инв. № подл.

Альбом IV

820-4-031.88

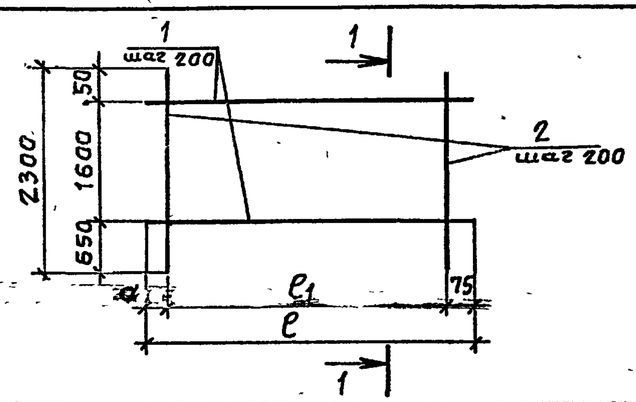

Разрез 1-1

Формат	Зона	Поз.	Обозначение	Наименование	Кол.	Примечание
			820-4-031.88-КЖС.И.0970	С130		
				Детали		
Б.ч.		1	0971	Ф16 А III, ГОСТ 5781-82, L=5950	9	
Б.ч.		2	0972	Ф12 А III, ГОСТ 5781-82, L=2300	25	
			820-4-031.88-КЖС.И.0970-01	С131		
				Детали		
Б.ч.		1	0973	Ф16 А III, ГОСТ 5781-82, L=5150	9	
Б.ч.		2	0972	Ф12 А III, ГОСТ 5781-82, L=2300	26	

Обозначение	Марка	l, мм	l_1, мм	a, мм	Масса, кг
КЖС.И.0970	С130	5950	4800	1075	135,6
КЖС.И.0970-01	С131	5150	5000	75	126,2

Привязан

Инв. №

Взам. инв. № | Подпись и дата | Инв. № подл.

Нач.отд.	Смирнова		11.05.88
ГИП	Позднова		11.05.88
Вед.инж.	Ковкина		6.05.88
Инженер	Налетова		4.05.88
			6.05.88

820-4-031.88-КЖС.И.0970

Сетки арматурные С130, С131

Стадия	Масса	Масштаб
Р	см. табл.	
Лист	Листов 1	

Ленгипроводхоз

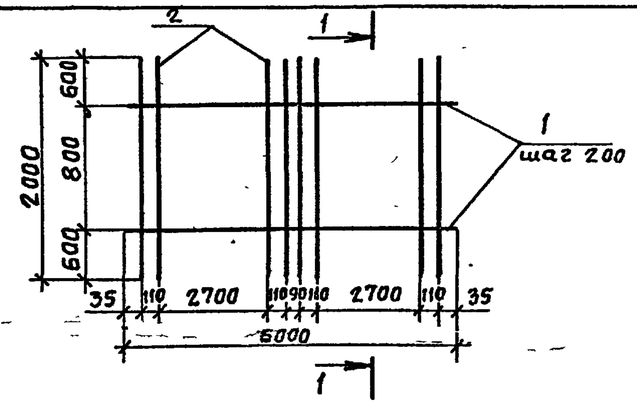

Разрез 1-1

Формат	Зона	Поз.	Обозначение	Наименование	Кол.	Примечание
			820-4-031.88-КЖС.И.0980	С132		
				Детали		
Б.ч.		1	0981	Ф12 А III, ГОСТ 5781-82, L=6000	5	
Б.ч.		2	0982	Ф12 А III, ГОСТ 5781-82, L=2000	42	

Привязан

Инв. №

Взам. инв. № | Подпись и дата | Инв. № подл.

Нач.отд.	Смирнова		11.05.88
ГИП	Позднова		11.05.88
Вед.инж.	Ковкина		6.05.88
Инженер	Налетова		4.05.88
Н.контр.	Макарова		6.05.88

820-4-031.88-КЖС.И.0980

Сетка арматурная С132

Стадия	Масса	Масштаб
Р	101,2	
Лист	Листов 1	

Ленгипроводхоз

25671-04 56

Альбом IV

820-4-031.88

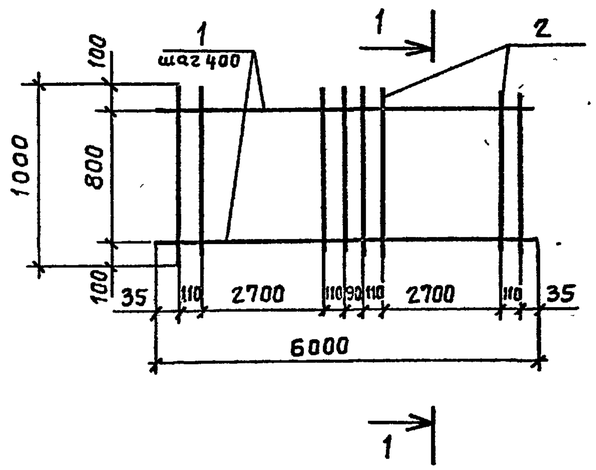

Разрез 1-1

Формат	Зона	Поз.	Обозначение	Наименование	Кол.	Примечание
			820-4-031.88-КЖ.И.0990	С133		
				Детали		
Б.ч.		1	0991	ф10 А III, ГОСТ 5781-82, L=6000	3	
Б.ч.		2	0992	ф12 А III, ГОСТ 5781-82, L=1000	42	

Привязан

Инв. №

Нач.отд.	Смирнова		11.05.88
ГИП	Позднова		11.05.88
Вед.инж.	Ковкина		6.05.88
Инженер	Налетова		4.05.88
Н.контр.	Макарова		6.05.88

820-4-031.88-КЖ.И.0990

Сетка арматурная С133

Стадия	Масса	Масштаб
Р	48,4	

Лист | Листов 1

Ленгипроводхоз

Взам.инв.№ | Подпись и дата | Инв.№подл.

Копировал | Формат А4

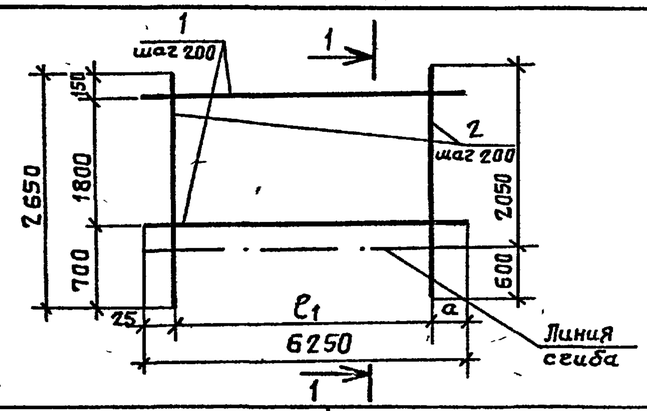

Разрез 1-1

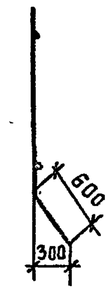

Формат	Зона	Поз.	Обозначение	Наименование	Кол.	Примечание
			820-4-031.88-КЖ.И.1000	С134		
				Детали		
Б.ч.		1	1001	ф16 А III, ГОСТ 5781-82, L=6250	10	
Б.ч.		2	1002	ф12 А III, ГОСТ 5781-82, L=2650	27	
			820-4-031.88-КЖ.И.1000-01	С135		
				Детали		
Б.ч.		1	1001	ф16 А III, ГОСТ 5781-82, L=6250	10	
Б.ч.		2	1002	ф12 А III, ГОСТ 5781-82, L=2650	32	

Обозначение	Марка	ℓ_1, мм	a, мм	Масса, кг
КЖ.И. 1000	С134	5200	1025	162,2
КЖ.И. 1000-01	С135	6200	25	173,9

Привязан

Инв. №

Нач.отд.	Смирнова		11.05.88
ГИП	Позднова		11.05.88
Вед.инж.	Ковкина		6.05.88
Инженер	Налетова		4.05.88
Н.контр.	Макарова		6.05.88

820-4-031.88-КЖ.И.1000

Сетки арматурные С134, С135

Стадия	Масса	Масштаб
Р	см. табл.	

Лист | Листов 1

Ленгипроводхоз

Взам.инв.№ | Подпись и дата | Инв.№подл.

Копировал | Формат А4

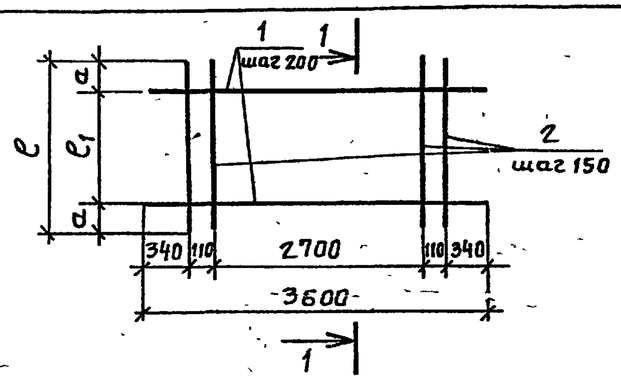

Разрез 1-1

Формат	Зона	Поз.	Обозначение	Наименование	Кол.	Примечание
			820-4-031.88-КЖ.И.1010	С136		
				Детали		
Б.ч.		1	1011	ф12 А III, ГОСТ 5781-82, L=3600	10	
Б.ч.		2	1012	ф12 А III, ГОСТ 5781-82, L=2200	21	
			820-4-031.88-КЖ.И.1010-01	С137		
				Детали		
Б.ч		1	1013	ф10 А II, ГОСТ 5781-82, L=3600	4	
Б.ч		2	1014	ф12 А III, ГОСТ 5781-82, L=1000	21	

Обозначение	Марка	l, мм	l_1, мм	a, мм	Масса, кг
КЖ.И.1010	С136	2200	1800	200	73.0
КЖ.И.1010-01	С137	1000	600	200	27.5

Привязан

Инв. №

Взам инв. № | Подпись и дата | Инв. № подл.

820-4-031.88-КЖ.И.1010

Нач.отд	Смирнова		11.05.88
ГИП	Поэднова		11.05.88
Вед инж	Ковкина		6.05.88
Инженер	Налетова		4.05.88

Сетки арматурные С136, С137

Стадия	Масса	Масштаб
Р	см. табл.	

Лист | Листов 1

Ленгипроводхоз

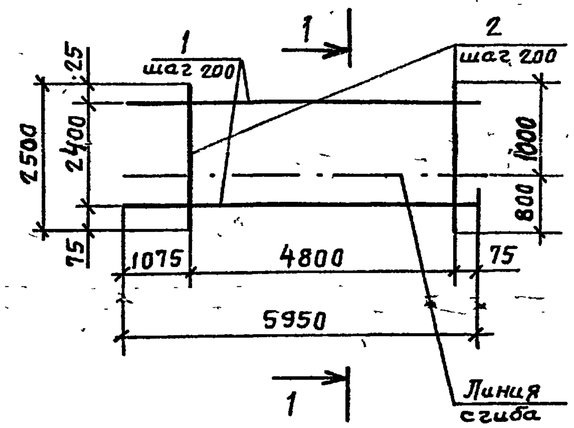

Разрез 1-1

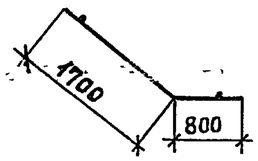

Формат	Зона	Поз.	Обозначение	Наименование	Кол.	Примечание
			820-4-031.88-КЖ.И.1020	С138		
				Детали		
Б.ч		1	1021	ф16 А III, ГОСТ 5781-82, L=5950	13	
Б.ч.		2	1022	ф12 А III, ГОСТ 5781-82, L=2500	25	

Привязан

Инв. №

Взам инв. № | Подпись и дата | Инв. № подл.

820-4-031.88-КЖ.И.1020

Нач. отд.	Смирнова		11.05.88
ГИП	Поэднова		11.05.88
Вед.инж.	Ковкина		6.05.88
Инженер	Налетова		4.05.88
Н контр	Макарова		6.05.88

Сетка арматурная С138

Стадия	Масса	Масштаб
Р	177.5	

Лист | Листов 1

Ленгипроводхоз

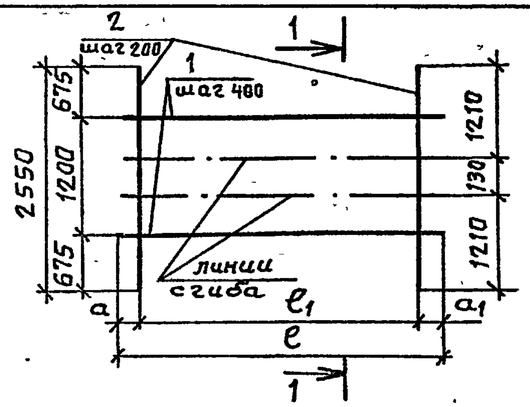

Разрез 1-1

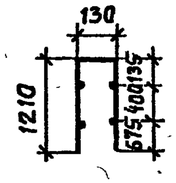

Формат	Зона	Поз.	Обозначение	Наименование	Кол.	Примечание
			820-4-031.88-КЖ.И.1030	С139		
				Детали		
Б.ч.		1	1031	Ф10АII, ГОСТ 5781-82, L=3850	4	
Б.ч.		2	1032	Ф10АIII, ГОСТ 5781-82, L=2550	20	
			820-4-031.88-КЖ.И.1030-01	С140		
				Детали		
Б.ч		1	1033	Ф10АII, ГОСТ 5781-82, L=3350	4	
Б.ч		2	1032	Ф10АIII, ГОСТ 5781-82, L=2550	16	

Обозначение	Марка	l, мм	l_1, мм	a, мм	a_1, мм	Масса, кг
КЖ.И.1030	С139	3850	3800	25	25	41
КЖ.И.1030-01	С140	3350	3000	275	75	33,4

Привязан

Инв. №

Нач.отд	Смирнова		11.05.88
ГИП	Позднова		11.05.88
Вед.инж	Ковкина		6.05.88
Инженер	Налетова		4.05.88
Н.контр	Макарова		6.05.88

820-4-031.88-КЖ.И.1030

Сетки арматурные С139, С140

Стадия	Масса	Масштаб
Р	см. табл.	
Лист	Листов 1	

Ленгипроводхоз

Копировал

Формат А4

Инв.№ подл. | Подпись и дата | Взам.инв.№

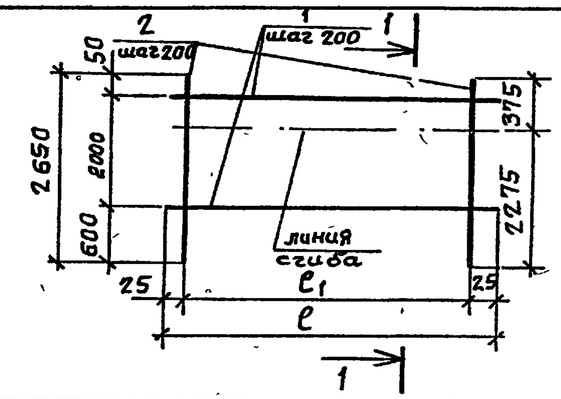

Разрез 1-1

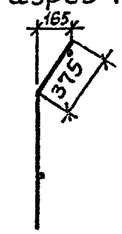

Формат	Зона	Поз.	Обозначение	Наименование	Кол.	Примечание
			820-4-031.88-КЖ.И.1040	С141		
				Детали		
Б.ч		1	1041	Ф16АIII, ГОСТ 5781-82, L=5250	11	
Б.ч		2	1042	Ф12АIII, ГОСТ 5781-82, L=2650	27	
			820-4-031.88-КЖ.И.1040-01	С142		
				Детали		
Б.ч		1	1043	Ф16АIII, ГОСТ 5781-82, L=5050	11	
Б.ч		2	1042	Ф12АIII, ГОСТ 5781-82, L=2650	26	

Обозначение	Марка	l, мм	l_1, мм	Масса, кг
КЖ.И.1040	С141	5250	5200	154,7
КЖ.И.1040-01	С142	5050	5000	148,8

Привязан

Инв. №

Нач.отд.	Смирнова		11.05.88
ГИП	Позднова		11.05.88
Вед.инж	Ковкина		6.05.88
Инжен.	Налетова		4.05.88
Н.контр.	Макарова		6.05.88

820-4-031.88-КЖ.И.1040

Сетки арматурные С141, С142

Стадия	Масса	Масштаб
Р	см. табл.	
Лист	Листов 1	

Ленгипроводхоз

Копировал

Формат А4

Инв.№ подл. | Подпись и дата | Взам.инв.№

Альбом IV

820-4-031.88

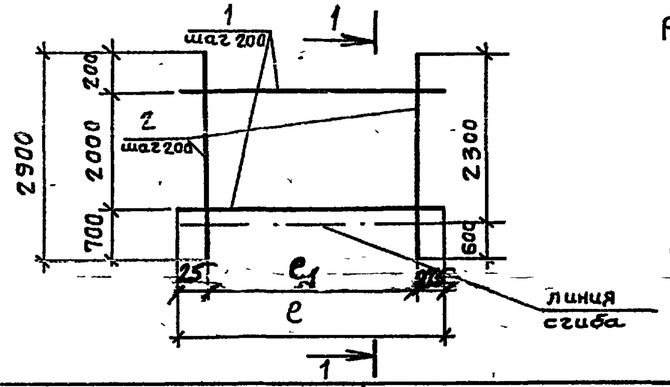

Разрез 1-1

Формат	Зона	Поз.	Обозначение	Наименование	Кол.	Примечание
			820-4-031.88-КЖ.И.1050	С143		
				Детали		
Б4		1	1051	ф16АIII, ГОСТ 5781-82, L=5200	11	
Б4		2	1052	ф12АIII, ГОСТ 5781-82, L=2900	22	
			820-4-031.88-КЖ.И.1050-01	С144		
				Детали		
Б4		1	1053	ф16АIII, ГОСТ 5781-82, L=5800	11	
Б4		2	1052	ф12АIII, ГОСТ 5781-82, L=2900	25	

Обозначение	Марка	e, мм	e_1, мм	Масса, кг
КЖ.И.1050	С143	5200	4200	147,0
КЖ.И.1050-01	С144	5800	4800	165,2

Привязан

Инв.№

Инв.№ подл. | Подпись и дата | Взам.инв.№

Нач.отд.	Смирнова		11.05.88
ГИП	Поэднова		11.05.88
вед.инж.	Ковкина		6.05.88
Инженер	Налетова		4.05.88
Н.контр.	Макарова		6.05.88

820-4-031.88-КЖ.И.1050

Сетки арматурные С143, С144

Стадия	Масса	Масштаб
Р	см. табл.	

Лист | Листов 1

Ленгипроводхоз

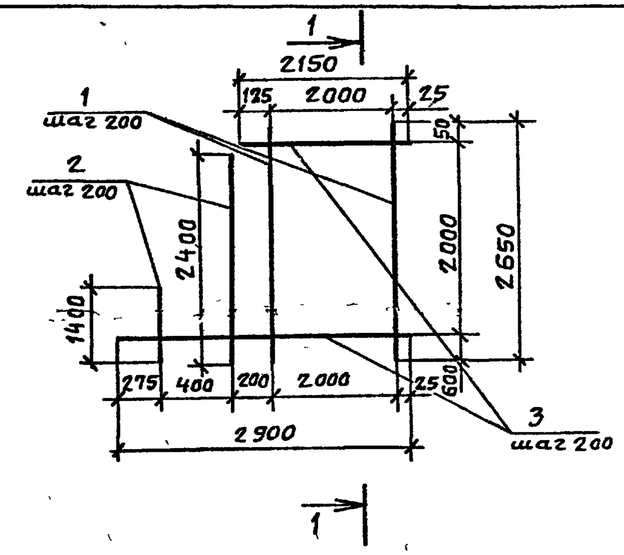

Разрез 1-1

Формат	Зона	Поз.	Обозначение	Наименование	Кол.	Примечание
		–	820-4-031.88-КЖ.И.1060	С145		
				Детали		
Б4		1	1061	ф12АIII, ГОСТ 5781-82, L=2650	11	
Б4		2	1062	ф12АIII, ГОСТ 5781-82, Lср=1900, Δ=500	3	
Б4		3	1063	ф16АIII, ГОСТ 5781-82, Lср=2525, Δ=68	11	

Привязан

Инв.№

Инв.№ подл. | Подпись и дата | Взам.инв.№

Нач.отд.	Смирнова		11.05.88
ГИП	Поэднова		11.05.88
вед.инж.	Ковкина		6.05.88
Инженер	Налетова		4.05.88
Н.контр.	Макарова		6.05.88

820-4-031.88-КЖ.И.1060

Сетка арматурная С145

Стадия	Масса	Масштаб
Р	74.8	

Лист | Листов 1

Ленгипроводхоз

820-4-031.88 Альбом IV

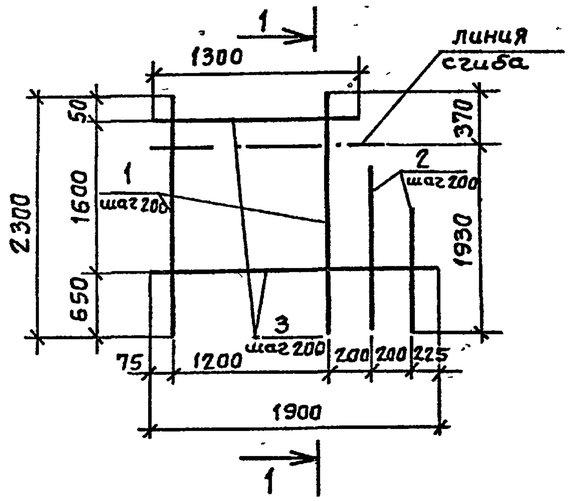

Разрез 1-1

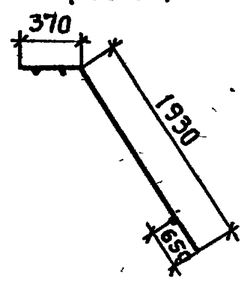

Формат	Зона	Поз.	Обозначение	Наименование	Кол.	Примечание
			820-4-031.88-КЖ.И.1070	С146		
				Детали		
Б.4		1	1071	Ф12 А III, ГОСТ 5781-82, L=2300	7	
Б.4		2	1072	Ф12 А III, ГОСТ 5781-82, Lср=1500	2	
Б.4		3	1073	Ф16 А III, ГОСТ 5781-82, Lср=1625, Δ=65	9	

Привязан

Инв. №

Нач.отд.	Смирнова		11.05.88
ГИП	Позднова		11.05.88
Вед.инж.	Кевкина		6.05.88
Инженер	Налетова		4.05.88
Н.контр.	Макарова		6.05.88

820-4-031.88-КЖ.И.1070

Сетка арматурная С146

Стадия	Масса	Масштаб
Р	40,1	

Лист | Листов 1

Ленгипроводхоз

Инв. № подл. | Подпись и дата | Взам. инв. №

Копировал | Формат А4

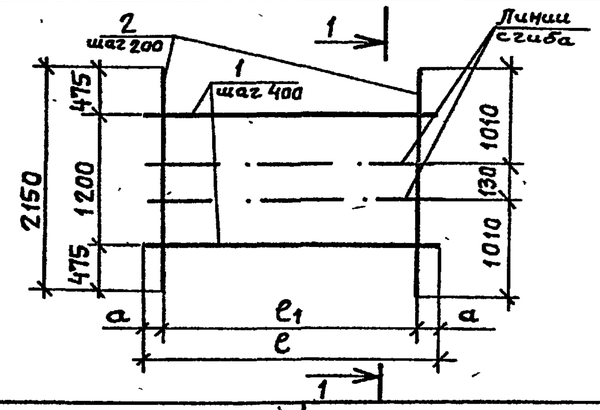

Разрез 1-1

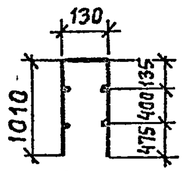

Формат	Зона	Поз.	Обозначение	Наименование	Кол.	Примечание
			820-4-031.88-КЖ.И.1080	С147		
				Детали		
Б.4		1	1081	Ф10 А II, ГОСТ 5781-82, L=2650	4	
Б.4		2	1082	Ф10 А III, ГОСТ 5781-82, L=2150	14	
			820-4-031.88-КЖ.И.1080-01	С148		
				Детали		
Б.4		1	1083	Ф10 А II, ГОСТ 5781-82, L=2150	4	
Б.4		2	1082	Ф10 А III, ГОСТ 5781-82, L=2150	10	

Обозначение	Марка	e, мм	e1, мм	a, мм	Масса, кг
КЖ.И.1080	С147	2650	2600	25	25,1
КЖ.И.1080-01	С148	2150	2000	75	19,9

Привязан

Инв. №

Нач.отд.	Смирнова		11.05.88
ГИП	Позднова		11.05.88
Вед.инж.	Кевкина		6.05.88
Инжен.	Налетова		4.05.88
Н.контр.	Макарова		6.05.88

820-4-031.88-КЖ.И.1080

Сетки арматурные С147, С148

Стадия	Масса	Масштаб
Р	см. табл.	

Лист | Листов 1

Ленгипроводхоз

Инв. № подл. | Подпись и дата | Взам. инв. №

Копировал | Формат А4

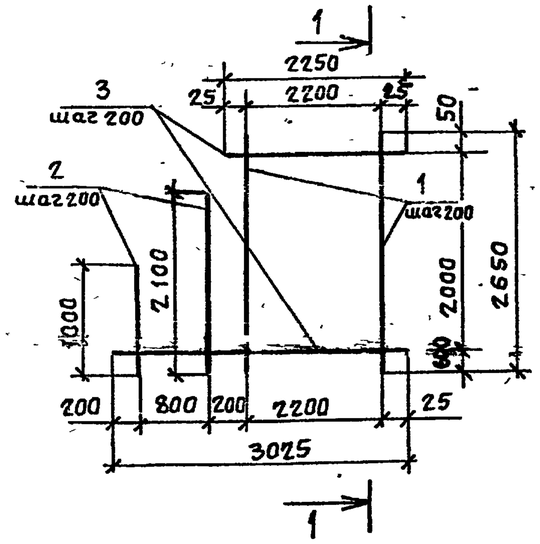

Разрез 1-1

Формат	Зона	Поз.	Обозначение	Наименование	Кол.	Примечание
			820-4-031.88-КЖ.И.1090	С149		
				Детали		
Бч		1	1091	Ф12 А III, ГОСТ 5781-82, L=2650	12	
Бч		2	1092	Ф12 А III, ГОСТ 5781-82, Lср=1550, Δ=550	3	
Бч		3	1093	Ф16 А III, ГОСТ 5781-82, Lср=2640, Δ=775	11	

Привязан

Инв. №

Нач.отд.	Смирнова		11.05.88
ГИП	Позднова		11.05.88
Вед.инж	Ковкина		6.05.88
Инжен.	Налетова		11.05.88
Н.контр	Макарова		6.05.88

820-4-031.88-КЖ.И.1090

Сетка арматурная С149

Стадия	Масса	Масштаб
Р	78,2	
Лист	Листов 1	

Ленгипроводхоз

Инв.№ подл. | Подпись и дата | Взам.инв.№

Копировал Сим. Формат А4

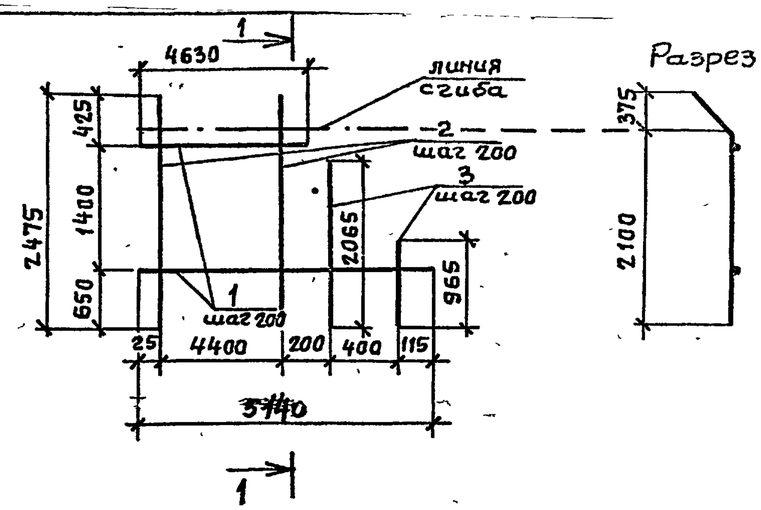

Разрез 1-1

Формат	Зона	Поз.	Обозначение	Наименование	Кол.	Примечание
			820-4-031.88-КЖ.И.1100	С150		
				Детали		
Бч		1	1101	Ф16 А III, ГОСТ 5781-82, Lср=4885, Δ=73	8	
Бч		2	1102	Ф12 А III, ГОСТ 5781-82, L=2475	23	
Бч		3	1103	Ф12 А III, ГОСТ 5781-82, Lср=1515, Δ=550	3	

Привязан

Инв. №

Нач.отд.	Смирнова		11.05.88
ГИП	Позднова		11.05.88
Вед.инж	Ковкина		6.05.88
Инжен.	Налетова		11.05.88
Н.контр	Макарова		6.05.88

820-4-031.88-КЖ.И.1100

Сетка арматурная С150

Стадия	Масса	Масштаб
Р	113,3	
Лист	Листов 1	

Ленгипроводхоз

Инв.№ подл. | Подпись и дата | Взам.инв.№

Копировал Г. 25671-04 62 Формат А4

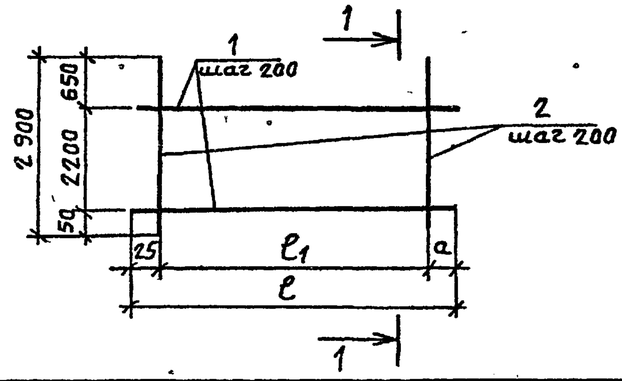

Разрез 1-1

Формат	Зона	Поз.	Обозначение	Наименование	Кол.	Примечание
			820-4-031 88-КЖ.И. 1110	С151		
				Детали		
Бч		1	1111	Ф16АIII, ГОСТ 5781-82, L=6250	12	
Бч		2	1112	Ф12АIII, ГОСТ 5781-82, L=2900	27	
			820-4-031.88-КЖ.И.1110-01	С152		
				Детали		
Бч		1	1113	Ф16АIII, ГОСТ 5781-82, L=5050	12	
Бч		2	1112	Ф12АIII, ГОСТ 5781-82, L=2900	26	

Обозначение	Марка	ℓ, мм	ℓ_1, мм	a, мм	Масса, кг
КЖ.И. 1110	С151	6250	5200	1025	187,9
КЖ.И.-1110-01	С152	5050	5000	25	162,6

Привязан

Инв.№

Взам. инв.№ | Подпись и дата | Инв.№ подл.

Нач.отд.	Смирнова		11.05.88
ГИП	Позднова		11.05.88
Вед.инж	Ковкина		6.05.88
Инженер	Налетова		11.05.88
Н.контр.	Макарова		6.05.88

820-4-031.88-КЖ.И. 1110

Сетки арматурные С151, С152

Стадия	Масса	Масштаб
Р	см. табл.	
Лист	Листов 1	

Ленгипроводхоз

Копировал

Формат А4

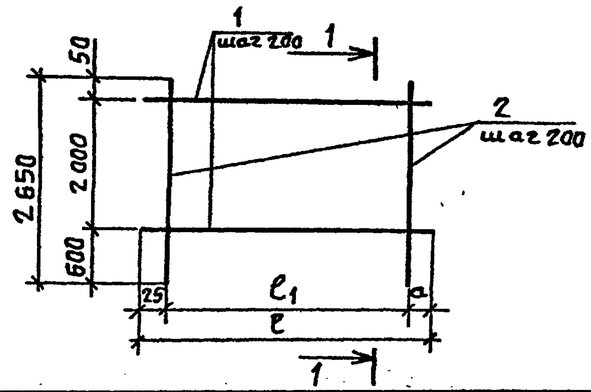

Разрез 1-1

Формат	Зона	Поз.	Обозначение	Наименование	Кол.	Примечание
			820-4-031.88-КЖ.И. 1120	С153		
				Детали		
Бч		1	1121	Ф16АIII, ГОСТ 5781-82, L=5800	11	
Бч		2	1122	Ф12АIII, ГОСТ 5781-82, L=2650	25	
			820-4-031.88-КЖ.И.1120-01	С154		
				Детали		
Бч		1	1123	Ф16АIII, ГОСТ 5781-82, L=5650	11	
Бч		2	1122	Ф12АIII, ГОСТ 5781-82, L=2650	24	

Обозначение	Марка	ℓ, мм	ℓ_1, мм	a, мм	Масса, кг
КЖ.И.1120	С153	5800	4800	975	159.6
К.Ж.И.1120-01	С154	5650	4600	1025	154,7

Привязан

Инв.№

Взам. инв.№ | Подпись и дата | Инв.№ подл.

Нач.отд.	Смирнова		11.05.88
ГИП	Позднова		11.05.88
Вед.инж	Ковкина		6.05.88
Инженер	Налетова		11.05.88
Н.контр	Макарова		6.05.88

820-4-031. 88-КЖ.И.1120

Сетки арматурные С153, С154

Стадия	Масса	Масштаб
Р	см. табл.	
Лист	Листов 1	

Ленгипроводхоз

Копировал

Формат А4

820-4-031.88 Альбом IV

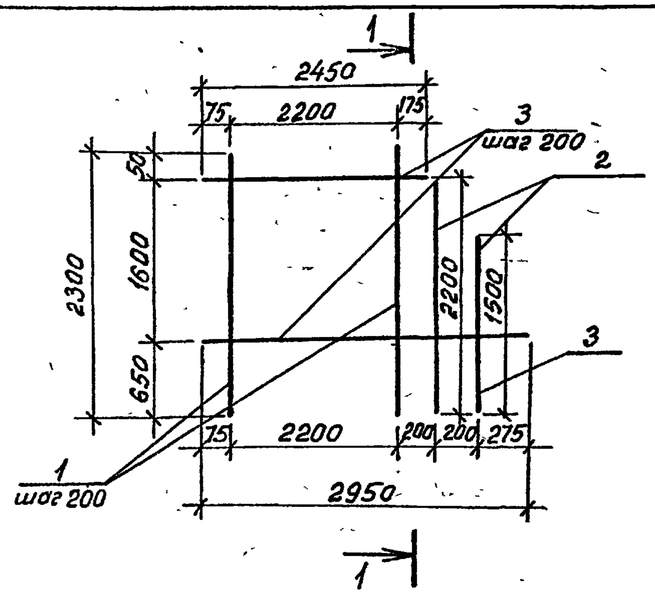

Разрез 1-1

Формат	Зона	Поз.	Обозначение	Наименование	Кол.	Примечание
			820-4-031.88-КЖ.И. 1130	С 155		
				Детали		
Б.ч		1	1131	Ф12АIII ГОСТ5781-82, L=2300	12	
Б.ч.		2	1132	Ф12АIII, ГОСТ5781-82, L=2200	1	
Б.ч		3	1133	Ф12АIII, ГОСТ5781-82, L=1500	1	
Б.ч.		4	1134	Ф16АIII, ГОСТ5781-82, Lср=2700	9	

Привязан

Инв №

Взам. инв. № | Подпись и дата | Инв. № подл.

Нач. отд.	Смирнова		11.05.88
ГИП	Паздова		11.05.88
Вед. инж	Ковкина		6.05.88
Инженер	Налетова		11.05.88
Н. контр.	Макарова		6.05.88

820-4-031.88-КЖ.И.1130

Сетка арматурная С155

Стадия	Масса	Масштаб
Р	66,2	
Лист	Листов 1	

Ленгипроводхоз

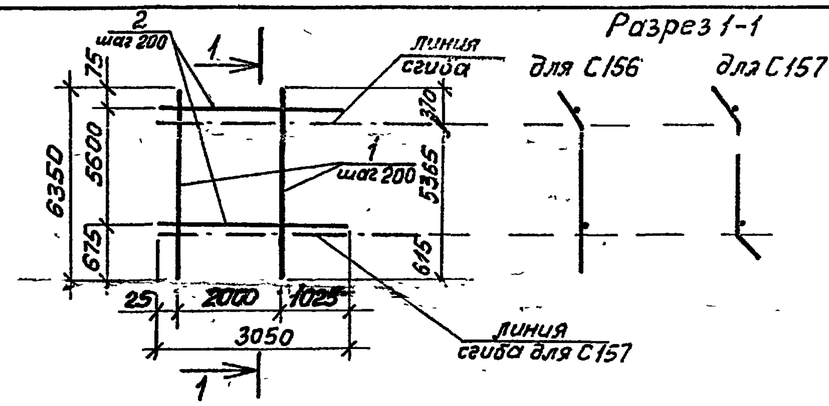

Формат	Зона	Поз.	Обозначение	Наименование	Кол.	Примечание
			820-4-031.88-КЖ.И. 1140	С156		
				Детали		
Б.ч		1	1141	Ф12АIII, ГОСТ5781-82, L=6350	11	
Б.ч.		2	1142	Ф16АIII, ГОСТ5781-82, L=3050	29	
			820-4-031.88-КЖ.И. 1140-01	С 157		
				Детали		
Б.ч.		1	1141	Ф12АIII, ГОСТ5781-82, L=6350	11	
Б.ч.		2	1142	Ф16АIII, ГОСТ5781-82, L=3050	29	

Привязан

Инв №

Взам. инв. № | Подпись и дата | Инв. № подл.

Нач отд	Смирнова		11.05.88
ГИП	Паздова		11.05.88
Вед инж	Ковкина		6.05.88
Инженер	Налетова		11.05.88
Н.контр.	Макарова		6.05.88

820-4-031.88-КЖ.И 1140

Сетки арматурные С156, С157

Стадия	Масса	Масштаб
Р	201,6	
Лист	Листов 1	

Ленгипроводхоз

820-4-031.88 Альбом IV

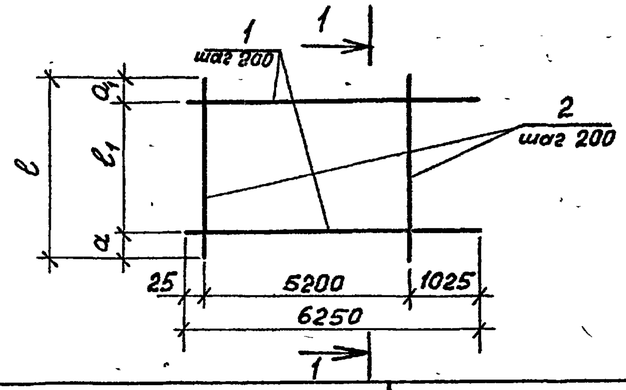

Разрез 1-1

Формат	Зона	Поз.	Обозначение	Наименование	Кол.	Примечание
			820-4-031.88-КЖ.И. 1150	С 158		
				Детали		
Б.ч.		1	1151	Ф16АIII, ГОСТ5781-82, L=6250	13	
Б.ч.		2	1152	Ф12АIII, ГОСТ5781-82, L=3050	27	
			820-4-031.88-КЖ.И. 1150-01	С 159		
				Детали		
Б.ч.		1	1151	Ф16АIII, ГОСТ5781-82, L=6250	11	
Б.ч.		2	1153	Ф12АIII, ГОСТ5781-82, L=2800	27	

Обозначение	Марка	l, мм	l_1, мм	a, мм	a_1, мм	Масса, кг
КЖ.И. 1150	С 158	3050	2400	25	625	201,3
КЖ.И. 1150-01	С 159	2800	2000	775	25	175,6

Привязан

Инв. №

Взам. инв. № | Подпись и дата | Инв. № подл.

820-4-031.88-КЖ.И. 1150

Нач. отд.	Смирнова		11.05.88
ГИП	Позднова		11.05.88
Вед. инж.	Ковкина		6.05.88
Инженер	Налетова		11.05.88
Н. контр.	Макарова		6.05.88

Сетки арматурные С158, С159

Стадия	Масса	Масштаб
Р	см. табл.	

Лист | Листов 1

Ленгипроводхоз

Копировал | Формат А4

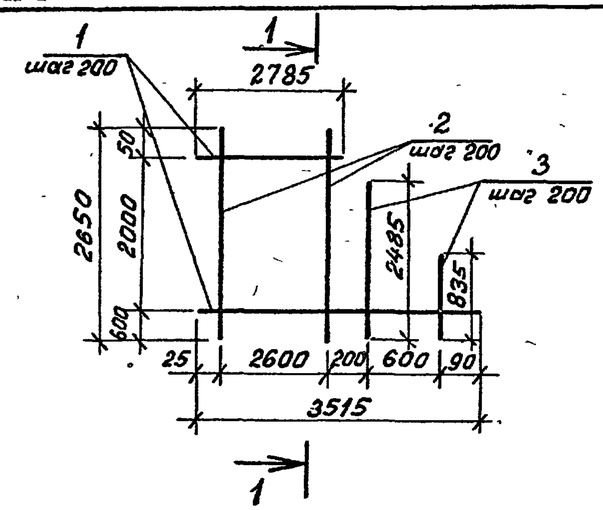

Разрез 1-1

Формат	Зона	Поз.	Обозначение	Наименование	Кол.	Примечание
			820-4-031.88-КЖ.И. 1160	С 160		
				Детали		
Б.ч.		1	1161	Ф16АIII, ГОСТ5781-82, $L_{ср}$=3150, Δ=75	11	
Б.ч.		2	1162	Ф12АIII, ГОСТ5781-82, L=2650	14	
Б.ч.		3	1163	Ф12АIII, ГОСТ5781-82, $L_{ср}$=1660, Δ=550	4	

Привязан

Инв. №

Взам. инв. № | Подпись и дата | Инв. № подл.

820-4-031.88-КЖ.И. 1160

Нач. отд.	Смирнова		11.05.88
ГИП	Позднова		11.05.88
Вед. инж.	Ковкина		6.05.88
Инженер	Налетова		11.05.88
Н. контр.	Макарова		6.05.88

Сетка арматурная С160

Стадия	Масса	Масштаб
Р	93,5	

Лист | Листов 1

Ленгипроводхоз

Копировал | Формат А4

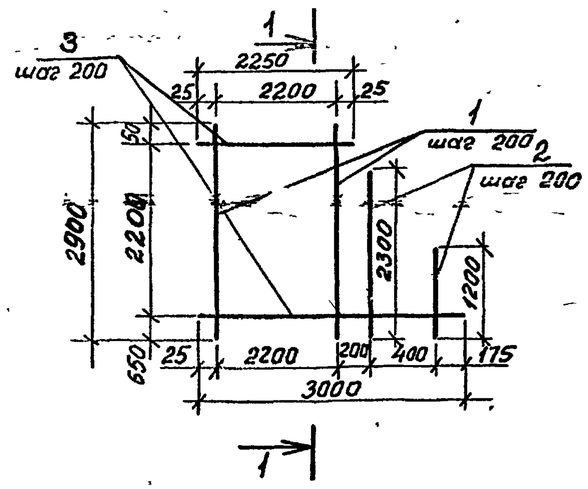

Разрез 1-1

Формат	Зона	Поз.	Обозначение	Наименование	Кол.	Примечание
			820-4-031.88-КЖ.И. 1170	С 161		
				Детали		
Б.Ч.		1	1171	Ф12 А III, ГОСТ 5781-82, L = 2900	12	
Б.Ч.		2	1172	Ф12 А III, ГОСТ 5781-82, $L_{ср}$=1750, Δ=550	3	
Б.Ч.		3	1173	Ф16 А III, ГОСТ 5781-82, $L_{ср}$=2125, Δ=159	12	

Привязан

Инв. №

Взам. инв. № | Подпись и дата | Инв. № подл.

Нач. отд.	Смирнова		11.05.88
ГИП	Поздняева		11.05.88
Вед. инж.	Кавкина		6.05.88
Инженер	Налетова		4.05.88
Н. контр.	Макарова		5.05.88

820-4-031.88-КЖ.И. 1170

Сетка арматурная С 161

Стадия	Масса	Масштаб
Р	75,8	
Лист	Листов 1	

Ленгипроводхоз

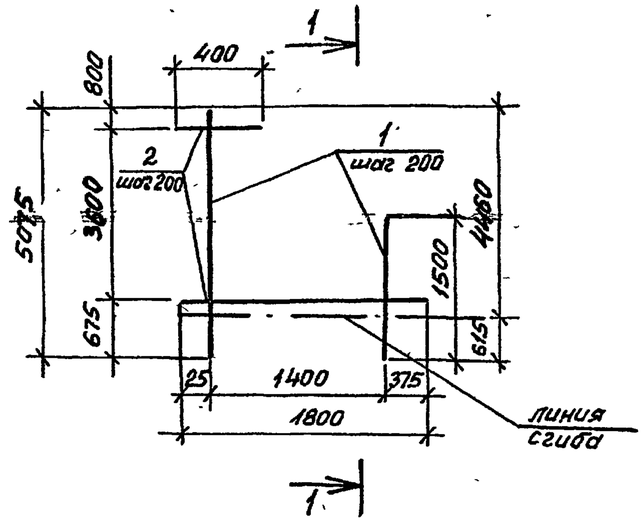

Разрез 1-1

Формат	Зона	Поз.	Обозначение	Наименование	Кол.	Примечание
			820-4-031.88-КЖ.И. 1180	С 162		
				Детали		
Б.Ч.		1	1181	Ф16 А III, ГОСТ 5781-82, $L_{ср}$=3300, Δ=514	8	
Б.Ч.		2	1182	Ф12 А III, ГОСТ 5781-82, $L_{ср}$=1100, Δ=200	19	

Привязан

Инв. №

Взам. инв. № | Подпись и дата | Инв. № подл.

Нач. отд.	Смирнова		11.05.88
ГИП	Поздняева		11.05.88
Вед. инж.	Кавкина		6.05.88
Инженер	Налетова		4.05.88
Н. контр.	Макарова		6.05.88

820-4-031.88-КЖ.И. 1180

Сетка арматурная С 162

Стадия	Масса	Масштаб
Р	60,2	
Лист	Листов 1	

Ленгипроводхоз

820-4-031.88 Альбом IV

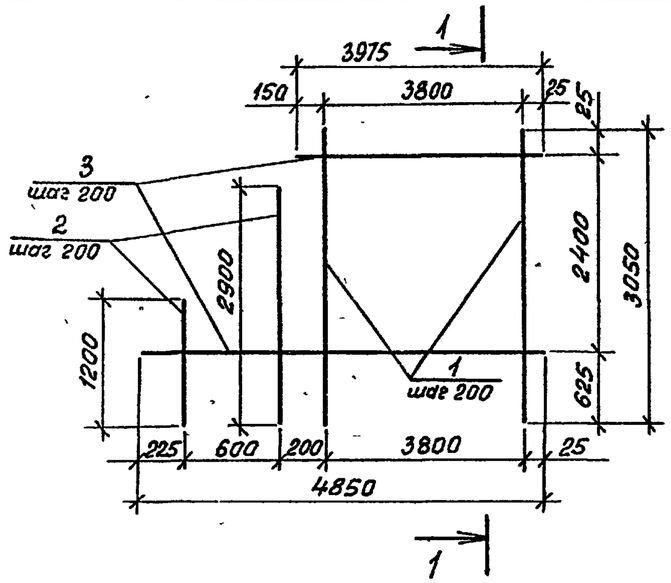

Разрез 1-1

Формат	Зона	Поз.	Обозначение	Наименование	Кол.	Примечание
			820-4-031.88-КЖ.И.1190	С 163		
				Детали		
Б.ч.		1	1191	Ф12АIII, ГОСТ 5781-82, L=3050	20	
Б.ч		2	1192	Ф12АIII, ГОСТ5781-82, Lср=2050, Δ=567	4	
Б.ч.		3	1193	Ф16АIII, ГОСТ 5781-82, Lср=4400, Δ=75	13	

Привязан

Инв №

Взам инв № | Подпись и дата | Инв № подл.

Нач. отд.	Смирнова		11.05.88
ГИП	Позднова		11.05.88
Вед. инж	Ковкина		6.05.88
Инженер	Монтатова		11.05.88
Н. контр.	Макарова		6.05.88

820-4-031.88-КЖ.И.1190

Сетка арматурная С 163

Стадия	Масса	Масштаб
Р	151,7	
Лист	Листов 1	

Ленгипроводхоз

Копировал Формат А4

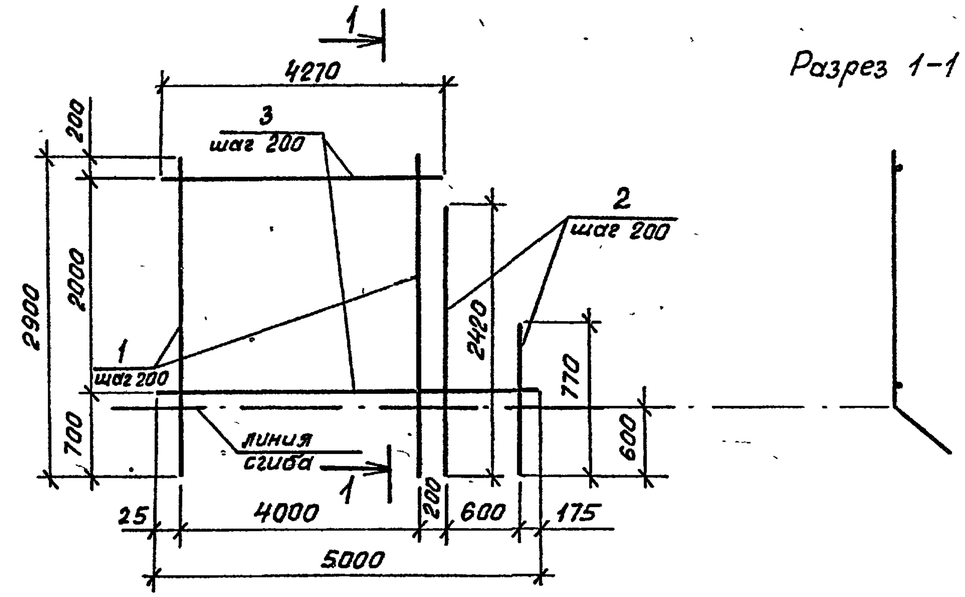

Разрез 1-1

Формат	Зона	Поз.	Обозначение	Наименование	Кол.	Примечание
			820-4-031.88-КЖ.И.1200	С 164		
				Детали		
Б.ч.		1	1201	Ф12АIII, ГОСТ5781-82, L=2900	21	
Б.ч		2	1202	Ф12АIII, ГОСТ5781-82, Lср=1595, Δ=550	4	
Б.ч		3	1203	Ф16АIII ГОСТ5781-82, Lср.=4635, Δ=73	11	

Привязан

Инв №

Взам инв № | Подпись и дата | Инв № подл.

Нач. отд.	Смирнова		11.05.88
ГИП	Позднова		11.05.88
Вед. инж	Ковкина		6.05.88
Ст. инж	Блекова		11.05.88
Н. контр.	Макарова		6.05.88

820-4-031.88-КЖ.И.1200

Сетка арматурная С 164

Стадия	Масса	Масштаб
Р	140,3	
Лист	Листов 1	

Ленгипроводхоз

Копировал Формат А4

820-4-031.88 Альбом IV

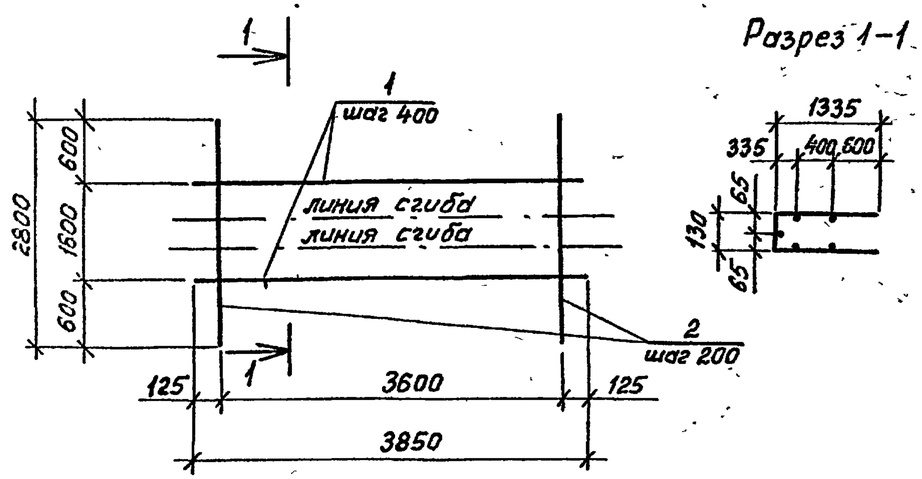

Формат	Зона	Поз.	Обозначение	Наименование	Кол.	Примечание
			820-4-031.88-КЖ.И. 1210	С165		
				Детали		
Б.ч.		1	1211	Ф10 АII, ГОСТ5781-82, L=3850	5	
Б.ч.		2	1212	Ф12 АIII, ГОСТ5781-82, L=2800	19	

Привязан

Инв. №

Взам. инв. № | Подпись и дата | Инв. № подл.

Нач. отд.	Смирнова		11.05.88
ГИП	Поздняева		11.05.88
Вед. инж.	Ковкина		6.05.88
Ст. инж.	Блекова		4.05.88
Н контр.	Макарова		6.05.88

820-4-031.88-КЖ.И. 1210

Сетка арматурная С165

Стадия	Масса	Масштаб
Р	59,1	
Лист	Листов 1	

Ленгипроводхоз

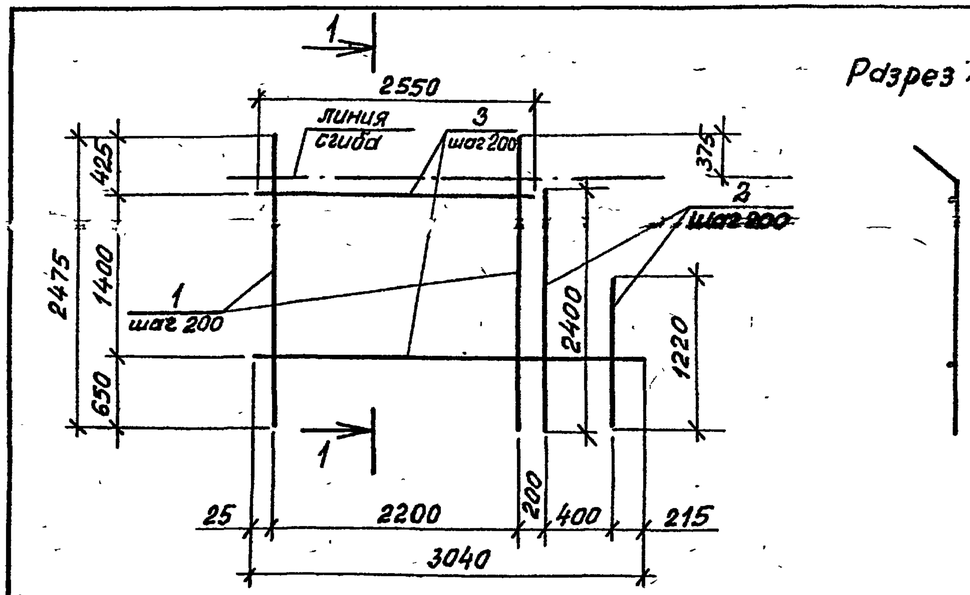

Формат	Зона	Поз.	Обозначение	Наименование	Кол.	Примечание
			820-4-031.88-КЖ.И. 1220	С166		
				Детали		
Б.ч.		1	1221	Ф12 АIII, ГОСТ5781-82, L=2475	12	
Б.ч.		2	1222	Ф12 АIII, ГОСТ5781-82, Lср=1810, Δ=590	3	
Б.ч.		3	1223	Ф16 АIII, ГОСТ5781-82, Lср=2795, Δ=70	8	

Привязан

Инв. №

Взам. инв. № | Подпись и дата | Инв. № подл.

Нач. отд.	Смирнова		11.05.88
ГИП	Поздняева		11.05.88
Вед. инж.	Ковкина		6.05.88
Ст. инж.	Блекова		4.05.88
Н. контр.	Макарова		6.05.88

820-4-031.88-КЖ.И. 1220

Сетка арматурная С166

Стадия	Масса	Масштаб
Р	66,5	
Лист	Листов 1	

Ленгипроводхоз

820-4-031.88. Альбом IV

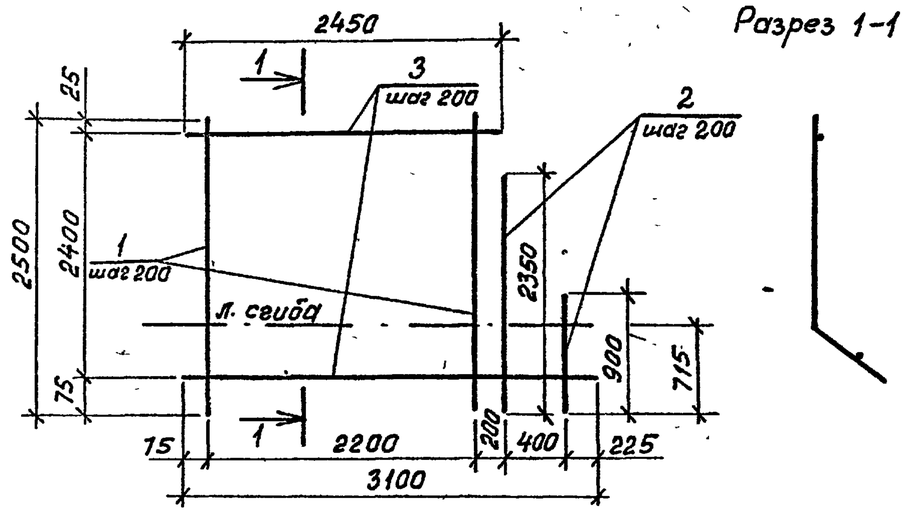

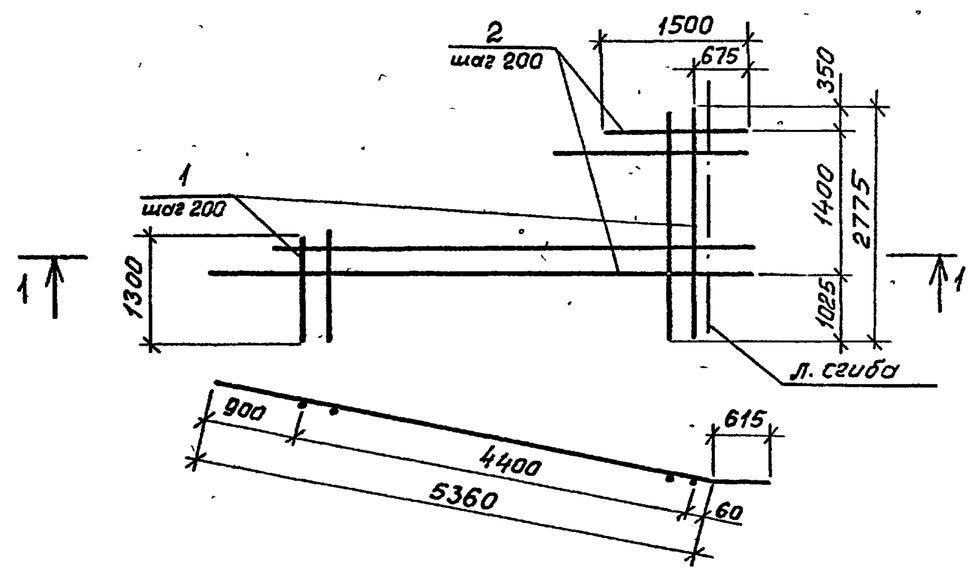

Формат	Зона	Поз.	Обозначение	Наименование	Кол.	Примечание
			820-4-031.88-КЖ.И. 1230	С167		
				Детали		
Бч		1	1231	Ф12АIII, ГОСТ5781-82, L=2500	12	
Бч		2	1232	Ф12АIII, ГОСТ5781-82, Lср=1625, Δ=725	3	
Бч.		3	1233	Ф16АIII, ГОСТ5781-82, Lср=2775, Δ=54	13	

Формат	Зона	Поз.	Обозначение	Наименование	Кол.	Примечание
			820-4-031.88-КЖ.И. 1240	С168		
				Детали		
Бч.		1	1241	Ф12АIII, ГОСТ5781-82, Lср=2038, Δ=67	23	
Бч		2	1242	Ф16АIII, ГОСТ5781-82, Lср=3738, Δ=559	8	

Привязан

Инв. №

Взам. инв. № | Подпись и дата | Инв. № подл.

Нач. отд.	Смирнова		11.05.88
ГИП	Позднова		11.05.88
Вед. инж.	Ковкина		6.05.88
Ст. инж.	Блехова		11.05.88
Н. контр.	Макарова		6.05.88

820-4-031.88-КЖ.И. 1230

Сетка арматурная С167

Стадия	Масса	Масштаб
Р	88,0	
Лист	Листов 1	

Ленгипроводхоз

Копировал

Формат А4

Привязан

Инв. №

Взам. инв. № | Подпись и дата | Инв. № подл.

Нач. отд	Смирнова		11.05.88
ГИП	Позднова		11.05.88
Вед. инж	Ковкина		6.05.88
Ст. инж	Блехова		11.05.88
Н контр.	Макарова		6.05.88

820-4-031.88-КЖ.И. 1240

Сетка арматурная С168

Стадия	Масса	Масштаб
Р	88,9	
Лист	Листов 1	

Ленгипроводхоз

25671-04 69

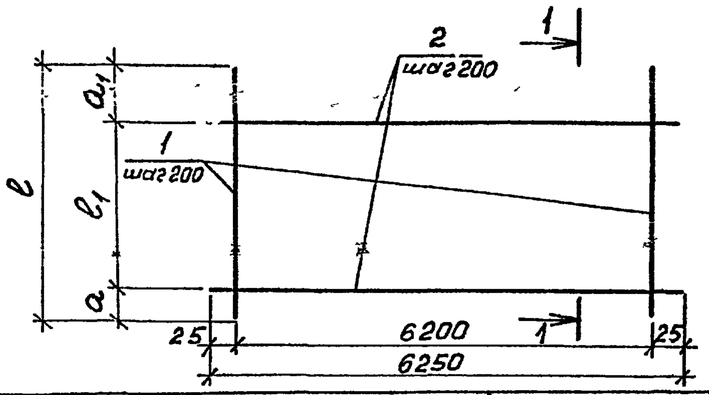

Разрез 1-1

Формат	Зона	Поз.	Обозначение	Наименование	Кол.	Примечание
			820-4-031.88-КЖ.И. 1250	С 169		
				Детали		
Бч		1	1251	Ф 12 АIII, ГОСТ 5781-82, L=3050	32	
Бч		2	1252	Ф 16 АIII, ГОСТ 5781-82, L=6250	13	
			820-4-031.88-КЖ.И 1250-01	С 170		
				Детали		
Бч		1	1253	Ф 12 АIII, ГОСТ 5781-82, L=2800	32	
Бч		2	1252	Ф 16 АIII, ГОСТ 5781-82, L=6250	11	

Обозначение	Марка	l, мм	l_1, мм	a, мм	a_1, мм	Масса, кг
КЖ.И. 1250	С 169	3050	2400	25	625	217,1
КЖ.И. 1250-01	С 170	2800	2000	100	700	188,2

Привязан

Инв. №

Взам инв. № | Подпись и дата | Инв. № подл.

820-4-031.88-КЖ.И. 1250

Нач отд	Смирнова		11.05.88
ГИП	Позднова		11.05.88
Вед инж	Ковкина		6.05.88
Ст инж	Блекова		4.05.88
Н контр.	Макарова		6.05.88

Сетки арматурные С169, С170

Стадия	Масса	Масштаб
Р	см. табл.	
Лист	Листов 1.	

Ленгипроводхоз

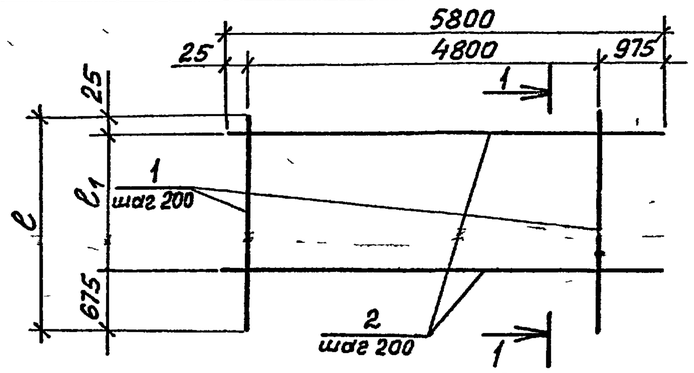

Разрез 1-1

Формат	Зона	Поз	Обозначение	Наименование	Кол.	Примечание
			820-4-031.88-КЖ.И. 1260	С 171		
				Детали		
Бч		1	1261	Ф 12 АIII, ГОСТ 5781-82, L=2700	25	
Бч		2	1262	Ф 16 АIII, ГОСТ 5781-82, L=5800	11	
			820-4-031.88-КЖ.И. 1260-01	С 178		
				Детали		
Бч		1	1263	Ф 12 АIII, ГОСТ 5781-82, L=2900	25	
Бч		2	1262	Ф 16 АIII, ГОСТ 5781-82, L=5800	12	

Обозначение	Марка	l, мм	l_1, мм	Масса, кг
КЖ.И. 1260	С 171	2700	2000	160,7
КЖ.И. 1260-01	С 172	2900	2200	174,4

Привязан

Инв. №

Взам инв. № | Подпись и дата | Инв. № подл.

820-4-031.88-КЖ.И. 1260

Нач. отд	Смирнова		11.05.88
ГИП	Позднова		11.05.88
Вед. инж	Ковкина		6.05.88
Ст. инж	Блекова		4.05.88
Н контр.	Макарова		6.05.88

Сетки арматурные С171, С172

Стадия	Масса	Масштаб
Р	см табл.	
Лист	Листов 1	

Ленгипроводхоз 25671-04 70

820-4-031.88 Альбом IV

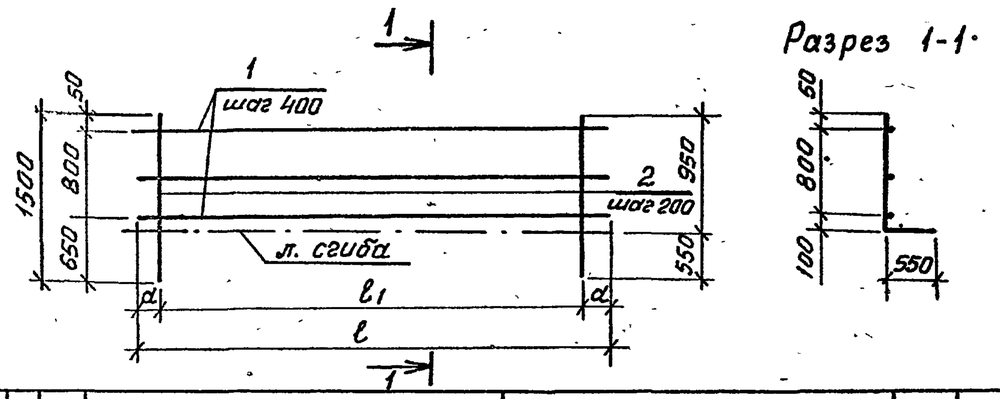

Формат	Зона	Поз.	Обозначение	Наименование	Кол.	Примечание
			820-4-031.88-КЖ.И. 1270	С173		
				Детали		
б.ч.		1	1271	Ф10АII, ГОСТ5781-82, L=5900	3	
б.ч		2	1272	Ф12АIII, ГОСТ5781-82, L=1500	30	
			820-4-031.88-КЖ.И. 1270-01	С174		
				Детали		
б.ч.		1	1273	Ф10АII, ГОСТ5781-82, L=4850	3	
б.ч		2	1272	Ф12АIII, ГОСТ5781-82, L=1500	25	

Обозначение	Марка	l, мм	l_1, мм	a, мм	Масса, кг
КЖ.И. 1270	С173	5900	5800	50	50,9
КЖ.И. 1270-01	С174	4850	4800	25	42,3

Привязан

Инв. №

Взам. инв. № | Подпись и дата | Инв. № подл.

820-4-031.88-КЖ.И. 1270

Нач.отд	Смирнова		11.05.88	Сетки арматурные С173, С174	Стадия: Р	Масса: см. табл.	Масштаб
ГИП	Позднова		11.05.88		Лист	Листов 1
Вед.инж.	Ковкина		6.05.88		Ленгипроводхоз	
Ст.инж.	Блекова		4.05.88			
Н.контр.	Макарова		6.05.88			

Копировал Формат А4

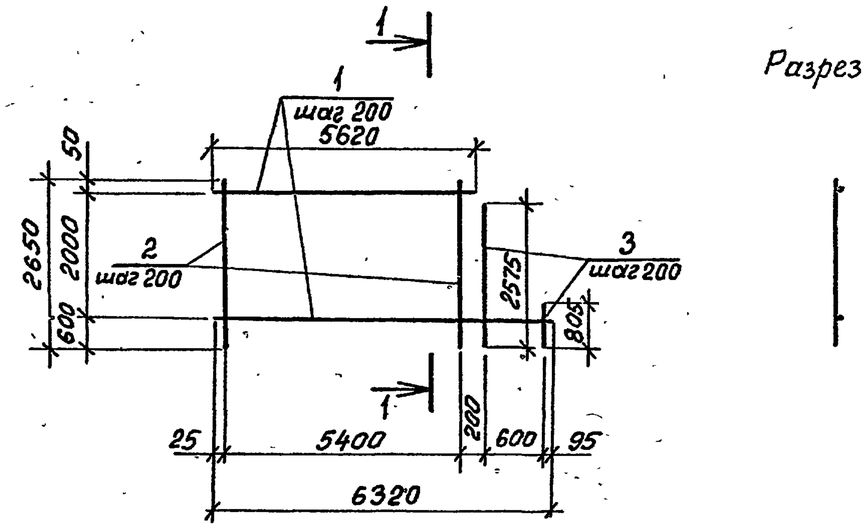

Формат	Зона	Поз.	Обозначение	Наименование	Кол.	Примечание
			820-4-031.88-КЖ.И. 1280	С175		
				Детали		
б.ч.		1	1281	Ф16АIII, ГОСТ5781-82, Lср=5970, Δ=70	11	
б.ч.		2	1282	Ф12АIII, ГОСТ5781-82, Lср=2650	28	
б.ч		3	1283	Ф12АIII, ГОСТ5781-82, Lср=1690, Δ=590	4	

Привязан

Инв №

Взам. инв. № | Подпись и дата | Инв № подл.

820-4-031.88-КЖ.И. 1280

Нач отд	Смирнова		11.05.88	Сетка арматурная С175	Стадия: Р	Масса: 175,7	Масштаб
ГИП	Позднова		11.05.88		Лист	Листов 1
Вед инж	Ковкина		6.05.88		Ленгипроводхоз	
Ст.инж	Блекова		4.05.88		25671-04	71
Н контр.	Макарова		6.05.88			

Копировал Формат А4

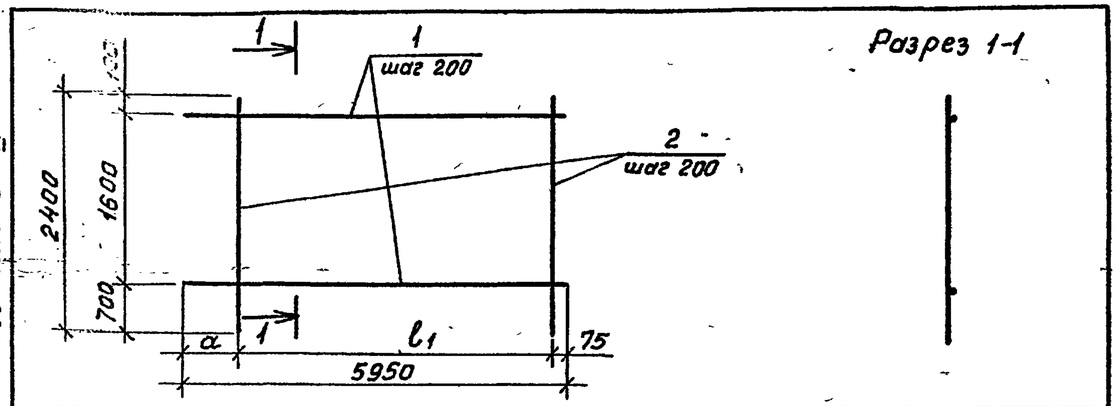

Формат	Зона	Поз.	Обозначение	Наименование	Кол.	Примечание
			820-4-031.88-КЖ.И. 1290	С 176		
				Детали		
Б.ч		1	1291	Ф 16 АIII, ГОСТ 5781-82, L=5950	9	
Б.ч.		2	1292	Ф 12 АIII, ГОСТ 5781-82, L=2400	25	
			820-4-031.88-КЖ.И.1290-01	С 177		
				Детали		
Б.ч.		1	1291	Ф 16 АIII, ГОСТ 5781-82, L=5950	9	
Б.ч		2	1292	Ф 12 АIII, ГОСТ 5781-82, L=2400	30	

Обозначение	Марка	l_1, мм	a, мм	Масса, кг
КЖ.И. 1290	С 176	4800	1075	137,9
КЖ.И. 1290-01	С 177	5800	75	148,5

Привязан

Инв №

Взам. инв. № | Подпись и дата | Инв. № подл.

Нач. отд.	Смирнова		11.05.88
ГИП	Поздова		11.05.88
Вед. инж.	Ковкина		6.05.88
Ст. инж.	Блекова		4.05.88
Н. контр.	Макарова		6.05.88

820-4-031.88-КЖ.И.1290

Сетки арматурные С176, С177

Стадия	Масса	Масштаб
Р	см. табл.	
Лист	Листов 1	

Ленгипроводхоз

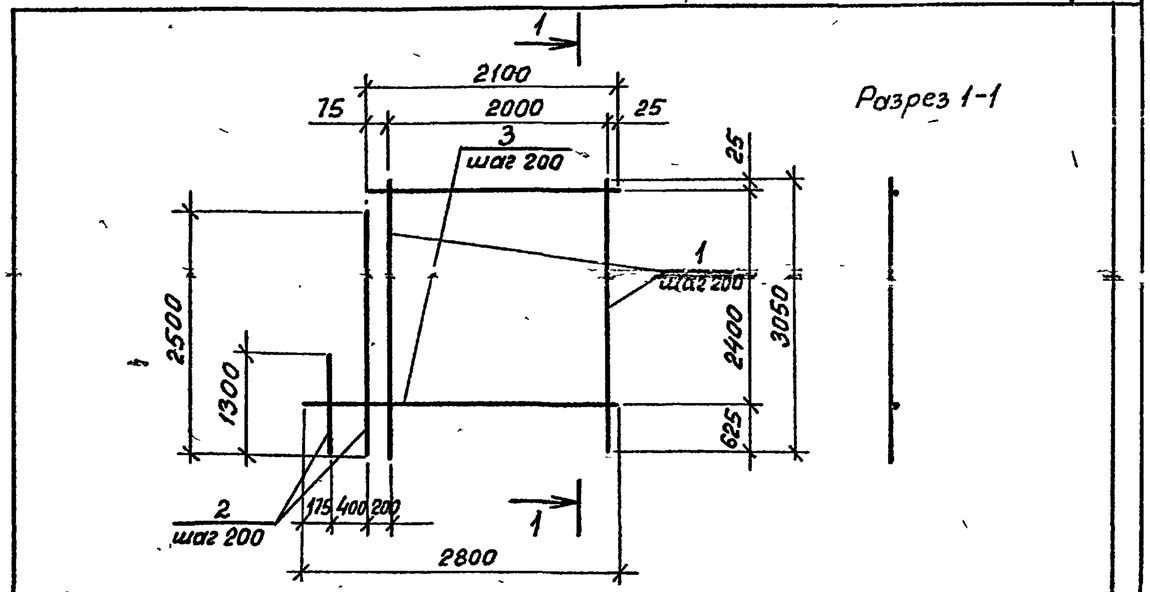

Формат	Зона	Поз.	Обозначение	Наименование	Кол.	Примечание
			820-4-031.88-КЖ.И. 1300	С 178		
				Детали		
Б.ч.		1	1301	Ф 12 АIII, ГОСТ 5781-82, L=3050	11	
Б.ч		2	1302	Ф 12 АIII, ГОСТ 5781-82, Lср=1900, Δ=600	3	
Б.ч		3	1303	Ф 16 АIII, ГОСТ 5781-82, Lср=2450, Δ=58	13	

Привязан

Инв №

Взам. инв. № | Подпись и дата | Инв. № подл.

Нач отд	Смирнова		11.05.88
ГИП	Поздова		11.05.88
Вед инж.	Ковкина		6.05.88
Ст. инж.	Блекова		4.05.88
Н контр	Макарова		6.05.88

820-4-031.88-КЖ.И. 1300

Сетка арматурная С 178

Стадия	Масса	Масштаб
Р	85,2	
Лист	Листов 1	

Ленгипроводхоз 25671-04 72

820-4-031.88 Альбом IV

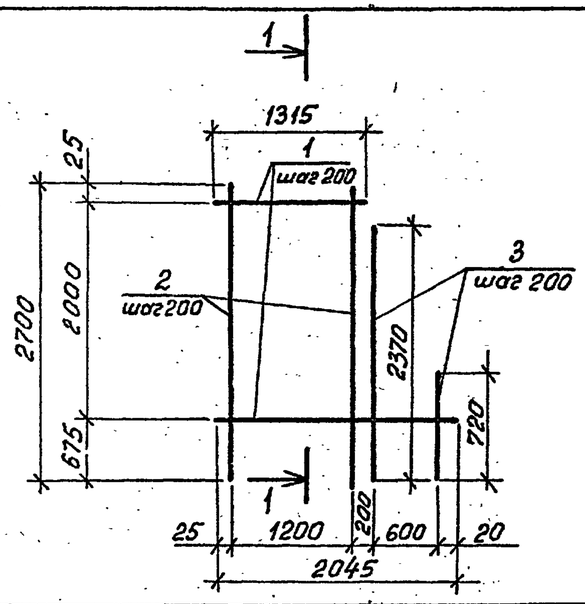

Разрез 1-1

Формат	Зона	Поз.	Обозначение	Наименование	Кол.	Примечание
			820-4-031.88-КЖ.И.1310	С 179		
				Детали		
Б.ч		1	1311	Ф16АIII, ГОСТ5781-82, $L_{ср}$=1680, Δ=73	11	
Б.ч		2	1312	Ф12АIII, ГОСТ5781-82, L=2700	7	
Б.ч		3	1313	Ф12АIII, ГОСТ5781-82, $L_{ср}$=1545, δ550	4	

Привязан

Инв. №

Нач.отд.	Смирнова		11.05.88
ГИП	Позднова		11.05.88
Вед.инж.	Ковкина		6.05.88
Ст.инж.	Блекова		4.05.88
Н.контр.	Макарова		6.05.88

820-4-031.88-КЖ.И.1310

Сетка арматурная С 179

Стадия	Масса	Масштаб
Р	51,5	
Лист	Листов 1	

Ленгипроводхоз

Копировал Формат А4

Разрез 1-1

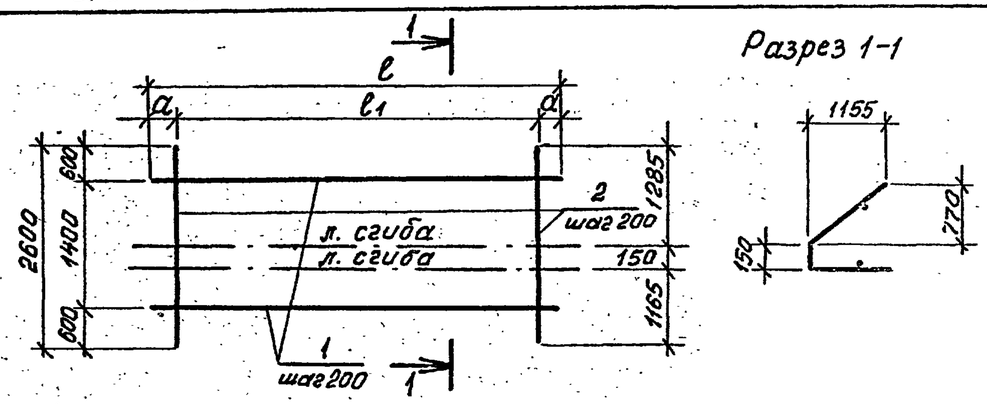

Формат	Зона	Поз.	Обозначение	Наименование	Кол.	Примечание
			820-4-031.88-КЖ.И.1320	С 180		
				Детали		
Б.ч		1	1321	Ф10АII, ГОСТ5781-82, L=5900	8	
Б.ч		2	1322	Ф12АIII, ГОСТ5781-82, L=2600	30	
			820-4-031.88-КЖ.И.1320-01	С 181		
				Детали		
Б.ч		1	1323	Ф10АII, ГОСТ5781-82, L=5650	8	
Б.ч		2	1322	Ф12АIII, ГОСТ5781-82, L=2600	27	

Обозначение	Марка	ℓ, мм	$ℓ_1$, мм	a, мм	Масса, кг
КЖ.И 1320	С 180	5900	5800	50	98.4
КЖ.И.1320-01	С 181	5650	5200	225	90.2

Привязан

Инв. №

Нач.отд.	Смирнова		11.05.88
ГИП	Позднова		11.05.88
Вед.инж.	Ковкина		6.05.88
Ст.инж.	Блекова		4.05.88
Н.контр.	Макарова		6.05.88

820-4-031.88-КЖ.И.1320

Сетки арматурные С 180, С 181

Стадия	Масса	Масштаб
Р	см. табл.	
Лист	Листов 1	

Ленгипроводхоз 25671-04 43

Копировал Формат А4

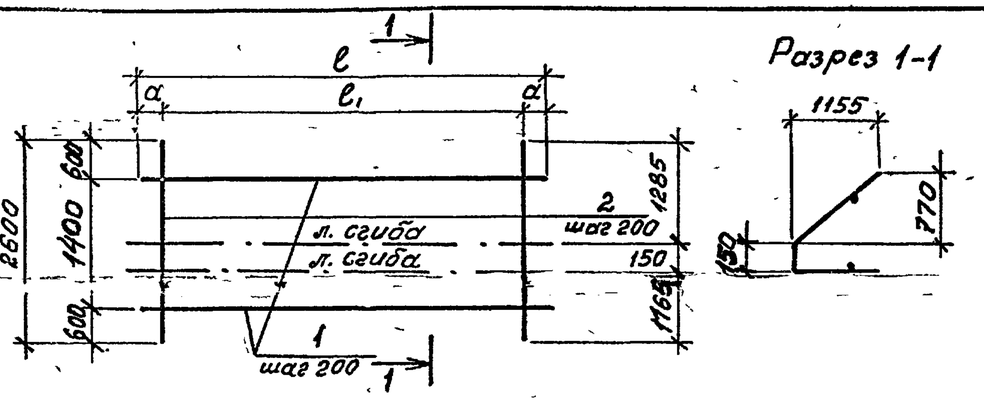

Формат	Зона	Поз.	Обозначение	Наименование	Кол.	Примечание
			820-4-031.88-КЖ.И. 1330	С182		
				Детали		
Бч		1	1331	Ф10АII, ГОСТ5781-82, L=6050	8	
Бч		2	1332	Ф12АIII, ГОСТ5781-82, L=2600	29	
			820-4-031.88-КЖ.И. 1330-01	С 183		
				Детали		
Бч		1	1343	Ф10АII, ГОСТ5781-82, L=5700	8	
Бч		2	1342	Ф12АIII, ГОСТ5781-82, L=2600	28	

Обозначение	Марка	ℓ, мм	ℓ1, мм	α, мм	Масса, кг
КЖ.И. 1330	С182	6050	5600	225	96,9
КЖ.И. 1330-01	С 183	5700	5400	150	92,8

Альбом IV

820-4-031.88

Привязан

Инв №

Взам. инв. № | Подпись и дата | Инв. № подл.

Нач отд	Смирнова		11.05.88
ГИП	Позднова		11.05.88
Вед. инж.	Кобкина		6.05.88
Ст инж.	Елекова		11.05.88
Н. контр.	Макарова		6.05.88

820-4-031.88-КЖ.И. 1330

Сетки арматурные С182, С183

Стадия	Масса	Масштаб
Р	см. табл.	
лист	листов 1	

Ленгипроводхоз

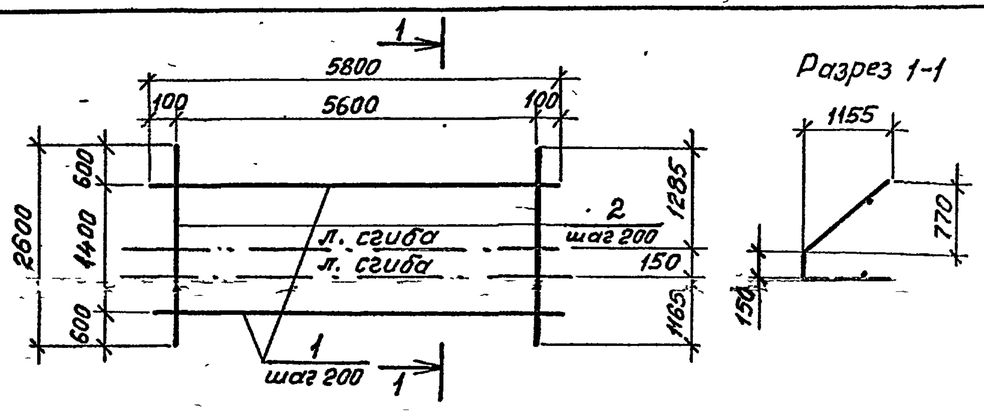

Формат	Зона	Поз.	Обозначение	Наименование	Кол.	Примечание
			820-4-031.88-КЖ.И. 1340	С 184		
				Детали		
Бч.		1	1341	Ф10АII, ГОСТ 5781-82, L=5800	8	
Бч.		2	1342	Ф12АIII, ГОСТ5781-82, L=2600	29	

Привязан

Инв. №

Взам. инв. № | Подпись и дата | Инв. № подл.

Нач. отд	Смирнова		11.05.88
ГИП	Позднова		11.05.88
Вед. инж.	Кобкина		6.05.88
Ст. инж.	Блекова		11.05.88
Н. контр	Макарова		6.05.88

820-4-031.88-КЖ.И 1340

Сетка арматурная С184

Стадия	Масса	Масштаб
Р	95,6	
лист	листов 1	

Ленгипроводхоз

25671-04 44

820-4-031.88 Альбом IV

Разрез 1-1

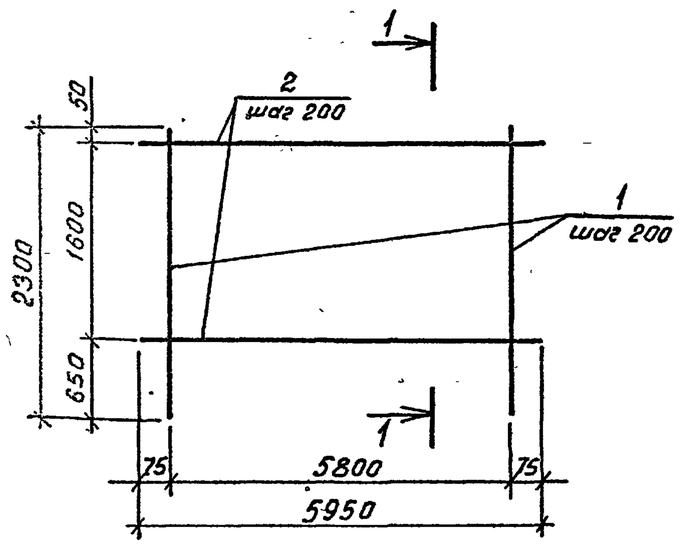

Формат	Зона	Поз.	Обозначение	Наименование	Кол.	Примечание
			820-4-031.88-КЖ.И. 1350	С 185		
				Детали		
Б.ч.		1	1351	Ф12АIII, ГОСТ 5781-82, L=2300	30	
Б.ч.		2	1352	Ф16АIII, ГОСТ 5781-82, L=5950	9	

Привязан

Инв. №

Нач. отд.	Смирнова		11.05.88
ГИП	Поздняева		11.05.88
Вед. инж.	Ковкина		6.05.88
Ст. инж.	Блекова		4.05.88
Н. контр.	Макарова		6.05.88

820-4-031.88-КЖ.И. 1350

Сетка арматурная С 185

Стадия	Масса	Масштаб
Р	145,9	
лист	листов 1	

Ленгипроводхоз

Инв. № подл. | Подпись и дата | Взам. инв. №

Копировал

Формат А4

Разрез 1-1

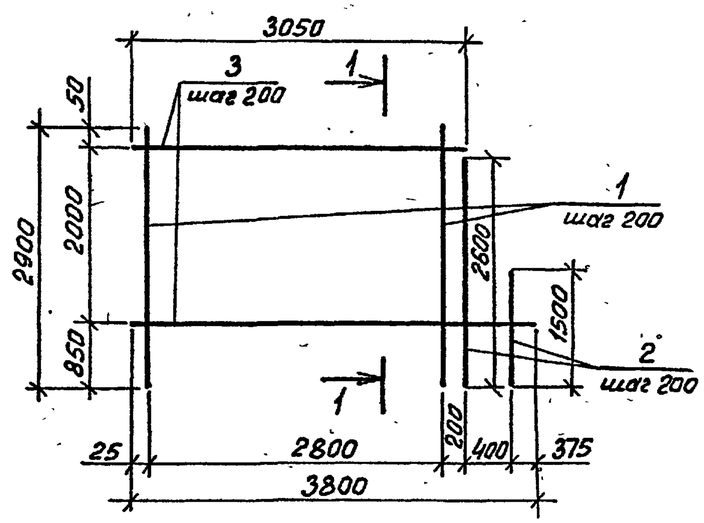

Формат	Зона	Поз.	Обозначение	Наименование	Кол.	Примечание
			820-4-031.88-КЖ.И. 1360	С 186		
				Детали		
Б.ч.		1	1361	Ф12АIII, ГОСТ 5781-82, L=2900	15	
Б.ч.		2	1362	Ф12АIII, ГОСТ 5781-82, Lср=2050, Δ=550	3	
Б.ч.		3	1363	Ф16АIII, ГОСТ 5781-82, Lср=3425, Δ=75	11	

Привязан

Инв. №

Нач. отд.	Смирнова		11.05.88
ГИП	Поздняева		11.05.88
Вед. инж.	Ковкина		6.05.88
Ст. инж.	Блекова		4.05.88
Н. контр.	Макарова		6.05.88

820-4-031.88-КЖ.И. 1360

Сетка арматурная С 186

Стадия	Масса	Масштаб
Р	103,6	
лист	листов 1	

Ленгипроводхоз

Инв. № подл. | Подпись и дата | Взам. инв. №

Копировал

Формат А4

Альбом IV

820-4-031.88

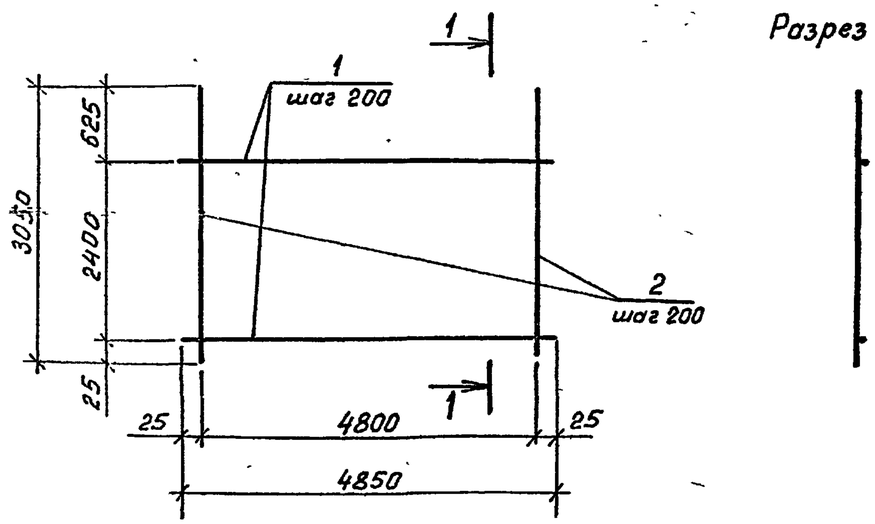

Формат	Зона	Поз.	Обозначение	Наименование	Кол.	Примечание
			820-4-031.88-КЖ.И.1370	С187		
				Детали		
Б.ч.		1	1371	Ф16АIII, ГОСТ5781-82, L=4850	13	
Б.ч.		2	1372	Ф12АIII, ГОСТ5781-82, L=3050	25	

Привязан

Инв. №

Нач.отд.	Смирнова		11.05.88
ГИП	Позднова		11.05.88
Вед.инж	Ковкина		6.05.88
Ст.инж.	Блекова		4.05.88
Н.контр.	Макарова		6.05.88

820-4-031.88-КЖ.И.1370

Сетка арматурная С187

Стадия	Масса	Масштаб
Р	167,3	
Лист	листов 1	

Ленгипроводхоз

Инв.№ подл. | Подпись и дата | Взам. инв.№

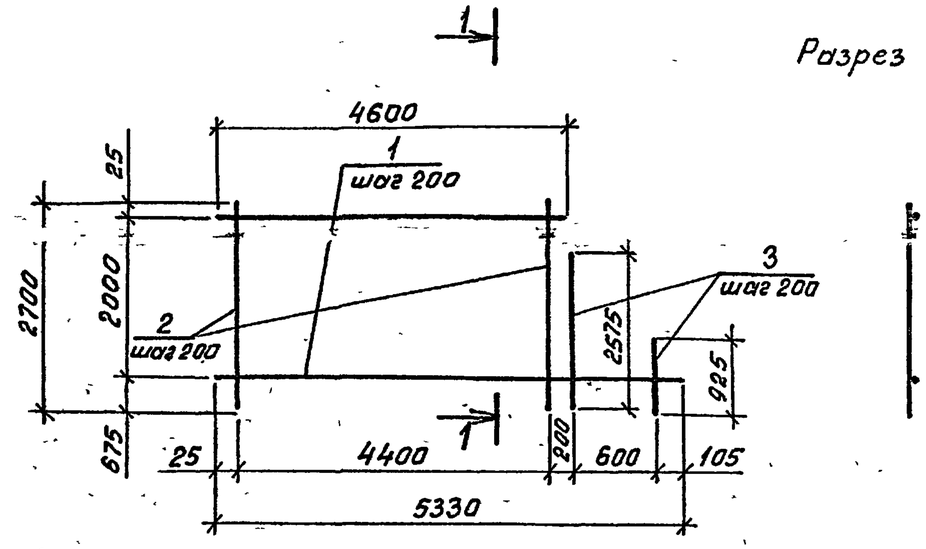

Формат	Зона	Поз.	Обозначение	Наименование	Кол.	Примечание
			820-4-031.88-КЖ.И.1380	С188		
				Детали		
Б.ч.		1	1381	Ф16АIII, ГОСТ5781-82, Lср=4965, Δ=73	11	
Б.ч.		2	1382	Ф12АIII, ГОСТ5781-82, L=2700	23	
Б.ч.		3	1383	Ф12АIII, ГОСТ5781-82, Lср=1750, Δ=550	4	

Привязан

Инв. №

Нач.отд.	Смирнова		11.05.88
ГИП	Позднова		11.05.88
Вед.инж	Ковкина		6.05.88
Ст.инж.	Блекова		4.05.88
Н.контр.	Макарова		6.05.88

820-4-031.88-КЖ.И.1380

Сетка арматурная С188

Стадия	Масса	Масштаб
Р	147,7	
Лист	листов 1	

Ленгипроводхоз

Инв.№ подл. | Подпись и дата | Взам. инв.№

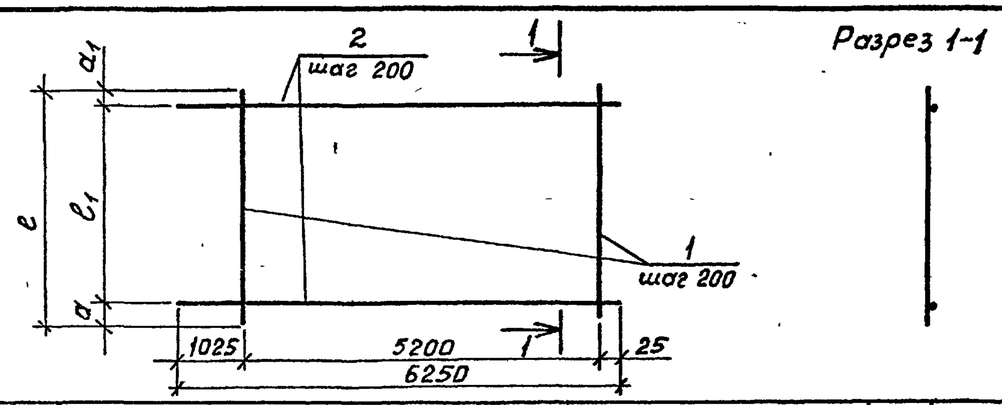

Формат	Зона	Поз.	Обозначение	Наименование	Кол.	Примечание
			820-4-031.88-КЖ.И. 1390	С 189		
				Детали		
Бч		1	1391	Ф12АIII, ГОСТ5781-82, L=3000	27	
Бч		2	1392	Ф16АIII, ГОСТ5781-82, L=6250	12	
			820-4-031.88-КЖ.И.1390-01	С 190		
				Детали		
Бч		1	1393	Ф12АIII, ГОСТ5781-82, L=2900	27	
Бч		2	1392	Ф 16АIII, ГОСТ5781-82, L=6250	11	

Обозначение	Марка	l, мм	l_1, мм	a, мм	a_1, мм	Масса, кг
КЖ.И. 1390	С 189	3000	2200	725	75	190,4
КЖ.И. 1390-01	С 190	2900	2000	50	850	178,2

Привязан

Инв. №

Взам. инв. № | Подпись и дата | Инв. № подл.

820-4-031.88-КЖ.И. 1390

Нач. отд.	Смирнова		11.05.88
ГИП	Позднова		4.05.88
Вед. инж.	Ковкина		6.05.88
Ст. инж.	Блекова		4.05.88
Н. контр.	Макарова		6.05.88

Сетки арматурные С 189, С 190

Стадия	Масса	Масштаб
Р	см. табл.	
Лист	Листов 1	

Ленгипроводхоз

Копировал

Формат А4

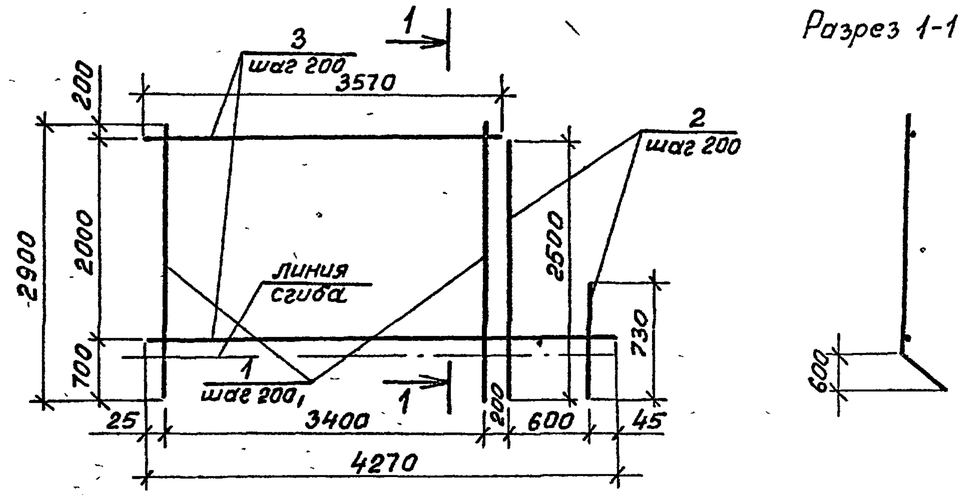

Формат	Зона	Поз.	Обозначение	Наименование	Кол.	Примечание
			820-4-031.88-КЖ.И. 1400	С 191		
				Детали		
Бч		1	1401	Ф12АIII, ГОСТ5781-82, L=2900	18	
Бч		2	1402	Ф12АIII, ГОСТ5781-82, $L_{ср}$=1615, Δ=590	4	
Бч		3	1403	Ф16АIII, ГОСТ5781-82, $L_{ср}$=3920, Δ=70	11	

Привязан

Инв. №

Взам. инв. № | Подпись и дата | Инв. № подл.

820-4-031.88-КЖ.И. 1400

Нач. отд.	Смирнова		11.05.88
ГИП	Позднова		11.05.88
Вед. инж.	Ковкина		6.05.88
Ст. инж.	Блекова		4.05.88
Н. контр.	Макарова		6.05.88

Сетка арматурная С 191

Стадия	Масса	Масштаб
Р	120,2	
Лист	Листов 1	

Ленгипроводхоз

Копировал Инф. 2564-04 Формат А4

Альбом IV

820-4-031.88

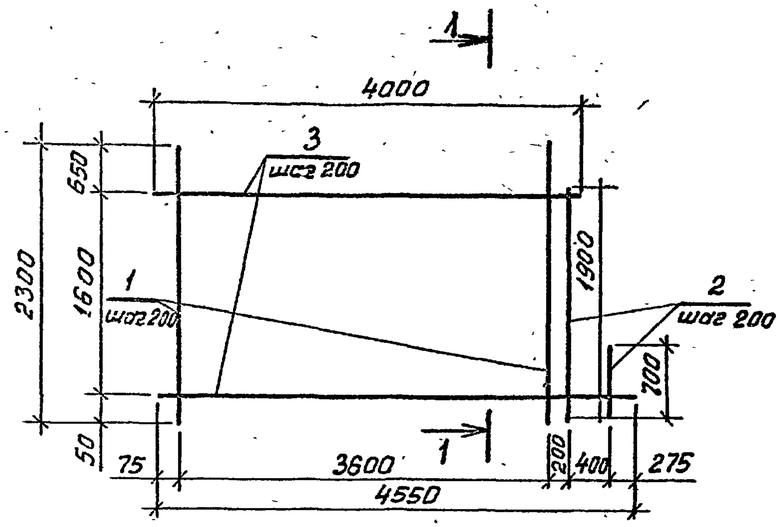

Формат	Зона	Поз.	Обозначение	Наименование	Кол.	Примечание
			820-4-031.88-КЖ.И. 1410	С 192		
				Детали		
Б.ч.		1	1411	Ф 12 А III, ГОСТ 5781-82, L=2300	19	
Б.ч.		2	1412	Ф12 А III, ГОСТ 5781-82, Lср=1300, Δ=600	3	
Б.ч.		3	1413	Ф16 А III, ГОСТ 5781-82, Lср=4275, Δ=69	9	

Привязан

Инв. №

Взам. инв. № | Подпись и дата | Инв. № подл.

Нач. отд.	Смирнова		11.05.88
ГИП	Поздняева		11.05.88
Вед. инж.	Ковкина		6.05.88
Ст. инж.	Блекова		4.05.88
Н. контр.	Макарова		6.05.88

820-4-031.88-КЖ.И. 1410

Сетка арматурная С 192

Стадия	Масса	Масштаб
Р	103,1	
лист	листов 1	

Ленгипроводхоз

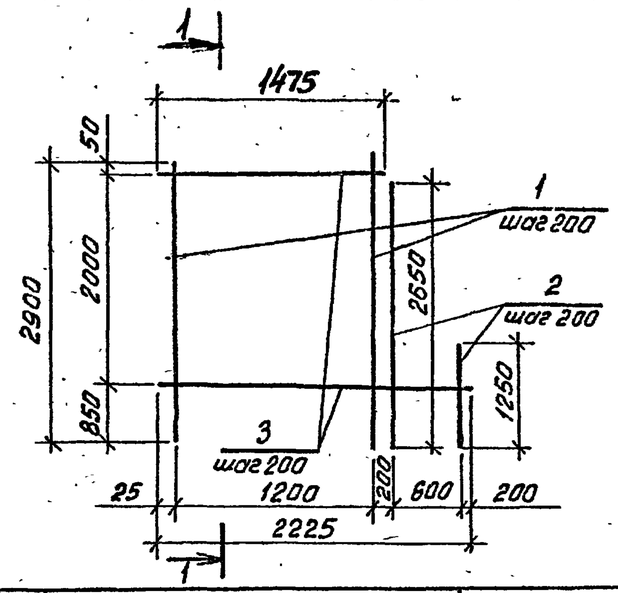

Формат	Зона	Поз.	Обозначение	Наименование	Кол.	Примечание
			820-4-031.88-КЖ.И. 1420	С 193		
				Детали		
Б.ч.		1	1421	Ф12 А III, ГОСТ 5781-82, L=2900	7	
Б.ч.		2	1422	Ф12 А III, ГОСТ 5781-82, Lср=1950, Δ=467	4	
Б.ч.		3	1423	Ф16 А III, ГОСТ 5781-82, Lср=1850, Δ=75	11	

Привязан

Инв. №

Взам. инв. № | Подпись и дата | Инв. № подл.

Нач. отд.	Смирнова		11.05.88
ГИП	Поздняева		11.05.88
Вед. инж.	Ковкина		6.05.88
Ст. инж.	Блекова		4.05.88
Н. контр.	Макарова		6.05.88

820-4-031.88-КЖ.И. 1420

Сетка арматурная С 193

Стадия	Масса	Масштаб
Р	57,1	
лист	листов 1	

Ленгипроводхоз

25671-04 78

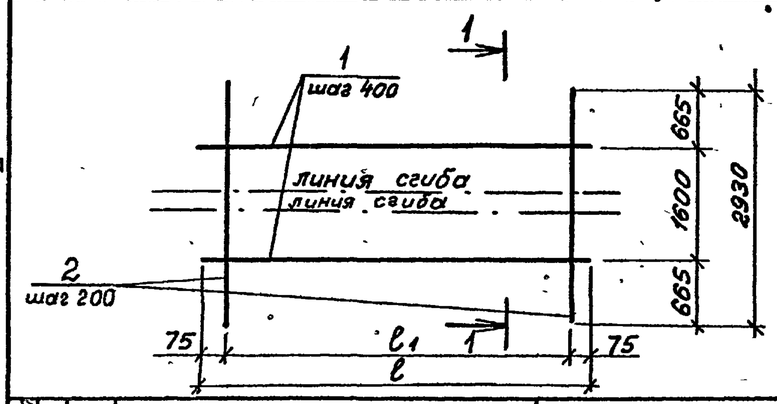

Разрез 1-1

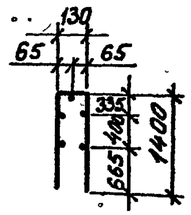

Формат	Зона	Поз.	Обозначение	Наименование	Кол.	Примечание
			820-4-031.88-КЖ.И. 1430	С 194		
				Детали		
бч.		1	1431	Ф 10 АII, ГОСТ 5781-82, L=3150	5	
бч		2	1432	Ф 12 АIII, ГОСТ 5781-82, L=2930	16	
			820-4-031.88-КЖ.И.1430-01	С 195		
				Детали		
бч.		1	1433	Ф 10 АII, ГОСТ 5781-82, L=4750	5	
бч		2	1432	Ф 12 АIII, ГОСТ 5781-82, L=2930	24	

Обозначение	Марка	l, мм	l_1, мм	Масса, кг
КЖ.И 1430	С 194	3150	3000	51,4
КЖ.И.1430-01	С 195	4750	4600	77,1

Привязан

Инв. №

820-4-031.88-КЖ.И. 1430

Нач отд	Смирнова		11.05.88
ГИП	Позднова		11.05.88
Вед. инж	Ковкина		6.05.88
Ст инж.	Блекова		4.05.88
Н. контр	Макарова		6.05.88

Сетки арматурные С194, С195

Стадия	Масса	Масштаб
Р	см. табл.	
Лист	Листов 1	

Ленгипроводхоз

Копировал

Формат А4

Инв. № подл. | Подпись и дата | Взам. инв. №

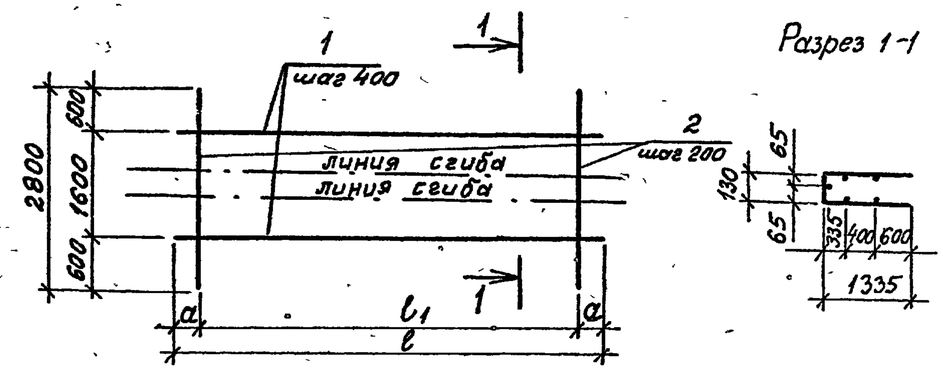

Разрез 1-1

Формат	Зона	Поз.	Обозначение	Наименование	Кол.	Примечание
			820-4-031.88-КЖ.И. 1440	С 196		
				Детали		
бч		1	1441	Ф10 АII, ГОСТ 5781-82, L=6000	5	
бч.		2	1442	Ф12 АIII, ГОСТ 5781-82, L=2800	30	
			820-4-031.88-КЖ.И.1440-01	С 197		
				Детали		
бч		1	1443	Ф10 АII, ГОСТ 5781-82, L=4650	5	
бч.		2	1442	Ф12 АIII, ГОСТ 5781-82, L=2800	22	

Обозначение	Марка	l, мм	l_1, мм	a, мм	Масса, кг
КЖ.И. 1440	С 196	6000	5800	100	93,1
КЖ.И. 1440-01	С 197	4650	4200	225	69,1

Привязан

Инв №

820-4-031.88-КЖ.И. 1440

Нач отд.	Смирнова		11.05.88
ГИП	Позднова		11.05.88
Вед. инж	Ковкина		6.05.88
Ст инж	Блекова		4.05.88
Н. контр	Макарова		6.05.88

Сетки арматурные С196, С197

Стадия	Масса	Масштаб
Р	см. табл.	
Лист	Листов 1	

Ленгипроводхоз

Копировал

Формат А4.

Инв. № подл. | Подпись и дата | Взам. инв. №

Альбом IV

820-4-031.88

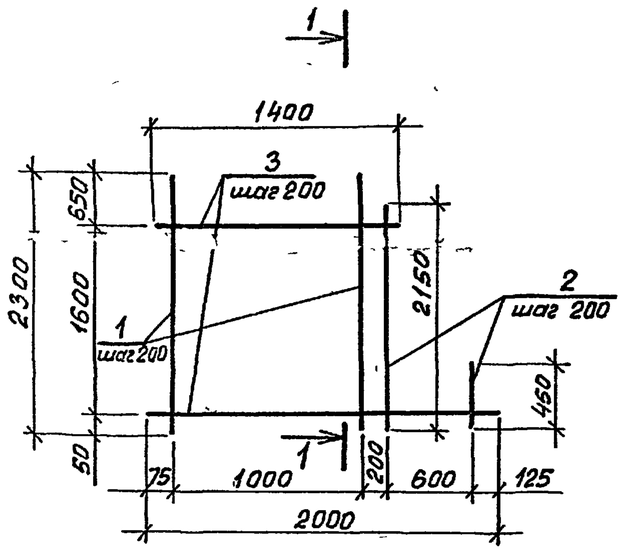

Разрез 1-1

Формат	Зона	Поз.	Обозначение	Наименование	Кол.	Примечание
			820-4-031.88-КЖ.И.1460	С 198		
				Детали		
Б.ч		1	1461	Ф12АIII, ГОСТ5781-82, L=2300	6	
Б.ч		2	1462	Ф12АIII, ГОСТ5781-82, Lср=1300, Δ=561	4	
Б.ч		3	1463	Ф16АIII, ГОСТ5781-82, Lср=1700, Δ=75	9	

Привязан

Инв №

Нач отд	Смирнова		11.05.88
ГИП	Позднова		11.05.88
Вед инж.	Ковкина		6.05.88
Ст. инж.	Блекова		4.05.88
Н. контр.	Макарова		6.05.88

820-4-031.88 - КЖ.И. 1450

Сетка арматурная С198

Стадия	Масса	Масштаб
Р	41,0	
лист	листов 1	

Ленгипроводхоз

Инв. № подл. | Подпись и дата | Взам. инв. №

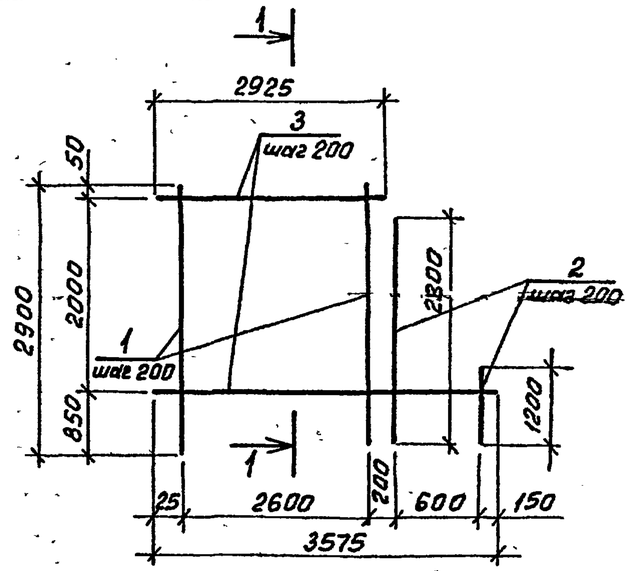

Разрез 1-1

Формат	Зона	Поз.	Обозначение	Наименование	Кол.	Примечание
			820-4-031.88-КЖ.И.1460	С 199		
				Детали		
Б.ч		1	1461	Ф12АIII, ГОСТ5781-82, L=2900	14	
Б.ч		2	1462	Ф12АIII, ГОСТ5781-82, Lср=2000, Δ=533	4	
Б.ч		3	1463	Ф16АIII, ГОСТ5781-82, Lср=3250, Δ=65	11	

Привязан

Инв №

Нач. отд.	Смирнова		11.05.88
ГИП	Позднова		11.05.88
Вед инж.	Ковкина		6.05.88
Ст. инж.	Блекова		4.05.88
Н. контр.	Макарова		6.05.88

820-4-031.88-КЖ.И. 1460

Сетка арматурная С199

Стадия	Масса	Масштаб
Р	99,6	
лист	листов 1	

Ленгипроводхоз

Инв. № подл. | Подпись и дата | Взам. инв. №

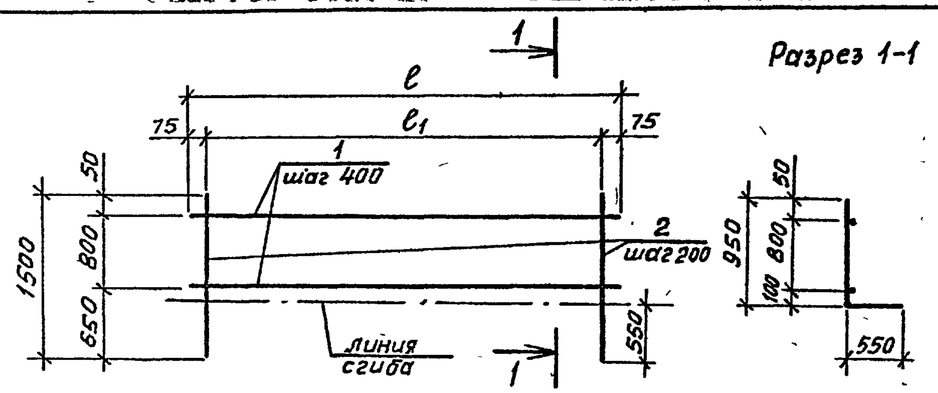

			Обозначение	Наименование	Кол.	Примечание
			820-4-031.88-КЖ.И. 1470	С 200		
				Детали		
бч.	1		1471	Ф10АII, ГОСТ5781-82, L=4550	3	
бч	2		1472	Ф 12 АIII, ГОСТ5781-82, L=1500	23	
			820-4-031.88-КЖ.И.1470-01	С 201		
				Детали		
бч	1		1473	Ф10АII, ГОСТ5781-82, L=5550	3	
бч	2		1472	Ф12АIII, ГОСТ5781-82, L=1500	28	

Обозначение	Марка	ℓ, мм	ℓ1, мм	Масса, кг
КЖ.И. 1470	С200	4550	4400	39,1
КЖ.И. 1470-01	С 201	5550	5400	47,6

Привязан

Инв. №

Взам инв № | Подпись и дата | Инв. № подл.

Нач отд	Смирнова		11.05.88
ГИП	Позднова		11.05.88
Вед. инж	Ковкина		6.05.88
Ст. инж.	Блекова		4.05.88
Н. контр.	Макарова		6.05.88

820-4-031.88-КЖ.И. 1470

Сетки арматурные С 200, С 201

Стадия	Масса	Масштаб
Р	см. табл.	
Лист	Листов 1	

Ленгипроводхоз

Копировал

Формат А4

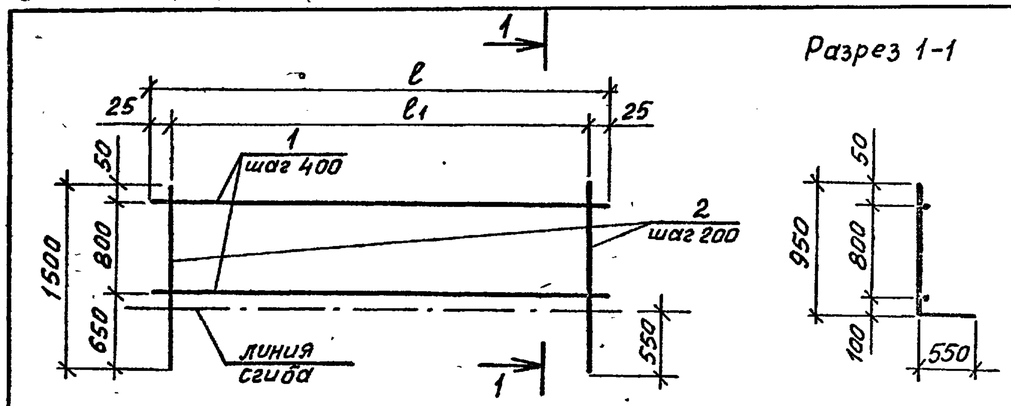

			Обозначение	Наименование	Кол.	Примечание
			820-4-031.88-КЖ.И. 1480	С 202		
				Детали		
бч	1		1481	Ф10АII, ГОСТ5781-82, L=6250	3	
бч	2		1482	Ф12АIII, ГОСТ5781-82, L=1500	32	
			820-4-031.88-КЖ.И.1480-01	С 203		
				Детали		
бч.	1		1483	Ф10АII, ГОСТ5781-82, L=4450	3	
бч.	2		1482	Ф12АIII, ГОСТ5781-82, L=1500	23	

Обозначение	Марка	ℓ, мм	ℓ1, мм	Масса, кг
КЖ.И. 1480	С 202	6250	6200	54,2
КЖ.И. 1480-01	С 203	4450	4400	38,9

Привязан

Инв. №

Взам инв № | Подпись и дата | Инв. № подл.

Нач. отд	Смирнова		11.05.88
ГИП	Позднова		11.05.88
Вед. инж	Ковкина		6.05.88
Ст. инж.	Блекова		4.05.88
Н. контр.	Макарова		6.05.88

820-4-031.88-КЖ.И. 1480

Сетки арматурные С 202, С 203

Стадия	Масса	Масштаб
Р	см. табл.	
Лист	Листов 1	

Ленгипроводхоз

Копировал

Формат А4

Альбом IV

820-4-031.88

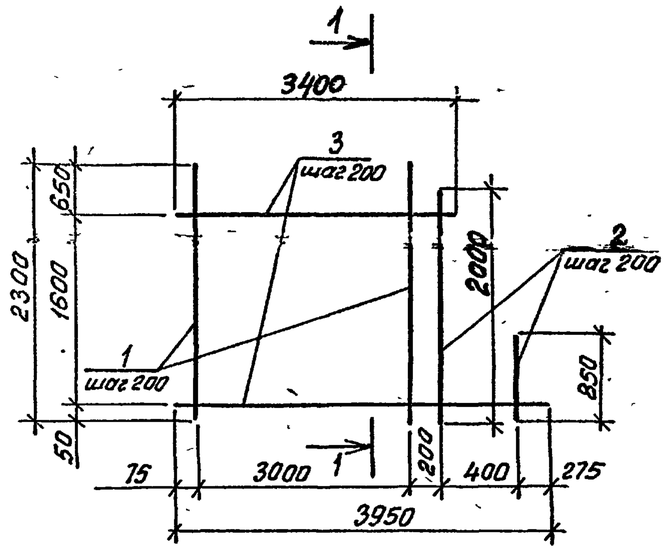

Разрез 1-1

Формат	Зона	Поз.	Обозначение	Наименование	Кол.	Примечание
			820-4-031.88-КЖ.И.1490	С 204		
				Детали		
Б.ч.		1	1491	Ф12АIII, ГОСТ 5781-82, L=2300	16	
Б.ч.		2	1492	Ф12АIII, ГОСТ5781-82; Lср=1425, Δ=575	3	
Б.ч.		3	1493	Ф16АIII, ГОСТ5781-82, Lср=3675, Δ=69	9	

Привязан

Инв №

Взам. инв. № | Подпись и дата | Инв. № подл.

Нач. отд.	Смирнова		11.05.88
ГИП	Позднова		11.05.88
Вед. инж.	Ковкина		6.05.88
Ст. инж.	Блекова		4.05.88
Н. контр.	Макарова		6.05.88

820-4-031.88-КЖ.И. 1490

Сетка арматурная С204

Стадия	Масса	Масштаб
Р	88,7	
лист	листов 1	

Ленгипроводхоз

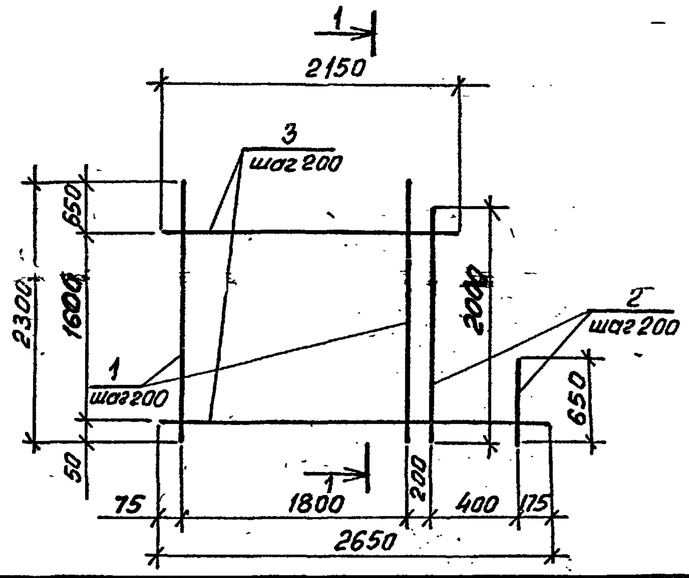

Разрез 1-1

Формат	Зона	Поз.	Обозначение	Наименование	Кол.	Примечание
			820-4-031.88-КЖ.И.1500	С 205		
				Детали		
Б.ч.		1	1501	Ф12АIII, ГОСТ5781-82, L=2300	10	
Б.ч.		2	1502	Ф12АIII, ГОСТ5781-82, Lср=1325, Δ=675	3	
Б.ч.		3	1503	Ф16АIII, ГОСТ5781-82, Lср=2400, Δ=63	9	

Привязан

Инв. №

Взам. инв. № | Подпись и дата | Инв. № подл.

Нач. отд.	Смирнова		11.05.88
ГИП	Позднова		11.05.88
Вед. инж.	Ковкина		6.05.88
Ст. инж.	Блекова		4.05.88
Н. контр.	Макарова		6.05.88

820-4-031.88-КЖ.И. 1500

Сетка арматурная С205

Стадия	Масса	Масштаб
Р	58,1	
лист	листов 1	

Ленгипроводхоз

25671-04 82

Альбом IV

820-4-031.88

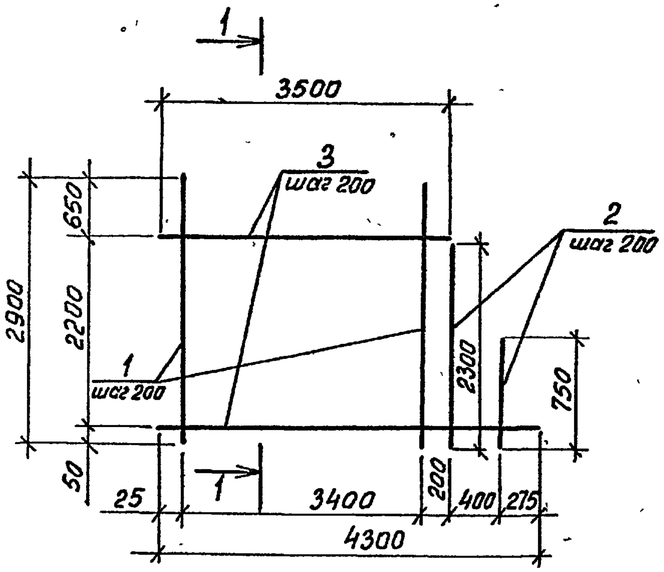

Формат	Зона	Поз.	Обозначение	Наименование	Кол.	Примечание
			820-4-031.88-КЖ.И. 1510	С 206		
				Детали		
Бч		1	1511	Ф12АIII, ГОСТ5781-82, L=2900	18	
Бч.		2	1512	Ф12АIII, ГОСТ5781-82, Lср.=1525, Δ=775	3	
Бч.		3	1513	Ф16АIII, ГОСТ5781-82, Lср.=3900, Δ=73	12	

Привязан

Инв. №

Взам. инв. № | Подпись и дата | Инв. № подл.

Нач. отд	Смирнова		11.05.88
ГИП	Позднова		11.05.88
Вед. инж	Ковкина		6.05.88
Ст. инж	Блекова		4.05.88
Н. контр	Макарова		9.05.88

820-4-031.88-КЖ.И. 1510

Сетка арматурная С 206

Стадия	Масса	Масштаб
Р	124,4	
Лист	Листов 1	

Ленгипроводхоз

Копировал

Формат А4

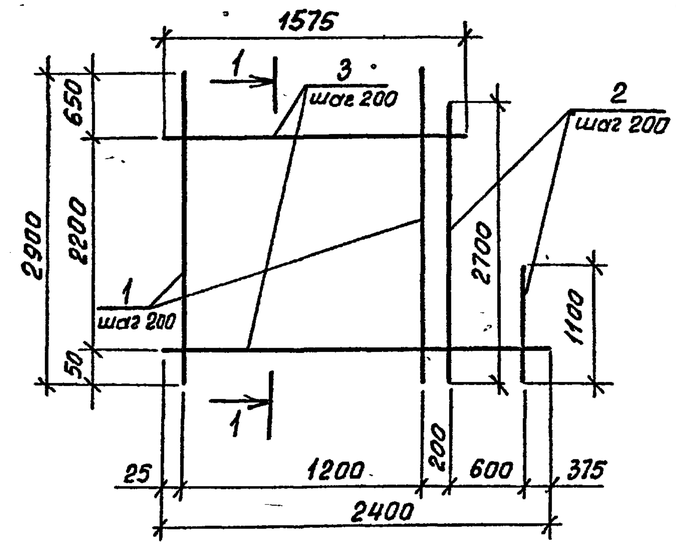

Формат	Зона	Поз.	Обозначение	Наименование	Кол.	Примечание
			820-4-031.88-КЖ.И. 1520	С 207		
				Детали		
Бч		1	1521	Ф12АIII, ГОСТ5781-82, L=2900	7	
Бч.		2	1522	Ф12АIII, ГОСТ5781-82, Lср.=1900, Δ=533	4	
Бч.		3	1523	Ф16АIII, ГОСТ5781-82, Lср.=1988, Δ=75	12	

Привязан

Инв. №

Взам. инв. № | Подпись и дата | Инв. № подл.

Нач. отд.	Смирнова		11.05.88
ГИП	Позднова		11.05.88
Вед. инж	Ковкина		6.05.88
Ст. инж.	Блекова		4.05.88
Н. контр	Макарова		6.05.88

820-4-031.88-КЖ.И. 1520

Сетка арматурная С 207

Стадия	Масса	Масштаб
Р	62,5	
Лист	Листов 1	

Ленгипроводхоз

Копировал

Формат А4

Разрез 1-1

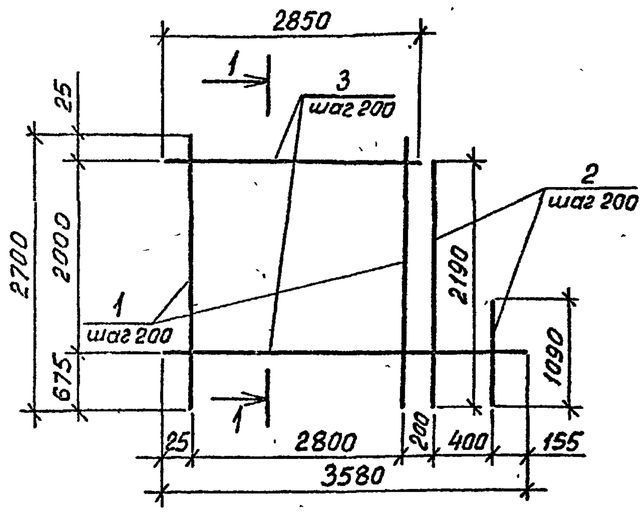

Формат	Зона	Поз.	Обозначение	Наименование	Кол.	Примечание
			820-4-031.88-КЖ.И. 1530	С 208		
				Детали		
Бч.		1	1531	Ф12АIII, ГОСТ5781-82, L=2700	15	
Бч.		2	1532	Ф12АIII, ГОСТ5781-82, Lср=1640, Δ=550	3	
Бч.		3	1533	Ф16АIII, ГОСТ5781-82, Lср=3215, Δ=73	11	

Привязан

Инв. №

Взам. инв. № | Подпись и дата | Инв. № подл.

Нач. отд.	Смирнова		11.05.88
ГИП	Позднова		11.05.88
Вед. инж.	Ковкина		6.05.88
Ст. инж.	Блекова		4.05.88
Н. контр.	Макарова		6.05.88

820-4-031.88 – КЖ.И. 1530

Сетка арматурная С 208

Стадия	Масса	Масштаб
Р	96,2	
лист	листов 1	

Ленгипроводхоз

Разрез 1-1

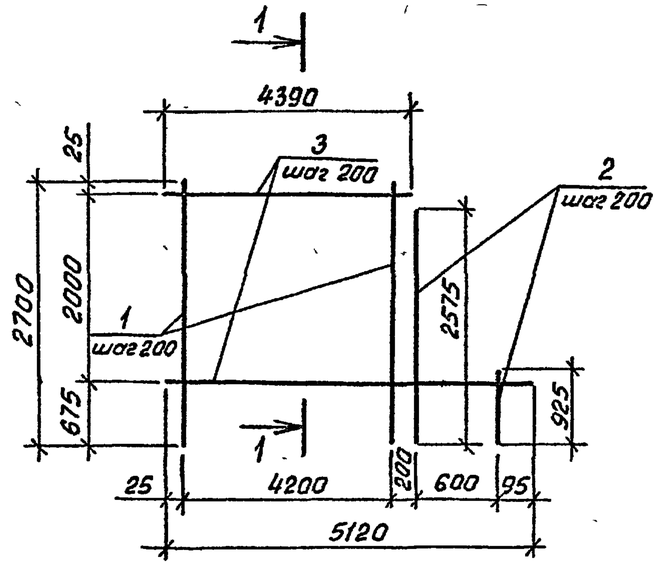

Формат	Зона	Поз.	Обозначение	Наименование	Кол.	Примечание
			820-4-031.88-КЖ.И. 1540	С 209		
				Детали		
Бч.		1	1541	Ф12АIII, ГОСТ5781-82, L=2700	22	
Бч.		2	1542	Ф12АIII, ГОСТ5781-82, Lср=1750, Δ=550	4	
Бч.		3	1543	Ф16АIII, ГОСТ5781-82, Lср=4755, Δ=73	11	

Привязан

Инв №

Взам. инв. № | Подпись и дата | Инв. № подл.

Нач. отд.	Смирнова		11.05.88
ГИП	Позднова		11.05.88
Вед. инж.	Ковкина		6.05.88
Ст. инж.	Блекова		4.05.88
Н. контр.	Макарова		6.05.88

820-4-031.88 – КЖ.И. 1540

Сетка арматурная С 209

Стадия	Масса	Масштаб
Р	141,6	
лист	листов 1	

Ленгипроводхоз 25671-04 84

820-4-031.88 Альбом IV

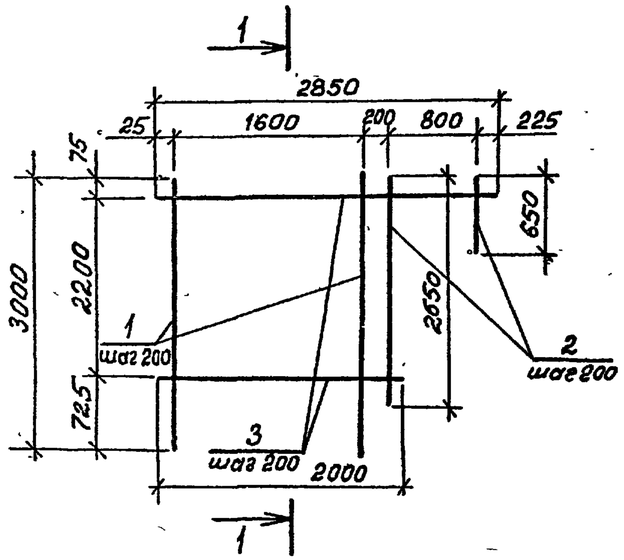

Разрез 1-1

Формат	Зона	Поз.	Обозначение	Наименование	Кол.	Примечание
			820-4-031.88-КЖ.И. 1550	С 210		
				Детали		
Б.ч.		1	1551	Ф12АIII, ГОСТ5781-82, L=3000	9	
Б.ч.		2	1552	Ф12АIII, ГОСТ5781-82, Lср=1650, Δ=500	5	
Б.ч.		3	1553	Ф12АIII, ГОСТ5781-82, Lср=2425, Δ=77	12	

Привязан

Инв. №

Взам. инв. № | Подпись и дата | Инв. № подл.

820-4-031.88-КЖ.И. 1550

Нач.отд.	Смирнова		11.05.88	Сетка арматурная С 210	Стадия: Р	Масса: 77,3	Масштаб
ГИП	Позднова		11.05.88		Лист	Листов 1
Вед.инж.	Ковкина		6.05.88		Ленгипроводхоз	
Ст.инж.	Блекова		4.05.88			
Н.контр.	Макарова		6.05.88			

Копировал Формат А4

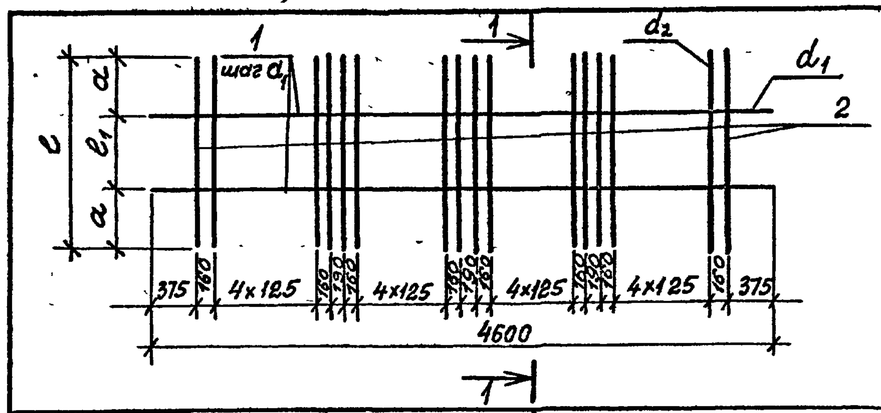

Разрез 1-1

Формат	Зона	Поз.	Обозначение	Наименование	Кол.	Примечание
			820-4-031.88-КЖ.И. 1560	С 211		
				Детали		
Б.ч.		1	1561	Ф 10АII, ГОСТ5781-82, L=4600	2	
Б.ч.		2	1562	Ф 12АIII, ГОСТ5781-82, L=1100	28	
			820-4-031.88-КЖ.И. 1560-01	С 212		
				Детали		
Б.ч.		1	1563	Ф12АIII, ГОСТ 5781-82, L=4600	11	
Б.ч.		2	1564	Ф 16АIII, ГОСТ 5781-82, L=2400	28	

Обозначение	Марка	e, мм	e_1, мм	a, мм	a_1, мм	d_1, мм	d_2, мм	Масса, кг
КЖ.И. 1560	С211	1100	400	350	400	10	12	33,0
КЖ.И. 1560-01	С 212	2400	2000	200	200	12	16	151,1

Привязан

Инв. №

Взам. инв. № | Подпись и дата | Инв. № подл.

820-4-031.88-КЖ.И. 1560

Нач.отд.	Смирнова		11.05.88	Сетка арматурная С211, С212	Стадия: Р	Масса: см. табл.	Масштаб
ГИП	Позднова		11.05.88		Лист	Листов 1
Вед.инж.	Ковкина		6.05.88		Ленгипроводхоз	
Ст.инж.	Блекова		4.05.88			
Н.контр.	Макарова		6.05.88			

Копировал Формат А4

820-4-031.88 Альбом IV

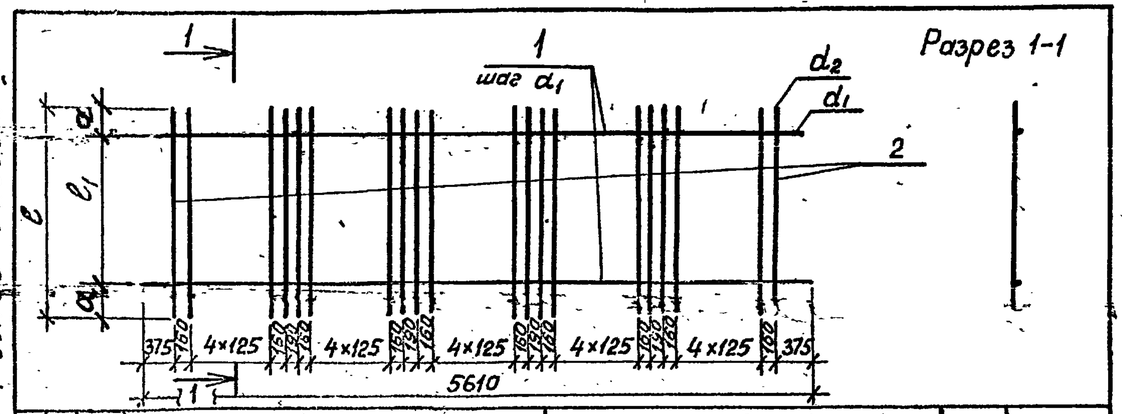

Формат	Зона	Поз.	Обозначение	Наименование	Кол.	Примечание
			820-4-031.88-КЖ.И. 1570	С 213		
				Детали		
Б.ч		1	1571	Ф12АIII, ГОСТ5781-82, L=5610	11	
Б.ч		2	1572	Ф16АIII, ГОСТ5781-82, L=2400	35	
			820-4-031.88-КЖ.И. 1570-01	С 214		
				Детали		
Б.ч.		1	1573	Ф 10АII, ГОСТ5781-82, L=5610	2	
Б.ч.		2	1574	Ф 12АIII, ГОСТ5781-82, L=1100	35	

Обозначение	Марка	ℓ, мм	ℓ_1, мм	a, мм	a_1, мм	d_1, мм	d_2, мм	Масса, кг
КЖ.И. 1570	С 213	2400	2000	200	200	12	16	187,5
КЖ.И. 1570-01	С 214	1100	400	350	400	10	12	41,1

Привязан

Инв. №

Взам. инв. № | Подпись и дата | Инв. № подл.

Нач. отд.	Смирнова		11.05.88
ГИП	Позднова		11.05.88
Вед. инж.	Ковкина		6.05.88
Ст. инж.	Блекова		4.05.88
Н. контр.	Макарова		6.05.88

820-4-031.88-КЖ.И. 1570

Сетки арматурные С213, С214

Стадия	Масса	Масштаб
Р	см. табл.	

Лист | Листов 1

Ленгипроводхоз

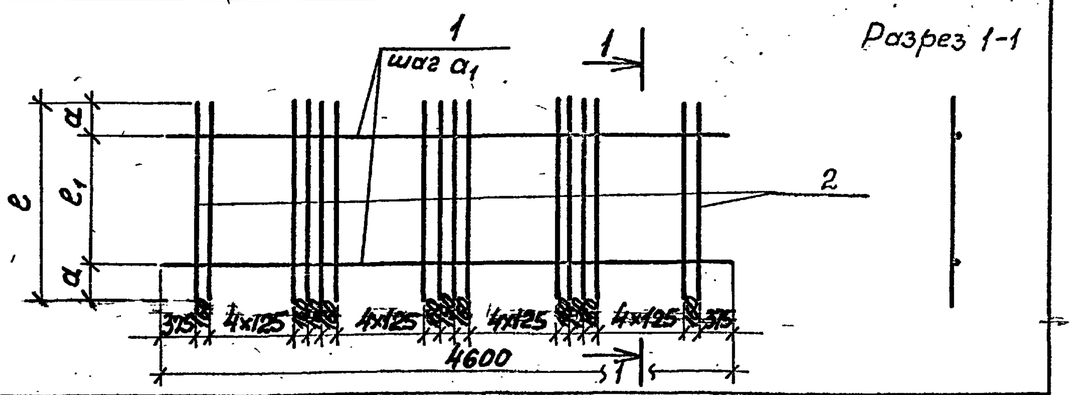

Формат	Зона	Поз.	Обозначение	Наименование	Кол.	Примечание
			820-4-031.88-КЖ.И. 1580	С 215		
				Детали		
Б.ч		1	1581	Ф12АIII, ГОСТ5781-82, L=4600	6	
Б.ч		2	1582	Ф 16АIII, ГОСТ5781-82, L=2400	28	
			820-4-031.88-КЖ.И.1580-01	С 216		
				Детали		
Б.ч		1	1581	Ф12АIII, ГОСТ5781-82, L=4600	3	
Б.ч		2	1583	Ф16АIII, ГОСТ5781-82, L=1100	28	

Обозначение	Марка	ℓ, мм	ℓ_1, мм	a, мм	a_1, мм	Масса, кг
КЖ.И. 1580	С 215	2400	1000	700	200	130,7
КЖ.И. 1580-01	С 216	1100	400	350	200	60,9

Привязан

Инв. №

Взам. инв. № | Подпись и дата | Инв. № подл.

Нач. отд.	Смирнова		11.05.88
ГИП	Позднова		11.05.88
Вед. инж.	Ковкина		6.05.88
Ст. инж.	Блекова		4.05.88
Н. контр.	Макарова		6.05.88

820-4-031.88-КЖ.И. 1580

Сетки арматурные С215, С216

Стадия	Масса	Масштаб
Р	см. табл.	

Лист | Листов 1

Ленгипроводхоз 25671-04 86

Альбом IV

820-4-031.88

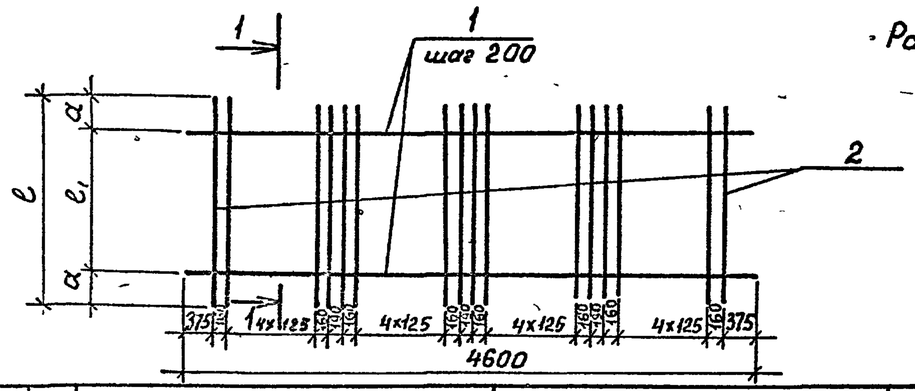

Формат	Зона	Поз.	Обозначение	Наименование	Кол.	Примечание
			820-4-031.88-КЖ.И. 1590	С 217		
				Детали		
Б.ч.		1	1591	Ф12А III, ГОСТ5781-82, L=4600	7	
Б.ч		2	1592	Ф 16А III, ГОСТ5781-82, L=1500	28	
			820-4-031.88-КЖ.И.1590-01	С 218		
				Детали		
Б.ч		1	1591	Ф 12А III, ГОСТ5781-82, L=4600	5	
Б.ч.		2	1593	Ф 16А III, ГОСТ5781-82, L=1300	28	

Обозначение	Марка	l, мм	l_1, мм	a, мм	Масса, кг
КЖ.И. 1590	С 217	1500	1200	150	95,0
КЖ.И. 1590-01	С 218	1300	800	250	77,9

Привязан

Инв. №

Взам. инв. № | Подпись и дата | Инв. № подл.

Нач. отд.	Смирнова		11.05.88
ГИП	Позднова		11.05.88
Вед. инж.	Ковкина		6.05.88
Ст. инж.	Блекова		4.05.88
Н. контр.	Макарова		6.05.88

820-4-031.88 - КЖ.И. 1590

Сетки арматурные С217, С218

Стадия	Масса	Масштаб
Р	см табл.	
лист	листов 1	

Ленгипроводхоз

Копировал

Формат А4

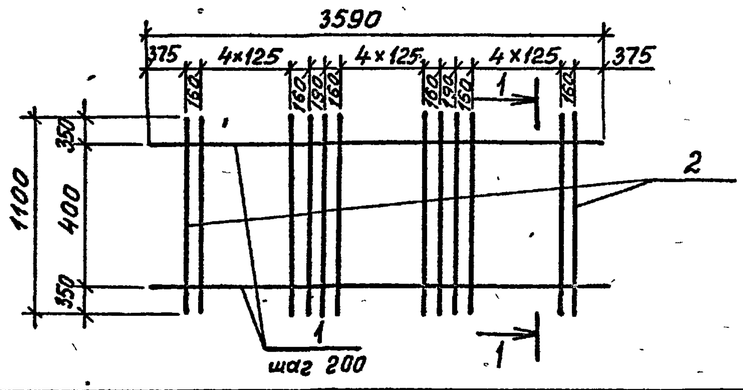

Разрез 1-1

Формат	Зона	Поз.	Обозначение	Наименование	Кол.	Примечание
			820-4-031.88-КЖ.И. 1600	С 219		
				Детали		
Б.ч.		1	1601	Ф 12А III, ГОСТ5781-82, L=3590	3	
Б.ч.		2	1602	Ф 16А III, ГОСТ5781-82, L=1100	21	

Привязан

Инв. №

Взам. инв. № | Подпись и дата | Инв. № подл.

Нач. отд	Смирнова		11.05.88
ГИП	Позднова		11.05.88
Вед. инж.	Ковкина		6.05.88
Ст. инж.	Блекова		11.05.88
Н. контр	Макарова		6.05.88

820-4-031.88 - КЖ.И. 1600

Сетка арматурная С 219

Стадия	Масса	Масштаб
Р	46,1	
лист	листов 1	

Ленгипроводхоз

Копировал

Формат А4

25671-04 87

Альбом IV

820-4-031.88

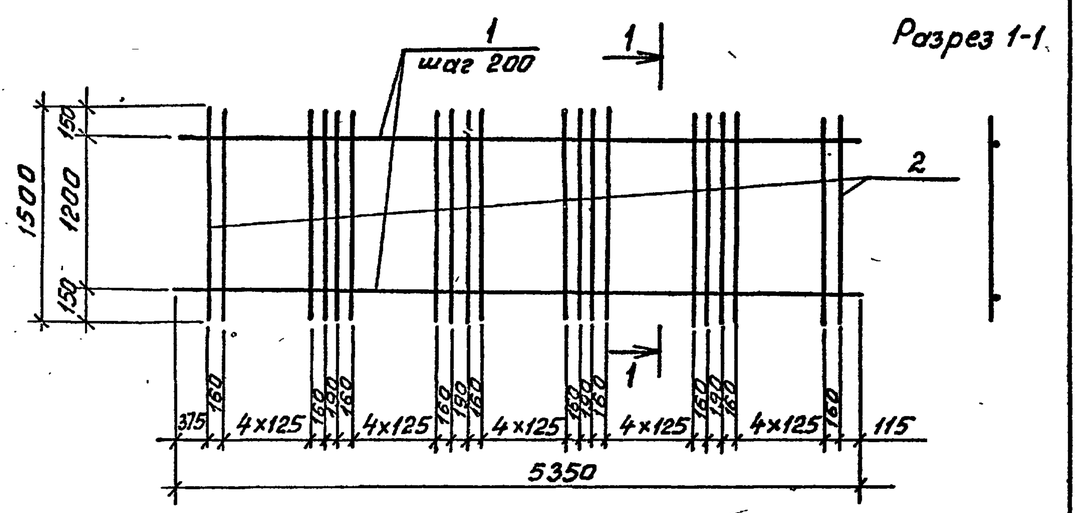

Формат	Зона	Поз.	Обозначение	Наименование	Кол.	Примечание
			820-4-031.88-КЖ.И. 1610	С220		
				Детали		
Б.ч.		1	1611	Ф12АIII, ГОСТ5781-82, L=5350	7	
Б.ч.		2	1612	Ф16АIII, ГОСТ5781-82, L=1500	35	

Привязан

Инв. №

Подпись и дата | Взам. инв. №

Инв. № подл.

Нач. отд.	Смирнова		11.05.88
ГИП	Поздняков		11.05.88
Вед. инж.	Ковкина		6.05.88
Ст. инж.	Блекова		4.05.88
Н. контр.	Макарова		6.05.88

820-4-031.88-КЖ.И. 1610

Сетка арматурная С220

Стадия	Масса	Масштаб
Р	116,2	
лист	листов 1	

Ленгипроводхоз

Копировал

Формат А4

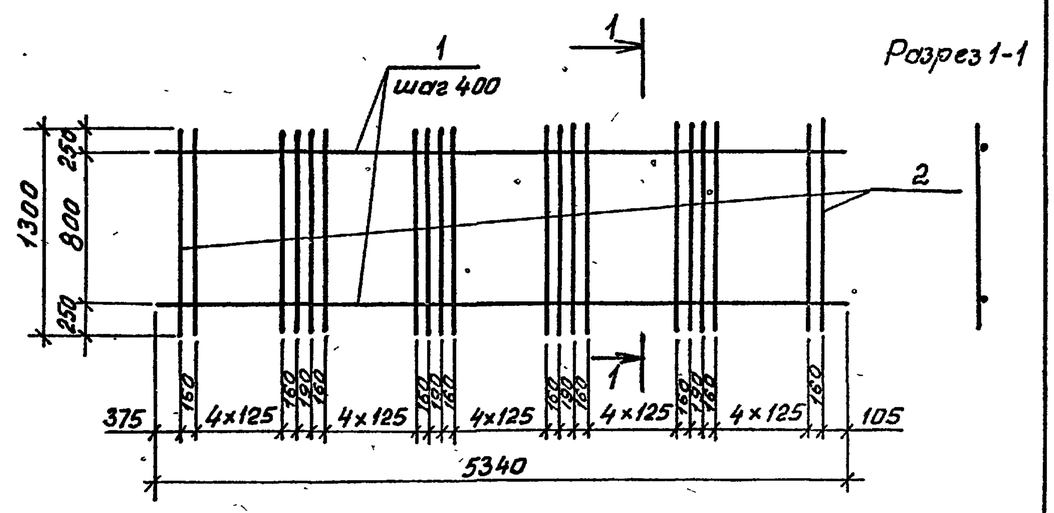

Формат	Зона	Поз.	Обозначение	Наименование	Кол.	Примечание
			820-4-031.88-КЖ.И. 1620	С221		
				Детали		
Б.ч.		1	1621	Ф12АIII, ГОСТ5781-82, L=5340	3	
Б.ч.		2	1622	Ф16АIII, ГОСТ5781-82, L=1300	35	

Привязан

Инв. №

Подпись и дата | Взам. инв. №

Инв. № подл.

Нач. отд.	Смирнова		11.05.88
ГИП	Поздняков		11.05.88
Вед. инж.	Ковкина		6.05.88
Ст. инж.	Блекова		4.05.88
Н. контр.	Макарова		6.05.88

820-4-031.88-КЖ.И. 1620

Сетка арматурная С221

Стадия	Масса	Масштаб
Р	86,1	
лист	листов 1	

Ленгипроводхоз

Копировал

Формат А4

Альбом IV

820-4-031.88

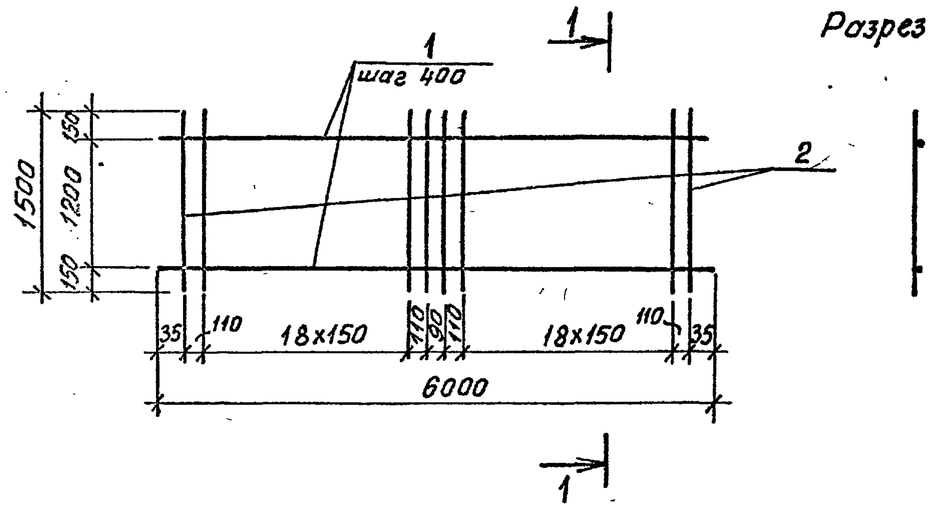

Формат	Зона	Поз.	Обозначение	Наименование	Кол.	Примечание
			820-4-031.88-КЖ.И. 1630	С 222		
				Детали		
Б.ч.		1	1631	Ф10АII, ГОСТ5781-82, L=6000	4	
Б.ч.		2	1632	Ф12АIII, ГОСТ5781-82, L=1500	42	

Привязан

Инв №

Взам. инв. №

Подпись и дата

Инв. № подл.

Нач.отд.	Смирнова		11.05.88	820-4-031.88-КЖ.И. 1630
ГИП	Паздникова		11.05.88	Сетка арматурная С222
Вед.инж.	Ковкина		6.05.88	Стадия: Р; Масса: 70,8; Масштаб:
Ст.инж.	Блекова		4.05.88	Лист; Листов 1
Н.контр.	Макарова		6.05.88	Ленгипроводхоз

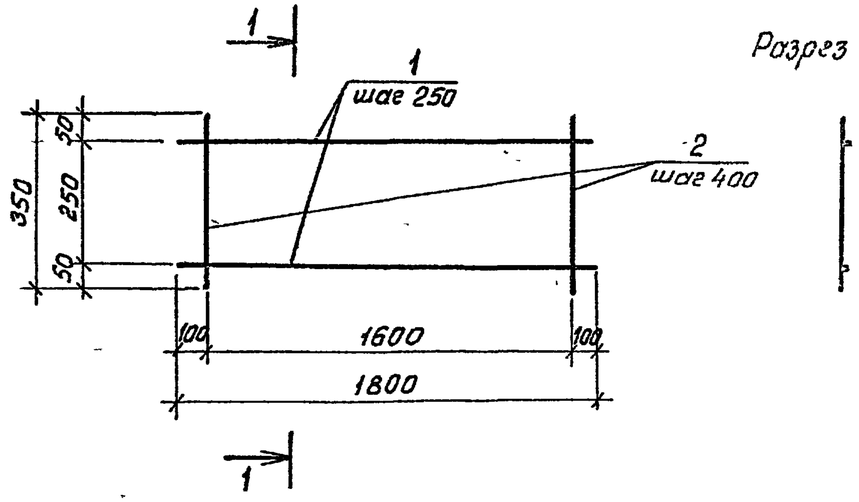

Формат	Зона	Поз.	Обозначение	Наименование	Кол.	Примечание
			820-4-031.88-КЖ.И. 1640	С 223		
				Детали		
Б.ч.		1	1641	Ф10АI, ГОСТ5781-82, L=1800	2	
Б.ч.		2	1642	Ф10АI, ГОСТ5781-82, L=350	5	

Привязан

Инв. №

Взам. инв. №

Подпись и дата

Инв. № подл.

Нач.отд.	Смирнова		11.05.88	820-4-031.88-КЖ.И. 1640
ГИП	Паздникова		11.05.88	Сетка арматурная С223
Вед.инж.	Ковкина		6.05.88	Стадия: Р; Масса: 3,3; Масштаб:
Ст.инж.	Блекова		4.05.88	Лист; Листов 1
Н.контр.	Макарова		6.05.88	Ленгипроводхоз

Альбом IV

820-4-031.88

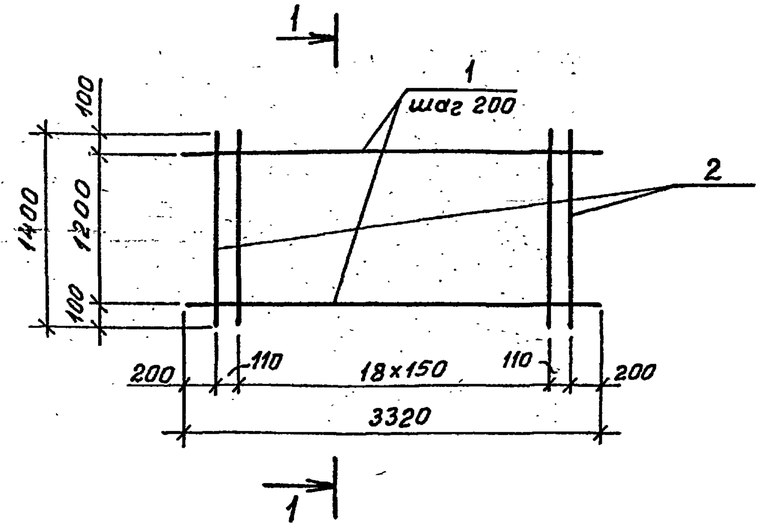

Разрез 1-1

Формат	Зона	Поз.	Обозначение	Наименование	Кол.	Примечание
			820-4-031.88-КЖ.И.1650	С 224		
				Детали		
Б.ч.		1	1651	Ф12 А III, ГОСТ 5781-82, L=3320	7	
Б.ч.		2	1652	Ф12 А III, ГОСТ 5781-82, L=1400	21	

Привязан

Инв. №

Нач.отд.	Смирнова		11.05.88
ГИП	Позднова		11.05.88
Вед.инж.	Ковкина		6.05.88
Ст.инж.	Блекова		4.05.88
Н.контр.	Макарова		6.05.88

820-4-031.88-КЖ.И.1650

Сетка арматурная С 224

Стадия	Масса	Масштаб
Р	46,8	
Лист	Листов 1	

Ленгипроводхоз

Инв.№ подл. | Подпись и дата | Взам. инв.№

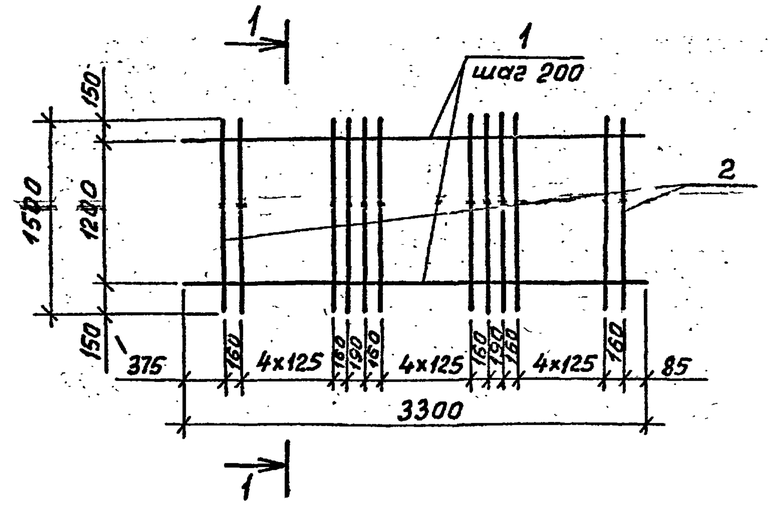

Разрез 1-1

Формат	Зона	Поз.	Обозначение	Наименование	Кол.	Примечание
			820-4-031.88-КЖ.И.1660	С 225		
				Детали		
Б.ч.		1	1661	Ф12 А III, ГОСТ 5781-82, L=3300	7	
Б.ч.		2	1662	Ф16 А III, ГОСТ 5781-82, L=1500	21	

Привязан

Инв. №

Нач.отд.	Смирнова		11.05.88
ГИП	Позднова		11.05.88
Вед.инж.	Ковкина		6.05.88
Ст.инж.	Блекова		4.05.88
Н.контр.	Макарова		6.05.88

820-4-031.88-КЖ.И.1660

Сетка арматурная С225

Стадия	Масса	Масштаб
Р	70,3	
Лист	Листов 1	

Ленгипроводхоз

Инв.№ подл. | Подпись и дата | Взам. инв.№

820-4-031.88 Альбом IV

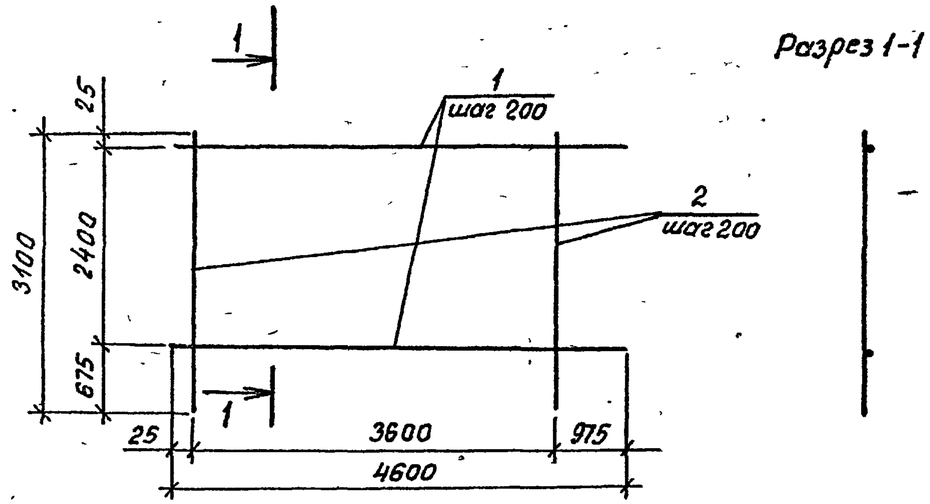

Формат	Зона	Поз.	Обозначение	Наименование	Кол.	Примечание
			820-4-031.88-КЖ.И.1670	С 226		
				Детали		
Б.ч		1	1671	Ф16АIII, ГОСТ 5781-82, L=4600	13	
Б.ч		2	1672	Ф12АIII, ГОСТ 5781-82, L=3100	19	

Привязан

Инв. №

Нач.отд.	Смирнова		11.05.88
ГИП	Позднова		11.05.88
Вед.инж.	Ковкина		6.05.88
Ст.инж.	Блекова		11.05.88
Н.контр.	Макарова		6.05.88

820-4-031.88-КЖ.И.1670

Сетка арматурная С226

Стадия	Масса	Масштаб
Р	146,8	

Лист | Листов 1

Ленгипроводхоз

Инв.№ подл. | Подпись и дата | Взам инв.№

Копировал | Формат А4

Формат	Зона	Поз.	Обозначение	Наименование	Кол.	Примечание
			820-4-031.88-КЖ.И.1680	С 227		
				Детали		
Б.ч.		1	1681	Ф16АIII, ГОСТ 5781-82, L=4650	12	
Б.ч.		2	1682	Ф12АIII, ГОСТ 5781-82, L=3000	24	

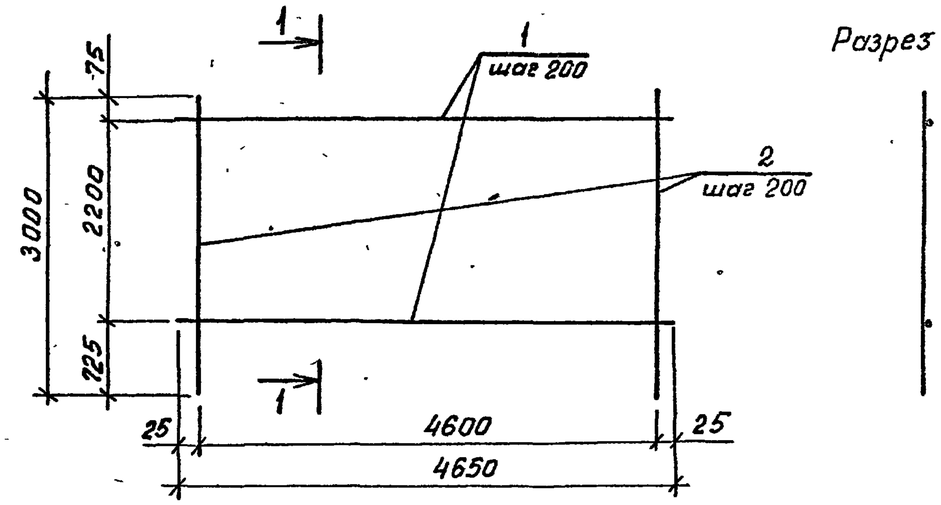

Привязан

Инв. №

Нач.отд.	Смирнова		11.05.88
ГИП	Позднова		11.05.88
Вед.инж.	Ковкина		6.05.88
Ст.инж.	Блекова		11.05.88
Н.контр.	Макарова		6.05.88

820-4-031.88-КЖ.И.1680

Сетка арматурная С227

Стадия	Масса	Масштаб
Р	152,1	

Лист | Листов 1

Ленгипроводхоз

25.671-04 91

Инв.№ подл. | Подпись и дата | Взам инв.№

Копировал | Формат А4

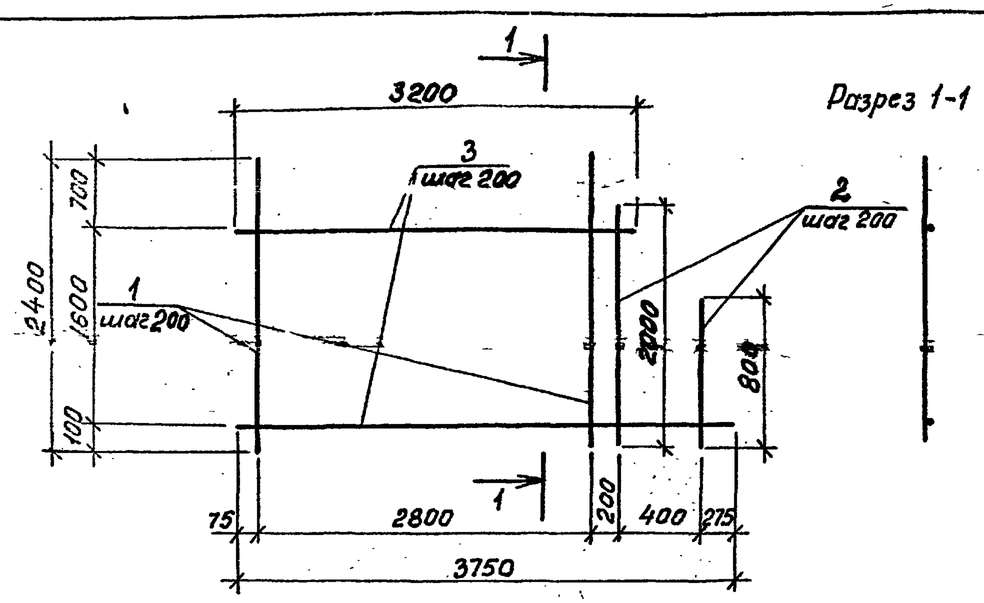

Формат	Зона	Поз.	Обозначение	Наименование	Кол.	Примечание
			820-4-031.88-КЖ.И. 1690	С 228		
				Детали		
Б.ч.		1	1691	Ф 12 АIII, ГОСТ5781-82, L=2400	15	
Б.ч.		2	1692	Ф12 АIII, ГОСТ5781-82, Lср=1400, Δ=600	3	
Б.ч.		3	1693	Ф 16 АIII, ГОСТ5781-82, Lср=3475, Δ=69	9	

Привязан

Инв. №

Нач. отд.	Смирнова		11.05.88
ГИП	Позднова		11.05.88
Вед. инж	Ковкина		6.05.88
Ст. инж.	Блекова		4.05.88
Н. контр.	Макарова		6.05.88

820-4-031.88-КЖ.И. 1690

Сетка арматурная С 228

Стадия	Масса	Масштаб
Р	85,1	
лист	листов 1	

Ленгипроводхоз

Альбом IV

820-4-031.88

Взам. инв. № | Подпись и дата | Инв. № подл.

Копировал | Формат А4

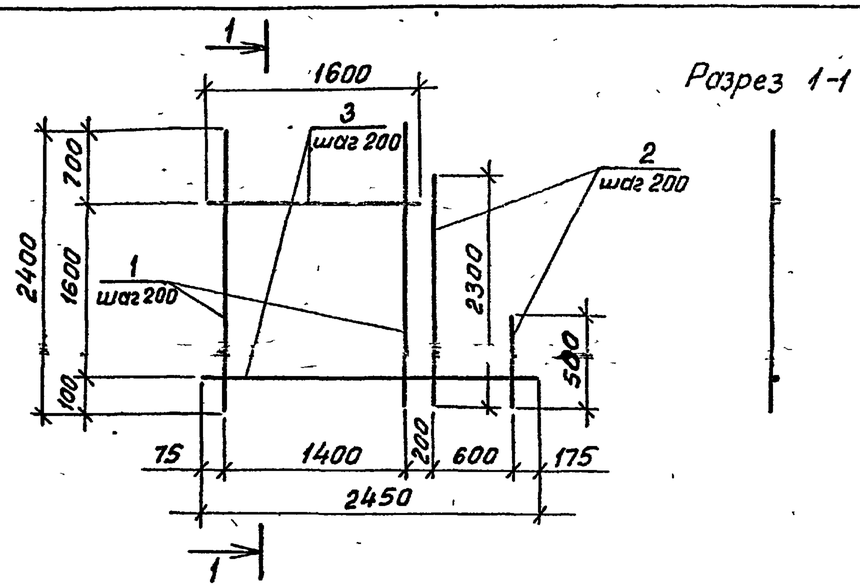

Формат	Зона	Поз.	Обозначение	Наименование	Кол.	Примечание
			820-4-031.88-КЖ.И. 1700	С 229		
				Детали		
Б.ч.		1	1701	Ф12 АIII, ГОСТ5781-82, L=2400	8	
Б.ч.		2	1702	Ф12 АIII, ГОСТ 5781-82, Lср=1400, Δ=600	4	
Б.ч.		3	1703	Ф16 АIII, ГОСТ5781-82, Lср=2025, Δ=69	9	

Привязан

Инв. №

Нач. отд.	Смирнова		11.05.88
ГИП	Позднова		11.05.88
Вед. инж.	Ковкина		6.05.88
Ст. инж.	Блекова		4.05.88
Н. контр.	Макарова		6.05.88

820-4-031.88-КЖ.И. 1700

Сетка арматурная С 229

Стадия	Масса	Масштаб
Р	50,8	
лист	листов 1	

Ленгипроводхоз

Взам. инв. № | Подпись и дата | Инв. № подл.

Альбом IV

820-4-031.88

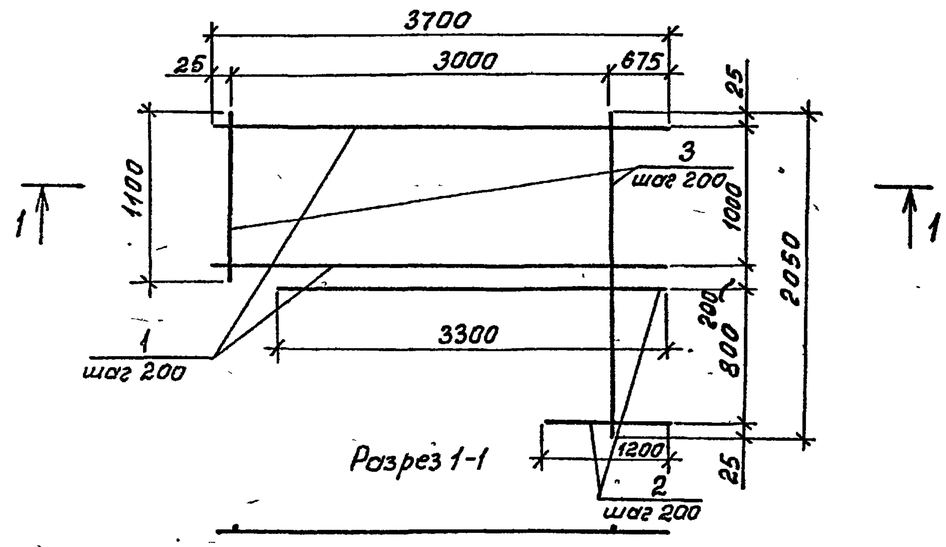

Формат	Зона	Поз.	Обозначение	Наименование	Кол.	Примечание
			820-4-031.88-КЖ.И. 1710	С 230		
				Детали		
Бч		1	1711	Ф12АIII, ГОСТ5781-82, L=3700	6	
Бч		2	1712	Ф12АIII, ГОСТ5781-82, Lср.=2250, Δ=525	5	
Бч		3	1713	Ф16АIII, ГОСТ5781-82, Lср=1575, Δ=63	16	

Привязан

Инв. №

Нач. отд.	Смирнова		11.05.88
ГИП	Позднова		11.05.88
Вед. инж.	Ковкина		6.05.88
Ст. инж.	Блекова		4.05.88
Н. контр.	Макарова		6.05.88

820-4-031.88-КЖ.И. 1710

Сетка арматурная С 230

Стадия	Масса	Масштаб
Р	69,5	
лист	листов 1	

Ленгипроводхоз

Инв. № подл. | Подпись и дата | Взам. инв. №

Копировал | Формат А4

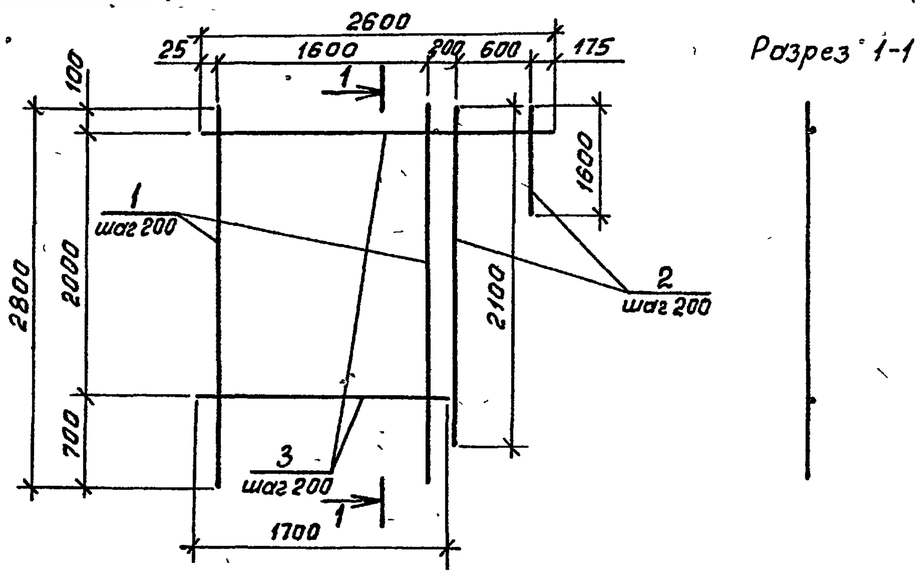

Формат	Зона	Поз.	Обозначение	Наименование	Кол.	Примечание
			820-4-031.88-КЖ.И. 1720	С 231		
				Детали		
Б.ч.		1	1721	Ф12АIII, ГОСТ5781-82, L=2800	9	
Б.ч.		2	1722	Ф12АIII, ГОСТ5781-82, Lср=1850, Δ=167	4	
Б.ч.		3	1723	Ф16АIII, ГОСТ5781-82, Lср.=2150, Δ=90	11	

Привязан

Инв. №

Нач. отд.	Смирнова		11.05.88
ГИП	Позднова		11.05.88
Вед. инж.	Ковкина		6.05.88
Ст. инж.	Блекова		4.05.88
Н. контр.	Макарова		6.05.88

820-4-031.88-КЖ.И. 1720

Сетка арматурная С231

Стадия	Масса	Масштаб
Р	66,3	
лист	листов 1	

Ленгипроводхоз

Инв. № подл. | Подпись и дата | Взам. инв. №

Копировал | Формат А4

Альбом IV

820-4-031.88

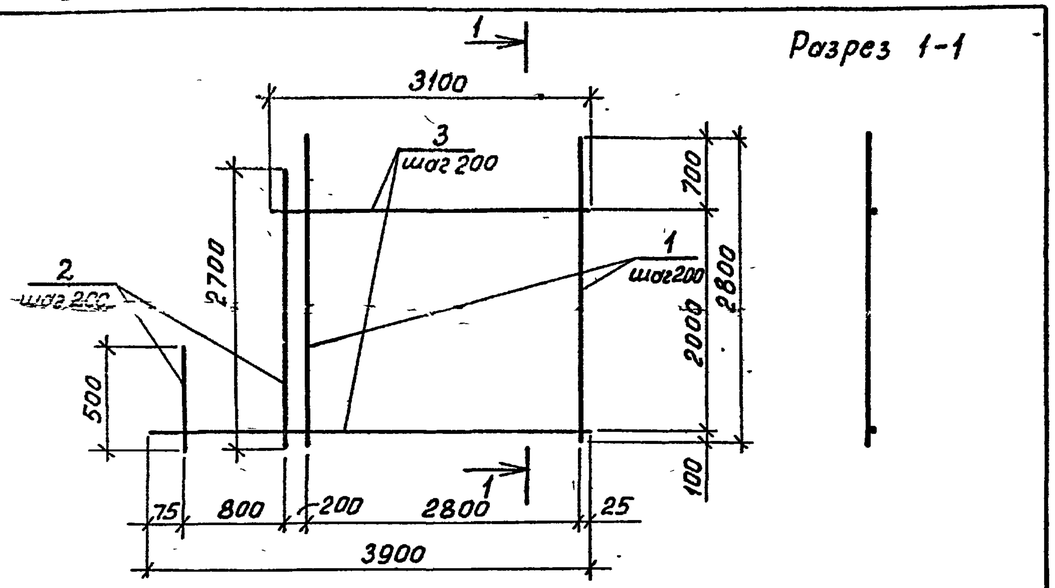

Формат	Зона	Поз.	Обозначение	Наименование	Кол.	Примечание
			820-4-031.88-КЖ.И.1730	С232		
				Детали		
Бч		1	1731	Ф12АIII, ГОСТ5781-82, L=2800	15	
Бч		2	1732	Ф12АIII, ГОСТ5781-82, Lср=1600, Δ=550	5	
Бч		3	1733	Ф16АIII, ГОСТ5781-82, Lср=3500, Δ=80	11	

Привязан

Инв №

Нач отд	Смирнова		11.05.88
ГИП	Позднова		11.05.88
Вед инж	Ковкина		6.05.88
Ст. инж	Блекова		4.05.88
Н.контр.	Макарова		6.05.88

820-4-031.88-КЖ.И.1730

Сетка арматурная С232

Стадия	Масса	Масштаб
Р	105,2	
Лист	Листов 1	

Ленгипроводхоз

Инв № подл. | Подпись и дата | Взам инв №

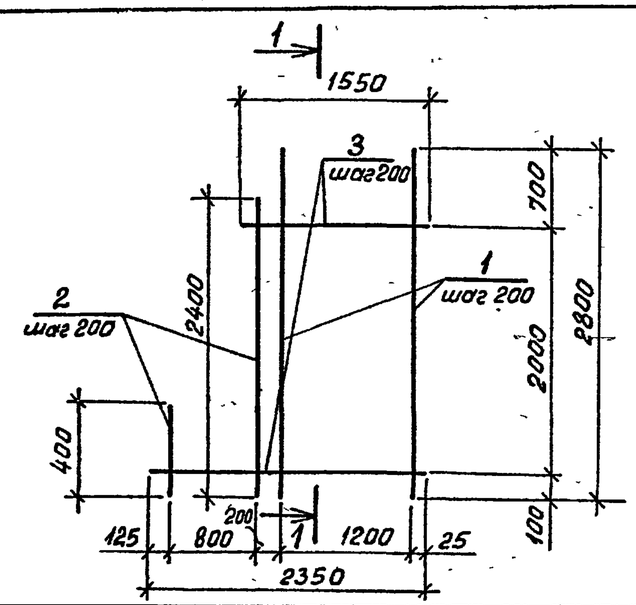

Формат	Зона	Поз.	Обозначение	Наименование	Кол.	Примечание
			820-4-031.88-КЖ.И.1740	С233		
				Детали		
Бч		1	1741	Ф12АIII, ГОСТ5781-82, L=2800	7	
Бч		2	1742	Ф12АIII, ГОСТ5781-82, Lср=1400, Δ=500	5	
Бч		3	1743	Ф16АIII, ГОСТ5781-82, Lср=1950, Δ=80	11	

Привязан

Инв. №

Нач. отд.	Смирнова		11.05.88
ГИП	Позднова		11.05.88
Вед. инж	Ковкина		6.05.88
Ст. инж.	Блекова		4.05.88
Н. контр.	Макарова		6.05.88

820-4-031.88-КЖ.И.1740

Сетка арматурная С233

Стадия	Масса	Масштаб
Р	57,5	
Лист	Листов 1	

Ленгипроводхоз

Инв. № подл. | Подпись и дата | Взам. инв. №

Альбом IV

820-4-031.88

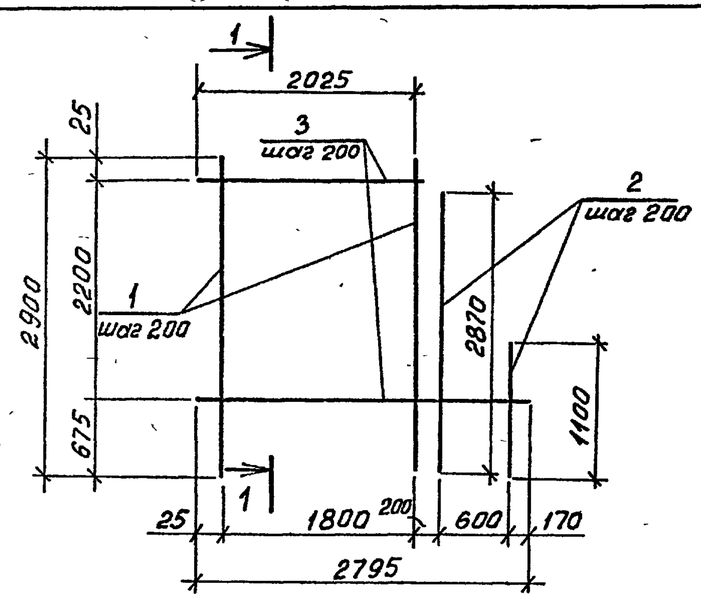

Разрез 1-1

Формат	Зона	Поз.	Обозначение	Наименование	Кол.	Примечание
			820-4-031.88-КЖ.И. 1750	С 234		
				Детали		
Б.Ч		1	1751	Ф12А III, ГОСТ 5781-82, L=2900	10	
Б.Ч		2	1752	Ф12А III, ГОСТ 5781-82, Lср=1985, Δ=590	4	
Б.Ч		3	1753	Ф16А III, ГОСТ 5781-82, Lср=2410, Δ=70	12	

Привязан

Инв №

Взам. инв. № | Подпись и дата | Инв. № подл.

Нач. отд	Смирнова		11.05.88
ГИП	Позднова		11.05.88
Вед. инж	Ковкина		6.05.88
Инженер	Налетова		4.05.88
Н. контр.	Макарова		6.05.88

820-4-031 88 - КЖ И 1750

Сетка арматурная С 234

Стадия	Масса	Масштаб
Р	78,5	
лист	листов 1	

Ленгипроводхоз

Копировал

Формат А4

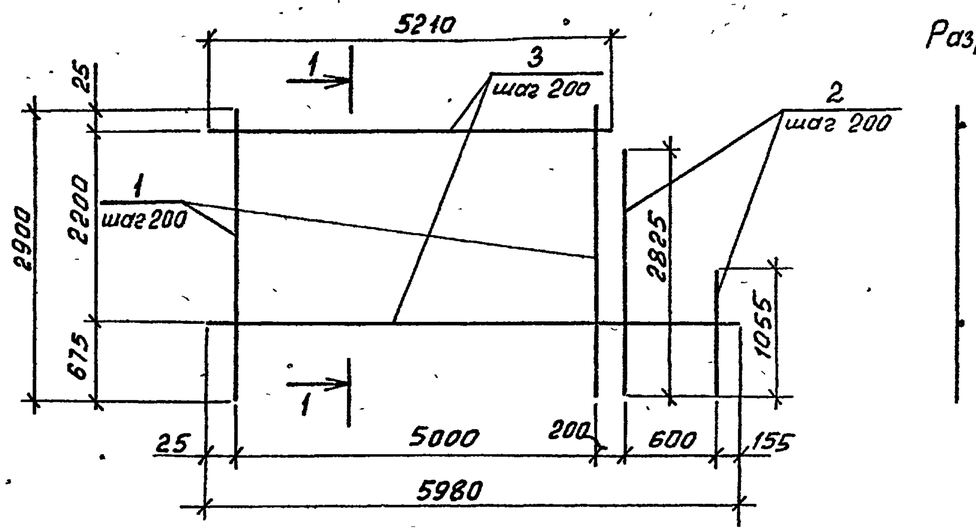

Разрез 1-1

Формат	Зона	Поз.	Обозначение	Наименование	Кол.	Примечание
			820-4-031.88-КЖ.И. 1760	С 235		
				Детали		
Б.Ч		1	1761	Ф12А III, ГОСТ 5781-82, L=2900	26	
Б.Ч		2	1762	Ф12А III, ГОСТ 5781-82, Lср=1940, Δ=590	4	
Б.Ч		3	1763	Ф16А III, ГОСТ 5781-82, Lср=5595, Δ=70	12	

Привязан

Инв №

Взам. инв. № | Подпись и дата | Инв. № подл.

Нач отд	Смирнова		11.05.88
ГИП	Позднова		11.05.88
Вед инж	Ковкина		6.05.88
Инженер	Налетова		4.05.88
Н контр.	Макарова		6.05.88

820-4-031 88 - КЖ И 1760

Сетка арматурная С 235

Стадия	Масса	Масштаб
Р	179,9	
лист	листов 1	

Ленгипроводхоз

Копировал

Формат А4

Альбом IV

820-4-031.88

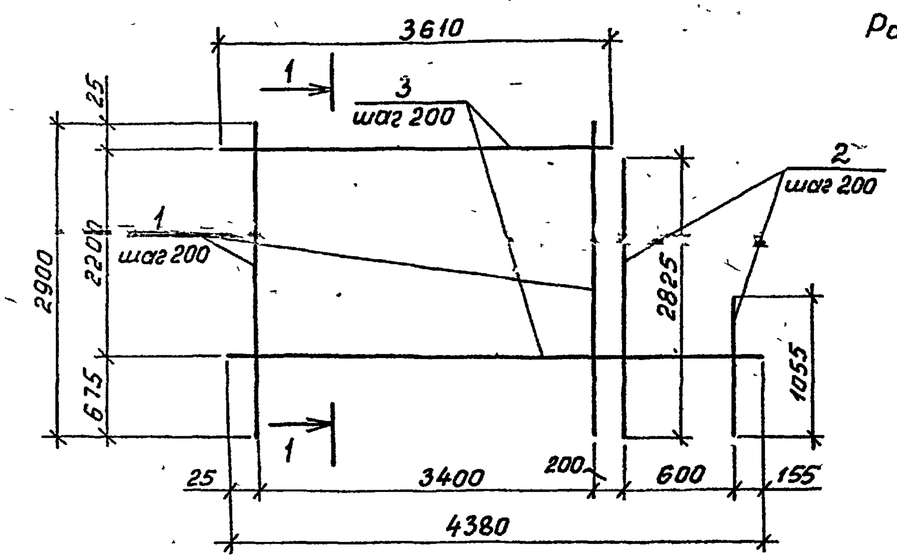

Формат	Зона	Поз.	Обозначение	Наименование	Кол.	Примечание
			820-4-031.88-КЖ.И. 1770	С 236		
				Детали		
Б.ч.		1	1771	Ф 12 А III, ГОСТ 5781-82, L=2900	18	
Б.ч.		2	1772	Ф12 А III, ГОСТ 5781-82, Lср=1940, Δ=590	4	
Б.ч.		3	1773	Ф16 А III, ГОСТ 5781-82, Lср=3995, Δ=70	12	

Привязан

Инв. №

Взам. инв. № | Подпись и дата | Инв. № подл.

820-4-031.88-КЖ.И. 1770

Нач отд	Смирнова		11.05.88
ГИП	Позднова		11.05.88
Вед инж	Ковкина		6.05.88
Инженер	Налетова		4.05.88
Н. контр.	Макарова		6.05.88

Сетка арматурная С 236

Стадия	Масса	Масштаб
Р	129,0	
Лист	Листов 1	

Ленгипроводхоз

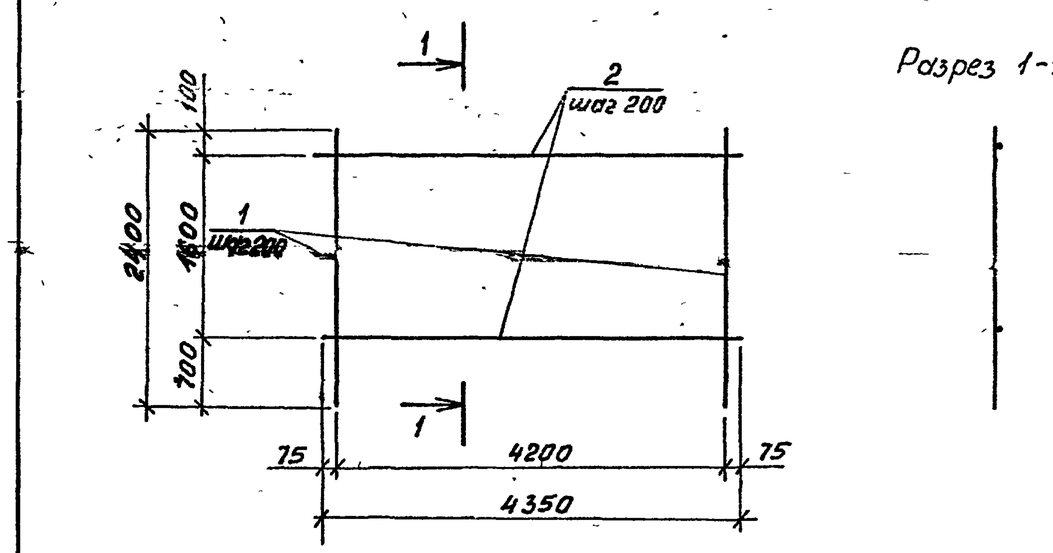

Формат	Зона	Поз.	Обозначение	Наименование	Кол.	Примечание
			820-4-031.88-КЖ.И. 1780	С 237		
				Детали		
Б.ч.		1	1781	Ф 12 А III, ГОСТ 5781-82, L=2400	22	
Б.ч.		2	1782	Ф 16 А III, ГОСТ 5781-82, L=4350	9	

Привязан

Инв. №

Взам. инв. № | Подпись и дата | Инв. № подл.

820-4-031.88-КЖ.И. 1780

Нач. отд.	Смирнова		11.05.88
ГИП	Позднова		11.05.88
Вед. инж.	Ковкина		6.05.88
Инженер	Налетова		4.05.88
Н. контр.	Макарова		6.05.88

Сетка арматурная С 237

Стадия	Масса	Масштаб
Р	108,8	
Лист	Листов 1	

Ленгипроводхоз

Альбом IV

820-4-031.88

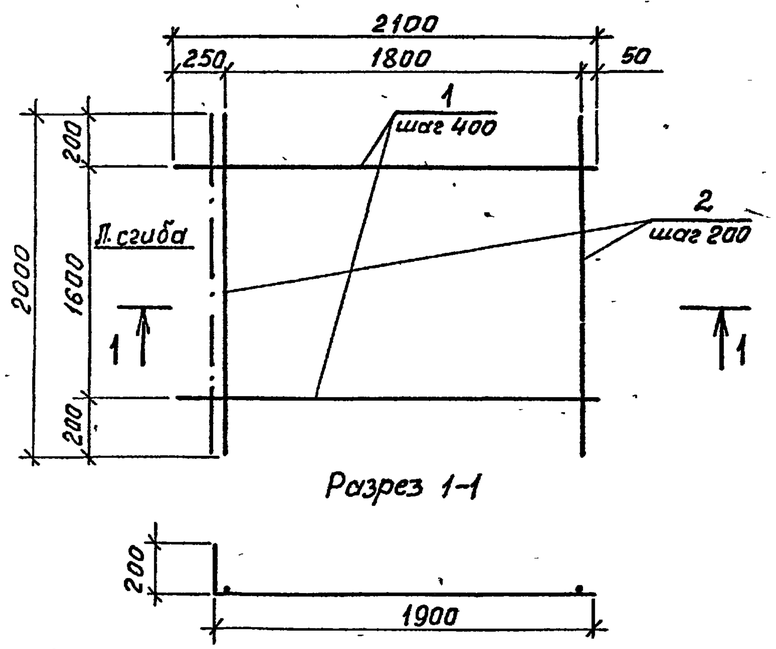

Формат	Зона	Поз.	Обозначение	Наименование	Кол.	Примечание
			820-4-031.88-КЖ.И.1790	С238		
				Детали		
Бч.		1	1791	Ф10АII, ГОСТ5781-82, L=2100	5	
Бч.		2	1792	Ф12АIII, ГОСТ5781-82, L=2000	10	

Привязан

Инв. №

Взам. инв. № | Подпись и дата | Инв. № подл.

820-4-031.88-КЖ.И.1790

Нач. отд.	Смирнова		11.05.88
ГИП	Позднова		11.05.88
Вед. инж.	Ковкина		6.05.88
Ст. инж.	Блекова		4.05.88
Н. контр.	Макарова		6.05.88

Сетка арматурная С238

Стадия	Масса	Масштаб
Р	24,2	
лист	листов 1	

Ленгипроводхоз

Копировал

Формат А4

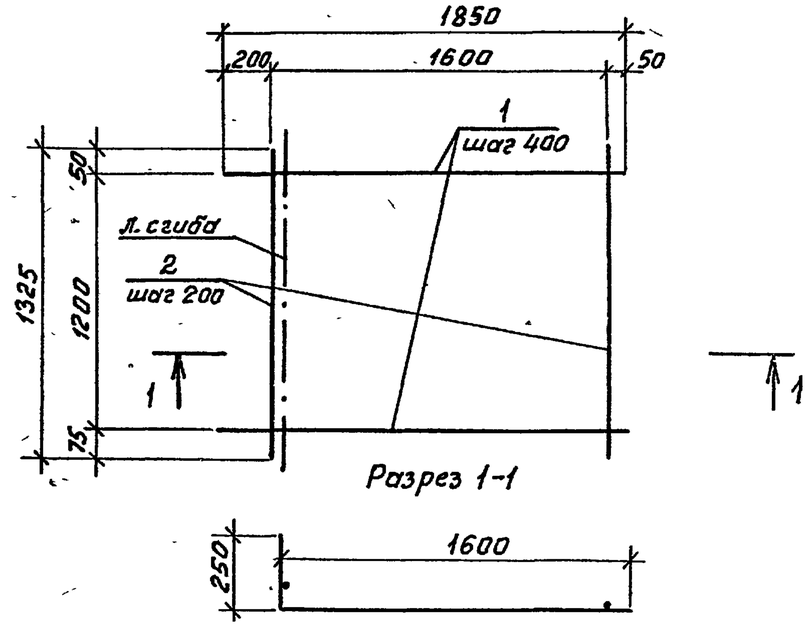

Формат	Зона	Поз.	Обозначение	Наименование	Кол.	Примечание
			820-4-031.88-КЖ.И.1800	С 239		
				Детали		
Бч.		1	1801	Ф10АII, ГОСТ5781-82, L=1850	4	
Бч.		2	1802	Ф12АIII, ГОСТ5781-82, L=1325	9	

Привязан

Инв №

Взам. инв. № | Подпись и дата | Инв. № подл.

820-4-031.88-КЖ.И.1800

Нач. отд.	Смирнова		11.05.88
ГИП	Позднова		11.05.88
Вед. инж.	Ковкина		6.05.88
Ст. инж.	Блекова		4.05.88
Н. контр.	Макарова		6.05.88

Сетка арматурная С.239

Стадия	Масса	Масштаб
Р	15,2	
лист	листов 1	

Ленгипроводхоз

Копировал

Формат А4

Альбом IV

820-4-031.88

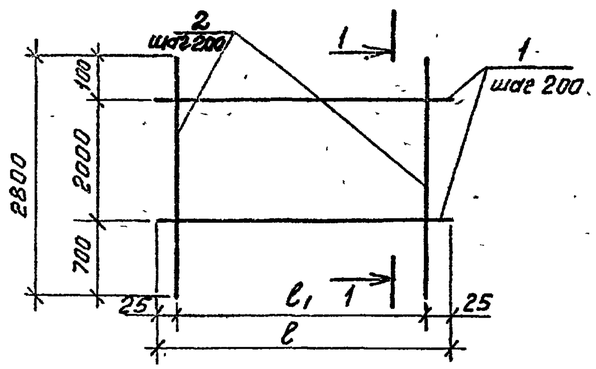

Разрез 1-1

Формат	Зона	Поз.	Обозначение	Наименование	Кол.	Примечание
			820-4-031.88-КЖ.И.1810	С 240		
				Детали		
Бч		1	1811	Ф 16 А III, ГОСТ 5781-82, L=4450	11	
Бч.		2	1812	Ф 12 А III, ГОСТ 5781-82, L=2800	23	
			820-4-031.88-КЖ.И.1810-01	С 241		
				Детали		
Бч.		1	1813	Ф 16 А III, ГОСТ 5781-82, L=5650	11	
Бч		2	1812	Ф 12 А III, ГОСТ 5781-82, L=2800	29	

Обозначение	Марка	l, мм	l_1, мм	Масса, кг
КЖ.И.1810	С 240	4450	4400	134,4
КЖ.И.1810-01	С 241	5650	5600	170,2

Привязан

Инв. №

Взам. инв. № | Подпись и дата | Инв. № подл.

Нач. отд.	Смирнова		11.05.88	820-4-031.88-КЖ.И.1810
ГИП	Поздняова		11.05.88	Сетки арматурные С240, С241
Вед. инж.	Ковкина		6.05.88	Стадия: Р; Масса: см табл.; Масштаб:
Инженер	Налетова		11.05.88	Лист; Листов 1
Н. контр.	Макарова		6.05.88	Ленгипроводхоз

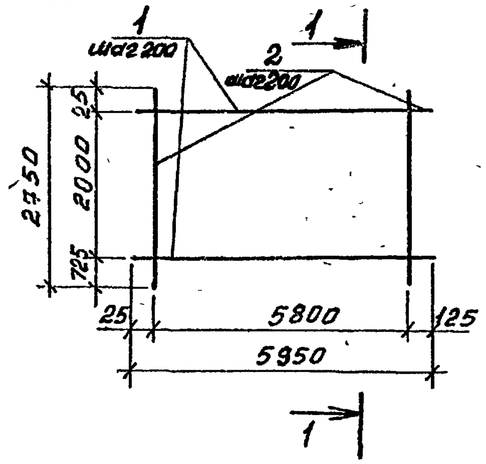

Разрез 1-1

Формат	Зона	Поз.	Обозначение	Наименование	Кол.	Примечание
			820-4-031.88-КЖ.И.1820	С 242		
				Детали		
Бч.		1	1821	Ф 12 А III, ГОСТ 5781-82, L=5850	11	
Бч		2	1822	Ф 12 А III, ГОСТ 5781-82, L=2750	30	

Привязан

Инв. №

Взам. инв. № | Подпись и дата | Инв. № подл.

Нач. отд.	Смирнова		11.05.88	820-4-031.88-КЖ.И.1820
ГИП	Поздняова		11.05.88	Сетка арматурная С242
Вед. инж.	Ковкина		6.05.88	Стадия: Р; Масса: 131,4; Масштаб:
Инженер	Налетова		11.05.88	Лист; Листов 1
Н. контр.	Макарова		6.05.88	Ленгипроводхоз

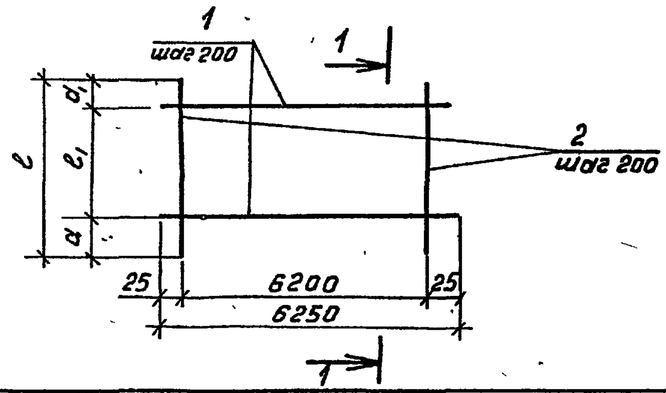

Разрез 1-1

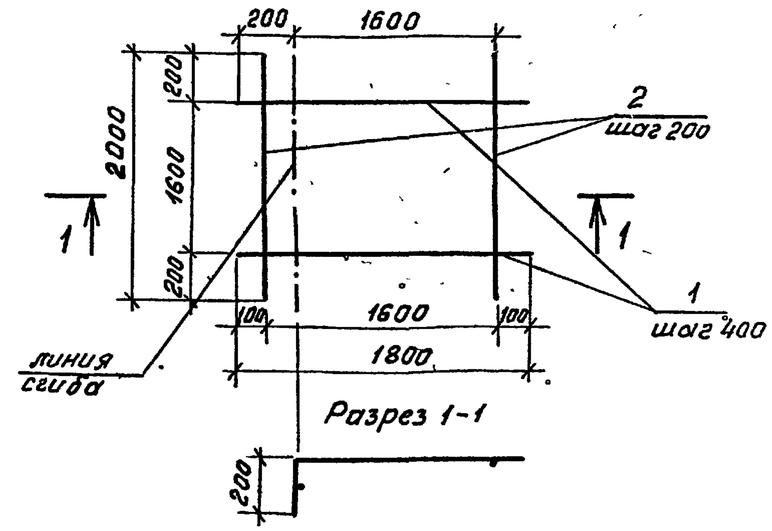

Разрез 1-1

Формат	Зона	Поз.	Обозначение	Наименование	Кол.	Примечание
			820-4-031.88-КЖ.И.1830	С243		
				Детали		
Б.ч		1	1831	Ф16 А III, ГОСТ 5781-82, L=6250	12	
Б.ч		2	1832	Ф12 А III, ГОСТ 5781-82, L=2900	32	
			820-4-031.88-КЖ.И.1830-01	С244		
				Детали		
Б.ч		1	1831	Ф16 А II, ГОСТ 5781-82, L=6250	12	
Б.ч		2	1833	Ф12 А III, ГОСТ 5781-82, L=3000	32	

Обозначение	Марка	ℓ, мм	ℓ1, мм	a, мм	a1, мм	Масса, кг
КЖ.И. 1830	С243	2900	2200	650	50	200,8
КЖ.И 1830-01	С244	3000	2200	725	75	203,6

Альбом IV

820-4-031.88

Привязан

Инв. №

Взам. инв. № | Подпись и дата | Инв. № подл.

820-4-031.88-КЖ.И.1830

Нач. отд.	Смирнова		11.05.88
ГИП	Позднова		11.05.88
Вед. инж.	Ковкина		6.05.88
Инженер	Налетова		4.05.88
Н. контр.	Макарова		6.05.88

Сетки арматурные С243, С244

Стадия	Масса	Масштаб
Р	см. табл.	
лист	листов 1	

Ленгипроводхоз

Копировал

Формат А4

Формат	Зона	Поз.	Обозначение	Наименование	Кол.	Примечание
			820-4-031.88-КЖ.И.1840	С245		
				Детали		
Б.ч		1	1841	Ф10 А II, ГОСТ 5781-82, L=1800	5	
Б.ч		2	1842	Ф12 А III, ГОСТ 5781-82, L=2000	9	

Привязан

Инв. №

Взам. инв. № | Подпись и дата | Инв. № подл.

820-4-031.88-КЖ.И.1840

Нач. отд.	Смирнова		11.05.88
ГИП	Позднова		11.05.88
Вед. инж.	Ковкина		6.05.88
Инженер	Налетова		4.05.88
Н. контр.	Макарова		6.05.88

Сетка арматурная С245

Стадия	Масса	Масштаб
Р	21.5	
лист	листов 1	

Ленгипроводхоз

Копировал

Формат А4

Альбом IV

820-4-031.88

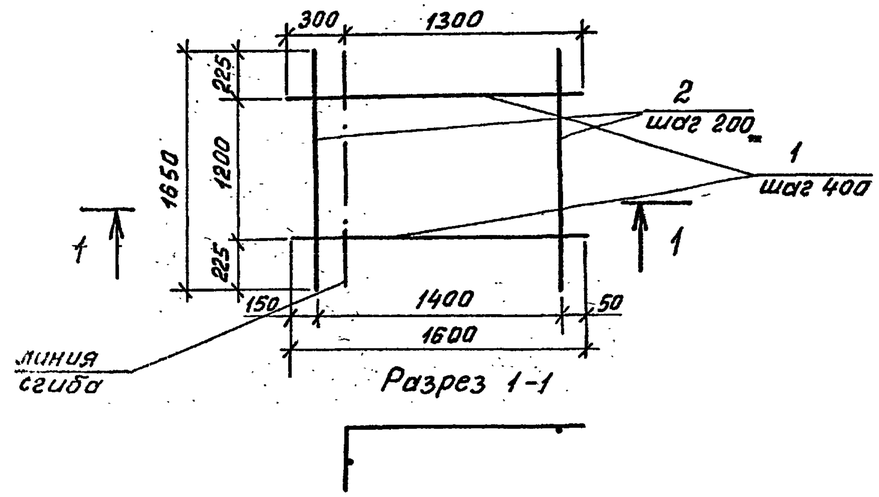

Разрез 1-1

Формат	Зона	Поз.	Обозначение	Наименование	Кол.	Примечание
			820-4-031.88-КЖ.И. 1850	С246	-	
				Детали		
Б.ч.		1	1851	Ф 10 А II, ГОСТ 5781-82, L=1600	4	
Б.ч.		2	1852	Ф 12 А III, ГОСТ 5781-82, L=1650	8	

Привязан

Инв №

Нач. отд.	Смирнова		11.05.88
ГИП	Позднова		11.05.88
Вед. инж.	Ковкина		6.05.88
Инженер	Налетова		4.05.88
Н. контр.	Макарова		6.05.88

820-4-031.88 - КЖ.И. 1850

Сетка арматурная С246

Стадия	Масса	Масштаб
Р	15,7	
Лист	Листов 1	

Ленгипроводхоз

Инв. № подл. | Подпись и дата | Взам. инв. №

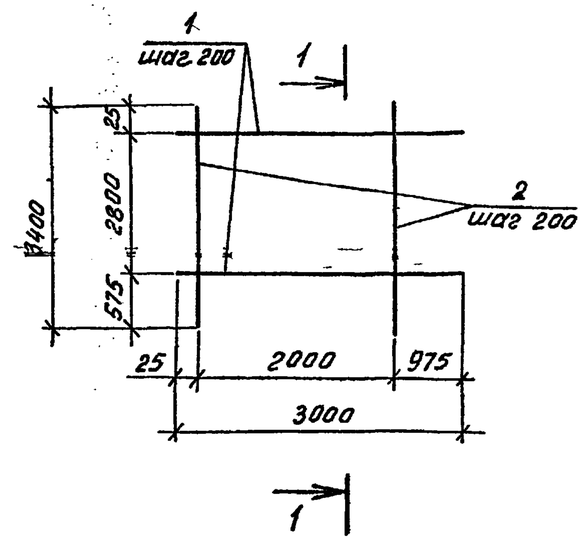

Разрез 1-1

Формат	Зона	Поз	Обозначение	Наименование	Кол.	Примечание
			820-4-031.88-КЖ.И. 1860	С247		
				Детали		
Б.ч		1	1861	Ф 16 А III, ГОСТ 5781-82, L=3000	15	
Б.ч		2	1862	Ф 12 А III, ГОСТ 5781-82, L=3400	11	

Привязан

Инв №

Нач. отд.	Смирнова		11.05.88
ГИП	Позднова		11.05.88
Вед. инж.	Ковкина		6.05.88
Инженер	Налетова		4.05.88
Н. контр.	Макарова		6.05.88

820-4-031.88 - КЖ.И. 1860

Сетка арматурная С247

Стадия	Масса	Масштаб
Р	104.3	
Лист	Листов 1	

Ленгипроводхоз

Инв. № подл. | Подпись и дата | Взам. инв. №

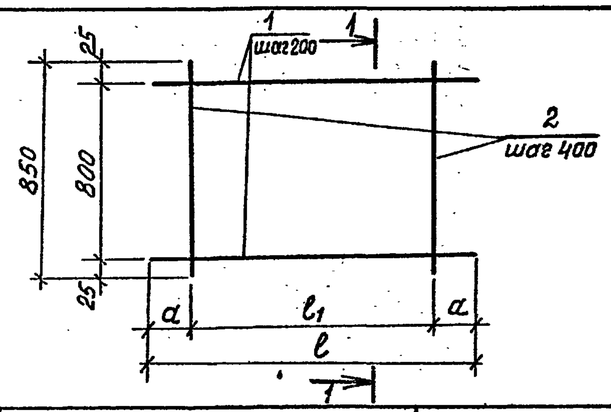

Разрез 1-1

Формат	Зона	Поз.	Обозначение	Наименование	Кол.	Примечание
			820-4-031.88-КЖ.И. 1870	С248		
				Детали		
Б.Ч.		1	1871	Ф10АIII, ГОСТ5781-82, L=4400	5	
Б.Ч.		2	1872	Ф10АII, ГОСТ5781-82, L=850	11	
			820-4-031.88-КЖ.И.1870-01	С249		
				Детали		
Б.Ч.		1	1873	Ф10АIII, ГОСТ5781-82, L=4100	5	
Б.Ч.		2	1872	Ф10АII, ГОСТ5781-82, L=850	10	

Обозначение	Марка	a, мм	l_1, мм	l, мм	Масса, кг
КЖ.И. 1870	С248	200	4000	4400	19,3
КЖ.И.1870-01	С249	250	3600	4100	17,9

Привязан

Инв. №

Взам. инв. № | Подпись и дата | Инв. № подл.

Нач. отд.	Смирнова		11.05.88
ГИП	Позднова		11.05.88
Гл. спец.	Крыжановская		6.05.88
Инженер	Налетова		4.05.88
Н. контр.	Макарова		6.05.88

820-4-031.88-КЖ.И. 1870

Сетки арматурные С248, С249

Стадия	Масса	Масштаб
Р	см. табл.	
лист	листов 1	

Ленгипроводхоз

Копировал

Формат А4

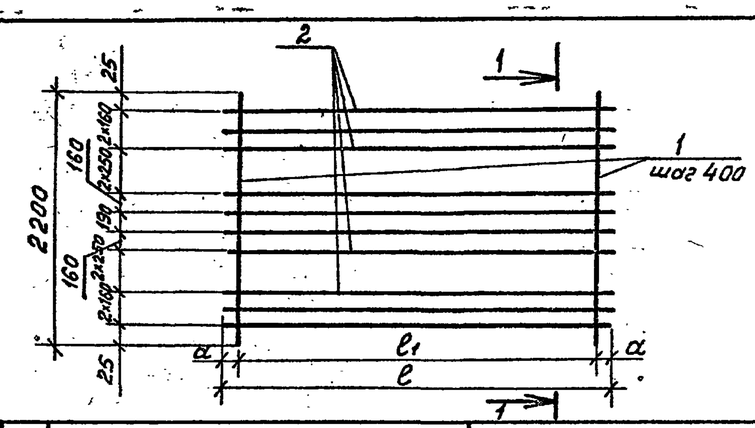

Разрез 1-1

Формат	Зона	Поз.	Обозначение	Наименование	Кол.	Примечание
			820-4-031.88-КЖ.И. 1880	С250		
				Детали		
Б.Ч.		1	1881	Ф10АII, ГОСТ5781-82, L=2200	11	
Б.Ч.		2	1882	Ф10АIII, ГОСТ5781-82, L=4400	12	
			820-4-031.88-КЖ.И. 1880-01	С251		
				Детали		
Б.Ч.		1	1881	Ф10АII, ГОСТ5781-82, L=2200	9	
Б.Ч.		2	1883	Ф10АIII, ГОСТ5781-82, L=3900	12	

Обозначение	Марка	l, мм	l_1, мм	a, мм	Масса, кг
КЖ.И. 1880	С250	4400	4000	200	47,5
КЖ.И. 1880-01	С251	3900	3200	350	41,1

Привязан

Инв. №

Взам. инв. № | Подпись и дата | Инв. № подл.

Нач. отд.	Смирнова		11.05.88
ГИП	Позднова		11.05.88
Вед. инж.	Желудева		6.05.88
Инженер	Налетова		4.05.88
Н. контр.	Макарова		6.05.88

820-4-031.88-КЖ.И. 1880

Сетки арматурные С250, С251

Стадия	Масса	Масштаб
Р	см. табл.	
лист	листов 1	

Ленгипроводхоз

Копировал

Формат А4

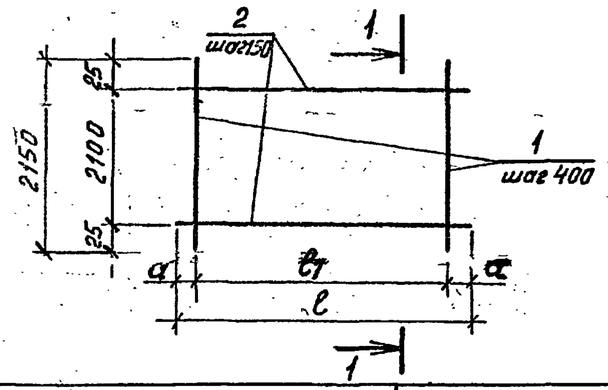

Разрез 1-1

Формат	Зона	Поз.	Обозначение	Наименование	Кол.	Примечание
			820-4-031.88-КЖ.И.1890	С252		
				Детали		
Б.ч.		1	1891	Ф10АII, ГОСТ5781-82, L=2150	11	
Б.ч.		2	1892	Ф10АIII, ГОСТ5781-82, L=4400	15	
			820-4-031.88-КЖ.И.1890-01	С253		
				Детали		
Б.ч.		1	1891	Ф10АII, ГОСТ5781-82, L=2150	12	
Б.ч.		2	1893	Ф10АIII, ГОСТ5781-82, L=5000	15	

Обозначение	Марка	l, мм	l_1, мм	a, мм	Масса, кг
КЖ.И. 1890	С 252	4400	4000	200	55,3
КЖ.И. 1890-01	С253	5000	4400	300	62,2

Альбом IV

820-4-031.88

Привязан

Инв. №

Нач.отд.	Смирнова		11.05.88
ГИП	Поздняова		11.05.88
Вед.инж.	Желудева		6.05.88
Инженер	Налетова		11.05.88
Н.контр.	Макарова		6.05.88

820-4-031.88-КЖ.И.1890

Сетки арматурные С 252, С253

Стадия	Масса	Масштаб
Р	см. табл.	
лист	листов 1	

Ленгипроводхоз

Взам.инв.№ | Подпись и дата | Инв.№ подл.

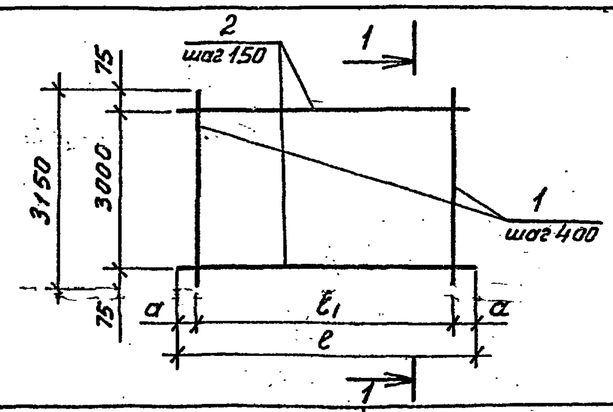

Разрез 1-1

Формат	Зона	Поз.	Обозначение	Наименование	Кол.	Примечание
			820-4-031.88-КЖ.И.1900	С 254		
				Детали		
Б.ч.		1	1901	Ф10АII, ГОСТ5781-82, L=3150	11	
Б.ч.		2	1902	Ф10АIII, ГОСТ5781-82, L=4400	21	
			820-4-031.88-КЖ.И.1900-01	С255		
				Детали		
Б.ч.		1	1901	Ф10АII, ГОСТ5781-82, L=3150	12	
Б.ч.		2	1903	Ф10АIII, ГОСТ5781-82, L=4900	21	

Обозначение	Марка	l, мм	l_1, мм	a, мм	Масса, кг
КЖ.И. 1900	С 254	4400	4000	200	78,4
КЖ.И. 1900-01	С255	4900	4400	250	86,8

Привязан

Инв. №

Нач.отд.	Смирнова		11.05.88
ГИП	Поздняова		11.05.88
Вед.инж.	Желудева		6.05.88
Инженер	Налетова		4.05.88
Н.контр.	Макарова		6.05.88

820-4-031.88-КЖ.И.1900

Сетки арматурные С 254, С255

Стадия	Масса	Масштаб
Р	см. табл.	
лист	листов 1	

Ленгипроводхоз

25671-04 102

Взам.инв.№ | Подпись и дата | Инв.№ подл.

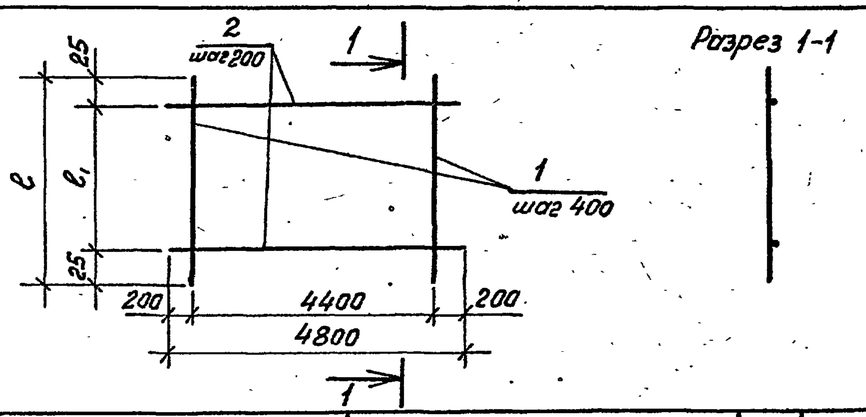

Формат	Зона	Поз.	Обозначение	Наименование	Кол.	Примечание
			820-4-031.88-КЖ.И.1910	С 256		
				Детали		
Б.ч.		1	1911	Ф10АII, ГОСТ5781-82, L=850	12	
Б.ч		2	1912	Ф 10АIII, ГОСТ5781-82, L=4800	5	
			820-4-031.88-КЖ.И.1910-01	С 257		
				Детали		
Б.ч.		1	1913	Ф 10АII, ГОСТ5781-82, L=1050	12	
Б.ч.		2	1912	Ф10АIII, ГОСТ5781-82, L=4800	6	

Обозначение	Марка	ℓ, мм	ℓ1, мм	Масса, кг
КЖ.И. 1910	С 256	850	800	21,1
КЖ.И. 1910-01	С 257	1050	1000	25,5

Привязан

Инв. №

Взам. инв. № | Подпись и дата | Инв. № подл.

Нач. отд.	Смирнова		11.05.88
ГИП	Пазанова		11.05.88
Вед. инж.	Желудева		6.05.88
Инженер	Налетова		11.05.88
Н. контр.	Ковкина		6.05.88

820-4-031.88-КЖ.И.1910

Сетки арматурные С 256, С 257

Стадия	Масса	Масштаб
Р	см. табл.	
Лист	Листов 1	

Ленгипроводхоз

Копировал

Формат А4

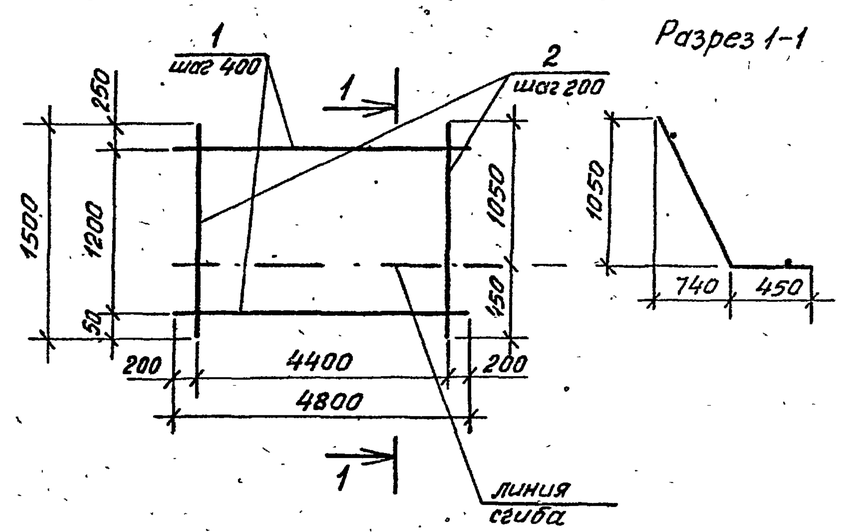

Формат	Зона	Поз.	Обозначение	Наименование	Кол.	Примечание
			820-4-031.88-КЖ.И. 1920	С 258		
				Детали		
Б.ч.		1	1921	Ф10АIII, ГОСТ 5781-82, L=4800	7	
Б.ч.		2	1922	Ф10АII, ГОСТ5781-82, L=1500	12	

Привязан

Инв. №

Взам. инв. № | Подпись и дата | Инв. № подл.

Нач. отд.	Смирнова		11.05.88
ГИП	Пазанова		11.05.88
Вед. инж.	Желудева		6.05.88
Инженер	Налетова		11.05.88
Н. контр.	Ковкина		6.05.88

820-4-031.88-КЖ.И.1920

Сетка арматурная С 258

Стадия	Масса	Масштаб
Р	31,8	
Лист	Листов 1	

Ленгипроводхоз

Копировал

Формат А4

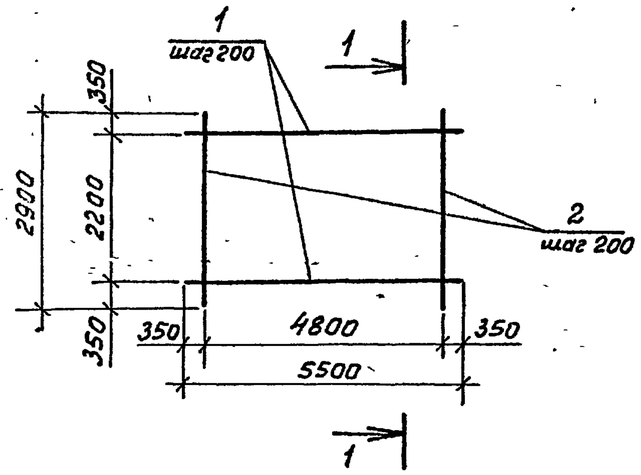

Разрез 1-1

Формат	Зона	Поз.	Обозначение	Наименование	Кол.	Примечание
			820-4-031.88-КЖ.И. 1930	С259		
				Детали		
Б.ч.		1	1931	Ф12АIII, ГОСТ5781-82, L=5500	12	
Б.ч.		2	1932	Ф12АIII, ГОСТ5781-82, L=2900	25	

Привязан

Инв. №

Взам. инв. № | Подпись и дата | Инв. № подл.

820-4-031.88-КЖ.И. 1930

Нач. отд.	Смирнова		11.05.88
ГИП	Поздняова		11.05.88
Вед. инж.	Ковкина		6.05.88
Инженер	Налетова		11.05.88
Н. контр.	Макарова		6.05.88

Сетка арматурная С259

Стадия	Масса	Масштаб
Р	123.0	
Лист	Листов 1	

Ленгипроводхоз

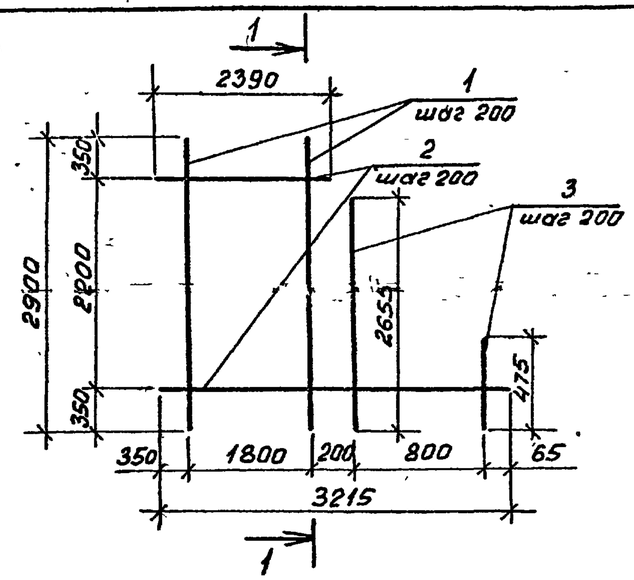

Разрез 1-1

Формат	Зона	Поз.	Обозначение	Наименование	Кол.	Примечание
			820-4-031.88-КЖ.И. 1940	С260		
				Детали		
Б.ч.		1	1941	Ф12АIII, ГОСТ5781-82, L=2900	10	
Б.ч.		2	1942	Ф12АIII, ГОСТ5781-82, L=2803, Δ=75	12	
Б.ч.		3	1943	Ф12АIII, ГОСТ5781-82, L=1565, Δ=545	5	

Привязан

Инв. №

Взам. инв. № | Подпись и дата | Инв. № подл.

820-4-031.88-КЖ.И. 1940

Нач. отд.	Смирнова		11.05.88
ГИП	Поздняова		11.05.88
Вед. инж.	Ковкина		6.05.88
Инженер	Налетова		11.05.88
Н. контр.	Макарова		6.05.88

Сетка арматурная С260

Стадия	Масса	Масштаб
Р	62,6	
Лист	Листов 1	

Ленгипроводхоз

820-4-031.88 Альбом IV

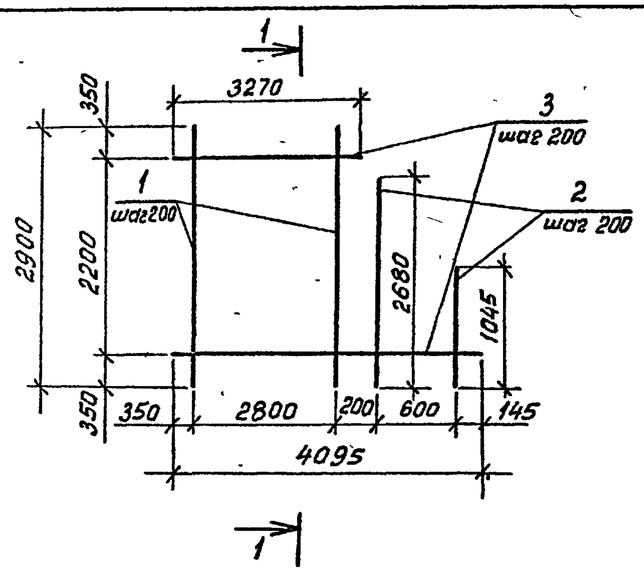

Разрез 1-1

Формат	Зона	Поз.	Обозначение	Наименование	Кол.	Примечание
			820-4-031.88-КЖ.И. 1950	С261		
				Детали		
Б.Ч.		1	1951	Ф12АIII, ГОСТ5781-82, L=2900	15	
Б.Ч.		2	1952	Ф12АIII, ГОСТ5781-82 Lср=1862, Δ545	4	
Б.Ч.		3	1953	Ф12АIII, ГОСТ5781-82, Lср=3682, Δ=75	12	

Привязан

Инв. №

Взам. инв. № | Подпись и дата | Инв. № подл.

Нач. отд.	Смирнова		11.05.88
ГИП	Позднова		11.05.88
Вед. инж	Ковкина		6.05.88
Инженер	Налетова		4.05.88
Н. контр.	Макарова		6.05.88

820-4-031.88-КЖ.И. 1950

Сетка арматурная С261

Стадия	Масса	Масштаб
Р	84.4	
Лист	Листов 1	

Ленгипроводхоз

Копировал

Формат А4

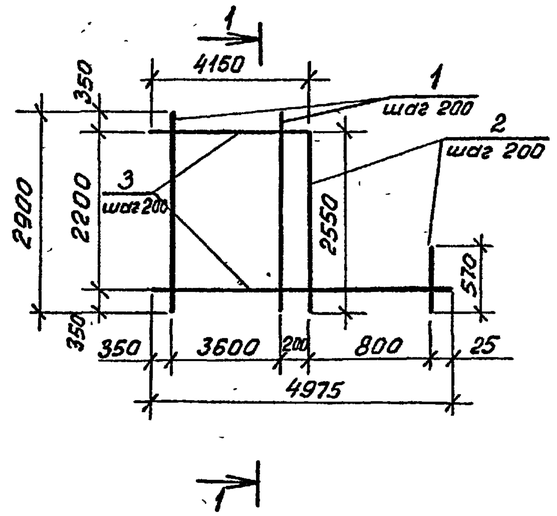

Разрез 1-1

Формат	Зона	Поз.	Обозначение	Наименование	Кол.	Примечание
			820-4-031.88-КЖ.И. 1960	С262		
				Детали		
Б.Ч.		1	1961	Ф12АIII, ГОСТ5781-82; L=2900	19	
Б.Ч.		2	1962	Ф12АIII, ГОСТ5781-82, Lср=1460, Δ=545	5	
Б.Ч.		3	1963	Ф12АIII, ГОСТ5781-82, Lср=4560, Δ=75	12	

Привязан

Инв. №

Взам. инв. № | Подпись и дата | Инв. № подл.

Нач. отд.	Смирнова		11.05.88
ГИП	Позднова		11.05.88
Вед. инж	Ковкина		6.05.88
Инженер	Налетова		4.05.88
Н. контр	Макарова		5.05.88

820-4-031.88-КЖ.И 1960

Сетка арматурная С262

Стадия	Масса	Масштаб
Р	104	
Листс	Листов 1	

Ленгипроводхоз

Копировал

Формат А4

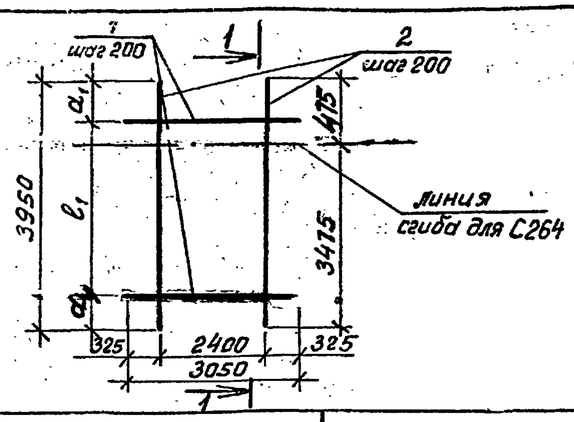

Разрез 1-1

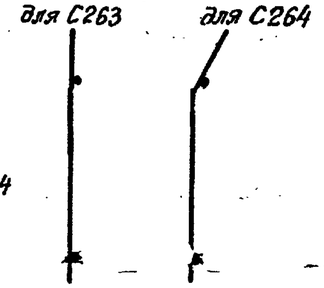

Формат	Зона	Поз.	Обозначение	Наименование	Кол.	Примечание
			820-4-031.88-КЖ.И. 1970	С 263		
				Детали		
б.ч		1	1971	Ф12АIII, ГОСТ5781-82, L=3950	13	
б.ч.		2	1972	Ф12АIII, ГОСТ5781-82, L=3050	17	
			820-4-031.88-КЖ.И.1970-01	С 264		
				Детали		
б.ч.		1	1971	Ф12АIII, ГОСТ5781-82, L=3950	13	
б.ч.		2	1972	Ф12АIII, ГОСТ5781-82, L=3050	19	

Обозначение	Марка	l_1, мм	a, мм	a_1, мм	Масса, кг
КЖ.И. 1970	С 263	3200	375	375	91,6
КЖ.И. 1970-01	С 264	3600	325	25	97,1

Привязан

Инв №

Взам. инв.№ | Подпись и дата | Инв. № подл.

Нач. отд.	Смирнова		11.05.88
ГИП	Позднова		11.05.88
Вед. инж.	Ковкина		6.05.88
Инженер	Налетова		11.05.88
Н. контр.	Макарова		6.05.88

820-4-031.88-КЖ.И. 1970.

Сетки арматурные С263, С264

Стадия	Масса	Масштаб
Р	см. табл.	

Лист | Листов 1

Ленгипроводхоз

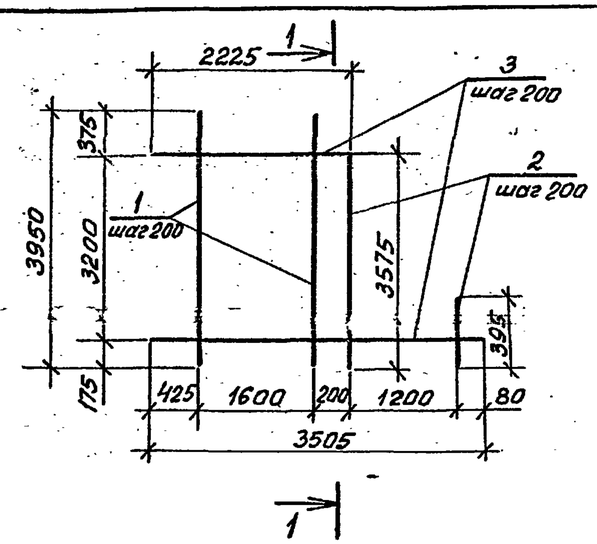

Разрез 1-1

Формат	Зона	Поз.	Обозначение	Наименование	Кол.	Примечание
			820-4-031.88-КЖ.И.1980	С 265		
				Детали		
б.ч.		1	1981	Ф12АIII, ГОСТ5781-82, L=3950	9	
б.ч		2	1982	Ф12АIII, ГОСТ5781-82, $L_{ср}$=1980, Δ=530	7	
б.ч		3	1983	Ф12АIII, ГОСТ5781-82, $L_{ср}$=2865, Δ=80	17	

Привязан

Инв.№

Взам. инв.№ | Подпись и дата | Инв. № подл.

Нач. отд.	Смирнова		11.05.88
ГИП	Позднова		11.05.88
Вед. инж.	Ковкина		6.05.88
Инженер	Налетова		11.05.88
Н. контр.	Макарова		6.05.88

820-4-031.88-КЖ.И. 1980

Сетка арматурная С265

Стадия	Масса	Масштаб
Р	87,1	

Лист | Листов 1

Ленгипроводхоз

820-4-031.88 Альбом IV

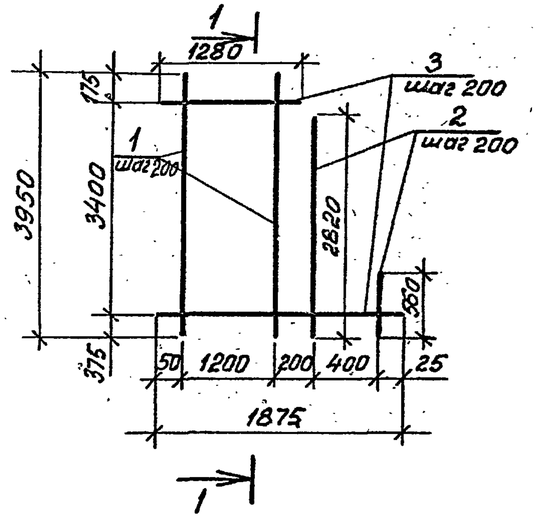

Разрез 1-1

Формат	Зона	Поз.	Обозначение	Наименование	Кол.	Примечание
			820-4-031.88-КЖ.И. 1990	С 266		
				Детали		
Б.ч.		1	1991	Ф12АIII, ГОСТ5781-82; L=3950	7	
Б.ч.		2	1992	Ф12АIII, ГОСТ5781-82, Lср=1690, Δ=1130	3	
Б.ч.		3	1993	Ф12АIII, ГОСТ5781-82, Lср=1580, Δ=35	18	

Привязан

Инв. №

Взам. инв. № | Подпись и дата | Инв. № подл.

Нач. отд.	Смирнова		11.05.88
ГИП	Пазднова		11.05.88
Вед. инж.	Ковкина		6.05.88
Инженер	Налетова		4.05.88
Н. контр.	Макарова		6.05.88

820-4-031.88-КЖ.И.1990

Сетка арматурная С 266

Стадия	Масса	Масштаб
Р	54,3	
Лист	Листов 1	

Ленгипроводхоз

Копировал

Формат А4

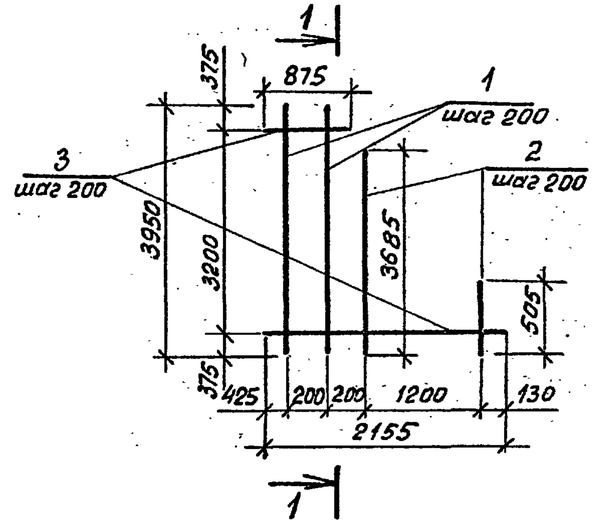

Разрез 1-1

Формат	Зона	Поз.	Обозначение	Наименование	Кол.	Примечание
			820-4-031.88-КЖ.И.2000	С 267		
				Детали		
Б.ч.		1	2001	Ф12АIII, ГОСТ5781-82, L=3950	2	
Б.ч.		2	2002	Ф12АIII, ГОСТ5781-82, Lср=2095, Δ=530	7	
Б.ч.		3	2003	Ф12АIII, ГОСТ5781-82, Lср=1515, Δ=80	17	

Привязан

Инв. №

Взам. инв. № | Подпись и дата | Инв. № подл.

Нач. отд.	Смирнова		11.05.88
ГИП	Пазднова		11.05.88
Вед. инж.	Ковкина		6.05.88
Инженер	Налетова		4.05.88
Н. контр.	Макарова		6.05.88

820-4-031.88-КЖ.И. 2000

Сетка арматурная С 267

Стадия	Масса	Масштаб
Р	42,9	
Лист	Листов 1	

Ленгипроводхоз

Копировал

Формат А4

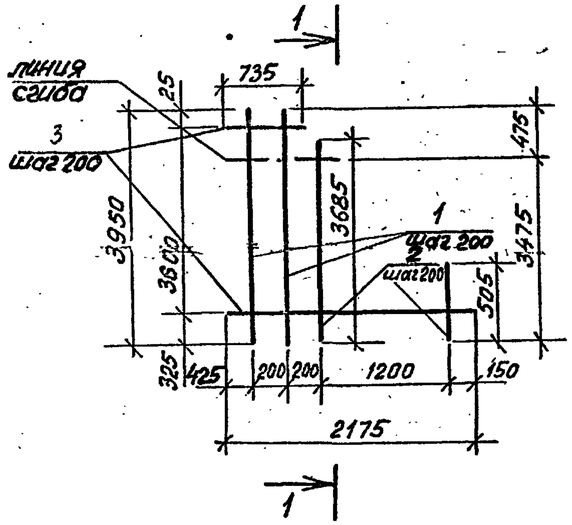

Разрез 1-1

Формат	Зона	Поз.	Обозначение	Наименование	Кол.	Примечание
			820-4-031.88-КЖ.И.2010	С268		
				Детали		
Б.ч.		1	2011	Ф12АIII, ГОСТ5781-82, L=3950	2	
Б.ч.		2	2012	Ф12АIII, ГОСТ5781-82, $L_{ср}$=2095, Δ=530	7	
Б.ч.		3	2013	Ф12АIII, ГОСТ5781-82, $L_{ср}$=1455, Δ=80	19	

Привязан

Инв.№

Нач.отд.	Смирнова		11.05.88
ГИП	Поздняева		11.05.88
Вед.инж.	Кавкина		6.05.88
Инженер	Налетова		4.05.88
Н.контр.	Макарова		6.05.88

820-4-031.88-КЖ.И.2010

Сетка арматурная С268

Стадия	Масса	Масштаб
Р	44,6	
Лист	Листов 1	

Ленгипроводхоз

Инв.№ подл. | Подпись и дата | Взам.инв.№

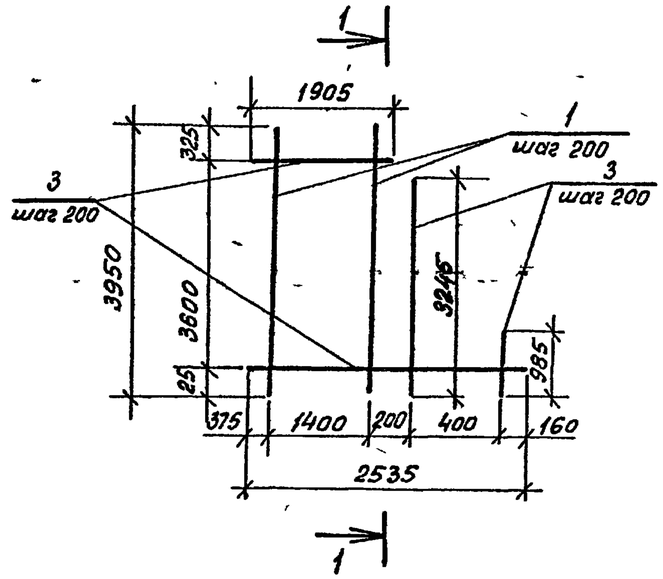

Разрез 1-1

Формат	Зона	Поз.	Обозначение	Наименование	Кол.	Примечание
			820-4-031.88-КЖ.И.2020	С269		
				Детали		
Б.ч.		1	2021	Ф12АIII, ГОСТ5781-82, L=3950	8	
Б.ч.		2	2022	Ф12АIII, ГОСТ5781-82, $L_{ср}$=2115, Δ=1130	3	
Б.ч.		3	2023	Ф12АIII, ГОСТ5781-82, $L_{ср}$=2220, Δ=35	19	

Привязан

Инв.№

Нач.отд.	Смирнова		11.05.88
ГИП	Поздняева		11.05.88
Вед.инж.	Кавкина		6.05.88
Инженер	Налетова		11.05.88
Н.контр.	Макарова		6.05.88

820-4-031.88-КЖ.И.2020

Сетка арматурная С269

Стадия	Масса	Масштаб
Р	71,2	
Лист	Листов 1	

Ленгипроводхоз

Инв.№ подл. | Подпись и дата | Взам.инв.№

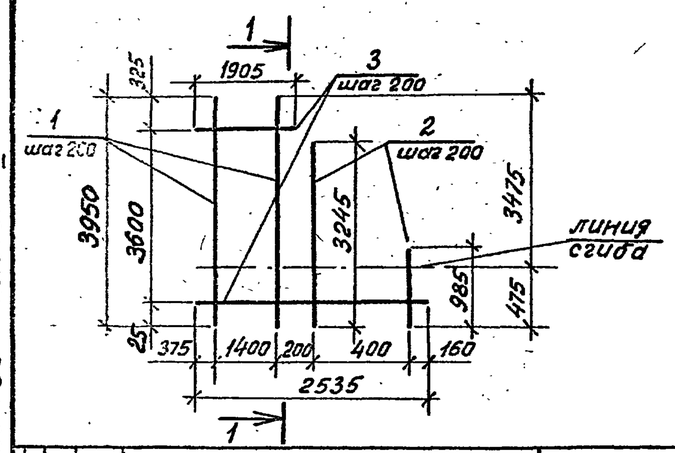

Разрез 1-1

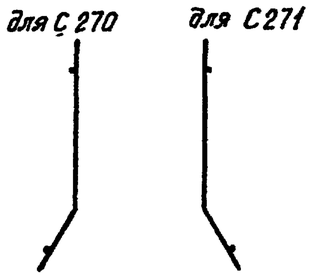

Формат	Зона	Поз.	Обозначение	Наименование	Кол.	Примечание
			820-4-031.88-КЖ.И. 2030	С 270		
				Детали		
б.ч.		1	2031	Ф12АIII, ГОСТ5781-82, L=3950	8	
б.ч.		2	2032	Ф12АIII, ГОСТ5781-82, Lср=2115, Δ=1130	3	
б.ч.		3	2033	Ф12АIII, ГОСТ5781-82, Lср=2220, Δ=35	19	
			820-4-031.88-КЖ.И.2030-01	С271		
				Детали		
б.ч.		1	2031	Ф12АIII, ГОСТ5781-82, L=3950	8	
б.ч.		2	2032	Ф12АIII, ГОСТ5781-82, Lср=2115, Δ=1130	3	
б.ч.		3	2033	Ф12АIII, ГОСТ5781-82, Lср=2220, Δ=35	19	

Привязан

Инв №

Взам. инв. № | Подписи и дата | Инв. № подл.

Нач. отд.	Смирнова		11.05.88
ГИП	Поздняева		11.05.88
Вед. инж.	Ковкина		6.05.88
Инженер	Налетова		4.05.88
Н. контр.	Макарова		6.05.88

820-4-031.88-КЖ.И. 2030

Сетки арматурные С 270, С271

Стадия	Масса	Масштаб
Р	71,2	
Лист	Листов 1	

Ленгипроводхоз

Копировал

Формат А4

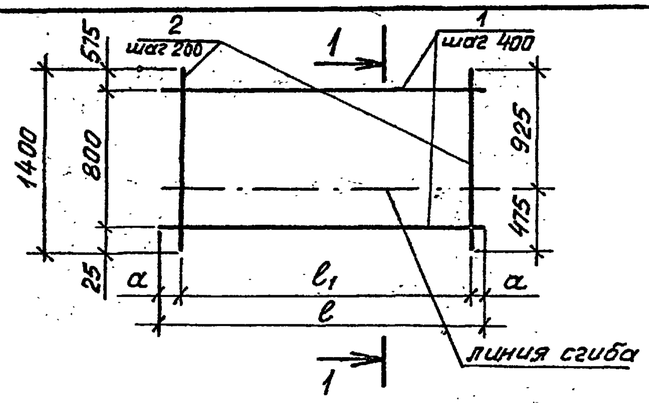

Разрез 1-1

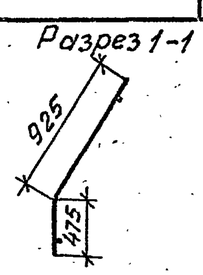

Формат	Зона	Поз.	Обозначение	Наименование	Кол.	Примечание
			820-4-031.88-КЖ.И. 2040	С 272		
				Детали		
б.ч		1	2041	Ф10АII, ГОСТ5781-82, L=7250	3	
б.ч		2	2042	Ф10АII, ГОСТ5781-82, L=1400	37	
			820-4-031.88-КЖ.И.2040-01	С 273		
				Детали		
б.ч		1	2043	Ф10АII, ГОСТ5781-82, L=6050	3	
б.ч		2	2042	Ф10АII, ГОСТ5781-82, L=1400	31	

Обозначение	Марка	ℓ, мм	ℓ1, мм	α, мм	Масса, кг
КЖ.И. 2040	С 272	7250	7200	25	45,4
КЖ.И. 2040-01	С 273	6050	6000	25	38,0

Привязан

Инв. №

Взам. инв. № | Подписи и дата | Инв. № подл.

Нач. отд.	Смирнова		11.05.88
ГИП	Поздняева		11.05.88
Вед. инж.	Ковкина		6.05.88
Инженер	Налетова		4.05.88
Н. контр.	Макарова		6.05.88

820-4-031 88-КЖ.И. 2040

Сетки арматурные С 272, С273

Стадия	Масса	Масштаб
Р	см. табл.	
Лист	Листов 1	

Ленгипроводхоз

Копировал

Формат А4

Альбом IV

820-4-031.88

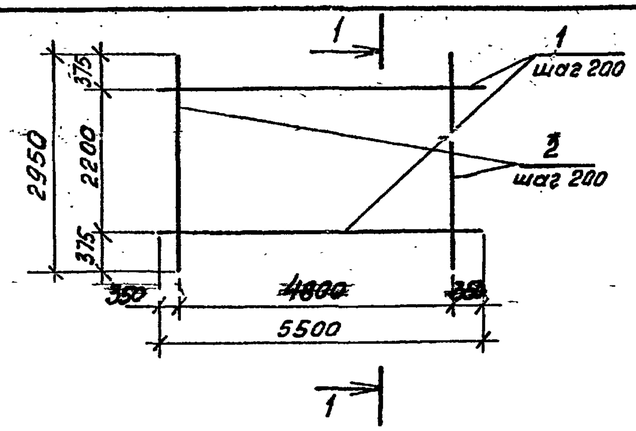

Разрез 1-1

Формат	Зона	Поз.	Обозначение	Наименование	Кол.	Примечание
			820-4-031.88-КЖ.И. 2050	С 274		
				Детали		
Б.ч.		1	2051	Ф12АIII, ГОСТ5781-82, L=5500	12	
Б.ч.		2	2052	Ф12АIII, ГОСТ5781-82, L=2950	25	

Привязан

Инв. №

Взам. инв. № | Подпись и дата | Инв. № подл.

Нач. отд.	Смирнова		11.05.88
ГИП	Позднова		11.05.88
Вед. инж.	Ковкина		6.05.88
Инженер	Налетова		4.05.88
Н. контр.	Макарова		6.05.88

820-4-03188-КЖ И 2050

Сетка арматурная С274

Стадия	Масса	Масштаб
Р	124,1	

Лист | Листов 1

Ленгипроводхоз

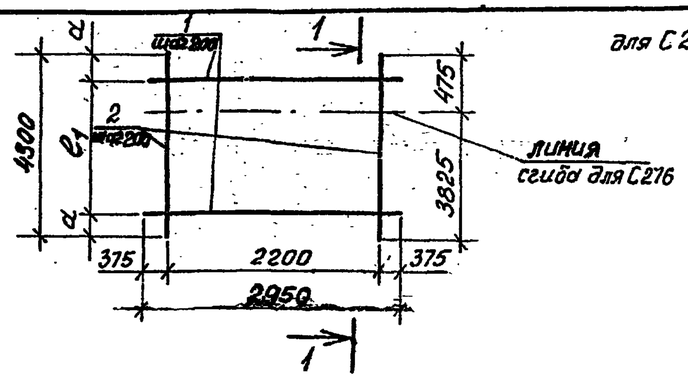

Разрез 1-1

для С275

для С276

Формат	Зона	Поз.	Обозначение	Наименование	Кол.	Примечание
			820-4-031.88-КЖ.И. 2060	С 275		
				Детали		
Б.ч.		1	2061	Ф12АIII, ГОСТ5781-82, L=2950	19	
Б.ч.		2	2062	Ф12АIII, ГОСТ5781-82, L=4300	12	
			820-4-031.88-КЖ.И. 2060-01	С 276		
				Детали		
Б.ч.		1		Ф12АIII, ГОСТ5781-82, L=2950	19	
Б.ч.		2		Ф12АIII, ГОСТ5781-82, L=4300	12	

Обозначение	Марка	ℓ_1, мм	a_1, мм	a, мм	Масса, кг
КЖ.И. 2060	С275	3600	350	350	95,6
КЖ.И. 2060-01	С276	3800	400	100	98,2

Привязан

Инв. №

Взам. инв. № | Подпись и дата | Инв. № подл.

Нач. отд.	Смирнова		11.05.88
ГИП	Позднова		11.05.88
Вед. инж.	Ковкина		6.05.88
Инженер	Налетова		4.05.88
Н. контр.	Макарова		6.05.88

820-4-031.88-КЖ.И. 2060

Сетки арматурные С275, С276

Стадия	Массы	Масштаб
Р	см. табл.	

Лист | Листов 1

Ленгипроводхоз

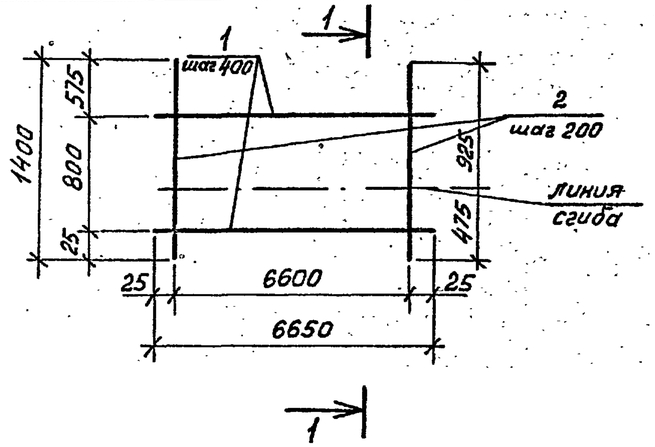

Разрез 1-1

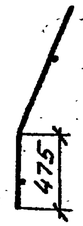

Формат	Зона	Поз.	Обозначение	Наименование	Кол.	Примечание
			820-4-031.88-КЖ.И. 2070	С277		
				Детали		
Б.ч.		1	2071	Ф10АII, ГОСТ5781-82, L=6650	3	
Б.ч.		2	2072	Ф10АII, ГОСТ5781-82, L=1400	34	

Привязан

Инв. №

Нач.отд.	Смирнова		11.05.88	820-4-031.88-КЖ.И. 2070
ГИП	Поздняева		11.05.88	Сетка арматурная С277
Вед.инж.	Ковкина		6.05.88	Стадия: Р; Масса: 41,7; Масштаб:
Инженер	Налетова		11.05.88	Лист; Листов 1
Н.контр.	Макарова		6.05.88	Ленгипроводхоз

Инв.№ подл. | Подпись и дата | Взам.инв.№

Копировал | Формат А4

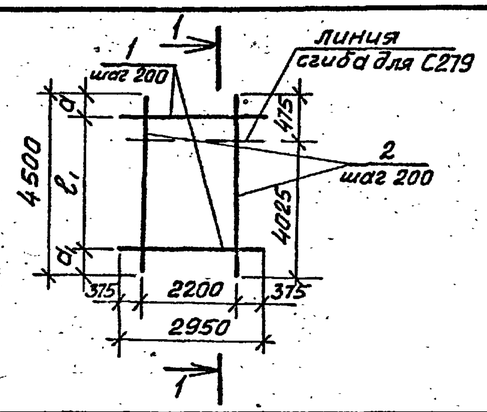

Разрез 1-1

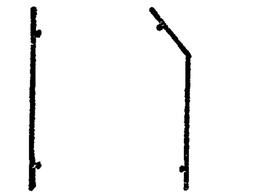

Формат	Зона	Поз.	Обозначение	Наименование	Кол.	Примечание
			820-4-031.88-КЖ.И. 2080	С278		
				Детали		
Б.ч.		1	2081	Ф12АIII, ГОСТ5781-82, L=2950	20	
Б.ч.		2	2082	Ф12АIII, ГОСТ5781-82, L=4500	12	
			820-4-031.88-КЖ.И 2080-01	С279		
				Детали		
Б.ч.		1	2081	Ф12АIII, ГОСТ5781-82, L=2950	21	
Б.ч.		2	2082	Ф12АIII, ГОСТ5781-82, L=4500	12	

Обозначение	Марка	ℓ_1, мм	a_1, мм	a, мм	Масса, кг
КЖ.И.2080	С278	3800	350	350	100,3
КЖ.И.2080-01	С279	4000	400	100	103,0

Привязан

Инв. №

Нач.отд.	Смирнова		11.05.88	820-4-031.88-КЖ.И. 2080
ГИП	Поздняева		11.05.88	Сетки арматурные С278, С279
Вед.инж.	Ковкина		6.05.88	Стадия: Р; Масса: см. табл.; Масштаб:
Инженер	Налетова		11.05.88	Лист; Листов 1
Н.контр.	Макарова		6.05.88	Ленгипроводхоз

Инв.№ подл. | Подпись и дата | Взам.инв.№

Копировал | Формат А4

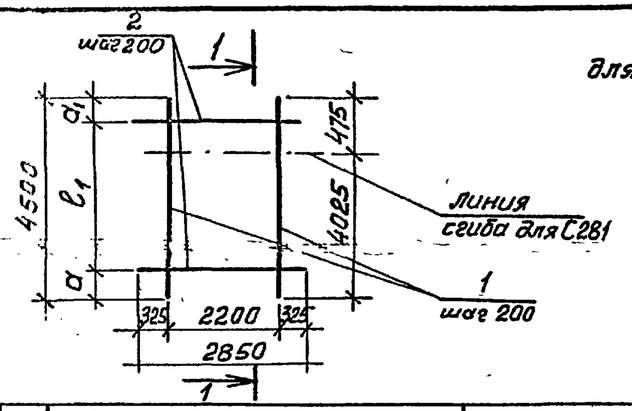

Разрез 1-1

для С280 для С281

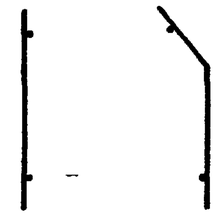

Формат	Зона	Поз.	Обозначение	Наименование	Кол.	Примечание
			820-4-031.88-КЖ.И. 2090	С 280		
				Детали		
б.ч.		1	2091	Ф12 А III, ГОСТ 5781-82, L=4500	12	
б.ч.		2	2092	Ф12 А III, ГОСТ 5781-82, L=2850	20	
			820-4-031.88-КЖ.И.2090-01	С 281		
				Детали		
б.ч.		1	2091	Ф12 А III, ГОСТ 5781-82, L=4500	12	
б.ч.		2	2092	Ф12 А III, ГОСТ 5781-82, L=2850	21	

Обозначение	Марка	l_1, мм	a, мм	a_1, мм	Масса, кг
КЖ.И. 2090	С 280	3800	350	350	98,6
КЖ.И 2090-01	С 281	4000	400	100	101,1

Привязан

Инв. №

Взам. инв. № | Подпись и дата | Инв. № подл.

Нач. отд.	Смирнова		11.05.88
ГИП	Позднова		11.05.88
Вед. инж.	Ковкина		6.05.88
Инженер	Налетова		4.05.88

820-4-031.88 - КЖ.И. 2090

Сетки арматурные С280, С281

Стадия	Масса	Масштаб
Р	см. табл.	

Лист | Листов 1

Ленгипроводхоз

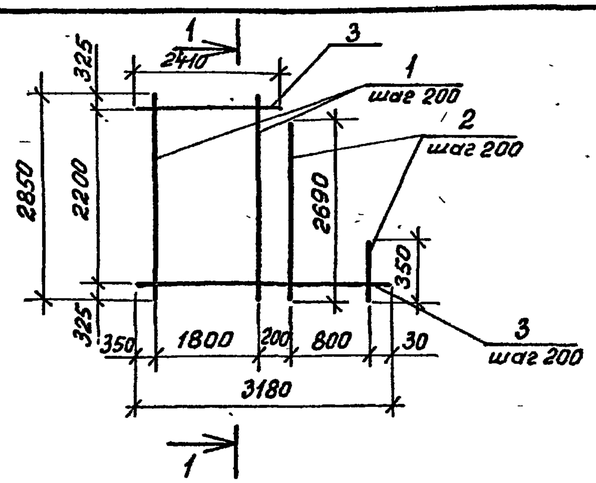

Разрез 1-1

Формат	Зона	Поз.	Обозначение	Наименование	Кол.	Примечание
			820-4-031.88-КЖ.И.2100	С 282		
				Детали		
б.ч.		1	2101	Ф12 А III, ГОСТ 5781-82, L=2850	10	
б.ч.		2	2102	Ф12 А III, ГОСТ 5781-82, $L_{ср}$=1510, Δ=585	5	
б.ч.		3	2103	Ф12 А III, ГОСТ 5781-82, $L_{ср}$=2795, Δ=70	12	

Привязан

Инв. №

Взам. инв. № | Подпись и дата | Инв. № подл.

Нач. отд.	Смирнова		11.05.88
ГИП	Позднова		11.05.88
Вед. инж.	Ковкина		6.05.88
Инженер	Налетова		4.05.88
Н. контр.	Макарова		6.05.88

820-4-031.88-КЖ.И. 2100

Сетка арматурная С 282

Стадия	Масса	Масштаб
Р	62,1	

Лист | Листов 1

Ленгипроводхоз

820-4-031.88 Альбом IV

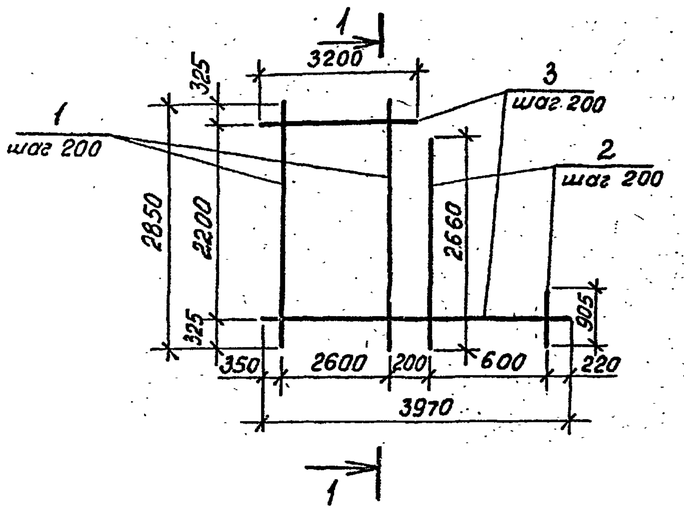

Разрез 1-1

Формат	Зона	Поз.	Обозначение	Наименование	Кол.	Примечание
			820-4-030.88-КЖ.И. 2110	С 283		
				Детали		
Б.ч.		1	2111	Ф12АIII, ГОСТ5781-82, L=2850	14	
Б.ч.		2	2112	Ф12АIII, ГОСТ 5781-82, $L_{ср}$=1782, Δ=595	4	
Б.ч.		3	2113	Ф12АIII, ГОСТ5781-82, $L_{ср}$=3585, Δ=70	12	

Привязан

Инв. №

Взам. инв. № | Подпись и дата | Инв. № подл.

Нач. отд.	Смирнова		11.05.88
ГИП	Позднова		11.05.88
Вед. инж.	Ковкина		6.05.88
Инженер	Налетова		11.05.88
Н. контр.	Макарова		6.05.88

820-4-030.88-КЖ.И. 2110

Сетка арматурная С 283

Стадия	Масса	Масштаб
Р	79,9	
Лист	Листов 1	

Ленгипроводхоз

Копировал

Формат А4

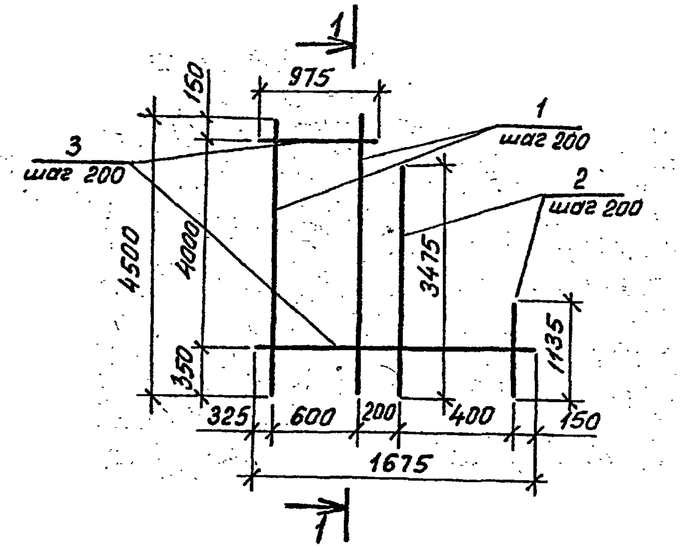

Разрез 1-1

Формат	Зона	Поз.	Обозначение	Наименование	Кол.	Примечание
			820-4-031.88-КЖ.И.2120	С 284		
				Детали		
Б.ч.		1	2121	Ф12АIII, ГОСТ5781-82, L=4500	4	
Б.ч.		2	2122	Ф12АIII, ГОСТ5781-82, $L_{ср}$=2305, Δ=1170	3	
Б.ч.		3	2123	Ф12АIII, ГОСТ5781-82, $L_{ср}$=1325, Δ=35	21	

Привязан

Инв. №

Взам. инв. № | Подпись и дата | Инв. № подл.

Нач. отд.	Смирнова		11.05.88
ГИП	Позднова		11.05.88
Вед. инж.	Ковкина		6.05.88
Инженер	Налетова		11.05.88
Н. контр.	Макарова		6.05.88

820-4-031.88-КЖ.И. 2120

Сетка арматурная С284

Стадия	Масса	Масштаб
Р	46,8	
Лист	Листов 1	

Ленгипроводхоз

Копировал

Формат А4

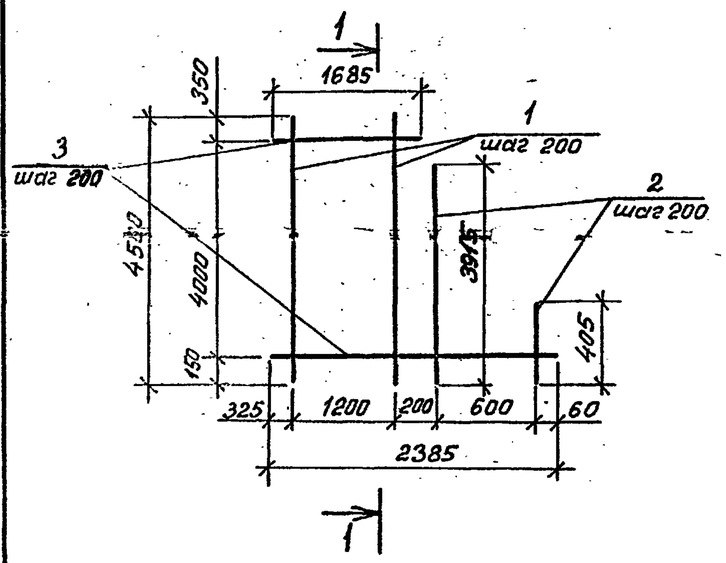

Разрез 1-1

Формат	Зона	Поз.	Обозначение	Наименование	Кол.	Примечание
			820-4-031.88-КЖ.И. 2130	С 285		
				Детали		
б.ч.		1	2131	Ф12АIII, ГОСТ5781-82, L=4500	7	
б.ч.		2	2132	Ф 12АIII, ГОСТ5781-82, $L_{ср}$=2160, Δ=1170	4	
б.ч.		3	2133	Ф12АIII, ГОСТ5781-82, $L_{ср}$=2035, Δ=35	21	

Привязан

Инв. №

Нач. отд.	Смирнова		11.05.88
ГИП	Позднова		11.05.88
Вед. инж.	Ковкина		6.05.88
Инженер	Налетова		4.05.88
Н. контр.	Макарова		6.05.88

820-4-031.88-КЖ.И. 2130

Сетка арматурная С285

Стадия	Масса	Масштаб
Р	73,6	
Лист	Листов 1	

Ленгипроводхоз

Альбом IV

820-4-031.88

Взам. инв. № | Подпись и дата | Инв. № подл.

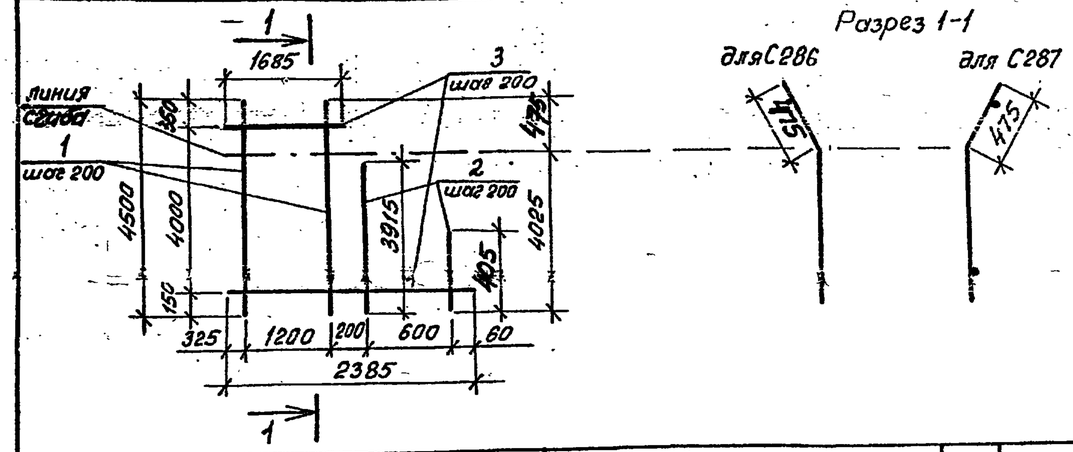

Формат	Зона	Поз.	Обозначение	Наименование	Кол.	Примечание
			820-4-031.88-КЖ.И. 2140	С 286		
				Детали		
б.ч.		1	2141	Ф12АIII, ГОСТ5781-82, L=4500	7	
б.ч.		2	2142	Ф12АIII, ГОСТ578-82, $L_{ср}$=2160, Δ=1170	4	
б.ч.		3	2143	Ф12АIII, ГОСТ5781-82, $L_{ср}$=2035, Δ=35	21	
			820-4-031.88-КЖ.И-2140-01	С 287		
				Детали		
б.ч.		1	2141	Ф12АIII, ГОСТ 5781-82, L=4500	7	
б.ч.		2	2142	Ф12АIII, ГОСТ 5781-82, $L_{ср}$=2160, Δ=1170	4	
б.ч.		3	2143	Ф12АIII, ГОСТ5781-82, $L_{ср}$=2035, Δ=35	21	

Привязан

Инв. №

Нач. отд.	Смирнова		11.05.88
ГИП	Позднова		11.05.88
Вед. инж.	Ковкина		6.05.88
Инженер	Налетова		4.05.88
Н. контр.	Макарова		6.05.88

820-4-031.88-КЖ.И. 2140

Сетки арматурные С286, С287

Стадия	Масса	Масштаб
Р	73.6	
Лист	Листов 1	

Ленгипроводхоз

Взам. инв. № | Подпись и дата | Инв. № подл.

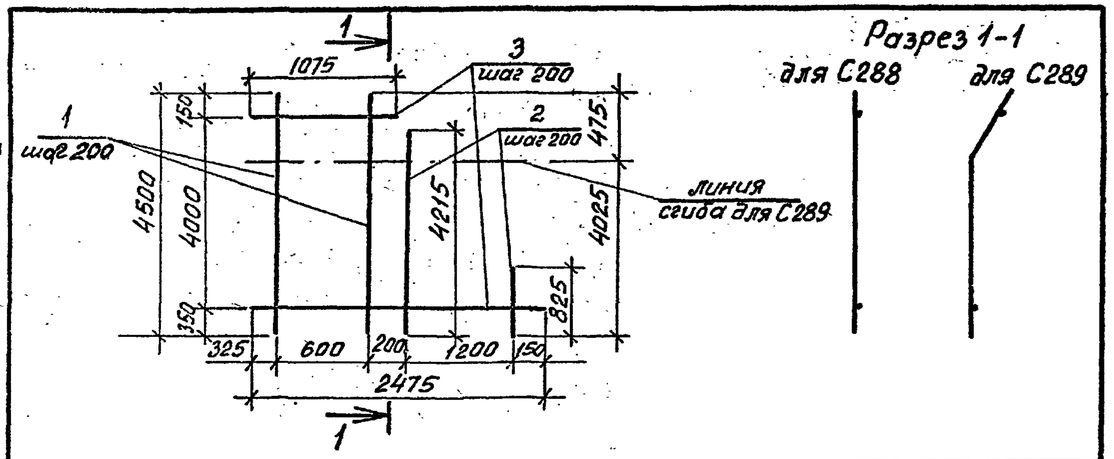

Формат	Зона	Поз.	Обозначение	Наименование	Кол.	Примечание
			820-4-031.88-КЖ.И. 2150	С 288		
				Детали		
Б.ч.		1	2151	Ф12АIII, ГОСТ 5781-82, L=4500	4	
Б.ч.		2	2152	Ф12АIII, ГОСТ 5781-82, L=2020, Δ=565	7	
Б.ч.		3	2153	Ф12АIII, ГОСТ 5781-82, Lср=1775, Δ=70	21	
			820-4-031.88-КЖ.И.2150-01	С 289		
				Детали		
Б.ч.		1	2151	Ф12АIII, ГОСТ 5781-82, L=4500	4	
Б.ч.		2	2152	Ф12АIII, ГОСТ 5781-82, Lср=2020, Δ=565	7	
Б.ч.		3	2153	Ф12АIII, ГОСТ 5781-82, Lср=1775, Δ=70	21	

Привязан

Инв. №

Инв. № подл. | Подпись и дата | Взам. инв. №

Нач. отд.	Смирнова		11.05.88
ГИП	Поздова		11.05.88
Вед. инж.	Ковкина		6.05.88
Инженер	Налетова		11.05.88
Н. контр.	Макарова		6.05.88

820-4-031.88-КЖ.И. 2150

Сетки арматурные С288, С289

Стадия	Масса	Масштаб
Р	61,6	

Лист | Листов 1

Ленгипроводхоз

Копировал

Формат А4

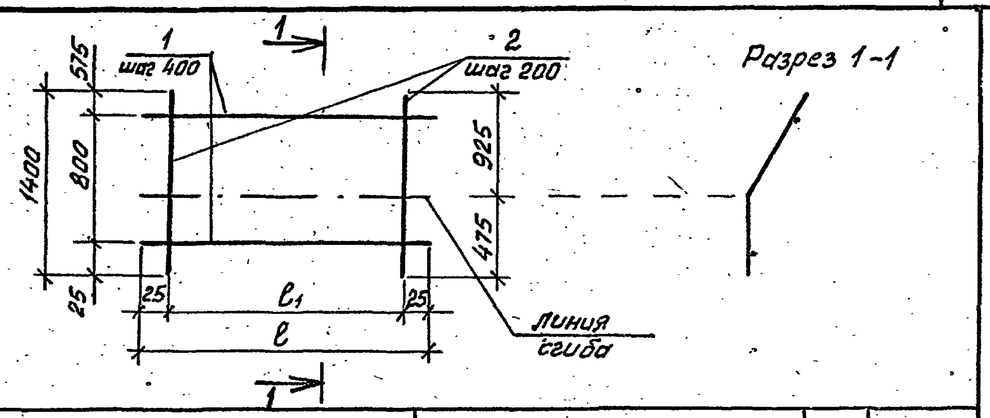

Формат	Зона	Поз.	Обозначение	Наименование	Кол.	Примечание
			820-4-031.88-КЖ.И. 2160	С 290		
				Детали		
Б.ч.		1	2161	Ф10АII, ГОСТ 5781-82, L=5250	3	
Б.ч.		2	2162	Ф10АII, ГОСТ 5781-82, L=1400	27	
			820-4-031.88-КЖ.И.2160-01	С 291		
				Детали		
Б.ч.		1	2163	Ф10АII, ГОСТ 5781-82, L=5850	3	
Б.ч.		2	2162	Ф10АII, ГОСТ 5781-82, L=1400	30	

Обозначение	Марка	ℓ, мм	ℓ_1, мм	Масса, кг
КЖ.И. 2160	С 290	5250	5200	33,0
КЖ.И. 2160-01	С 291	5850	5800	36,7

Привязан

Инв №

Инв. № подл. | Подпись и дата | Взам. инв. №

Нач. отд.	Смирнова		11.05.88
ГИП	Поздова		11.05.88
Вед. инж.	Ковкина		6.05.88
Инженер	Налетова		11.05.88
Н контр	Макарова		6.05.88

820-4-031.88-КЖ.И. 2160

Сетки арматурные С290, С291

Стадия	Масса	Масштаб
Р	см. табл.	

Лист | Листов 1

Ленгипроводхоз

Копировал

Формат А4

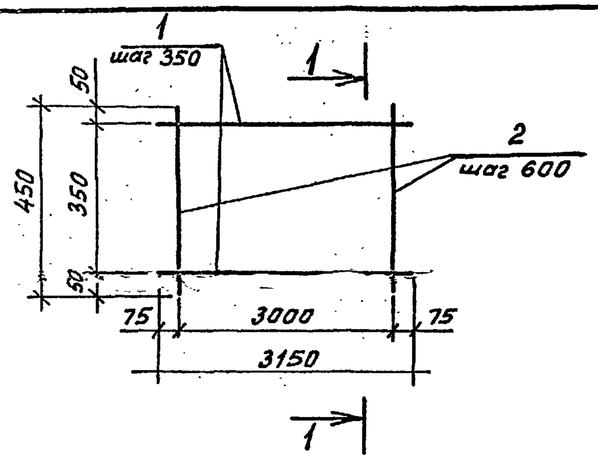

Разрез 1-1

Формат	Зона	Поз.	Обозначение	Наименование	Кол.	Примечание
			820-4-031.88-КЖ.И. 2170	С292		
				Детали		
Б.ч.		1	2171	Ф10АI, ГОСТ5781-82, L=3150	2	
Б.ч.		2	2172	Ф10АI, ГОСТ5781-82, L=450	6	

Привязан

Инв №

Взам.инв.№ | Подпись и дата | Инв.№подл.

Нач.отд.	Смирнова		11.05.88
ГИП	Поздняева		11.05.88
Вед.инж.	Кавкина		6.05.88
Инженер	Налетова		4.05.88
Н.контр	Макарова		6.05.88

820-4-031.88-КЖ.И. 2170

Сетка арматурная С292

Стадия	Масса	Масштаб
Р	5,6	
Лист	Листов 1	

Ленгипроводхоз

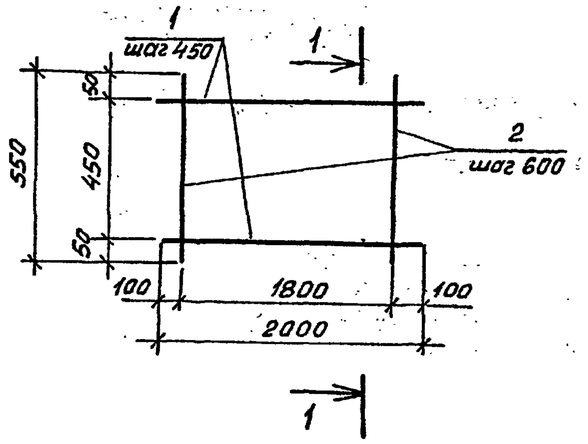

Разрез 1-1

Формат	Зона	Поз.	Обозначение	Наименование	Кол.	Примечание
			820-4-031.88-КЖ.И. 2180	С293		
				Детали		
Б.ч.		1	2181	Ф10АI, ГОСТ5781-82, L=2000	2	
Б.ч.		2	2182	Ф10АI, ГОСТ5781-82, L=550	4	

Привязан

Инв. №

Взам.инв.№ | Подпись и дата | Инв.№подл.

Нач.отд.	Смирнова		11.05.88
ГИП	Поздняева		11.05.88
Вед.инж.	Кавкина		6.05.88
Инженер	Налетова		4.05.88
Н.контр	Макарова		6.05.88

820-4-031.88-КЖ.И. 2180

Сетка арматурная С293

Стадия	Масса	Масштаб
Р	3,8	
Лист	Листов 1	

Ленгипроводхоз

25671-04 116

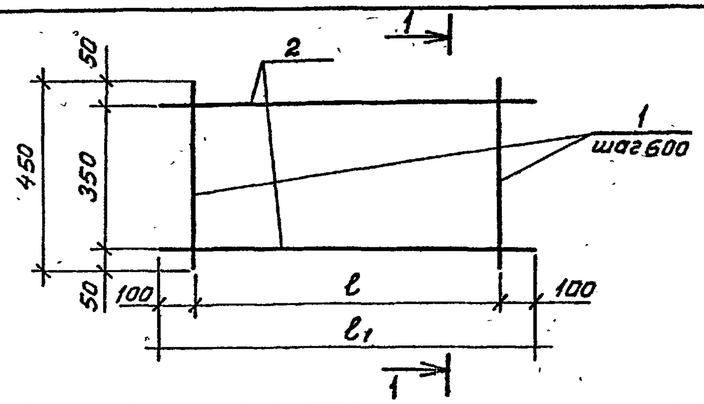

			Обозначение	Наименование	Кол.	Примечание
			820-4-031.88-КЖ.И.2190	С294		
				Детали		
б.ч.		1	2191	Ф10АI, ГОСТ5781-82, L=450	5	
б.ч.		2	2192	Ф10АI, ГОСТ5781-82, L=2600	2	
			820-4-031.88-КЖ.И.2190-01	С295		
				Детали		
б.ч.		1	2191	Ф10АI, ГОСТ5781-82, L=450	4	
б.ч.		2	2193	Ф10АI, ГОСТ5781-82, L=2000	2	

Обозначение	Марка	ℓ, мм	ℓ1, мм	Масса, кг
КЖ.И. 2190	С 294	2400	2600	4,6
КЖ.И. 2190-01	С 295	1800	2000	3,6

Привязан

Инв. №

Подпись и дата | Взам. инв. №

Инв. № подл.

Нач. отд.	Смирнова		11.05.88
ГИП	Позднова		11.05.88
Гл. спец.	Крыжановская		6.05.88
Инженер	Налетова		4.05.88
Н. контр.	Макарова		6.05.88

820-4-031.88-КЖ.И.2190

Сетки арматурные С294, С295

Стадия	Масса	Масштаб
Р	см. табл.	
Лист	Листов 1	

Ленгипроводхоз

Копировал

Формат А4

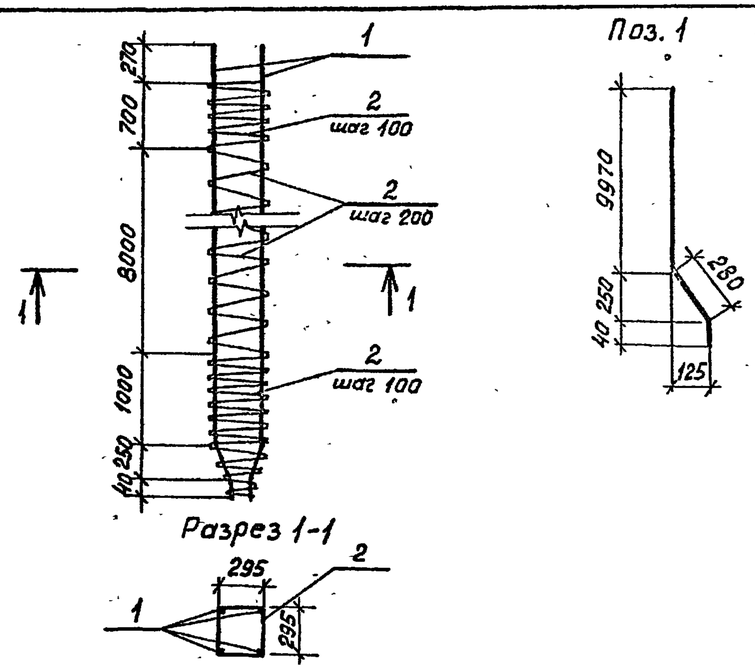

Формат	Зона	Поз.	Обозначение	Наименование	Кол.	Примечание
			820-4-031.88-КЖ.И.2200	К10-35У		
				Детали		
б.ч.		1	2201	Ф20АIII, ГОСТ5781-82, L=10290	8	
б.ч.		2	2202	Ф5ВI, ГОСТ6727-80, L=70350	1	

Привязан

Инв. №

Подпись и дата | Взам. инв. №

Инв. № подл.

Нач. отд.	Смирнова		11.05.88
ГИП	Позднова		11.05.88
Гл. спец.	Крыжановская		6.05.88
Инженер	Налетова		4.05.88
Н. контр.	Макарова		6.05.88

820-4-031.88-КЖ.И.2200

Каркас пространственный К10-35У

Стадия	Масса	Масштаб
Р	214,2	
Лист	Листов 1	

Ленгипроводхоз

Копировал

Формат А4

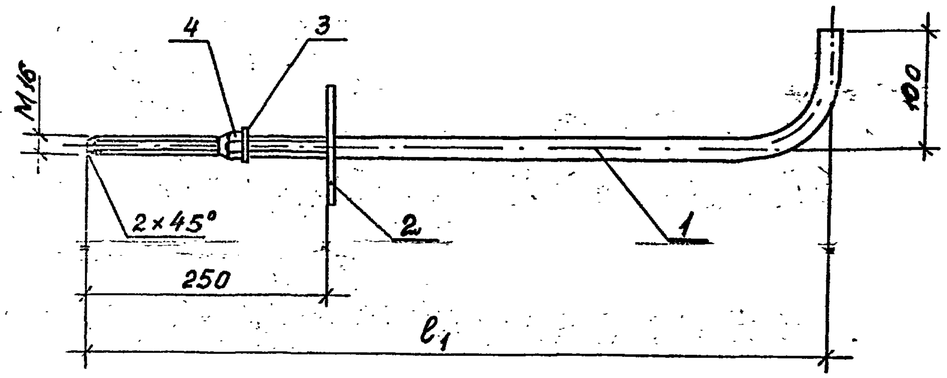

Формат	Зона	Поз.	Обозначение	Наименование	Кол.	Примечание
			820-4-031.88-КЖ.И.-2210	М1		
				Детали		
Б.ч.		1	2211	Ф16АI ГОСТ5781-82, L=720	1	
Б.ч.		2	2212	Полоса 10×100 ГОСТ103-76 / ВСт3сп5 ГОСТ535-79 L=100	1	
Б.ч		3	2213	Шайба 16 ГОСТ 10450-78	1	
Б.ч.		4	2214	Гайка М16 ГОСТ 5915-70	1	
			820-4-031.88-КЖ.И. 2210-01	М1-1		
				Детали		
Б.ч.		1	2215	Ф16АI ГОСТ5781-82, L=530	1	
Б.ч.		2	2212	Полоса 10×100 ГОСТ103-76 / ВСт3сп5 ГОСТ535-79 L=100	1	
Б.ч		3	2213	Шайба 16 ГОСТ 10450-78	1	
Б.ч		4	2214	Гайка М16 ГОСТ 5915-70	1	

Обозначение	Марка	ℓ, мм	Масса, кг
КЖ.И.-2210	М1	620	2,0
КЖ.И. 2210-01	М1-1	430	1,7

Привязан

Инв. №

Взам. инв. № | Подпись и дата | Инв. № подл.

820-4-031.88-КЖ.И.2210

Нач. отд.	Смирнова		16.06.88
ГИП	Позднова		16.06.88
Гл. спец.	Крыжановская		6.06.88
Вед. инж.	Желудева		6.06.88
Н. контр.	Макарова		9.06.88

Изделия закладные М1, М1-1

Стадия	Масса	Масштаб
Р	см. табл.	
Лист	Листов 1	

Ленгипроводхоз

Копировал Мф. Формат А4

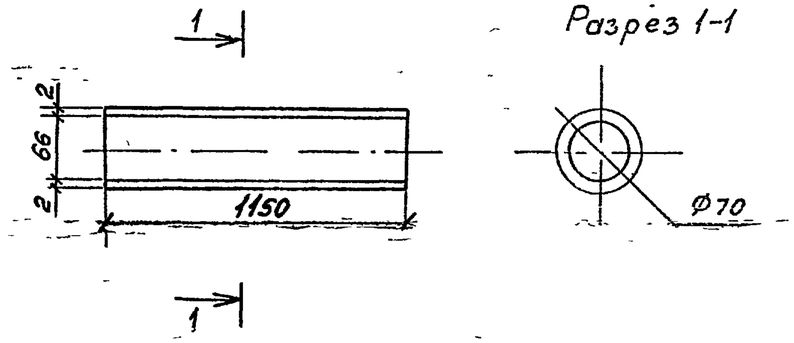

Формат	Зона	Поз.	Обозначение	Наименование	Кол.	Примечание
			820-4-031.88-КЖ.И. 2220	М2		
				Детали		
Б.ч.			2221	Труба 70×2 ГОСТ10704-76, L=1150	1	

Привязан

Инв. №

Взам. инв. № | Подпись и дата | Инв. № подл.

820-4-031.88-КЖ.И.2220

Нач. отд.	Смирнова		16.06.88
ГИП	Позднова		16.06.88
Гл. спец.	Крыжановская		6.06.88
Вед. инж.	Желудева		6.06.88
Н. контр.	Макарова		9.06.88

Изделие закладное М2

Стадия	Масса	Масштаб
Р	3,9	
Лист	Листов 1	

Ленгипроводхоз

820-4-031.88 Альбом IV

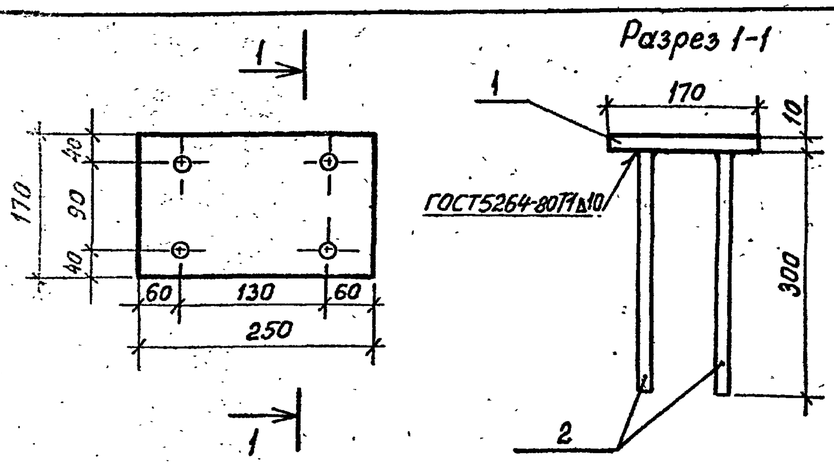

Формат	Зона	Поз.	Обозначение	Наименование	Кол.	Примечание
			820-4-031.88-КЖ.И. 2230	М3		
				Детали		
Б.ч.		1	2231	Полоса $\frac{10\times170\ ГОСТ103-76}{ВСт3сп5\ ГОСТ535-79}$ L=250	1	
Б.ч.		2	2232	Ф12АIII ГОСТ5781-82, L=300	4	

Привязан

Инв. №

Нач. отд.	Смирнова		16.06.88
ГИП	Поздняева		16.06.88
Гл. спец.	Крыжановская		6.06.88
Вед. инж.	Желудева		6.06.88
Н. контр.	Макарова		9.06.88

820-4-031.88-КЖ.И. 2230

Изделие закладное М3

Стадия	Масса	Масштаб
Р	4,4	
Лист	Листов 1	

Ленгипроводхоз

Инв. № подл. | Подпись и дата | Взам. инв. №

Копировал | Формат А4

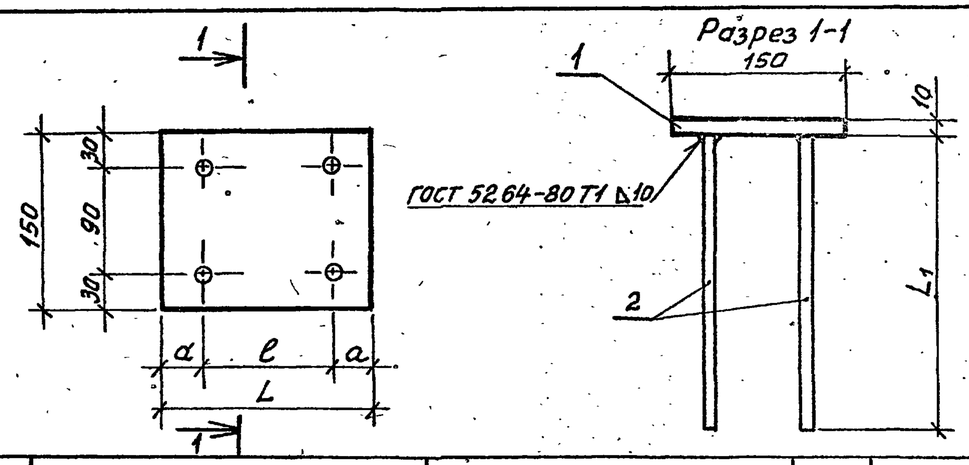

Формат	Зона	Поз.	Обозначение	Наименование	Кол.	Примечание
			820-4-031.88-КЖ.И. 2240	М4		
				Детали		
Б.ч.		1	2241	Полоса $\frac{10\times150\ ГОСТ103-76}{ВСт3сп5\ ГОСТ535-79}$, L=100	1	
Б.ч.		2	2242	Ф10АII ГОСТ5781-82, L=200	4	
			820-4-031.88-КЖ.И.2240-01	М5		
				Детали		
Б.ч.		1	2243	Полоса $\frac{10\times150\ ГОСТ103-76}{ВСт3сп5\ ГОСТ535-79}$, L=180	1	
Б.ч.		2	2244	Ф10АII ГОСТ5781-82, L=250	4	

Обозначение	Марка	α, мм	ℓ, мм	L, мм	L1, мм	Масса, кг
КЖ.И.-2240	М4	20	60	100	200	1,7
КЖ.И.-2241-01	М5	35	110	180	250	2,7

Привязан

Инв. №

Нач. отд.	Смирнова		16.06.88
ГИП	Поздняева		16.06.88
Гл. спец.	Крыжановская		6.06.88
Вед. инж.	Желудева		6.06.88
Н. контр.	Макарова		9.06.88

820-4-031.88-КЖ.И. 2240

Изделия закладные М4, М5

Стадия	Масса	Масштаб
Р	см. табл.	
Лист	Листов 1	

Ленгипроводхоз

Инв. № подл. | Подпись и дата | Взам. инв. №

Копировал | Формат А4

820-4-031.88 Альбом IV

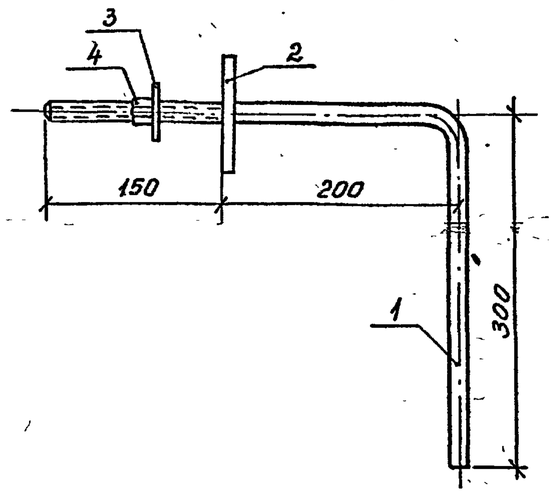

Формат	Зона	Поз.	Обозначение	Наименование	Кол.	Примечание
			820-4-031.88-КЖ.И.2250	М6		
				Детали		
б.ч.		1.	2251	Ф16АI, ГОСТ 5781-82, L=650	1	
б.ч.		2	2252	Полоса $\frac{10\times100,\ ГОСТ\ 103-76}{Ст3\ \ ГОСТ\ 535-79}$, ℓ=100	1	
б.ч.		3	2253	Шайба 16, 50×50×5	1	
б.ч.		4	2254	Гайка М16, ГОСТ 5915-70	1	

Привязан

Инв. №

Взам. инв. №

Подпись и дата

Инв. № подл.

Нач.отд.	Смирнова		16.06.88
ГИП	Поздняева		16.06.88
Вед.инж.	Ковкина	Ков	6.06.88
Инженер	Спорыхина	Спор	6.06.88
Н.контр.	Макарова	Мак	9.06.88

820-4-031.88-КЖ.И. 2250

Изделие закладное М6

Стадия	Масса	Масштаб
Р	1,9	
Лист	Листов 1	

Ленгипроводхоз

Копировал Мк Формат А4

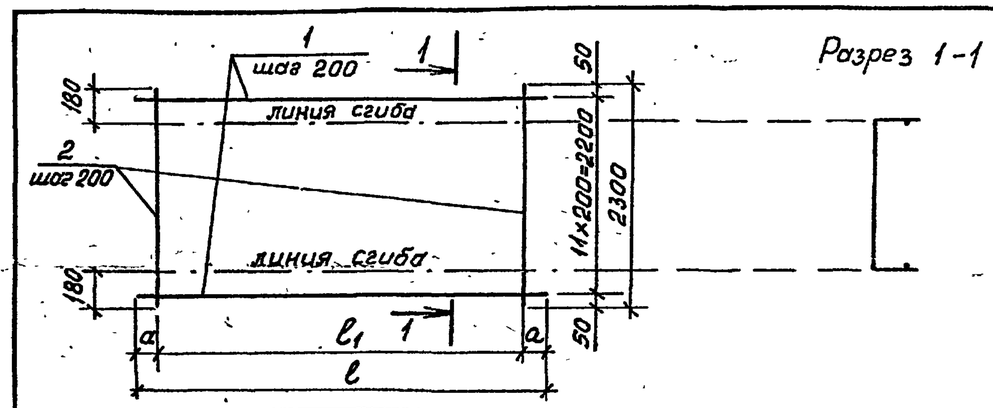

Формат	Зона	Поз.	Обозначение	Наименование	Кол.	Примечание
			820-4-031.88-КЖ.И. 2260	С 296		
				Детали		
б.ч.		1	2261	Ф10АI, ГОСТ5781-82, L=5350	12	
б.ч		2	2262	Ф10АIII, ГОСТ5781-82, L=2300	27	
			820-4-031.88-КЖ.И. 2260-01	С 297		
				Детали		
б.ч.		1	2263	Ф10АI, ГОСТ 5781-82, L=5450	12	
б.ч.		2	2262	Ф10АIII, ГОСТ5781-82, L=2300	28	

Обозначение	Марка	a, мм	ℓ1, мм	ℓ, мм	Масса, кг
КЖ.И. 2260	С 296	75	5200	5350	75,9
КЖ.И. 2260-01	С 297	25	5400	5450	80,1

Привязан

Инв. №

Взам. инв. №

Подпись и дата

Инв. № подл.

Нач.отд.	Смирнова		16.06.88
ГИП	Поздняева		16.06.88
Вед.инж.	Ковкина	Ков	6.06.88
Инженер	Спорыхина	Спор	6.06.88
Н.контр.	Макарова	Мак	9.06.88

820-4-031.88-КЖ.И. 2260

Сетки арматурные С296, С297

Стадия	Масса	Масштаб
Р	см. табл.	
Лист	Листов 1	

Ленгипроводхоз

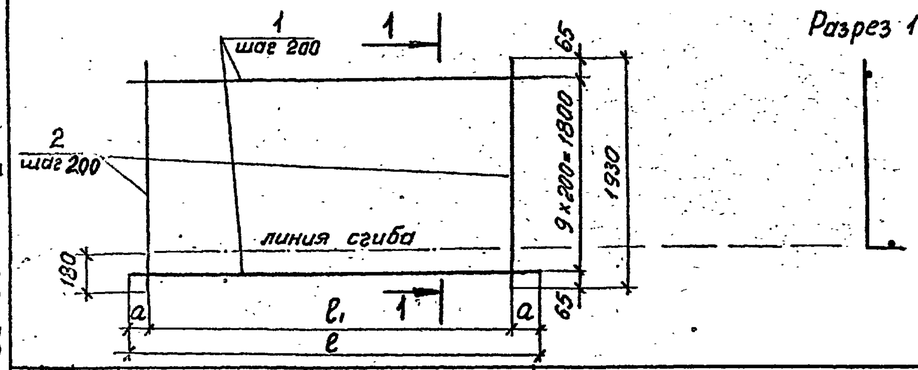

Разрез 1-1

Формат	Зона	Поз.	Обозначение	Наименование	Кол.	Примечание
			820-4-031.88-КЖ.И. 2270	С 298		
				Детали		
Б.ч.		1	2271	Ф 10 AII, ГОСТ 5781-82, L=5350	10	
Б.ч		2	2272	Ф 10 AIII, ГОСТ 5781-82, L=1930	27	
			820-4-031.88-КЖ.И.2270-01	С 299		
				Детали		
Б.ч.		1	2273	Ф 10 AII, ГОСТ 5781-82, L=5450	10	
Б.ч.		2	2272	Ф 10 AIII, ГОСТ 5781-82, L=1930	28	

Обозначение	Марка	a, мм	l_1, мм	l, мм	Масса, кг
КЖ.И. 2270	С 298	75	5200	5350	65,2
КЖ.И. 2270-01	С 299	25	5400	5450	70,0

Привязан

Инв. №

Нач.отд.	Смирнова		16.06.88
ГИП	Поздняева		16.06.88
Инженер	Сторыгина		6.06.88
Н.контр.	Макарова		9.06.88

820-4-031.88-КЖ.И. 2270

Сетки арматурные С 298, С 299

Стадия	Масса	Масштаб
Р	см. табл.	

Лист | Листов 1

Ленгипроводхоз

Инв.№ подл. | Подпись и дата | Взам. инв.№

Копировал | Формат А4

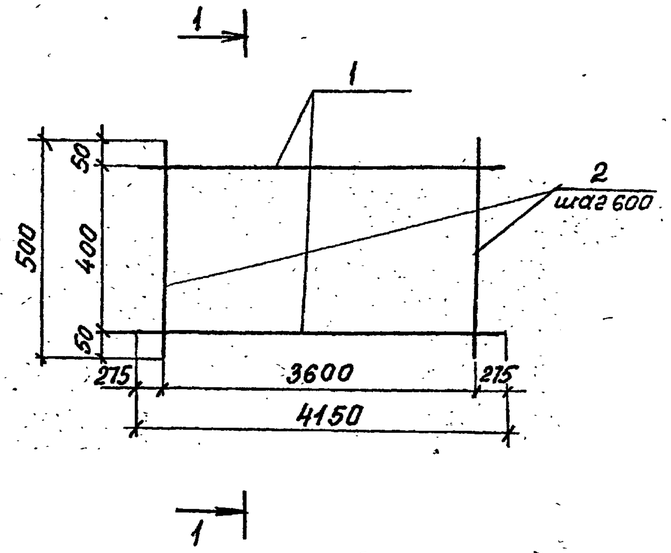

Разрез 1-1

Формат	Зона	Поз.	Обозначение	Наименование	Кол.	Примечание
			820-4-031.88-КЖ.И. 2280	С 300		
				Детали		
Б.ч.		1	2281	Ф10 AI, ГОСТ 5781-82, L=4150	2	
Б.ч.		2	2282	Ф10 AI, ГОСТ 5781-82, L=500	7	

Привязан

Инв. №

Нач.отд.	Смирнова		16.06.88
ГИП	Поздняева		16.06.88
Гл.спец.	Шпайзман		6.06.88
Вед.инж.	Жегудева		6.06.88
Н.контр.	Макарова		9.06.88

820-4-031.88-КЖ.И. 2280

Сетка арматурная С 300

Стадия	Масса	Масштаб
Р	7.3	

Лист | Листов 1

Ленгипроводхоз

15671-04 121

Инв.№ подл. | Подпись и дата | Взам. инв.№

Копировал | Формат А4

Разрез 1-1

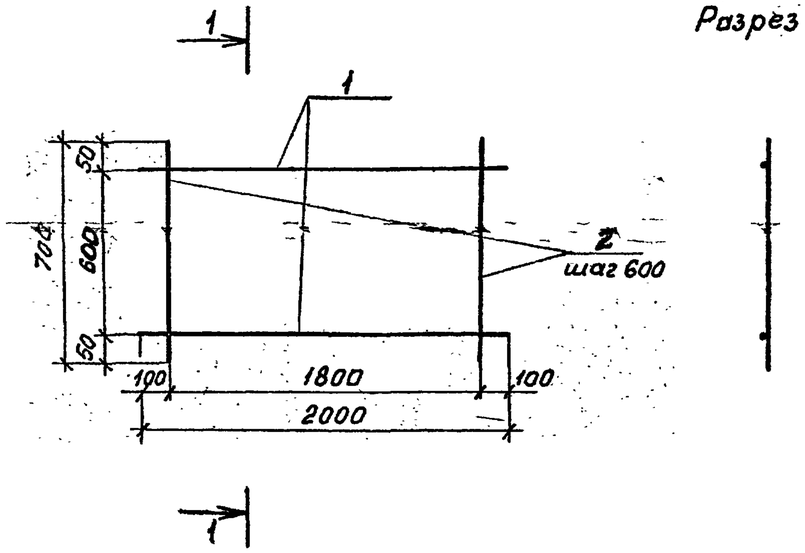

Формат	Зона	Поз.	Обозначение	Наименование	Кол.	Примечание
			820-4-031.88-КЖ.И. 2290	С301		
				Детали		
Б.ч.		1	2291	Ф10АI, ГОСТ5781-82, L=2000	2	
Б.ч.		2	2292	Ф10АI, ГОСТ5781-82, L=700	4	

Привязан

Инв. №

Нач. отд.	Смирнова		16.06.88	820-4-031.88-КЖ.И. 2290
ГИП	Позднова		16.06.88	Сетка арматурная С301
Гл. спец.	Шпайзман		6.06.88	Стадия: Р; Масса: 4,2; Масштаб:
Вед. инж.	Жетудева		6.06.88	Лист; Листов 1
Н. контр.	Макарова		9.06.88	Ленгипроводхоз

Инв. № подл. | Подпись и дата | Взам. инв. №

Копировал | Формат А4