ТИПОВОЙ ПРОЕКТ
902-2-346

ОТСТОЙНИКИ КАНАЛИЗАЦИОННЫЕ РАДИАЛЬНЫЕ ВТОРИЧНЫЕ ИЗ СБОРНОГО ЖЕЛЕЗОБЕТОНА

ДИАМЕТРОМ 18 м

СОСТАВ ПРОЕКТА :

АЛЬБОМ
- I Технологическая часть
- II Строительная часть
- III Строительные изделия
- IV Электротехническая часть
- V Задание заводу-изготовителю
- VI Нестандартизированное оборудование. Илосос. Часть 1 и часть 2
- VII Нестандартизированное оборудование. Затворы щитовые, установка сигнализатора уровня осадка и фасонные части
- VIII Нестандартизированное оборудование. Токоприемник кольцевой
- IX Заказные спецификации
- X Сметы

АЛЬБОМ VII

СТР. 1-29

РАЗРАБОТАН
проектным институтом
„МосводоканалНИИпроект"

Главный инженер института (СОКОЛИН)
Главный инженер проекта (КАЗАНОВ)

Рабочие чертежи введены в действие
МосводоканалНИИпроектом
Приказ № 203 от 1 октября 1981 г.

				Привязан:	
Инв №					

17850-08 2

Госстрой СССР
Тбилисский филиал
ЦИТП
Типовой проект /серия/
№ 902-2-346.07
Заказ № 1516
Цена 2 руб 36 коп
Тираж 515
Дата "23" VI 1982г

Содержание альбома

Наименование	Обозначение чертежа	№№ стр.
1	2	3
Титульный лист		1
Содержание альбома		2
Затвор плоский регулирующий с		
водосливом шириной 500мм лист 1	1Ф652.00.000СБ	3
лист 2	-	4
Затвор плоский регулирующий с		
водосливом шириной 500 мм.		
Спецификация лист 1-2	1Ф.652.00.000	4
Подпятник	1Ф.652.00.100СБ	5
Подпятник. Спецификация лист 1-2	1Ф652.00.100	5
Основание	1Ф.652.00.110СБ	6
Основание. Спецификация	1Ф.652.00.110	6
Корпус. Спецификация	1Ф.652.00.120	6
Корпус	1Ф.652.00.120СБ	7
Фланец	1Ф.652.00.121	7
Фланец	1Ф.652.00.122	7
Втулка кулачковая	1Ф.652.00.101	8
Гайка	1Ф.652.00.102	8
Кольцо	1Ф.652.00.103	8
Рама затвора	1Ф.652.00.200СБ	9
Рама затвора. Спецификация лист 1-2	1Ф.652.00.200	10
Корпус рамы	1Ф.652.00.210СБ	10
Корпус рамы. Спецификация	1Ф.652.00.210	11
Стенка	1Ф.652.00.211	11
Направляющая	1Ф.652.00.212	11
Анкер	1Ф.652.00.213	11
Анкер	1Ф.652.00.201	12
Поперечина	1Ф.652.00.202	12
Вставка	1Ф.652.00.203	12
Щит с водосливом	1Ф.652.00.300	12
Лист	1Ф.652.00.301	13
Ребро	1Ф.652.00.302	13
Полоса	1Ф.652.00.303	13
Ушко	1Ф652.00.304	13
Колпак	1Ф.652.00.400	14
Фланец	1Ф.652.00.401	14
Штанга винтовая	1Ф.652.00.001	14
Ось	1Ф.652.00.002	14
Затвор плоский поверхностный		
600х800 с ручным приводом Лист 1	1Ф653.00.000СБ	15
Лист 2		16
Затвор плоский поверхностный		
600х800 с ручным приводом		
Спецификация	1Ф.653.00.000	16
Ограждение	1Ф.653.00.003	16
Привод ручной	1Ф.653.00.100СБ	17
Привод ручной. Спецификация	1Ф653.00.100	17
Гайка подъемная	1Ф.653.00.101	17

1	2	3
Шпилька	1Ф.653.00.102	18
Пластина	1Ф.653.00.103	18
Рама затвора. Спецификация. Лист 1-2	1Ф.653.00.200	18
Рама затвора	1Ф653.00.200СБ	19
Угольник	1Ф.653.00.201	20
Направляющая	1Ф.653.00.202	20
Полоса анкерная	1Ф.653.00.203	20
Поперечина	1Ф.653.00.204	20
Уплотнение	1Ф.653.00.205	21
Полоса	1Ф.653.00.206	21
Щит	1Ф653.00.300СБ	21
Щит. спецификация	1Ф.653.00.300	22
Полоса	1Ф.653.00.301	22
Уплотнение	1Ф.653.00.302	22
Стойка	1Ф.653.00.303	22
Обшивка	1Ф653.00.304	23
Штанга винтовая	1Ф.653.00.001	23
Ось	1Ф.653.00.002	23
Установка сигнализатора уровня		
ила с фотосопротивлением	3Р.73.000СБ	24
Установка сигнализатора уровня		
ила с фотосопротивлением.		
Спецификация	3Р.73.000	25
Корпус	3Р.73.100СБ	25
Корпус. Спецификация	3Р.73.100	25
Труба	3Р.73.101	25
Конус	3Р.73.102	26
Скоба заклавная	3Р.73.200	26
Шпилька	3Р.73.201	26
Упор	3Р.73.202	26
Скоба	3Р.73.203	27
Прижим	3Р.73.300	27
Полоса	3Р.73.301	27
Пластина опорная	3Р.73.001	27
Тройник L=38° 530х10-325х9	6С.53.127.000	28
Патрубок	6С.53.127.001	28
Тройник 426х9-630х9. Спецификация	6С.53.128.000	28
Тройник 426х9-630х9	6С.53.128.000СБ	28
Патрубок	6С.53.128.001	29
Конус	6С.53.128.002	29
Отросток	6С.53.128.003	29

Типовой проект 902-2-346
Альбом VII

Гл. инженер ин-та Соколин
Гл. инженер проекта Пендерев

Институт Мосводоканалниипроект г. Москва

Типовой проект 902-2-316
Альбом VII

1Ф.652.00.000 СБ

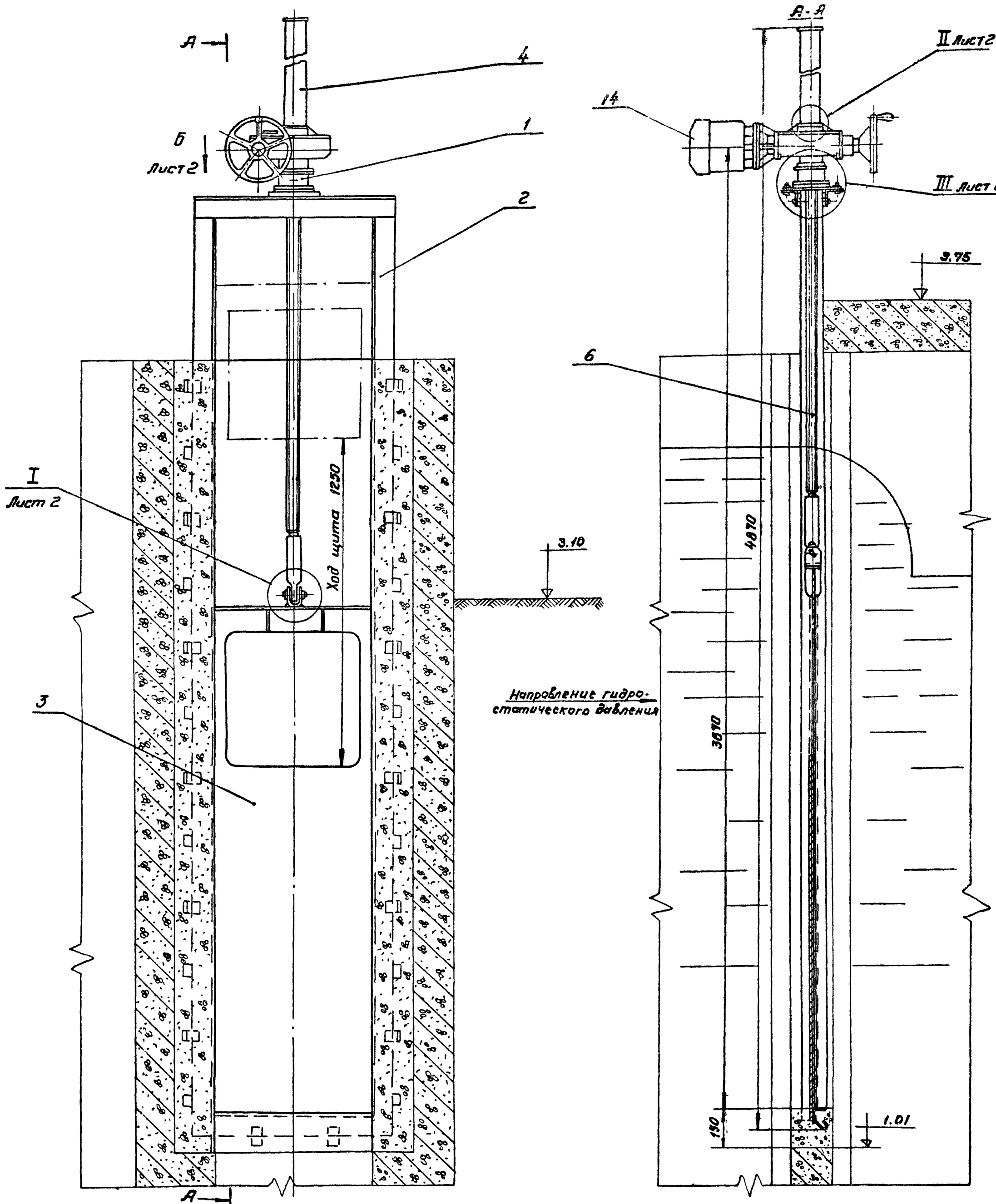

Техническая характеристика

Тип затвора	Плоский скользящий с подвижным водосливом без специальных уплотнительных устройств
Ширина водослива	500 мм
Ход подвижного водослива	1250 мм
Направление гидростатического давления	Одностороннее по стрелке
Общее давление на щит в его верхнем положении	500 кг
Тип привода	Б099.098-07М
Время, необходимое для полного подъема или опускания	4 мин
Максимальное усилие на рукоятке	5 кг

Технические требования.

1. Изготовление и монтаж затвора произвести в соответствии со строительными нормами и правилами СНиП III-В.8-75.
2. Размеры для справок.

Изм.	Лист	№ докум.	Подп.	Дата	1Ф.652.00.000 СБ			
Разраб.		Кривошеева			Затвор плоский регулирующий с водосливом шириной 500мм. Сборочный чертеж.	Лит.	Масса	Масштаб
Пров.		Пендерев				И	275	1:10
Рук.		Пендерев				Лист 1	Листов 2	
Н.контр.		Потуткова				Мосводоканалниипроект		
Утв.		Гаврилов				Отдел №5		

Подп. и дата | Инв. № дубл. | Взам. инв. № | Подп. и дата | Инв. № подл.

Копировал: 93 17850-08 4 Формат А2

1ф. 652. 00.000 СБ

Типовой проект 902-2-346
Альбом VIII

III лист 1
М 1:2

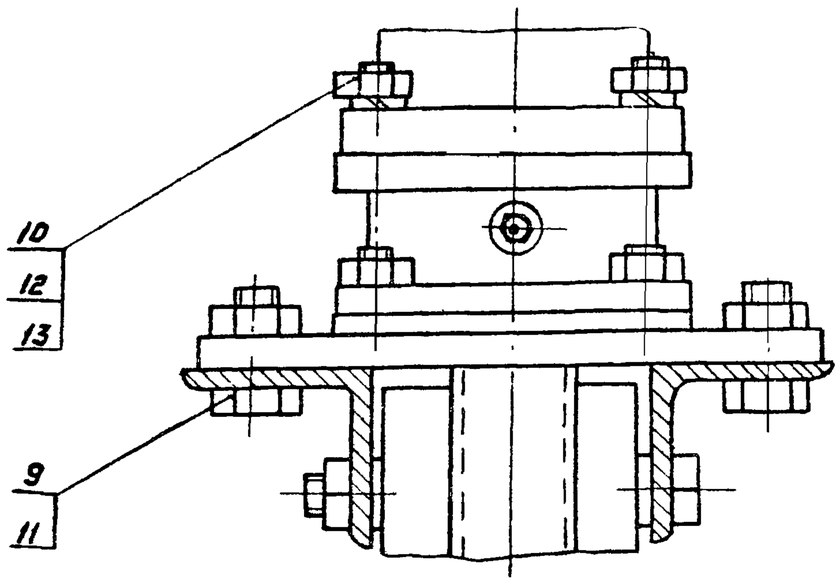

Вид Б лист 1
М 1:5

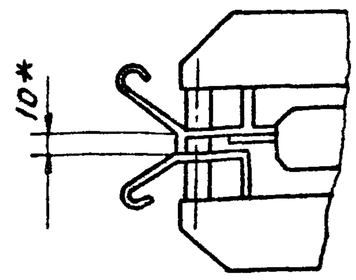

II
М 1:2

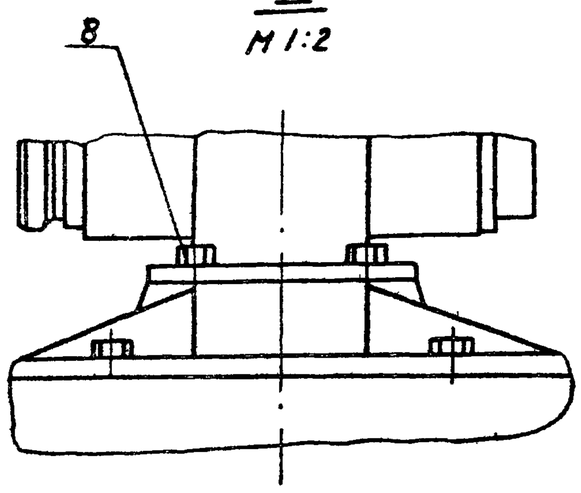

I
М 1:2

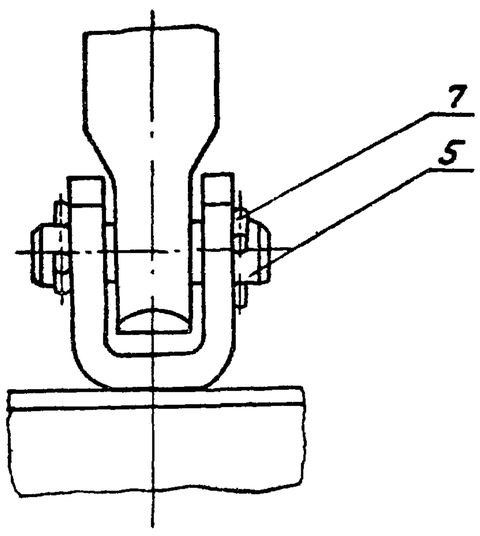

Изм	Лист	№ докум.	Подп.	Дата	1Ф. 652. 00.000 СБ			
Разраб.		Кривошеева			Затвор плоский, регулирующий с водосливом шириной 500 мм. Сборочный чертеж	Лит.	Масса	Масшт.
Пров.		Пендерев				И	см. лист 1	–
Рук.		Пендерев				Лист 2	Листов	
Н. контр.		Потутков				Мосводоканалниипроект Отдел N 5		

формат 12

Форм.	Зона	Поз.	Обозначение	Наименование	Кол.	Примеч.
				Документация		
*)			1Ф. 652. 00.000 СБ	Сборочный чертеж		*) 22, 12
				Сборочные единицы		
11		1	1Ф. 652. 00.100	Подпятник	1	
11		2	1Ф. 652. 00.200	Рама затвора	1	
11		3	1Ф. 652. 00.300	Щит с водосливом	1	
11		4	1Ф. 652. 00.400	Колпак	1	
				Детали		
12		5	1Ф. 652. 00.001	Ось	1	
11		6	1Ф. 652. 00.002	Штанга винтовая	1	
6.4		7	1Ф. 652. 00.003	Проволока		
				Проволока 6-I		
				ГОСТ 3282-74		
				С = 50 h 14	2	0.01 кг

Изм.	Лист	№ докум.	Подп.	Дата	1Ф. 652. 00.000			
Разраб.		Кривошеева			Затвор плоский регулирующий с водосливом шириной 500 мм	Лит.	Лист	Листов
Пров.		Пендерев				И	1	2
Рук.		Пендерев				Мосводоканалниипроект Отдел N 5		
Н. контр.		Потутков						

формат 11

Поз.	Обозначение	Наименование	Кол.	Примеч.
		Стандартные изделия		
8		Болт ГОСТ 7798-70		
		М6 х 16. 58. 05	4	
9		М16 х 35. 58. 05	4	
		Гайка ГОСТ 5915-70		
10		М 12. 5. 05	4	
11		М 16. 5. 05	4	
12		Шайба 12. 65Г. 09		
		ГОСТ 6402-70	4	
13		Шпилька М12-6g х 50.		
		58. 09		
		ГОСТ 22034-76	4	
		Прочие изделия		
14		Электропривод		ПО Тулаэлектропривод
		Б 099. 098-07М	1	

Изм.	Лист	№ докум.	Подп.	Дата	1Ф. 652. 00.000	Лист 2

формат 11

Типовой проект 902-2-346
Альбом VII

1Ф 652.00.100 СБ

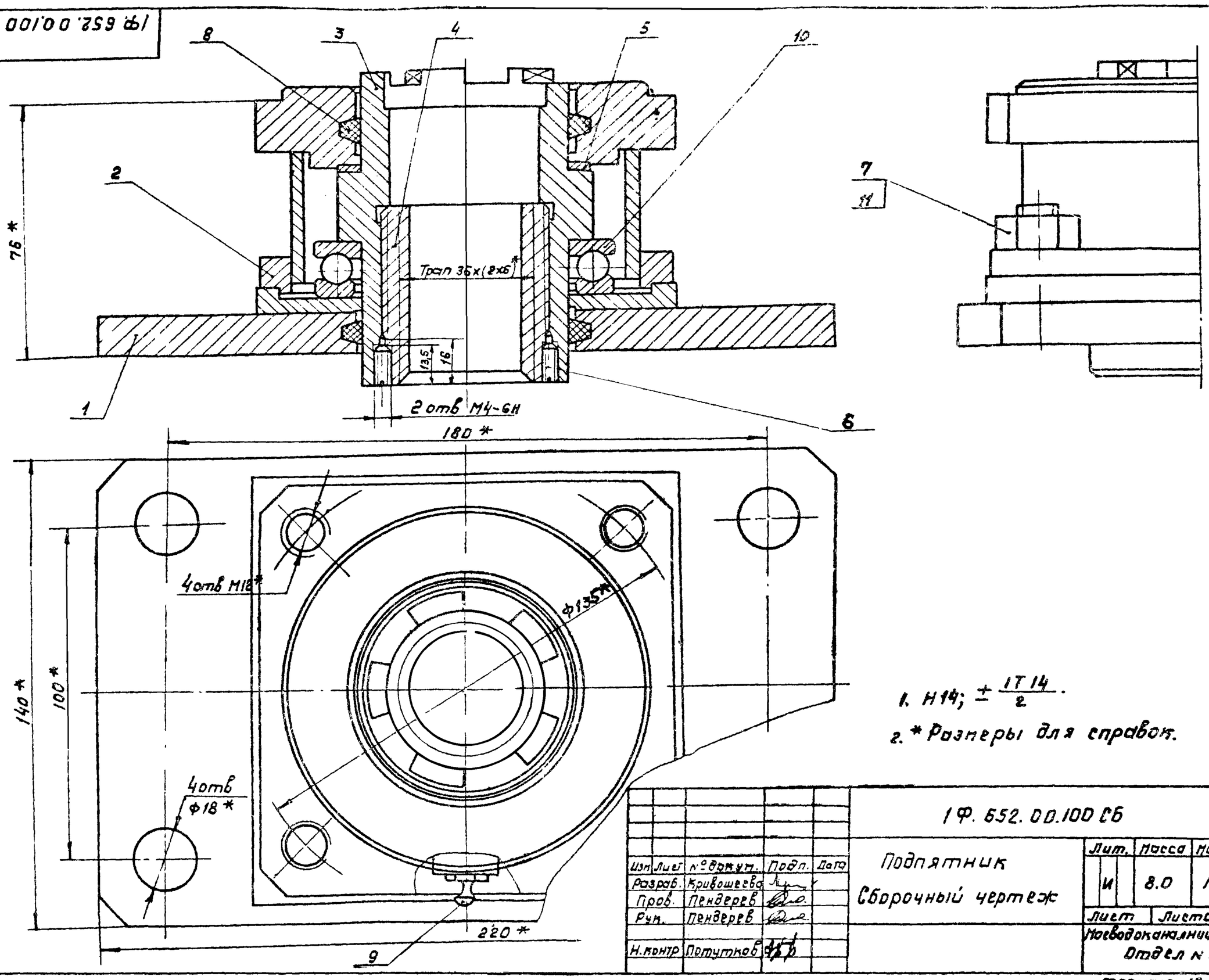

1. H14; $\pm \frac{IT14}{2}$.
2. * Размеры для справок.

Изм	Лист	№ докум.	Подп.	Дата	1Ф. 652.00.100 СБ		
Разраб.		Кривошеева			Подпятник Сборочный чертеж	Лит.	Масса	Масшт.
Пров.		Пендерев				И	8.0	1:1
Рук.		Пендерев				Лист	Листов 1
Н.контр		Потутков				Новосибоканалниипроект Отдел № 5	

Формат 12

Инв. № подл. | Подп. и дата | Взам. инв. № | Инв. № дубл. | Подп. и дата

Форм.	Зона	Поз	Обозначение	Наименование	Кол	Примеч.
				Документация		
12			1Ф.652.00.100 СБ	Сборочный чертеж		
				Сборочные единицы		
11		1	1Ф.652.00.110	Основание	1	
11		2	1Ф.652.00.120	Корпус	1	
				Детали		
12		3	1Ф.652.00.101	Втулка кулачковая	1	
11		4	1Ф.652.00.102	Гайка	1	
11		5	1Ф.652.00.103	Кольцо	1	
				Стандартные изделия		
		6		Винт М4х12.58.096		
				ГОСТ 1477-75	2	
		7		Гайка М12.5.096		
				ГОСТ 5915-70	4	

Изм	Лист	№ докум.	Подп.	Дата	1Ф.652.00.100		
Разраб		Кривошеева			Подпятник	Лит.	Лист	Листов
Пров		Пендерев				И	1	2
Рук.		Пендерев				Новосибоканалниипроект Отдел №5	
Н.контр		Потутков					

Формат 11

Форм.	Зона	Поз	Обозначение	Наименование	Кол	Примеч.
		8		Кольцо СП81-64-6		
				ГОСТ 6308-71	2	
		9		Масленка 1.2. Ц6		
				ГОСТ 19853-74	1	
		10		Подшипник 8113		
				ГОСТ 6874-75	1	
		11		Шпилька М12-6g х 50		
				58.09		
				ГОСТ 22034-76	4	

Изм	Лист	№ докум.	Подп.	Дата	1Ф.652.00.100		Лист
							2

17850-08 6

Формат 11

Типовой проект 902-2-346
Альбом VIII

1Ф 652.00.110СБ

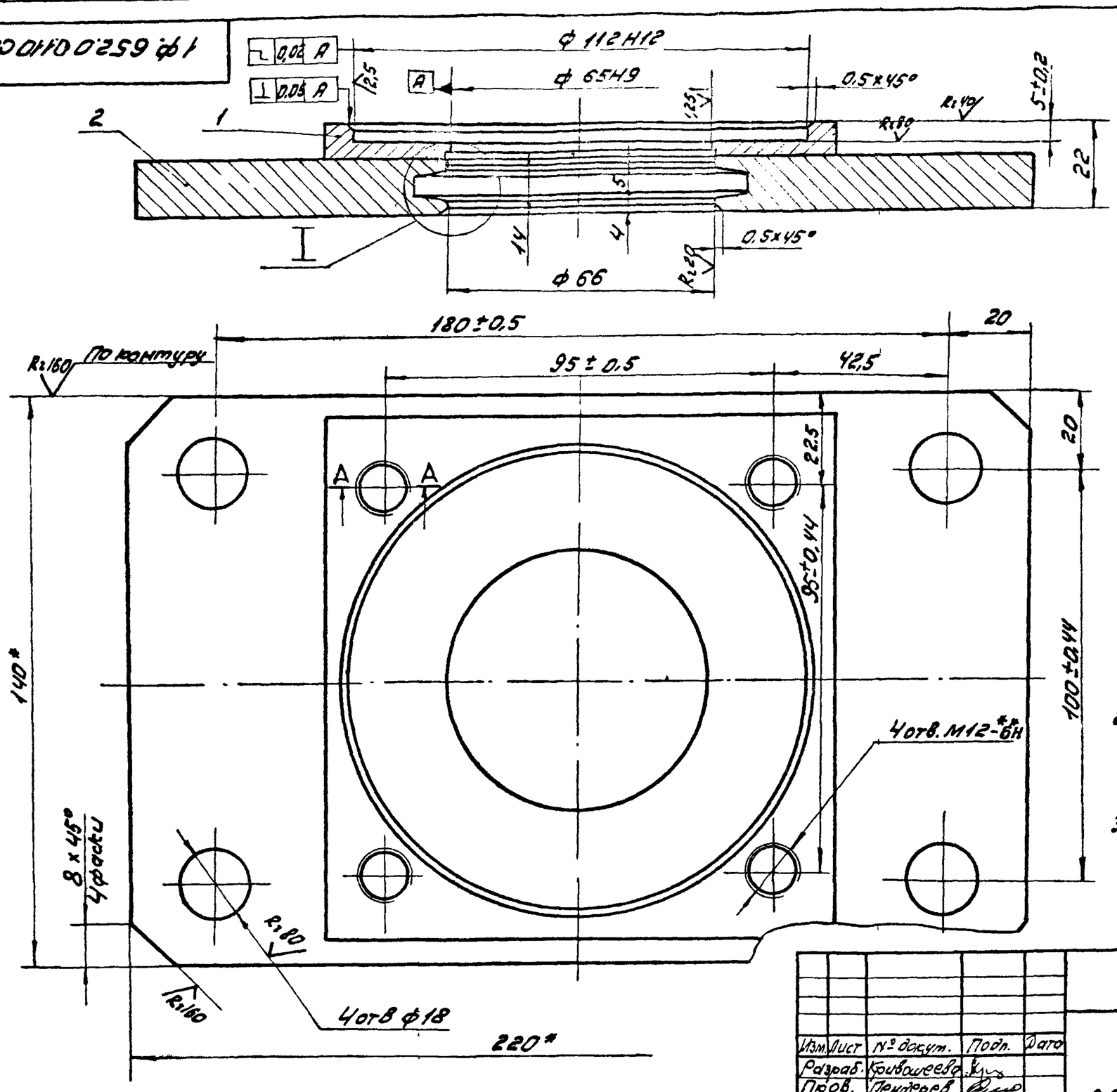

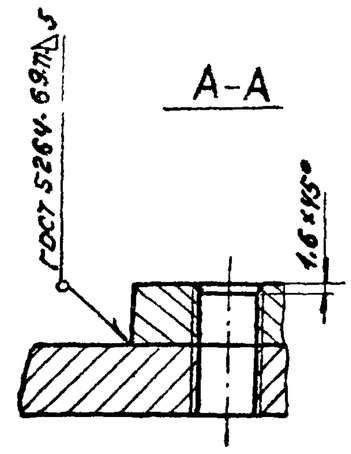

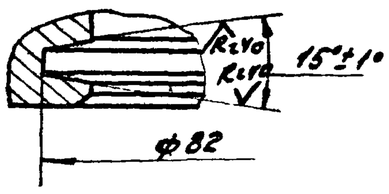

1. Неуказанные предельные отклонения размеров: H14; h14; ± IT14/2
2. Шероховатость обрабатываемых поверхностей деталей без чертежа — Rz160.
3. * Размеры для справок.
4. ** Размечать совместно с узлом 1Ф.652.00.120 СБ.

Изм.	Лист	№ докум.	Подп.	Дата
Разраб.	Кривошеева			
Пров.	Пендерев			
Рук.	Пендерев			
Н. контр.	Потутков			

1Ф.652.00.110СБ

Основание

Сборочный чертеж.

Лит.	Масса	Масштаб
И	3,3	1:1
Лист	Листов 1	

Мосводоканалниипроект
Отдел №5

Формат 12

Инв. № подл. | Подп. и дата | Взам. инв. | Инв. № дубл. | Подп.

Формат	Зона	Поз.	Обозначение	Наименование	Кол.	Примеч.
				Документация		
12			1Ф.652.00.110СБ	Сборочный чертеж		
				Детали		
Б4		1	1Ф.652.00.111	Накладка		
				Лист Б12 ГОСТ 19903-74 / ВСт3сп ГОСТ 14637-79		
				130 h14 × 130 h14	1	1,3кг
Б4		2	1Ф.652.00.112	Плита		
				Лист Б12 ГОСТ 19903-74 / ВСт3сп ГОСТ 14637-79	1	По черт. 1Ф.652.00.110СБ

1Ф.652.00.110

Основание

Лит.	Лист	Листов
И		1

Мосводоканалниипроект
Отдел №5

Формат 11

Формат	Зона	Поз.	Обозначение	Наименование	Кол.	Примеч.
				Документация		
12			1Ф.652.00.120СБ	Сборочный чертеж		
				Детали		
11		1	1Ф.652.00.121	Фланец	1	
11		2	1Ф.652.00.122	Фланец	1	
Б4		3	1Ф.652.00.123	Обечайка	1	
				Труба 102×4 ГОСТ 8732-78 / ВСт2сп ГОСТ 8731-74		
				e = 38 h14	1	0,36кг
Б4		4	1Ф.652.00.124	Бобышка		
				Круг В15 ГОСТ 2590-71 / ВСт3сп ГОСТ 535-79		
				e = 10 h4	1	0,01кг

1Ф.652.00.120

Корпус

Лит.	Лист	Листов
И		1

Мосводоканалниипроект
Отдел №5

Формат 11

Типовой проект 902-2-346
Альбом VII

1Ф.652.00.120.СБ

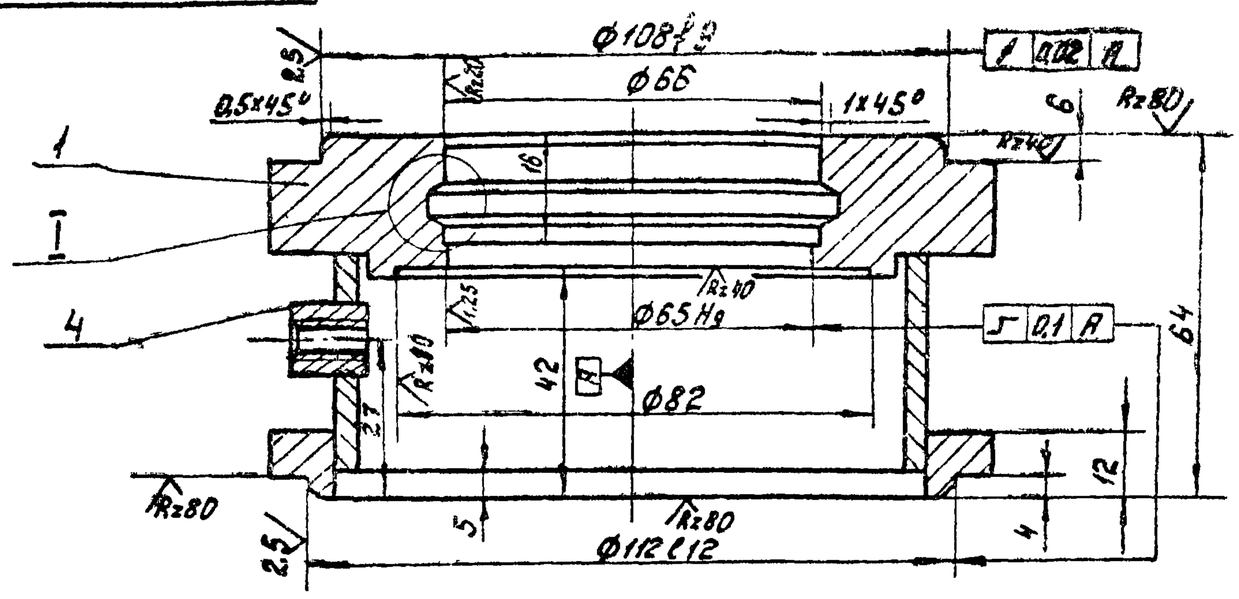

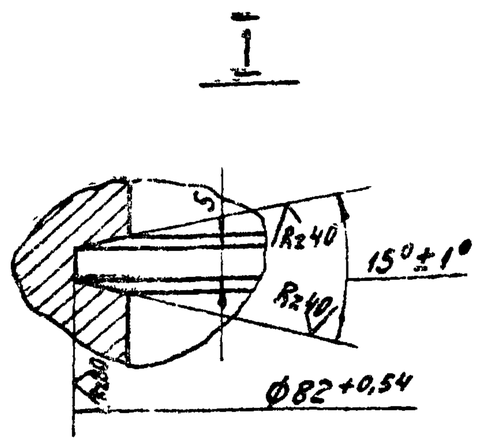

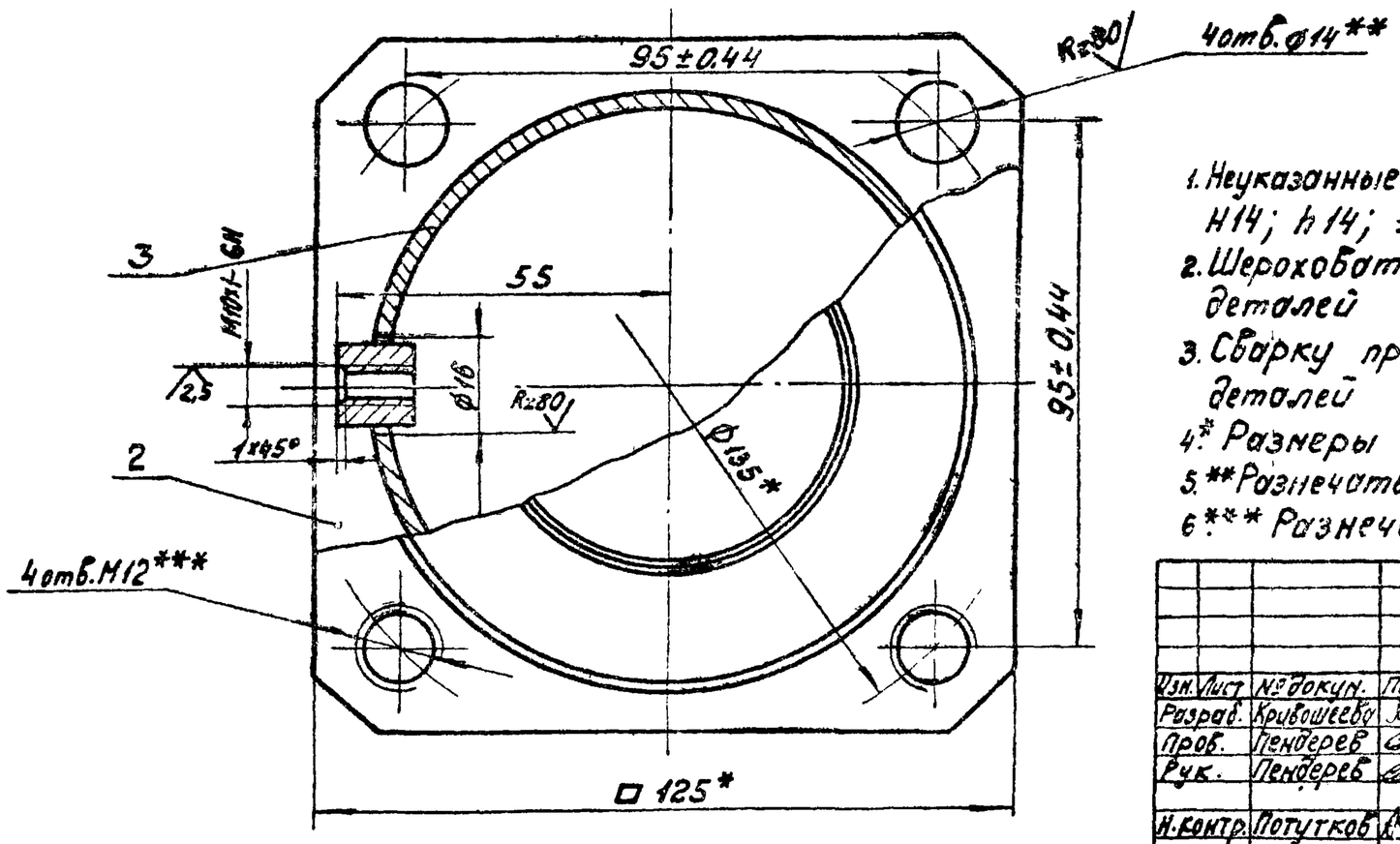

1. Неуказанные предельные отклонения размеров: $H14$; $h14$; $\pm\frac{IT14}{2}$.
2. Шероховатость обрабатываемых поверхностей деталей без чертежа — Rz160.
3. Сборку производить по контуру прилегания деталей по ГОСТ 5264-69-Т1-Δ5.
4.* Размеры для справок.
5.** Разнечать совместно с узлом 1Ф.652.00.110.
6.*** Разнечать по фланцу электропривода.

					1Ф.652.00.120.СБ			
Изм.	Лист	№ докум.	Подп.	Дата	Корпус Сборочный чертеж	Лит	Масса	Масштаб
Разраб.		Кривошеева				И	2,5	1:1
Пров.		Пендерев				Лист	Листов 1	
Рук.		Пендерев				Госводоканалниипроект Отдел №5		
Н.контр.		Потутков						

формат 12

1Ф.652.00.121

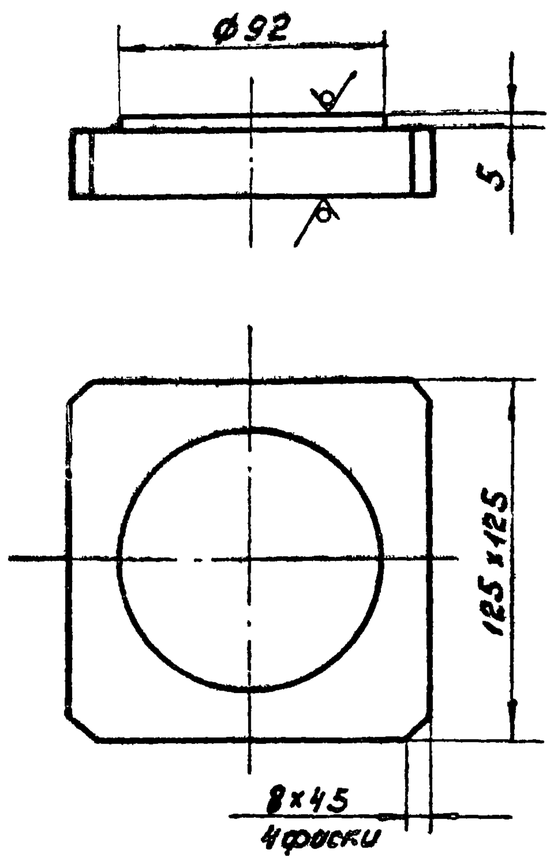

$h14$; $\pm\frac{IT14}{2}$.

					1Ф.652.00.121			
Изм.	Лист	№ докум.	Подп.	Дата	Фланец	Лит.	Масса	Масштаб
Разраб.		Кривошеева				И	2,1	1:2
Пров.		Пендерев				Лист	Листов: 1	
Рук.		Пендерев				Госводоканалниипроект Отдел №5		
Н.контр.		Потутков			Лист Б28 ГОСТ 19903-74 / ВСт.3сп ГОСТ 14637-79			

формат 11

1Ф.652.00.122

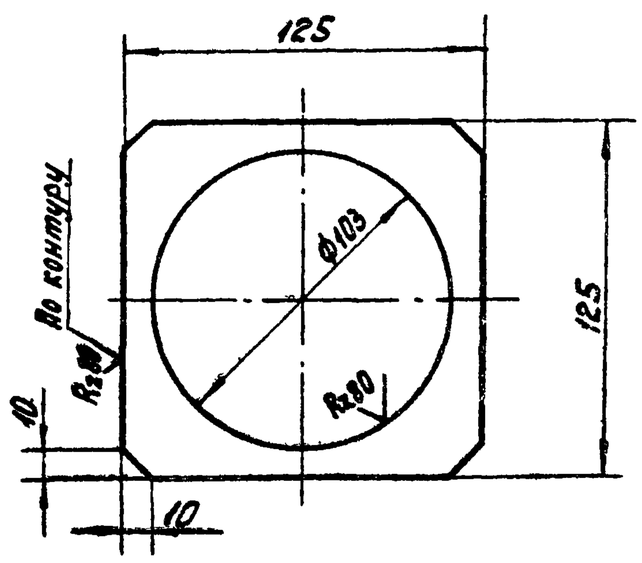

$H14$; $h14$; $\pm\frac{IT14}{2}$.

					1Ф.652.00.122			
Изм.	Лист	№ докум.	Подп.	Дата	Фланец	Лит.	Масса	Масштаб
Разраб.		Кривошеева				И	0,64	1:2
Пров.		Пендерев				Лист	Листов 1	
Рук.		Пендерев				Госводоканалниипроект Отдел №5		
Н.контр.		Потутков			Лист Б14 ГОСТ 19903-74 / ВСт.3сп ГОСТ 14637-79			

копировал: 17850-08 формат 11

Типовой проект 902-2-346
Альбом VII

1Ф.652.00.101

Rz80 (√)

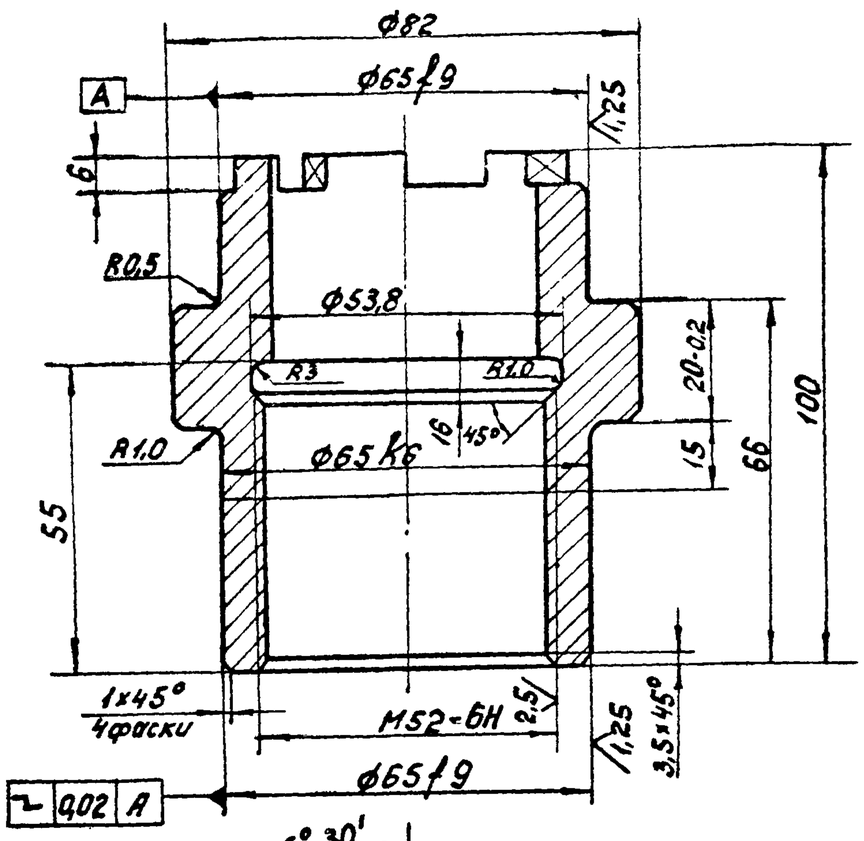

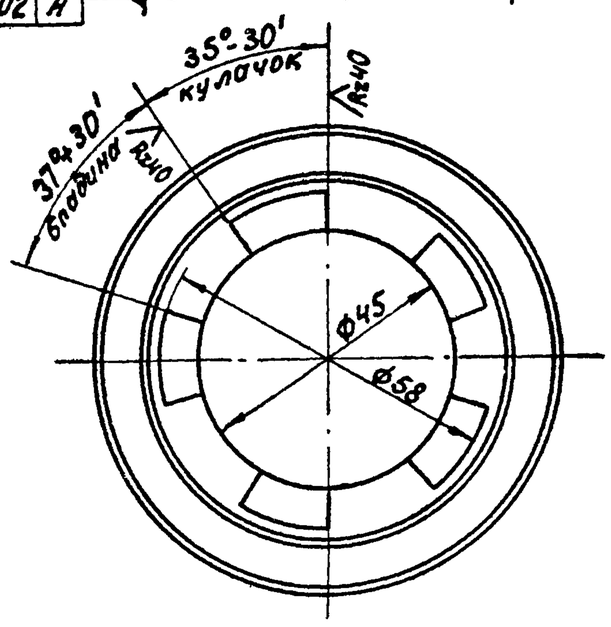

Неуказанные предельные отклонения размеров:
H14; h14; $\pm \frac{IT14}{2}$.

					1Ф.652.00101			
Изм.	Лист	№ докум.	Подп.	Дата	Втулка кулачковая	Лит.	Масса	Масштаб
Разраб.		Кривошеева				И	1,25	1:1
Пров.		Пендерев				Лист	Листов 1	
Н.контр		Потутков			Сталь45 ГОСТ 1050-74	Мосводоканалниипроект Отдел №5		

Формат 12

Инв.№ подл. | Подп. и дата | Взам.инв.№ | Инв.№ дубл. | Подп. и дата

1Ф.652.00.102

Rz80 (√)

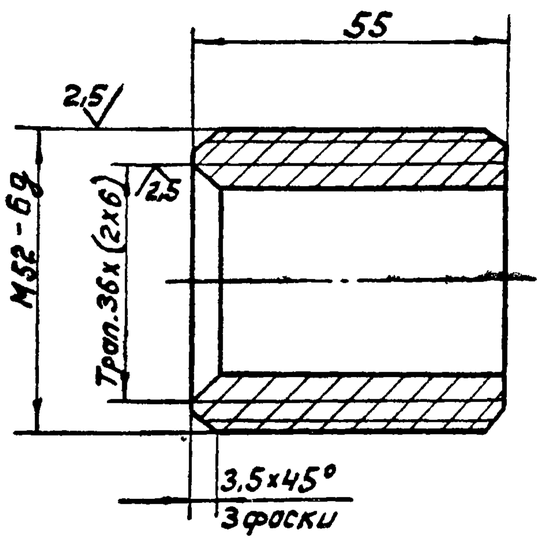

Неуказанные предельные отклонения размеров:
H14; h14; $\pm \frac{IT14}{2}$.

					1Ф.652.00102			
Изм.	Лист	№ докум.	Подп.	Дата	Гайка	Лит.	Масса	Масштаб
Разраб.		Кривошеева				И	0,28	1:1
Пров.		Пендерев				Лист	Листов 1	
Н контр		Потутков			Бр.ОЦС-5-5-5 ГОСТ 613-75	Мосводоканалниипроект Отдел №5		

Формат 11

Инв.№ подл. | Подп. и дата | Взам.инв.№ | Инв.№ дубл. | Подп. и дата

1Ф.652.00.103

Rz40 (√)

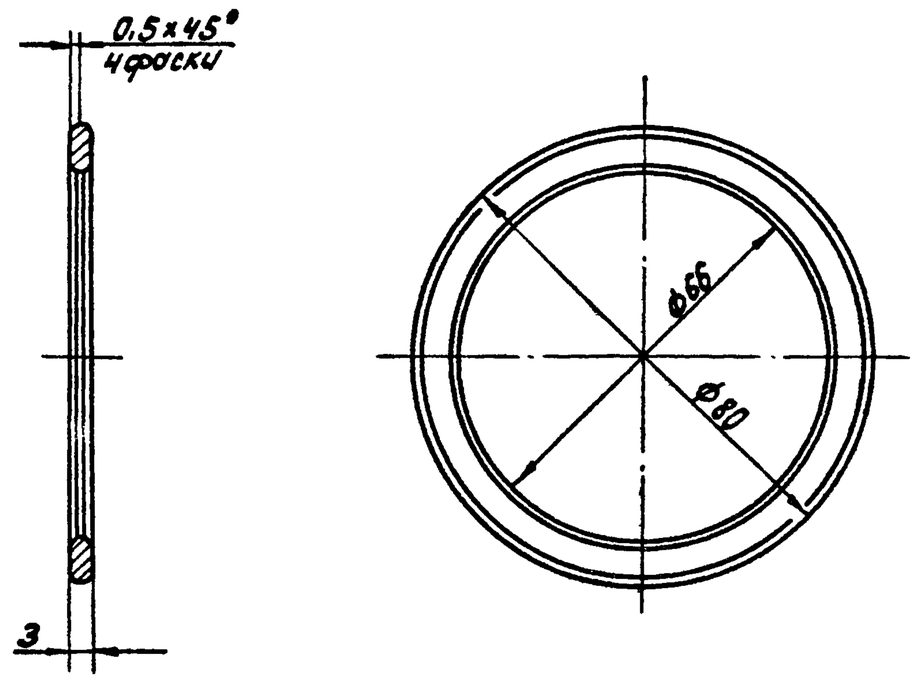

Неуказанные предельные отклонения размеров:
H14; h14; $\pm \frac{IT14}{2}$.

					1Ф.652.00103			
Изм.	Лист	№ докум.	Подп.	Дата	Кольцо	Лит.	Масса	Масштаб
Разраб.		Кривошеева				И	0,04	1:1
Пров.		Пендерев				Лист	Листов 1	
Н.контр.		Потутков			Бр.ОЦС-5-5-5 ГОСТ 613-75	Мосводоканалниипроект Отдел №5		

Формат 11

Типовой проект 902-2-346
Альбом VII

1Ф. 652.00.200 СБ

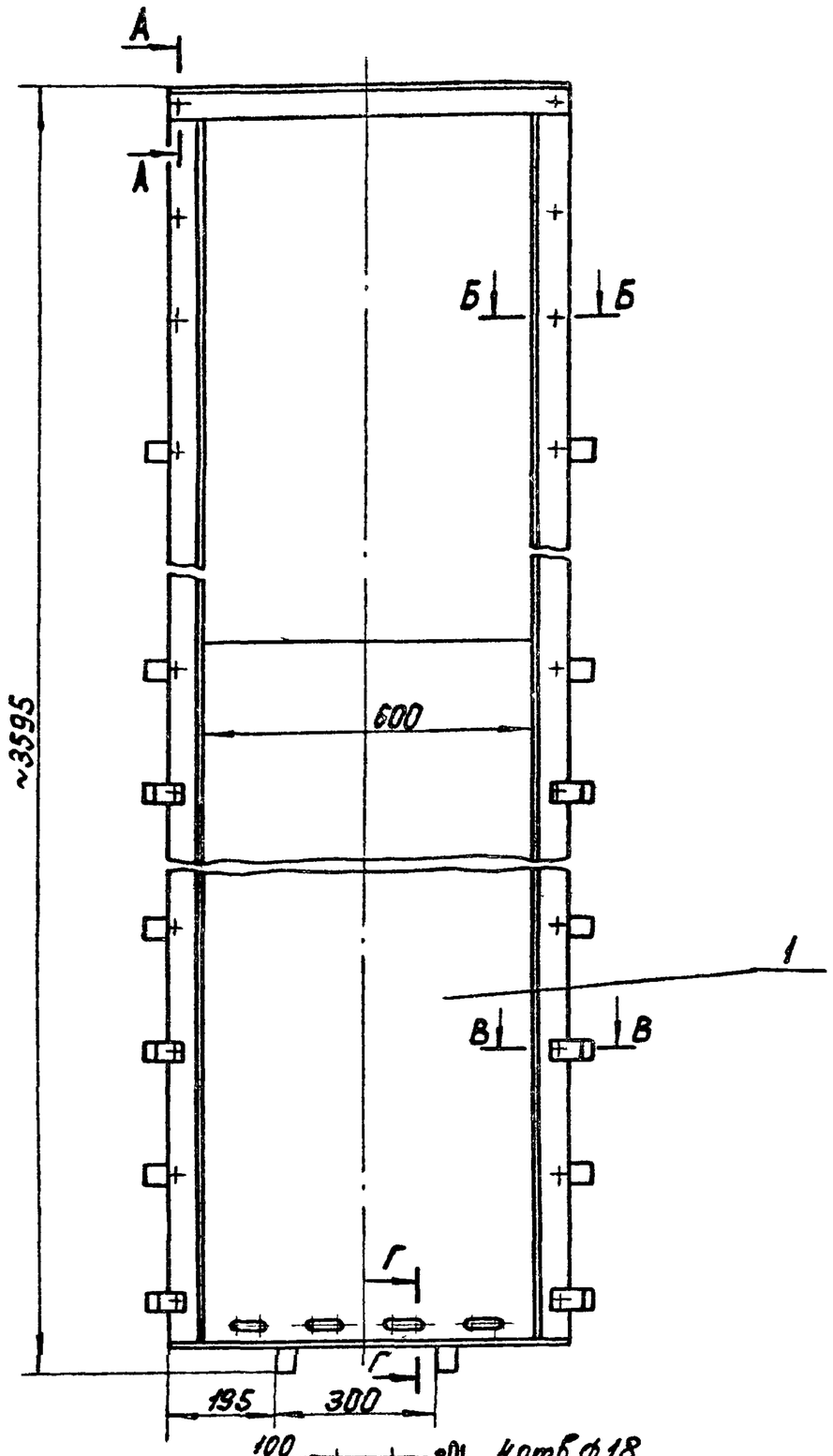

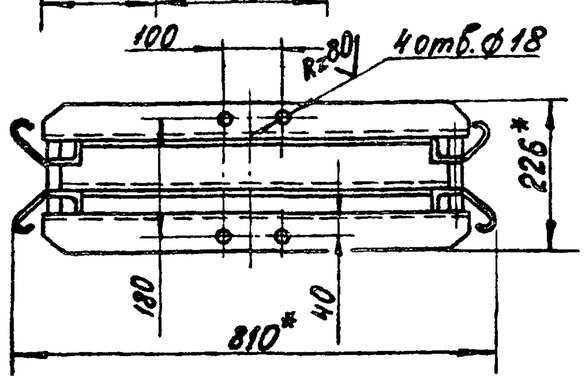

В-В
М 1:2

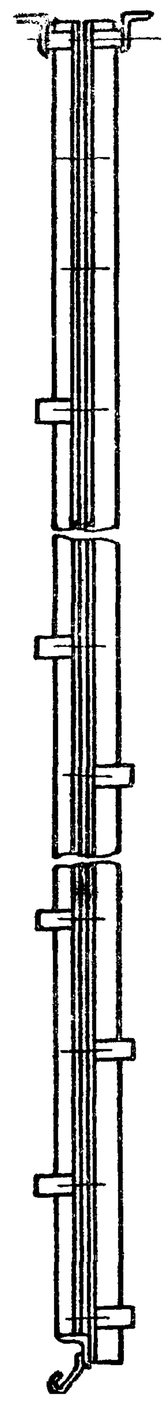

А-А
М1:2

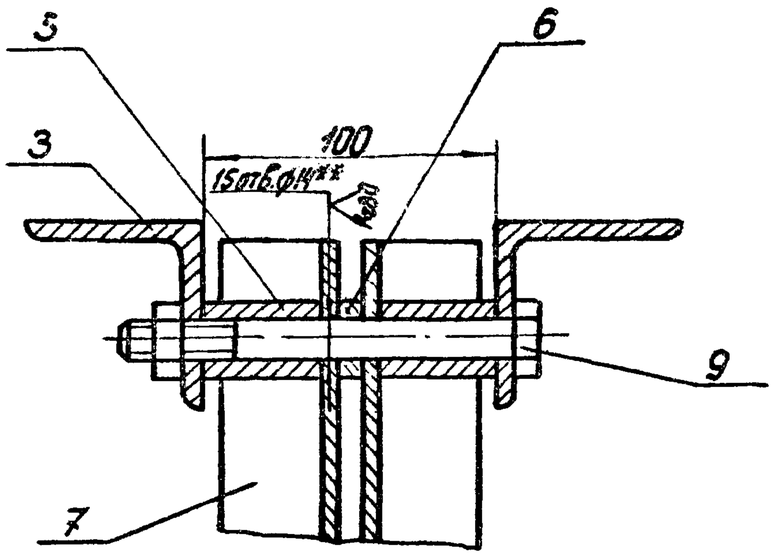

Б-Б
М 1:2

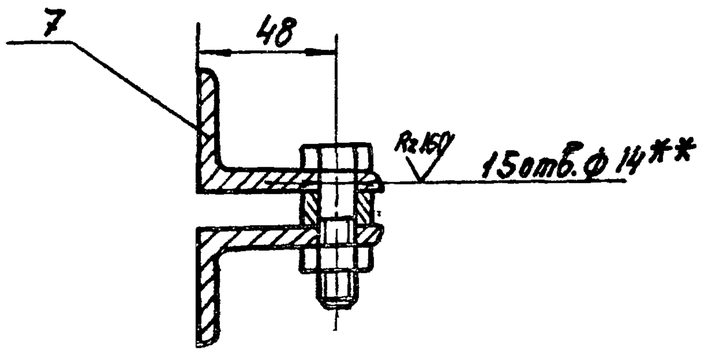

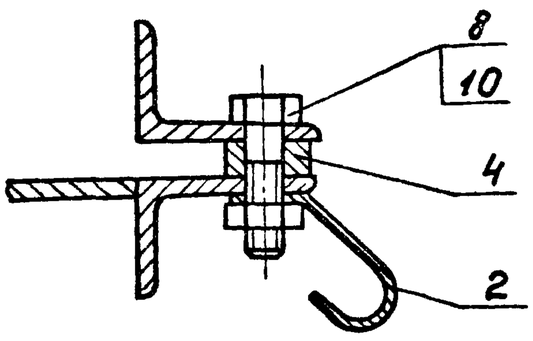

Г-Г
М1:2

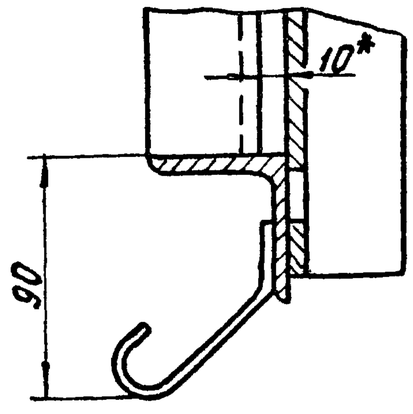

1. H14; h14; $\pm \frac{IT14}{2}$.
2. ** - размечать по корпусу рамы 1Ф.652.00.210.
3. * Размеры для справки

					1Ф.652.00.200СБ		
Изм.	Лист	№докум.	Подп.	Дата	Рама затвора Сборочный чертеж.	Лит.	Масса	Масштаб
Разраб.		Крибошеева				И	127	1:10
Пров.		Пендерев				Лист	Листов 1	
Рук.		Пендерев				Росводоканалниипроект Отдел № 5		
Н.контр.		Потутков						

Инв.№подл. | Подп. и дата | Взам.инв.№ | Инв.№дубл. | Подп. и дата

Типовой проект 902-2-346
Альбом VII

Формат	Зона	Поз.	Обозначение	Наименование	Кол.	Примеч
				Документация		
22			1Ф 652.00200 СБ	Сборочный чертеж		
				Сборочные единицы		
11		1	1Ф.652.00210	Корпус рамы	1	
				Детали		
11		2	1Ф.652.00201	Анкер	16	
11		3	1Ф.652.00202	Поперечина	2	
11		4	1Ф.652.00203	Вставка	2	
5/4		5	1Ф.652.00204	Втулка		
				Труба В20х3 ГОСТ8734-75		
				Вст10 ГОСТ8733-75		
				L = 39 h14	4	0,05кг
54		6	1Ф.652.00205	Втулка		
				Труба В20х3 ГОСТ8734-75		
				Вст.10 ГОСТ8733-75		
				L = 10 h14	8	0,01кг

Изм.	Кол.	№ докум.	Подп.	Дата	1Ф.652.00200		
Разраб.		Коробчеева			Рама затвора	Литер. И	Лист 1 / Листов 2
Пров.		Пенкерев				Мосводоканалниипроект Отдел №5	
Рук.		Пенкерев					
Н.контр.		Потапкова					

Инв. № подл. | Подп. и дата | Взам. инв. № | Инв. № дубл. | Подп. и дата

Формат 11

Формат	Зона	Поз.	Обозначение	Наименование	Кол.	Примеч
6К		7	1Ф.652.00206	Направляющая		
				Уголок Б-[illegible]-40х6 ГОСТ8510-72		
				Вст3 ГОСТ535-79		
				L = 3500 h14	2	16.2кг
				Стандартные		
				изделия		
				Болт ГОСТ 7798-70		
		8		М12х40.58.096	28	
		9		М12х130.58.096	2	
		10		Гайка М12.5.096		
				ГОСТ 5915-70	30	

Изм.	Лист	№ докум.	Подп.	Дата	1Ф.652.00200	Лист 2

Инв. № подл. | Подп. и дата | Взам. инв. № | Инв. № дубл. | Подп. и дата

Формат 11

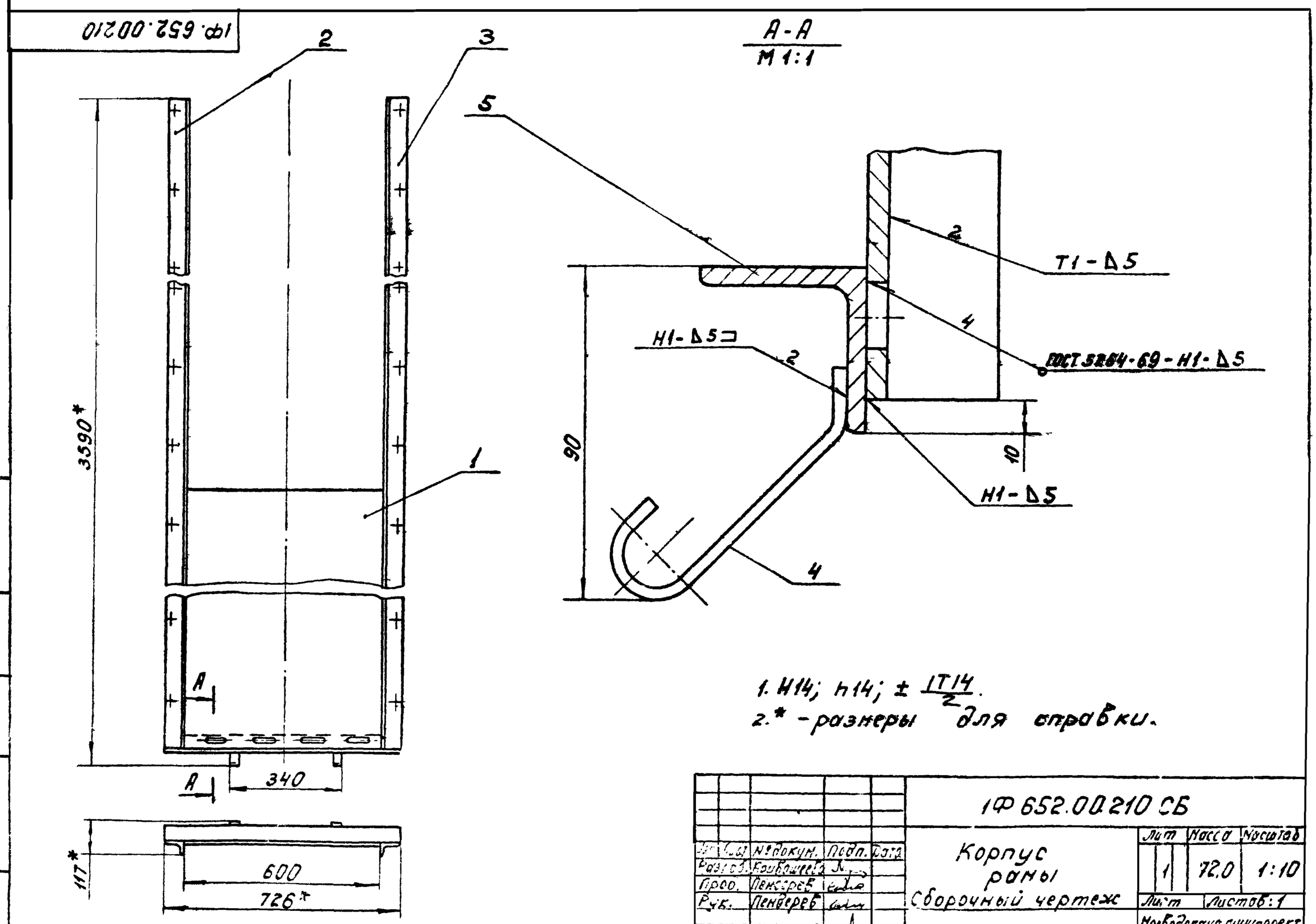

1. Н14; h14; ± IT14/2.
2. * - размеры для справки.

					1Ф 652.00210 СБ			
Изм.	Кол.	№ докум.	Подп.	Дата	Корпус рамы сборочный чертеж	Лит	Масса	Масштаб
Разраб.		Коробчеева				1	72,0	1:10
Пров.		Пенкерев				Лист	Листов 1	
Рук.		Пенкерев				Мосводоканалниипроект Отдел №5		
Н.контр.		Потапкова						

Копировал: [illegible] 17852-08 11 Формат 12

Типовой проект 902-2-3 Ч6
Альбом VIII

Формат	Зона	Поз.	Обозначение	Наименование	Кол.	Примеч.
				Документация		
А2			1Ф 652 00210СБ	Сборочный чертеж		
				Детали		
А1		1	1Ф.652.00.211	Стенка	1	
А1		2	1Ф.652.00.212	Направляющая	1	
		3	1Ф.652.00.212-01	Направляющая	1	
А1		4	1Ф.652.00.213	Анкер	2	
Б4		5	1Ф.652.00.214	Угольник		
				Угол Б-50х50х5 ГОСТ 8509 / Вст3сп ГОСТ 535-79	2	
				L=726 h14	1	2,7 кг

Изм.	Лист	№ докум.	Подп.	Дата	1Ф.652.00.210			
Разраб.		Кривошеева			Корпус рамы	Лит.	Лист	Листов
Пров.		Пендерев				И		1
Рук.		Пендерев				Мосводоканалниипроект Отдел №5		
Н.контр.		Потутков						

Инв. № подл. | Подп. и дата | Взам. инв. № | Инв. № дубл. | Подп. и дата

Формат 11

1Ф.652.00.211

А(V)

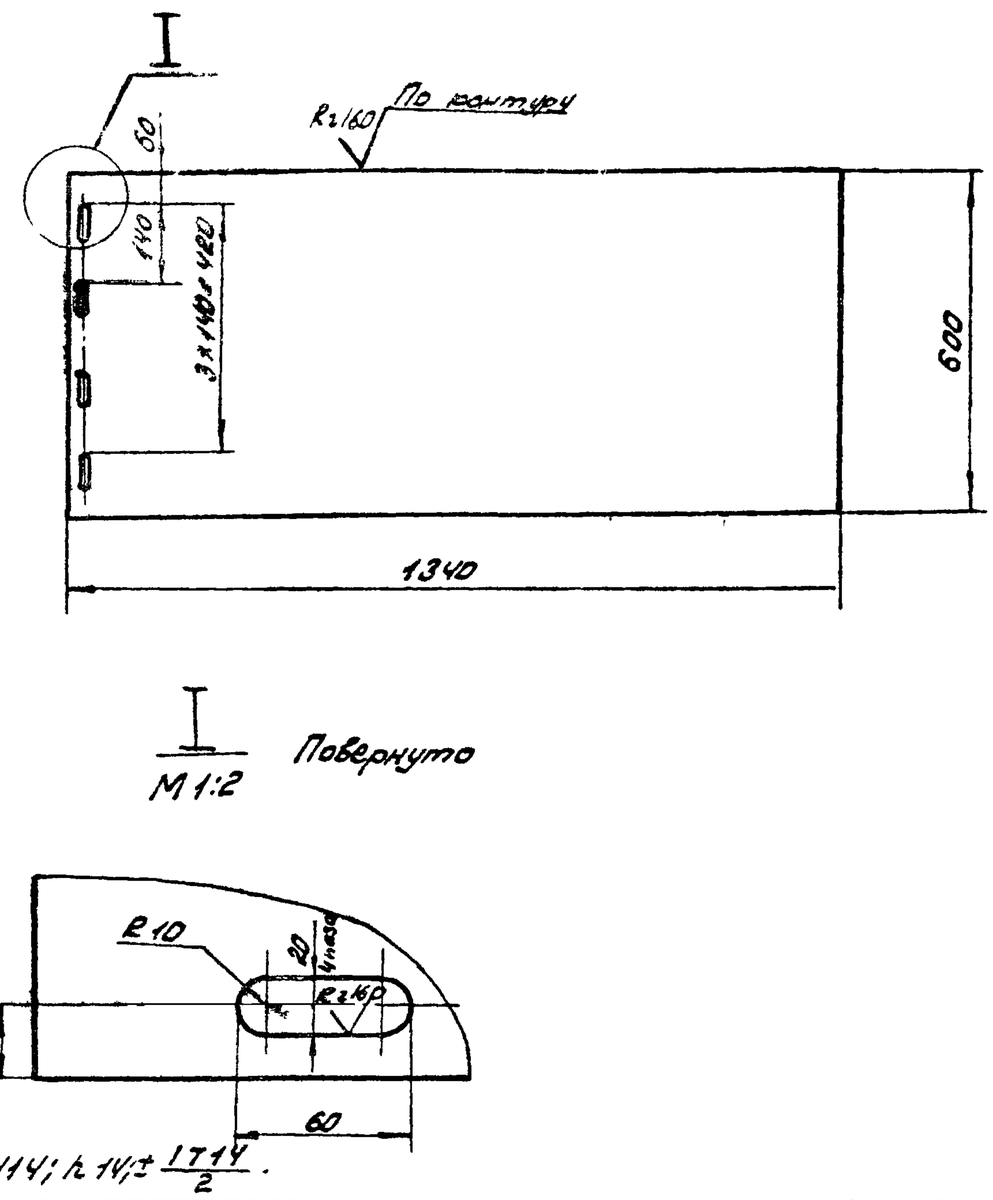

Изм.	Лист	№ докум.	Подп.	Дата	1Ф.652.00.211			
Разраб.		Кривошеева			Стенка	Лит.	Масса	Масштаб
Пров.		Пендерев				И	37,5	1:10
						Лист	Листов: 1	
Н.контр.		Потутков			Лист Б ГОСТ 19903-74 / Вст3 ГОСТ 14637-79	Мосводоканалниипроект Отдел №5		

Формат 11

1Ф.652.00.212

А(V)

1Ф.652.00.212 – изображено
1Ф.652.00.212-01 – зеркальное отражение

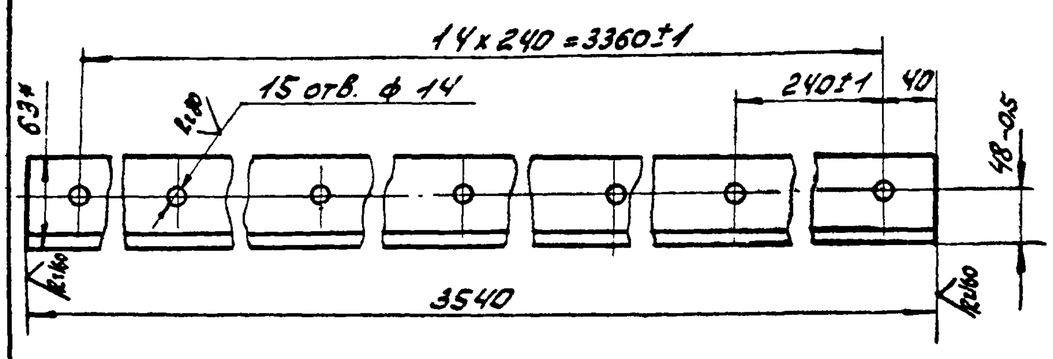

1. Неуказанные предельные отклонения размеров: H14; h14; ± IT14/2.
2. * Размеры для справок

Изм.	Лист	№ докум.	Подп.	Дата	1Ф.652.00.212			
Разраб.		Кривошеева			Направляющая	Лит.	Масса	Масштаб
Пров.		Пендерев				И	15,7	1:5
						Лист	Листов: 1	
Н.контр.		Потутков			Уголок Б-63х40х6 ГОСТ 8510-72 / Б Ст3 ГОСТ 535-79	Мосводоканалниипроект Отдел №5		

Формат 11

1Ф.652.00.213

R=160 (V)

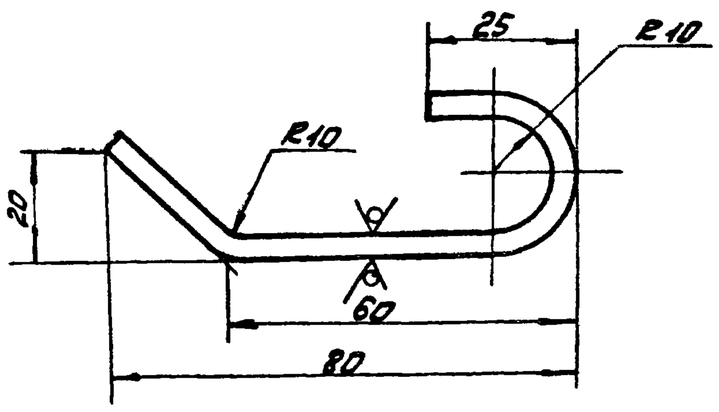

1. Развернутая длина – 120 мм.
2. H14; h14; ± IT14/2.

Изм.	Лист	№ докум.	Подп.	Дата	1Ф.652.00.213			
Разраб.		Кривошеева			Анкер	Лит.	Масса	Масштаб
Пров.		Пендерев				И	0,14	1:1
						Лист	Листов: 1	
Н.контр.		Потутков			Полоса Б-2 Ух10 ГОСТ 103-76 / Вст3сп ГОСТ 535-79	Мосводоканалниипроект Отдел №5		

Формат 11

Типовой проект 902-2-346
Альбом VIII

1Ф.652.00.201

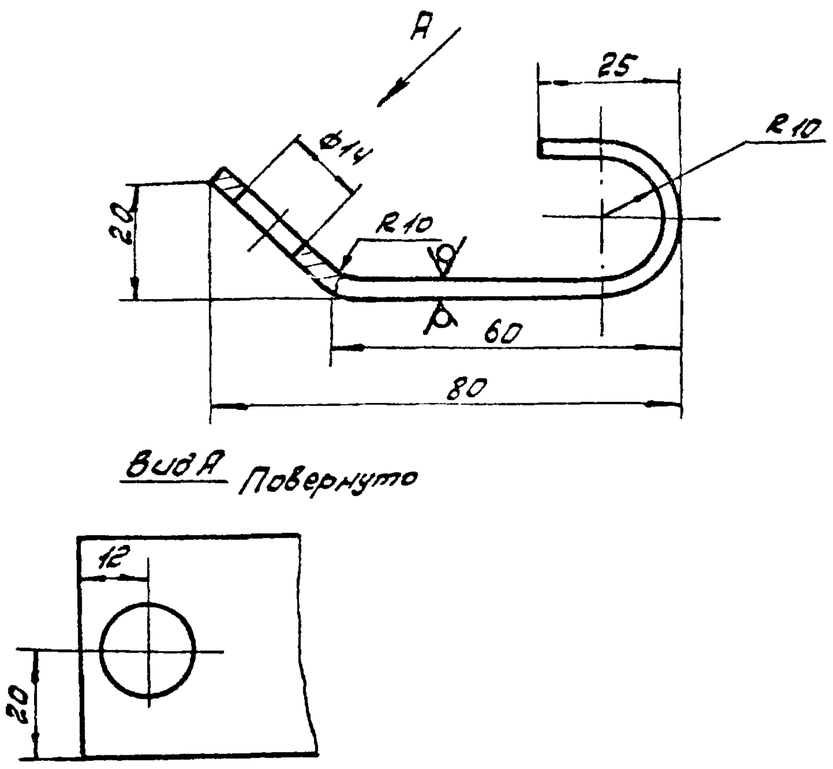

Вид А Повернуто

1. Развернутая длина 120мм.
2. H 14; $\pm \frac{IT14}{2}$.

Изм. Лист	№ докум.	Подп.	Дата	1Ф.652.00201
Разраб.	Кривошеев			Анкер — Лит. И; Масса 0,12; Масштаб 1:1
Пров.	Пенерев			Лист; Листов: 1
Н.контр.	Потутков			Полоса Вр-4х40 ГОСТ 103-76 / Ст3 ГОСТ 535-79 — Мосводоканалниипроект Отдел №5

Формат 11

1Ф.652.00.202

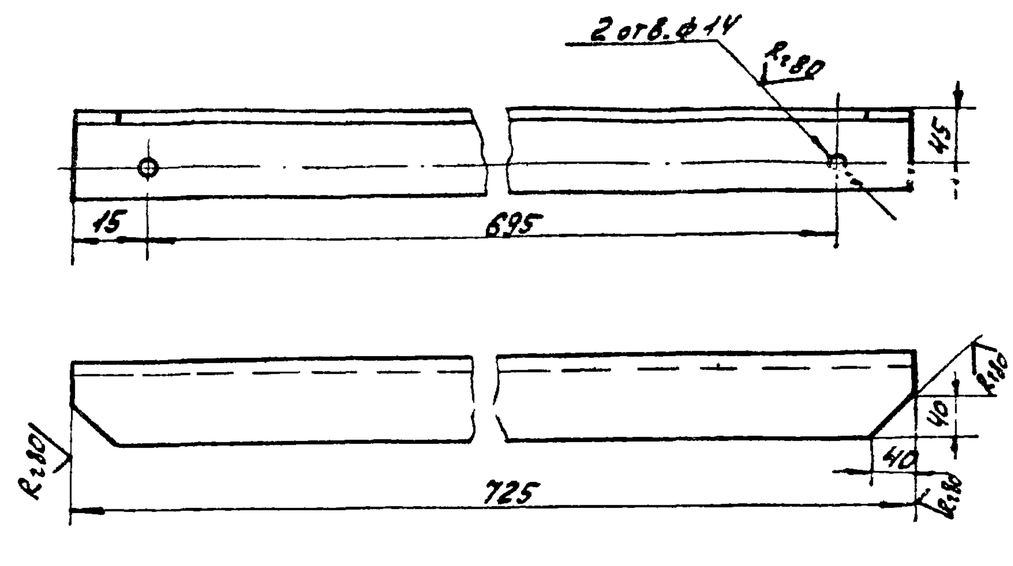

H14; $\pm \frac{IT14}{2}$

Изм. Лист	№ докум.	Подп.	Дата	1Ф.652.00.202
Разраб.	Кривошеев			Поперечина — Лит. И; Масса 4,1; Масштаб 1:5
Пров.	Пенерев			Лист; Листов: 1
Н.контр.	Потутков			Угол 6-63х63х6 ГОСТ 8509-72 / Вст3 ГОСТ 535-79 — Мосводоканалниипроект Отдел №5

Формат 11

1Ф.652.00.203

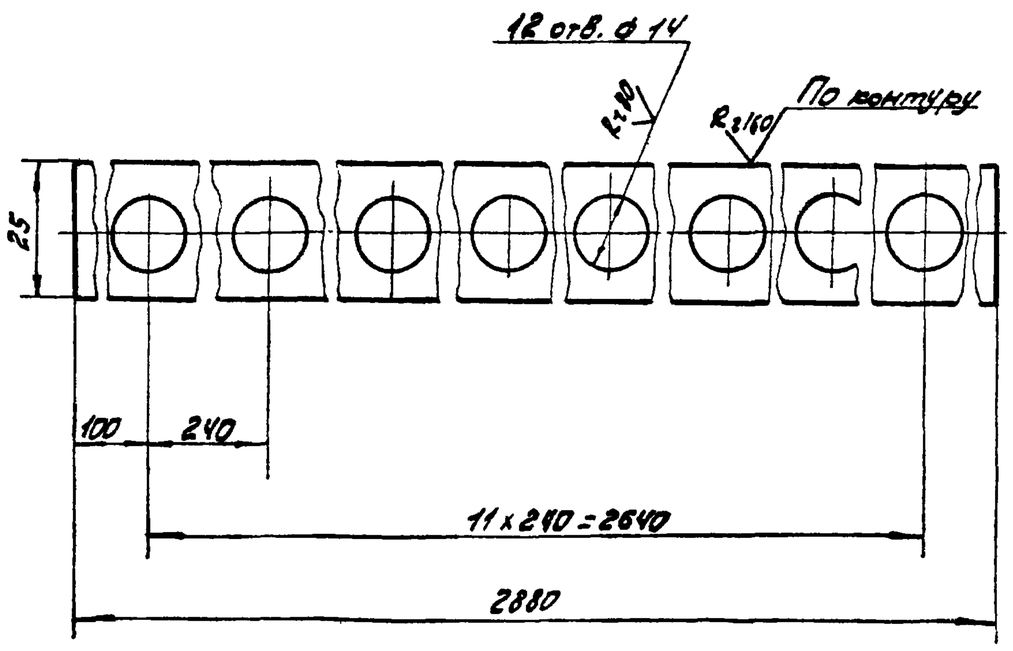

H14; h14; $\pm \frac{IT14}{2}$

Изм. Лист	№ докум.	Подп.	Дата	1Ф.652.00.203
Разраб.	Кривошеев			Вставка — Лит. И; Масса 5,4; Масштаб 1:1
Пров.	Пенерев			Лист; Листов 1
Н.контр.	Потутков			Лист 10 ГОСТ 19903-74 / Ст3 ГОСТ 14637-79 — Мосводоканалниипроект Отдел №5

Формат 11

1Ф.652.00.300

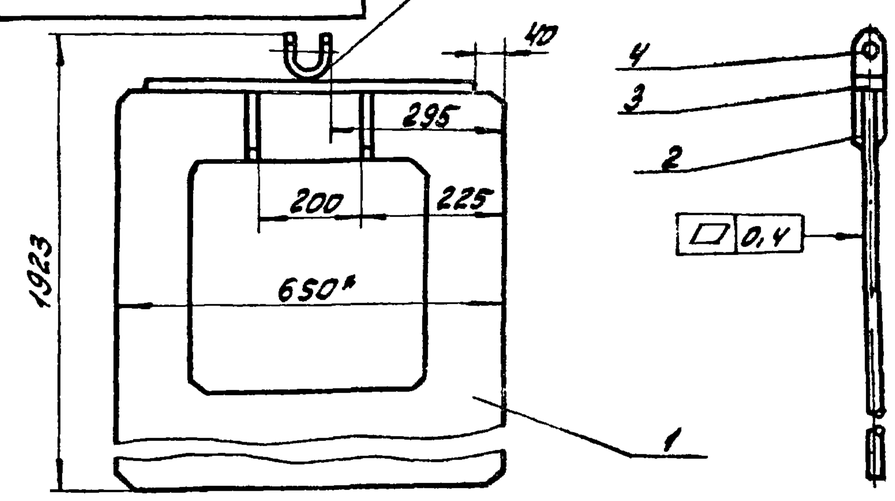

1. Сварку, кроме мест обозначенных особо, производить по контуру прилегания деталей по ГОСТ 5264-69-71-Δ6.
2. h 14; $\pm \frac{IT14}{2}$.
3. * Размер для справки

Формат	Зона	Поз.	Обозначение	Наименование	Кол.	Примеч.
				Детали		
11		1	1Ф.652.00.301	Лист	1	
11		2	1Ф.652.00.302	Ребро	4	
11		3	1Ф.652.00.303	Полоса	1	
11		4	1Ф.652.00.304	Ушко	1	

Изм. Лист	№ докум.	Подп.	Дата	1Ф.652.00.300
Разраб.	Кривошеев			Щит с водосливом — Лит. И; Масса 5,1; Масштаб 1:10
Пров.	Пенерев			Лист; Листов: 1
Рук.	Пенерев			Мосводоканалниипроект Отдел №5
Н.контр.	Потутков			

Копировал: 17850-08 13 Формат 11

Подп. и дата | Инв. № дубл. | Взам. инв. | Подп. и дата | Инв. № подл.

Типовой проект 902-2-3
Альбом VIII

1Ф.652.00301

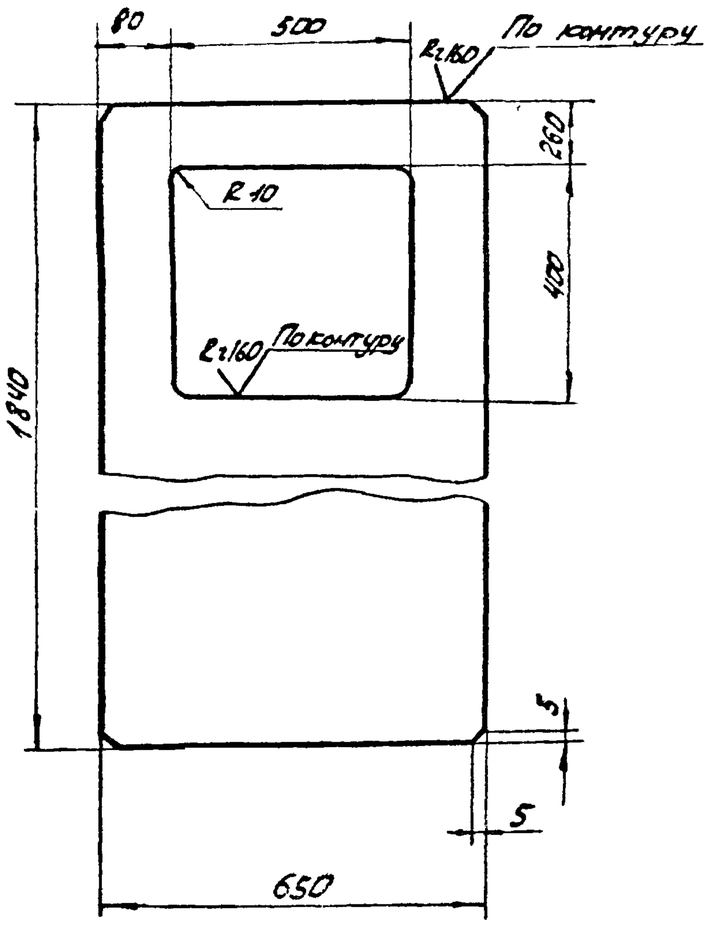

$H14; h14; \pm\frac{IT14}{2}$.

Изм.	Лист	№ докум.	Подп.	Дата	Лист	Масса	Масштаб
Разраб.	Крибошеева				И	48	1:10
Пров.	Пендерев				Лист	Листов: 1	
Н. контр.	Погутков				Лист Б6 ГОСТ 19903-74 / В Ст3. ГОСТ 14637-79	Мосводоканалниипроект Отдел №5	

Формат 11

Подп. и дата | Инв. № дубл. | Взам. инв. | Подп. и дата | Инв. № подл.

1Ф.652.00302

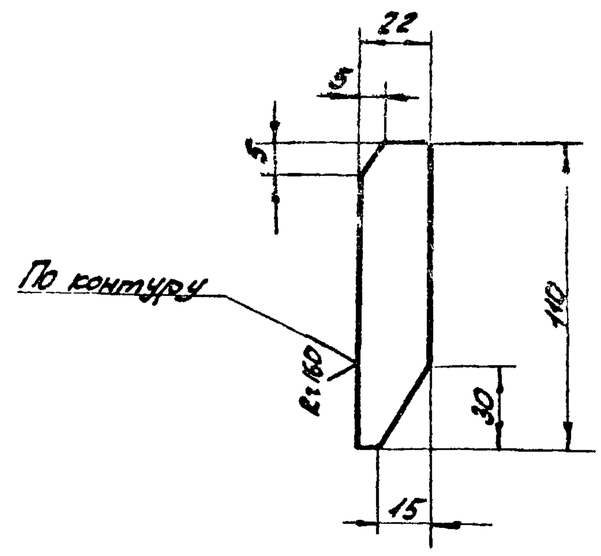

$h14; \pm\frac{IT14}{2}$.

Изм.	Лист	№ докум.	Подп.	Дата	Ребро	Лит.	Масса	Масштаб
Разраб.	Крибошеева					И	0,1	1:2
Пров.	Пендерев					Лист	Листов: 1	
Н. контр.	Погутков				Лист Б6 ГОСТ 19903-74 / В Ст.3 ГОСТ 14637-79	Мосводоканалниипроект Отдел №5	

Подп. и дата | Инв. № дубл. | Взам. инв. | Подп. и дата | Инв. № подл.

1Ф.652.00303

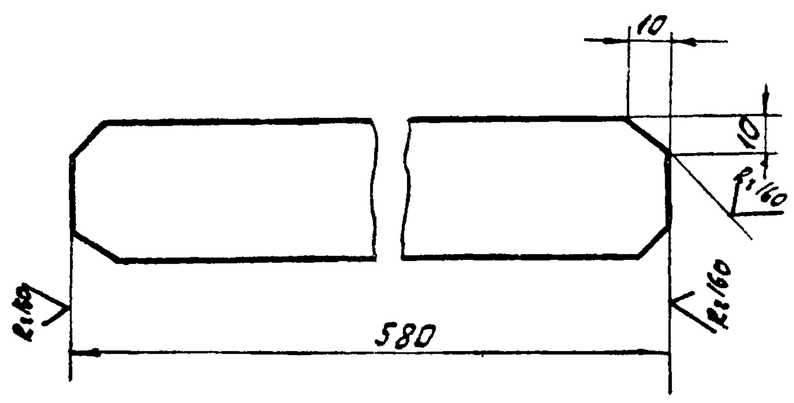

$h14; \pm\frac{IT14}{2}$.

Изм.	Лист	№ докум.	Подп.	Дата	Полоса	Лит.	Масса	Масштаб
Разраб.	Крибошеева					И	1,8	1:2
Пров.	Пендерев					Лист	Листов: 1	
Н. контр.	Погутков				Полоса $\frac{Б2\cdot8\times50\ ГОСТ\ 103-76}{Ст3\ ГОСТ\ 535-79}$	Мосводоканалниипроект Отдел №5	

Формат 11

Подп. и дата | Инв. № дубл. | Взам. инв. | Подп. и дата | Инв. № подл.

1Ф.652.00304

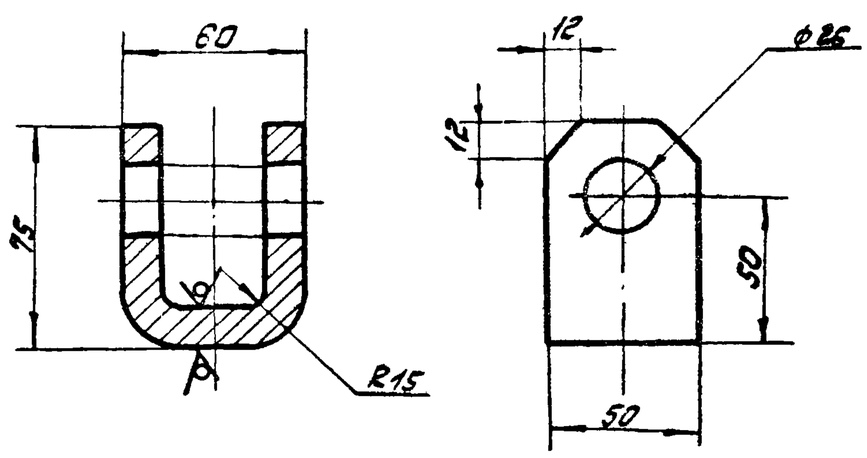

$H14; h14; \pm\frac{IT14}{2}$.

Изм.	Лист	№ докум.	Подп.	Дата	Ушко	Лит.	Масса	Масштаб
Разраб.	Крибошеева					И	0,8	1:2
Пров.	Пендерев					Лист	Листов: 1	
Н. контр.	Погутков				Полоса $\frac{Б\cdot2\cdot12\times50\ ГОСТ\ 103-76}{Ст3\ ГОСТ\ 535-79}$	Мосводоканалниипроект Отдел №5	

Формат 11

Типовой проект 902-2-346
Альбом VII

1Ф 652 00400

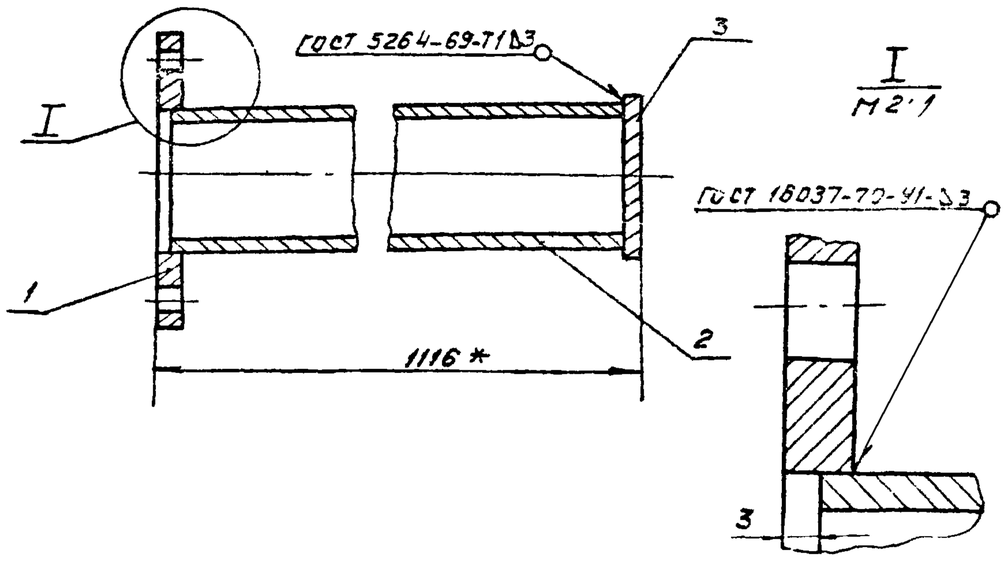

1 Шероховатость обрабатываемых поверхностей деталей без чертежа Rz160
2 * Размеры для справок

Формат	Зона	Поз	Обозначение	Наименование	Кол	Примеч
				Детали		
11		1	1Ф 652 00401	Фланец	1	
Б/4		2	1Ф 652 00 402	Труба L = 1110 h 14		
				Труба 50х3,5 ГОСТ 3262-75	1	5.4кг
Б/4		3	1Ф 652 00 403	Заглушка ф65 h 14		
				Лист Б3 ГОСТ 19903-74 / ВСт3 ГОСТ16523-70	1	0,07кг

1Ф 652 01 400

Изм	Лист	№ докум	Подп	Дата
Разраб		Кривошеева		
Пров		Пендерев		
Рук		Пендерев		
Н контр		Потутков		

Колпак

Лит	Масса	Масшт
И	60	12

Лист | Листов 1

Мосводоканалниипроект Отдел №5

формат 11

1Ф 652.00.401

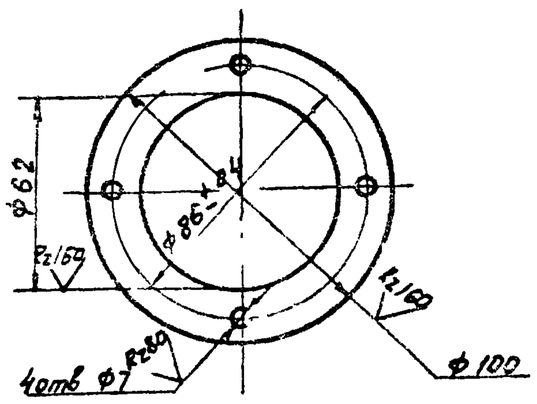

Неуказанные предельные отклонения размеров: H14; h14; $\pm \frac{IT14}{2}$.

1Ф 652.00.401

Изм	Лист	№ докум	Подп	Дата
Разраб		Кривошеева		
Пров		Пендерев		
Н контр		Потутков		

Фланец

Лит	Масса	Масшт
И	0.22	1:2

Лист | Листов 1

Б6 ГОСТ 19903-74 / ВСт3 ГОСТ 14637-79

Мосводоканалниипроект Отдел №5

формат 11

1Ф 652 00 001

Rz40

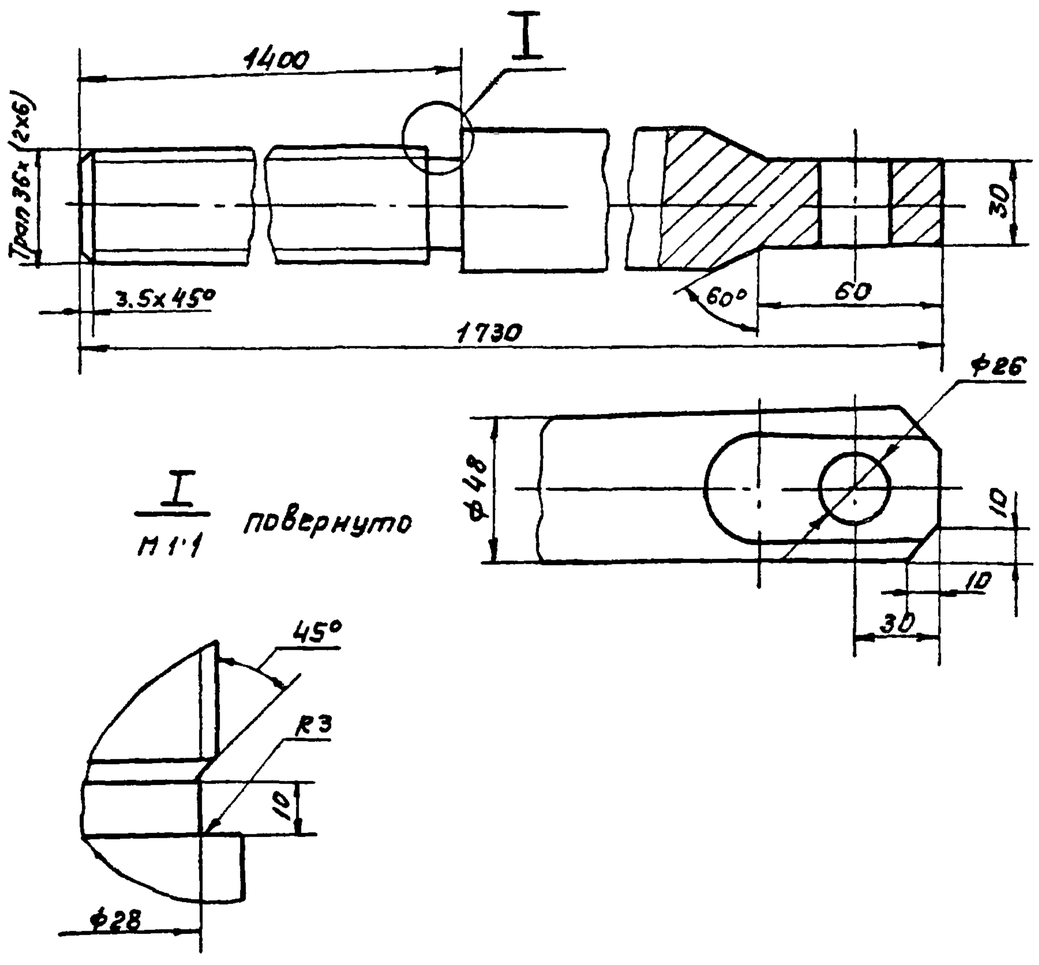

H14; h14; $\pm \frac{IT14}{2}$.

1Ф 652 00 001

Изм	Лист	№ докум	Подп	Дата
Разраб		Кривошеева		
Пров		Пендерев		
Н контр		Потутков		

Штанга винтовая

Лит	Масса	Масшт
И	12	1:2

Лист | Листов 1

Сталь 20х13 ГОСТ 5632-72

Мосводоканалниипроект Отдел №5

формат 11

1Ф 652.00.002

Rz80

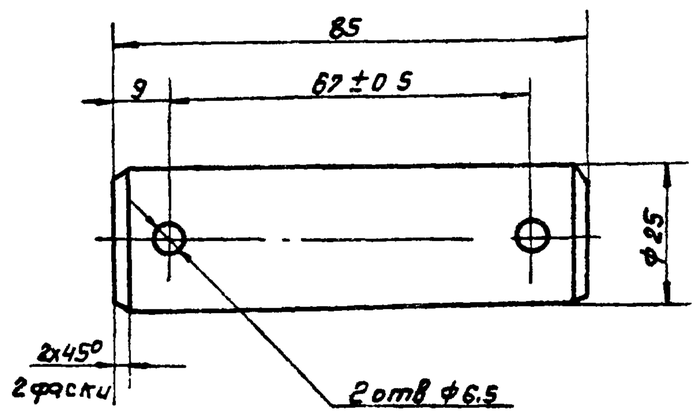

H14; h14; $\pm \frac{IT14}{2}$.

1Ф 652.00.002

Изм	Лист	№ докум.	Подп	Дата
Разраб		Кривошеева		
Пров		Пендерев		
Н контр		Потутков		

Ось

Лит.	Масса	Масшт
И	0 32	1.1

Лист | Листов 1

Ст.3 ГОСТ 380-71

Мосводоканалниипроект Отдел №5

формат 11

Подп и дата | Инв. № дубл | Взам инв. № | Подп и дата | Инв. № подл

Типовой проект 902-2-346
Альбом VII

1Ф.653.00.000СБ

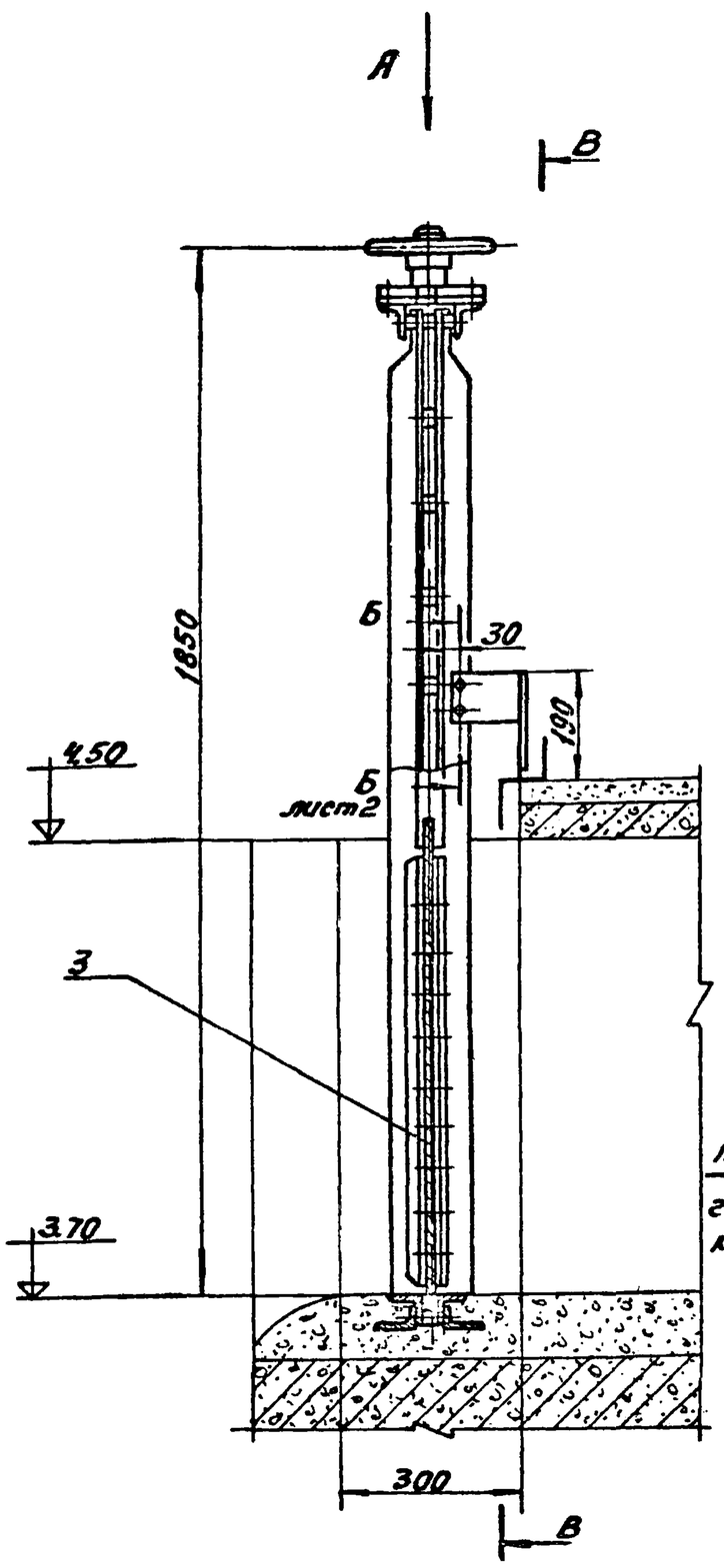

Д-Д
М1:2

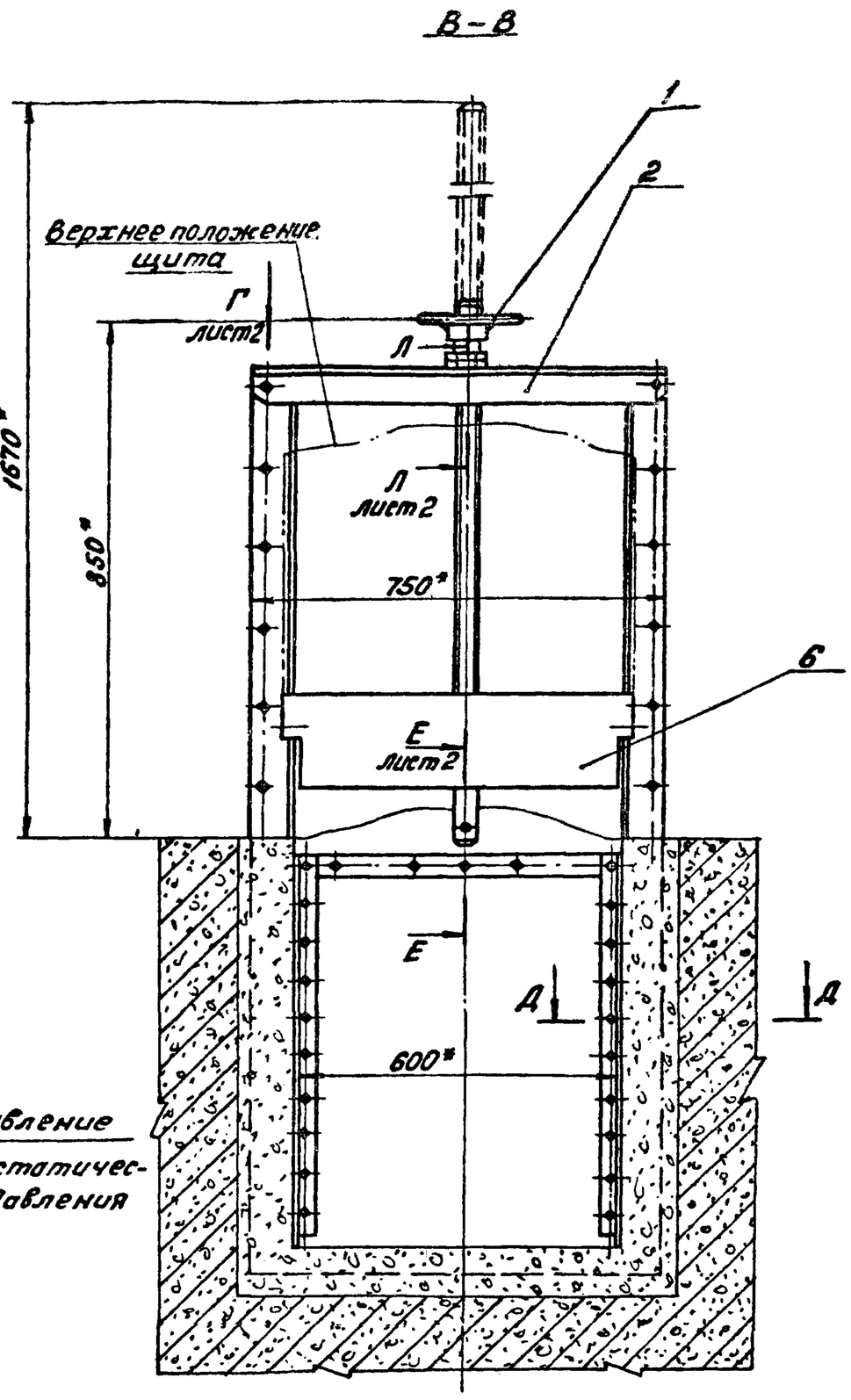

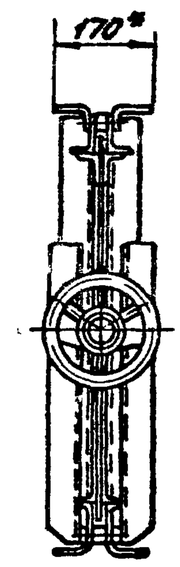

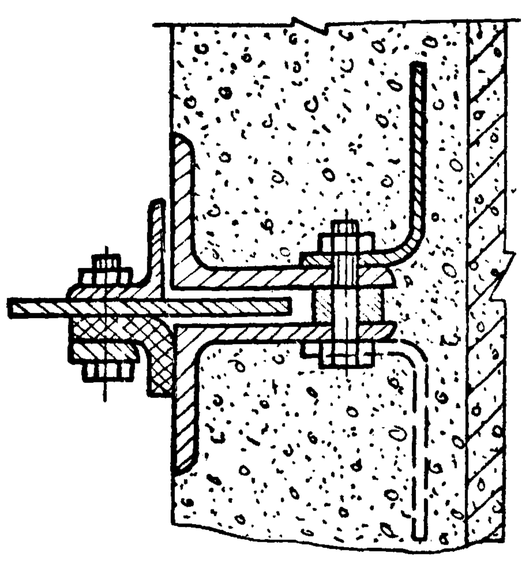

Техническая характеристика

Тип затвора	Плоский скользящий с резиновым уплотнением
Ширина проема рамы затвора в свету	600мм
Высота проема перекрываемого щитом	800мм
Направление гидростатического давления	Одностороннее
Расчетное подъемное усилие при перепаде, равном высоте щита	112кг
Тип привода	Ручной с винтовым подъемным механизмом
Время, необходимое для полного подъема или опускания щита	~3мин
Наибольшее расчетное усилие на маховике	~5,0 кг
Вес подвижных частей затвора	~38 кг

Технические требования.

1. Изготовление и монтаж затвора производить в соответствии со строительными нормами и правилами СНиП-18-75.
2. $H14; h14; \pm\frac{IT14}{2}$.
3. * Размеры для справок.
4. ** Отверстия сверлить совместно с деталью поз.6.
5. Затвор покрыть грунтом ХС-010, краска ЭМХС-710, серый, лак ХС-76 IV В ГОСТ 9355-60 кругом, за исключением обрабатываемых и соприкасающихся поверхностей со штрабным бетоном.
6. Количество и толщину регулировочных прокладок (поз.7) при установке ручного привода (поз.1) определить по месту в пределах размера, указанного на чертеже (см. сечение Л-Л).
7. Применять смазку ЦИАТИМ-203 ГОСТ 8773-73.
8. Шероховатость обрабатываемых поверхностей деталей без чертежа Rz100.

Изм. Лист	№ докум.	Подп.	Дата	1Ф.653.00.000СБ	
Разраб.	Бривошеев			Затвор плоский поверхностный 600×800 с ручным приводом. Сборочный чертеж	Лит. / Масса / Масштаб: И / 122 / 1:10
Пров.	Пендерев				Лист 1 / Листов 2
Рук.	Пендерев				Мосводоканалниипроект Отдел №5
Н.контр.	Потутков				
Утв.	Гаврилов				

Копировал: № 17850-08 16 Формат 22

Инв.№ подл. | Подп. и дата | Взам.инв.№ | Инв.№ дубл. | Подп. и дата

1Ф.653.00.000СБ

Типовой проект 902-2-346 Альбом VII

Вид Г лист 1
М 1:2

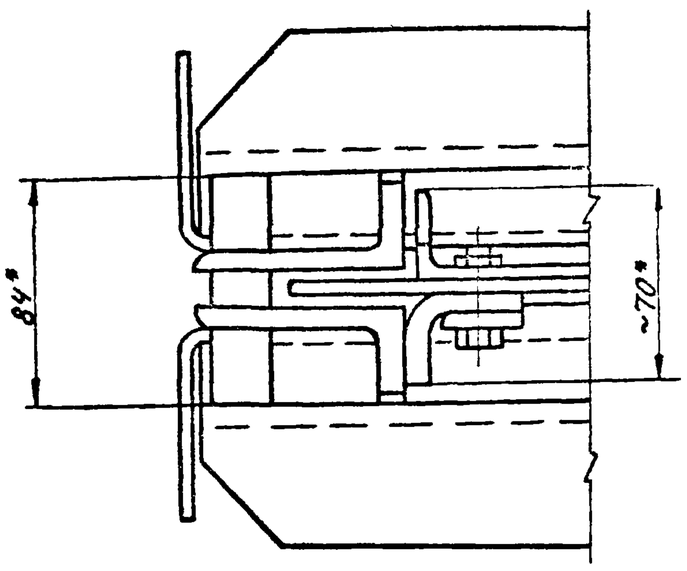

Б-Б
М 1:2

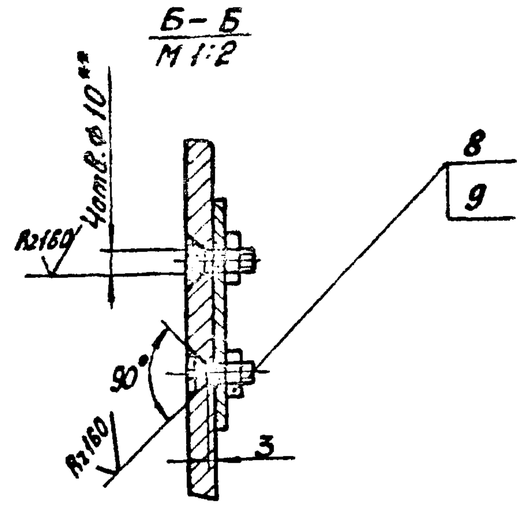

Л-Л лист 1
М 1:2

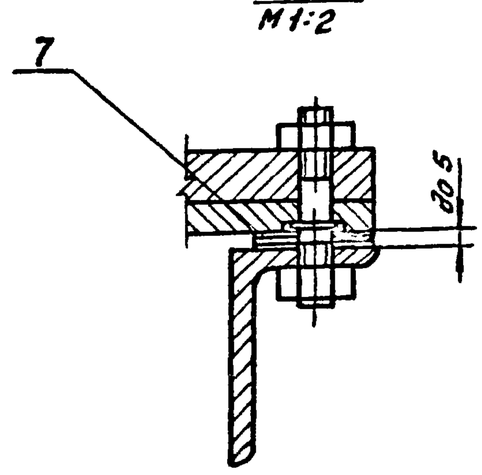

Е-Е лист 1
М 1:2

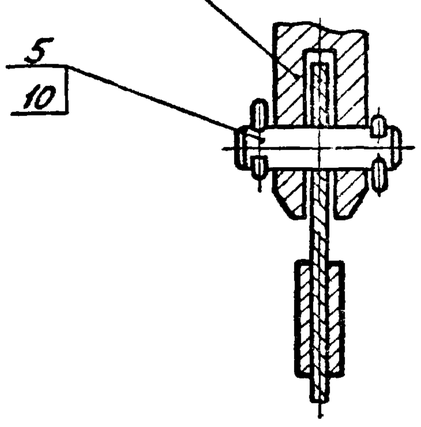

Изм.	Лист	№ докум.	Подп.	Дата	1Ф.653.00.000СБ	Лист 2

Формат 12

Инв. № подл. | Подп. и дата | Взам. инв. № | Инв. № дубл. | Подп. и дата

Формат	Зона	Поз.	Обозначение	Наименование	Кол.	Примечание
				Документация.		
*)			1Ф.653.00.000СБ	Сборочный чертеж		*) 22.12
				Сборочные единицы.		
11		1	1Ф.653.00.100	Привод ручной	1	
11		2	1Ф.653.00.200	Рама затвора	1	
11		3	1Ф.653.00.300	Щит	1	
				Детали.		
11		4	1Ф.653.00.001	Штанга винтовая	1	
11		5	1Ф.653.00.002	Ось	1	
11		6	1Ф.653.00.003	Ограждение	1	
64		7	1Ф.653.00.004	Прокладка		
				Лист Б1 ГОСТ 19903-74 / ВСт.3сп ГОСТ 16523-70		
				Ф40 h14 × Ф13 H14	8	0.03 кг
				Стандартные изделия.		
		8		Винт 2М8×18.58.096		
				ГОСТ 17475-72	4	
		9		Гайка М8.58.05 ГОСТ 5915-70	4	
		10		Шплинт 5×25-001		
				ГОСТ 397-79	2	

Изм.	Лист	№ докум.	Подп.	Дата	1Ф.653.00.000			
Разраб.	Кривошеев				Затвор плоский поверхностный 600×800 с ручным приводом	Лит. Н	Лист	Листов 1
Пров.	Пендерев					Мосводоканалниипроект Отдел №5		
Н.контр.	Потутков							

Копировал: Формат 11

1Ф.653.00.003

Ф(√)

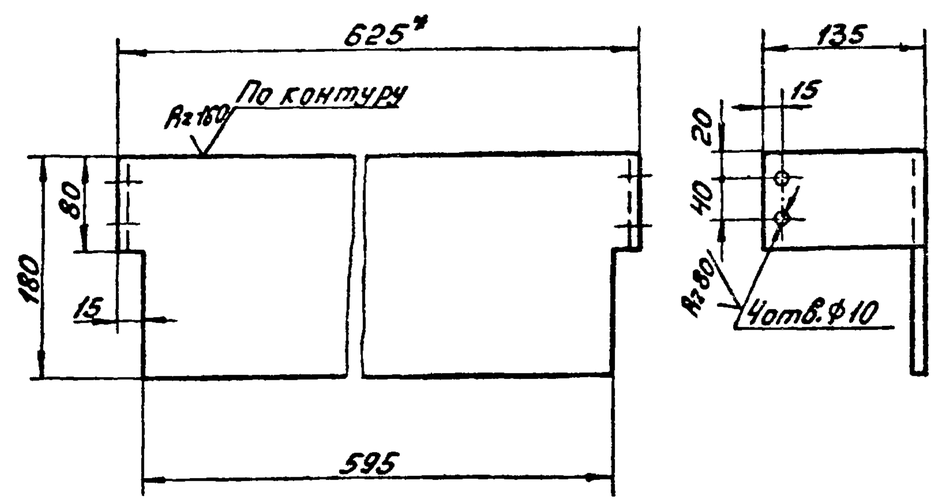

1. Внутренний радиус гибки R3.
2. Развернутая длина L=885мм.
3. H14; h14; ±IT14/2.
4.* Уточнить размер по раме 1Ф.653.01.200.

Изм.	Лист	№ докум.	Подп.	Дата	1Ф.653.00.003			
Разраб.	Кривошеев				Ограждение	Лит. Н	Масса 4.5	Масштаб 1:5
Пров.	Пендерев					Лист	Листов 1	
Н.контр.	Потутков				Лист Б3 ГОСТ 19903-74 / ВСт.3сп ГОСТ 16523-70	Мосводоканалниипроект Отдел №5		

Копировал: 17850-08 17 Формат 11

1Ф.653.00.100 СБ

Типовой проект 902-2-346
Альбом VII

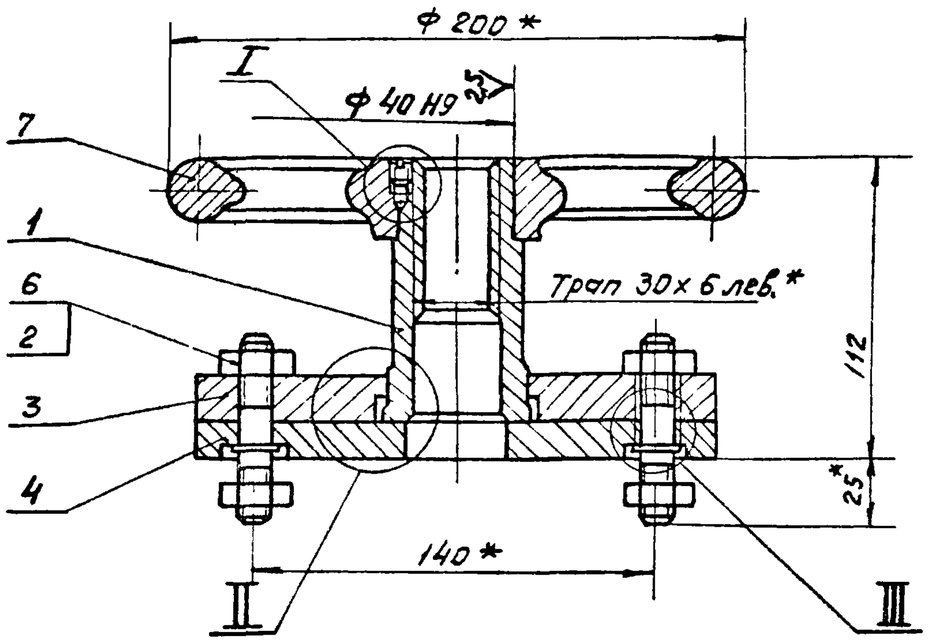

II
М 1:1

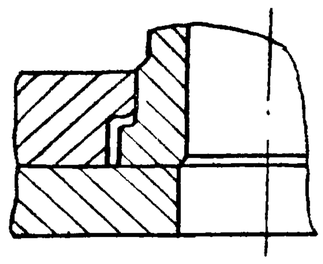

III
М 1:1

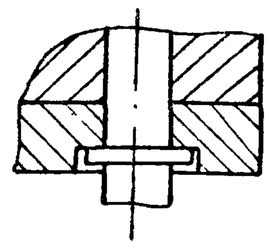

I
М 1:1

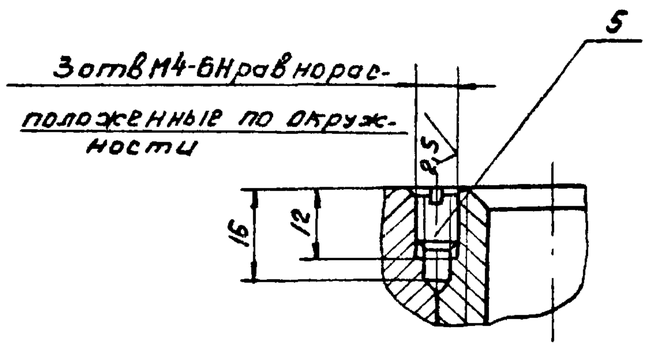

1. $\pm \frac{IT14}{2}$.
2. * Размеры для справок.

Изм	Лист	№ докум.	Подп.	Дата	1Ф.653.00.100 СБ			
Разраб.		Кривошеева			Привод ручной Сборочный чертеж	Лит.	Масса	Масшт.
Пров.		Пендерев				И	5.7	1:2
Рук.		Пендерев				Лист	Листов 1	
Н контр		Потуткнов				Мосводоканалниипроект Отдел №5		

Формат 12

Формат	Зона	Поз.	Обозначение	Наименование	Кол.	Примеч.
				Документация		
12			1Ф.653 00.100 СБ	Сборочный чертеж		
				Детали		
11		1	1Ф.653.00.101	Гайка подъемная	1	
11		2	1Ф653.00.102	Шпилька	2	
11		3	1Ф.653.00.103	Пластина	1	
11		4	1Ф.653.00.103-01	Пластина	1	
				Стандартные изделия		
		5		Винт М4х10 58 096		
				ГОСТ 1477-75	3	
		6		Гайка М12 5 096		
				ГОСТ 5915-70	4	
		7		Маховик 2-В-200х36		
				ГОСТ 5260-75	1	

Изм	Лист	№ докум.	Подп.	Дата	1Ф.653.00.100			
Разраб.		Кривошеева			Привод ручной	Лит.	Лист	Листов
Пров.		Пендерев				И		1
Рук.		Пендерев				Мосводоканалниипроект Отдел №5		
Н контр		Потуткнов						

Формат 11

1Ф.653.00.101

Rz80 √ (√)

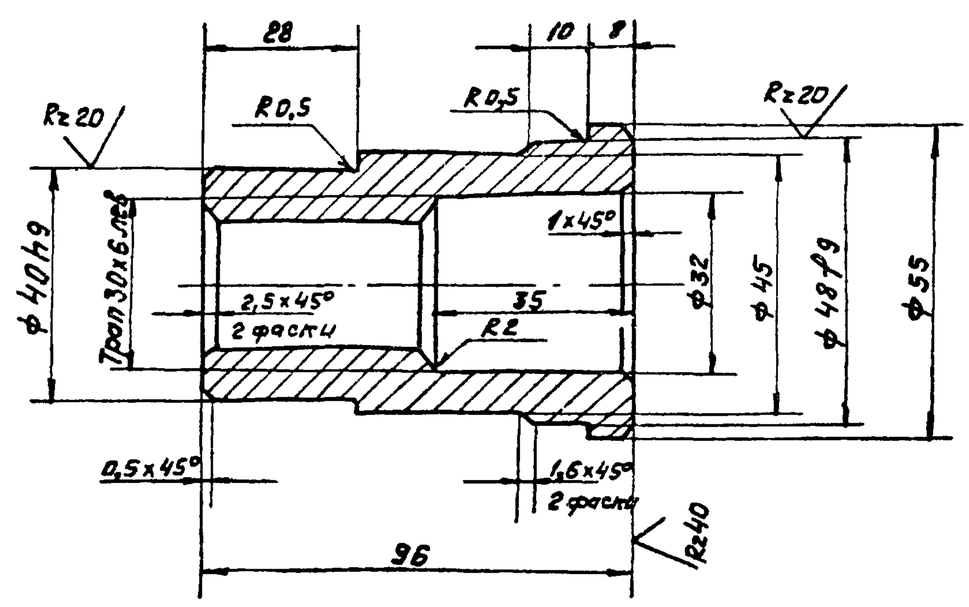

1. Неуказанные предельные отклонения размеров. $H14$; $h14$; $\pm \frac{IT14}{2}$.
2. Допускаемые отклонения на размеры отливки выполнить по Ш кл. точности ГОСТ 1855-55
3. Литейные радиусы, неуказанные на чертеже, выполнить R3

Изм	Лист	№ докум.	Подп.	Дата	1Ф.653.00101			
Разраб.		Кривошеева			Гайка подъемная	Лит.	Масса	Масшт.
Пров.		Пендерев				И	0.7	1:1
Н.контр		Потуткнов			СЧ 15-32 ГОСТ 1412-79	Лист	Листов 1	
						Мосводоканалниипроект Отдел №5		

Копировал Ф3 17850-08 18 Формат 11

Типовой проект 902-2-346
Альбом VII

1Ф.653.00.102

Rz80 √(√)

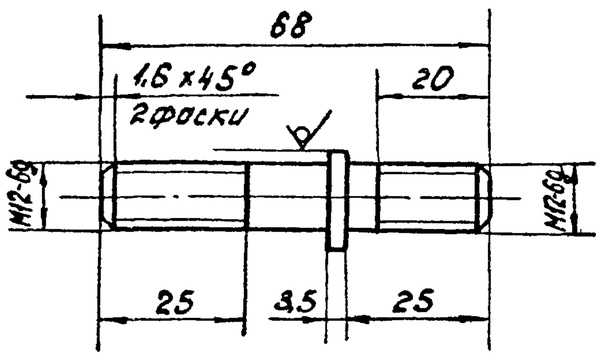

Неукозанные предельные отклонения размеров: $h14; \pm \frac{IT14}{2}$.

Изм.	Лист	№ докум.	Подп.	Дата	1Ф.653.00.102			
Разраб.		Кривошеева			Шпилька	Лит. И	Масса 0,06	Масштаб 1:1
Пров.		Пендерев				Лист	Листов: 1	
Рук.		Пендерев			Круг $\frac{В18\ ГОСТ\ 2590-71}{ВСт.3\ ГОСТ\ 535-79}$	Мосводоканалниипроект Отдел № 5		
Н.контр.		Потутков						

Формат 11

1Ф.653.00.103

Rz80 √(√)

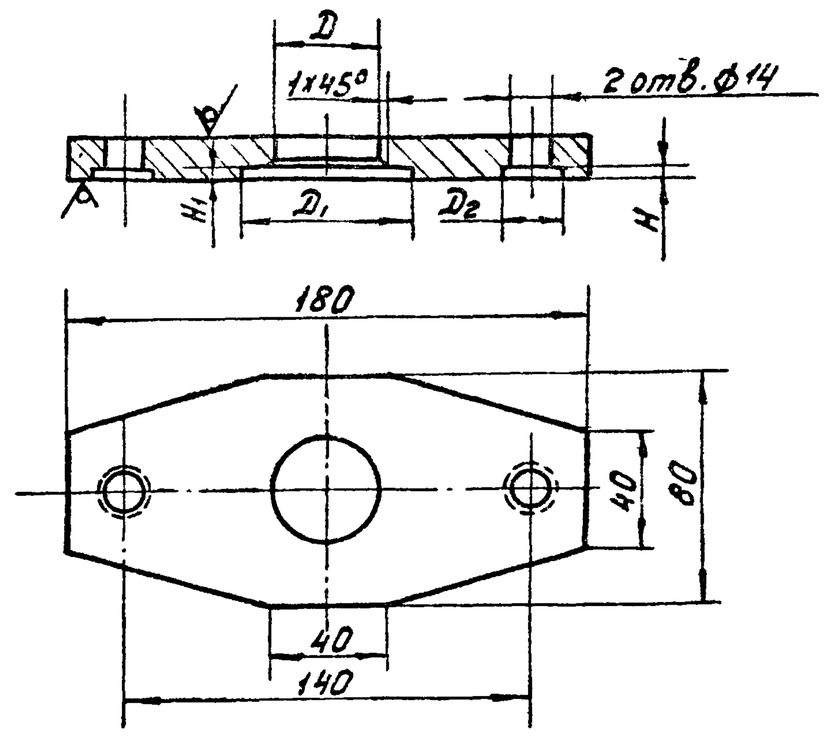

Обозначение	D мм	D_1 мм	D_2 мм	H мм	H_1 мм	Вес кг
1Ф.653.00.103	⌀48H9	⌀58	—	—	8,5	1,1
1Ф.653.00.103-01	⌀35	—	⌀20	4	—	1,2

$H14; h14; \pm \frac{IT14}{2}$.

Изм.	Лист	№ докум.	Подп.	Дата	1Ф.653.00.103			
Разраб.		Кривошеева			Пластина	Лит. И	Масса см. табл.	Масштаб —
Пров.		Пендерев				Лист	Листов: 1	
Рук.		Пендерев			Лист $\frac{Б16\ ГОСТ\ 19903-74}{В\ ст.3\ ГОСТ\ 14637-79}$	Мосводоканалниипроект Отдел № 5		
Н.контр.		Потутков						

Формат 11

Формат	Зона	Поз.	Обозначение	Наименование	Кол.	Примеч.
				Документация		
22			1Ф.653.00.200 СБ	Сборочный чертеж		
				Детали		
11		1	1Ф.653.00.201	Угольник	2	
11		2	1Ф.653.00.202	Направляющая	2	
		3	1Ф.653.00.202-01	Направляющая	2	
11		4	1Ф.653.00.203	Полоса анкерная	11	
11		5	1Ф.653.00.204	Поперечина	2	
11		6	1Ф.653.00.205	Уплотнение	1	
11		2	1Ф.653.00.206	Полоса	2	
Б.4.		8	1Ф.653.00.207	Втулка		
				Труба $\frac{20x3\ ГОСТ\ 8734-75}{В\ 10\ ГОСТ\ 8733-74}$		
				L = 28 h14	7	0,03кг
Б.4.		9	1Ф.653.00.208	Втулка		
				Труба $\frac{20x3\ ГОСТ\ 8734-75}{В\ 10\ ГОСТ\ 8733-74}$		
				L = 12 h14	12	0,015кг

Изм.	Лист	№ докум.	Подп.	Дата	1Ф.653.00.200			
Разраб.		Кривошеева			Рама затвора	Лит. И	Лист 1	Листов 2
Пров.		Пендерев				Мосводоканалниипроект Отдел № 5		
Рук.		Пендерев						
Н.контр.		Потутков						

Формат 11

Формат	Зона	Поз.	Обозначение	Наименование	Кол.	Примеч.
				Стандартные изделия		
				Болт ГОСТ 7798-70		
		10		М10 x 45 58.096	18	
		11		М10 x 55.58.096	5	
		12		М12 x 120.58.096	2	
				Гайка ГОСТ 5915-70		
		13		М10 5.096	26	
		14		М12.5.096	2	

Изм.	Лист	№ докум.	Подп.	Дата	1Ф.653.00.200	Лист 2

Копировал: Шр 17850-08 19 Формат 11

Типовой проект 902-2-346
Альбом VII

1Ф. 653.00.200 СБ

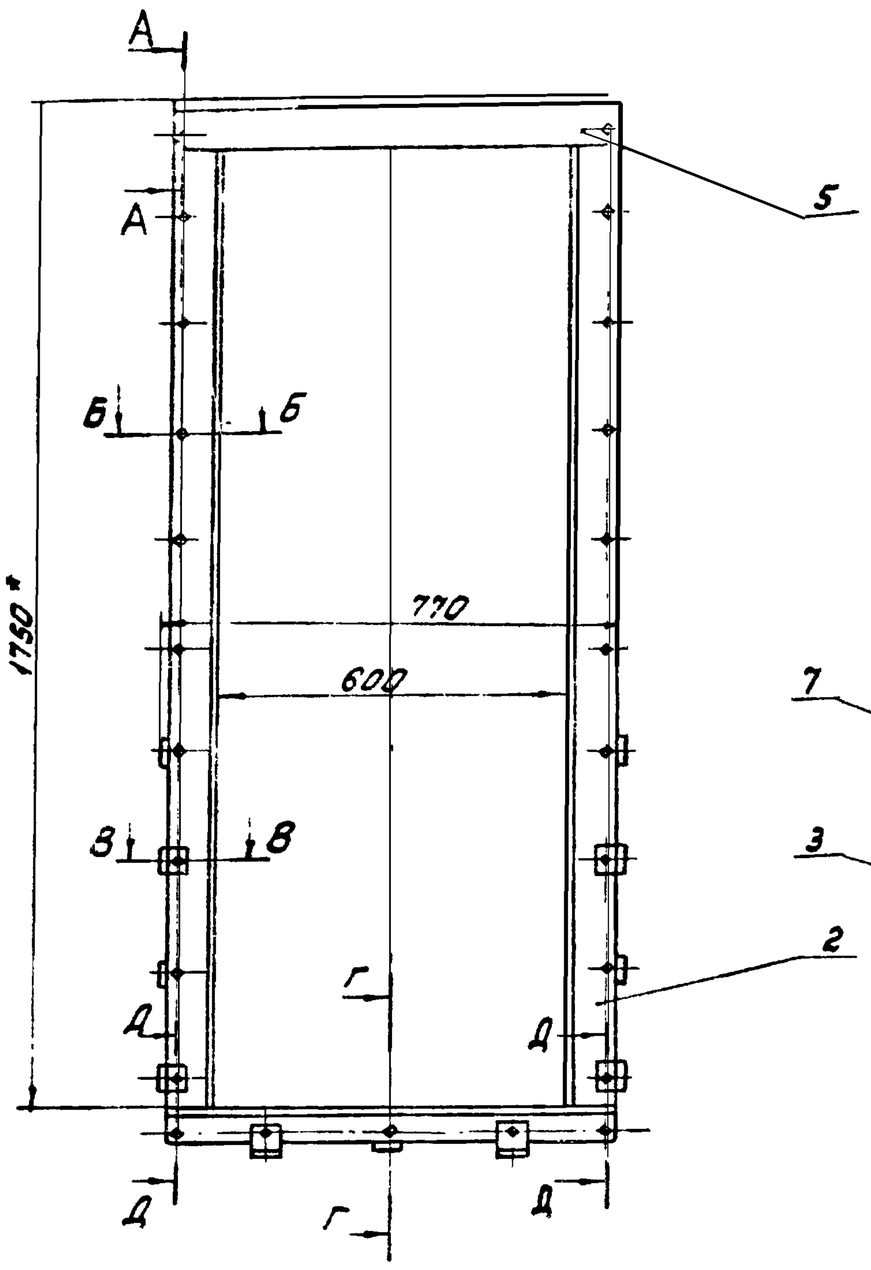

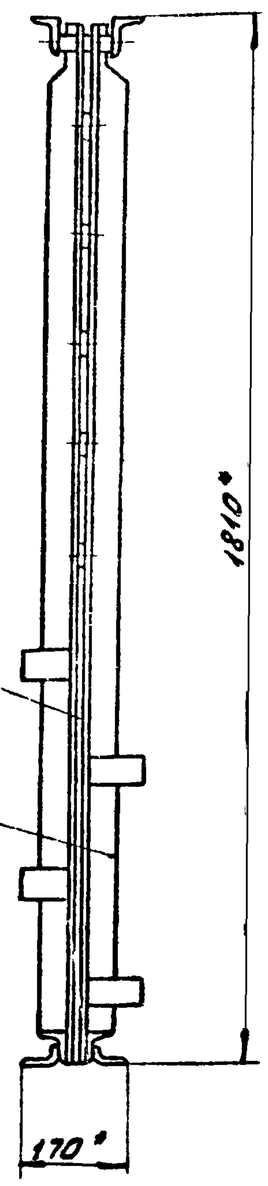

Д-Д
М1:2

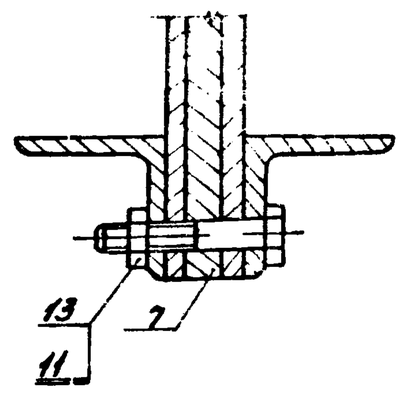

А-А
М1:2

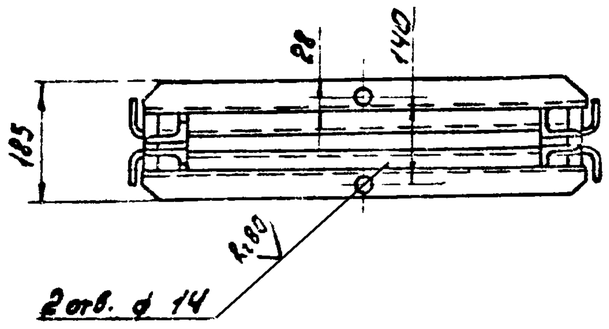

Б-Б
М1:2

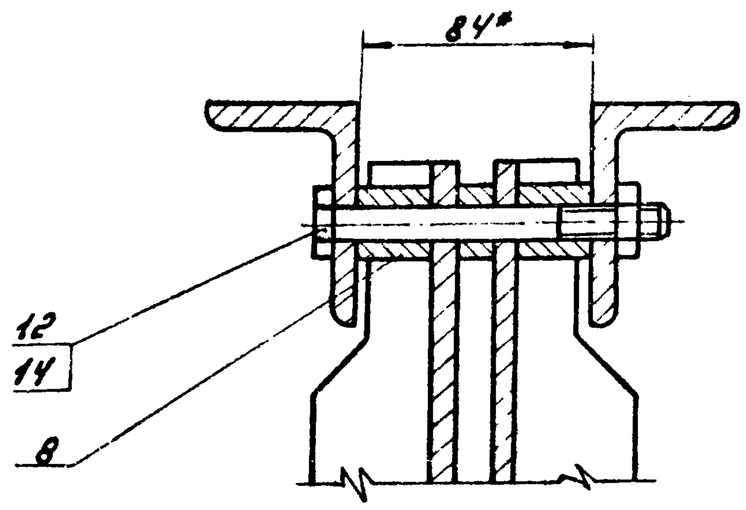

В-В
М1:2

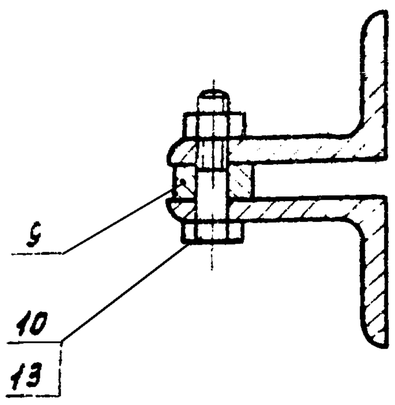

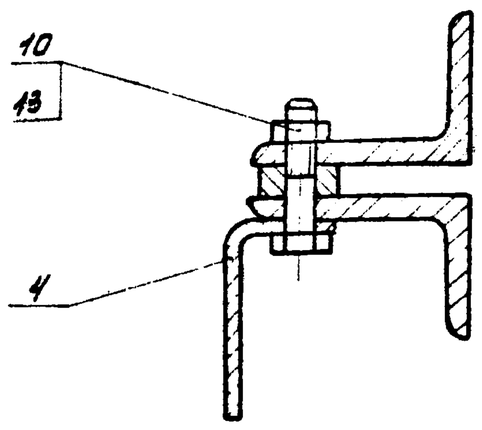

Г-Г
М1:2

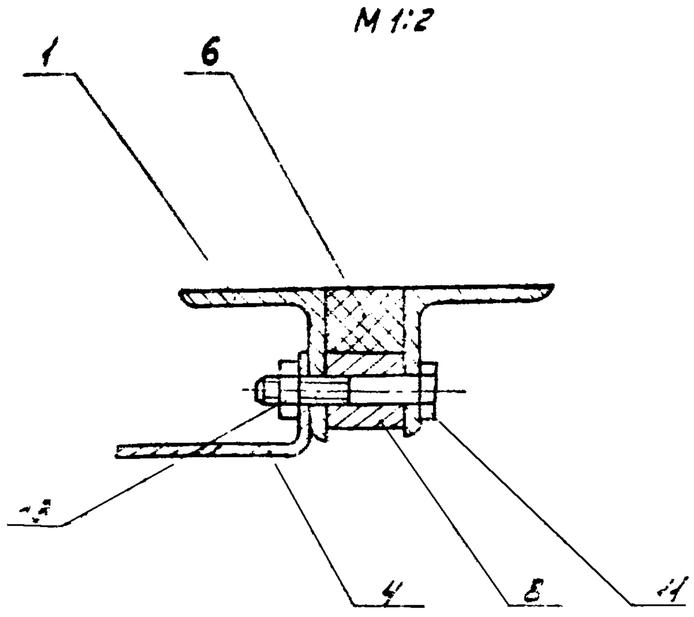

1. Н14; А14; ± $\frac{IT14}{2}$.
2. При сборке рамы затвора уплотнение поз. 6 приклеить к угольникам поз 1 с помощью клея N 88 ТУ 38105 1061-76.
3. * Размеры для справок
4. Шероховатость обрабатываемых поверхностей деталей без чертежа — Rz 40

Изм.	Лист	№ докум.	Подп.	Дата	1Ф. 653.00.200СБ			
Разраб.		Кривошеева			Рама затвора	Лит.	Масса	Масштаб
Пров.		Пендерев				Я1	~74	1:10
Рук.		Пендерев			Сборочный чертеж	Лист	Листов: 1	
Н.контр.		Потутков				Мосводоканалниипроект Отдел № 5		

Инв. № подл. | Подп. и дата | Взам. инв. № | Инв. № дубл. | Подп. и дата

Типовой проект 902-2-346
Альбом VIII

1Ф.653.00201

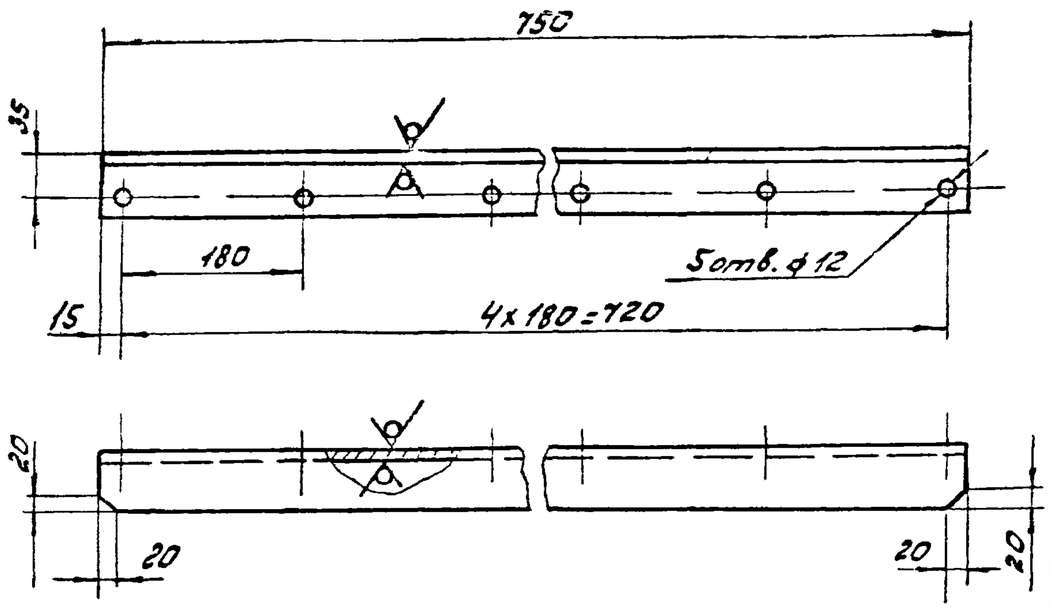

Н14; h14; ± IT14/2.

Изм. Лист	№ докум.	Подп.	Дата	1Ф.653.00201
Разраб.	Кривошеев			Уголок — Лит. И; Масса 16; Масштаб 1:5
Пров.	Пендерев			Лист; Листов 1
Н. контр.	Потутков			Уголок Б-50х50х5 ГОСТ 8509-72 / В ст.3 ГОСТ 535-79 — Мосводоканалниипроект, Отдел № 11

Инв. № подл. | Подп. и дата | Взам. инв. № | Инв. № дубл. | Подп. и дата

1Ф.653.00202

1Ф.653.00202 — изображено
1Ф.653.00202-01 — зеркальное отражение

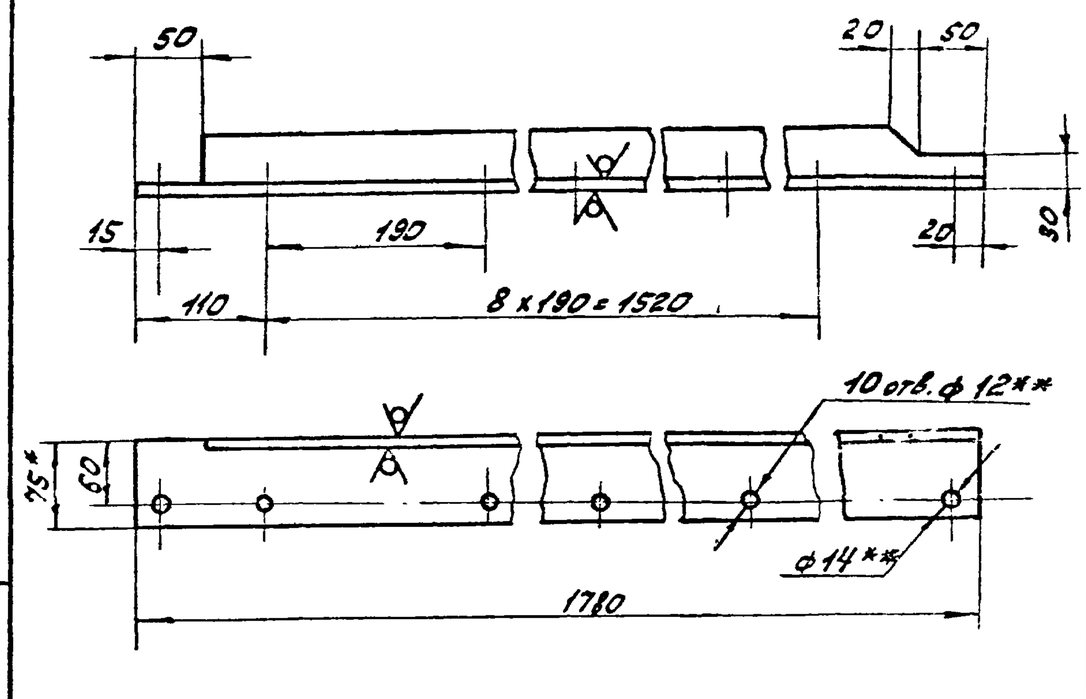

1. Н14; h14; ± IT14/2.
2. ** Сверление отверстий производить совместно с направляющей 1Ф.653.00202-01
3. * Размеры для справок.

Изм. Лист	№ докум.	Подп.	Дата	1Ф.653.00202
Разраб.	Кривошеев			Направляющая — Лит. И; Масса 13,2; Масштаб 1:5
Пров.	Пендерев			Лист; Листов: 1
Н. контр.	Потутков			Уголок Б-75х50х8 ГОСТ 8510-72 / В ст3 ГОСТ 535-79 — Мосводоканалниипроект, Отдел № 5

Формат 11

1Ф.653.00203

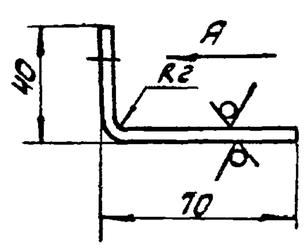

Вид А

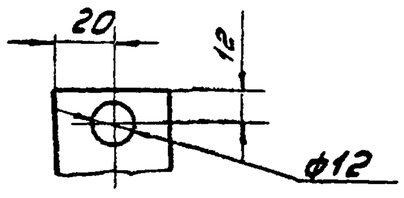

1. Длина заготовки ≈ 115 мм
2. Н14; h14; ± IT14/2

Изм. Лист	№ докум.	Подп.	Дата	1Ф.653.00203
Разраб.	Кривошеев			Полоса анкерная — Лит. И; Масса 0,14; Масштаб 1:2
Пров.	Пендерев			Лист; Листов: 1
Н. контр.	Потутков			Полоса Б-2-4х40 ГОСТ 103-76 / В ст3 ГОСТ 535-79 — Мосводоканалниипроект, Отдел № 5

Формат 11

1Ф.653.00204

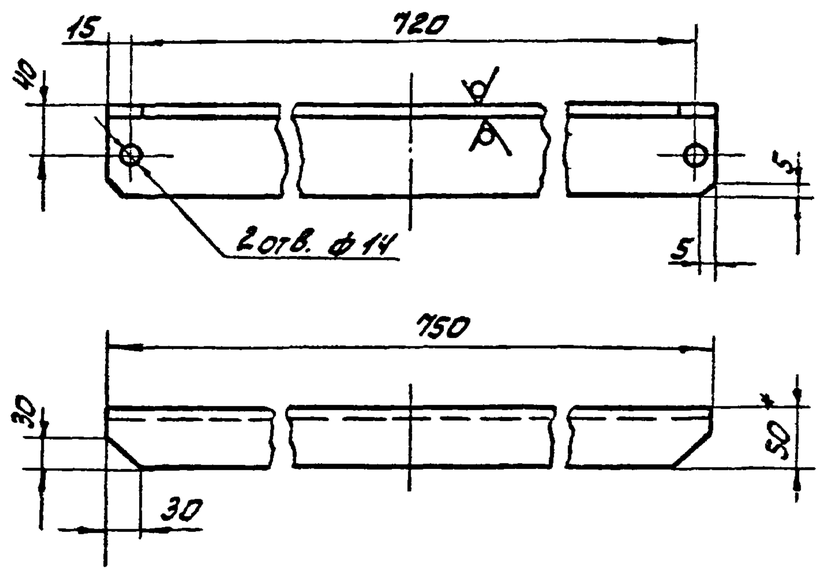

1. Н14; h14; ± IT14/2.
2. * Размеры для справок.

Изм. Лист	№ докум.	Подп.	Дата	1Ф.653.00204
Разраб.	Кривошеев			Поперечина — Лит. И; Масса 5,5; Масштаб 1:5
Пров.	Пендерев			Лист; Листов: 1
Н. контр.	Потутков			Уголок Б-75х50х8 ГОСТ 8510-72 / В ст3 ГОСТ 535-79 — Мосводоканалниипроект, Отдел № 5

Копировал: Ф4- 17850-08: 21 Формат 11

Типовой проект 902-2-376
Альбом VII

1ф.653.00.205

Rz 320 (√)

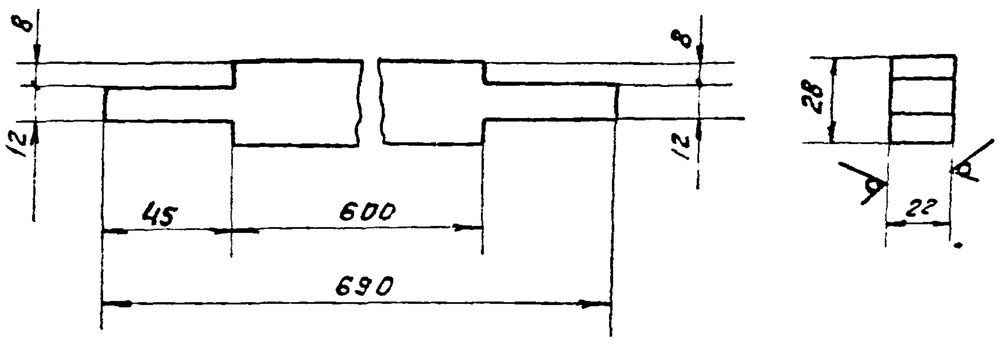

$h\,14 \pm \frac{IT14}{2}$.

Изм.	Лист	N докум.	Подп.	Дата	1Ф.653.00.205		
Разраб.		Кривошеева			Уплотнение	Лит. И	Масса 0.3 / Масш. 1:2
Пров.		Пендерев				Лист	Листов 1
Рук.		Пендерев			Пластина I ПМБ-М-22-1,2 ГОСТ 7338-77	Мосводоканалниипроект Отдел N5	
Н. контр.		Потутков					

Подп. и дата | Инв. N дубл. | Взам. инв. N | Подп. и дата | Инв. N подл.

Формат 11

1ф.653.00.206

Rz 160 (√)

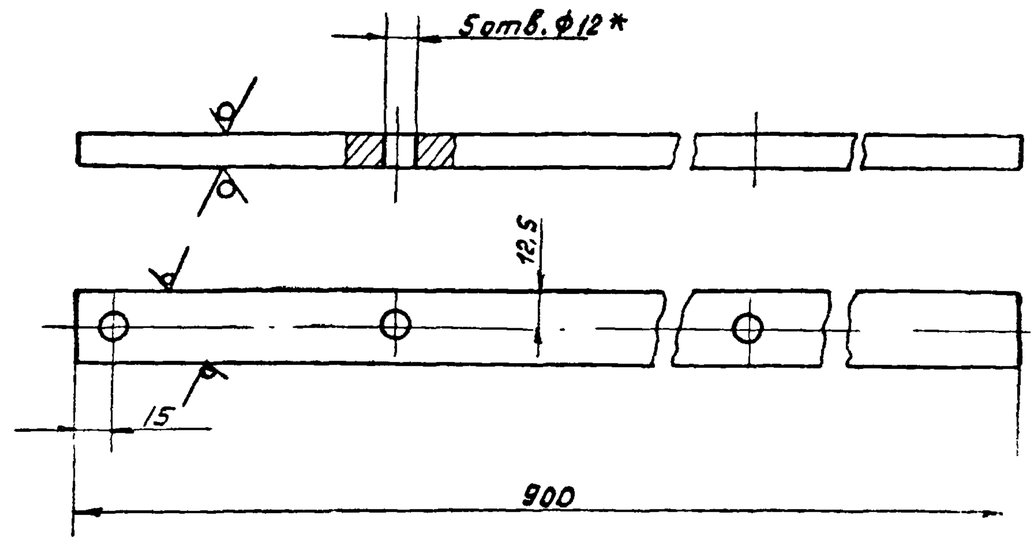

1. $H14;\ h14 \pm \frac{IT14}{2}$.
2. * Отверстия разночать по направляющим 1ф.653.00.202

Изм.	Лист	N докум.	Подп.	Дата	1Ф.653.00.206		
Разраб.		Кривошеева			Полоса	Лит. И	Масса 2.1 / Масш. 1:2
Пров.		Пендерев				Лист	Листов: 1
Рук.		Пендерев			Полоса $\frac{Б2-12\times25\ ГОСТ\ 103-76}{Ст.3\ ГОСТ\ 535-79}$	Мосводоканалниипроект Отдел N5	
Н. контр.		Потутков					

Подп. и дата | Инв. N дубл. | Взам. инв. | Подп. и дата | Инв. N подл.

Формат 11

1ф.653.00.300СБ

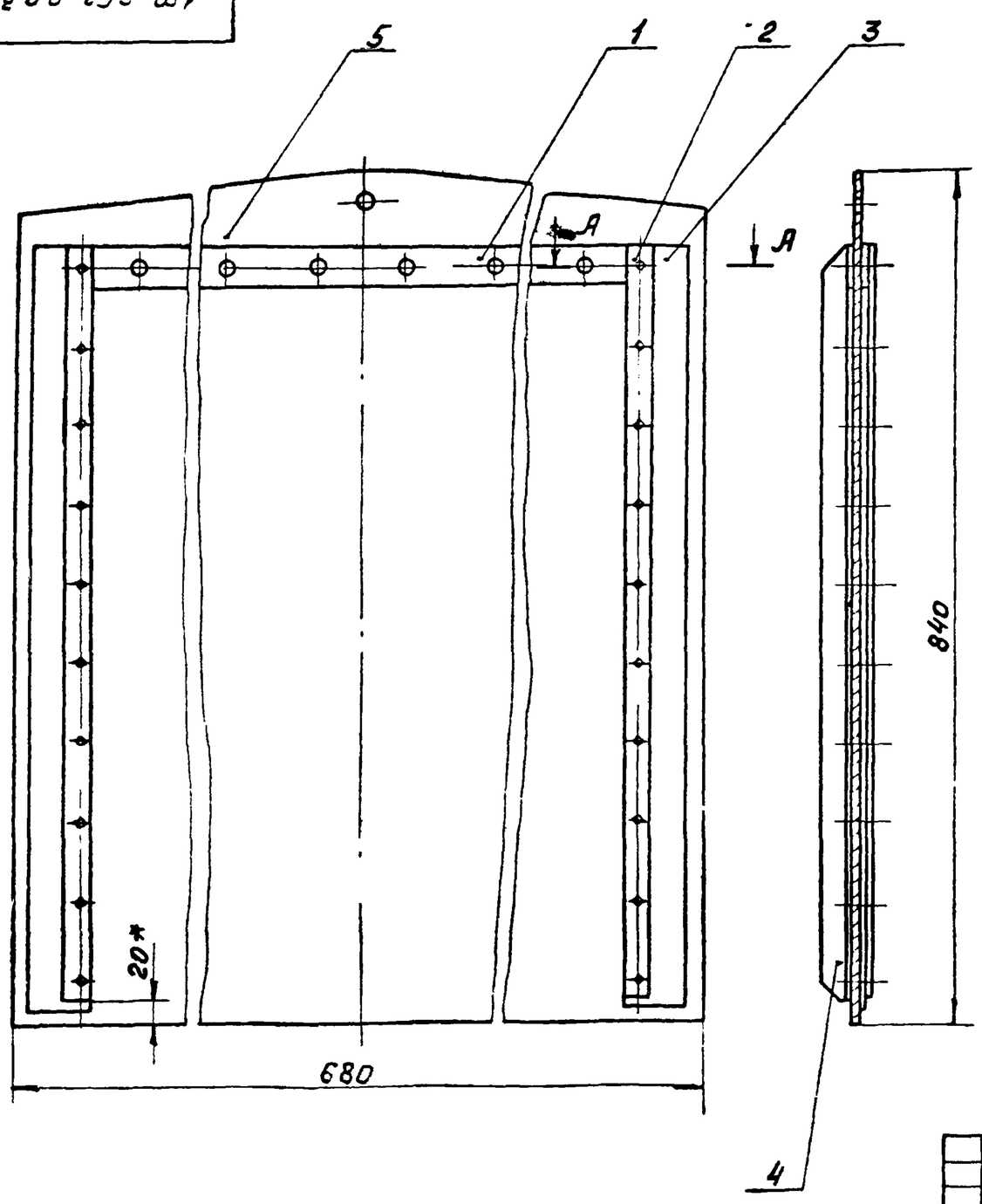

А-А
М 1:1

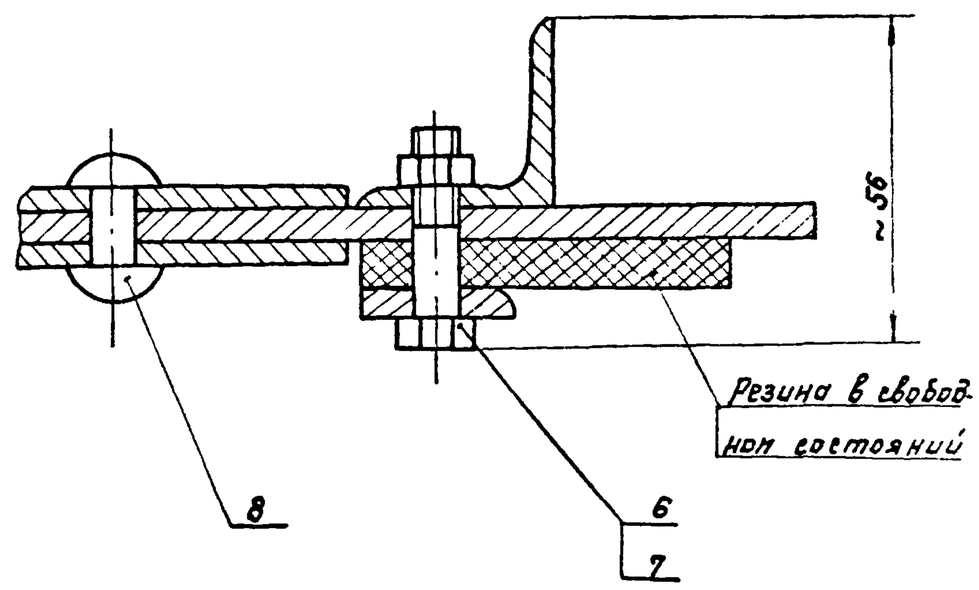

Размеры для справок

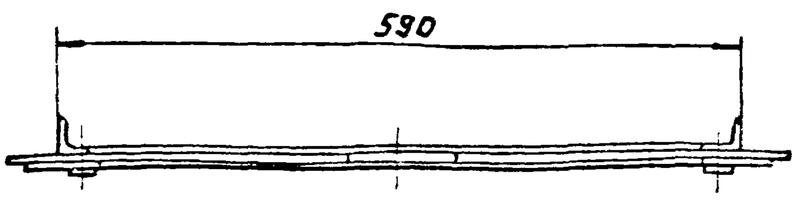

Изм.	Лист	N докум.	Подп.	Дата	1Ф.653.00.300СБ		
Разраб.		Кривошеева			Щит Сборочный чертеж	Лит. И	Масса 33,5 / Масш. 1:5
Пров.		Пендерев				Лист	Листов 1
Рук.		Пендерев				Мосводоканалниипроект Отдел N5	
Н. контр.		Потутков					

Подп. и дата | Инв. N дубл. | Взам. инв. | Подп. и дата | Инв. N подл.

Копировал: 17850-08 22 Формат 12

Типовой проект 902-2-346
Альбом VII

Формат	Зона	Поз.	Обозначение	Наименование	Кол.	Примеч.
				Документация		
12			1Ф.653.00.300СБ	Сборочный чертеж		
				Детали		
11		1	1Ф.653.00.301	Полоса	2	
		2	1Ф.653.00.301-01	Полоса	2	
11		3	1Ф.653.00.302	Уплотнение	2	
11		4	1Ф.653.00.303	Стойка	2	
12		5	1Ф.653.00.304	Обшивка	1	
				Стандартные изделия		
		6		Болт М8х35.58.096 ГОСТ 7798-70	20	
		7		Гайка М8.5.096 ГОСТ 5915-70	20	
		8		Заклепка 8х22.00 ГОСТ 10299-80	6	

Изм.	Лист	№ докум.	Подп.	Дата	1Ф.653.00.300			
Разраб.		Кривошеева			Щит	Лит. И	Лист	Листов 1
Пров.		Пенгерев				Мосводоканалниипроект Отдел №5		
Рук.		Пенгерев						
Н. контр.		Потутков						

Подп. и дата | Инв. № дубл. | Взам. инв. № | Подп. и дата | Инв. № подл.

формат 11

1Ф.653.00.301

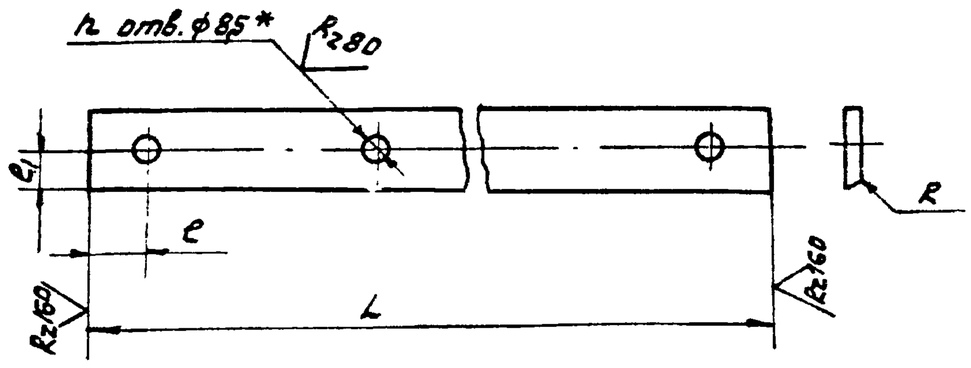

Обозначение	h мм	R мм	e мм	e1 мм	L мм	Материал	Вес, кг
1Ф.653.00.301	6	—	40	20	520	Полоса $\frac{Б\text{-}2\text{-}4\times40\ ГОСТ\ 103\text{-}76}{ВСТ3\ ГОСТ\ 535\text{-}79}$	0.65
1Ф.653.00.301-01	10	R3	20	14	760	Полоса $\frac{Б\text{-}2\text{-}5\times28\ ГОСТ\ 103\text{-}76}{ВСТ3\ ГОСТ\ 535\text{-}79}$	0.83

1. $H14;\ \pm\frac{IT14}{2}$.
2. Отверстия размечать по сопрягаемой детали.

Изм.	Лист	№ докум.	Подп.	Дата	1Ф.653.00.301			
Разраб.		Кривошеева			Полоса	Лит. И	Масса см. табл.	Масштаб —
Пров.		Пенгерев				Лист	Листов 1	
Н. контр.		Потутков			См. таблицу	Мосводоканалниипроект Отдел №5		

Подп. и дата | Инв. № дубл. | Взам. инв. № | Подп. и дата | Инв. № подл.

формат 11

1Ф.653.00.302

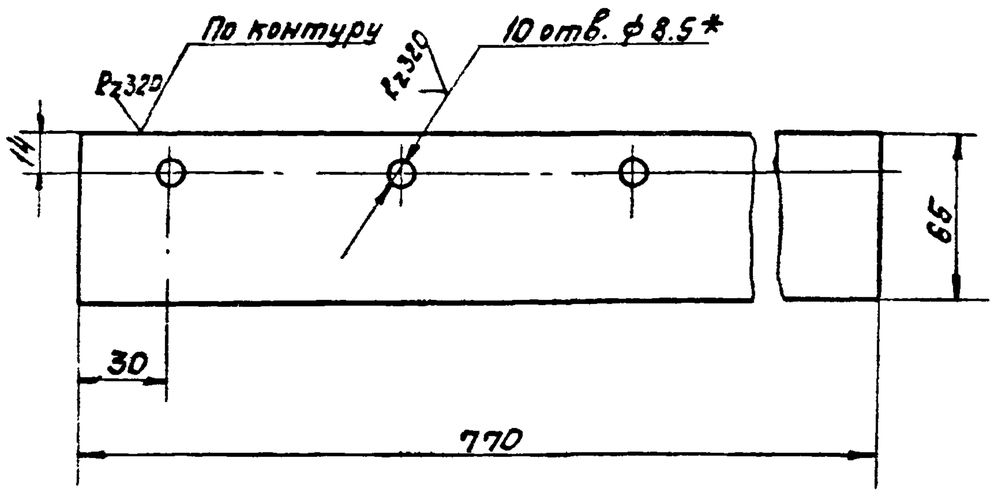

1.* Отверстия размечать по обшивке 1Ф.653.01.304.
2. $H14;\ h14;\ \pm\frac{IT14}{2}$.

Изм.	Лист	№ докум.	Подп.	Дата	1Ф.653.00.302			
Разраб.		Кривошеева			Уплотнение	Лит. И	Масса 0,47	Масштаб 1:2
Пров.		Пенгерев				Лист	Листов 1	
Н. контр.		Потутков			Пластина I ПМБ-М-В-1,2 ГОСТ 7738-77	Мосводоканалниипроект Отдел №5		

Подп. и дата | Инв. № дубл. | Взам. инв. № | Подп. и дата | Инв. № подл.

формат 11

1Ф.653.00.303

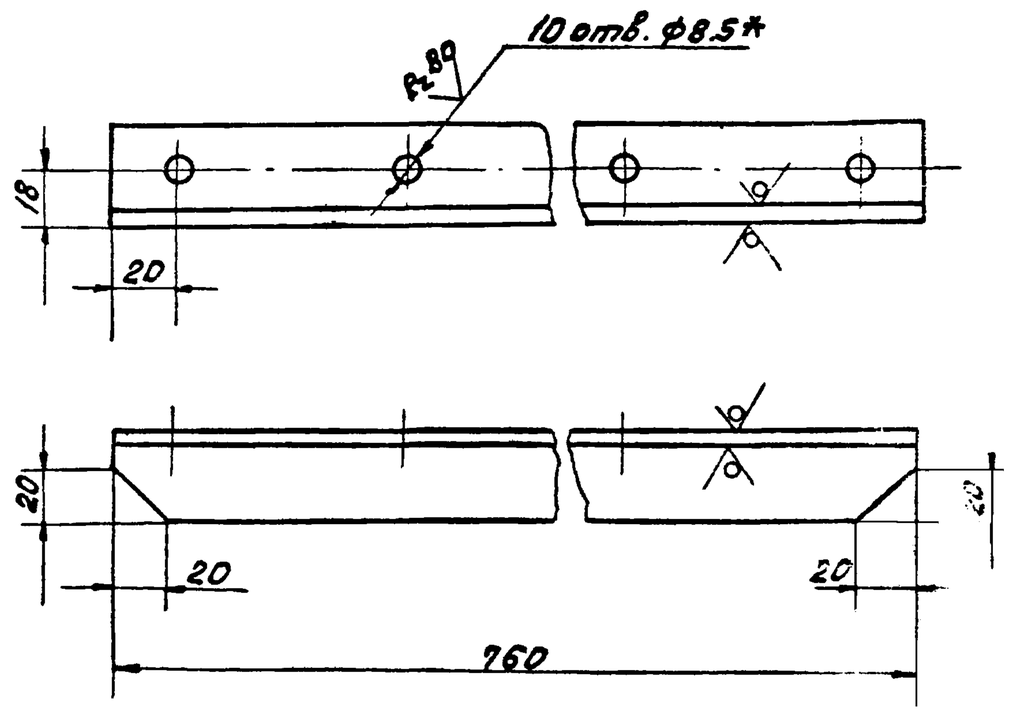

1. H14; h14; $\pm\frac{IT14}{2}$.
2.* Отверстия размечать по обшивке 1Ф.653.01.304

Изм.	Лист	№ докум.	Подп.	Дата	1Ф.653.00.303			
Разраб.		Кривошеева			Стойка	Лит. И	Масса 1,4	Масштаб 1:2
Пров.		Пенгерев				Лист	Листов 1	
Н. контр.		Потутков			Уголок $\frac{Б\text{-}32\times32\times4\ ГОСТ\ 8509\text{-}72}{ВСТ3\ ГОСТ\ 535\text{-}79}$	Мосводоканалниипроект Отдел №5		

Подп. и дата | Инв. № дубл. | Взам. инв. № | Подп. и дата | Инв. № подл.

формат 11

1Ф.653.00.304

Типовой проект 902-2-346
Альбом VII

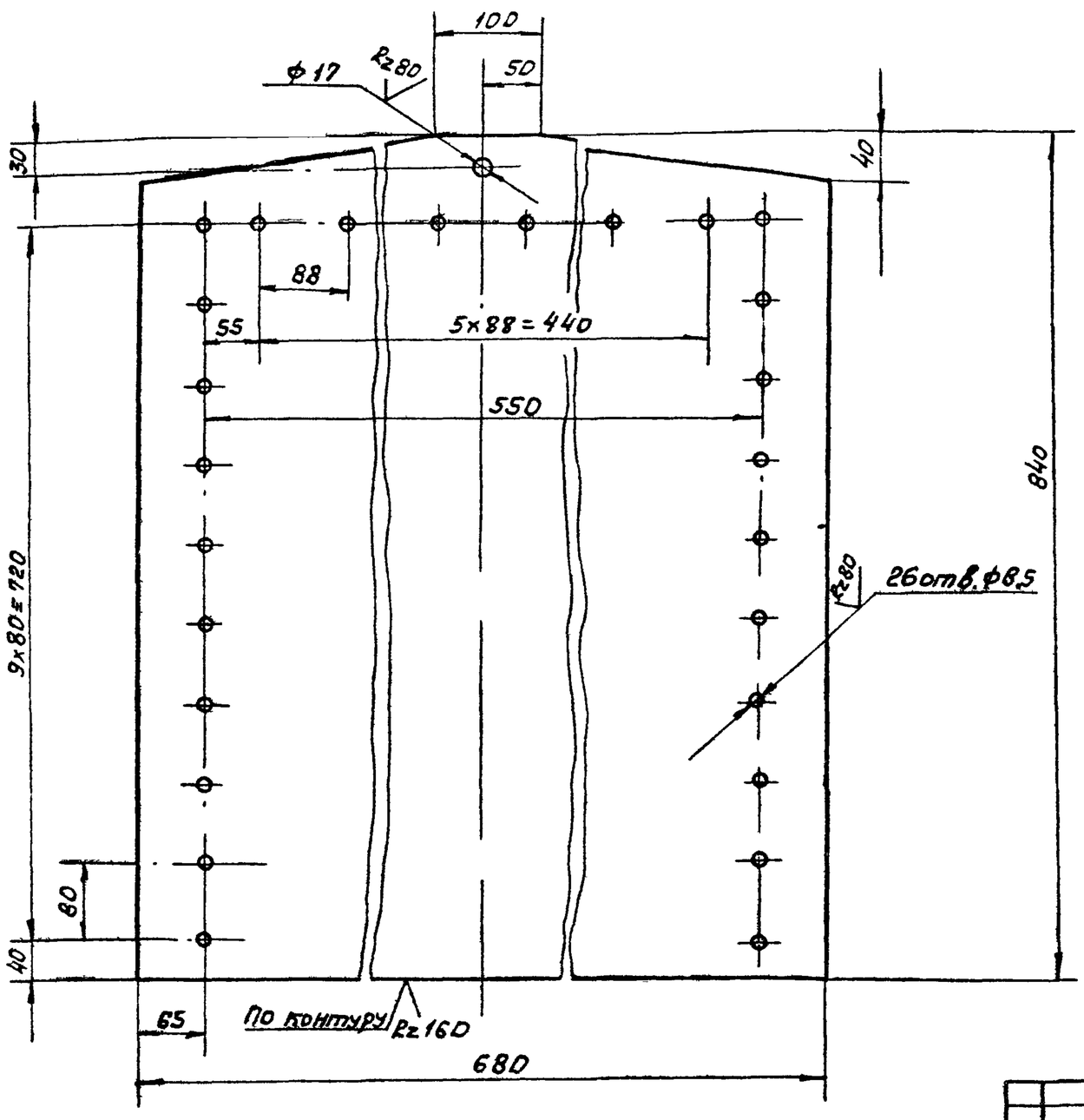

H14; h14; $\pm \frac{IT14}{2}$.

					1Ф.653.00.304			
Изм.	Лист	N докум.	Подп.	Дата	Обшивка	Лит.	Масса	Масшт.
Разраб.		Кривошеева				И	38	1:5
Пров.		Пендерев				Лист	Листов 1	
Н. контр.		Потутков			Лист 68 ГОСТ 19903-74 / В Ст.3 ГОСТ 14637-79	Мосводоканалниипроект Отдел N5		

Формат 12

Инв. N подл. | Подп. и дата | Взам. инв. N | Инв. N дубл. | Подп. и дата

1Ф.653.00.001

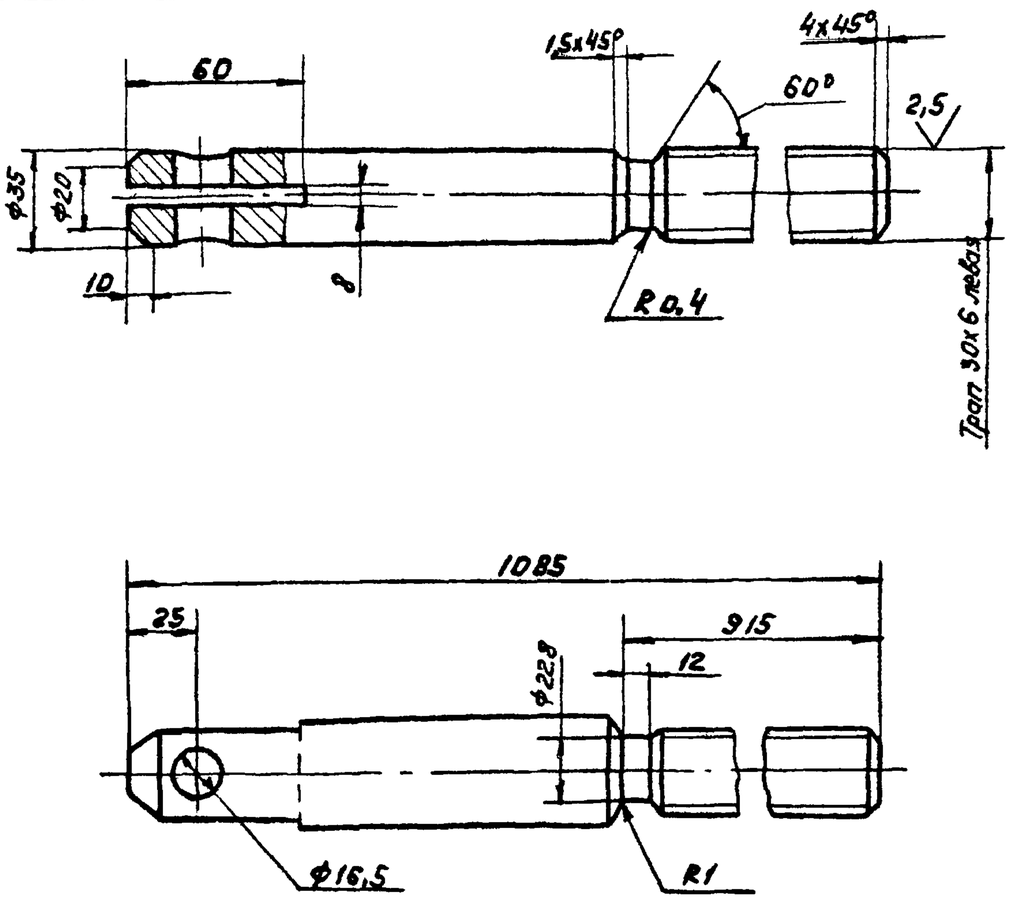

Неуказанные предельные отклонения размеров: H14; h14; $\pm \frac{IT14}{2}$.

					1Ф.653.00.001			
Изм.	Лист	N докум.	Подп.	Дата	Штанга винтовая	Лит.	Масса	Масшт.
Разраб.		Кривошеева				И	4,8	1:2
Пров.		Пендерев				Лист	Листов 1	
Н. контр.		Потутков			Круг В36 ГОСТ 2590-71 / В Ст3 ГОСТ 535-79	Мосводоканалниипроект Отдел N5		

Формат 11

1Ф.653.00.002

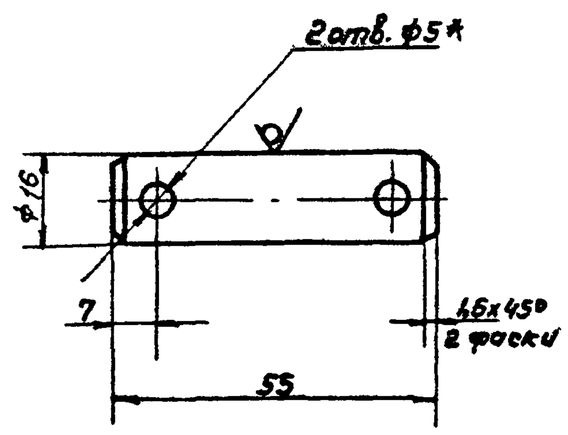

1. H14; h14; $\pm \frac{IT14}{2}$.
2. * Отверстия для шплинтов разнечать при сборке.

					1Ф.653.00.002			
Изм.	Лист	N докум.	Подп.	Дата	Ось	Лит.	Масса	Масшт.
Разраб.		Кривошеева				И	0,1	1:1
Пров.		Пендерев				Лист	Листов 1	
Н. контр.		Потутков			Круг В16 ГОСТ 2590-71 / В Ст.3 ГОСТ 535-79	Мосводоканалниипроект Отдел N5		

Формат 11

Копировал: 93 17850-08 24

Типовой проект 902-2-346
Альбом VIII

3Р.73.000СБ

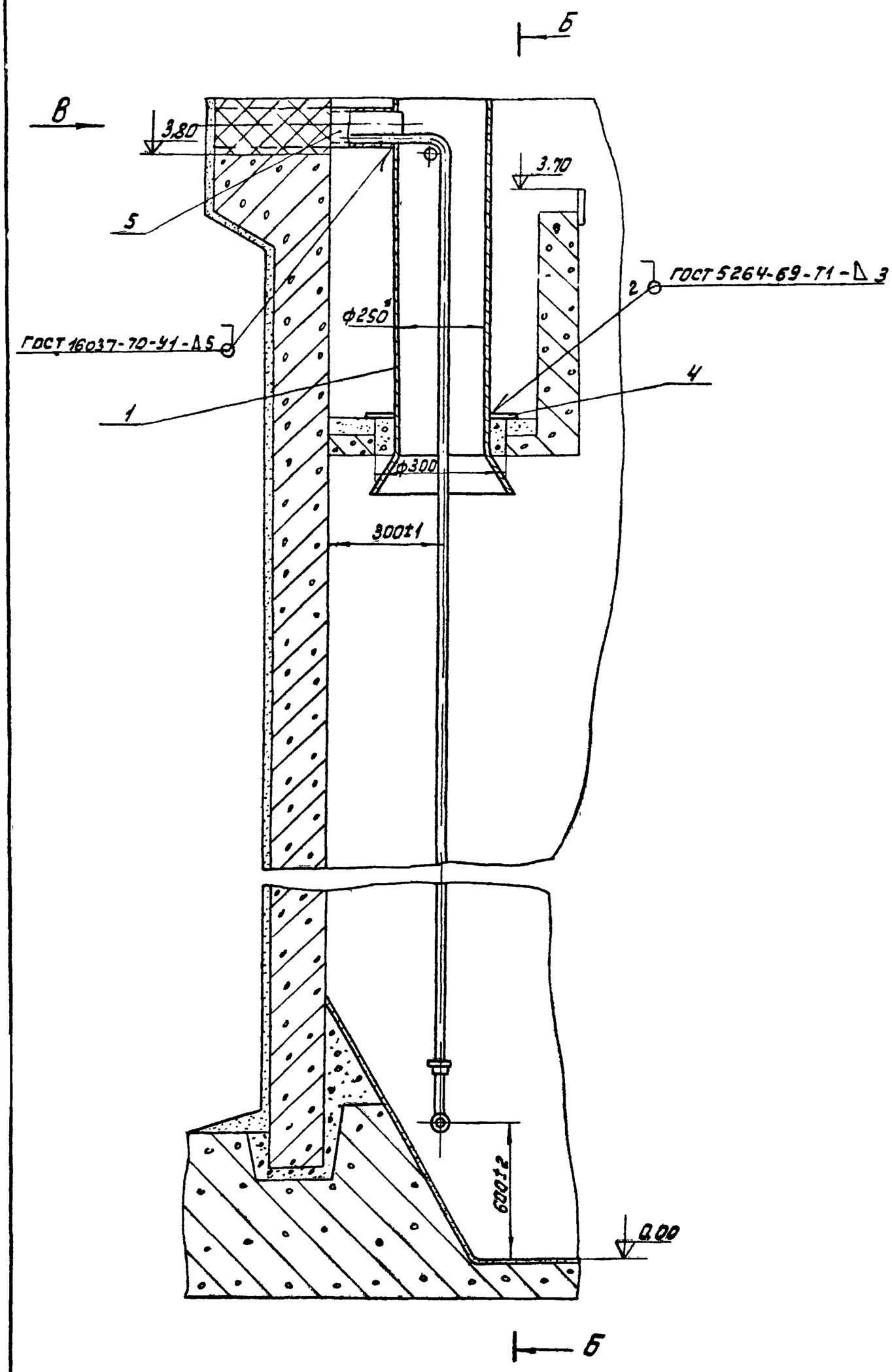

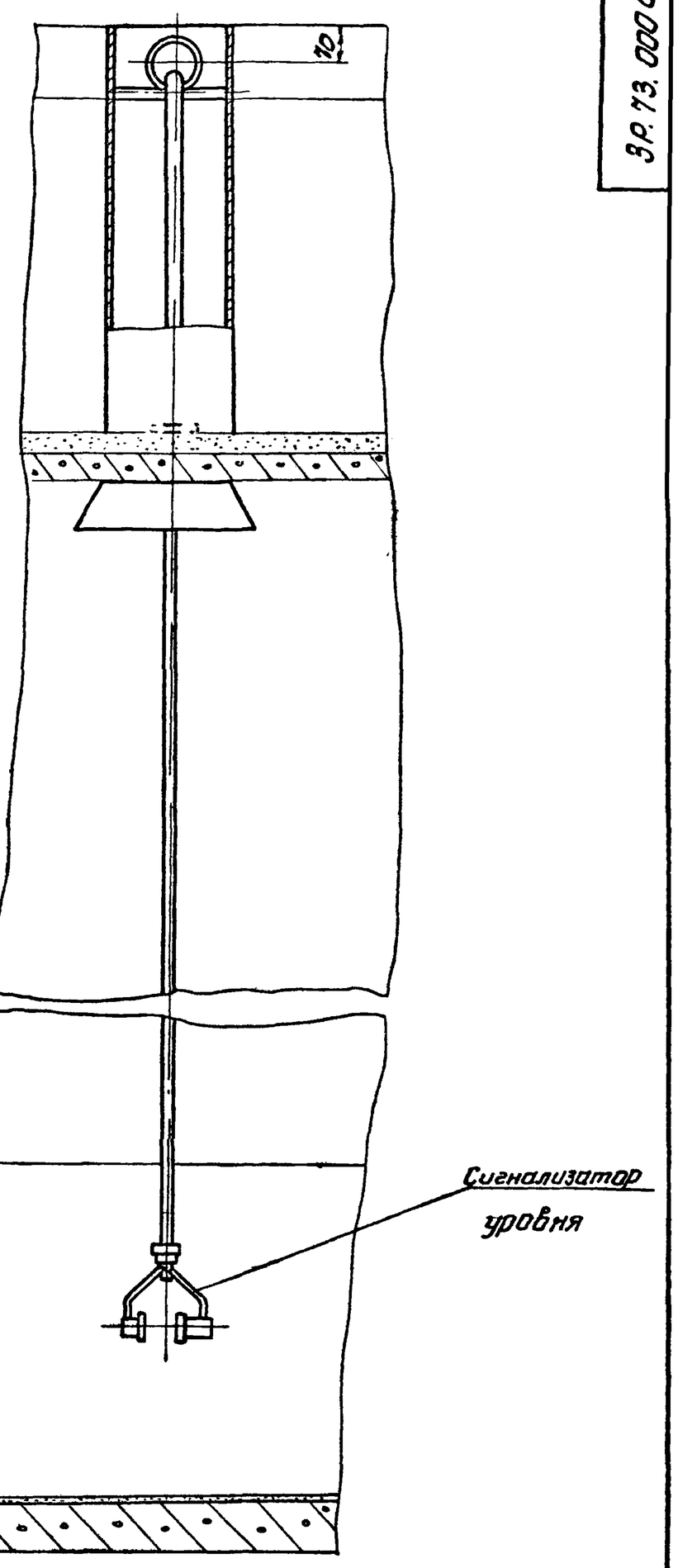

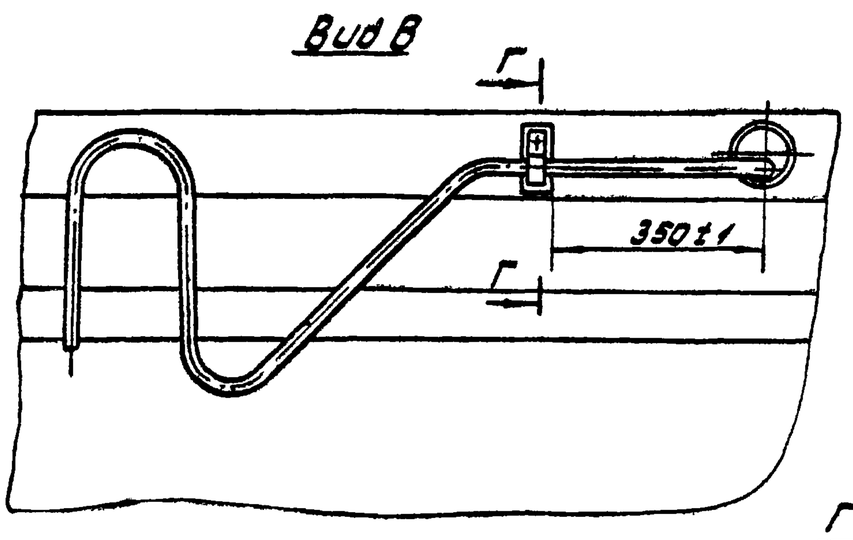

Г-Г
М 1:2

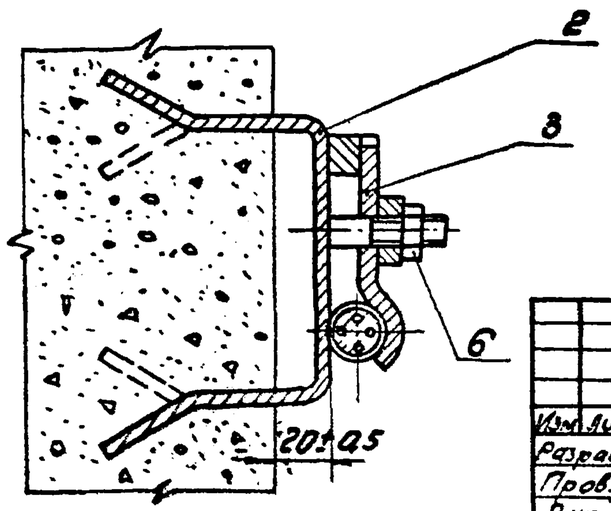

1. H14; h14; ± IT14/2.
2. Шероховатость обрабатываемых поверхностей детали без чертежа Rz 160
3. Конец патрубка поз.5 заделать заподлицо с бортом отстойника.
4.* Размеры для справок.

Изм.	Лист	№ докум.	Подп.	Дата	3Р.73.000СБ			
Разраб.		Кривошеев			Установка сигнализатора уровня или с фотосопротивлением Сборочный чертеж	Лит.	Масса	Масштаб
Пров.		Пендерев				И	~26,0	1:10
Рук.		Пендерев				Лист 1	Листов: 1	
Н. контр.		Потутков				Мосводоканалниипроект Отдел N5		
Утв.		Гаврилов						

Инв. N подл. | Подп. и дата | Взам. инв. | Инв. N дубл. | Подп. и дата

Типовой проект 902-2-346
Альбом VII

Формат	Зона	Поз.	Обозначение	Наименование	Кол.	Примеч.
				Документация		
22			ЗР 73. 000СБ	Сборочный чертеж		
				Сборочные единицы		
11		1	ЗР. 73. 100	Корпус	1	
11		2	ЗР. 73. 200	Скоба закладная	1	
11		3	ЗР. 73. 300	Прижим	1	
				Детали		
11		4	ЗР. 73.001	Пластина опорная	2	
64		5	ЗР. 73. 002	Патрубок закладной		
				Труба 70×4		
				ГОСТ 3262-75		
				ℓ=480 h14	1	3.38кг
				Стандартные изделия		
		6		Гайка М10.5.05		
				ГОСТ 11871-73	1	

Изм.	Лист	№ докум.	Подп.	Дата	ЗР. 73. 000			
Разраб.		Кривошеева			Установка сигнализатора уровня или с фотосопротивлением.	Лит. И	Лист	Листов 1
Пров.		Пендерев				Мосводоканалниипроект Отдел № 5		
Рук.		Пендерев						
Н.контр.		Потутков						
Утв.		Гаврилов						

Формат 11

Подп. и дата | Инв. № дубл. | Взам. инв. № | Подп. и дата | Инв. № подл.

ЗР. 73. 100СБ

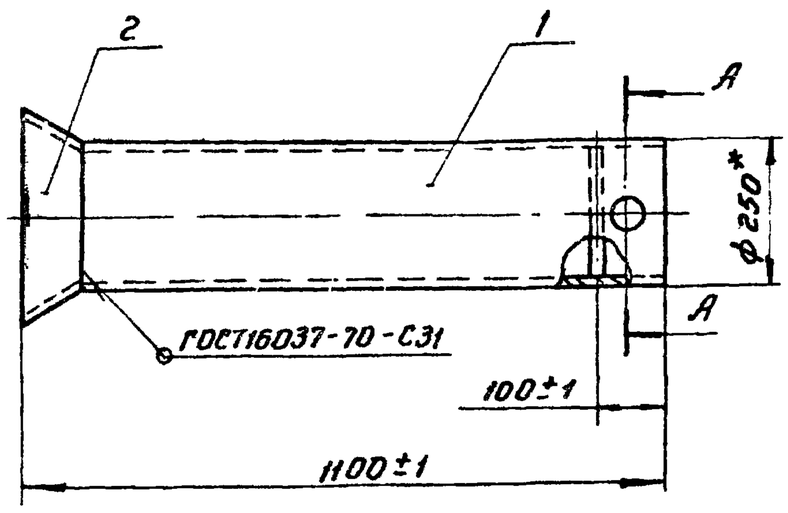

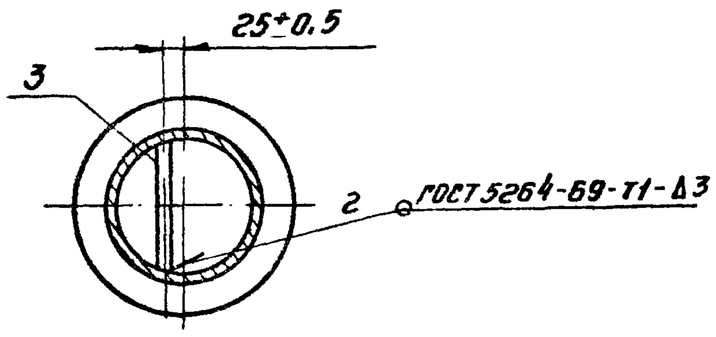

1. Шероховатость обрабатываемых поверхностей деталей без чертежа – Rz160 ✓
2*. Размеры для справок.

Изм.	Лист	№ докум.	Подп.	Дата	ЗР. 73. 100СБ			
Разраб.		Кривошеева			Корпус. Сборочный чертеж.	Лит. И	Масса 19	Масштаб 1:10
Пров.		Пендерев				Лист	Листов 1	
Рук.		Пендерев				Мосводоканалниипроект Отдел № 5		
Н.контр.		Потутков						

Формат 11

Подп. и дата | Инв. № дубл. | Взам. инв. № | Подп. и дата | Инв. № подл.

Формат	Зона	Поз.	Обозначение	Наименование	Кол.	Примеч.
				Документация		
11			ЗР. 73. 100 СБ	Сборочный чертеж		
				Детали		
11		1	ЗР. 73. 101	Труба	1	
11		2	ЗР 73. 102	Конус	1	
64		3	ЗР 73. 103	Пруток		
				Проволока 8-Т		
				ГОСТ 3282-74		
				ℓ=240 h14	1	0.01кг.

Изм.	Лист	№ докум.	Подп.	Дата	ЗР. 73. 100			
Разраб.		Кривошеева			Корпус	Лит. И	Лист	Листов 1
Пров.		Пендерев				Мосводоканалниипроект Отдел № 5		
Рук.		Пендерев						
Н.контр.		Потутков						

Формат 11

Подп. и дата | Инв. № дубл. | Взам. инв. № | Подп. и дата | Инв. № подл.

ЗР. 73. 101

Rz80 ✓(✓)

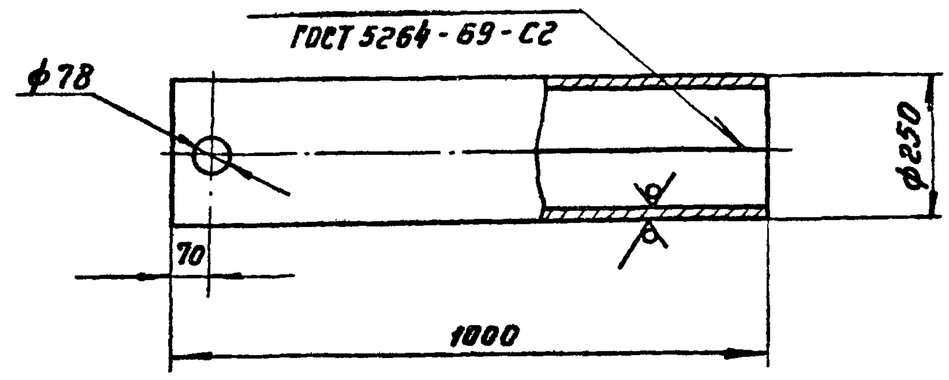

1. Развернутая длина ℓ=775 мм.
2. H14; h14; ± IT14/2.

Изм.	Лист	№ докум.	Подп.	Дата	ЗР. 73. 101			
Разраб.		Кривошеева			Труба	Лит. И	Масса 18,3	Масштаб 1:10
Пров.		Пендерев				Лист	Листов 1	
Н.контр.		Потутков			Лист Б-3 ГОСТ 19903-74 / В Ст.3кп ГОСТ 16523-90	Мосводоканалниипроект Отдел № 5		

Формат 11

Типовой проект 902-2-346
Альбом VIII

3Р.73.102

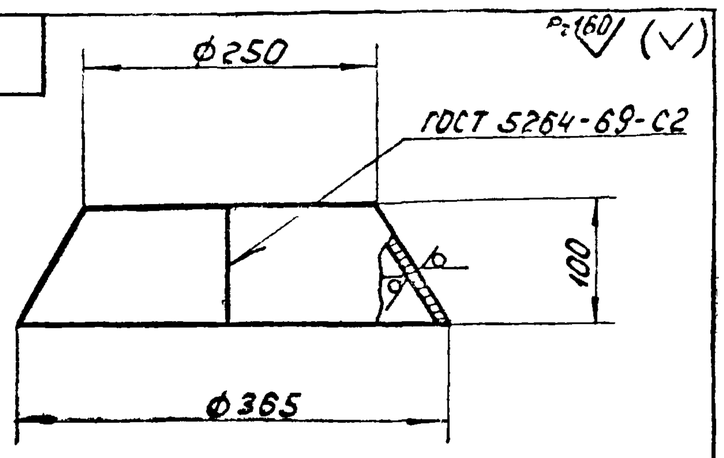

Развертка

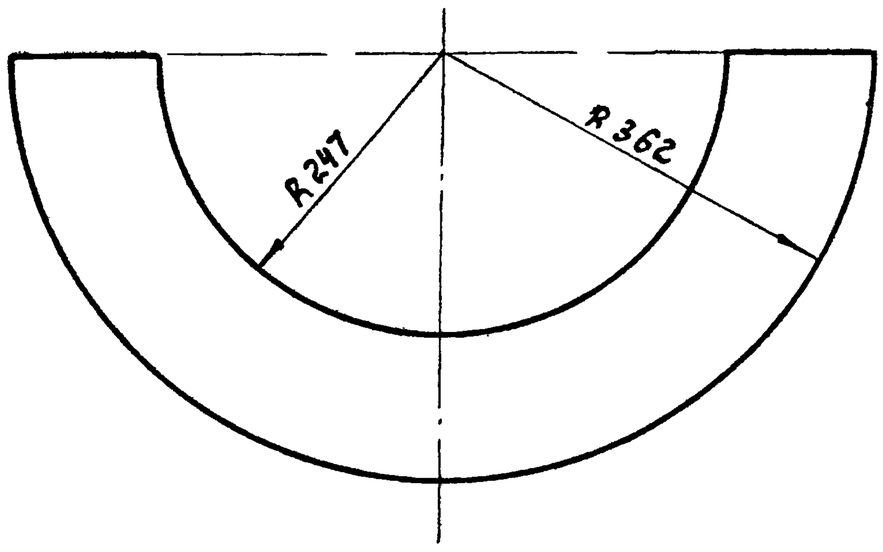

$h14; \pm \frac{IT14}{2}$.

Изм.	Лист	№докум.	Подп.	Дата	3Р 73.102
Разраб.		Кривошеева			Конус
Пров.		Пендерев			Лит: И; Масса: 0,65; Масштаб: 1:5
					Лист; Листов: 1
Н.контр.		Потутков			Лист Б3 ГОСТ 19903-74 / Вст.3сп ГОСТ 16523-70
					Мосводоканалниипроект Отдел №5

Инв.№ подл. | Подп. и дата | Взам. инв.№ | Инв.№ дубл. | Подп. и дата

формат 11

3Р.73.200

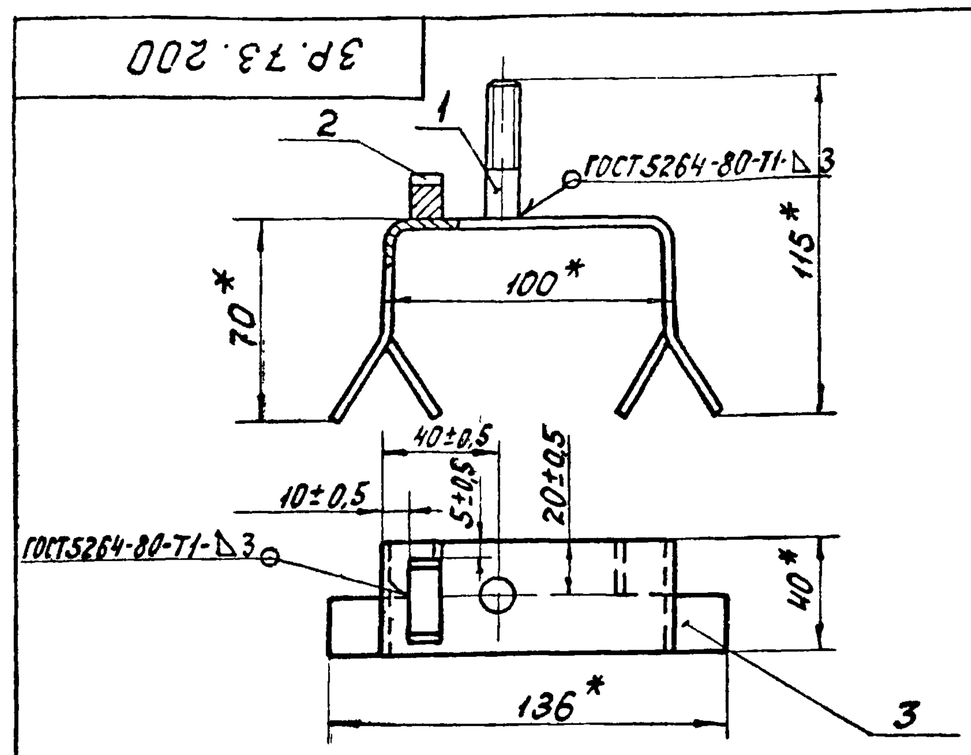

* Размеры для справок.

Формат	Зона	Поз.	Обозначение	Наименование	Кол.	Примечание
				Детали		
11		1	3Р.73.201	Шпилька	1	
11		2	3Р.73.202	Упор	1	
11		3	3Р.73.203	Скоба	1	

Изм.	Лист	№докум.	Подп.	Дата	3Р.73.200
Разраб.		Заруцкая			Скоба закладная
Пров.		Пендерев			Лит.: И; Масса: 0,4; Масштаб: 1:2
Рук		Пендерев			Лист; Листов: 1
Н.контр.		Потутков			Мосводоканалниипроект Отдел №5

Инв.№ подл. | Подп. и дата | Взам. инв.№ | Инв.№ дубл. | Подп. и дата

формат 11

3Р.73.201

Rz80 (√)

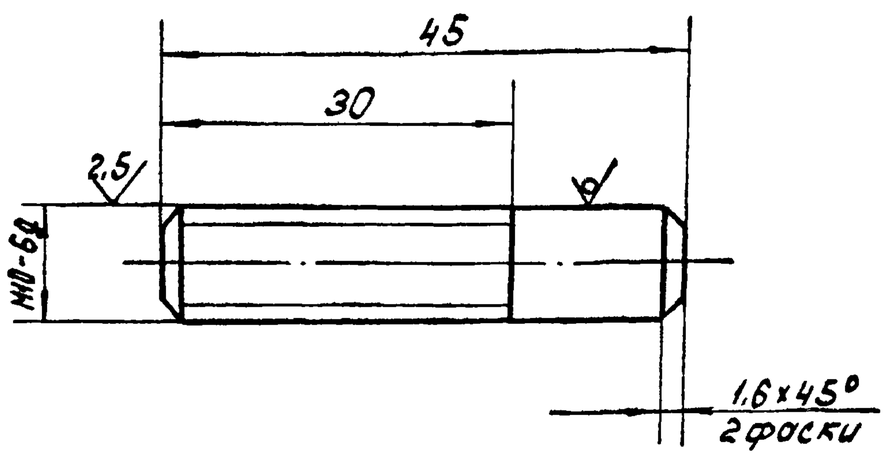

Неуказанные предельные отклонения размеров: $h14; \pm \frac{IT14}{2}$

Изм.	Лист	№докум.	Подп.	Дата	3Р.73.201
Разраб.		Кривошеева			Шпилька
Пров.		Пендерев			Лит.: И; Масса: 0,03; Масштаб: 2:1
					Лист; Листов: 1
Н.контр.		Потутков			Круг В10 ГОСТ 2590-71 / В Ст.3сп ГОСТ 535-79
					Мосводоканалниипроект Отдел №5

Инв.№ подл. | Подпись и дата | Взам. инв.№ | Инв.№ дубл. | Подп. и дата

формат 11

3Р.73.202

Rz160 (√)

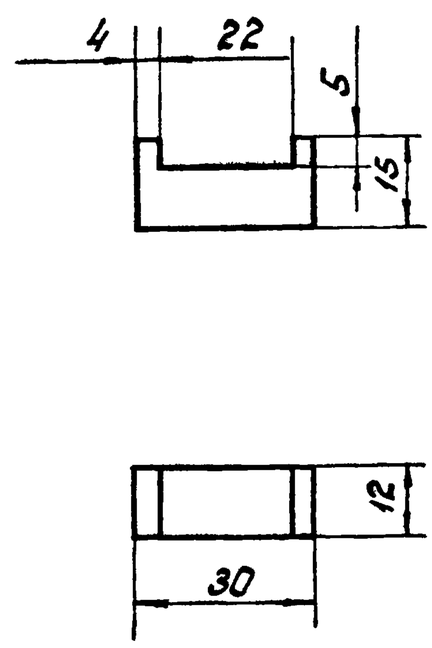

$H14; h14; \pm \frac{IT14}{2}$.

Изм.	Лист	№докум.	Подп.	Дата	3Р.73.202
Разраб.		Кривошеева			Упор
Пров.		Пендерев			Лит.: И; Масса: 0,04; Масштаб: 1:1
					Лист; Листов: 1
Н контр		Потутков			Ст.3 ГОСТ 380-71
					Мосводоканалниипроект Отдел №5

Инв.№ подл. | Подп. и дата | Взам. инв.№ | Инв.№ дубл. | Подп. и дата

формат 11

Типовой проект 902-3-46
Альбом VII

3Р.73.203

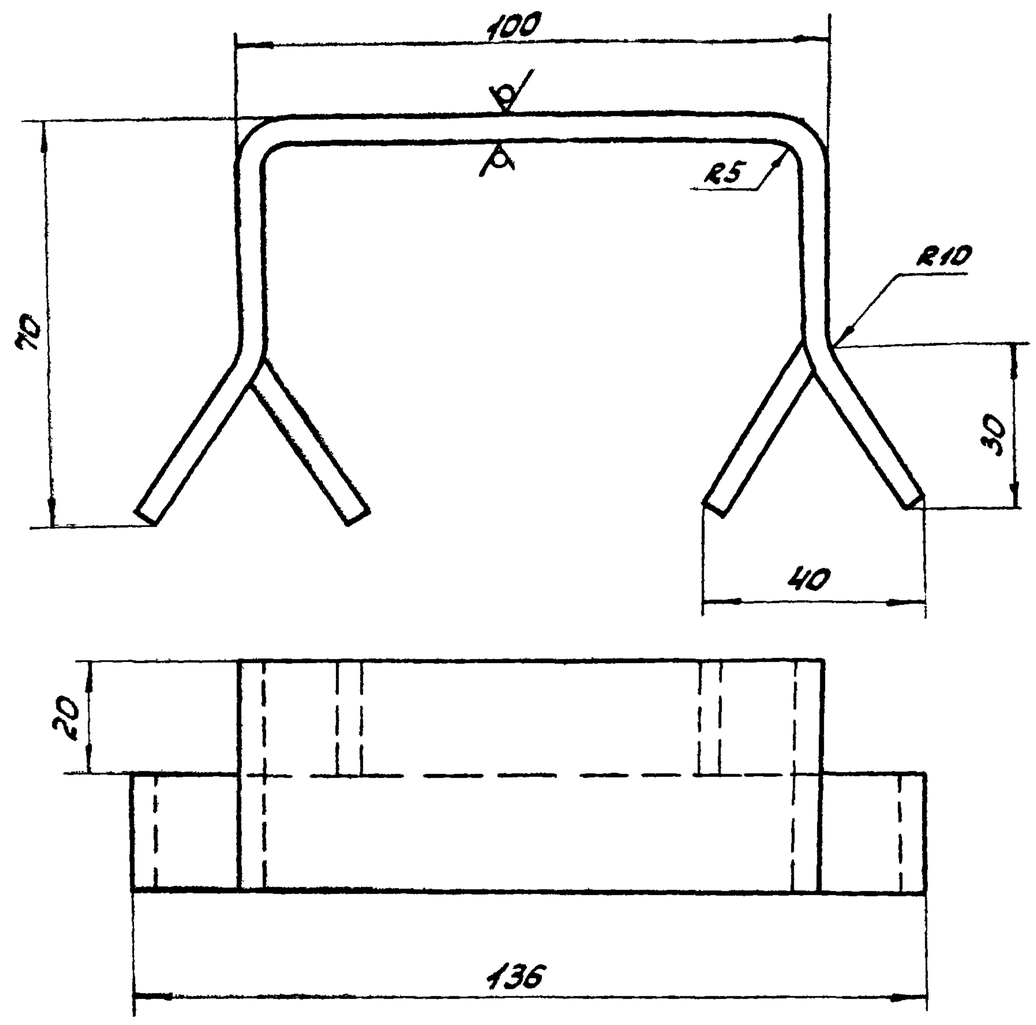

1. Развернутая длина ℓ = 230мм
2. H14; h14; $\pm\frac{IT14}{2}$

					3Р.73.203		
Изм.	Лист	№докум.	Подп.	Дата	Скоба	Лит	Масса	Масштаб
Разраб.		Кривошеев				И	0,3	1:1
Пров.		Пендерев				Лист	Листов: 1
Н.контр.		Потутков			Полоса $\frac{Б\text{-}24\times40\ ГОСТ\ 103\text{-}76}{Вст\ 3сп\ ГОСТ\ 535\text{-}79}$	Мосводоканалниипроект Отдел №5	

Формат 11

3Р.73.300

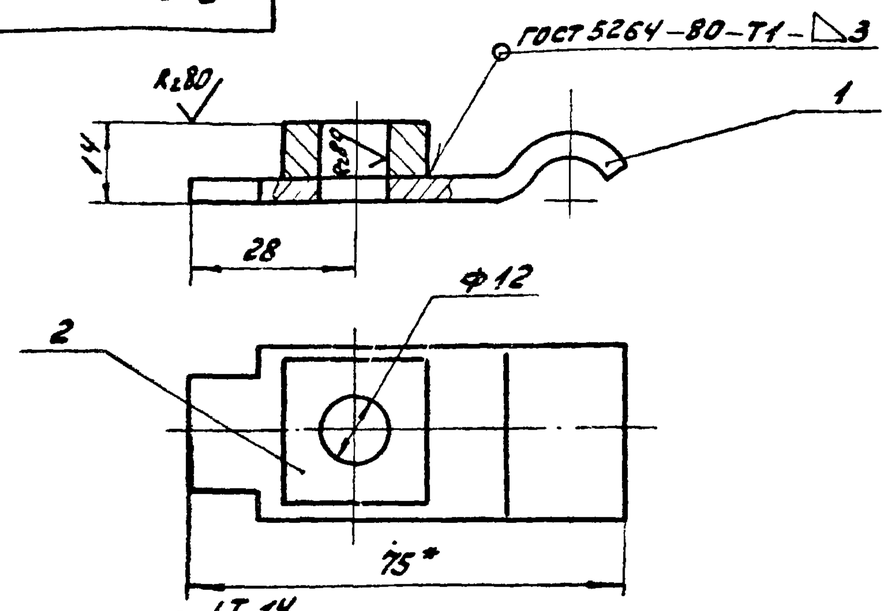

1. H14; h14; $\pm\frac{IT14}{2}$.
2. Шероховатость обрабатываемых поверхностей детали без чертежа — Rz160
3. * Размеры для справок.

Формат	Зона	Поз.	Обозначение	Наименование	Кол.	Примечание
				Детали		
11		1	3Р.73.301	Полоса	1	
Б4		2	3Р.73.302	Бобышка		
				Лист $\frac{Б12\ ГОСТ\ 19903\text{-}74}{Вст.3сп\ ГОСТ\ 14637\text{-}79}$		
				25h14×25h14	1	0,04кг

					3Р.73.300		
Изм.	Лист	№докум.	Подп.	Дата	Прижим	Лит	Масса	Масштаб
Разраб.		Заручная				И	0,12	1:1
Пров.		Пендерев				Лист	Листов: 1
Рук.		Пендерев					
Н.контр.		Потутков				Мосводоканалниипроект Отдел №5	

Формат 11

3Р.73.301

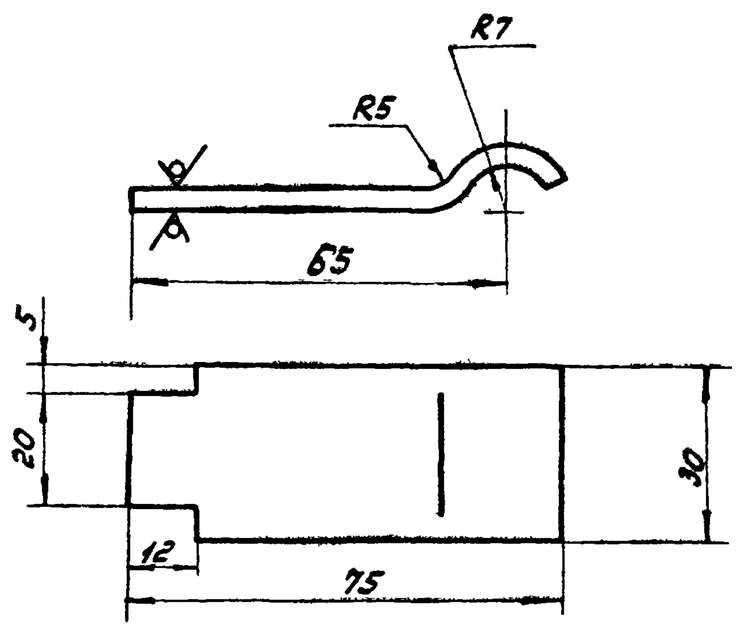

1. Развернутая длина L = 85 мм.
2. H14; h14; $\pm\frac{IT14}{2}$

					3Р.73.301		
Изм.	Лист	№докум.	Подп.	Дата	Полоса	Лит	Масса	Масштаб
Разраб.		Кривошеев				И	0,08	1:1
Пров.		Пендерев				Лист	Листов: 1
Н.контр.		Потутков			Лист $\frac{Б4\ ГОСТ\ 19903\text{-}74}{ВСт.3сп\ ГОСТ\ 14637\text{-}79}$	Мосводоканалниипроект Отдел №5	

Формат 11

3Р.73.001

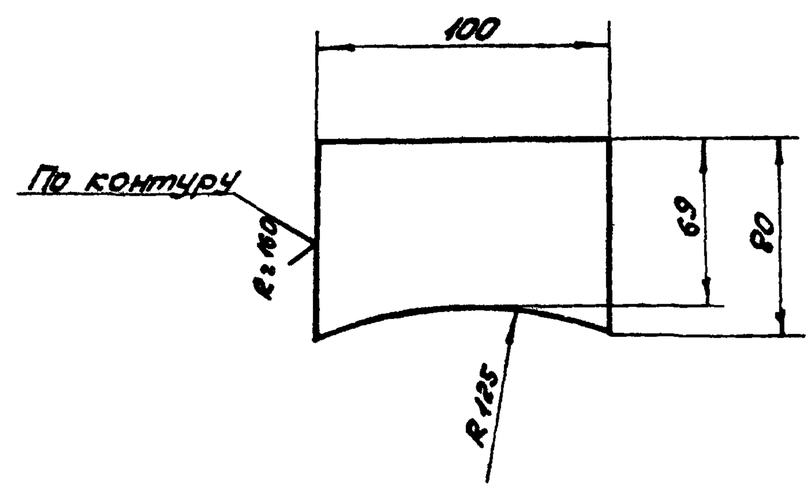

H14; h14; $\pm\frac{IT14}{2}$.

					3Р.73.001		
Изм.	Лист	№докум.	Подп.	Дата	Пластина опорная	Лит.	Масса	Масштаб
Разраб.		Кривошеев				И	0,16	1:2
Пров.		Пендерев				Лист	Листов: 1
Н.контр.		Потутков			Лист $\frac{Б3\ ГОСТ\ 19903\text{-}74}{ВСт.3сп\ ГОСТ\ 16523\text{-}70}$	Мосводоканалниипроект Отдел №5	

Формат 11

Инв.№подл. | Подп. и дата | Взам.инв.№ | Инв.№дубл. | Подп. и дата

Типовой проект 902-2-346
Альбом VIII

6С.53.127.000

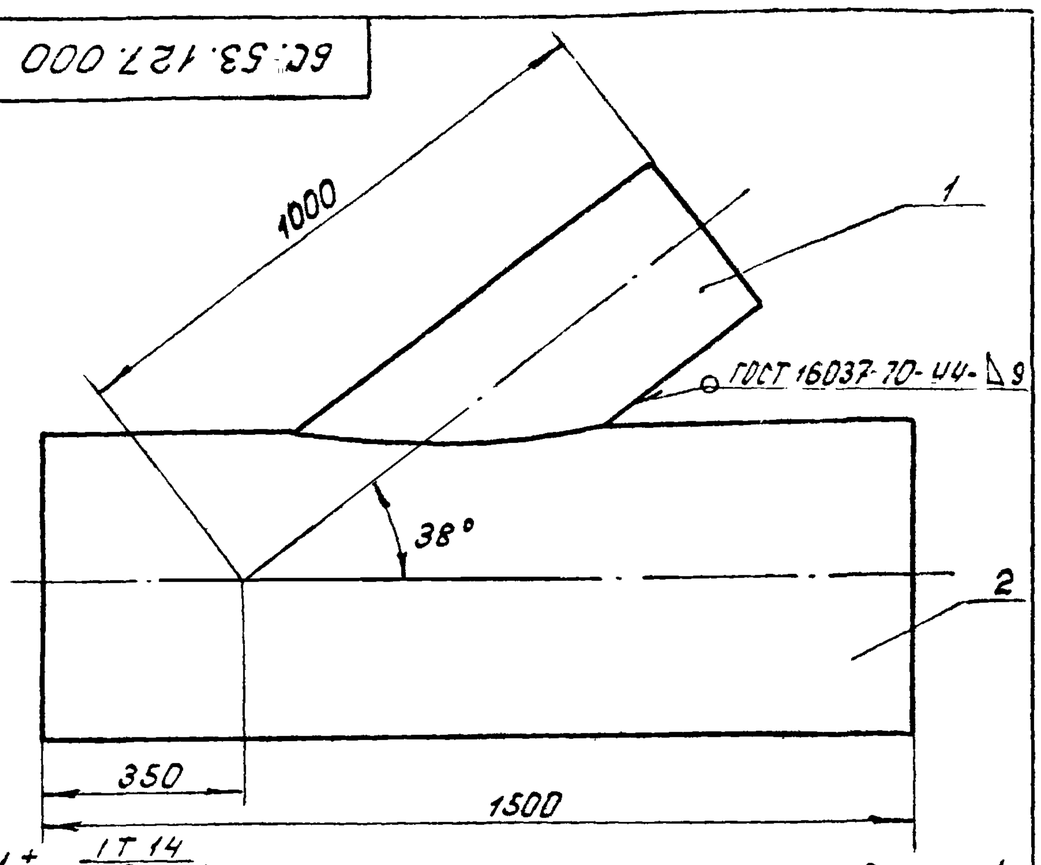

1. $\pm \frac{IT14}{2}$.
2. Отверстие в трубе поз.2 разнечать по патрубку поз.1
3. Шероховатость обрабатываемых поверхностей деталей без чертежа Rz160

Формат	Зона	Поз.	Обозначение	Наименование	Кол.	Примеч.
				Детали		
11		1	6С.53.127.001	Патрубок	1	
Б4		2	6С.53.127.002	Труба L = 1500 h14	1	192,3 кг
				Труба 530×10 ГОСТ 8732-78 / В10 ГОСТ 8731-74		

Изм.	Лист	№ докум.	Подп.	Дата	6С.53.127.000
Разраб.		Кривошеева			Тройник L = 38° 530×10 - 325×9
Пров.		Пендерев			Лит. И; Масса ~234; Масштаб 1:10
Рук.		Пендерев			Лист; Листов: 1
Н.контр.		Потутков			Мосводоканалниипроект Отдел №5

Подп. и дата | Инв.№ дубл. | Взам.инв.№ | Подп. и дата | Инв.№ подл.

формат 11

6С.53.127.001

Rz160 (∨)

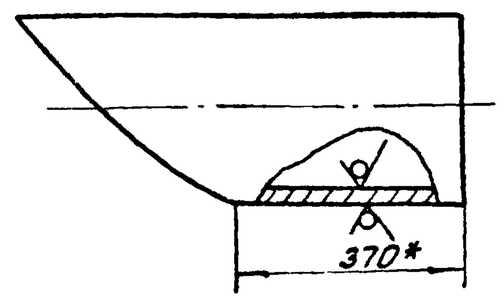

Развертка шаблона

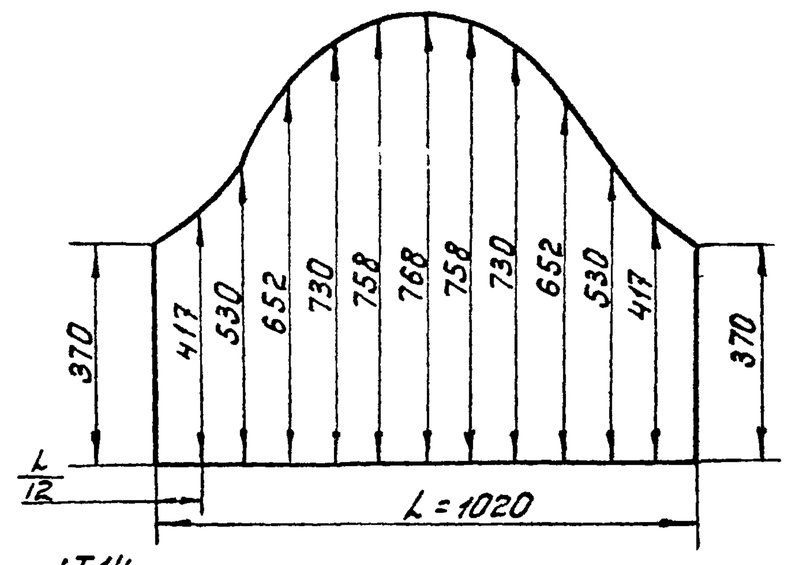

1. $\pm \frac{IT14}{2}$.
2. L – длина окружности по действительному наружному диаметру патрубка.
3. * Размеры для справок.

Изм.	Лист	№ докум.	Подп.	Дата	6С.53.127.001
Разраб.		Кривошеева			Патрубок
Пров.		Пендерев			Лит. И; Масса 4,2; Масштаб 1:10
					Лист; Листов: 1
Н.контр.		Потутков			Труба 325×9 ГОСТ 8732-78 / В10 ГОСТ 8731-74; Мосводоканалниипроект Отдел №5

Подп. и дата | Инв.№ дубл. | Взам.инв.№ | Подп. и дата | Инв.№ подл.

формат 11

Формат	Зона	Поз.	Обозначение	Наименование	Кол.	Примеч.
				Документация		
12			6С.53.128 000 СБ	Сборочный чертеж		
				Детали		
12		1	6С.53.128.000	Патрубок	1	
12		2	6С.53.128.002	Конус	1	
12		3	6С.53.128.003	Отросток	2	

Изм.	Лист	№ докум.	Подп.	Дата	6С.53.128.000
Разраб.		Кривошеева			Тройник 426×9 - 630×9
Пров.		Пендерев			Лит. И; Лист; Листов 1
Рук.		Пендерев			
Н.контр.		Потутков			Мосводоканалниипроект Отдел №5

Подп. и дата | Инв.№ дубл. | Взам.инв.№ | Подп. и дата | Инв.№ подл.

формат 11

6С.53.128.000 СБ

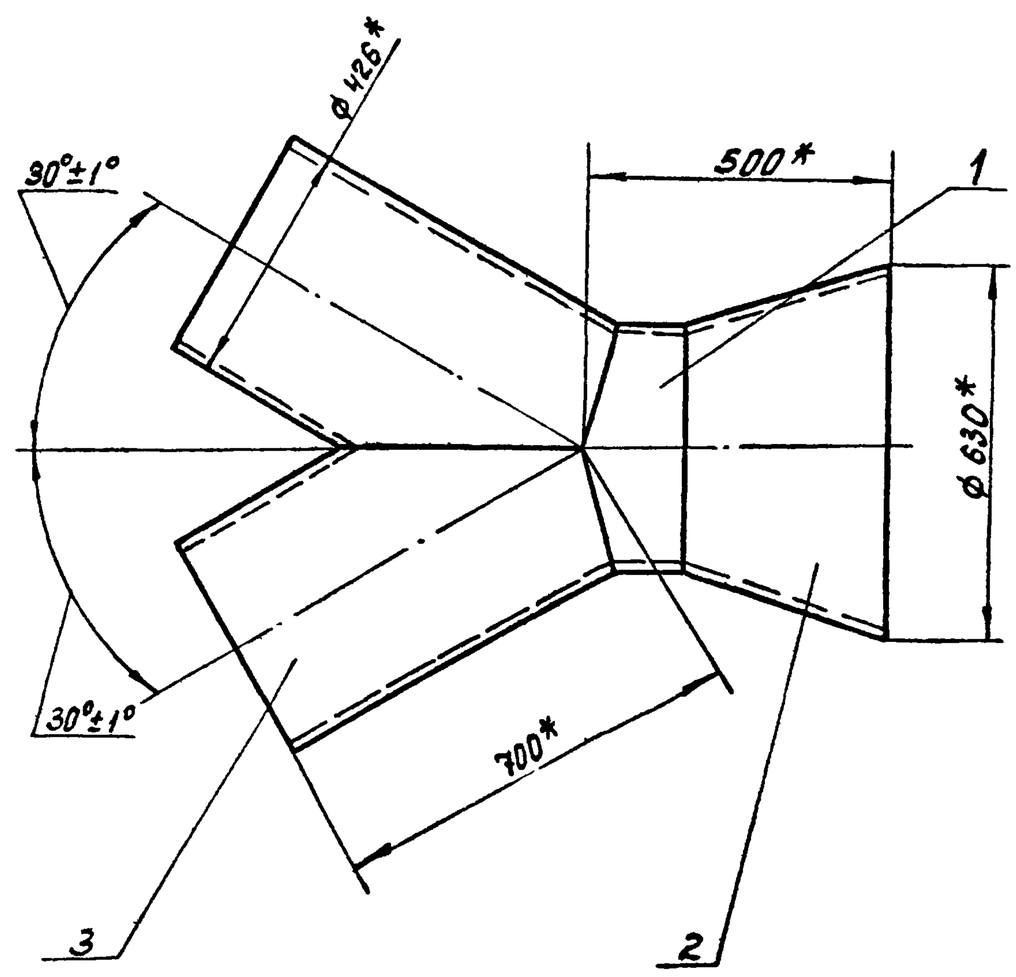

1. * Размеры для справок:
2. $\pm \frac{IT14}{2}$.
3. Сварку производить по контуру прилегания деталей по ГОСТ 16037-80-С55.

Изм.	Лист	№ докум.	Подп.	Дата	6С.53.128.000 СБ
Разраб.		Кривошеева			Тройник 426×9 - 630×9 Сборочный чертеж
Пров.		Пендерев			Лит. И; Масса 1,65; Масштаб 1:10
					Лист; Листов: 1
Н.контр.		Потутков			Мосводоканалниипроект Отдел №5
Утв.		Гаврилов			

Подп. и дата | Инв.№ дубл. | Взам.инв.№ | Подп. и дата | Инв.№ подл.

Типовой проект 902-2-326
Альбом VII

6С.53.128.001

Rz 80 (V)

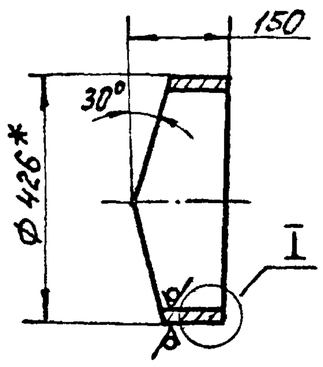

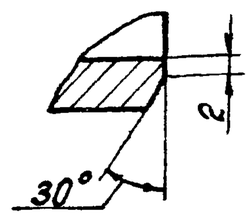

Шаблон для разметки

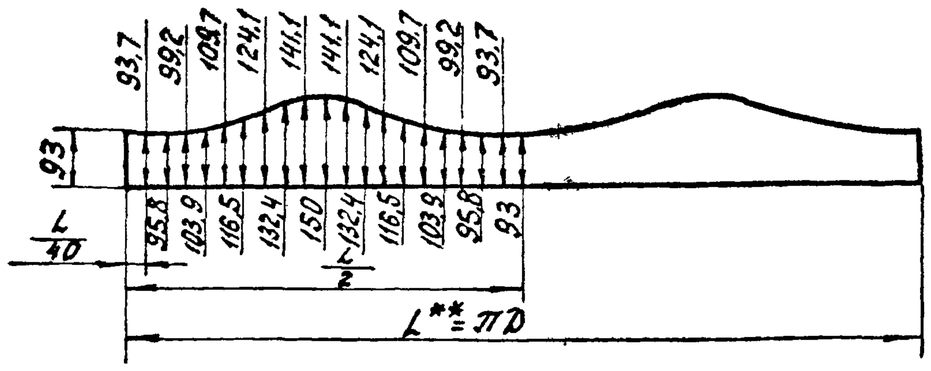

1. h14; ± IT14/2
2. Размер L** уточнить по действительному наружному диаметру - трубы D.
3.* Размеры для справок

Изм.	Лист	№ докум.	Подп.	Дата	6С.53.128.001			
Разраб.		Кривошеева			Патрубок	Лит.	Масса	Масштаб
Пров.		Пендерев				И	12	1:10
Рук.		Пендерев				Лист	Листов: 1	
Н контр		Потутков			Труба 426×9 ГОСТ 8732-78 / В 10 ГОСТ 8731-74	Росводоканалниипроект Отдел N 5		

Инв. N подл. | Подп. и дата | Взам. инв. N | Инв. N дубл. | Подп. и дата

формат 11

6С.53.128.002

Rz 80 (V)

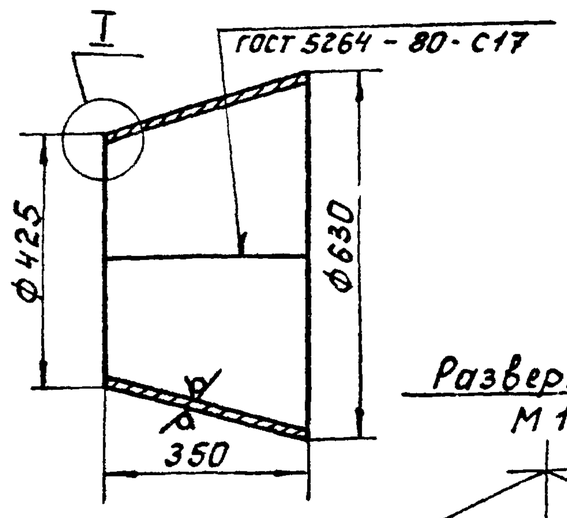

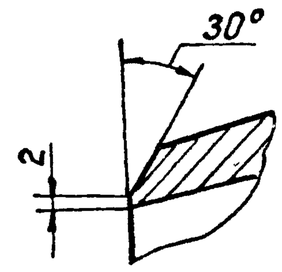

Развертка
M 1:

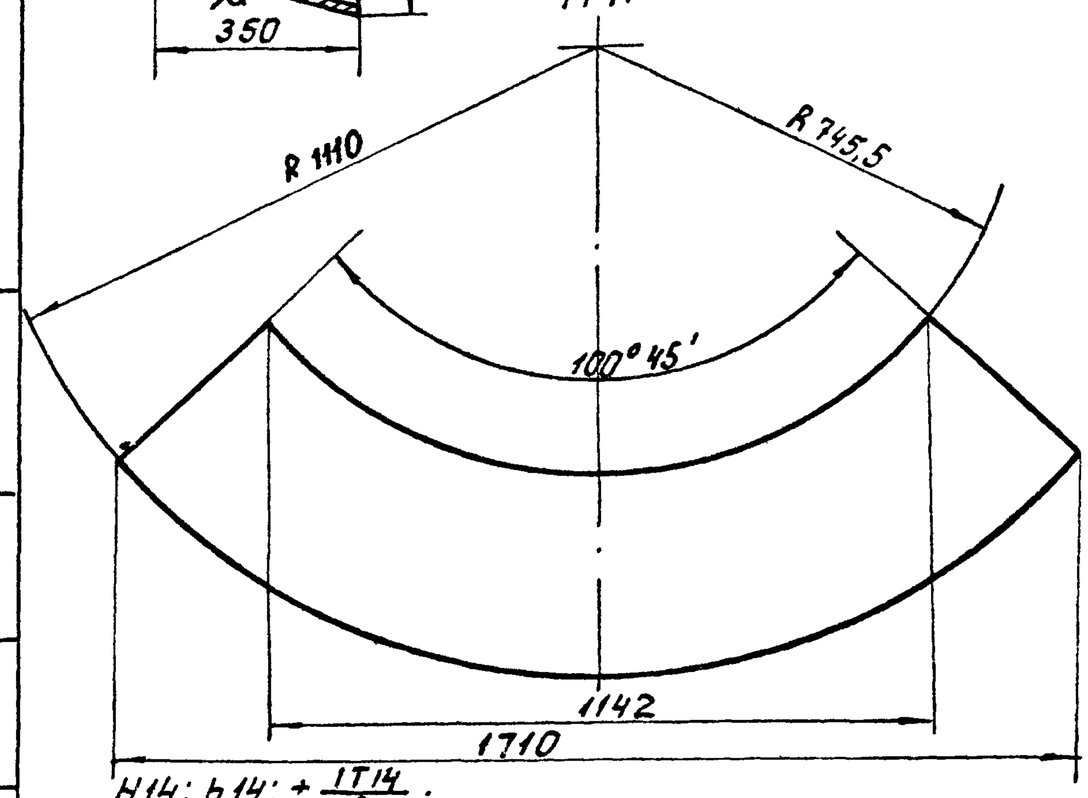

H14; h14; ± IT14/2.

Изм.	Лист	№ докум.	Подп.	Дата	6С.53.128.002			
Разраб.		Кривошеева			Конус	Лит.	Масса	Масштаб
Пров		Пендерев				И	41	1:10
						Лист	Листов: 1	
Н контр		Потутков			Лист 6 ГОСТ 19903-74 / ВСт.3сп ГОСТ 14637-79	Росводоканалниипроект Отдел № 5		

Инв. № подл. | Подп. и дата | Взам. инв. № | Инв. № дубл. | Подп. и дата

формат 11

6С.53.128.003

Rz 80 (V)

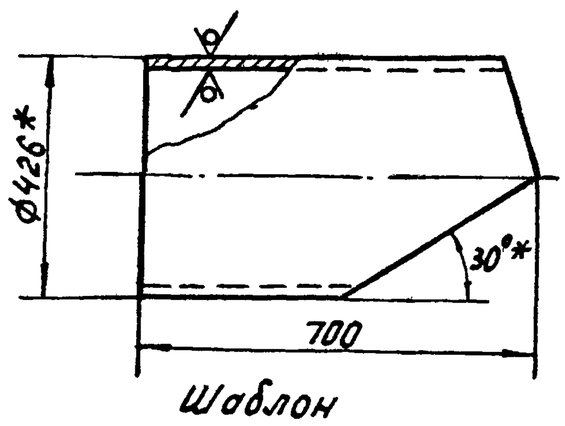

Шаблон
M 1:5

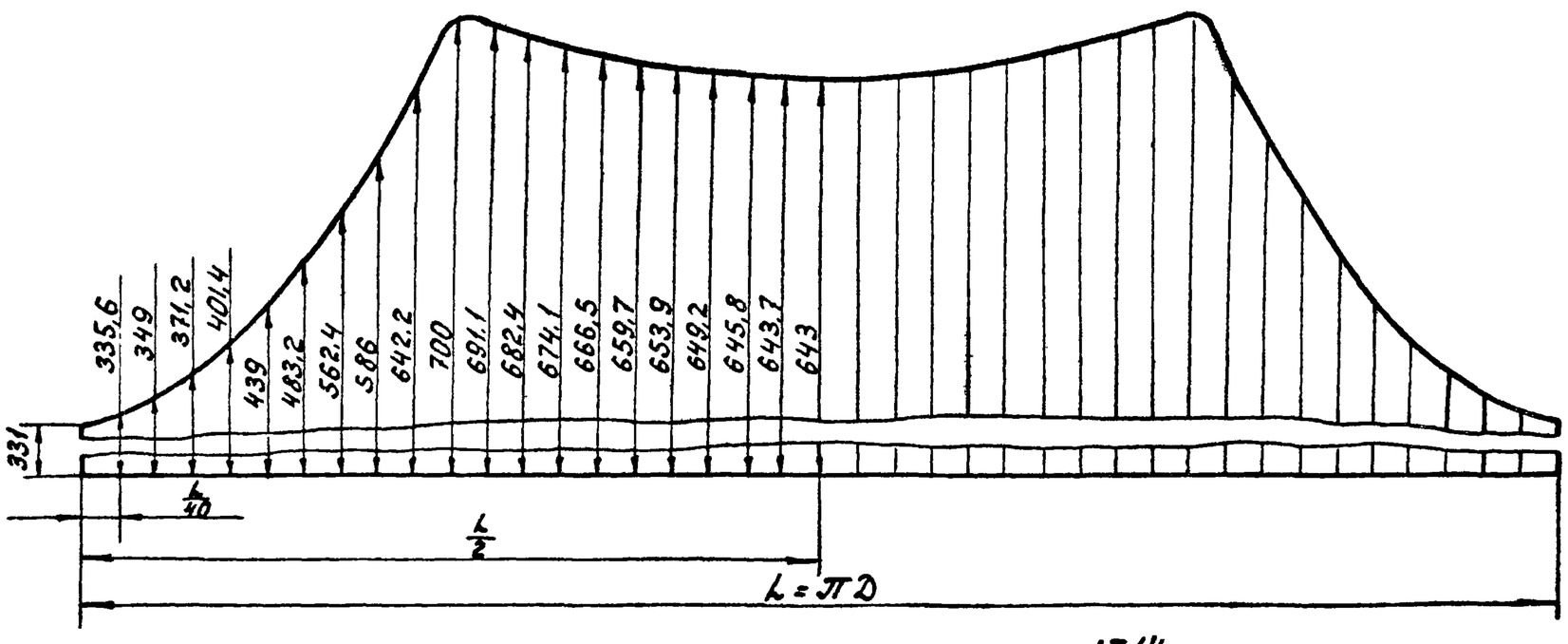

1. ± IT14/2.
2.** Размер L уточнить по действительному наружному диаметру трубы D.
3.* Размеры для справок.

Изм.	Лист	№ докум.	Подп.	Дата	6С.53.128.003			
Разраб.		Кривошеева			Отросток	Лит	Масса	Масштаб
Пров.		Пендерев				И	56	1:10
Рук.		Пендерев				Лист	Листов	
Н.контр.		Потутков			Труба 426×9 ГОСТ 8732-78 / В 10 ГОСТ 8731-74	Росводоканалниипроект Отдел № 5		

Инв. N подл. | Подп. и дата | Взам. инв. N | Инв. N дубл. | Подп. и дата