ТИПОВОЙ ПРОЕКТ
902-2-346

ОТСТОЙНИКИ КАНАЛИЗАЦИОННЫЕ РАДИАЛЬНЫЕ ВТОРИЧНЫЕ ИЗ СБОРНОГО ЖЕЛЕЗОБЕТОНА ДИАМЕТРОМ 18 М

АЛЬБОМ V

ЗАДАНИЕ ЗАВОДУ ИЗГОТОВИТЕЛЮ

17850-05
ЦЕНА 0-99

				Привязан:
Инв. №				

Госстрой СССР
Тбилисский филиал
ЦИТП
Типовой проект /серия/
№ 902-2-376.а 5
Заказ № 1513
Цена — руб. 99 коп.
Тираж 515
Дата „23" 11 1982 г.

ТИПОВОЙ ПРОЕКТ
902-2-346

ОТСТОЙНИКИ КАНАЛИЗАЦИОННЫЕ РАДИАЛЬНЫЕ ВТОРИЧНЫЕ ИЗ СБОРНОГО ЖЕЛЕЗОБЕТОНА ДИАМЕТРОМ 18 м

СОСТАВ ПРОЕКТА

АЛЬБОМ
- I Технологическая часть
- II Строительная часть
- III Строительные изделия
- IV Электротехническая часть
- V Задание заводу-изготовителю
- VI Нестандартизированное оборудование. Илосос. Часть I и часть 2
- VII Нестандартизированное оборудование. Затворы щитовые, Установка сигнализатора уровня осадка и фасонные части
- VIII Нестандартизированное оборудование. Токоприемник кольцевой
- IX Заказные спецификации
- X Сметы

АЛЬБОМ V

РАЗРАБОТАН
ПРОЕКТНЫМ ИНСТИТУТОМ
„Мосводоканалниипроект"

Главный инженер института СОКОЛИН
Главный инженер проекта КАЗАНОВ

РАБОЧИЕ ЧЕРТЕЖИ ВВЕДЕНЫ В ДЕЙСТВИЕ
Мосводоканалниипроектом
Приказ № 203 от 1 октября 1981 г.

				Привязан:	
Инв. №					

Ведомость рабочих чертежей задания заводу-изготовителю

N чертежа	Наименование	Примечание
ЭМ-14	Щит защищенный ШЩ. Технические данные аппаратов	6 листов
ЭМ-14ОВ	Щит защищенный ШЩ Чертеж общего вида	3 листа
ЭМ-14СХ	Щит защищенный ШЩ Схема электрических соединений	4 листа
ЭМ-14ПН	Щит защищенный ШЩ Таблица перечня надписей	4 листа
ЭМ-15	Ящик 1Я (2Я, 3Я, 4Я) Технические данные аппаратов	
ЭМ-15ОВ	Ящик 1Я (2Я, 3Я, 4Я) Чертеж общего вида	
ЭМ-15ПН	Ящик 1Я (2Я, 3Я, 4Я) Таблица перечня надписей	
ЭМ-15СХ	Ящик 1Я (2Я, 3Я, 4Я) Схема электрических соединений	
ЭМ-16	Перечень комплектных устройств	

Типовой проект 902-2-346 А-V

Формат	Зона	Позиц.	Обозначение	Наименование	Кол.	Примеч.
				Документация		
12			ЭМ-14 ОВ	Чертеж общего вида		
*			ЭМ-14 СХ	Схема электрическая соединений		*22 11
11			ЭМ-14 ПН	Таблица перечня надписей		
				Сборочные единицы		
	1,3	01		РБУ 5401-03А2Л	04	
	1,3	02		РБУ 5101-03А2Ц Н1 02	04	
	1,3	03		Реле ПЭ21-7У3 V~220В	06	Для пон.1 (обознач. 1KL, 2KL 1KL1, 2KL1, 1KL2 2KL2 Для пон.3 (обознач. 3KL, 4KL, 3KL1, 4KL1, 3KL2 4KL2

Н.контр.	Фешин		ЭМ-14	
Нач.отд.	Болотов		Щит защищенный ШЩ. Технические данные аппаратов.	Стадия Р / Лист 1 / Листов 6
Гл.спец.	Ледникин			Мосводоканалниипроект
Гл.инж.пр.	Фешин			
Рук.бриг.	Гасиянц			

Формат	Зона	Позиц.	Обозначение	Наименование	Кол.	Примеч.
		04		Реле РВП72-3221-00У4 ~220В	02	Для пон.1 (обозн.) 5KT, 6KT Для пон.3 (обозн) 7KT, 8KT
	2			Н2 01		
		05		Выключатель АЕ 2053-10У3 Iр. 50А отс. 3 пп	02	QF1 QF2
		06		Выключатель АП50-3МУ3 Iр. 2,5А отс. 3	02	SF1 SF2
		07		Выключатель АП50-3МУ3 Iр. 2,5А отс. 3	01	QF3
		08		Выключатель А63МУ3 V~220В Iр-2,5А отс. 5	01	SF3
		09		Выключатель А63МУ3 V~220В Iр. 4А. отс. 5	01	SF4
		10		Контактор КТ6013.У3 ~V 380В в.к. 23.2р.	03	KM1 KM2 KM3
		11		Реле ПЭ21-7У3 V~220В	05	KL1÷ ÷KL5
		12		Реле РИС-Э3МУ4 п.п.	01	KHA1

Формат	Зона	Позиц.	Обозначение	Наименование	Кол.	Примеч.
		13		Выключатель ПВ3-100 исполн. 3	02	Q1 Q2
		14		Резистор ПЭВ10 R4700 ОН 10%	01	R_1
	1,3			Н51 04		
		15		Переключатель УП5311-С23У3 рев.	01	Для пон.1 (левая) 1SAH Для пон.1 (правая) 2SAH Для пон. 3 (лев.) 3SAH Для пон. 3 (прав.) 4SAH
		16		Переключатель УП5313-А194У3 рев.	01	Для пон.1 (лев.) 1SA Для пон.1 (прав.) 2SA Для пон.3 (лев.) 3SA Для пон.3 (прав.) 4SA
		17		Переключатель УП5313-С70У3 рев.	01	Для пон.1 (лев.) 5SAH Для пон.1 (прав.) 6SAH Для пон.3 (лев.) 7SAH Для пон. 3 (прав.) 8SAH

Формат	Зона	Позиц.	Обозначение	Наименование	Кол.	Примеч.
	18			Табло ТСБУ3 V-220В	02	Для пон.1 (лев.) 1HLR 5HLR Для пон.1 (прав.) 2HLR 6HLR Для пон.3 (лев.) 3HLR 7HLR Для пон.3 (прав.) 4HLR 8HLR
	19			Арматура ЛС53 V220В цвет зел.	02	Для пон.1 (лев.) 1HLG 5HLG Для пон.1 (прав.) 2HLG 6HLG Для пон.3 (лев.) 3HLG 7HLG Для пон.3 (прав.) 4HLG 8HLG

Типовой проект 902-2-346 А-V

Формат	Зона	Позиц.	Обозначение	Наименование	Кол.	Примеч.
		20		Арматура ЛС53 V 220в цвет красн.	02	Для пан.1 (лев.) 1HLR 5HLR Для пан.1 (прав.) 2HLR 6HLR Для пан.3 (лев.) 3HLR 7HLR Для пан.3 (прав.) 4HLR 8HLR
		21		Арматура ЛС53 V 220в цвет мол.	01	Для пан.1 (лев.) 5HLW Для пан.1 (прав.) 6HLW Для пан.3 (лев.) 7HLW Для пан.3 (прав.) 8HLW
	2			H52 01		
		22		Переключатель УП 53/3-С7093 рев.	01	SAH1
		23		Кнопка КЕ 011 У3 исполн. 4	01	SB1

Формат	Зона	Позиц.	Обозначение	Наименование	Кол.	Примеч.
		24		Арматура ЛС53 V 220в цвет мол.	01	HLW1
		25		Арматура ЛС53 V 220в цвет красн.	01	HLR1
				Колодка на 15 зажимов на ток 10А.	16	
				Колодка на 3 зажима на ток 25А	64	
				Колодка на 3 зажима на ток 63А.	02	

Вид спереди
Двери не показаны

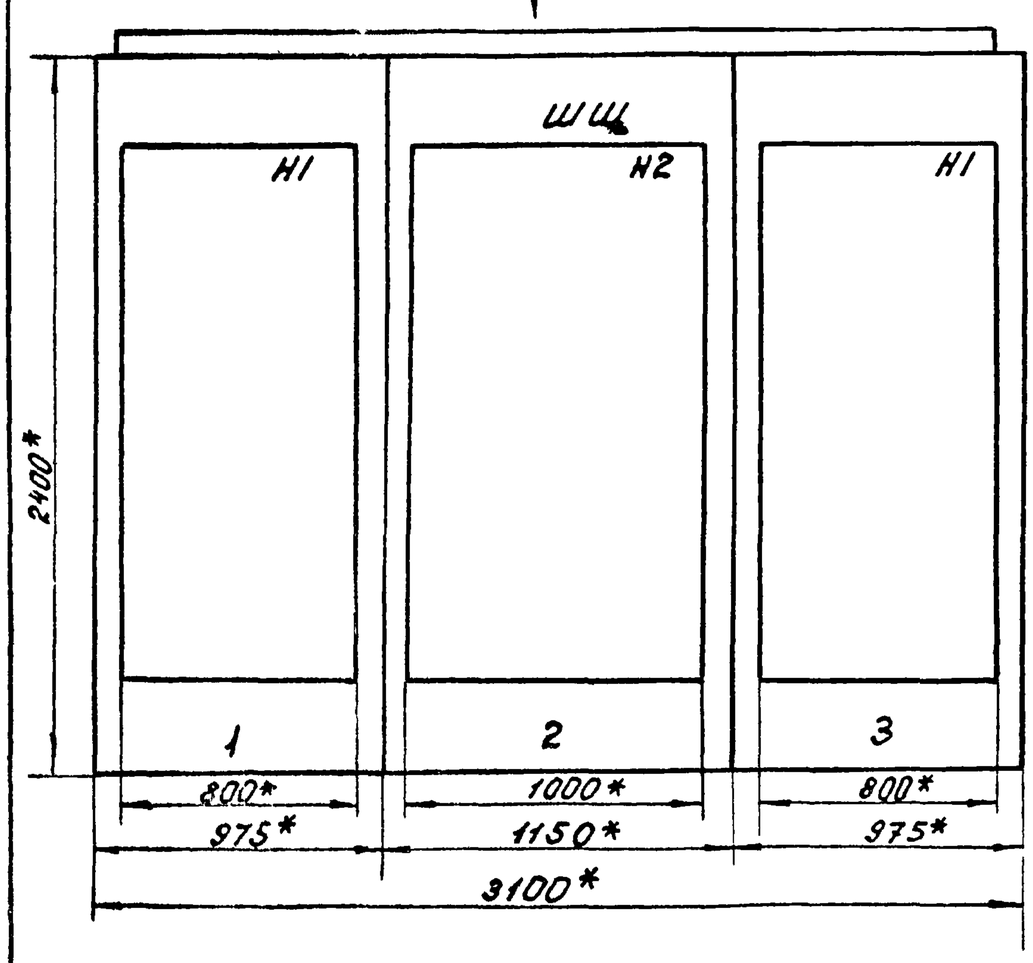

Двери щита Вид спереди М1:10

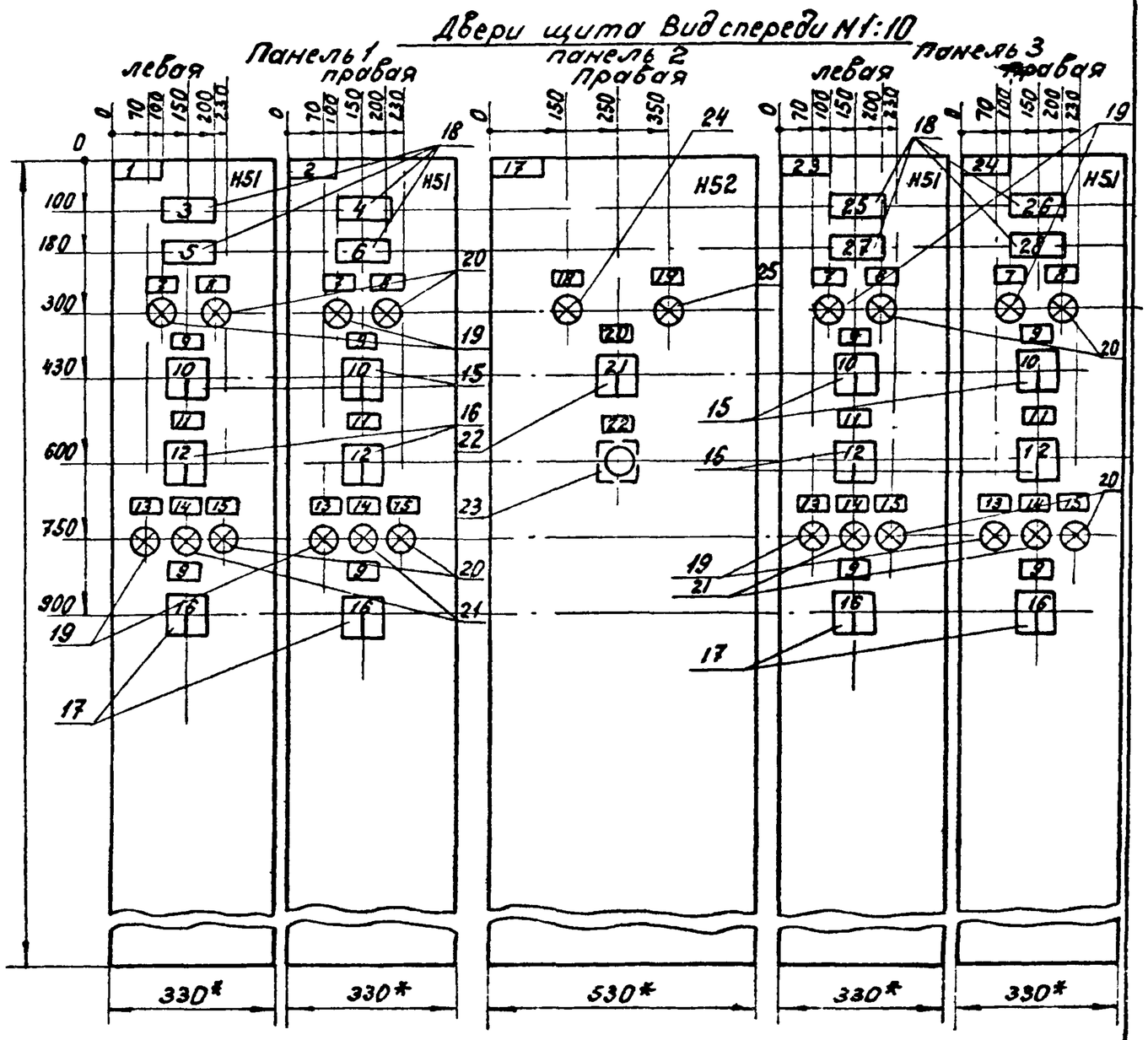

Вид А
М 1:50

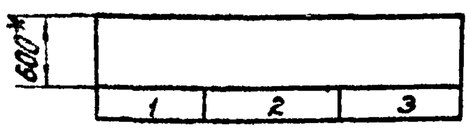

1. * Размеры для справок.
2. Неуказанные предельные отклонения размеров по ОСТ 160.800.652-79.
3. В контуре табличек и аппаратов указаны номера надписей по перечню надписей.
4. Щит одностороннего обслуживания.

Н.контр.	Фешин		
Нач.отд.	Болотов		
Гл.спец.	Родникин		
Гл.инж.пр.	Фешин		
Рук.бр.	Гасунянц		

ЭМ-140В

Отстойники канализационные радиальные вторичные из сборного ж/б. диаметром 18м.

Стадия	Лист	Листов
Р	1	3

Щит защищенный ШЩ. Чертеж общего вида.

Мосводоканалниипроект

17850-05 5

Типовой проект 902-2-346 А-V

М 1:10

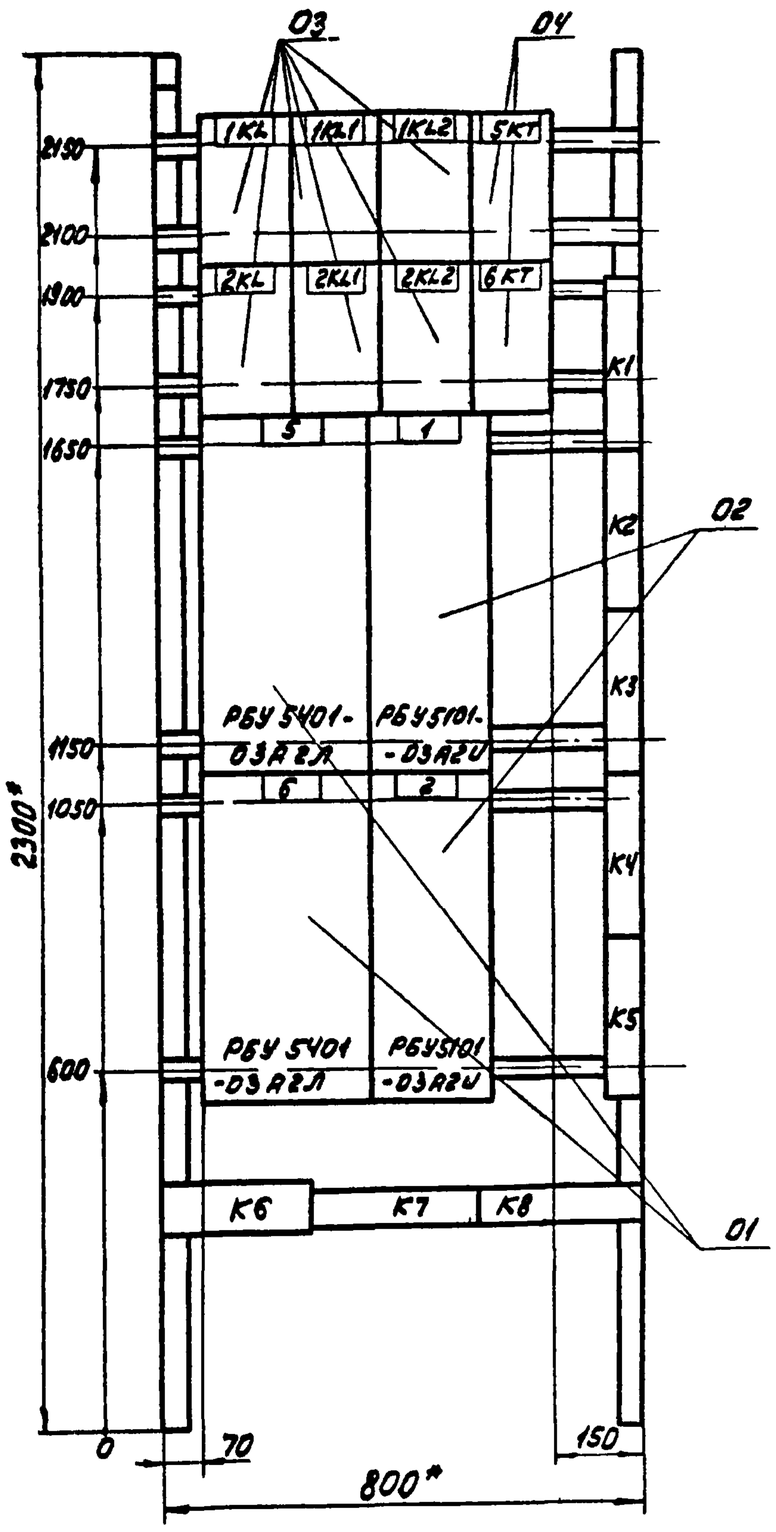

Панель 1(3) (набор1)

				ЭМ-140В		
Н.контр.	Фешин		Отстойники канализационные радиальные вторичные из сборного ж/б диаметром 18м	Стадия	Лист	Листов
Нач.отд.	Болотов			Р	2	3
Гл.спец.	Редникин		Щит защищенный ШЩ Чертеж общего вида.	Мосводоканалниипроект		
Гл.инж.пр.	Фешин					
Рук.бр.	Гасумянц					

М 1:10

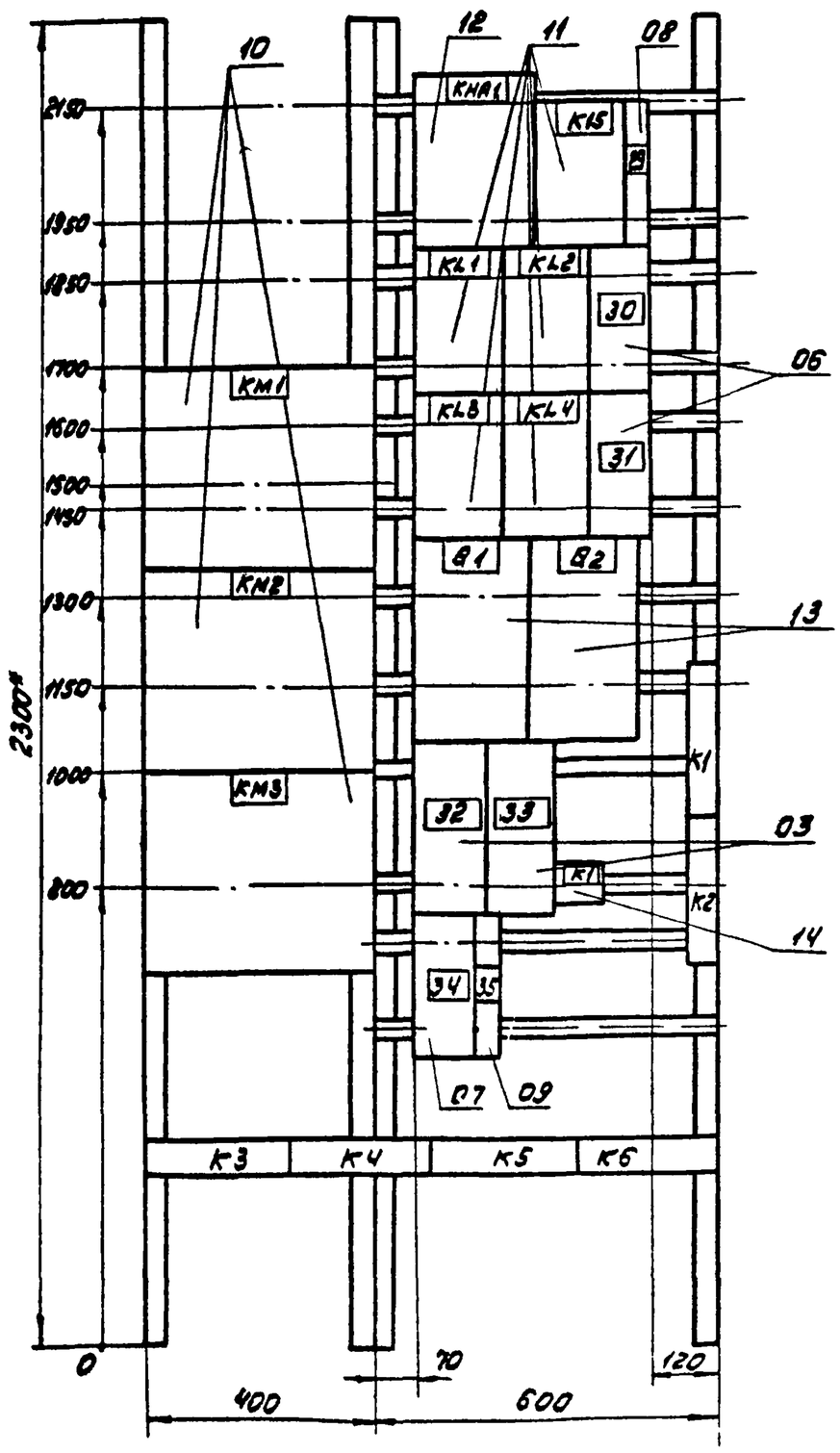

Панель 2 (Набор 2)

				ЭМ-140В		
Н.контр.	Фешин		Отстойники канализационные радиальные вторичные из сборного ж/б диаметром 18м	Стадия	Лист	Листов
Нач.отд.	Болотов			Р	3	3
Гл.спец.	Редникин		Щит защищенный ШЩ Чертеж общего вида	Мосводоканалниипроект		
Гл.инж.пр.	Фешин					
Рук.бр.	Гасумянц					

Типовой проект 902-2-346 А-V

Левая дверь шкафа (Вид со стороны монтажа)

Панель 1 (Вид спереди)

Правая дверь шкафа (Вид со стороны монтажа)

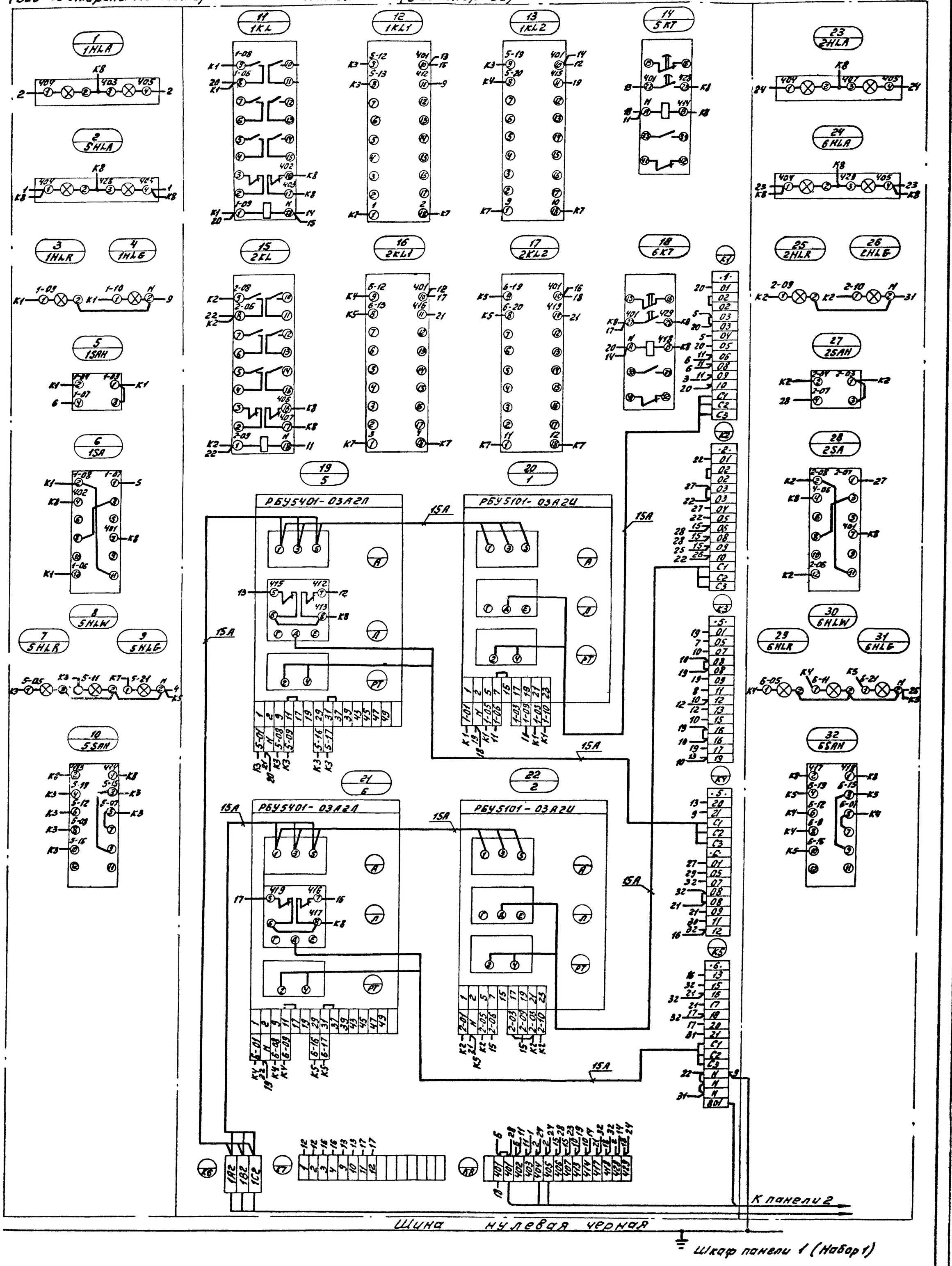

				ЭМ-14Сх		
Н.контр.	Фешин			Отстойники канализационные радиальные вторичные из сборного ж/б диаметром 18 м	Стадия	Лист	Листов
Нач.отд.	Болотов				Р	1	4
Гл.спец.	Редникин						
Гл.инжен.	Фешин			Щит защищенный. ЩЩ. Схема электрическая соединений.	Мосводоканалниипроект		
Рук.бр.	Гасумянц						
Ст.инж.	Манаенкова						

Копировал: 17850-05 7 Формат 22

Типовой проект 902-2-346 А-V

Панель 2 (Вид спереди)

Правая дверь шкафа (Вид со стороны монтажа)

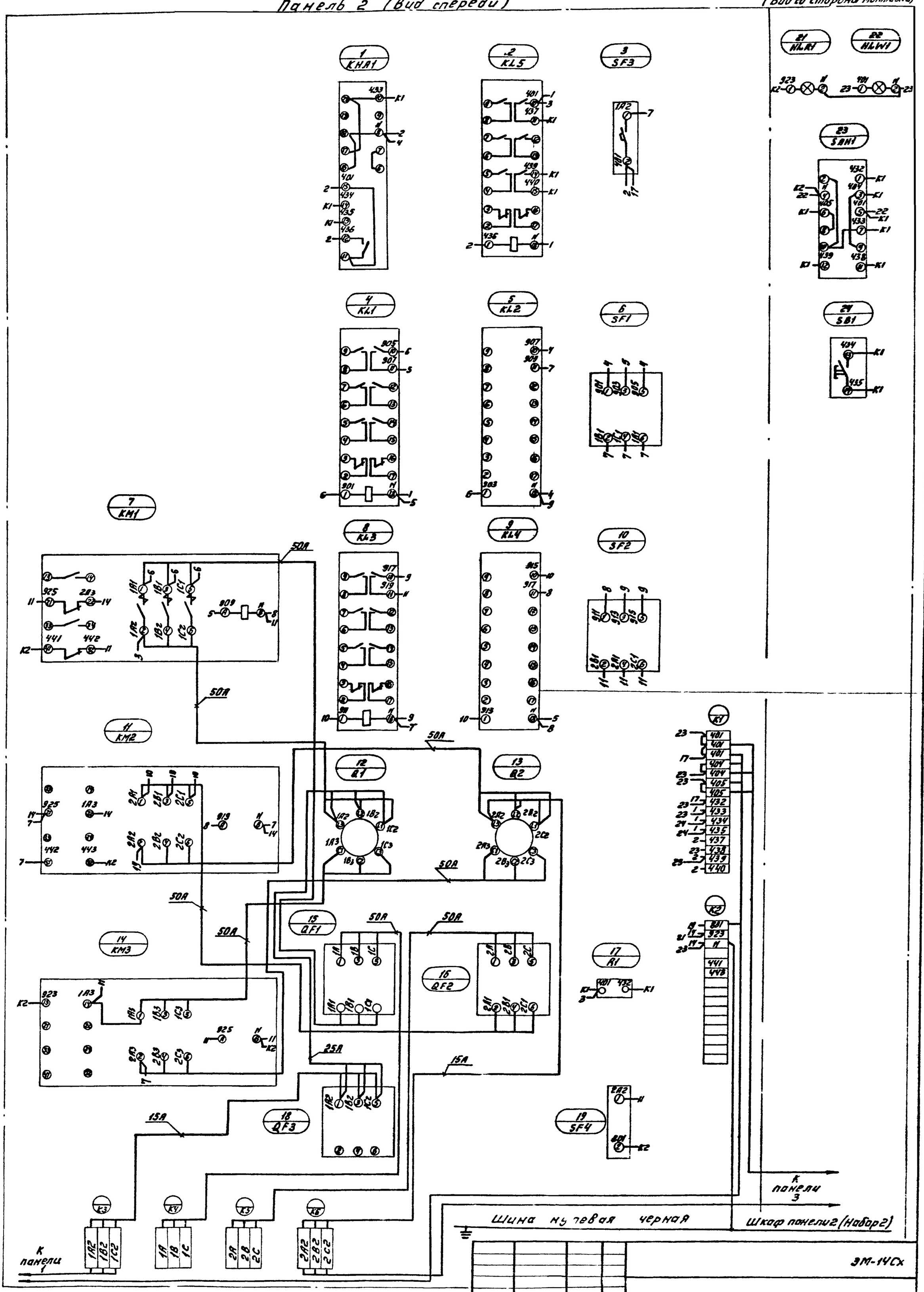

						ЭМ-14Сх
Н.контр.	Фешин		Отстойники канализационные радиальные вторичные из сборного ж/б диаметром 18 м	Стадия	Лист	Листов
Нач.отд.	Болотов			Р	2	4
Гл.спец.	Горюкин					
Гл.инж.пр.	Фешин		Щит защищенный ШЩ. Схема электрическая соединений	Мосводоканалниипроект		
Рук.бр.	Гасумянц					
Ст.инж.	Монарькова					

Типовой проект 902-2-346 А-V

Левая дверь шкафа (Вид со стороны монтажа)

Панель 3 (Вид спереди)

Правая дверь шкафа (Вид со стороны монтажа)

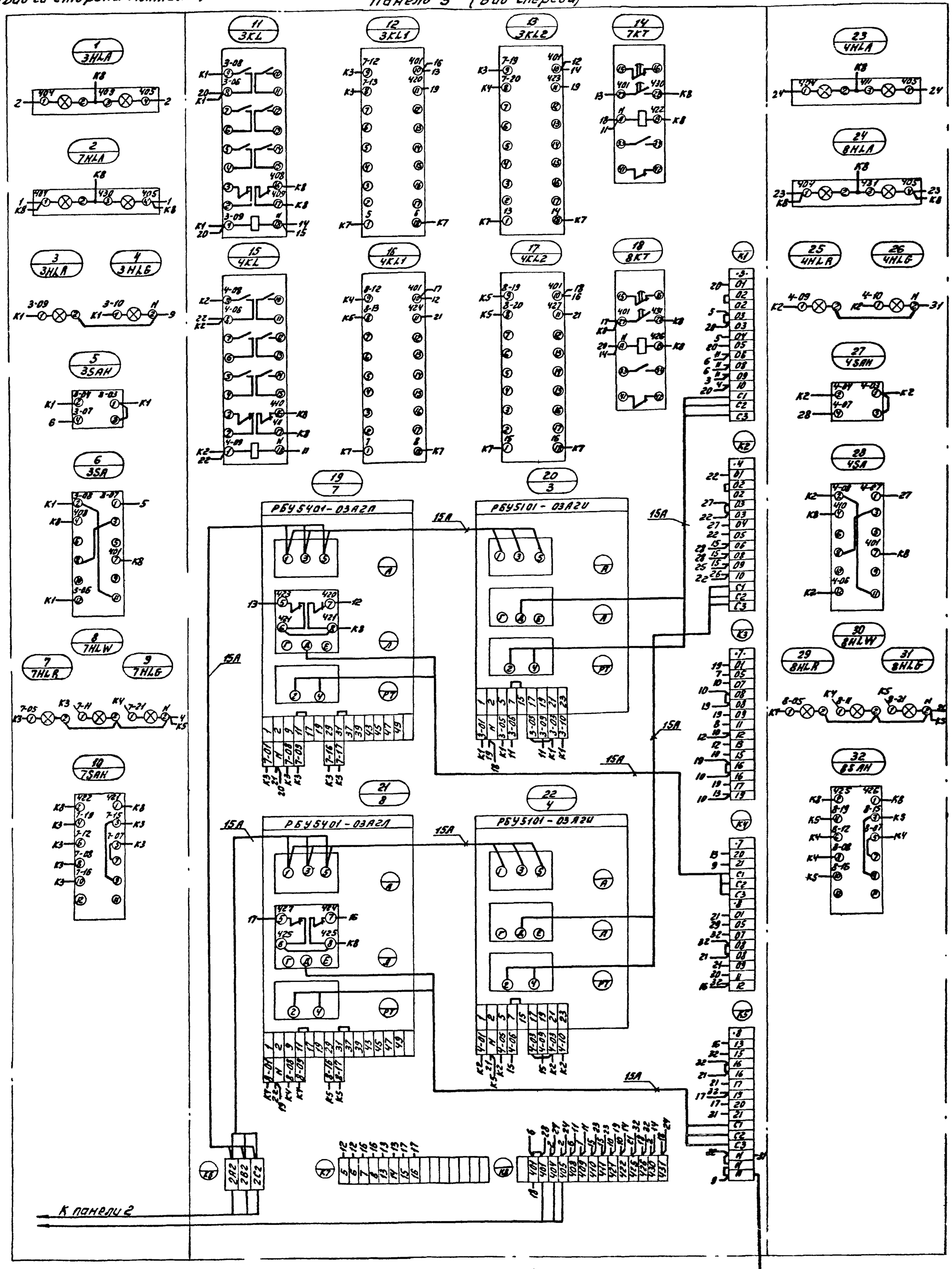

					ЭМ-14Сх		
Н.контр.	Фешин			Отстойники канализационные радиальные вторичные из сборного ж/б диаметром 18м	Стадия	Лист	Листов
Нач.отд.	Балатов				Р	3	4
Гл.спец.	Редникин						
Гл.инж.пр.	Фешин			Щит защищенный ШЩ. Схема электрическая соединений	Мосводоканалниипроект		
Рук.бр.	Гасумянц						
Ст.инж.	Моисеенкова						

копировал: 14-17850-05 9 формат 22

Типовой проект 902-2-346 А-V

Панель	Строка	Надпись	Позиц. обознач.	Место надписи	Текст	Кол.	Вид шрифта	Заготовка
1		1		Табличка	1-илосос, 5-щит. затвор	1		
		2		—"—	2-илосос, 6-щит. затвор	1		
		3	1HLA	Табло	Илосос 1. Авария	1		
		4	2HLA	—"—	Илосос 2 Авария	1		
		5	5HLA	—"—	Щит. затвор 5. Авария	1		
		6	6HLA	—"—	Щит. затвор 6. Авария	1		
1		7	1HLG	Табличка	Откл.	4		
			2HLG					
3			3HLG					
			4HLG					
1		8	1HLR	—"—	Вкл.	4		
			2HLR					
3			3HLR					
			4HLR					
1		9	1SAH	—"—	Избиратель управления	8		
			2SAH					
			5SAH					
			6SAH					
3			3SAH					
			4SAH					
			7SAH					
			8SAH					
1		10	1SAH	На ключе	Дист. - Откл. - Мест.	2		
			2SAH					

Н.контр.	Фешин		
Нач.отд.	Болотов		
Гл.спец.	Ребникин		III 81
Ст.инж.пр.	Фешин		
Рук.бр.	Гасумянц		

ЭМ-14ПН

Щит защищенный ШЩ. Таблица перечня надписей

Стадия	Лист	Листов
Р	1	4

Мосводоканалниипроект

Панель	Строка	Надпись	Позиц. обознач.	Место надписи	Текст	Кол.	Вид шрифта	Заготовка
3		10	3SAH	На ключе	Дист. - Откл. - Мест.	2		
			4SAH					
1		11	1SA	Табличка	Ключ управления	4		
			2SA					
3			3SA					
			4SA					
1		12	1SA	На ключе	Откл. - Вкл.	4		
			2SA					
3			3SA					
			4SA					
1		13	5HLG	Табличка	Закр.	4		
			6HLG					
3			7HLG					
			8HLG					
1		14	5HLW	—"—	Муфта	4		
			6HLW					
3			7HLW					
			8HLW					
1		15	5HLR	—"—	Откр.	4		
			6HLR					
3			7HLR					
			8HLR					
1		16	5SAH	На ключе	Автом. - Откл. - Мест.	4		
			6SAH					
3			7SAH					
			8SAH					
2		17		Табличка	Ввод 1, 2. Сигнализация.	1		
		18	HLR1	—"—	АВР	1		

ЭМ-14ПН Лист 2

Панель	Строка	Надпись	Позиц. обознач.	Место надписи	Текст	Кол.	Вид шрифта	Заготовка
2		19	HLW1	Табличка	Питание сигнализ.	1		
		20	SAH1	—"—	Режим работы	1		
		21	SAH1	На ключе	Проверка - Откл. - Раб.	1		
		22	SB1	Табличка	Съем сигнала	1		
3		23		—"—	3-илосос, 7-щит. затвор	1		
		24.		—"—	4-илосос, 8-щит. затвор	1		
		25	3HLA	Табло	Илосос 3. Авария	1		
		26	4HLA	—"—	Илосос 4. Авария	1		
		27	7HLA	—"—	Щит. затвор 7. Авария	1		
		28	8HLA	—"—	Щит. затвор 8. Авария	1		
1				Табличка	1KL	1		
				—"—	1KL1	1		
				—"—	1KL2	1		
				—"—	5KT	1		
				—"—	2KL	1		
				—"—	2KL1	1		
				—"—	2KL2	1		
				—"—	6KT	1		
				—"—	5	1		
				—"—	1	1		
				—"—	6	1		
				—"—	2	1		
2				—"—	KHA1	1		
				—"—	KL5	1		
		29	SF3	—"—	Питание цепей сигнализ	1		
				—"—	KL1	1		
				—"—	KL2	1		
		30	SF1	—"—	Питание АВР. 1 секция	1		

ЭМ-14ПН Лист 3

Панель	Строка	Надпись	Позиц. обознач.	Место надписи	Текст	Кол.	Вид шрифта	Заготовка
				Табличка	KM1	1		
				—"—	KL3	1		
				—"—	KL4	1		
		31	SF2	—"—	Питание АВР. 2 секция	1		
2				—"—	KM2	1		
				—"—	Q1	1		
				—"—	Q2	1		
				—"—	KM3	1		
		32	QF1	—"—	Ввод 1. ~380в	1		
		33	QF2	—"—	Ввод 2. ~380в	1		
				—"—	R1	1		
		34	QF3	—"—	Резерв	2		
			QF4	—"—				
		35	SF4	—"—	Питание сигн. уров. СУ-101	1		
				—"—	3KL	1		
				—"—	3KL1	1		
				—"—	3KL2	1		
				—"—	7KT	1		
				—"—	4KL	1		
				—"—	4KL1	1		
				—"—	4KL2	1		
				—"—	8KT	1		
				—"—	7	1		
				—"—	3	1		
				—"—	8	1		
				—"—	4	1		

ЭМ-14ПН Лист 4

Типовой проект 902-2-346 А-V

М1:10

Вид спереди
Дверь не показана

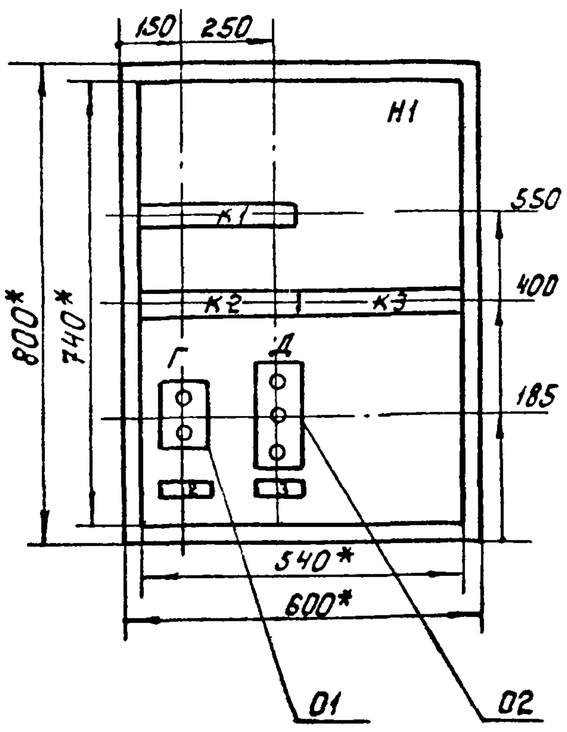

Дверь ящика
Вид спереди

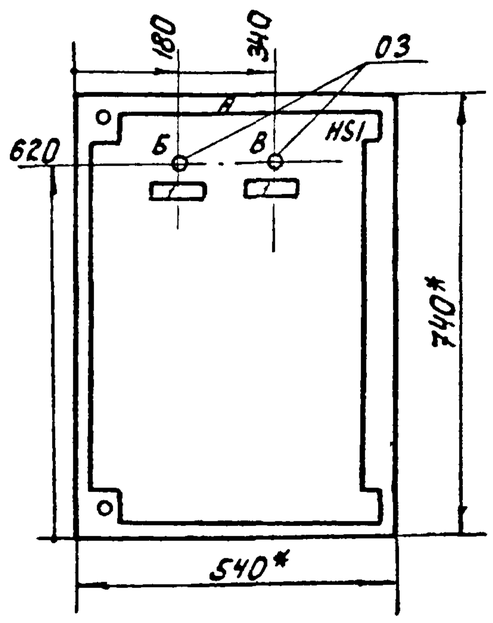

1.* Размеры для справок.
2. Неуказанные предельные отклонения размеров по ОСТ 16 0.684.116-74.
3. В контуре табличек номера надписей по перечню надписей.
4 Глубина ящика 360мм.

Расшифровка буквенных обозначений

Обозначение ящика	Обозначение тумблера		Обозначение кнопки	
А	Б	В	Г	Д
1Я	1S	5S	1SB	5SB
2Я	2S	6S	2SB	6SB
3Я	3S	7S	3SB	7SB
4Я	4S	8S	4SB	8SB

				ЭМ-150В			
Н.контр.	Фешин			Отстойники канализационные радиальные вторичные из сборного ж/б диаметром 18м	Стадия	Лист	Листов
Нач.отд.	Болотов				Р		
Гл.спец.	Редникин		XII.81				
Гл.инж.пр.	Фешин			Ящик 1Я (2Я, 3Я, 4Я) Чертеж общего вида	Мосводоканалниипроект Отдел №4		
Рук.бр.	Гасунянц						
Ст.инж.	Рязанова						

Формат	Зона	Позиц.	Обозначение	Наименование	Кол.	Примеч.
				Документация		
12			ЭМ-15 ТВ	Чертеж общего вида		
12			ЭМ-15 Сх	Схема электрическая соединений		
11			ЭМ-15 ПН	Таблица перечня надписей		
				Сборочные единицы		
				Н1 01		
		01		Пост ПКЕ 212 2У3	01	Г*
				толк. верхн. 1з, 1р. толк. нижн 1з, 1р		
		02		Пост ПКЕ 212 3У3	01	Д*
				толк. верхн. 1з, 1р, толк. средн 1з, 1р		
				толк. нижн. 1з 1р		
				Н51 01		
		03		Тумблер ТВ1-1	02	Б,В*
				Колодка из 10 зажимов на ток 10А	03	

* Позиционные обозначения см таблицу на листе черт ЭМ-150В

				ЭМ-15			
Н.контр.	Фешин			Ящик 1Я (2Я, 3Я, 4Я) Технические данные аппаратов	Стадия	Лист	Листов
Нач.отд.	Болотов				Р		
Гл.спец.	Редникин		XII.81				
Гл.инж.пр.	Фешин				Мосводоканалниипроект		
Рук.бр.	Гасунянц						
Ст.инж.	Рязанова						

Панель	Строка	Надпись	Позиц. обозноч.	Место надписи	Текст	Кол.	Вид шрифта	Заготовка
				Ящик 1Я				
		А		Верхнее обрамление	1Я	1		
		1	1S;5S	Табличка	Выключатель безопасности	2		
		2		"	Илосос N1	1		
		3		"	Щитовой затвор N5	1		
				Ящик 2Я				
		А		Верхнее обрамление	2Я			
		1	2S;6S	Табличка	Выключатель безопасности	2		
		2		"	Илосос N2	1		
		3		"	Щитовой затвор N6	1		
				Ящик 3Я				
		А		Верхнее обрамление	3Я	1		
		1	3S;7S	Табличка	Выключатель безопасности	2		
		2		"	Илосос N3	1		
		3		"	Щитовой затвор N7	1		
				Ящик 4Я				
		А		Верхнее обрамление	4Я	1		
		1	4S,8S	Табличка	Выключатель безопасности	2		
		2		"	Илосос N4	1		
		3		"	Щитовой затвор N8	1		

				ЭМ-15ПН			
Н.контр.	Фешин			Ящик 1Я (2Я, 3Я, 4Я) Таблица перечня надписей	Стадия	Лист	Листов
Нач.отд.	Болотов				Р		
Гл.спец.	Редникин		XII.81				
Гл.инж.пр.	Фешин				Мосводоканалниипроект		
Рук.бр.	Гасунянц						
Ст.инж.	Рязанова						

Типовой проект 902-2-346 А-V

Вид спереди

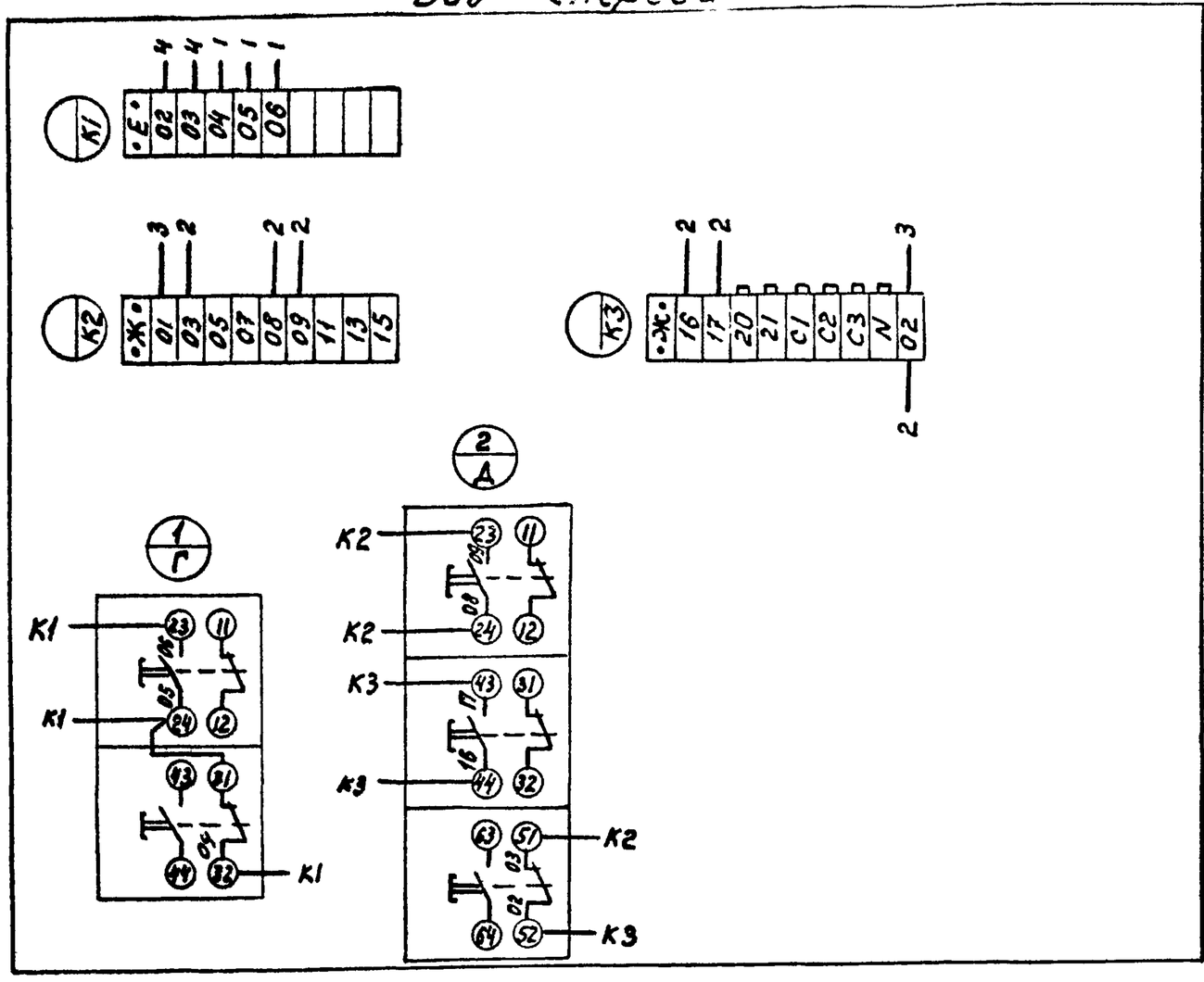

Дверь ящика. Вид со стороны монтажа

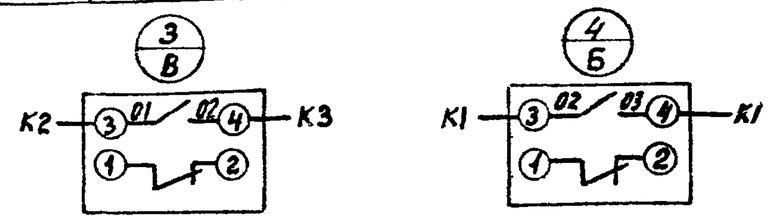

Расшифровка буквенных обозначений

Обозначение ящика	Обозначение тумблера		Обозначение реле		Обознач. эл. двиг.	
А	Б	В	Г	Д	Е	Ж
1Я	1S	5S	1SB	5SB	1	5
2Я	2S	6S	2SB	6SB	2	6
3Я	3S	7S	3SB	7SB	3	7
4Я	4S	8S	4SB	8SB	4	8

Н.контр.	Фешин			ЭМ-15Сх
Нач.отд.	Болотов			Отстойники канализационные радиальные вторичные из сборного ж/б диаметром 18м — Стадия: Р; Лист; Листов
Гл.спец.	Редникин		VII 81	
Гл.инж.пр.	Фешин			Ящик 1Я (2Я, 3Я, 4Я). Схема электрическая соединений. — Мосводоканалниипроект
Рук.бр.	Госуянц			
Ст.инж.	Рязанова			

Откуда идет: Панель	Колодка	Зажим	Куда поступает: Панель	Колодка	Зажим	Генеральная маркировка	Откуда идет: Панель	Колодка	Зажим	Куда поступает: Панель	Колодка	Зажим	Генеральная маркировка
1	К6	1А2	2	К3	1А2	1А2	1	К6	1В2	2	К3	1В2	1В2
1	К6	1С2	2	К3	1С2	1С2	1	К8	401	2	К1	401	401
1	К8	404	2	К1	404	404	1	К8	405	2	К1	405	405
1	К8	801	2	К2	801	801	2	К1	401	3	К8	401	401
2	К1	404	3	К8	404	404	2	К1	405	3	К8	405	405
2	К6	2А2	3	К6	2А2	2А2	2	К6	2В2	3	К6	2В2	2В2
2	К6	2С2	3	К6	2С2	2С2							

Наименование	Кол. НКУ	Кол. приведенных панелей	Обозначение таблицы аппаратов	Примечание
1. Щит защищенный ШЩ	1	9		
2. Ящик 1Я (2Я, 3Я, 4Я)	1	1		

Н.контр.	Фешин			ЭМ-16
Нач.отд.	Болотов			Перечень комплектных устройств — Стадия: Р; Лист; Листов
Гл.спец.	Редникин		VII 81	
ГИП	Фешин			Мосводоканалниипроект
Рук.бриг.	Госуянц			
Ст.инж.	Рязанова			

17850-05