ТИПОВОЙ ПРОЕКТ
902-2-346

ОТСТОЙНИКИ КАНАЛИЗАЦИОННЫЕ РАДИАЛЬНЫЕ ВТОРИЧНЫЕ ИЗ СБОРНОГО ЖЕЛЕЗОБЕТОНА

ДИАМЕТРОМ 18 м

АЛЬБОМ I

ТЕХНОЛОГИЧЕСКАЯ ЧАСТЬ

17850-01
ЦЕНА 1-22

				Привязан
Инв. №				

Госстрой СССР
Тбилисский филиал
ЦИТП
Типовой проект /серия/
№ 902-2-346, в.1
Заказ № 1509
Цена 1 руб 22 коп
Тираж 513
Дата „23" VI 1982 г.

Альбом 1

ТИПОВОЙ ПРОЕКТ
902-2-346

ОТСТОЙНИКИ КАНАЛИЗАЦИОННЫЕ РАДИАЛЬНЫЕ ВТОРИЧНЫЕ ИЗ СБОРНОГО ЖЕЛЕЗОБЕТОНА

ДИАМЕТРОМ 18 М

СОСТАВ ПРОЕКТА:

АЛЬБОМ I Технологическая часть.
II Строительная часть.
III Строительные изделия.
IV Электротехническая часть.
V Задание заводу-изготовителю.
VI Нестандартизированное оборудование. Илосос. Часть 1 и часть 2
VII Нестандартизированное оборудование. Затворы щитовые, установка сигнализатора уровня осадка и фасонные части.
VIII Нестандартизированное оборудование. Токоприемник кольцевой.
IX Заказные спецификации.
X Сметы.

АЛЬБОМ I

РАЗРАБОТАН
проектным институтом
„МосводоканалНИИпроект"

Главный инженер института (СОКОЛИН)
Главный инженер проекта (КАЗАНОВ)

Рабочие чертежи введены в действие
МосводоканалНИИпроектом
Приказ № 203 от 1 октября 1981 г.

				Привязан
Инв. №				

Альбом 1

Ведомость основных комплектов рабочих чертежей

Обозначение	Наименование	Примечание
Альбом I	Технологическая часть	
II	Строительная часть	
III	Строительные изделия	
IV	Электротехническая часть	
V	Задание заводу-изготовителю	
VI	Нестандартизированное	
	оборудование. Илосос. Части 1 и 2	
VII	Нестандартизированное	
	оборудование Затворы щитовые,	
	установка сигнализатора уровня	
	осадка и фасонные части	
VIII	Нестандартизированное	
	оборудование Токоприемник	
	кольцевой.	
IX	Заказные спецификации.	
X	Сметы.	

Ведомость рабочих чертежей основного комплекта

Лист	Наименование	Примечание
1-5	Общие данные	
6	План группы отстойников М1:200	
7	Отстойник N 1. План, разрез М 1:100	
8	Распределительная чаша	
	Планы, разрезы. М 1:50	
9	Иловая камера отстойника N 1 (N4)	
	Планы, разрезы М 1:50	
10	Иловая камера отстойника N 2 (N3)	
	Планы, разрезы М 1:50	
11	Профили подводящих и отводящих	
	трубопроводов М 1:100	
12	Профили трубопроводов возвратного	
	активного ила М 1:100	
13	Профили трубопроводов опорожнения	
	М 1:100	

Ведомость ссылочных документов

Обозначение	Наименование	Примечание
СНиП II-32-74	Нормы проектирования	
	Канализация. Наружные	
	сети и сооружения.	
Каталог ЦКБА	Промышленная трубопровод-	
	ная арматура.	
ГОСТ 10704-76	Трубы стальные электро-	
	сварные прямошовные.	
	Сортамент.	
МН 2878-62; МН 2880-62	Детали трубопроводов из	
МН 2884-62	углеродистой стали сварные	
	на $P_у$ до 100 кгс/см^2	
ГОСТ 1255-67	Фланцы с соединительным	
	выступом стальные плоские	
	приварные на $P_у$ от 1 до 25 кгс/см^2	
	Конструкция, размеры и техни-	
	ческие требования.	
ГОСТ 7798-70	Болты с шестигранной головкой	
	(нормальной точности)	
	Конструкция и размеры	
ГОСТ 5915-70	Гайки шестигранные (нормальной	
	точности). Конструкция и размеры	
ГОСТ 7338-77	Пластины резиновые и резино-	
	тканевые. Технические условия.	

Типовой проект разработан в соответствии с действующими нормами и правилами.

Главный инженер проекта /Казанов/

Согласовано

Инв. N подл. | Подпись и дата | Взам. инв. N

Привязан:

т.п. 902-2-346 -ТХ

Н. контр.	Калинин		
Нач. отд.	Исаев		
ГИП	Казанов		
Рук. бр.	Корелева		
Инженер	Тихонирова		

Отстойники канализационные радиальные вторичные из сборного ж/б диаметром 18 м

Стадия	Лист	Листов
Р	1	

Общие данные (начало)

Мосводоканалниипроект

Альбом 1

Общие указания.

I. Общая часть.

Рабочие чертежи типовых канализационных радиальных вторичных отстойников из сборного железобетона диаметром 18м взамен типового проекта №902-2-87/76 разработаны на основании плана типового проектирования на 1980г., утвержденного Главпромстройпроектом Госстроя СССР 28 января 1980г.

Задание на проектирование утверждено управлением водопроводно-канализационного хозяйства Мосгорисполкома.

Типовые радиальные вторичные отстойники применяются в комплексе сооружений городских станций биологической очистки сточных вод производительностью свыше 20тыс м³ в сутки, использующих метод очистки аэрацией с активным илом.

Проект разработан применительно к условиям строительства в сухих легкофильтрующих грунтах для климатических районов с расчетной зимней температурой воздуха -30°С.

Грунты в основании отстойников должны быть непросадочными, непучинистыми и неагрессивными по отношению к бетону с расчетным сопротивлением не менее 1,5кг/см².

Уровень грунтовых вод, учитывая возможное обводнение площадки в период эксплуатации, должен находиться не выше уровня бетонной подготовки днища отстойников.

В проекте не учтены особенности строительства в условиях оползней, обвалов, плывунов, вечной мерзлоты и сейсмичности выше 6ти баллов.

II. Компоновочное решение, расчетные параметры и габаритная схема отстойников.

В составе проекта разработана группа отстойников из 4х единиц с распределительной чашей и иловыми камерами.

При привязке типового проекта данную группу отстойников рекомендуется принять за основу компоновки любого количества отстойников.

В зависимости от необходимого числа эксплуатационных единиц отстойников допускается применение неполных групп (в 3 единицы). В этом случае рекомендуется диаметры трубопроводов и распределительную чашу сохранить по типовому проекту без изменений, учитывая возможность последующего развития очистных сооружений.

Габаритная схема отстойников приведена на рис.1.

Основные расчетные параметры сведены в табл. № 1.

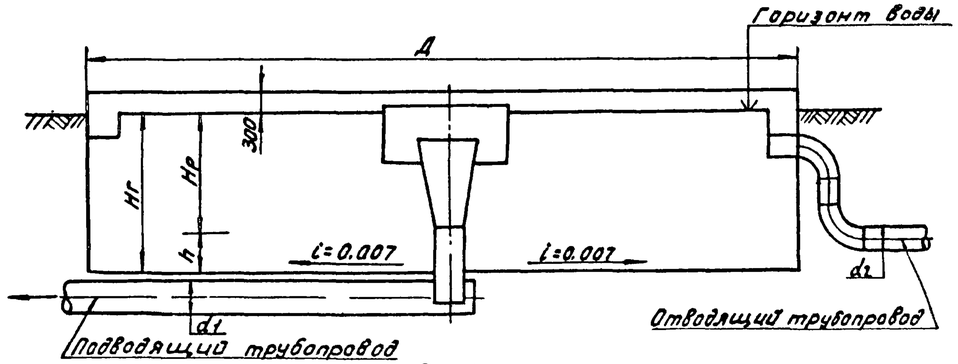

Рис 1

Таблица №1

№№ п/п	Диаметр отстойника Д в мм	Гидравлическая глубина отстойника Нг в мм	Высота зоны отстаивания Нр в мм	Высота иловой зоны h в мм	Диаметр подводящего трубопровода d1 мм	Диаметр отводящего трубопровода d2 мм	Объем зоны отстаивания в м³	Объем иловой зоны в м³	Расчетная пропускная способность отстойника при продолжительности отстаивания 2,0часа м³/час
1	18000	3700	3100	600	700	400	788	160	394
2	24000	3700	3100	600	1200	600	1400	280	700
3	30000	3700	3100	600	1400	800	2190	440	1095
4	40000	4350	3650	700	1400х2200	400	4580	915	2290

Взам. инв. №

Подп. и дата

Инв. № подл.

Привязан	Н.контр.	Малинин	
	Нач.отд	Исаев	
	ГИП	Казанов	
Инв. №	Рук. бр.	Королева	

т.п. 902-2-346 -ТХ

Отстойники канализационные радиальные вторичные из сборного ж.б. диаметром 18м

Общие данные (продолжение)

Стадия	Лист	Листов
Р	2	

Мосводоканалниипроект

Копировал: 17850-01 4 Формат 22

Альбом I

Технологическая схема.

а) Схема движения воды и высотное положение сооружений.

Смесь сточной воды и активного ила (иловая смесь) по железобетонному трубопроводу поступает в распределительную чашу, оборудованную незатопленными водосливами с широким порогом

С помощью водосливов обеспечивается деление потока на 4 равные части, каждая из которых по самостоятельному трубопроводу направляется в центральное распределительное устройство отстойника.

Распределительное устройство представляет собой вертикальную стальную трубу, переходящую наверху в плавно расширяющийся раструб, оканчивающийся ниже горизонта воды в отстойнике.

Выходя из распределительного устройства, смесь попадает в пространство, ограниченное стенками металлического направляющего цилиндра высотой 1,1 м, который обеспечивает заглубленный выпуск иловой смеси в отстойную зону отстойника.

Сбор осветленной воды в отстойнике осуществляется через зубчатый водослив сборным кольцевым лотком, расположенным на периферии с внутренней стороны стены

Из сборного лотка осветленная вода поступает в отводящий трубопровод и далее системой подземных трубопроводов отводится за пределы группы отстойников.

Высотное взаимоположение сооружений в группе отстойников установлено путем гидравлического расчета подводящих и отводящих систем отстойников.

б) Схема удаления активного ила.

Активный ил, осевший на дно отстойника, удаляется самотеком под гидростатическим давлением при помощи илососа (описание конструкции см. в альбоме „Нестандартизированное оборудование". Илососа) в иловую камеру из которой системой подземных трубопроводов отводится за пределы группы отстойников.

В иловой камере установлен щитовой электрофицированный затвор с подвижным водосливом, при помощи которого обеспечивается возможность как ручного, так и автоматического регулирования отбора ила из отстойника, путем плавного изменения гидростатического напора от 0 до 1,2 м

Автоматизация работы затвора осуществляется в зависимости от уровня ила в отстойнике.

Расчетное количество иловой смеси, которое может быть подано на группу из 4х отстойников при 2,0 час отстаивании, приведено в таблице №2.

Таблица №2

№№ п/п	Диаметр отстойника в м	Расчетные расходы сточной воды: на один отстойник, м³/ч	на один отстойник, м³/с	на группу из 4х отст. м³/ч	Общий коэффициент неравномерности	Средний расход сточной воды на группу из 4х отстойников в м³/ч	Расчетные расходы возвратного активного ила: на один отстойник, м³/ч	на один отстойник, м³/с	на группу из 4х отст. в м³/ч	Расчетные расходы иловой смеси: на один отстойник, м³/ч	на один отстойник, м³/с	на группу из 4х отст. в м³/ч	Максимальные расходы на один отст. с коэф. К=1,4 для гидравлического расчета в м³/с: очищ. вода	возвр. актив. ила	иловая смесь
1	18,0	394	0,109	1576	1,28	1230	184	0,051	738	578	0,160	2312	0,153	0,071	0,224
2	24,0	700	0,195	2800	1,2	2330	350	0,097	1400	1050	0,29	4200	0,27	0,14	0,41
3	30,0	1095	0,304	4380	1,17	3745	562	0,156	2250	1657	0,46	6680	0,48	0,22	0,65
4	40,0	2290	0,636	9160	1,15	7965	1195	0,332	4780	3485	0,97	13940	0,89	0,47	1,36

Количество возвратного активного ила принято равным 60% от среднего расхода сточной воды Общий коэффициент неравномерности притока сточных вод принят по таблице №3. СНиП II-32-74 для расхода на одну группу отстойников и подлежит уточнению при привязке типового проекта.

в) Схема опорожнения сооружений.

Для опорожнения каждого отстойника в пределах группы предусматривается специальный трубопровод опорожнения. Трубопровод на всем протяжении имеет глубину заложения ниже днища отстойника. Удаление воды из отстойника по вышеуказанному трубопроводу рекомендуется осуществлять в систему опорожнения аэротенков.

IV. Рекомендации по подбору отстойников при привязке.

В целях сокращения объема расчетов при выборе необходимого типоразмера и количества отстойников рекомендуется пользоваться таблицами №№3 и 4.

В таблице №3 дано рекомендуемое количество отстойников разных типоразмеров для унифицированного ряда производительностей очистных сооружений при продолжительности отстаивания 2 часа. Выбор того или иного варианта зависит от конкретных условий строительства сооружений и определяется путем соответствующих технико-экономических расчетов.

Таблица №3

Диаметр отстойника в м	Производительность очистных сооружений в тыс м³/сут./м³/ч: 25/1400	35/1900	50/2600	70/3500	100/4900	140/6700	200/9600	280/13500
18,0	4	4	6	10	12	16	—	—
24,0	—	—	4	5	7	10	14	—
30,0	—	—	—	3	5	6	9	12
40,0	—	—	—	—	—	3	4	6

В таблице №4 дана расчетная часовая производительность различного количества типовых отстойников (от 1 до 16) разных типоразмеров при продолжительности отстаивания 2,0 часа. Величина производительности приведена для максимального часового притока.

Таблица №4

Диаметр отстойника в м	Расчетная часовая производительность в м³ при количестве отстойников: 1	2	4	6	8	10	12	14	16
18,0	394	788	1576	2360	3150	3940	4720	5510	6300
24,0	700	1400	2800	4200	5600	7000	8400	9800	11200
30,0	1095	2190	4380	6570	8760	10950	13140	15330	17520
40,0	2290	4580	9160	13740	18320	22900	27480	32060	36640

Согласовано

Взам. инв.

Подп. и дата

Инв. № подл.

Привязан

Инв. №

Н. контр.	Калинин		
Нач. отд.	Исаев		
ГИП	Казанов		
Рук. бр.	Королева		

Т.п. 902-2-346 -7х

Отстойники канализационные радиальные вторичные из сборного ж.б. диаметром 18 м

Общие данные (продолжение)

Стадия	Лист	Листов
Р	3	

Мосводоканалниипроект

Копировал: 17850-01 5 Формат 22

Альбом I

Гидравлический расчет подводящих и отводящих систем отстойников.

Гидравлический расчет произведен на максимальный секундный расход с коэффициентом 1,4, учитывающим возможную интенсификацию работы сооружений. Значения расчетных расходов приведены в таблице №2 (графы 14,15,16). Для отстойников Д=18 м максимальные расходы составляют на один отстойник: иловой смеси 0,224 м³/с
сточной воды 0,153 м³/с
возвратного активного ила 0,071 м³/с

Расчет гидравлических потерь напора на трение произведен по формулам равномерного движения воды:

$$\begin{cases} v = C\sqrt{RJ} \\ C = \frac{1}{n}R^{1/6} \end{cases}$$

откуда $J = \left(\frac{n \cdot v}{R^{2/3}}\right)^2$.

где: v – усредненная скорость потока в м/с
J – единичные потери напора на трение в м.
R – гидравлический радиус канала в м.
n – коэффициент шероховатости, применяемый для металлических труб равным 0,0130, для железобетонных – 0,0137.

Расчет гидравлических потерь напора на местные сопротивления произведен по формуле

$$h = \zeta \frac{v^2}{2g}$$

где: ζ – коэффициент местного сопротивления

При назначении условных отметок сооружений за исходную принята отметка 0,00 верха днища отстойника по внутреннему периметру башмака.

НН п/п	Расчеты	Отметки горизон. воды	Отметки дна сооруж.
1	2	3	4
	I. Подводящая система отстойников		
	/Участок от распределительной чаши до отстойника №1/ Расчет произведен в направлении обратном движению воды		
1.	Напор на водосливе с треугольными вырезами $\alpha = 90°$ сборного кольцевого лотка отстойника определен по формулам: $q_{ед.} = 1,343H^{2,47}$ $q_{ед} = \frac{q}{\alpha n}$ $H = 0,043$ м		
	где: q – максимальный расход воды на один отстойник, равный 0,153 м³/с		
	n – число треугольных вырезов на 1 п.м. водослива, равное 5		
	α – длина водослива, равная 52,75 м		
	Отметка ребра водослива принята		3,66
	Отметка горизонта воды в отстойнике	3,709	

1	2	3	4
2.	Потери напора на резкий поворот струи на выходе из уширенной части конуса распределительного устройства в отстойник: $h = \zeta \frac{v^2}{2g}$ $h = 0,001$ м		
	где: ζ – коэффициент местного сопротивления для резкого поворота на 90° принятый равным 1,2		
	v – скорость в уширенной части конуса $v = \frac{q_{ст}}{\omega}$ 0,12 м/с		
	где: $q_{ст}$ – максимальный расчетный расход иловой смеси на один отстойник, равный 0,224 м³/с		
	ω – площадь поперечного сечения уширенной части конуса ф1500, равная 1,77 м²		
3.	Потери напора при выходе из подводящего трубопровода ф700 в центральное распределительное устройство отстойника $h = \zeta \frac{v^2}{2g}$ $h = 0,023$ м		
	где: ζ – коэффициент местного сопротивления, ввиду сложного характера движения воды при входе в центральное распределительное устройство принят ориентировочно, равным 1,5		
	v – скорость в подводящей трубе ф700 с площадью поперечного сечения $\omega = 0,385$ м², равная 0,55 м/с		
4.	Потери напора в переходе с ф500 на ф700 $h = K\frac{(v_1 - v_2)^2}{2g}$ $h = 0,007$ м		
	где: K – коэффициент сопротивления для угла конусности $\alpha = 23°$ (табл. 80 стр 297 справочник Н.Н. Павловского), равный 0,5		
	v_1 – скорость в трубе ф500 с площадью поперечного сечения $\omega_1 = 0,196$ м², равная 1,08 м/с		
	v_2 – скорость в трубе ф700 с площадью поперечного сечения $\omega_2 = 0,385$ м², равная 0,55 м/с		
	Потери напора на поворот 90° в отводе ф500 $h = \zeta \frac{v^2}{2g}$ $h = 0,035$ м		
	где: ζ – коэффициент местного сопротивления при радиусе закругления $R = 1,5d$ (по кривым кригера фиг. 126-127 стр. 300, справочник Павловского НН), равный 0,60		
	v – скорость в трубе ф500, равная 1,08 м/с		

Согласовано

Взам. инв. №

Подп. и дата

Инв. № подл.

Т.П. 902-2-346			-ТХ
Н. контр. Палинин	Отстойники канализационные радиальные вторичные из сборного ж.б. диаметром 18 м	Стад. Р	Лист 4	Листов
Нач. отд. Исаев	Общие данные (продолжение)	Мосводоканалниипроект	
ГИП Исаев			
Рук. бр. Королева			
Привязан			
Инв. №			

Копировал: 17830-01 6 Формат 22

1	2	3	4
6.	Потери напора на вход в трубу ф500		
	$h=\ell\frac{v^2}{2g}$	h=0,030м	
	где: ℓ - коэффициент местного сопротивления (гл. VI стр. 294 справочник Н.Н. Павловского) равный	0,5	
	v - скорость в трубе ф500, равная	1,08м/с	
7.	Потери напора на трение по длине стального трубопровода ф700	h=0,005м	
	$h=\ell\cdot J$		
	где: ℓ - длина трубопровода	9м	
	$J=\left(\frac{n\,v}{R^{2/3}}\right)^2$	J=0,0052	
	где: J - единичные потери на трение		
	n - коэффициент шероховатости, равный	0,013	
	v - скорость в трубопроводе, равная	0,55м/с	
	R - гидравлический радиус трубопровода:		
	$R=\frac{A}{\chi}$	R=0,175м	
8.	Потери напора на трение по длине стального трубопровода ф500		
	$h=\ell\cdot J$	h=0,031м	
	где: ℓ - длина трубопровода, равная	9,8м	
	J - единичные потери напора на трение, при R=0,125м; n=0,013; v=1,08м/сек	J=0,00315	
	Сумма потерь Σh=0,132 м.		
	Горизонт воды в нижнем бьефе водослива с широким порогом распределительной чаши.		
9.	Расчет водослива с широким порогом	3,835	
	Напор на водосливе		
	$H=\left(\frac{q_{ст}}{m\,в_c\sqrt{2g}}\right)^{2/3}$	H=0,4м	
	где: $q_{ст}$ - максимальный расход иловой смеси на один отстойник, равный	0,224м³/с	
	m - коэффициент расхода для водослива с широким порогом, принятый равным	0,35	
	$в_c$ - эффективная ширина водослива		
	$в_c=в-0{,}1n\zeta\cdot H$	$в_c$=0,544	
	где: $в$ - ширина водослива, равная	0,6м	
	n - число боковых сжатий, равное	2	
	ζ - коэффициент формы береговых устоев, принятый равным	0,7	
	Отметка порога водослива принята		3,70
	Горизонт воды в распределительной чаше (в верхнем бьефе водослива)	4,10	
	Условие незатопляемости водослива с широким порогом		
	$h_п < h_{кр}$		
	где: $h_п$ - превышение горизонта воды в нижнем бьефе водослива над отметкой порога	0,135м	
	$h_{кр}$ - критическая глубина на водосливе		
	$h_{кр}=\sqrt[3]{\frac{q^2_{ст}}{B^2g}}$	$h_{кр}$=0,25м	
	Запас на водосливе: $z=h_{кр}-h_п$	z=0,118м	

1	2	3	4
	II. Отводящая система отстойников		
	В данном разделе произведен гидравлический расчет только сборного кольцевого лотка отстойника. Гидравлический расчет отводящей системы, начиная с выпускной камеры отстойника №1 и далее производится при привязке проекта.		
	Расчет сборного кольцевого лотка отстойника.		
	Ширина лотка 0,5м. Расчет произведен в направлении, обратном движению воды. Наполнение в лотке перед входом в выпускную камеру отстойника принято равным	0,22м	
	Отметки в лотке перед выпускной камерой	3,45	3,23
1.	Потери напора на трение по длине лотка:		
	$h=1{,}5\ell\cdot J$	h=0,066м	
	где: 1,5 - поправочный коэффициент на боковой слив струи из отстойника в лоток.		
	ℓ - половина длины кольцевого лотка, равная	27,5м	
	J - единичные потери на трение		
	$J=\left(\frac{n\,v}{R^{2/3}}\right)^2$	J=0,0016	
	где: n - коэффициент шероховатости, равный	0,0137	
	v - скорость в лотке перед выпускной камерой при q=0,077м³/с и ω=0,11, равная	0,70м/с	
	R - гидравлический радиус $R=\frac{BH}{B+2H}$	R=0,117	
	где: B - ширина лотка	0,5м	
	H - наполнение в лотке перед выпускной камерой	0,22м	
2.	Потери напора на создание скорости от v_1=0 до v_2=0,7м/сек.		
	$h=\frac{v_2^2}{2g}$	h=0,025	
	Сумма потерь Σh=0,091м		
	Отметки в лотке, в точке диаметрально противоположной выпускной камере отстойника	3,541	3,27
	Запас на свобный излив струи водослива		
	z = 3,66 - 3,541 = 0,119м		
	III. Отводящая система возвратного активного ила.		
	Гидравлический расчет системы возвратного активного ила от нижнего бьефа водослива иловой камеры и далее производится при привязке проекта. При этом максимальная отметка в нижнем бьефе водослива должна быть принята равной 2,66м т.е. на уровне крайнего нижнего положения ребра регулирующего водослива.		

				т.п. 902-2-346	-7Х
Привязан				Отстойники канализационные радиальные вторичные из сборного ж.б. диаметром 18м	Стадия: Р; Лист: 5; Листов:
	Н.контр.	Калинин		Общие данные (окончание)	Мосводоканалниипроект
	Нач. отд.	Исаев			
	ГИП	Казаков			
	Рук. бр.	Королева			
Инв. №					

Копировал: 17850-01 7 Формат 22

Альбом I

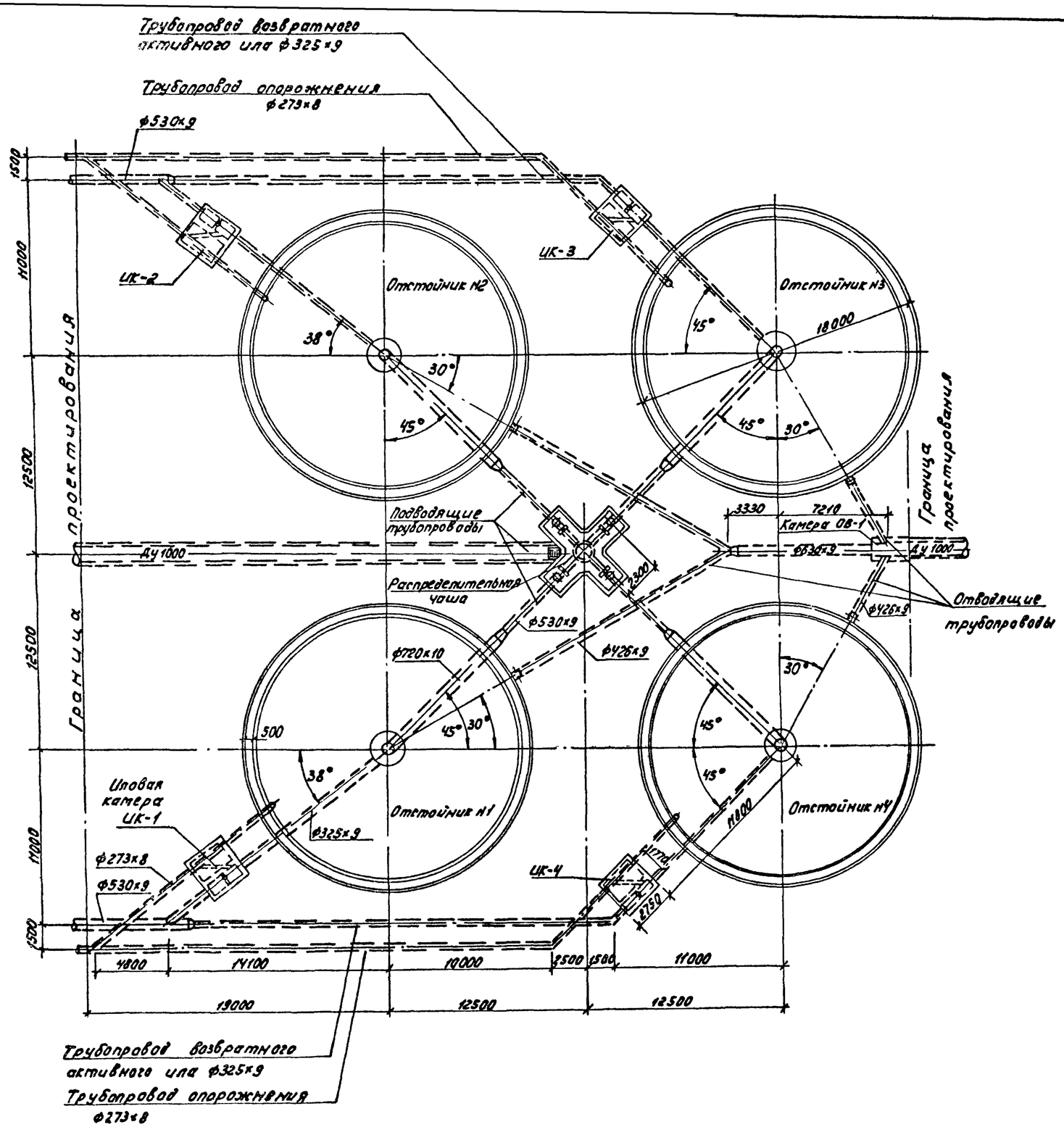

Трубопровод возвратного активного ила ф325×9

Трубопровод опорожнения ф273×8

Условные обозначения.

Трубы стальные

Трубы железобетонные

Примечания:

При привязке проекта в зависимости от необходимого числа эксплуатационных единиц отстойников допускается применение неполных групп (в 3 единицы).

В этом случае рекомендуется диаметры коммуникаций и распределительную чашу сохранить по типовому проекту без изменений, учитывая возможность последующего развития очистных сооружений.

Согласовано

Взам. инв. №

Подп. и дата

Инв. № подл.

Привязан					Т.п. 902-2-346 -ТХ		
			Н. контр.	Калинин	Отстойники канализационные радиальные вторичные из сборного ж.б. диаметром 18м	Стадия	Лист	Листов
			Нач. отд.	Исаев		Р	6	
			ГИП	Назанов	План группы отстойников М1:200	Мосводоканалниипроект		
			Рук. бр.	Королева				
Инв. №			Инженер	Тихомирова				

Копировал: Ю- 17850-01 8 Формат 22

А – А

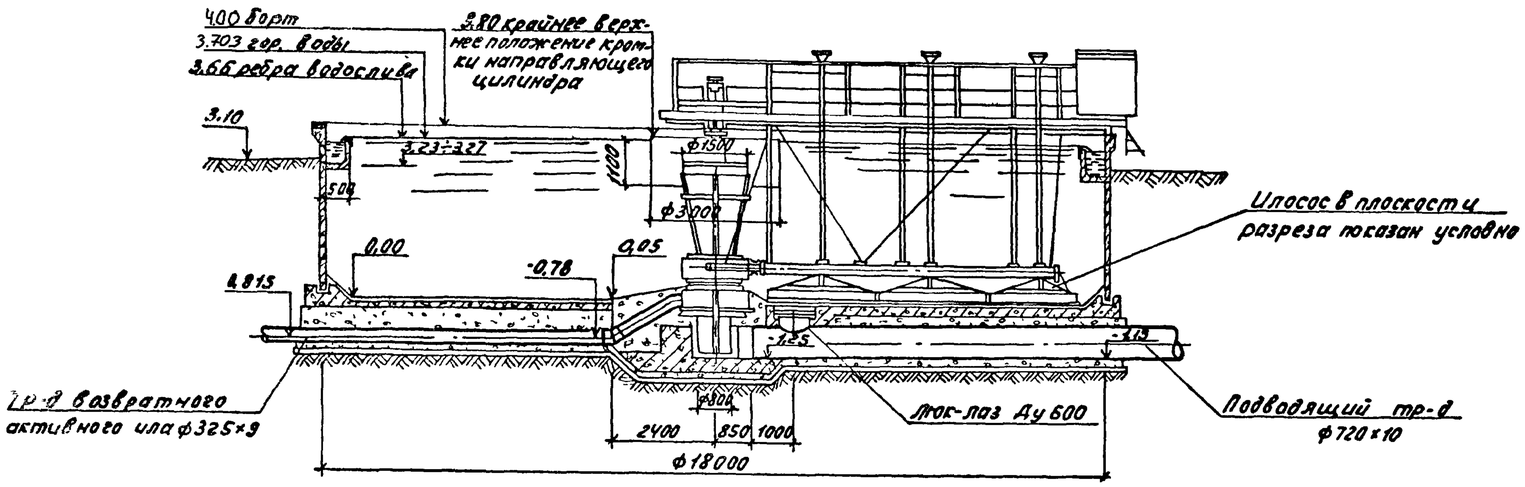

Б – Б

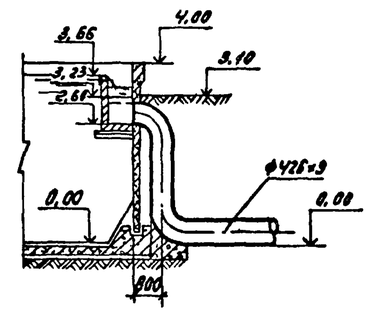

План

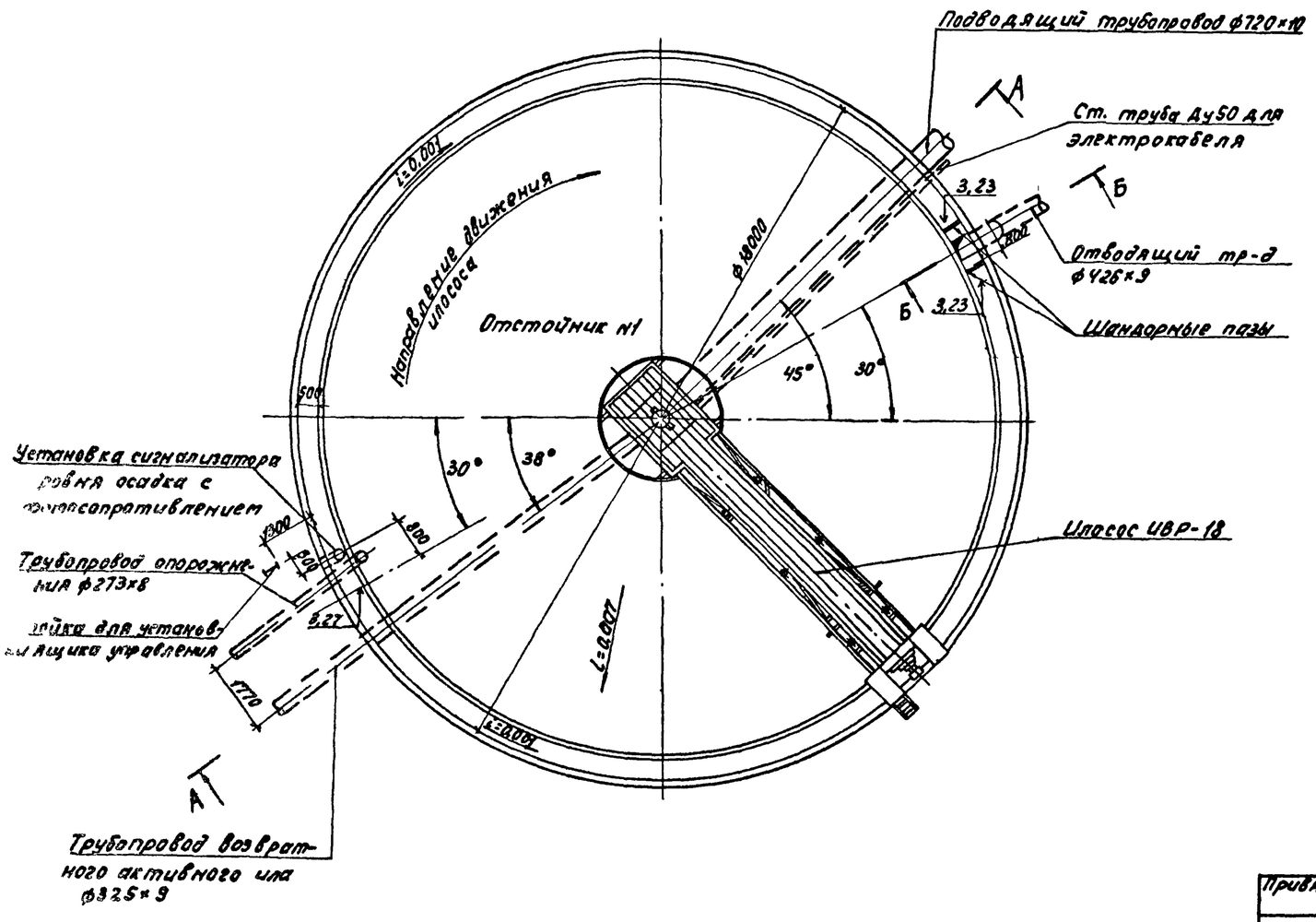

Примечания:

1. Отстойники №№ 2, 3, 4 аналогичны данному и ориентируются по плану группы отстойников
2. Конструкция и монтажные чертежи илососа ИВР-18, а также установку сигнализатора уровня осадка, см в альбомах „Нестандартизированное оборудование".
3. Чертежи люка-лаза см. в альбоме „Строительные изделия".

					т. п. 902-2-346			-ТХ
Привязан:								
			Н. контр.	Калинин	Отстойники канализационные радиальные вторичные из сборного ж.б. диаметром 18м	Стадия	Лист	Листов
			Нач. отд.	Исаев		Р	7	
			ГИП	Казанов	Отстойник №1. План, разрез М 1:100	Мосводоканалниипроект		
			Рук. бр.	Королева				
Инв. №			Инженер	Тихонова				

Копировал: Ю- 17850-01 9 Формат 22

Альбом I

В-В

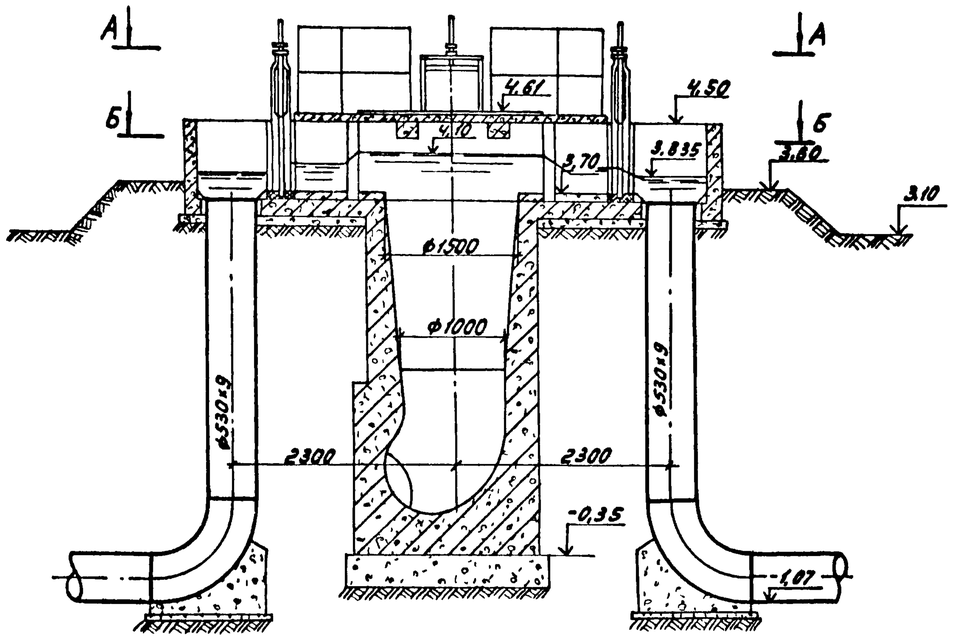

Г-Г

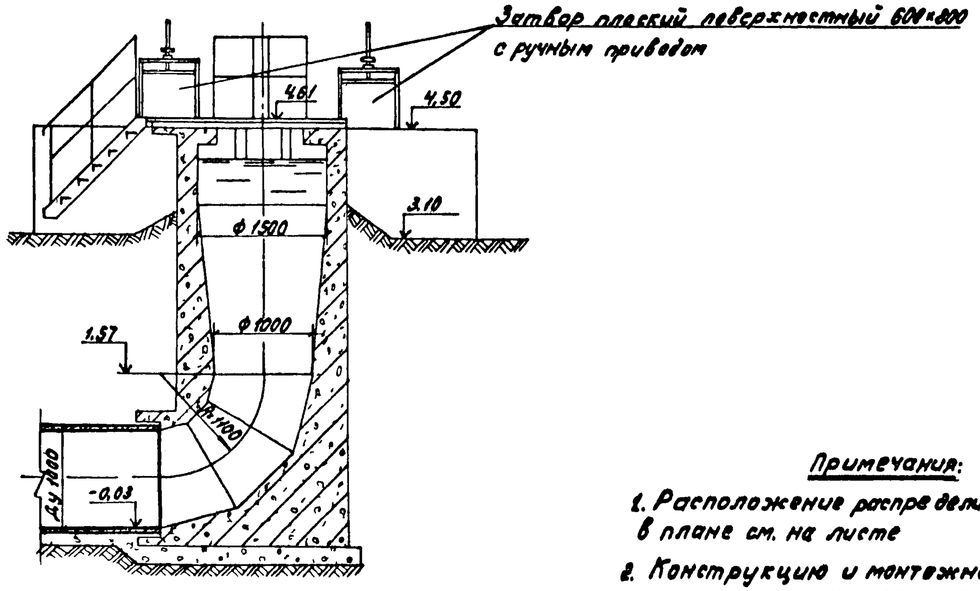

Примечания:

1. Расположение распределительной чаши в плане см. на листе
2. Конструкцию и монтажный чертеж щитового затвора 600×800 см. в альбоме VII „Нестандартизированное оборудование".

План А-А

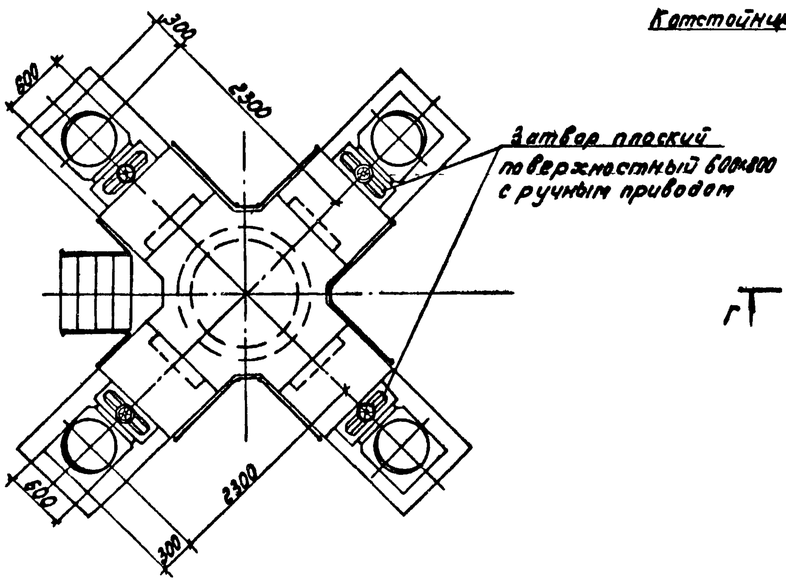

План Б-Б

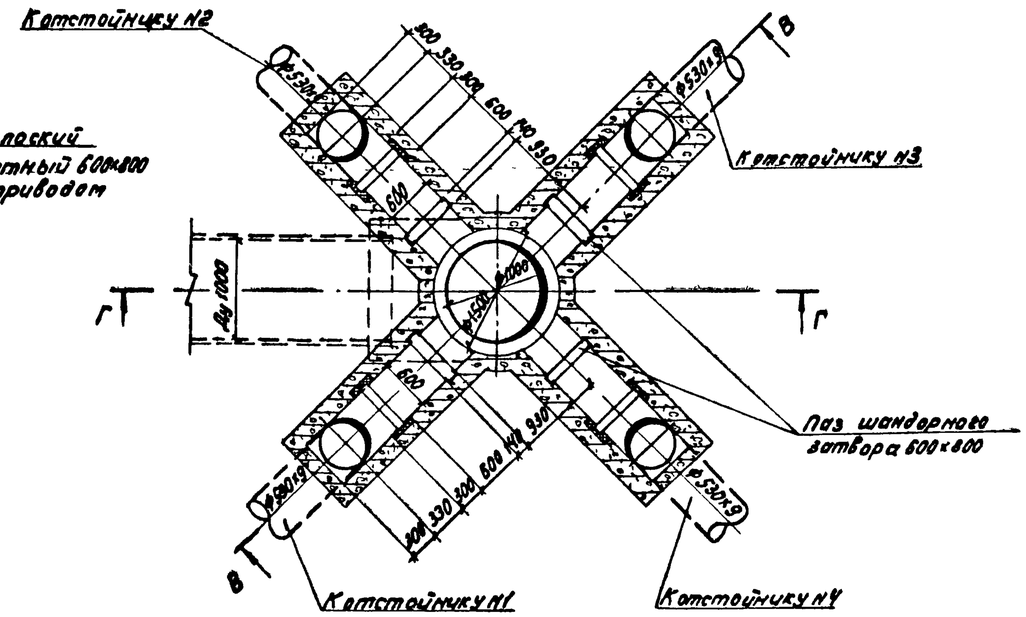

				Т.П. 902-2-346 -ТХ			
Привязан				Отстойники компенсационные радиальные вторичные из сборного ж.б. диаметром 9м	Стадия	Лист	Листов
			Н.контр. Калинин		Р	8	
			Нач.отд. Исаев				
			ГИП Казанов	Распределительная чаша. Планы, разрезы М1:50	Мосводоканалниипроект		
			Рук.бр. Королева				
Инв. №			Инженер Тихомирова				

Согласовано

Инв. № подл. | Подп. и дата | Взам. инв. №

Копировал: — 17850-01 10 Формат 22

Альбом 1

В-В

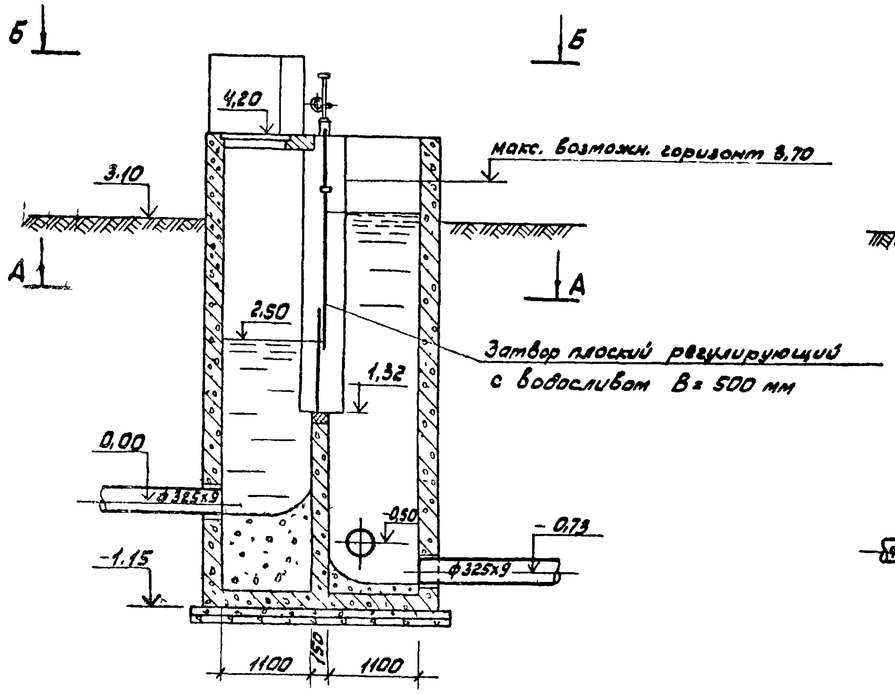

Г-Г

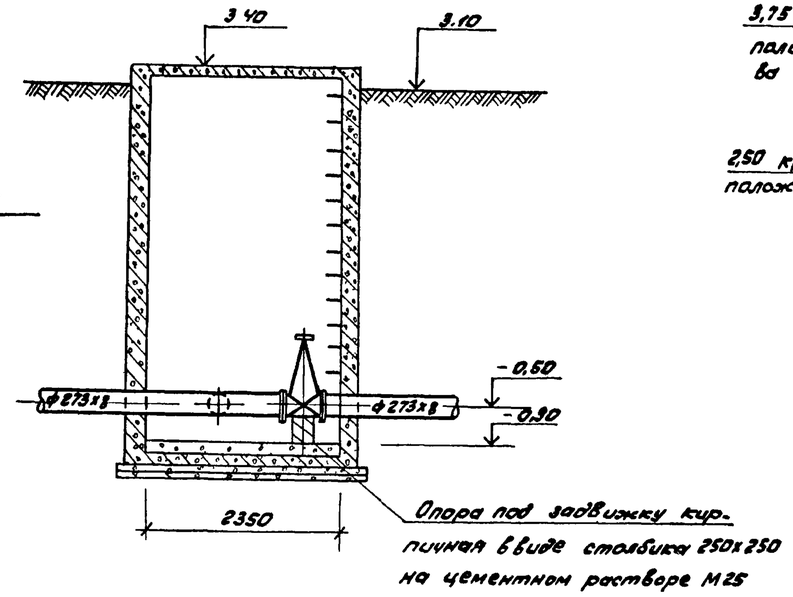

Д-Д

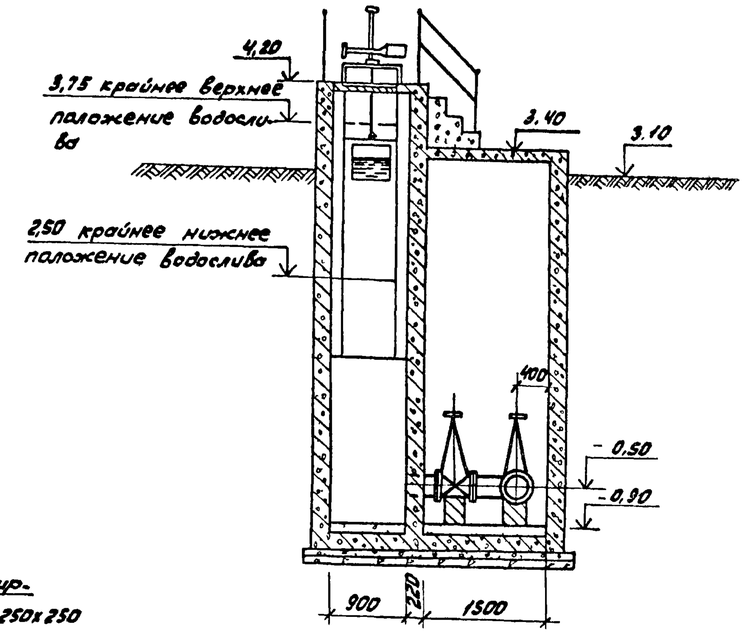

План А-А

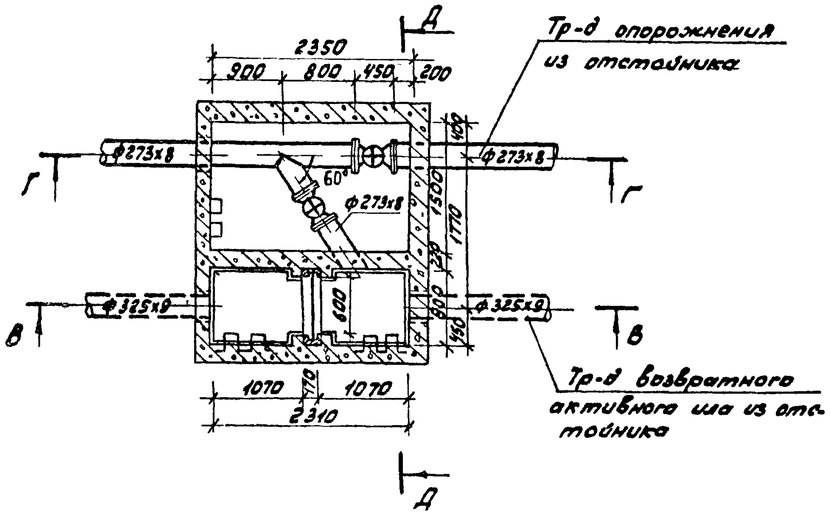

План Б-Б

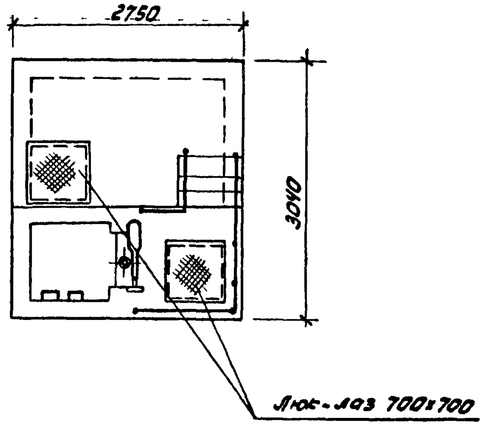

Примечания:

1. Расположение иловых камер в плане см. на листе 2.
2. Конструкцию и монтажный чертеж затвора плоского регулирующего с водосливом В=500мм см. в альбоме „Нестандартизированное оборудование."

Согласовано							
Взам. инв.№							
Подп. и дата							
Инв.№ подл.							

					Т.П. 902-2-346 -ТХ			
Привязан					Отстойники канализационные радиальные вторичные из сборного ж.б. диаметром 18м	Стадия	Лист	Листов
				Н.контр. Калинин		Р	9	
				Нач.отд. Исаев				
				ГИП Казанов	Иловая камера отстойника № 1 (н4) Планы, разрезы М 1:50	Мосводоканалниипроект		
				Рук. бр. Королева				
Инв.№				Инженер Тихомирова				

копировал: ЗЦ 17850-01 11 формат 2Г

Альбом I

В – В

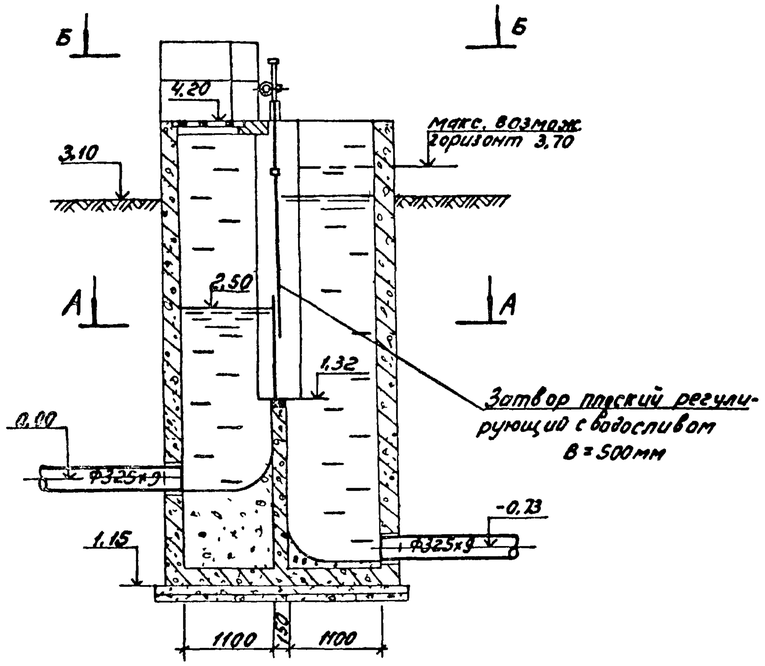

Г – Г

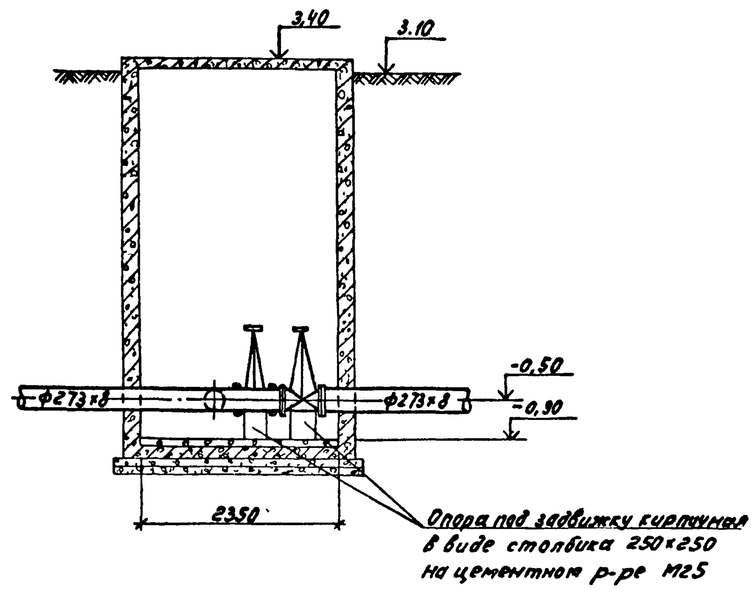

Д – Д

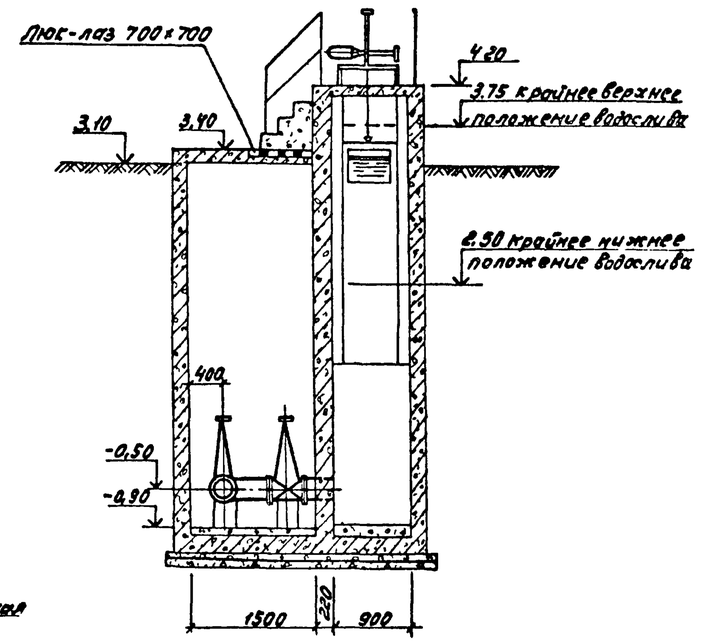

План А-А

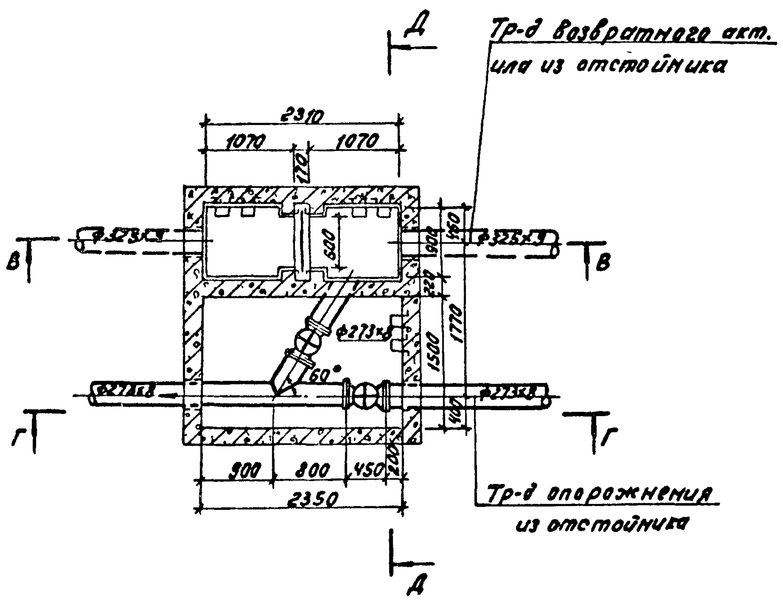

План Б-Б

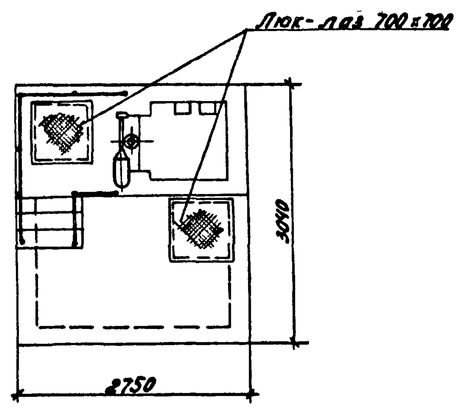

Примечания:

1. Расположение иловых камер в плане см. на листе
2. Конструкцию и монтажный чертеж затвора плоского регулирующего с водосливом В=500мм см. альбом „Нестандартизированное оборудование".

				т.п. 902-2-346			-ТХ
Привязан				Отстойники канализационные радиальные вторичные из сборного ж.б. диаметром 18м	Стадия	Лист	Листов
			Н.контр. Калинин		Р	10	
			Нач.отд. Исаев				
			ГИП Казанов	Иловая камера отстойника №2 (№3). Планы, разрезы М 1:50	Мосводоканалниипроект		
			Рук.бр. Королева				
Инв. №			Инженер Тихомирова				

Подп. и дата | Взам. инв. №

Инв. № подл.

Копировал: Ш- 17850-01 12 Формат 22

Альбом 1

Профиль подводящего трубопровода к отстойнику

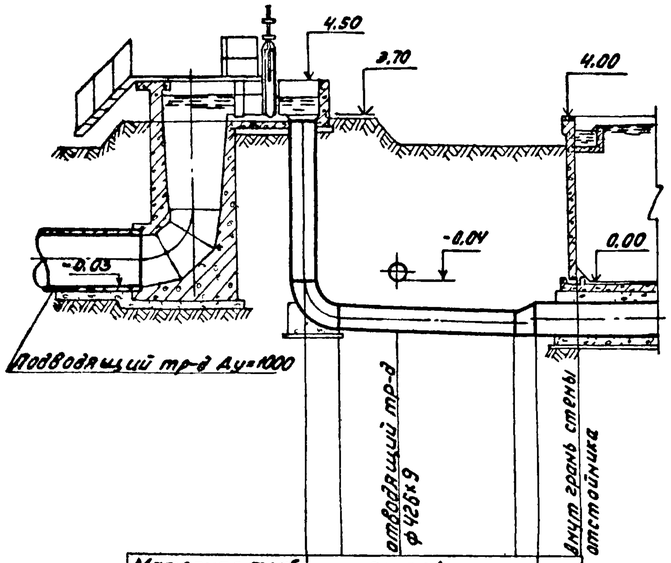

Материал труб и тип изоляции	сталь ф530х9			сталь ф720х10	
Основание					
Длина / уклон	i=0.015	l=465			l=1.0
Отметки лотка трубы	-1.07	-1.10		-1.14	-1.15
Проектные отметки земли	3.60	3.10	3.10	3.10	
Натурные отметки земли					
Расстояния	0.75	1.81	239	0.15	1.00

Профиль отводящего трубопровода от отстойника N1(N2) до границы проектирования

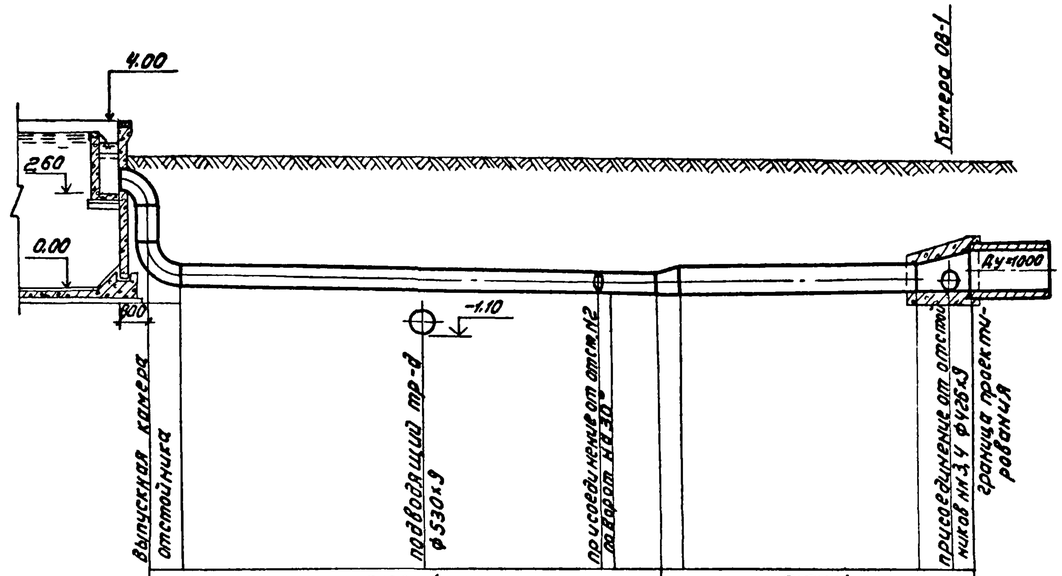

Материал труб и тип изоляции	сталь ф426х9				сталь ф630х9		
Основание							
Длина / уклон	i=0.005	l=15.64			i=0.005	l=8.29	
Отметки лотка трубы	0.00	-0.04	-0.07	-0.08	-0.08	-0.12	-0.12
Проектные отметки земли	3.10	3.10	3.10		3.10	3.10	3.10
Натурные отметки земли							
Расстояния	0.80	7.94	6.70	1.00	0.15	8.29	1.3

Профиль отводящего трубопровода от отстойника N3(N4)

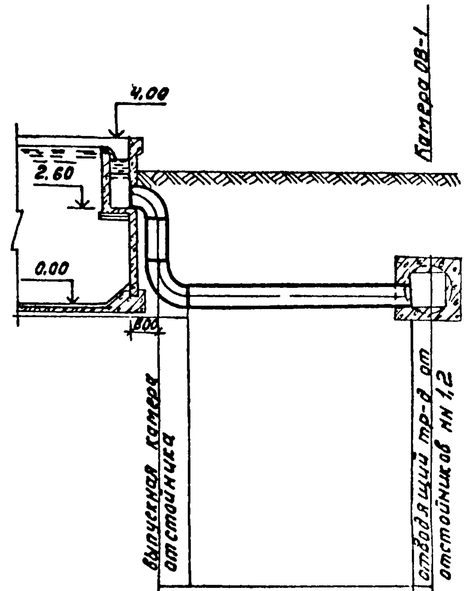

Материал труб и тип изоляции	сталь ф426х9		
Основание			
Длина / уклон	i=0.023	l=5.27	
Отметки лотка трубы	0.00	-0.12	
Проектные отметки земли	3.10	3.10	
Натурные отметки земли			
Расстояния	0.80	5.27	0.5

Примечания:

1. Расположение трасс трубопроводов в плане см. на листе
2. Тип изоляции трубопроводов уточняется при привязке проекта.
3. Основание под стальные трубопроводы определяется при привязке проекта с соблюдением следующего требования: уложенный трубопровод на всем протяжении должен опираться на нетронутый или плотно утрамбованный грунт.
4. Марка железобетонных труб, конструкция стыков и тип основания определяются при привязке проекта. Трубы должны быть рассчитаны на рабочее давление не менее 0,5 атм.

Согласовано

Инв. № подл. | Подп. и дата | Взам. инв. №

Привязан				Т.П. 902-2-346			-ТХ
				Отстойники канализационные радиальные вторичные из сборного ж.б. диаметром 18 м	Стадия	Лист	Листов
			Н. контр. Калинин		Р	11	
			Нач. отд. Исаев				
			ГИП Казанов	Профили подводящих и отводящих трубопроводов М 1:100	Мосводоканалниипроект		
			Рук. гр. Королева				
Инв. №			Инженер Тихомирова				

Копировал: 17850-01 13 Формат 22

Альбом 1

Профиль трубопровода возвратного активного ила от иловой камеры отстойника N3(N4) до границы проектирования

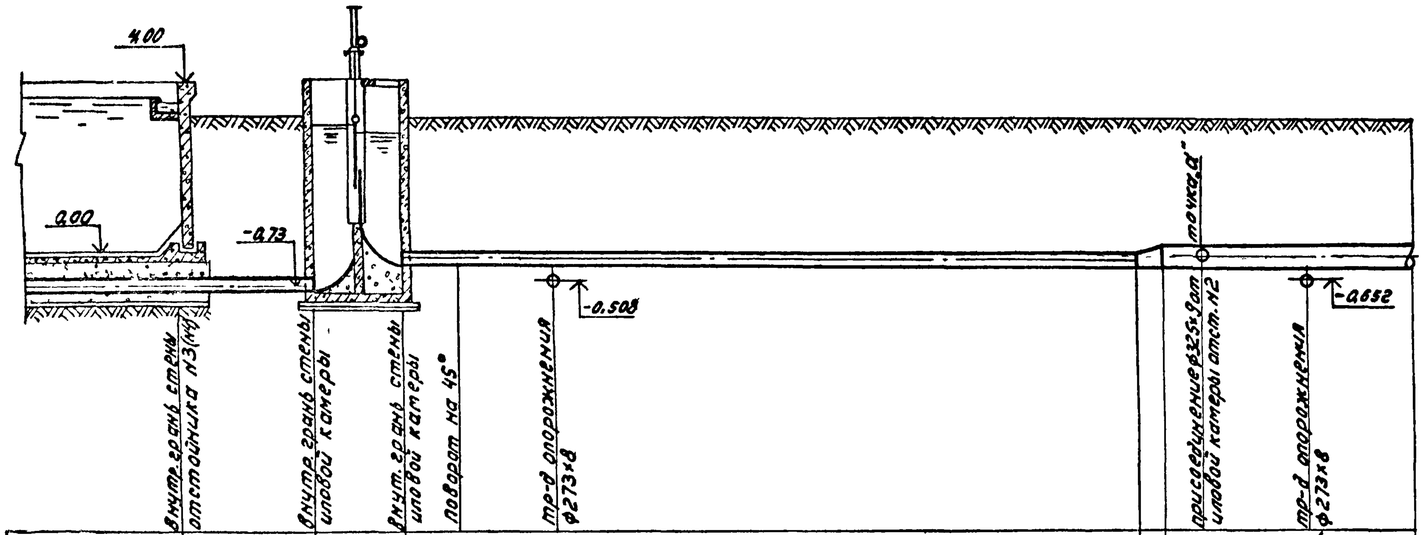

Материал труб и тип изоляции	сталь ф325×9		сталь ф325×9				сталь ф530×9		
Основание									
длина / уклон	ℓ=3.00 i=0.028		ℓ=27.75		i=0.005		ℓ=5.90		i=0.005
Отметки оси трубы	-0.815 / -0.73	0.00	-0.005	-0.014		-0.142 / -0.042	-0.047	-0.060	-0.072
Проектные отметки земли	3.10 / 3.10	3.10	3.10	3.10	3.10	3.10	3.10	3.10	3.10
Натурные отметки земли									
Расстояния	3.00	2.31	4.25	1.60	24.90	0.6	1.0	2.50	2.40

Профиль трубопровода возвратного активного ила от иловой камеры отстойника N2(N1) до т. „а"

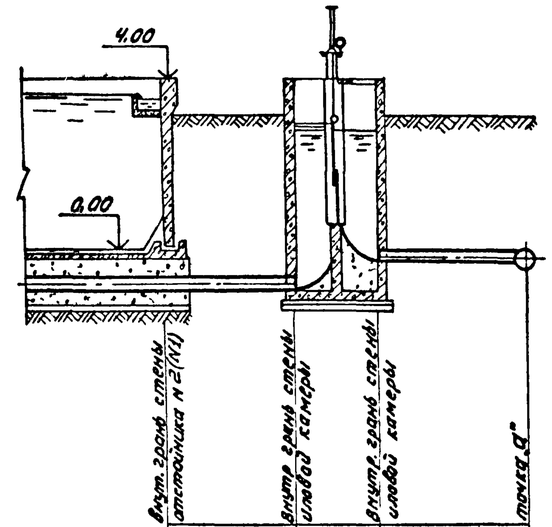

Материал труб и тип изоляции	сталь ф325×9		сталь ф325×9
Основание			
длина / уклон	ℓ=3.00 i=0.028		ℓ=3.56 i=0.013
Отметки оси трубы	-0.815 / -0.73	0.00	-0.047
Проектные отметки земли	3.10 / 3.10		3.10
Натурные отметки земли			
Расстояния	3.00	2.310	3.56

Примечания:

1. Расположение трасс трубопроводов в плане см. на листе
2. Тип изоляции трубопроводов уточняется при привязке проекта.
3. Основание под стальные трубопроводы уточняется при привязке проекта с соблюдением следующего требования: уложенный трубопровод на всем протяжении должен опираться на нетронутый или плотно утрамбованный грунт.

Согласовано

Взам. инв. №

Подп. и дата

Инв. № подл.

Привязан

Инв. №

Н. контр.	Калинин	
Нач. отд.	Исаев	
ГИП	Казанов	
Рук. бр.	Коралева	
Инженер	Тихомирова	

т.п. 902-2-346 -ТХ

Отстойники канализационные радиальные вторичные из сборного ж.б. диаметром 18м

Профили трубопроводов возвратного активного ила М 1:100

Стадия	Лист	Листов
Р	12	

Мосводоканалниипроект

Альбом 1

Профиль трубопровода опорожнения от отстойника N3 (N4).

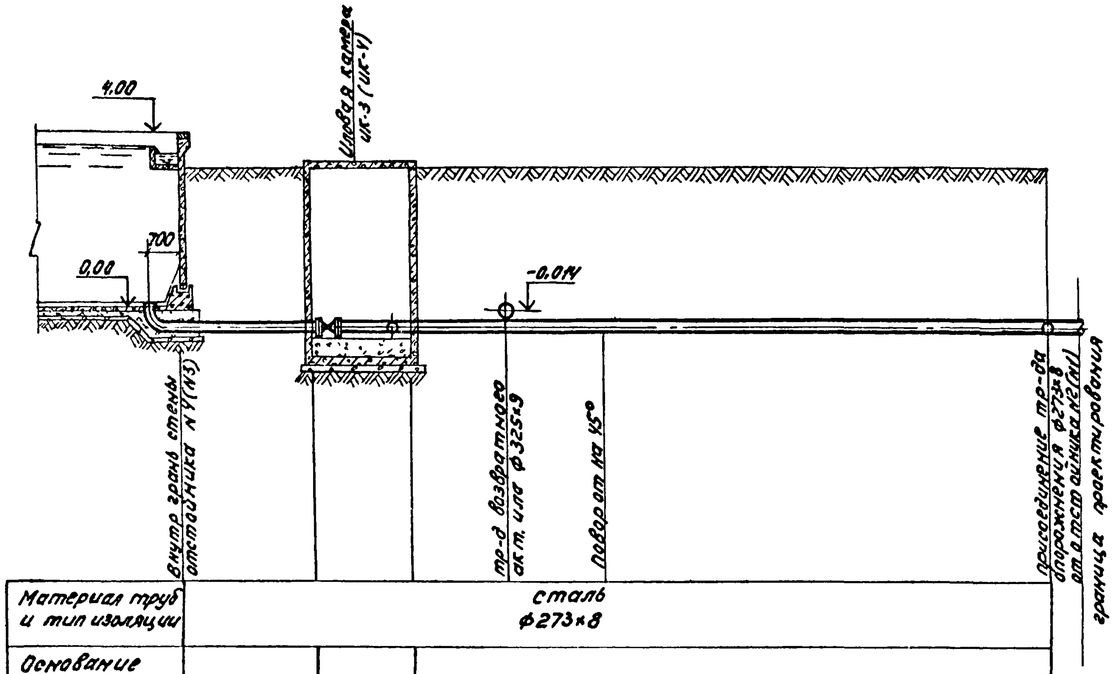

Материал труб и тип изоляции	сталь ф273×8				
Основание					
Длина / уклон	l=3,0 i=0.005		l=0.005		l=33,60
Отметки оси трубы	-0,48 / -0,485	-0,485	-4,508	-0,519	-0,685
Проектные отметки земли	3,10 / 3,10	3,10	3,10	3,10	3,10
Натурные отметки земли					
Расстояния	3,0	2,35	2,60	2,10	28,90

Профиль трубопровода опорожнения от отстойника N1 (N2).

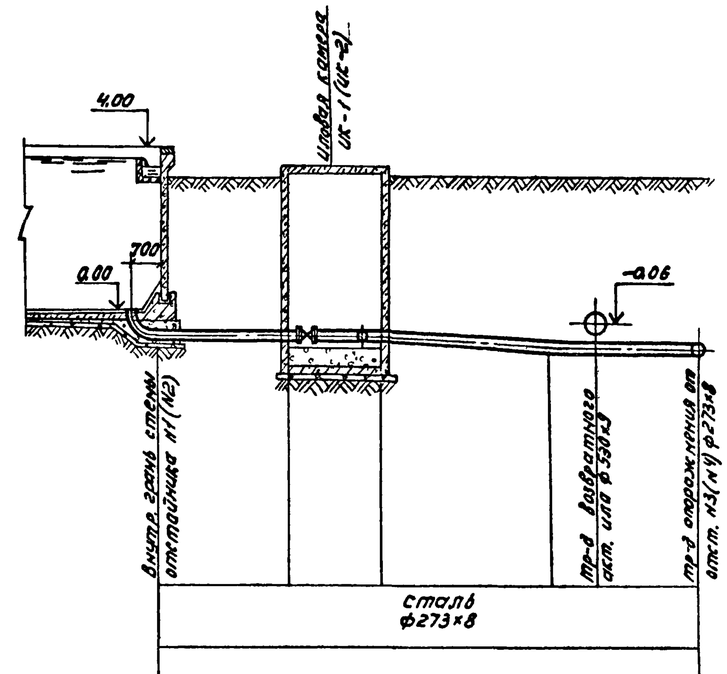

Материал труб и тип изоляции	сталь ф273×8				
Основание					
Длина / уклон	l=3,0 i=0.005		l=4,0 i=0,038	l=0.005	l=3,50
Отметки оси трубы	-0,48 / -0,485	-0,485	-0,647	-0,657	-0,685
Проектные отметки земли	3,10 / 3,10	3,10	3,10		3,10
Натурные отметки земли					
Расстояния	3,0	2,35	4,0	1,0	2,50

Примечания:

1. Расположение трасс трубопроводов в плане см. на листе
2. Тип изоляции трубопроводов уточняется при привязке проекта.
3. Основание под стальные трубопроводы определяется при привязке проекта с соблюдением следующего требования: уложенный трубопровод на всем протяжении должен опираться на нетронутый или плотно утрамбованный грунт.
4. Отвод ф 273×9 заложить при бетонировании днища отстойника по строительным чертежам.

Согласовано

Инв. N подл. | Подп. и дата | Взам. инв. N

Привязан

Инв. N

Н. контр.	Калинин		
Нач. отд.	Исаев		
ГИП	Казанов		
Рук. бр.	Королева		
Инженер	Тихомирова		

ТП 902-2-346 -ТХ

Отстойники канализационные радиальные вторичные из сборного ж.б. диаметром 18 м

Профили трубопроводов опорожнения М 1:100

Стадия	Лист	Листов
Р	13	

Мосводоканалниипроект

Копировал

17330-01 (15) Формат 22