ТИПОВАЯ ДОКУМЕНТАЦИЯ НА СТРОИТЕЛЬНЫЕ СИСТЕМЫ И ИЗДЕЛИЯ ЗДАНИЙ И СООРУЖЕНИЙ

Серия 3.503-43/80

ПРОЛЕТНЫЕ СТРОЕНИЯ АВТОДОРОЖНЫХ МОСТОВ СТАЛЕЖЕЛЕЗОБЕТОННЫЕ ПРОЛЕТАМИ 15, 24, 33м ГАБАРИТАМИ Г-8, Г-10 И Г-11,5 В СЕВЕРНОМ ИСПОЛНЕНИИ

ТИПОВАЯ ДОКУМЕНТАЦИЯ НА СТРОИТЕЛЬНЫЕ СИСТЕМЫ И ИЗДЕЛИЯ ЗДАНИЙ И СООРУЖЕНИЙ

Серия 3.503-43/80

ПРОЛЕТНЫЕ СТРОЕНИЯ АВТОДОРОЖНЫХ МОСТОВ

СТАЛЕЖЕЛЕЗОБЕТОННЫЕ ПРОЛЕТАМИ 15, 24, 33м ГАБАРИТАМИ Г-8, Г-10 И Г-11,5

В СЕВЕРНОМ ИСПОЛНЕНИИ

Рабочие чертежи

Разработаны ЦНИИПроектстальконструкцией
Госстроя СССР

Директор института Мельников Н.П.
Гл. инженер института Кузнецов В.В.
Заведующий ОИС Стрелецкий Н.Н.
Гл. конструктор отдела Якулов Д.П.
Гл. инженер проекта Осипов В.С.

Утверждены Минавтодором РСФСР
Протокол №33 от 19 ноября 1980г.

Введены в действие
с 1 сентября 1981г.

Обозначение	Наименование	Стр. альбома (выпуска)
3.503-43/80		
—"— л.2	Содержание. Ключ для подбора проекта	2
—"— л.3.1 3.2	Пояснительная записка	3-4
—"— л.4	Объемы основных работ. Условные обозначения	5
—"— л.5	Поперечный разрез проезжей части. Г-8	6
—"— л.6	Поперечный разрез проезжей части. Г-10 и Г-11,5	7
—"— л.7	Пролетное строение 15м Г-8. Общий вид металлоконструкций	8
—"— л.8	Пролетное строение 15м Г-8. Домкратная балка	9
—"— л.9	Пролетное строение 15м Г-8. Поперечные связи в пролете Узлы	10
—"— л.10	Пролетное строение 15м. Отверстия в верхнем поясе для крепления упоров. Монтажный стык гл. балки. Конструкция упоров	11
—"— л.11.1-11.2	Пролетное строение 15м Г-8. Техническая спецификация стали. Ведомость металлоконструкций по маркам метал. Ведомость металлоконструкций по ГОСТам профилей. Сводная ведомость монт. высокопр. болтов, гаек и шайб	12-13
—"— л.12	Пролетное строение 15м Г-10 и Г-11,5. Общий вид металлоконструкций.	14
—"— л.13	Пролетное строение 15м Г-10 и Г-11,5. Домкратная балка.	15
—"— л.14	Пролетное строение 15м Г-10 и Г-11,5. Поперечные связи в пролете	16
—"— л.15.1-15.2	Пролетное строение 15м Г-10 и Г-11,5. Техническая спецификация стали. Ведомость металлоконструкций по маркам металла. Ведомость металлоконструкций по видам профилей. Сводная ведомость монт. высокопр. болтов, гаек и шайб	17-18
—"— л.16	Пролетное строение 24м Г-8 Общий вид металлоконструкций	19
—"— л.17	Пролетное строение 24м Г-8. Домкратная балка. Схема строительного подъема	20
—"— л.18	Пролетное строение 24м Г-8. Поперечные связи в пролете. Разрез 5-5. Конструкция упора типа I.	21
—"— л.19	Пролетное строение 24м Г-8. Поперечные связи в пролете. Разрез 6-6 Узлы	22
—"— л.20	Пролетное строение 24м. Отверстия в верхнем поясе для крепления упоров. Монтажный стык главной балки. Конструкция упоров типа II	23
—"— л.21.1-21.2	Пролетное строение 24м Г-8 Техническая спецификация стали. Ведомость металлоконструкций по маркам металла. Ведомость металлоконструкций по видам профилей. Сводная ведомость монтажных высокопрочных болтов, гаек и шайб	24-25
—"— л.22	Пролетное строение 24м. Г-10 и Г-11,5. Общий вид металлоконструкций.	26
—"— л.23	Пролетное строение 24м Г-10 и Г-11,5. Домкратная балка. Схема строительного подъема.	27
—"— л.24	Пролетное строение 24м Г-10 и Г-11,5. Поперечные связи в пролете. Разрез 5-5.	28
—"— л.25	Пролетное строение 24м Г-10 и Г-11,5 Поперечные связи в пролете Разрез 6-6	29
—"— л.26.1-26.2	Пролетное строение 24м Г-10 и Г-11,5. Техническая спецификация стали. Ведомость металлоконструкций по маркам металла. Ведомость металлоконструкций по видам профилей. Сводная ведомость монтажных высокопр. болтов, гаек и шайб	30-31
—"— л.27.1-27.2	Пролетное строение 33м Г-8. Общий вид металлоконструкций. Конструкция упоров. Схема строительного подъема.	32-33
—"— л.28	Пролетное строение 33м Г-8. Домкратная балка	34
—"— л.29	Пролетное строение 33м Г-8. Поперечные связи в пролете. Разрез 5-5.	35
—"— л.30	Пролетное строение 33м Г-8. Поперечные связи в пролете. Разрез 6-6	36
—"— л.31	Пролетное строение 33м Отверстия в верхнем поясе для крепления упоров. Монтажный стык главной балки. Узлы	37
—"— л.32.1-32.2	Пролетное строение 33м Г-8. Техническая спецификация стали. Ведомость металлоконструкций по маркам металла. Ведомость металлоконструкций по видам профилей. Сводная ведомость монтажных высокопрочных болтов, гаек и шайб	38-39
—"— л.33.1-33.2	Пролетное строение 33м Г-10 и Г-11,5. Общий вид металлоконструкций. Узлы. Схемы строительного подъема	40-41
—"— л.34	Пролетное строение 33м Г-10 и Г-11,5. Домкратная балка	42
—"— л.35	Пролетное строение 33м Г-10 и Г-11,5. Поперечные связи в пролете. Разрез 5-5	43
—"— л.36	Пролетное строение 33м. Г-10 и Г-11,5 Поперечные связи в пролете. Разрез 6-6	44
—"— л.37.1-37.2	Пролетное строение 33м Г-10 и Г-11,5. Техническая спецификация стали. Ведомость металлоконструкций по маркам металла. Ведомость металлоконструкций по видам профилей. Сводная ведомость монтажных высокопрочных болтов, гаек и шайб	45-46
—"— л.38	Пролетное строение 33м. Конструкция стыкового шва	47

Обозначение	Наименование	Стр. альбома (выпуска)
3.503-43/80 л.39.1-л.39.2	Конструкция ограждения проезжей части и тротуара	48-50
—"— л.40.1-40.2	Конструкции тротуарных частей	51-52
—"— л.41.1-41.2	Конструкции деформационных швов	53-54
—"— л.42.1-42.2	Схемы монтажа пролетных строений, указания по монтажу плиты проезжей части	55-56
—"— л.43.1-43.2	Расчетный лист	57-58
—"— л.44	Пролетное строение 15м Г-8 и Г-10 и Г-11,5. Маркировочные схемы сборных плит проезжей части.	59
—"— л.45	Пролетное строение 24м Г-8; Г-10 и Г-11,5. Маркировочные схемы сборных плит проезжей части	60
—"— л.46	Пролетное строение 33м Г-8; Г-10 и Г-11,5 Маркировочные схемы сборных плит проезжей части	61
—"— л.47	Сборочные чертежи плит проезжей части М	62
—"— л.48	Сборочные чертежи плит проезжей части КР и ВЗ	63
—"— л.49	Пролетное строение 15м Г-8 Сборочный чертеж монолитного участка 1.	64
—"— л.50	Пролетное строение 15м Г-10 и Г-11,5. Сборочный чертеж монолитного участка 2 (3).	65
—"— л.51	Пролетное строение 24м Г-8. Сборочный чертеж монолитного участка 4.	66
—"— л.52	Пролетное строение 24м Г-10 и Г-11,5. Сборочный чертеж монолитного участка 5 (6).	67
—"— л.53	Пролетное строение 33м Г-8. Сборочный чертеж монолитного участка 7.	68
—"— л.54	Пролетное строение 33м Г-10 и Г-11,5. Сборочный чертеж монолитного участка 8 (9).	69
—"— л.55	Армирование сборных плит проезжей части П-1. Спецификация арматуры	70
—"— л.56	Армирование сборных плит проезжей части П-2. Спецификация арматуры	71
—"— л.57	Армирование сборных плит проезжей части П-3. Спецификация арматуры	72
—"— л.58	Пролетное строение 15м Г-8. Армирование монолитного участка 1. Спецификация арматуры	73
—"— л.59	Пролетное строение 15м Г-10. Армирование монолитного участка 2. Спецификация арматуры	74
—"— л.60	Пролетное строение 15м Г-11,5. Армирование монолитного участка 3. Спецификация арматуры	75
—"— л.61	Пролетное строение 24м Г-8. Армирование монолитного участка 4. Спецификация арматуры	76
—"— л.62	Пролетное строение 24м Г-10. Армирование монолитного участка 5. Спецификация арматуры	77
—"— л.63	Пролетное строение 24м Г-11,5. Армирование монолитного участка 6. Спецификация арматуры	78
—"— л.64	Пролетное строение 33м Г-8. Армирование монолитного участка 7. Спецификация арматуры	79
—"— л.65	Пролетное строение 33м Г-10. Армирование монолитного участка 8. Спецификация арматуры	80
—"— л.66	Пролетное строение 33м Г-11,5 Армирование монолитного участка 9. Спецификация арматуры	81
—"— л.67	Пролетное строение 15 и 24м Г-8. Сборочный чертеж монолитной плиты проезжей части	82
—"— л.68	Пролетное строение 15 и 24м Г-10 и Г-11,5. Сборочный чертеж монолитной плиты проезжей части	83
—"— л.69	Пролетное строение 33м Г-8. Сборочный чертеж монолитной плиты проезжей части	84
—"— л.70	Пролетное строение 33м Г-10 и Г-11,5. Сборочный чертеж монолитной плиты проезжей части	85
—"— л.71	Пролетное строение 15м Г-8. Армирование монолитной плиты проезжей части. Спецификация арматуры	86
—"— л.72	Пролетное строение 15м Г-10. Армирование монолитной плиты проезжей части. Спецификация арматуры	87
—"— л.73	Пролетное строение 15м Г-11,5. Армирование монолитной плиты проезжей части. Спецификация арматуры	88
—"— л.74	Пролетное строение 24м Г-8. Армирование монолитной плиты проезжей части. Спецификация арматуры	89
—"— л.75	Пролетное строение 24м Г-10. Армирование монолитной плиты проезжей части. Спецификация арматуры	90
—"— л.76	Пролетное строение 24м Г-11,5. Армирование монолитной плиты проезжей части. Спецификация арматуры	91

Обозначение	Наименование	Стр. альбома (выпуска)
3.503-43/80 л.77	Пролетное строение 33м Г-8. Армирование монолитной плиты проезжей части. Спецификация арматуры	92
—"— л.78	Пролетное строение 33м Г-10. Армирование монолитной плиты проезжей части. Спецификация арматуры	93
—"— л.79	Пролетное строение 33м Г-11,5 Армирование монолитной плиты проезжей части. Спецификация арматуры	94
—"— л.80	Закладные детали. Ведомости окаймления сборных плит проезжей части. Таблицы объемов работ.	95

Ключ для подбора проекта

Пролет (м)	Габарит	NN листов		
		Общих видов	Конструкций КМ	Конструкций КЖ
15	Г-8	3.1; 3.2; 4; 5; 7;	8; 9; 10; 11.1; 11.2; 39.1; 39.2; 39.3; 40.1; 40.2; 41.1; 41.2; 42.1; 42.2; 43.1; 43.2;	44; 47; 49; 55; 58; 67; 71; 80
	Г-10	3.1; 3.2; 4; 6; 12	13; 14; 15.1; 15.2; 39.1; 39.2; 39.3; 40.1; 40.2; 41.1; 41.2; 42.1; 42.2; 43.1; 43.2; 43.3	44; 48; 50; 56; 59; 66; 72; 80
	Г-11,5	3.1; 3.2; 4; 6; 12	13; 14; 15.1; 15.2; 39.1; 39.2; 39.3; 40.1; 40.2; 41.1; 41.2; 42.1; 42.2; 43.1; 43.2; 43.3	44; 48; 50; 57; 60; 68; 73; 80
24	Г-8	3.1; 3.2; 4; 5; 16	17; 18; 19; 20; 21.1; 21.2; 39.1; 39.2; 39.3; 40.1; 40.2; 41.1; 41.2; 42.1; 42.2; 43.1; 43.2;	45; 47; 51; 80
	Г-10	3.1; 3.2; 4; 6; 22	22; 23; 24; 25; 26.1; 26.2; 39.1; 39.2; 39.3; 40.1; 40.2; 41.1; 41.2; 42.1; 42.2; 43.1; 43.2;	45; 48; 52; 56; 62; 68; 75; 80
	Г-11,5	3.1; 3.2; 4; 6; 22	22; 23; 24; 25; 26.1; 26.2; 39.1; 39.2; 39.3; 40.1; 40.2; 41.1; 41.2; 42.1; 42.2; 43.1; 43.2;	45; 48; 53; 57; 63; 68; 78; 80
33	Г-8	3.1; 3.2; 4; 5; 27.1; 27.2;	28; 29; 30; 31; 32.1; 32.2; 38; 39.1; 39.2; 39.3; 40.1; 40.2; 41.1; 41.2; 42.1; 42.2; 43.1; 43.2;	46; 47; 53; 59; 64; 69; 77; 80
	Г-10	3.1; 3.2; 4; 6; 33.1; 33.2	34; 35; 36; 37.1; 37.2; 38; 39.1; 39.2; 39.3; 40.1; 40.2; 41.1; 41.2; 42.1; 42.2; 43.1; 43.2;	46; 48; 54; 56; 65; 70; 78; 80
	Г-11,5	3.1; 3.2; 4; 6; 33.1; 33.2	34; 35; 36; 37.1; 37.2; 38; 39.1; 39.2; 39.3; 40.1; 40.2; 41.1; 41.2; 42.1; 42.2; 43.1; 43.2;	48; 49; 54; 57; 66; 70; 73; 80.

Директор	Мелников	
Гл.инж. пр.	Кузавцов	
Нач. отд.	Стрелецкий	
Гл. констр.	Окулов	
Гл.инж. пр.	Осипов	
Рук. груп.	Тюносцкий	
Проверил	Корнилина	
Исполнил	Королевцева	

Серия 3.503-43/80

Содержание. Ключ для подбора проекта

Стадия	Лист	Листов
Р	2	

Орденов Трудового Красного Знамени ЦНИИПРОМЗЕРНОСТРОЙ

Инв.№ подл. | Подпись и дата | Взам. инв.№

1. Введение

1.1. Типовые конструкции „Пролетных строений автодорожных мостов сталежелезобетонных пролетами 15;24 и 33м габаритов Г-8; Г-10 и Г-11,5 в северном исполнении" выполнены в соответствии с планами типового проектирования Госстроя СССР на 1975-77 г.г. и „Программой работ", утвержденной Минавтодором РСФСР и согласованной Госстроем СССР и откорректированы в соответствии с п.4 раздела IV „Здания и сооружения транспорта и связи плана типового проектирования Госстроя СССР на 1980 г."

1.2. В настоящем проекте разработаны рабочие чертежи сварных металлоконструкций и железобетонной плиты проезжей части пролетных строений с ездой поверху для условий эксплуатации в климатических зонах с расчетной температурой: ниже минус 40°С до минус 50°С включительно (зона А), ниже минус 50°С (зона Б).

2. Нормативные документы

2.1. Строительные нормы и правила СНиП II-Д.7-62*. Мосты и трубы. Нормы проектирования.

2.2. Технические условия проектирования железнодорожных, автодорожных и городских мостов и труб СН200-62.

2.3. Указания по проектированию монтажу и приемке стальных конструкций железнодорожных, автодорожных и городских мостов, предназначенных для эксплуатации в условиях низких температур (северное исполнение) ВСН145-68.

2.4. Указания по проектированию и строительству железобетонных и бетонных конструкций автодорожных и городских мостов и труб, предназначенных для эксплуатации в условиях низких температур (северное исполнение) ВСН 155-69.

2.5. Строительные нормы и правила СНиП III-18-75. Правила производства и приемки работ. Металлические конструкции.

2.6. Строительные нормы и правила СНиП III-43-75. Правила производства и приемки работ. Мосты и трубы.

2.7. Инструкция по механической обработке сварных соединений в стальных конструкциях мостов ВСН 188-78.

2.8. Строительные нормы и правила. Защита стальных конструкций от коррозии СНиП II-28-78 и дополнения к СНиП II-28-73.

2.9. Инструкция по проектированию соединений на высокопрочных болтах в стальных конструкциях мостов ВСН 144-76

2.10 Инструкция по технологии устройства соединений на высокопрочных болтах в стальных конструкциях мостов ВСН 153-69.

2.11. В проекте допущен ряд отступлений от требований СНиП II-Д.7-62* и СН200-62, согласованных отделом технического нормирования и стандартизации Госстроя СССР письмом N1-3583 от 26.10.76г.

2.11.1 — для пролетов 15м наименьшая толщина вертикальных стенок сварных изгибаемых балок принята 10мм.

2.11.2 — для пролетов 15 и 24м наименьшая толщина фасонок связей и стыковых накладок принята 8мм.

2.11.3 — для пролетов 15 и 24м наименьшая толщина горизонтальных сварных листов принята 16мм.

3. Расчетные временные нагрузки

3.1. Автомобильная А-30, колесная НК-80; толпа на тротуарах-400 кг/м².

4. Конструкция проезжей части

4.1. Одежда проезжей части устраивается по одному из 2х вариантов.

4.1.1 — асфальтобетон толщиной 70мм по защитному слою 40мм над оклеечной гидроизоляцией стеклотканью марки ТС по ГОСТ 13863-77 и мастикой на гидроизоляционном тепломорозостойком битуме (дополнит. требования см. п 19 ВСН 155-69) под гидроизоляцию по плите проезжей части наносится подготовительный слой толщиной 30мм;

4.1.2 — Цементобетон толщиной 80мм по оклеечной гидроизоляции по подготовительному слою толщиной 30мм из бетона или цементно-песчаного раствора. На тротуарах дорожная одежда устраивается из цементобетона толщиной 30мм по гидроизоляции и подготовительному слою (30мм).

4.2. Отвод воды с проезжей части и тротуаров осуществляется сбросом за пределы габарита пролетного строения за счет устройства поперечного уклона 2% в обе стороны от продольной оси проезда.

5. Конструкция пролетных строений

5.1. Несущие конструкции всех пролетных строений представляют собой сварные сплошностенчатые двутавровые балки с поясами разной ширины, объединенные с помощью жестких упоров с железобетонной плитой проезжей части.

5.2. Общим решением для всех пролетных строений является наличие в поперечном сечении для габарита Г-8 трех, а для габаритов Г-10 и Г-11,5 — четырех главных балок. Высота стенки главных балок для пролетов 15 и 24м принята одинаковой 1200мм, а для пролетных строений 33м — 1800мм.

5.3. Из условий унификации конструктивных решений и удобства изготовления сортамент металла полностью унифицирован.

5.4. Заводские соединения металлоконструкций сварные и на заклепках d=22мм, монтажные соединения — на высокопрочных болтах М22. Жесткие упоры привариваются с полным проваром к планкам, которые затем на заводе приклепываются к верхним поясам главных балок.

5.5. В пролетном строении 15м ввиду незначительности прогибов строительный подъем не предусматривается. В пролетных строениях 24 и 33м, благодаря раскрытию в монтажных стыках, главным балкам придается необходимый строительный подъем.

5.6. Перила и ограждающие элементы проезжей части аналогичны конструкциям, предложенным ГПИ "Союздорпроект" (см. Типовые конструкции и детали зданий и сооружений. Серия 3.503-12. Выпуск 15. Инв. № 384/42, 1973г.).

5.7. Железобетонная плита проезжей части, работающая совместно с главными балками, запроектирована, согласно заданию, в двух вариантах: сборном и монолитном.

В сборном варианте проведена унификация элементов плиты проезжей части для пролетных строений разной длины.

Поперечные стыки между сборными плитами осуществляются посредством бетонных шпонок, армированных спиралью из круглой стали и способных воспринимать поперечные силы.

Поверхность плит не должна заглаживаться или затираться для обеспечения лучшего сцепления дорожной одежды с бетоном плит.

5.8. Осмотр конструкций пролетных строений 15 и 24м может осуществляться с земли, с воды или с уровня проезжей части при помощи временных приспособлений. В пролетных строениях 33м. между главными балками устраиваются стационарные металлические смотровые ходы.

6. Транспортировка элементов пролетных строений

6.1. Для удобства транспортировки пролетных строений железнодорожным и автомобильным транспортом пролетные строения конструктивно членятся на плоские отправочные элементы, максимальная длина которых для пролетов 15, 24, 33м составляет соответственно — 8,8; 11,1 и 13,1м.

7. Соображения по монтажу

7.1. Монтаж металлических и железобетонных конструкций пролетных строений должен осуществляться по проекту производства работ, разработанному специализированной проектной организацией.

Способы монтажа пролетных строений могут быть различными. Для пролетов 15м, масса которых сравнительно невелика, самым рациональным способом монтажа является укрупнительная сборка металлоконструкций пролетных строений на строительной площадке и их последующая установка в проектное положение соответствующими грузоподъемными средствами. На этот способ монтажа осуществим при наличии таких механизмов, а также благоприятных условий для их работы.

7.2. Пролетные строения 24 и 33м, а в отдельных случаях и пролетные строения 15м, могут монтироваться наиболее распространенным способом — продольной надвижкой. В этом случае необходимо устройство временных монтажных стыков между пролетными строениями.

7.3 При любом способе монтажа пролетных строений, особо следует обратить внимание на монтаж сборных плит проезжей части на установленных уже металлоконструкциях пролетных строений, осуществляемый краном, движущимся по ранее уложенным плитам, соблюдая указания, приведенные на листе 55.

Директор	Мельников		Серия 3.503-43/80
Гл. инж. пр.	Кузнецов		
Нач. отд.	Стрелецкий		Пояснительная записка (начало)
Гл. констр.	Окунев		Стадия Р · Лист 3.1 · Листов 2
Гл. инж. пр.	Осипов		Ордена Трудового Красного Знамени Ленинградский Промстройпроект
Инж. груп.	Горнолучев		
Проверил	Кирьянов		
Составил	Королев		

Подпись и дата | Взам. инв. №

9. Указания по изготовлению конструкций

9.1 Изготавление, монтаж и приемка конструкции должны производиться в соответствии со Строительными Нормами и Правилами СНиП III-43-75, и СНиП III-18-75, а также "Указаниями по проектированию, изготовлению, монтажу и приемке стальных конструкций железнодорожных, автодорожных и городских мостов, предназначенных для эксплуатации в условиях низких температур (северное исполнение)-ВСН 145-68 Минтрансстроя СССР, и „Инструкцией по технологии устройство соединений на высокопрочных болтах в стальных конструкциях мостов" ВСН 188-78 и п.п. 11-14 настоящих указаний.

9.2. Механическая обработка швов и околошовных зон должна быть выполнена в соответствии с „Инструкцией по механической обработке сварных соединений в стальных конструкциях мостов" ВСН-188-78 и настоящих указаний.

9.3. Перед сборкой главных балок все стыки горизонтальных и вертикальных листов должны быть сварены автоматом так, чтобы изготовленные листы с учетом влияния усадки от сварных листов между собой и приварки ребер жесткости имели необходимые полные длины.

9.4. Начало и конец стыковых швов поясов и стенок главных балок надлежит выводить на планки, удаляемые после сварки с тщательной зачисткой мест их установки абразивным кругом

9.5. Сварные и стыковые швы стенок, параллельные ребрам жесткости балок должны быть удалены от ребер жесткости на расстояние не менее 20б (где б-толщина стенки).

9.6 Поверхности верхних поясов главных балок, соприкасающиеся с ж.б. плитой проезжей части не грунтовать и не красить, а только очистить от ржавчины и загрязнений и покрыть цементным молоком.

В монтажных соединениях на высокопрочных болтах стыковые накладки и места их прикрепления к элементам пролетных строений не грунтовать и не красить.

9.7. Форма обработки кромок заводских стыков поясов, вертикальных стенок и других элементов пролетных строений должна выполняться в соответствии с ГОСТ 8713-70 по заводским нормалям

9.8. Автоматической сваркой под слоем флюса должны выполняться

9.8.1 а) поясные швы, соединяющие горизонтальные листы главных и домкратных балок с вертикальными стенками;

9.8.2 б) швы приварки стенок к полкам элементов горизонтальных и поперечных связей;

9.8.3 в) поясные швы балок деформационных швов:

9.8.4 г) стыковые швы поясов и вертикальных стенок главных балок

9.9. Полуавтоматической сваркой должны выполняться:

9.9.1 а) швы приварки вертикальных ребер жесткости к стенкам главных и домкратных балок, элементов деформационных швов;

9.9.2 б) швы приварки элементов упоров к нижним планкам;

9.9.3 в) поясные и торцевые швы стоек ограждающих элементов.

9.10 Ручной сваркой должны выполняться:

9.10.1 швы элементов перил и смотровых ходов;

9.10.2 швы приварки вертикальных ребер жесткости к подкладкам.

9.11 При обрыве поясов диагоналей поперечных связей, а также верхних и нижних поясов домкратных балок следует предусматривать выкружку на конце стенки с радиусом не менее 30мм, подвергаемую механической обработке (см. рис.)

Марки сталей конструкций

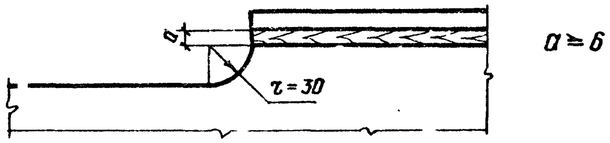

10.1. В зоне А для основных деталей конструкций (главных балок, упоров, элементов и фасонок продольных и поперечных связей, домкратных балок, опорных листов, элементов перил и смотровых ходов) должны применяться:

10.1.1 для листов 3в-сталь низколегированная мартеновская спокойная марки 15ХСНД-2 по ГОСТ 6713-75* с содержанием серы не более 0,030% и фосфора не более 0,025% с испытанием на изгиб при нормальной температуре на широком образце;

10.1.2 для уголков-сталь низколегированная мартеновская спокойная марки 15ХСНД по ГОСТ 6713-75* с гарантией ударной вязкости при минус 70°С не менее 3кгсм/см²;

10.1.3 для круга-сталь низколегированная мартеновская спокойная конструкционная марки 09Г2-6 по ГОСТ 19281-73 с последующей термообработкой, обеспечивающей ударную вязкость при температуре минус 70°С не менее 3 кгсм/см²

10.2 Для вспомогательных деталей конструкций (элементов ограждения проезжей части и деформационных швов) должны применяться:

10.2.1 для подвергающихся сварке-сталь углеродистая мартеновская горячекатаная марки 16Д по ГОСТ 6713-75*

10.2.2. для неподвергающихся сварке-сталь углеродистая обыкновенного качества марки ВСт3сп2 по ГОСТ 380-71*

10.3. В опорных частях должны применяться:

10.3.1 а) для катков-сталь углеродистая мартеновская спокойная кованая марки ВСт5сп2 по ГОСТ 380-71*

10.3.2. б) для литых частей-отливки из конструкционной нелегированной стали марки 25л группы III по ГОСТ 1977-75*

10.4 Материалы для сварных соединений (флюсы, сварочную проволоку, электроды) следует назначать по таблицам 4 и 5 ВСН 145-68 в зависимости от категории качества стали.

10.5 Для заклепок, крепежных и анкерных болтов-см. по п 1.8.

10.6 Для высокопрочных болтов и гаек к ним по ГОСТ 22353-77 — 22356-77 должна применяться-сталь легированная конструкционная марки 40Х по ГОСТ 4543-71*, термообработанная (в готовом изделии), а для шайб-сталь углеродистая мартеновская спокойная марки ВСт5сп2 по ГОСТ 380-71* с последующей термообработкой:

10.7 В пролетных строениях, предназначенных для эксплуатации в зоне Б северного исполнения марки стали аналогичны вышеприведенным за исключением п 1а:

для листов-сталь низколегированная, мартеновская, спокойная марки 10ХСНД-3 по ГОСТ 6713-75 с содержанием серы не более 0,030% и фосфора не более 0,025% с испытанием на изгиб при нормальной температуре на широком образце;

для уголков-сталь низколегированная, мартеновская спокойная марки 10ХСНД по ГОСТ 6713-75* с гарантией ударной вязкости минус 70°С не менее 3кгсм/см².

10.8 Сталь толщиной 10мм и более для пролетных строений, эксплуатируемых при расчетной нормальной температуре минус 60°С и ниже, проверяется полистно, что оговаривается в заказе.

11. Наименьшие размеры неоговоренных на чертежах сварных швов

Метод сварки	Класс стали	Минимальная толщина швов (мм) при толщине более толстого из сваренных элементов (мм)		
		6-10	11-22	23-32
Ручная, автоматическая и полуавтоматическая	С38/23 С46/33	6	8	10

12. Распределение сварных швов по категориям

Категория	Характеристика шва
I	1. Поперечные стыковые швы растянутых поясов главных балок. 2. Концевые участки поперечных стыковых швов стенок главных балок на протяжении 40% высоты растянутой зоны, но не менее 200мм, считая от растянутого пояса 3. Концевые участки (длиной 100мм) угловых соединительных швов диагоналей поперечных связей в местах обрыва поясов.
II	4. Угловые поясные швы растянутых поясов главных балок 5. Угловые соединительные швы диагоналей поперечных и горизонтальных связей (кроме швов по поз. 3) 6. Поперечные стыковые швы стенок главных балок в растянутой зоне на участке протяжением 40% ее высоты, прилыкающем к концевому участку (см. поз 2)
III	Все остальные швы

Объемы основных работ

№№ п/п	Наименование	Материал	Изгиб.	На пролетное строение								
				15 м			24 м			33 м		
				габарит			габарит			габарит		
				Г-8	Г-10	Г-11,5	Г-8	Г-10	Г-11,5	Г-8	Г-10	Г-11,5
1	2	3	4	5	6	7	8	9	10	11	12	13
1	Металл пролетного строения	(10ХСНД-3) 15ХСНД-2	т	13,94	19,3	19,3	27,7	37,5	37,5	45,3	60,2	60,8
		40Х	т	0,37	0,5	0,5	0,7	1,0	1,0	1,0	1,3	1,3
		ВСт.5сп2	т	0,1	0,1	0,1	0,2	0,3	0,3	0,3	0,4	0,4
	Итого:		т	14,41	19,9	19,9	28,6	38,8	38,8	46,6	62,5	62,5
2	Перила	09Г2-6	т	1,0	1,0	1,0	1,6	1,6	1,6	2,1	2,1	2,1
		15ХСНД	т	0,3	0,3	0,3	0,5	0,5	0,5	0,7	0,7	0,7
3	Ограждающий элемент проезжей части	16Д	т	0,8	0,8	0,8	1,1	1,1	1,1	1,5	1,5	1,5
		09Г2-6	т	0,2	0,2	0,2	0,4	0,4	0,4	0,5	0,5	0,5
		ВСт.3сп2	т	0,6	0,6	0,6	0,9	0,9	0,9	1,2	1,2	1,2
4	Деформационные швы	16Д	т	3,3	4,0	4,5	3,3	4,0	4,5	3,3	4,0	4,5
		09Г2-6	т	0,2	0,3	0,3	0,2	0,3	0,3	0,2	0,3	0,3
		ВСт.3сп2	т	0,1	0,1	0,1	0,1	0,1	0,1	0,1	0,1	0,1
5	Смотровой ход	15ХСНД	т	—	—	—	—	—	—	1,6	2,4	2,4
		09Г2	т	—	—	—	—	—	—	1,6	2,5	2,5
		ВСт.3кп2	т	—	—	—	—	—	—	1,6	2,4	2,4
6	Опорные части	25Л. гр. II	т	2,8	3,7	3,7	2,8	3,7	3,7	2,8	3,7	3,7
		ВСт. 5кп.	т	0,16	0,22	0,22	0,16	0,22	0,22	0,16	0,22	0,22
		ВСт. 3 сп2	т	0,38	0,5	0,5	0,38	0,5	0,5	0,38	0,5	0,5
	Всего металла:		т	24,25	31,62	32,12	40,04	52,12	52,62	64,34	84,62	85,12
7	Железобетонная плита проезжей части	М400 не ниже Мрз 300	$м^3$	26,43	32,3	35,1	42,97	52,5	57,23	59,5	72,7	79,3
8	Арматура плиты и закладные детали	10ГТ ВСт.3 сп2 (10ХСНД-3) 15ХСНД-2	т	5,06	6,23	6,80	8,23	9,93	10,80	11,00	13,53	14,77
9	Одежда проезжей части	Асфальтобетон - 7см, цементобетон - 8см	$м^2$	132	162	1[illegible]	216	262	300	285	352	401
10	Покрытие тротуаров	Цементобетон 3см	$м^2$	35	35	35	58	58	58	78	78	78
11	Гидроизоляция - 1см	Стеклоткань марки ТС по ГОСТ 13263-77 между мастикой на гидроизоляц. тепловроз. ст. битуме	$м^2$	166	197	220	265	314	350	361	427	477
12	Защитный слой - от 2см до 4см	М300; Мрз 300	$м^2$	166	197	220	265	314	350	361	487	477
13	Подстилающий слой - от 1см до 2см	М200; Мрз 300	$м^2$	166	197	220	265	315	350	361	427	477

Примечание: В скобках дана марка стали для зоны Б.

Условные обозначения:

- линия симметрии
- Указывается на схеме конструкций
- № узла
- № листа, на котором данный узел разработан
- Указывается у разработанных узлов
- № узла
- Видимый сварной заводской шов
- Невидимый сварной заводской шов
- Монтажный сварной угловой шов
- Высокопрочный болт
- Монтажный болт нормальной точности
- Заводская заклепка
- Заклепка с потайной головкой с дальней стороны
- Дыра под болт
- № пункта — Механическая обработка с указанием пункта по ВСН 188-78.

Директор	Мельников		Серия 3.503-43/80
Гл инж ин.	Кузнецов		
Нач отд	Стрелецкий		
Гл. констр.	Окулов		Объёмы основных работ.
Гл инж. пр	Осипов		
Рук. брига	Пермяков		Условные обозначения.
Проверил	Кирюхина		
Исполнил	Васильева		

Стадия	Лист	Листов
Р	4	

Орден Трудового Красного Знамени ленинградский Промстальпроект

Инв. № подл. | Подпись и дата | Взам. инв. №

асфальтобетонное покрытие — при сборной плите — цементобетонное покрытие

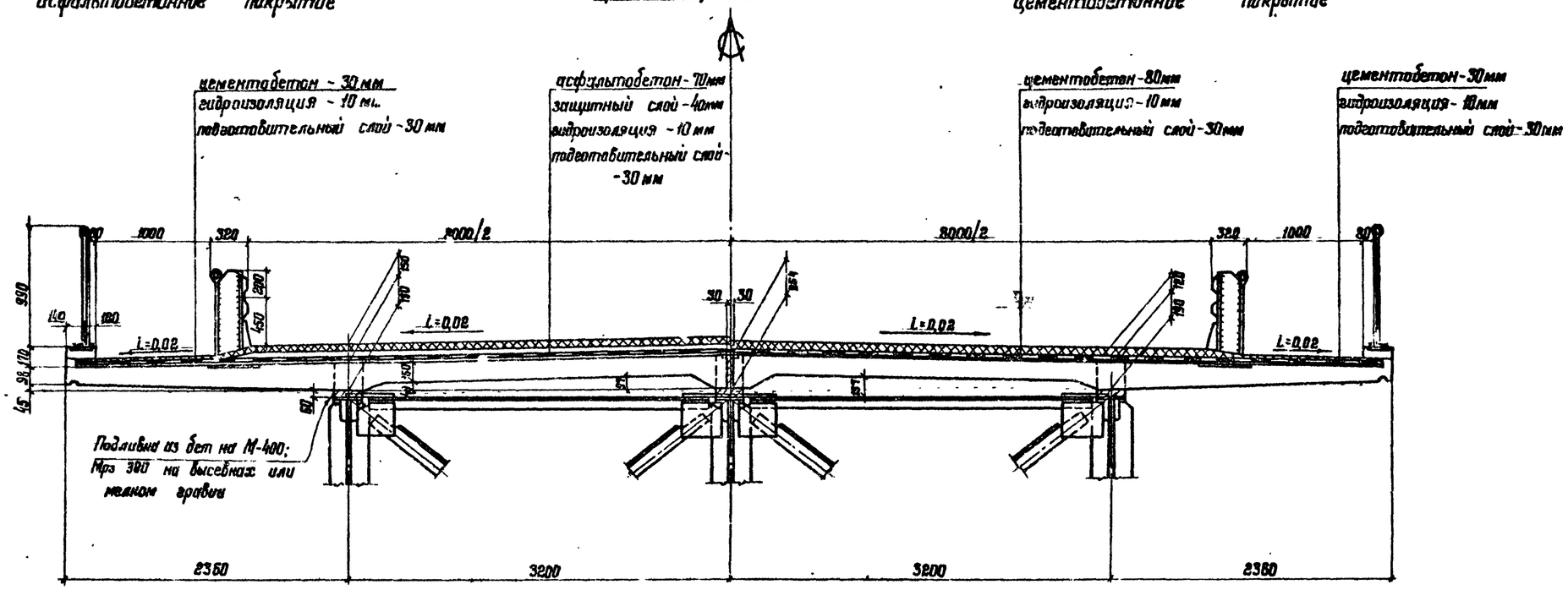

при монолитной плите

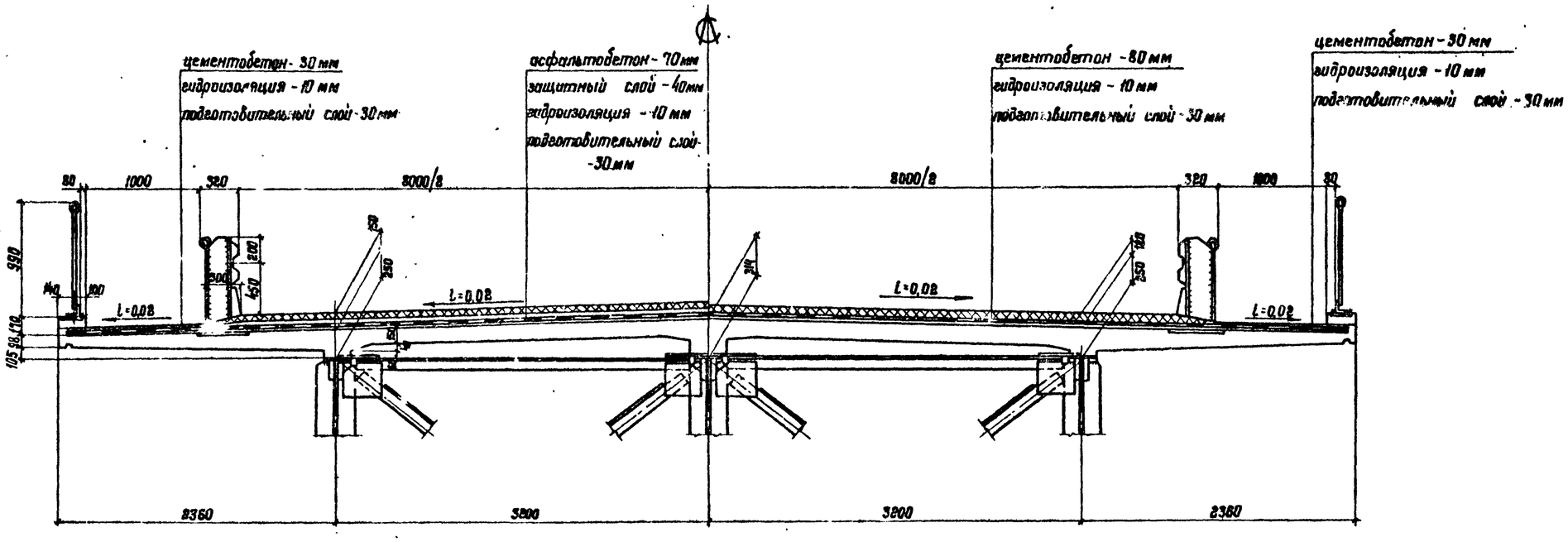

Директор	Мельников		Серия 3.503 43/80
Гл.инж.пр.	Кузнецов		
Нач.отд.	Прелецкий		Поперечный разрез проезжей части. Г-8.
Гл.констр.	Чулов		
Гл.инж.пр.	Осипов		
Рук.груп.	Горностаевский		Стадия Р · Лист 5 · Листов
Проверил	Кирюхина		
Исполнил	Вишневецкий		Госстрой СССР, Союздорпроектстальконструкция, ЦНИИПРОЕКТСТАЛЬКОНСТРУКЦИЯ

асфальтобетонное покрытие

цементобетонное покрытие

при сборной плите

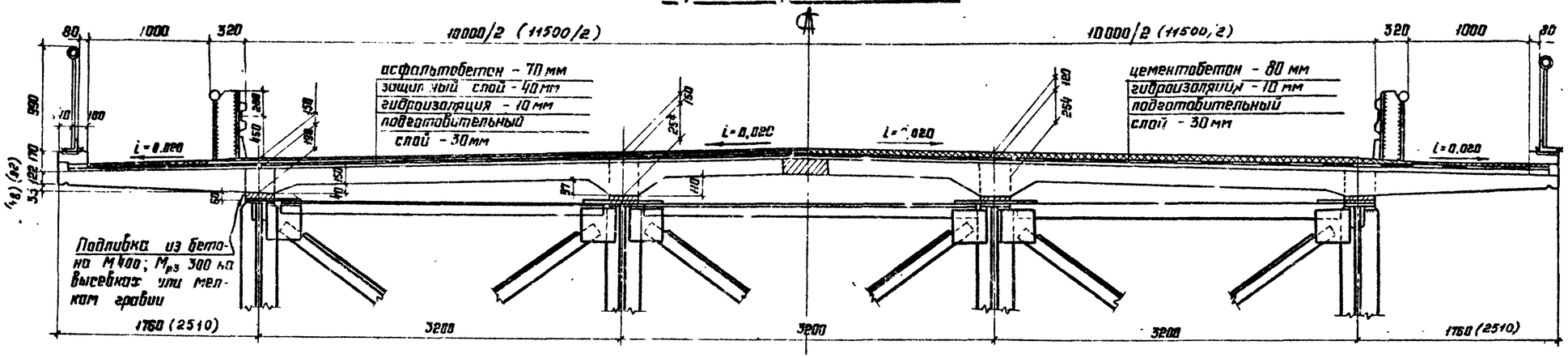

при монолитной плите

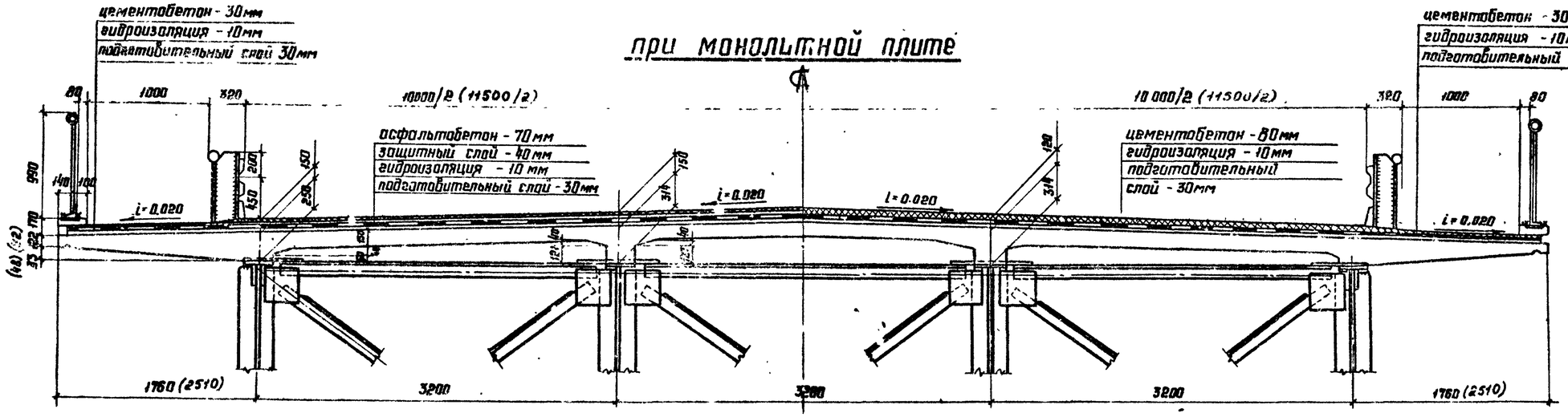

1. Размеры в скобках для Г-11,5.

Директор	Мельников		Серия 3.503-43/80
Гл. инженер	Кузнецов		
Нач. отд.	Стрелецкий		Поперечный разрез проезжей части Г-10 и 11,5
Гл. конст.	Окунев		
Гл. инж. пр.	Осипов		
Рук. бриг.	Тарнорудский		
Проверил	Карюхина		
Исполнил	Васильев		

стадия	лист	листов
Р	5	

Ордена Трудового Красного Знамени ЦНИИПРОЕКТСТАЛЬКОНСТРУКЦИЯ

2-2

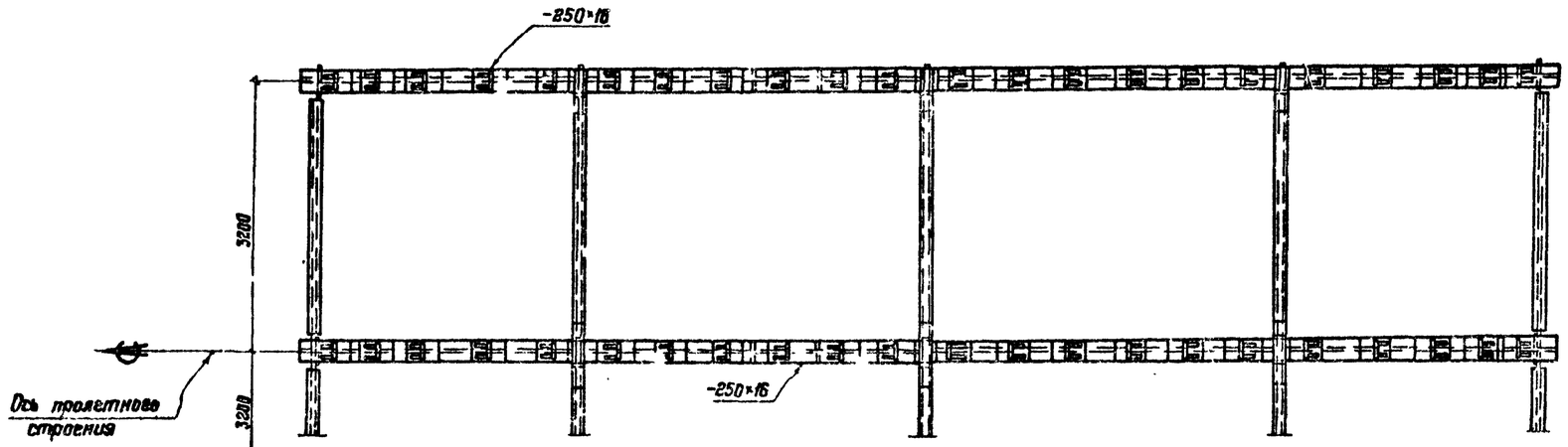

1-1

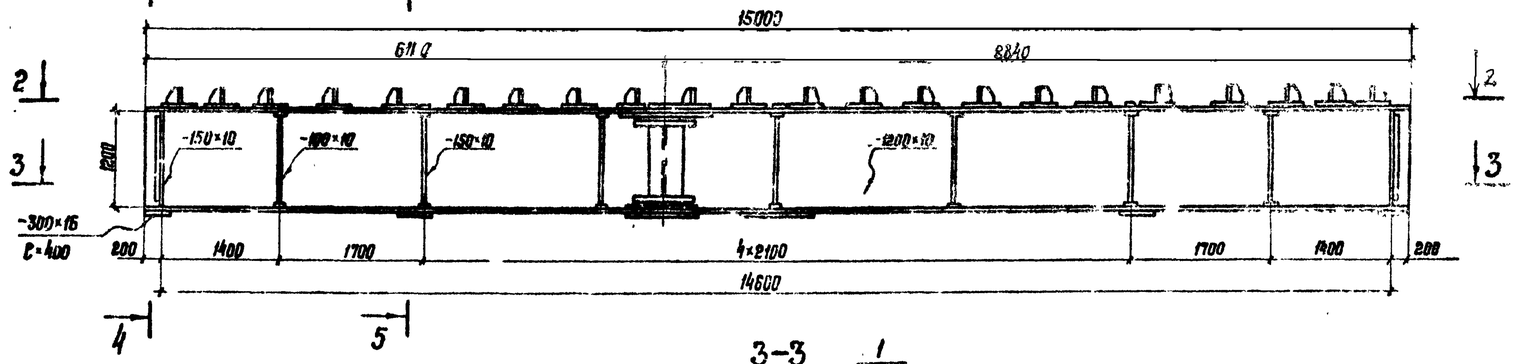

3-3

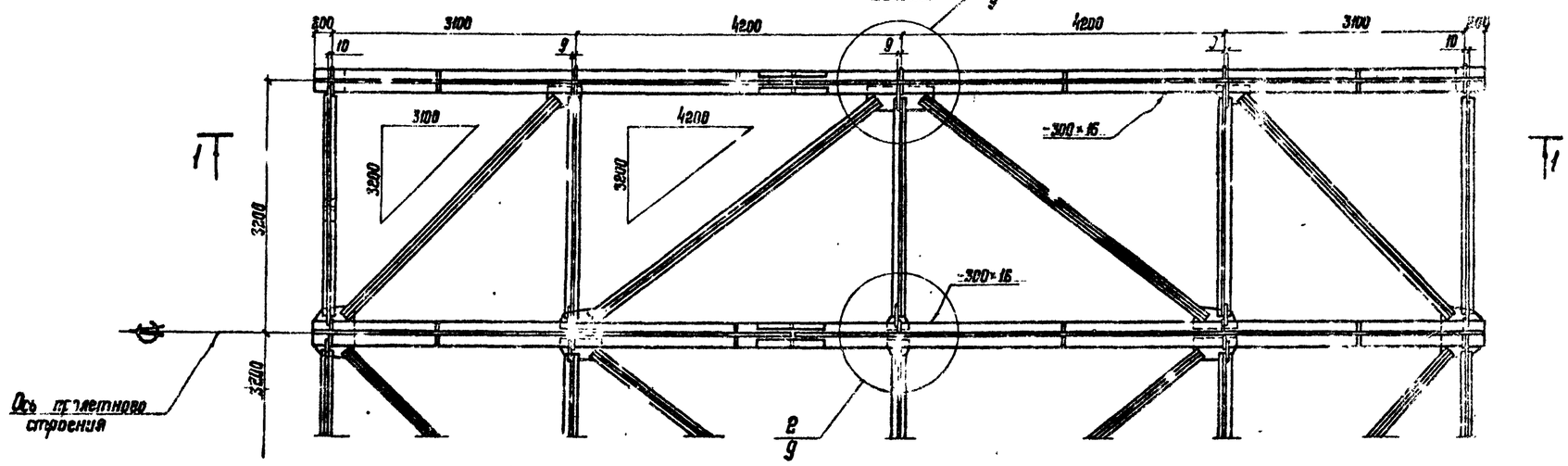

1. Работать совместно с листами №№ 8; 9; 10.
2. Главные балки, как правило, должны изготавливаться полной длины, т.е. без монтажного стыка.
В составе чертежей КМД должны быть даны оба варианта конструкции.

Директор	Мельников		Серия 3.503-43/80
Гл. инж. ин	Кусиков		
Нач. отд.	Стрелецкий		Пролетное строение 15 м. Т-8. Общий вид металлоконструкций.
Гл. констр.	Скулов		
Гл. инж. пр.	Осипов		
Рук. груп.	Тарнарутский		
Проверил	Чернышина		
Исполнил	Вишневецкая		

Стадия	Лист	Листов
Р	7	

Гр-зчик Трубачева Красного Знамени
ЦНИИПРОЕКТСТАЛЬКОНСТРУКЦИЯ

Инв. № подл. | Подпись и дата | Взам. инв. №

6-6

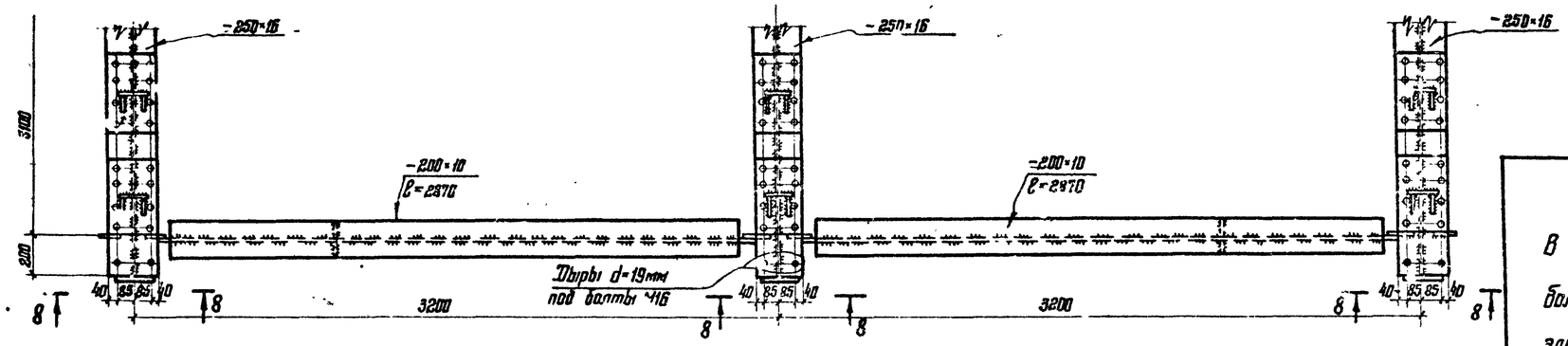

4-4

(упоры не показаны)

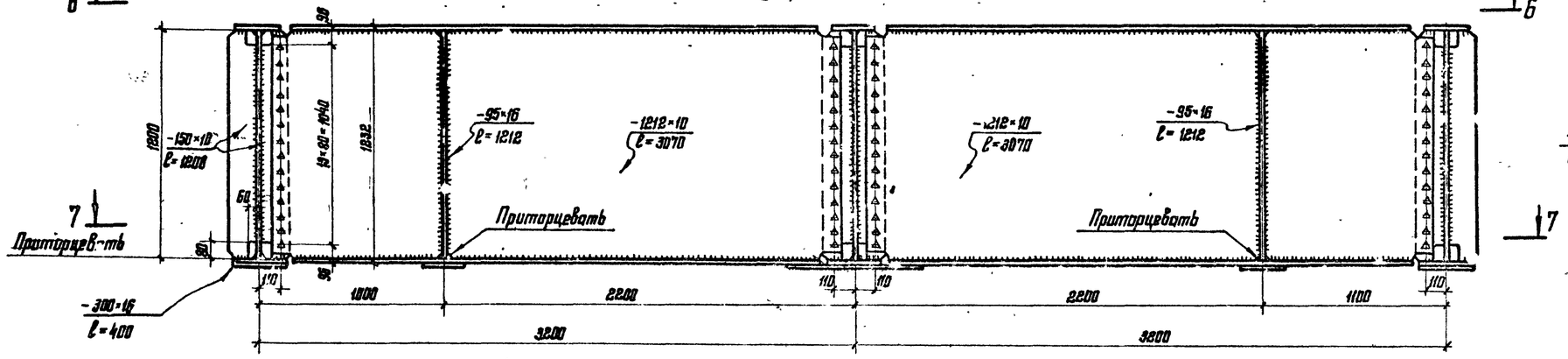

8-8

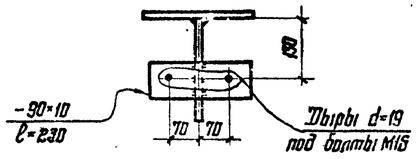

7-7

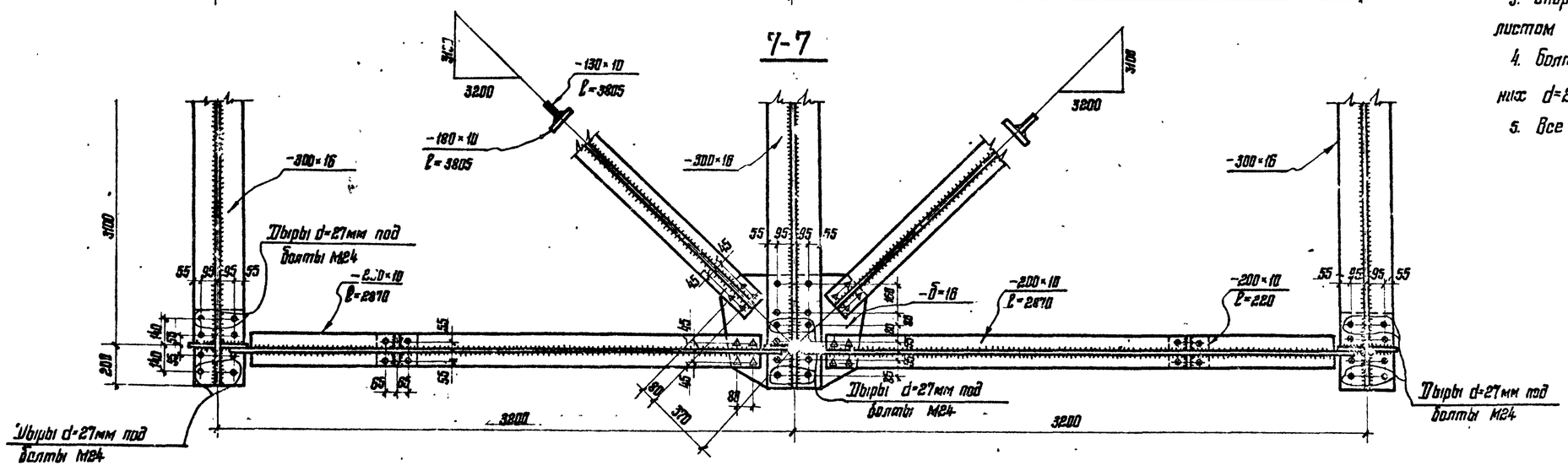

Внимание!

В монтажных соединениях на высокопрочных болтах прилегающие друг к другу поверхности элементов запрещается грунтовать и красить!

1. Работать совместно с листом N 7
2. Условные обозначения см. на листе N 4.
3. Опорные ребра притереть к нижним листам главных балок.
4. Болты высокопрочные 1.22, дыры под них d=23
5. Все неоговоренные срезы 45мм.

Директор	Мельников	
Гл. инж. пр.	Кузнецов	
Нач. отд.	Стрелецкий	
Гл. конструктор	Окилов	
Гл. инж. пр.	Осипов	
Рук. груп.	Парапунский	
Проверил	Кирюхина	
Исполнил	Богиньева	

Серия 3.503-43/80

Пролетное строение 15м. Г-8. Помкратная балка

Стадия	Лист	Листов
Р		1

Ленинградское Отделение Союздорпроектстальконструкция

Инв. N подл. | Подпись и дата | Взам. инв. N

9-9

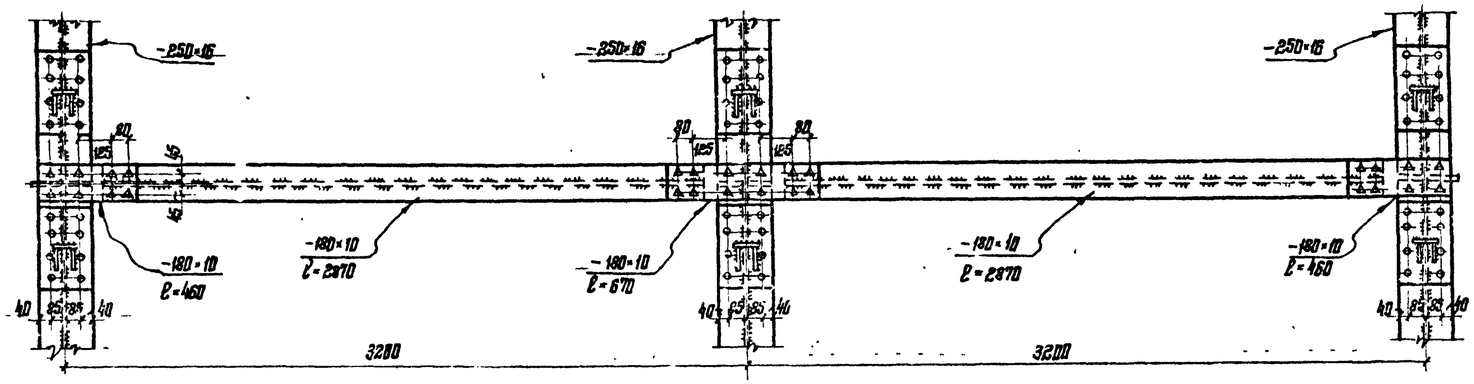

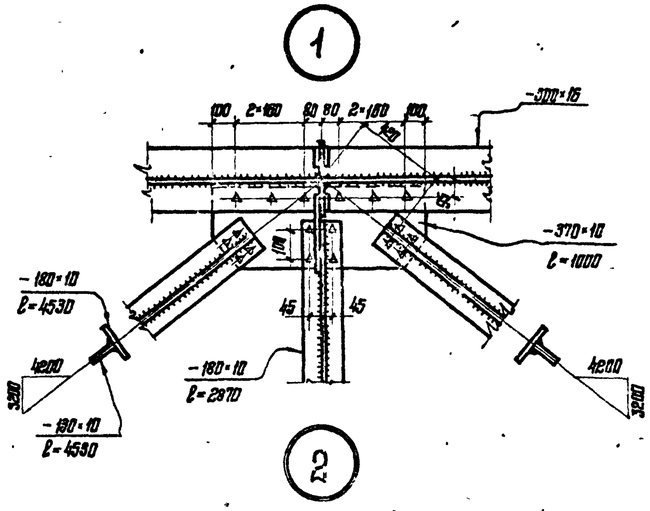

5-5

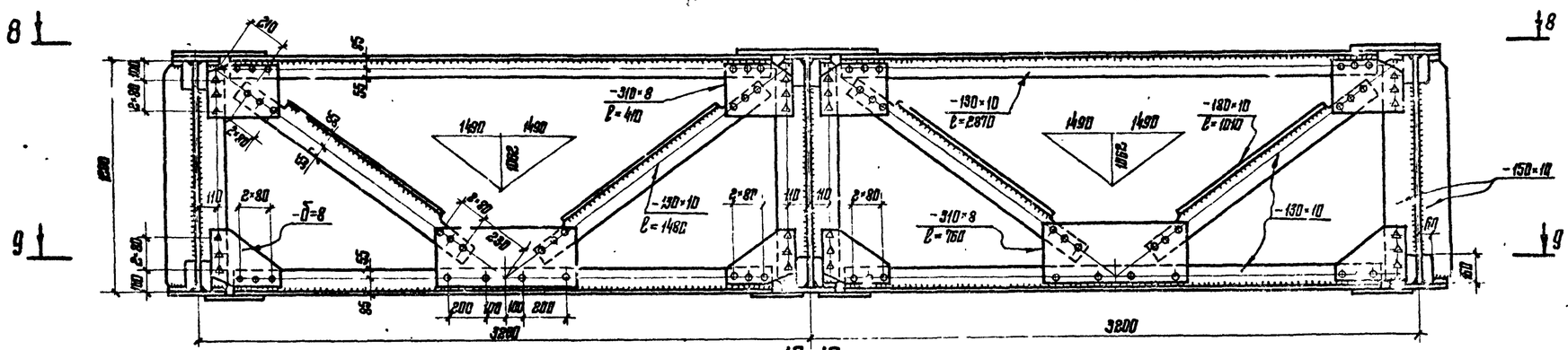

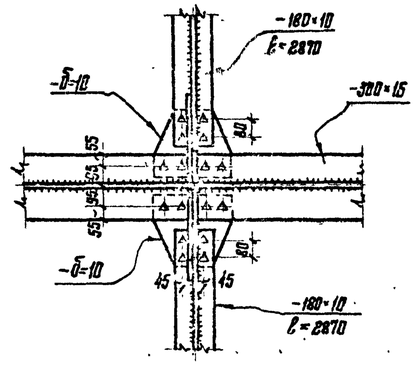

10-10

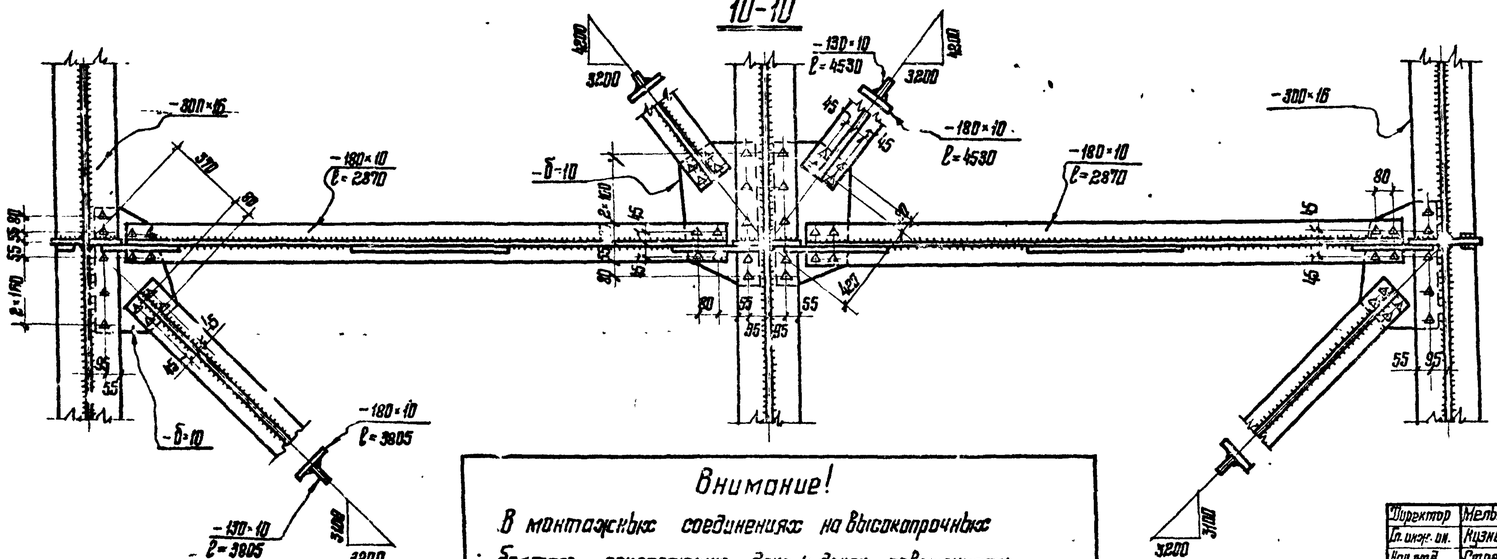

1. Работать совместно с листом № 7.
2. Условные обозначения см. на листе № 4
3. Болты высокопрочные М22, дыры под них d=23мм.
4. Заклепки d=22мм, дыры под них d=23мм.
5. Все неоговоренные обрезы 45мм.
6. Маркировка узлов на листе № 7.

Внимание!

В монтажных соединениях на высокопрочных болтах прилегающие друг к другу поверхности элементов запрещается грунтовать и красить!

Директор	Мельников		Серия 3.503-43/80
Гл. инж. пр.	Кузнецов		
Нач. отд.	Стреевский		Пролетное строение 15м. Г-8 Поперечные связи в пролете Узлы
Гл. констр.	Окулов		Стадия Р · Лист 9 · Листов
Гл. инж. пр.	Осипов		Утверждено Трудового Красного Знамени ЦНИИПРОЕКТСТАЛЬКОНСТРУКЦИЯ
Рук. груп.	Тарнорицкий		
Проверил	Корюхина		
Исполнил	Васильева		

Согл. инв. №

Подпись и дата

Инв. № подл.

Отверстия в верхнем поясе для крепления упоров

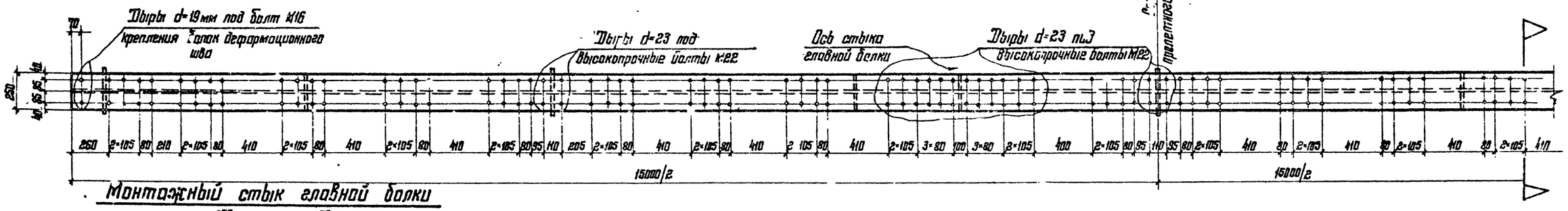

Монтажный стык главной балки

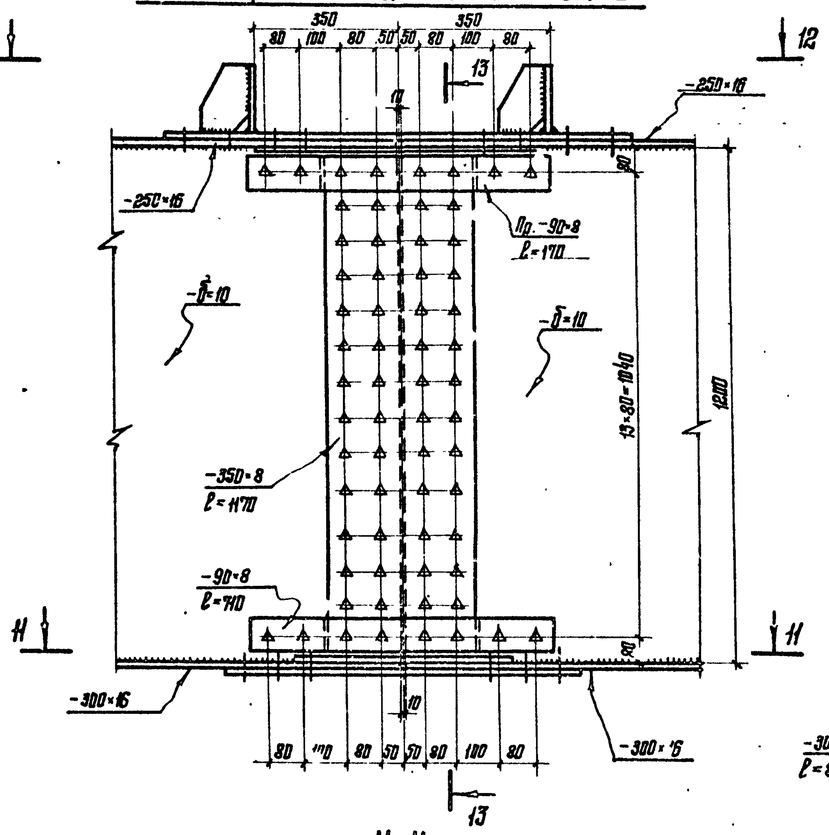

13-13

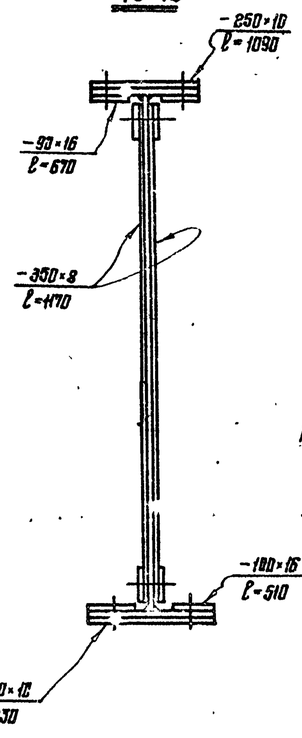

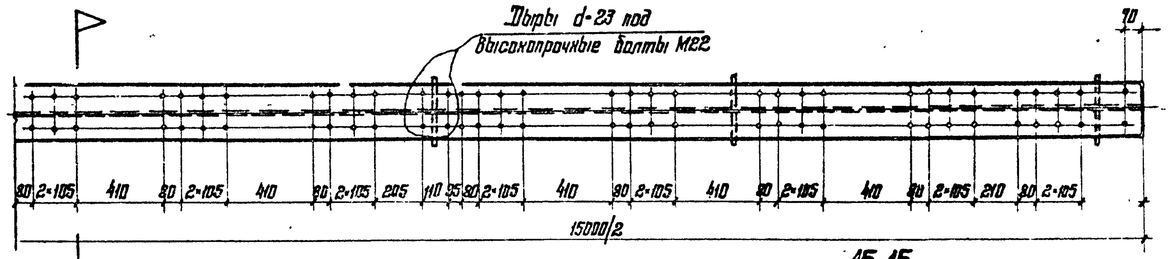

Конструкция упора

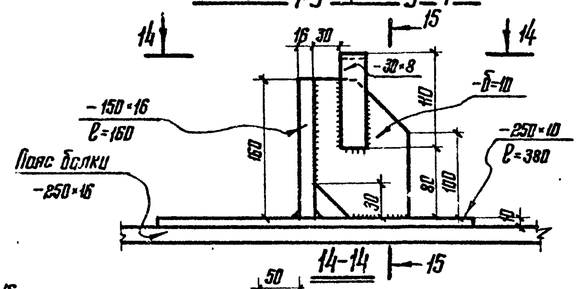

15-15

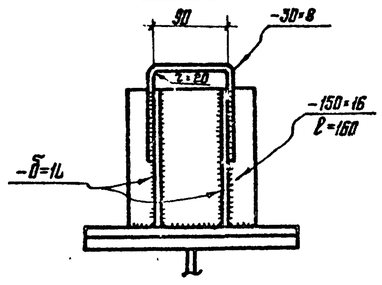

14-14

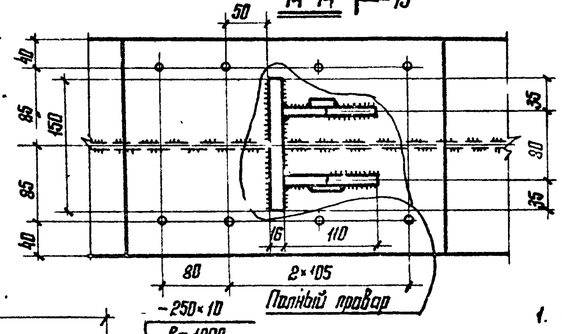

11-11

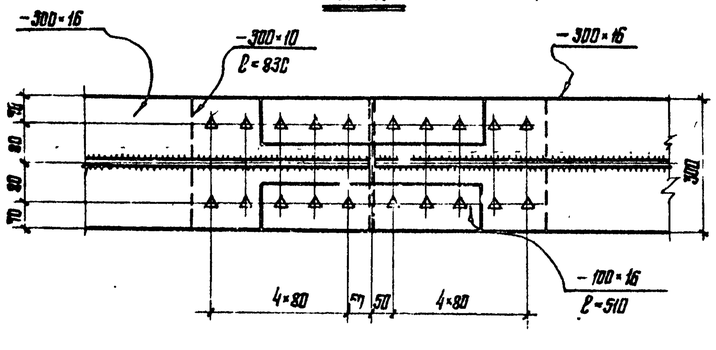

12-12

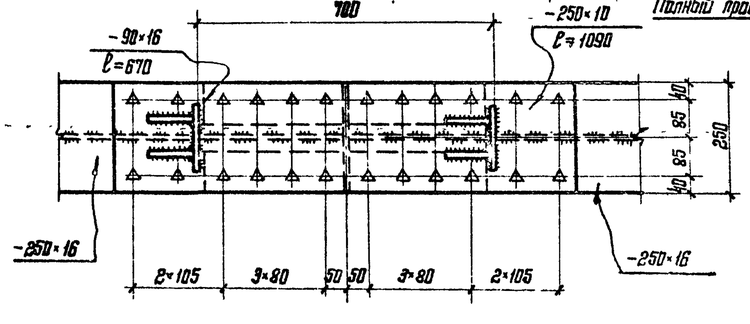

Внимание!
В монтажных соединениях на высокопрочных болтах прилегающие друг к другу поверхности элементов запрещается грунтовать и красить!

1. Болты высокопрочные М22; заклепки d=22мм, дыры под них d=23мм.
2. Условные обозначения см. на листе N-4.
3. Все обрезы 45мм, кроме оговоренных.

Директор	Мельников	
Гл. инж. пр.	Кузнецов	
Нач. отд.	Стрелецкий	
Гл. констр.	Окулов	
Гл. инж. пр.	Волков	
Рук. брига	Горнодущий	
Проверил	Кирсанов	
Исполнил	Васильева	

Серия 3.503-43/80

Пролетное строение 15м
Отверстия в верхнем поясе для крепления упоров. Монтажный стык главной балки. Конструкция упора

Стадия	Лист	Листов
Р	10	

Проект. Красков
ЦНИИПРОЕКТСТАЛЬКОНСТРУКЦИЯ

Инв. № подл. | Подпись и дата | Взам. инв. №

Техническая спецификация стали.

Вид профиля и ГОСТ, ТУ	Марка металла и ГОСТ	Обозначение и размер профиля (мм)	№ по порядку	Код: Марка металла	Код: Профиля	Код: Размера профиля	Количество (шт)	Длина (мм)	Масса металла по элементам конструкций (т) — Главные балки	Поперечн. мн. связи	Замкнутые балки	Горизонтальные связи	Ограждение проезжей части	Перила	Деформационные швы	Опорные части	Общая масса (т)	Масса потребности в металле по кварталам (заполняется изготовителем) (м) — I	II	III	IV	Заполняется ВЦ
									Код элементов конструкций													
1	2	3	4	5	6	7	8	9	10	11	12	13	14	15	16	17	18	19	20	21	22	23
Уголки неравнополочные ГОСТ 8510-78*	16Д	∠125×80×8	1		22241										0,1							
	Итого:		2												0,1							
	15ХСНД	∠100×63×7	3		22223									0,3								
	Итого:		4											0,3								
	Вст3сп2	∠63×40×8	5		22179											0,1						
	Итого:		6													0,1						
Всего профиля			7											0,3	0,1	0,1	0,5					
Сталь листовая ГОСТ 19903-74*	16Д	б=2	8		72117										0,3							
	16Д	б=8	9		71110										0,1							
	16Д	б=10	10		71110								0,5		1,4							
	16Д	б=16	11		71110								0,2									
	16Д	б=20	12		71110										1,0							
	16Д	б=30	13		71110										0,1							
	16Д	б=32	14		71110										0,2							
	Итого:		15										0,7		3,1							
	15ХСНД-2	б=8	16		71110				0,3	0,2												
	15ХСНД-2	б=10	17		71110				5,6	1,3	1,5	1,0										
	15ХСНД-2	б=16	18		71110				3,5		0,2	0,1										
	Итого:		19						9,4	1,5	1,7	1,1										
	Вст3сп2	б=4	20		71110								0,6			0,1						
	Вст3сп2	б=8	21		71110											0,1						
	Вст3сп2	б=10	22		71110											0,1						
	Итого:		23										0,6			0,3						
Всего профиля:			24						9,4	1,5	1,7	1,1	1,3		3,1	0,3	18,4					
Трубы горячекатанные ГОСТ 8732-78	09Г2-6	Тр. 76×4	25		91073								0,2	0,2								
	09Г2-6	Тр 63,5×4	26		91073								0,1	0,1								
	Итого:		27										0,3	0,3								
	16Д	Тр. 50×2	28		91073										0,1							
	Итого:		29												0,1							
Всего профиля:			30										0,3	0,3	0,1		0,7					
Сталь круглая ГОСТ 2590-71*	09Г2-6	•ф26	31		11118									0,7	0,2							
	Итого:		32											0,7	0,2							
	Вст3сп2	•ф12	33		11118											0,1						
	Вст3сп2	•ф8	34		11118										0,1	0,1						
	Итого:		35												0,1	0,2						
	16Д	•ф8	36		11118										0,1							
	Итого:		37												0,1							
Всего профиля:			38											0,7	0,4	0,2	1,3					
Сталь кованая 380-71	Вст5сп2 ков	кованая	39													0,2						
	Итого:		40													0,2						
Всего профиля:			41													0,2	0,2					
Стальное литье ГОСТ 977-75*	Ст 25 Лер. II		42													2,8						
	Итого:		43													2,8						
Всего профиля:			44													2,8	2,8					
Всего массы металла			45						9,4	1,5	1,7	1,1	1,8	1,3	3,7	3,6	23,9					
В том числе по маркам	16Д ГОСТ 6713-75*		46										0,7		3,4							
	15ХСНД ГОСТ 6713-75*		47											0,3								
	Вст3сп2 ГОСТ 380-71*		48										0,6		0,1	0,6						
	12Х2Н4А ГОСТ 4543-71*		49						9,4	1,5	1,7	1,1										
	09Г2 ГОСТ 19281-73*		50										0,3	1,0	0,2							
	Вст5сп2 ков. ГОСТ 380-71*		51													0,2						
	Ст25Л ГОСТ 977-75*		52													2,8						

1. Для пролетных строений в зоне 6 северного исполнения марки стали аналогичны приведенным за исключением листа из стали 15ХСНД-2, который выполняется из стали 10ХСНД-3 по ГОСТ 6713-75*

Директор	Сельников		Серия 3.503-43/80
Главный инж.	Кузнецов		
Нач. отд.	Стрелецкий		
Гл. инженер	Шкурко		Пролетные строения 15 м Г-8. Технические спецификации, стали. Ведомость металлоконструкций по маркам металла. Ведомость металлоконструкций по видам профилей. Сводная ведомость монт. заг. болтов, заг. и шкив.
Гл. инж. п.	Осипов		
Нач. отдела	Терентьев		
Гл. техник	Мурашевцева		
Инженер	Шкурко		

Стадия	Лист	Листов
Р	17	2

Передано технологическое бюро ГПИ ДНЕПРОПРОЕКТСТАЛЬКОНСТРУКЦИЯ

Инв. № подл. | Подпись и дата | Взам. инв. №

Ведомость металлоконструкций по маркам металла

Наименование конструкции по номенклатуре прейскуранта 01-09	Позиции по прейскуранту 01-09	N N по пор.	Код конструкции	Количество шт.	Марка металла	Масса металлоконструкций
1	2	3	4	5	6	7
Главные балки		1			15ХСНД-2	9,8
Поперечные связи		2			15ХСНД-2	1,5
Домкратные балки		3			15ХСНД-2	1,7
Горизонтальные связи		4			15ХСНД-2	1,1
Ограждение проезжей части		5			16П	0,7
—"—		6			Вст. 3 сп 2	0,6
—"—		7			09Г2-6	0,3
Перила		8			15ХСНД	0,3
—"—		9			09Г2-6	1,0
Деформационные швы		10			16П	3,5
—"—		11			09Г2-6	0,2
—"—		12			Вст 3сп2	0,1
Опорные части		13			Вст 3сп2	0,6
—"—		14			Вст.5сп2 кор.	0,2
—"—		15			Ст.25Л гр. III	2,8
Всего:		16				24,3
В том числе:		17			15ХСНД-2	14,1
		18			16П	4,2
		19			Вст.3сп2	1,3
		20			09Г2-6	1,5
		21			15ХСНД	0,3
		22			Вст. 5сп2кор.	0,2
		23			Ст.25Л гр. III	2,8

Ведомость металлоконструкций по видам профилей *

Наименование конструкций по номенклатуре прейскуранта 01-09	Позиции по прейскуранту 01-09	N N по порядку	Код конструкций	Масса металлоконструкций (т)								
				Всего стали повышенной прочности	по видам профилей стали							Всего:
					Крупносортная сталь	Среднесортная сталь	Мелкосортная сталь	Толстолистовая сталь	Тонколистовая сталь	Гнутые профили	Трубы	
1	2	3	4	5	6	7	8	9	10	11	12	13
Главные балки		1	526422	9,7	—	—	—	9,7	—	—	—	9,8
Поперечные связи		2	526422	1,5	—	—	—	1,5	—	—	—	1,5
Домкратные балки		3	526422	1,7	—	—	—	1,7	—	—	—	1,7
Горизонтальные связи		4	526422	1,1	—	—	—	1,1	—	—	—	1,1
Ограждение проезжей части		5	526422	—	—	—	—	0,7	—	0,6	0,3	1,6
Перила		6	526422	0,3	0,3	0,7	—	—	—	—	0,3	1,3
Деформационные швы		7	526422	—	0,1	0,2	0,2	2,9	0,3	—	0,1	3,8
Опорные части		8	526422	—	—	0,1	0,2	0,3	—	—	—	0,6
Итого:		9	—	14,3	0,4	1,0	0,4	17,9	0,3	0,6	0,7	21,4

*-в графах 5÷12 масса металла дана с учетом 3% уточнения в деталировочных чертежах, в графе 13 - с учетом 1% от суммарной массы (6÷12) наплавленного металла (СН 460-74).

Сводная ведомость монтажных высокопрочных болтов, гаек и шайб.

N N п/п	Наименование	ГОСТ	Материал	Кол-во шт.	Масса, кг 1 шт.	Масса, кг всего	Примечан.
1	Болт М22×85	22353-77	Сталь40Х	150	0,351	52,6	Термообр.
2	Болт М22×70	—"—	—"—	350	0,306	107,1	—"—
3	Болт М22×60	—"—	—"—	360	0,277	99,7	—"—
	Итого:			860		259,4	
4	Гайка М22	22354-77	—"—	860	0,114	98,0	—"—
5	Шайба 22	22355-77	ВСт.5сп2	1720	0,0651	112,0	—"—
				Всего:		479,4	
				В том числе стали 40Х		367,4	
				ВСт 5 сп 2:		112,0	

Инв. N подл. | Подпись и дата | Взам. инв. N

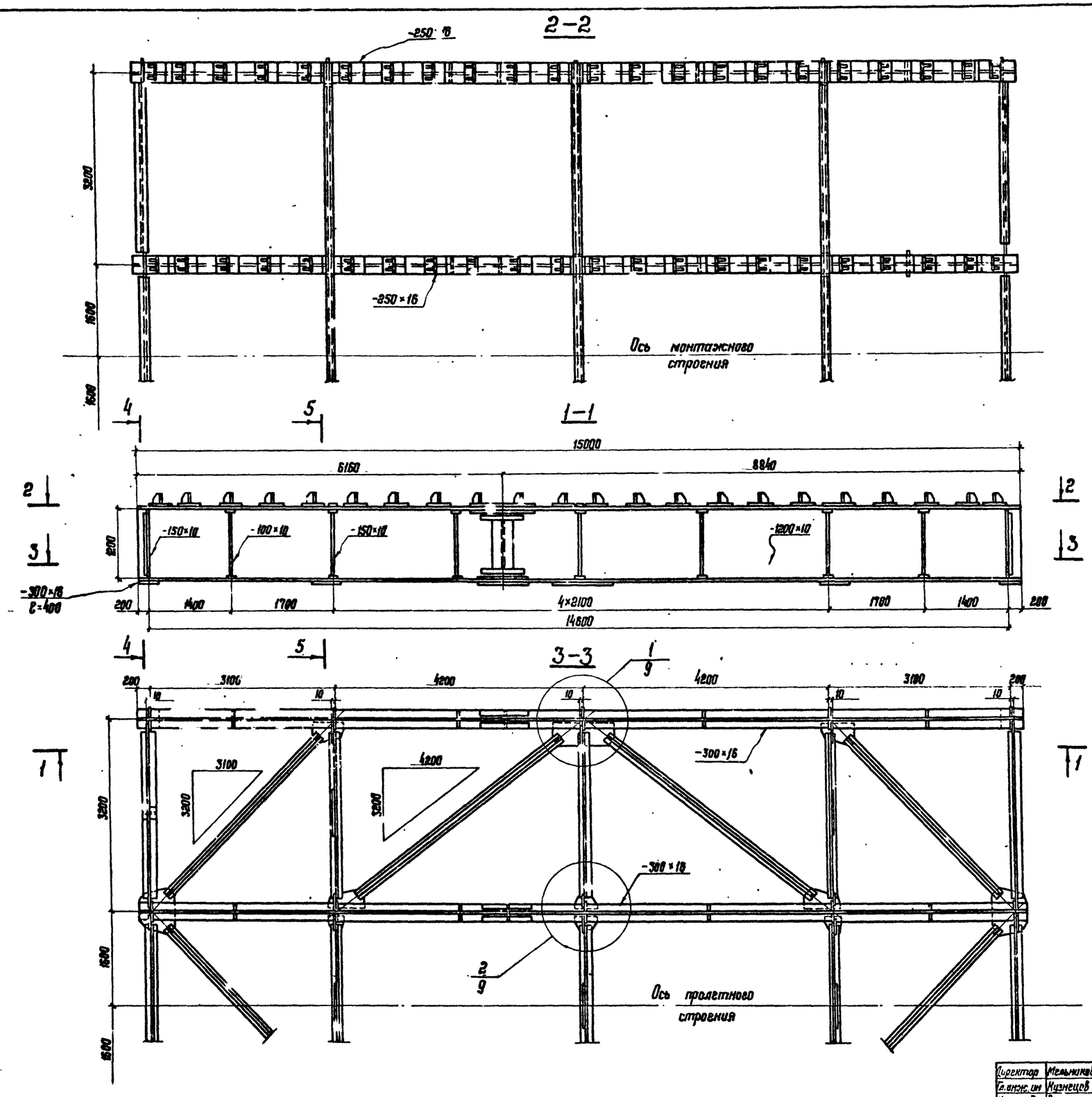

1. Работать совместно с листами N 10, 13, 14.
2. Главные балки, как правило, должны изготавливаться полной длины, т.е. без монтажного стыка.
В составе чертежей КМД должны быть даны оба варианта конструкции.

Директор	Мельников		Серия 3.503–43/80
Гл.инж.пр	Кузнецов		
Нач.отд.	Стрелецкий		
Гл.констр.	Окулов		Пролетное строение 15 м Г-10 и Г-11,5. Общий вид металлоконструкций.
Гл.инж.пр.	Осипов		
Рук.брига.	Тарнарудкий		
Проверил	Курюхина		
Исправил	Королевцева		

Стадия	Лист	Листов
Р	12	

Орденов Трудового Красного Знамени Гипротрансмост

Инв. N подл. | Подпись и дата | Взам. инв. N

Внимание!
В монтажных соединениях на высокопрочных болтах прилегающие друг к другу поверхности запрещается грунтовать и красить!

8–8

6–6

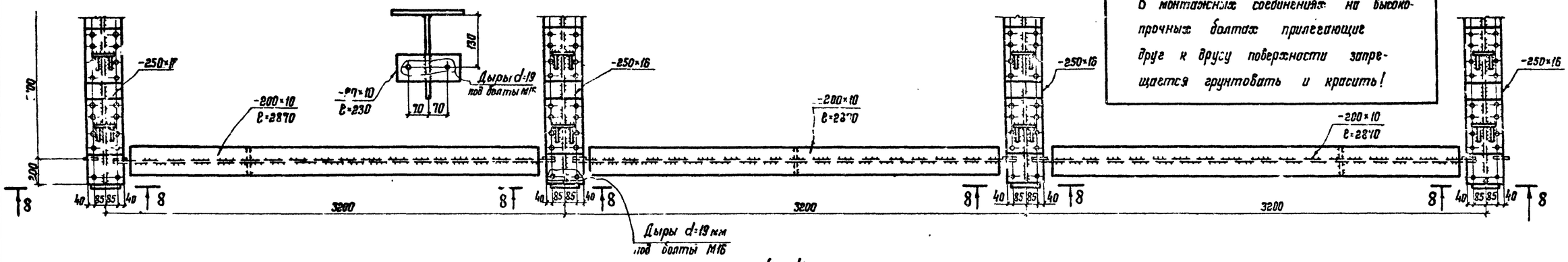

4–4
(упоры не показаны)

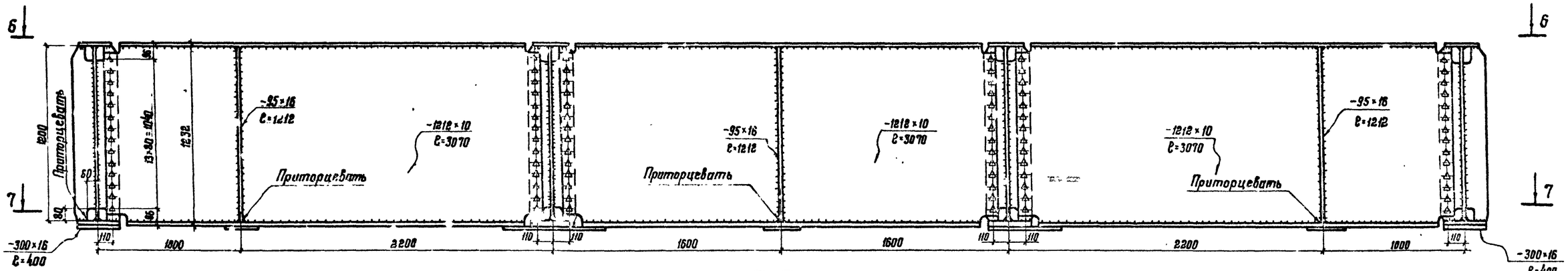

7–7

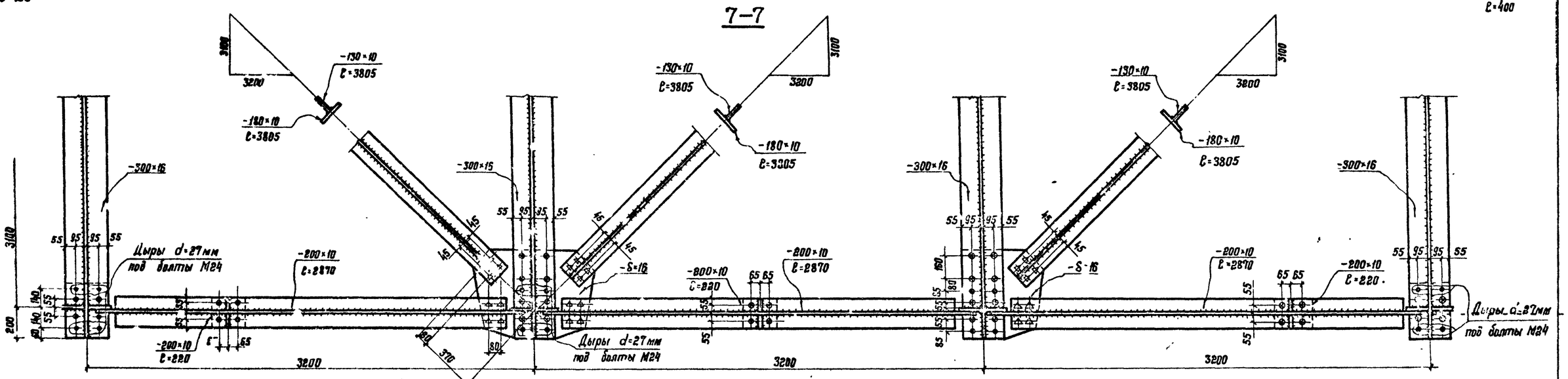

1. Работать совместно с листом N 12.
2. Условные обозначения см. на листе N 4.
3. Опорные ребра приторцевать к нижним листам главных балок.
4. Болты высокопрочные М22, дыры под них d=23 мм.
5. Все неоговоренные обрезы 45 мм.

Директор	Мельников	
Гл. инж. пр.	Кузнецов	
Нач. отд.	Стрелецкий	
Гл. констр.	Скуров	
Гл. инж. пр.	Осипов	
Рук. бриг.	Горнорущий	
Проверил	Кирюхина	
Исполнил	Кошневецкая	

Серия 3.503-43/80

Пролетное строение 15 м Г-10 и Г-11,5. Домкратная балка

Стадия	Лист	Листов
Р	13	

Ордена Трудового Красного Знамени ЦНИИПРОЕКТСТАЛЬКОНСТРУКЦИЯ

Инв. N подл. | Подпись и дата | Взам. инв. N

Внимание!
В монтажных соединениях на высокопрочных болтах прилегающие друг к другу поверхности элементов запрещается грунтовать и красить!

9-9

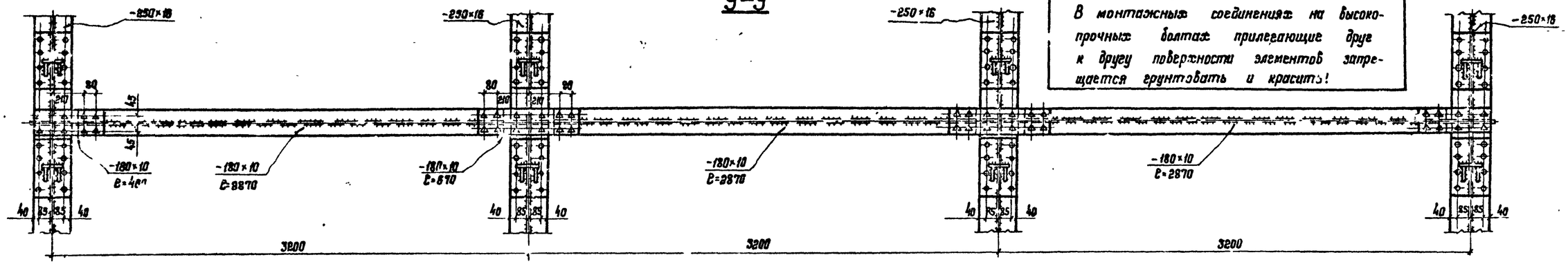

5-5

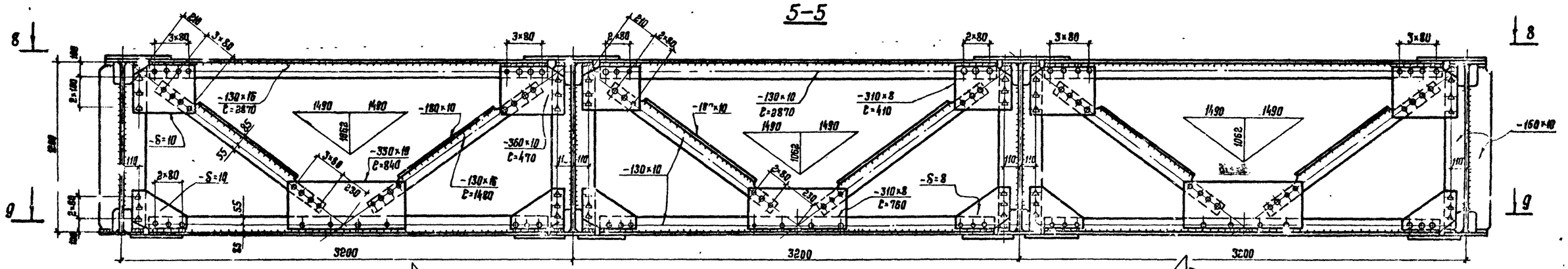

10-10

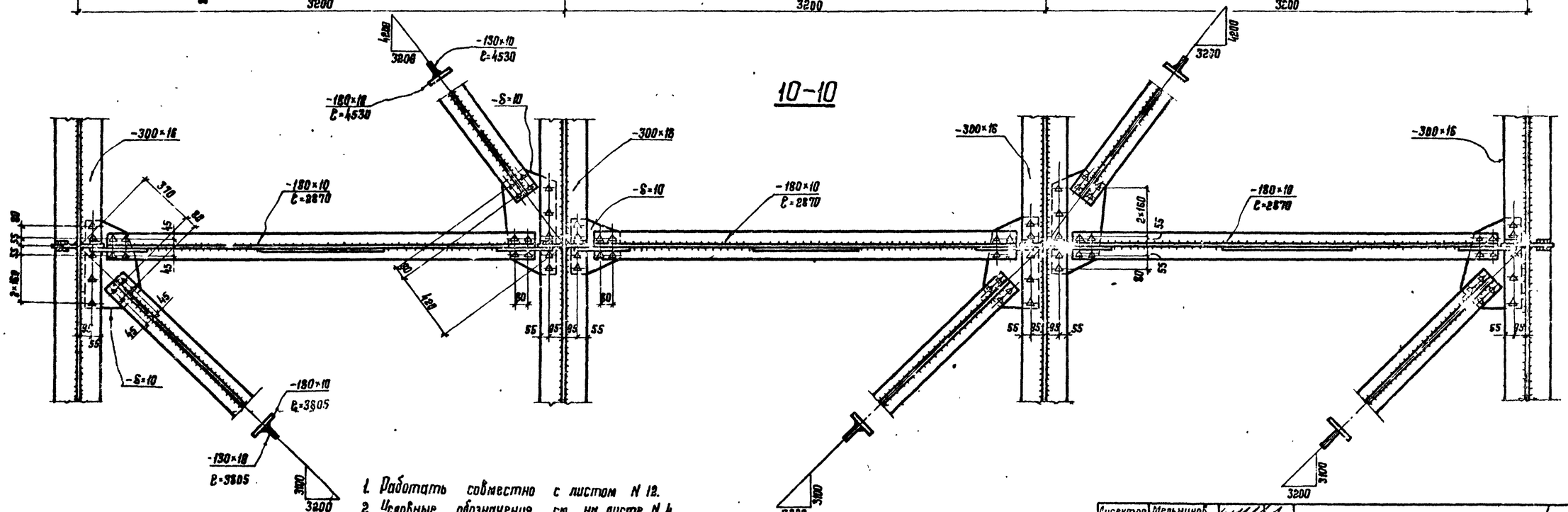

1. Работать совместно с листом N 12.
2. Условные обозначения см. на листе N 4
3. Болты высокопрочные М22, дыры под них d=23 мм.
4. Заклепки d=22мм, дыры под них d=23мм.
5. Все неоговоренные обрезы 45 мм.

Директор	Мельников	
Гл инж ин	Кузнецов	
Нач отд.	Стрелецкий	
Гл констр	Очулов	
Гл инж пр	Осипов	
Рук. бриг	Гарнарущий	
Проверил	Кирюхина	
Исполнил	Вишневецкая	

Серия 3.503-43/80

Пролетное строение 15 м. Г-10 и Г-11,5.

Поперечные связи в пролете.

Стадия	Лист	Листов
Р	14	

Ордена Трудового Красного Знамени ЦНИИПСК им. Мельникова

Инв. N подл. | Подпись и дата | Взам. инв. N

Техническая спецификация стали

Вид профиля и ГОСТ, ТУ	Марки металла и ГОСТ	Обозначение и размер профиля (мм)	№ позиции	Код: Марки металла	Код: Профиля	Код: Размера профиля	Количество (шт)	Длина (мм)	Масса металла по элементам конструкции (т) — Ригельные балки	Поперечные связи	Домкратные балки	Горизонтальные связи	Железобетонные подрежечные части	Перила	Деформационные швы	Опорные части	Общая масса (т)	Масса потребности в металле по кварталам (заполняется изготовителем): I	II	III	IV	Заполняется ОЦ
									Код элементов конструкций													
1	2	3	4	5	6	7	8	9	10	11	12	13	14	15	16	17	18	19	20	21	22	23
Уголки неравнополочные ГОСТ 8510-72*	Вст3сп2	∠63×40×8	1		22179											0,1						
	Итого:		2													0,1						
	15ХСНД	∠100×63×7	3		22225									0,3								
	Итого:		4											0,3								
	16Д	∠125×80×8	5		22241										0,1 (0,1)							
	Итого:		6												0,1 (0,1)							
Всего профиля:			7											0,3	0,1 (0,1)	0,1	0,5 (0,5)					
Сталь листовая ГОСТ 19903-74*	16Д	б=2	8		72117										0,4 (0,4)							
	16Д	б=8	9		71110										0,1 (0,1)							
	16Д	б=10	10		71110								0,5		1,6 (1,8)							
	16Д	б=16	11		71110								0,2									
	16Д	б=20	12		71110										1,3 (1,4)							
	16Д	б=30	13		71110										0,1 (0,1)							
	16Д	б=32	14		71110										0,3 (0,3)							
	Итого:		15										0,7		3,8 (4,1)							
	15ХСНД-2	б=8	16		71110				0,4	0,1												
	15ХСНД-2	б=10	17		71110				7,5	1,6	2,3	1,2										
	15ХСНД-2	б=16	18		71110				4,7	0,8	0,2	0,2										
	Итого:		19						12,6	2,5	2,5	1,4										
	Вст3сп2	б=4	20		71110								0,6			0,2						
	Вст3сп2	б=8	21		71110											0,1						
	Вст3сп2	б=10	22		71110											0,1						
	Итого:		23										0,6			0,4						
Всего профиля:			24						12,6	2,5	2,5	1,4	1,3		3,8 (4,1)	0,4	24,5 (24,8)					
Трубы горячекатанные ГОСТ 8732-78	09Г2-6	Тр 76×4	25		91073								0,2	0,2								
	09Г2-6	Тр 63,5×4	26		91073								0,1	0,1								
	Итого:		27										0,3	0,3								
	16Д	Тр 50×2	28		91093										0,1 (0,1)							
	Итого:		29												0,1 (0,1)							
Всего профиля:			30										0,3	0,3	0,1 (0,1)		0,7 (0,7)					
Сталь круглая ГОСТ 2590-71*	Вст3сп2	•Ф8	31		11118										0,1 (0,1)	0,1						
	Вст3сп2	•Ф12	32		11118											0,1						
	Итого:		33												0,1 (0,1)	0,2						
	09Г2-6	•Ф25	34		11118									0,7	0,2 (0,2)							
	Итого:		35		11118									0,7	0,2 (0,2)							
	16Д	•8	36												0,1 (0,1)							
	Итого		37												0,1 (0,1)							
Всего профиля:			38											0,7	0,4 (0,4)	0,2	1,3 (1,3)					
Сталь кованая 380-71*	Вст5сп2	кованая	39													0,2						
	Итого:		40													0,2						
Всего профиля:			41													0,2	0,2					
Стальное литье ГОСТ 977-75*	Ст25 гр. III		42													3,7						
	Итого:		43													3,7						
Всего профиля			44													3,7	3,7					
Всего масса металла			45						12,6	2,5	2,5	1,4	1,6	1,3	4,4 (4,7)	4,6	30,9 (31,2)					
В том числе по маркам	Вст3сп2 ГОСТ 380-71*		46										0,6		0,1 (0,1	0,7	1,4 (1,4					
	15ХСНД ГОСТ 6713-75*		47											0,3			0,3 (0,3)					
	16Д ГОСТ 6713-75*		48										0,7		4,1 (4,4)		4,8 (5,1)					
	10ХСНД-3 ГОСТ 6713-75*		49						12,6	2,5	2,5	1,4					19,0 (19,0)					
	09Г2-6 ГОСТ 19281-73*		50										0,3	1,0	0,2 (0,2)		1,5 (1,5)					
	Вст3сп2 для кованых ГОСТ 380-71*		51													0,2	0,2 (0,2)					
	Ст25 гр. III ГОСТ 977-75*		52													3,7	3,7 (3,7)					

1. Значения в скобках относятся к габариту Г-11,5

2. Для пролетных строений в зоне 6 северного исполнения марки стали аналогичны приведенным за исключением листа из стали 15ХСНД-2, который выполняется из стали 10ХСНД-3 по ГОСТ 6713-75*

Серия 3.503-43/80			
Шлепанное пролетное строение 15м Г-10 и Г 11,5	Стадия	Лист	Листов
Техническая спецификация стали	Р	13.1	2
Ордена Трудового Красного Знамени Ленинградское отделение Союздорпроектстальконструкция			

Ведомость металлоконструкций по маркам металла

Наименование конструкции по номенклатуре прейскуранта 01-09	Позиции по прейскуранту 01-09	N N по пор.	Код конструкции	Количество шт.	Марка металла	Масса металлоконструкций
1	2	3	4	5	6	7
Главные балки		1			15ХСНД-2	13,1
Поперечные связи		2			15ХСНД-2	2,6
Домкратные балки		3			15ХСНД-2	2,6
Горизонтальные связи		4			15ХСНД-2	1,5
Ограждение проезжей части		5			16Д	0,7
—"—		6			ВСт.3сп2	0,6
—"—		7			09Г2-6	0,3
Перила		8			15ХСНД	0,3
—"—		9			09Г2-6	1,0
Деформационные швы		10			16Д	4,1(4,4)
—"—		11			ВСт.3сп2	0,1
—"—		12			09Г2-6	0,3
Опорные части		13			ВСт.3сп2	0,7
—"—		14			ВСт.5сп2	0,2
—"—		15			Ст.25лгрII	3,9
Всего:		16				32(32,3)
В том числе:		17			15ХСНД-2	19,8
		18			16Д	4,8(5,1)
		19			09Г2-6	1,6
		20			ВСт.5сп2 кор.	0,2
		21			Ст.25лгрII	3,9
		22			15ХСНД	0,3
		23			ВСт.3сп2	1,4

Ведомость металлоконструкций по видам профилей *

Наименование конструкций по номенклатуре прейскуранта 01-09	Позиции по прейскуранту 01-09	N N по порядку	Код конструкций	Масса металлоконструкций (т)								Всего
				Всего стали повышенной прочности	по видам профилей стали							
					Крупносортная сталь	Среднесортная сталь	Мелкосортная сталь	Толстолистовая сталь	Тонколистовая сталь	Гнутые профили	Трубы	
1	2	3	4	5	6	7	8	9	10	11	12	13
Главные балки		1	526422	13,0	—	—	—	13,0	—	—	—	13,1
Поперечные связи		2	526422	2,6	—	—	—	2,6	—	—	—	2,6
Домкратные балки		3	526422	2,6	—	—	—	2,6	—	—	—	2,6
Горизонтальные связи		4	526422	1,5	—	—	—	1,5	—	—	—	1,5
Ограждение проезжей части		5	526422	—	—	—	—	0,7	—	0,6	0,3	1,6
Перила		6	526422	0,3	0,3	0,7	—	—	—	—	0,3	1,3
Деформационные швы		7	526422	—	0,1	0,3	0,1	3,5(3,8)	0,4	—	0,1	4,5(4,8)
Опорные части		8	526422	—	—	0,1	0,2	0,4	—	—	—	0,7
Итого:		9	—	20,0	0,4	1,1	0,3	24,3(24,6)	0,4	0,6	0,7	27,9(28,2)

*-в графах 5÷12 масса металла дана с учетом 3% уточнения в деталировочных чертежах, в графе 13 - с учетом 1% от суммарной массы (6÷12) наплавленного металла (См. СН 460-74)

Сводная ведомость монтажных высокопрочных болтов гаек и шайб

N N п/п	Наименование	ГОСТ	Материал	Кол-во шт	Масса, кг 1 шт.	Масса, кг Всего	Примеч.
1	Болт М22×85	22353-77	Ст.40Х	200	0,351	70	Термообр.
2	Болт М22×70	—"—	—"—	480	0,306	146,9	—"—
3	Болт М22×60	—"—	—"—	460	0,277	127	—"—
	Итого:			1140		343,9	
4	Гайка М22	22354-77	—"—	1140	0,114	130	—"—
5	Шайба 22	22355-77	ВСт5сп2	2280	0,0651	148,2	—"—
				Всего:		622,1	
				В том числе стали 40Х		473,9	
				Ст.5сп2		148,2	

2-2

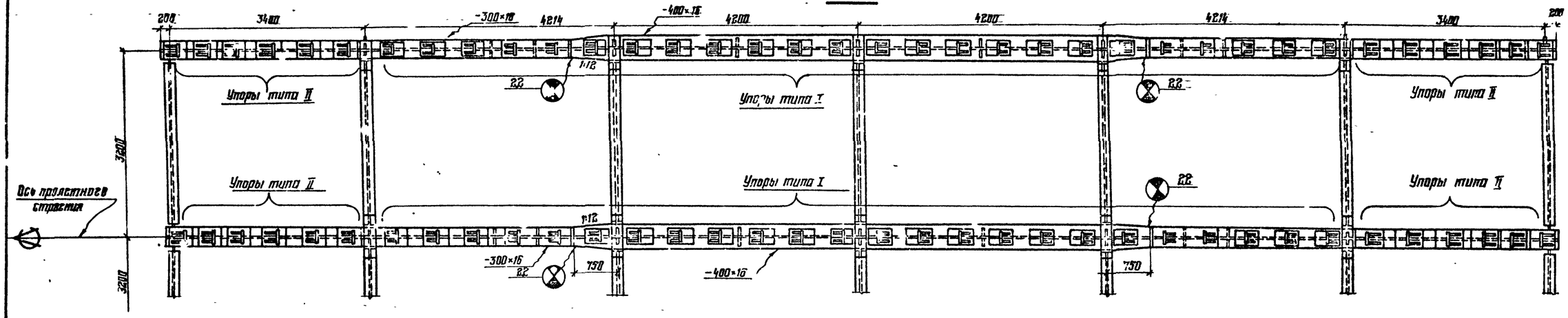

1-1

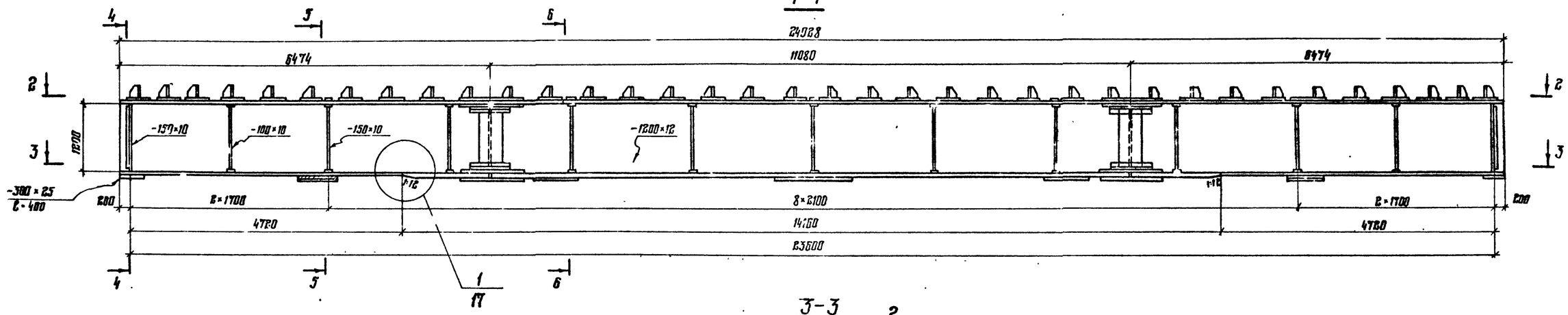

3-3

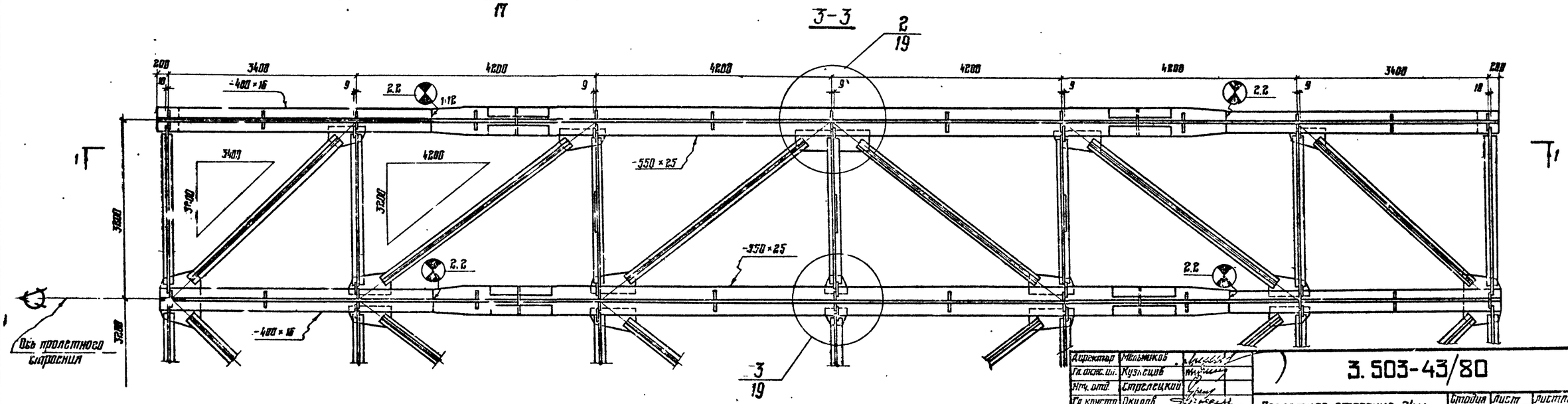

Работать совместно с листами № 17; 18; 19; 20.

Директор	Мельников	
Гл. инж. пр.	Кузьмицкий	
Нач. отд.	Стрелецкий	
Гл. констр.	Окулов	
Гл. инж. пр.	Осипов	
Просмотр	Пятницкий	
Проверил	Хирохина	
Исполнил	Вишневецкая	

3.503-43/80

Пролетное строение 24 м. Общий вид металлоконструкций.

Стадия	Лист	Листов
Р	16	

Проект. Трубников, Кравченко, Знаменщ

ЦНИИПРОЕКТСТАЛЬКОНСТРУКЦИЯ

Инв. № подл. | Подпись и дата | Взам. инв. №

7-7

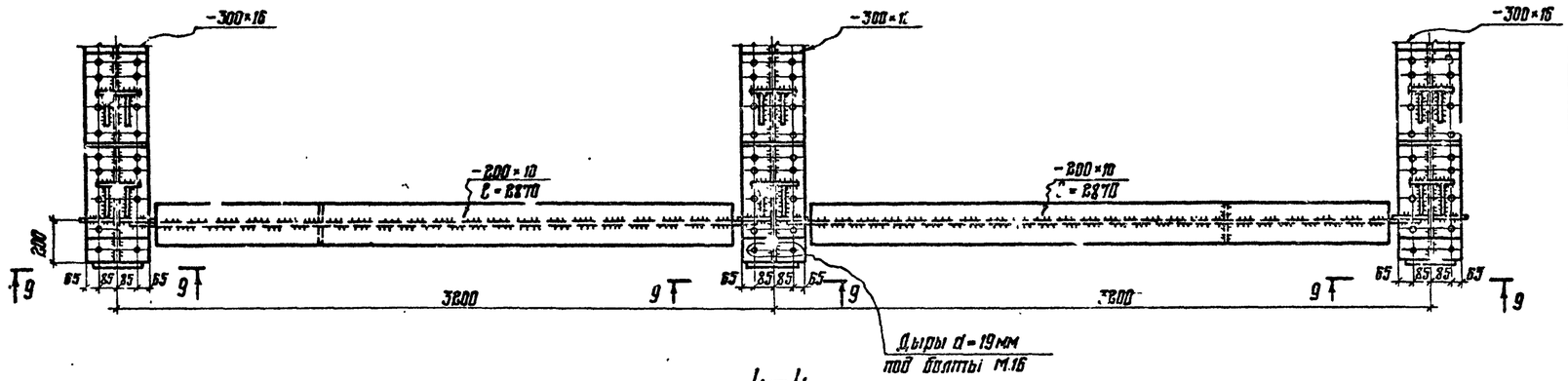

Внимание!

В монтажных соединениях на высокопрочных болтах прилегающие друг к другу поверхности элементов запрещается грунтовать и красить!

4-4

(Упоры не показаны)

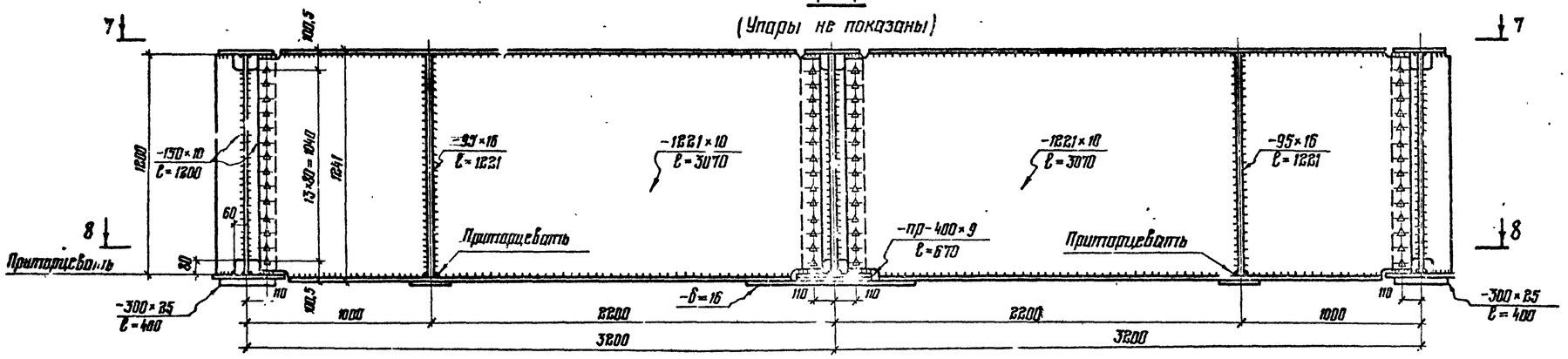

9-9

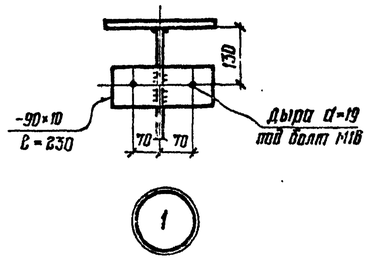

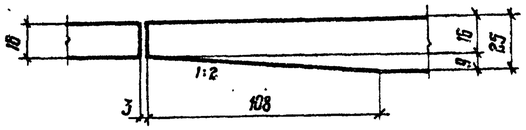

8-8

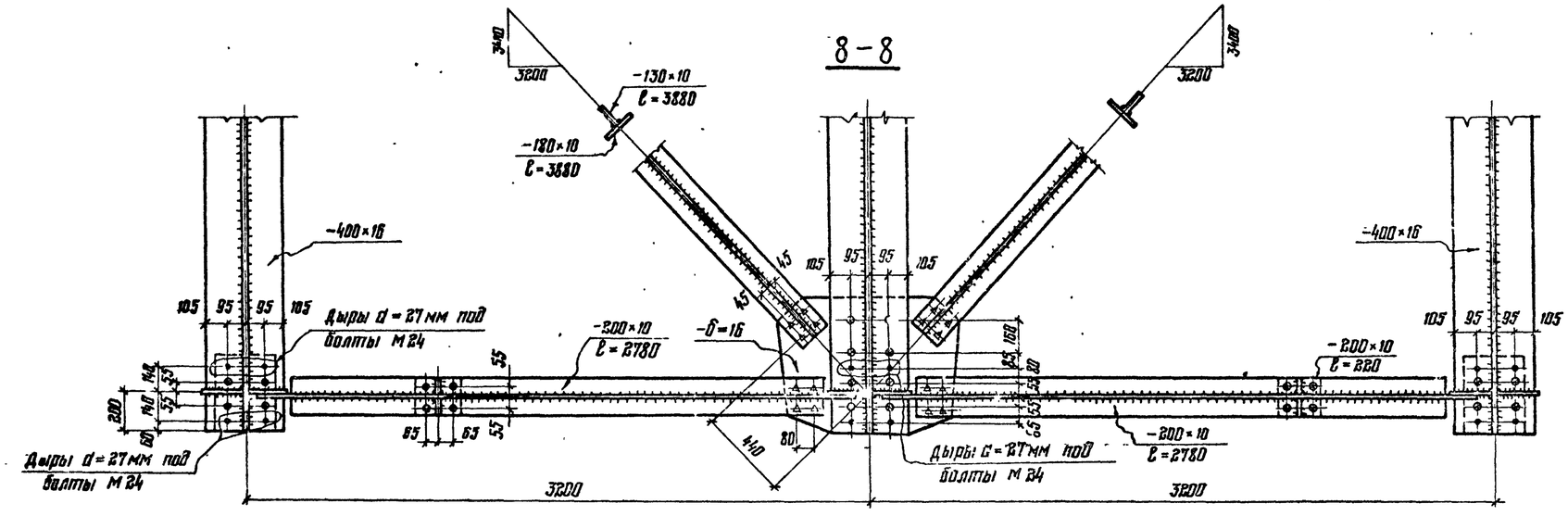

1. Работать совместно с листом №16
2. Условные обозначения см. на листе №4.
3. Опорные ребра притерцевать к нижним листам главных балок.
4. Болты высокопрочные М22, дыры под них d=23мм.
5. Все неоговоренные обрезы 45мм
6. Маркировка узла на листе №16.

Схема строительного подъема

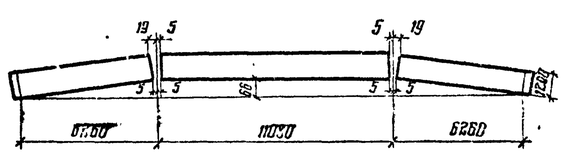

Директор	Мельников		Серия 3.503-43/80
Гл инж пр	Кузнецов		
Нач отд	Стрелецкий		
Гл конструктор	Окулов		Проектное строение 24 м. Г-8. Демонтажная балка. Схема строительного подъема
Гл инж пр	Осипов		
Рук. груп.	Шмаргунов		
Проверил	Королевцева		
Исполнил	Пикулин		

Стадия	Лист	Листов
Р	17	

Главный инженер проекта Тыцкий Красиков Эйзенштейн

ЦНИИПРОЕКТСТАЛЬКОНСТРУКЦИЯ

Инв. № подл. | Подпись и дата | Взам. инв. №

Внимание!

В монтажных соединениях на высокопрочных болтах прилегающие друг к другу поверхности элементов запрещается грунтовать и красить!

10-10

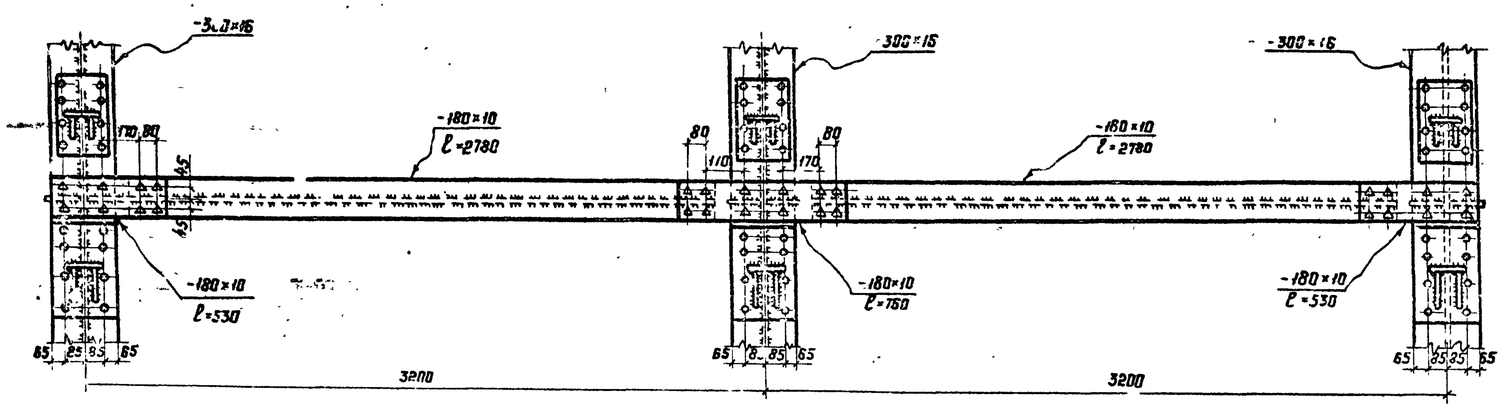

Конструкция упора типа I

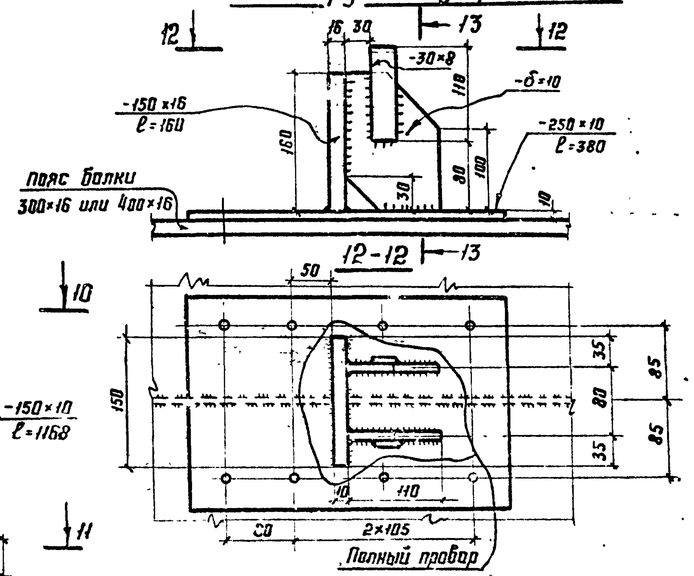

5-5

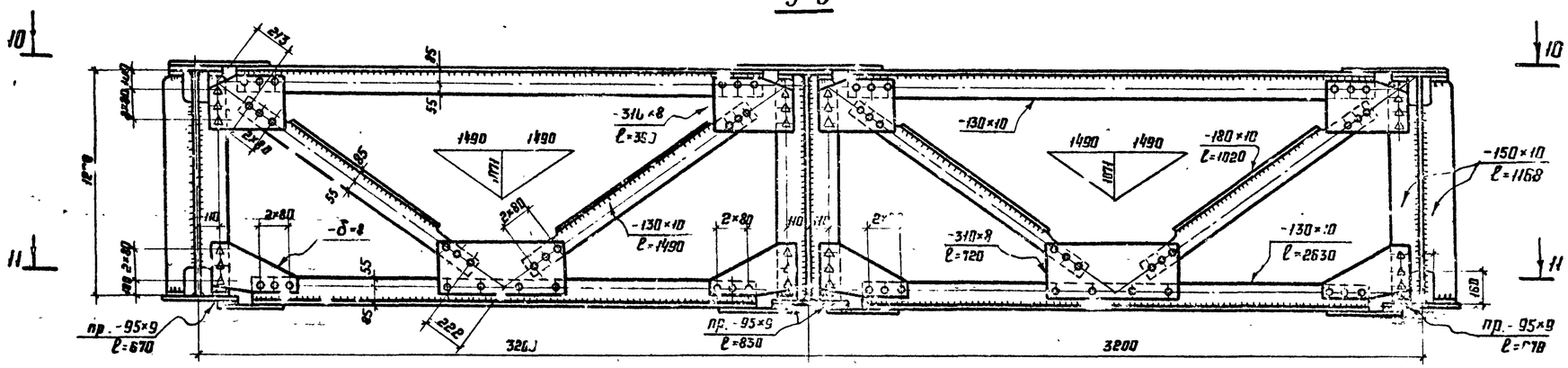

11-11

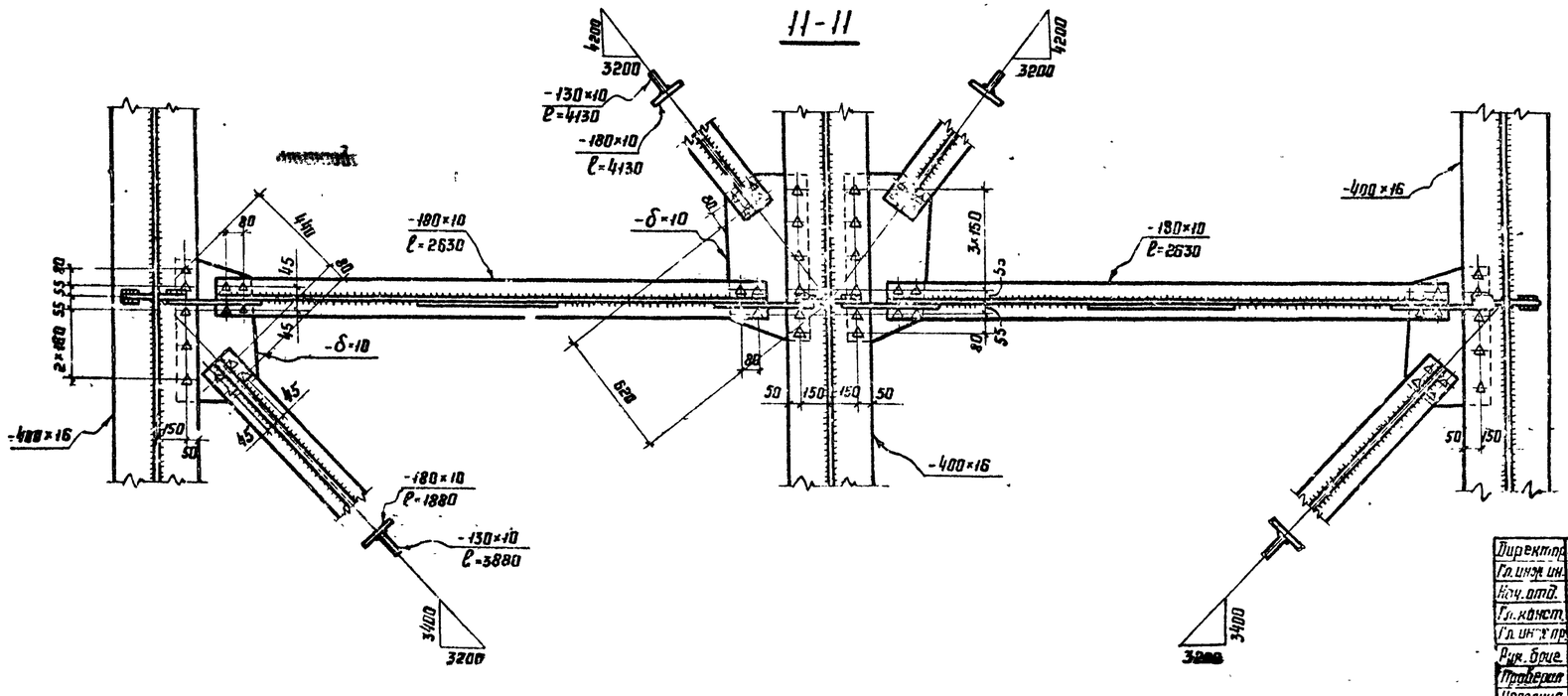

13-13

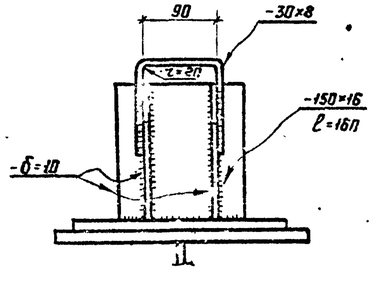

1. Работать совместно с листом №16
2. Условные обозначения см. на листе №4.
3. Болты высокопрочные М22, сверлы под них d=23мм
4. Заклепки d=22мм, сверлы под них d=23мм
5. Все неотсверленные обрезы 45мм.

Директор	Мельников		Серия 3.503-43/80
Гл. инж. ин.	Кузнецов		Пролетное строение 24м Г-8
Нач. отд.	Стрелецкий		Поперечные связи в пролете
Гл. конст.	Окулов		разрез 5-5
Гл. инж. пр.	Осипов		Конструкция упора типа I
Рук. груп.	Тарноруцкий		Стадия Р · Лист 18 · Листов
Проверил	Жирохова		Орден Трудового Красного Знамени Ленинградское отделение Гипротеатр
Исполнил	Вишневецкая		

Инв. № подл. | Подпись и дата | Взам. инв. №

14-14

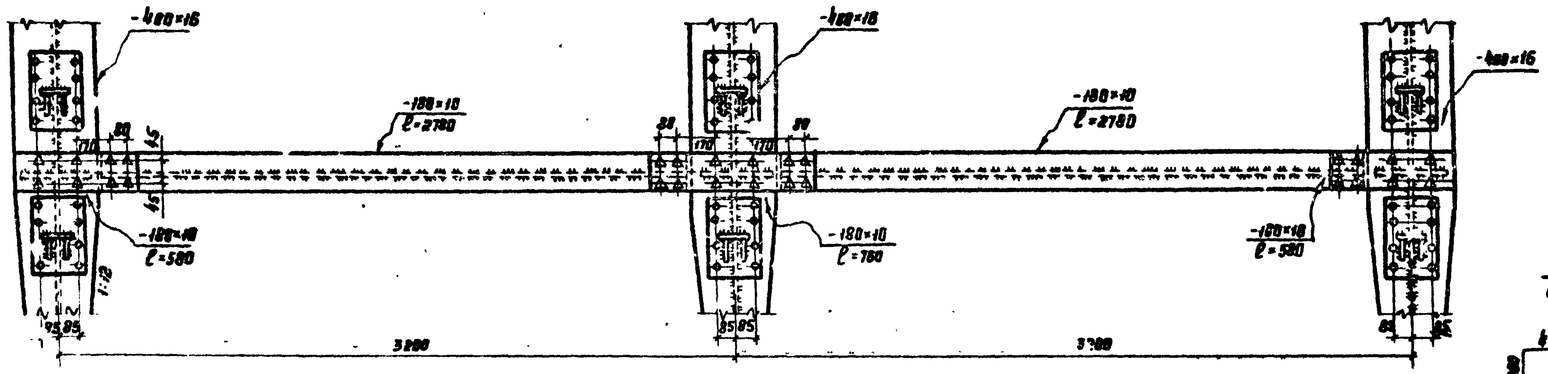

6-6

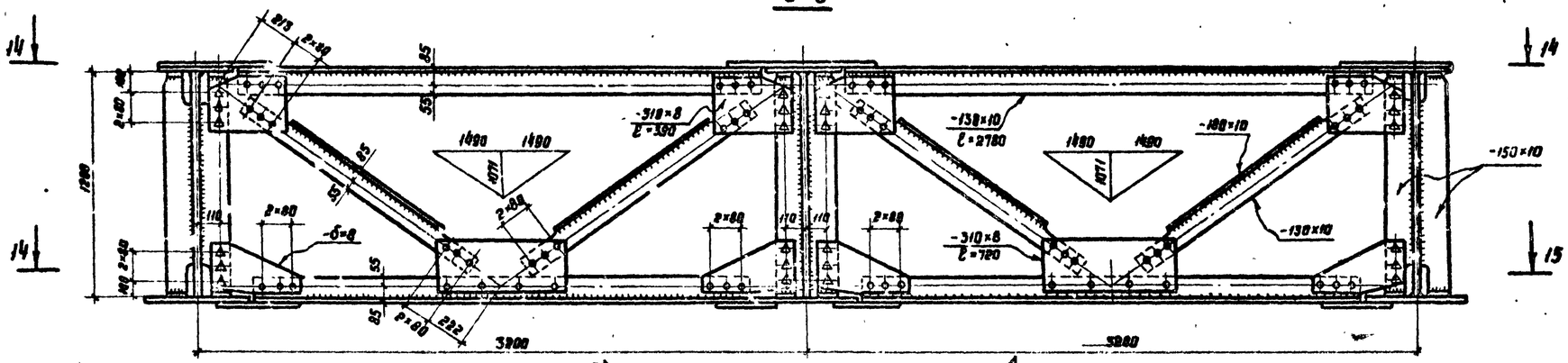

15-15

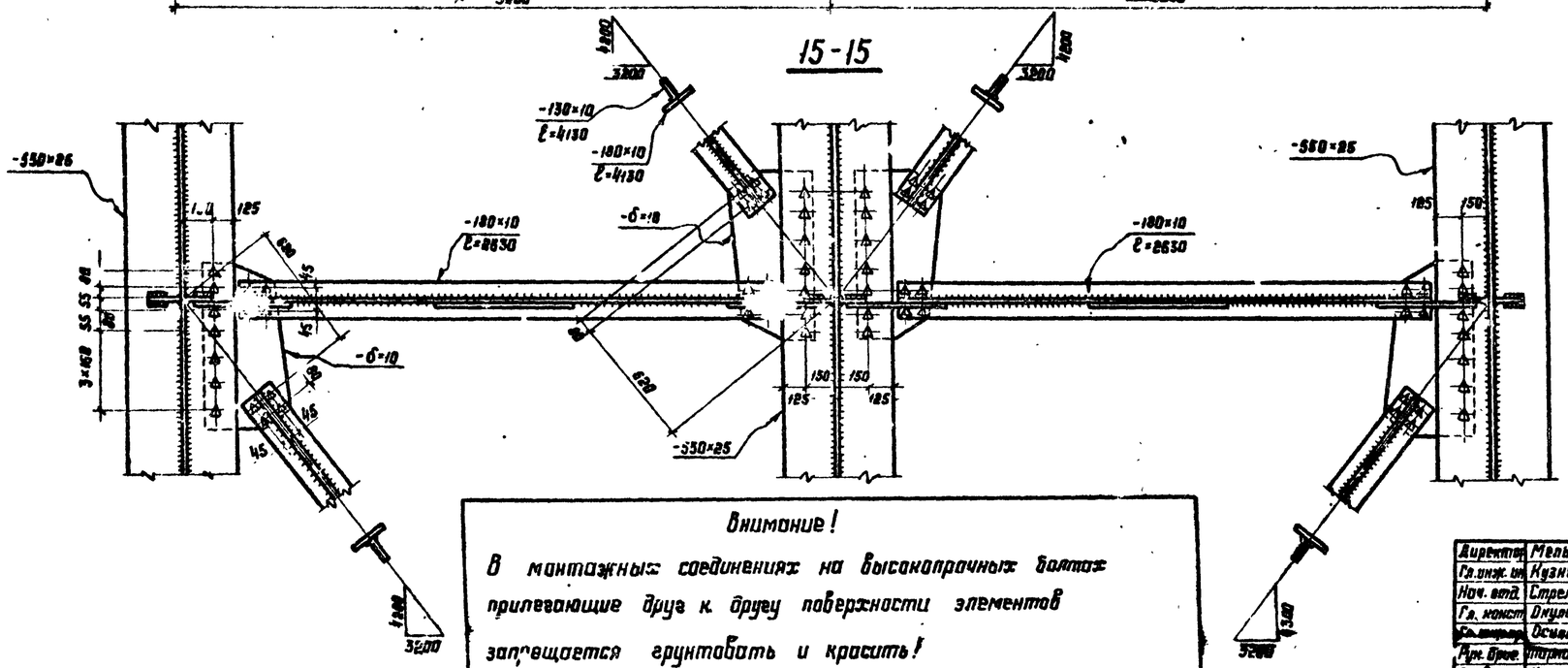

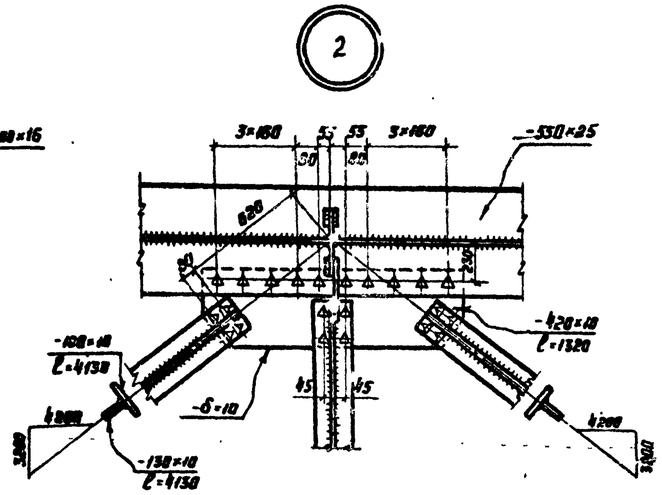

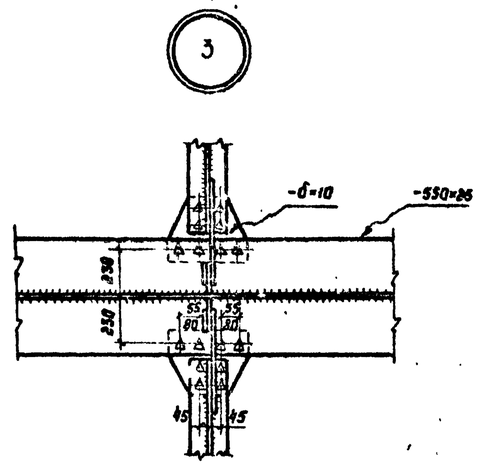

1. Работать совместно с листом №16.
2. Условные обозначения см. на листе №4.
3. Болты высокопрочные М22, дыры под них d=23мм.
4. Заклепки d=22мм, дыры под них d=23мм
5. Все необработанные обрезы 45мм.
6. Маркировка узлов на листе №16.

Внимание!

В монтажных соединениях на высокопрочных болтах прилегающие друг к другу поверхности элементов запрещается грунтовать и красить!

Директор	Мельников	
Гл.инж. пр.	Кузнецов	
Нач. отд.	Стрелецкий	
Гл. конст.	Онуфров	
Гл. инженер	Осипов	
Арх. проек.	Поторацкий	
Проверил	Кирюхина	
Исполнил	Бышневецкая	

Серия 3.503-43/80

Пролетное строение 24м. Г-8.
Поперечные связи в пролете. Разрез 6-6. Узлы

Стадия	Лист	Листов
Р	19	

Орденов Трудового Красного Знамени ЦНИИПРОЕКТСТАЛЬКОНСТРУКЦИЯ

Отверстия в верхнем поясе для крепления упоров

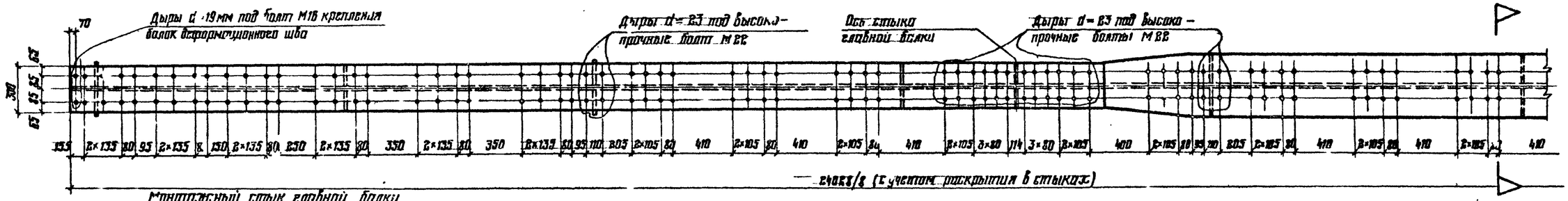

Монтажный стык главной балки

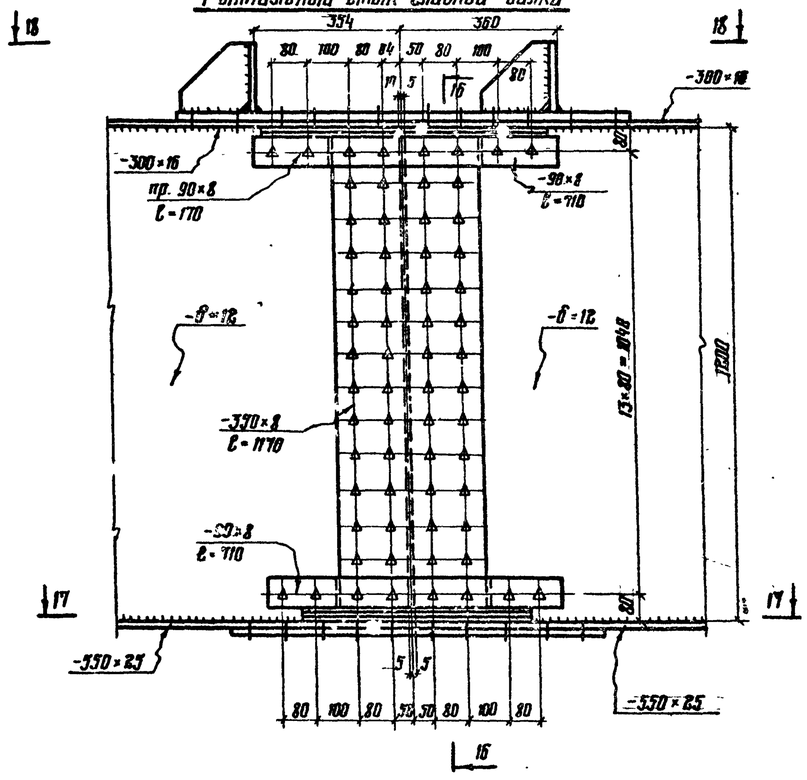

16-16

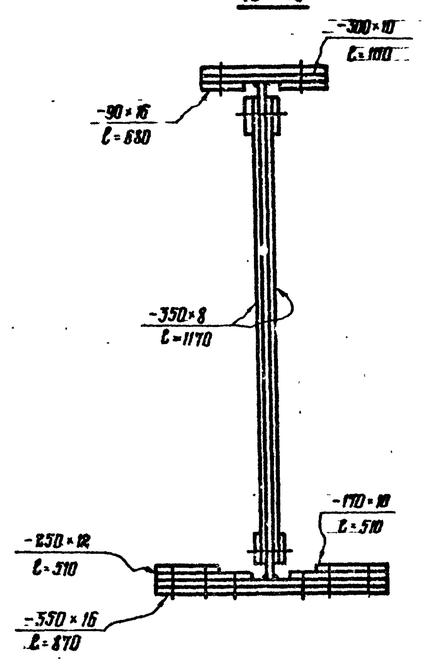

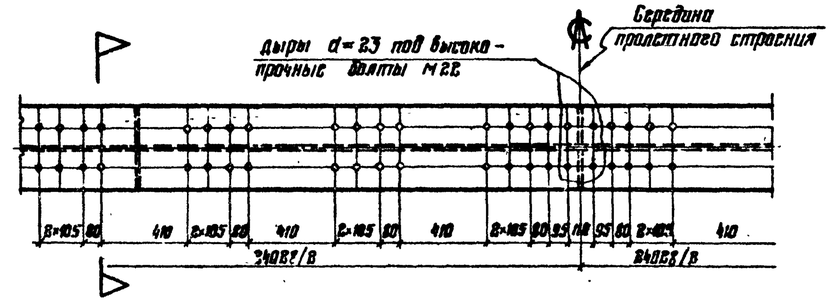

Конструкция упора типа II

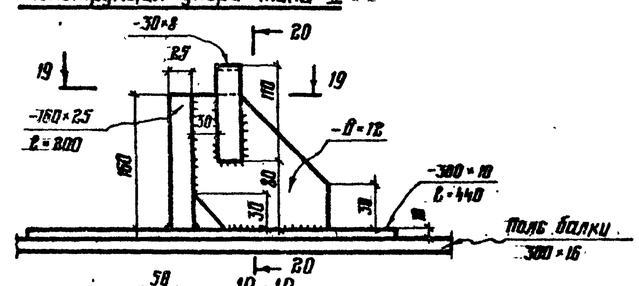

20-20

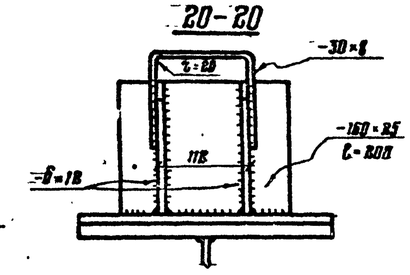

19-19

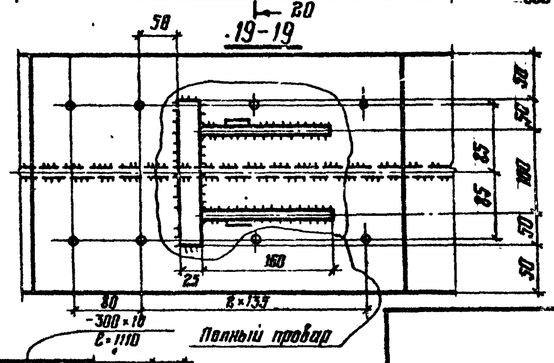

1. Болты высокопрочные М22, заклепки d=22 мм, дыры под них d=23 мм.
2. Условные обозначения см. на листе 4.
3. Все обрезы 45мм, кроме оговоренных.

17-17

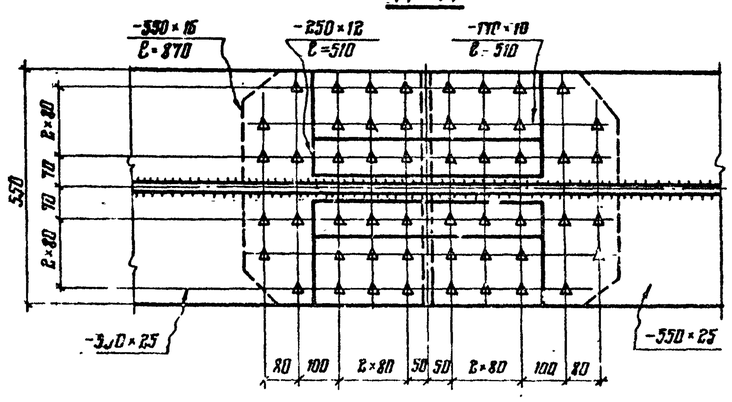

18-18

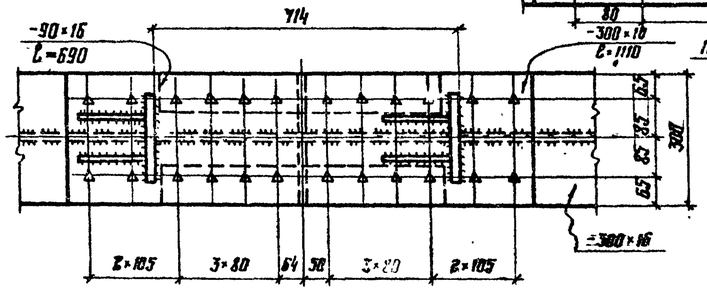

Внимание!

В монтажных соединениях на высокопрочных болтах прилегающие друг к другу поверхности элементов запрещается грунтовать и красить!

Директор	Мельников		Серия 3.503-43/80
Гл. инж. пр.	Кузнецов		
Нач. отд.	Стрелецкий		
Гл. констр.	Окулов		Пролетное строение 24м. Отверстия в верхнем поясе для крепления упоров. Монтажный стык главной балки. Конструкция упора типа II
Гл. инж. пр.	Осипов		
Рук. груп.	Пономарёв		
Проверил	Кирюхина		
Исполнил	Винокурова		

Стадия	Лист	Листов
Р	23	

Ордена Трудового Красного Знамени Ленинградское отделение Союздорпроектстальконструкция

Инв. № подл. | Подпись и дата | Взам. инв. №

Техническая спецификация стали

Вид профиля и ГОСТ, ТУ	Марка металла и ГОСТ	Обозначение и размер профиля (мм)	№№ п/п	Код: марки металла	Код: профиля	Код: размера профиля	Количество (шт)	Длина (мм)	Масса металла по элементам конструкций (т) — Главные балки	Поперечные связи	Продольные балки	Горизонтальные связи	Ограждение проезжей части	Перила	Деформационные швы	Опорные части	Общая масса (т)	Масса потребности в металле по кварталам (заполняется изготовителем) (т) — I	II	III	IV	Заполняется ВЦ
				Код элементов конструкций																		
1	2	3	4	5	6	7	8	9	10	11	12	13	14	15	16	17	18	19	20	21	22	23
Уголки неравнополочные ГОСТ 8510-72*	16Д	L125×80×8	1		22241										0,1							
	Итого:		2												0,1							
	15ХСНД	L100×63×7	3		22225									0,5								
	Итого:		4											0,5								
	Вст 3сп2	L63×40×8	5		22179											0,1						
	Итого:		6													0,1						
Всего профиля:			7											0,5	0,1	0,1	0,7					
Сталь листовая ГОСТ 19903-74*	16Д	δ=2	8		72117										0,3							
	16Д	δ=8	9		71110										0,1							
	16Д	δ=10	10		71110								0,9		1,3							
	16Д	δ=16	11		71110								0,2									
	16Д	δ=20	12		71110										1,0							
	16Д	δ=30	13		71110										0,1							
	16Д	δ=32	14		71110										0,2							
	Итого:		15										1,1		3,0							
	15ХСНД-2	δ=8	16		71110				0,5	0,4												
	15ХСНД-2	δ=9	17		71110						0,1	0,1										
	15ХСНД-2	δ=10	18		71110				2,2	2,0	1,6	1,6										
	15ХСНД-2	δ=12	19		71110				8,4													
	15ХСНД-2	δ=16	20		71110				5,3		0,1	0,1										
	15ХСНД-2	δ=25	21		71110				5,0													
	Итого:		22						21,4	2,4	1,8	1,8										
	Вст 3сп2	δ=4	23		71110								0,9			0,1						
	Вст 3сп2	δ=8	24		71110											0,1						
	Вст 3сп2	δ=10	25		71110											0,1						
	Итого:		26										0,9			0,3						
Всего профиля:			27						21,4	2,4	1,8	1,8	2,0		3,0	0,3	32,8					
Трубы горячекатанные ГОСТ 8732-78	09Г2-6	Тр 76×4	28		91073								0,3	0,3								
	09Г2-6	Тр 83,5×4	29		91073								0,1	0,1								
	Итого:		30										0,4	0,4								
	16Д	Тр. 50×2	31		91073										0,1							
	Итого:		32												0,1							
Всего профиля:			33										0,4	0,4	0,1		0,9					
Сталь круглая ГОСТ 2590-71*	09Г2-6	• Ф 26	34		11118									1,2	0,2							
	Итого:		35											1,2	0,2							
	Вст 3сп2	• Ф 12	36		11118											0,1						
	Вст 3сп2	• Ф 8	37		11118										0,1	0,1						
	Итого:		38												0,1	0,2						
	16Д	• Ф 8	39		11118										0,1							
	Итого:		40												0,1							
Всего профиля:			41											1,2	0,4	0,2	1,8					
Сталь кованая ГОСТ 380-71*	Вст 5сп2	кованая	42													0,2						
	Итого:		43													0,2						
Всего профиля:			44													0,2	0,2					
Стальное литье ГОСТ 977-75*	Ст 25Л гр. III		45													2,8						
	Итого.		46													2,8						
Всего металла:			47													2,8	2,8					
Всего масса металла			48						21,4	2,4	1,8	1,8	2,4	2,1	3,6	3,6	39,1					
В том числе по маркам	16Д ГОСТ 6713-75		49										1,1		3,3		4,4					
	15ХСНД ГОСТ 6713-75		50											0,5			0,5					
	Вст 3сп2 ГОСТ 380-71*		51										0,9		0,1	0,6	1,6					
	15ХСНД-2 ГОСТ 19903-75*		52						21,4	2,4	1,8	1,8					27,4					
	09Г2-6 ГОСТ 8732-75*		53										0,4	1,6	0,2		2,2					
	Вст 5сп2 кованая ГОСТ 380-71*		54													0,2	0,2					
	Ст 25Л гр. III ГОСТ 977-75*		55													2,8	2,8					

1. Для пролетных строений в зоне 6 северного исполнения марки стали аналогичны приведенным за исключением листа из стали 15ХСНД-2, который выполняется из стали 10ХСНД-3 по ГОСТ 6713-75*

Серия 3.503-43/70			
Пролетное строение 24 м, Г-8. Техническая спецификация стали. Водопропускные железобетонные трубы	Стадия Р	Лист 211	Листов 2
	Союздорпроект		

Ведомость металлоконструкций по маркам металла

Наименование конструкции по номенклатуре прейскуранта 01-09	Позиция по прейскуранту 01-09	NN по пор.	Код конструкции	Количество шт.	Марка металла	Масса металлоконструкций
1	2	3	4	5	6	7
Главные балки		1			15ХСНД-2	22,3
Поперечные связи		2			15ХСНД-2	2,5
Домкратные балки		3			15ХСНД-2	1,9
Горизонтальные связи		4			15ХСНД-2	1,9
Ограждение проезжей части		5			16Д	1,1
—"—		6			Вст.3сп2	1,0
—"—		7			09Г2-6	0,4
Перила		8			15ХСНД	0,5
—"—		9			09Г2-6	1,7
Деформационные швы		10			16Д	3,4
—"—		11			Вст.3сп2	0,1
—"—		12			09Г2-6	0,2
Опорные части		13			Вст.3сп2	0,6
—"—		14			Вст.5сп2 ков.	0,2
—"—		15			Ст.25Л гр.III	2,8
Всего:		16				40,6
В том числе:		17			15ХСНД-2	28,6
		18			16Д	4,5
		19			Вст.3сп2	1,7
		20			09Г2-6	2,3
		21			Вст.5сп2ков.	0,8
		22			Ст.25Л гр.III	2,8
		23			15ХСНД	0,5

Ведомость металлоконструкций по видам профилей *

Наименование конструкций по номенклатуре прейскуранта 01-09	Позиция по прейскуранту 01-09	NN по порядку	Код конструкций	Масса металлоконструкций (т)								Всего
					по видам профилей стали							
				Всего стали повышенной прочности	Крупносортная сталь	Среднесортная сталь	Мелкосортная сталь	Толстолистовая сталь	Тонколистовая сталь	Трубы	Гнутые профили	
1	2	3	4	5	6	7	8	9	10	11	12	13
Главные балки		1	526422	22,0	—	—	—	22,0	—	—	—	22,3
Поперечные связи		2	526422	2,5	—	—	—	2,5	—	—	—	2,5
Домкратные балки		3	526422	1,9	—	—	—	1,9	—	—	—	1,9
Горизонтальные связи		4	526422	1,9	—	—	—	1,9	—	—	—	1,9
Ограждение проезжей части		5	526422	—	—	—	—	1,1		0,4	0,9	2,5
Перила		6	526422	0,5	0,5	1,2	—	—	—	0,4	—	2,1
Деформационные швы		7	526422	—	0,1	0,2	0,2	2,8	0,3	0,1	—	3,7
Опорные части		8	526422	—	—	0,1	0,2	0,3	—	—	—	0,6
Итого:		9	—	28,8	0,6	1,5	0,4	32,5	0,3	0,9	0,9	37,5

*– в графах 5÷12 масса металла дана с учетом 3% уточнения в деталировочных чертежах, в графе 13 – с учетом 1% от суммарной массы (6÷12) наплавленного металла (см. СН460-74).

Сводная ведомость монтажных высокопрочных болтов, гаек и шайб

NN п/п	Наименование	ГОСТ	Материал	Кол-во шт.	Масса кг 1 шт.	Масса кг всех	Примеч.
1	Болт М22×105	22353-77	Ст.40Х	100	0,411	66	Термообр.
2	Болт М22×95	—"—	—"—	20	0,381	30,5	—"—
3	Болт М22×85	—"—	—"—	450	0,351	158	—"—
4	Болт М22×70	—"—	—"—	470	0,306	143,8	—"—
5	Болт М22×60	—"—	—"—	520	0,277	144	—"—
	Итого:			1580			
6	Гайка М22	22354-77	—"—	1680	0,114	191,5	—"—
7	Шайба 22	22355-77	Вст.5сп2	3360	0,0651	218,4	—"—
	Всего:					952,2	
	В том числе стали 40Х.					733,8	
	Вст.5сп2.					218,4	

Инв. N подл. | Подпись и дат. | Взам. инв. N

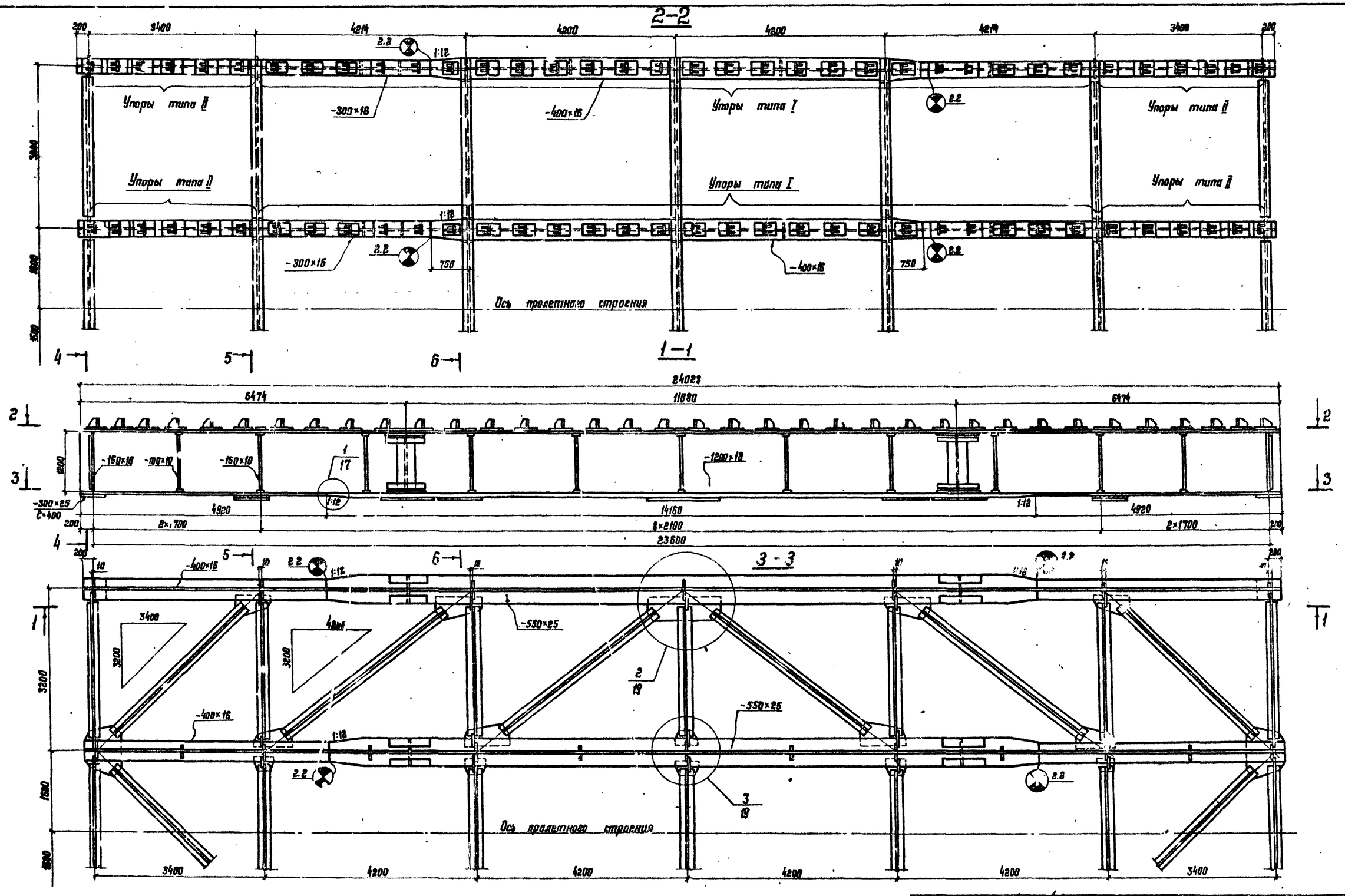

1. Работать совместно с листами N 23, 24, 25, 17, 19, 20.

Директор	Мельников	
Гл.инж.пр.	Кузнецов	
Нач.отд.	Стрелецкий	
Гл.констр.	Дмитов	
Гл.инж.пр.	Осипов	
Рук.груп.	Тюрнарукин	
Проверил	Кирюхина	
Исполнил	Пикулин	

Серия 3.503-43/80

Пролетное строение Г-10 и Г-11.5. Общий вид металлоконструкции

Стадия	Лист	Листов
Р	22	

Ордена Трудового Красного Знамени ЦНИИПРОЕКТСТАЛЬКОНСТРУКЦИЯ

Инв. N подл. | Подпись и дата | Взам. инв. N

Внимание!

В монтажных соединениях на высокопрочных болтах прилегающие друг к другу поверхности запрещается грунтовать и красить!

9-9

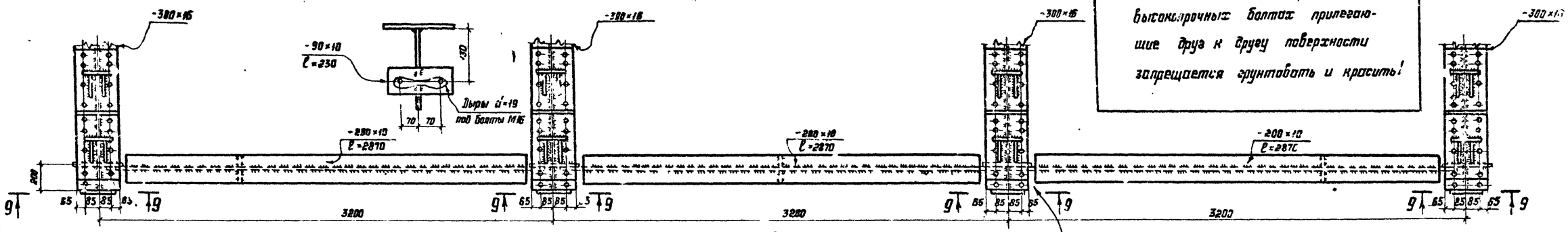

7-7

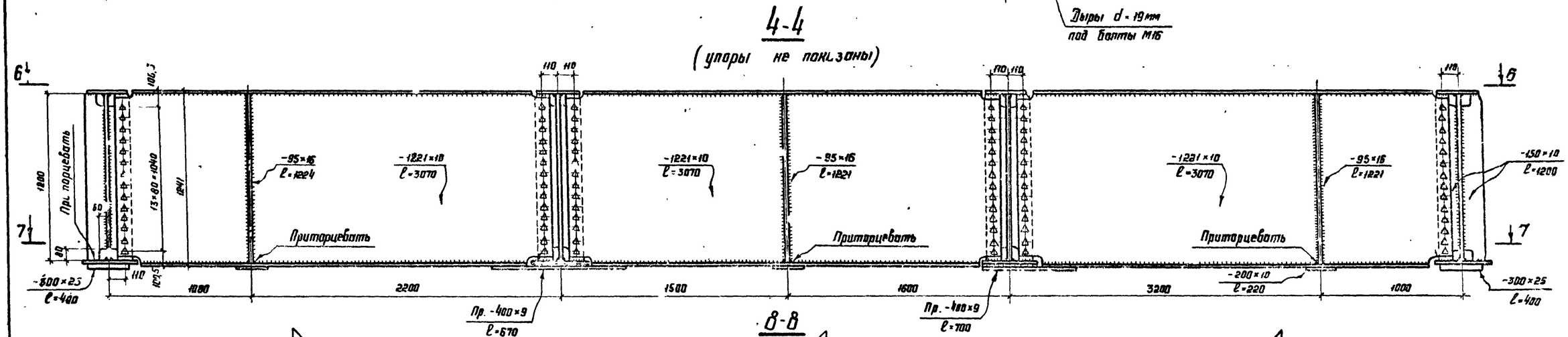

4-4

(упоры не показаны)

8-8

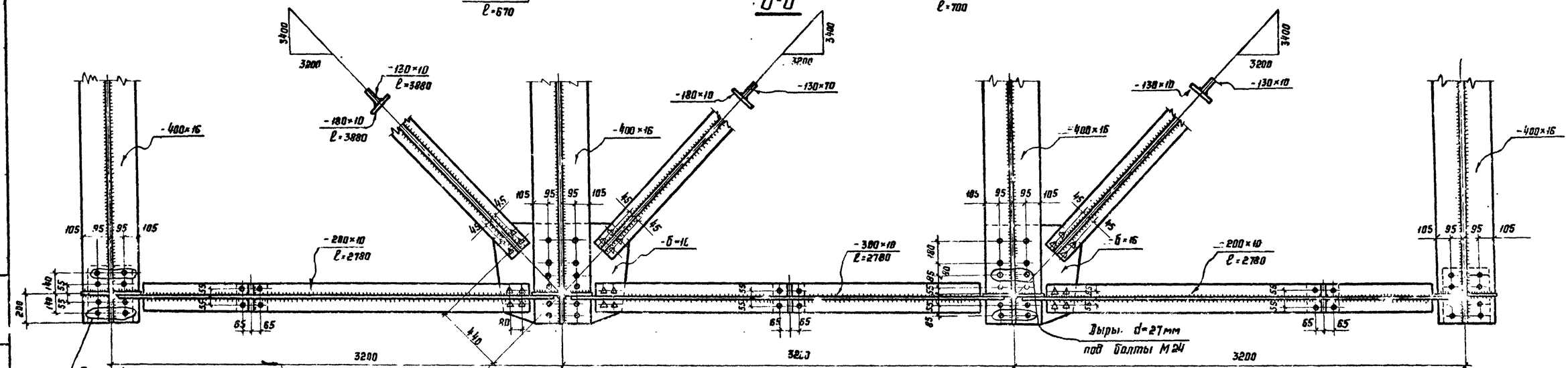

Схема строительного подъема

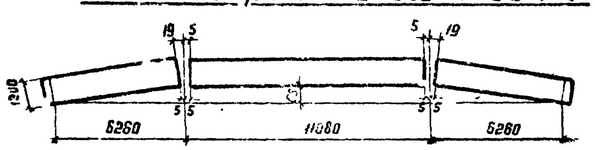

1. Работать совместно с листом N 22
2. Условные обозначения см. листе N4.
3. Опорные ребра приторцевать к низким поясам главных балок.
4. Болты высокопрочные М22, дыры под них d=23мм
5. Все необорванные обрезы 45мм.

Директор	Мельников		3.503-43/80			
Гл.инж.пр.	Жилевцов					
Нач. отд.	Стрелецкий		Пролетное строение 24м Г-10 и Г-11,5 Помостная балка. Схема строительного подъема	Стадия	Лист	Листов
Гл.конст.	Окунов			Р	23	
Гл.инж.пр.	Осипов			Орджоникидзе	Трудодрев	Красноярск Заиграево
Рук. груп.	Шороницкий			ЦИНИПРОЕКТРЕЛЬСТРОЙ		
Проверил	Кирилкина					
Исполнил	Ангелева					

Инв. N подл. | Подпись и дата | Взам. инв. N

Внимание!
В монтажных соединениях на высокопрочных болтах прилегающие друг к другу поверхности запрещается грунтовать и красить!

10 - 10

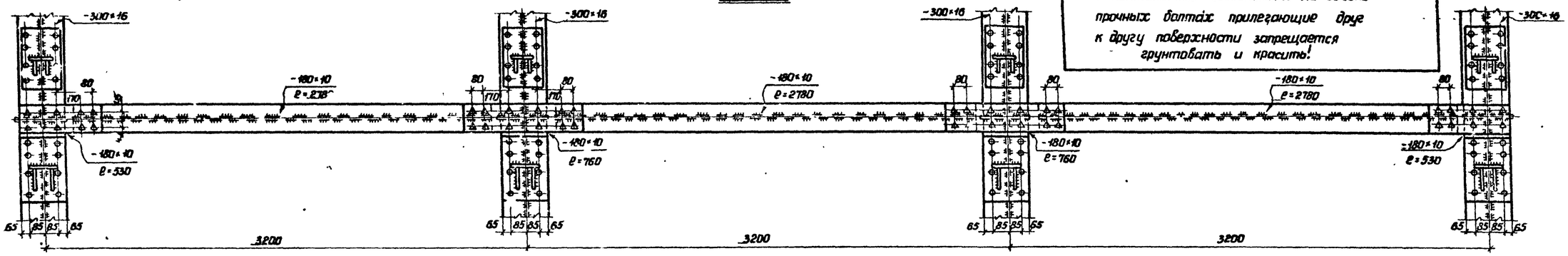

5 - 5

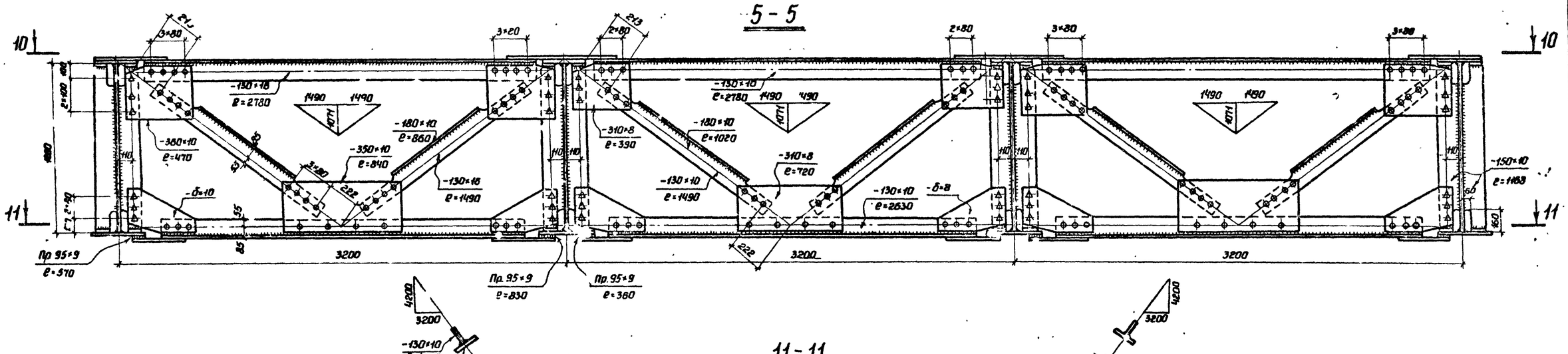

11 - 11

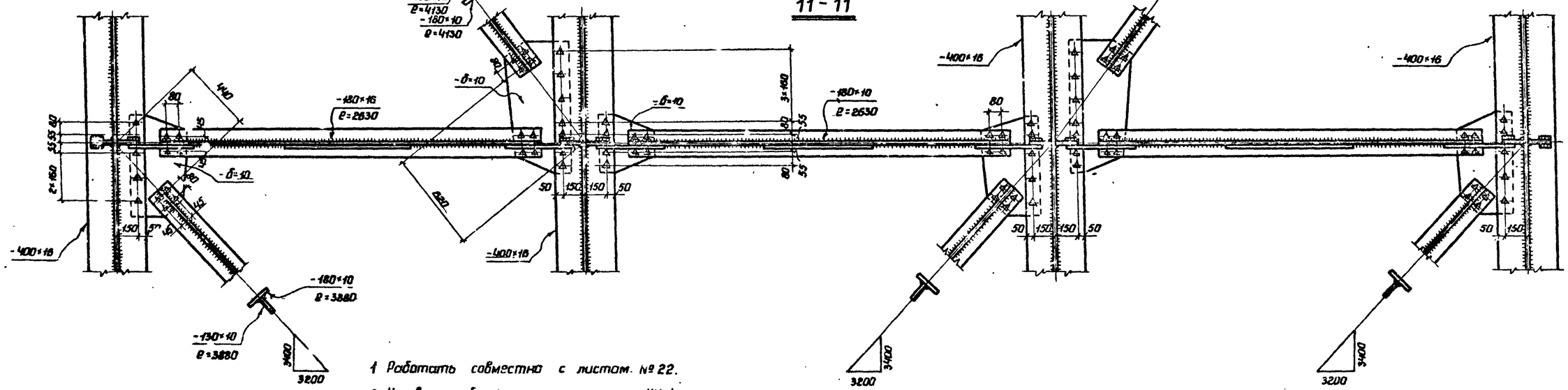

1. Работать совместно с листом № 22.
2. Условные обозначения см. на листе КМ-4.
3. Болты высокопрочные М22, дыры под них d=23мм
4. Заклепки d=22мм, дыры под них d=23мм.
5. Все необговоренные обрезы 45гр.

Директор	Мельников	
Гл.инж.пр	Кузнецов	
Нач.отд	Стрелецкий	
Гл.констр	Скулов	
Гл.инж.пр	Осипов	
Рук.бриг	Тарнарутский	
Проверил	Кирюхина	
Исполнил	Васильева	

Серия 3.503 – 43/80

Пролетное строение 24 м. Г-10 и Г-11.5. Поперечные связи в пролете. Разрез 5-5

Стадия	Лист	Листов
Р	24	

Ордена Трудового Красного Знамени ЦНИИПРОЕКТСТАЛЬКОНСТРУКЦИЯ

Инв. N подл. | Подпись и дата | Взамен инв. N

12-12

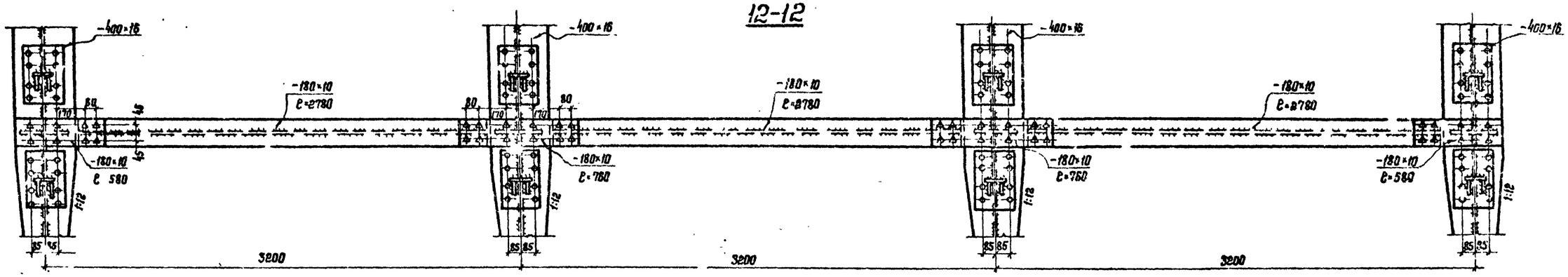

6-6

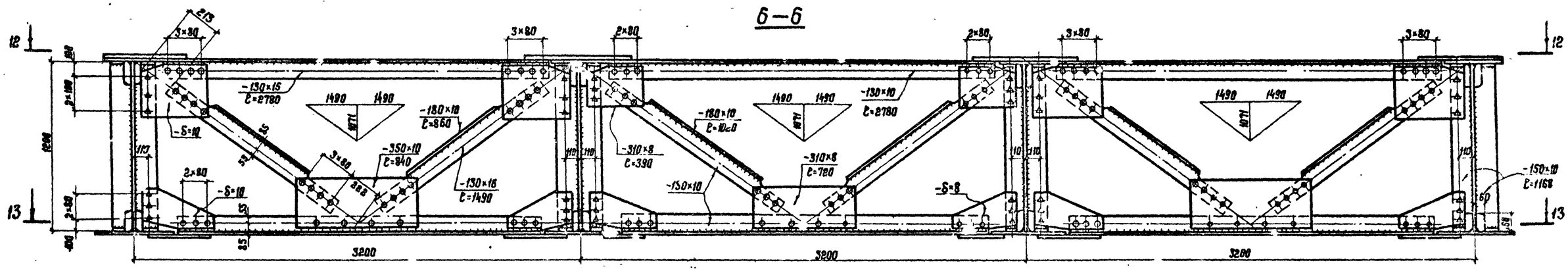

13-13

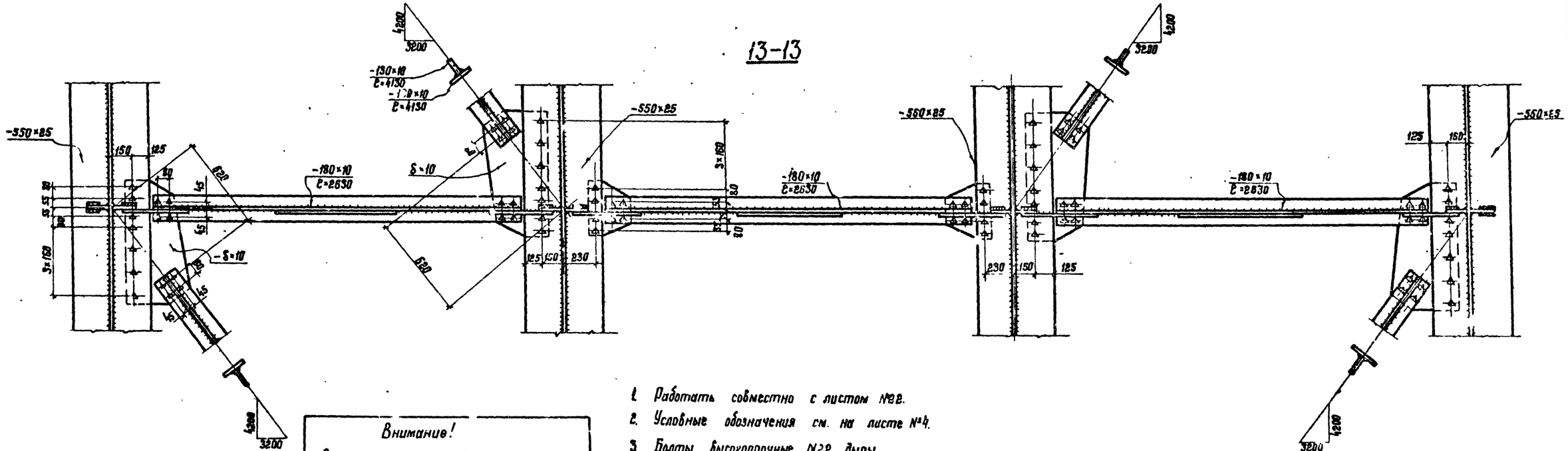

Внимание!

В монтажных соединениях на высокопрочных болтах прилегающие друг к другу поверхности запрещается грунтовать и красить!

1. Работать совместно с листом №2в.
2. Условные обозначения см. на листе №4.
3. Болты высокопрочные М22, дыры под них d=23 мм.
4. Заклепки d=22 мм, дыры под них d=23 мм
5. Все необозначенные обрезы 45 мм.

Директор	Мельников		Серия 3.503-43/80
Гл инж пр	Кузнецов		Пролетное строение 24 м. Г-10 и Г-11,5. Поперечные связи в пролете. Разрез 6-6.
Нач отд	Стрелецкий		Стадия / Лист / Листов: Р / 25
Гл констр	Окулов		Ордена Трудового Красного Знамени
Гл инж пр	Осипов		
Ст инж	Горнарушкин		
Проверил	Кирюхина		
Исполнил	Ка...		

Подп. и дата | Взам. инв. №

Техническая спецификация стали

Вид профиля и ГОСТ, ТУ	Марка металла и ГОСТ	Обозначение и размер профиля (мм)	№ по порядку	Код: марки металла	Код: профиля	Код: размера профиля	Количество (шт)	Длина (мм)	Масса металла по элементам конструкции (т) — Код элементов конструкций: Глобные балки	Поперечные связи	Домкратные балки	Горизонтальные связи	Ограждение проезжей части	Перила	Деформационные швы	Опорные части	Общая масса (т)	Масса потребности в металле по кварталам (заполняется изготовителем) т: I	II	III	IV	Заполняется ВЦ
1	2	3	4	5	6	7	8	9	10	11	12	13	14	15	16	17	18	19	20	21	22	23
Уголки неравнополочные ГОСТ 8510-72*	16Д	∠125×80×8	1		22341										0,1 (0,1)							
	Итого:		2												0,1 (0,1)							
	15ХСНД	∠100×63×7	3		22225									0,5								
	Итого:		4											0,5								
	Вст3сп2	∠63×40×8	5		22179											0,1						
	Итого:		6													0,1						
Всего профиля:			7											0,5	0,1 (0,1)	0,1	0,7					
Сталь листовая ГОСТ 19903-74*	15Д	б=2	8		73117										0,4 (0,4)							
	16Д	б=8	9		71110										0,1 (0,1)							
	16Д	б=10	10		71110								0,9		1,6 (1,8)							
	16Д	б=16	11		71110								0,2									
	16Д	б=20	12		71110										1,3 (1,4)							
	16Д	б=30	13		71110										0,1 (0,1)							
	16Д	б=32	14		71110										0,3 (0,3)							
	Итого:		15										1,1		3,8 (4,1)							
	15ХСНД-2	б=8	16		71110				0,7	0,2												
	15ХСНД-2	б=9	17		71110						0,1	0,1										
	15ХСНД-2	б=10	18		71110				2,9	2,7	2,3	1,9										
	15ХСНД-2	б=12	19		71110				11,2													
	15ХСНД-2	б=16	20		71110				7,0	0,9	0,2	0,2										
	15ХСНД-2	б=25	21		71110				6,6													
	Итого:		22						28,4	3,8	2,6	2,2										
	Вст3сп2	б=4	23		71110								0,9			0,2						
	Вст3сп2	б=8	24		71110											0,1						
	Вст3сп2	б=10	25		71110											0,1						
	Итого:		26										0,9			0,4						
Всего профиля:			27						28,4	3,8	2,6	2,2	2,0		3,8 (4,1)	0,4	43,2 (47,5)					
Трубы горячекатанные ГОСТ 8732-78	09Г2-6	Тр 76×4	28		91073								0,3	0,3								
	09Г2-6	Тр. 63,5×4	29		91073								0,1	0,1								
	Итого:		30										0,4	0,4								
	16Д	Тр 50×2	31		91073										0,1 (0,1)							
	Итого:		32												0,1 (0,1)							
Всего профиля:			33										0,4	0,4	0,1 (0,1)		0,9					
Сталь круглая ГОСТ 2590-71*	Вст3сп2	•Ф6	34		11118										0,1 (0,1)	0,1						
	Вст3сп2	•Ф12	35		11118											0,1						
	Итого:		36												0,1 (0,1)	0,2						
	16Д	•Ф8	37		11118										0,1 (0,1)							
	Итого:		38												0,1 (0,1)							
	09Г2-6	•Ф26	39		11118									1,2	0,3 (0,3)							
	Итого:		40											1,2	0,3 (0,3)							
Всего профиля:			41											1,2	0,5 (0,5)	0,2	1,9					
Сталь кованая ГОСТ 38[illegible]-71*	Вст5сп2	кованая	42													0,2						
	Итого:		43													0,2						
Всего профиля:			44													0,2	0,2					
Стальное литье ГОСТ 977-75*	Ст25Лгр.III		45													3,7						
	Итого:		46													3,7						
Всего профиля:			47													3,7	3,7					
Всего масса металла			48						28,4	3,8	2,6	2,2	2,4	2,1	4,5 (4,8)	4,6	50,6 (50,9)					
В том числе по маркам	ГОСТ 6713-75* 15ХСНД		49										1,1		4,1 (4,4)							
	ГОСТ 6713-75* 09Г2С-6		50											0,5								
	ГОСТ 380-71* Вст3сп2		51										0,9		0,1 (0,1)	0,7						
	ГОСТ 6713-75* 15ХСНД-2		52						28,4	3,8	2,6	2,2										
	ГОСТ 19281-73* 09Г2С-6		53										0,4	1,6	0,3 (0,3)							
	ГОСТ 380-71* Вст3сп2		54													0,2						
	ГОСТ 977-75* Ст25Лгр.III		55													3,7						

1. Значения в скобках относятся к габариту Г-11,5

2. Для пролетных строений в зоне 5 северного исполнения марки стали аналогичны приведенным за исключением листа из стали 15ХСНД-2, который выполняется из стали 10ХСНД-3 по ГОСТ 6713-75*.

Директор	Мельников		Серия 3.503-43/80
Гл. инж. пр.	Кузнецов		
Нач. отд.	Стрелецкий		
Гл. констр.	Окунев		Пролетные строения 24м Г-10 и Г-11,5. Техническая спецификация стали. Ведомость металлоконструкции по маркам металла. Ведомость металлоконструкции по 6,8м проезжей. Сводная ведомость монтажных выбоколтовых болтов, врск и шайб
Гл. инж. пр.	Эсипов		
Рук. бриг.	Торкунский		
Проверил	Корсаковцев		
Исполнил	Покулин		

Лист 1р | Чертеж 66.1 | Листов 2

Союзгипротрансстроя Красного Знамени ЦНИИПРОМТЕТАЛЛОКОНСТРУКЦИЯ

Ведомость металлоконструкций по маркам металла

Наименование конструкции по номенклатуре прейскуранта 01-09	Позиции по прейскуранту 01-09	№№ по порядку	Код конструкции	Количество шт.	Марка металла	Масса металла конструкций
1	2	3	4	5	6	7
Главные балки		1			15ХСНД-2	29,6
Поперечные связи		2			15ХСНД-2	3,7
Домкратные балки		3			15ХСНД-2	2,7
Горизонтальные связи		4			15ХСНД-2	2,3
Ограждение проезжей части		5			16Д	1,1
—"—		6			Вст3сп2	0,9
—"—		7			09Г2-6	0,4
Перила		8			15ХСНД	0,5
—"—		9			09Г2-6	1,6
Деформационные швы		10			16Д	4,1 (4,4)
—"—		11			Вст3сп2	0,1
—"—		12			09Г2-6	0,3
Опорные части		13			Вст3сп6	0,7
—"—		14			Вст5сп2	0,2
—"—		15			Ст25лгр III	3,8
Всего:		16				52,0 (52,3)
В том числе:		17			15ХСНД-2	38,3
		18			16Д	5,2 (5,5)
		19			Вст3сп2	1,7
		20			09Г2-6	2,3
		21			15ХСНД	0,5
		22			Вст5сп2	0,2
		23			Ст25лгр III	52,0 (52,3)

Ведомость металлоконструкций по видам профилей*

Наименование конструкции по номенклатуре прейскуранта 01-09	Позиции по прейскуранту 01-09	№№ по порядку	Код конструкции	Масса металлоконструкций, т								
				Всего стали повышенной прочности	по видам профилей							Всего:
					Крупносортная сталь	Среднесортная сталь	Мелкосортная сталь	Толстолистовая сталь	Тонколистовая сталь	Гнутые профили	Трубы	
1	2	3	4	5	6	7	8	9	10	11	12	13
Главные балки		1	526422	29,3	—	—	—	29,3	—	—	—	29,6
Поперечные связи		2	526422	3,7	—	—	—	3,7	—	—	—	3,7
Домкратные балки		3	526422	2,7	—	—	—	2,7	—	—	—	2,7
Горизонтальные связи		4	526422	2,3	—	—	—	2,3	—	—	—	2,3
Ограждение проезжей части		5	526422	—	—	—	—	1,1	—	0,9	0,4	2,5
Перила		6	526422	0,5	0,5	1,2	—	—	—	—	0,4	2,1
Деформационные швы		7	526422	—	0,1	0,3	0,2	3,6 (3,9)	0,4	—	0,1	4,6 (4,9)
Опорные части		8	526422	—	—	0,1	0,2	0,4	—	—	—	0,7
Итого:		9	—	38,5	0,6	1,6	0,4	43,0 (43,3)	0,4	0,9	0,9	48,1 (48,4)

*– в графах 5÷12 масса металла дана с учетом 3% уточнения в деталировочных чертежах, в графе 13 – с учетом 1% от суммарной массы (6-12) наплавленного металла (СНиП 460-74).

Сводная ведомость высокопрочных монтажных болтов, гаек, шайб

№№ п/п	Наименование	ГОСТ	Матер.	Кол-во шт	Масса, кг 1 шт.	Масса, кг всех	Примеч.
1	Болт М22×105	22353-77	Ст40Х	220	0,411	90	Термообр.
2	Болт М22×95	—"—	—"—	110	0,381	41,9	—"—
3	Болт М22×85	—"—	—"—	520	0,351	218	—"—
4	Болт М22×70	—"—	—"—	770	0,306	235,6	—"—
5	Болт М22×60	—"—	—"—	550	0,277	152,3	—"—
	Итого:			2270			
6	Гайка М22	22354-77	—"—	2270	0,114	258,8	—"—
7	Шайба 22	22355-77	Вст5сп2	4540	0,0651	295,1	—"—
				Всего:		1291,7	
	В том числе стали			40Х		996,6	
				Вст5сп2		295,1	

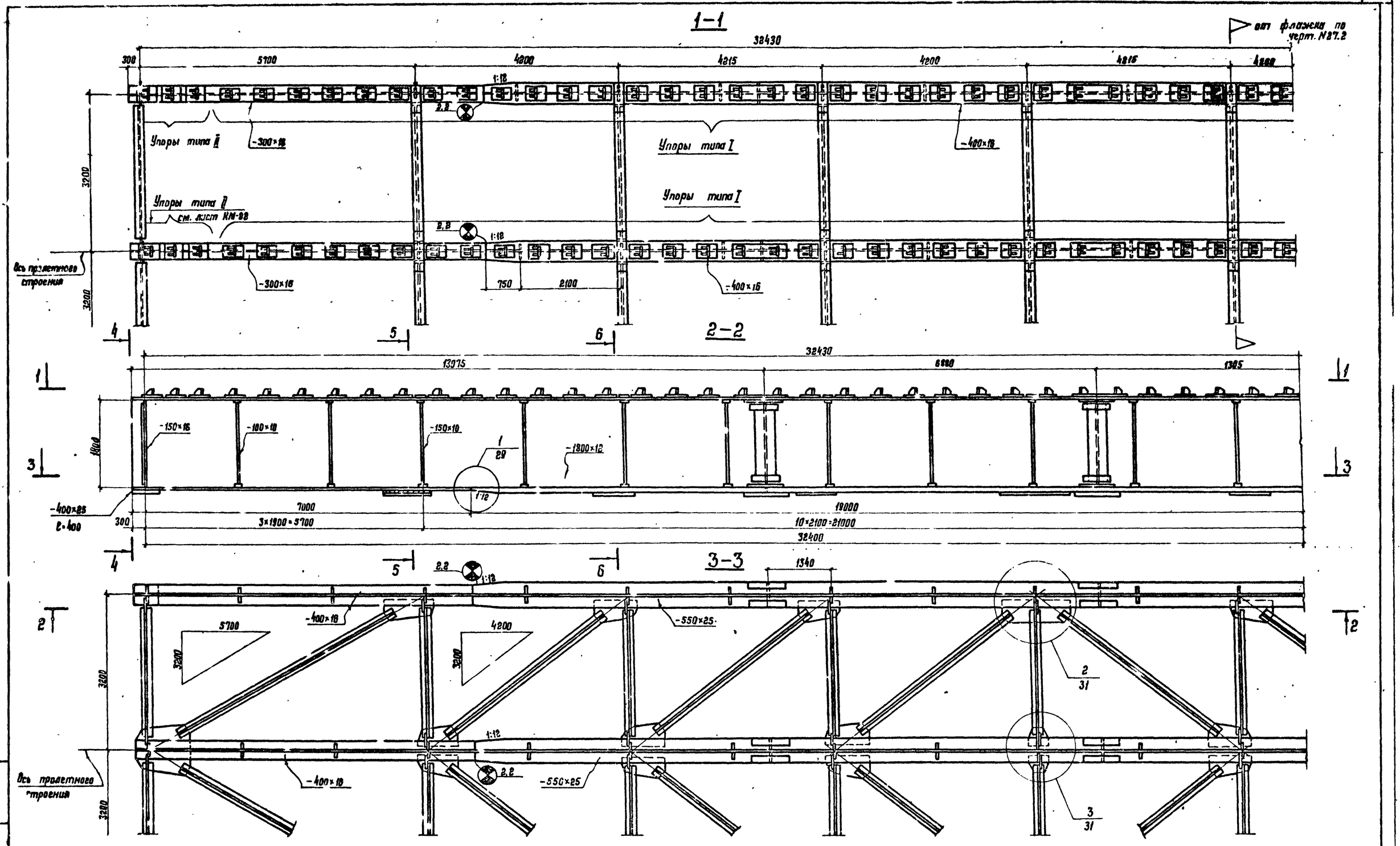

1. Работать совместно с листами №№ 27.2, 28, 29, 30, 31.

Директор	Мельников		Серия 3.503-43/80		
Гл инж ин	Кузнецов				
Нач.отд.	Стрелецкий		Пролетное строение 33 м. Г-8. Общий вид металлоконструкций. Конструкция упоров. Схема строительного подъема.	Стадия	Лист	Листов
Гл констр	Скулов			Р	27.1	2
Гл инж пр	Осипов			Чертил Трифонов Проверил Знатнова		
Рук. груп.	Тарнаруцкий			ЦНИИПРОЕКТСТАЛЬКОНСТРУКЦИЯ		
Проверил	Чарухина					
Исполнил	Цимбаре					

Подпись и дата | Взам. инв. №
Инв. № подл.

1-1

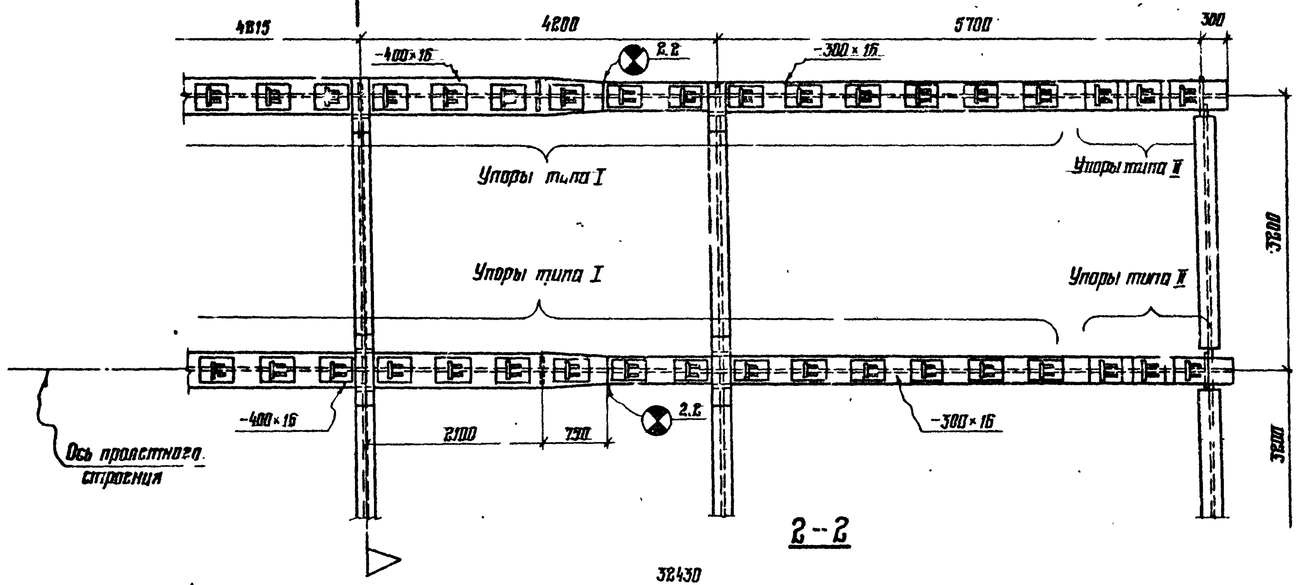

2-2

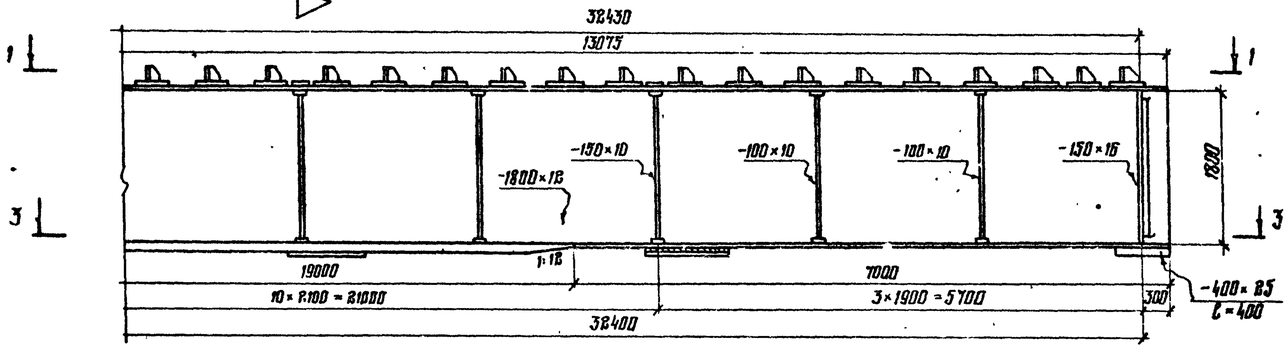

3-3

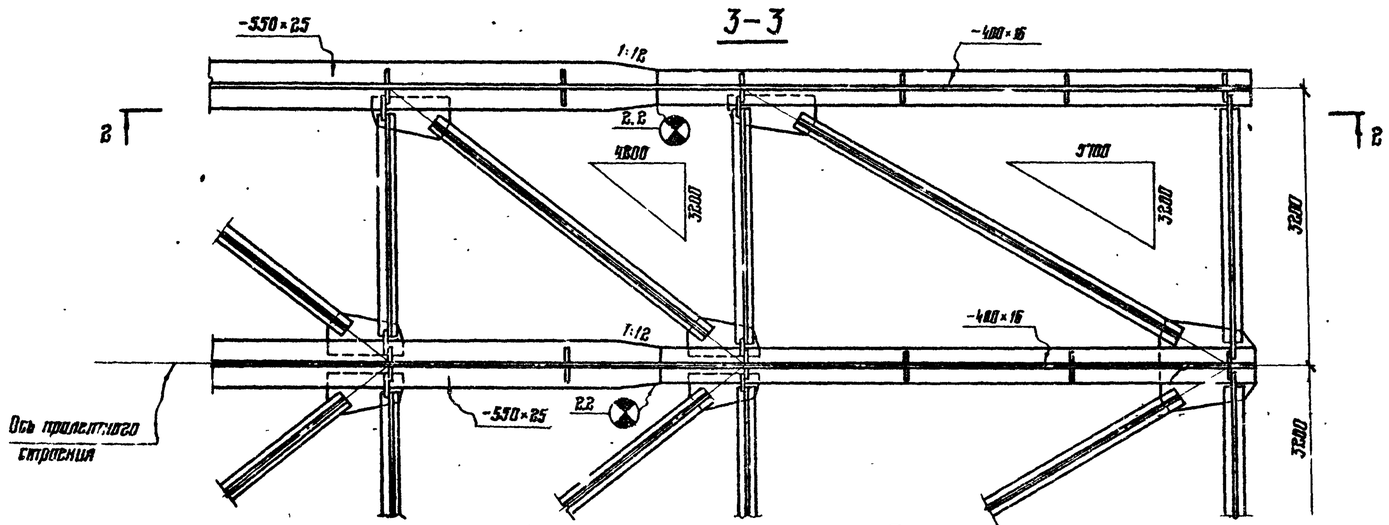

Схема строительного подъема

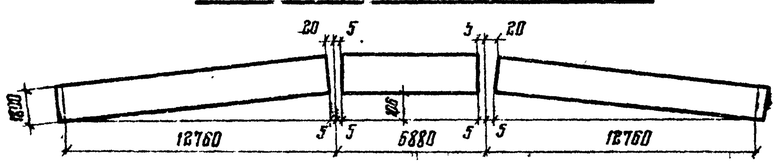

Конструкция упора типа I

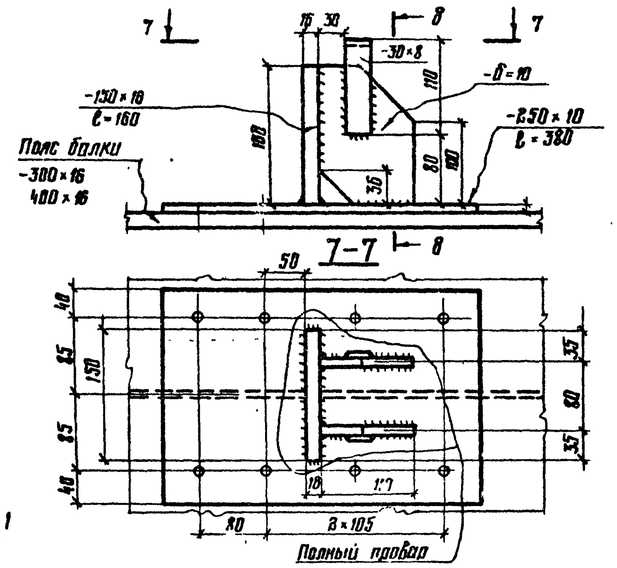

8-8

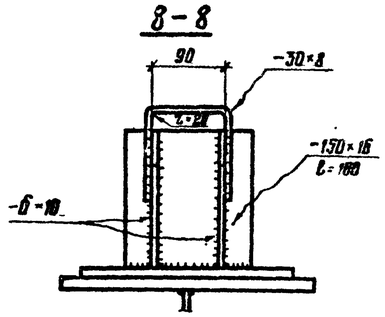

Конструкция упора типа II

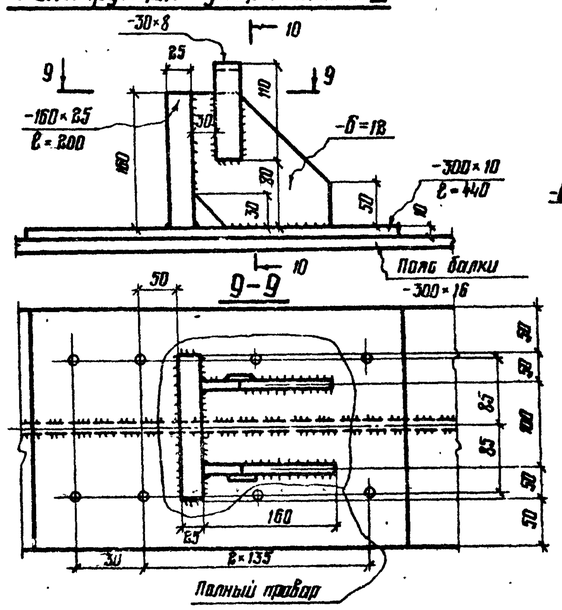

10-10

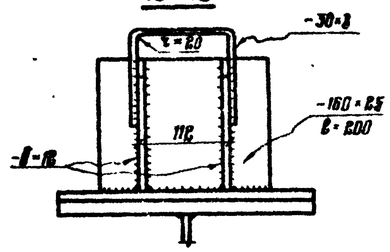

Инв. № подл.	Подпись и дата	Взам. инв. №	

Серия 3.503-43/80

11-11

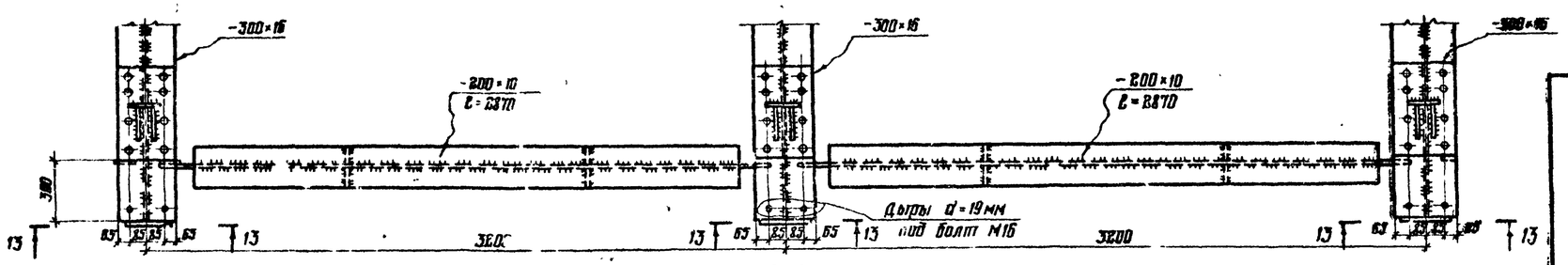

4-4 (Упоры не показаны)

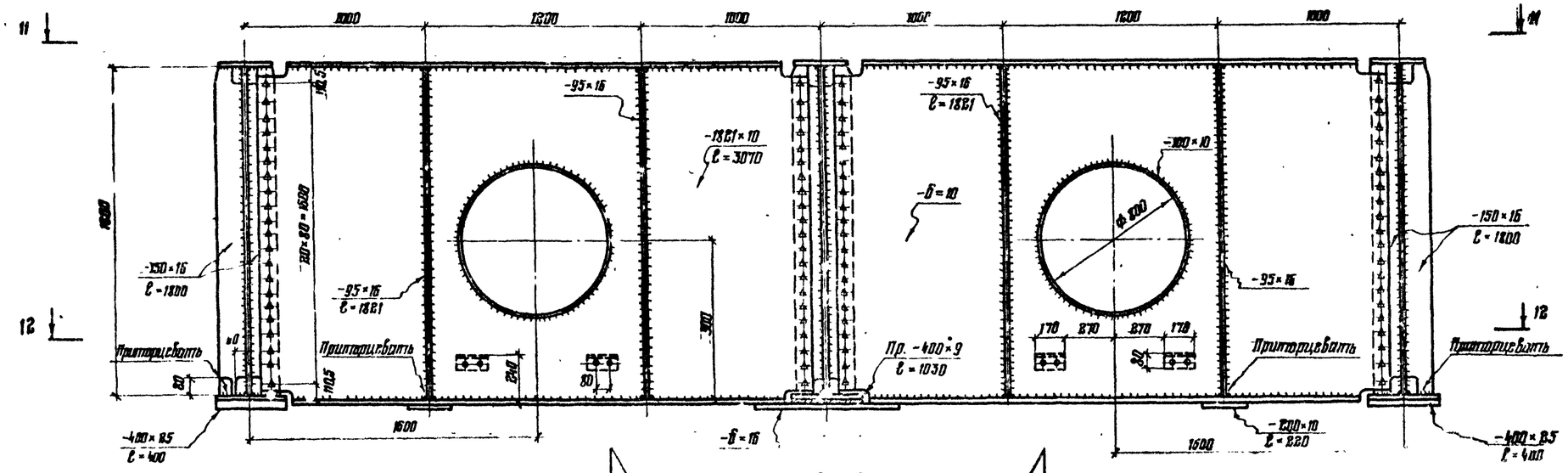

13-13

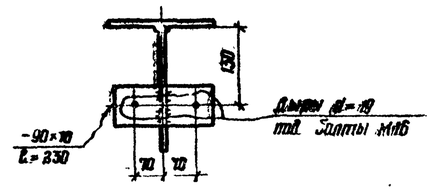

12-12

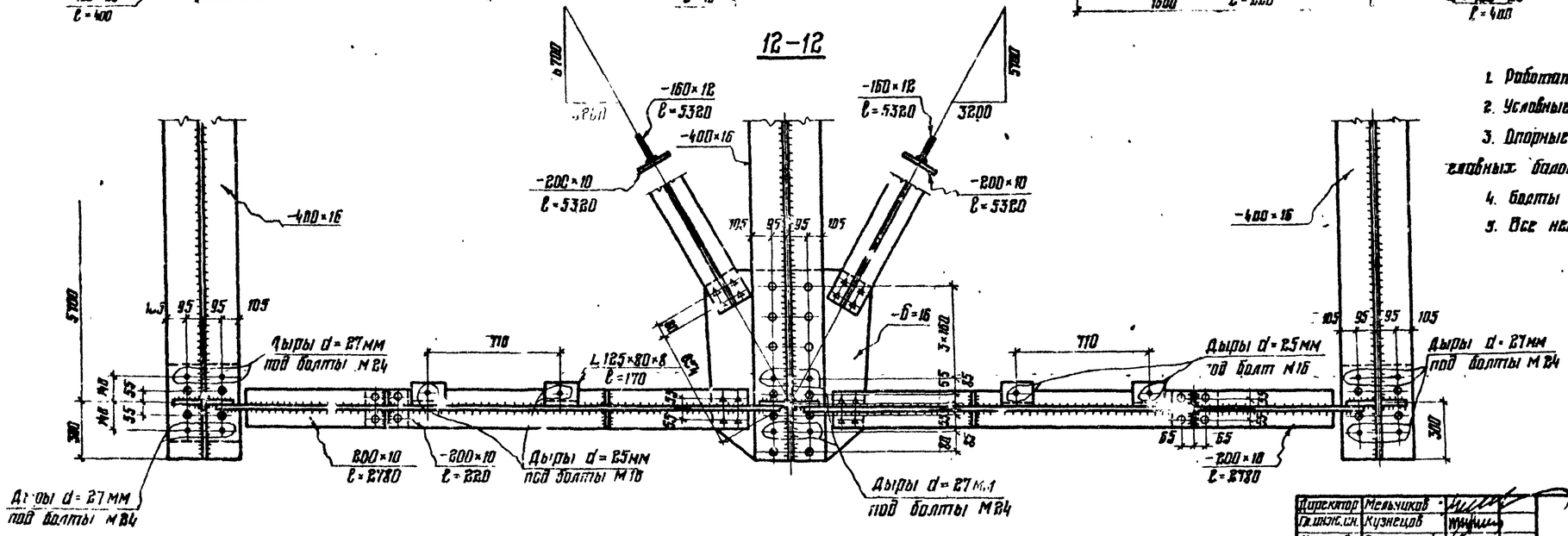

Внимание!

В монтажных соединениях на высокопрочных болтах прилегающие друг к другу поверхности элементов запрещается грунтовать и красить!

1. Работать совместно с листами №27.1 и 27.2
2. Условные обозначения см. на листе №4.
3. Опорные ребра притарцевать к нижним листам узловых балок.
4. Болты высокопрочные М22, дыры под них d=23мм.
5. Все неоговоренные обрезы 45мм.

Директор	Мельников	
Гл.инж.сп.	Кузнецов	
Нач.отд.	Стрелецкий	
Гл.констр.	Окулов	
Гл.инж.пр.	Обухов	
Гл.инж.бриг.	Пригорщики	
Проверил	Кирюхина	
Исполнил	Чичварев	

3.503-43/80

Пролетное строение 33м
Р-9
Домкратная балка.

Стадия	Лист	Листов
Р	28	

Орденов Трудового Красного Знамени ЦНИИПРОЕКТСТАЛЬКОНСТРУКЦИЯ

14–14

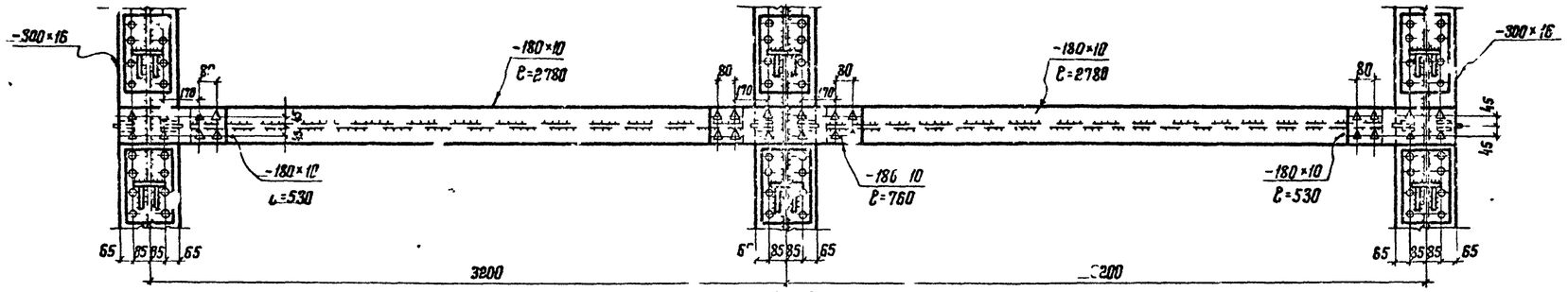

5–5

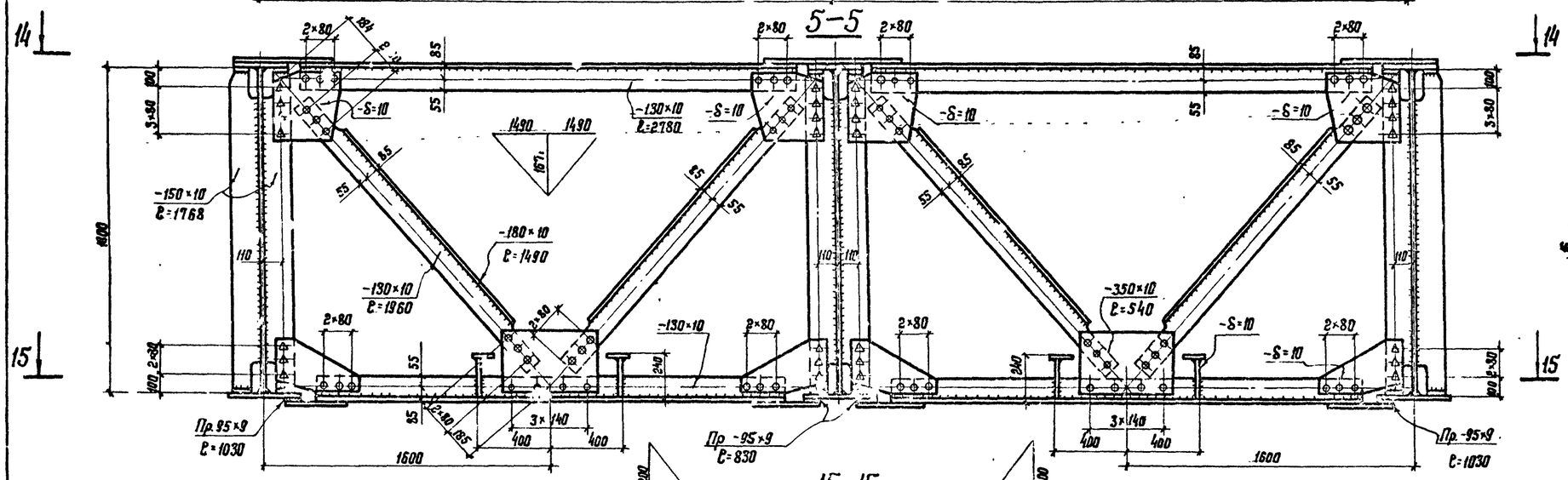

15–15

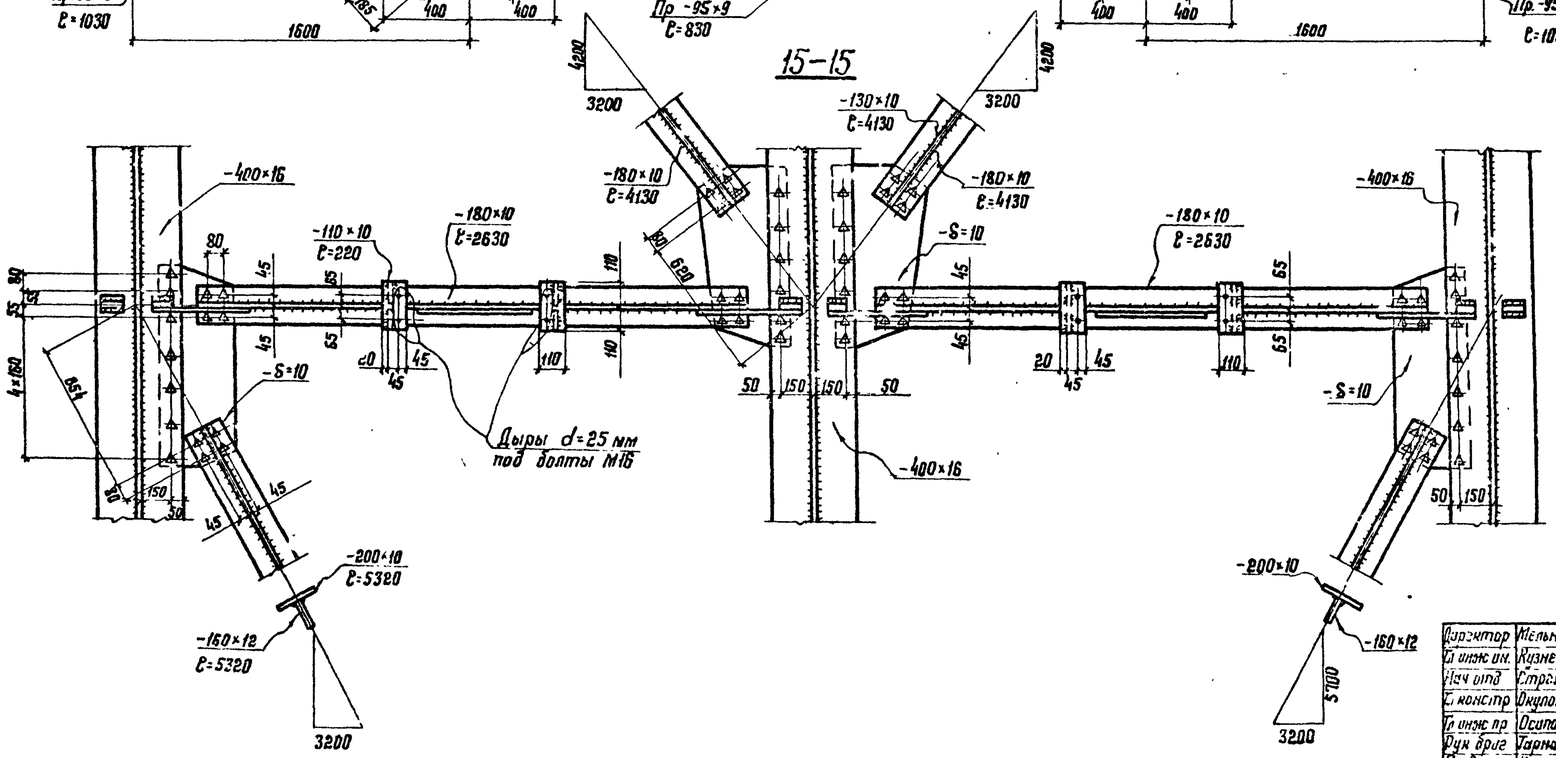

Внимание!

В монтажных соединениях на высокопрочных болтах прилегающие друг к другу поверхности элементов запрещается грунтовать и красить!

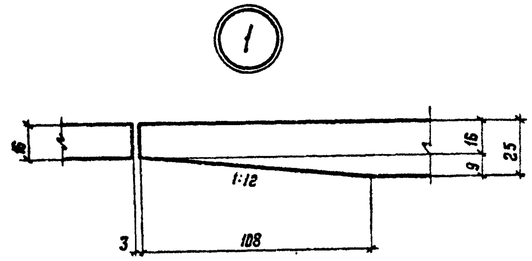

1. Работать совместно с листами №27.1 и 27.2.
2. Условные обозначения см на листе 1.4
3. Болты высокопрочные М22, дыры под них d=23 мм.
4. Заклепки d=22 мм, дыры под них d=23 мм
5. Все неоговоренные обрезы 45 мм

Директор	Мельников		
Гл инж пр.	Кузнецов		
Нач отд	Стрелецкий		
Гл констр	Окунов		
Гл инж пр	Осипов		
Рук брига	Гарнарушкин		
Проверил	Кирюхина		
Исполнил	Цимбаре		

3503–43/80

Пролетное строение 33 м. Г-8. Поперечные связи в пролете. Разрез 5–5

Стадия	Лист	Листов
Р	29	

Ордена Трудового Красного Знамени ЦНИИСК им. Кучеренко Госстроя СССР

Инв. № подл. | Подпись и дата | Взам. инв. №

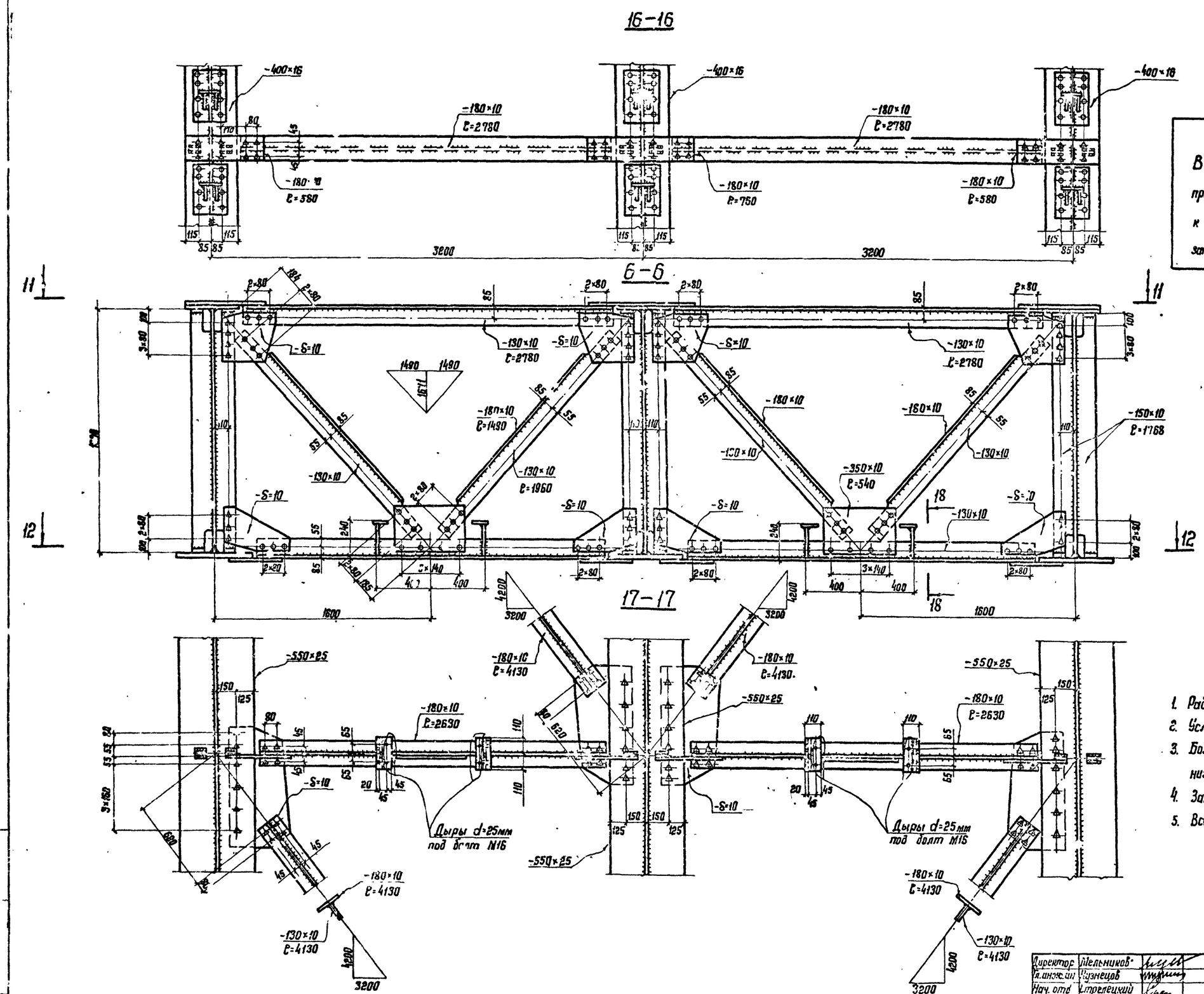

Внимание!

В монтажных соединениях на высокопрочных болтах прилегающие друг к другу поверхности элементов запрещено грунтовать и красить!

1. Работать совместно с листами №27.1 и 27.2.
2. Условные обозначения см. на листе N-4.
3. Болты высокопрочные М22, дыры под них d=23мм.
4. Заклепки d=22мм, дыры под них d=23мм.
5. Все неоговоренные обрезы 45 мм.

Директор	Мельников	
Гл. инж. пр.	Кузнецов	
Нач. отд.	Стрелецкий	
Гл. констр.	Окулов	
Гл. инж. пр.	Осипов	
Чл. бриг.	Тарнарутский	
Проверил	Гурюзина	
Исполнил	Цимбора	

Серия 3.503-43/80

Пролетное строение 33 мм. Т-2.

Поперечные связи в пролете. Разрез 6-6.

Стадия	Лист	Листов
Р	30	

Ордена Трудового Красного Знамени ЦНИИПРОЕКТСТАЛЬКОНСТРУКЦИЯ

Инв. № подл. | Подпись и дата | Взам. инв. №

Отверстия в верхнем поясе для крепления упоров

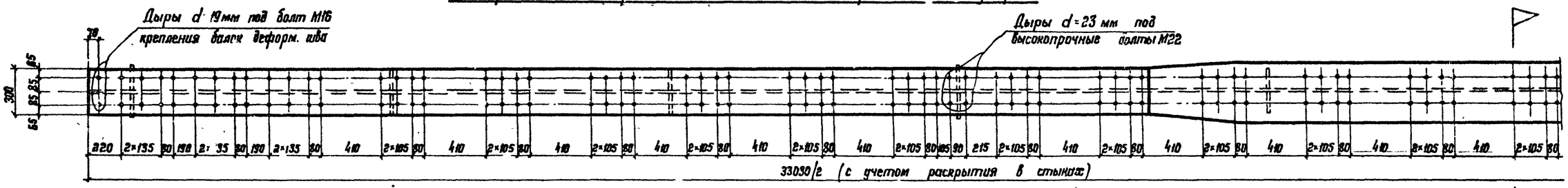

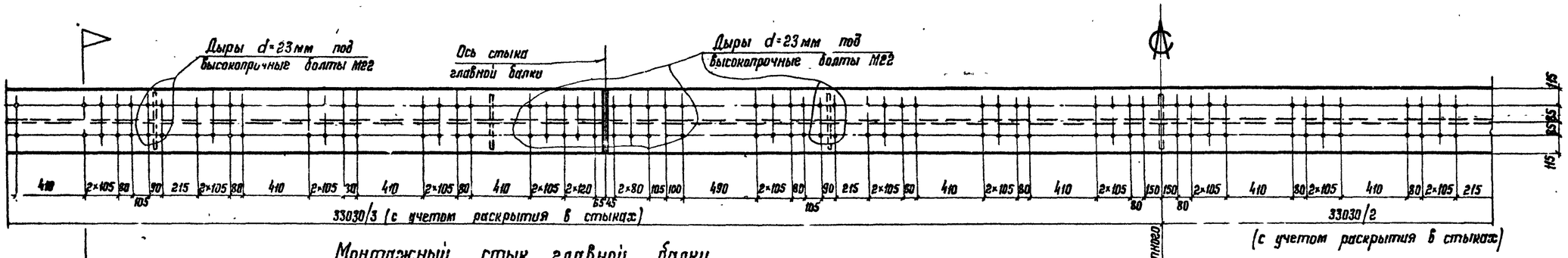

Монтажный стык главной балки

19–19

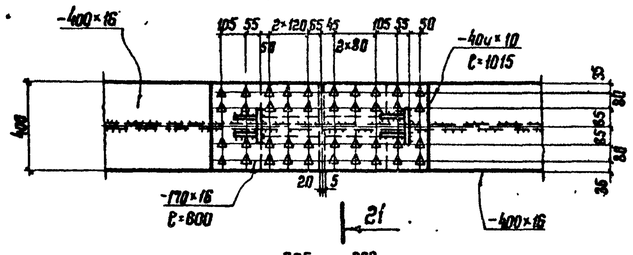

20–20

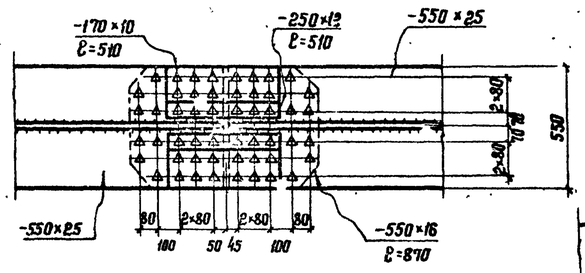

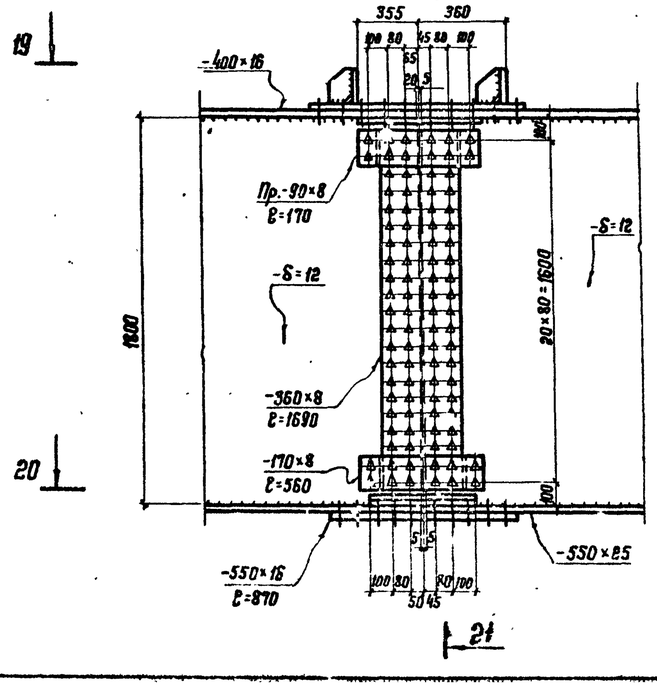

21–21

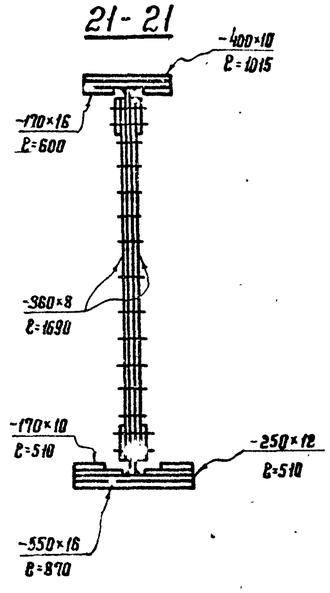

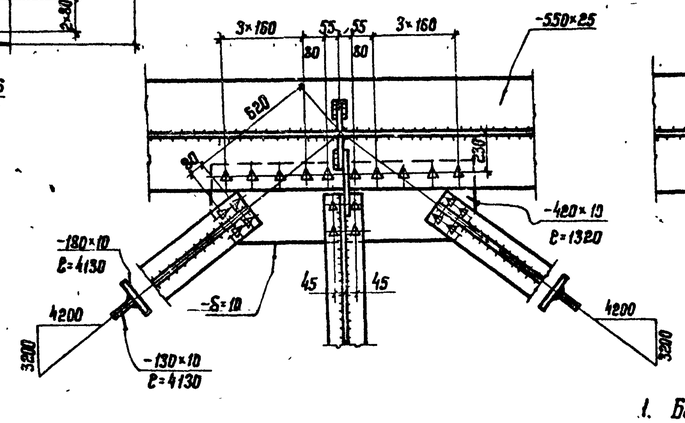

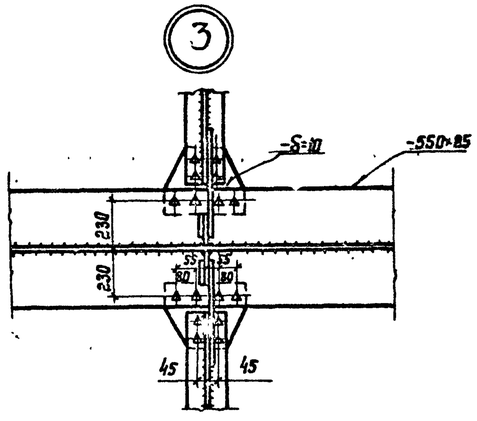

1. Болты высокопрочные М22, заклепки d=22мм.
2. Все дыры d=23мм, кроме оговоренных.
3. Условные обозначения см. на листе N-4.
4. Все обрезы 45мм, кроме оговоренных.
5. Маркировка узлов на листе N-27.1.

Директор	Мальников	
Гл. инж. отд.	Рязнецов	
Нач. отд.	Стрелецкий	
Гл. констр.	Орлов	
Гл. инж. пр.	Осипов	
Рук. груп.	Тарнопольский	
Проверил	Порюгина	
Исполнил	Шмидова	

Серия 3.503-43/80

Пролетное строение 33 м. Отверстия в верхнем поясе для крепления упоров. Монтажный стык главной балки.

Стадия	Лист	Листов
Р	31	

Красного Знамени ЦНИИПРОЕКТСТАЛЬКОНСТРУКЦИЯ

Техническая спецификация стали

Вид профиля и ГОСТ, ТУ	Марка металла и ГОСТ	Обозначение и размер профиля (мм)	№ по порядку	Код: Марки металла	Код: Профиля	Код: Размера профиля	Количество (шт.)	Длина (мм)	Масса металла по элементам конструкций (т): Главные балки	Поперечные связи	Домкратные балки	Горизонтальные связи	Ограждение проезжей части	Перила	Деформационные швы	Опорные части	Смотровой ход	Общая масса (т)	Масса потребности в металле (заполняется изготовителем) (т): I	II	III	IV	Заполняется ВЦ
1	2	3	4	5	6		8	9	10	11	12	13	14	15	16	17	18	19	20	21	22	23	24
Уголки неравнополочные ГОСТ 8510-72*	15ХСНД	L125×80×8	1		22241						0,1						1,6						
	15ХСНД	L100×63×7	2		22225									0,7									
	Итого:		3								0,1			0,7			1,6						
	16Д	L125-80×8	4		22241										0,1								
	Итого:		5												0,1								
	Вст.3сп2	L63×40×8	6		22179											0,1							
	Итого:		7													0,1							
Всего профиля:			8								0,1			0,7	0,1	0,1	1,6	2,8					
Сталь листовая ГОСТ 19903-74*	16Д	δ=2	9		72117										0,3								
	16Д	δ=8	10		71110										0,1								
	16Д	δ=10	11		71110								1,2		1,3								
	16Д	δ=16	12		71110								0,3										
	16Д	δ=20	13		71110										1,0								
	16Д	δ=30	14		71110										0,1								
	16Д	δ=32	15		71110										0,2								
	Итого:		16										1,5		3,6								
	Вст.3сп2	δ=4	17		71110								1,2			0,1							
	Вст.3сп2	δ=6	18		71110												0,1						
	Вст.3сп2	δ=8	19		71110											0,1							
	Вст.3сп2	δ=10	20		71110											0,1							
	Итого:		21										1,8			0,3	0,1						
	15ХСНД-2	δ=8	22		71110				0,7														
	15ХСНД-2	δ=9	23		71110							0,1											
	15ХСНД-2	δ=10	24		71110				31	4,3	2,2	1,9											
	15ХСНД-	δ=12	25		71110				17,0			0,3											
	15ХСНД-2	δ=16	26		71110				7,9		0,3	0,2											
	15ХСНД-2	δ=25	27		71110				6,5														
	Итого:		28						35,2	4,3	2,5	2,5											
	Вст.3кп2	δ=4	29		71110												1,5						
	Итого:		30														1,5						
Всего профиля			31						35,2	4,3	2,5	2,5	2,7		3,0	0,3	1,6	52,1					
Трубы горячекатанные ГОСТ 8732-78	09Г2-6	Тр.76×4	32		91073								0,5	0,5									
	09Г2-6	Тр.63,5×4	33		91073								0,1	0,1									
	Итого:		34										0,6	0,6									
	16Д	Тр.50×2	35		91073										0,1								
	Итого:		36												0,1								
Всего профиля:			37										0,6	0,6	0,1			1,3					
Сталь круглая ГОСТ 2590-71*	09Г2-6	•ф26	38		11118									1,6	0,2		1,7						
	Итого:		39											1,6	0,2								
	Вст.3сп2	•ф12	40		11118											0,1							
	Вст.3сп2	•ф8	41		11118										0,1	0,1							
	Итого:		42												0,1	0,2							
	16Д	•ф8	43		11118										0,1								
	Итого:		44												0,1								
Всего профиля:			45											1,6	0,4	0,2	1,7	3,9					
Сталь кованая ГОСТ 380-71*	Вст.5гп2	кованая	46													0,2							
	Итого:		47													0,2							
Всего профиля:			48													0,2		0,2					
Стальное литье ГОСТ 977-75*	Ст 25Л гр.III		49													2,8							
	Итого:		50													2,8							
Всего профиля:			51													2,8		2,8					
Всего масса металла			52						35,2	4,3	2,6	2,5	3,3	2,9	3,6	3,6	4,9	62,9					
В том числе по маркам	15ХСНД-2 ГОСТ 6713-75*		53						35,2	4,3	2,5	2,5											
	16Д ГОСТ 6713-75*		54										1,5		3,3								
	15ХСНД ГОСТ 6713-75*		55								0,1			0,7			1,6						
	Вст.3сп2 ГОСТ 380-71*		56										1,2		0,1	0,6	0,1						
	09Г2-6 ГОСТ 19281-73*		57										0,6	2,2	0,2		1,7						
	Ст 5сп2 ГОСТ 380-71*		58													0,2							
	Ст 25Л гр.III ГОСТ 977-75*		59													2,8							
	Вст.3кп2 ГОСТ 380-71*		60														1,5						

1. Для пролетных строений в зоне Б северного исполнения марки стали аналогичны приведенным за исключением листа из стали 15ХСНД-2, который выполняется из стали 10ХСНД-3 по ГОСТ 6713-75*.

Директор	Мельников	
Гл инж пр	Кузнецов	
Нач отд	Стрелецкий	
Гл констр	Осипов	
Гл инж пр	Осипов	
Инж. конструктор	Тарнарицкий	
Пр. гр.		
Стажер	Пенку	

Серия 3.503-43/80

Пролетное строение 33 м Т-8. Техническая спецификация стали ведомость металлоконструкций по маркам стали. Ведомость металлоконструкций

Стадия	Лист	Листов
Р	32	2

Орден Трудового Красного Знамени

Ведомость металлоконструкций по маркам металла

Наименование конструкции по номенклатуре прейскуранта 01-09	Позиции по прейскуранту 01-09	NN п/п	Код конструкции	Количество шт	Марка металла	Масса металлоконструкции
1	2	3	4	5	6	7
Главные балки		1			15ХСНД-2	36,6
Поперечные связи		2			15ХСНД-2	4,4
Домкратные балки		3			15ХСНД-2	2,6
——— " ———		4			15ХСНД	0,1
Горизонтальные связи		5			15ХСНД-2	2,6
Ограждение проезжей части		6			16Д	1,5
——— " ———		7			Вст3сп2	1,2
——— " ———		8			09Г2-6	0,6
Перила		9			15ХСНД	0,7
——— " ———		10			09Г2-6	2,2
Деформационные швы		11			16Д	3,4
——— " ———		12			09Г2-6	0,2
——— " ———		13			Вст3сп2	0,1
Опорные части		14			Вст3сп2	0,6
——— " ———		15			Вст5сп2	0,2
——— " ———		16			Ст25Лгр.III	2,9
Смотровой ход		17			15ХСНД	1,6
——— " ———		18			Вст3сп2	0,1
——— " ———		19			09Г2-6	1,7
——— " ———		20			Вст3кп2	1,5
Всего:		21				64,8
В том числе:		22			15ХСНД-2	46,2
		23			16Д	4,9
		24			Вст3сп2	2,0
		25			09Г2-6	4,7
		26			15ХСНД	2,4
		27			Вст5сп2	0,2
		28			Ст25Лгр.III	2,9
		29			Вст3кп2	1,5

Ведомость металлоконструкций по видам профилей*

Наименование конструкций по номенклатуре прейскуранта 01-09	Позиции по прейскуранту 01-09	NN по порядку	Код конструкций	Масса металлоконструкций (т)								Всего:
				Всего стали повышенной прочности	по видам профилей стали							
					Крупносортная сталь	Среднесортная сталь	Мелкосортная сталь	Толстолистовая сталь	Тонколистовая сталь	Гнутые профили	Трубы	
1	2	3	4	5	6	7	8	9	10	11	12	13
Главные балки		1	526422	36,3	—	—	—	36,3	—	—	—	36,6
Поперечные связи		2	526422	4,4	—	—	—	4,4	—	—	—	4,4
Домкратные балки		3	526422	2,7	0,1	—	—	2,6	—	—	—	2,7
Горизонтальные связи		4	526422	2,6	—	—	—	2,6	—	—	—	2,6
Ограждение проезжей части		5	526422	—	—	—	—	1,5	—	1,2	0,6	3,3
Перила		6	526422	0,7	0,7	1,6	—	—	—	—	0,6	2,9
Деформационные швы		7	526422	—	0,1	0,2	0,2	2,8	0,3	—	0,1	3,7
Опорные части		8	526422	—	—	0,1	0,2	0,3	—	—	—	0,6
Смотровой ход		9	526422	1,6	1,6	1,7		1,6	—	—	—	5,0
Итого:				48,3	2,5	3,6	0,4	52,1	0,3	1,2	1,3	61,8

* В графах 5÷12 масса металла дана с учетом 3% уточнения в деталировочных чертежах, в графе 13 – с учетом 1% от суммарной массы (6–12) наплавленного металла (см СН460-74)

Сводная ведомость высокопрочных монтажных болтов, гаек, шайб

NN п/п	Наименование	ГОСТ	Материал	Кол-во шт.	Масса (кг) 1 шт.	Масса (кг) всех	Примеч.
1	Болт М22×105	22353-77	Ст40Х	160	0,411	66	Термообр.
2	Болт М22×95	—"—	—"—	80	0,381	31	—"—
3	Болт М22×85	—"—	—"—	580	0,351	204	—"—
4	Болт М22×70	—"—	—"—	860	0,306	264	—"—
5	Болт М22×60	—"—	—"—	500	0,277	139	—"—
	Итого:			2180			
6	Гайка М22	22354-77	—"—	2180	0,114	250	—"—
7	Шайба 22	22355-77	Вст5сп2	4360	0,0651	284	—"—
					Всего:	1238	
					В том числе стали 40Х	954	
					Вст5сп2	284	

Инв. № подл. | Подпись и дата | Взам. инв. №

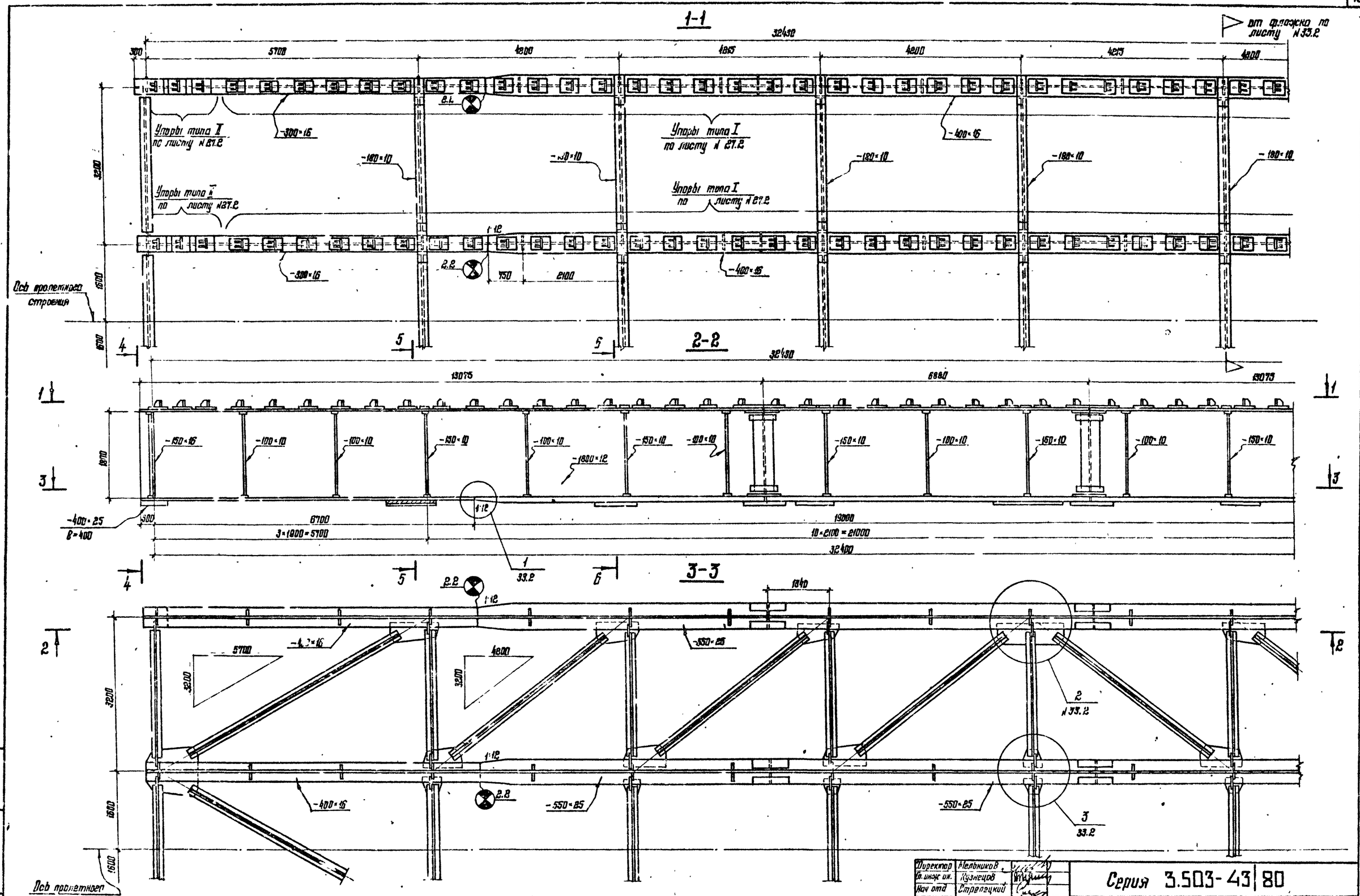

Работать совместно с листами N 34; 35; 30; 27.2; 31

Директор	Нельников	
Гл. инж. пр.	Кузнецов	
Нач. отд.	Стрелецкий	
Гл. инженер	Окунов	
Гл. инж. пр.	Осипов	
Рук. груп.	Тарноруцкий	
Проверил	Корюкина	
Составил	Королевцева	

Серия 3.503-43|80

Пролетное строение 33 м. Г-10 и Г-11,5
Общий вид металлоконструкций
Узлы. Схема строительного подъема

Стадия	Лист	Листов
Р	33.1	2

Орден Трудового Красного Знамени ЦНИИПРОЕКТСТАЛЬКОНСТРУКЦИЯ

Подпись и дата | Инв. № подл.

1-1

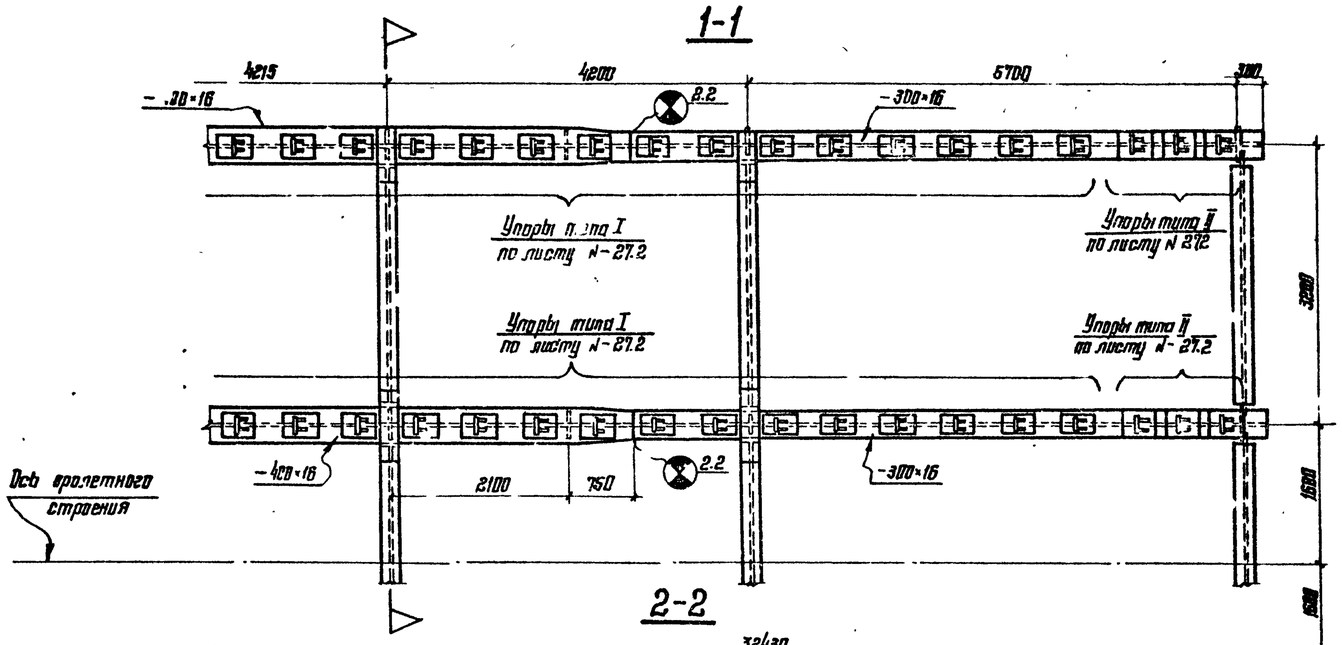

2-2

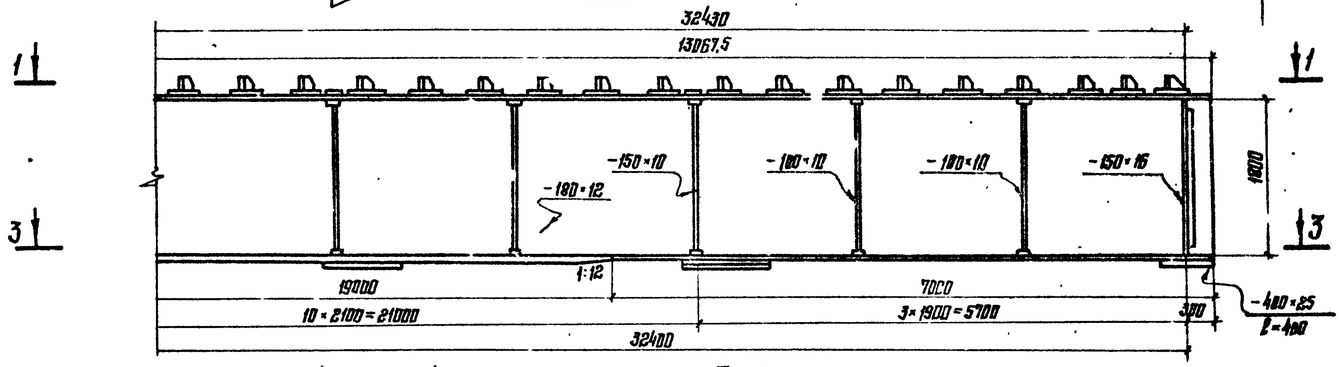

3-3

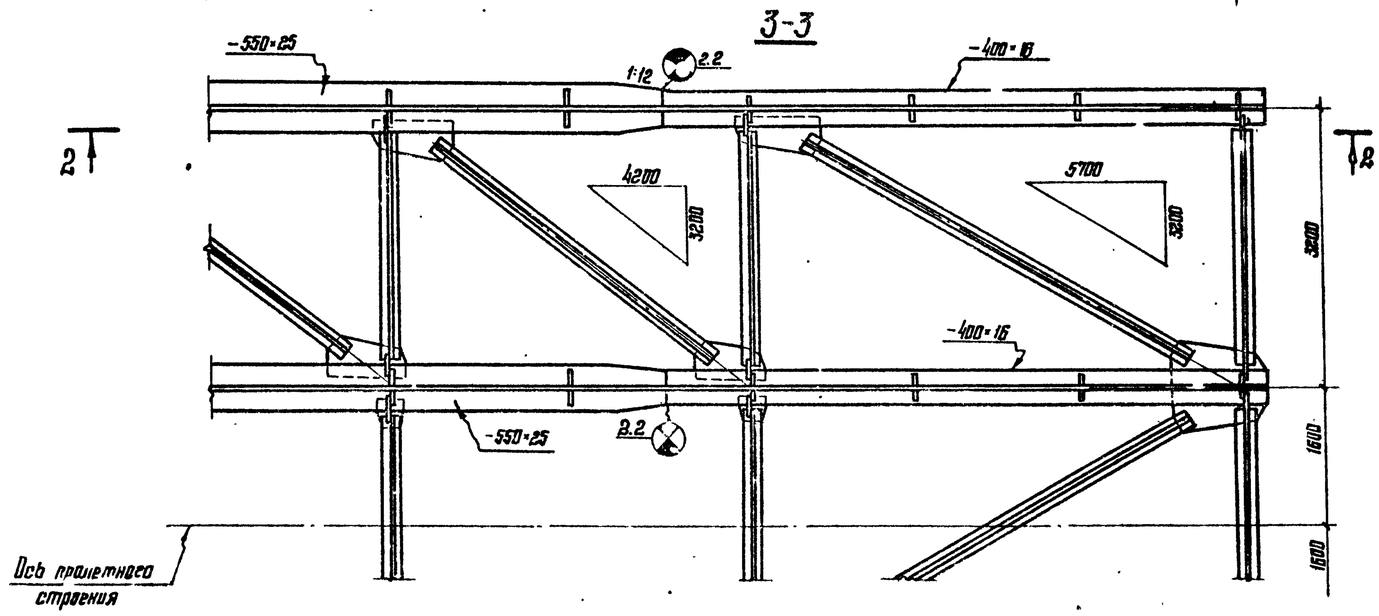

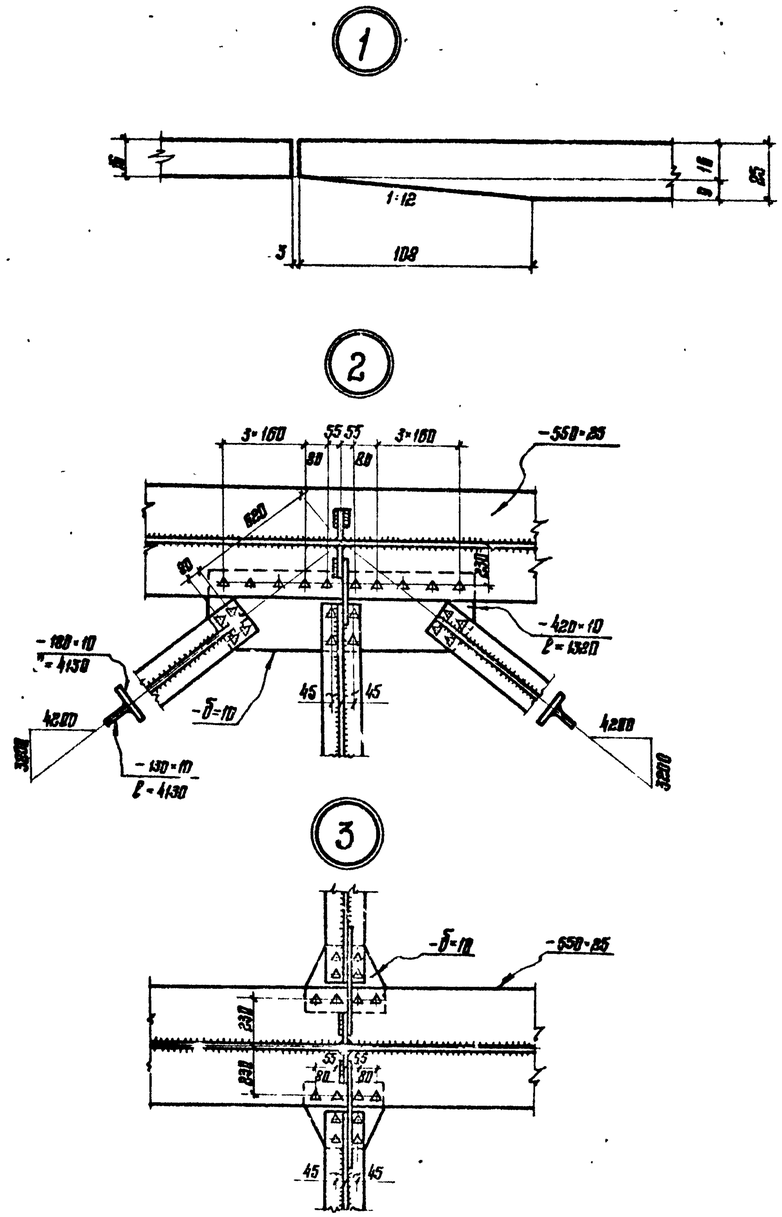

Схема строительного подъема

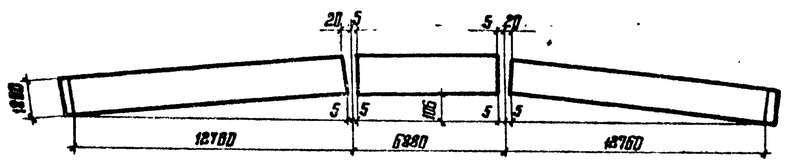

1. Маркировка узлов на листе N-33.1

Серия 3.503-43/80 Лист 33.2

Внимание!

В монтажных соединениях, на высокопрочных болтах прилегающие друг к другу поверхности элементов запрещается грунтовать и красить!

9-9

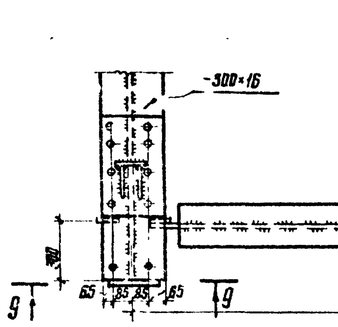

7-7

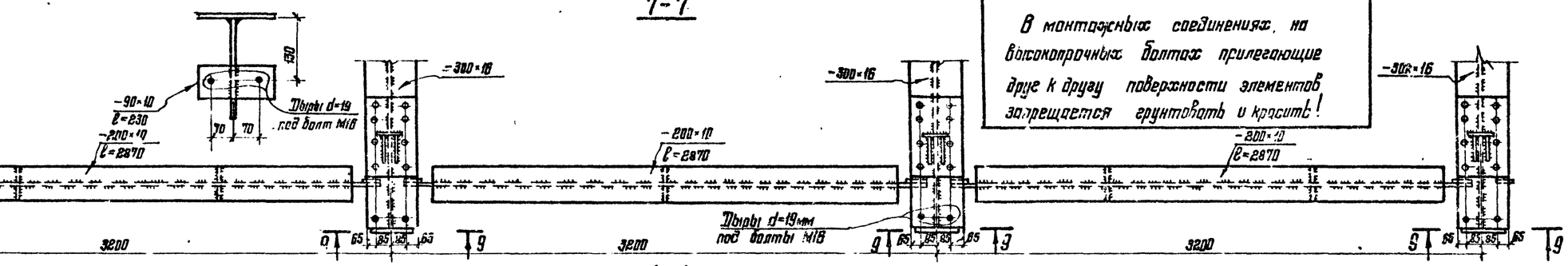

4-4 (упоры не показаны)

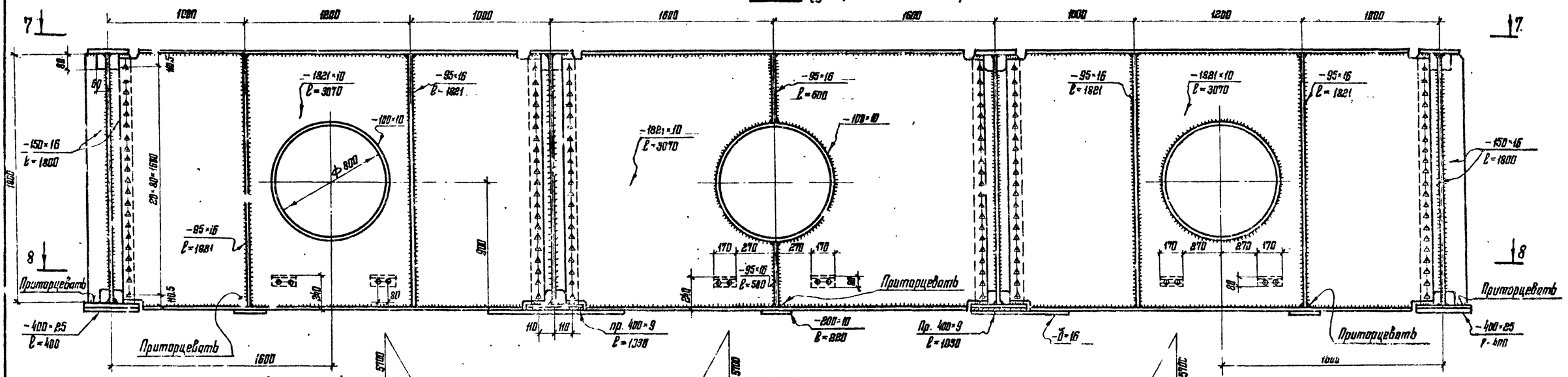

8-8

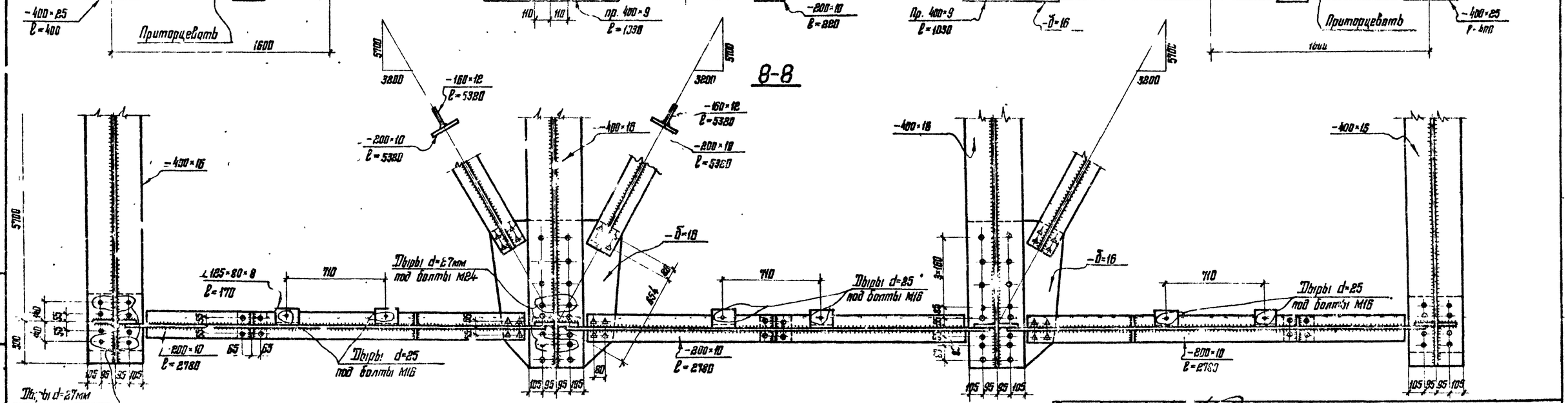

1. Работать совместно с листами 33.1 и 33.2
2. Условные обозначения см. на листе 4
3. Опорные рейки притерцевать к нижним листам главных балок.
4. Болты. Высокопрочные М22, дыры под них d=23 мм.
5. Все неоговоренные обрезы 45 мм.

Директор	Мельников	
Гл. инж. пр.	Кузнецов	
Нач. отдела	Стрелецкий	
Гл. констр.	Окунев	
Гл. инж. пр.	Осипов	
Рук. груп.	Тор[illegible]кой	
Проверил	Кирасинина	
Исполнил	Коротеева	

Серия 3.503-43/80

Пролетное строение 33м. Г-10 и Г-11,5. Домкратная балка

Стадия	Лист	Листов
Р	34	

Проект Трубопроводы Приоткрытой эксплуатации

ЦНИИПРОЕКТСТАЛЬКОНСТРУКЦИЯ

Инв. № подл. | Подпись и дата | Взам. инв. №

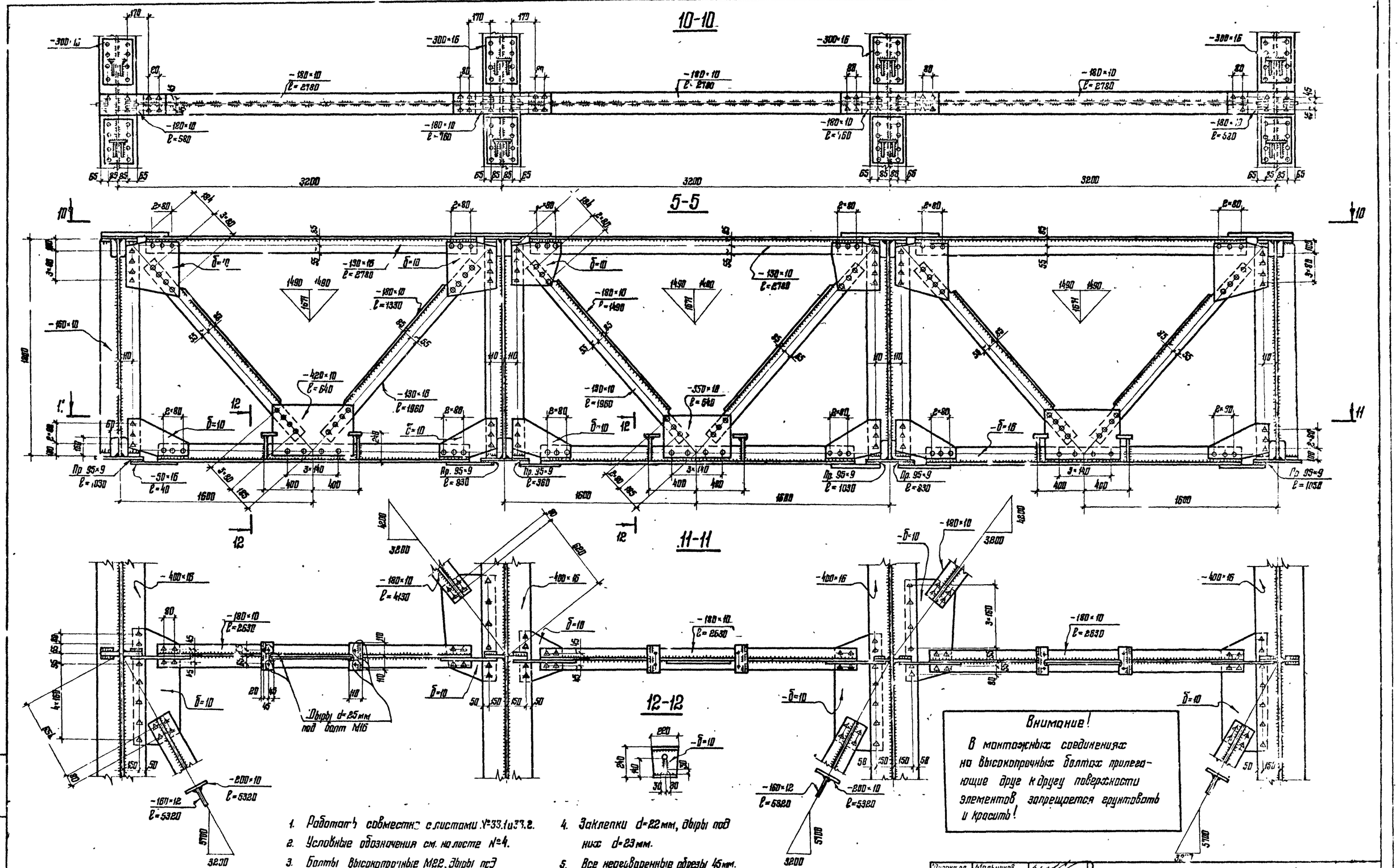

1. Работать совместно с листами №33.1 и 33.2.
2. Условные обозначения см. на листе №4.
3. Болты высокопрочные М22, дыры под них d=23мм.
4. Заклепки d=22мм, дыры под них d=23мм.
5. Все неоговоренные обрезы 45мм.

Директор	Кравченков	
Гл. инж. пр.	Кузнецов	
Нач. отд.	Стрелецкий	
Гр. конструк.	Окулов	
Гл. инж. пр.	Осипов	
Рук. бриг.	Торопущий	
Проверил	Кирюхина	
Исполнил	Королевцева	

Серия 3.503-43/80

Пролетное строение 33м Г-10 и Г-11,5
Поперечные связи в пролете.
Разрез 5-5.

Стадия	Лист	Листов
Р	35	

Гипротрансмост Ленинград

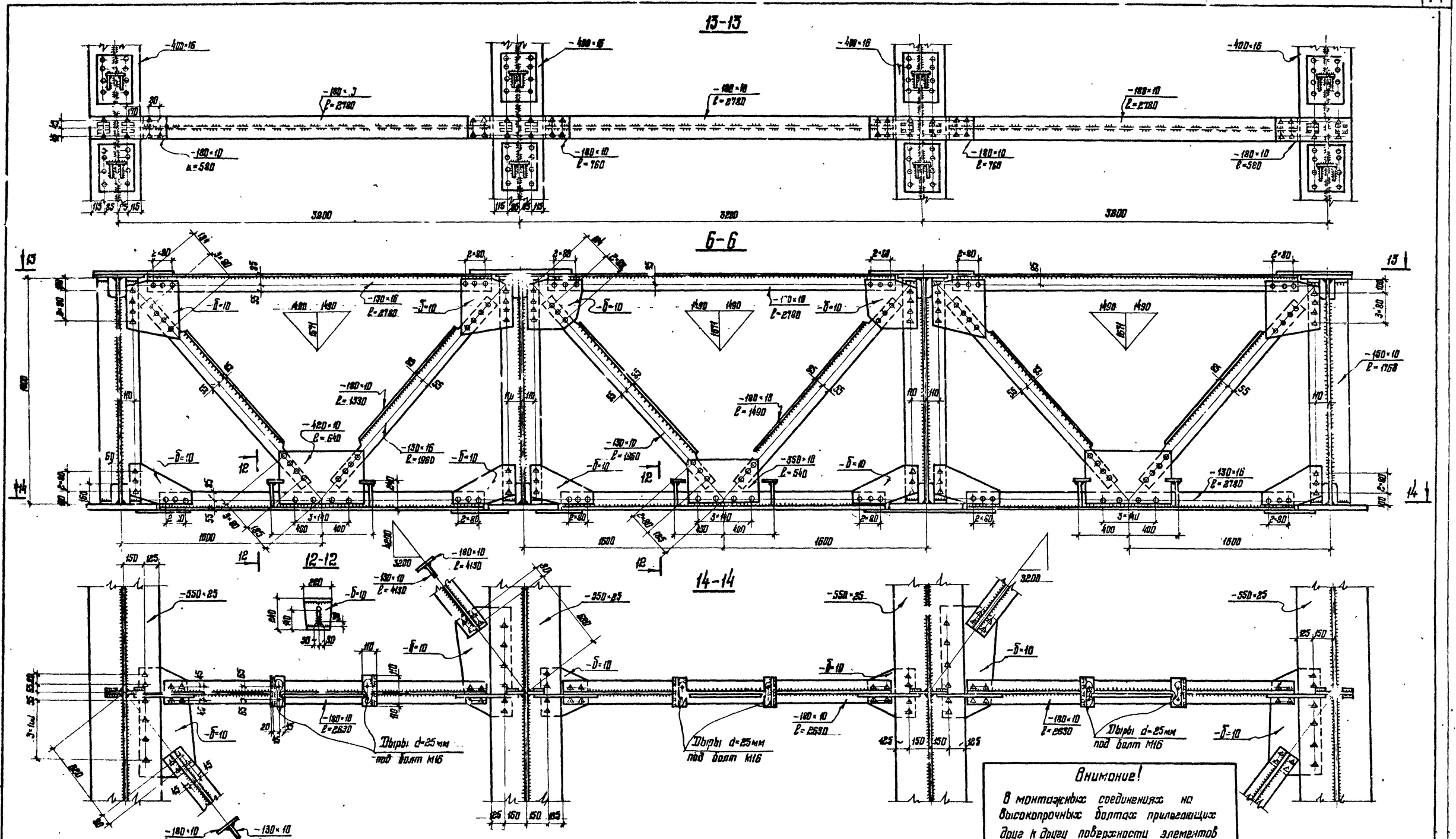

Внимание!

В монтажных соединениях на высокопрочных болтах прилегающих друг к другу поверхности элементов запрещается грунтовать и красить!

1. Работать совместно с листами № 33.1 и 33.2
2. Условные обозначения см. на листе № 4
3. Болты высокопрочные М22, дыры под них d=23мм.
4. Заклепки d=22мм, дыры под них d=23мм.
5. Все неоговоренные обрезы 45мм

Директор	Мельников	
Гл инж пр	Кузнецов	
Нач отд	Стро[illegible]ий	
Гл констр	Окулов	
Гл инж пр.	Осипов	
Рук. проект.	Горнаруцкий	
Проверил	Кирюхина	
Исполнил	Королевцева	

Серия 3.503-43/80

Пролетное строение 33м. Г-10 и Г-11,5. Поперечные связи в пролете. Разрез 6-6

Стадия	Лист	Листов
Р	36	

Орден Трудового Красного Знамени ЦНИИПРОЕКТ ПРОМЫШЛЕННОЙ ОРГАНИЗАЦИИ

Инв. № подл. | Подпись и дата | Взам. инв. №

Техническая спецификация стали

Вид профиля и ГОСТ, ТУ	Марка металла и ГОСТ	Обозначение и размер профиля (мм)	NN п/п	Код: марки металла	Код: профиля	Код: размера профиля	Количество (шт.)	Длина (мм)	Масса металла по элементам конструкций (т): Главные балки	Поперечные связи	Домкратные балки	Горизонтальные связи	Ограждение проезжей части	Перила	Деформационные швы	Опорные части	Смотровой ход	Общая масса (т)	Масса потребности в металле (заполняется изготовителем) (т): I	II	III	IV	Заполняется ВЦ
1	2	3	4	5	6	7	8	9	10	11	12	13	14	15	16	17	18	19	20	21	22	23	24
Уголки неравнополочные ГОСТ 8510-72*	15ХСНД	L125×80×8	1		22241						0,1						2,4						
	15ХСНД	L100×63×7	2		22225									0,7									
	Итого:		3								0,1			0,7			2,4						
	16Д	L125×80×8	4		22241										0,1(0,1)								
	Итого:		5												0,1(0,1)								
	Вст.3сп2	L63×40×8	6		22179											0,1							
	Итого:		7													0,1							
Всего профиля:			8								0,1			0,7	0,1(0,1)	0,1	2,4	3,4(3,4)					
Сталь листовая ГОСТ 19903-74*	16Д	δ=2	9		72117										0,4(0,4)								
	16Д	δ=8	10		71110										0,1(0,1)								
	16Д	δ=10	11		71110								1,2		1,6(1,8)								
	16Д	δ=16	12		71110								0,3										
	16Д	δ=20	13		71110										1,3(1,[illegible])								
	16Д	δ=30	14		71110										0,1(0,1)								
	16Д	δ=32	15		71110										0,3(0,3)								
	Итого:		16										1,5		3,8(4,1)								
	Вст.3кп2	δ=4	17		71110												2,3						
	Итого:		18														2,3						
	15ХСНД-2	δ=8	19		71110				1,0														
	15ХСНД-2	δ=9	20		71110						0,1	0,1											
	15ХСНД-2	δ=10	21		71110				4,2	4,1	3,3	2,2											
	15ХСНД-2	δ=12	22		71110				22,6			0,5											
	15ХСНД-2	δ=16	23		71110				10,5	1,8	0,4	0,4											
	15ХСНД-2	δ=25	24		71110				8,7														
	Итого:		25						47,0	5,9	3,8	3,2											
	Вст.3сп2	δ=4	26		71110								1,2			0,2							
	Вст.3сп2	δ=6	27		71110												0,1						
	Вст.3сп2	δ=8	28		71110											0,1							
	Вст.3сп2	δ=10	29		71110											0,1							
	Итого:		30										1,2			0,4	0,1						
Всего профиля:			31						47,0	5,9	3,8	3,2	2,7		3,8(4,1)	0,4	2,4	69,2(69,5)					
Трубы горячекатанные ГОСТ 8732-78	09Г2-6	Тр.76×4	32		91073								0,5	0,5									
													0,5	0,5									
	09Г2-6	Тр.63,5×4	33		91073								0,1	0,1									
	Итого:		34										0,1	0,1									
	16Д	Тр.50×2	35		91073										0,1(0,1)								
	Итого:		36												0,1(0,1)								
Всего профиля:			37										0,6	0,6	0,1(0,1)			1,3(1,3)					
Сталь круглая ГОСТ 2590-71*	09Г2-6	•ф26	38		11118									1,6	0,3(0,3)		2,5						
	Итого:		39											1,6			2,5						
	Вст.3сп2	•ф12	40		11118											0,1							
	Вст.3сп2	•ф8	41		11118										0,1(0,1)	0,1							
	Итого:		42												0,1(0,1)	0,2							
	16Д	•ф8	43		11118										0,1(0,1)								
	Итого:		44												0,1(0,1)								
Всего профиля:			45											1,6	0,5(0,5)	0,2	2,5	4,8(4,8)					
Сталь кованая ГОСТ 380-71*	Вст.5сп2	кованая	46													0,2							
	Итого:		47													0,2							
Всего профиля:			48													0,2		0,2(0,2)					
Стальное литье ГОСТ 977-75*	Ст.25Л гр.III		49													3,7							
	Итого:		50													3,7							
Всего профиля:			51													3,7		3,7(3,7)					
Масса всего металла			52						47,0	5,9	3,9	3,2	3,3	2,9	4,5(4,8)	4,6	7,3	82,6(82,9)					
В том числе по маркам	15ХСНД-2 ГОСТ 6713-75*		53						47,0	5,9	3,8	3,2											
	16Д ГОСТ 6713-75*		54										1,5		4,1(4,4)								
	18Х2Н4МА ГОСТ 6713-75*		55								0,1			0,6			2,4						
	Вст.3сп2 ГОСТ 380-71*		56										1,2		0,1(0,1)	0,7	0,1						
	09Г2-6 ГОСТ 1378-73*		57										0,6	2,2	0,3(0,3)		2,5						
	Вст.5сп2 ков. ГОСТ 380-71*		58													0,2							
	Ст.25Л гр.III ГОСТ 977-75*		59													3,7							
	Вст.5кп2 ГОСТ 380-71*		60														2,3						

1. Значения в скобках относятся к габариту Г-11,5.
2. Для пролетных строений в зоне Б северного исполнения марки стали аналогичны приведенным за исключением 10ХСНД-5 по ГОСТ 6713-75*.

Директор	Мельников Б.		Серия 3.503-43/80
Гл.инж.пр.	Кузнецов		
Нач.отд.	Стрелецкий		Пролетные строения 33м Г-11,5. Техническая спецификация стали выполнена по материалам изготовителя по чертежам ...
Гл.констр.	Окулов		
Гл.инж.пр.	Осипов		
Гл.инж.	Сергеев		
Проверил	Королевский		
Исполнил	Докулин		

Инв.№ подл. | Подпись и дата | Взам.инв.№

Ведомость металлоконструкций по маркам металла

Наименование конструкции по номенклатуре прейскуранта 01-09.	Позиции по прейскуранту 01-09	N N по пор.	Код конструкции	Количество шт.	Марка металла	Масса металлоконструкций
1	2	3	4	5	6	7
Главные балки		1			15ХСНД-2	48,9
Поперечные связи		2			15ХСНД-2	6,1
Домкратные балки		3			15ХСНД-2	3,9
—"—		4			15ХСНД	0,1
Горизонтальные связи		5			15ХСНД-2	3,3
Ограждение проезжей части		6			16Д	1,5
—"—		7			Вст. 3 сп 2	1,2
—"—		8			09Г2-6	0,6
Перила		9			15ХСНД	0,7
—"—		10			09Г2-6	2 2
Деформационные швы		11			16Д	4,1(4,4)
—"—		12			Вст. 3 сп 2	0,1
—"—		13			09Г2-6	0,3
Опорные части		14			Вст. 3 сп 2	0,7
—"—		15			Ст. 5 сп 2 ков.	0,2
—"—		16			Ст. 25 Л гр. III	3,8
Смотровой ход		17			15ХСНД	2,5
—"—		18			09Г2-6	2,6
—"—		19			Вст. 3 сп 2	0,1
—"—		20			Вст. 3 кп 2	2,4
Всего:		21				85,3(85,6)
В том числе:		22			15ХСНД-2	62,2
		23			16Д	5,6(5,9)
		24			Вст. 3 сп 2	2,1
		25			09Г2-6	5,7
		26			Вст. 5 сп 2 ков.	0,2
		27			Ст. 25 Л гр. III	3,8
		28			15ХСНД	3,3
		29			Вст. 3 кп 2	2,4

Ведомость металлоконструкций по видам профилей *

Наименование конструкций по номенклатуре прейскуранта 01-09	Позиции по прейскуранту 01-09	N N по порядку	Код конструкции	Масса металлоконструкций (т)								
					по видам профилей стали							
				Всего стали повышенной прочности	Крупносортная сталь	Среднесортная сталь	Мелкосортная сталь	Толстолистовая сталь	Тонколистовая сталь	Гнутые профили	Трубы	Всего
1	2	3	4	5	6	7	8	9	10	11	12	13
Главные балки		1	526422	48,4	—	—	—	48,4	—	—	—	48,9
Поперечные связи		2	526422	6,1	—	—	—	6,1	—	—	—	6,1
Домкратные балки		3	526422	4,0	0,1	—	—	3,9	—	—	—	4,0
Горизонтальные связи		4	526422	3,3	—	—	—	3,3	—	—	—	3,3
Ограждение проезжей части		5	526422	—	—	—	—	1,5	—	1,2	0,6	3,3
Перила		6	526422	0,7	0,7	1,6	—	—	—	—	0,6	2,9
Деформационные швы		7	526422	—	0,1	0,3	0,2	3,6(3,9)	0,4	—	0,1	4,6(4,9)
Опорные части		8	526422	—	—	0,1	0,2	0,4	—	—	—	0,7
Смотровой ход			526422	2,5	2,5	2,6	—	2,5	—	—	—	7,6
Итого:				65	3,4	4,6	0,4	69,7(70,0)	0,4	1,2	1,3	81,4(81,7)

*-в графах 5÷12 масса металла дана с учетом 3% уточнения в деталировочных чертежах в графе 13 - с учетом 1% от суммарной массы (6÷12) наплавленного металла (СМ СН 460-74).

Сводная ведомость монтажных высокопрочных болтов гаек и шайб

N N п/п	Наименование	ГОСТ	Материал	Кол-во шт	Масса, кг 1 шт.	Масса, кг всех	Примеч.
1	Болт М22×105	22353-77	Ст.40Х	170	0,411	70	Термообр.
2	Болт М22×95	—"—	—"—	110	0,381	42	—"—
3	Болт М22×85	—"—	—"—	820	0,351	288	—"—
4	Болт М22×70	—"—	—"—	1180	0,306	302	—"—
5	Болт М22×60	—"—	—"—	700	0,277	194	—"—
	Итого:			2980			
6	Гайка М22	22354-77	—"—	2980	0,114	340	—"—
7	Шайба 22	22355-77	Вст.5сп2	5960	0,0651	388	—"—
				Всего:		1684	
				В том числе стали 40Х		1 3	
				Вст 5сп2		388	

Схема смотрового хода

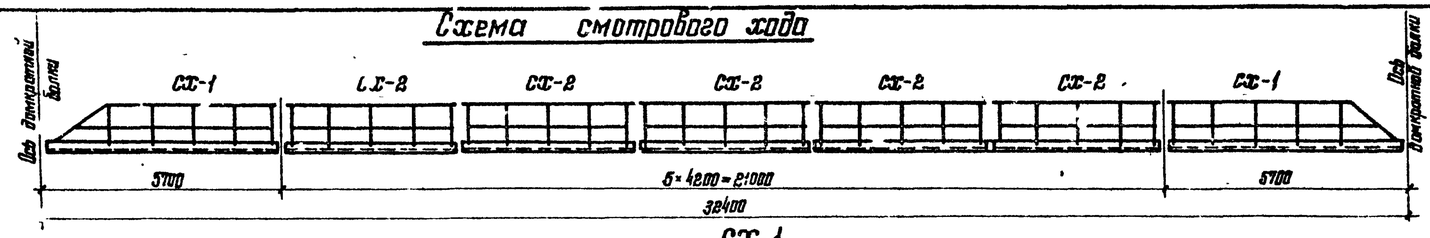

Для Г-8

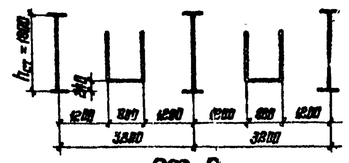

Для Г-10 и Г-11,5

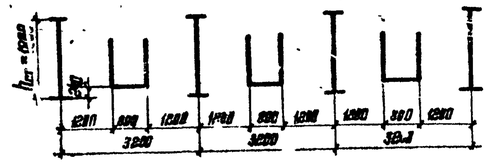

СХ-1

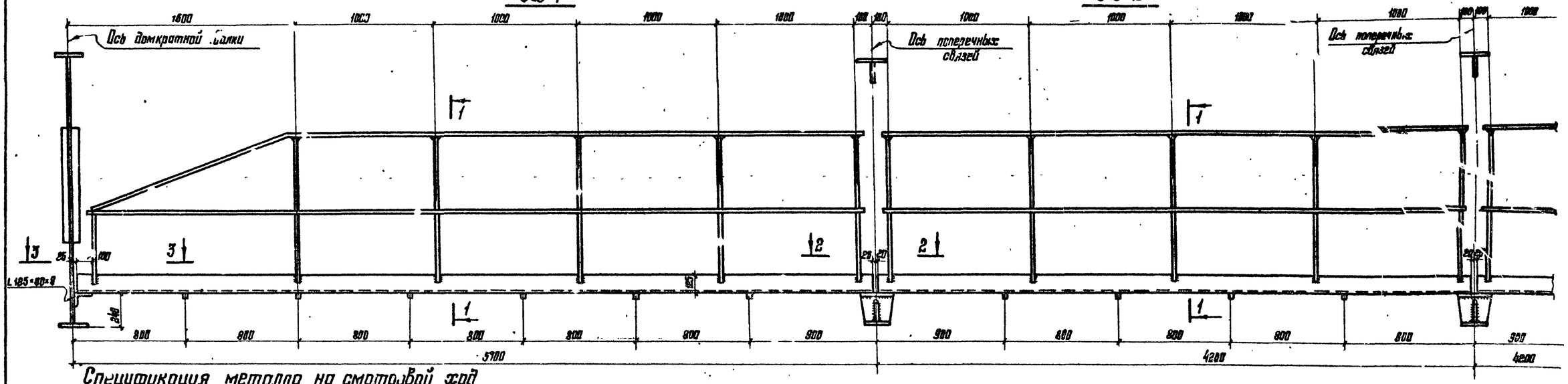

1-1

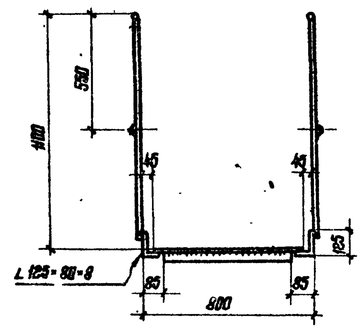

2-2

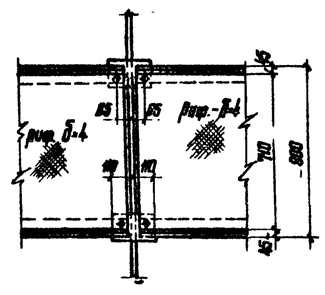

3-3

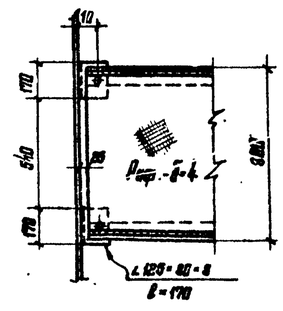

Спецификация металла на смотровой ход

Марка	№ поз.	Наименование позиций	Сечение	Длина мм	К-во шт.	Масса, кг одной поз.	Масса, кг всех	Масса, кг марки	Примечания
СХ-1	1	Уголок	L 125×80×8	5650	2	70.6	141.2	424	Ст. 15ХСНД.
	2	Лист настила	риф. 710×4	5650	1	134	134		Ст. 8 ст 3кп2
	3	Поручень	• ф26АI	6300	2	26.2	52.4		Ст. 09Г2
	4	Стойки	• ф26АI	1020	10	4.25	42.5		—"—
									—"—
	6	Заполнение	• ф26АI	5520	2	23	46		—"—
	7	Ребра жесткости	−40×6	630	6	1,2	7,2		Вст 3сп2
	8	Болт М16 с шайбой и гайкой	М16×55	55	'	0,166	0,66		Ст 09Г2
		1,5% на сварные швы					6,3		
СХ-2	4	Стойки	• ф26АI	1020	10	4.25	42.5	319	Ст. 09Г2
	5	Поручень и заполнение	• ф26АI	4100	4	17.1	68.4		—"—
	7	Ребра жесткости	−40×6	630	4	1.2	4.8		Вст 3сп2
	8	Болт М16 с шайбой и гайкой	М16×55	55	4	0.166	0.66		Ст. 09Г2
	9	Уголок	L 125×80×8	4160	2	52	104		Ст. 15ХСНД
	10	Лист настила	риф. 710×4	4160	1	98,5	98,5		Ст. Вст 3кп2
		1,5% на сварные швы					4,8		

Требуется на пролетное строение

Марка	Количество шт. Г-8	Количество шт. F-10(F-11,5)	Масса, кг одной	Масса, кг Г-8	Масса, кг F-10(F-11,5)
СХ-1	4	6	[illegible]	1696	2544
СХ-2	10	15	319	3190	4785
Итого:				4886	7329

1. Условные обозначения см. на листе №4.

Директор	Мельников	
Гл. инж. пр.	Кузнецов	
Нач. отд.	Стрелецкий	
Гл. констр.	Окулов	
Гл. инж. пр.	Осипов	
Инж. груп.	Кондрацкий	
Проверил	Корюхина	
Исполнил	[illegible]	

Серия 3.503-43/80

Пролетное строение 33м
Конструкция смотрового хода

Стадия	Лист	Листов
Р	58	

Ордена Трудового Красного Знамени ЦНИИПРОЕКТСТАЛЬКОНСТРУКЦИЯ

Инв. № подл. | Подпись и дата | Взам. инв. №

Схема перил для пролетного строения 15м

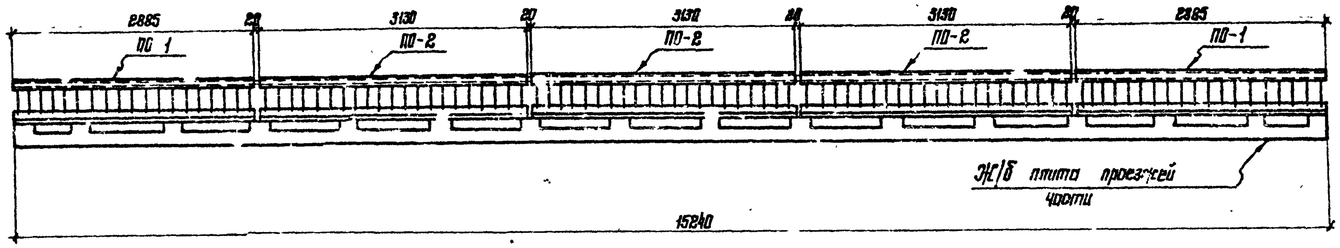

Сопряжение секций перил в местах деформационных швов

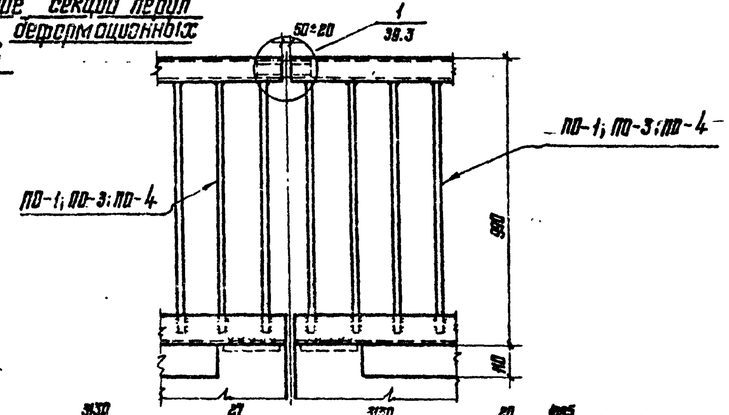

Схема перил для пролетного строения 24м

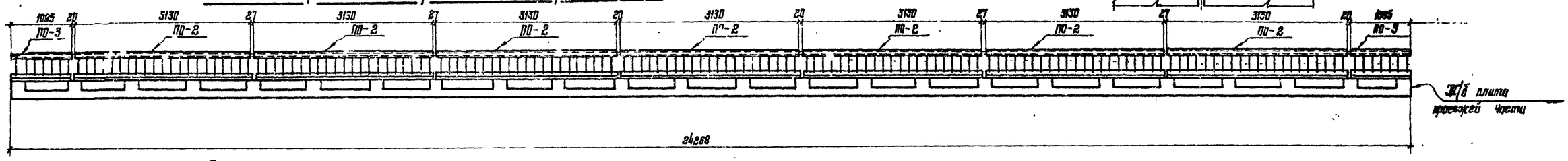

Схема перил для пролетного строения 33м

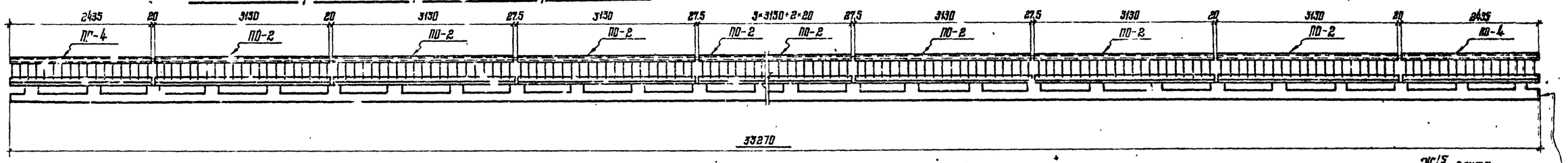

ПО-1; ПО-2; ПО-3; ПО-4

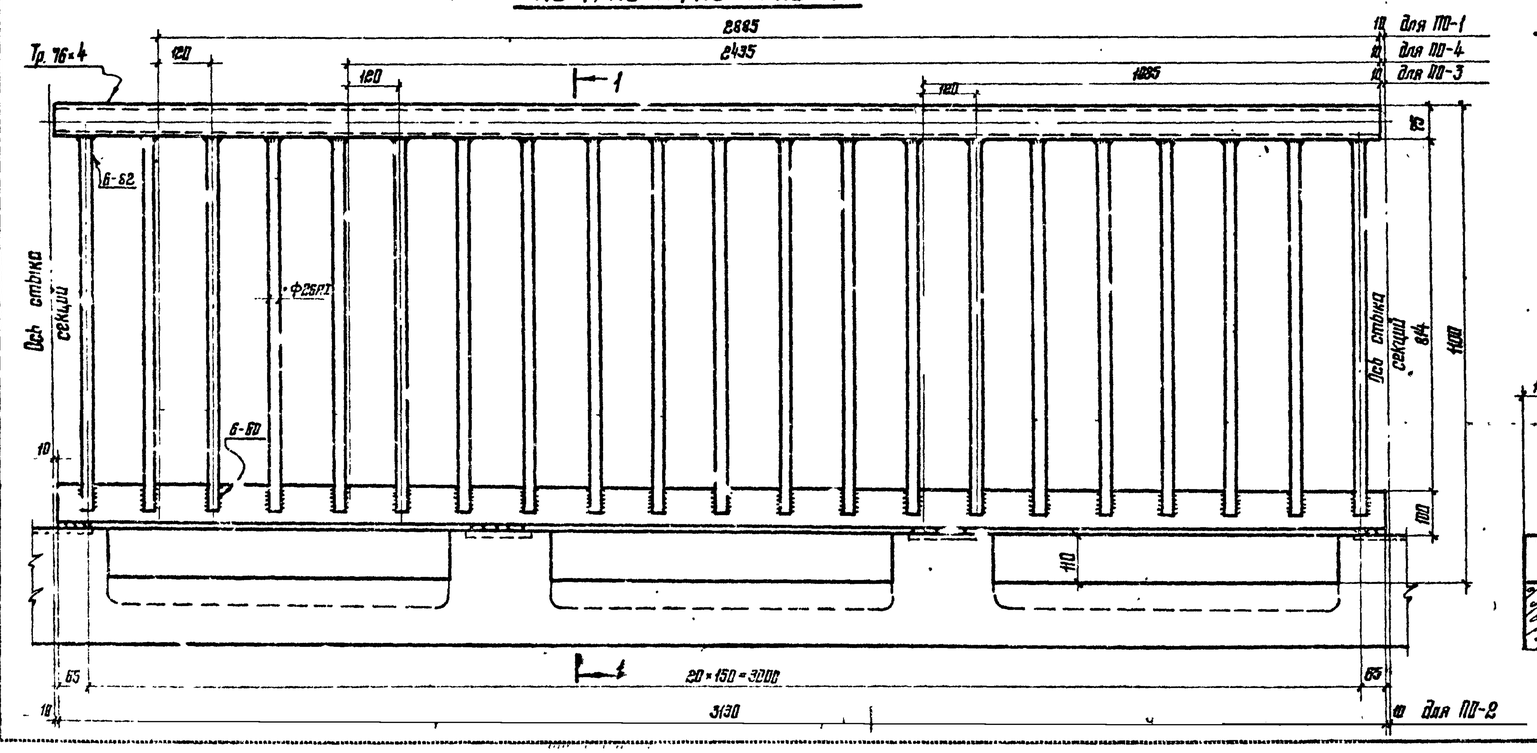

1-1

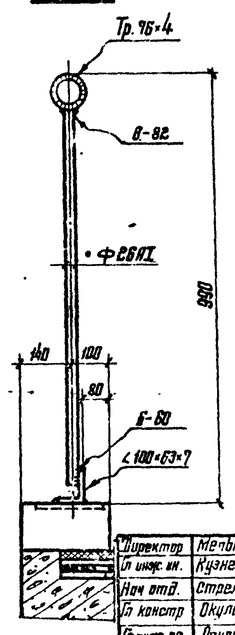

1. Условные обозначения см. на листе 4

Директор	Мельников	
Гл инж. пр.	Кузнецов	
Нач отд.	Стрелецкий	
Гл конст	Окулов	
Гл инж. пр.	Осипов	
Бригадир	Тарнарутский	
Проверил	Кирюхина	
Исполнил	Васильева	

Серия 3.503-43/80

Конструкция ограждения проезжей части и перил

Стадия	Лист	Листов
Р	39.1	3

Ордена Трудового Красного Знамени ЦНИИПРОЕКТСТРОЙКОНСТРУКЦИЯ

Подпись и дата | Взам. инв. №

Схема ограждения для пролетного строения 15 м

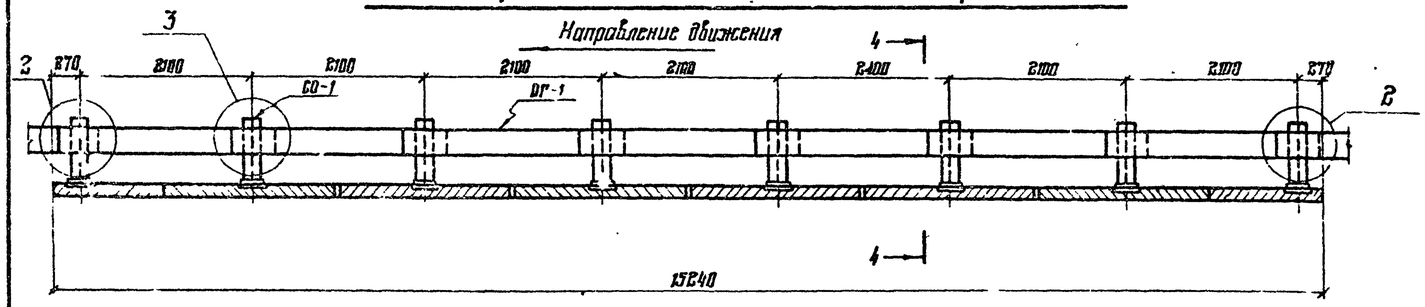

Сопряжение ограждения в местах деформационных швов между пролетными строениями

2100	2100	640±20	2100	для L = 15м
2100	2100	1140±20	2100	для L = 24м
2100	2100	1780±20	2100	для L = 33м

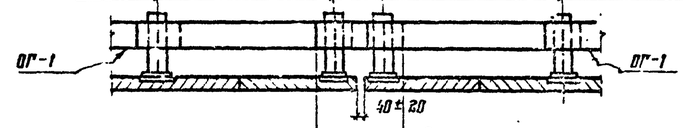

ОГ-7	1040	для L = 15м	21
ОГ-7	1580	для L = 24м	22
ОГ-7	2180	для L = 33м	23

Схема ограждения для пролетного строения 24 м

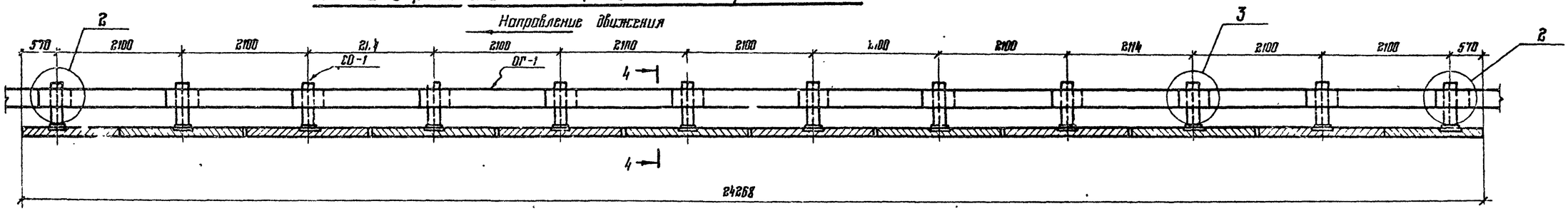

Схема ограждения для пролетного строения 33 м

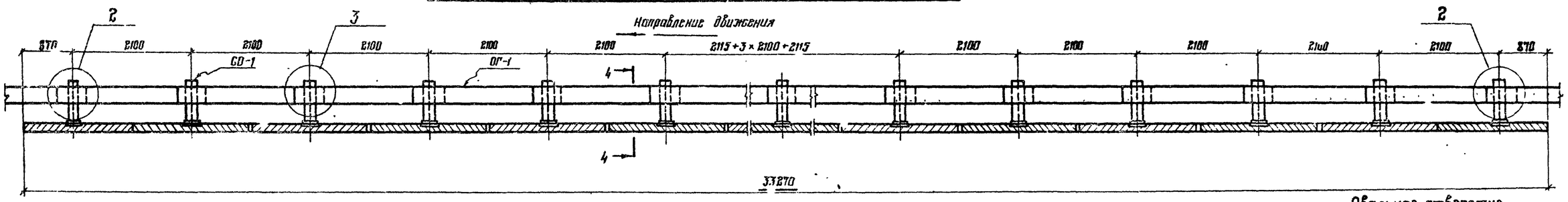

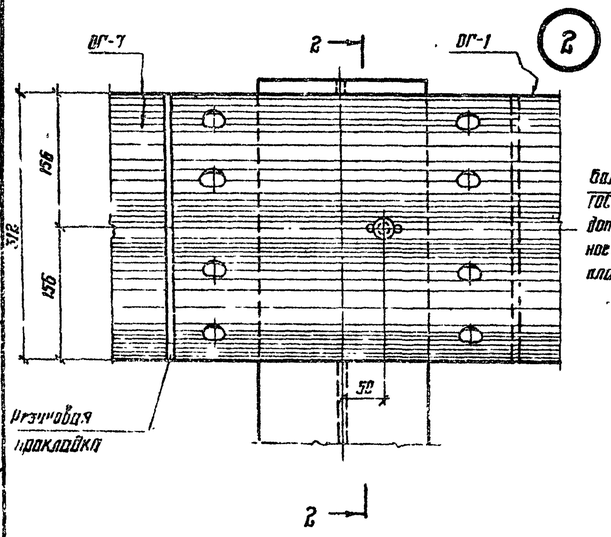

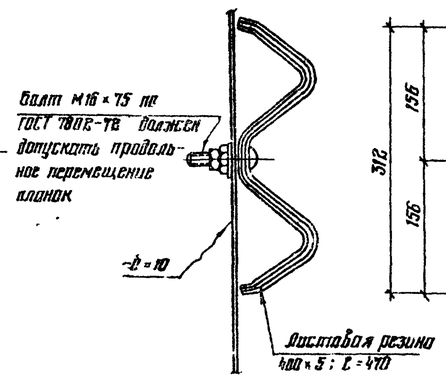

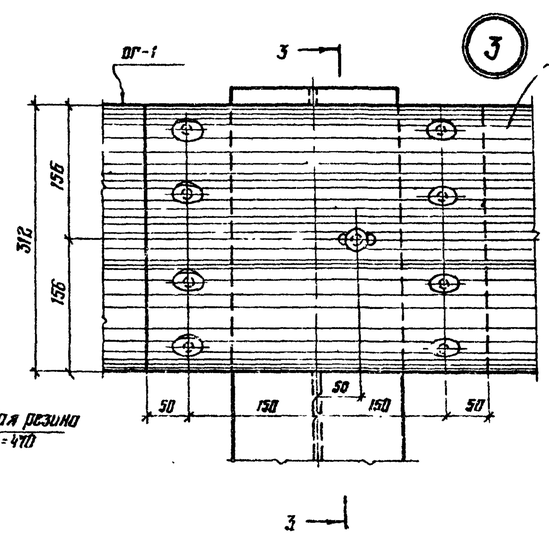

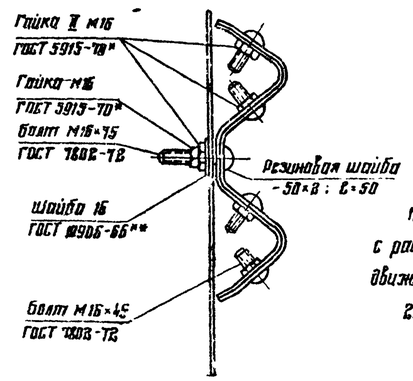

Овальное отверстие в планках ОГ-1 и ОГ-7

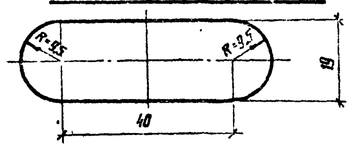

1. Планки ограждения ОГ-1 устанавливать с расположением видимого торца в направлении движения.
2. Разрез 4-4 см на листе № 39.3

Серия 3.503-43/80

4–4 (см. лист КМ-39.2)

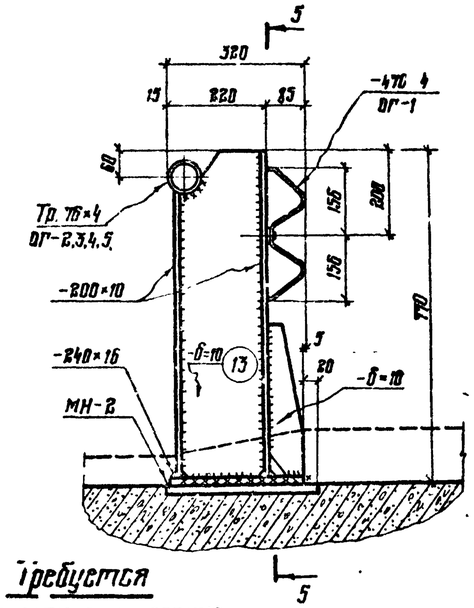

5–5

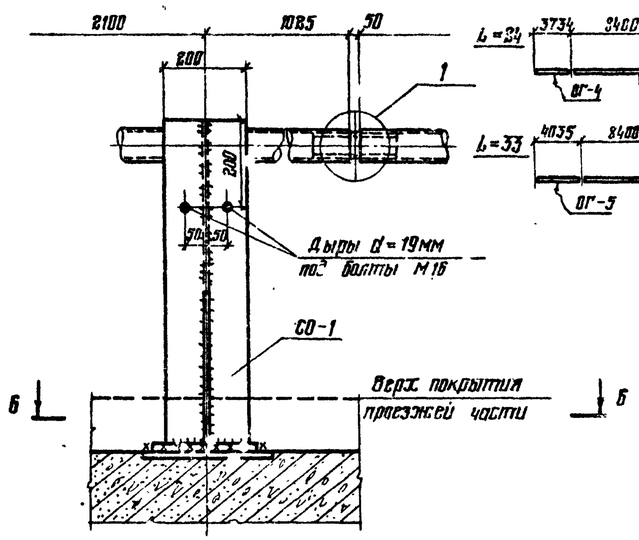

Схемы труб ограждения

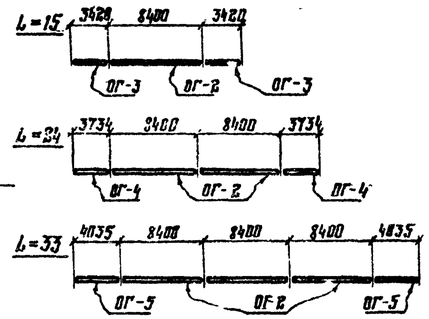

Требуется на пролетное строение

Пролетное строение (м)	Марка	К-во шт.	Масса, кг: одной марки	Масса, кг: всех	Итого
15	ПО-1	4	121,2	484,8	2808
	ПО-2	6	132,0	792	
	СО-1	16	45,7	731,2	
	ОГ-1	14	37,0	518	
	ОГ-2	2	59,3	118,6	
	ОГ-3	4	24,1	96,4	
	ОГ-6	4	1,2	4,8	
	ОГ-7	4	17,4	68	
24	ПО-2	14	132,0	1848	4384
	ПО-3	4	45,5	182	
	СО-1	24	45,7	1096,8	
	ОГ-1	2[illegible]	37,0	[illegible]14	
	ОГ-2	4	59,3	237,2	
	ОГ-4	4	26,3	105,2	
	ОГ-6	6	1,2	7,2	
	ОГ-7	4	23,4	93,[illegible]	
33	ПО-2	18	132,0	2375	5963
	ПО-4	4	101,7	407	
	СО-1	32	45,7	1462,4	
	ОГ-1	30	37,0	1110	
	ОГ-2	6	59,3	355,8	
	ОГ-5	4	28,5	114	
	ОГ-6	8	1,2	9,6	
	ОГ-7	4	32,3	129,2	

6–6

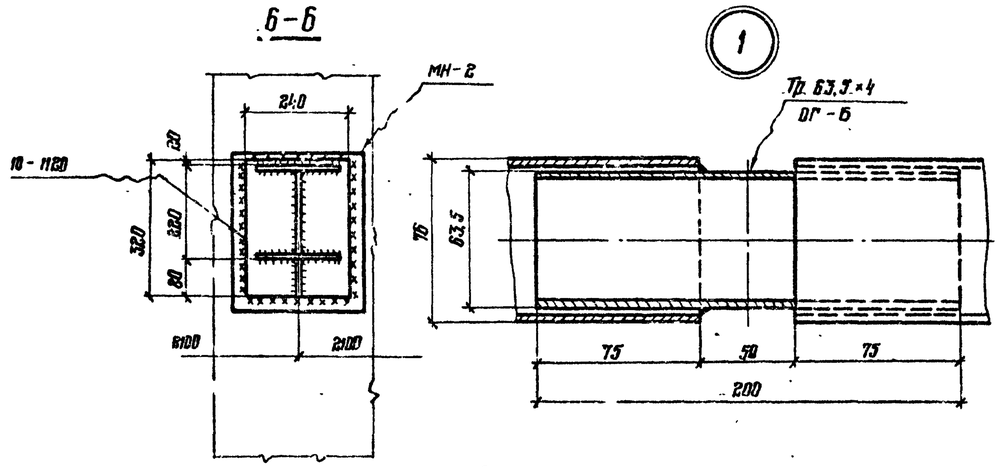

Ведомость монтажных болтов, гаек и шайб

Нн п/п	Наименование	ГОСТ	Материал	К-во (шт) Пролет (м) 15	24	33	Масса (кг) одной шт.	Масса (кг) Пролет (м) 15	24	33	Примеч
1	Болт М16×75	7802-72	09Г2	16	24	32	0,144	2,3	3,5	4,6	
2	Болт М16×45	—"—	—"—	96	160	224	0,100	9,6	16,0	22,4	
	Итого			112	184	256					
3	Гайка М16	3915-70*	—"—	112	184	256	0,034	3,8	6,3	8,7	
4	Шайба 16	10906-66**	ВСт3сп2	112	184	256	0,011	1,3	2,0	2,8	
	Всего:							17,0	27,8	38,5	
	В том числе стали 09Г2-6							15,7	25,8	35,7	
	стали ВСт3сп2							0,3	2,0	2,8	

Спецификация металла на ограждения

Марка	Нн поз.	Наименование позиций	Сечение	Длина мм	К-во шт.	Масса, кг: одной поз.	Масса, кг: всех	Марка	Примечания
ПО-1	1	Поручень	Тр. 76×4	2885	1	20,5	20,5	121,2	09Г2-6
	2	Стойки	●ф 26АI	874	19	3,6	69,2		09Г2-6
	3	Уголок	∠100×63×7	2885	1	23,5	23,5		15ХСНД
	4	Стык поручня (трубы)	Тр. 63,5×4	200	1	1,2	1,2		09Г2-6
	1,5% на св. швы						1,8		
ПО-2	5	Поручень	Тр. 76×4	3130	1	22,2	22,2	132,8	09Г2-6
	2	Стойки	●ф 26АI	874	21	3,6	76,5		09Г2-6
	6	Уголок	∠100×63×7	3130	1	30,9	30,9		15ХСНД
	4	Стык поручня	Тр. 63,5×4	200	1	1,2	1,2		09Г2-6
	1,5% на св. швы						2,0		
ПО-3	7	Поручень	Тр. 76×4	1085	1	7,7	7,7	45,5	09Г2-6
	2	Стойки	●ф 26АI	874	7	3,6	25,2		09Г2-6
	8	Уголок	∠100×63×7	1085	1	10,7	10,7		15ХСНД
	4	Стык поручня	Тр. 63,5×4	200	1	1,2	1,2		09Г2-6
	1,5% на св. швы						0,7		
ПО-4	9	Поручень	Тр. 76×4	2435	1	17,3	17,3	101,7	09Г2-6
	2	Стойки	●ф 26АI	874	15	3,6	37,6		09Г2-6
	10	Уголок	∠100×63×7	2435	1	24,1	24,1		15ХСНД
	4	Стык поручня	Тр. 63,5×4	200	1	1,2	1,2		09Г2-6
	1,5% на св. швы						1,5		
СО-1	11	Пояс	-200×10	754	1	11,8	11,8	45,7	16Д
	12	—"—	-200×10	658	1	10,3	10,3		—"—
	13	Стенка	-δ=10	F=0,1403	1	11,0	11,0		—"—
	14	Торцевой лист	-240×16	360	1	9,7	9,7		—"—
	15	Ребро	-δ=10	F=0,0288	1	2,2	2,2		—"—
	1,5% на св. швы						0,7		
ОГ-1	16	Профиль ограждения	-470×4	2500	1	37,0	37,0	37,0	Вст3сп2
ОГ-2	17	Перила ограждения	Тр. 76×4	8350	1	59,3	59,3	59,3	09Г2-6
ОГ-3	18	—"—	Тр. 75×4	3384	1	24,1	24,1	24,1	—"—
ОГ-4	19	—"—	Тр. 75×4	3709	1	26,3	26,3	26,3	—"—
ОГ-5	20	—"—	Тр. 76×4	4010	1	28,5	28,5	28,5	—"—
ОГ-6		Стык поручня	Тр. 63,5×4	200	1	1,2	1,2	1,2	—"—
ОГ-7 для L=15	21	Профиль ограждения	470×4	1040	1			15,4	Вст3сп2
ОГ-7 для L=24	22	—"—	470×4	1580	1			23,4	—"—
ОГ-7 для L=33	23	—"—	470×4	2180				32,3	—"—

Серия 3.503-43/80

Лист 39.3

Подвижная

Фасад — Разрез по оси

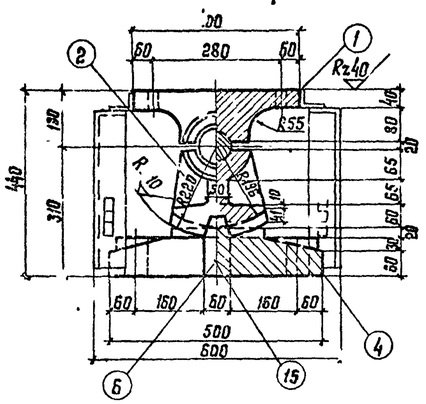

Вид сбоку — Разрез по оси

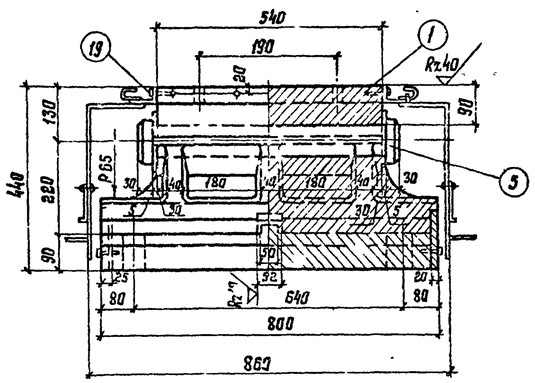

План сектора и плиты

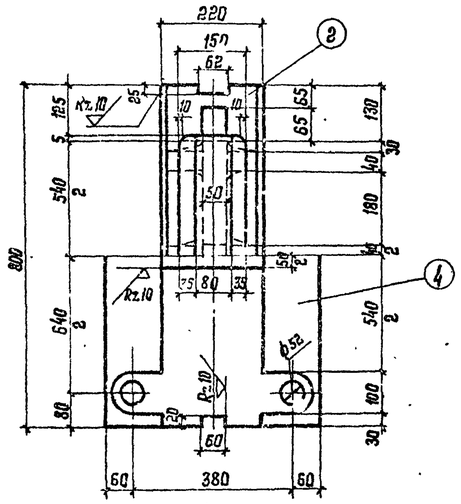

Футляр. Вид поперек оси моста

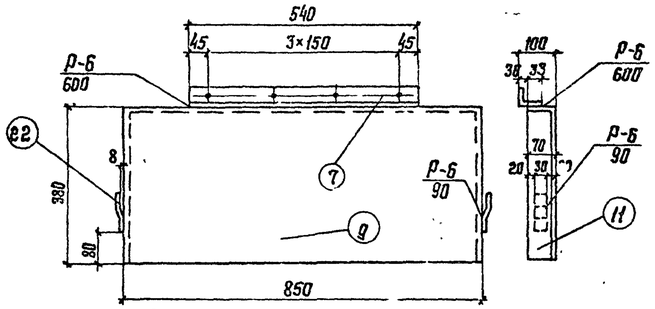

Вид вдоль оси моста

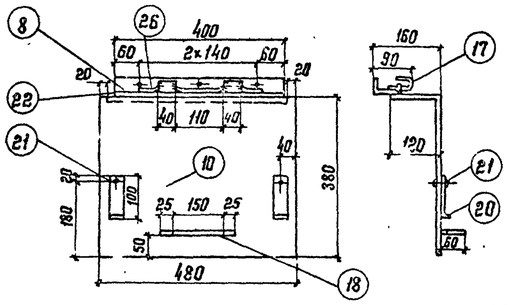

План верхнего балансира. Вид сверху — Вид снизу

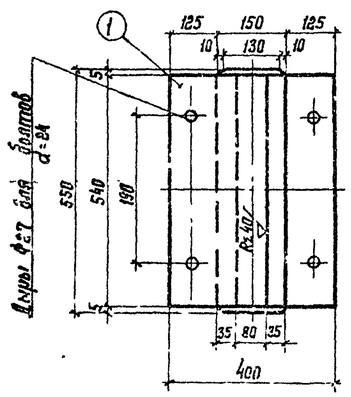

Шарнир d=80

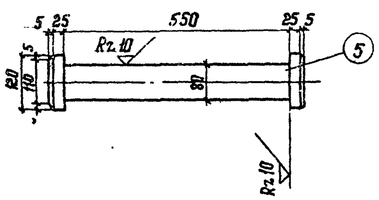

Неподвижная

Фасад — Разрез по оси

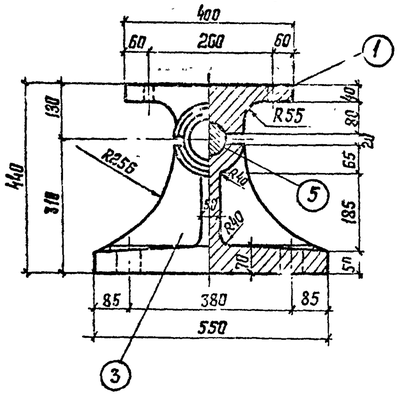

Фасад — Разрез по оси

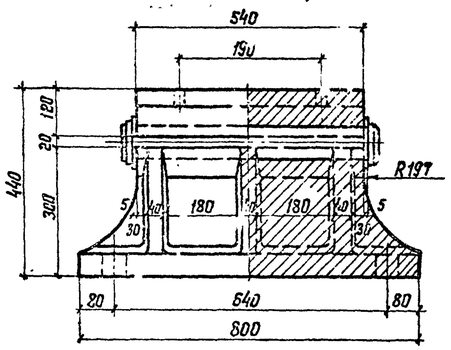

План нижнего балансира

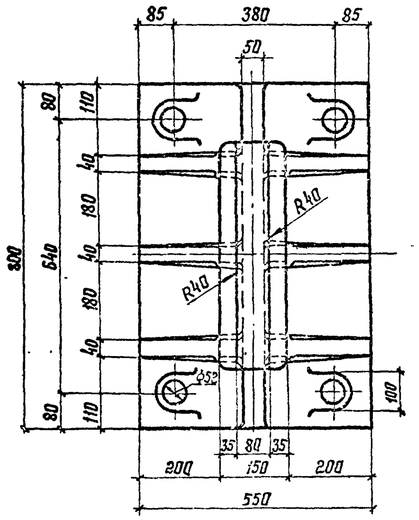

Деталь зуба

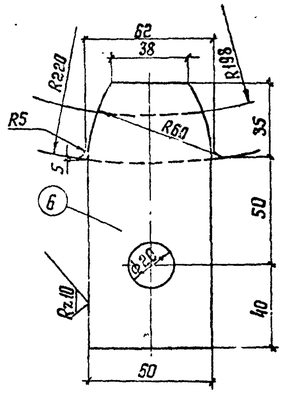

Анкерный болт

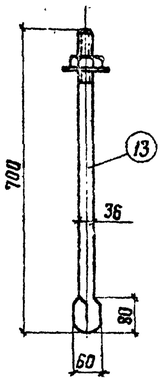

Петля м1:5

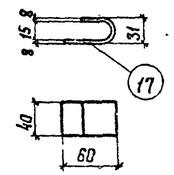

Втулка

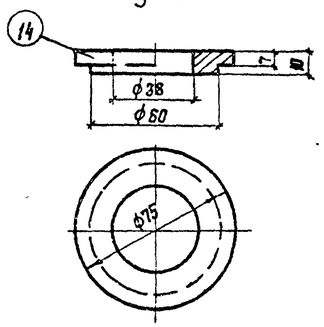

Скоба м1:5

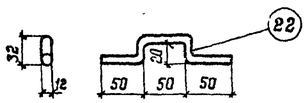

Щеколда

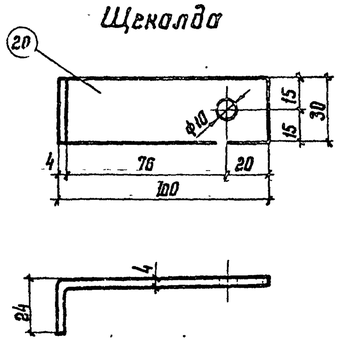

Петля щеколды

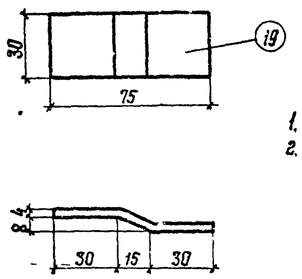

1. Бетон подферменника М300, Мрз 300.
2. Завод изготовитель должен подогнать детали футляра друг к другу и обеспечить плотное закрывание подвижной опорной части.

Инженер	Мельников		
Гл. инж. пр.	Кузнецов		
Нач. отд.	Стрелецкий		
Гл. констр.	Окулов		
Гл. инж. пр.	Осипов		
Гл. арх.	Чернышев		
Проверил	Крюченко		
Исполнил	Шилова		

Серия 3.503-43/80

Конструкции опорных частей.

Стадия	Лист	Листов
Р	1	

Фирма Гипротрансмост

ГИПРОТРАНСМОСТ

Требуется на пролетное строение

Пролет м	Габарит м	Подвижная опорная часть: Количество шт.	Масса, кг: одной	Масса, кг: всех	Неподвижная опорная часть: Количество шт.	Масса, кг: одной	Масса, кг: всех	Полная масса комплекта опорных частей на пролет
15	Г-8	3	615	1845	3	495	1485	3330
	Г-10	4	615	2460	4	495	1980	4440
	Г-11.5	4	615	2460	4	495	1980	4440
24	Г-8	3	615	1845	3	495	1485	3330
	Г-10	4	615	2460	4	495	1980	4440
	Г-11.5	4	615	2460	4	495	1980	4440
33	Г-8	3	615	1845	3	495	1485	3330
	Г-10	4	615	2460	4	495	1980	4440
	Г-11.5	4	615	2460	4	495	1980	4440

Установка подвижных опорных частей

Пролет м	Величина смещения оси катка Δ в см															
	-50°	-40°	-30°	-25°	-20°	-15°	-10°	-5°	0°	+5°	+10°	+15°	+20°	+25°	+30°	+40°
15	-0,84	-0,70	-0,56	-0,49	-0,42	-0,35	-0,28	-0,21	-0,14	-0,07	0	0,07	0,14	0,21	0,28	0,42
24	-1,32	-1,20	-0,96	-0,84	-0,72	-0,60	-0,48	-0,36	-0,24	-0,12	0	0,12	0,24	0,36	0,48	0,72
33	-1,76	-1,6	-1,28	-1,12	-0,96	-0,8	-0,64	-0,48	-0,32	-0,16	0	0,16	0,32	0,48	0,64	0,96

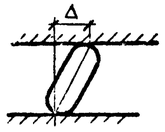

Смещение оси опорной плиты по отношению к оси катка в сторону пролета – отрицательное, в сторону опоры – положительное.

Спецификация металла на опорные части

NN п/п	Наименование	Размеры сечений мм	Длина мм	Объем детали м³	К-во шт.	Масса, кг: детали	Масса, кг: всех	Примечан.
1.	Верхние балансиры			0,0148	2	116,18	232,4	25Л гр. III
2.	Сектор			0,01684	1	132,19	132,2	—"—
3	Нижний балансир неподв. оп части			0,04063	1	318,94	318,9	—"—
4	Плита			0,03151	1	247,35	247,4	—"—
5	Шарниры			0,003423	2	26,87	53,8	Вст.5 ков.сп.2
6.	Зубья секторов			0,000143	2	1,12	2,2	09Г2-6
7	Уголки футляров	∠63×40×8	540		2	3,26	6,5	Вст.3 сп.2
8	—"—	∠63×40×8	420		2	2,41	4,8	—"—
9	Листы футляров	450×4	850		2	12,0	24,0	—"—
10	—"—	470×4	500		2	7,38	14,8	—"—
11	—"—	65×4	375		4	0,76	3,0	—"—
12	Болты верхн баланс	М24	150		8	0,78	6,2	09Г2-6
13	Анкерные болты	М36	700		8	7,07	56,6	—"—
14	Втулки				8	0,27	2,2	Вст 3 сп 2
15.	Винт зуба	М18	80		2	0,18	0,4	—"—
16	Винты футляров	М12	40		14	0,04	0,6	—"—
17	Петли	40×8	130		4	0,33	1,3	—"—
18	Скобы	•Ф12	320		2	0,28	0,6	—"—
19	Петли щеколд	30×4	80		4	0,08	0,3	—"—
20	Щеколды	30×4	120		4	0,11	0,5	—"—
21	Шарниры для щеколд	•Ф8	10		4	0,004	0,02	—"—
22	Скобы футляров	•Ф12	190		4	0,17	0,17	—"—
	Масса подвижной опорной части						615	
	Масса неподвижной опорной части						495	

1. Подвижные и неподвижные опорные части приняты по типовому проекту N 3.501-35 „Литые опорные части под металлические пролетные строения железнодорожных мостов" по типу I.

Инв. N подл. | Подпись и дата | Взам. инв. N

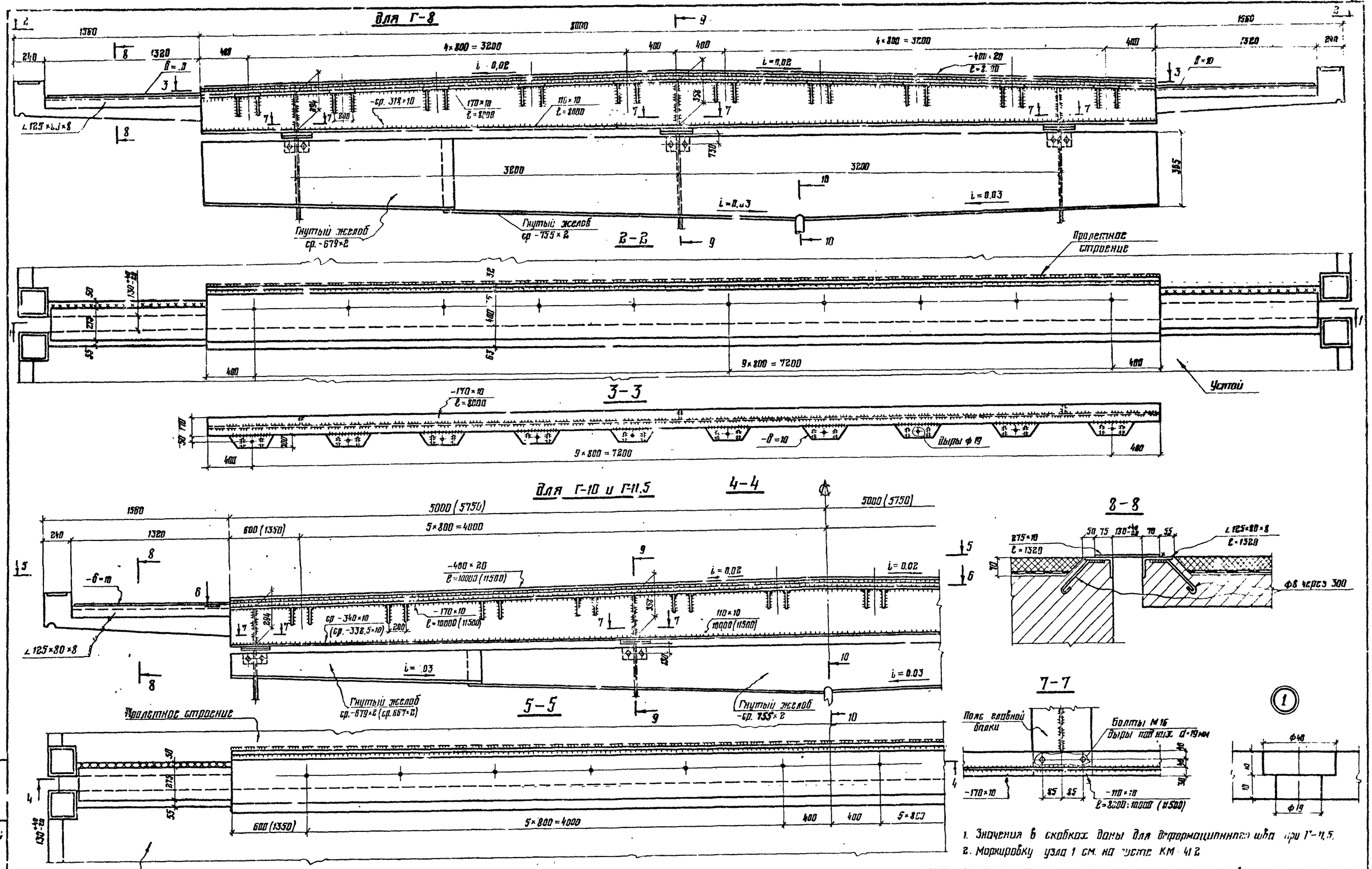

1. Значения в скобках даны для деформационного шва при Г-11,5.
2. Маркировку узла 1 см. на листе КМ-412.

Директор	Ясельник	
Главный ин	Кузнецов	
Нач отд	Дорелецкий	
Гл конструктор	Окулов	
Гл инженер пр	Осипов	
Рук бриг	Гурвурицкий	
Проверил	Куприянова	
Исполнил	Шимборг	

Серия 3.503-4с/30

Конструкции деформационных швов.

Госстрой СССР Ленгипротрансмост

9-9

Разрез между устоем и пролетным строением по главной балке

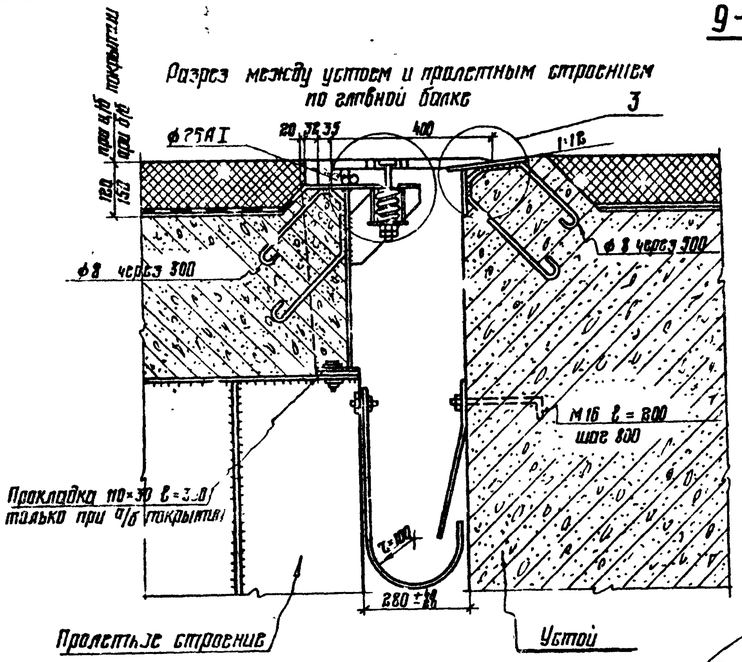

Разрез между пролетными строениями по главной балке

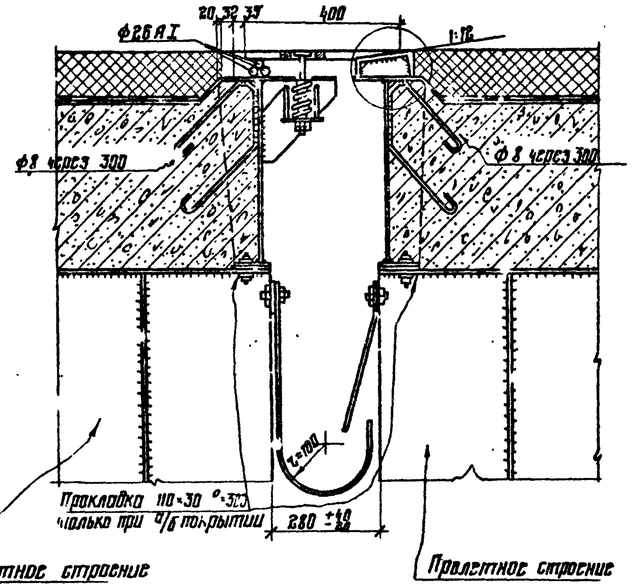

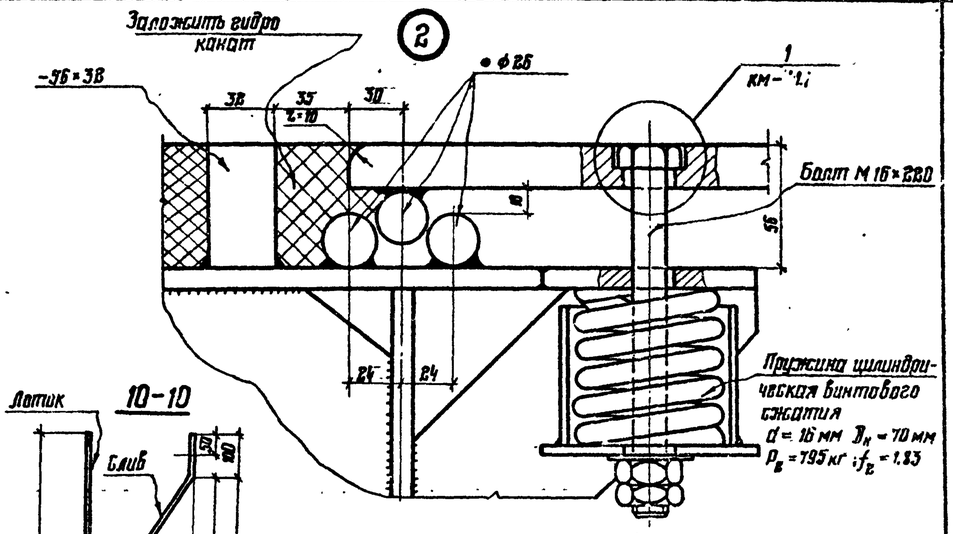

10-10

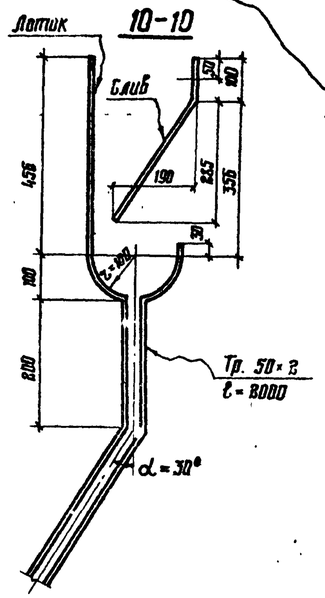

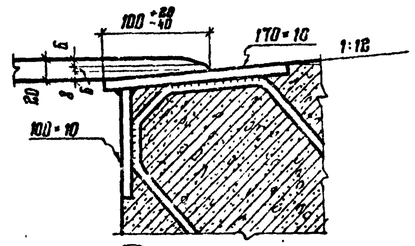

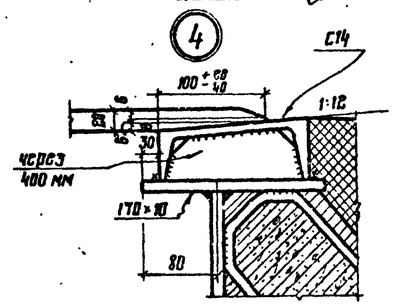

Развертки лотков

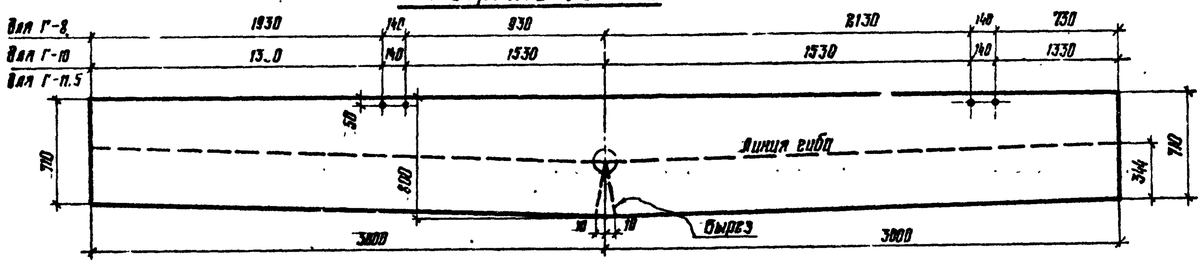

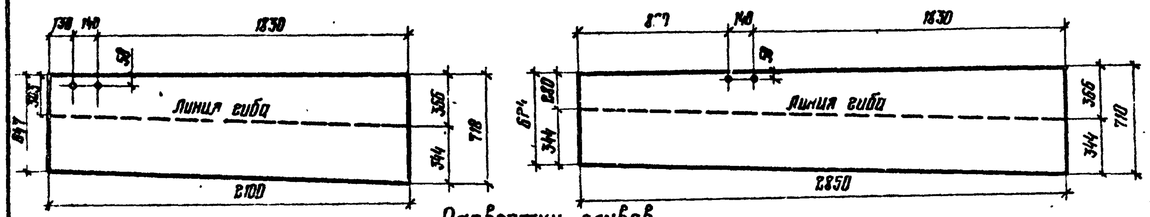

Развертки сливов

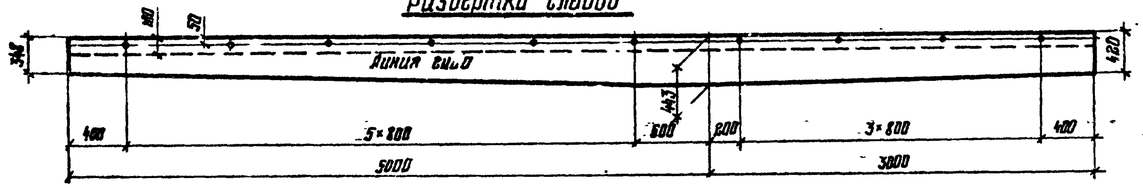

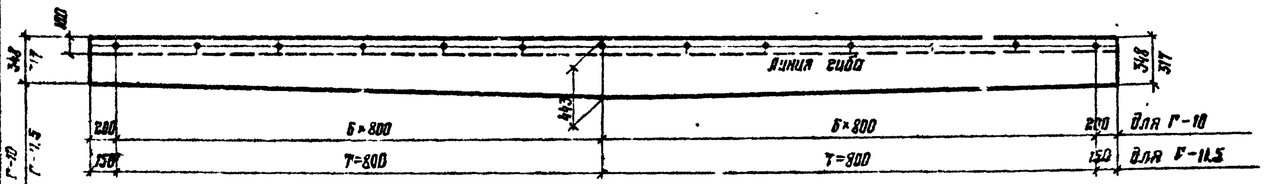

Стакан под пружину

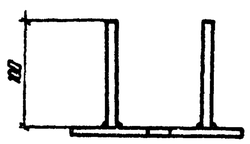

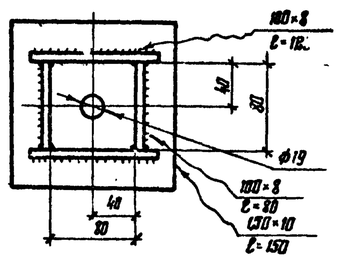

1. Стакан под пружину заполнить смазкой ОКБ-122-7 по ГОСТ 18179-72*

Серия 3.503-43/80			Лист 41.2

Рис. 1

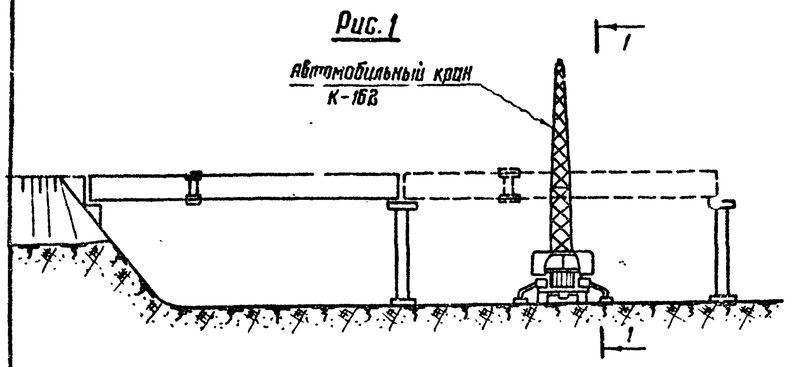

I-I

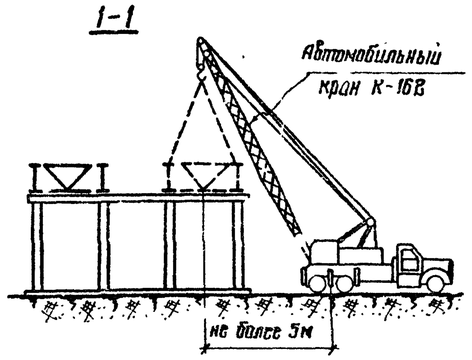

Рис. 2

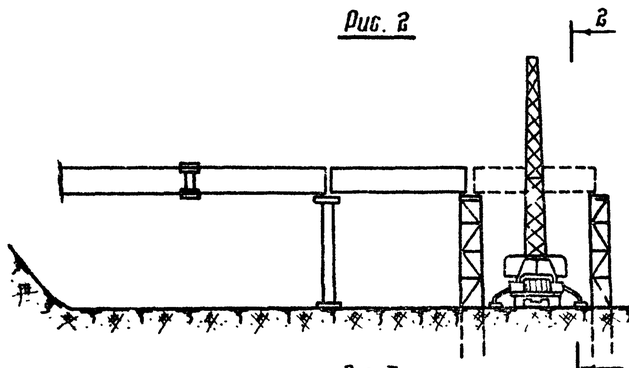

2-2

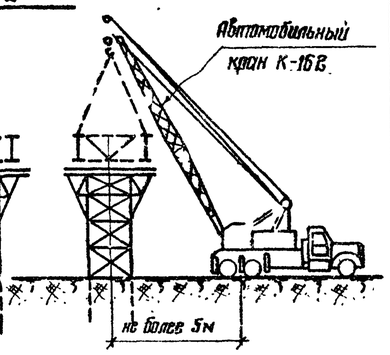

Рис. 3

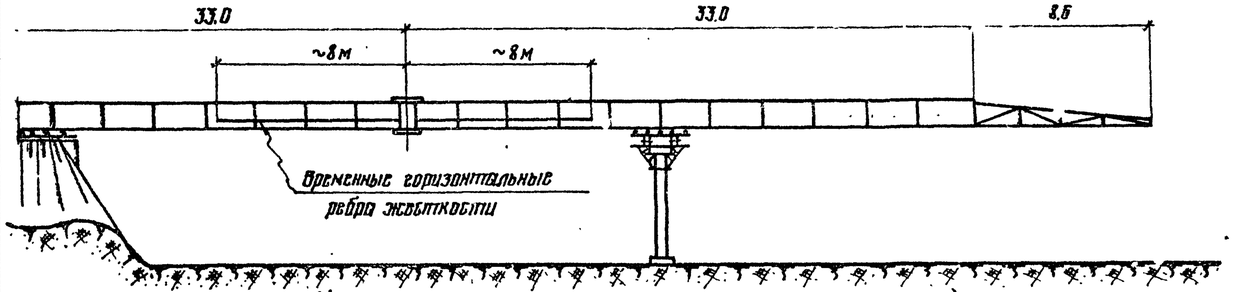

1. Указания по монтажу пролетных строений

1.1. Монтаж пролетных строений на суходоле с помощью автомобильных кранов.

Монтаж металлических и железобетонных конструкций пролетных строений должен осуществляться по проекту производства работ, разработанному специализированной проектной организацией.

1.1. Заводские отправочные элементы металлоконструкций пролетных строений подаются на площадку укрупнительной сборки на автомобилях.

1.1.2 Производится укрупнительная сборка на шпальных клетках главных балок пролетных строений поперечно в пространственные блоки (8 - 3,2 м) с постановкой поперечных и горизонтальных связей.

1.1.3. Дальнейший порядок монтажа может быть различный: (см. рис. 1 и рис. 2).

- в пролетных строениях длиной 15м формляются монтажные стыки главных балок и пространственный блок (или блоки) пролетного строения полной длины автомобильным краном К-162 (на выносных опорах и с длиной стрелы l = 10м) устанавливаются на постоянную опору, затем в пролетных строениях при габаритах проезжей части Г-8 устанавливается третья главная балка и монтируются оставшиеся поперечные и горизонтальные связи, а при габаритах Г-10 и Г-11,5 монтируются поперечные связи между блоками - в пролетных строениях L = 24 и 33м возможны два варианта: первый - аналогично вышеописанному монтажу пролетных строений 15м, только двумя спаренными автомобильными кранами К-162;

второй - в местах монтажных стыков главных балок устраиваются временные промежуточные опоры; металлоконструкции пролетного строения автомобильным краном К-162 устанавливаются на них поблочно на шпальные клетки, оформляются монтажные стыки главных балок, пролетное строение поддомкрачивается и снимается со шпальных клеток на промежуточных опорах

; Монтируется сборная ж/б плита проезжей части или устраивается опалубка и бетонируется монолитная ж/б плита проезжей части.

1.2 Монтаж пролетных строений надвижкой.

1.2.1 Сборка пролетных строений и продольная надвижка может производиться с одного или двух берегов.

1.2.2 Складирование и сборку металлоконструкций пролетных строений на насыпи подходов следует производить с учетом последовательности надвижки.

1.2.3. После сборки и выверки строительного подъема производится опускание пролетного стр на накаточные пути.

1.2.4 При продольной надвижке одного пролетного строения устраивается временная промежуточная опора и необходимый пригруз против опрокидывания.

1.2.5 При продольной надвижке нескольких разрезных пролетных строений устраиваются временные стыки между ними на высокопрочных болтах М22 Конструкция стыков см. на листе N 48.2.

Пролетные строения 15 и 24м надвигаются без аванбека При надвижке пролетных строений 33м требуется постановка дополнительных временных горизонтальных ребер жесткости вертикальных стенок и присоединяется аванбек длиной 8.6м. (см. рис. 3). Изгибающий момент в корне одной нитки аванбека - 11тм.

1.2.6. После надвижки пролетных строений в пролет, снимается аванбек и разбираются временные стыки главных балок, объединяющие пролетные строения. Снятие накладок временного стыка (или стыков) производится последовательно, начиная с первого пролета, после полного снятия усилия со стыка путем поддомкрачивания пролетного строения на соседней опоре.

1.2.7. Настоящие соображения по продольной надвижке пролетных строений действительны при общей нагрузке:

для пролетных строений 15м - 2,77 тс/пог.м
для пролетных строений 24м - 2,8 тс/пог.м
для пролетных строений 33м - 3,68 тс/пог.м
и массе аванбека - 0,95 тс/пог.м

В случае изменения условий монтажа или нагрузок конструкции пролетных строений должны быть проверены на прочность и устойчивость, а также должен быть пересчитан временный стык главных балок.

1.2.8 Монтируется сборная (или бетонируется монолитная) ж/б. плита проезжей части.

2. Указания по монтажу сборных ж/б плит проезжей части

2.1. До укладки плит должен быть составлен акт приемки смонтированных металлоконструкций пролетного строения под монтаж плит.

2.2. Укладку плит производить на полностью собранное пролетное строение. Местные прогибы и вмятины на горизонтальных листах верхнего пояса не допускаются.

2.3 Укладку плит производить автомобильным краном К-162 „на себя".

2.4. Доставку плит под кран производить на автомашинах МАЗ-500 грузоподъемностью 7.5 т со скоростью не более 5 км в час.

2.5. Положение крана и оси движения автомобиля показаны на рис. 4 и 5. Рекомендуется полосу движения автомобиля и крана обозначить на плитах краской.

2.6. Разворот автомашины или крана на плитах моста не допускается.

2.7. В случае необходимости изменения поперечного расположения кран должен выехать за пределы моста.

2.8. Передвижение крана при наличии автомашины на мосту запрещается.

2.9 Въезд автомашины допускается только после установки крана в рабочее положение.

2.10. Складирование плит на пролетном строении категорически запрещается.

2.11 Плиты укладывать на бетонные подкладки и деревянные бруски, фиксирующие высоту и ширину подливки. Под бетонные подкладки засыпать 5мм слой сухого цемента. См рис. 6.

2.12 Бетонирование поперечного шва между плитами см рис. 7.

2.13. Расчетная постоянная погонная нагрузка на пролетное строение (собственная масса металлоконструкций, масса ж/б плиты и решетования) на период монтажа принята: для пролетных строений Г-8 - 8,06 тс/м
" " Г-10 - 9,48 тс/м
" " Г-11.5 - 9.57 тс/м

При изменении указанных нагрузок или порядка монтажа должна быть произведена расчетная проверка конструкций на прочность и устойчивость стенку и общей устойчивости главных балок

Директор	Меленник		Серия 3.503-43/80
Гл инж пр	Кузнецов		
Нач отд	Стрелецкий		
Гл констр	Якулов		Схемы монтажа пролетных строений, указания по монтажу плиты проезжей части
Гл инж пр	Осипов		Стадия Р Лист 1 Листов 2
Ведущ инж	Гарьянцкий		Госстрой СССР Союздорпроект
Проверил	Кирилкина		
Исполнил	Ушневецкий		

Подпись и дата
Инв. № подл.
Взам. инв. №

Схемы монтажа сборных ж/б плит проезжей части. При Г-8

Рис. 4

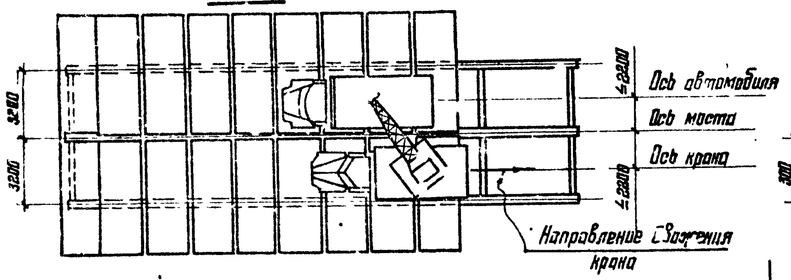

При Г-10 и Г-11,5

Рис. 5

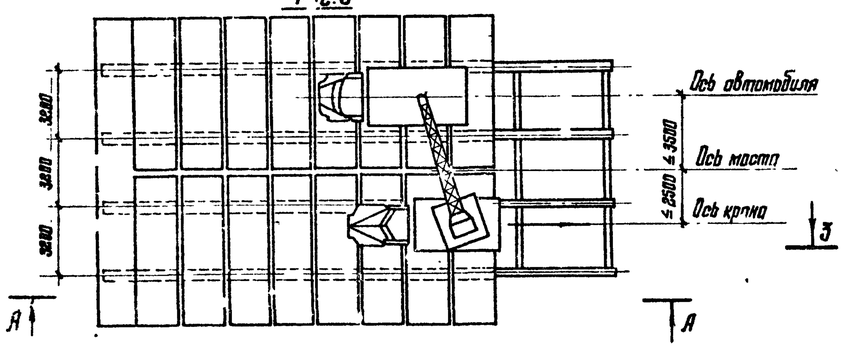

А-А

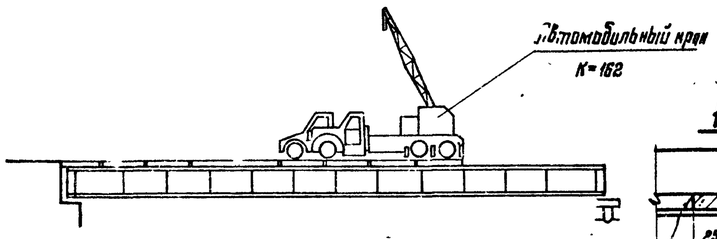

Рис. 6

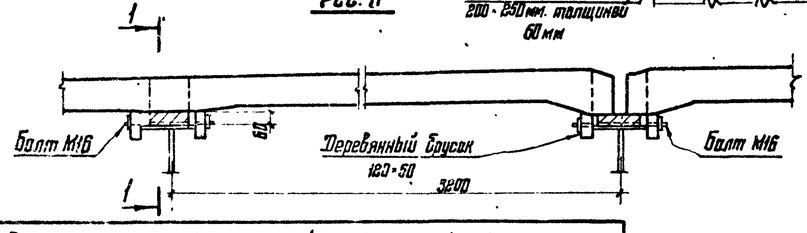

1-1

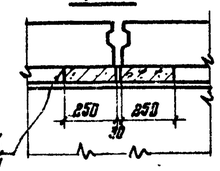

Бетонный брусок 200×250 мм. толщиной 60 мм

2-2 для L=15м

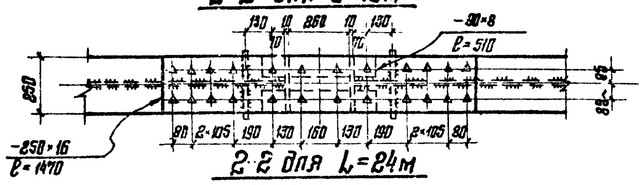

2-2 для L=24м

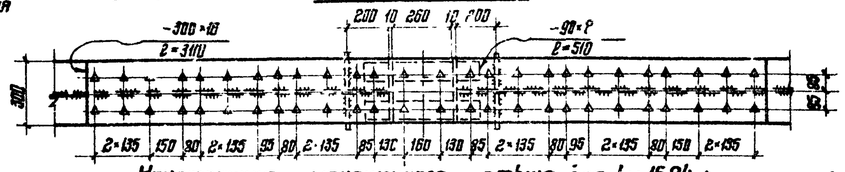

Конструкция монтажного стыка для L=15,24м

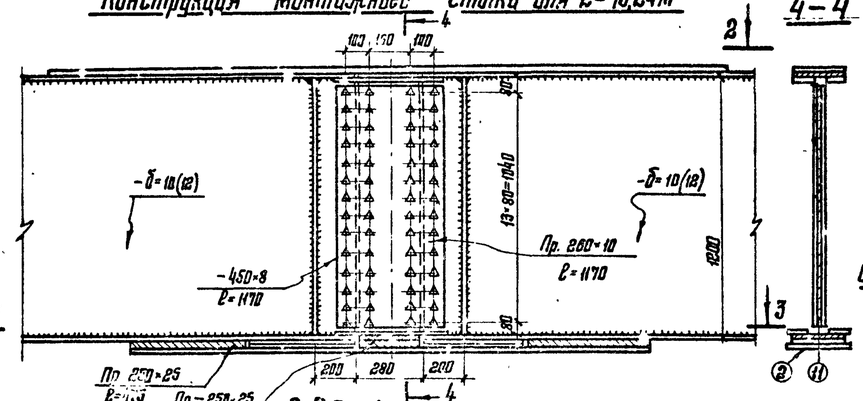

4-4

3-3 для L=24м

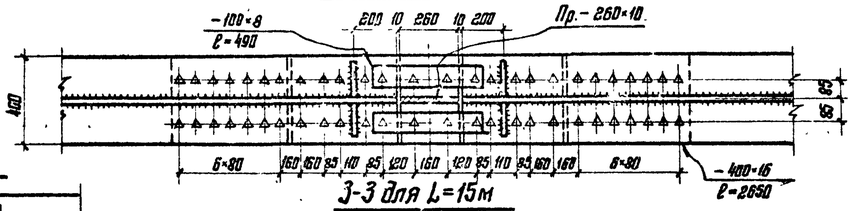

3-3 для L=15м

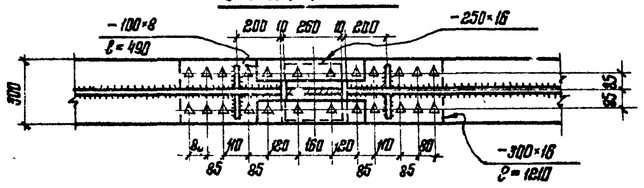

5-5

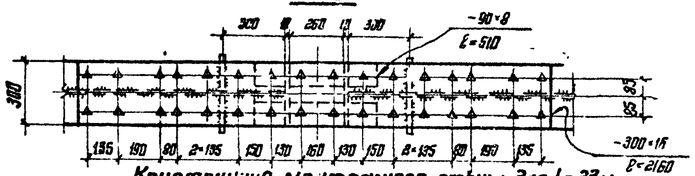

Конструкция монтажного стыка для L=33м

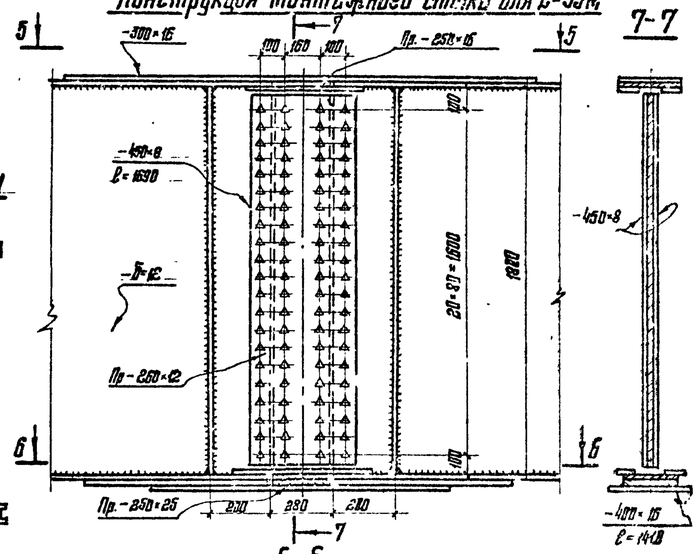

7-7

6-6

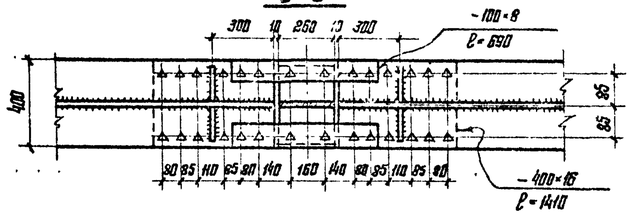

Рис. 7

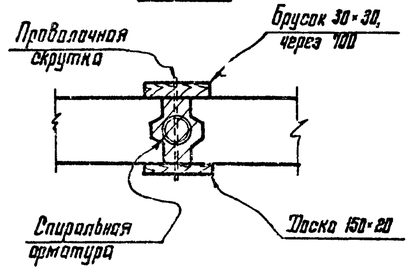

Расход металла на временные стыки

Материал 15ХСНД-2 (10ХСНД-3)

Пролет	На пролетное строение					
	Г-8			Г-10; Г-11,5		
	Кол-во стыков	Масса одного	Масса всех	Кол-во стыков	Масса одного	Масса всех
м	шт.	кг	кг	шт	кг	кг
15	3	223	669	4	223	892
24	3	428	1284	4	428	1712
33	3	335	1005	4	335	1340

При заказе пролетных строений, предназначенных для монтажа продольной надвижкой, следует оговорить образование отверстий под временный монтажный стык:

а) в поясах и вертикале главной балки одного из концов главного и следующего за ним пролетного строения;

б) только в стенке обоих концов последующих пролетов, а также переднего по ходу надвижки конца последнего надвигаемого пролетного строения.

Полный комплект накладок следует заказать только для первого по ходу надвижки стыка, а для последующих стыков — только вертикальные накладки.

При этом на заводе на стыкуемых концах упоры и опорные листы-фасонки не приклепываются, а устанавливаются на высокопрочных болтах при монтаже.

Сечения и напряжения главных балок

Пролет м	Тип сечен.	Сечение	Расчетные моменты M_I	Расчетные моменты M_{II}	Эскиз	Состав сечения	Площадь сеч. F см²	Стадия работы		Волокна	Момент сопротивл. W см³	Напряжения кг/см² σ_I	σ_{II}	$\sigma_I+\sigma_{II}$
15	I	4600 / 7800	64,5	176,1		1. Ж.б. плита	705	Металл I ст.		Верхнее	6594	-926		
						2. Н.г.л 250×16	39,6			Нижнее	7619	709		
						3. В.л. 1200×10	120	Объединенное сечен. II стад.	Металл	Верхнее	649400		-27	-853
						4. Н.г.л. 300×16	48			Нижнее	12350		1425	2134
						Итого: по I ст.	210,6		Ж.б. плита	Ось плиты	492000		36	36
						Итого: по II ст.	905,6			Верхн. фибра	348600		50	50
24	II	4400 / 28700	144,7	339,6		1. Ж.б. плита	892	Металл I ст.		Верхнее	8997	-1608		
						2. В.г.л. 300×16	40,6			Нижнее	15407	939		
						3. В.л. 1200×12	144	Объединенное сечен. II ст.	Металл	Верхнее	327500		-103	-174
						4. Н.г.л 500×25	125			Нижнее	23750		1429	2368
						Итого: по I ст.	309,6		Ж.б. плита	Ось плиты	678700		50	50
						Итого: по II ст.	1201,6			Верхн. фибра	518600		65,5	65,5
	III	4920 / 23700	92,5	217		1. Ж.б. плита	892	Металл I ст		Верхнее	8189	-1129		
						2. В.г.л. 300×16	40,6			Нижнее	9866	937		
						3. В.л. 1200×12	144	Объединенное сечен. II ст.	Металл	Верхнее	847000		-25	-1154
						4. Н.г.л. 400×16	64			Нижнее	15700		1382	2319
						Итого: по I ст.	248,6		Ж.б. плита	Ось плиты	627600		34,6	34,6
						Итого: по II ст.	1140,6			Верхн. фибра	444000		49	49
33	IV	6700 / 32400	212	345		1. Ж.б. плита	840	Металл I ст.		Верхнее	14600	-1473		
						2. В.г.л. 300×16	40,6			Нижнее	16900	1272		
						3. В.л 1800×12	216	Объединенное сечен. II ст.	Металл	Верхнее	285500		-121	-1594
						4. Н.г.л. 400×16	64			Нижнее	26600		1300	2572
						Итого: по I ст.	320,6		Ж.б. плита	Ось плиты	840000		40,7	40,7
						Итого: по II ст.	1160,6			Верхн. фибра	685000		50,4	50,4
	V	1050 / 32400	219	357		1. Ж.б. плита	840	Металл I ст.		Верхнее	16340	-1340		
						2. В.г.л. 300×16	40,6			Нижнее	26600	823		
						3. В.л. 1800×12	216	Объединенное сечен. II ст.	Металл	Верхнее	250000		-143	-1483
						4. Н.г.л. 550×25	137,5			Нижнее	40400		885	1708
						Итого: по I ст.	394,1		Ж.б. плита	Ось плиты	927000		38,5	38,5
						Итого: по II ст.	1234,1			Верхн. фибра	785000		45,5	45,5
	VI	16200 / 32400	323	527		1. Ж.б. плита	840	Металл I ст		Верхнее	18800	-1720		
						2. В.г.л. 400×16	56,6			Нижнее	27700	1166		
						3. В.л. 1800×12	216	Объединенное сечен. II ст.	Металл	Верхнее	254000		-238	-1928
						4. Н.г.л. 550×25	137,5			Нижнее	40400		1305	2471
						Итого: по I ст.	410,1		Ж.б. плита	Ось плиты	934000		56,5	56,5
						Итого: по II ст	1250,1			Верхн. фибра	789000		67	67

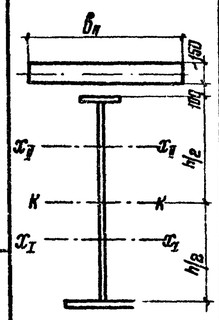

Поперечные разрезы

Г-8

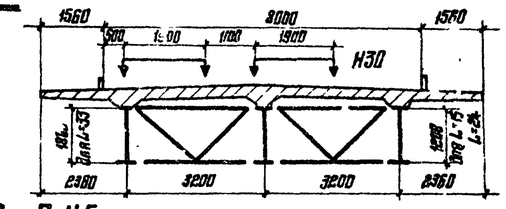

Г-10 и Г-11.5

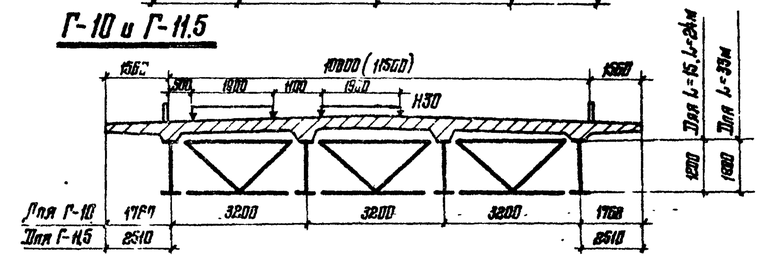

Нагрузки:

Постоянная на 1 главную балку (тс/м)

Пролет м	Габарит м	I стадия нормат.	I стадия расчетн.	II стадия нормат.	II стадия расчетн.
15	Г-8	1,865	2,053	0,967	1,43
	Г-10	1,763	1,939	0,893	1,325
	Г-11,5	1,85	2,035	0,995	1,48
24	Г-8	1,891	2,082	0,987	1,43
	Г-10	1,788	1,968	0,983	1,325
	Г-11,5	1,876	2,064	0,995	1,48
33	Г-8	2,913	3,205	1,45	2,15
	Г-10	3,425	3,767	1,785	2,65
	Г-11,5	3,60	3,96	1,99	2,96

Временные: Н-30; НК-80; толпа 400 кгс/м²

Коэффициенты поперечной установки

Временная нагрузка	Коэффициент „η" поперечн. уст. „η" Г-8	Г-10	Г-11,5	Динамический коэфф. 1+μ L=15	L=24	L=33
Н-30	0,683	0,601	0,55	1,288	1,246	1,215
НК-80	0,513	0,404	0,428	1	1	1
Толпа	1,13	0,795	0,865	1	1	1

Коэффициенты условий работ при проверке местной устойчивости вертикальной стенки главной балки

Пролет м	Максимальные в сечениях
15	0,39
24	0,32
33	0,665

Директор	Мельников	
Гл. инж. пр.	Кузнецов	
Нач. отд.	Стрелецкий	
Гл. констр.	Окулов	
Гл. инж. пр.	Осипов	
Рук. груп.	Гармерицкий	
Проверил	Кирюхина	
Исполнил	Воскрылова	

Серия 3.503-43/80

Расчетный лист

Стадия	Лист	Листов
Р	43.1	2

Ордена Трудового Красного Знамени Ленинградский Промстройпроект Госстроя СССР

Схема пролетного строения L=33м

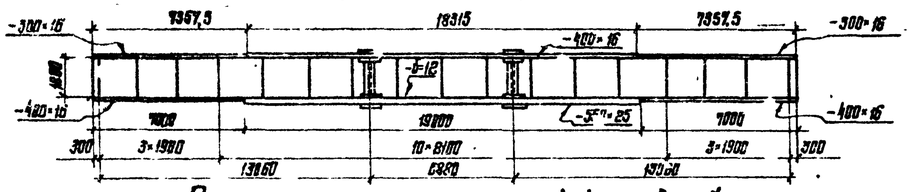

План нижних горизонтальных связей для Г-8

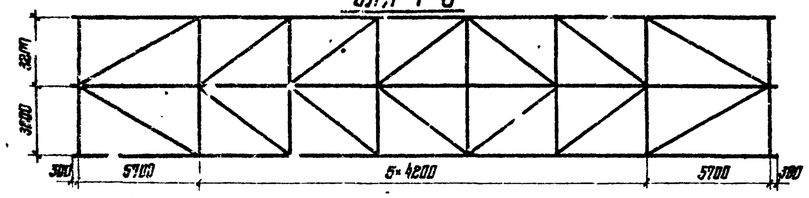

План нижних горизонтальных связей для Г-10 и Г-11,5

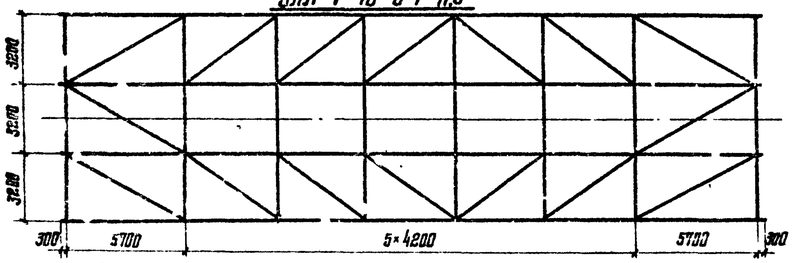

Схема пролетного строения L=24м

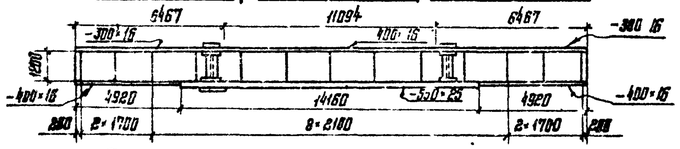

План нижних горизонтальных связей для Г-8

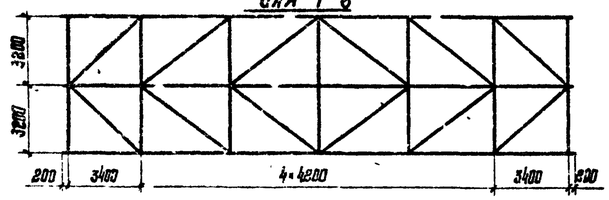

План нижних горизонтальных связей для Г-10 и Г-11,5

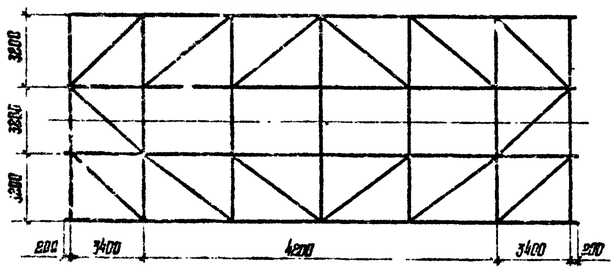

Схема пролетного строения L=15м

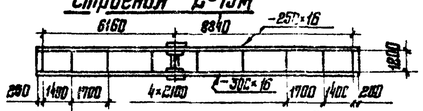

План нижних горизонт. связей для Г-8

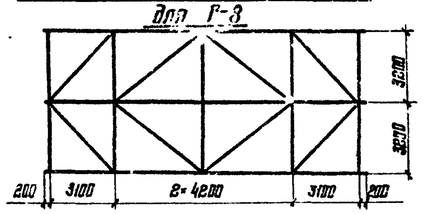

для Г-10 и Г-11,5

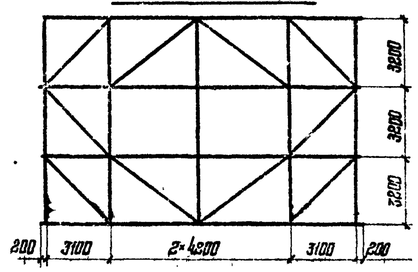

Поперечные и горизонтальные связи

Элемент связи		Эскиз	Состав сечения	Проверка на устойчивость $\sigma = \frac{N}{\varphi \cdot F_{бр}}$										Проверка на прочность $\sigma = \frac{N}{F_{нт}} \pm \frac{M}{W_{нт}}$					
				$F_{бр}$	r_x	r_y	l_x	l_y	λ_x	λ_y	φ	N	σ	M	$F_{нт}$	$W_{нт}$	$\frac{N}{F_{нт}}$	$\frac{M}{W_{нт}}$	σ
				см²	см	см	см	см				т	кг/см²	кг см	см²	см³	кг/см²	кг/см²	кг/см²
Поперечные связи	1-3	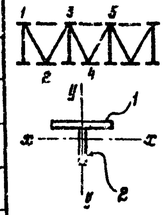	1. Г.п. – 180×10	31	4,23	3,96	0,8·320	320	61	81	0,57	24,5	1387	$31,2 \cdot 10^2$	26,4	48,8	928	64	984
	3-5		2. В.л. – 180×10 (Б.л. – 180×16 для 1-2; 2-3)	31	4,23	3,96	256	320	61	81	0,57	44,5	2510	$31,2 \cdot 10^2$	26,4	48,8	1690	64	1754
	1-2			33,8	4,45	3,96	0,8·184	184	33	47	0,815	22,6	910	$7,12 \cdot 10^2$	12,3	25,3	2320	28	2348
	3-4			31	4,23	3,96	0,8·184	184	35	47	0,815	17,4	687	$7,12 \cdot 10^2$	26,4	42,8	670	15	685
Горизонт.			1. В.л. – 130×10 2. Г.л. – 180×10	31	4,23	3,96	468	374	111	94	0,345	1,28	120						
			1. В.л. – 160×12 2. Г.л. – 200×10	39,2	5,34	4,13	655	0,8·655	123	157	0,279	3,3	302	$36,4 \cdot 10^3$	34,6	84,1	95	421	516

Домкратные балки

Эскиз сечения	Состав сечения	$F_{бр}$	$S_x^{отс}$	J_x	y	W_x	M	Q	$\sigma = \frac{M}{W}$	$\tau \simeq \frac{Q \cdot S}{J \cdot \delta}$
	мм	см²	см³	см⁴	см	см	тм	т	кг/см²	кг/см²
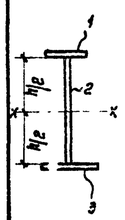	1. В.г.л. – 200×10	20	1242	73700						
	2. В.л. – 1212×10	121,2	1836	148353						
	3. Н.г.л. – 200×10	20		73700						
	Итого:	161,2	3048	295763	61,6	4800	71,63	67,7	1500	700
	1. В.г.л. – 200×10	20	1290	83205						
	2. В.л. – 1280×10	128	2048	174763						
	3. Н.г.л. – 200×10	20		83205						
	Итого:	168	3338	341173	65	5249	109,6	68	2070	685

Ж.б. плита проезжей части

Subарт	Сечение		Расчетн. изгиб. момент тм	Толщина сечен h см	Диаметр и кол-во стержней мм	Площадь ар-ры см²	Subарт	Коэфф. на трещин.
Г-10	Консоль		-6,70	19	12,4 ф 14	19,08	Г-10; Г-11,5	0,0166
	Пролет	M_{max}	3,69	15	10 ф 14	15,30		0,0149
		M_{min}	-1,53		5 ф 14	7,69		
	Опора		-4,57	19	10 ф 14	15,39		0,0140
Г-8; Г-11,5	Консоль		-5,61	19	11 ф 14	16,94	Г-8	0,0122
	Пролет	M_{max}	3,19	15	10 ф 14	15,39		0,01595
		M_{min}	-1,627		5 ф 14	7,69		0,0167
	Опора		1,87	19	10 ф 14	15,39		0,0138

Прогиб главных балок

N п/п	Наименование	L=15м	L=24м	L=33м
		см	см	см
1	От пост. нагр. на I стадии	1,1395	5,04	8,2
2	От пост нагр. на II стадии	0,178	0,69	1,1
3	От временной нагрузки	0,686	1,78	2,6
4	f/l	1/2130	1/1326	1/1265

Схемы строительного подъема

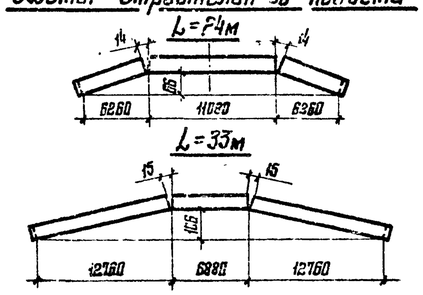

Опорные реакции на 1 опорную часть

Прол.	Наименование нагрузки	Сочетание Основн. тс	Сочетание Дополн. тс	Перемещение Δ см	Прол.	Наименование нагрузки		Сочетание Основн. тс	Сочетание Дополн. тс	Перемещение Δ см
L=33м	Постоянная	40	40		L=15,24м	Постоянная		24,5	24,5	
	Временная	75	64,6			Временная		63,2	54	
	Итого:	115	104,6	2,01		Итого:		87,7	78,4	1,46
	Давление под опорной плитой	Подв опорн. частью	75	113,5		Давление под опорной плитой кг/см²	Подв опорн. частью	52,1	89,3	
		Неподв. опорн. частью	73	79,5			Неподв. опорн. частью	73	79,6	

Серия 3.503-43/80

Лист 43.2

Инв. № подл. | Подпись и дата | Взам. инв. №

Г-8

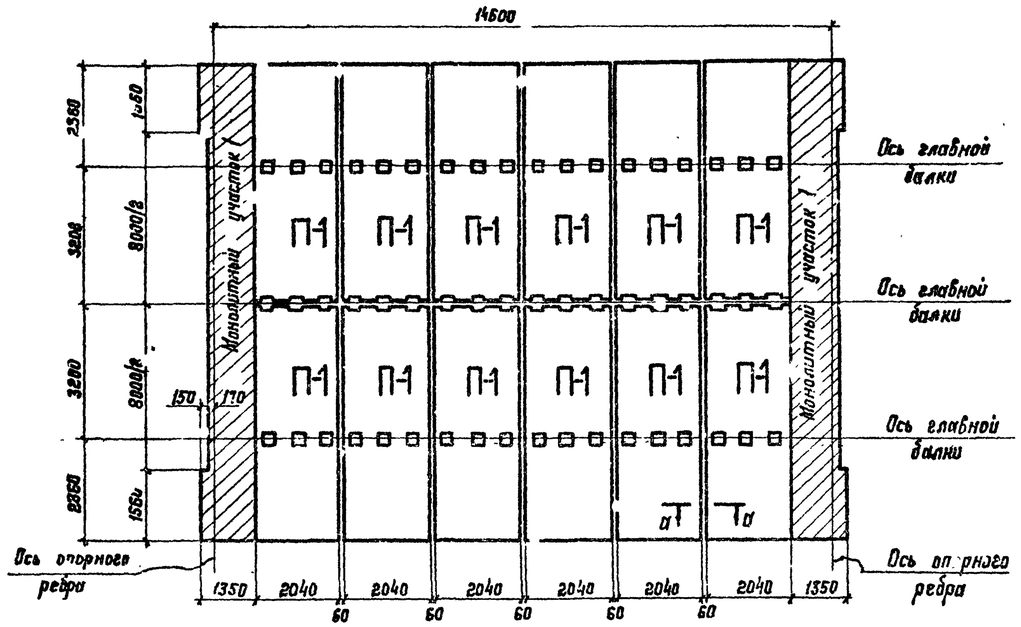

Г-10 и Г-11,5

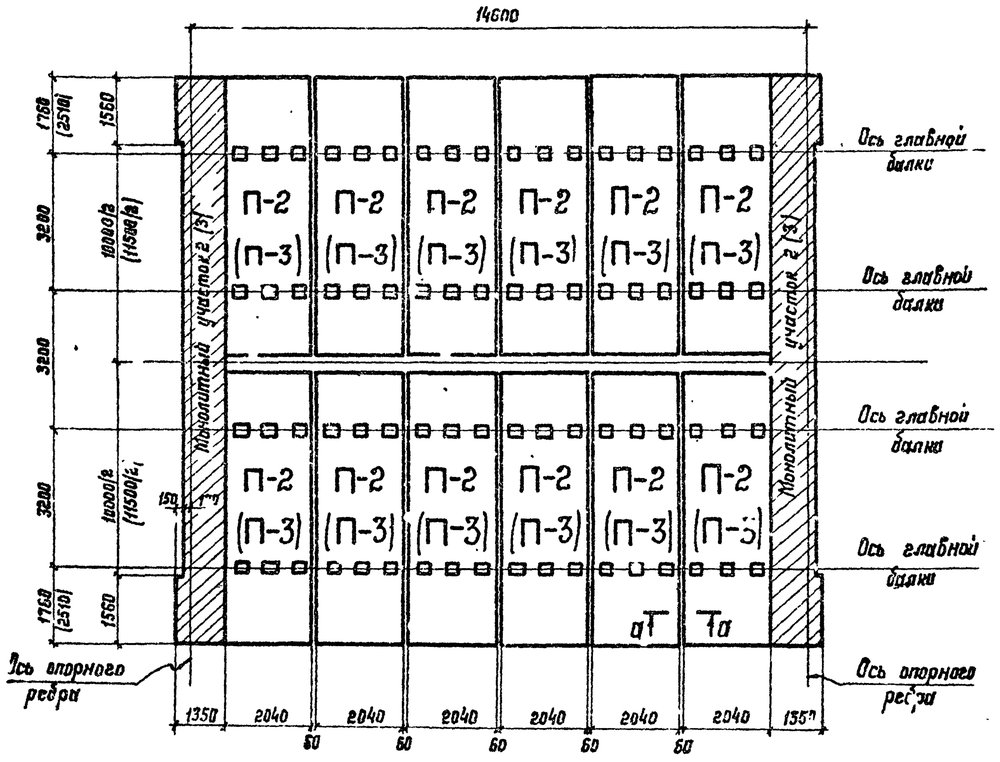

Г-8

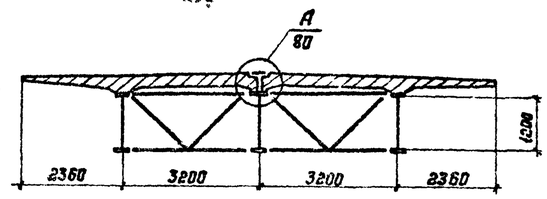

Г-10; Г-11,5

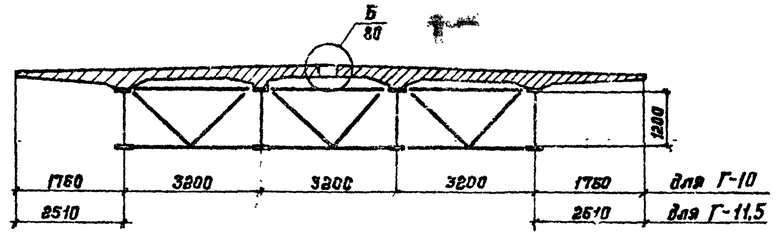

Основные объемы работ по ж.б. плите проезжей части

№ п/п	Наименование элемента	Количество (шт.)			Расход материала											
					На один элемент		Всего									
							Г-8			Г-10			Г-11,5			
		Г-8	Г-10	Г-11,5	Бетон (м³)	Металл (т)	Бетон (м³)	Металл (т)	т/м³	Бетон (м³)	Металл (т)	т/м³	Бетон (м³)	Металл (т)	т/м³
1	П1	12			1,83	0,32	21,96	3,84	0,175						
2	П2		12		2,17	0,409				26,04	4,908	0,188			
3	П3			12	2,38	0,448							28,56	5,376	0,188
4	Монолитный участок	2	2	2			2,54	0,796	0,313	3,10	0,996	0,321	3,27	1,092	0,334
5	Швы омоноличивания						1,93	0,166	0,086	3,16	0,064	0,020	3,25	0,067	0,021
6	Закладные детали МН1	32	32	32		0,0036		0,115			0,115			0,115	
	МН2	16	16	16		0,0091		0,145			0,146			0,146	
	Всего на пролетное строение:						26,43	5,06	0,191	32,3	6,23	0,193	35,09	6,80	0,194

Примечания:

1. Размеры и обозначения в скобках даны для Г-11,5 м.
2. Разрез А-А см. на листе 80.

Директор	Мельников		
Гл.инж.ин	Кузнецов		
Нач.отд.	Стрелецкий		
Гл.констр.	Окулов		
Гл.инж.пр	Осипов		
Рук.груп	Тарнарутский		
Проверил	Кирюхина		
Исполнил	Королевцева		

Серия 3.503-43/80

Пролетное строение 15 м. Г-8; Г-10 и Г-11,5. Маркировочные схемы сборных плит проезжей части.

Стадия	Масса	Масштаб
Р		
Лист 44	Листов	

Ордена Трудового Красного Знамени ЦНИИПРОЕКТСТАЛЬКОНСТРУКЦИЯ

Инв. № подл. | Подпись и дата | Взам. инв. №

Г-8

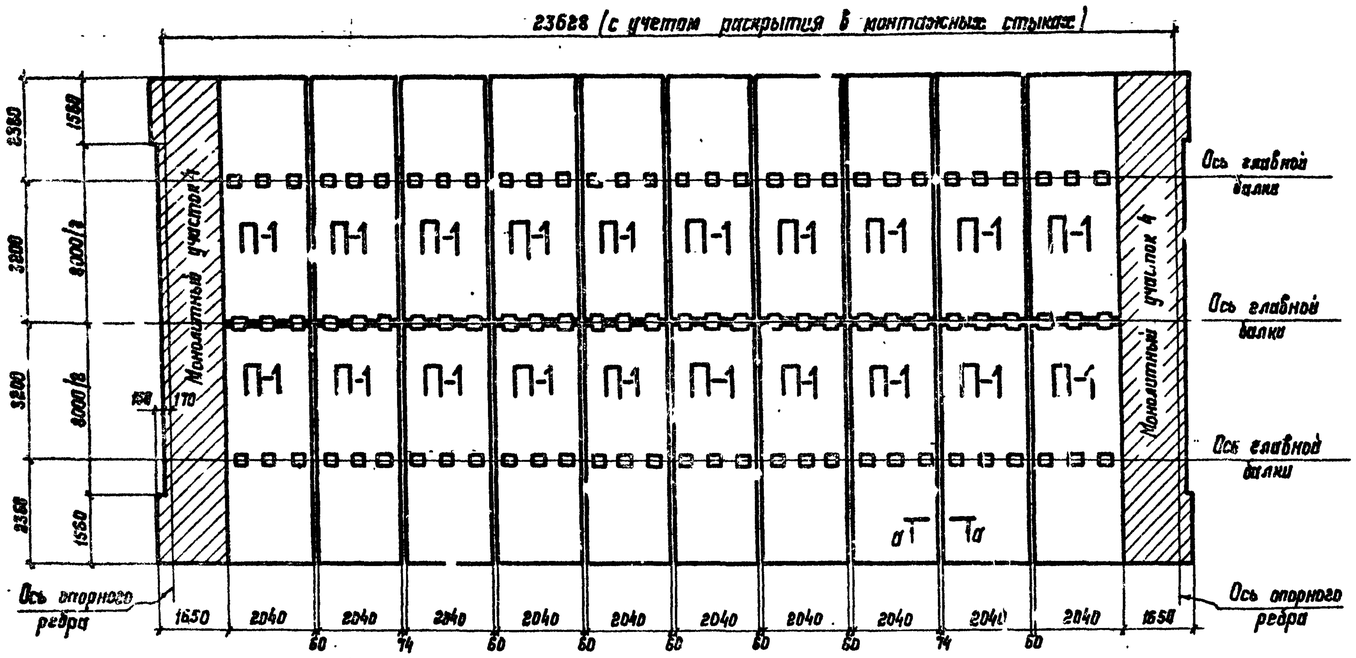

Г-10 и Г-11,5

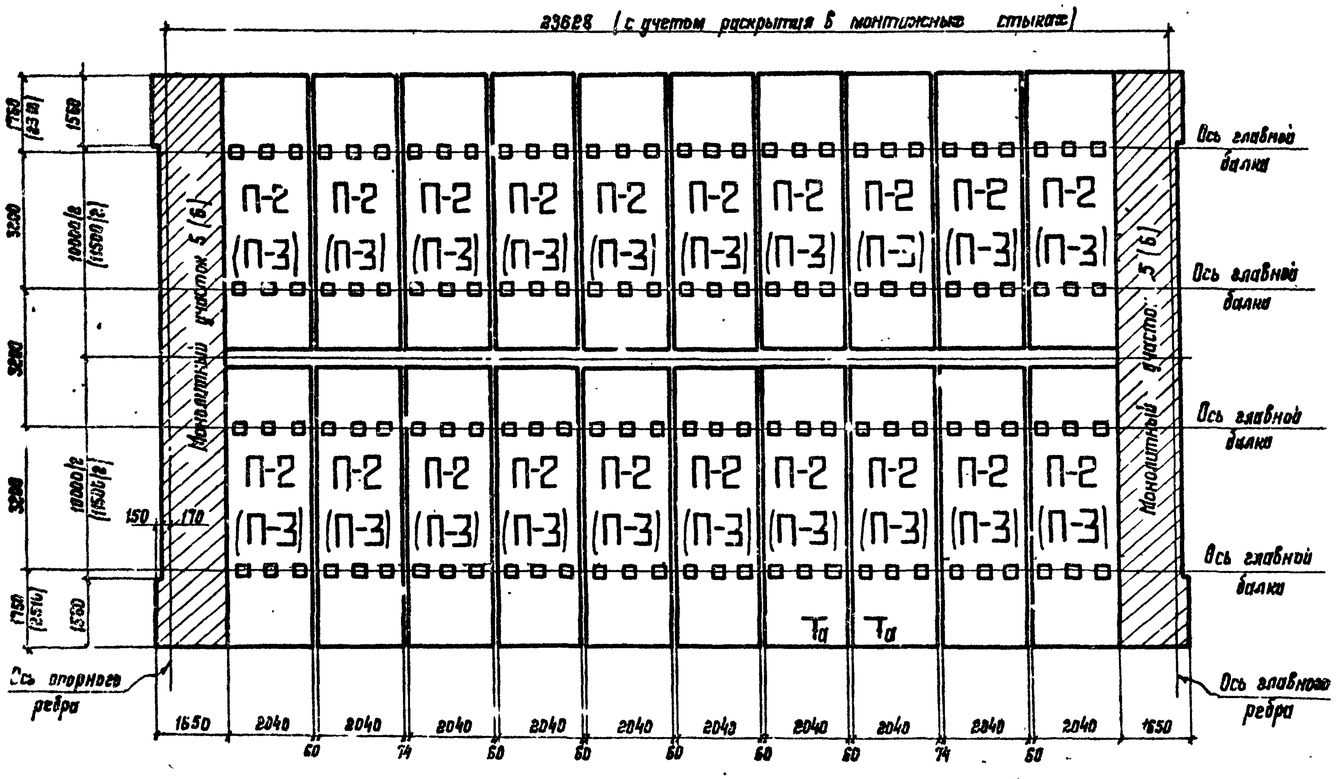

Г-8

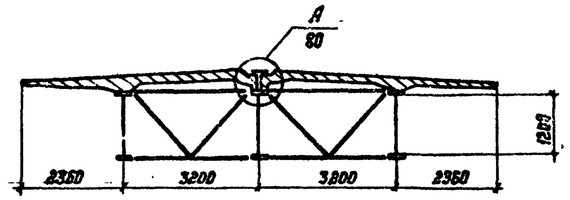

Г-10; Г-11,5

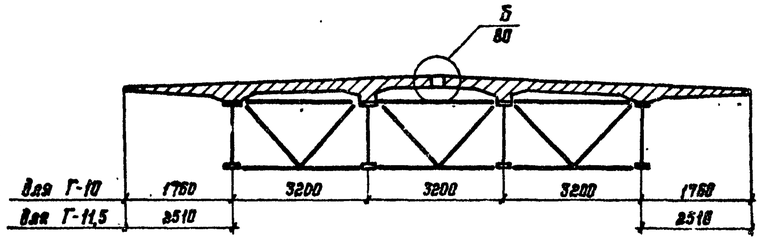

Основные объемы работ по ж. б. плите проезжей части

№ п/п	Наименование элемента	Количество (шт.) Г-8	Г-10	Г-11,5	Расход материала на один элемент: Бетон (м³)	Металл (т)	Всего Г-8: Бетон (м³)	Металл (т)	т/м³	Г-10: Бетон (м³)	Металл (т)	т/м³	Г-11,5: Бетон (м³)	Металл (т)	т/м³
1	П1	20			1,83	0,32	36,6	6,4	0,175						
2	П2		20		2,17	0,409				43,4	8,18	0,188			
3	П3			20	2,38	0,448							47,6	8,96	0,188
4	Монолитный участок	2	2	2			3,07	1,166	0,380	3,64	1,25*	0,335	4,1	1,370	0,343
5	Швы омоноличивания						3,30	0,281	0,085	5,37	0,109	0,020	5,53	0,116	0,021
6	Закладные детали МН1	46	46	46		0,0036		0,166			0,166			0,166	
	МН2	24	24	24		0,0091		0,218			0,218			0,218	
	Всего на пролетное строение:						42,90	8,231	0,192	52,4	9,929	0,189	57,23	10,83	0,191

Примечание:

1. Размеры и обозначения в скобках даны для Г-11,5 м.
2. Разрез а-а см. на листе 80.

Директор	Мельников		
Гл.инж.пр.	Кузнецов		
Нач. отд.	Стрелецкий		
Гл.конст.	Окулов		
Гл.инж.пр.	Ос[illegible]ов		
Рук. дрог.	Тарнорицкий		
Проверил	Кирюхина		
Инженер	Волковецкая		

Серия 3.503-43/80

Пролетное строение 24 м. Г-8; Г-10 и Г-11,5. Маркировочные схемы сборных плит проезжей части.

Стадия	Масса	Масштаб
Р		

Лист 45 | Листов 5

Ордена Трудового Красного Знамени Промстройпроект

Г-8

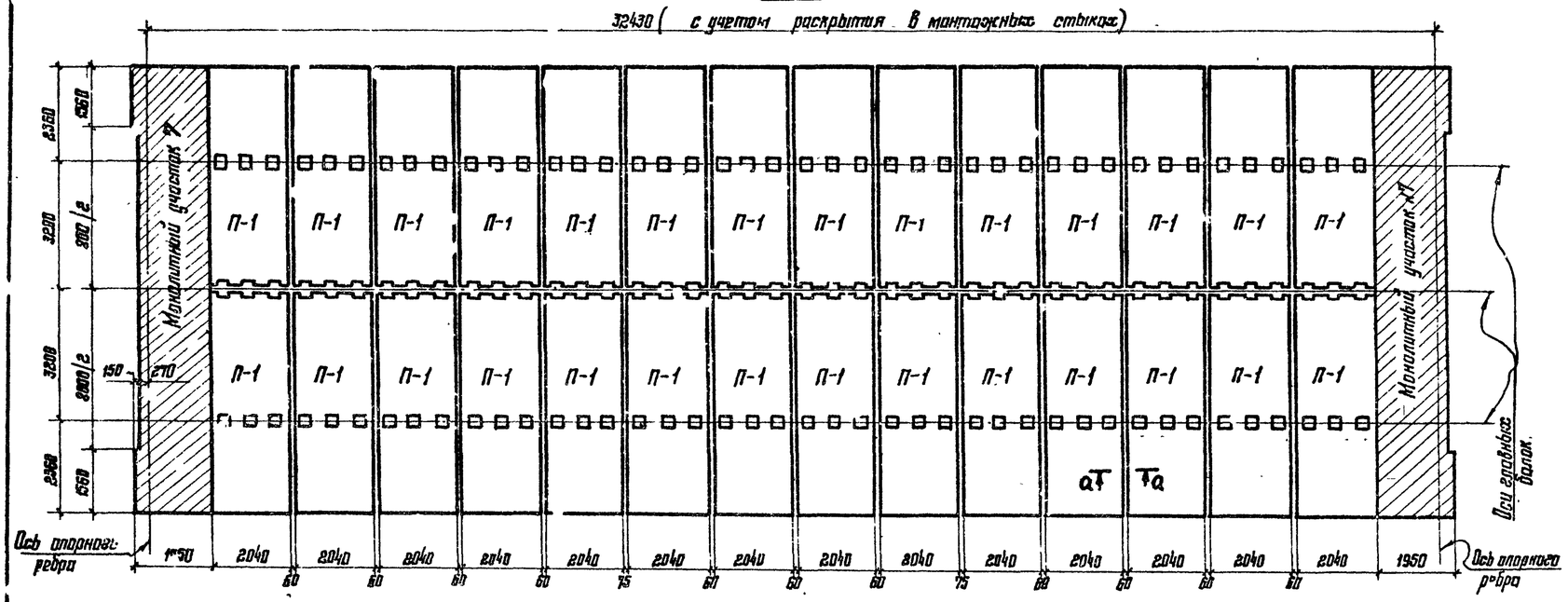

Г-8

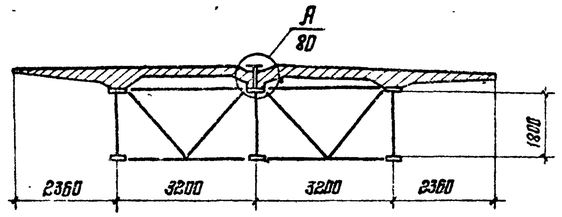

Г-10; Г-11,5

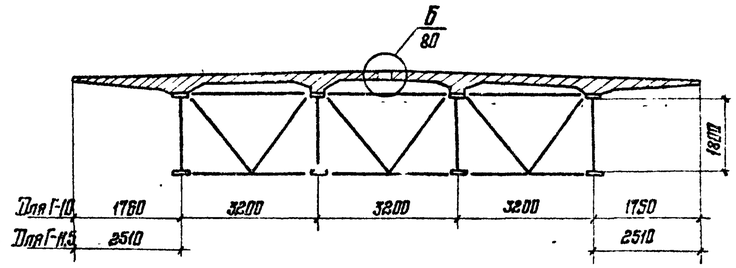

Г-10 и Г-11,5

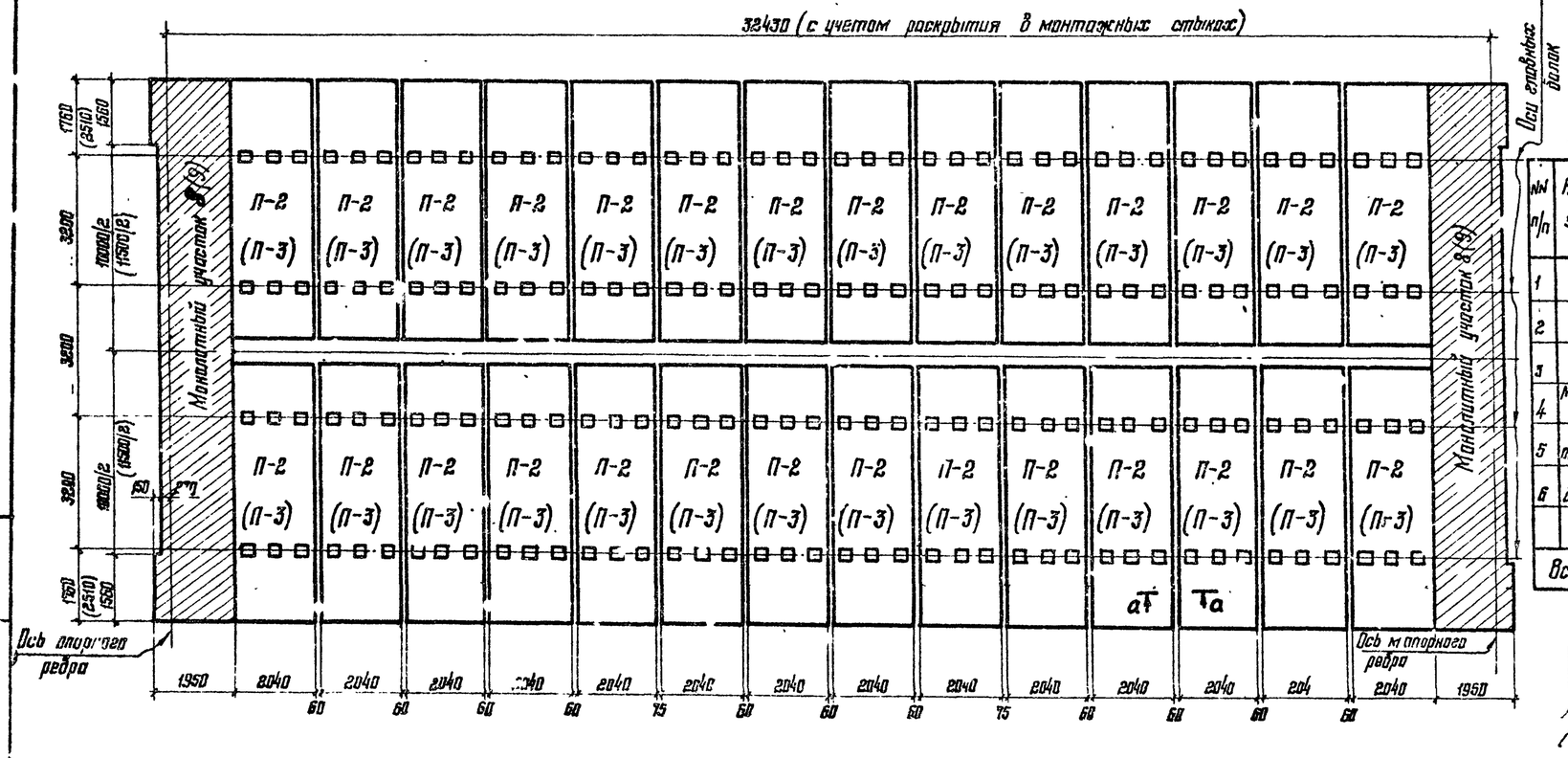

Основные объемы работ по ж.б. плите проезжей части

№ п/п	Наименование элемента	Количество (шт.)			Расход материала										
					На один элемент		Всего								
							Г-8			Г-10			Г-11,5		
		Г-8	Г-10	Г-11,5	бетон ($м^3$)	металл (т)	бетон ($м^3$)	металл (т)	т/$м^3$	бетон ($м^3$)	металл (т)	т/$м^3$	бетон ($м^3$)	металл (т)	т/$м^3$
1	П1	28			1,83	0,32	51,24	8,96	0,175						
2	П2		22		2,17	0,409				60,76	11,452	0,188			
3	П3			28	2,38	0,448							66,64	12,544	0,188
4	Монолитный участок	2	2	2			3,60	1,124	0,312	4,4	1,404	0,321	4,8	1,538	0,32
5	Швы омоноличивания						4,66	0,395	0,085	7,58	0,156	0,021	7,[illegible]	0,166	0,021
6	Закладные детали МН1	64	64	64		0,0036		0,230			0,230			0,230	
	МН2	32	32	32		0,0091		0,291			0,291			0,291	
Всего на пролетное строение:							59,5	11,00	0,185	72,7	13,53	0,186	79,3	14,77	0,187

Разрез α-α см. на листе 80

Размеры и обозначения в скобках даны для Г-11,5м.

Директор	Мельников		
Гл. инж. пр.	Кузнецов		
Нач. отд.	Стрелецкий		
Гл. конструктор	Окулов		
Гл. инж. пр.	Осипов		
Гл. инж. пр.	Горнорицкий		
Проверил	Кирюхина		
Исполнил	Васильева		

Серия 3.503-43/80

Пролетное строение 33м. Г-8; Г-10 и Г-11,5.

Маркировочные схемы сборных плит проезжей части

Стадия	Лист	Листов
Р		

Лист 45 | Листов

Утверждено Госстроем СССР

ЦНИИПРОСКТТЛЕГКОНСТРУКЦИЯ

Инв. № подл. | Подпись и дата | Взам. инв. №

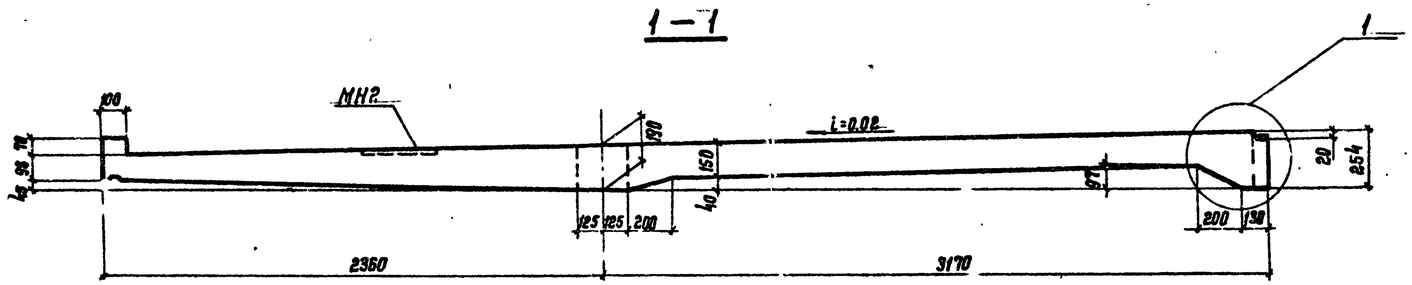

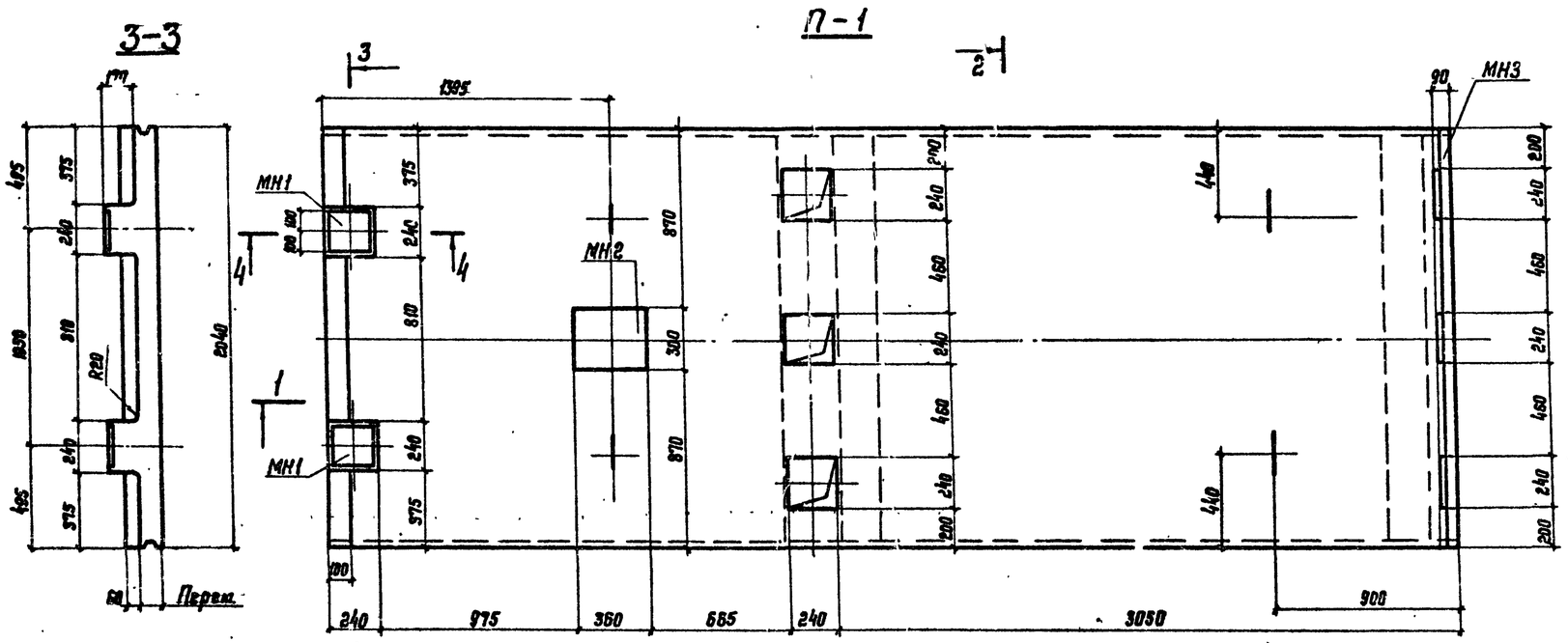

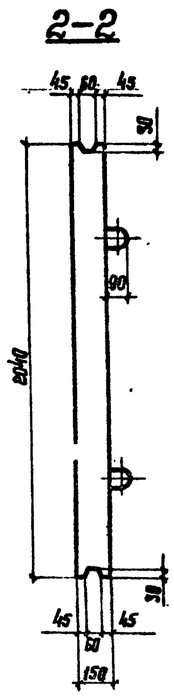

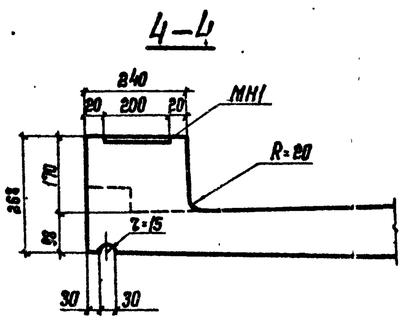

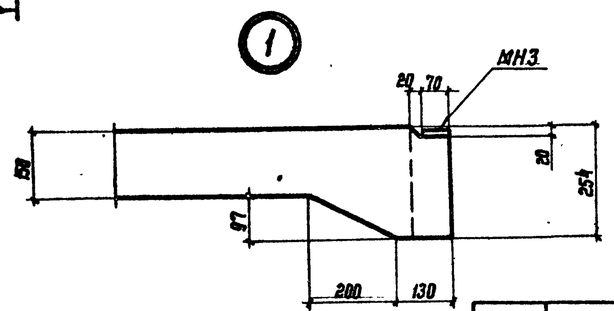

1. Маркировочные схемы сборных плит проезжей части см. на листах N N 44, 45, 46.
2. Материалы плит см. на листе N 55.
3. Закладные детали МН-1 и МН-2 см. на листе N 80.

Директор	Мельников		3.503-43/80			
Гл.инж.ин.	Кузнецов		Сборочные чертежи плит проезжей части П-1.	Стадия	Масса	Масштаб
Нач.отд.	Стрелецкий			Р	4,4т	
Гл.констр	Окулов			Лист 47	Листов	
Гл.инж.пр	Осипов			Ордена Трудового Красного Знамени ЦИНИПРОЕКТСТАЛЬКОНСТРУКЦИЯ		
Рук.груп	Тарнаруцкий		Бетон М100, Мрз 300			
Проверил	Нирюхина					
Исполнил	Цимбара					

Инв. N подл. | Подпись и дат. | Взам. инв. N

1—1

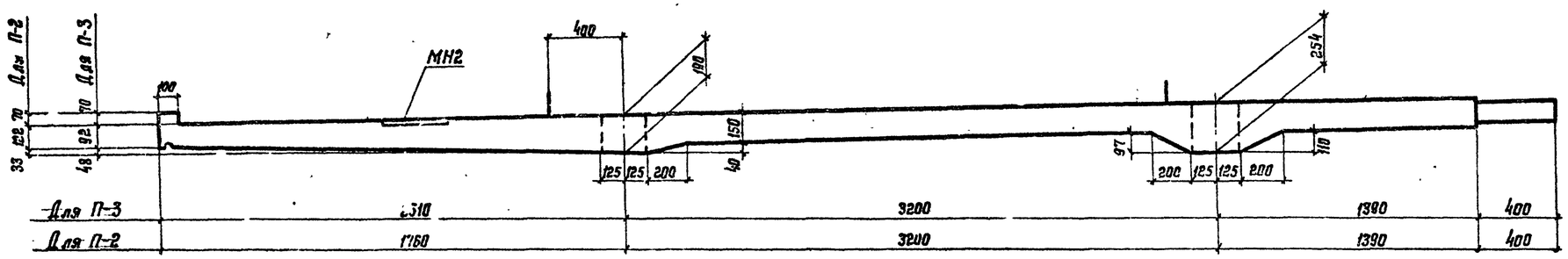

2—2

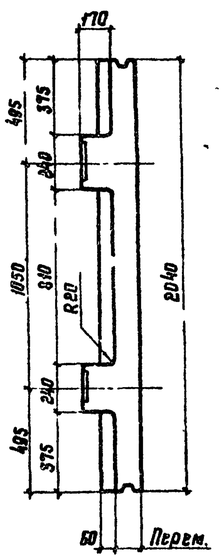

П-2; П-3

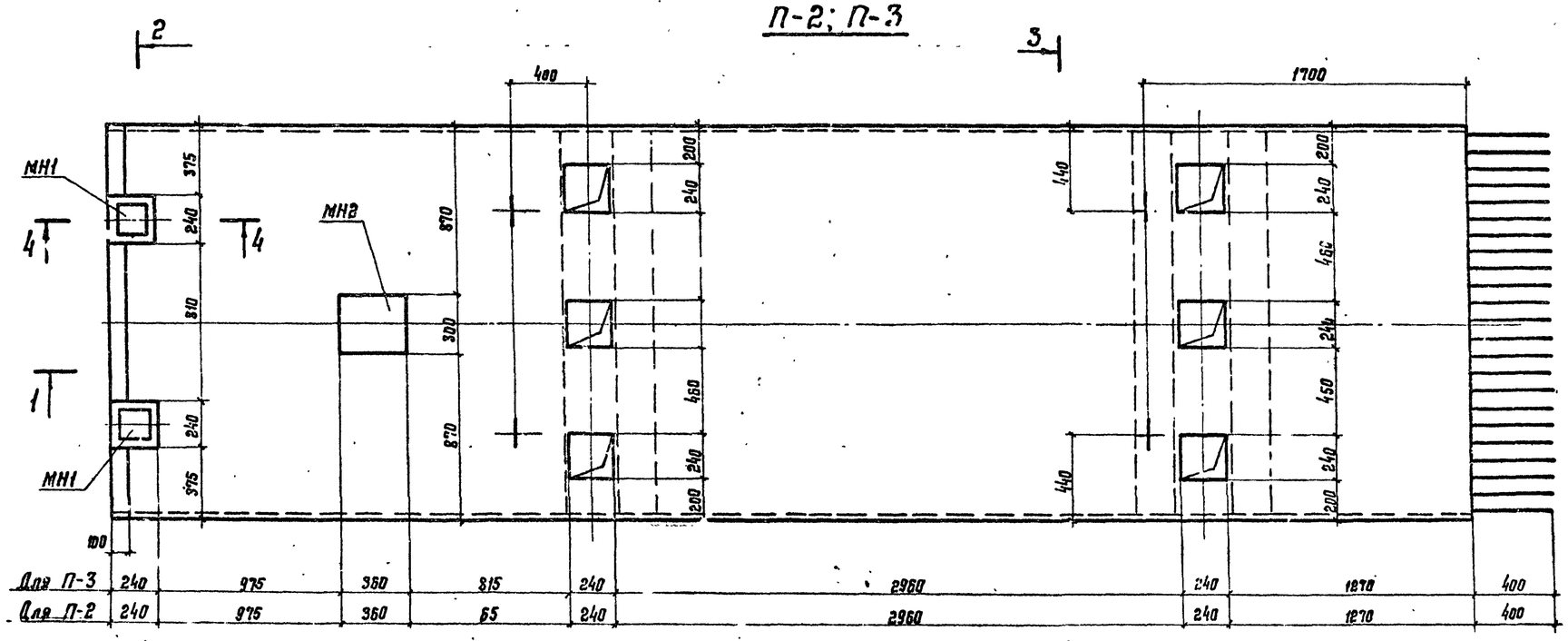

3-3

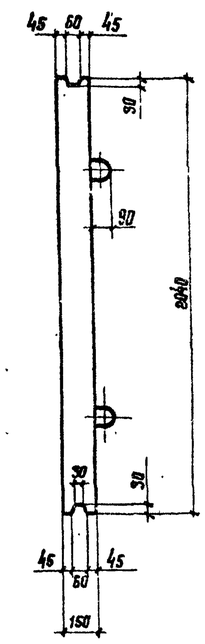

4—4

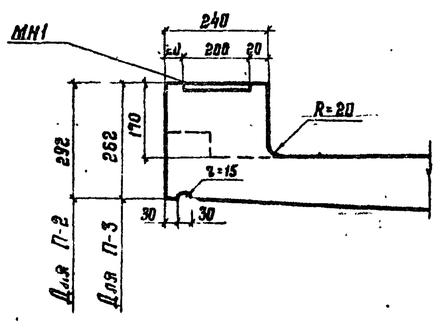

1. Маркировочные схемы сборных плит проезжей части см. на листах NN44, 45, 46.
2. Материалы плит см. на листе N55.
3. Закладные детали МН-1 и МН-2 см. на листе N80.

Серия 3.503-43/80							
Директор	Мельников		Сборочные чертежи плит проезжей части П-2 и П-2	Стадия	Масса	Масштаб	
Гл. инж. пр.	Кузнецов			Р	5,2т 5,7т		
Нач. отд.	Стрелецкий			Лист 43	Листов		
Гл. констр.	Якулов		Бетон М400, Мрз 300	Союзгипротрансстроя имени Трудового Красного Знамени			
Гл. инж. пр.	Осипов						
Гл. арх.	Тарнарутский						
Проверил	Курочкина						
Исполнил	Королевцева						

Подпись и дата | Взам. инв. №

Вид „А"

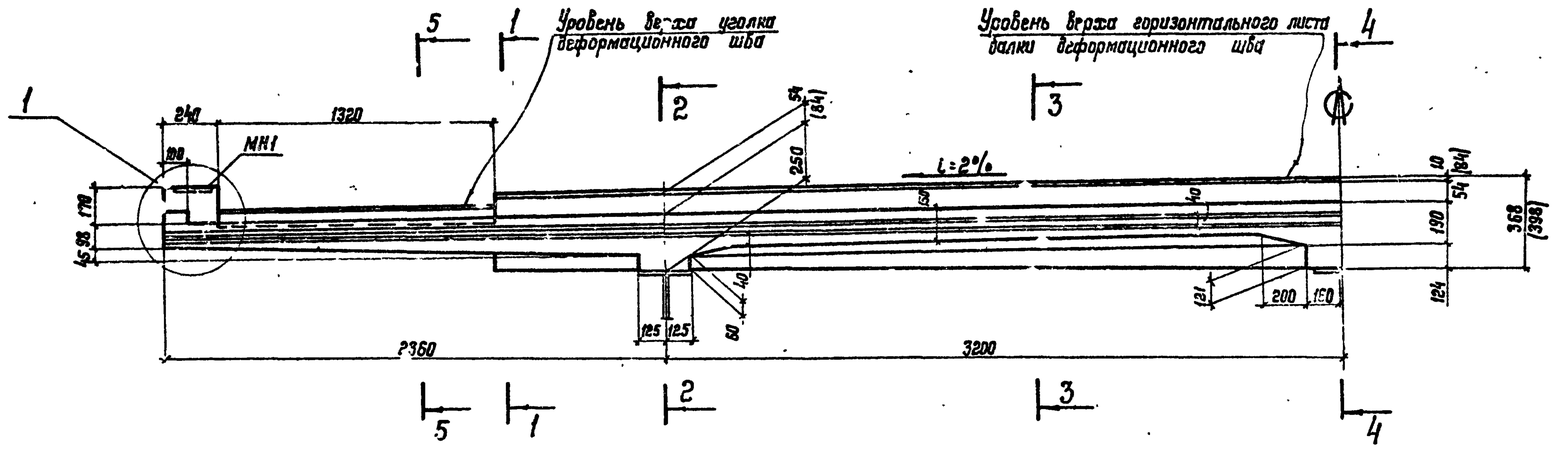

1–1

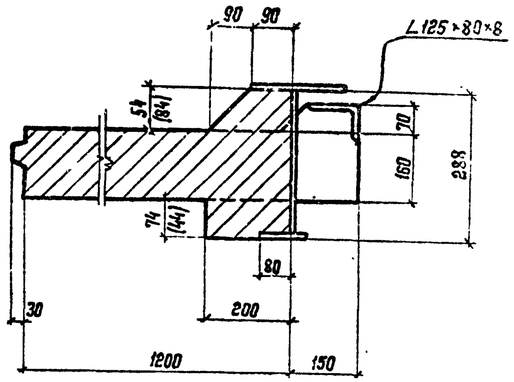

2–2

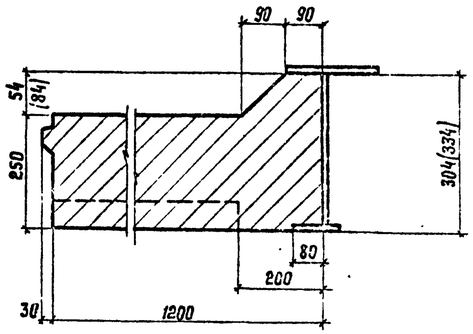

План монолитного участка

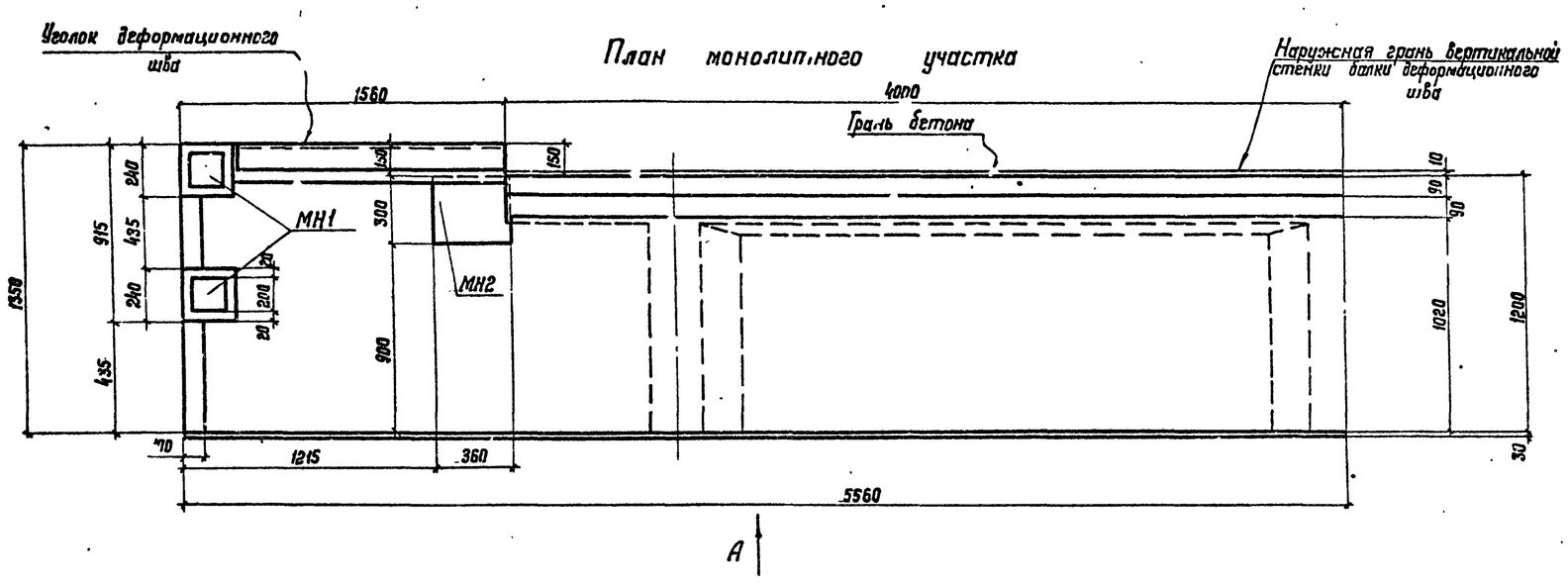

5–5

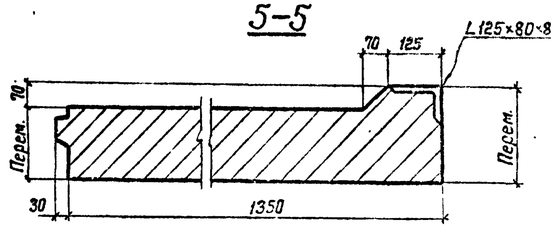

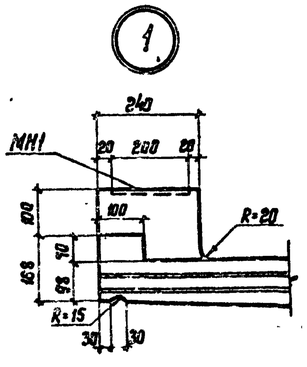

3–3

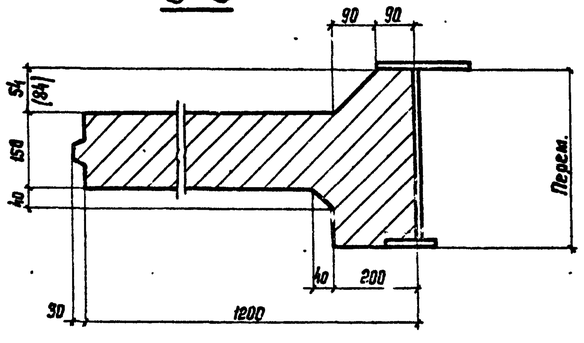

4–4

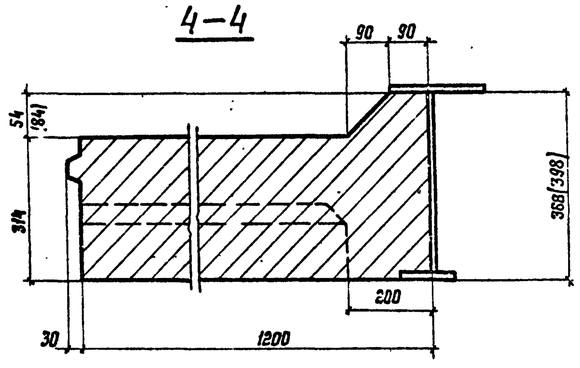

1. Конструкцию деформационного шва см. на листах №№41.1 и 41.2.
2. Материалы плиты см. на листе №55.
3. Закладные детали МН1 и МН2 см. на листе №80.
4. Размеры в скобках относятся к случаю устройства одежды из асфальтобетона.
5. При асфальтобетонном покрытии проезжей части под балку деформационного шва укладываются прокладки толщиной 32 мм.

Серия 3.503-43/80			
Главный инженер	Мельников		Пролетное строение 15 м. Г-8. Сборочный чертеж монолитного участка 1.
Нач. отд.	Кузнецов		
Гл. конструктор	Стрелецкий		
Гл. инженер проекта	Сидорова		
Рук. груп.	Осипов		
Проверил	Гартруцкий		
Составил	Корнюхина		
	Вишневецкий		

Бетон М400, Марка 300

Стадия	Лист	Листов
Р		

Инв. № подл. | Подп. и дата | Взам. инв. №

Вид „А"

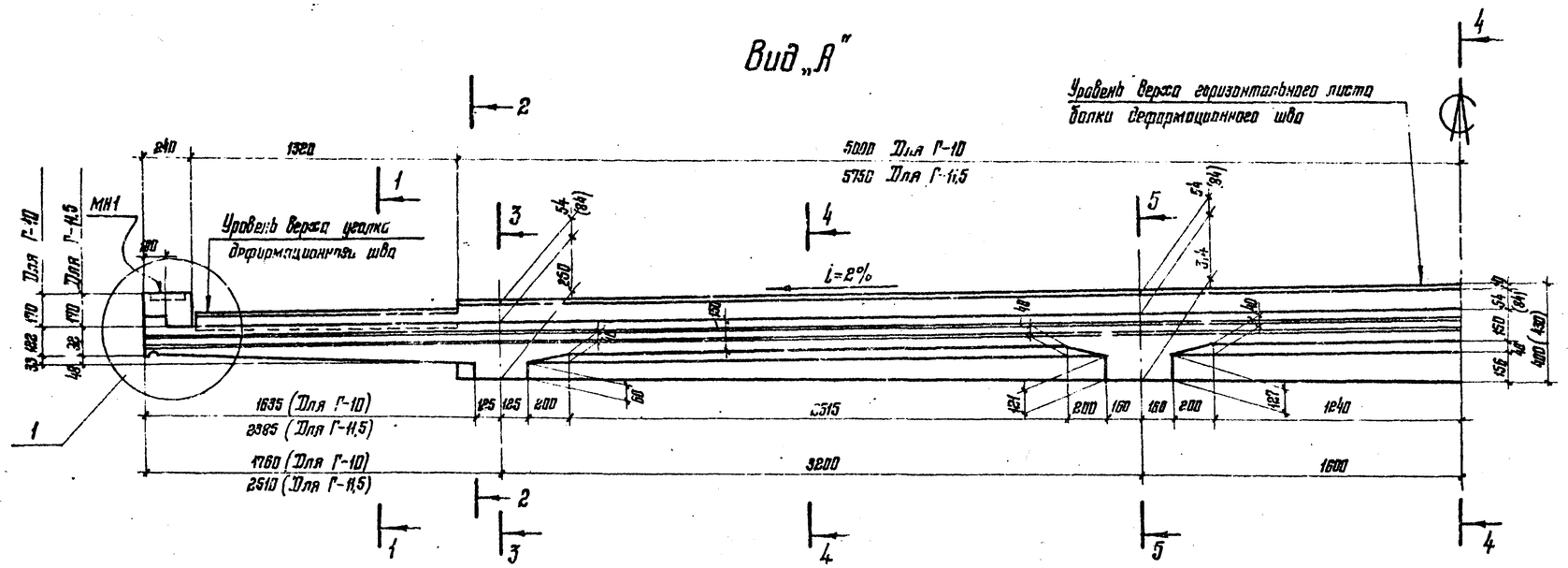

1-1

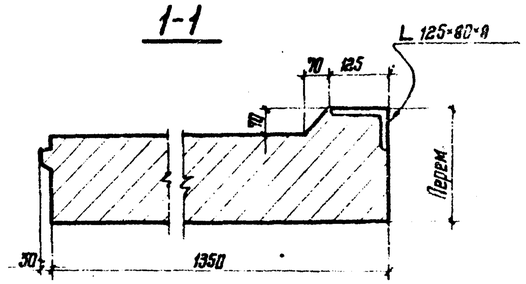

2-2

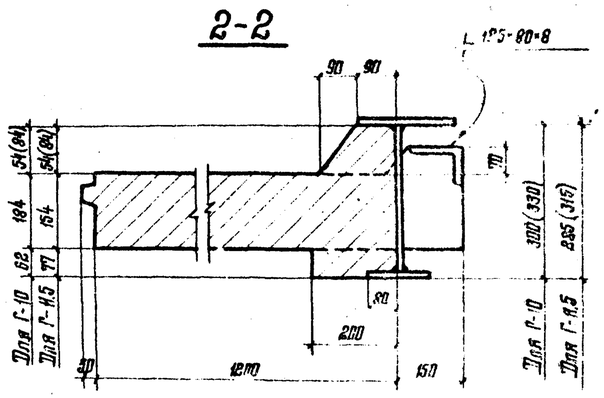

План монолитного участка

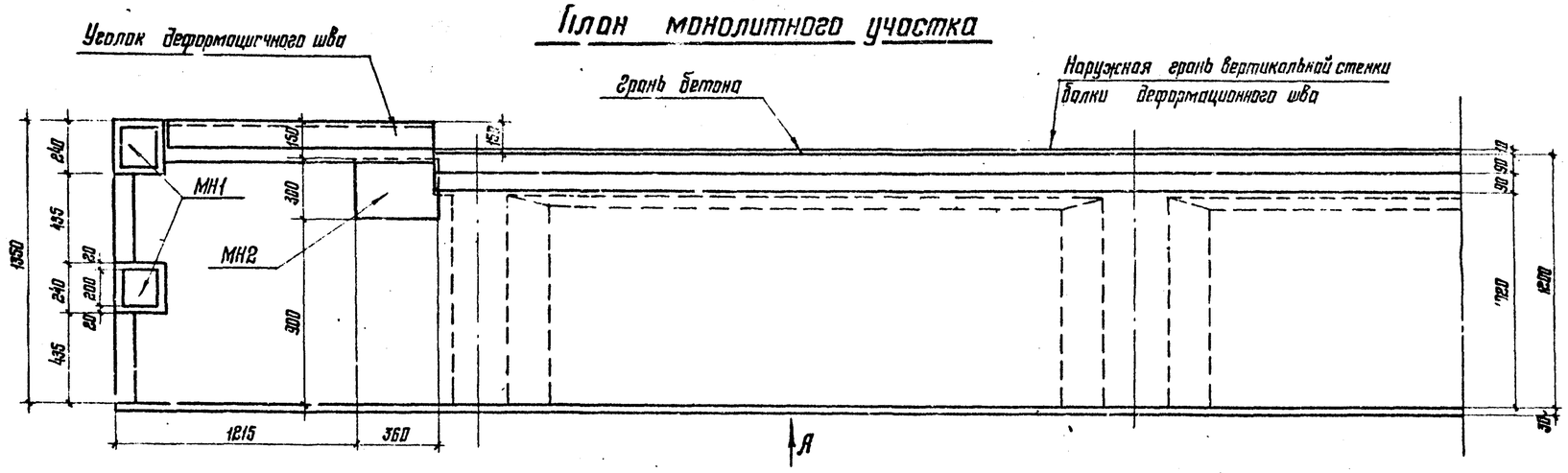

1

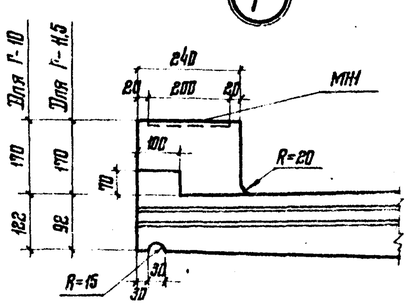

Общие примечания см. на листе N 49

3-3

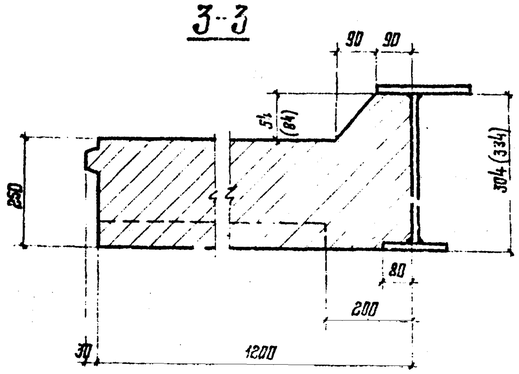

4-4

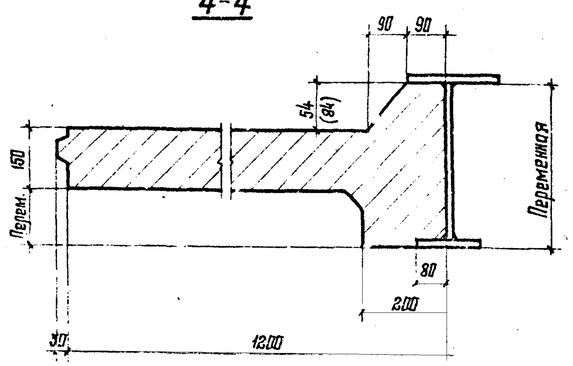

5-5

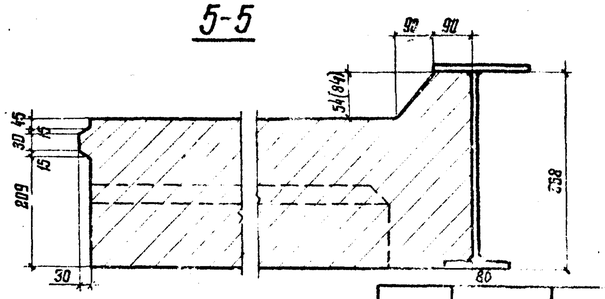

Директор	Мелоник		Серия 3503-43/81
Гл. инж. пр.	Кузьцов		Пролетное строение 15 м. Г-10 и Г-11,5.
Нач. отд.	Атаскевич		Стадия	Лист	Листов
Гл. конструктор			Р		
Гл. инж. отдела			
Инженер	Заблуцкий		
Проверил	Лозина		

Подпись и дата

Вид „А"

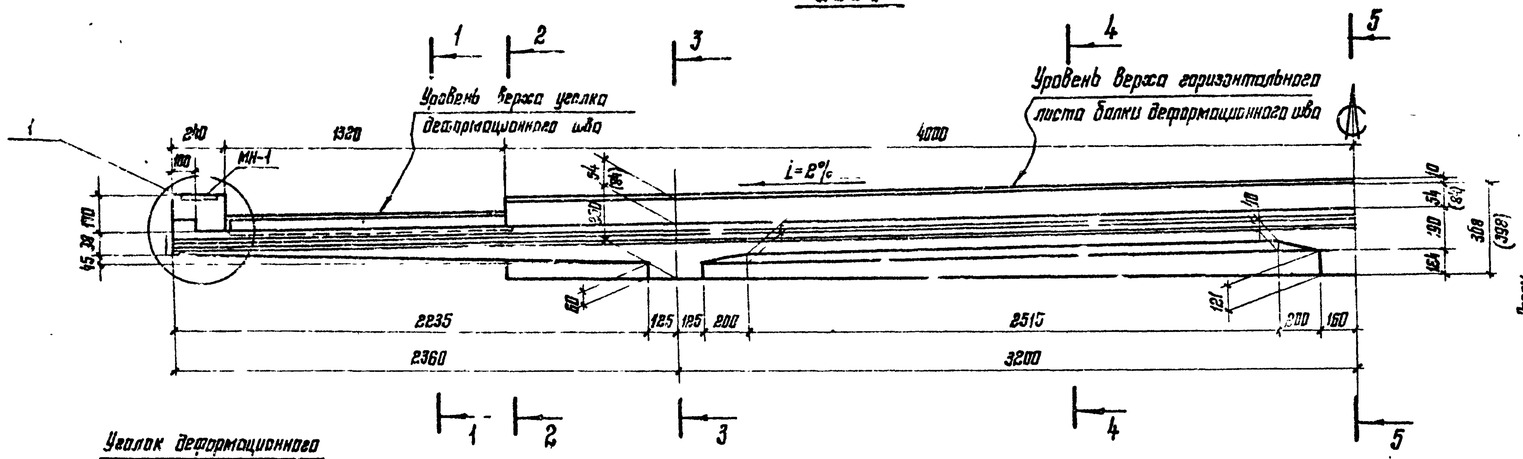

1-1

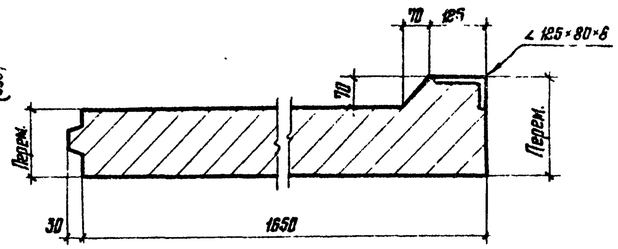

План монолитного участка

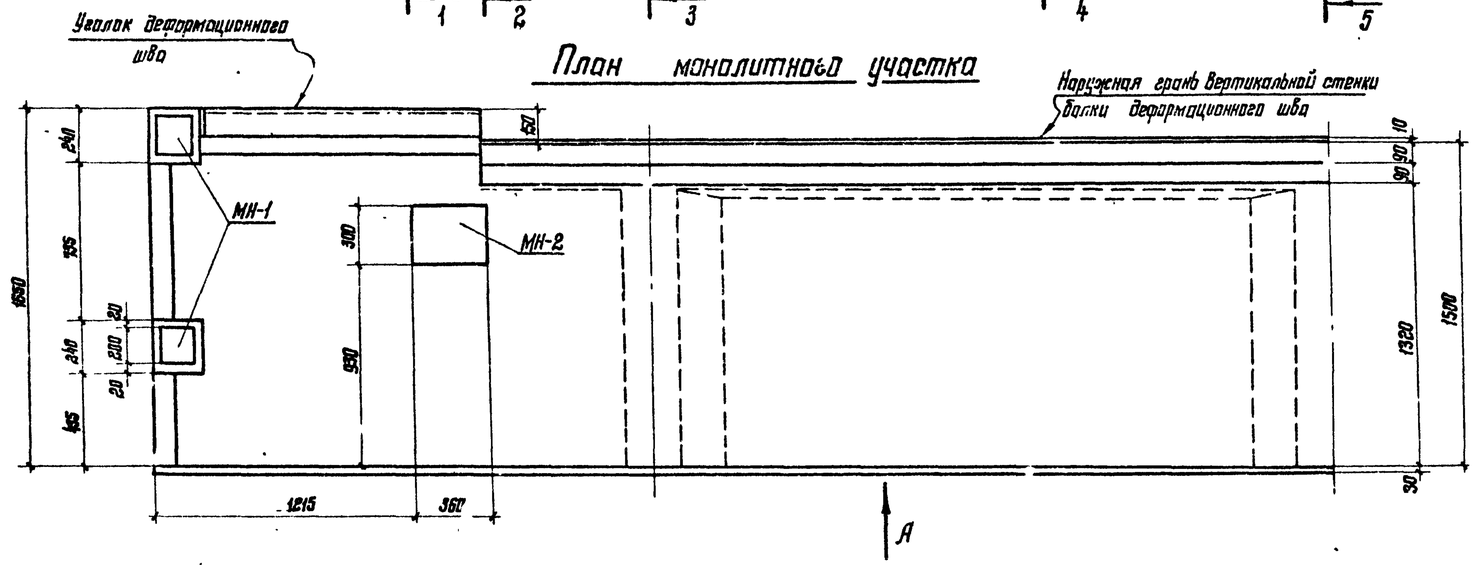

2-2

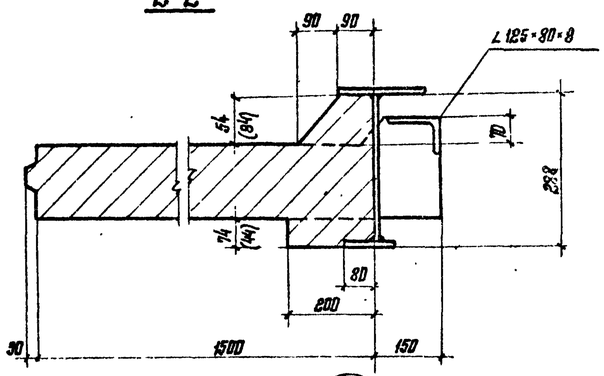

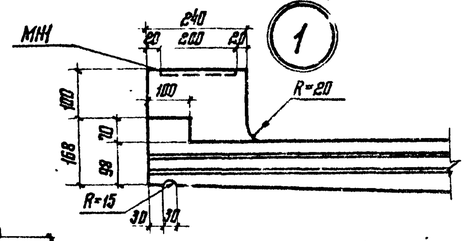

3-3

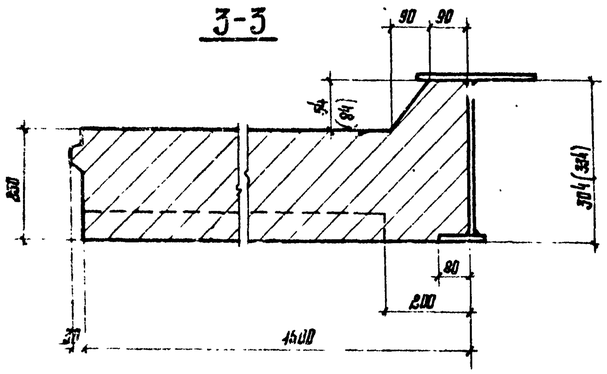

4-4

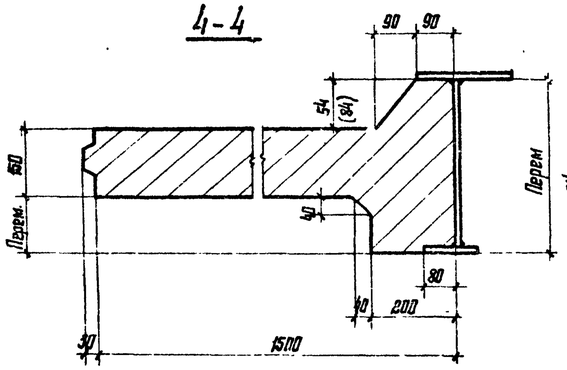

5-5

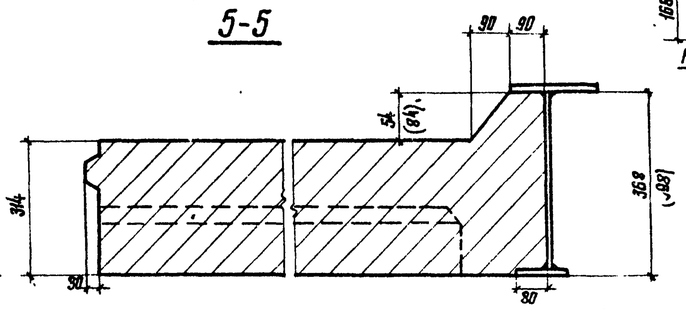

Общие примечания см. на листе №49

Серия 3.503-43/80						
Директор	Мельников		Пролетное строение 24м. Г-8. Сборочный чертеж монолитного участка 4	Стадия	Масса	Масштаб
Гл инж-ли	Кузнецов			Р		
Нач отдела	Стрелецкий			Лист 37		36
Гл констр	Дмитров					
Гл инж пр	Осипов					
Рук группы	Горнорутский					
Проверил	Кузнецова		Бетон М400, Мрз 300			
Составил	Шубина					

Вид „А"

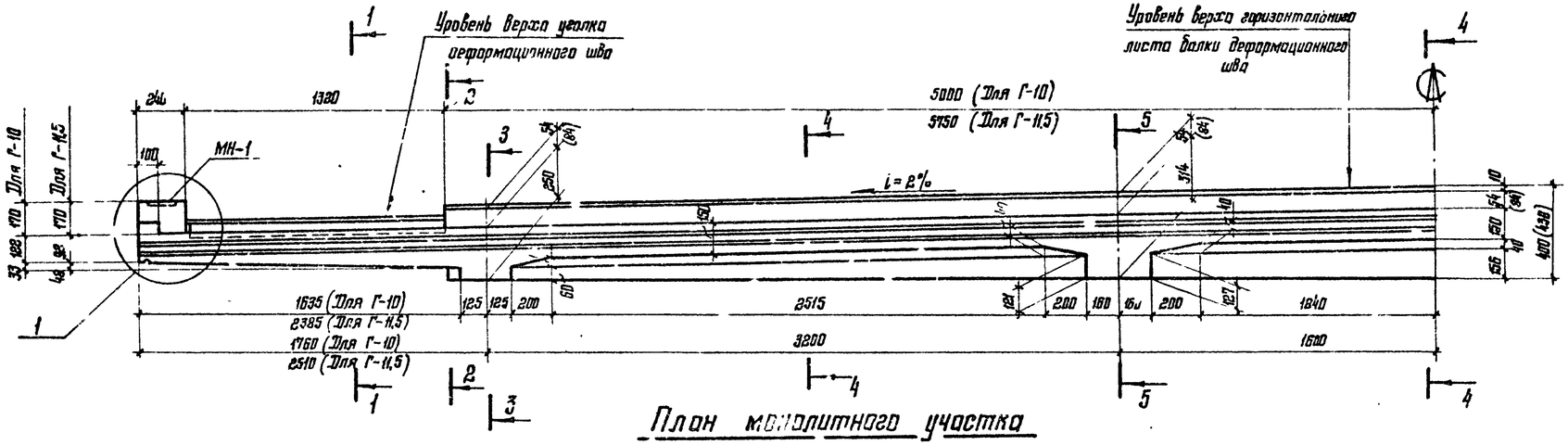

План монолитного участка

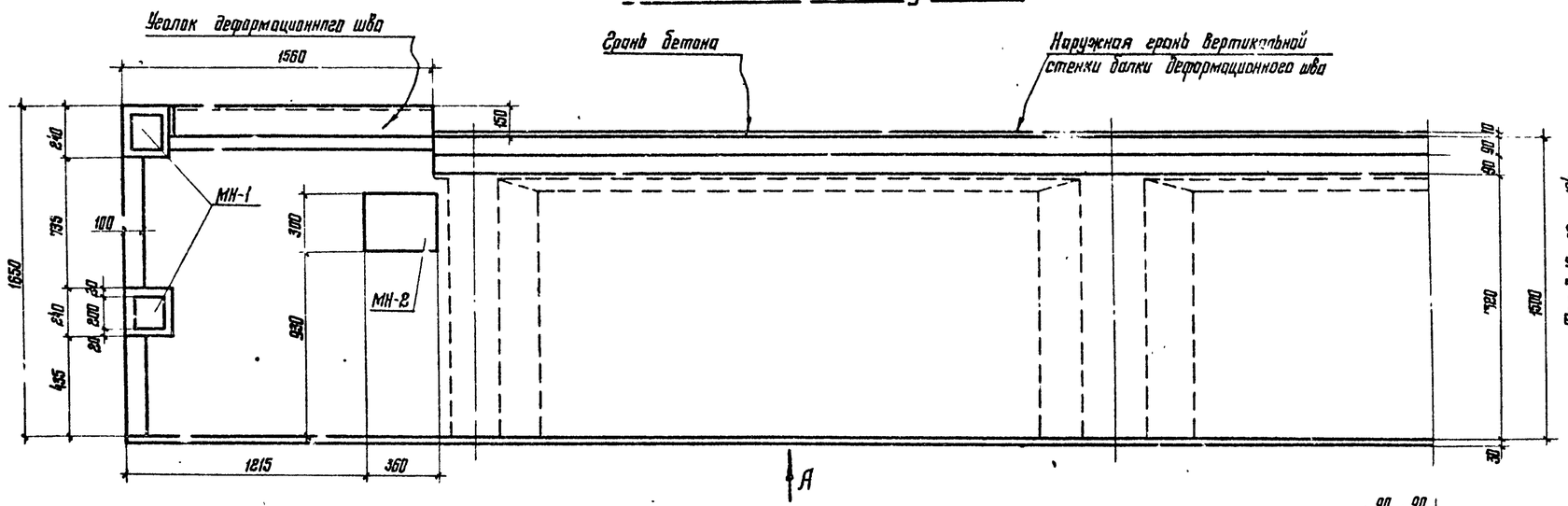

1-1

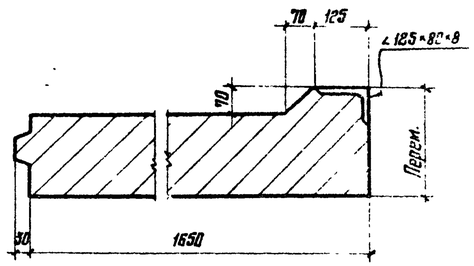

2-2

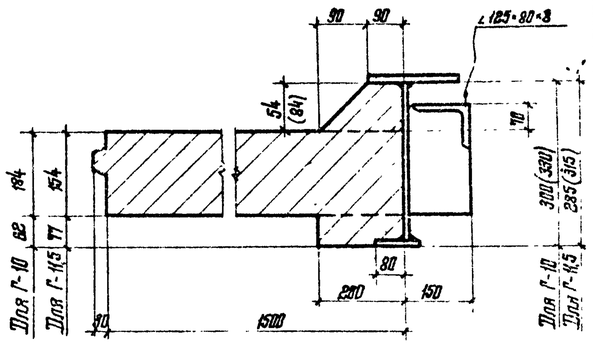

1

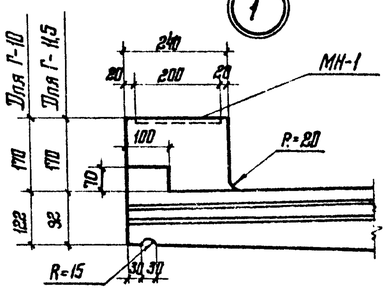

3-3

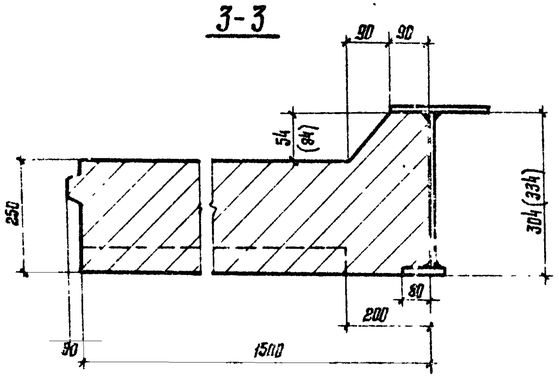

4-4

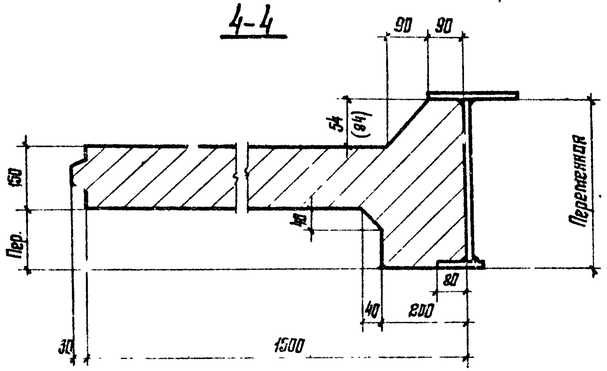

5-5

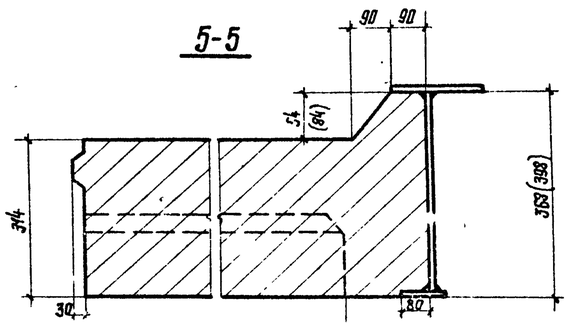

Общие примечания см. на листе № 49

Директор	Мельников		Серия 3503-43/80
Гл. инж. пр.	Кузнецов		Железобетонное сборное 24 м. Г-10 и Г-11,5. Сборочный чертеж монолитного участка 5(А)
Нач. отд.	Стрелецкий		Стадия Р
Гл. конструктор	Окунов		Лист 52
Гл. инж. пр.	Осипов		
Ук. брие	Горнопущкий		Бетон М400 Мрз 150
Проверил	Рыжкина		
Исполнил	Королевцева		

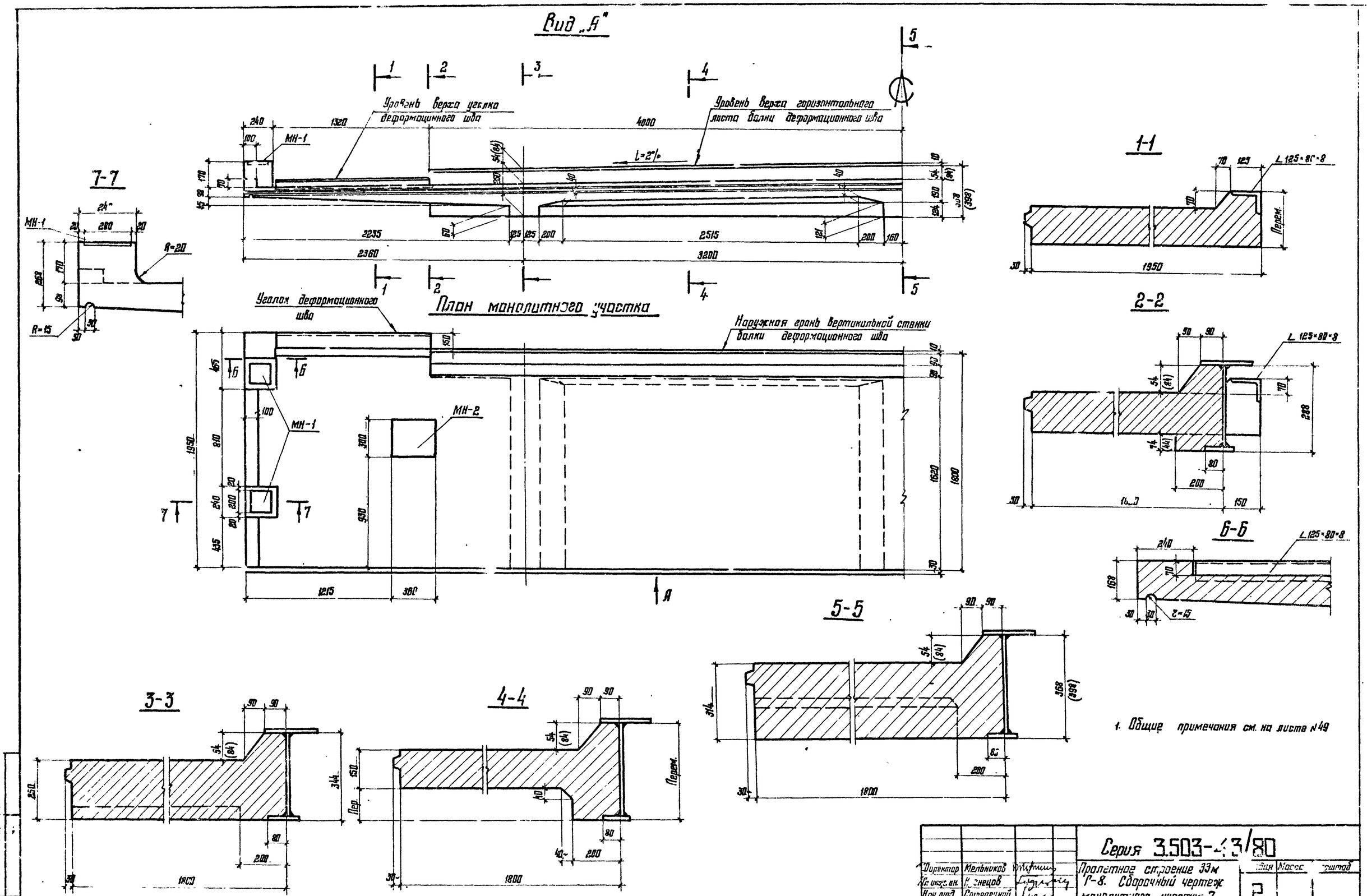
Вид „А"
Уровень верха уголка деформационного шва
Уровень верха горизонтального листа балки деформационного шва
МН-1
i=2%
2235
2515
2360
3200
4000
1320
240
100
План монолитного участка
Уголок деформационного шва
Наружная грань вертикальной стенки балки деформационного шва
МН-2
1950
1215
360
930
1620
1800
7-7
R=20
R=15
1-1
L 125×80×8
Перем.
1950
2-2
L 125×80×8
288
1600
150
6-6
L 125×80×8
r=15
3-3
250
344
1800
4-4
Перем.
1800
5-5
368
(399)
314
1800
1. Общие примечания см. на листе №49
Серия 3.503-13/80
Пролетное строение 33м Г-8. Сборочный чертеж монолитного участка 7.
Бетон М400, Мрз 300
Лист 53
Листов
ЦНИИПРОЕКТСТАЛЬКОНСТРУКЦИЯ
Директор Мельников
Гл. инж. пр. Осипов
Проверил Корнюшина
Исполнил Вишневецкая

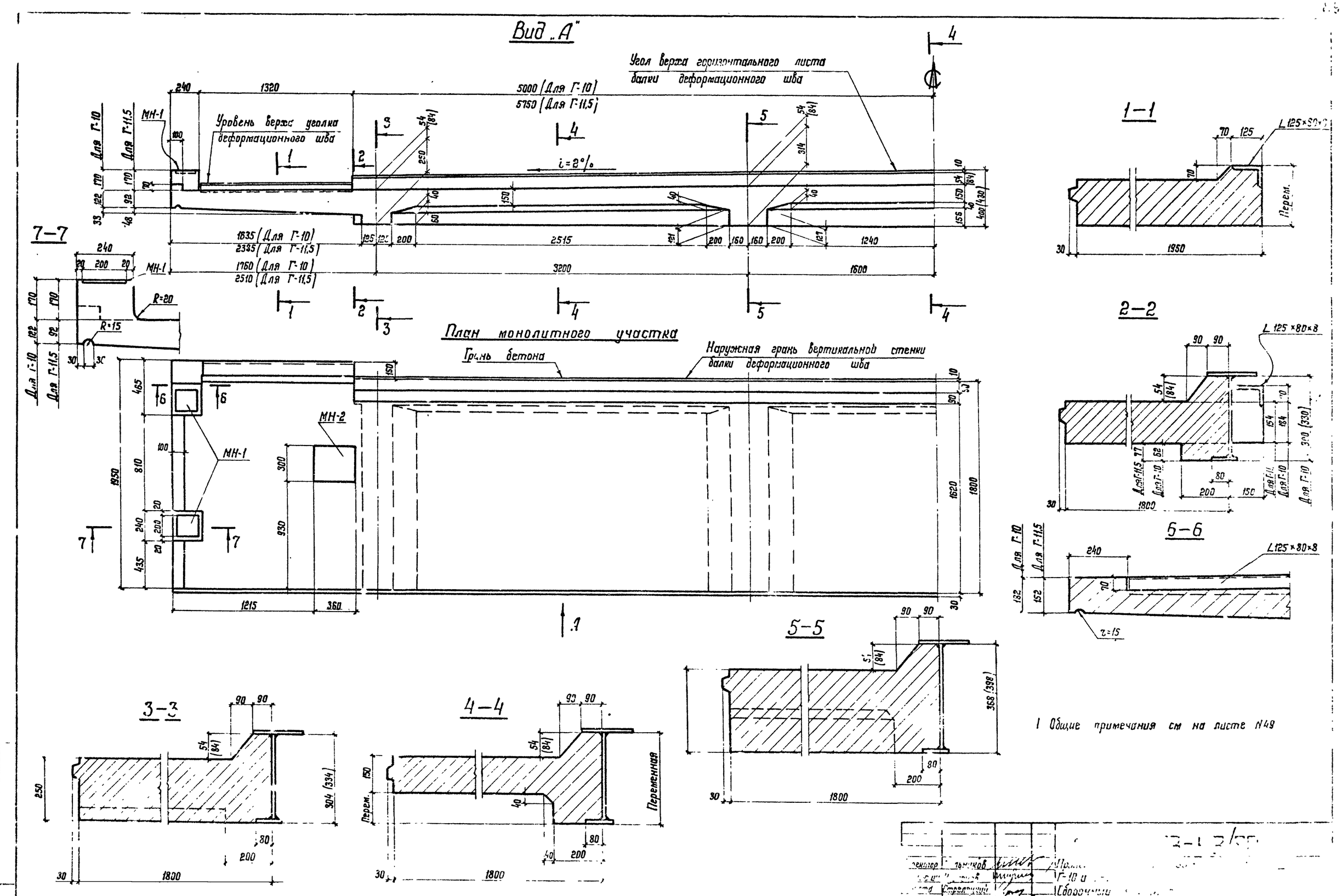
Вид „А"
Угол верха горизонтального листа балки деформационного шва
Уровень верха уголка деформационного шва
5000 (Для Г-10)
5150 (Для Г-11,5)
i = 2°/₀
1635 (Для Г-10)
2335 (Для Г-11,5)
1760 (Для Г-10)
2510 (Для Г-11,5)
2515
3200
1600
1240
МН-1
МН-2
R=20
R=15
План монолитного участка
Грань бетона
Наружная грань вертикальной стенки балки деформационного шва
1-1
L 125×80×8
Перем.
2-2
L 125×80×8
6-6
L125×80×8
r=15
3-3
4-4
Переменная
5-5
Для Г-10
Для Г-11,5
1 Общие примечания см на листе N49

Ведомость отборных на один элемент

Марка эл-та	Поз	Эскиз или сечение	ф мм	Длина мм	Кол шт
П-1: для L=15м п=12шт.; для L=24м п=20шт.; для L=33м п=28шт	1	5500	14Ас-II	5500	12
	2	2140, 45°, 125, 1470, 125, 45°, 125, 760	14Ас-II	4370	11
	3	3800	14Ас-II	3800	6
	4	2240, 45, 210, 1390, 150, 475	14Ас-II	3020	10
	5	2220	14Ас-II	2220	3
	6	2940	14Ас-II	2940	6
	7	187, 212, 212	8АI	720	6
	8	210	8АI	210	6
	9	2010	8АI	2010	61
	10	440	8АI	440	8
	11	170	8АI	170	8
	12	191, 430, 100, 202, 320	8АI	832	10
	13	100, 120, 50, 50	8АI	360	60
	14	110	8АI	210	60
	15	100, 200, 200, 220	14Ас-II	900	4

Выборка стали на один элемент, кг

Марка элемента	Арматурные изделия: Арматурная сталь ГОСТ 5781-75: Класс АI ф мм 8	Итого	Класс Ас-II ф мм 14	Итого	Итого	Закладные изделия: Прокатная сталь ВСт3сп5 ф 10мм	Итого	Всего
П-1	69	69	239	239	308	12	12	320

Бетон плит - М400; Мрз 300.
Бетон швов омоноличивания - М400; Мрз 300
Рабочая арматура ф14п - сталь периодического профиля класса Ас-II марки 10ГТ по ГОСТ5781-75.
Распределительная арматура ф8 сталь гладкого профиля класса АI марки Вст3сп2 по ГОСТ 5781-75
Закладные изделия - Сталь 15ХСНД-2 (зона А)
10ХСНД-3 (зона Б)

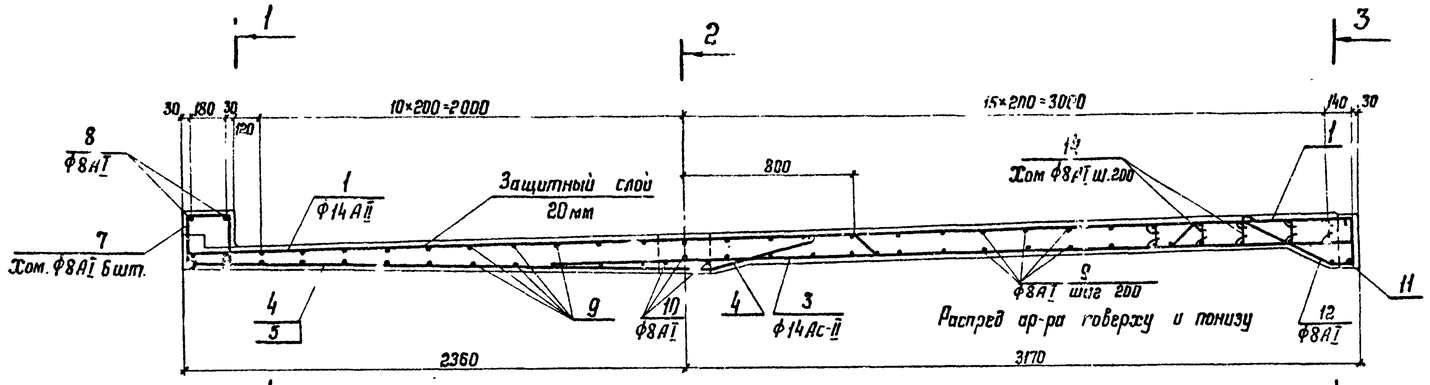

Сборочные чертежи плиты П-1 см. на листе №47.

Гл. инж. проекта	Мельников		Серия 3.503-42/20
Нач. отд.	Корнеев		Армирование сборных плит проезжей части П-1 Спецификация арматуры.
Нач. гр.	Корнеев		Стадия Р · Лист · Листов
Инж.	Чернов		Союздорпроектстройпрогресс

Ведомость стержней на один элемент

Марка эл-та	Поз.	Эскиз или сечение	ф мм	Длина мм	Кол. шт.
П-2: Для L=15м п=12 шт; для L=24м п=20 шт; для L=33м п=28 шт	1	6750	14Ас-II	6830	12
	2	2000 135 135 2610 45° 45° 75 1400 30	14Ас-II	6360	11
	3	5410	14Ас-II	5490	6
	4	4870	14Ас-II	4950	6
	5	1610	14Ас-II	1610	3
	6	1640 210 490 475 30 130	14Ас-II	2430	10
	7	2410	14Ас-II	2490	11
	8	210	8АI	210	4
	9	2010	8АI	2010	70
	10	440	8АI	440	10
	11	170	8АI	170	8
	12	86 442 210 490 400 445 203	8АI	1250	10
	13	188 212 212	8АI	720	4
	14	100 120 50 30	8АI	360	66
	15	100 200 200 220	14Ас-II	900	4

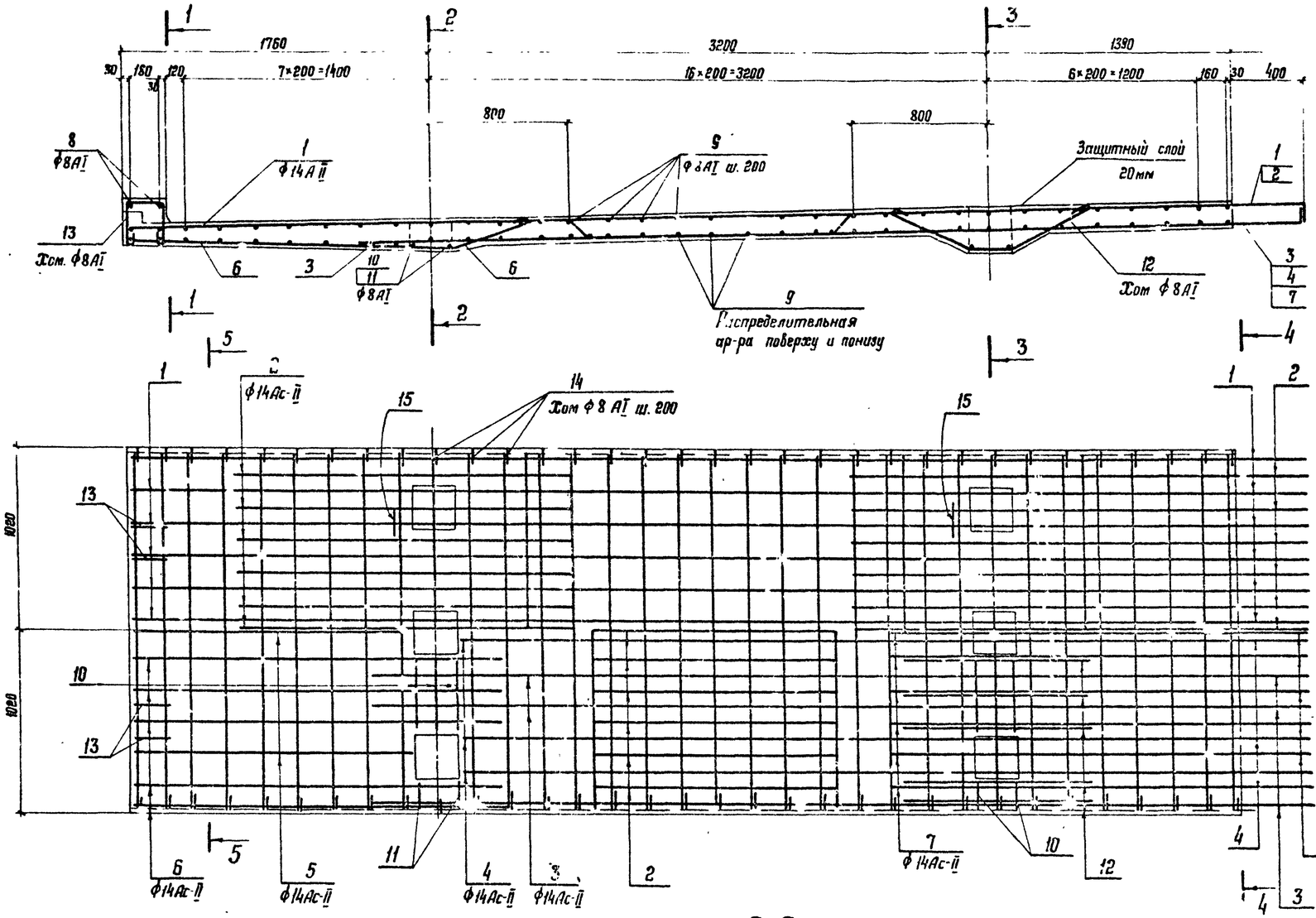

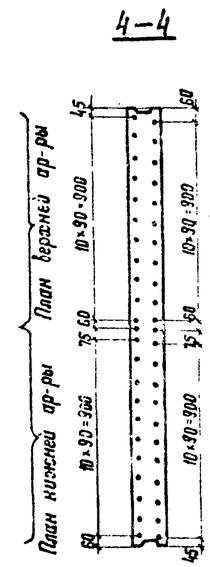

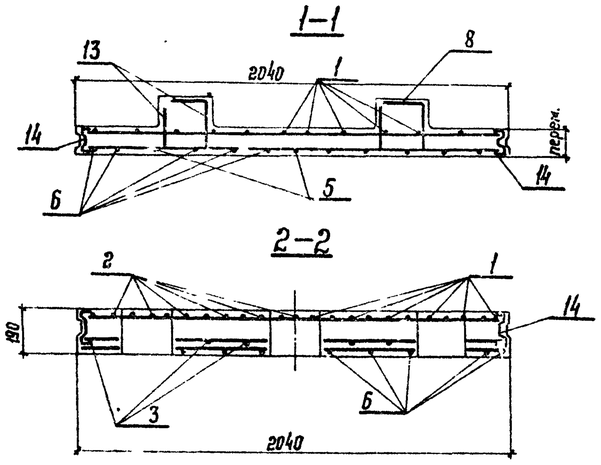

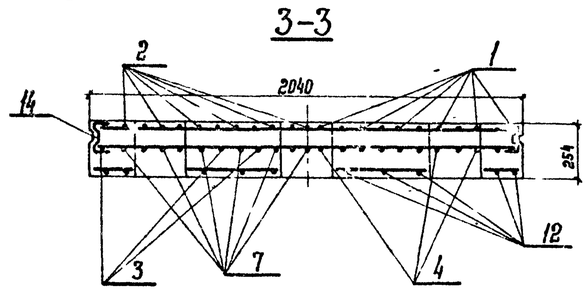

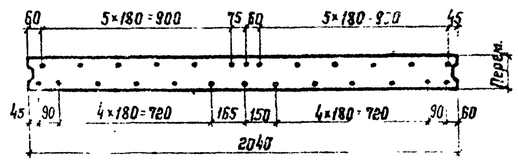

Выборка стали на один элемент, кг

Марка элемента	Арматурные изделия				
	Арматурная сталь ГОСТ 5781-75				Итого
	Класс АI		Класс Ас-II		
	ф мм 8	Итого	ф мм 14	Итого	
П-2	74	74	335	335	409

Сборочные чертежи плиты П-2 см на листе N48

Директор	Мельников		Серия 3.503-43/80
Гл. инж. пр.	Кузнецов		Армирование сборных плит проезжей части П-2
Нач. отд.	Стрелецкий		Спецификация материалов
Гл. констр.	Скулов		Стадия Р
Гл. инж. пр.	Осипов		Листов
Нач. бриг.	Тарнарутский		
Инженер	Дрюхина		
Составил	Королевцева		

Инв. N | Подпись и дата

Ведомость стержней на один элемент

Марка эл-мента	Поз.	Эскиз или сечение	Ф мм	Длина мм	Кол шт
П-3; Для L = 15м n = 12 шт; Для L = 24м n = 20шт; Для L = 3,1м n = 8шт	1	7580	14Ас-II	7580	12
	2	2310, 135, 135, 2010, 45°, 45°, 400	14Ас-II	5670	"
	3	5690	14Ас-II	5690	6
	4	4870	14Ас-II	4950	6
	5	2360	14Ас-II	2360	3
	6	2370, 490, 135, 210, 475	14Ас-II	3100	10
	7	2410	14Ас-II	2490	11
	8	210	8АI	210	4
	9	2010	8АI	2010	18
	10	440	8АI	440	10
	11	170	8АI	170	8
	12	166, 442, 210, 430, 203, 400, 445	8АI	1250	10
	13	188, 212, 212	8АI	720	4
	14	100, 120, 50, 30, 100	8АI	360	74
	15	100, 220, 200, 200	14Ас-II	900	4
	16	2310	14Ас-II	2310	2

Выборка стали на один элемент, кг

Марка элемента	Арматурные изделия				
	Арматурная сталь ГОСТ 5781-75				Итого
	Класс АI		Класс Ас-II		
	Ф мм 8	Итого	Ф мм 14	Итого	
С-3	82	82	366	366	448

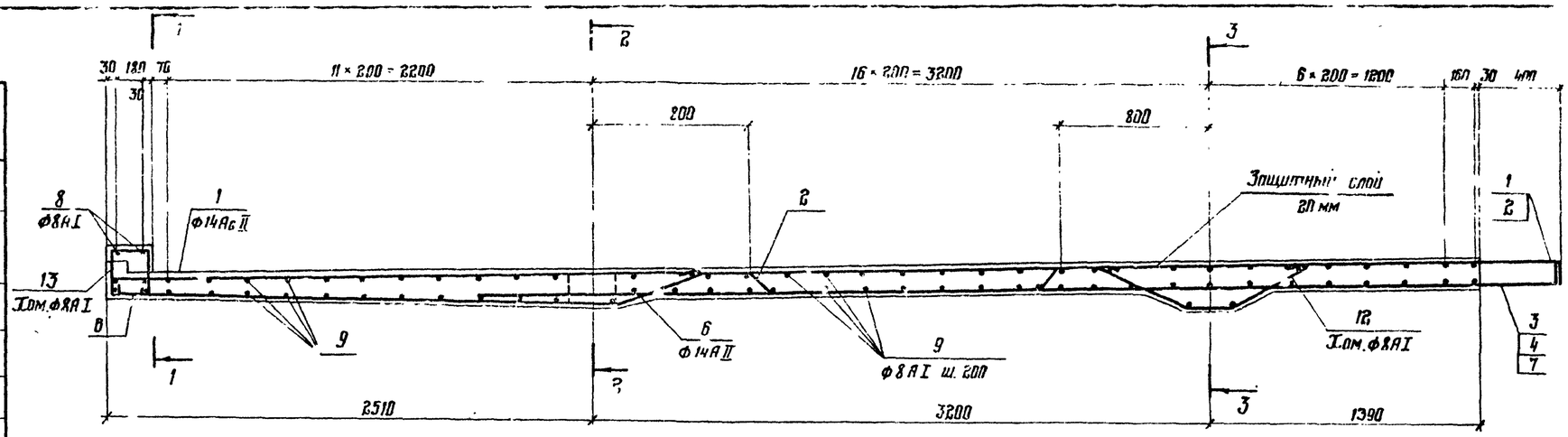

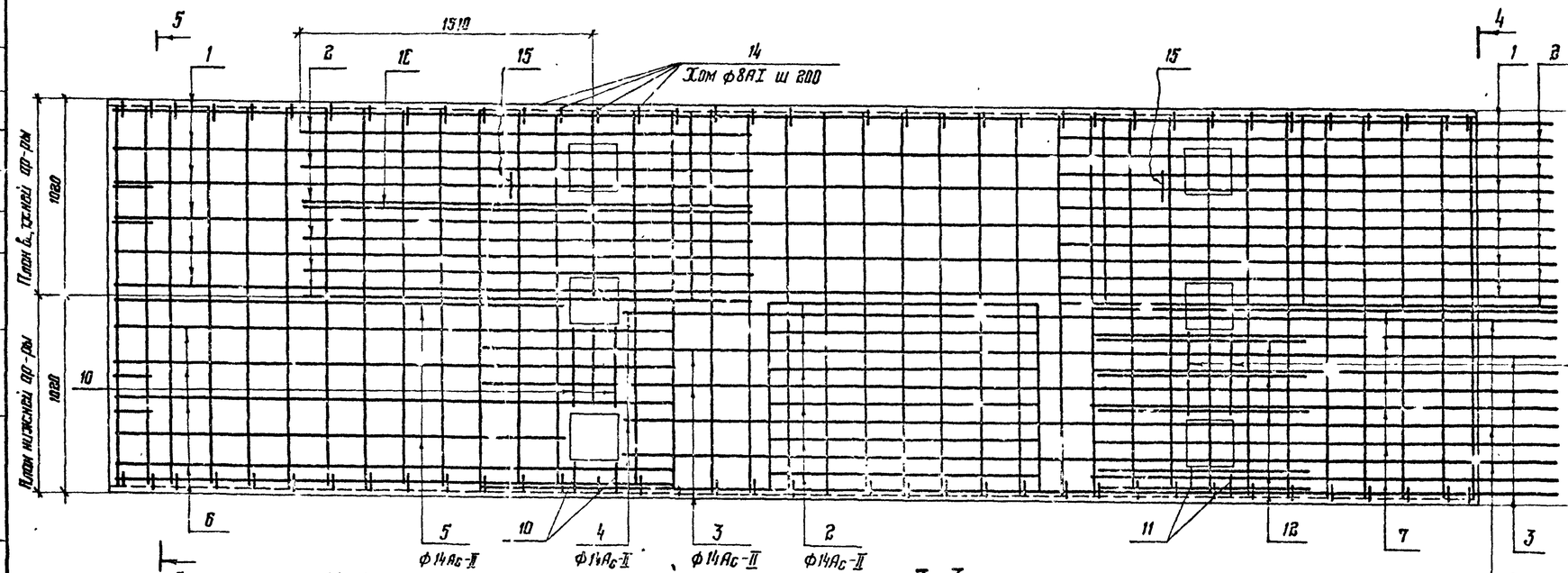

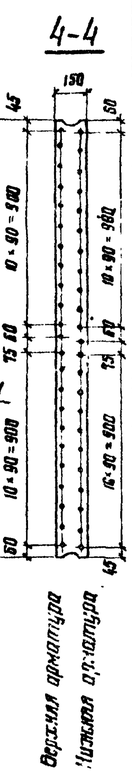

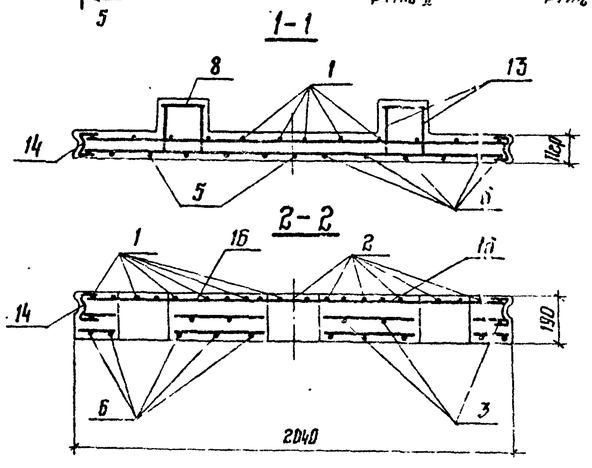

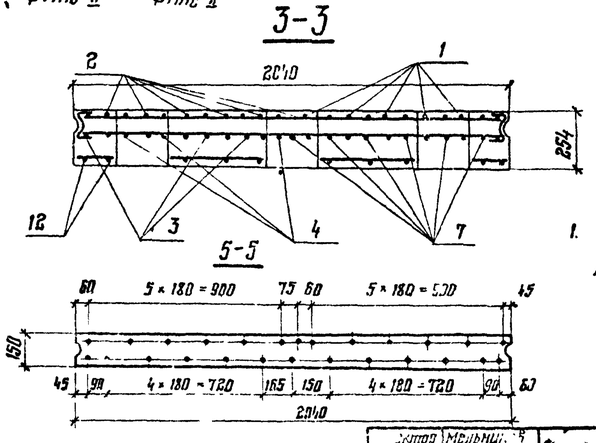

1. Сборочные чертежи плиты П-3 см на листе №48

Автор	Мельник		
Гл инж пр	Кузнецов		
Нач отд	Стрелецкий		
Гл констр	Окулов		
Гл инж пр	Осипов		
Контролер	Пархутик		
Проверил	Кирилина		
Исполнил	Лошневецкая		

Серия 3.503-43/80

Армирование сборных плит проезжей части П-3
Спецификация арматуры

Стадия	Лист	Листов
Р	37	

Инв. № подл. | Подпись и дата | Взам. инв. №

Ведомость стержней на один элемент

Марка поз.	Поз.	Эскиз или сечение	ф мм	Длина мм	Кол. шт.
Монолитный участок 1 (2 шт.)	1	5540 210 5540 (5540 5540)	14Ac-II	11080	7
	2	2140 135 800 95 45° 1480 45° 135	14Ac-II	5410	12
	3	3000 3600	14Ac-II	7600	7
	4	2240 210 490 475	14Ac-II	3020	14
	5	112 210 112	8AI	540	14
	6	175 220 175	8AI	730	7
	7	188 212 212	8AI	720	8
	8	210	8AI	210	8
	9	1160	8AI	1160	100
	10	1310	8AI	1310	32
	11	1520	14Ac-II	1520	4
	12	7960	14Ac-II	7960	2
	13	от 212 до 232; от 270 до 290; 30; 160	8AI	Средн. длина 770	41

Выборка стали на один элемент, кг.

Марка элемента	Арматурные изделия. Арматурная сталь ГОСТ 5781-75. Класс AI ф мм 8	Класс AI Итого	Класс Ac-II ф мм 14	Класс Ac-II Итого	Итого
Монолитный участок 1	83	83	315	315	398

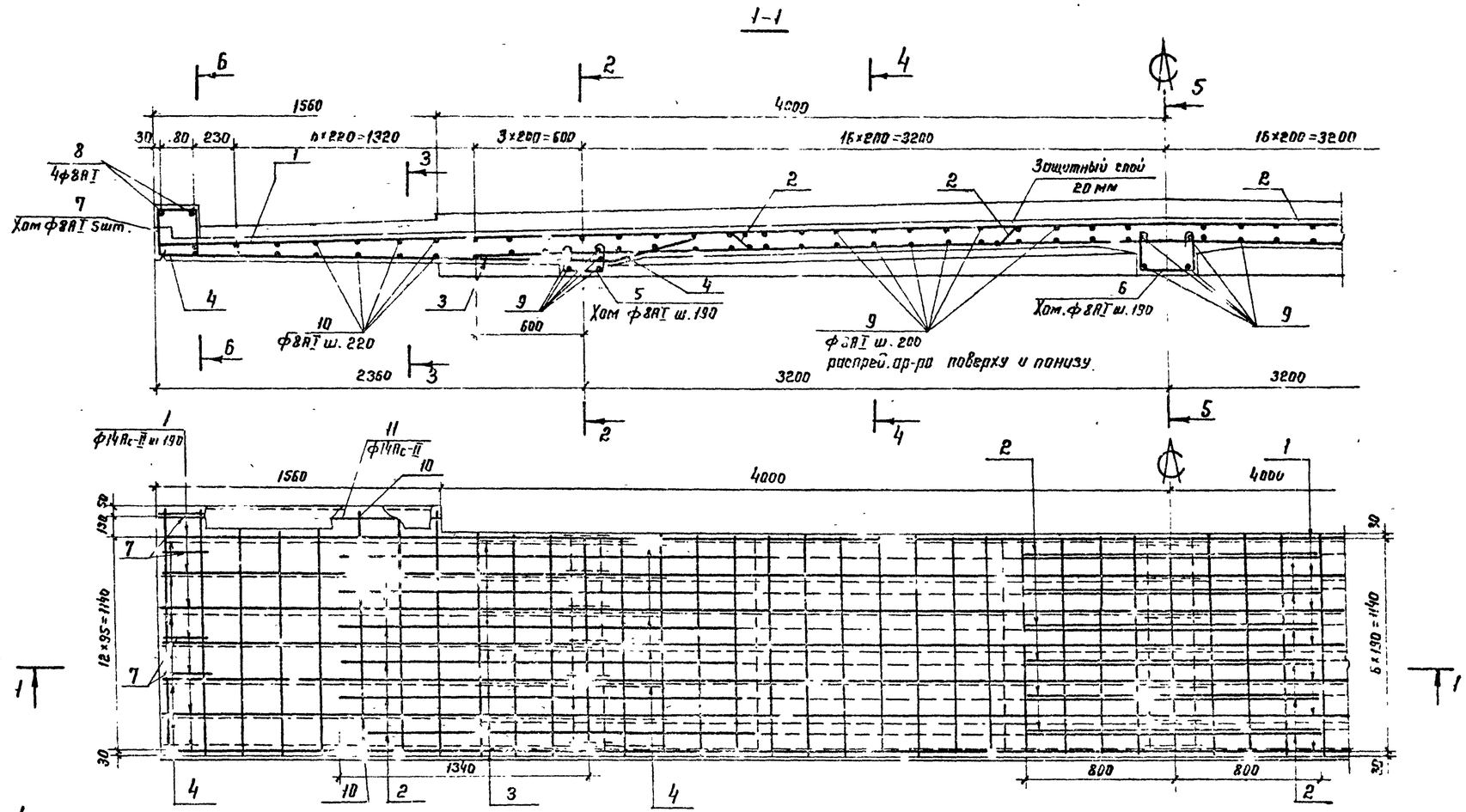

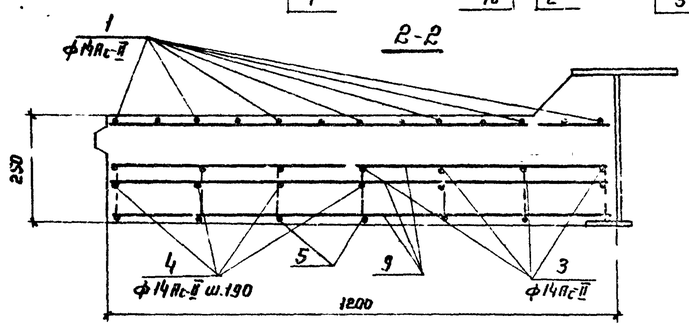

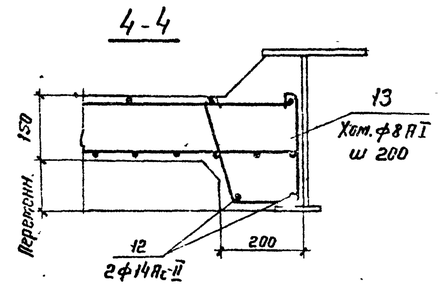

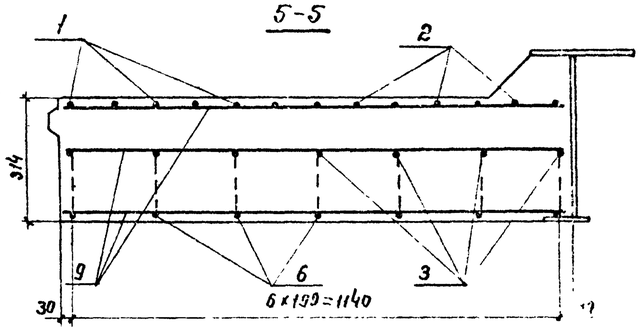

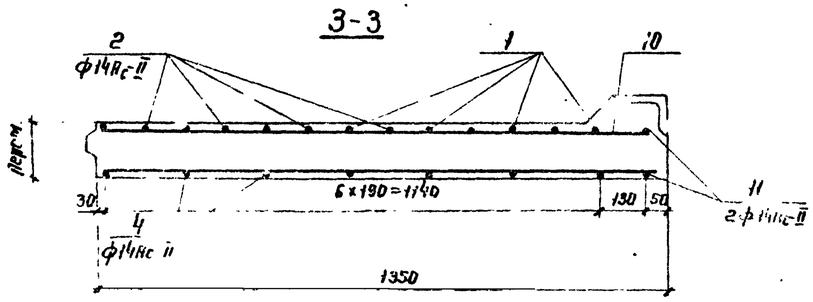

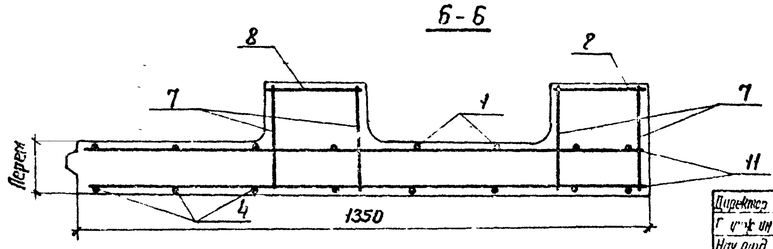

Директор	Кравчиков		Серия 3.503-43/81
Гл. инж. пр.	Кузнецов		
Нач. отд.	Стрелецкий		
Гл. констр.	Окунев		Проектное объединение Гипрострой. Ф-8 Железобетонные монолитные конструкции.
Гл. инж. пр.	Усипов		
Рук. груп.	Городецкий		
Проверил	Горюхина		Спецификация арматуры.
Исполнил	Вишневецкая		

Взам. инв. № | Подпись и дата | Инв. № подл.

Ведомость стержней на один элемент

Поз	Эскиз или сечение	Ф мм	Длина мм	Кол. шт
1	6540 6540 6540 6540	14Ас-II	13080	2
2	2000 135 95 2000 45° 1400 45° 95	14Ас-II	5670	12
3	104 5200 5200	14Ас-II	10400	2
4	135 1640 210 425 1480 139	14Ас-II	2430	14
5	112 210 112	8А-I	540	14
6	175 280 175	8А-I	730	14
7	188 250 250	8А-I	790	8
8	210	8А-I	210	8
9	1160	8А-I	1160	128
10	1310	8А-I	1310	36
11	1520	14А-II	1520	4
12	От 212 до 310 160 30 От 210 до 306	8А-I	Ср. дл. 290	51
13	9960	14Ас-II	9960	2
14	2000 135 700 700 135 2000 95 45° 45°	14Ас-II	5670	6

Монолитный участок 2 (шт.)

Выборка стали на один элемент, кг

Марка элемента	Арматурные изделия				
	Арматурная сталь ГОСТ 5781-75				Итого
	Класс А-I		Класс Ас-II		
	Ф мм 8	Итого	Ф мм 14	Итого	
Монолитный участок 2	103	103	395	395	498

1-1

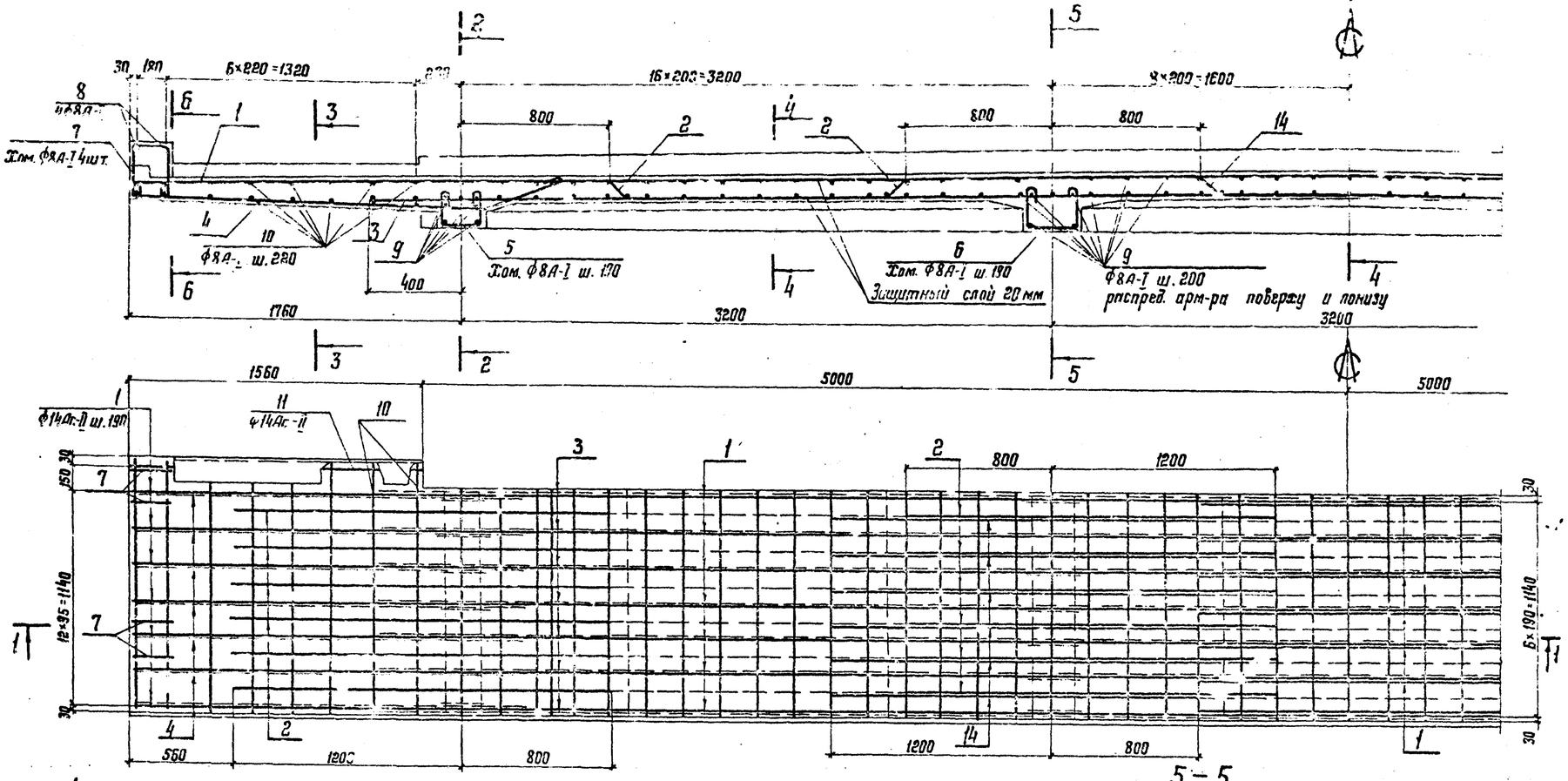

2-2

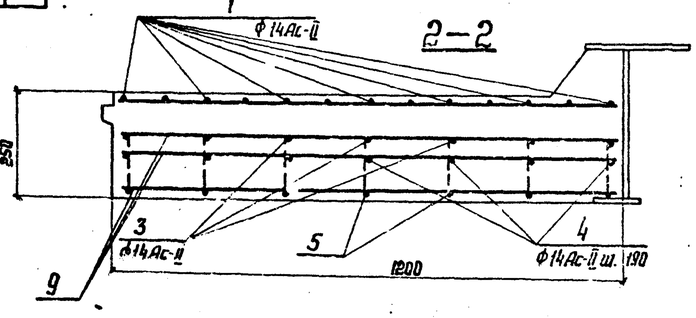

4-4

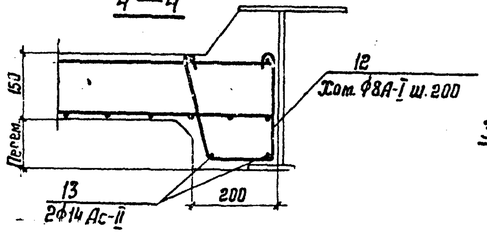

5-5

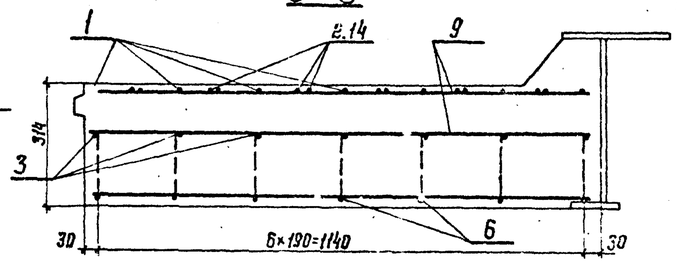

3-3

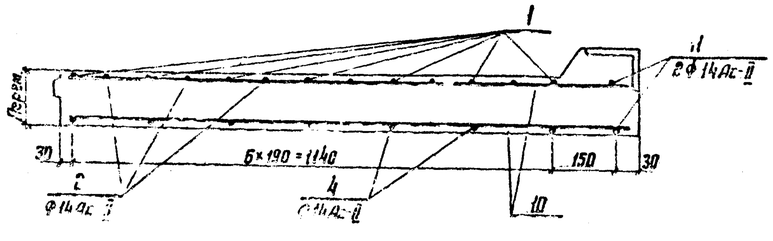

6-6

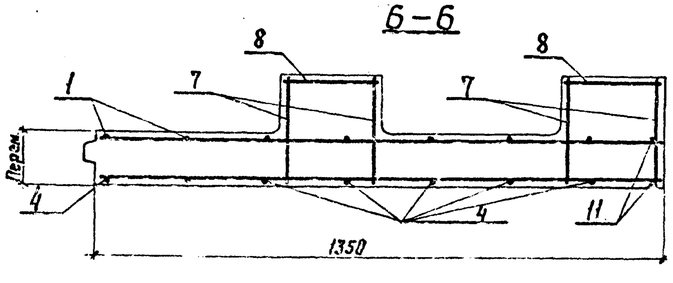

Инженер	Мелешко		
Гл.инж.пр.	Кулик		
Нач.отд.	Стрелецкий		
Гл.констр.	Скульб		
Гл.инж.пр.	Осипов		
Рук.груп.	Портрушкин		
Проверил	Пирогова		
Нормоконтр.	Васильева		

Серия 3.503-47/80

Пролетное строение 13 м. Т-10. Армирование монолитного участка №2. Спецификация арматуры.

Ведомость стержней на один элемент

Марка эл-та	Поз.	Эскиз или сечение	ф мм	Длина мм	Кол шт.
Монолитный участок 3 (13 шт)	1	290 72 7290 7290	14Ас-II	14580	7
	2	2500 125 1500 45° 45° 1400	14Ас-II	5770	12
	3	1600 45° 700 700 1600 45°	14Ас-II	4870	6
	4	5400 6400 5400	14Ас-II	10800	7
	5	48 2370 210 490	14Ас-II	3160	14
	6	112 210 112	8А-I	540	14
	7	175 280 175	8А-I	730	14
	8	188 22 282	8А-I	740	8
	9	210	8А-I	210	8
	10	1150	8А-I	1150	146
	11	1310	8А-I	1310	32
	12	1520	14Ас-II	1520	4
	13	Вт 212 Вб 310 160 30 Вт 210 Вб 306	8А-I	Ср. дл 780	59
	14	11150	14Ас-II	11150	2
	15	2500	14Ас-II	2500	4

Выборка стали на один элемент кг

Марка элемента	Арматурные изделия				Итого:
	Арматурная сталь ГОСТ 5781-75				
	Класс А-I		Класс Ас-II		
	ф мм 8	Итого	ф мм 14	Итого	
Монолитный участок 3	111	111	435	435	546

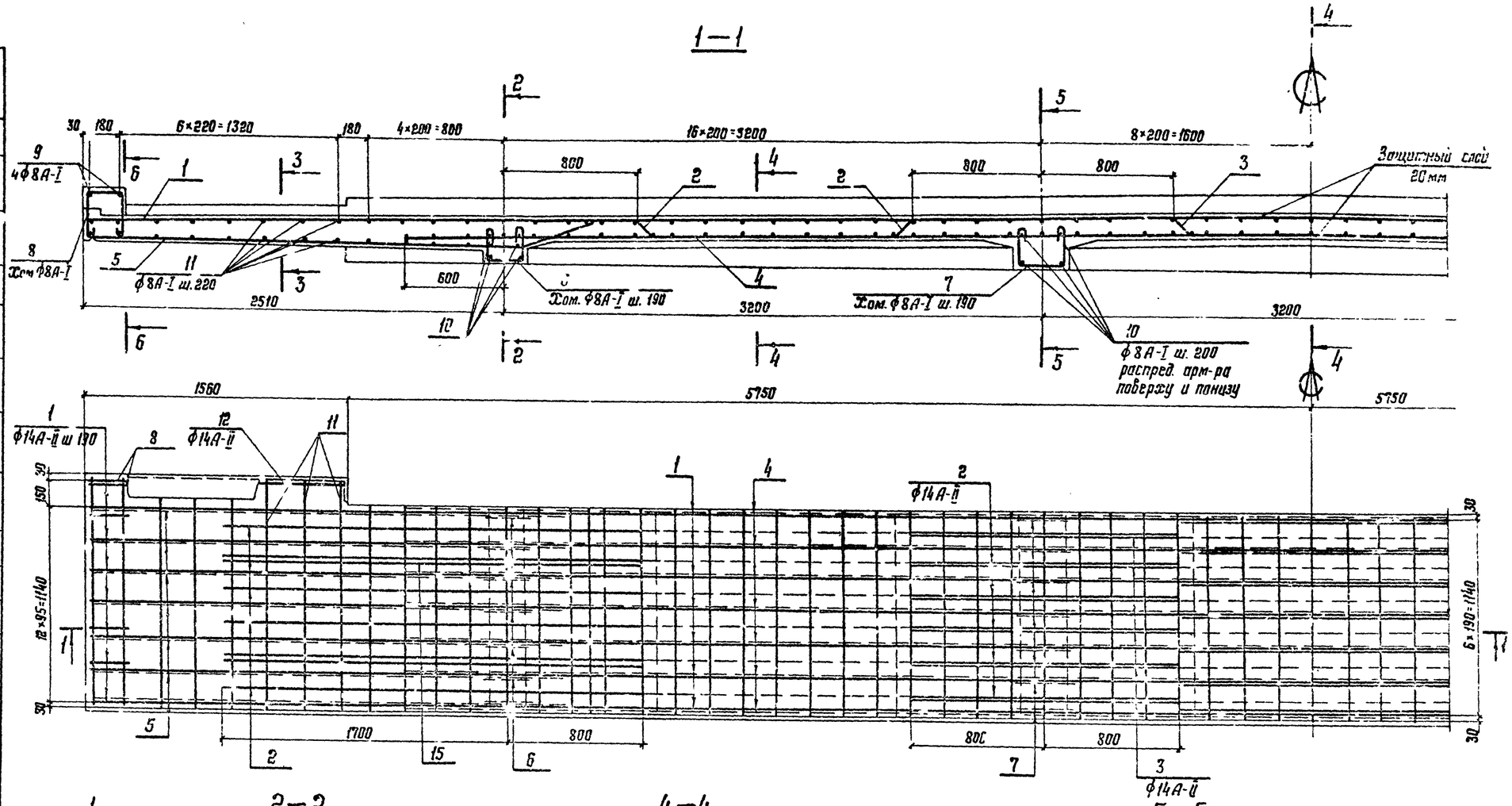

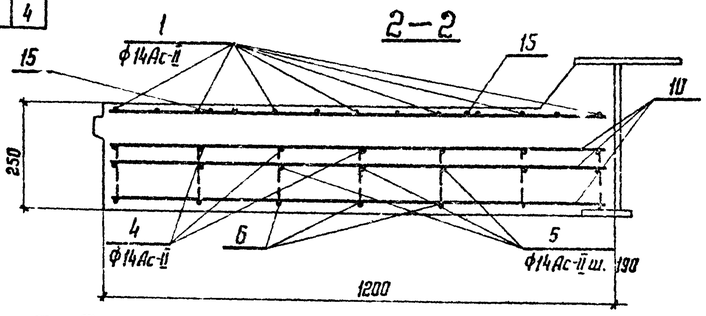

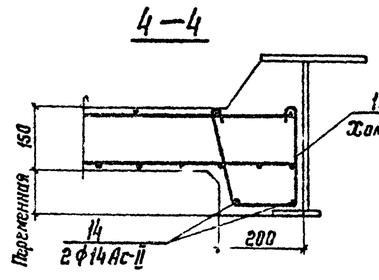

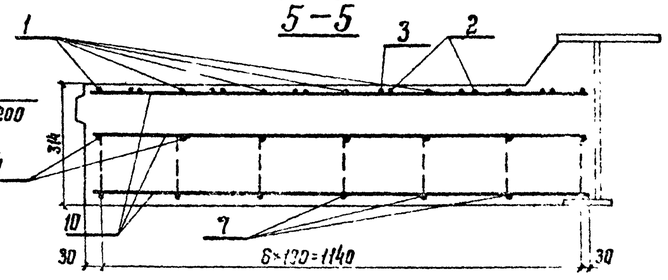

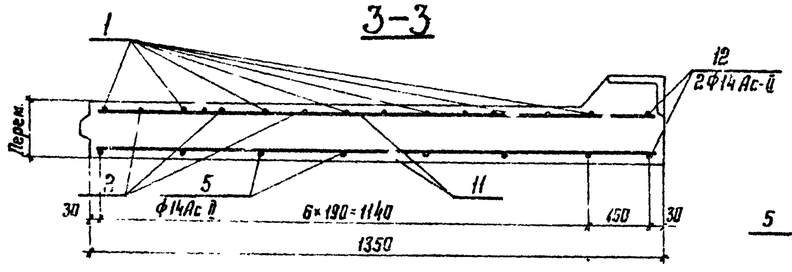

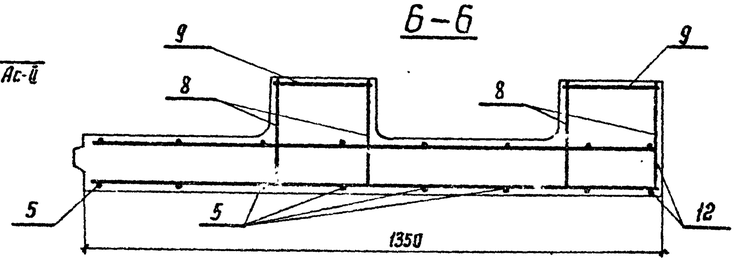

Директор	Мельников	
Гл инж пр	Кузнецов	
Нач отд	Стрелецкий	
Гл констр	Огулов	
Гл инж пр	Осипов	
Рук груп	Тарнарутский	
Проверил	Фирюфина	
Составил	Чомбарг	

Серия 3.503-42/80

Монолитное перекрытие 15 м
Г-Н.3. Армирование монолитного участка 3. Спецификация арматуры и изделий

Стадия | Лист | Листов
А | 60

Инв. № подл. | Подпись и дата | Взам. инв. №

Ведомость стержней на один элемент

Марка эл-та	Поз.	Эскиз или сечение	⌀ мм	Длина мм	Кол. шт.
Монолитный участок 4 (2 шт)	1	5540 5540 111	14Ас-II	11080	9
	2	2140 175 135 800 45° 45° 1400 96	14Ас-II	5410	16
	3	3800 5800 5800 3800 75	14Ас-II	7600	18
	4	45 2240 190 120 210 425	14Ас-II	3020	18
	5	112 112 210	8АI	540	18
	6	175 175 230	8АI	730	9
	7	138 212 212	8АI	720	8
	8	210	8АI	210	8
	9	1460	8АI	1460	102
	10	1610	8АI	1610	32
	11	1520	14Ас-II	1520	4
	12	7960	14Ас-II	7960	2
	13	От 212 до 232; 160; 30; От 210 до 230	8АI	Ср. дл. 770	41

Выборка стали на один элемент, кг

Марка элемента	Арматурные изделия				
	Арматурная сталь ГОСТ 5781-75				Итого
	Класс АI		Класс Ас-II		
	⌀ мм 8	Итого	⌀ мм 14	Итого	
Монолитный участок 4	101	101	482	482	583

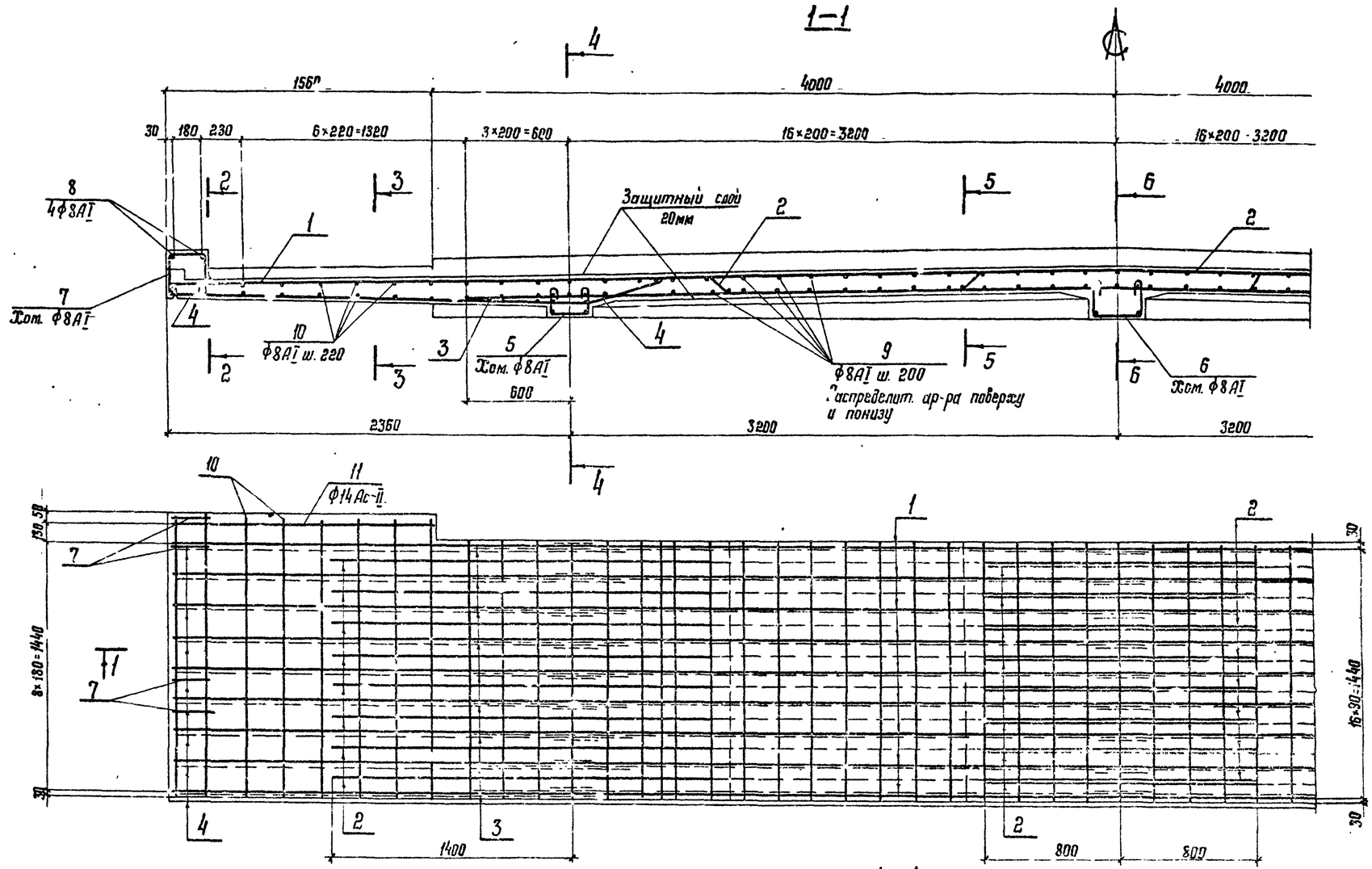

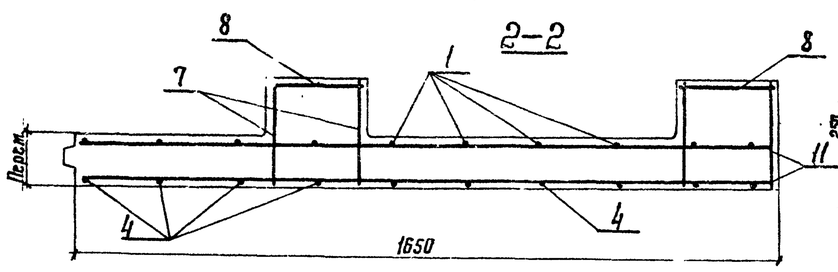

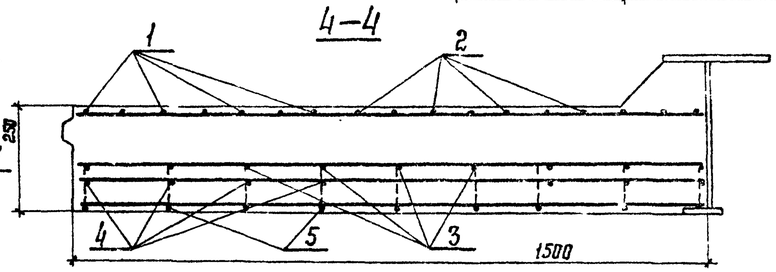

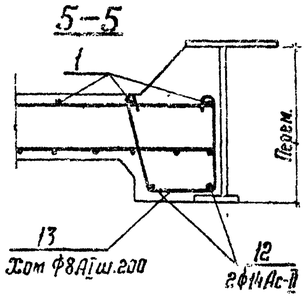

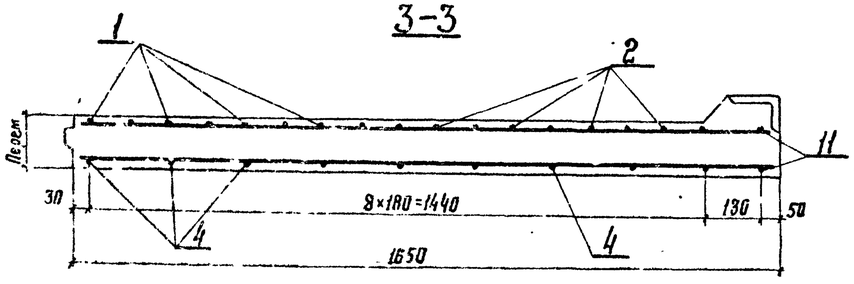

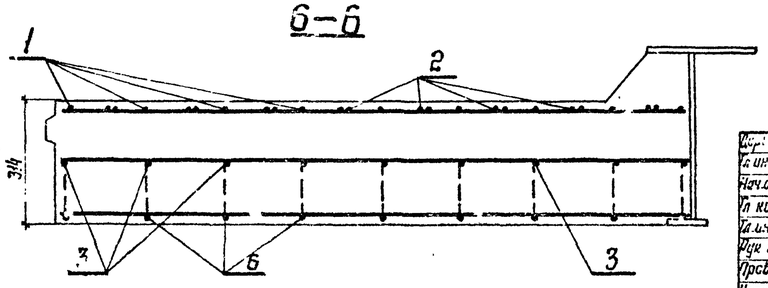

Инженер	Мельников	
Гл. инж. пр.	Кузнецов	
Нач. отд.	Стрелецкий	
Гл. констр.	Якулов	
Гл. инж. пр.	Листов	
Рук. брига.	Горнаковский	
Проверил	Кирюхина	
Испол.	Королевцева	

Серия 3503-43/80

Пролетное строение 24 м. Т-8. Армирование монолитного участка 4. Спецификация арматуры.

Стадия	Лист	Листов
Р	61	

Орена Трудового Красного Знамени Киевпроектстальконструкция

Ведомость стержней на один элемент

Марка эл-та	Поз.	Эскиз или сечение	ф мм	Длина мм	Кол. шт.
Монолитный участок 5 (2 шт.)	1	6540 6540 6540 150	14Ас-II	13080	9
	2	2000 45° 135 1400 135 2000 45° 135	14Ас-II	5670	16
	3	5200 3200 5200	14Ас-II	10400	9
	4	33 1640 210 490 475 130	14Ас-II	2430	18
	5	112 210 112	8А-I	540	18
	6	175 280 175	8А-I	730	18
	7	188 250 250	8А-I	790	8
	8	210	8А-I	210	8
	9	1460	8А-I	1460	128
	10	1610	8А-I	1610	34
	11	1520	14Ас-II	1520	4
	12	От 212 до 310 160 от 250 до 306	8Ст-I	Ср. дл 780	51
	13	9960	14Ас-II	9960	2
	14	2000 45° 100 700 100 45° 2000 14	14Ас-II	5670	81

Выборка стали на один элемент, кг

Марка элемента	Арматурные изделия				
	Арматурная сталь ГОСТ 5781-75				
	Класс А-I		Класс Ас-II		
	ф мм		ф мм		
	8	Итого	14	Итого	
Монолитный участок 5	123	123	505	505	628

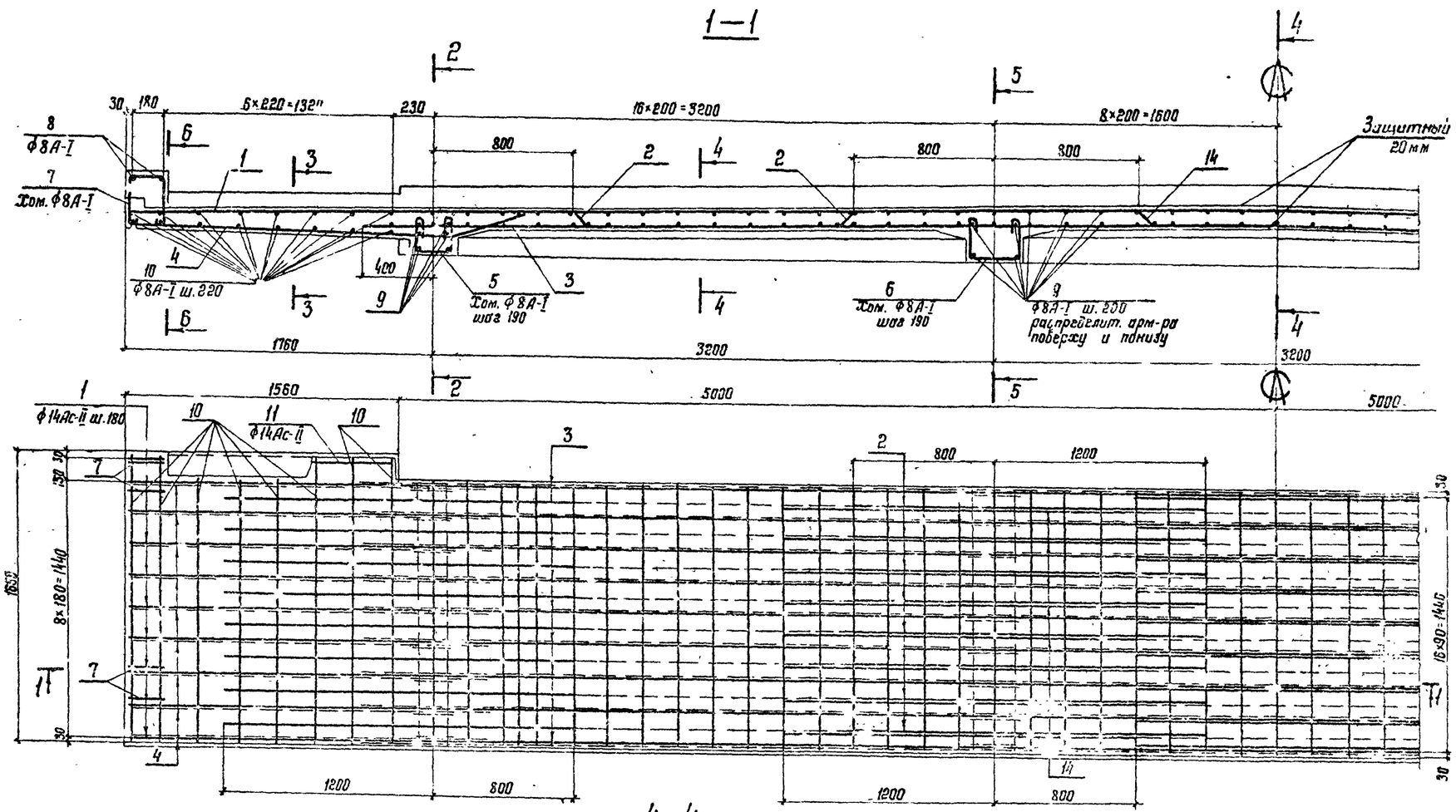

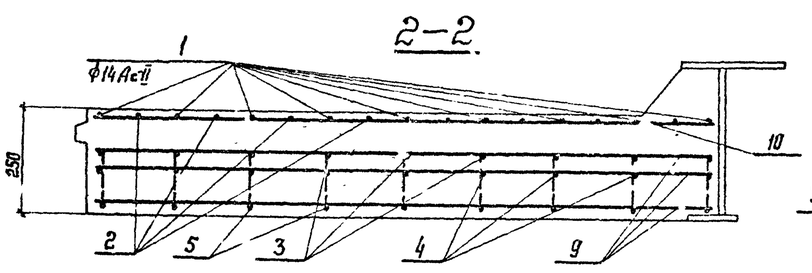

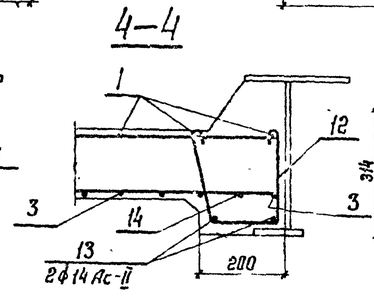

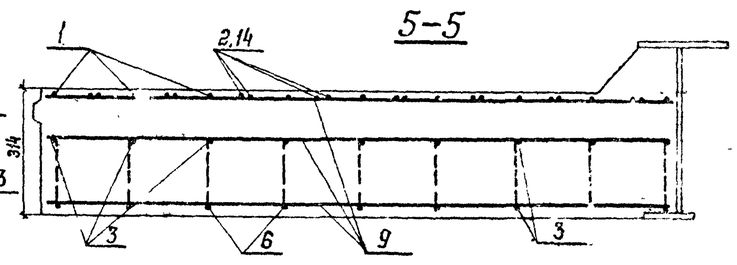

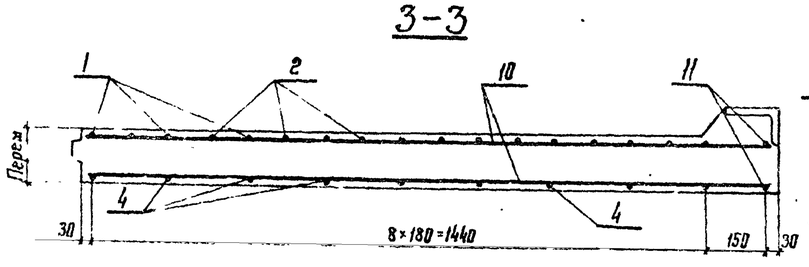

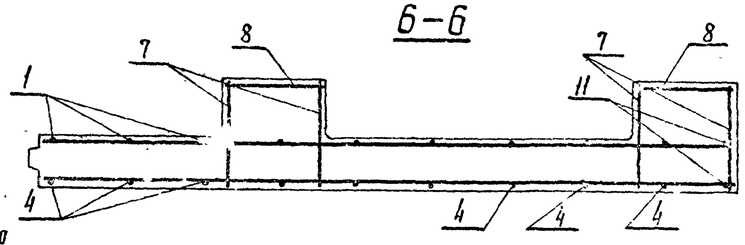

Директор	Медьников		Серия 3.503-43/80
Гл инж ин	Кузнецов		Пролетное строение 24 м
Нач отд	Строецкий		Г-10. Армирование монолитного
Гл констр	Викулов		участка 5 Спецификация арма-
Гл инж пр	Злов		туры
Гр Грос	Арнаутский		
Проверил	Грюк ина		
Исполнил	Шатвесцкая		

Взам инв. №

Подпись и дата

Инв. № подл.

Ведомость стержней на один элемент

Монолит. участок	Поз.	Эскиз или сечение	ф мм	Длина мм	Кол. шт.
Монолитный участок Б (2 шт.)	1	7290 / 7250 / 45°	14Ас-II	14580	9
	2	2500 / 45° / 135 / 1400 / 135 / 1600 / 45°	14Ас-II	5770	16
	3	1600 / 45° / 135 / 700 / 700 / 135 / 1600 / 45°	14Ас-II	4870	8
	4	5400 / 5400 / 3404 / 108	14Ас-II	10800	9
	5	48 / 2370 / 210 / 400 / 475 / 130	14Ас-II	3160	18
	6	112 / 210 / 112	8А-I	540	18
	7	125 / 280 / 175	8А-I	730	18
	8	188 / 222 / 222	8А-I	740	8
	9	210	8А-I	210	8
	10	1460	8А-I	1460	144
	11	1610	8А-II	1610	32
	12	1520	14Ас-II	1520	4
	13	От 212 до 310 / 160 / 30 / От 210 до 306	8А-I	Ср. дл. 780	59
	14	11460	14Ас-II	11460	2
	15	2500	14Ас-II	2500	4

Выборка стали на один элемент, кг

Марка элемента	Арматурные изделия				
	Арматурная сталь ГОСТ 5781-75				Итого
	Класс А-I		Класс Ас-II		
	ф мм 8	Итого	ф мм 14	Итого	
Монолитный участок Б	134	134	551	551	685

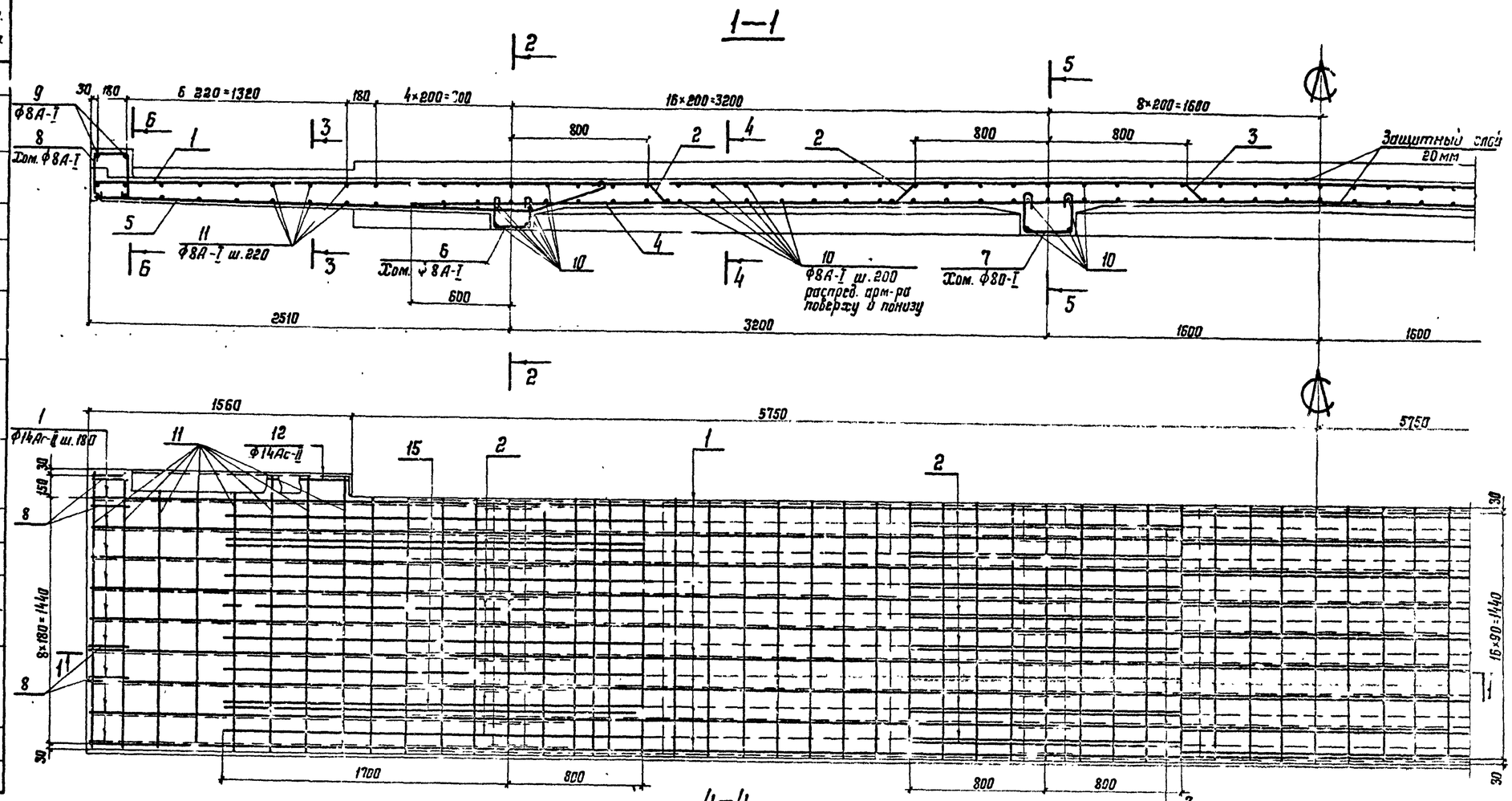

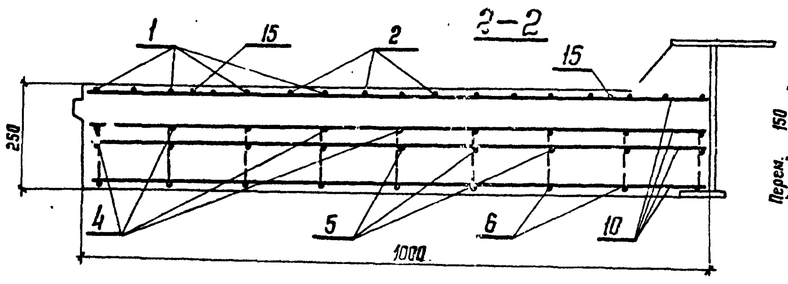

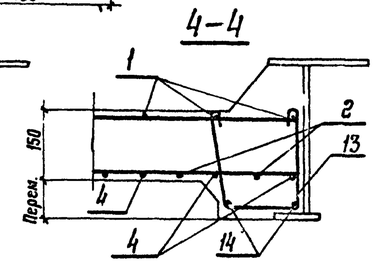

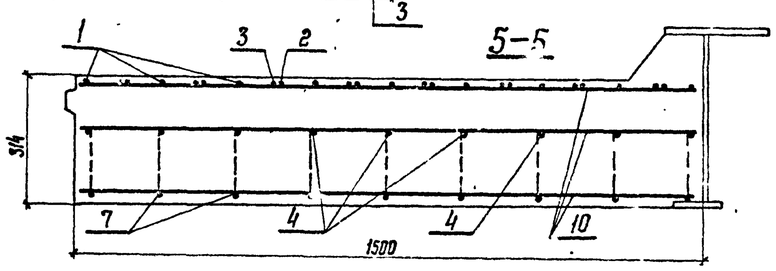

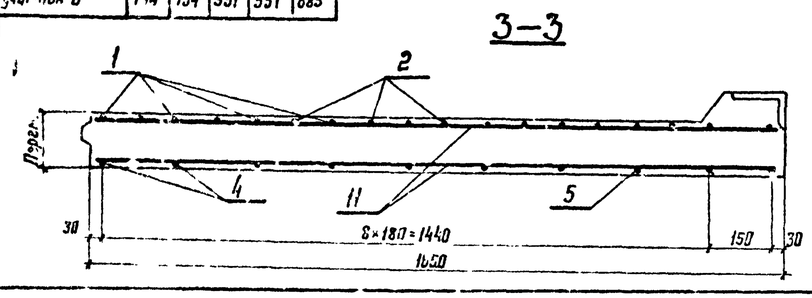

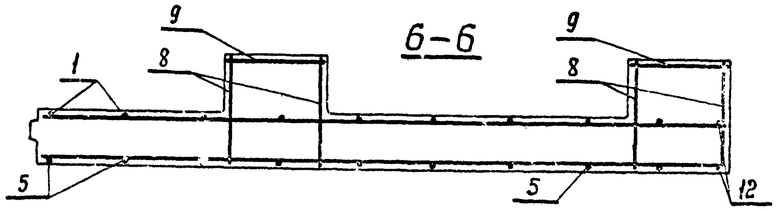

Гл. инж. пр.	Мельников	
Гл. инженер	Кузнецов	
Нач. отд.	Отрощенский	
Гл. констр.	Окунов	
Гл. инж. пр.	Осипов	
Рук. груп.	Тарнарутский	
Проверил	Жирохина	
Исполнил	Зверева	

Серия 3.503-42/90

Пролетное строение 24 м. Т-11,5. Армирование монолитного участка Б. Спецификация арматуры.

Ведомость стержней на один элемент

Марка эл-та	Поз.	Эскиз или сечение	ф мм	Длина мм	Кол. шт.
Монолитный участок 7 (2шт.)	1	5540 5540	14Ac-II	11080	10
	2	2140 135 1400 135 800 300 45° 45° 16	14Ac-II	5410	18
	3	3200 3200 3200 45°	14Ac-II	7600	10
	4	45 2240 210 490 130 415	14Ac-II	3020	20
	5	112 210 112	8A-I	540	20
	6	175 280 175	8A-I	730	10
	7	188 212 212	8A-I	720	8
	8	210	8A-I	210	8
	9	Свободный			
	10	1760	8A-I	1760	102
	11	1910	8A-I	1910	32
	12	1520	14Ac-I	1520	4
	13	С: 212 до 232 160 30 пт 210 до 230	8A-I	Ср. Дл 770	41
	14	7950	14Ac-II	7950	2

Выборка стали на один элемент, Кг.

Марка элемента	Арматурные изделия				
	Арматурная сталь ГОСТ 5781-75				Итого
	Класс А-I		Класс Ac-II		
	ф мм 8	Итого	ф мм 14	Итого	
Монолитный участок 7	118	118	444	444	562

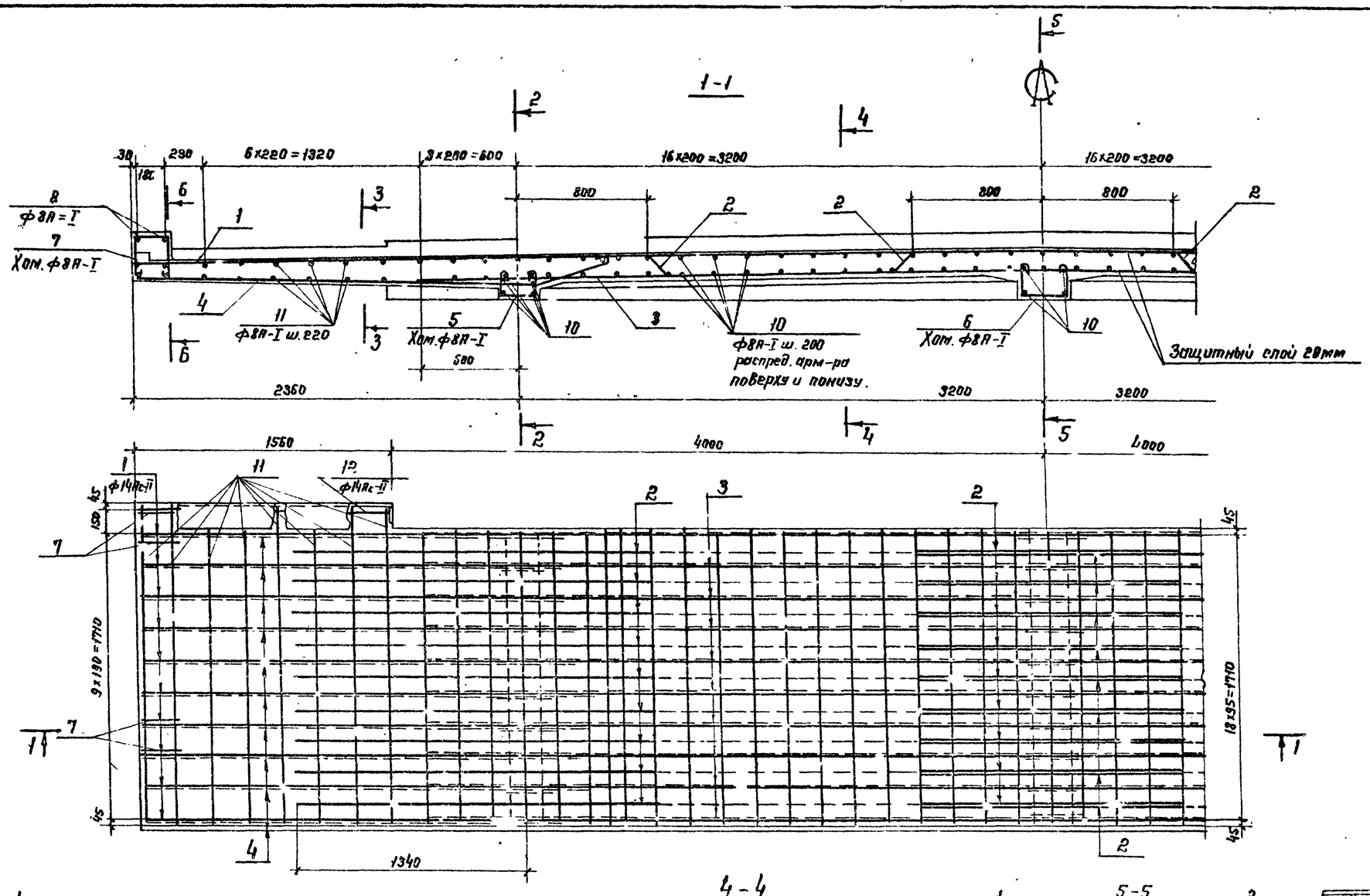

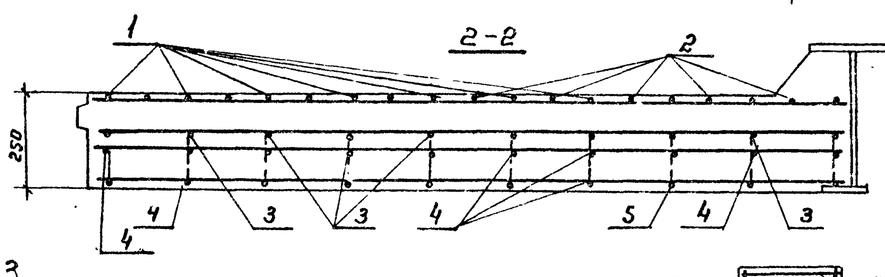

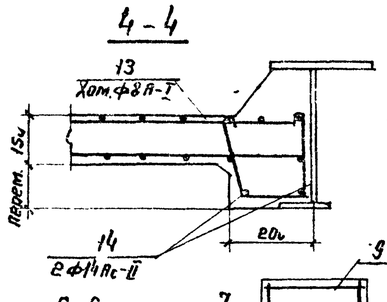

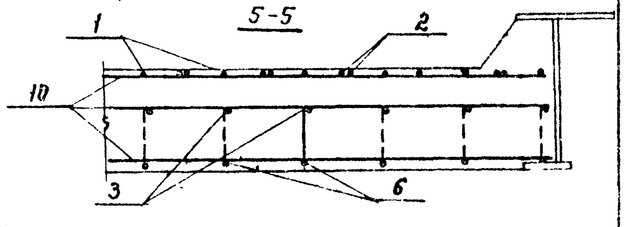

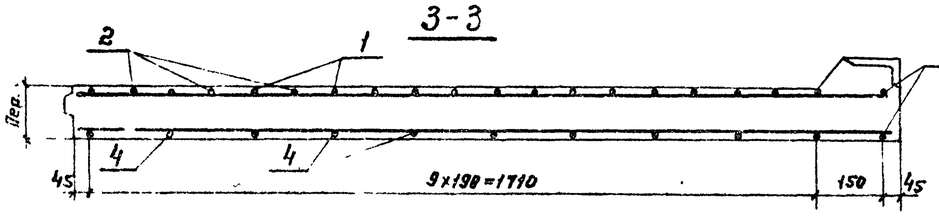

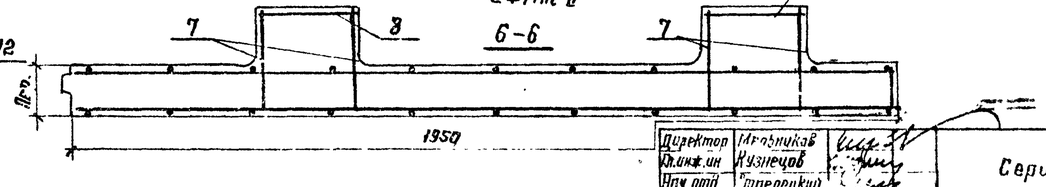

Директор	Мозгуников	
Гл.инж.пр	Кузнецов	
Нач.отд	Стрелецкий	
Гл.констр	Шкулов	
Гл.инж.пр	Осипов	
Рук.гр.	Тарнаруцкий	
Проверил	Курюхина	
Исполнил	Шимаева	

Серия 3503-1.3/80

Пролетное строение 33 м Г-8 Армирование монолитного участка 7 Спецификация арматуры

Стадия	Лист	Листов
Р	64	

Ордена Трудового Красного Знамени Минмонтажспецстроя СССР

Взам. инв. № | Подпись и дата | Инв. № подл.

Ведомость стержней на один элемент

Марка эл-та	Поз.	Эскиз или сечение	Ф мм	Длина мм	Кол шт.
Монолитный участок 9 (2 шт.)	1	6540 6540	14Ас-II	13080	10
	2	2000 135 1400 135 2000 45° 45°	14Ас-II	3670	18
	3	5200 300	14Ас-II	10460	10
	4	1640 210 400	14Ас-II	2430	20
	5	112 210 112	8А-I	540	20
	6	175 280 175	8А-I	730	20
	7	138 250 250	8А-I	790	8
	8	210	8А-I	210	8
	9	Свободный			
	10	1760	8А-I	1760	128
	11	1910	8А-I	1910	32
	12	1520	14Ас-II	1520	4
	13	От 212 до 310; 160; 30; От 210 до 305	8А-I	Ср Дл. 780	51
	14	9960	14Ас-II	9960	2
	15	2000 135 900 700 135 2000 45° 45° 14 36	14Ас-II	5670	9

Выборка стали на один элемент, кг

Марка элемента	Арматурные изделия				
	Арматурная сталь ГОСТ 5781-75				Итого
	Класс А-I		Класс Ас-II		
	ф мм 8	Итого	ф мм 14	Итого	
Монолитный участок 9	142	142	560	560	702

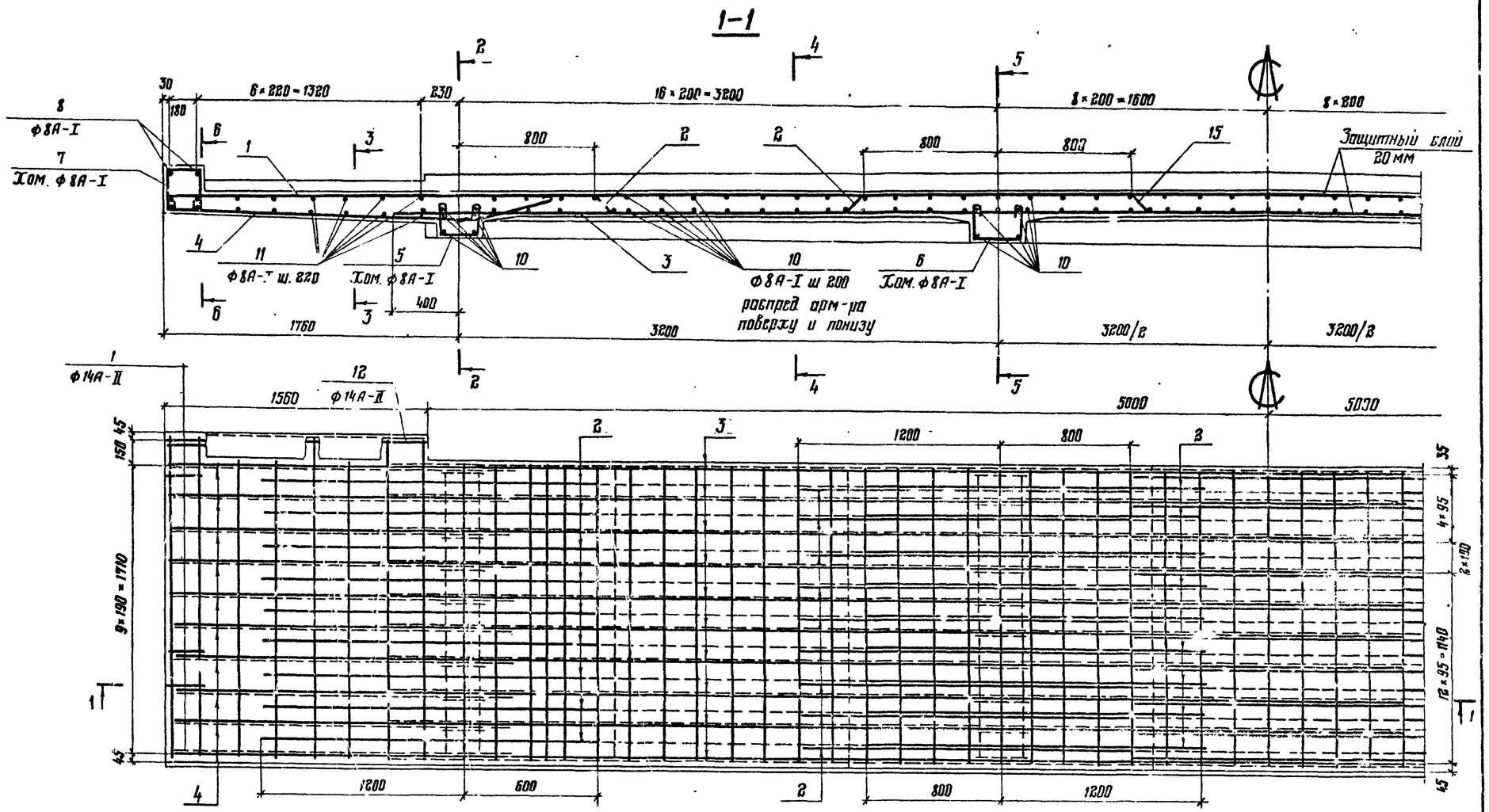

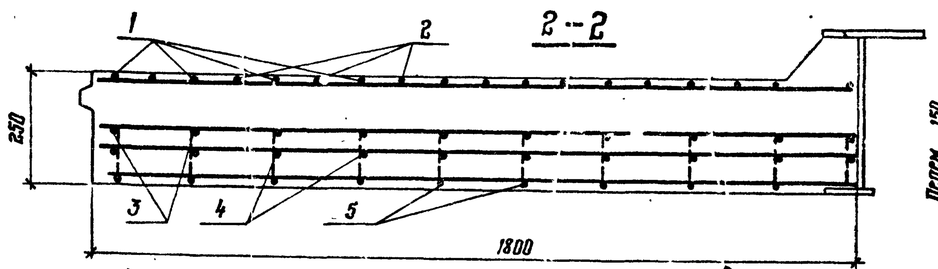

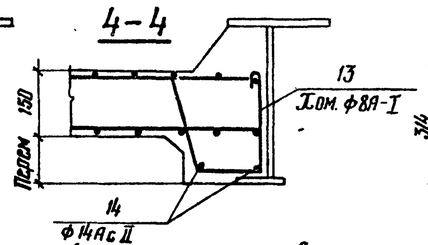

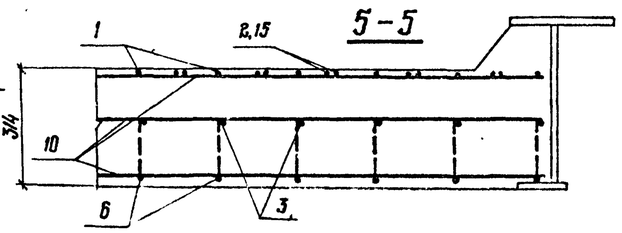

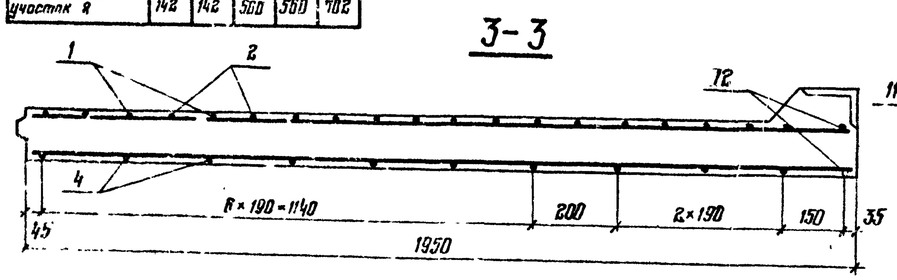

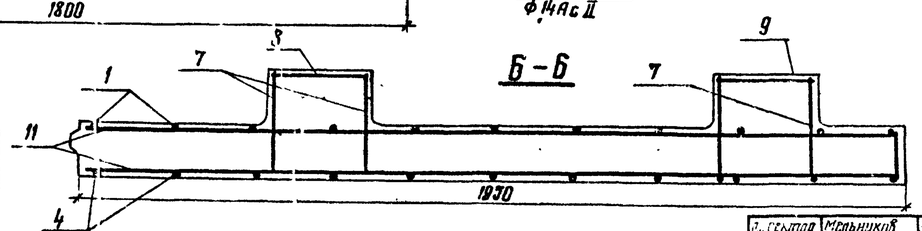

Гл. инженер	Меньников	
Гл. инж. пр.	Кузнецов	
Нач. отд.	Стрелецкий	
Гл. констр.	Окулов	
Гл. инж. пр.	Осипов	
Бригадир	Тарнарацкий	
Проверил	Кирюхина	
Исполнил	Королевцева	

Серия 3.503-43/80

Пролетное строение 33м Г-10. Армирование монолитного участков. Спецификация арматуры

Стадия	Лист	Листов
Р	69	

Гипространсмост

Инв. № подл. | Подпись и дата | Взам. инв. №

Ведомость стержней на один элемент

Марка элемента	Поз.	Эскиз или сечение	ф мм	Длина мм	Кол. шт.
Монолитный участок-9 (2 шт)	1	7290 7290 146	14Ac-II	14580	10
	2	2500 135 1600 135 1600 45° 45° 16	14Ac-II	5770	18
	3	36 1600 45° 135 700 700 135 1600 45° 32	14Ac-II	4870	9
	4	5400 5400 5400 100	14Ac-II	10800	10
	5	48 2370 210 490 30 475	14Ac-II	3160	20
	6	112 210 112	8A-I	540	20
	7	175 280 175	8A-I	730	20
	8	188 222 222	8A-I	740	8
	9	210	8A-I	210	8
	10	Свободный			
	11	1600	8A-I	1760	146
	12	1750	8A-I	1910	32
	13	1520	14Ac-II	1520	4
	14	от 212 до 300 160 30 от 210 до 306	8A-I	Ср. дл. 780	59
	15	11460	14Ac-II	11460	2
	16	2000	14Ac-II	2000	6

Выборка стали на один элемент, кг.

Марка элемента	Арматурные изделия				
	Арматурная сталь ГОСТ 5.781-75				Итого
	Класс A-I		Класс Ac-II		
	ф мм 8	Итого	ф мм 14	Итого	
Монолитный участок 9	157	157	612	612	769

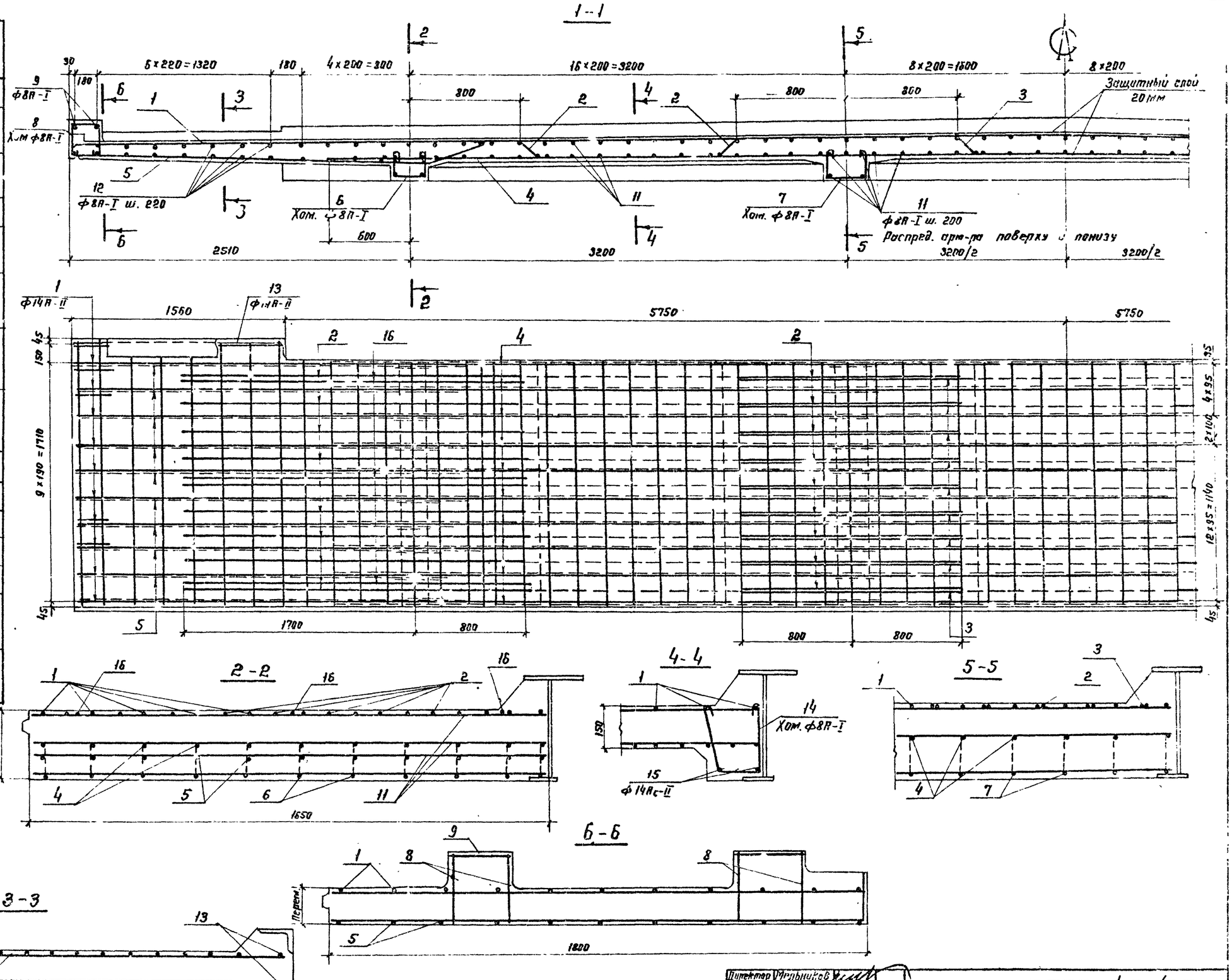

Директор	Мельников	
Гл. инж. ин.	Кузнецов	
Нач. отд.	Строецкий	
Гл. конструктор	Орлов	
Гл. инж. пр.	Осипов	
Рук. груп.	Тарнарутский	
Проверил	Кирюхина	
Исполнил	Вишневецкая	

Серия 3.503-43/80

Пролетное строение 33м Г-11,5. Армирование монолитного участка 9. Спецификация

Подпись и дата | Взам. инв. N | Инв. N подл.

План монолитной плиты проезжей части

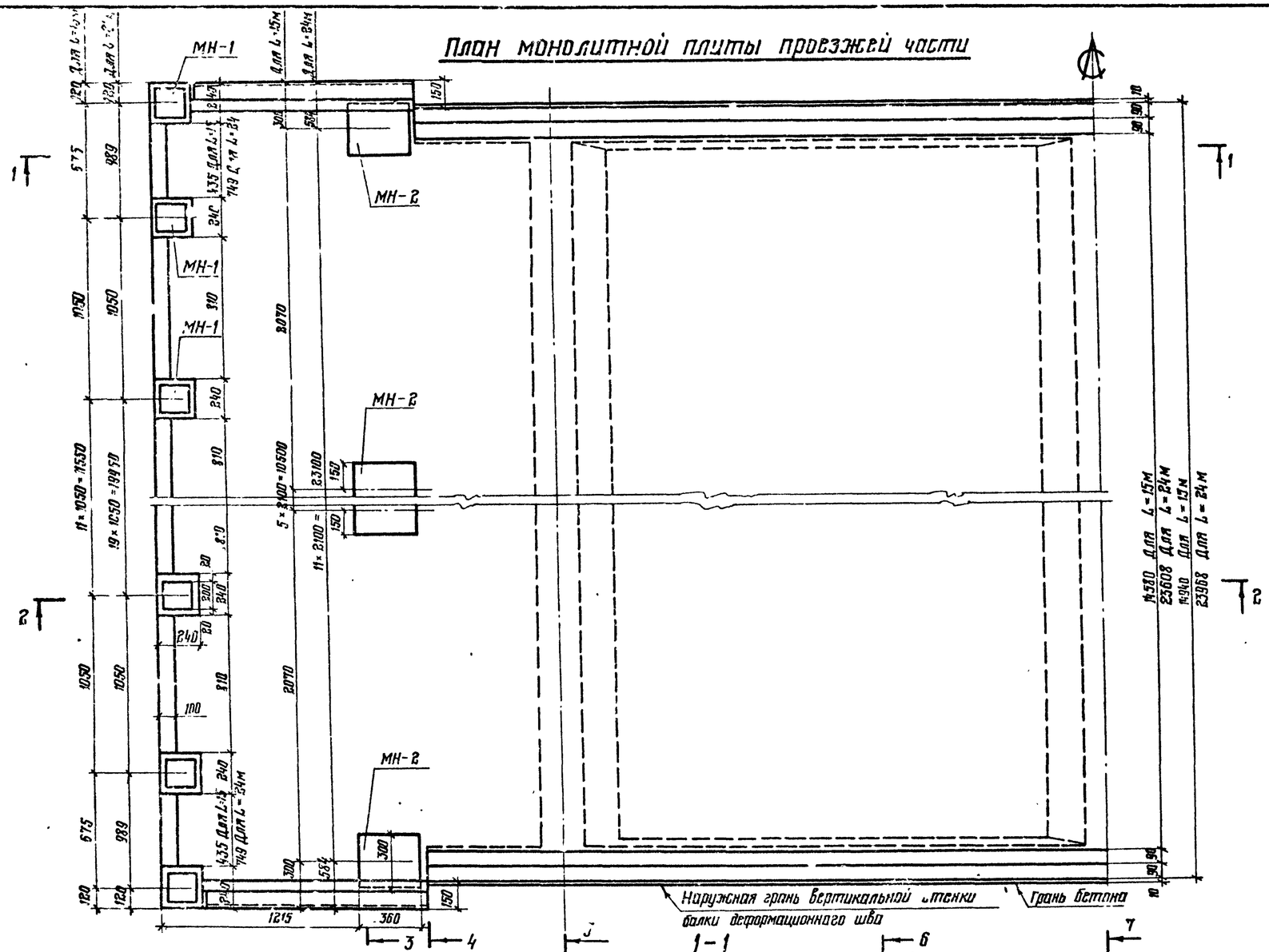

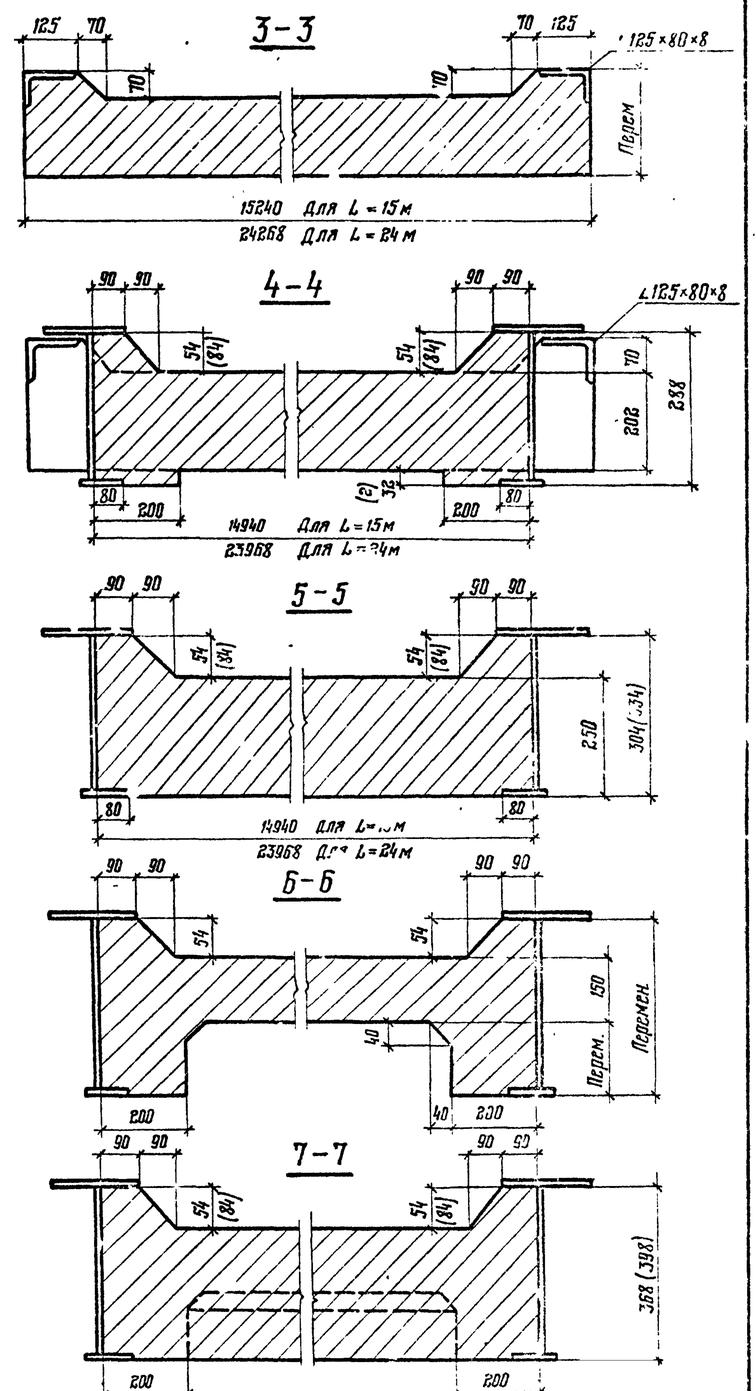

1. Конструкцию закладных деталей МН1 и МН2 см. на листе N80.
2. Размеры в скобках относятся к случаю устройства одежды из асфальтобетона.

Директор	Мельников		Серия 3.503-43/80
Гл инж.пр	Кузнецов		Пролетное строен. 15м и 24м. Т-8. Сборочный чертеж монолитной плиты проезжей части.
Нач.отд.	Стрелецкий		
Гл констр	Окулов		
Гл инж пр	Осипов		
Рук. бриг.	Прилуцкий		
Проверил	Кирилкина		
Исполнил	Шимбаре		

Бетон М400, Мрз 300

Инв. № подл. | Подпись и дата | Взам. инв. №

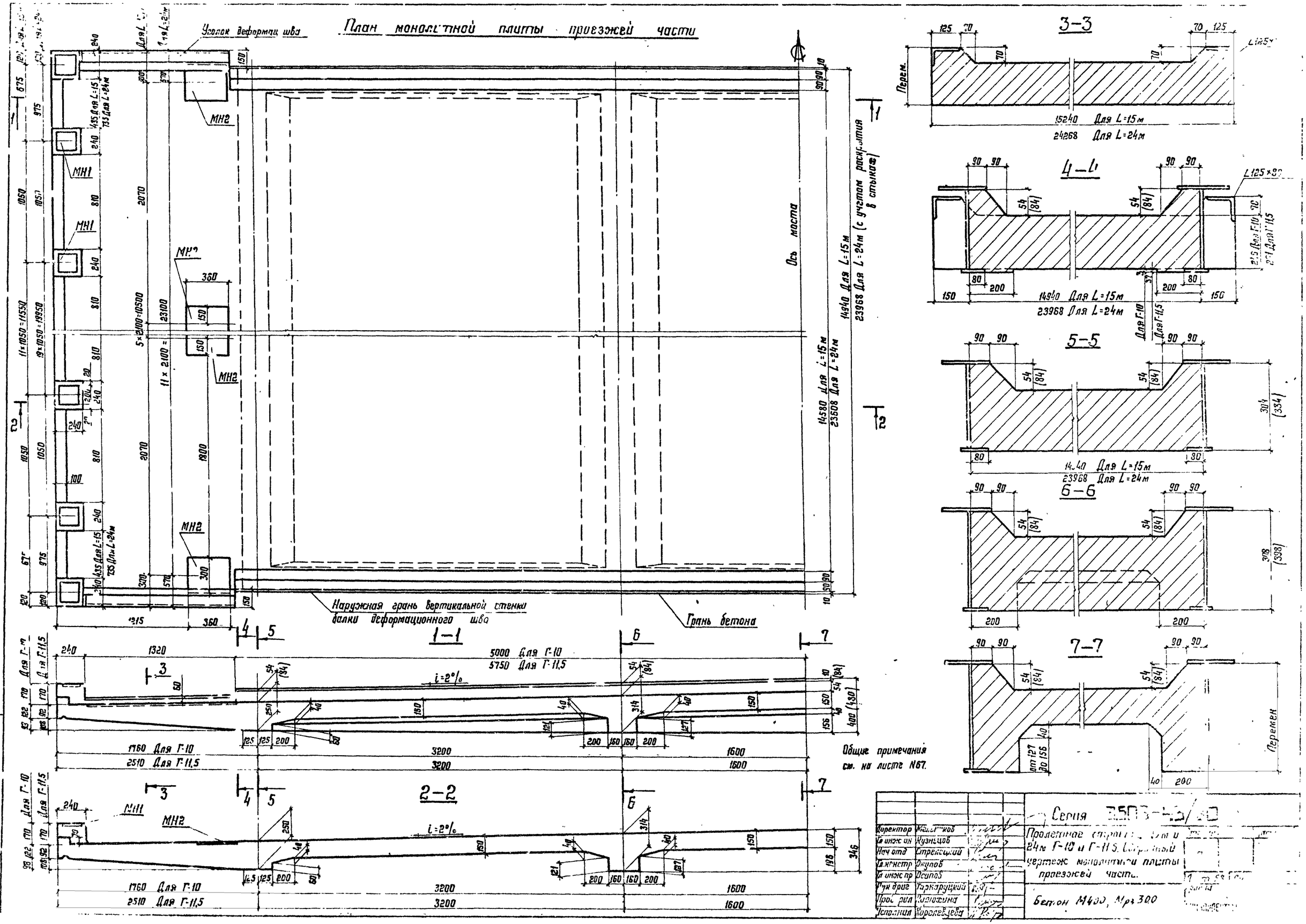
План монолитной плиты проезжей части
Уклон деформац. шва
МН1
МН2
Ось моста
Наружная грань вертикальной стенки балки деформационного шва
Грань бетона
14940 Для L=15м
23968 Для L=24м (с учетом раскрытия в стыках)
14580 Для L=15м
23608 Для L=24м
1-1
2-2
3-3
4-4
5-5
6-6
7-7
5000 Для Г-10
5750 Для Г-11,5
1760 Для Г-10
2510 Для Г-11,5
i=2%
Перем.
15240 Для L=15м
24268 Для L=24м
14940 Для L=15м
23968 Для L=24м
14440 Для L=15м
23968 Для L=24м
Общие примечания см. на листе N67.
Серия 3.503-12/90
Пролетные строения длиной 24м Г-10 и Г-11,5. Сборный чертеж монолитной плиты проезжей части.
Бетон М400, Мрз300
Директор Жалостнов
Гл инж пр Кузнецов
Нач отд Стрекацкий
Гл инженер Окунов
Гл инж пр Осипов
Гл спец Тарасевский
Пров рил Положина
Исполнил Королевцева

План монолитной плиты проезжей части

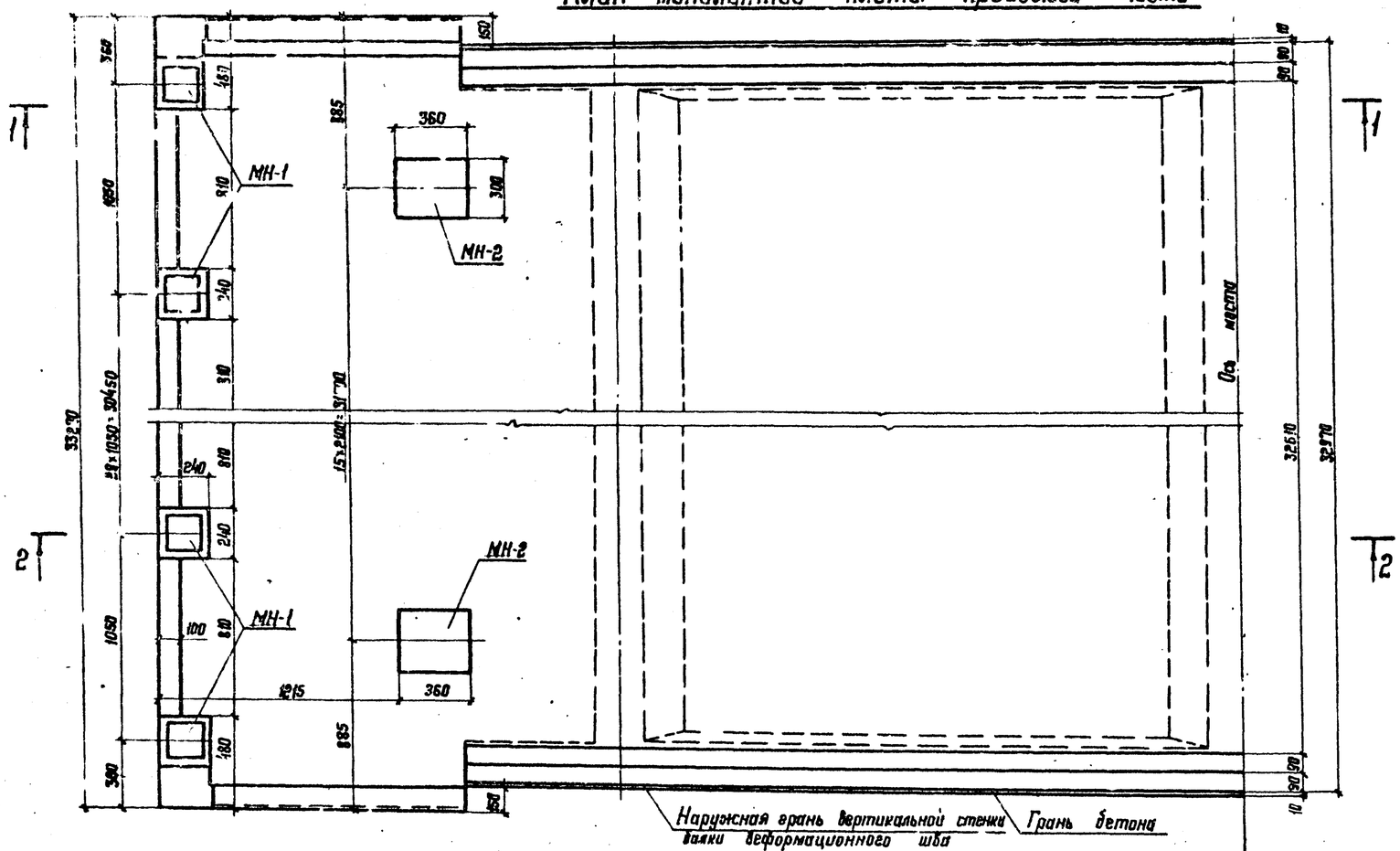

1—1

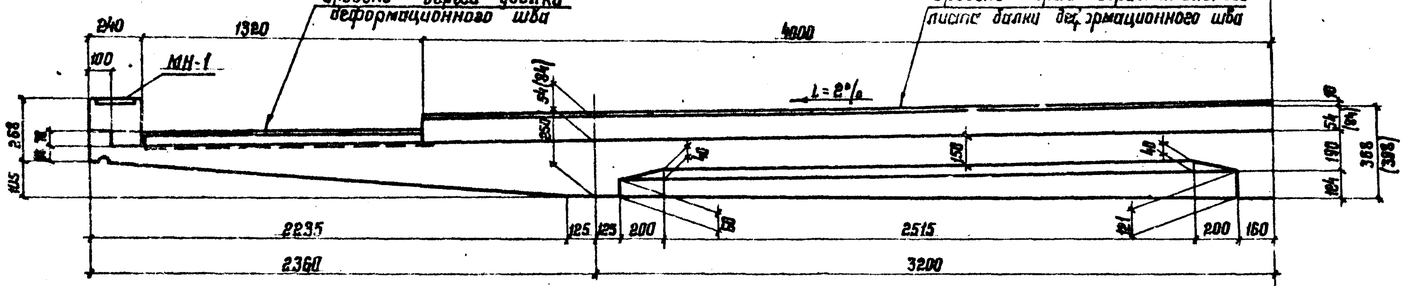

2—2

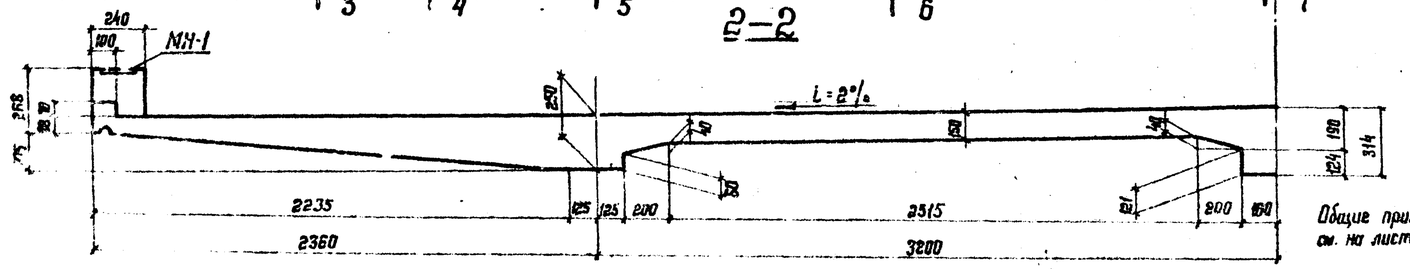

3—3

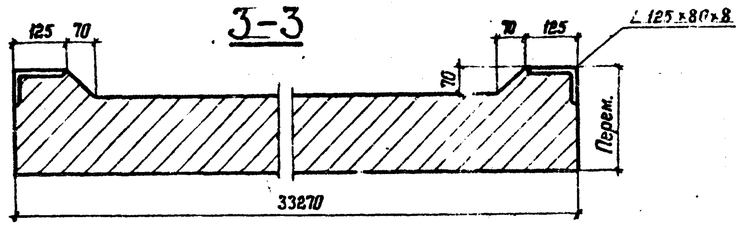

4—4

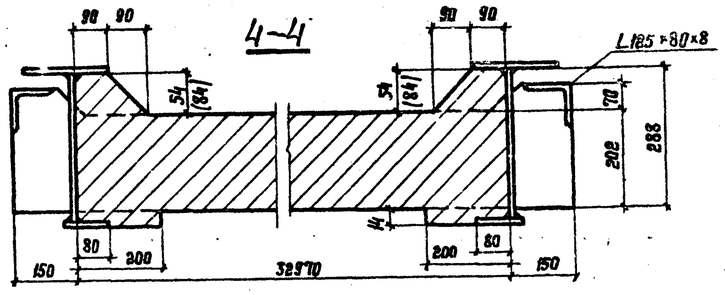

5—5

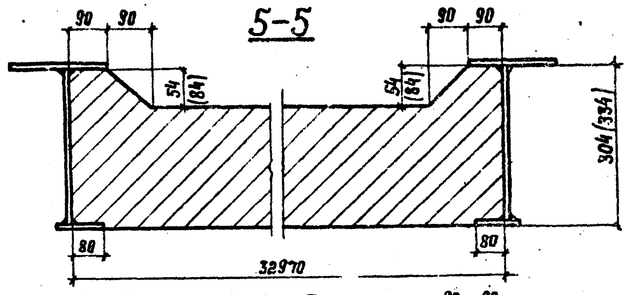

6—6

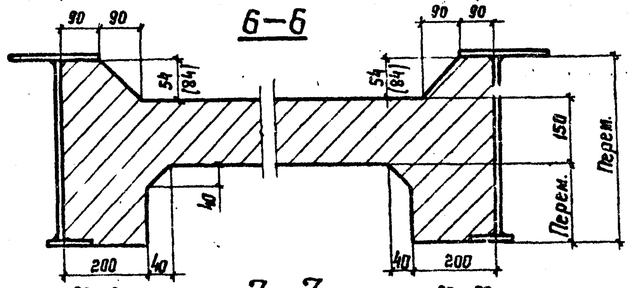

7—7

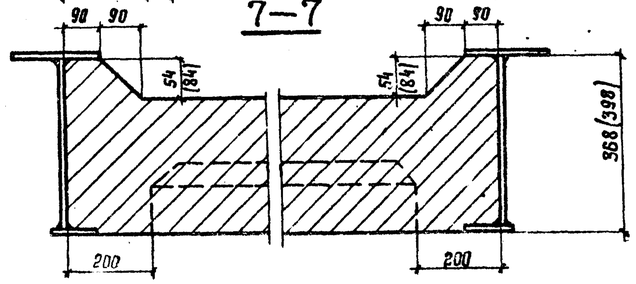

Общие примечания см. на листе N67.

Директор	Мельников		
Гл.инж.шк	Кузнецов		
Нач.отд.	Стрелецкий		
Гл.констр.	Окулов		
Гл.инж.пр.	Осипов		
Рук.груп.	Гарнарущий		
Проверил	Кирюхина		
Исполнил	Вишневецкая		

Серия 3.503-43/80

Пролетное строение 33 м. Г-8. Сборочный чертеж монолитной плиты проезжей части.

Бетон М400, N_o 300

Стадия	Масса	Масштаб
Р		

Лист 69

Ленгипротрансмост

План монолитной плиты проезжей части

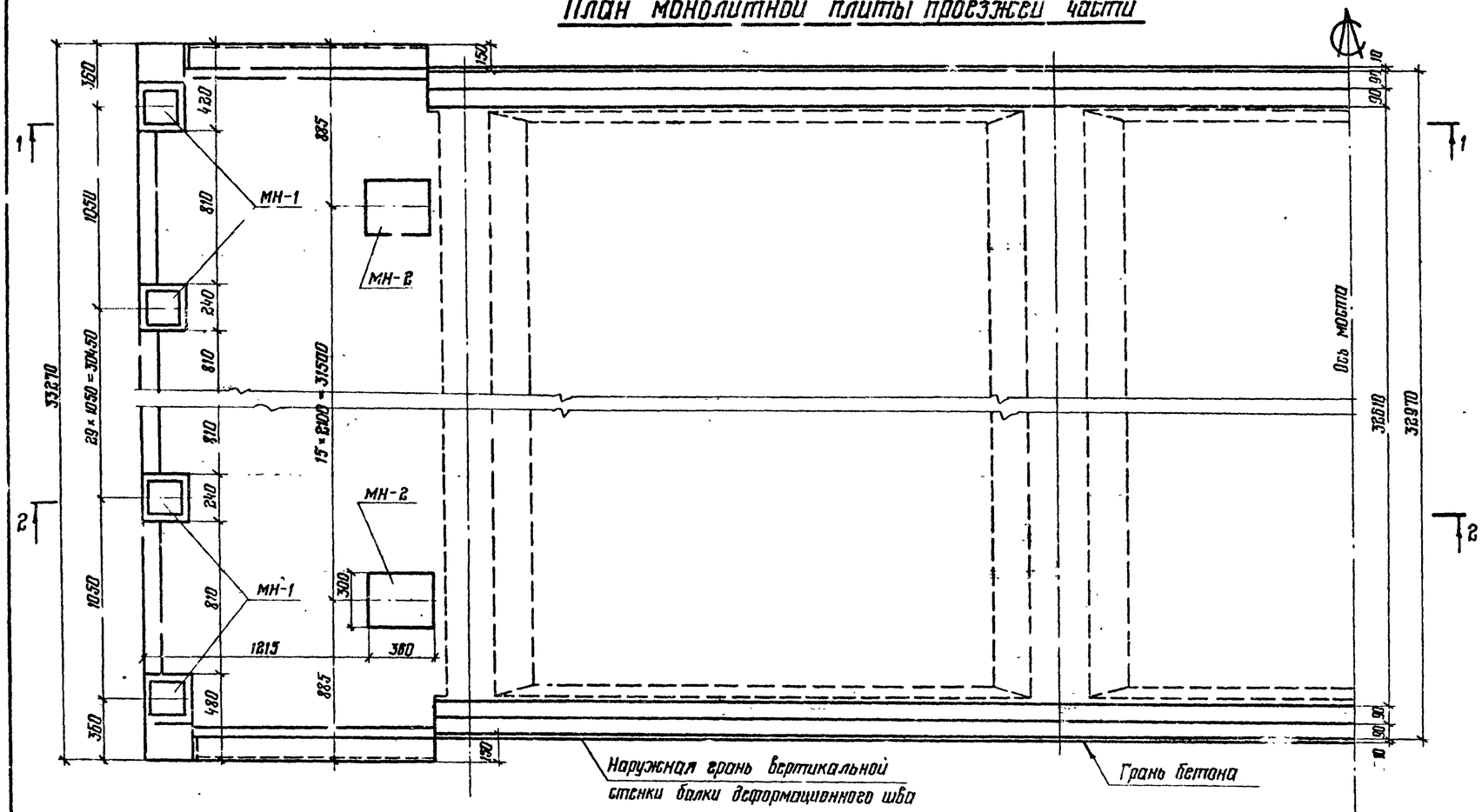

1-1

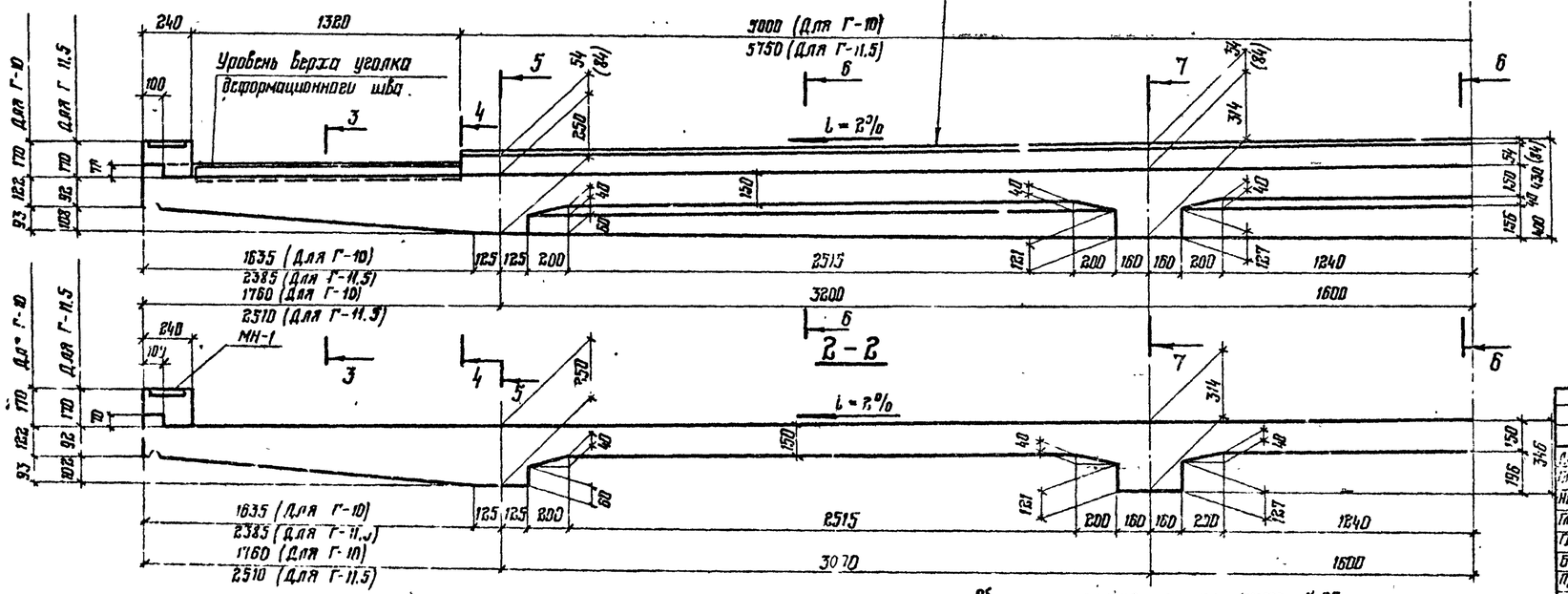

3-3

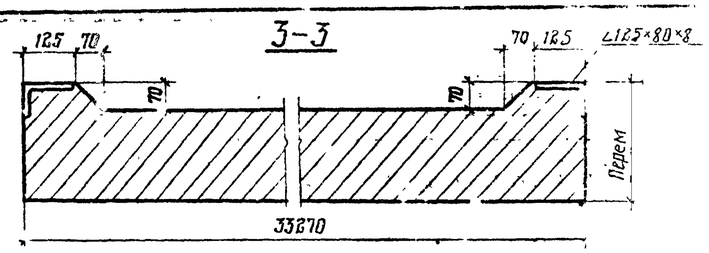

4-4

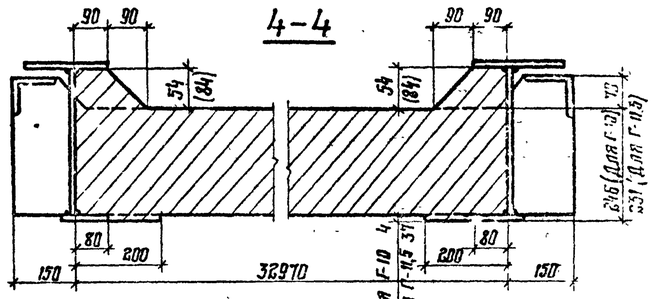

5-5

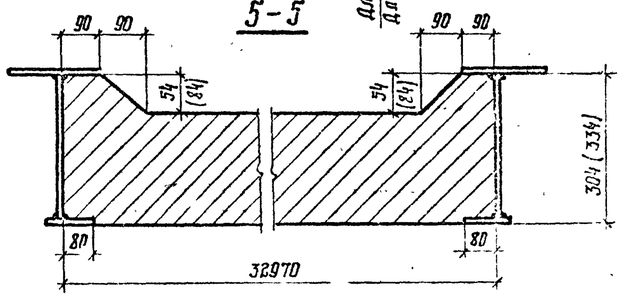

6-6

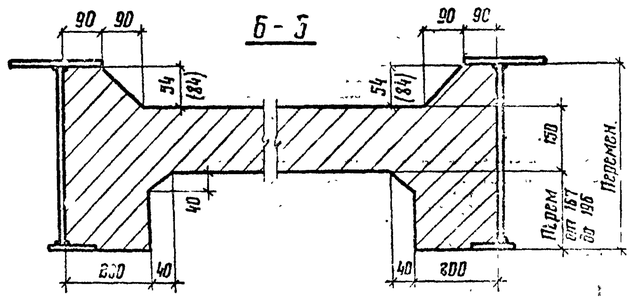

7-7

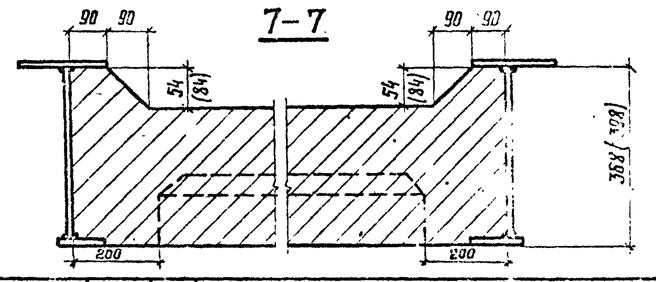

Инженер	Мельникова		Серия 3503-43/80
Гл. инж. пр.	Кузнецов		Пролетное строение 33 м Г-10 и Г-11,5. Сборочный чертеж монолитной плиты проезжей части.
Нач. отд.	Стрелецкий		
Гл. констр.	Окунов		
Гл. инж. пр.	Обипов		
Руководит.	Тарнаруцкий		Бетон М400, Мрз 300
Проверил	Кирюхина		
Исполнил	Васильева		

Инв. N подл. | Подпись и дата | Взам. инв. N

Ведомость стержней на один элемент

Марка эл-та	Поз.	Эскиз или сечение	ф мм	Длина мм	Кол. шт
Монолитный участок 1 (2 шт.)	1	3540	14Ас-II	11080	79
	2	2140 135 135 270 270 45° 45° 1400	14Ас-II	5410	156
	3	3800	14Ас-II	7600	79
	4	2640 135 210	14Ас-II	2670	158
	5	75 280 175	8АI	730	79
	6	188 212 212	8АI	720	64
	7	210	8АI	210	64
	8	14900	8АI	14900	98
	9	15200	8АI	15200	32
	10	1520	14Ас-II	1567	8
	11	от 212 до 232 30 160 от 270 до 290	8АI	Развер. дл. 770	82
	12	7960	14Ас-II	7960	4

Выборка стали на один элемент, кг

Марка элемента	Арматурные изделия				
	Арматурная сталь ГОСТ 5781-75				Итого
	Класс АI		Класс АсII		
	ф мм 8	Итого	ф мм 14	Итого	
Монолитный участок 1	240	240	3380	3380	4220

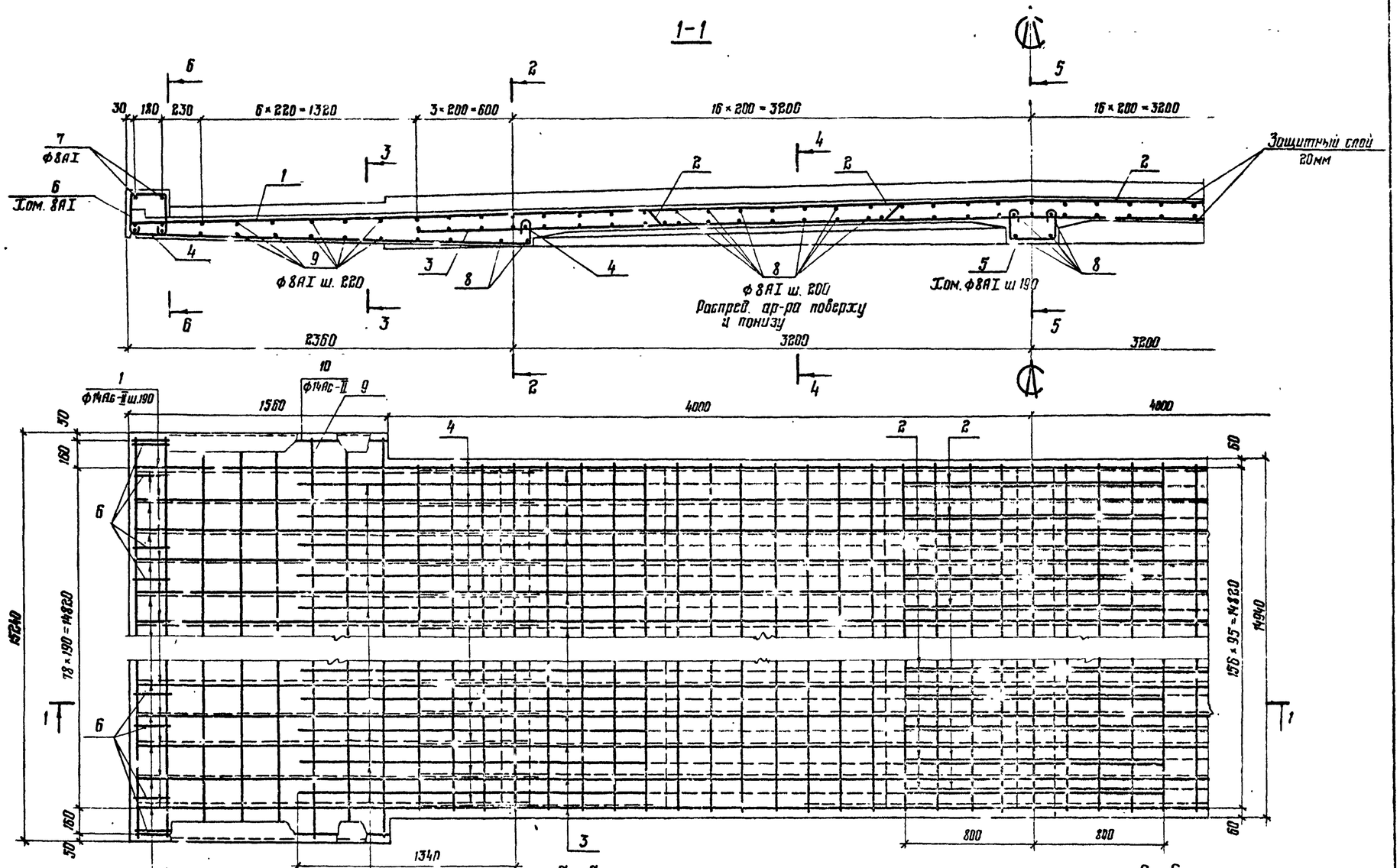

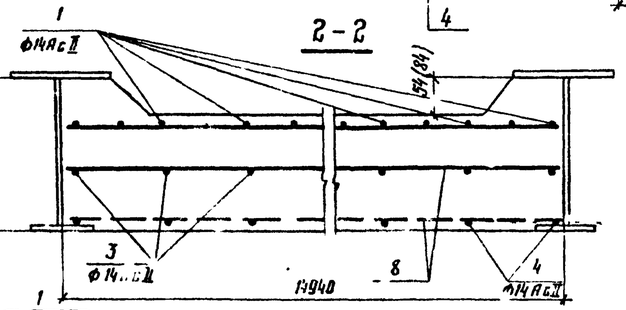

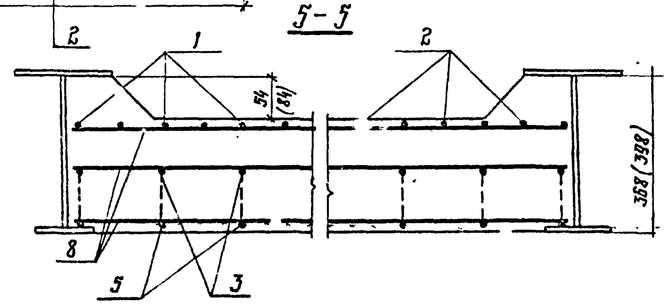

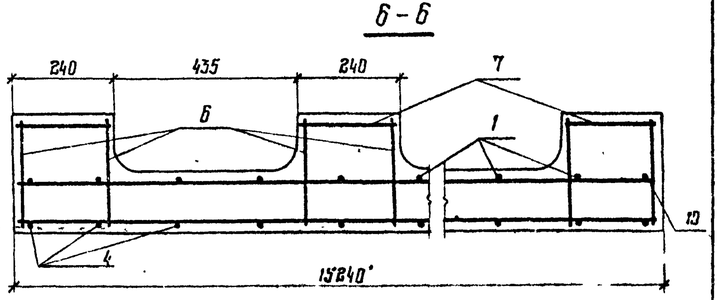

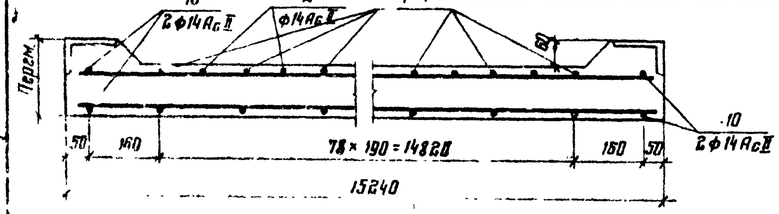

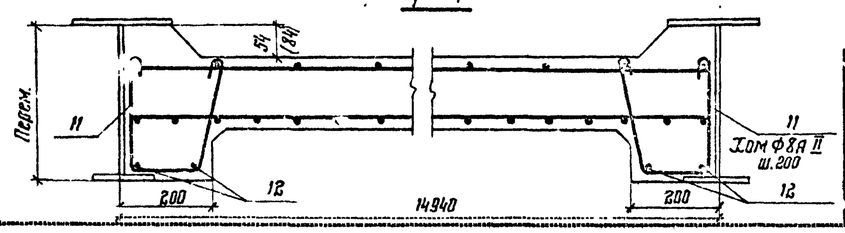

Общие примечания см. на листе №67.

Директор	Мельников	
Гл инж ин	Кузнецов	
Нач отд	Стравецкий	
Гл. констр	Окулов	
Гл. инж пр	Осипов	
Инженер	Парнавецкий	
Проверил	Куняхина	
Исполнил	Королевцев	

Серия 3.503-43/80

Пролетное строение 15 м Г-8. Армирование монолитной плиты проезжей части. Спецификация арматуры

Стадия	Лист	Листов
Р	71	

Орлена Трудового Красного Знамени ЦНИИПРОЕКТСТАЛЬКОНСТРУКЦИЯ

Взам инв №

Подпись и дата

Инв № подл

Ведомость стержней на один элемент

Марка эл-та	Поз.	Эскиз или сечение	ф мм	Длина мм	Кол. шт.
Км-1 шт.	1	654г 6540	14Ас-II	13080	79
	2	1600 45° 135 1400 135 1600 45°	14Ас-II	4870	158
	3	108 5400 5400	14Ас-II	10800	79
	4	93 1640 210 135	14Ас-II	2070	158
	5	175 280 175	8АI	720	158
	6	188 250 250	8АI	790	64
	7	210	8АI	210	64
	8	14900	8АI	14900	118
	9	15200	8АI	15200	38
	10	1520	14Ас-II	1520	8
	11	Ст 212 до 310; Ст 210 до 306; 30; 160	8АI	Ср. дл. 780	102
	12	9960	14Ас-II	9960	4
	13	1600 135 700 700 135 1600 45° 45° 32	14Ас-II	4870	78

Выборка стали на один элемент, кг

Марка элемента	Арматурные изделия				
	Арматурная сталь ГОСТ 5781-75				
	Класс А-I		Класс Ас-II		Итого
	ф мм 8	Итого	ф мм 14	Итого	
Км	1024	1024	4120	4120	5144

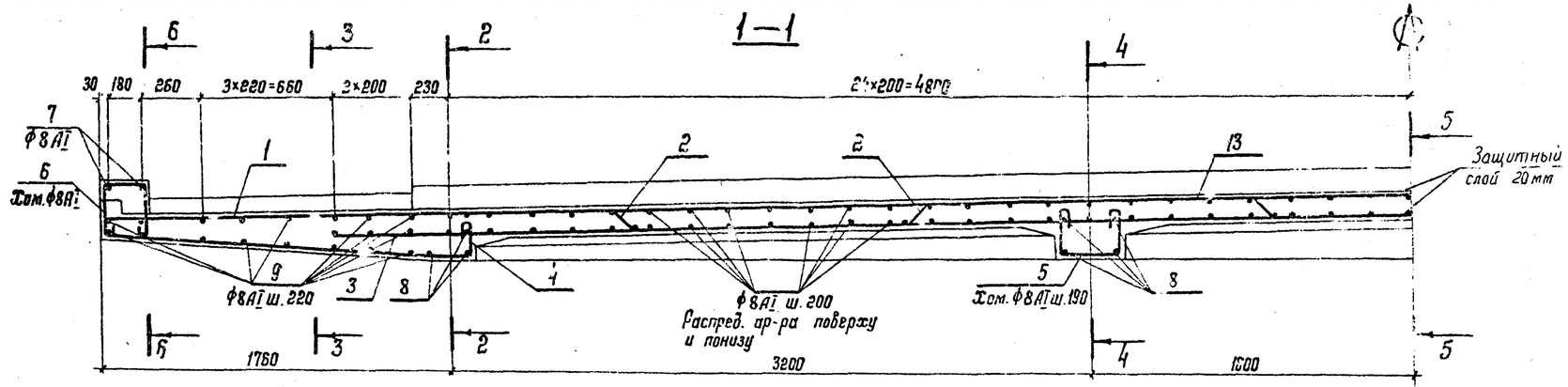

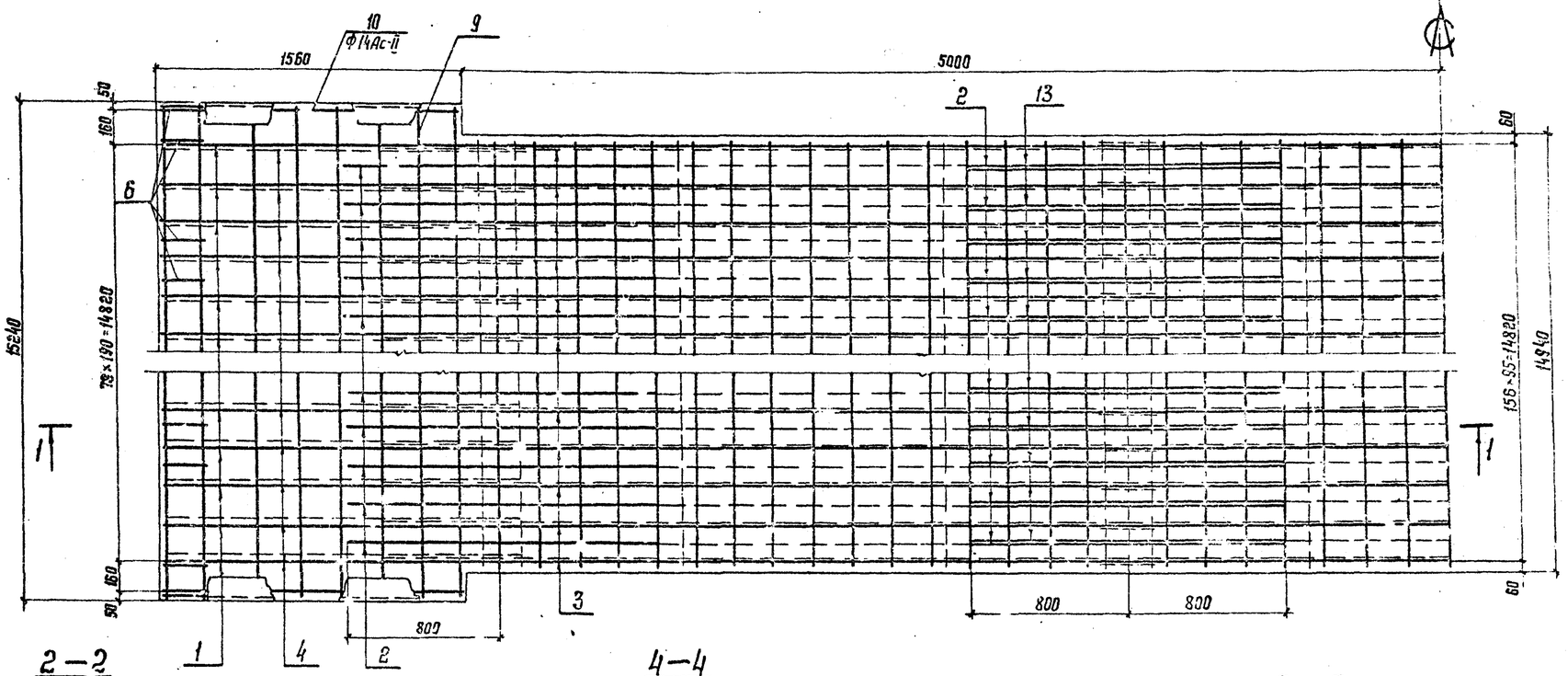

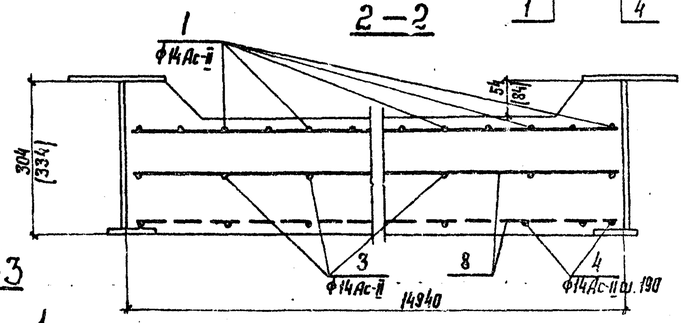

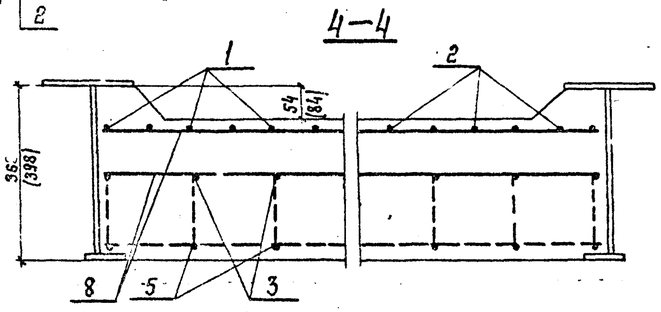

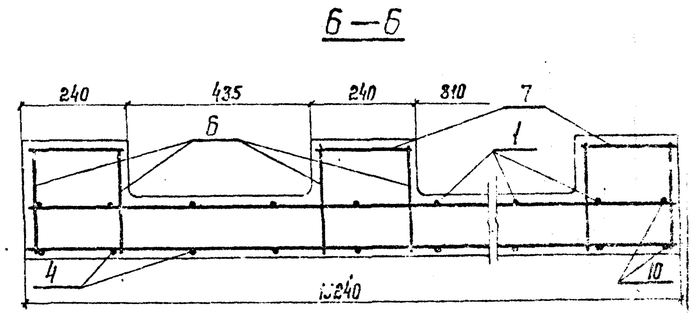

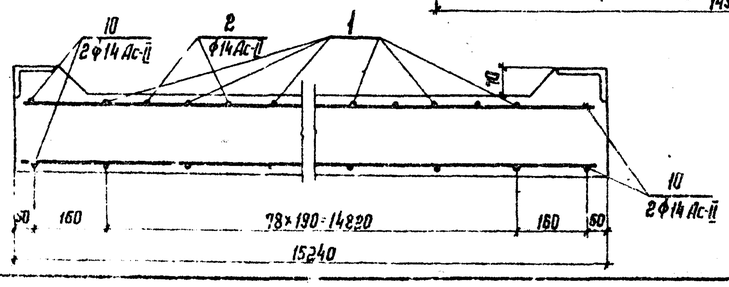

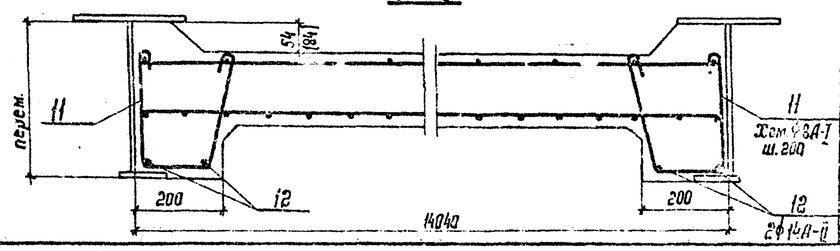

Общие примечания см. на листе N67.

Гл.инж.пр.	Пельников		Серия 3.503-43/80
Гл.инж.сек.	Кузнецов		
Нач.отд.	Стрелецкий		Предварительно напряженные железобетонные плиты покрытия для одноэтажных промышленных зданий.
Гл.констр.	Скурлов		Проектное сечение 15 м. Рабочие чертежи. Армирование монолитной плиты проезжей части. Специальные изделия.
Гл.инж.пр.	Зитов		
Рук.груп.	Гарпонщик		
Проверил	Кирпичников		
Исполнил	Волкевецкая		

Подпись и дата | Инв. № подл.

Ведомость стержней на один элемент

Марка эл-та	Поз.	Эскиз или сечение	ф мм	Длина мм	Кол. шт.
Км-1 шт.	1	7290	14АсII	14580	79
	2	2160 / 1600 / 1420	14АсII	5430	156
	3	1660 / 1600 / 1420	14АсII	4870	78
	4	5400	14АсII	10880	79
	5	2385	14АсII	2810	158
	6	280	8АI	730	158
	7	228	8АI	740	64
	8	210	8АI	210	64
	9	14900	8АI	14900	140
	10	1.200	8АI	15200	38
	11	1520	14АсII	1520	8
	12	от 212 до 310 / 30 / 160 / от 240 до 386	8АI	Ср. дл. 780	118
	13	1460	14АсII	1460	4
	14	2160	14АсII	2160	62

Выборка стали на один элемент, кг

Марка элемента	Арматурные изделия				
	Арматурная сталь ГОСТ 5781-75				Итого
	Класс АI		Класс АсII		
	ф мм 8	Итого	ф мм 14	Итого	
Км	1163	1132	4890	4620	5808

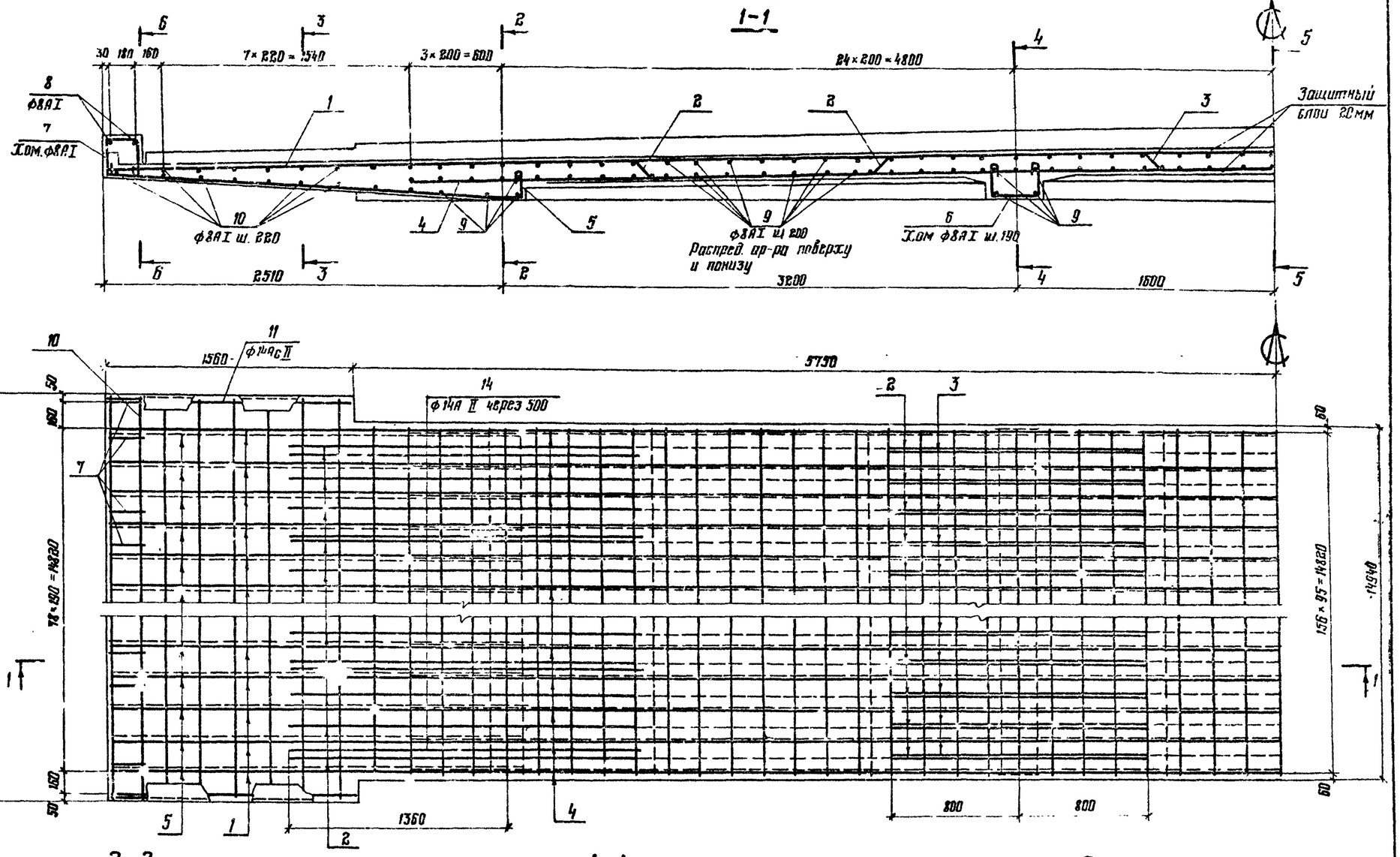

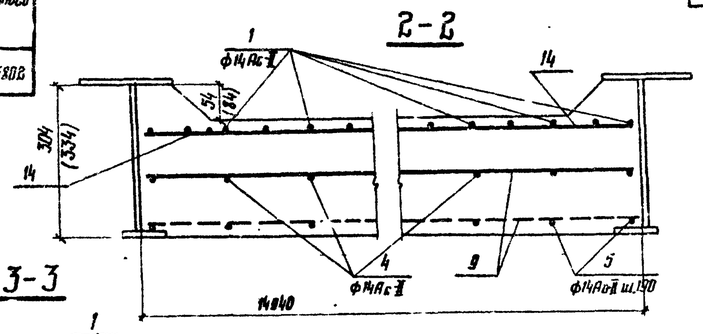

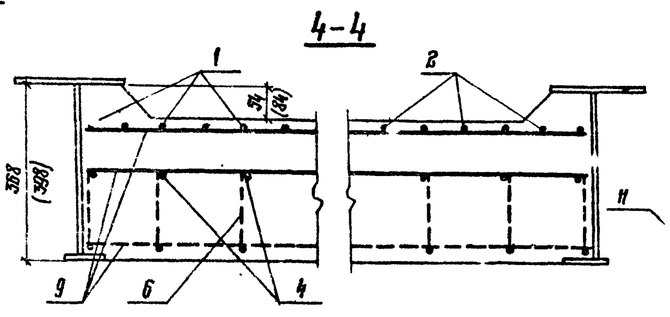

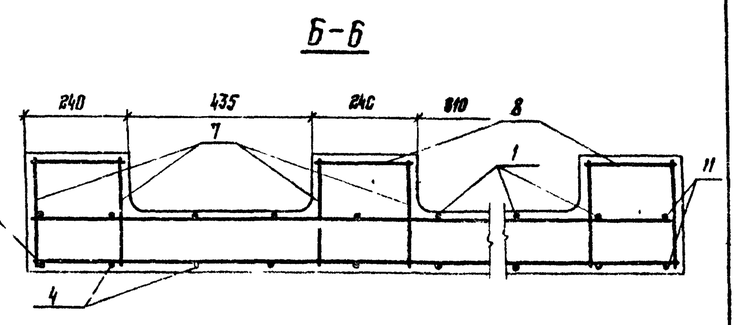

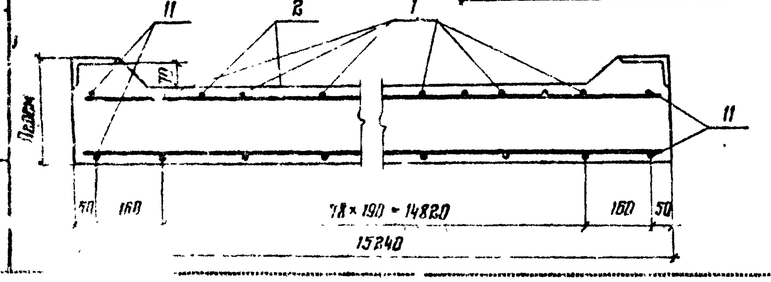

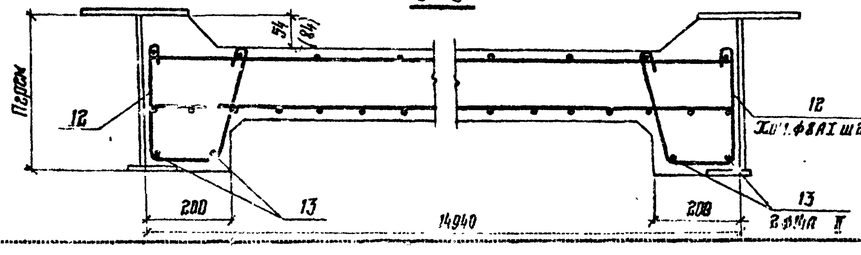

Общие примечания см на листе №67.

Директор	Мельников	
Гл. инж. пр.	Кузнецов	
Нач. отд.	Сигуревицкий	
Гл. констр.	Акулов	
Гл. инж. пр.	Осипов	
Бригадир	Торопрущина	
Проверил	Сирохина	
Исполнил	Васильева	

Серия 3.503-43/80

Пролетное строение 15 м Г-11.5. Армирование монолитной плиты проезжей части. Спецификация арматуры.

Стадия	Лист	Листов
Р	73	

Подвед. проект. Краснодар

ЦИНИИПРОМТРАНСТРУКТ.

Ведомость стержней на один элемент

Марка эл-та	Поз.	Эскиз или сечение	ф мм	Длина мм	Кол. шт.
Км-1шт	1	5540 / 5540	14Ас-II	11080	126
	2	2140, 135, 135, 800, 46; 96, 45°, 1400, 45°, 800	14Ас-II	5[illegible]0	250
	3	75, 3280, 36°05'	14Ас-II	7600	126
	4	145, 2240, 135, 210	14Ас-II	2670	252
	5	175, 280, 175	8АI	730	126
	6	18[illegible], 212, 212	8АI	720	96
	7	210	8АI	210	96
	8	23930	8АI	23930	98
	9	24230	8АI	24230	32
	10	1520	14Ас-II	1520	8
	11	от 212 до 292, 30, 160, от 210 до 290	8АI	Ср. дл. 770	82
	12	7960	14Ас-II	7960	4

Выборка стали на один элемент, кг.

Марка элемента	Арматурные изделия				
	Арматурная сталь ГОСТ 5781-75				Итого
	Класс АI		Класс Ас-II		
	ф мм 8	Итого	ф мм 14	Итого	
Км	1329	1329	5352	5352	6681

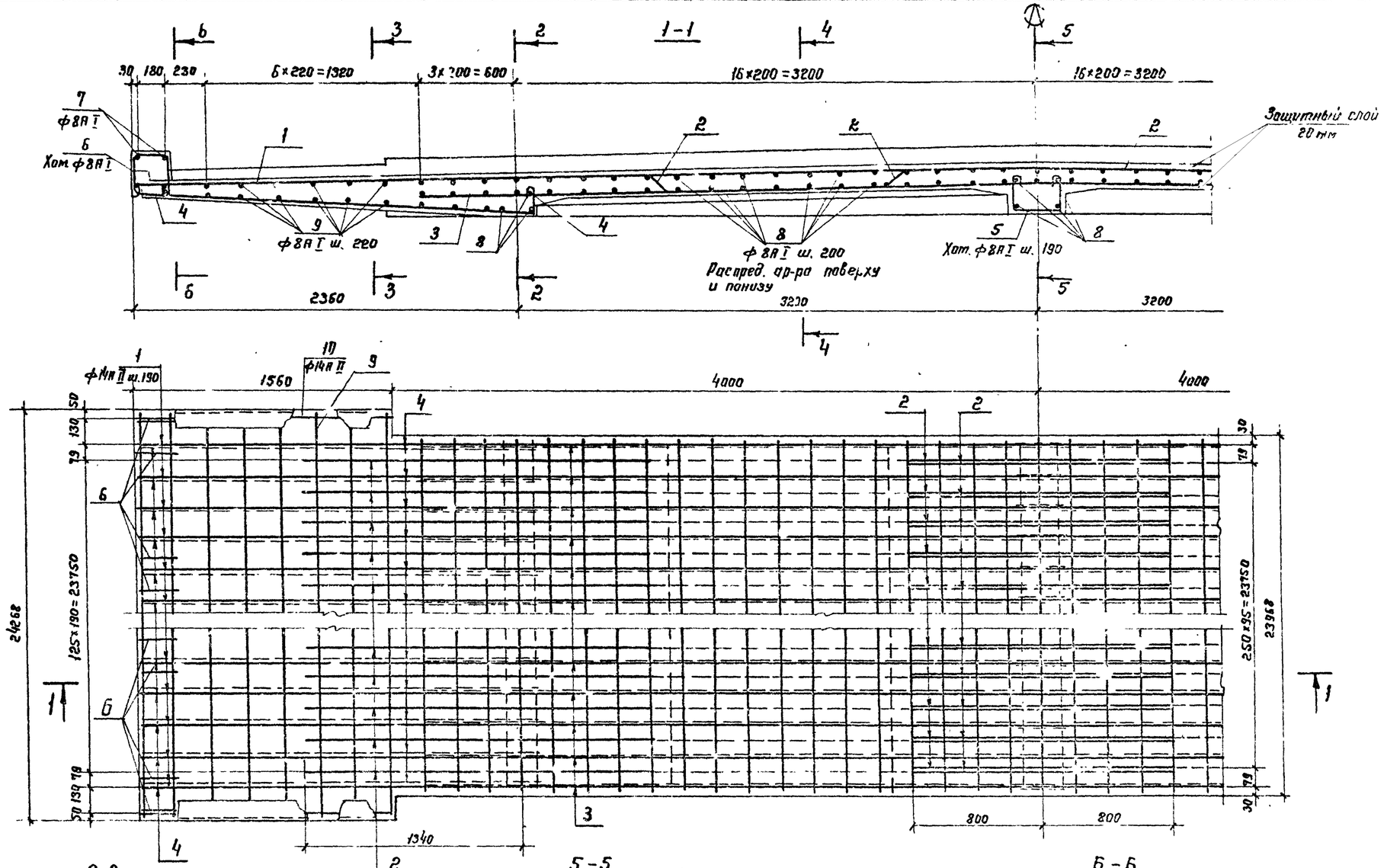

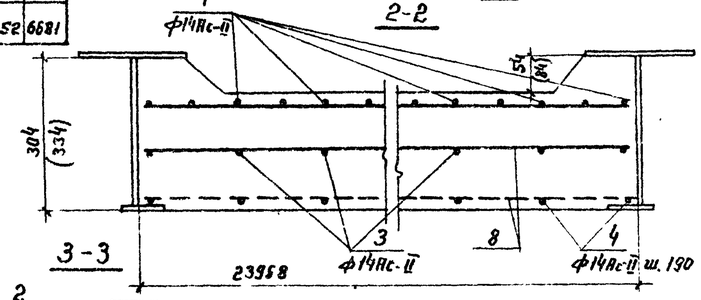

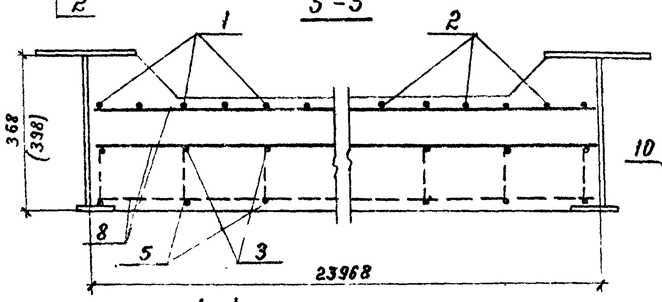

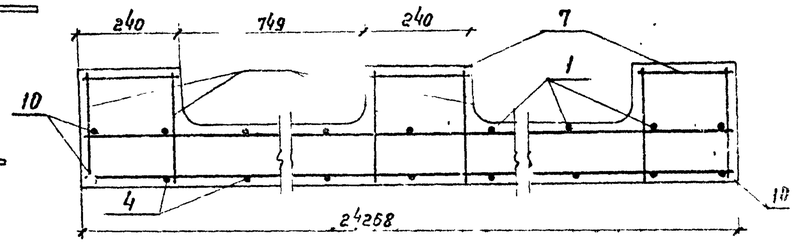

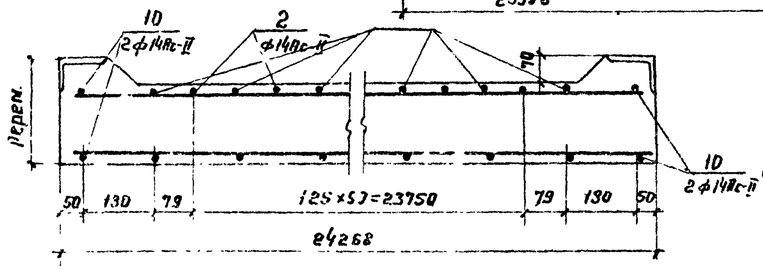

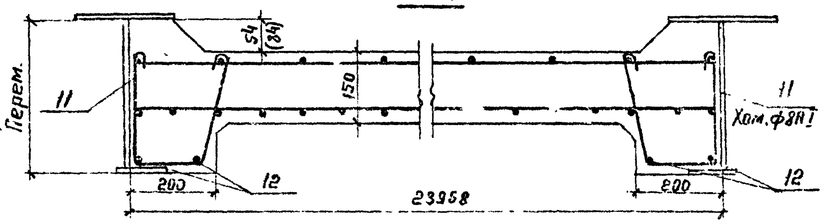

Общие примечания см. на листе №67.

Гл. инж. пр.	Осипов		
Нач. отд.	Стрелецкий		
Гл. конструктор	Окулов		
Гл. инж. пр.	Осипов		
Нач. бриг.	Гончарницкий		
Проверил	Корсакова		
Исполнил	Цыпкина		

Серия 3.503-43/10

Проектная отрасль 24 м Г-8 Армирование монолитной [illegible] сборной части [illegible] конструкция [illegible]

Стадия Р | Лист | Листов

Инв. № подл. | Подпись и дата | Взам. инв. №

Ведомость стержней на один элемент

Марка эл-та	Поз.	Эскиз или сечение	ф мм	Длина мм	Кол. шт.
Км-1 шт.	1	6540	14АсII	13080	127
	2	1600 135 45° 1400 135 1600 45°	14АсII	4870	253
	3	5400	14АсII	10800	127
	4	1640 135 218	14АсII	2070	254
	5	280 175	8АI	730	254
	6	182 250 250	8АI	790	96
	7	210	8АI	210	96
	8	23930	8АI	23930	118
	9	24230	8АI	24230	38
	10	1520	14АсII	1520	8
	11	От 212 до 310; 30 160; от 218 до 306	8АI	Ср. дл. 780	102
	12	9960	14АсII	9960	4
	13	1600 135 700 700 135 1600 45° 45°	14АсII	4870	125

Выборка стали на один элемент, кг.

Марка элемента	Арматурные изделия				Итого
	Арматурная сталь ГОСТ 5781-75				
	Класс АI		Класс Ас-II		
	ф мм 8	Итого	ф мм 14	Итого	
Км	1622	1622	6536	6536	8248

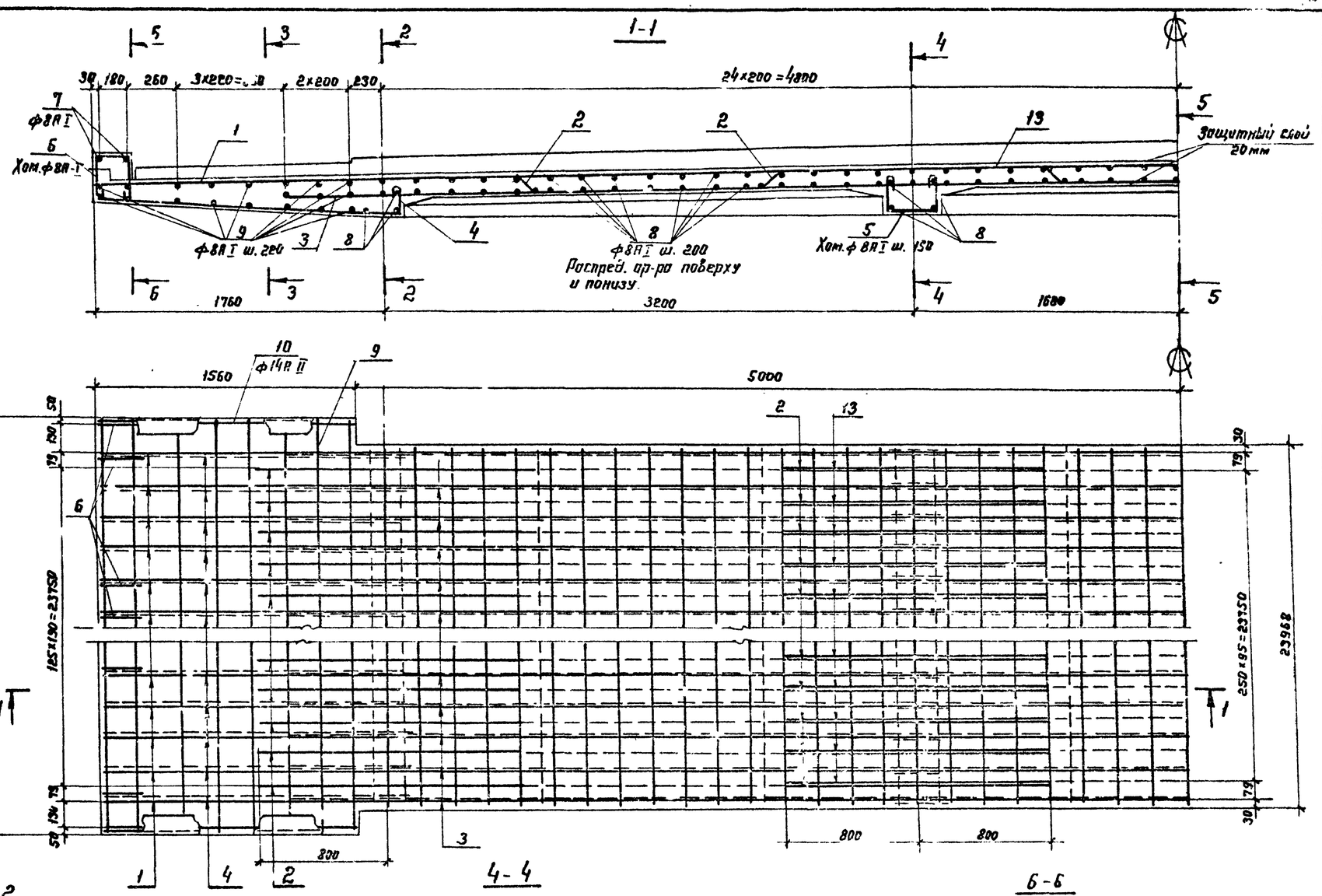

Общие примечания см. на листе N 87.

Директор	Мельников	
Гл. инженер	Кузнецов	
Нач. отд.	Стрелецкий	
Гл. инженер пр.	Жилов	
Гл. инж. пр.	Осипов	
Рук. груп.	Горнорацкий	
Проверил	Строхина	
Исполнил	Королевцева	

Серия 3.503-43/80

Пролетное строение 27 м. Г-10. Армирование монолитной плиты проезжей части. Спецификация арматуры.

Стадия	Лист	Листов
Р	75	

Ордена Трудового Красного Знамени

Подпись и дата | Взам. инв. N | Инв. N подл.

Ведомость стержней на один элемент

Марка эл-та	Поз.	Эскиз или сечение	Ф мм	Длина мм	Кол. шт.
Км-1шт	1	146 7290 7290	14Ас-II	14570	127
	2	2160 135 135 1600 45° 1400 45°	14Ас-II	5430	252
	3	1600 135 45° 70 700 135 1600 45° 32	14Ас-II	4870	126
	4	100 5400 5400	14Ас-II	10300	127
	5	100 2326 135 210	14Ас I	2810	254
	6	175 281 175	8АI	730	254
	7	185 222 222	8АI	740	96
	8	210	8АI	210	96
	9	23930	8АI	23930	140
	10	24230	8АI	24230	32
	11	1520	14Ас-II	1520	8
	12	От 213 до 310; 30; 120; От 210 до 306	8АI	Ср. вл. 780	118
	13	11460	14Ас-II	11460	4
	14	2160	14Ас-II	2160	96

Выборка стали на один элемент, кг

Марка элемента	Арматурные изделия				
	Арматурная сталь ГОСТ 5781-75				Итого
	Класс А-I		Класс Ас-II		
	Ф мм 8	Итого	Ф мм 14	Итого	
Км	1715	1715	7423	7483	9258

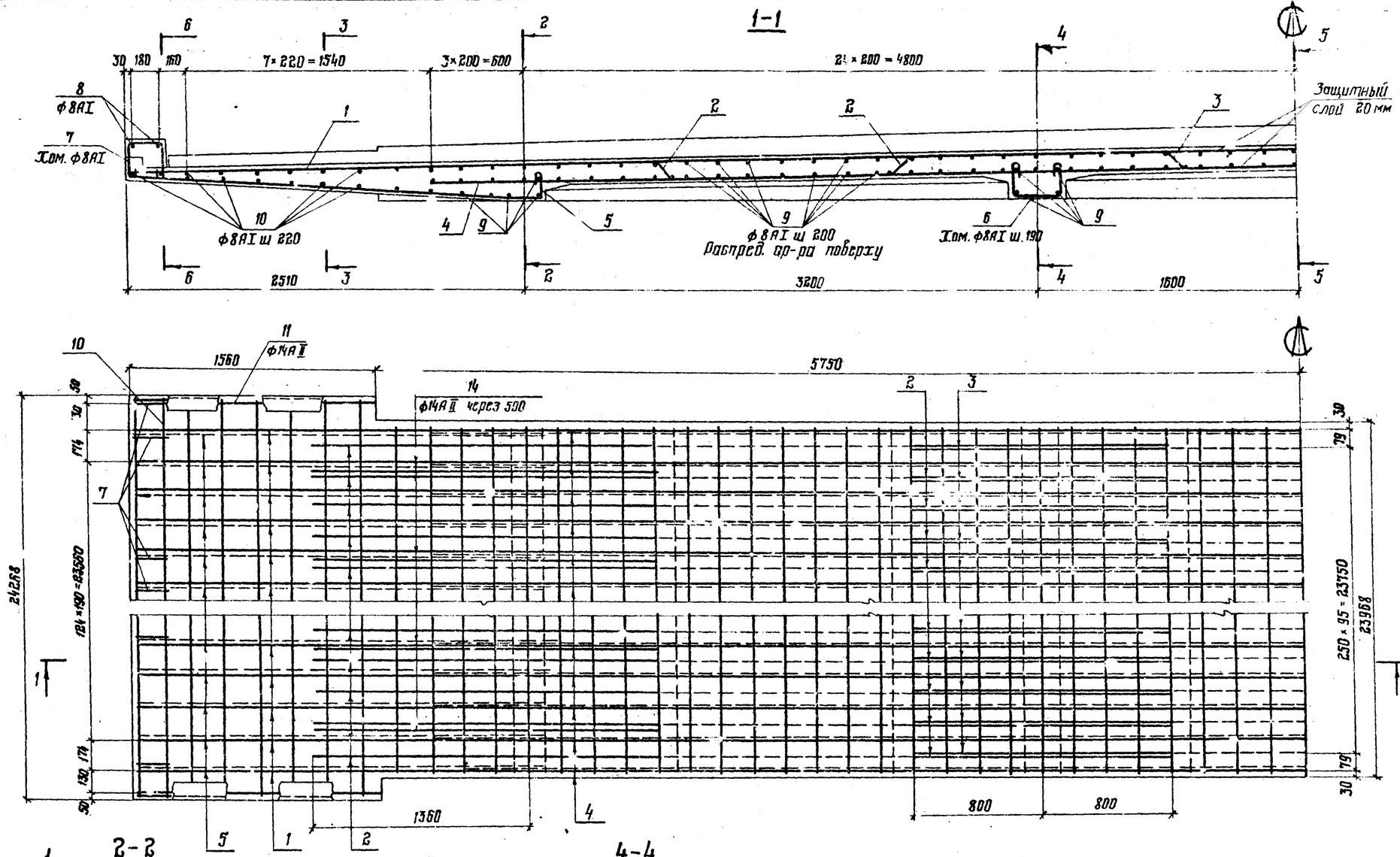

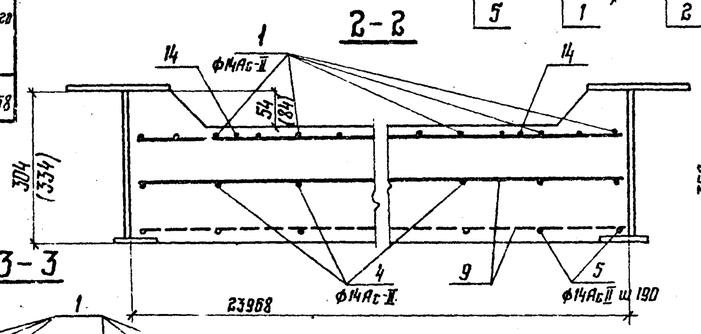

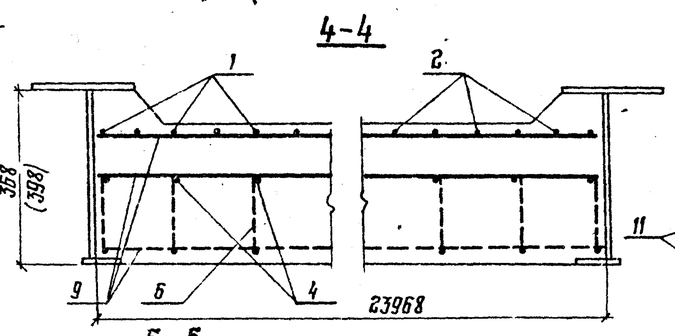

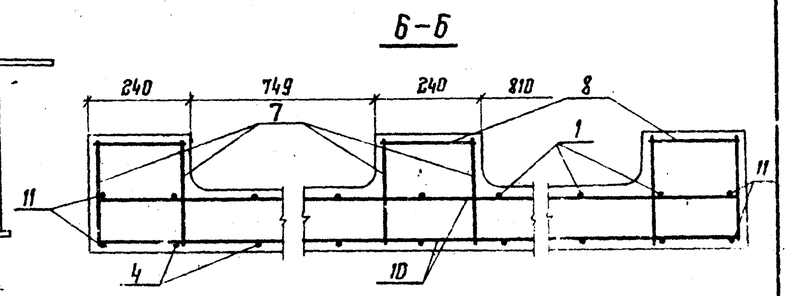

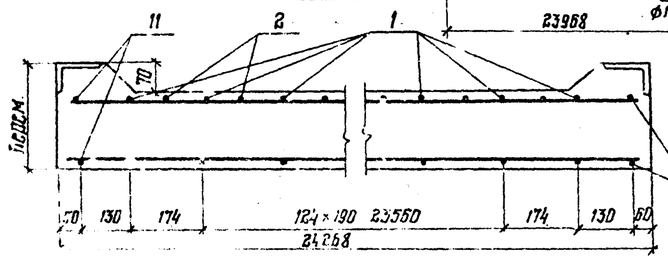

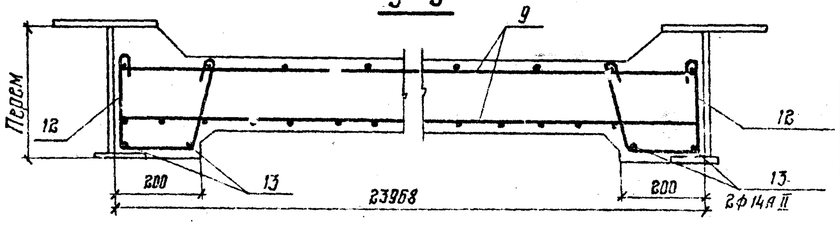

Общие примечания см. на листе № 67

Гл. инж. пр.	Кузнецов		3.503-43/80
Нач. отд.	Ковалевский		
Гл. констр.	Окулов		Проект. пролет 24 м Г-11,5. Армирование монолитной плиты проезжей части. Спецификация арматуры
Гл. инж. пр.	Осипов		
Инженер	Черноусский		
Проверил	Кирьянова		
Исполнил	Виноградская		

Стадия | Лист | Листов

Ленгипроинжпроект

Ведомость стержней на один элемент

Марка элемента	Поз.	Эскиз или сечение	ф мм	Длина мм	Кол. шт.
Км - 1 шт.	1	5540 / 5540	14Ас-II	11080	174
	2	2140, 135, 800, 1400, 800	14Ас-II	5430	346
	3	3800 / 3800	14Ас-II	7600	174
	4	2240, 135, 210	14Ас-II	2670	348
	5	280, 175, 175	8АI	730	174
	6	188, 212, 212	8АI	720	128
	7	210	8АI	210	128
	8	32940	8АI	32940	98
	9	33240	8АI	33240	32
	10	1520	14Ас-II	1520	8
	11	От 212 до 292, 30, 120, От 240 до 240	8АI	Ср. дл. 770	82
	12	7960	14Ас-II	7960	4

Выборка стали на один элемент, кг

Марка элемента	Арматурные изделия				
	Арматурная сталь ГОСТ 3781-75				Итого
	Класс АI		Класс Ас-II		
	ф мм 8	Итого	ф мм 14	Итого	
Км	1817	1817	7384	7384	9201

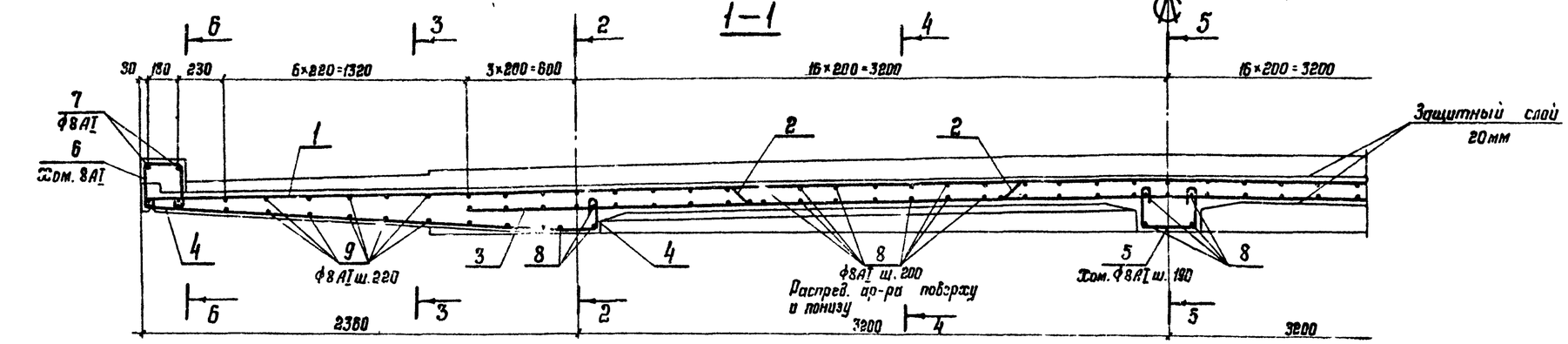

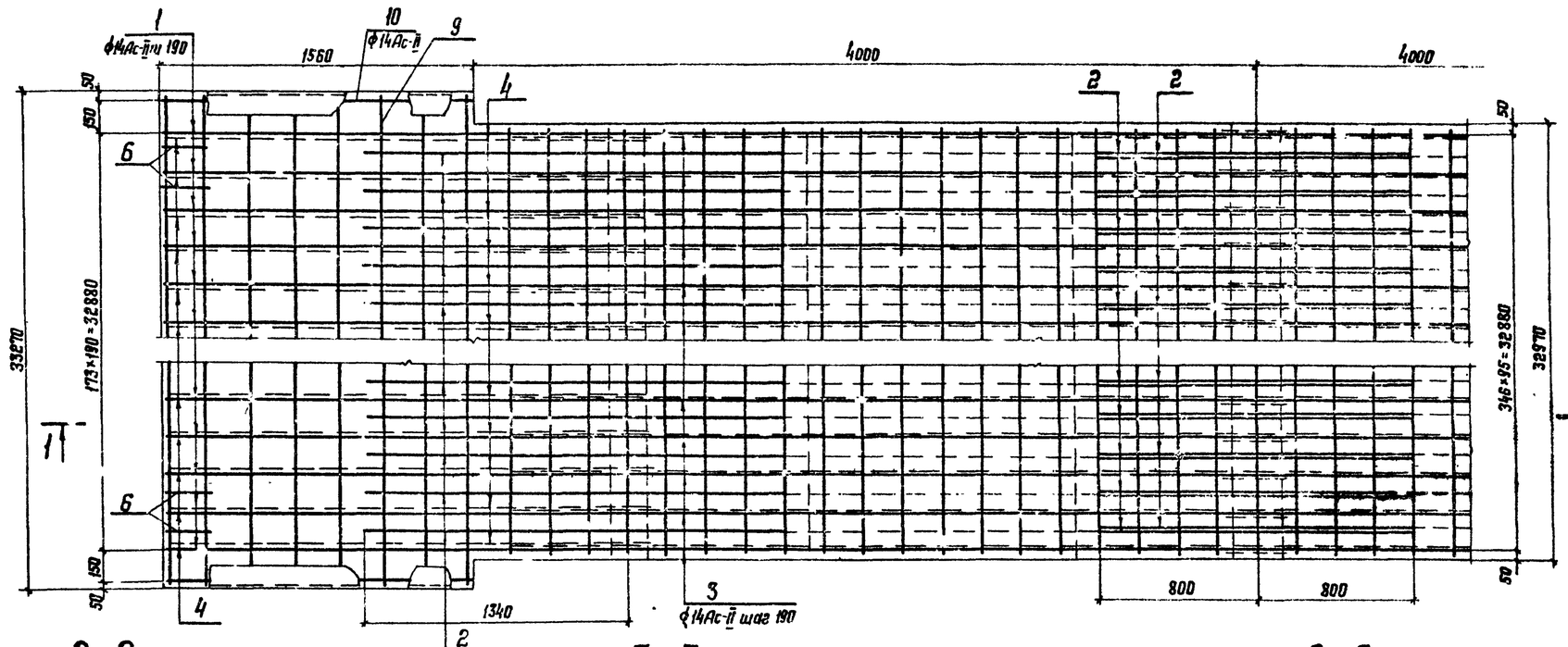

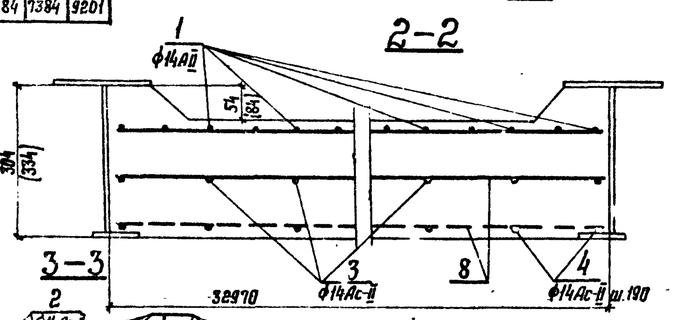

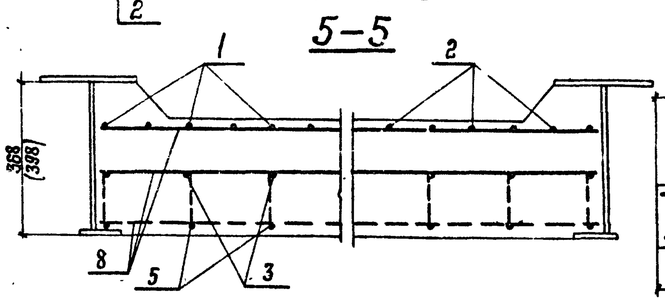

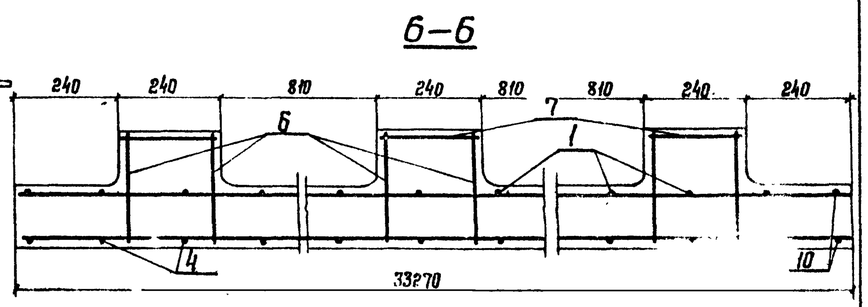

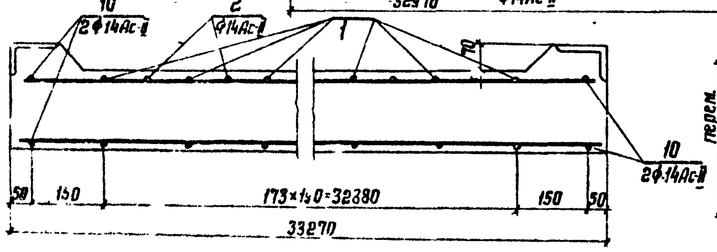

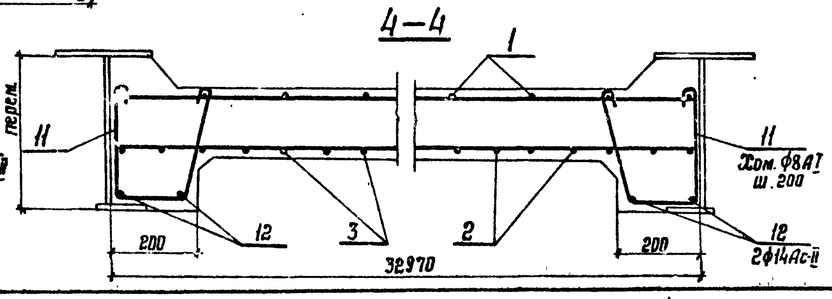

Общие примечания см. на листе N67

Директор	Мельников	
Гл. инж. пр.	Узнецов	
Нач. отд.	Стрелецкий	
Гл. констр.	Окулов	
Гл. инж. пр.	Осипов	
Инж. груп.	Тарнарутский	
Проверил	Хирлаханна	
Составил	Васильева	

Серия 3.503-43/80

Пролетное строение 33 м. Г-8. Армирование монолитной плиты проезжей части. Спецификация арматуры.

Стадия	Лист	Листов
Р	47	

Ордена Трудового Красного Знамени ЦНИИПРОЕКТСТАЛЬКОНСТРУКЦИЯ

Взам. инв. №

Подпись и дата

Инв. № подл.

Ведомость стержней на один элемент

Марка эл-та	Поз	Эскиз или сечение	ф мм	Длина мм	Кол. шт
Км - 1шт	1	50 6540 6540	14Ас-II	13080	174
	2	96 1600 45° 1400 45° 175 800 880 16	14Ас-II	4870	346
	3	108 5400 5400	14Ас-II	10800	174
	4	93 15.J 135 210	14Ас-II	2070	348
	5	175 280 175	8АI	730	348
	6	188 250 25	8АI	790	128
	7	210	8АI	210	128
	8	32940	8АI	32940	118
	9	33240	8АI	33240	38
	10	1520	14Ас-II	1520	8
	11	От 212 до 310; 30 160; от 210 до 306	8АI	Ср. дл. 780	102
	12	9960	14Ас-II	9960	4
	13	1610 25 700 700 25 1600 45°	14Ас-II	4870	173

Выборка стали на один элемент, кг

Марка элемента	Арматурные изделия				
	Арматурная сталь ГОСТ 5781-75				Итого
	Класс АI		Класс Ас-II		
	ф мм 8	Итого	ф мм 14	Итого	
Км	2217	2217	9020	9020	11237

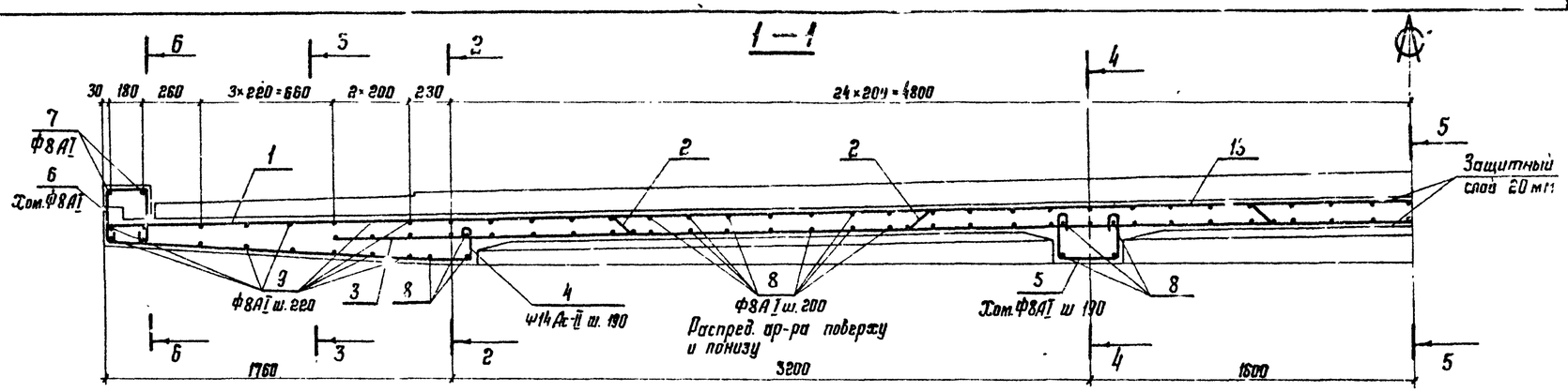

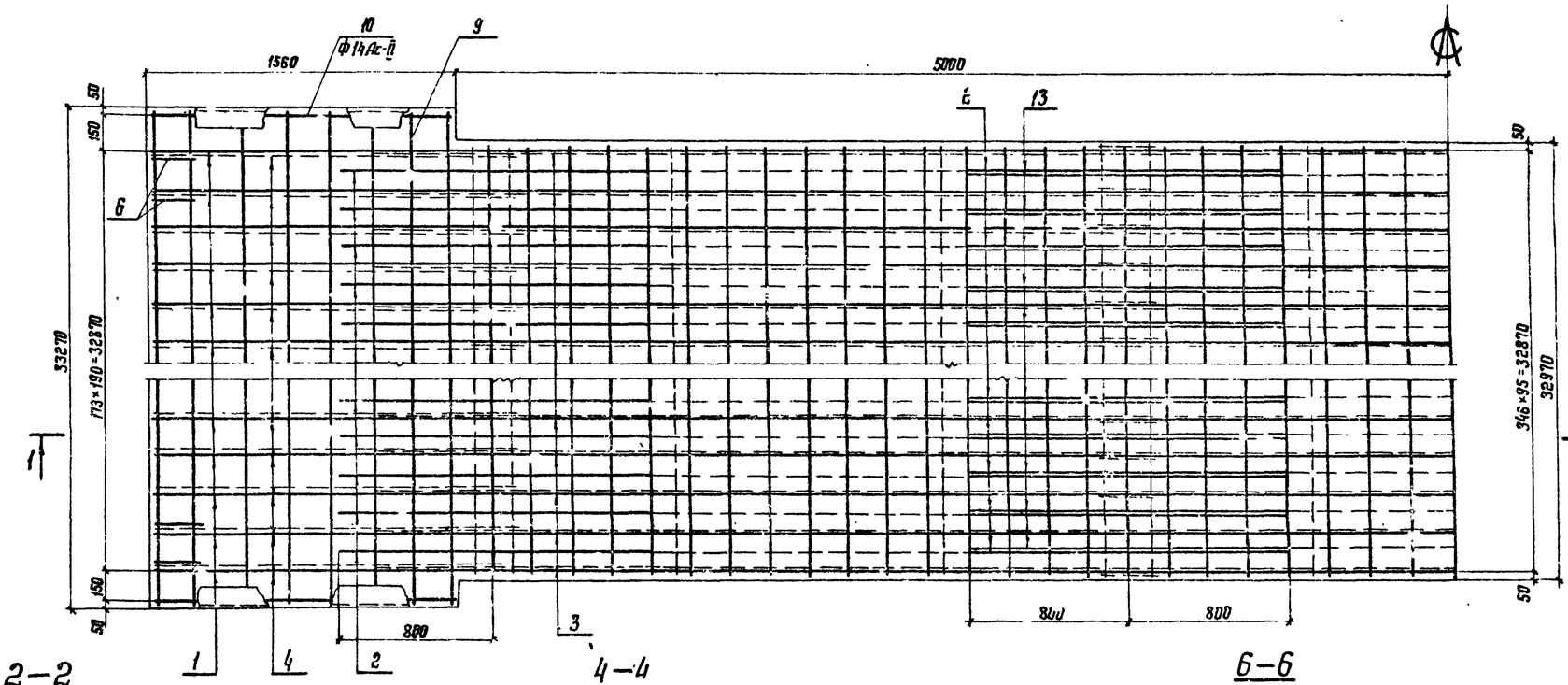

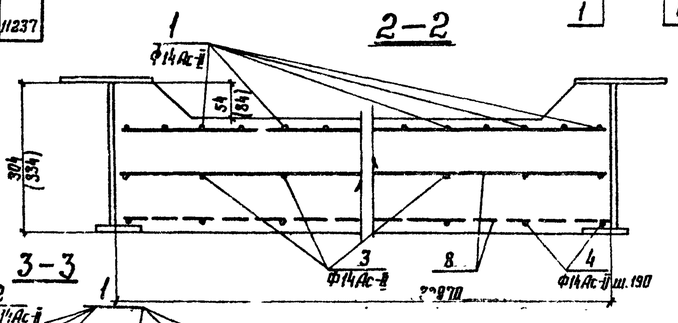

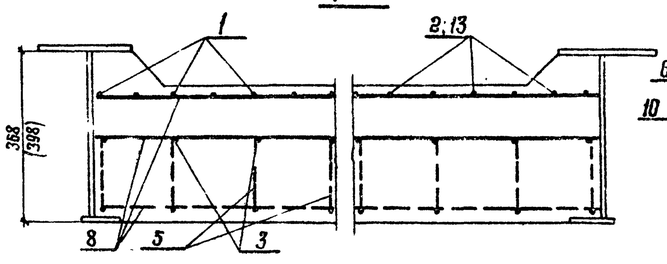

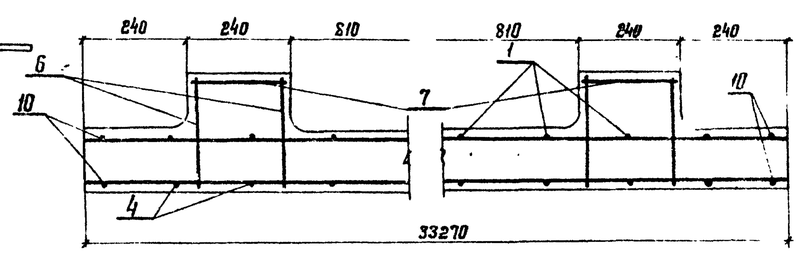

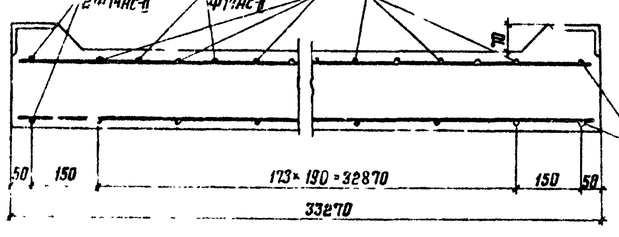

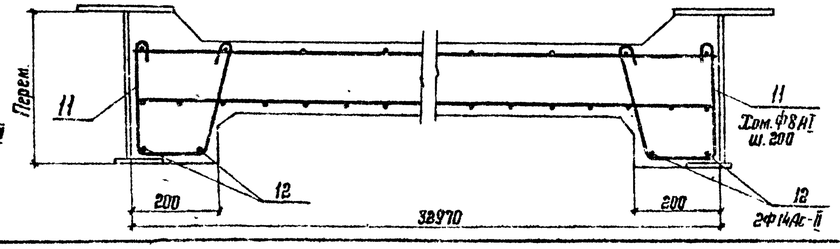

Общие примечания см. на листе N 67.

Инженер гр	Углыгиков		
Гл.инж.пр	Кузнецов		
Нач.отд	Стрелецкий		
Гл.констр	Окулов		
Гл.инж.пр	Осипов		
Рук.груп	Тарнарутский		
Проверил	Корюхина		
Составил	Цимбарг		

Серия 3.503-43/80

Пролетное строение 33м Г 10. Армирование нижней плиты проезжей части. Ст. ... арматуры.

Стадия	Лист	Листов
Р	73	

Союздорпроект

Ведомость стержней на один элемент

Марка эл-та	Поз.	Эскиз или сечение	ф мм	Длина мм	Кол шт
Км - 1шт.	1	7290 7290	14Ас-II	14580	174
	2	2160 1800 45° 45° 1400	14Ас-II	5430	348
	3	1600 1600 45° 30 700	14Ас-II	4270	173
	4	5400 5400	14Ас-II	10800	174
	5	2386 210	14Ас-II	2810	348
	6	175 280 175	8АI	730	348
	7	138 222 222	8АI	740	120
		210	8АI	210	128
	9	32940	8АI	32940	140
	10	33240	8АI	33240	32
	11	1520	14Ас-II	1520	8
	12	От 212 до 312; от 210 до 302; 30 160	8АI	Ср. д- 780	118
	13	11460	14Ас-II	11460	4
	14	2160	14Ас-II	216-	130

Выборка стали на один элемент, кг

Марка элемента	Арматурные изделия				
	Арматурная сталь ГОСТ 5781-75				Итого
	Класс АI		Класс Ас-II		
	ф мм 8	Итого	ф мм 14	Итого	
Км	2427	2427	9333	9333	11760

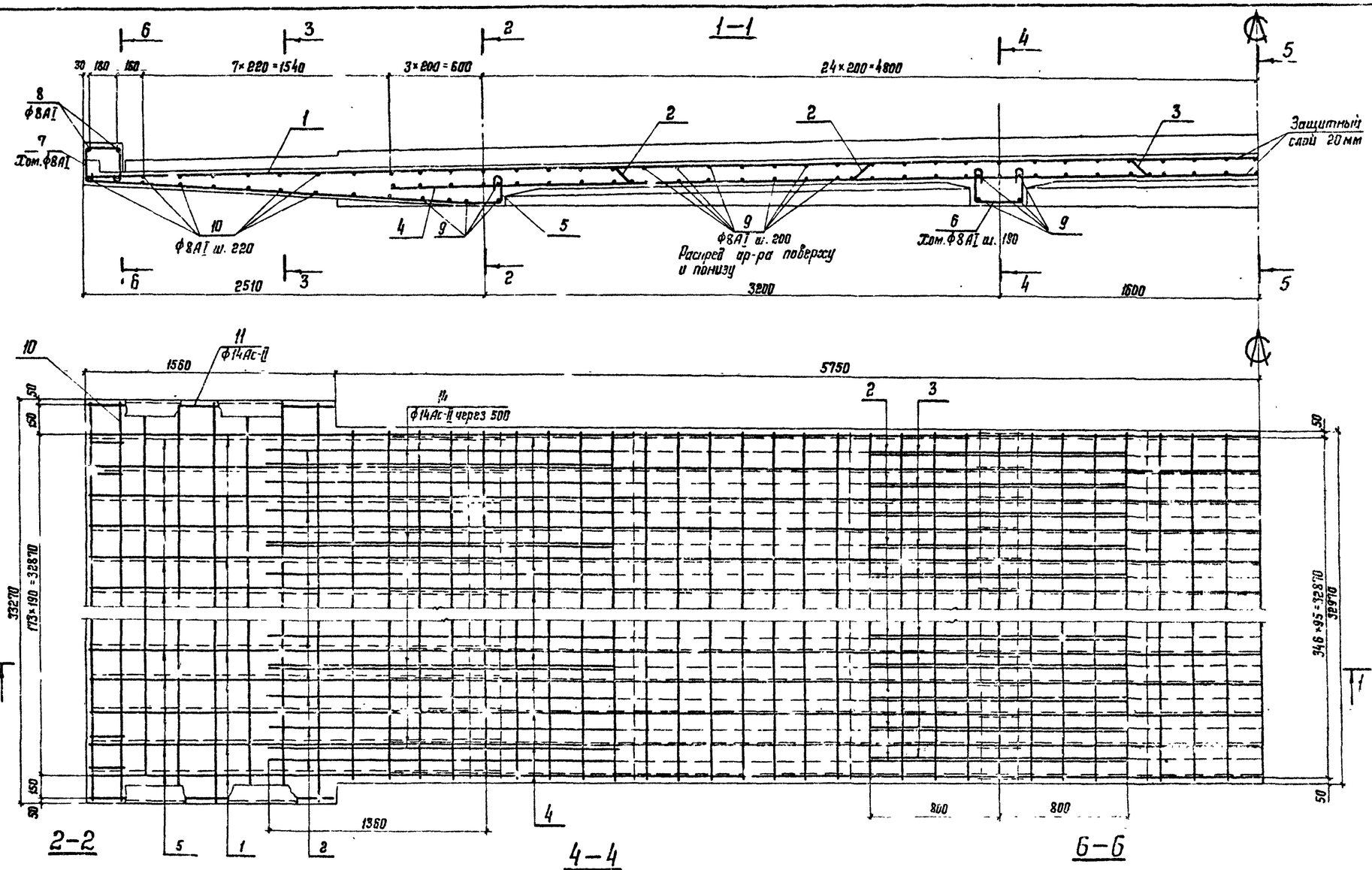

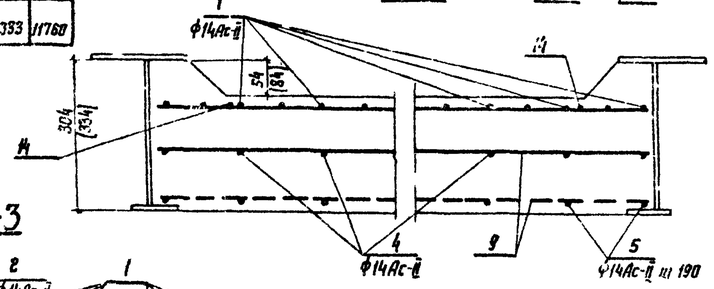

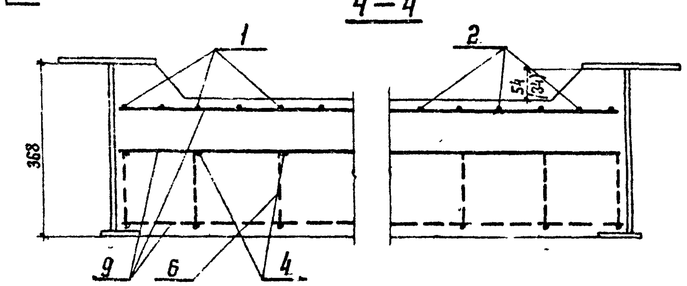

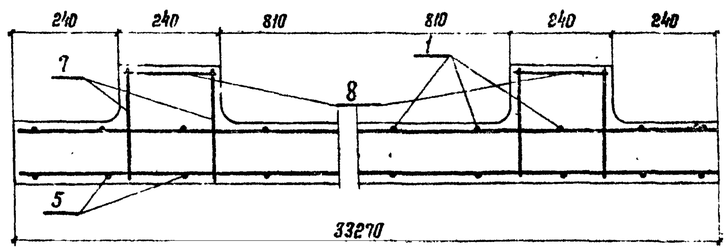

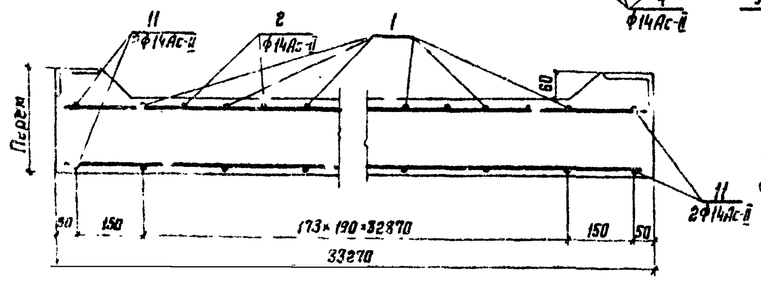

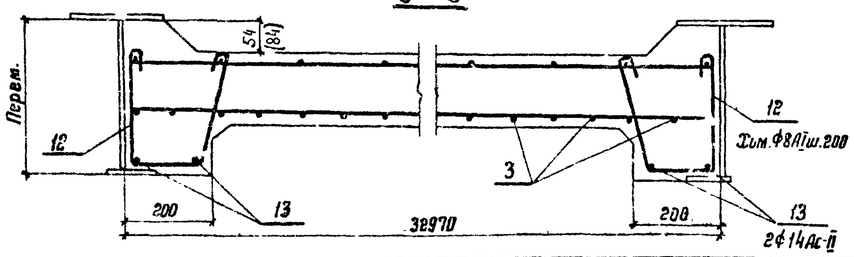

Общие примечания см. на листе N67

Директор	Мо[illegible]		Серия 3.503-43/80
Гл инженер	Кузнецов		Пролетное строение 33 м Г-11,5. Армирование монолитной плиты проезжей части. Спецификация арматуры
Нач отд	Стрелецкий		Стадия Р; Лист 79; Листов
Гл констр	Окунов		Орган Трансмостпроект Минтрансстроя Знаменский
Гл инж пр	Осипов		
Рук груп	Тарнарудский		
Проверил	Кирилкина		
Н. контроль	Королевцева		

МН1

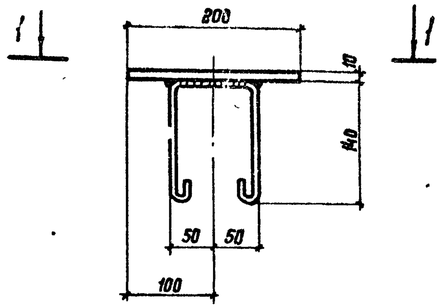

МН2

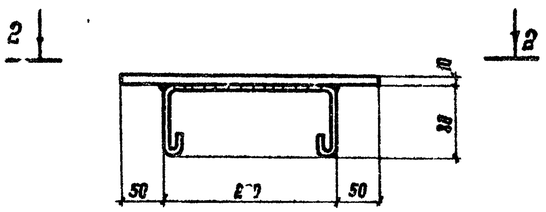

1—1

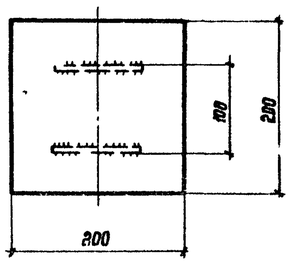

2—2

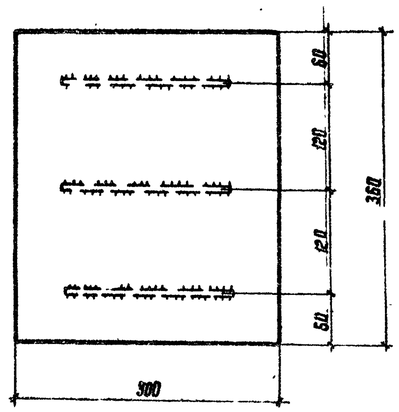

Продольный шов омоноличивания сборных плит проезжей части для Г-8

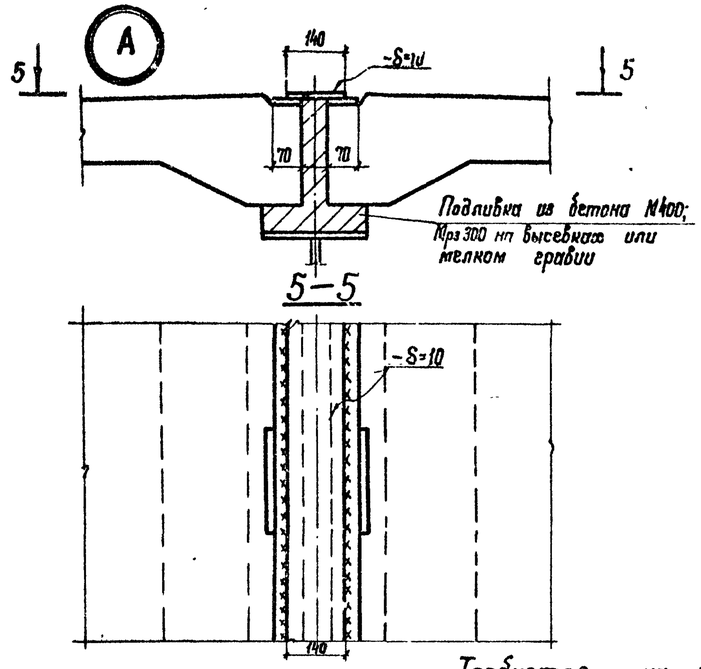

Выборка стали на один элемент, кг

Марка элемента	Профильн. сталь δ=10 мм	Крм. сталь Класс АТ Ф мм 8	4	Итого	Всего
МН1	3,2	0,4	—	3,6	3,6
МН2	8,5	0,6	—	9,1	9,1
1 пог. м поперечного шва	—	—	0,5	[illegible]	[illegible]
1 пог. м продольного шва для Г-8	11,0	—	—	11,0	11,0
1 пог. м продольного шва для Г-10; 11,5	—	2,4	—	2,4	2,4

Поперечный шов омоноличивания сборных плит проезжей части

а-а

(см. листы 44; 45; 46)

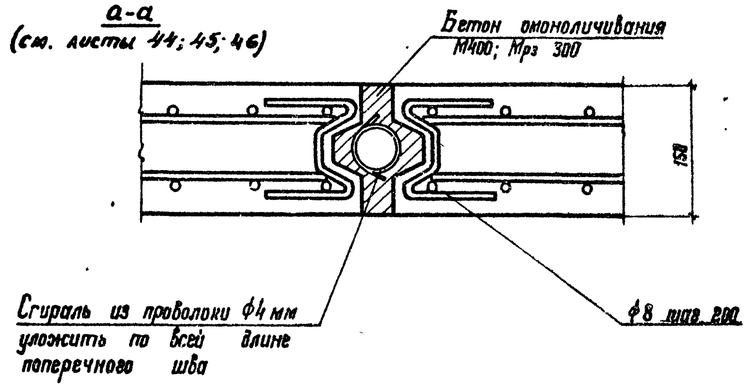

Деталь спирали

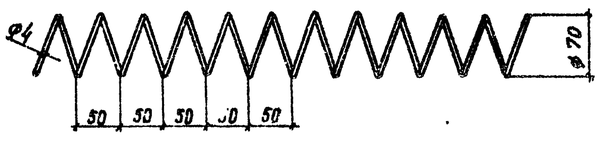

Продольный шов омоноличивания сборных плит проезжей части для Г-10; 11,5

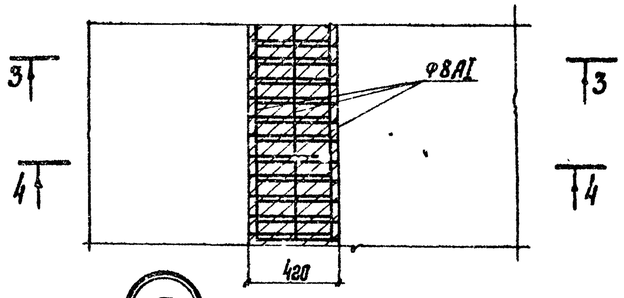

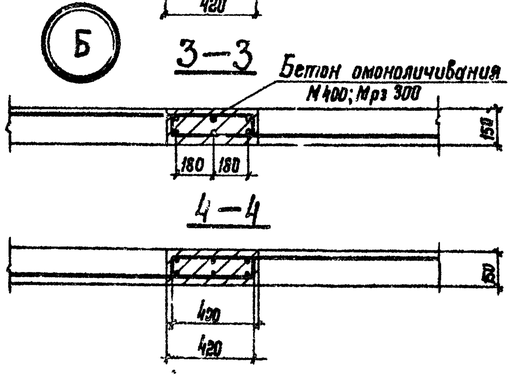

Требуется на пролетное строение

Пролетное строение	Габарит	Закладные детали МН1 Кол-во шт.	Масса кг одной	Масса кг всех	МН2 Кол-во шт.	Масса кг одной	Масса кг всех	Итого	Швы омоноличивания сборных плит проезжей части: Поперечный Длина м	Кол-во шт.	Масса кг 1 пог. м	Масса кг всех	Продольный Длина м	Масса кг 1 пог. м	Масса кг всех	Всего металла на пролетное строение
15 м	Г-8	32	3,6	115,2	16	9,1	145,6	260,8	11,12	5	0,5	27,8	12,54	11,0	138	426,6
	Г-10								13,12			32,8		2,4	30,5	324,1
	Г-11,5								14,62			36,6				327,9
24 м	Г-8	46	3,6	165,6	24	9,1	218,4	384	11,12	9	0,5	50	20,97	11,0	231	665
	Г-10								13,12			59		2,4	50,3	493,3
	Г-11,5								14,62			65,8				500,1
33 м	Г-8	64	3,6	230,4	32	9,1	291,2	521,6	11,12	13	0,5	72,3	29,37	11,0	323	917,0
	Г-10								13,12			85,3		2,4	70,5	677,4
	Г-11,5								14,62			95				687,1

1. Материалы закладных деталей: профильная сталь - 15ХСНД-2; арматурная сталь - ВСт.3сп2.
2. Бетон швов омоноличивания - М400; Мрз 300.

Директор	Мельников		
Гл.инж.ин.	Кузнецов		
Нач.отд.	Стрелецкий		
Гл.констр.	Окулов		
Гл.инж.пр.	Осипов		
Рук.груп.	Тарнаруцкий		
Проверил	Кирпичина		
Исполнил	Цимбалз		

Серия 13/80

Закладные детали. Омоноличивания сборных проезжей части. Таблицы объемов работ.

Стадия	Масса	Масштаб
Р		

Лист 36 Листов 36

Отпечатано
в Новосибирском филиале ЦНТИ
630004 г.Новосибирск, пр.Карла Маркса 1
Выдано в печать: "25" 7 1982г.
Заказ 219 Тираж 1000