ГОСУДАРСТВЕННЫЙ КОМИТЕТ СОВЕТА МИНИСТРОВ СССР ПО ДЕЛАМ СТРОИТЕЛЬСТВА

(ГОССТРОЙ СССР)

Отменён
Ц 6-90
Замена
без замен

ТИПОВЫЕ КОНСТРУКЦИИ И ДЕТАЛИ ЗДАНИЙ И СООРУЖЕНИЙ

СЕРИЯ 2.435-6

ПРОТИВОПОЖАРНЫЕ ДВЕРИ И ВОРОТА ПРОМЫШЛЕННЫХ ЗДАНИЙ

ВЫПУСК 3

ВОРОТА ПРОТИВОПОЖАРНЫЕ И ПРОТИВОПОЖАРНЫЕ ВОРОТА ИСКРОНЕДАЮЩИЕ

РАЗМЕРАМИ 3,6×3,6 и 3,6×3,0 м

ЦЕНТРАЛЬНЫЙ ИНСТИТУТ ТИПОВЫХ ПРОЕКТОВ

МОСКВА

ЦЕНТРАЛЬНЫЙ ИНСТИТУТ ТИПОВЫХ ПРОЕКТОВ
ГОССТРОЯ СССР

Москва, Б-66, Спартаковская ул., 2а, корпус В
Сдано в печать 9 III 1970 года
Заказ № 445 Тираж 1000 экз.
Цена 4,08 р.

ГОСУДАРСТВЕННЫЙ КОМИТЕТ СОВЕТА МИНИСТРОВ СССР ПО ДЕЛАМ СТРОИТЕЛЬСТВА
(ГОССТРОЙ СССР)

ТИПОВЫЕ КОНСТРУКЦИИ И ДЕТАЛИ ЗДАНИЙ И СООРУЖЕНИЙ

СЕРИЯ 2.435-6

ПРОТИВОПОЖАРНЫЕ ДВЕРИ И ВОРОТА ПРОМЫШЛЕННЫХ ЗДАНИЙ

ВЫПУСК 3

ВОРОТА ПРОТИВОПОЖАРНЫЕ И ПРОТИВОПОЖАРНЫЕ ВОРОТА ИСКРОНЕДАЮЩИЕ РАЗМЕРАМИ 3,6×3,6 и 3,6×3,0 м

Разработаны
институтом Госхимпроект

Утверждены
и введены в действие с 1.IX-69г
распоряжением Госстроя СССР
от 25/IV 1969 г. № 55

ЦЕНТРАЛЬНЫЙ ИНСТИТУТ ТИПОВЫХ ПРОЕКТОВ

МОСКВА

Шифр 1651
Лист —
Инв. №

Наименование листов	№№ листов	№№ стр.
Пояснительная записка	—	3
Общий вид ворот ПВ-3,6×3,6 ПВ1-00-000	1	4
Створка левая. ПВ1-01-000	2	5
Каркас створки левой. ПВ1-01-100	3	6
Створка правая. ПВ1-02-000	4	7
Каркас створки правой. ПВ1-02-100	5	8
Калитка. ПВ1-03-000	6	9
Каркас калитки. ПВ1-03-100. Детали каркасов и калитки	7	10
Нащельники для каркасов ПВ1-01-100; ПВ2-01-100; ПВ1-02-100 и ПВ2-02-100	8	11
Детали. ПВ1-01-104, ПВ1-02-105; ПВ1-01-106; ПВ1-01-107; ПВ1-01-107а	9	12
Деталь створки левой. ПВ1-01-001	10	13
Деталь створки левой. ПВ1-01-002	11	14
Деталь створки правой. ПВ1-02-001	12	15
Деталь створки правой. ПВ1-02-002	13	16
Деталь калитки. ПВ1-03-001	14	17
Деталь калитки. ПВ1-03-002	15	18
Детали. ПВ1-00-001; ПВ1-02-003; ПВ1-01-003 и ПВ1-03-003	16	19
Щеколда. Общий вид. ПВ1-04-000. Детали	17	20
Детали. ПВ1-04-003; ПВ1-04-004; ПВ1-05-007 и ПВ1-05-008	18	21
Защелка. Общий вид. ПВ1-05-000. Детали.	19	22
Детали защелки. ПВ1-05-003; ПВ1-05-004; ПВ1-05-005 и ПВ1-05-006	20	23
Шпингалет. Общий вид. ПВ1-06-000. Детали.	21	24
Детали. ПВ1-00-002; ПВ2-00-001; ПВ1-06-003; ПВ1-06-004 и ПВ1-06-006	22	25
Навеска левая. ПВ1-07-000. Общий вид и детали	23	26
Навеска правая. ПВ1-08-000. Общий вид. Детали ПВ1-07-001; ПВ1-00-003; ПВ2-00-002	24	27
Общий вид ворот ПВ-3,6×3,0. ПВ2-00-000	25	28
Створка левая. ПВ2-01-000	26	29
Каркас створки левой. ПВ2-01-100	27	30
Створка правая. ПВ2-02-000	28	31
Каркас створки правой. ПВ2-02-100	29	32
Деталь створки левой. ПВ2-01-001	30	33
Деталь створки левой. ПВ2-01-002	31	34
Деталь створки правой. ПВ2-02-001	32	35

Наименование листов	№№ листов	№№ стр.
Деталь створки правой. ПВ2-02-002.	33	36
Общий вид ворот ПВИ-3,6×3,6. ПВ3-00-000	34	37
Створка левая. ПВ3-01-000	35	38
Каркас створки левой. ПВ3-01-100	36	39
Створка правая. ПВ3-02-000	37	40
Каркас створки правой. ПВ3-02-100	38	41
Калитка. ПВ3-03-000	39	42
Нащельники для каркасов ПВ3-01-100; ПВ4-01-100; ПВ1-02-100 и ПВ2-02-100	40	43
Детали. ПВ3-01-102; ПВ3-02-102	41	44
Деталь створки левой. ПВ3-01-001	42	45
Деталь створки правой. ПВ3-02-001	43	46
Детали. ПВ3-01-002; ПВ3-01-003; ПВ3-01-004; ПВ3-01-005	44	47
Детали. ПВ3-01-006, ПВ3-02-002, ПВ3-02-003, ПВ3-02-004	45	48
Детали. ПВ3-02-005; ПВ3-02-006; ПВ3-02-007; ПВ3-02-008	46	49
Детали. ПВ3-02-010; ПВ3-02-009; ПВ3-03-001; ПВ3-03-002	47	50
Детали. ПВ3-03-003; ПВ3-03-004; ПВ3-03-005; ПВ3-03-006	48	51
Щеколда. ПВ3-04-000. Общий вид и детали	49	52
Ручка большая. ПВ3-04-100. Общий вид. Детали. ПВ3-04-101, ПВ3-04-102, ПВ3-04-103	50	53
Защёлка. ПВ3-05-000. Общий вид и детали.	51	54
Детали. ПВ3-05-001, ПВ3-05-002; ПВ3-05-004; ПВ3-05-005	52	55
Шпингалет. ПВ3-06-000. Общий вид и детали.	53	56
Навеска левая. ПВ3-07-000. Детали навески и шпингалета	54	57
Навеска правая. ПВ3-08-000. Детали ПВ3-03-007 и ПВ3-05-007	55	58
Общий вид ворот ПВИ-3,6×3,0. ПВ4-00-000	56	59
Створка левая. ПВ4-01-000	57	60
Каркас створки левой. ПВ4-01-100	58	61
Створка правая. ПВ4-02-000	59	62
Каркас створки правой. ПВ4-02-100	60	63
Деталь створки левой. ПВ4-01-001	61	64
Деталь створки правой. ПВ4-02-001	62	65
Детали. ПВ4-01-002; ПВ4-01-003; ПВ4-01-004	63	66

Согласовано

Рук. группы Мещанов
Ст. техник Бочарова

Нач. С.Т.П. Гуткин
Гл. инж. СТП Клеер
Гл. спец. Садыков

Госстрой СССР
Союзхиммефтестройпроект
ГОСХИМПРОЕКТ
г. Москва

ТК	Ворота противопожарные и противопожарные ворота искронедающие.	Серия 2.435-6	
1968г.	Содержание альбома.	Выпуск 3	Лист —

1. Противопожарные ворота и противопожарные ворота искронедающие разработаны в соответствии с требованиями СН и П$_3$ а также **с учётом ведомственных норм, и предназначаются** для установки:

а) в наружных стенах при непосредственном проезде (без тамбура) к наружным установкам, содержащим горючие и взрывоопасные вещества;

б) в противопожарных и внутренних стенах помещений с пожароопасными и взрывоопасными производствами.

2. В данном альбоме представлены рабочие чертежи полотен ворот. Конструкцию жел.-бет. элементов обрамления ворот и детали их установки принимать по серии 1.435-3, выпуски 1 и 6.

3. Ворота имеют предел огнестойкости 1,5 часа.

4. Принятая маркировка ворот состоит из буквенных индексов „ПВ" (противопожарные ворота) или „ПВИ" (противопожарные ворота искронедающие) и цифровых индексов, определяющих габаритные размеры ворот.

Марка ворот	№ сборки
ПВ-3,6×3,6	ПВ1-00-000
ПВ-3,6×3,0	ПВ2-00-000
ПВИ-3,6×3,6	ПВ3-00-000
ПВИ-3,6×3,0	ПВ4-00-000

5. Полотна ворот представляют собой каркас из стальных холодногнутых швеллерных профилей толщиной 3мм, обшитый стальными листами толщиной 1,2мм. В целях теплоизоляции между каркасом и обшивкой полотен прокладывается полосовой слой твёрдых древесно-волокнистых плит. Соединение элементов полотен производится с помощью винтов.

6. Материал металлоконструкций – **сталь марки Ст. 3. Сварку производить электродами Э42 по ГОСТ** 9467-60. Толщину сварных швов принимать равной наименьшей толщине свариваемых элементов. Допуски на свободные размеры принимать по 7 классу точности.

7. В качестве утеплителя применяются асбовермикулитовые плиты (по ГОСТ 12450-68). Возможна замена асбовермикулитовых плит на плиты из перлита или другого несгораемого утеплителя с объёмным весом не более 400 кг/м^3.

8. Резиновые прокладки приклеивать клеем 88Н по ту МХП 880-58.

9. Для противопожарных ворот искронедающих, в целях предупреждения возможности искрения, все трущиеся части выполняются в сочетании углеродистой стали с латунью. Кромки полотен защищаются латунными полосами, которые, помимо предусмотренного в чертежах крепления, должны приклеиваться клеем 88Н.

10. Внутренние и наружные поверхности каркаса и обшивки покрываются одним слоем грунтовки ХС-010 с предварительной тщательной очисткой и обезжириванием.

11. Цветовая окраска ворот выполняется по проекту.

12. В случае установки ворот в здании с агрессивной средой защитная окраска выполняется в соответствии с проектом.

13. При установке ворота должны быть оборудованы устройством для самозакрывания (пружинной, пневматическим прибором, резиновой растяжкой и т.п.).

14. Последовательность монтажа ворот:

а) Установить створки полотен ворот в проектное положение (с помощью клиньев и подлорок). Особое внимание обратить на плотное прилегание нащельников ставней к жел.-бет. элементам обрамления ворот.

б) Подогнать и приварить навески (по 2 шт. на каждую створку полотен ворот).

в) Вплотную к створкам полотен ворот приварить внутренние нащельники.

г) Навесить полотно калитки.

д) Оснастить ворота приборами для закрывания (щеколда, защелка, шпингалет).

15. Для противопожарных ворот искронедающих взамен латуни возможно применение другого цветного искронедающего металла.

16. Резиновое уплотнение установлено только для герметизации проёма ворот в условиях нормальной эксплуатации.

17. При разработке конструкций были использованы материалы серии 1.435-4, „Ворота промышленных зданий. Распашные размером 3,6×3,6 м. Полотна ворот. Рабочие чертежи КМ", разработанные ЦНИИпромзданий.

18. Рабочие чертежи полотен ворот согласованы ГУПО МООП СССР 9 декабря 1987 г.

Госстрой СССР, с. Химнефтеспецпроект, ГОСХИМПРОЕКТ, г. Москва

Гл. инж. проекта Ермаков; Гл. инж. отд. Яцев; Нач. с.т.п. Бутко; Гл. инж. отд. Колев; Гл. спец. Сальков

Рук. группы Романов; Ст. техник Бочкова

Гл. архит. института Новоселов; Гл. конструктор института Алеев

Согласовано:

Инв. № 1651

Альб. 1

Инв. № 2

ТК	Ворота противопожарные и противопожарные ворота искронедающие.	Серия 2.435-6
1968 г.	Пояснительная записка.	Выпуск 3; Лист –

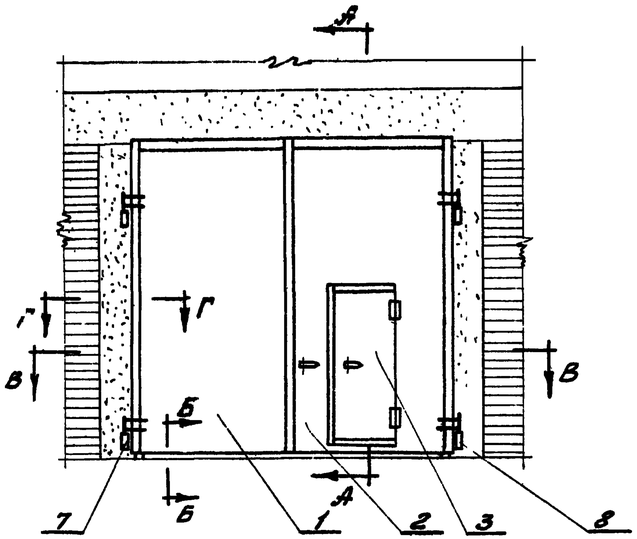

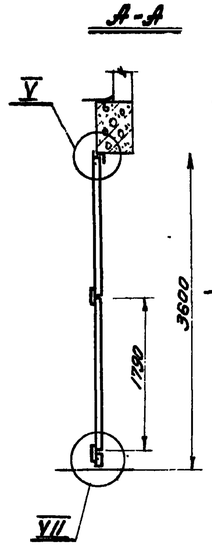

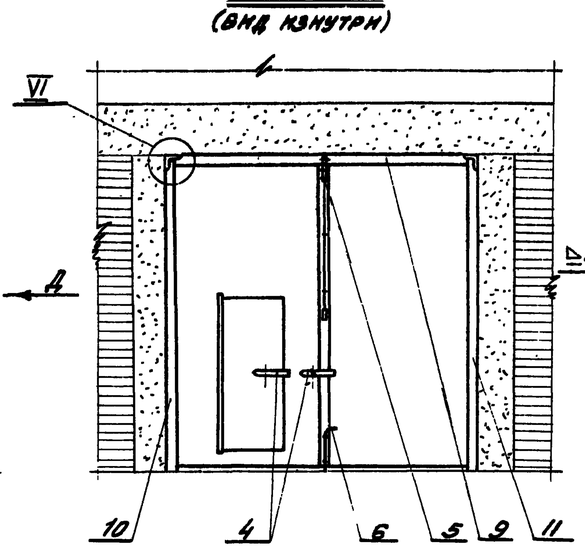

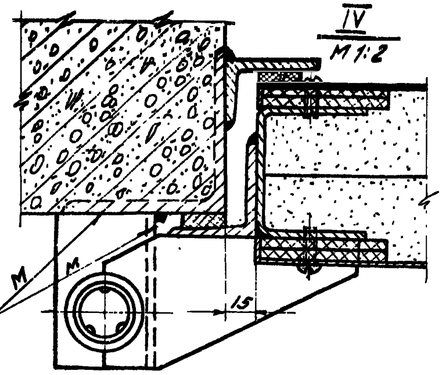

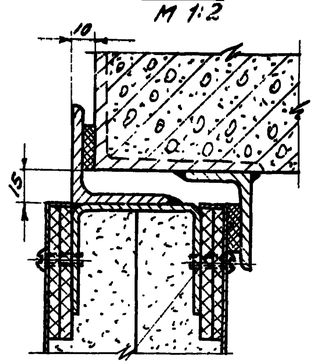

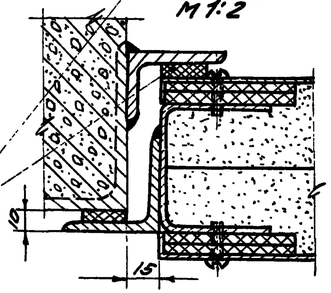

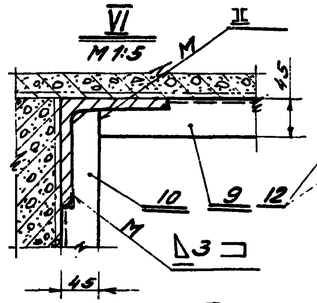

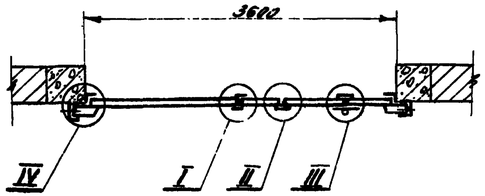

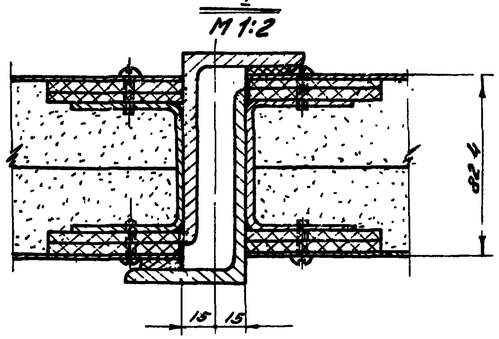

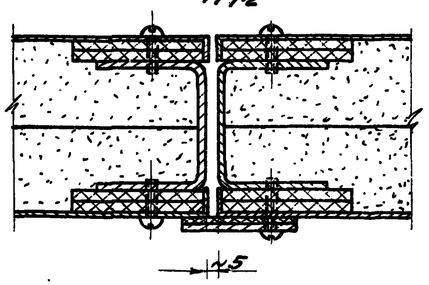

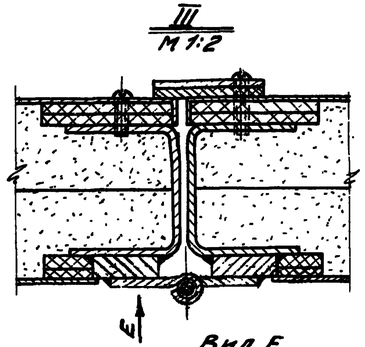

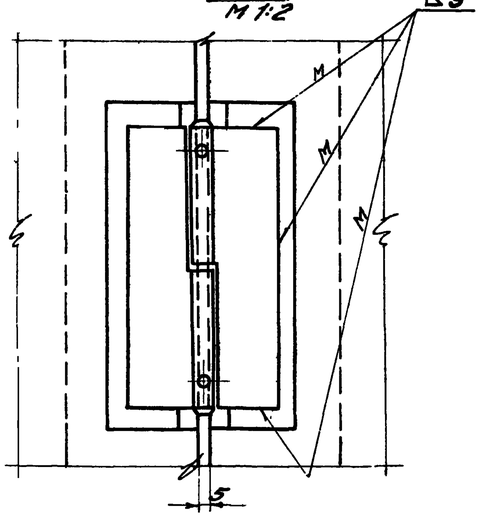

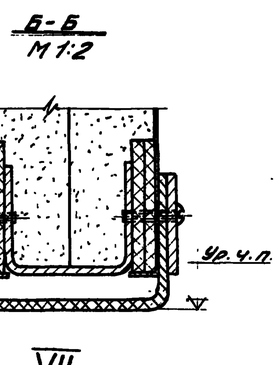

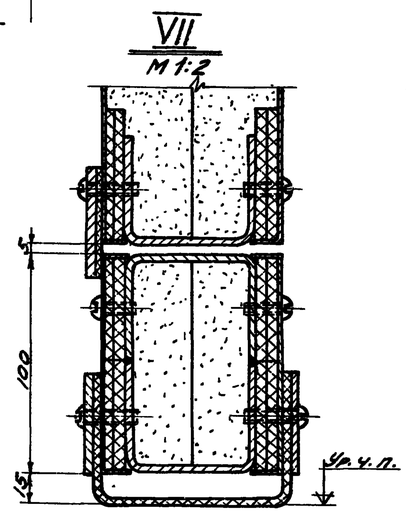

1. Нащельник к узлу III после установки калитки отогнуть с учетом свободного прохождения калитки.
2. Монтажную сварку производить электродами типа Э42 ГОСТ 9467-60.

Общий вес 920 кг. М 1:50

№	Поз. обознач.	Наименование	Кол.	Вес, кг	Материал	Лист	Примеч.
12	ПВ1-00-004	Уплотнение	10,6 п.м.	1,06	Резина-пласт 5 т.м. ГОСТ 7338-65	6/ч	
11	ПВ1-00-003	Нащельник левый	1	7.77	Ст. 3 ГОСТ 380-60	24	
10	ПВ1-00-002	Нащельник правый	1	7.77	Ст. 3 ГОСТ 380-60	22	
9	ПВ1-00-001	Нащельник верхний	1	7.52	Ст. 3 ГОСТ 380-60	16	
8	ПВ1-08-000	Навеска правая	2	3.58	Сбор.	24	
7	ПВ1-07-000	Навеска левая	2	3.58	Сбор.	23	
6	ПВ1-06-000	Шпингалет	1	2.7	Сбор.	21	
5	ПВ1-05-000	Защелка	1	8.0	Сбор.	19	
4	ПВ1-04-000	Щеколда	2	6.2	Сбор.	17	
3	ПВ1-03-000	Калитка	1	87	Сбор.	6	
2	ПВ1-02-000	Створка правая	1	388	Сбор.	4	
1	ПВ1-01-000	Створка левая	1	416	Сбор.	2	

ТК Ворота противопожарные и противопожарные ворота искронедающие — серия 2.435-6

1968 г. Общий вид ворот ПВ-3,6×3,6. ПВ1-00-000 — выпуск 3, лист 1

Госстрой СССР, ГОСГИМПРОЕКТ, г. Москва

Гл. инженер проекта Сивцов
Гл. спец. Сивцов
Нач. сект. Зуткин
Руководитель группы Мамаев
Гл. архитектор института Чернявский

Шифр 165/ Лист 2 Инв. №

Согласовано:

Госстрой СССР Союзгипростройпроект ГОСХИМПРОЕКТ г. Москва

Гл. инж. проекта Меньшиков
Гл. инж. отд. Ахобадзе
Гл. спец. Сухих
Рук. отд. Бондарчук
Гл. инж. отд. Бондарчук
Гл. спец. Сухих
Рук. гр. Зорин
Гл. инж. отд. Бондарчук
Гл. спец. Ольников

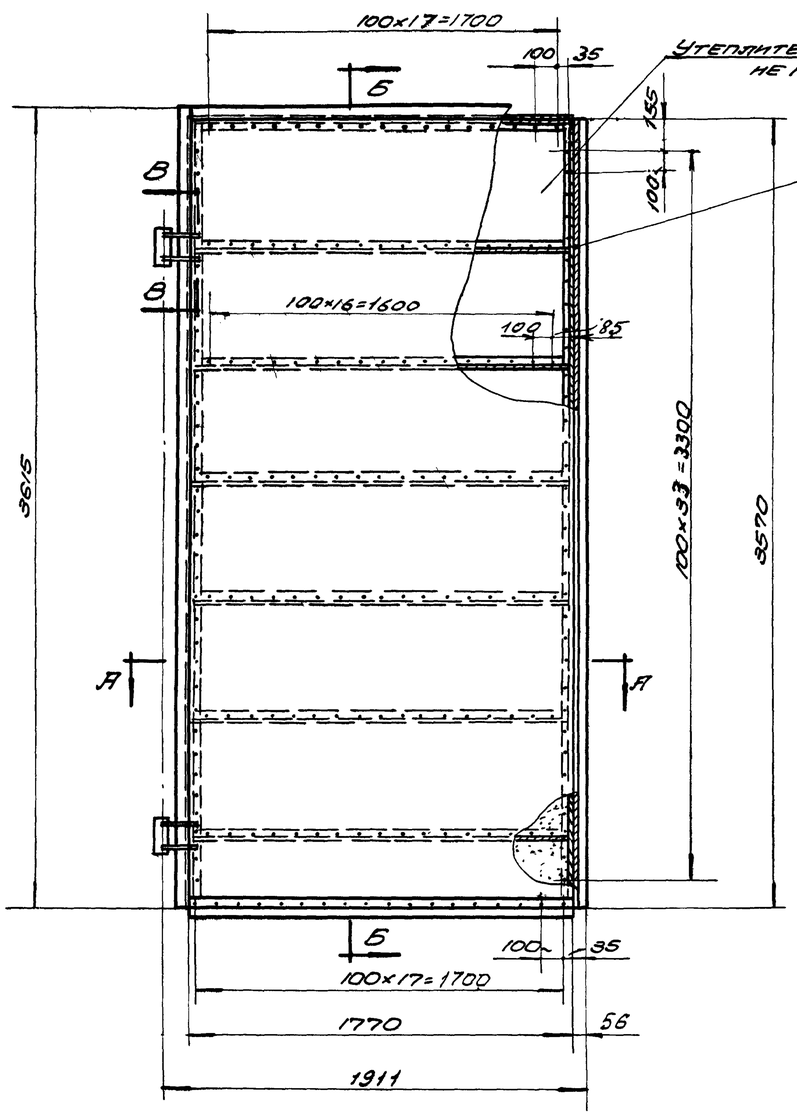

А-А
М1:2

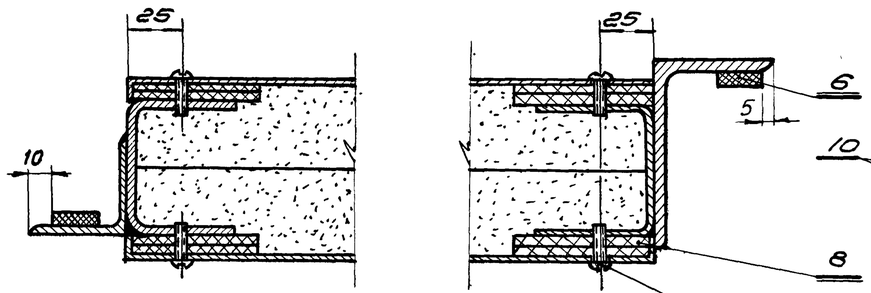

Б-Б
М1:2

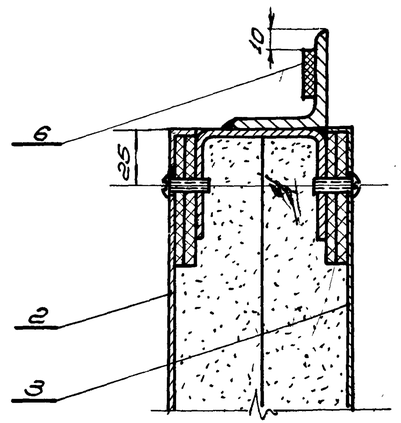

В-В
М1:2

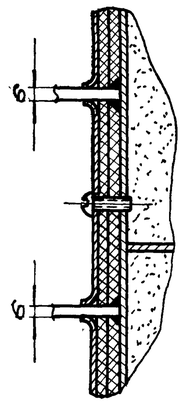

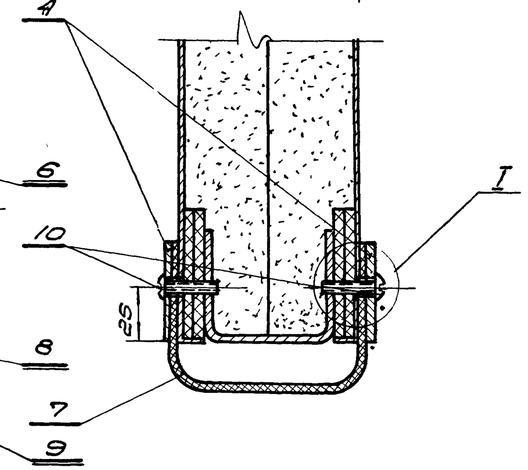

I
М2:1

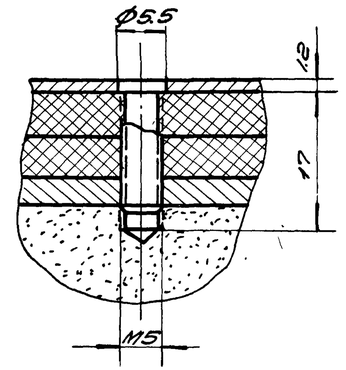

1. Отверстия под винты сверлить при монтаже по отверстиям в обшивке.
2. Утеплитель вырезать по месту.

Общий вес 416кГ М1:20

Поз	Обозначение	Наименование	Кол.	Вес	Материал	Лист	Примеч.
10	ГОСТ 1489-62	Винт М5×25	36	0.14	Ст. 3 ГОСТ 380-60	—	
9	ГОСТ 1489-62	Винт М5×16	376	1.06	Ст. 3 ГОСТ 380-60	—	
8	ПВ 1-01-007	Прокладка 60×5	81.6 п.м	20.6	Плиты твердые древесно-волокн. ГОСТ 4598-60	5/4	с. по месту
7	ПВ 1-01-006	Уплотнение с=1770 Сеч. 220×5	1	2.0	Резина-пластина 5 т.м. ГОСТ 7338-65	5/4	
6	ПВ 1-01-005	Уплотнение сеч. 20×5	9.61 п.м	0.9	Резина-пласт. 3 т.м ГОСТ 7338-65	5/4	с. по месту
5	ПВ 1-01-004	Утеплитель	0.50 м³	150	Плиты ассовелитовые	5/4	500×500 ×40
4	ПВ 1-01-003	Планка	2	5.76	Ст. 3 ГОСТ 380-60	16	
3	ПВ 1-01-002	Обшивка	1	59.5	Ст. 3 ГОСТ 380-60	11	
2	ПВ 1-01-001	Обшивка	1	59.5	Ст. 3 ГОСТ 380-60	10	
1	ПВ 1-01-100	Каркас створки левой	1	116.0	Сбор.	3	

ТК	Ворота противопожарные и противопожарные ворота искронедающие	Серия 2.435-6	
19681	Створка левая. ПВ 1-01-000	Выпуск 3	Лист 2

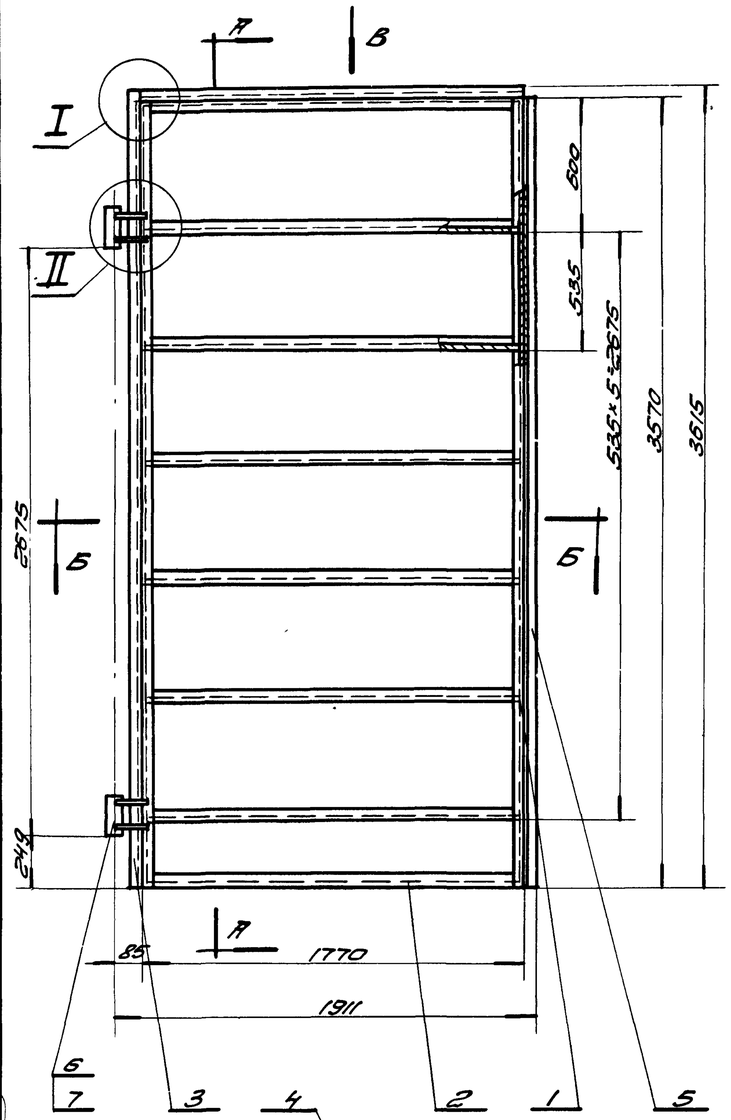

А-А
М1:2

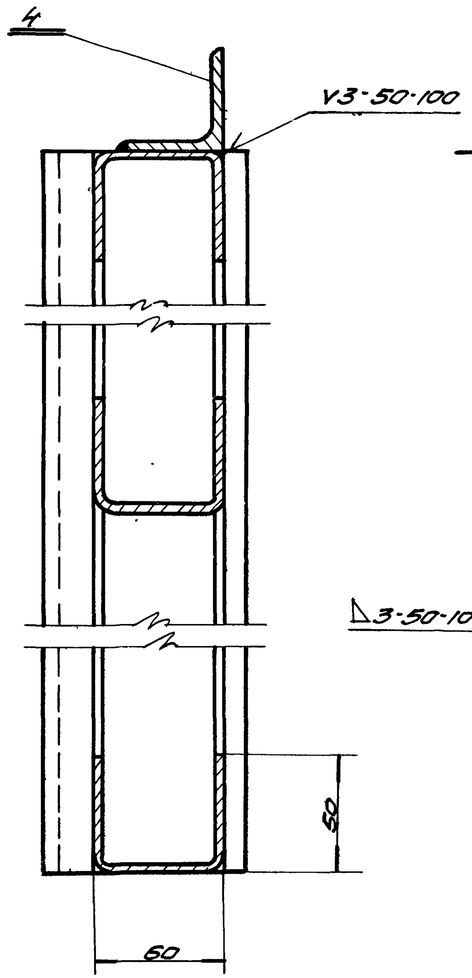

I
М1:2

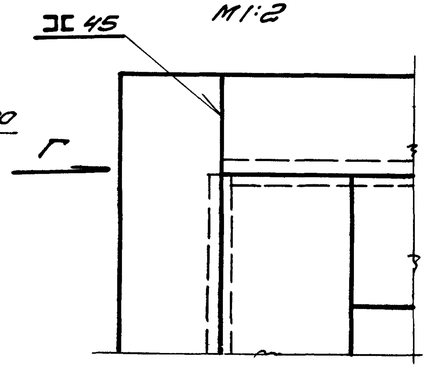

II
М1:2

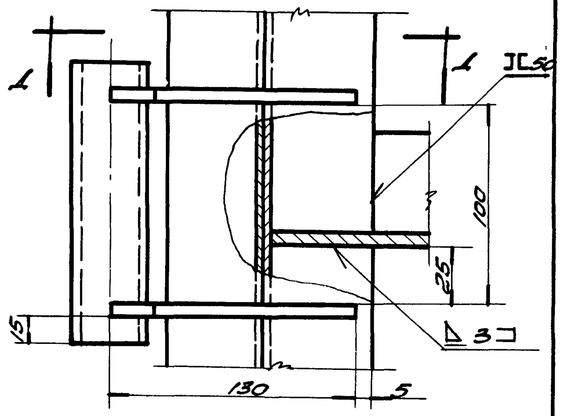

1-1
М1:2

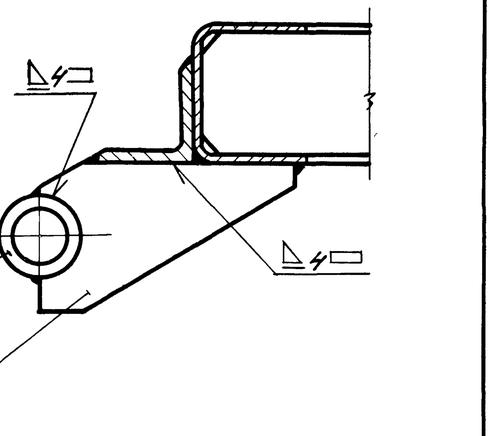

Вид Г
М1:2

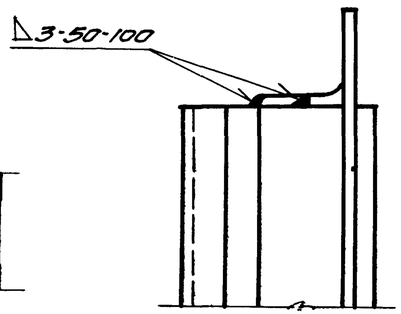

Вид В
М1:2

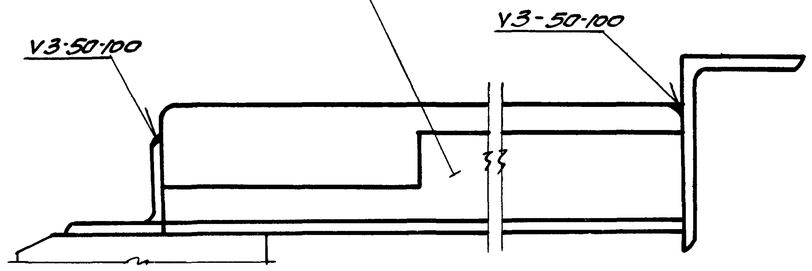

Б-Б
М1:2

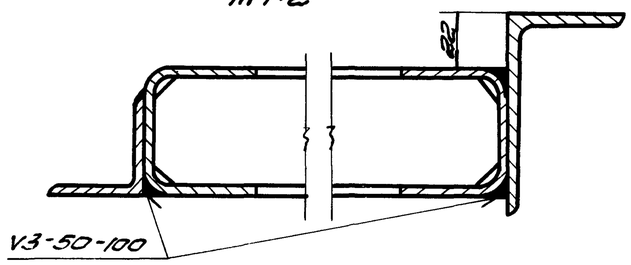

Сварку производить электродами типа Э42 ГОСТ 9467-60

Общий вес 116 кг М1:20

7	ПВ1-01-107	Втулка	2	0,84	Ст.3 ГОСТ 380-60	9	
6	ПВ1-01-106	Косынка	4	1,68	Ст.3 ГОСТ 380-60	9	
5	ПВ1-01-105	Нащельник	1	2,38	Ст.3 ГОСТ 380-60	8	
4	ПВ1-01-104	Нащельник	1	5,0	Ст.3 ГОСТ 380-60	9	
3	ПВ1-01-103	Нащельник	1	11,5	Ст.3 ГОСТ 380-60	8	
2	ПВ1-01-102	Поперечина	8	480	Ст.3 ГОСТ 380-60	7	
1	ПВ1-01-101	Стойка	2	250	Ст.3 ГОСТ 380-60	7	
Поз.	Обознач.	Наименование	Кол.	Вес	Материал	Лист	Прим.

ТК	Ворота противопожарные и противопожарные ворота искрогасящие.		Серия 2.435-6
1968г.	Каркас створки левой. ПВ1-01-100.	Выпуск 3	Лист 3

Госстрой СССР Союзгипростройиндустрия ГОСХИМПРОЕКТ г. Москва

Гл. спец. Сливков; Нач. сект. Бункин; Гл. инж. проекта Клеер; Ст. техник Бочкарева; Провер. Сухотина; Сверил Шнитова

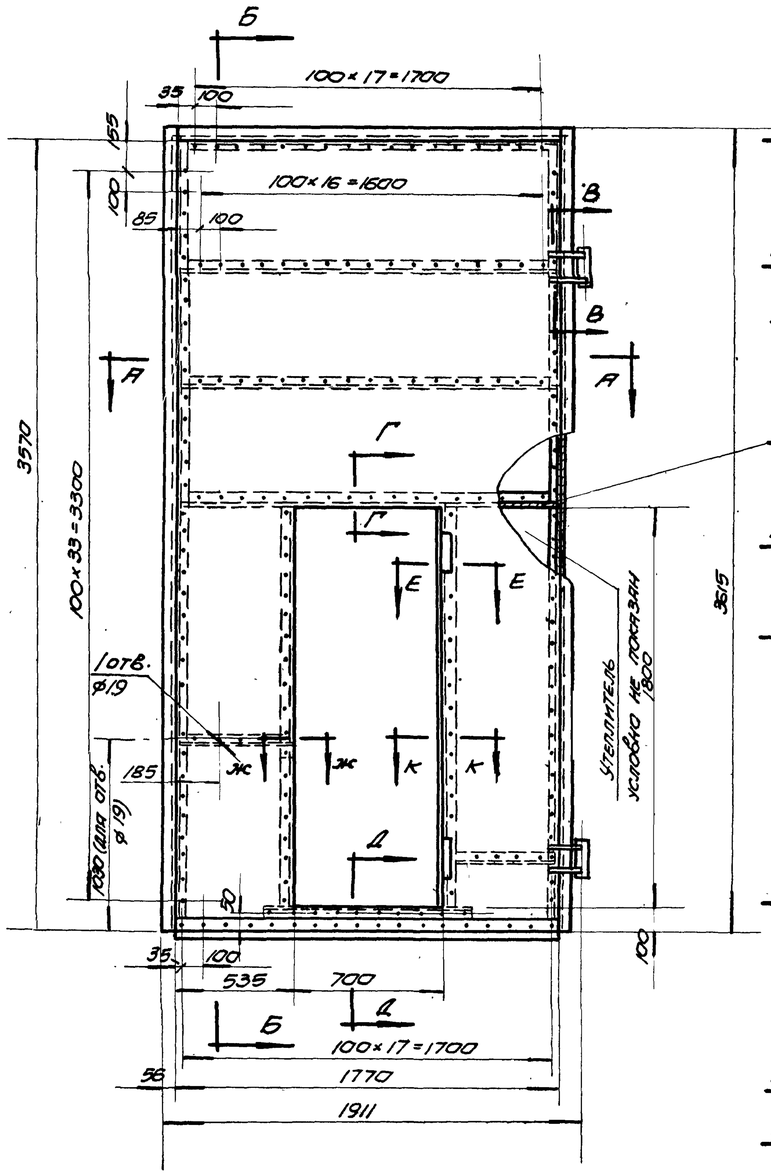

Б - Б
М 1:2

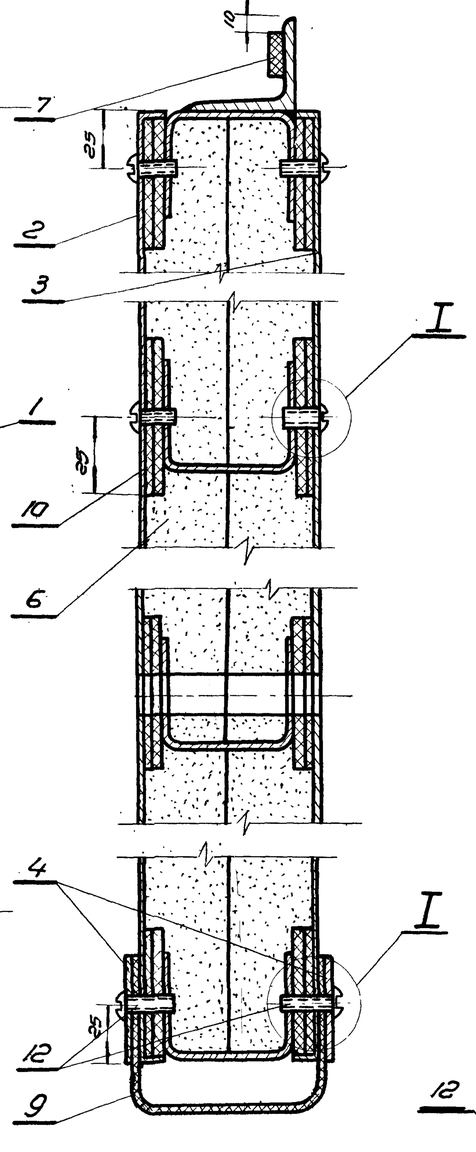

Г - Г
М 1:2

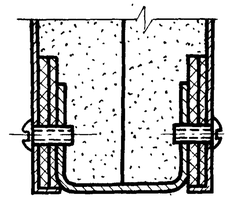

Е - Е
М 1:2

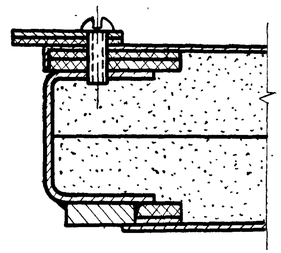

Д - Д
М 1:2

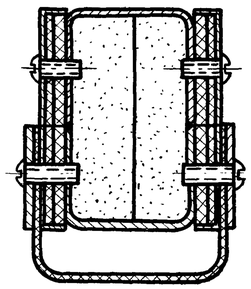

I
М 2:1

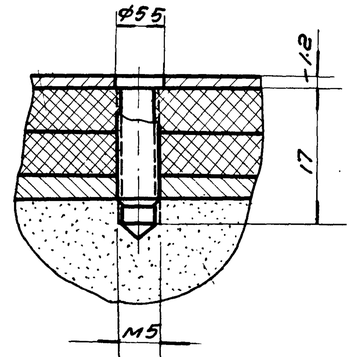

1. Отверстия под винты сверлить при монтаже по отверстиям в обшивке.
2. Утеплитель вырезать по месту.

В - В
М 1:2

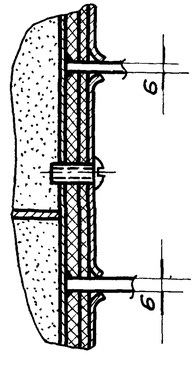

А - А
М 1:2

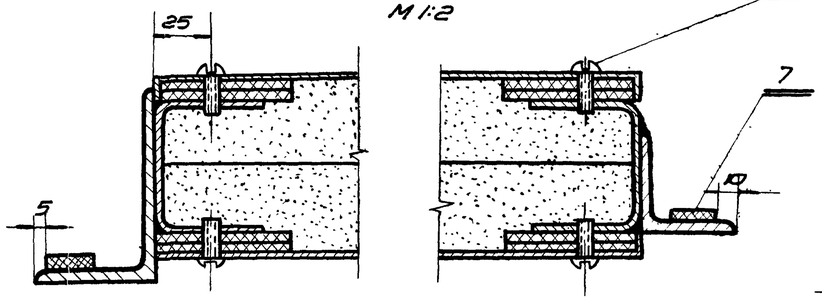

Ж - Ж
М 1:2

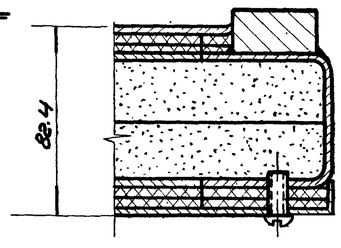

К - К
М 1:2

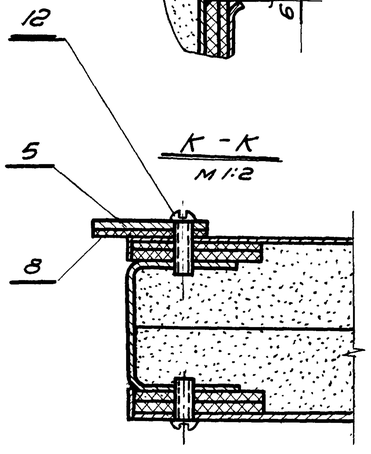

Общий вес 368 кг. М 1:20

Поз.	Обозначен.	Наименование	Кол.	Вес	Материал	Лист	Прим.
12	ГОСТ 1489-62	Винт М5×25	54	0.28	Ст. 3 ГОСТ 380-60	—	
11	ГОСТ 1489-62	Винт М5×16	360	1.08	Ст. 3 ГОСТ 380-60	—	
10	ПВ1-01-007	Прокладка 60×5	89.8 п.м.	21.2	Плита твердая древ.-волокн. ГОСТ 4598-60	6/4	
9	ПВ1-01-006	Уплотнение сеч. 330×5, l=1770	1	2.0	Резина-пласт. 5 т.м. ГОСТ 7338-65	6/4	
8	ПВ1-02-004	Уплотнение сеч. 50×3 l=1820	1	0.27	Резина-пласт. 3 т.м. ГОСТ 7338-65	6/4	
7	ПВ1-01-005	Уплотнение сеч. 20×5	9.01 п.м.	0.9	Резина-пласт. 5 т.м. ГОСТ 7338-65	6/4	l - по месту
6	ПВ1-01-004	Утеплитель	0.4 м³	120	Плиты ПРБО вермикулитовые	6/4	500×500×40
5	ПВ1-02-003	Планка	1	2.9	Ст. 3 ГОСТ 380-60	16	
4	ПВ1-01-003	Планка	2	5.76	Ст. 3 ГОСТ 380-60	16	
3	ПВ1-02-002	Обшивка	1	48.0	Ст. 3 ГОСТ 380-60	13	
2	ПВ1-02-001	Обшивка	1	48.0	Ст. 3 ГОСТ 380-60	12	
1	ПВ1-02-100	Каркас створки правой	1	118.0	Сбор.	5	

ТК — Ворота противопожарные и противопожарные ворота искронедающие. Серия 2.435-6

1968 г. — Створка правая. ПВ1-02-000. Выпуск 3. Лист 4

Госстрой СССР Союзнефтеспецстройпроект ГОСХИМПРОЕКТ г. Москва

Ст. инж. Шинкаренко; Гл. спец. Сальков; Нач. сект. Бондарева; Инж. Сухарев; Стр. техник Бондарева; Проверил Шинкаренко; Утв. Клеер

НФР 51 СТ 5 В. №8

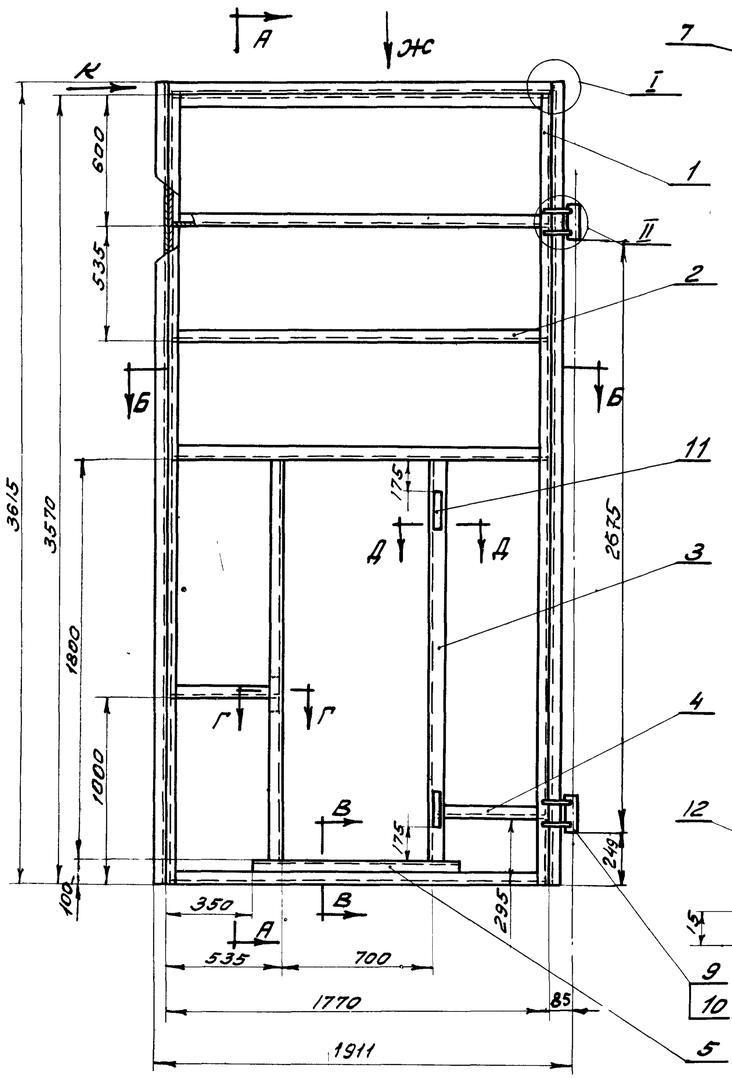

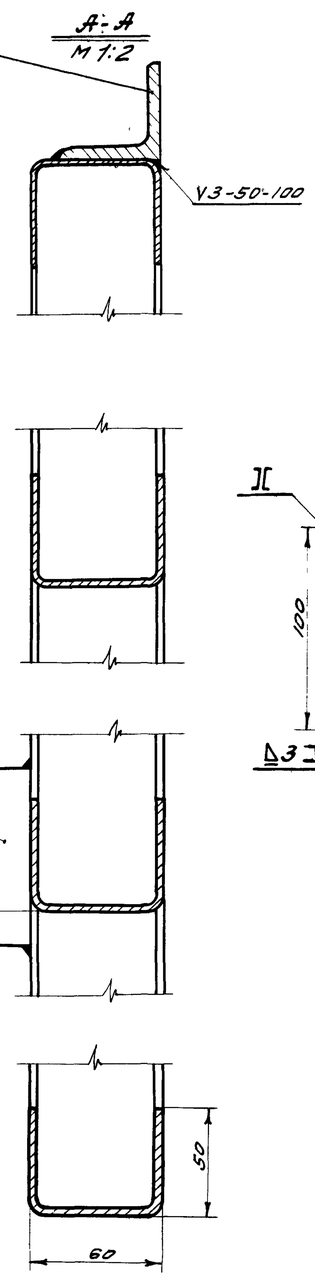

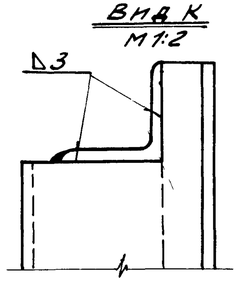

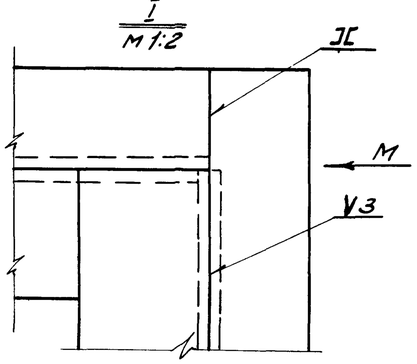

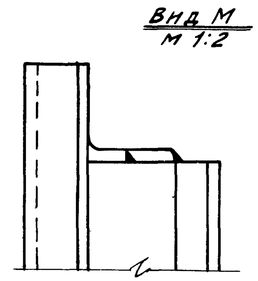

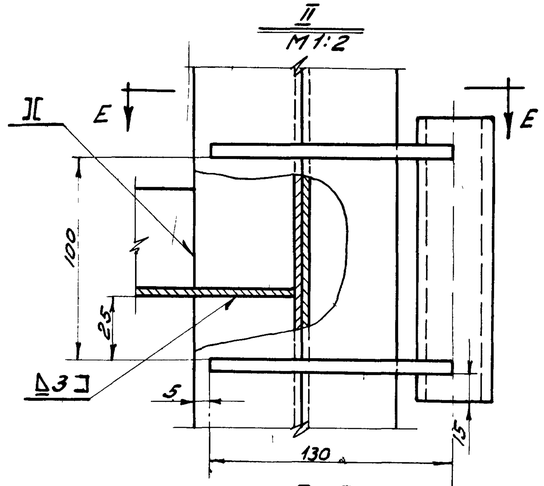

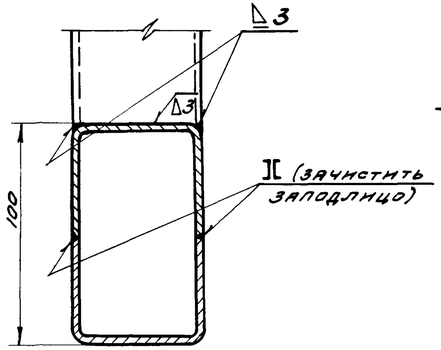

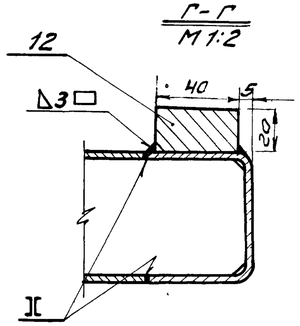

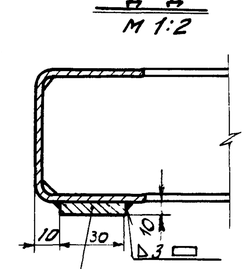

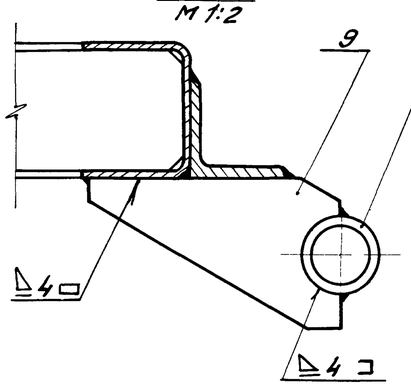

Сварку производить электродами типа Э42 ГОСТ 9467-60

Общий вес 118.0 кг. М 1:20

Поз	Обозначение	Наименование	Кол.	Вес	Материал	Лист	Примеч.
12	ПВ1-02-108	Планка 20х40х80	1	0.5	Ст.3 ГОСТ 380-60	6/4	
11	ПВ1-02-107	Планка 10х30х150	2	0.4	Ст.3 ГОСТ 380-60	6/4	
10	ПВ1-01-107	Втулка	2	0.84	Ст.3 ГОСТ 380-60	9	
9	ПВ1-01-106	Косынка	4	1.68	Ст.3 ГОСТ 380-60	9	
8	ПВ1-02-106	Нащельник	1	11.5	Ст.3 ГОСТ 380-60	8	
7	ПВ1-02-105	Нащельник	1	5.0	Ст.3 ГОСТ 380-60	9	
6	ПВ1-02-104	Нащельник	1	24.1	Ст.3 ГОСТ 380-60	8	
5	ПВ1-02-103	Усилитель	1	3.75	Ст.3 ГОСТ 380-60	7	
4	ПВ1-02-102	Поперечина	2	3.28	Ст.3 ГОСТ 380-60	7	
3	ПВ1-02-101	Стойка	2	12.6	Ст.3 ГОСТ 380-60	7	
2	ПВ1-01-102	Поперечина	5	30.0	Ст.3 ГОСТ 380-60	7	
1	ПВ1-01-101	Стойка	2	25.0	Ст.3 ГОСТ 380-60	7	

ТК — Ворота противопожарные и противопожарные ворота искронедающие — Серия 2435-6

1968г. — Каркас створки правой. ПВ1-02-100 — Выпуск 3 — Лист 5

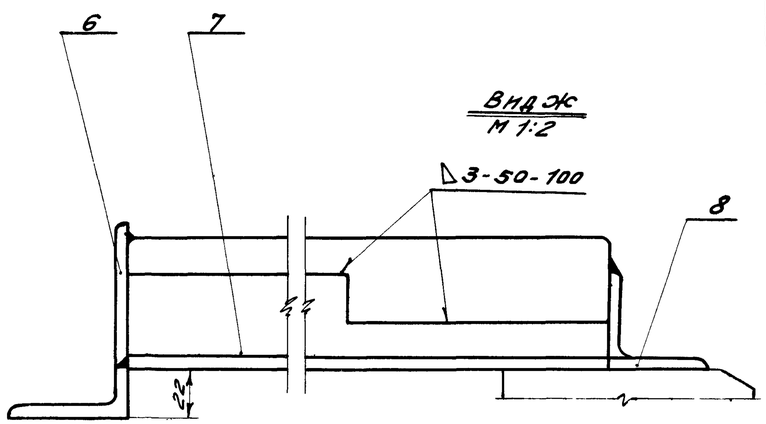

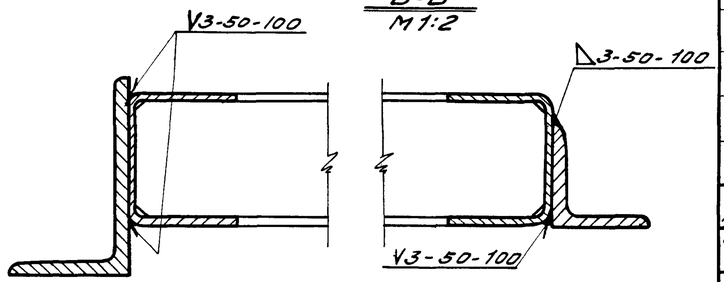

Инв. № подл. | Подпись и дата | Взам. инв. №

Гуткин, Клеер, Сидыков — Нач. сект. Гл. инж. сект. Со спец.

Суханов — Проверил

Союзхимфтестройпроект ГОСХИМПРОЕКТ г. Москва

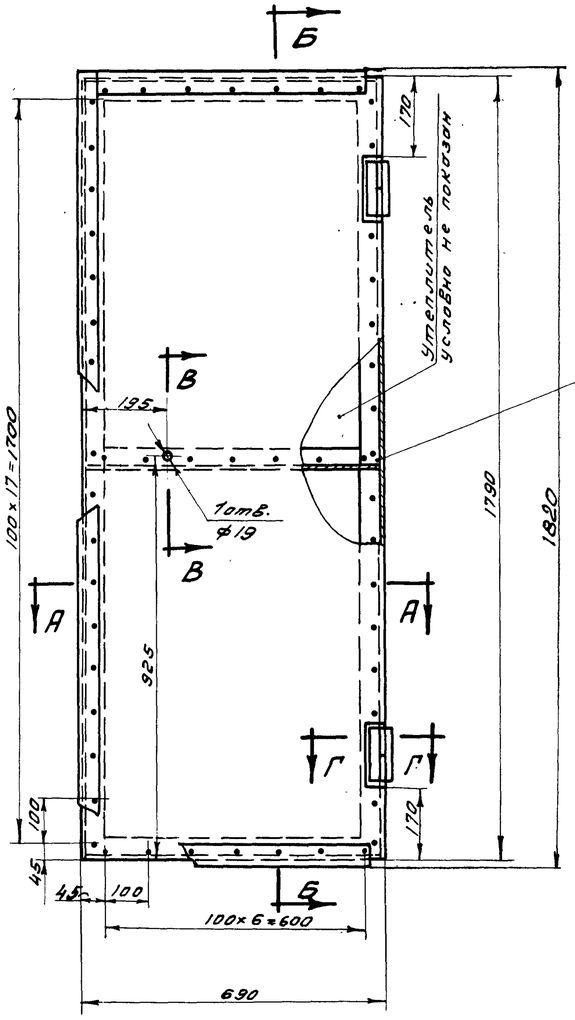

Б-Б
М 1:2

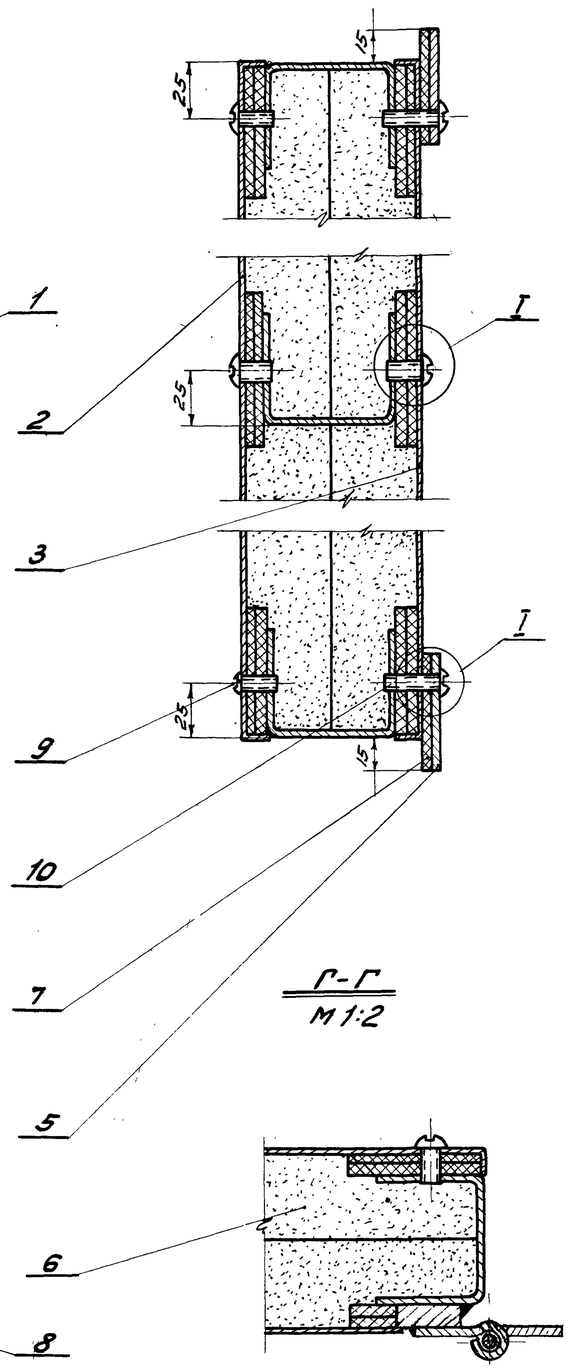

В-В
М 1:2

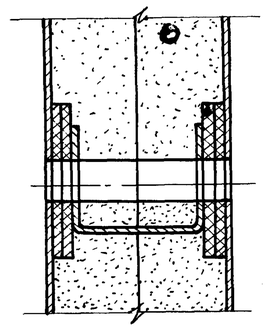

I
М 2:1

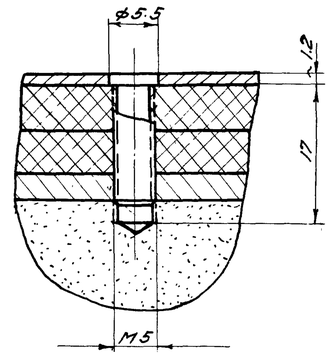

А-А
М 1:2

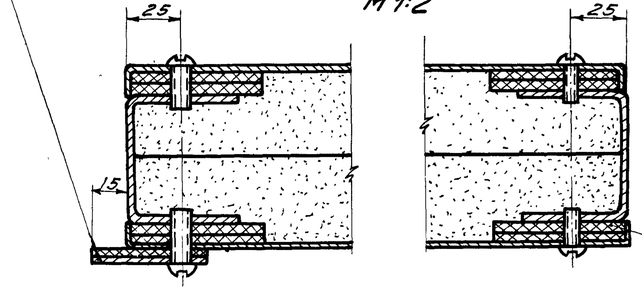

Г-Г
М 1:2

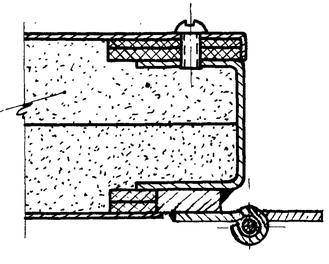

1. Отверстия под винты сверлить при монтаже по отверстиям в обшивке.
2. Утеплитель вырезать по месту.

Общий вес 87 кГ

М 1:10

Поз.	Обознач.	Наименование	Кол.	Вес	Материал	Лист	Примеч.
10	ГОСТ 1489-62	Винт М5×25	32	0.13	Ст. 3 ГОСТ 380-60	–	
9	ГОСТ 1489-62	Винт М5×16	80	0.22	Ст. 3 ГОСТ 380-60	–	
8	ПВ1-01-007	Прокладка 60×5	21.16 п.м	5.4	Плита твердая древ.-волокн. ГОСТ 4598-60	5/4	С по месту
7	ПВ1-02-004	Уплотнение С24.50×3	3.06 п.м	0.45	Резина-пласт. 3 тм ГОСТ 7338-65	5/4	С по месту
6	ПВ1-01-004	Утеплитель	0.10 м³	31.4	Плита асбовермикулитовая	5/4	500×500×40
5	ПВ1-03-003	Планка	2	1.96	Ст. 3 ГОСТ 380-60	16	
4	ПВ1-02-003	Планка	1	2.9	Ст. 3 ГОСТ 380-60	16	
3	ПВ1-03-002	Обшивка	1	12.0	Ст. 3 ГОСТ 380-60	15	
2	ПВ1-03-001	Обшивка	1	12.0	Ст. 3 ГОСТ 380-60	14	
1	ПВ1-03-100	Каркас калитки	1	20.0	Сбор.	7	

ТК	Ворота противопожарные и противопожарные ворота искронедающие	Серия 2.435-6	
1968г.	Калитка. ПВ1-03-000	Выпуск 3	Лист 6

Гос. трест С.С.М.М. Союзнефтеспецстройпроект "СХИМПРОЕКТ" г. Москва

Гип Сутькин; Нач. СТП Гуткин; Гл. инж. СТП Кл-ер; Гл. спец. Савинов; Ст. техник Бочарова; Проверил Сухая

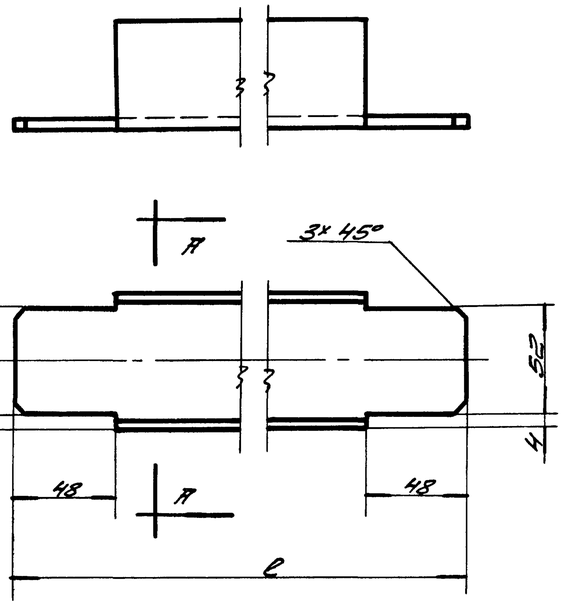

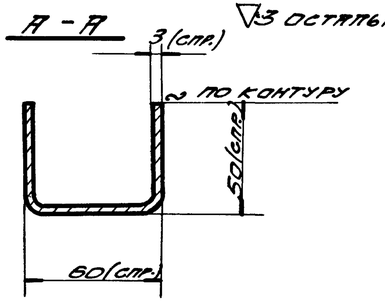

Обозначение	ℓ	Вес
ПВ1-01-102	1764	6.0
ПВ1-02-102	529	1.64
ПВ1-03-102	684	2.2

Чертил	Богдан		Поперечина	См. табл.	
Провер.	Сумм				
2.435-6 Вып.3			Швеллер 60×50×3 - Ст.3 ГОСТ 8278-63	Вес	М-б	Лист
				См. табл.	1:2	7

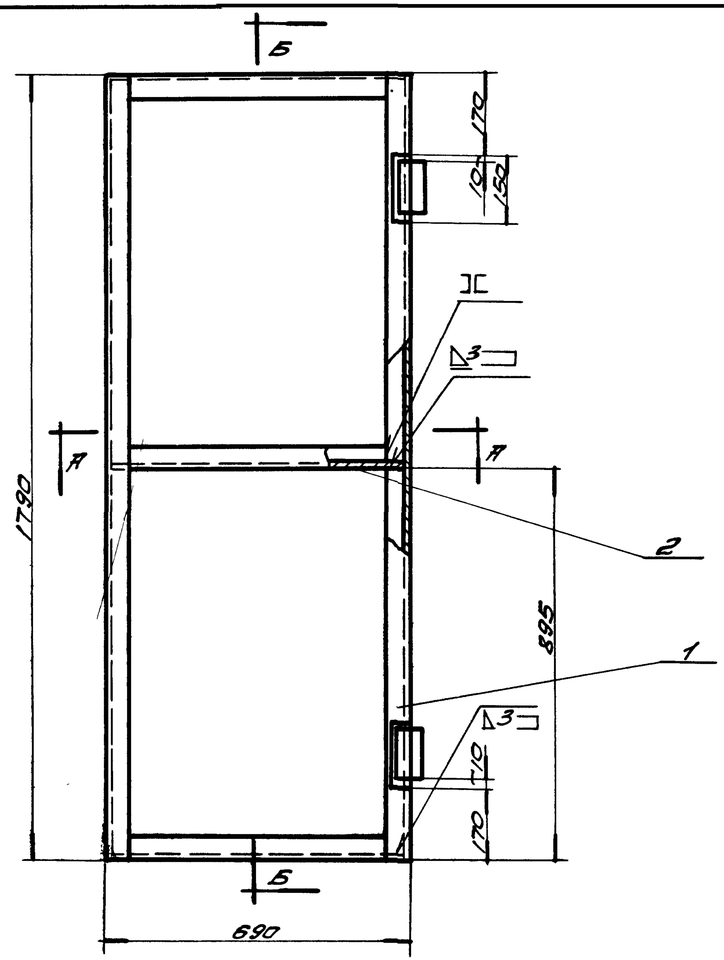

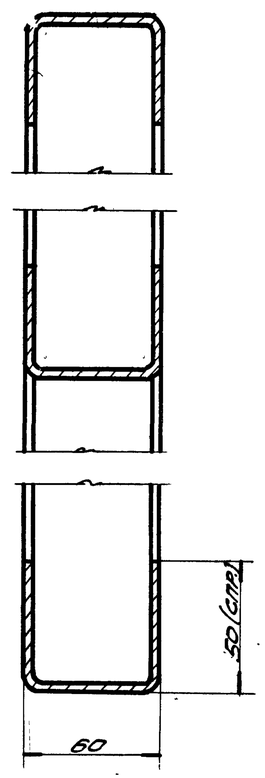

~ Остальное

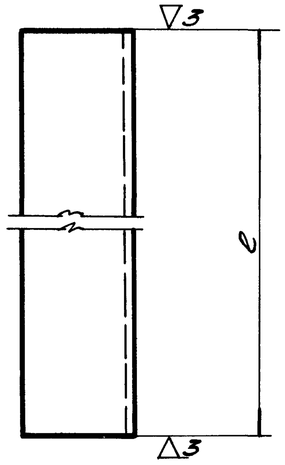

Обозначение	ℓ	Вес
ПВ1-01-101	3570	12.5
ПВ1-02-101	1800	6.3
ПВ1-02-103	1070	3.75
ПВ1-03-101	1790	6.15
ПВ2-01-101	2970	10.4

Чертил	Богдан		Стойка, усилитель	См. табл.	
Провер.	Сумм				
2.435-6 Вып.3			Швеллер 60×50×3 - Ст.3 ГОСТ 8278-63.	Вес	М-б	Лист
				См. табл.	1:2	7

Для калитки ПВ3-03-000 применяются петли (поз. 4) в исполнении, отличающемся исполнением, со стальными картами.

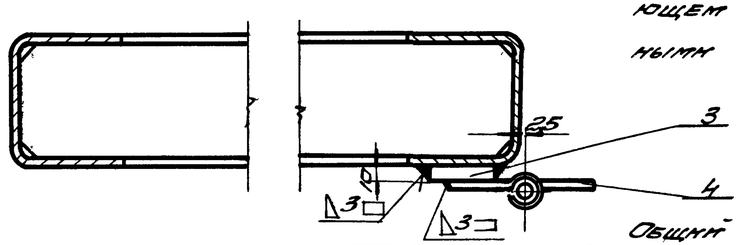

Общий вес 20,0 кг М1:10.

Сварку производить электродами типа Э42 ГОСТ 9467-60.

Поз.	Обозначение	Наименование	Кол.	Вес	Материал	Лист	Прим.
4	ГОСТ 5088-55	Петля накладная ПНШ 130	2	—	—	—	
3	ПВ1-02-107	Планка 10×30×150	2	0.4	Ст.3 ГОСТ 380-60	Б/Ч	
2	ПВ1-03-102	Поперечина	3	6.6	Ст.3 ГОСТ 380-60	7	
1	ПВ1-03-101	Стойка	2	12.5	Ст.3 ГОСТ 380-60	7	

ТК 1968 г.	Ворота противопожарные и противопожарные ворота нескрепляющиеся		Серия 2.435-6	
	Каркас калитки. ПВ1-03-100. Детали каркасов к калитке.		Выпуск 3	Лист 7

Согласовано: Госхимпроект г. Москва

Инв. № подл. | Подпись и дата | Взам. инв. №

Разраб. Сухарина; Пров. Шинкова; Н. контр. Кулик; Гл. спец. Сидоров

Шифр 1651 Лист 8 Инв.№

2 Остальное

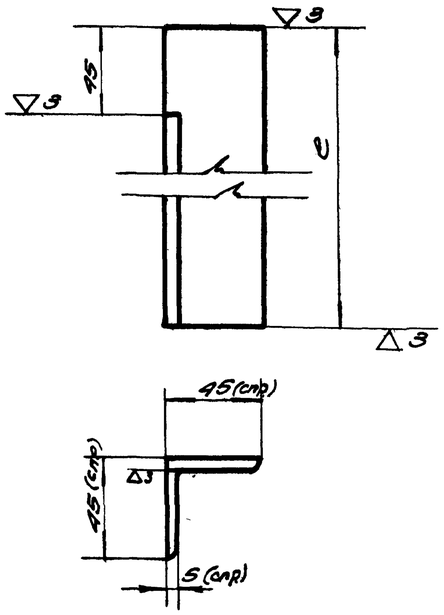

Обозначение	ℓ	Вес 1 шт в кг
ПВ1-01-103	3615	11.5
ПВ2-01-102	3015	9.5

Чертил	Бобк	Нащельник		ПВ1-01-103 ПВ2-01-102	
Провер.	Шмид				
2.435-6 Вып. 3		Угол. 45х45х5 ГОСТ 8509-57 равнобок. Ст3 ГОСТ 380-60	Вес	М 1:5	Лист
			См. табл.	1:2	8

11

2 Остальное

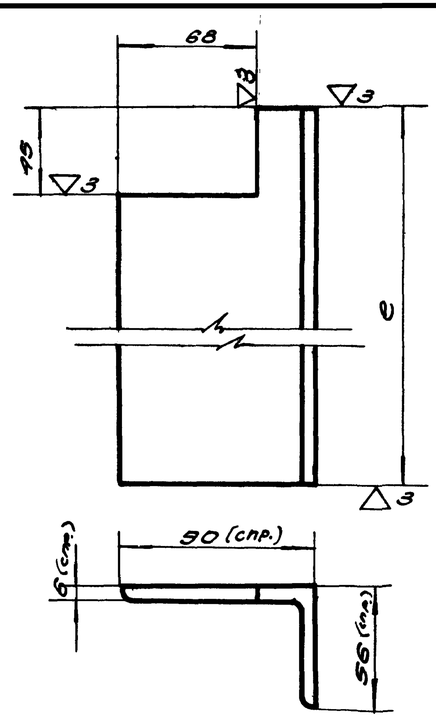

Обозначение	ℓ	Вес 1 шт в кг
ПВ1-02-104	3615	24.1
ПВ2-02-101	3015	20.1

Чертил	Бобк	Нащельник		ПВ1-02-104 ПВ2-02-101	
Провер.	Шмид				
2.435-6 Вып. 3		Угол. 80х56х6 ГОСТ 8510-57 неравнобок. Ст3 ГОСТ 380-60	Вес	М 1:5	Лист
			См. табл.	1:2	8

Госстрой СССР Союзгипростроммонтажспецстрой ГОСКИМПРОЕКТ г. Москва

Нач. партии Пещанская; Гл. инж. Подберезкин; Нач. сект. Бухин; Гл. инж. пр. Клевер; Гл. спец. Сальников; Исп. Сергиенко

2 Остальное

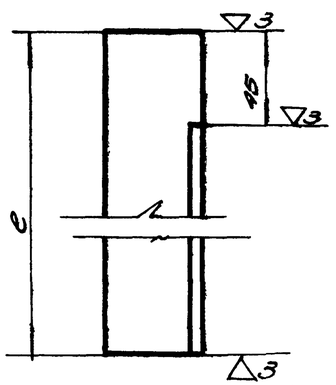

Обозначение	ℓ	Вес 1 шт в кг
ПВ1-02-106	3615	11.5
ПВ2-02-102	3015	9.5

Чертил	Бобк	Нащельник		ПВ1-02-106 ПВ2-02-102	
Провер.					
2.435-6 Вып. 3		Угол. 45х45х5 ГОСТ 8509-57 равнобок. Ст3 ГОСТ 380-60	Вес	М 1:5	Лист
			См. табл.	1:2	8

2 Остальное

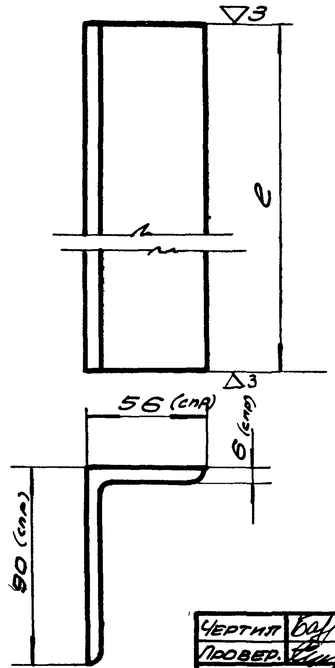

Обозначение	ℓ	Вес 1 шт в кг
ПВ1-01-105	3570	23.8
ПВ2-01-103	2970	19.8

Чертил	Бобк	Нащельник		ПВ1-01-105 ПВ2-01-103	
Провер.					
2.435-6 Вып. 3		Угол. 90х56х6 ГОСТ 8510-57 неравнобок. Ст3 ГОСТ 380-60	Вес	М 1:5	Лист
			См. табл.	1:2	8
ТК	Ворота противопожарные и противопожарные ворота искронедающие			Серия 2.435-6	
1968г.	Нащельники для каркасов ПВ1-01-100, ПВ2-01-100, ПВ1-02-100 и ПВ2-02-100			Выпуск 3	Лист 8

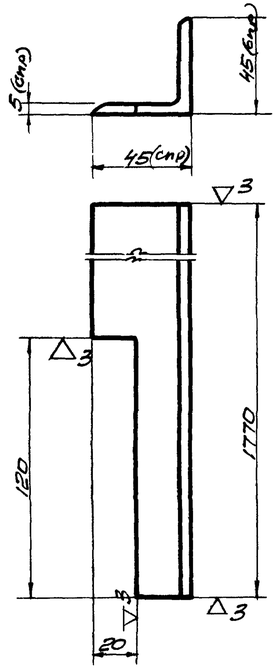

∽ Остальное

Чертил.		Нащельник	ПВ1-01-104		
Провер.					
2.435-6 Вып.3		Угол. 45×45×5 ГОСТ 8509-57	Вес	М-Б	Лист
		Равнобок. Ст.3 ГОСТ 380-60	5,0	1:2	9

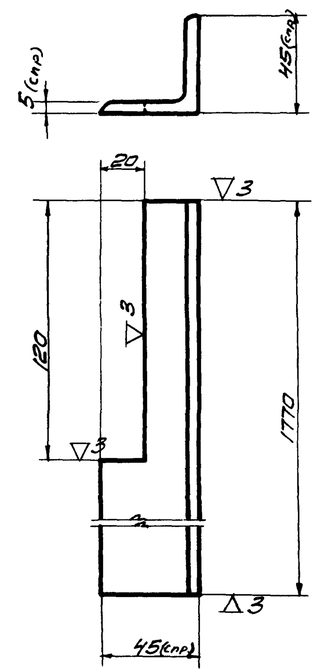

∽ Остальное

Чертил.		Нащельник	ПВ1-02-105		
Провер.					
2.435-6 Вып.3		Угол. 45×45×5 ГОСТ 8509-57	Вес	М-Б	Лист
		Равнобок. Ст.3 ГОСТ 380-60	5,0	1:2	9

∽ Остальное

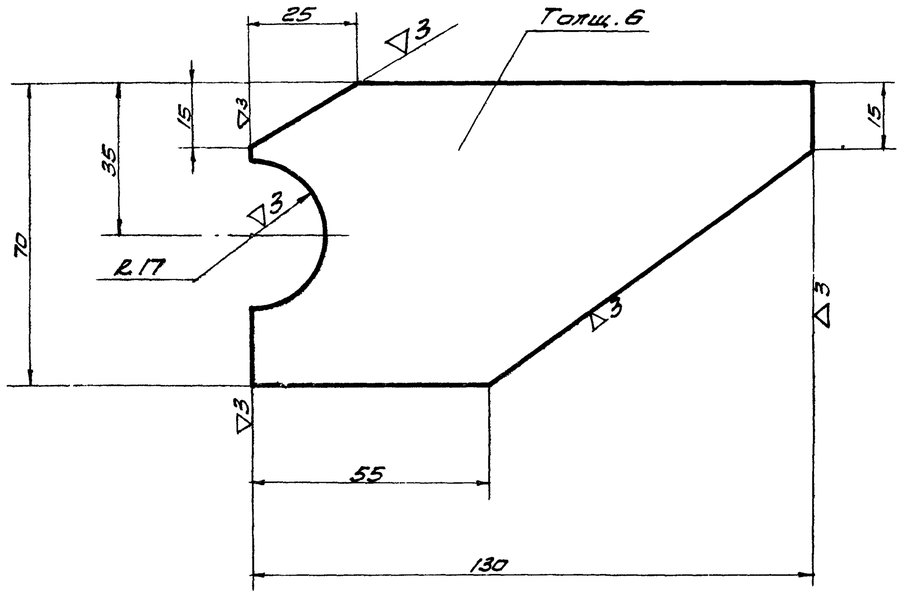

Чертил.		Косынка	ПВ1-01-106		
Провер.					
2.435-6 Вып.3		Полоса 6×70 ГОСТ 103-57	Вес	М-Б	Лист
		Ст.3 ГОСТ 380-60	0,42	1:1	9

∽ Остальное

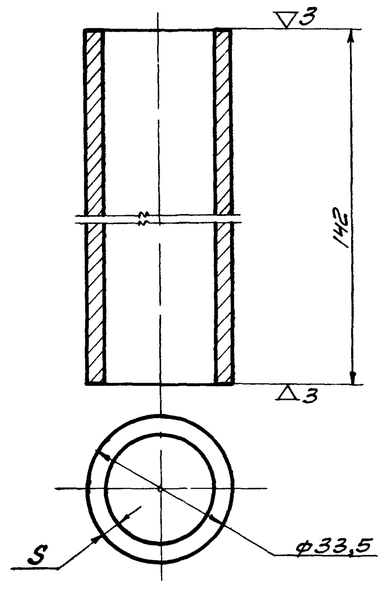

ПВ1-01-107 — для каркасов ПВ1-01-100, ПВ2-01-100, ПВ1-02-100 и ПВ2-02-100.

ПВ1-01-107а — для каркасов ПВ3-01-100, ПВ4-01-100, ПВ3-02-100 и ПВ4-02-100.

Обозначение	S в мм	Сортамент
ПВ1-01-107	4	Труба У25 ГОСТ 3262-62
ПВ1-01-107а	3,2	Труба 25 ГОСТ 3262-62

Чертил.		Втулка	ПВ1-01-107 ПВ1-01-107а		
Провер.					
2.435-6 Вып.3		см. таблицу	Вес	М-Б	Лист
			0,42	1:1	9

ТК	Ворота противопожарные и противопожарные ворота искромедающие	Серия 2.435-6	
1968г.	Детали ПВ1-01-104, ПВ1-02-105, ПВ1-01-106, ПВ1-01-107, ПВ1-01-107а.	Выпуск 3	Лист 9

Союзсиммонтестройпроект ГОСХИМПРОЕКТ г. Москва

Нач. с.т.п. Гуткин; Гл. инж. отд. Клеер; Гл. спец. Садыков; Чертежн. Карпов; Провер. Суханов

~ Остальное

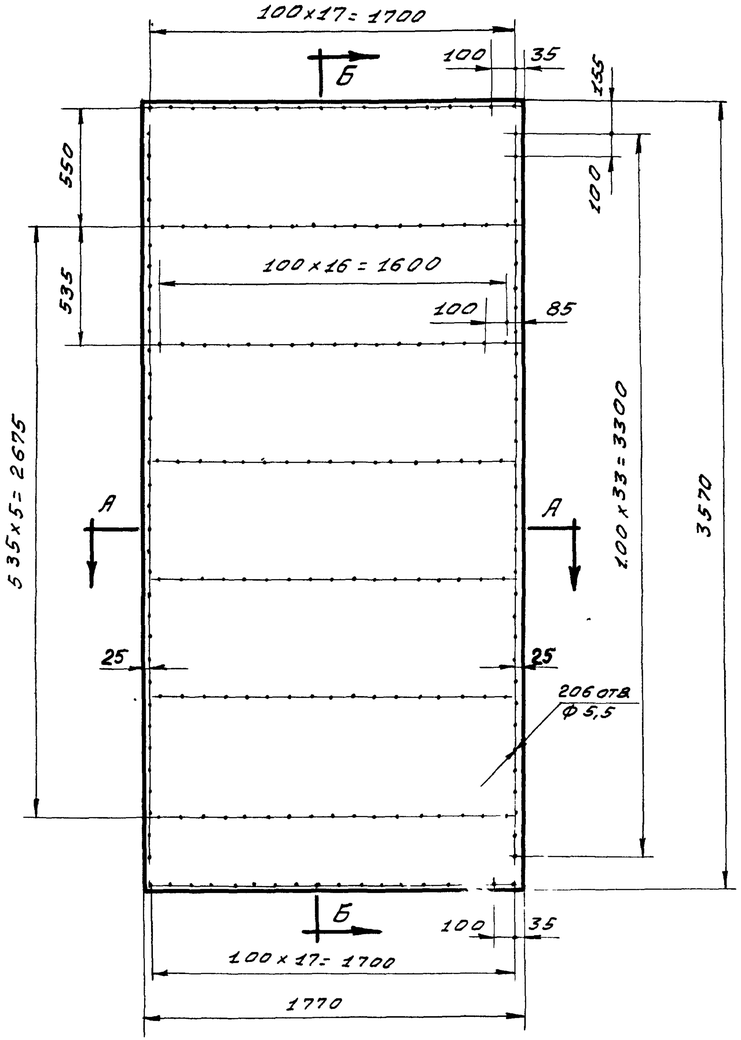

Б-Б
М 1:1

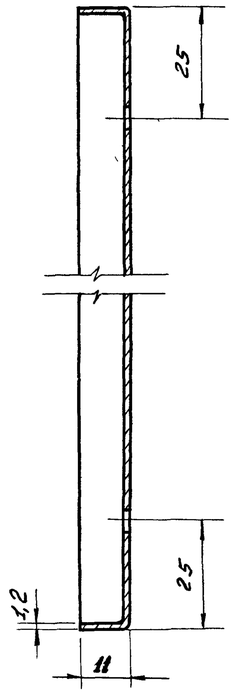

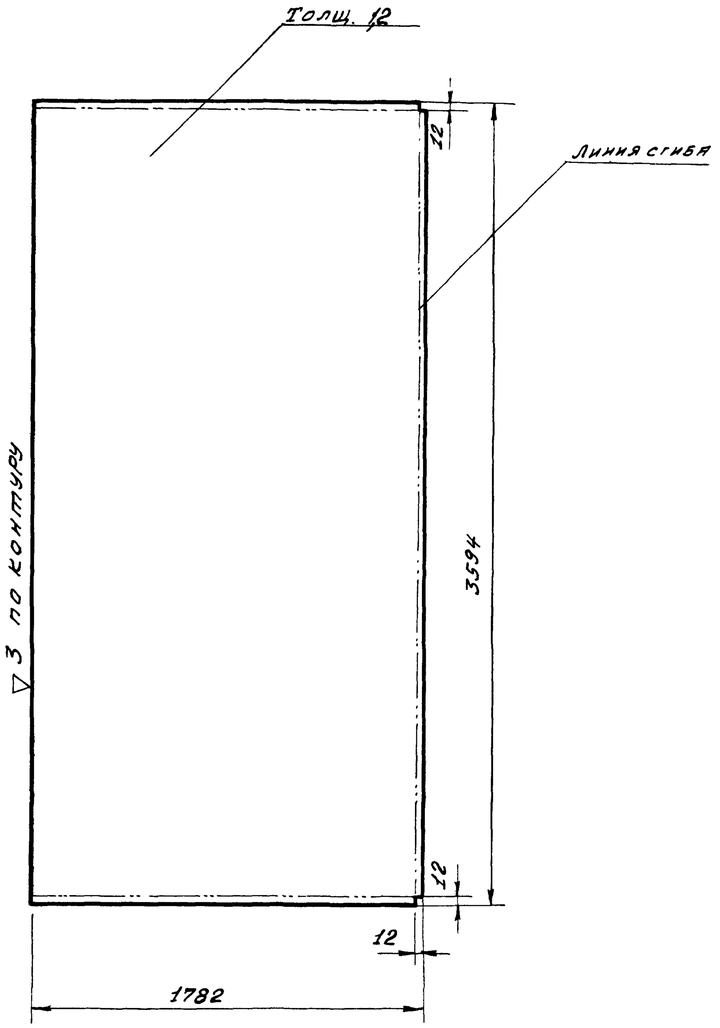

А-А
М 1:1

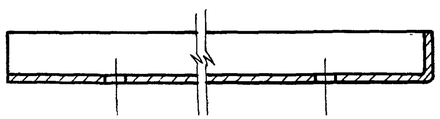

1. Сварку отогнутых кромок производить электродами Э42 Гост 9467-60
2. Шов снаружи зачистить

Чертил		Обшивка	ПВ1-01-001
Проверил			
2.435-6 Вып.3	Лист	1,2 ГОСТ 3680-57 / СТ3 ГОСТ 380-60	Вес 59,6 · М-б 1:20 · Лист 10
ТК	Ворота противопожарные и противопожарные ворота искронедающие		Серия 2.435-6
1968 г.	Деталь створки левой. ПВ1-01-001		Выпуск 3 · Лист 10

Госстрой СССР
Союзхиннефтестройпроект
ГОСХИМПРОЕКТ
г. Москва

Нач. СТП Гуткин
Гл. инж. СТП Клеер
Гл. спец. Садыков

Рук группы Мещанов
Чертежн. Карпов
Проверил Суханов

Согласовано

9328-03 14

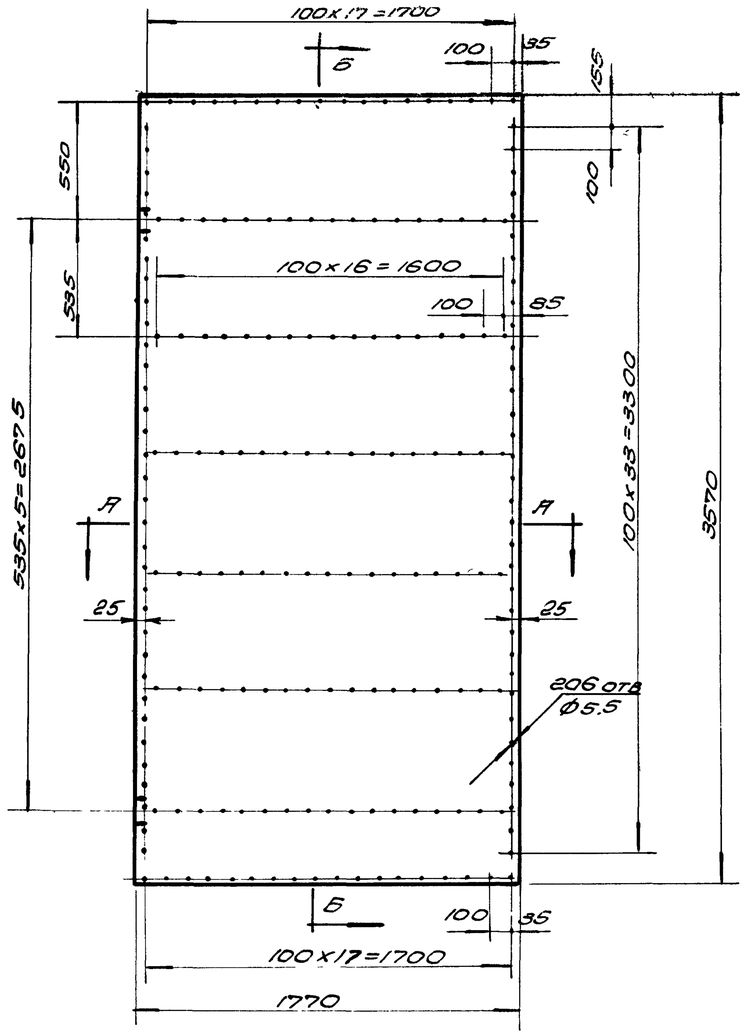

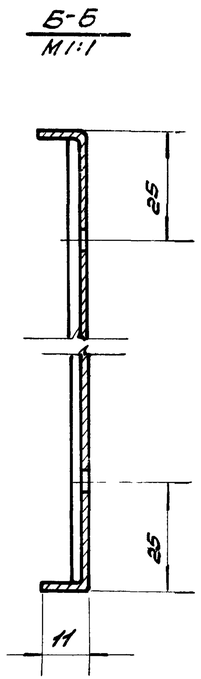

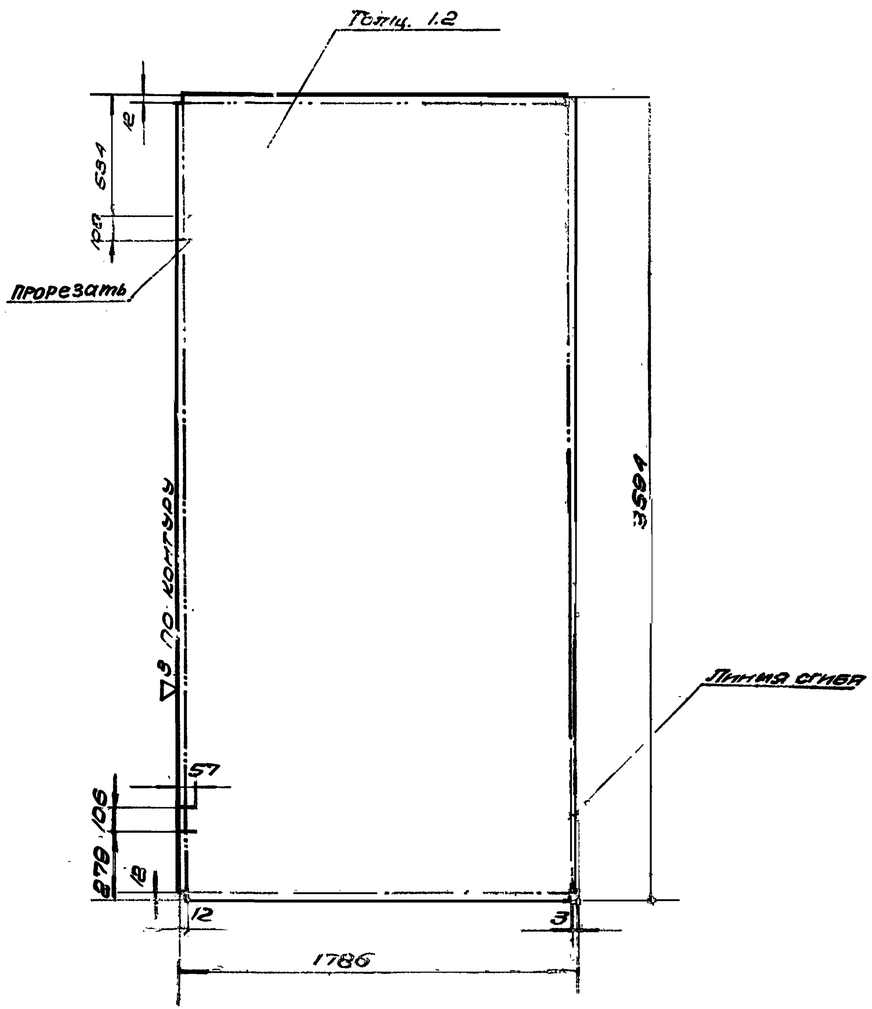

Сварку отогнутых кромок производить электродами типа Э42 ГОСТ 9467-60

Шов снаружи зачистить.

А-А
М1:1

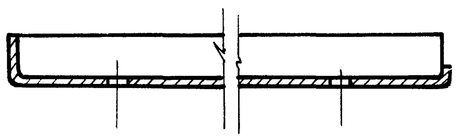

Чертил		Обшивка		ПВ1-01-002	
Проверил					
2.435-6 Вып. 3	Лист	1,2 ГОСТ 3680-57 / Ст.3 ГОСТ 380-60	Вес 59.5	М-6 1:20	Лист 11
ТК	Ворота противопожарные и противопожарные ворота искронедающие			Серия 2.435-6	
1968г.	Деталь створки левой. ПВ1-01-002			Выпуск 3	Лист 11

Госстрой СССР
Союзхиммонтажпроект
ГОСХИМПРОЕКТ
г. Москва

Нач. СТП Гуткин
Гл. инж. СТП Клеер
Гл. спец. Садыков

Чертежн. Карпов
Проверил Суханов

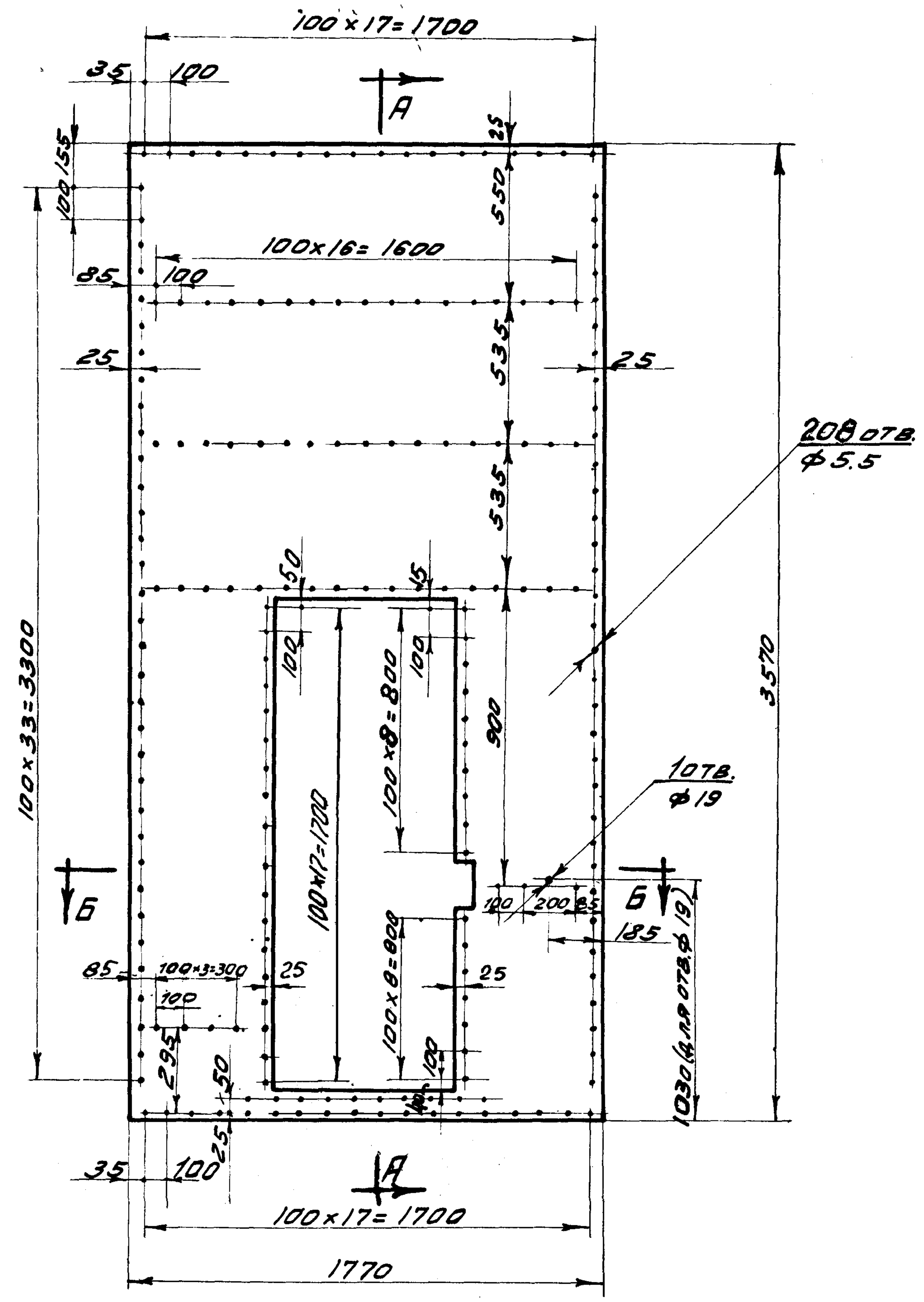

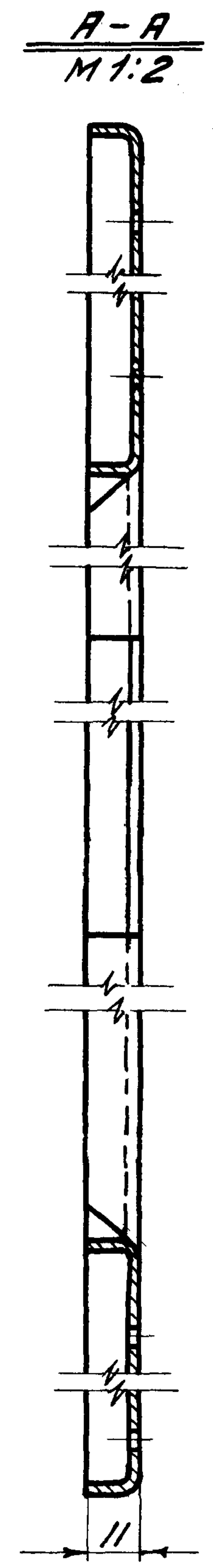

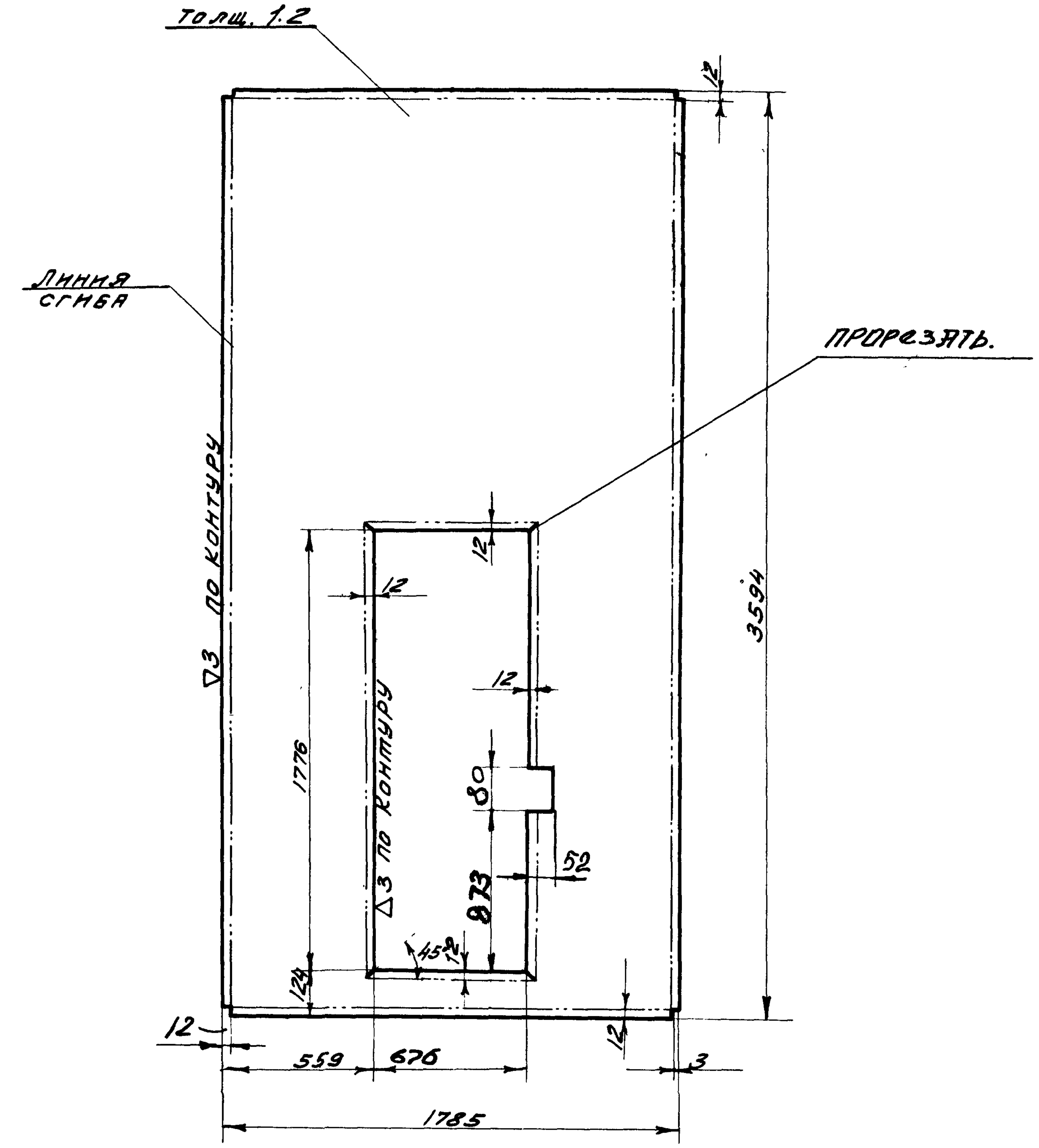

Сварку отогнутых кромок производить электродами типа Э42 ГОСТ 9467-60

Шов снаружи зачистить

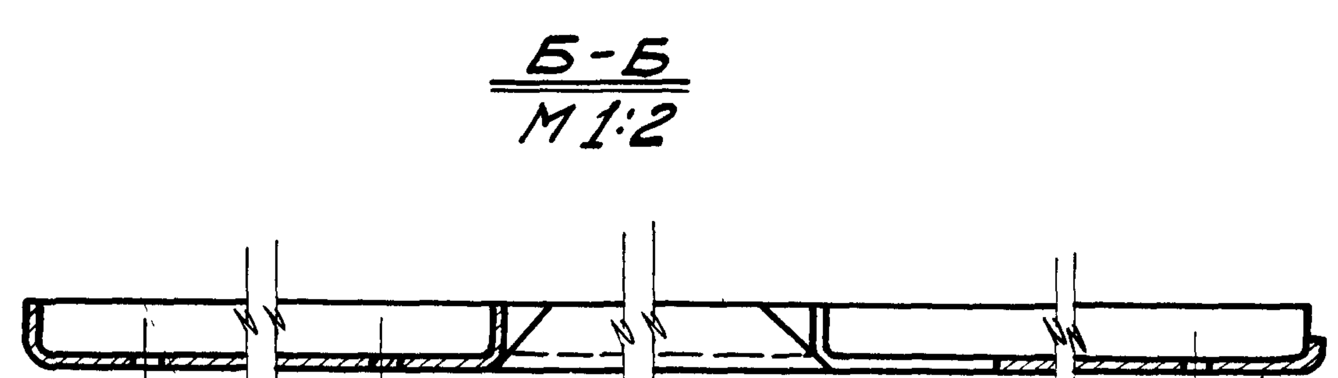

Чертил	Обшивка		ПВ1-02-001	
Провер.				
2.435-6 вып.3	Лист 1,2 ГОСТ 3680-57 / Ст.3 ГОСТ 380-60	Вес 48	М-б 1:20	Лист 12
ТК	Ворота противопожарные и противопожарные ворота искронедающие		Серия 2.435-6	
1968г.	Деталь створки правой. ПВ1-02-001		Выпуск 3	Лист 12

Нач.С.П.	Белкин	
Гл.инж.ст.	Клеев	
Гл.спец.	Савыков	
Гл.техн.	Бондаре...	
Проверил	Суханова	
Сверил	Шинкова	

Госстрой СССР
Союзхимнефтестройпроект
ГОСХИМПРОЕКТ
г. Москва

1991
Лист 13
Инв. №

Согласовано:

Нач. сект.	Гутман	
Гл. инж. отд.	Кулеев	
Гл. спец. отд.	Сивцов	
Рук. гр.	Мешков	
Гл. конструктор	Шерман	
Гл. инженер	Сухина	
Гл. инженер	Шилкова	

Госстрой СССР
Союзэлектромонтажпроект
ГПСИМПРОЕКТ
г. Москва

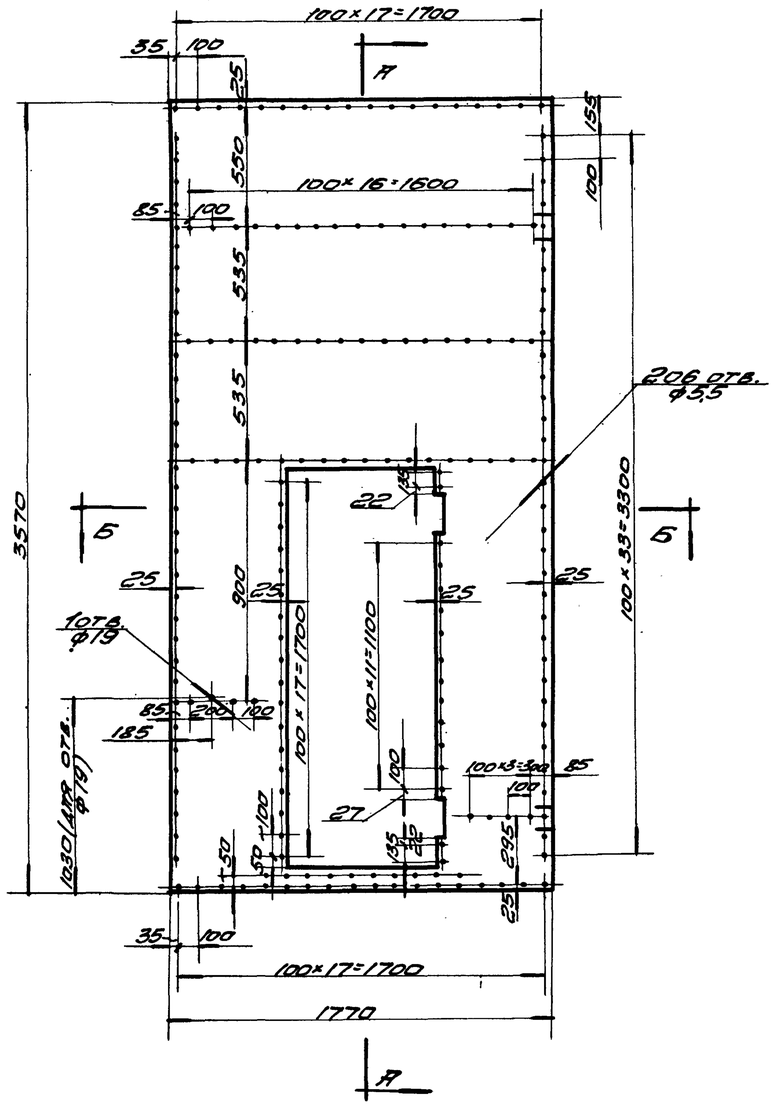

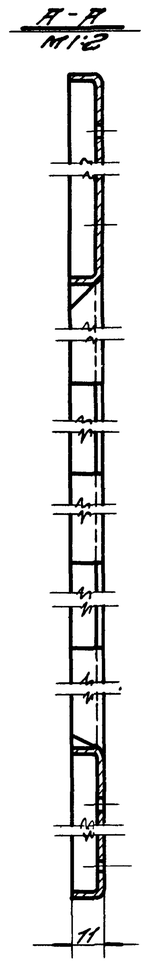

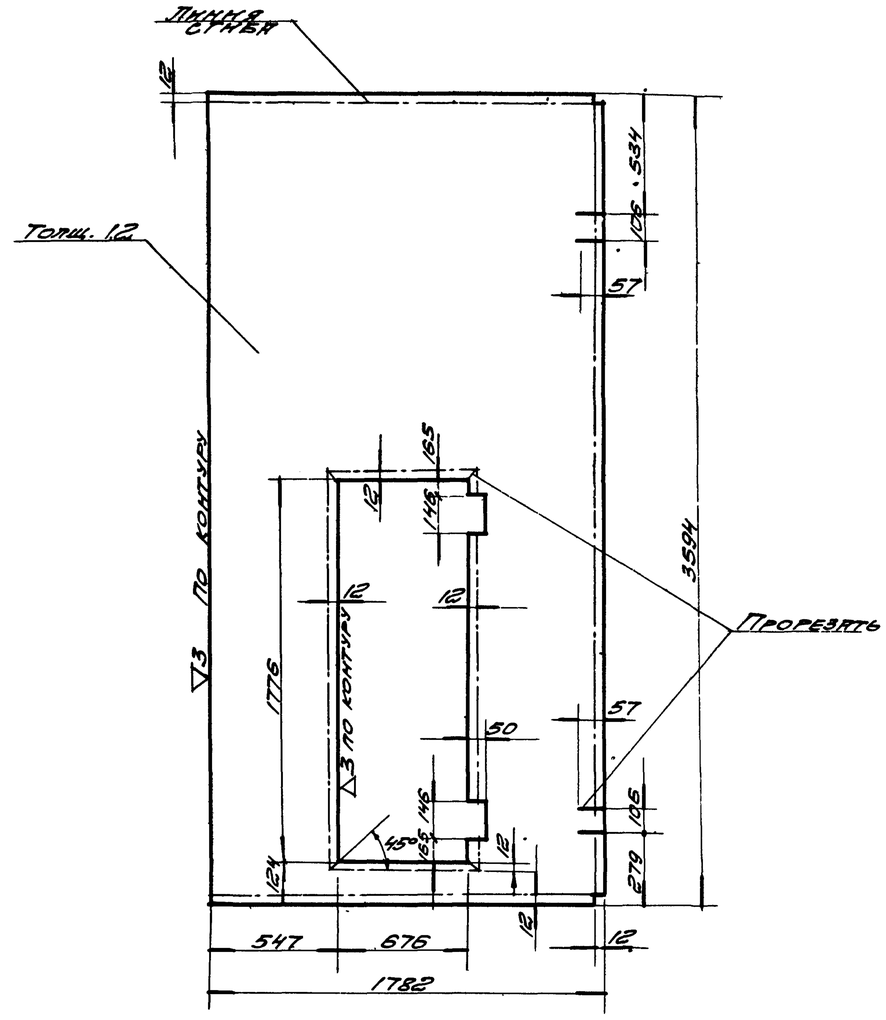

Б-Б
М1:2

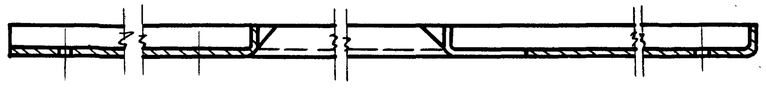

Сварку отогнутых кромок производить электродами типа Э42 ГОСТ 9467-60.
Шов снаружи зачистить.

Чертил	Бобр		Обшивка	ПВ1-02-002	
Провер.	Кулеев				
2.435-6 вып.3		Лист	1.2 ГОСТ 3680-57 Ст.3 ГОСТ 380-60	Вес	М 1:6 / Лист
				48	1:20 / 13
ТК	Ворота противопожарные и противодымные ворота нормальные			Серия 2.435-6	
1968 г.	Деталь створки правой. ПВ1-02-002.			Выпуск 3	Лист 13

∽ остальное

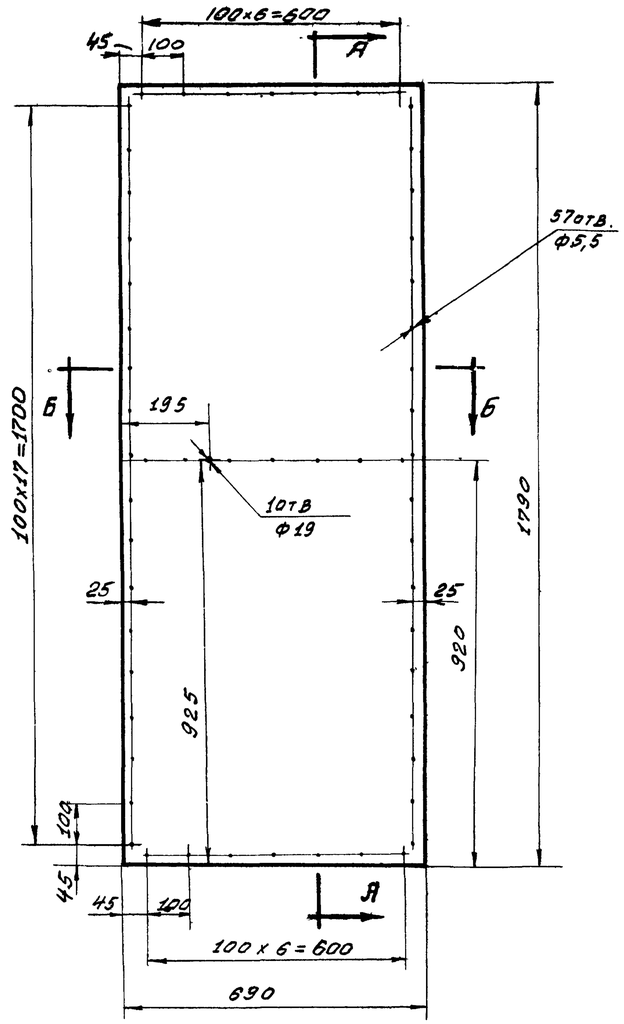

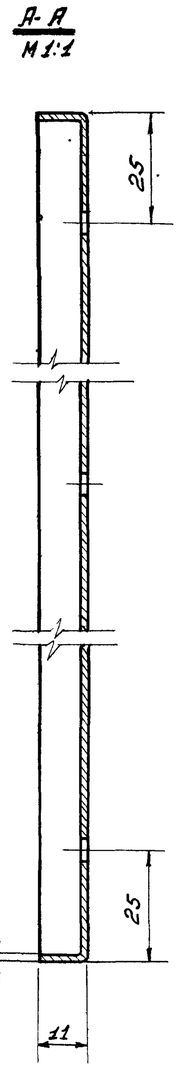

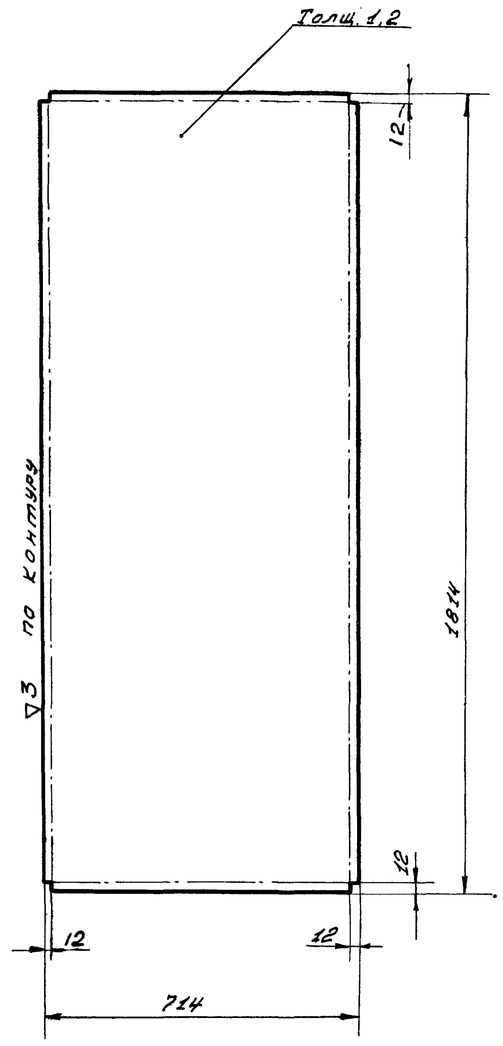

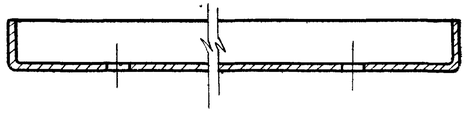

1. Сварку отогнутых кромок производить электродами типа Э 42 ГОСТ 9467-60

2. Шов снаружи зачистить.

Чертил		Обшивка	ПВ1-03-001	
Проверил				
2.435-6 вып 3	Лист 1,2 ГОСТ 3680-57 / ст.3 ГОСТ 380-60	Вес 12,0	М-Б 1:10	Лист 14
ТК	Ворота противопожарные и противопожарные ворота искронедающие		Серия 2.435-6	
1968г.	Деталь калитки. ПВ1-03-001		Выпуск 3	Лист 14

Шифр 1651
Лист 14
Инв. №

Согласовано:

Рук. груп. Мещанов
Чертежник Карпов
Проверил Суханов

Нач. СТП Гуткин
Гл. инж. ст. Клеер
Гл. спец. Садыков

Госстрой СССР
Сов. хиннефтестройпроект
ГОСХИМПРОЕКТ
г. Москва

9328-03 18

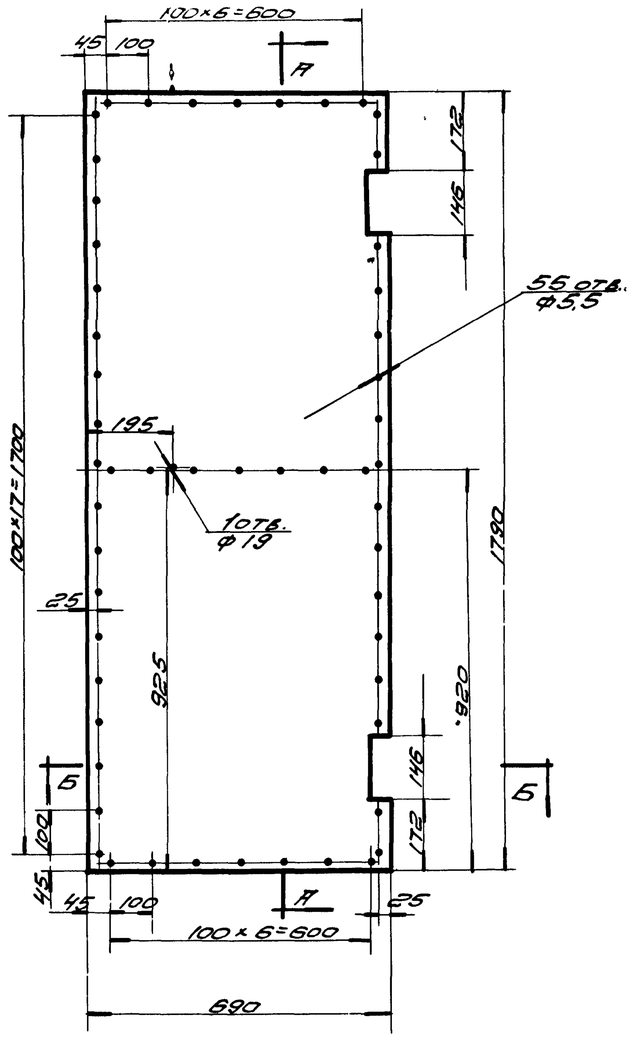

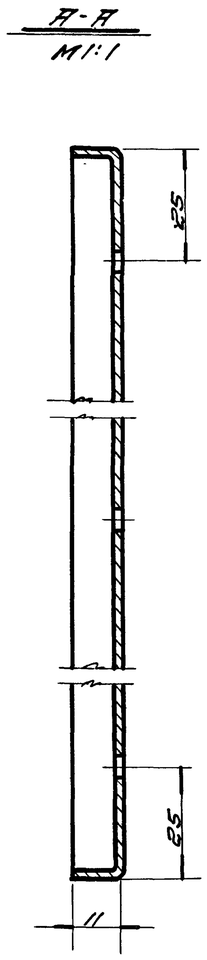

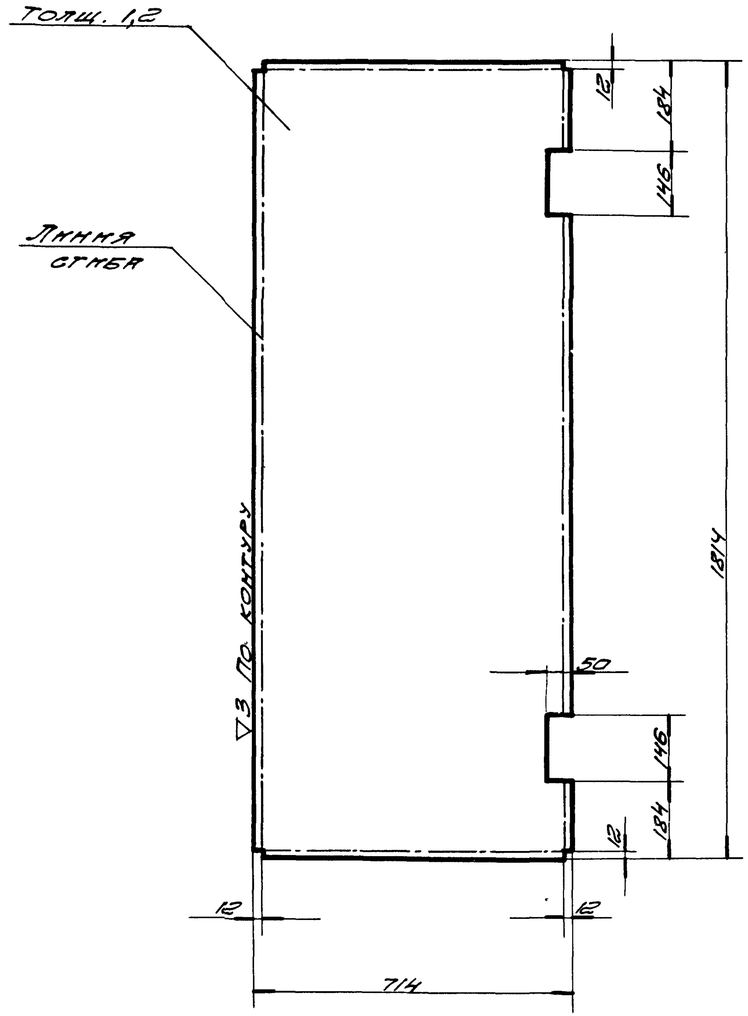

Сварку отогнутых кромок производить электродами типа Э 42 ГОСТ 9467-60

Шов снаружи зачистить.

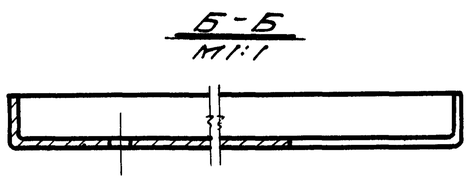

Чертил.		Обшивка	ПВ1-03-002		
Провер.					
2.435-6. вып. 3	Лист	1.2 ГОСТ 3680-57 / Ст. 3 ГОСТ 380-60	Вес 12.0	М-Б 1:10	Лист 15
ТК	Ворота противопожарные и противопожарные ворота искронедающие.		Серия 2.435-6		
1968г.	Деталь калитки. ПВ1-03-002.		Выпуск 3	Лист 15	

Союзсиммонтажпроект ГОСХИМПРОЕКТ г. Москва

Нач. с.т.п. Гуткин; Гл. инж. с.т.п. Клеер; Гл. спец. Садыков; Чертежн. Карпов; Провер. Сухонов; Свежина Шишкова

9328-03 19

~ Остальное

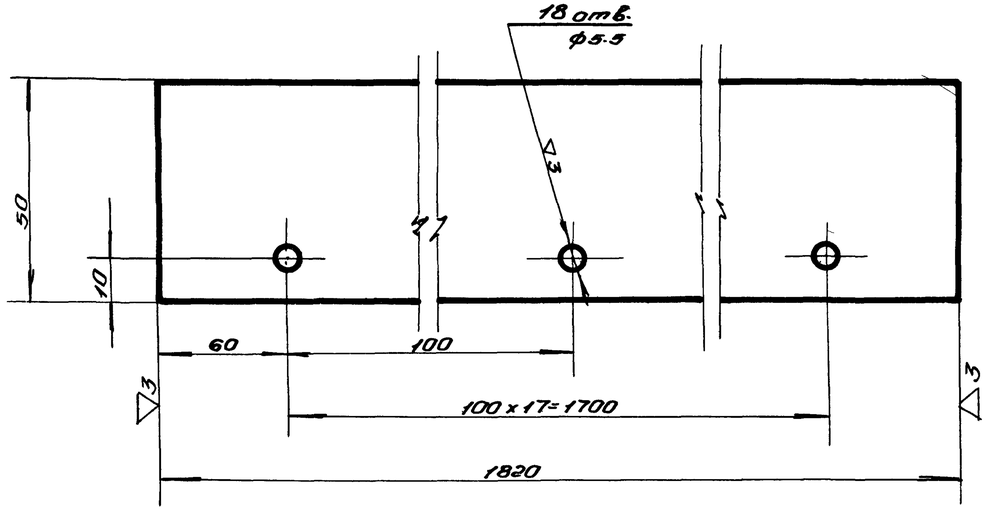

Чертил		Планка	ПВ1-02-003		
Провер.					
2.435-6 вып. 3	Полоса 4х50 Гост 103-57 / Ст.3 Гост 380-60	Вес 2.90	м-б 1:1	Лист 16	

~ Остальное

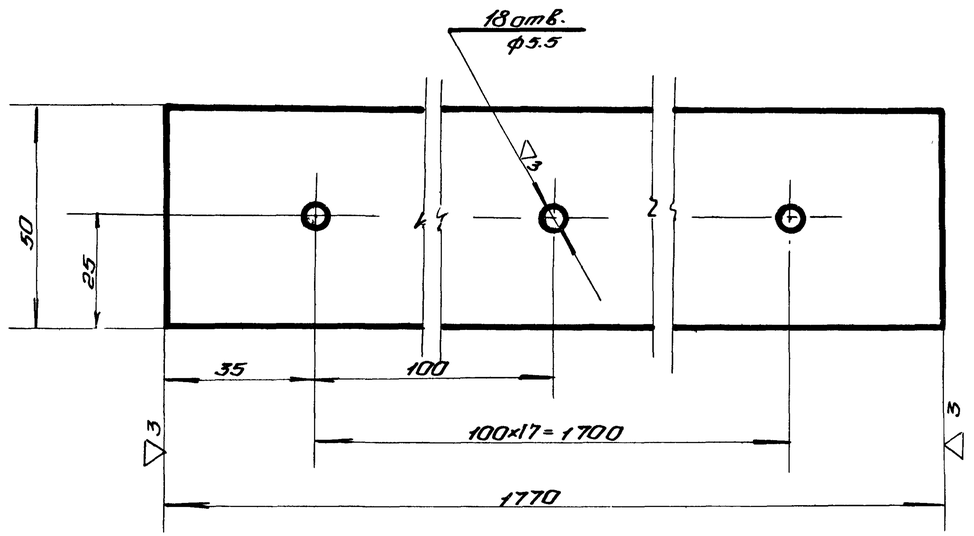

Чертил		Планка	ПВ1-01-003		
Провер					
2.435-6 вып. 3	Полоса 4х50 Гост 103-57 / Ст.3 гост 380-60	Вес 2.88	м-б 1:1	Лист 16	

~ Остальное

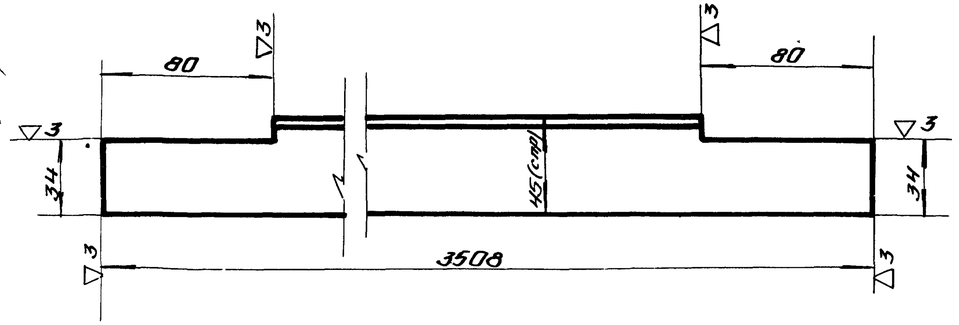

Чертил		Нащельник верхний	ПВ1-00-001		
Провер					
2.435-6 вып. 3	Угол. 45х28х4 гост 8510-57 / неравнобок Ст.3 Гост 380-60	Вес 7.52	м-б 1:2	Лист 16	

~ Остальное

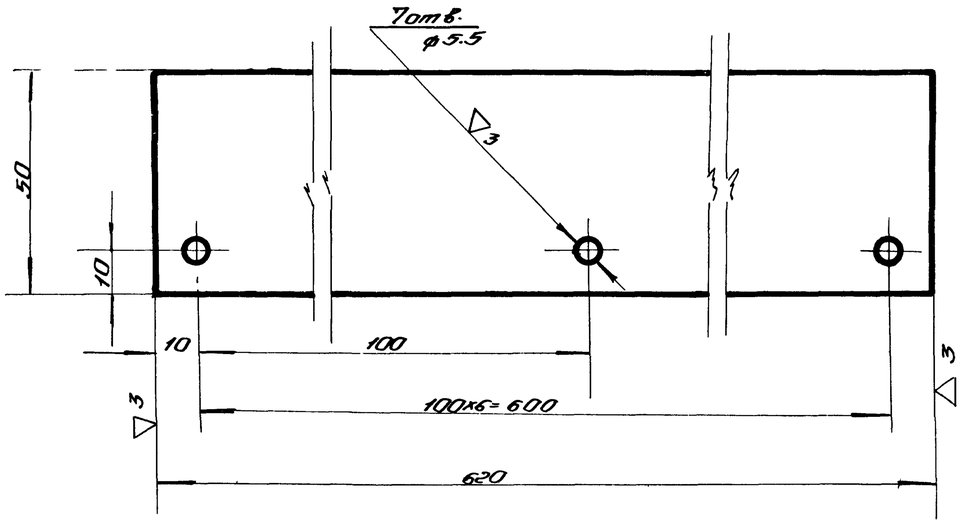

Чертил		Планка	ПВ1-03-003		
Провер					
2.435-6 вып. 3	Полоса 4х50 Гост 103-57 / Ст.3 Гост 380-60	Вес 0.98	м-б 1:1	Лист 16	
ТК 1968	Ворота противопожарные и противопожарные ворота искронедающие. Детали. ПВ1-00-001, ПВ1-02-003, ПВ1-01-003 и ПВ1-03-003	Серия 2.435-6	Выпуск 3	Лист 16	

Н. контр. Кнопов
Нач. сект. Гитин
Гл. инж. Кочер
Гл. спец. Соколов

ГПИ и НИИ Госкомнефтегазстроя СССР
ГОСКОМПРОЕКТ
г. Москва

▽ 3 Остальное

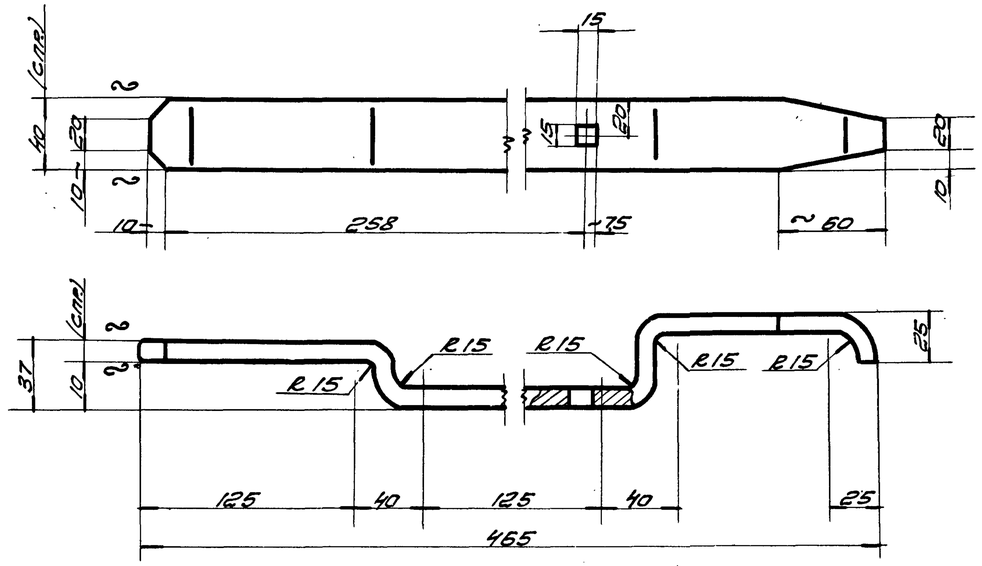

Заготовка $\ell = 540$

Острые кромки притупить

Чертил		Ручка большая	ПВ1-04-001		
Провер.					
2.435-6 вып.3		Полоса 10×40 ГОСТ 103-57 / Ст. 3 ГОСТ 380-60	Вес	Масшт.	Лист
			1,57	1:2,5	17

▽ 3 Остальное

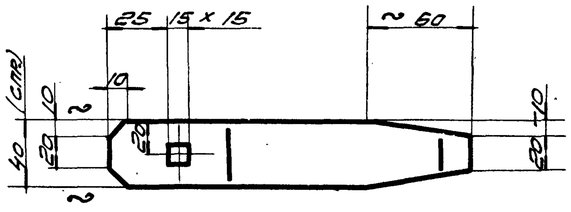

Острые кромки притупить.

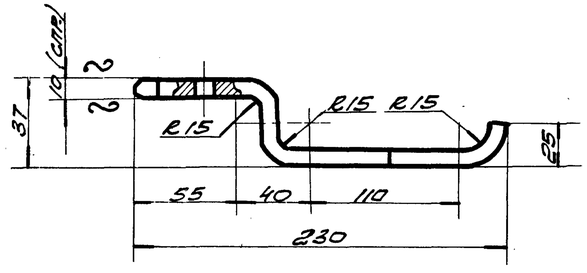

Заготовка $\ell = 260$мм

Чертил		Ручка малая	ПВ1-01-002		
Провер.					
2.435-6 вып.3		Полоса 10×40 ГОСТ 103-57 / Ст. 3 ГОСТ 380-60	Вес	Масшт.	Лист
			0.79	1:2,5	17

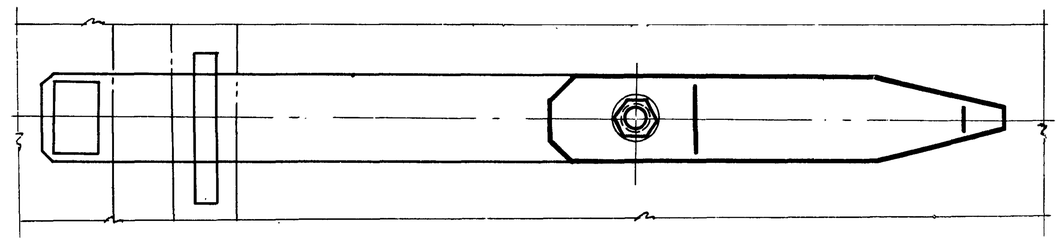

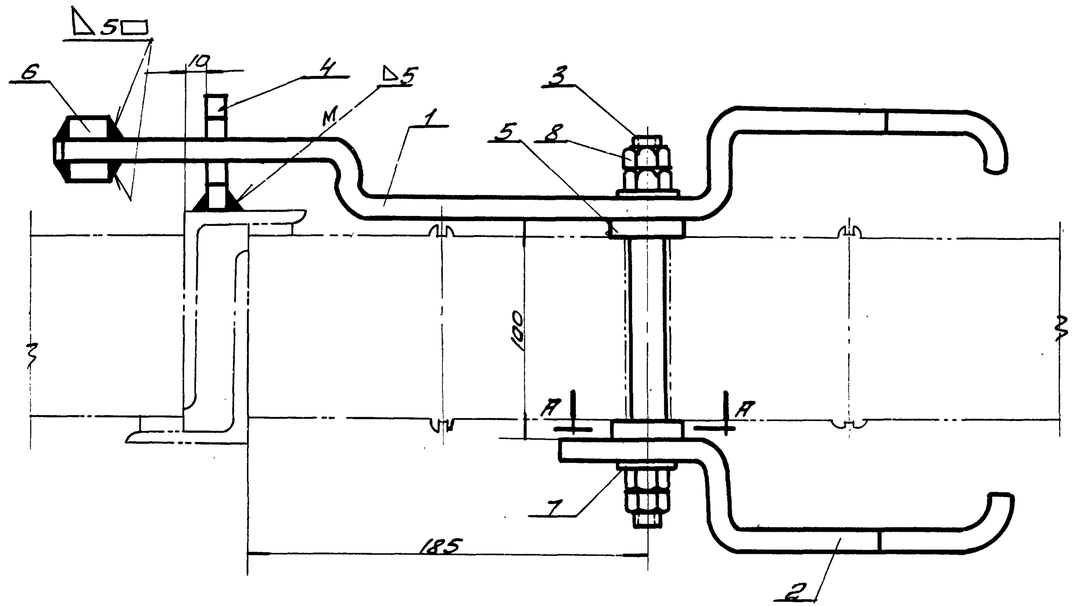

Общий вес 3,1 кг. М1:2

А - А
М1:1

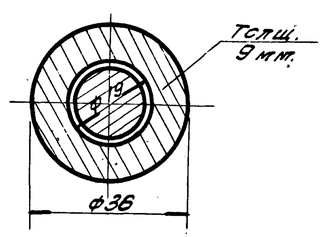

NN поз.	Обознач.	Наименование	Кол.	Вес	Материал	Лист	Примеч.
8	ГОСТ 5915-62	Гайка М12	4	0,064	Ст. 3 ГОСТ 380-60	—	
7	ГОСТ 11371-65	Шайба 12	2	0,012	Ст. 3 ГОСТ 380-60	—	
6	ПВ1-04-006	Планка 10×20; ℓ=30	2	0,10	Ст. 3 ГОСТ 380-60	6/4	Полоса ГОСТ 103-57
5	ПВ1-04-005	Прокладка Дн=36 dвн=19; δ=9мм	2	0,108	Ст. 3 ГОСТ 380-60	6/4	Круг 36 ГОСТ 2590-57
4	ПВ1-04-004	Закладка	1	0,21	Ст. 3 ГОСТ 380-60	18	
3	ПВ1-04-003	Ось	1	0,27	Ст. 3 ГОСТ 380-60	18	
2	ПВ1-04-002	Ручка малая	1	0,79	Ст. 3 ГОСТ 380-60	17	
1	ПВ1-04-001	Ручка большая	1	1,57	Ст. 3 ГОСТ 380-60	17	

ТК	Ворота противопожарные и противопожарные ворота искрогасящ.	Серия 2.435-6	
1988	Щеколда. Общий вид ПВ1-04-000. Деталь.	Выпуск 3	Лист 17

Гл. инж. отд. Ткаченко
Гл. инж. проекта Клеер
Нач. сект. Сливко
Проверил Сидоренко
Сверил Шинкоренко

Союзсельхозстроя ГОСХИМПРОЕКТ г. Москва

Инв. № 1651 Лист 18 Н. № №

Взам. инв. № | Подп. и дата | Инв. № подл.

Ст. техн. Бочков
Провер. Сухан. В

Гл. инж. Ст. пр. Гракин
Гл. инж. Клеер
Гл. спец. Сальков

Гипрокаучук
Союзспецнефтестрой
ГПСХИМПРОЕКТ
г. Москва.

∞ Остальное

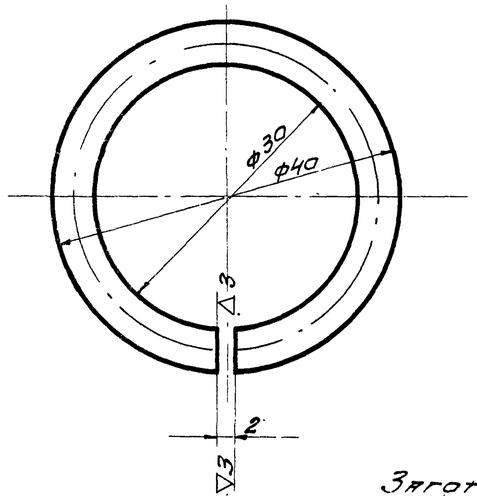

Заготовка ℓ=108

Чертил	Бочков		Кольцо	ПВ1-05-008		
Провер.	Сухан			Вес	М-Б	Лист
2.435-6 вып. 3	Круг	5 ГОСТ 2590-57 / Ст. 3 ГОСТ 380-60		0,02	2:1	18

∞ Остальное

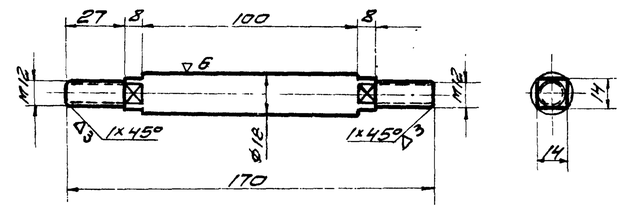

Чертил	Бочков		Ось	ПВ1-04-003		
Провер.	Сухан			Вес	М-Б	Лист
2.435-6 вып. 3	Круг	19 ГОСТ 2590-57 / Ст. 3 ГОСТ 380-60		0,27	1:2	18

∞ Остальное

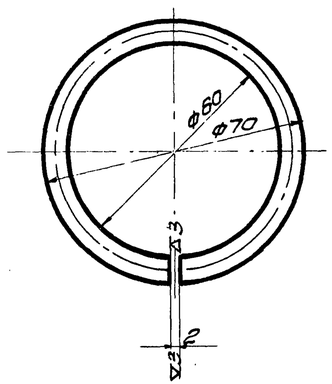

Заготовка ℓ=202мм

Чертил	Бочков		Кольцо	ПВ1-05-007		
Провер.	Сухан			Вес	М-Б	Лист
2.435-6 вып. 3	Круг	5 ГОСТ 2590-57 / Ст. 3 ГОСТ 380-60		0,04	1:1	18

∞ Остальное

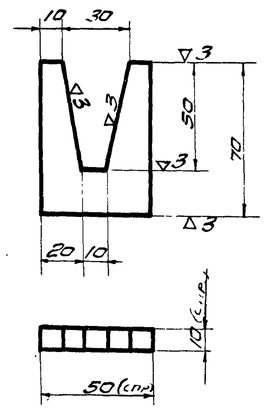

Чертил	Бочков		Закладка	ПВ1-04-004		
Провер.	Сухан			Вес	М-Б	Лист
2.435-6 вып. 3	Полоса	10×50 ГОСТ 103-57 / Ст. 3 ГОСТ 380-60		0,21	1:2	18
ТК	Ворота противопожарные и противопожарные ворота искронедающие				Серия 2.435-6	
1968г.	Детали. ПВ1-04-003, ПВ1-04-004, ПВ1-05-007 и ПВ1-05-008.				Выпуск 3	Лист 18

Инв. № 651/19

~ Остальное

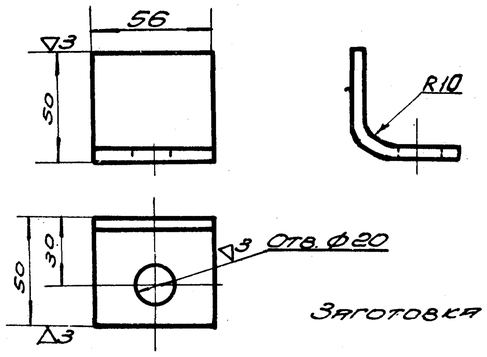

Чертил		Планка	ПВ1-05-001		
Проверил					
2.435-6 вып.3		Полоса Ст3 ГОСТ 380-60 6×56 ГОСТ 103-57	Вес 0.22	Масшт. 1:2	Лист 19

~ Остальное

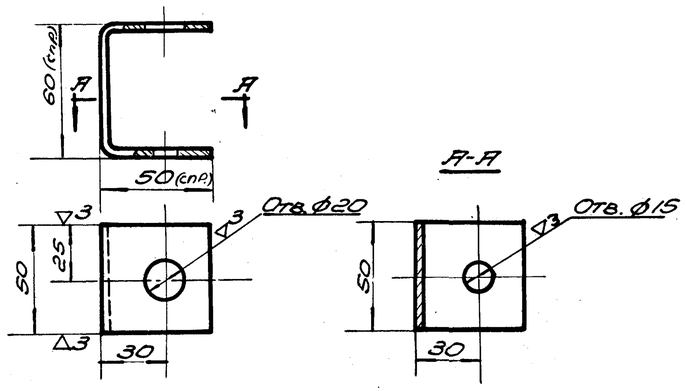

Чертил		Направляющая	ПВ1-05-002		
Проверил					
2.435-6 вып.3		Швеллер ГОСТ 8278-63 60×50×3 Ст. 3	Вес 0.18	Масшт. 1:2	Лист 19

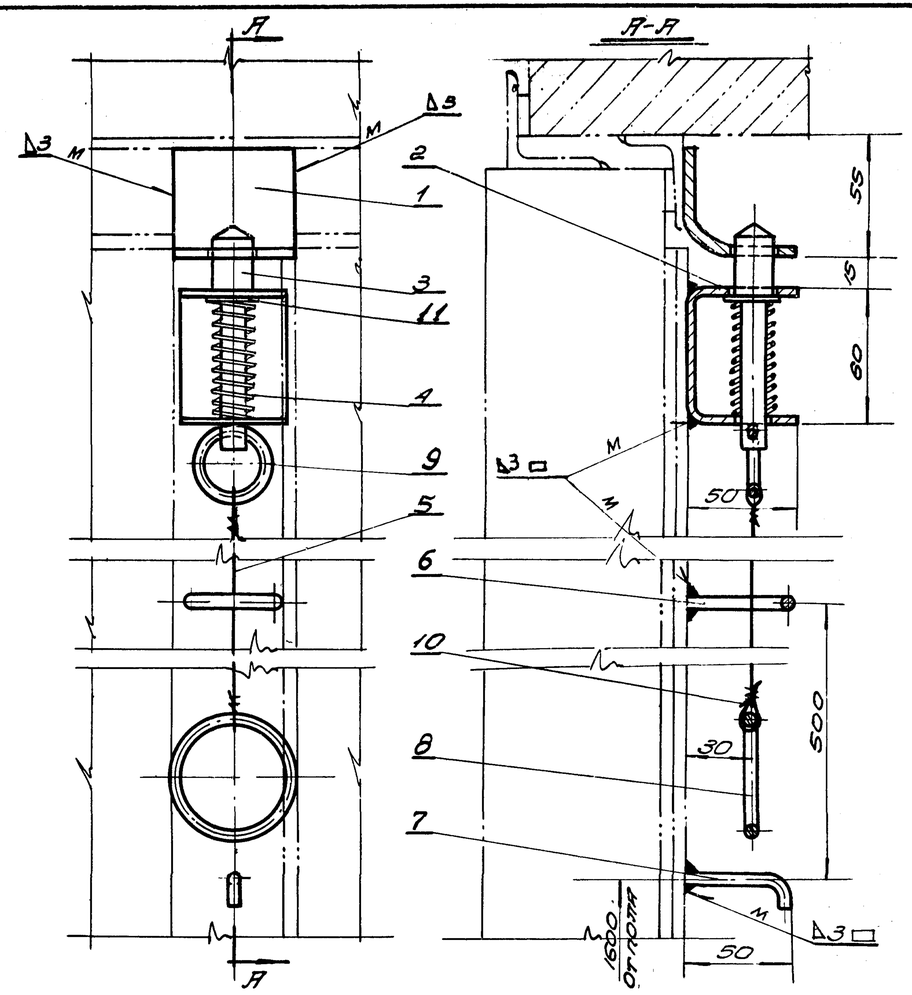

Для сборки ПВ2-00-000 канат (поз.5) длиной ℓ=1400 мм

Сварку производить электродами типа Э42 ГОСТ 9467-60

Общий вес 0.80 кг М1:2

Поз.	Обозначение	Наименование	Кол.	Вес	Материал	Лист	Примеч.
11	ГОСТ 11371-65	Шайба 12	1	0.01	Ст.3 ГОСТ 380-60	—	
10	ГОСТ 3282-46	Проволока ⌀2 ℓ=1000	2	0.05	—	—	Гот. изг.
9	ПВ1-05-008	Кольцо	1	0.02	Ст.3 ГОСТ 380-60	18	
8	ПВ1-05-007	Кольцо	1	0.04	Ст.3 ГОСТ 380-60	18	
7	ПВ1-05-006	Крючок	1	0.02	Ст.3 ГОСТ 380-60	20	
6	ПВ1-05-005	Ушко	1	0.03	Ст.3 ГОСТ 380-60	20	
5	ГОСТ 3071-55	Канат ⌀5,7; ℓ=2000	1	0.22	—	—	Гот. изг.
4	ПВ1-05-004	Пружина	1	0.03	ГОСТ 9389-60	20	
3	ПВ1-05-003	Стержень	1	0.12	Ст.3 ГОСТ 380-60	20	
2	ПВ1-05-002	Направляющая	1	0.18	Ст.3 ГОСТ 380-60	19	
1	ПВ1-05-001	Планка	1	0.22	Ст.3 ГОСТ 380-60	19	

ТК	Ворота противопожарные и противопожарные ворота искронедающие		Серия 2.435-6
1988г.	Защелка. Общий вид. Детали	ПВ1-05-000	Выпуск 3 / Лист 19

Гл. инж. Бочарова; Гл. инж. проекта Сухачев; Нач. сект. Ершин; Гл. спец. Клеева; Гл. спец. Сальков

Госхимпроект, г. Москва

Согласовано: Инв. № подл. | Подпись и дата | Взам. инв. №

Шифр 1651 Лист 20 Инв. №

Согласовано:

Гл. инж. Пензпроект Мишин
Ст. техн. Бочаров Бочаров
Провер. Сухенков Сухенков
Обрант Шишкова Шишкова

Госстрой СССР
Союзинжтехстройпроект
ГОСХИМПРОЕКТ
г. Москва

Нач. с.т.п. Гуткин
Гл. инж.-стр. Клебер
Гл. спец. Смыслова

∞ Остальное

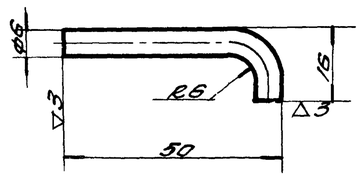

Заготовка ℓ=55мм.

Чертил	Богдан		Крючок	ПВ1-05-006		
Провер.	Куц			Вес	М-б	Лист
2.435-6 вып. 3			Круг Ø6 ГОСТ 2590-57 / Ст. 3 ГОСТ 380-60	0.012	1:1	20

∞ Остальное

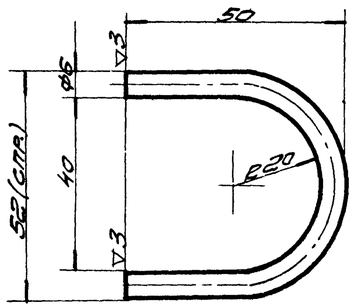

Заготовка ℓ=120мм.

Чертил	Богдан		Ушко	ПВ1-05-005		
Провер.	Куц			Вес	М-б	Лист
2.435-6 вып. 3			Круг Ø6 ГОСТ 2590-57 / Ст. 3 ГОСТ 380-60	0.027	1:1	20

∞ Остальное

23

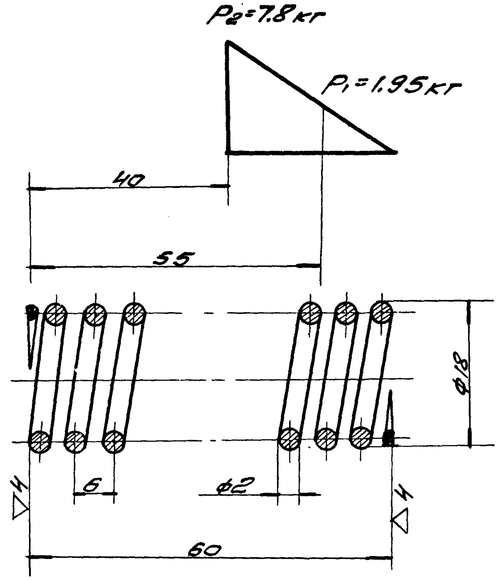

Число рабочих витков	n	10
Число витков поджатое	n₁	1½
Направление навивки пружины	—	правое
Длина развернутой пружины	L	603 мм

▽3

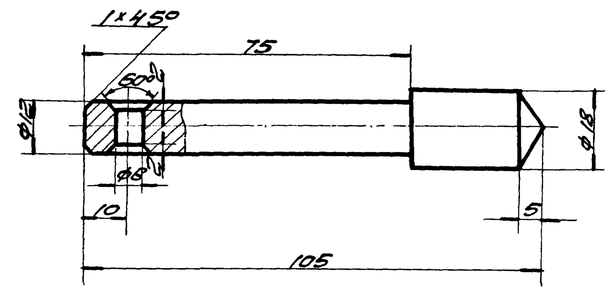

Чертил	Богдан		Стержень	ПВ1-05-003		
Провер.	Куц			Вес	М-б	Лист
2.435-6 вып. 3			Круг 18 ГОСТ 2590-57 / Ст. 3 ГОСТ 380-60	0.12	1:1	20
ТК	Ворота противопожарные и противопожарные ворота нескрепляющие.			Серия 2.435-6		
1968г.	Детали ПВ1-05-003, ПВ1-05-004, защелки. ПВ1-05-005 и ПВ1-05-006.			Выпуск 3	Лист 20	

Чертил	Богдан		Пружина	ПВ1-05-004		
Провер.	Куц			Вес	М-б	Лист
2.435-6 вып. 3			Проволока I-2,5 ГОСТ 9389-60	0.03	2:1	20

∞ Остальное

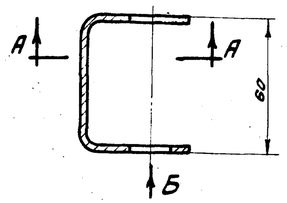

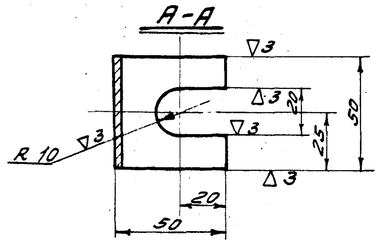

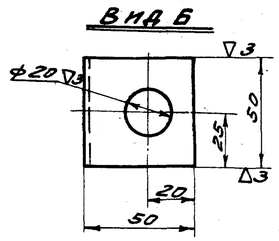

Констр. Бугаев	Верхняя направляющая	ПВ1-06-002			
Провер.					
2.435-6 Вып.3	Швеллер 60×50×3 - Ст.3 ГОСТ 8278-63	Вес 0.17	М-Б 1:2	Лист 21	

∞ Остальное

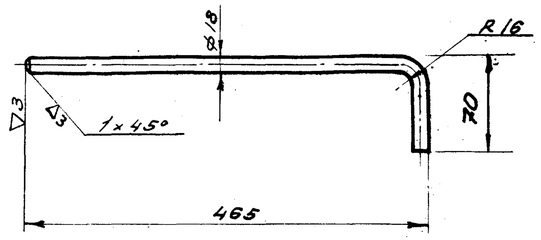

Длина развертки 535 мм

Констр. Бугаев	Стержень.	ПВ1-06-001			
Провер.					
2.435-6.Вып.3	Круг 18 ГОСТ 2590-57 Ст.3. ГОСТ 380-60	Вес 1.08	М-Б 1:5	Лист 21	

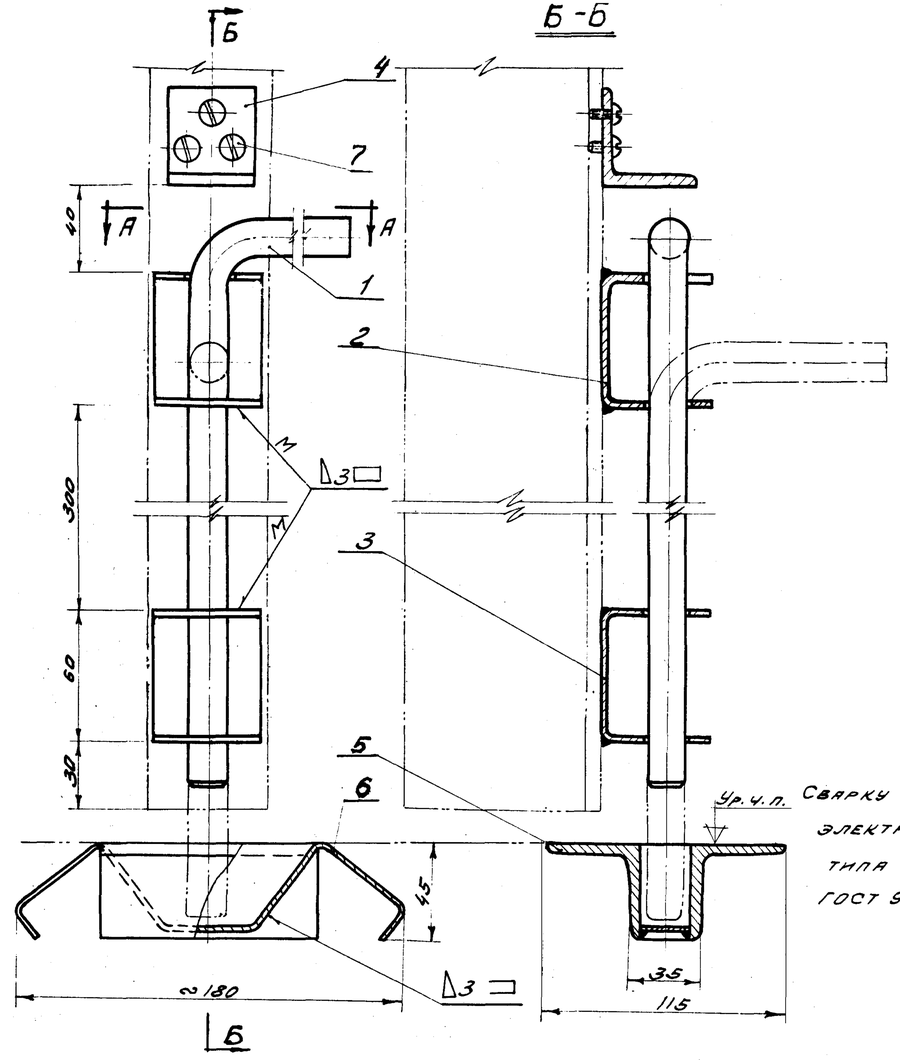

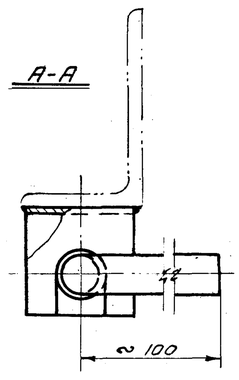

Общий вес 2.7 кг. М1:2

Поз.	ГОСТ	Обозначение	Наименование	Кол.	Вес	Материал	Лист	Примеч.
7	ГОСТ 1489-62		Винт М5×10	3	0.005	Ст.3 ГОСТ 380-60	–	
6		ПВ1-06-006	Гнездо	1	0.16	Ст.3 ГОСТ 380-60	22	
5		ПВ1-06-005	Уголок ℓ=100	2	0.67	Ст.3 ГОСТ 380-60	6/4	Угол. равнобок. 45×45×5 ГОСТ 8509-57
4		ПВ1-06-004	Упор	1	0.11	Ст.3 ГОСТ 380-60	22	
3		ПВ1-06-003	Нижняя направляющая	1	0.18	Ст.3 ГОСТ 380-60	22	
2		ПВ1-06-002	Верхняя направляющая	1	0.17	Ст.3 ГОСТ 380-60	21	
1		ПВ1-06-001	Стержень	1	1.08	Ст.3 ГОСТ 380-60	21	

ТК	Ворота противопожарные и противопожарные ворота искронедающие		Серия 2.435-6	
1968г.	Шпингалет. Общий вид. ПВ1-06-000. Деталир.		Выпуск 3	Лист 21

Ст. техник Богачева
Пров. Сухинов
Нач. СТО Гуткин
Гл. инж. сект. Клеер
Гл. спец. Сидоров

Госстрой СССР
Союзхимнефтестройпроект
ГОСХИМПРОЕКТ
г. Москва

Лист 22

Согласовано

Рук. группы Мещанов
Ст. техник Бочарова
Проверил Суханов

Нач. ст. Гуткин
Гл. инж. ст. Клеер
Гл. спец. Садыков

Госстрой СССР
Союз Химнефтестройпроект
ГОСХИМПРОЕКТ
г. Москва

~ Остальное

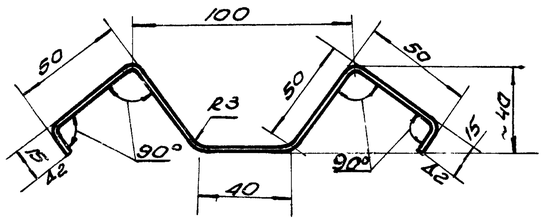

Все радиусы скругления принять 3 мм

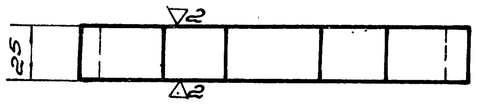

Длина развертки 250 мм

Чертил		Гнездо	ПВ1-06-006		
Провер.					
2.435-6 в.3	Лист	3.0 ГОСТ 3680-57 / Ст.3 ГОСТ 380-60	Вес 0.15	М-6 1:2	Лист 22

~ Остальное

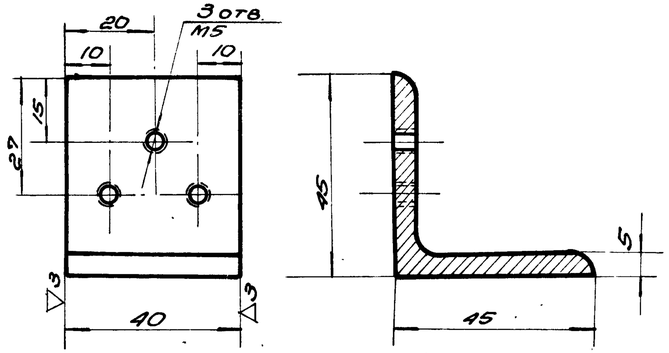

Отверстия сверлить совместно с нащельником створки

Констр.		Упор	ПВ1-06-004		
Провер.					
2.435-6 в.3	Угол. равнобок.	45×45×5 ГОСТ 8505-57 / Ст.3 ГОСТ 380-60	Вес 0.11	М-6 1:1	Лист 22

~ Остальное

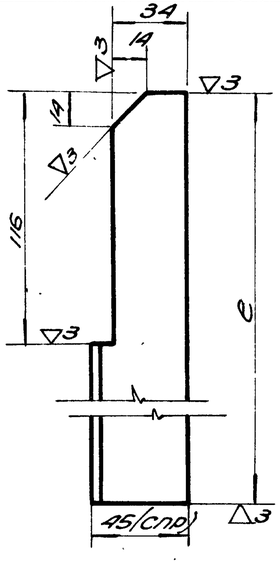

Обозначение	e	Вес 1 шт. в кг
ПВ1-00-002	3590	7.77
ПВ2-00-001	2960	6.45

Чертил		Нащельник правый	ПВ1-00-002 / ПВ2-00-001		
Провер.					
2.435-6 в.3	Угол. неравнобок.	45×28×4 ГОСТ 8510-57 / Ст.3 ГОСТ 380-60	Вес См. табл.	М-6 1:2	Лист 22

~ Остальное

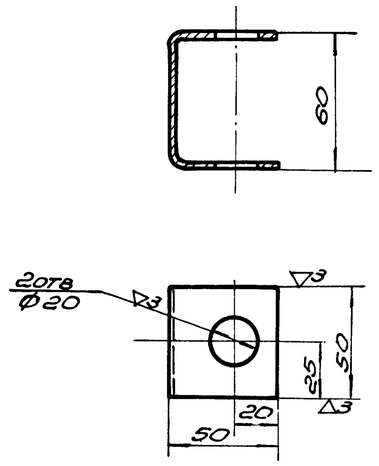

Констр.		Нижняя направляющая	ПВ1-06-003		
Провер.					
2.435-6 в.3		Швеллер 60×50×3 - Ст.3 ГОСТ 8278-63	Вес 0.18	М-6 1:2	Лист 22
ТК		Ворота противопожарные и противопожарные ворота искронедающие		Серия 2.435-6	
1968г.		Детали. ПВ1-00-002, ПВ2-00-001, ПВ1-06-003, ПВ1-06-004 и ПВ1-06-006.		Выпуск 3	Лист 22

~. остальное

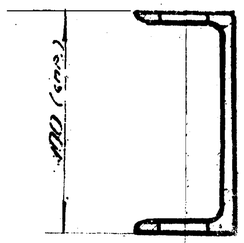

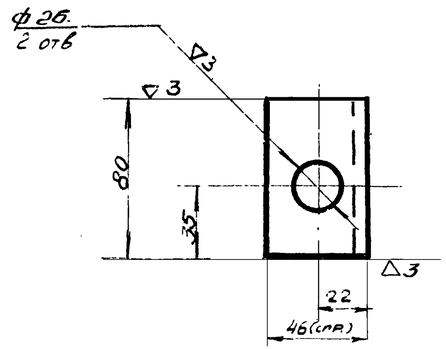

Чертил			Швеллер		ПВ1-07-002	
Проверил						
2.435-6 вып. 3	Швеллер	[10] ГОСТ 8240-56 / Ст.3 ГОСТ 380-60	Вес	М-б	Лист	
			0,76	1:2	23	

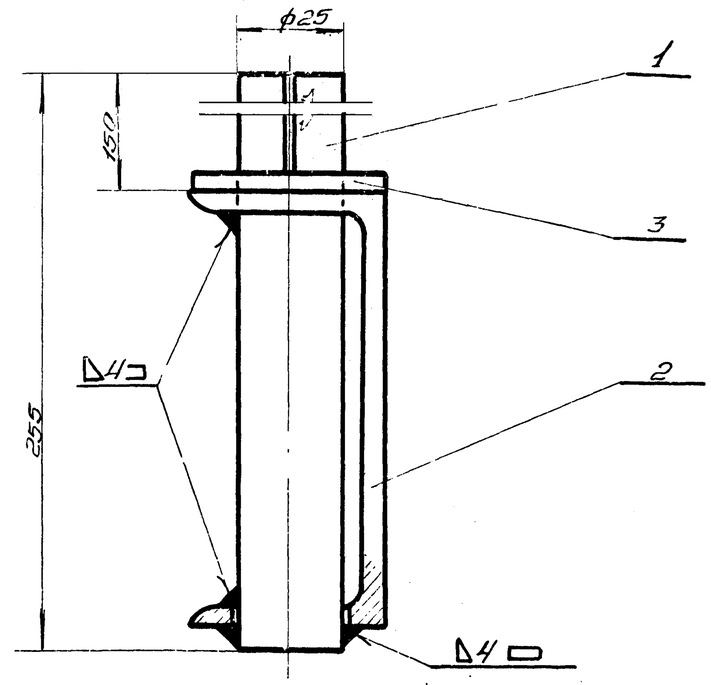

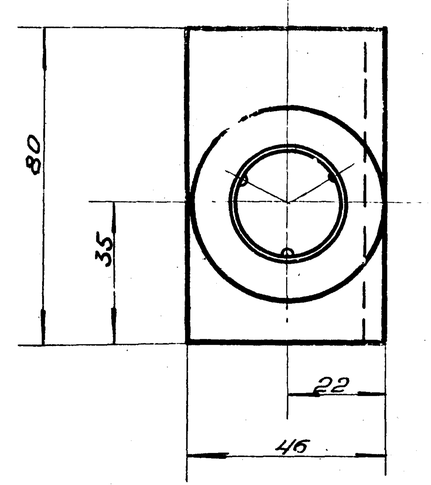

~ остальное

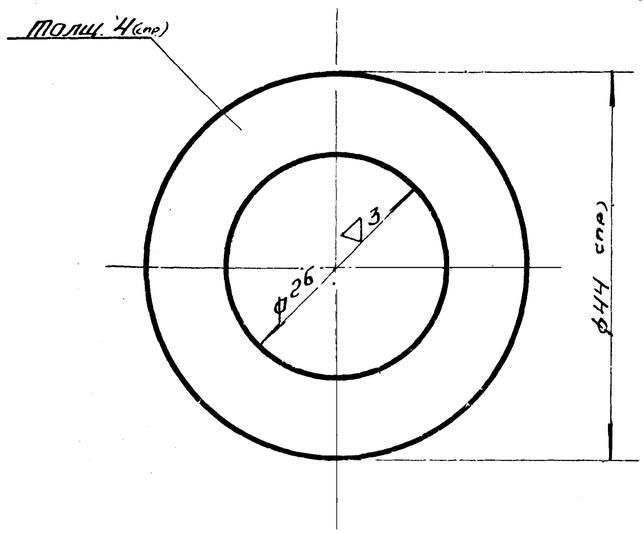

Чертил			Шайба		ПВ1-07-003	
Проверил						
2.435-6 Вып.3	Шайба 24 ГОСТ 11371-65		Вес	М-б	Лист	
			0,05	2:1	23	

Общий вес 1,77 кг. М1:1

3	ПВ1-07-003	Шайба	1	0,05	Ст.3 ГОСТ 380-60	23	
2	ПВ1-07-002	Швеллер	1	0,76	Ст.3 ГОСТ 380-60	23	
1	ПВ1-07-001	Стержень	1	0,98	Ст.3 ГОСТ 380-60	24	
Поз.	Обозначение	Наименование	Кол.	Вес	Материал	Лист	Примеч.

ТК	Ворота противопожарные и противопожарные ворота искронедающие		Серия 2.435-6
1968 г.	Навеска левая. ПВ1-07-000		Выпуск 3 / Лист 23

Госстрой СССР Гос. комитет по гражданскому строительству и архитектуре

ГОСХИМПРОЕКТ г. Москва

Нач. сект. Гапанович; Гл. инж. Кисель; Рязанцев; Кисер; Скляренко; Сергеев

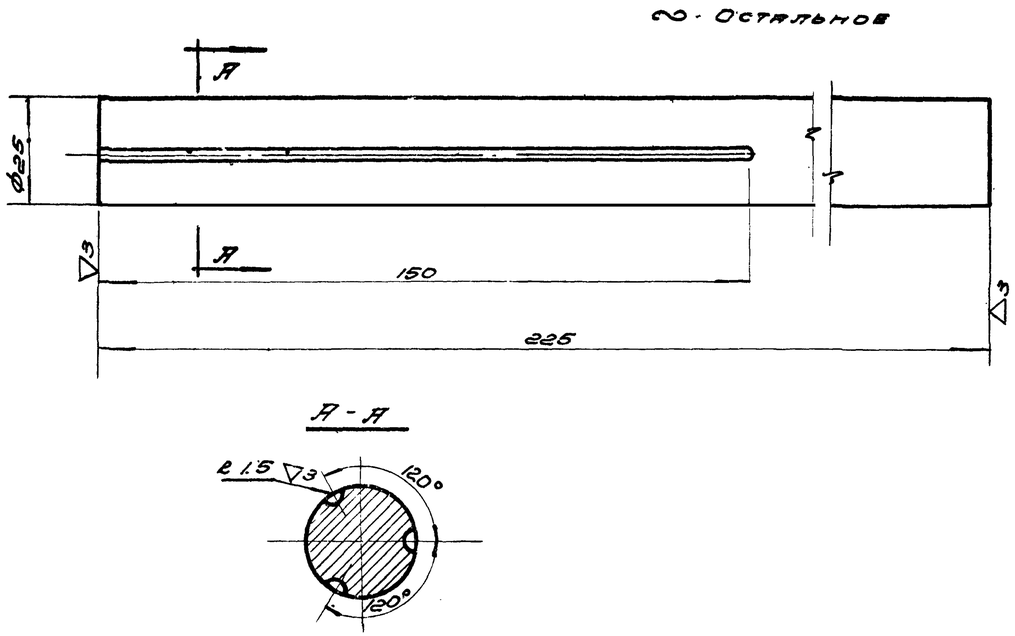

Чертил		Стержень	ПВ1-07-001		
Провер.			Вес	М-б	Лист
2.435-6. Вып.3		Круг 25 ГОСТ 2590-57 / Ст.3 ГОСТ 380-60	0.98	1:1	24

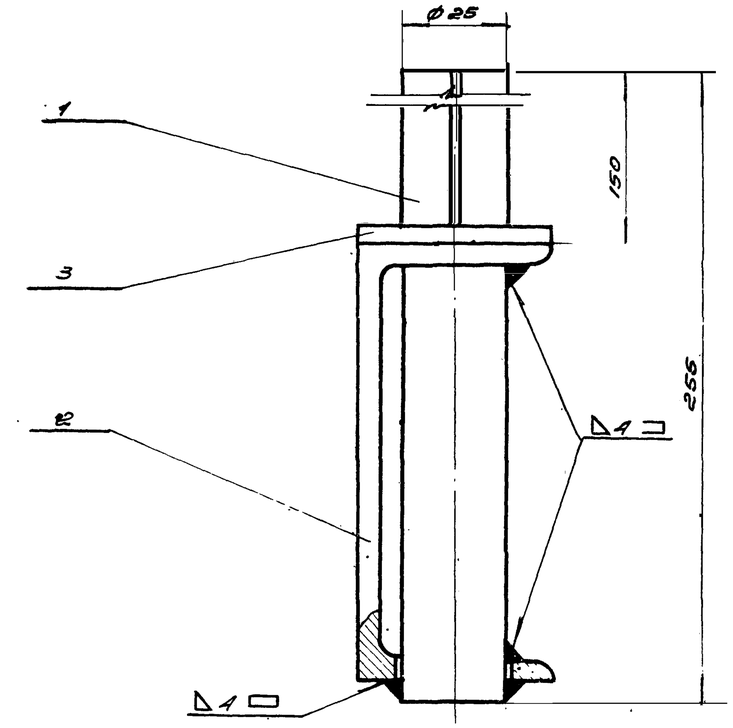

Общий вес 1.77кг М 1:1

Поз.	Обознач.	Наименов.	Кол.	Вес	Материал	Лист	Примеч.
3	ПВ1-07-003	Шайба	1	0.03	Ст.3 ГОСТ 380-60	23	
2	ПВ1-07-002	Швеллер	1	0.76	Ст.3 ГОСТ 380-60	23	
1	ПВ1-07-001	Стержень	1	0.98	Ст.3 ГОСТ 380-60	24	

ТК	Ворота противопожарные и противопожарные ворота искронедающие		Серия 2.435-6	
1968г.	Навеска правая ПВ1-08-000. Общий вид. Детали ПВ1-07-001, ПВ1-00-003, ПВ2-00-002		Выпуск 3	Лист 24

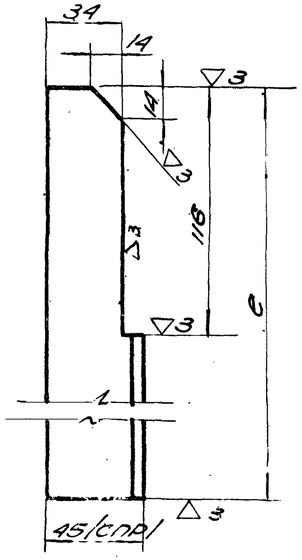

∾ Остальное

Обозначение	e	Вес 1 шт. в кг
ПВ1-00-003	3590	7.77
ПВ2-00-002	2960	6.45

Чертил		Нащельник левый	ПВ1-00-003 / ПВ2-00-002		
Провер.			Вес	М-б	Лист
2.435-6 Вып.		Уголок 45х28х1 ГОСТ 8510-57 / неравнобок. Ст.3 ГОСТ 380-60	См. табл.	1:2	24

ГОСХИМПРОЕКТ г. Москва

Нач. сектора Гуткин; Гл. инж. сект. Клеер; Гл. спец. сект. Садыков; Проверил Суханов

Шифр 1651
Лист 25
Инв. №
Согласовано
ГИ архит. мастерской института Авдеев
Гл. инж. пр. Черепенников
Нач. сект. Бондарович
Гл. инж. пр. Суханов
Рук. гр. Гл. техн. Дворкин
Гл. инж. пр. Угрюмов
Рук. гр. Гуляев
Нач. сект. Юферев
Гл. инж. Стрыков (Сауг)
Гл. спец. Стрыков
Госстрой СССР
Союзгазспецстройпроект
ГОСИНПРОЕКТ
г. Москва

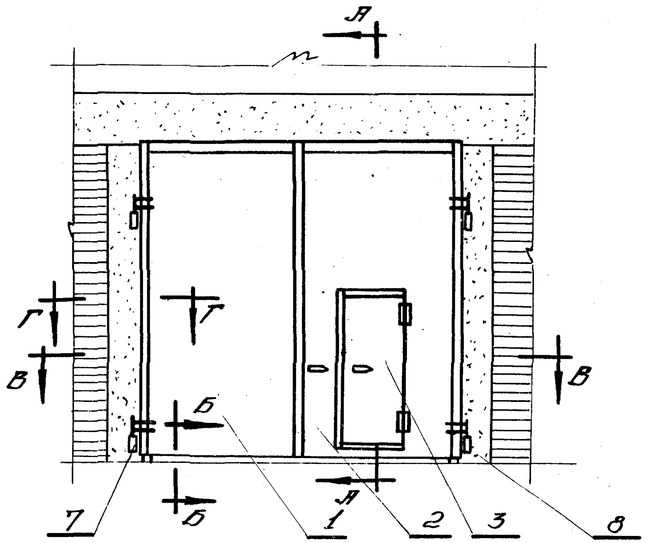

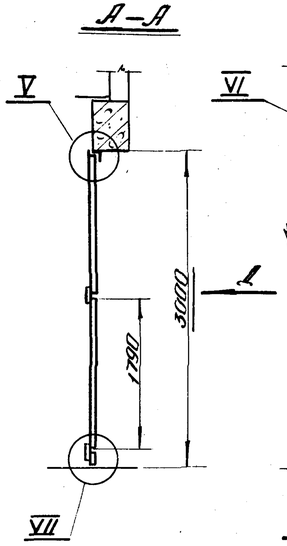

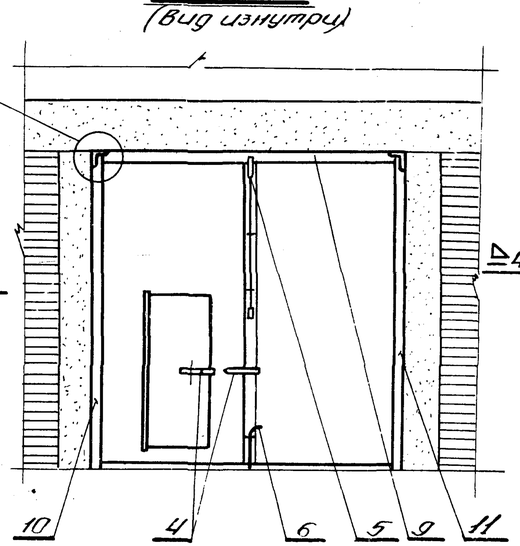

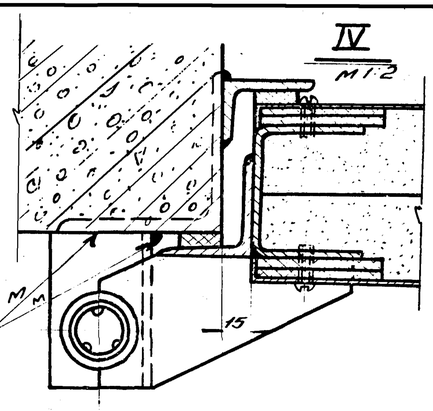

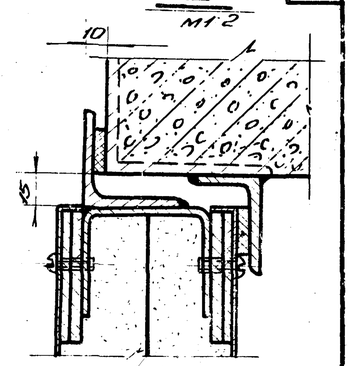

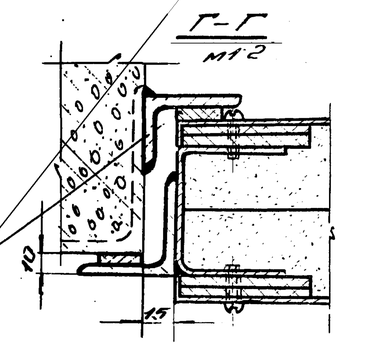

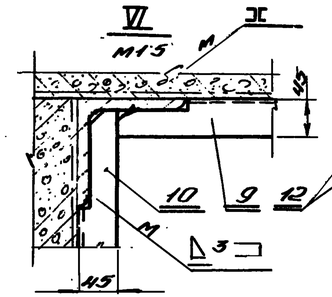

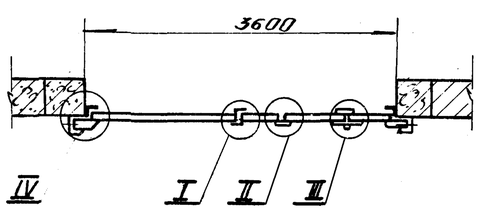

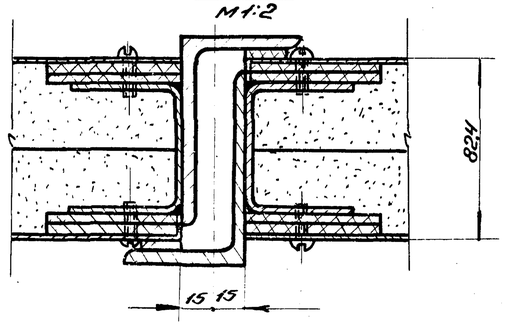

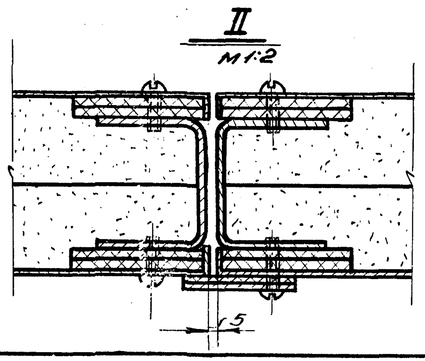

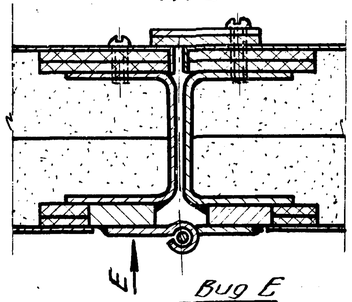

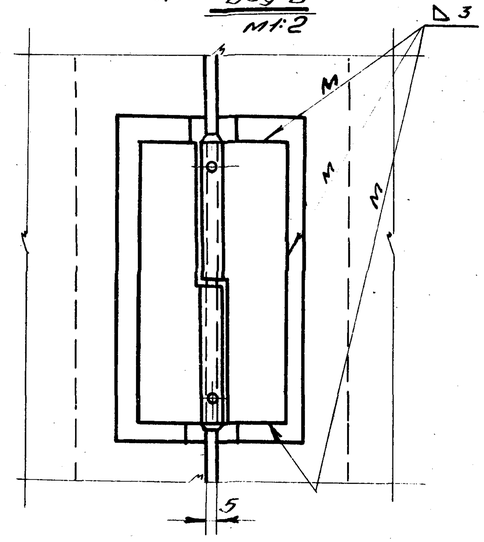

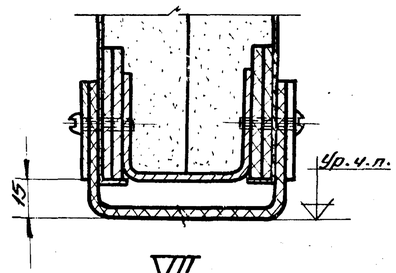

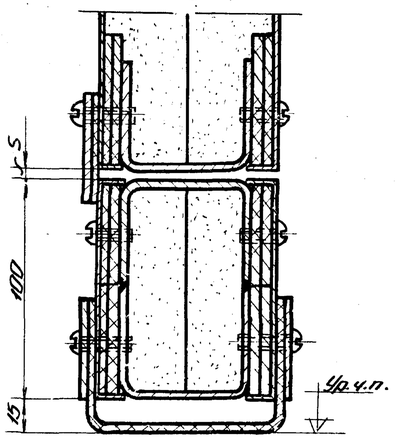

Нащельник к узлу III после установки калитки отогнуть с учетом свободного прохода калитки. Монтажную сварку производить электродами типа Э42 Гост 9467-60

Общий вес 826 кг. М1:50

Поз.	Обознач.	Наименование	Кол.	Вес	Материал	Лист	Прим.
12	ПВ1-00-004	Уплотнение сеч. 20×5	9.6 п.м	0.96	Резина-пласт. 5ТМ ГОСТ7338-65	5/4	е-т месту
11	ПВ2-00-002	Нащельник левый	1	6.5	Ст.3 ГОСТ380-60	24	
10	ПВ2-00-001	Нащельник правый	1	6.45	Ст.3 ГОСТ380-60	22	
9	ПВ1-00-001	Нащельник верхний	1	7.52	Ст.3 ГОСТ380-60	16	
8	ПВ1-08-000	Навеска правая	2	3.58	сборн.	24	
7	ПВ1-07-000	Навеска левая	2	3.56	сборн.	23	
6	ПВ1-06-000	Шпингалет	1	2.7	сборн.	21	
5	ПВ1-05-000	Защелка	1	3.0	сборн.	19	
4	ПВ1-04-000	Щеколда	2	6.2	сборн.	17	
3	ПВ1-03-000	Калитка	1	8.7	сборн.	6	
2	ПВ2-02-000	Створка правая	1	33.4	сборн.	28	
1	ПВ2-01-000	Створка левая	1	35.4	сборн.	26	

ТК — Ворота противопожарные и противопожарные ворота искронедающие

Серия 2.435-6

1968г. Общий вид ворот ПВ-3,6×3,0. ПВ2-00-000

Выпуск 3 — Лист 25

Шифр 1651
Инст 26
Инв. №

Согласовано

Гл. инж.	Ушакова		
Ст. техн.	Бочкарева		
Провер.	Сухарева		
Сделано	Шишкина		
Нач. сект.	Гуткин		
Гл. инж.	Клеер		
Гл. спец.	Сальков		

Госстрой СССР
Ст. нефтехимстроительство
ГОСХИМПРОЕКТ
г. Москва

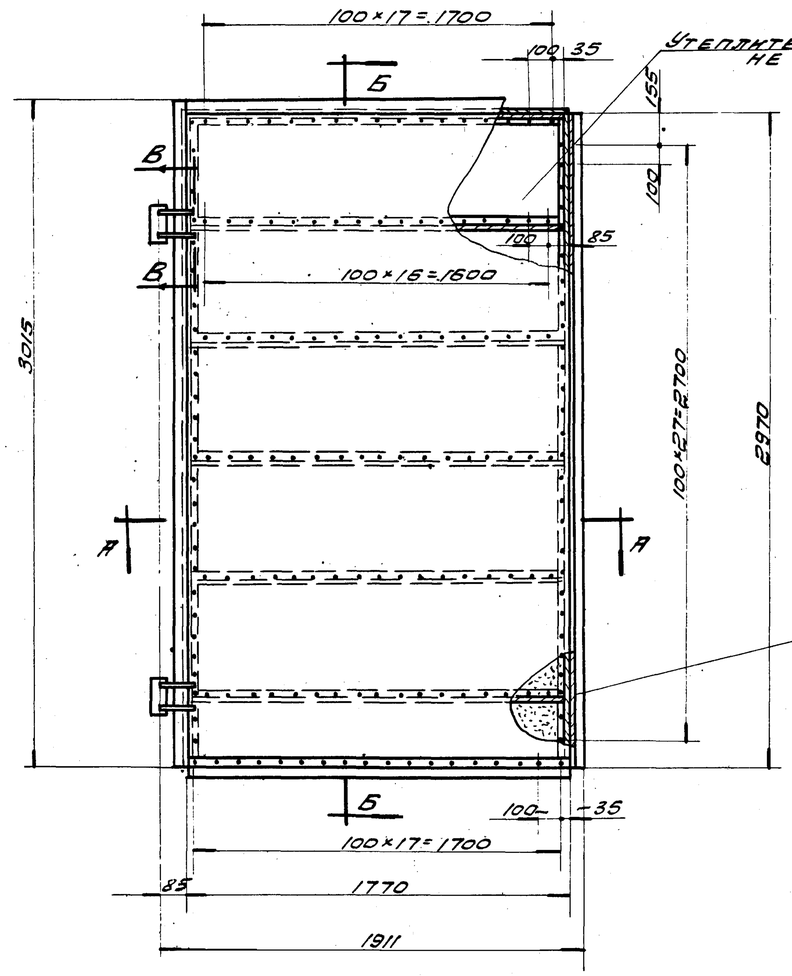

Б - Б
М1:2

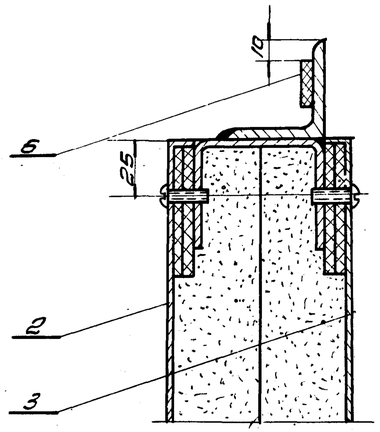

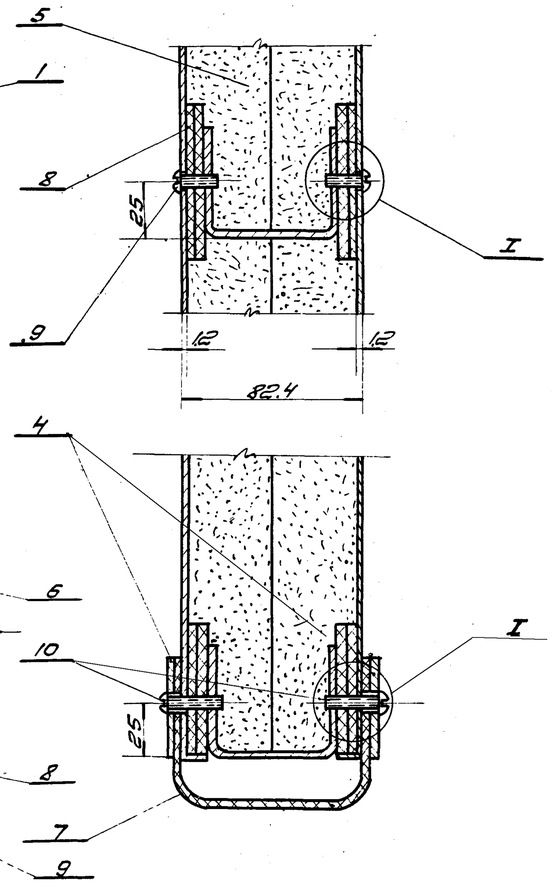

А - А
М1:2

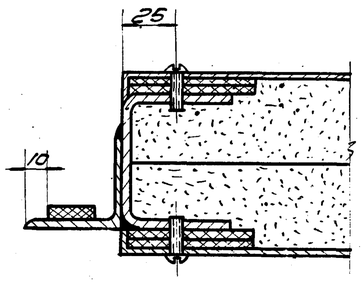

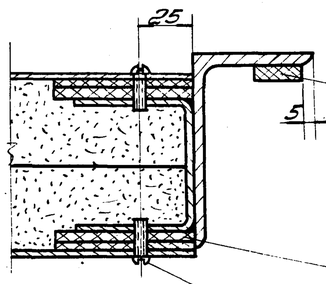

В - В
М1:2

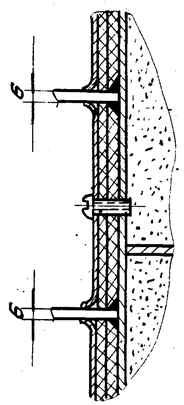

I
М2:1

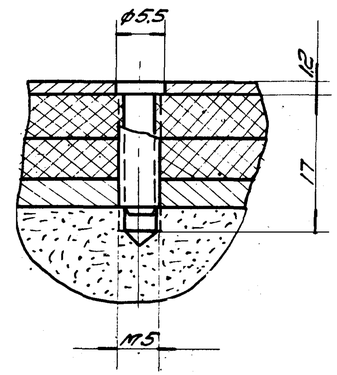

1. Отверстия под винты сверлить при монтаже по отверстиям в обшивке.
2. Утеплитель вырезать по месту.

Общий вес 354 кг М1:20.

Поз.	Обозначение	Наименование	Кол.	Вес	Материал	Тех.	Прим.
10	ГОСТ 1489-62	Винт М5×25	36	0,144	Ст. 3 ГОСТ 380-60	—	
9	ГОСТ 1489-62	Винт М5×16	318	0,090	Ст. 3 ГОСТ 380-60	—	
8	ПВ 1-01-007	Прокладка 60×5	70 п.м.	17,0	Плиты твердые древесно-волокн. ГОСТ 4598-63	Б/Ч	ℓ - по месту
7	ПВ 1-01-006	Уплотнение ℓ=1770 сеч. 220×5	1	2,0	Резина маслостойкая ТМКЩ ГОСТ 7338-65	Б/Ч	
6	ПВ 1-01-005	Уплотнение сеч. 20×5	7,8 п.м.	0,78	Резина маслостойкая ТМКЩ ГОСТ 7338-65	Б/Ч	ℓ - по месту
5	ПВ 1-01-004	Утеплитель	0,42 м³	127	Плиты пенополиуретановые	Б/Ч	500×500 ×40
4	ПВ 1-01-003	Планка	2	5,76	Ст. 3 ГОСТ 380-60	16	
3	ПВ 2-01-002	Обшивка	1	50,3	Ст. 3 ГОСТ 380-60	31	
2	ПВ 2-01-001	Обшивка	1	50,3	Ст. 3 ГОСТ 380-60	30	
1	ПВ 2-01-100	Каркас створки левой	1	99,6	СБОР.	27	

ТК	Ворота противопожарные и противопожарные ворота искрепредохранительные.	Серия 2.435-6	
1968	Створка левая. ПВ2-01-000.	Выпуск 3	Лист 26

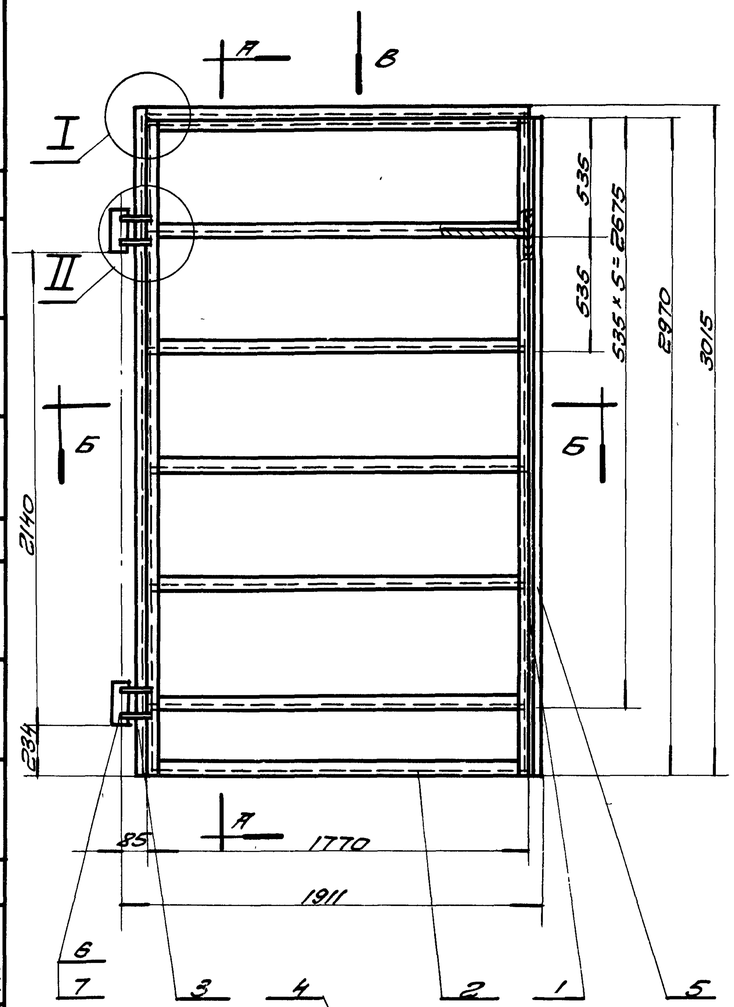

А - А
М1:2

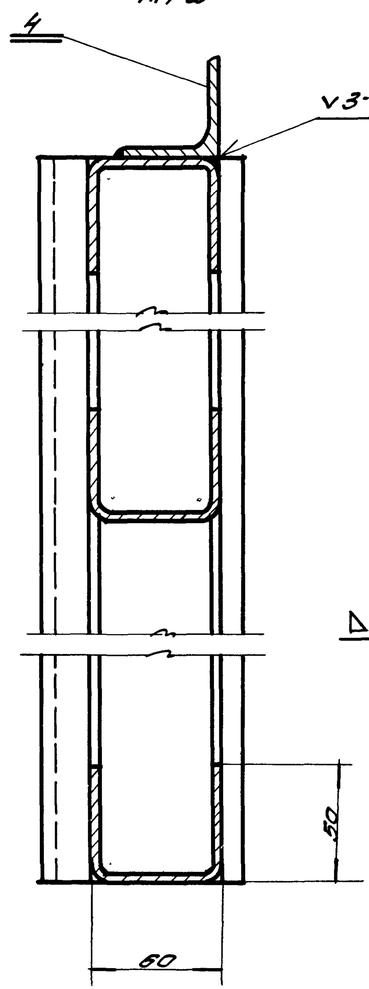

I
М1:2

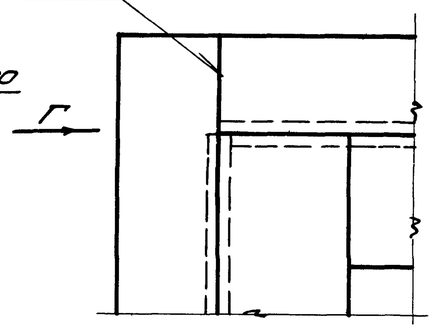

II
М1:2

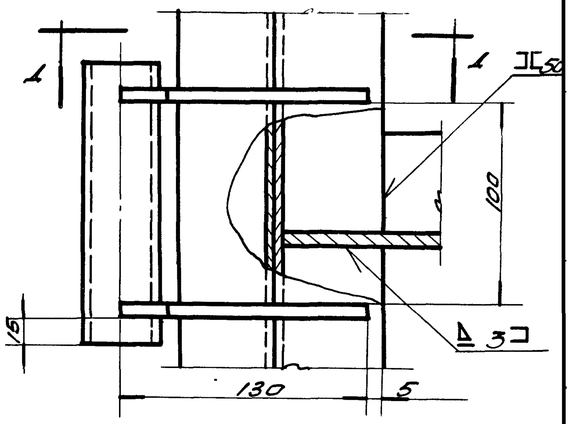

Вид Г
М1:2

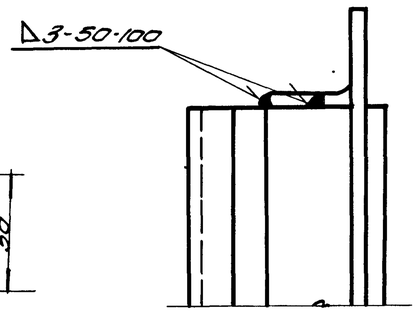

Вид В
М1:2

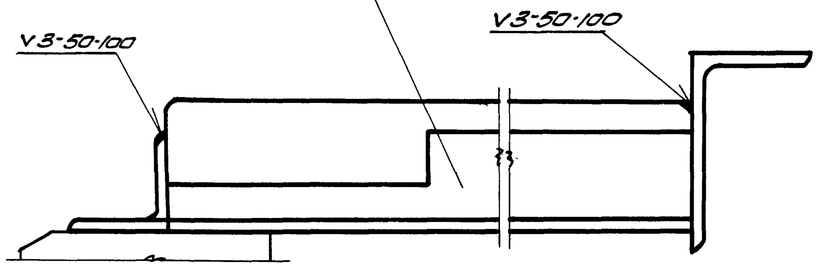

Б - Б
М1:2

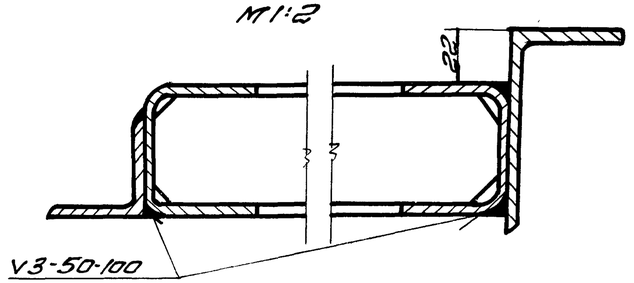

А - А
М1:2

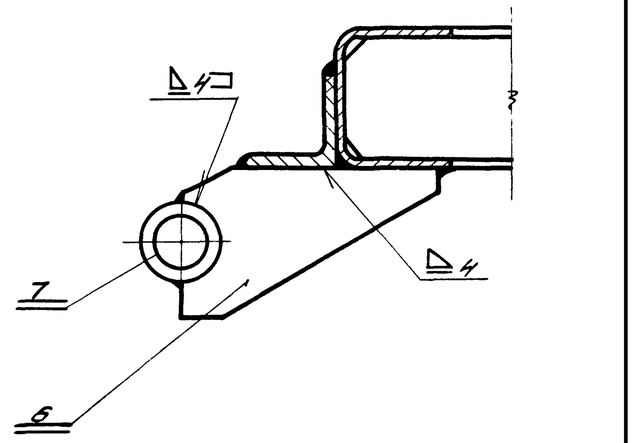

Сварку производить электродами типа Э42 ГОСТ 9467-60.

Общий вес 99,6 кг М1:20

Поз.	Обозначение	Наименование	Кол.	Вес	Материал	Лист	Примечание
7	ПВ1-01-107	Втулка	2	0,84	Ст. 3 ГОСТ 380-60	9	
6	ПВ1-01-106	Косынка	4	1,68	Ст. 3 ГОСТ 380-60	9	
5	ПВ2-01-105	Нащельник	1	19,8	Ст. 3 ГОСТ 380-60	8	
4	ПВ1-01-104	Нащельник	1	5,0	Ст. 3 ГОСТ 380-60	9	
3	ПВ2-01-103	Нащельник	1	9,5	Ст. 3 ГОСТ 380-60	8	
2	ПВ1-01-102	Поперечина	7	42,0	Ст. 3 ГОСТ 380-60	7	
1	ПВ2-01-101	Стойка	2	20,8	Ст. 3 ГОСТ 380-60	7	

ТК 1968 — Ворота противопожарные и противопожарные ворота нераспашные. Каркас створки левой ПВ2-01-100

Серия 2.435-6, Выпуск 3, Лист 27

Госхимпроект г. Москва. Сооружения складские. Ст. техн. Бочарова, Гл. инж. пр. Гусин, Рук. гр. Клеер, Гл. спец. Смыслов, Проверил Сухина, Сделал Шишкова, Инв. №

9328-03 31

Шифр 1651
Лист 28
Н. в. №

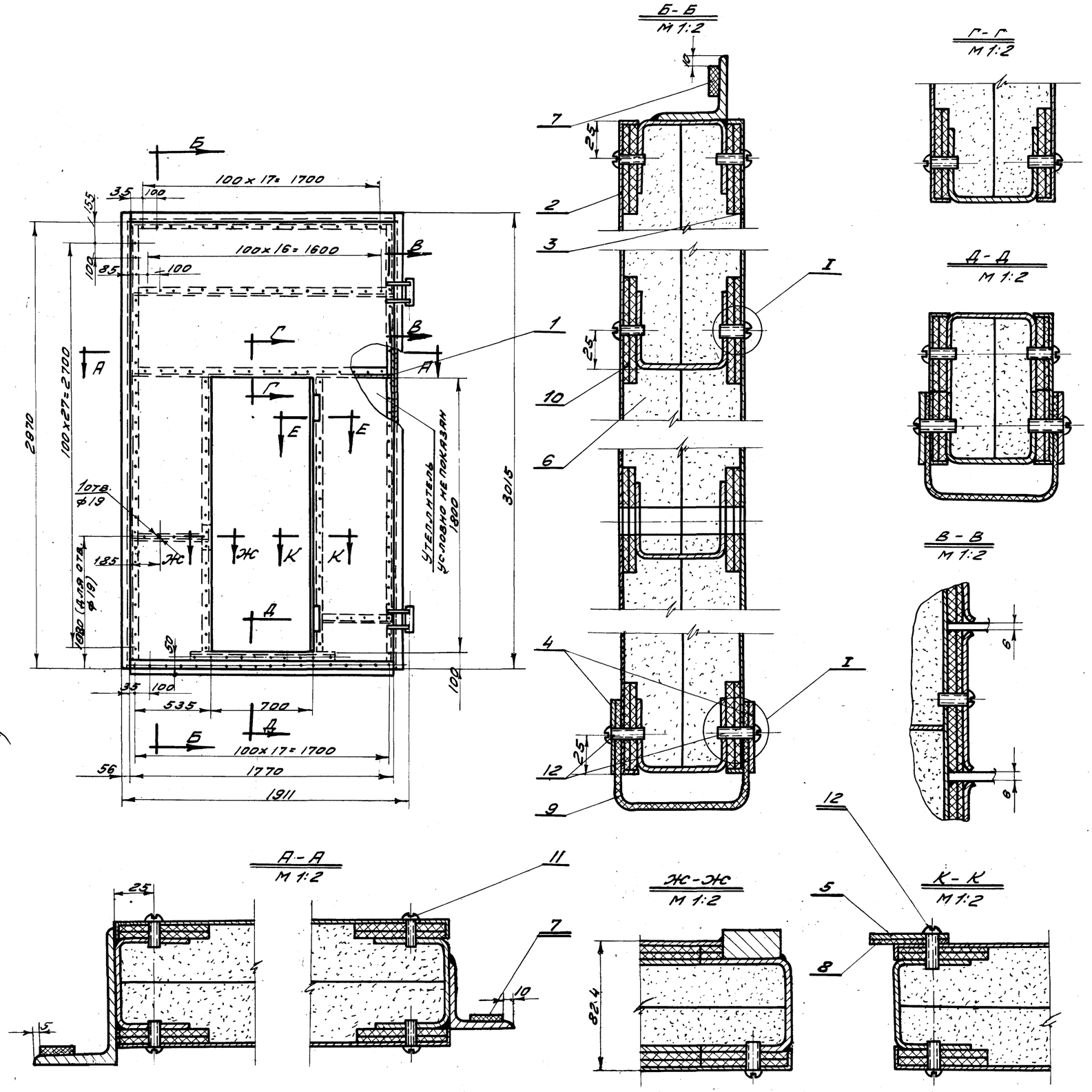

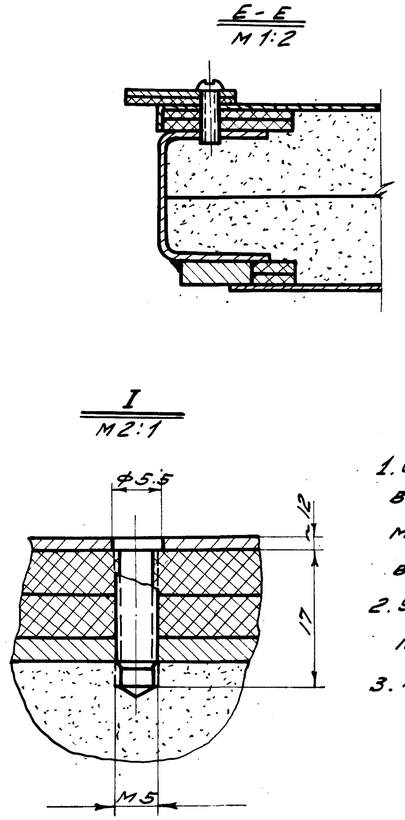

1. Отверстия под винты сверлить при монтаже по отверстиям в обшивке.
2. Утеплитель вырезать по месту.
3. Прокладки вырезать по месту.

Общий вес 33.4 кг. М. 1:20

Поз.	Обозначен.	Наименование	Кол.	Вес	Материал	Лист	Примеч.
12	ГОСТ 1489-62	Винт М5х25	53	0.28	Ст. 3 ГОСТ 380-60	—	
11	ГОСТ 1489-62	Винт М5х16	301	0.85	Ст. 3 ГОСТ 380-60	—	
10	ПВ1-01-007	Прокладка 60х5	71.4 п.м.	18.2	Плита твердая древ.-волокн. ГОСТ 4598-60	Б/ч	
9	ПВ1-01-006	Уплотнение сеч. 220х5 ℓ=1770	1	2.1	Резина-пластина 5 т.м. ГОСТ 7338-65	Б/ч	
8	ПВ1-02-004	Уплотнение сеч. 50х3 ℓ=1820	1	0.27	Резина-пластина 3 т.м. ГОСТ 7338-65	Б/ч	
7	ПВ1-01-005	Уплотнение сеч. 20х5	7.8 п.м.	0.78	Резина-пластина 5 т.м. ГОСТ 7338-65	Б/ч	ℓ - по месту
6	ПВ1-01-004	Утеплитель	0.41 м³	123	Плиты асбовер. микулитовые	Б/ч	500х500х40
5	ПВ1-02-003	Планка	1	2.9	Ст. 3 ГОСТ 380-60	16	
4	ПВ1-01-003	Планка	2	5.76	Ст. 3 ГОСТ 380-60	16	
3	ПВ2-02-002	Обшивка	1	38.8	Ст. 3 ГОСТ 380-60	31	
2	ПВ2-02-001	Обшивка	1	38.8	Ст. 3 ГОСТ 380-60	30	
1	ПВ2-02-100	Каркас створки правой	1	102	Сборный	29	

ТК	Ворота противопожарные и противопожарные ворота искронедающие	Серия 2.435-6	
1968 г.	Створка правая. ПВ2-02-000	Выпуск 3	Лист 28

Согласовано:

Мещанов, Бочаров, Суханов, Кочаров, Суханов, Рук. гр., Ст. техник, Проверил

Подпись, Дата, Фамилия, Должность

Нач. С.Т.П. Гуткин, Гл. инж. ст. Клеер, Гл. спец. Садыков

Госстрой СССР
Союзхимнефтестройпроект
ГОСХИМПРОЕКТ
г. Москва

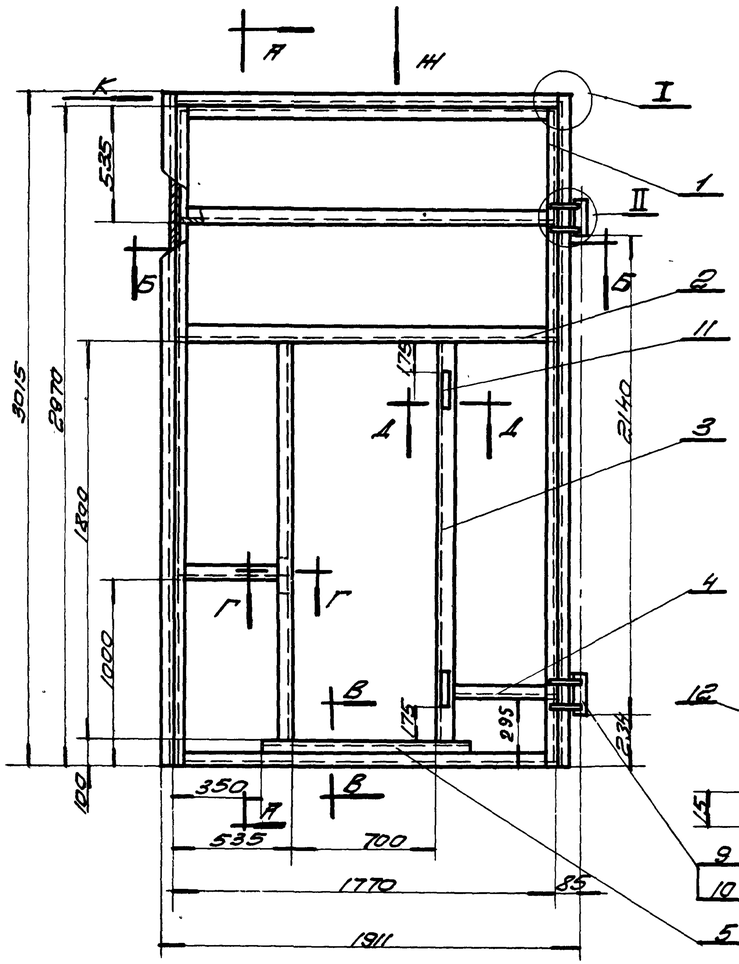

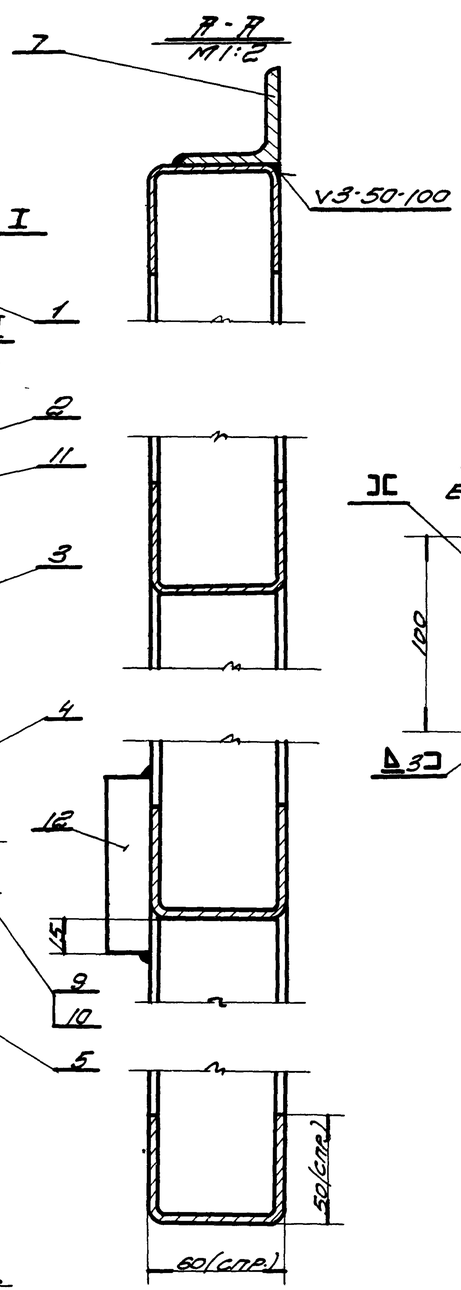

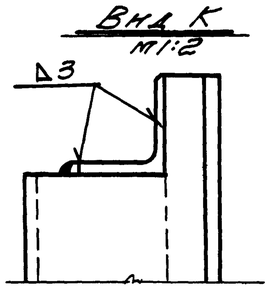

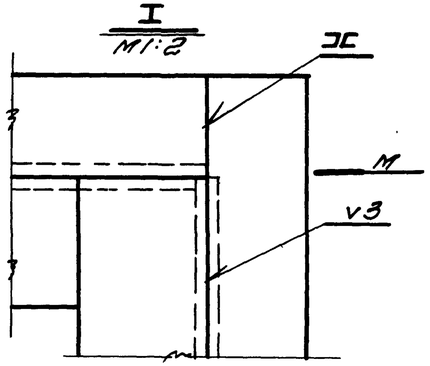

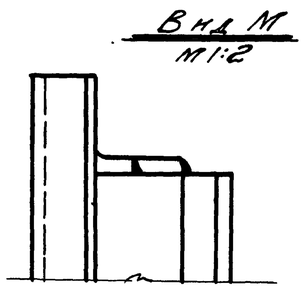

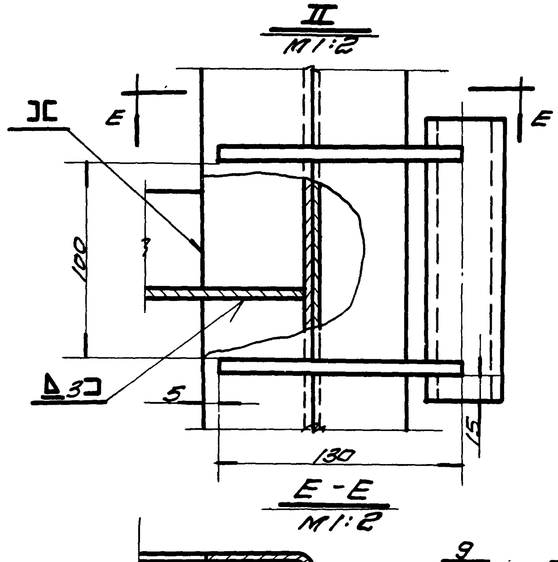

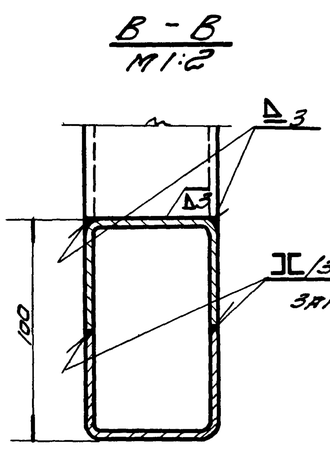

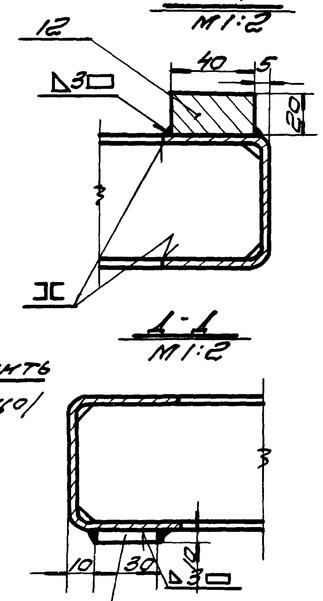

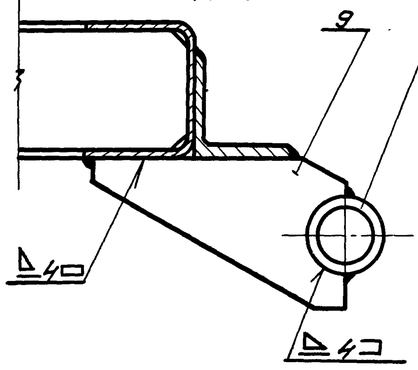

Сварку производить электродами типа Э42 ГОСТ 5457-60.

Общий вес 102 кг. М1:20

Поз.	Обозначение	Наименование	Кол.	Вес	Материал	Лист	Примеч.
12	ПВ1-02-108	Планка 20×40×80	1	0,5	Ст.3 ГОСТ 380-60	6/4	
11	ПВ1-02-107	Планка 10×30×150	2	0,4	Ст.3 ГОСТ 380-60	6/4	
10	ПВ1-01-107	Втулка	2	0,84	Ст.3 ГОСТ 380-60	9	
9	ПВ1-01-108	Косынка	4	1,68	Ст.3 ГОСТ 380-60	9	
8	ПВ2-02-102	Нащельник	1	9,5	Ст.3 ГОСТ 380-60	8	
7	ПВ1-02-105	Нащельник	1	5,0	Ст.3 ГОСТ 380-60	9	
6	ПВ2-02-101	Нащельник	1	20,1	Ст.3 ГОСТ 380-60	8	
5	ПВ1-02-103	Усилитель	1	3,75	Ст.3 ГОСТ 380-60	7	
4	ПВ1-02-102	Поперечина	2	3,28	Ст.3 ГОСТ 380-60	7	
3	ПВ1-02-101	Стойка	2	12,6	Ст.3 ГОСТ 380-60	7	
2	ПВ1-01-102	Поперечина	4	2,40	Ст.3 ГОСТ 380-60	7	
1	ПВ2-01-101	Стойка	2	20,8	Ст.3 ГОСТ 380-60	7	

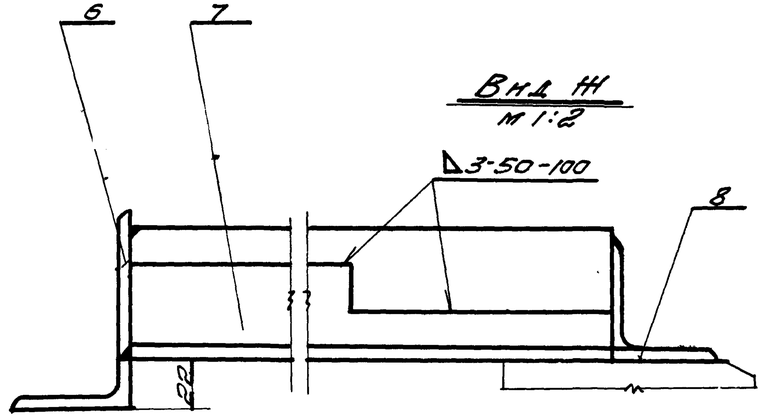

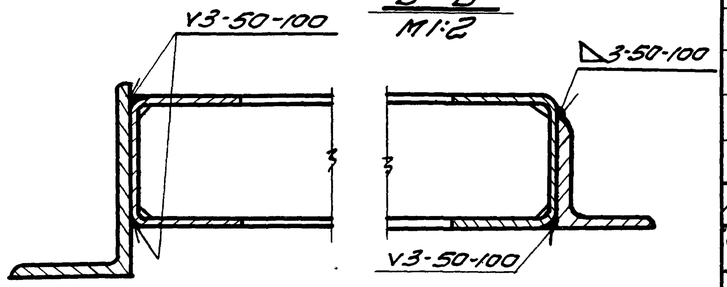

ТК	Ворота противопожарные и противопожарные ворота искронедающие	Серия 2.435-6	
1968г.	Каркас створки правой. ПВ2-02-100.	Выпуск 3	Лист 29

Госхимпроект г. Москва

Гл. инж. С.Л. Эткин; Гл. инж. Л.Г. Клеер; Гл. спец. Г.А. Сидоров; Нач. Ю.Н. Шишкова; Сварина; Сходова

Согласовано без протокола

Шифр 1651
Лист 30
Инв. №

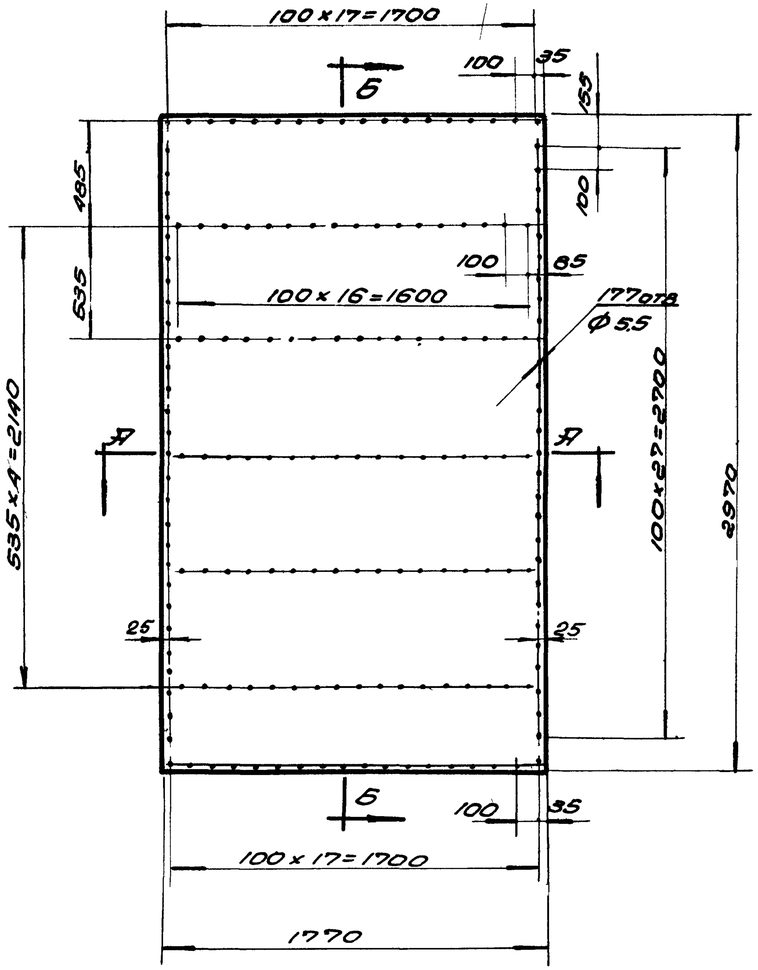

Б-Б
М1:1

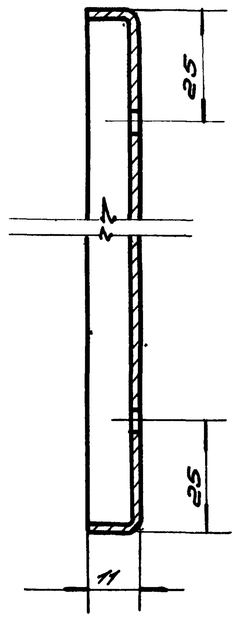

~ Остальное

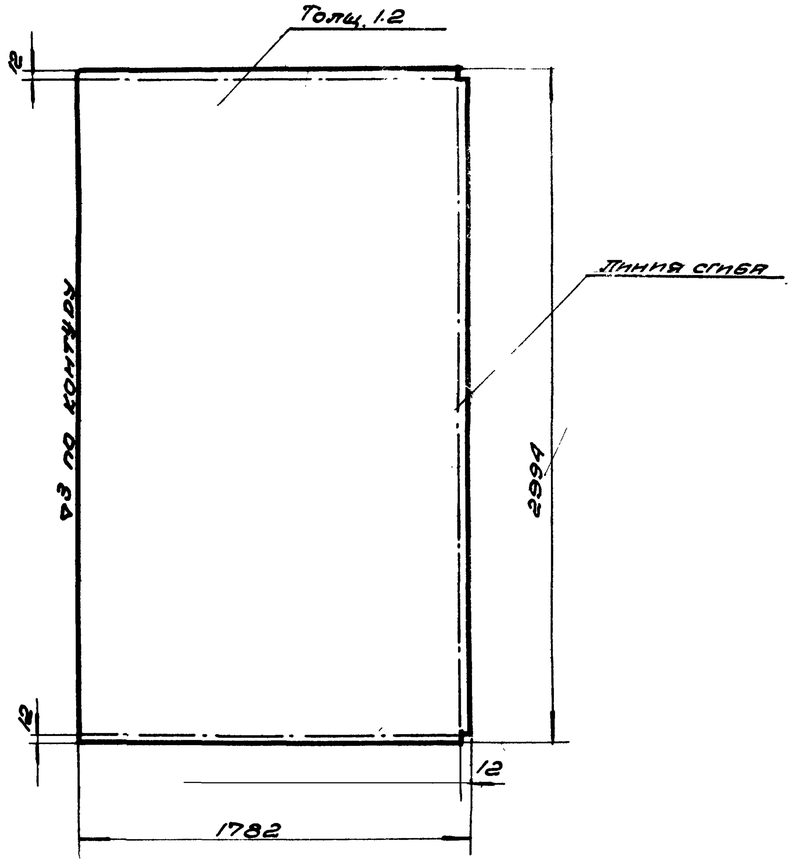

А-А
М1:1

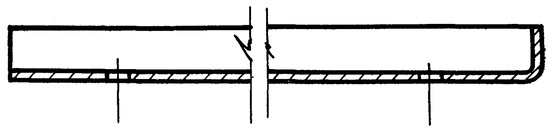

1. Сварку отогнутых кромок производить электродами типа Э42 Гост 9467-60
2. Шов снаружи зачистить.

Чертил		Обшивка	ПВ2-01-001	
Проверил				
2.435-6 вып. 3	Лист 1.2 ГОСТ 3680-57 / Ст. 3 ГОСТ 380-60	Вес 50.3	М-6 1:20	Лист 30
ТК	Ворота противопожарные и противопожарные ворота искронедающие		Серия 2.435-6	
1962	Деталь створки левой. ПВ2-01-001.		Выпуск 3	Лист 30

Госстрой СССР
Союзхимнефтестройпроект
ГОСХИМПРОЕКТ
г. Москва

Нач. С.Т.П. Гуткин
Гл. инж. С.Т.П. Клеер
Гл. спецмат. Садыков

Чертежник Карпов
Проверил Суханов

∞ остальное

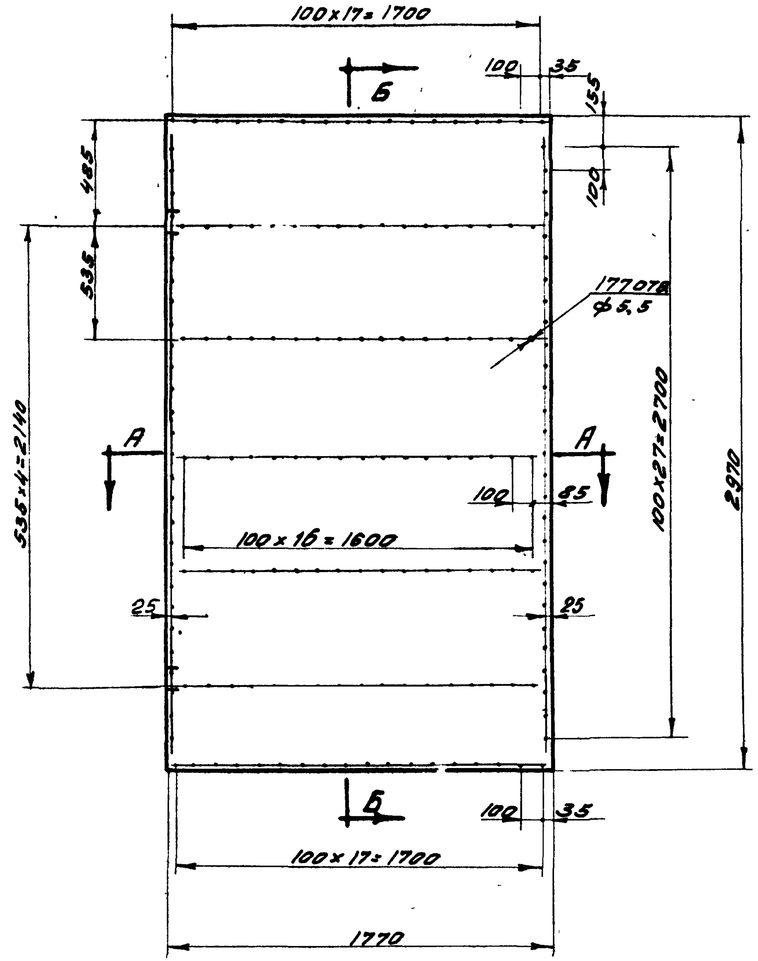

Б-Б
М 1:1

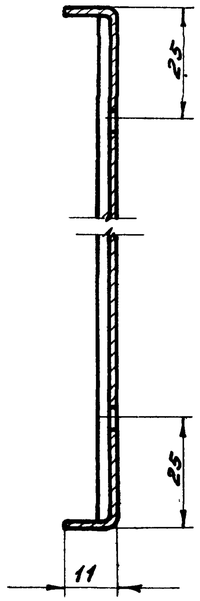

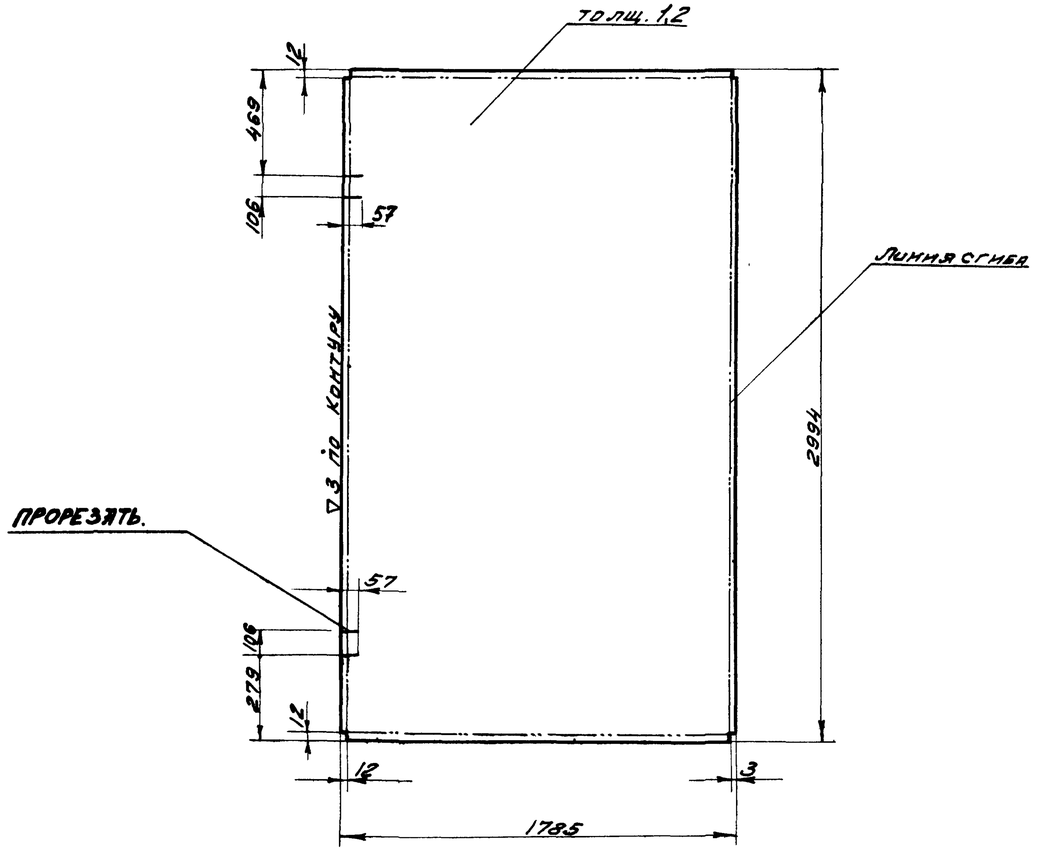

Сварки отогнутых кромок производить электродами типа Э42 ГОСТ 9467-60

Шов снаружи зачистить

А-А
М 1:1

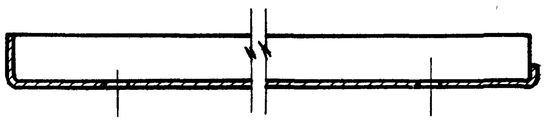

Чертил		Обшивка		ПВ2-01-002	
Проверил					
2.435-6 вып.3		Лист 1,2 ГОСТ 3680-57 Ст.3 ГОСТ 380-60	Вес 50.3	М-6 1:20	Лист 31
ТК		Ворота противопожарные и противопожарные ворота искронедающие		Серия 2.435-6	
1968л		Деталь створки левой, ПВ2-01-002		Выпуск 3	Лист 31

Госстрой СССР Союзхимнефтестроймонтаж ГОСХИМПРОЕКТ г. Москва

Чертежи	Кирпов	
Проверил	Суханов	
Нач. СТП	Гуткин	
Гл. инж. СТА	Клеер	
Гл. специал.	Садыков	

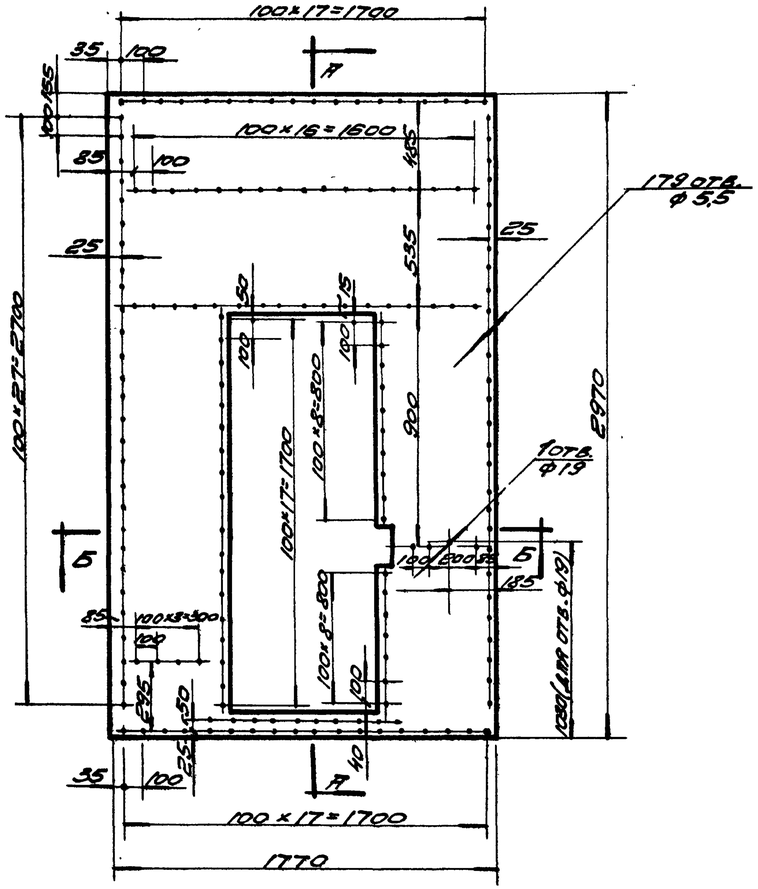

Б-Б
М 1:2

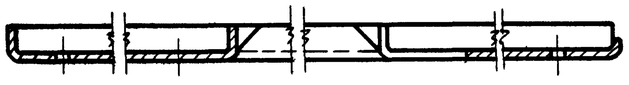

А-А
М 1:2

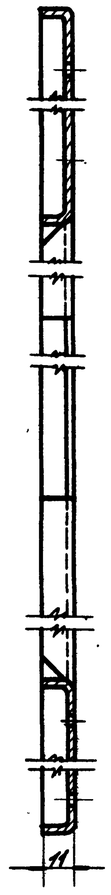

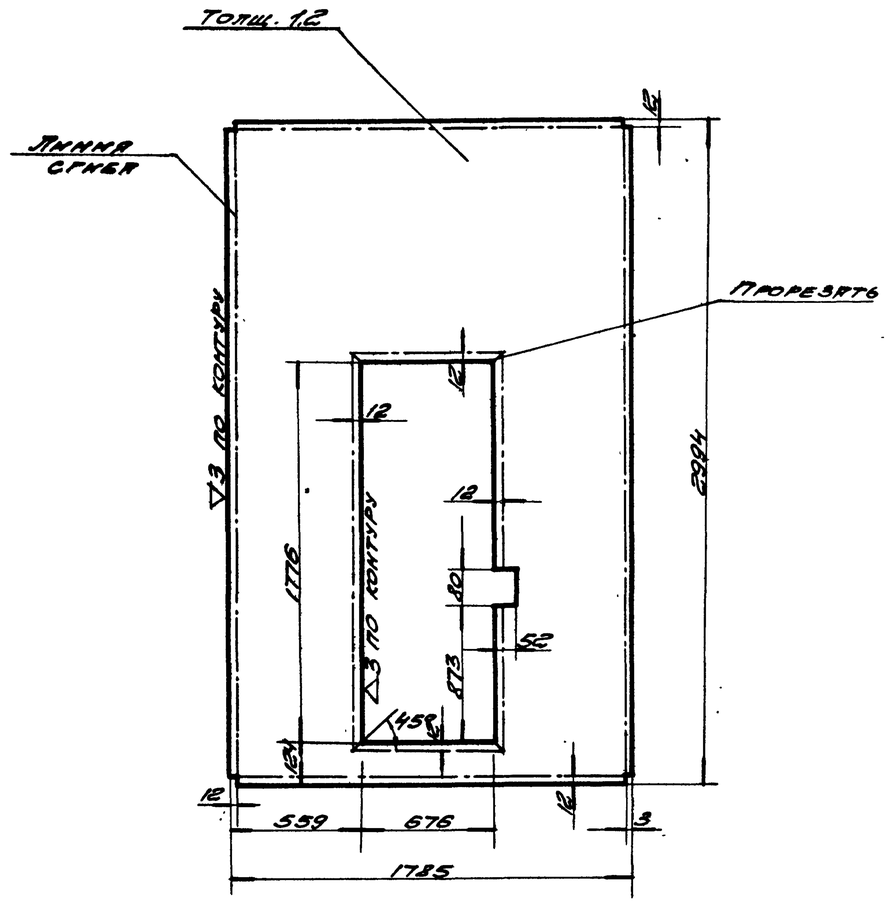

Сварку отогнутых кромок производить электродами типа Э42 ГОСТ 9467-60.

Шов снаружи зачистить.

Черт.		Обшивка		ПВ2-02-001	
Пров.					
2.435-6 вып.3		Лист 1,2 ГОСТ 3680-57 / Ст.3 ГОСТ 380-60	Вес 38,8	М-Б 1:20	Лист 32
ТК		Ворота противопожарные и противопожарные ворота искронепроницаемые		Серия 2.435-6	
1968г.		Деталь створки правой. ПВ2-02-001.		Выпуск 3	Лист 32

ГОСХИМПРОЕКТ г. Москва

Согласовано

Инв. № подл. | Подпись и дата | Взам. инв. №

Шифр 1651
Лист 33
Инв. №

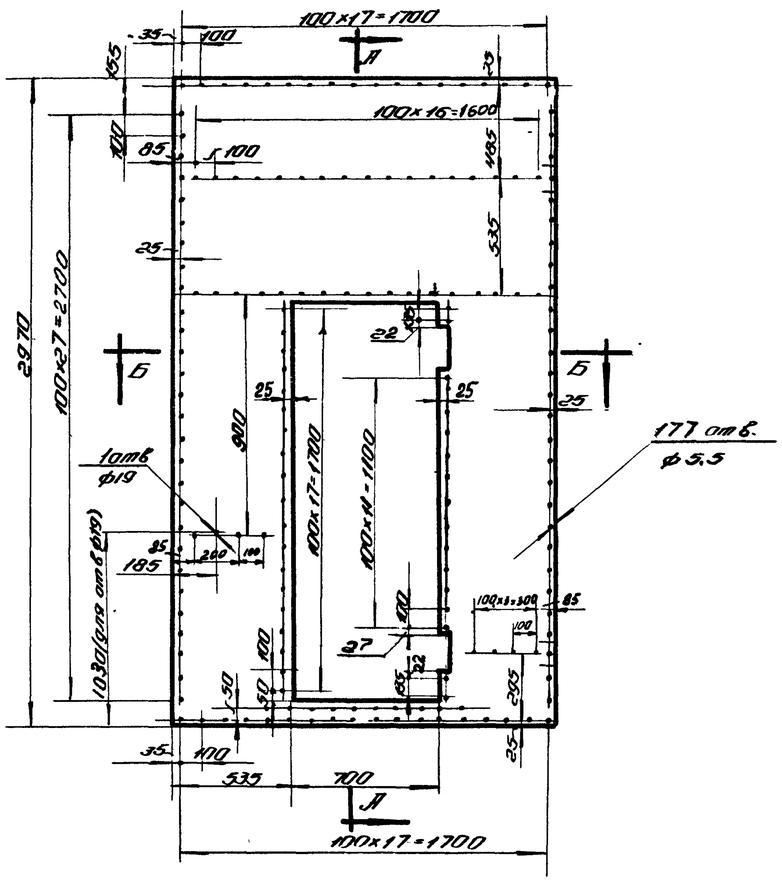

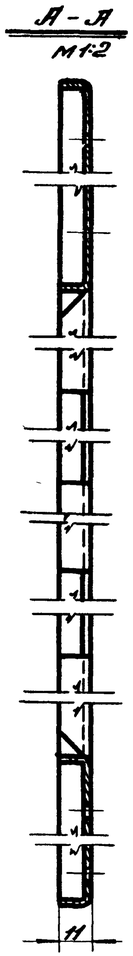

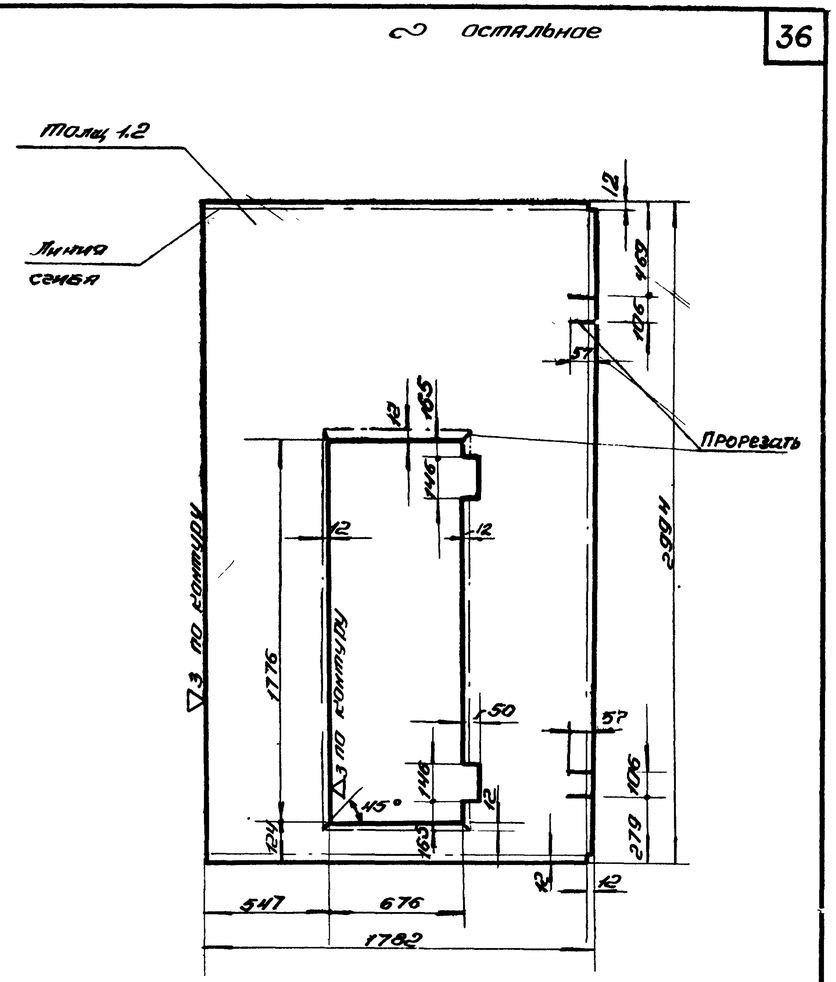

1. Сварку отогнутых кромок производить электродами типа Э42 ГОСТ 9467-60
2. Шов снаружи зачистить

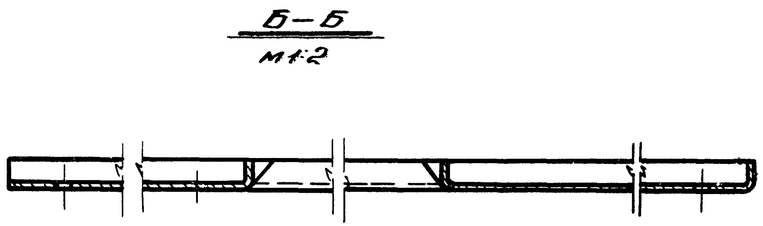

Чертил		Обшивка	ПВ2-02-002		
Провер.					
2.435-6 Вып.3	Лист 1,2 ГОСТ 3680-57 / ст-3 ГОСТ 380-60	Вес 28.8	М-б 1:20	Лист 33	
ТК	Ворота противопожарные и противопожарные ворота искронедающие		Серия 2.435-6		
1968г.	Деталь створки правой. ПВ2-02-002.		Выпуск 3	Лист 33	

Госстрой СССР
Союзхиммеханстройпроект
ГОСХИМПРОЕКТ
г. Москва

Рук. гр. Мещанов
Техник Баранов
Проверил Суханов
Нач. сек. Гуткин
Гл. инж. с. Клеер
Гл. спец. с. Садыков

Шифр 1651
Лист 34
Инв. №

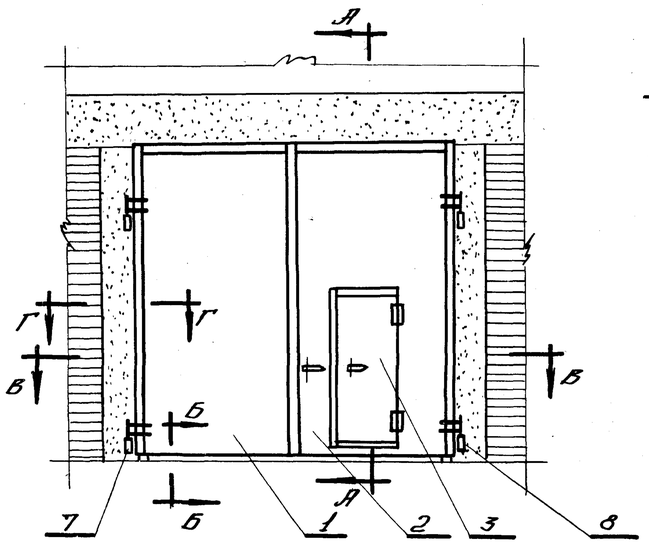

А–А

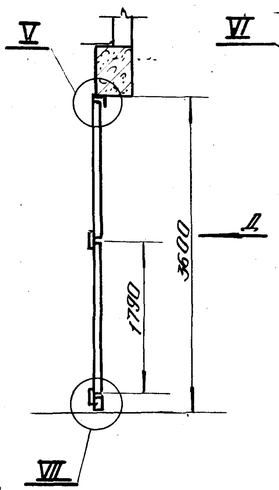

Вид Д
(вид изнутри)

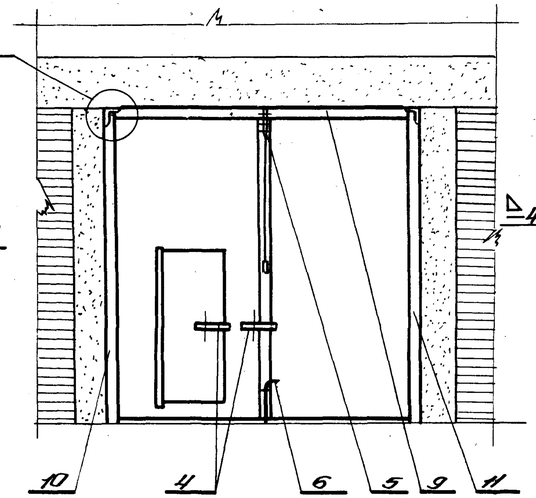

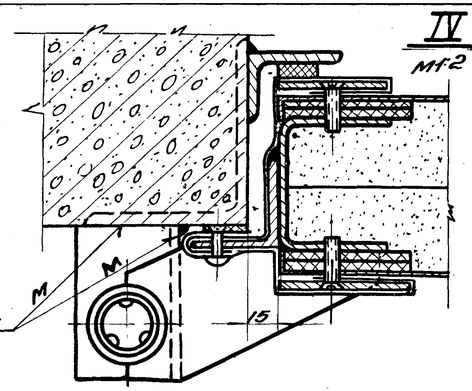

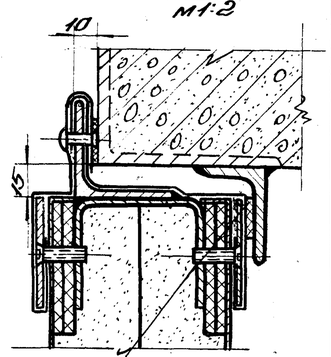

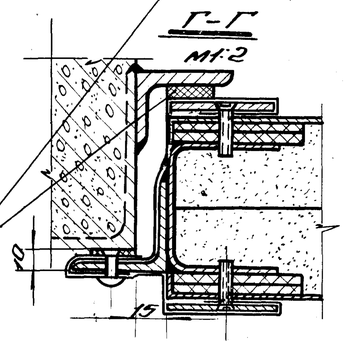

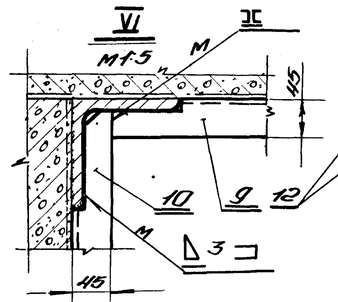

В–В

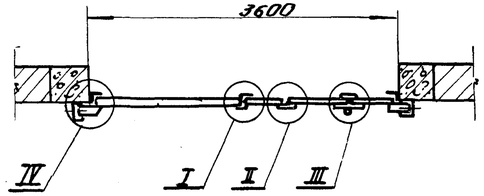

I
М1:2

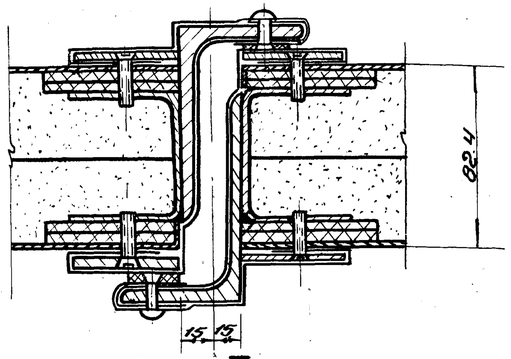

II
М1:2

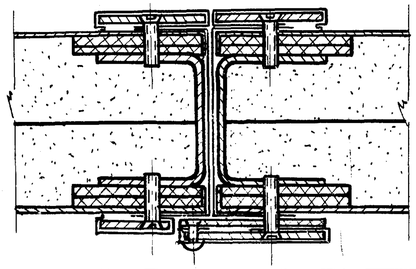

III
М1:2

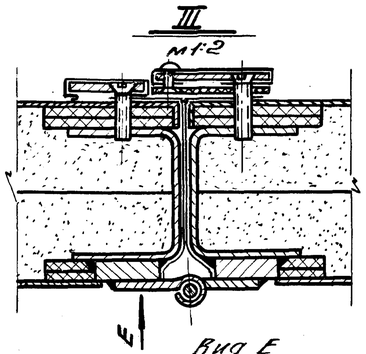

Вид Е
М1:2

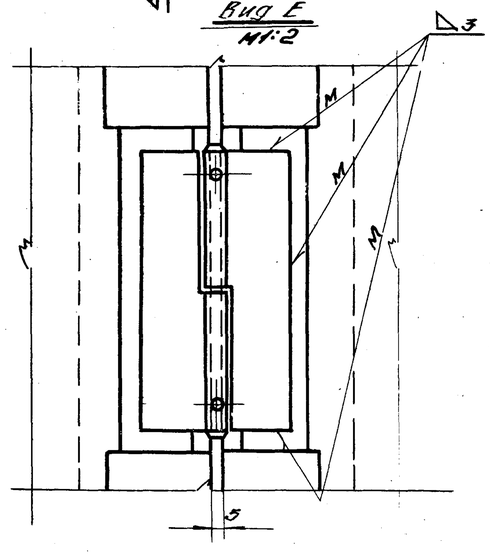

Б–Б
М1:2

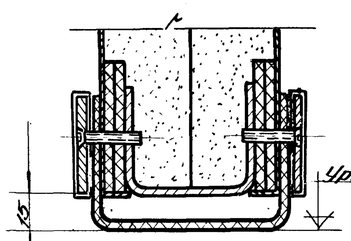

VII
М1:2

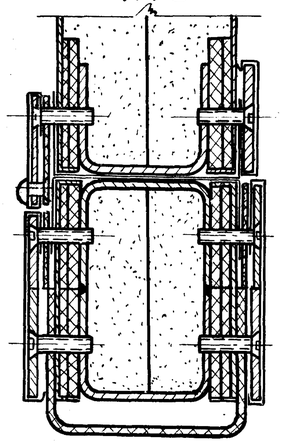

Нащельник к узлу III после установки калитки отогнуть, с учетом свободного прохождения калитки.
Монтажную сварку производить электродами типа Э42 ГОСТ 9467-60

Общий вес 1042 кг М1:50

Поз.	Обозначение	Наименование	Кол.	Вес	Материал	Лист	Прим.
12	ПВ1-00-004	Уплотнение сеч. 20х3	10.6 п.м.	0.6	Резина-пласт 3 т.м. ГОСТ 7338-65	6/4	С- по месту
11	ПВ1-00-003	Нащельник левый	1	7.77	Ст.3 ГОСТ 380-60	24	
10	ПВ1-00-002	Нащельник правый	1	7.77	Ст.3 ГОСТ 380-60	22	
9	ПВ1-00-001	Нащельник верхний	1	7.52	Ст.3 ГОСТ 380-60	16	
8	ПВ3-08-000	Навеска правая	2	3.58	сбор.	55	
7	ПВ3-07-000	Навеска левая	2	3.58	сбор.	54	
6	ПВ3-06-000	Шпингалет	1	3.0	сбор.	53	
5	ПВ3-05-000	Защелка	1	8.0	сбор.	51	
4	ПВ3-04-000	Щеколда	2	7.0	сбор.	49	
3	ПВ3-03-000	Калитка	1	103.0	сбор.	39	
2	ПВ3-02-000	Створка правая	1	434.0	сбор.	37	
1	ПВ3-01-000	Створка левая	1	456.0	сбор.	35	

ТК — Ворота противопожарные и противопожарные ворота искронедающие — Серия 2.435-6
1968г — Общий вид ворот ПВИ-3,6х3,6. ПВ3-00-000. — Выпуск 3 — Лист 34

Госстрой СССР Союзгипроспецпромстрой ГОСХИМПРОЕКТ г. Москва

Гл. архит. мастерской Ломовский
Гл. специалист Авдеев
Рук. гр. Ст. техник Бондарь
Проверил Сухачев
Н. контр. Кожев
Гл. спец. Сулимов

Альб. №
1651
Лист
35
Инв. №

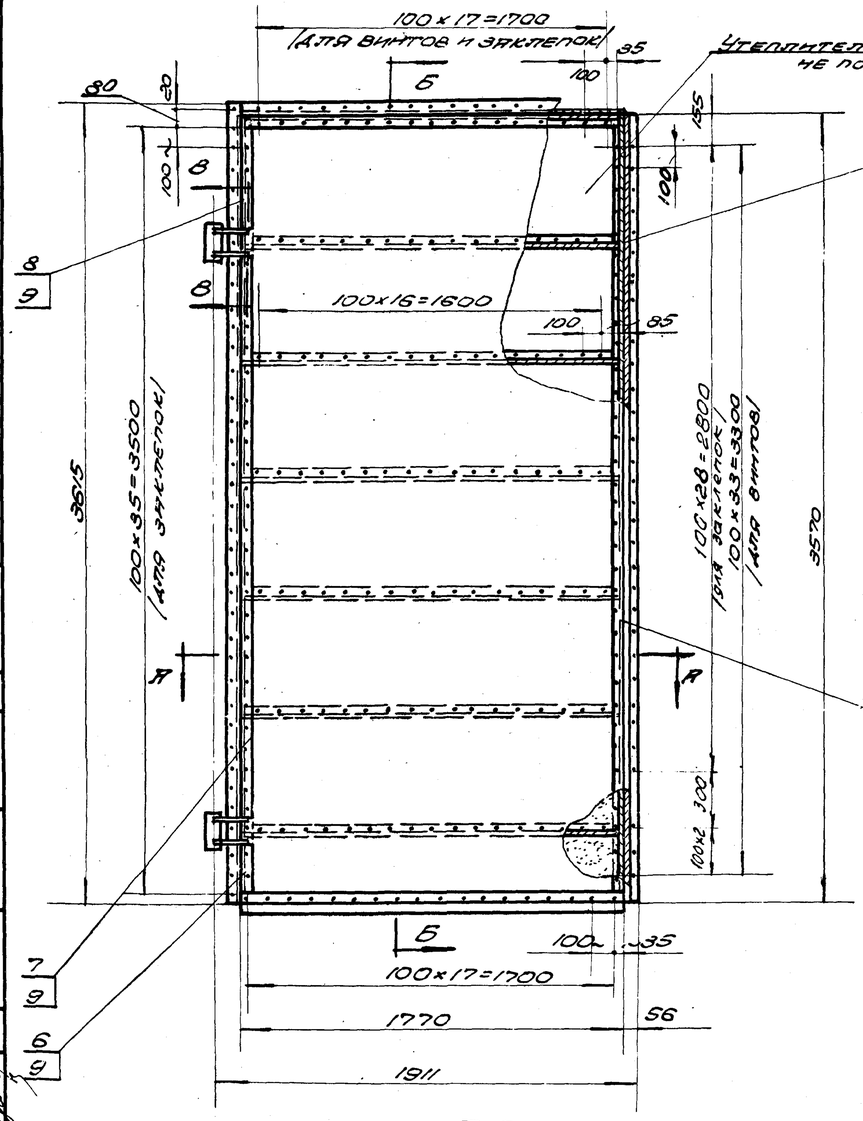

1. Отверстия под винты сверлить при монтаже по отверстиям в обшивке.
2. Утеплитель вырезать по месту.

Общий вес 456 кг М1:20

Поз	Обознач.	Наименование	Кол.	Вес	Материал	Лист	Примеч.
20	ГОСТ 10300-62	Заклепка 5×14	87	0.27	Латунь Л62 ГОСТ 1019-47	—	
19	ГОСТ 1490-62	Винт М5×25	36	0.14	Ст. 3 ГОСТ 380-60	—	
18	ГОСТ 1490-62	Винт М5×20	170	0.67	Ст. 3 ГОСТ 380-60	—	
17	ГОСТ 1489-62	Винт М5×16	206	0.56	Ст. 3 ГОСТ 380-60	—	
16	ПВ 1-01-007	Прокладка 60×5	61.6 п.м	15.6	Картон твердый асбестовый ГОСТ 4589-60	5/4	с-по месту
15	ПВ 1-01-006	Уплотнение С=1770 Сеч. 220×5	1	2.0	Резина пластич. 5т.м ГОСТ 7338-65	5/4	
14	ПВ 1-01-005	Уплотнение Сеч. 20×5	9.61 п.м	0.9	Резина пластич. 5т.м ГОСТ 7338-65	5/4	с-по месту
13	ПВ 1-01-004	Утеплитель	2.50 м3	150	Плиты асбестовые минеральные	5/4	500×500×40
12	ПВ 3-01-010	Полоса сеч. 0.4×100	9.63 п.м	2.1	Латунь Л62 ГОСТ 931-52	5/4	с-по месту
11	ПВ 3-01-009	Полоса сеч. 0.4×275 С=3650	1	3.4	Латунь Л62 ГОСТ 931-52	5/4	
10	ПВ 3-01-008	Полоса сеч. 0.4×240	5.8 п.м	4.6	Латунь Л62 ГОСТ 931-52	5/4	с-по месту
9	ПВ 3-01-007	Полоса сеч. 0.4×190	9.3 п.м	6.0	Латунь Л62 ГОСТ 931-52	5/4	с-по месту
8	ПВ 3-01-006	Планка	1	1.0	Ст. 3 ГОСТ 380-60	45	
7	ПВ 3-01-005	Планка	1	4.3	Ст. 3 ГОСТ 380-60	44	
6	ПВ 3-01-004	Планка	1	0.9	Ст. 3 ГОСТ 380-60	44	
5	ПВ 3-01-003	Планка	3	17.3	Ст. 3 ГОСТ 380-60	44	
4	ПВ 3-01-002	Планка	4	11.5	Ст. 3 ГОСТ 380-60	44	
3	ПВ 3-01-001	Обшивка	1	59.5	Ст. 3 ГОСТ 380-60	42	
2	ПВ 1-01-001	Обшивка	1	59.5	Ст. 3 ГОСТ 380-60	10	
1	ПВ 3-01-00	Каркас створки левой	1	116.0	Сбор.	36	

ТК 1968. Ворота противопожарные и противопожарные ворота искронедающие. Створка левая. ПВ 3-01-000

Серия 2.435-6 Выпуск 3 Лист 35

Госстрой СССР Госкомнефтехимпроект ГОСХИМПРОЕКТ г. Москва

Гл. инж. Гл. спец. Нач. сект. Гл. инж. пр. Подвергал Техник Согласовано:

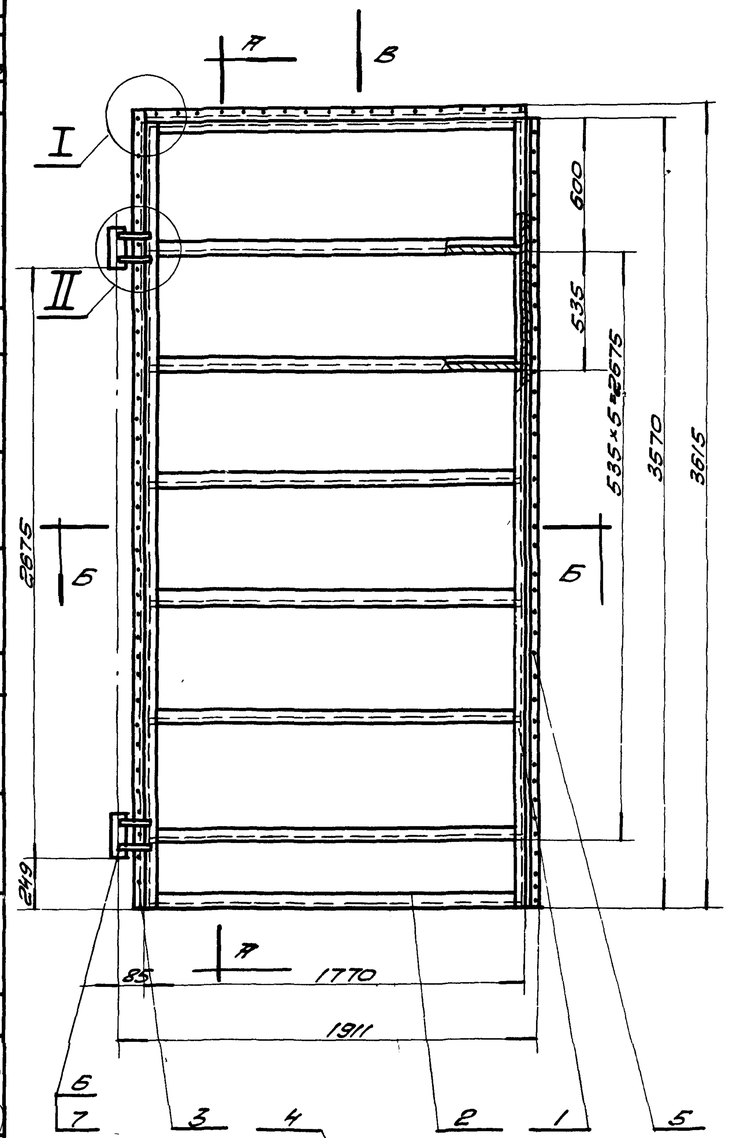

А - А
М 1:2

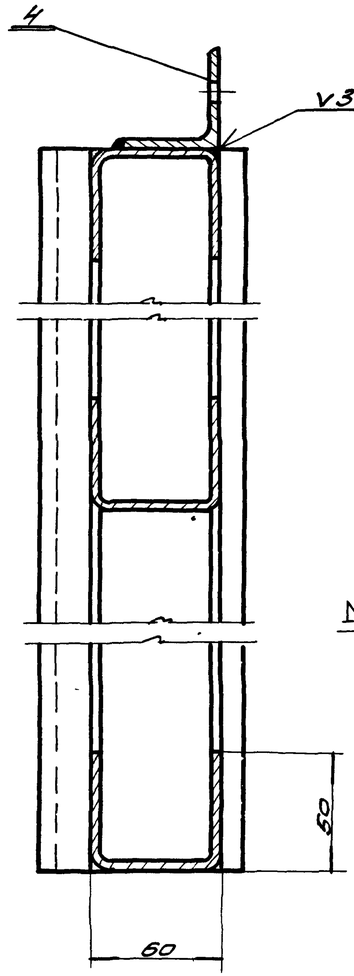

I
М 1:2

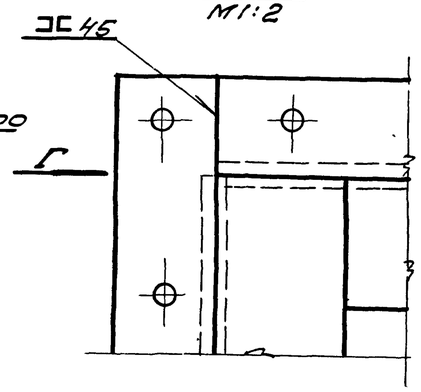

II
М 1:2

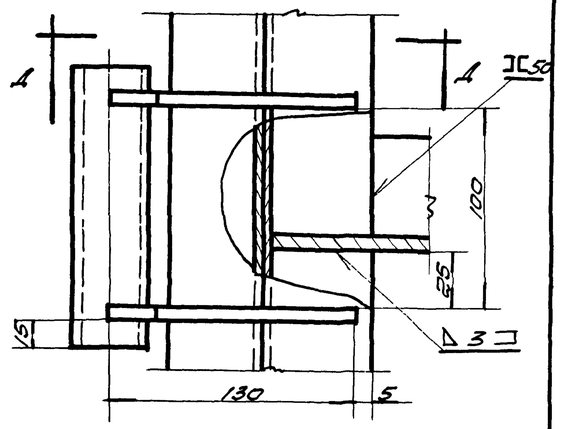

Вид Г
М 1:2

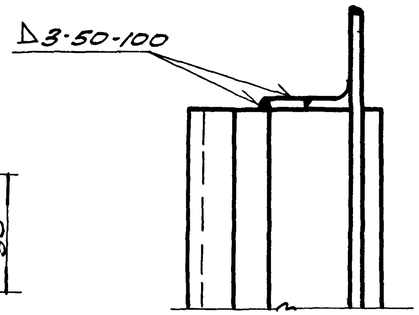

А - А
М 1:2

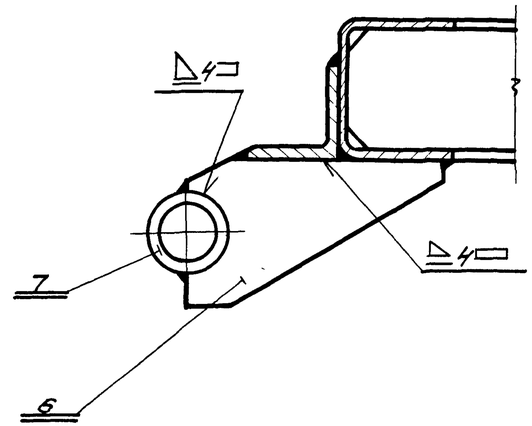

Вид В
М 1:2

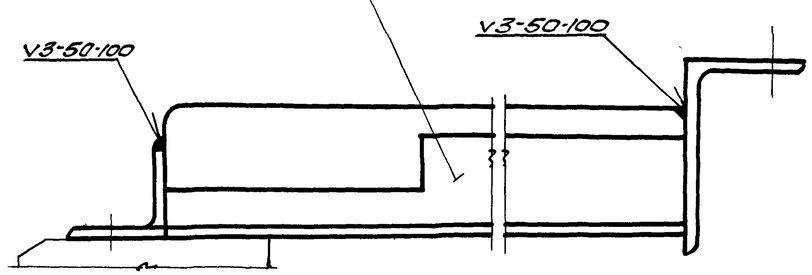

Б - Б
М 1:2

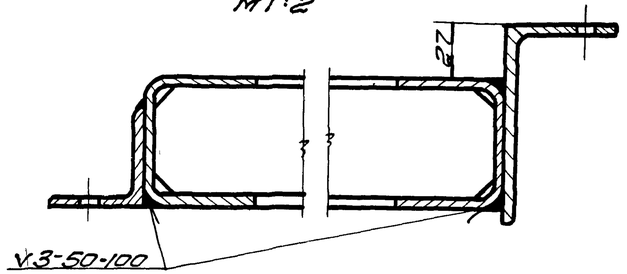

Сварку производить электродами типа Э42 ГОСТ 9467-60.

Общий вес 116 кг. М1:20

Поз.	Обозначение	Наименование	Кол.	Вес	Материал	Лист	Прим.
7	ПВ1-01-107	Втулка	2	0,84	Ст. 3 ГОСТ 380-60	9	
6	ПВ1-01-106	Косынка	4	1,68	Ст. 3 ГОСТ 380-60	9	
5	ПВ3-01-103	Нащельник	1	2,38	Ст. 3 ГОСТ 380-60	40	
4	ПВ3-01-102	Нащельник	1	5,0	Ст. 3 ГОСТ 380-60	41	
3	ПВ3-01-101	Нащельник	1	11,5	Ст. 3 ГОСТ 380-60	40	
2	ПВ1-01-102	Поперечина	8	4,80	Ст. 3 ГОСТ 380-60	7	
1	ПВ1-01-101	Стойка	2	2,50	Ст. 3 ГОСТ 380-60	7	

ТК — Ворота противопожарные и противопожарные ворота нераспашные. Серия 2.435-6

1968г. Каркас створки левой ПВ3-01-100. Выпуск 3, Лист 36

ГПСХИМПРОЕКТ г. Москва

Гл. инж. проекта Клеев

Нач. отд. Гуткин

Гл. спец. Свилков

Ст. техн. Бочарова

Провер. Сухарина

Сост. Шишкина

Консультировал Гранин

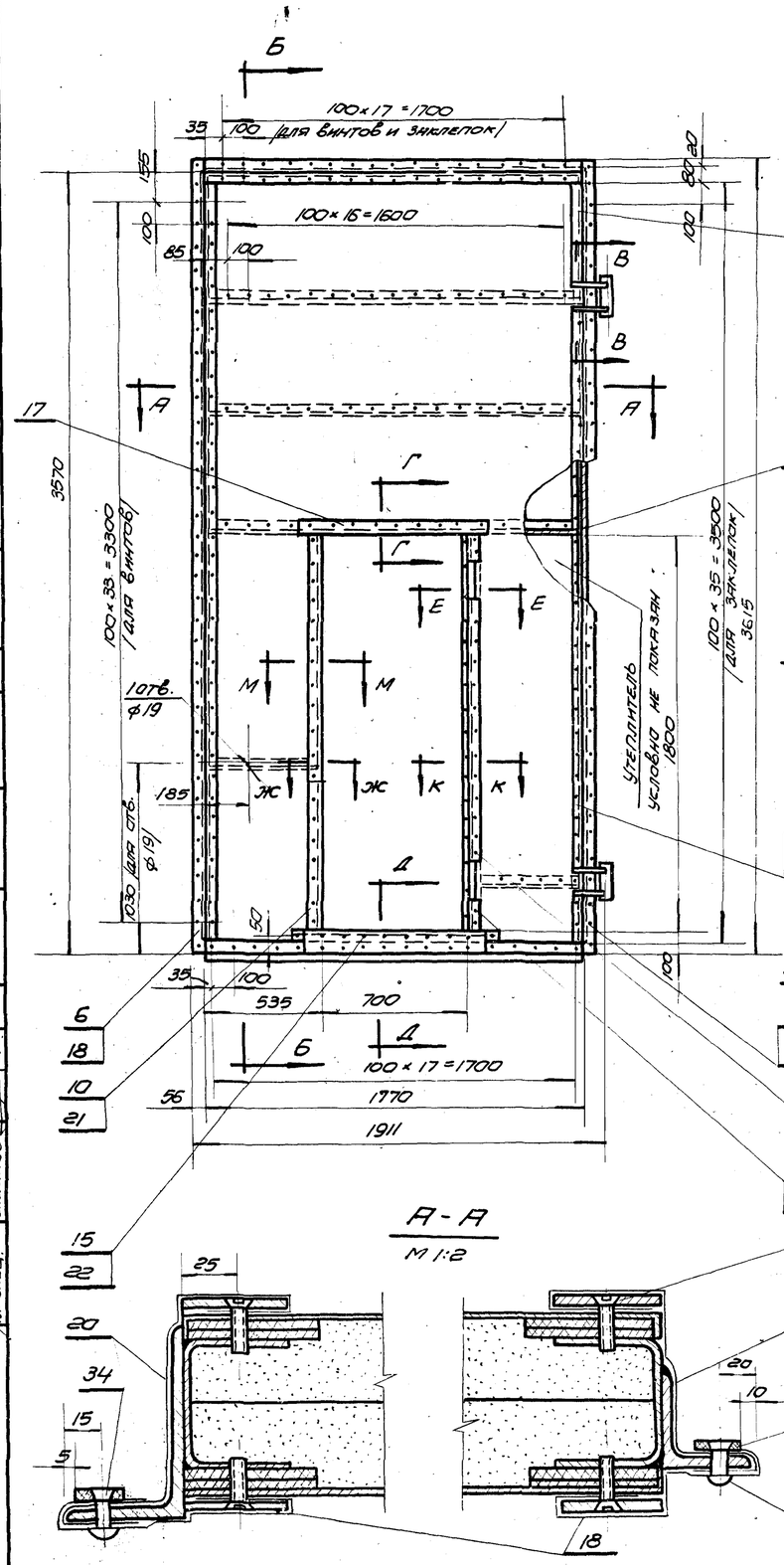

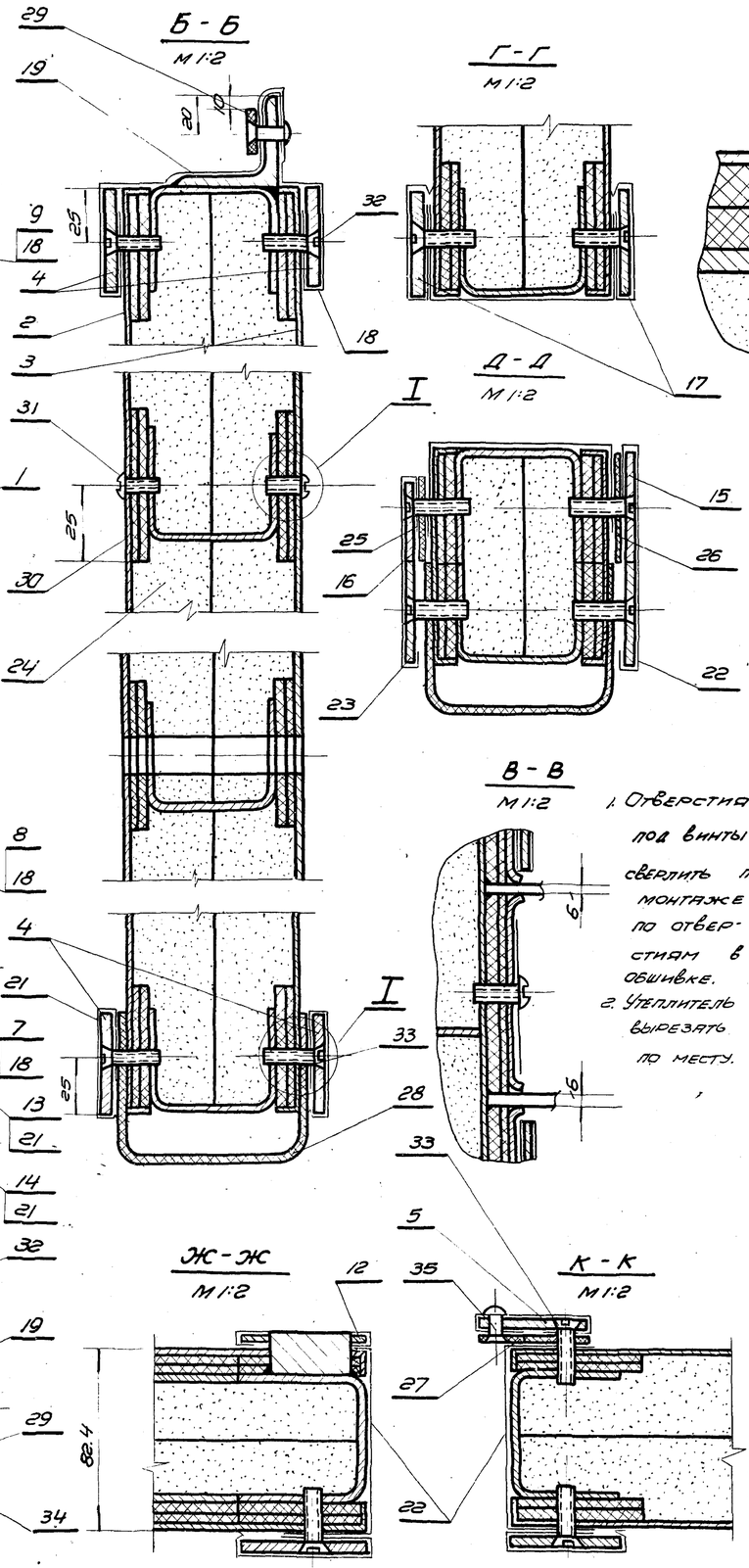

Общий вес 434 кг. М 1:20

1. Отверстия под винты сверлить при монтаже по отверстиям в обшивке.
2. Утеплитель вырезать по месту.

Поз.	Обозначен.	Наименование	Кол.	Вес	Материал	Лист	Примеч.
35	ГОСТ 10300-62	Заклепка 5×12	17	0.05	Латунь Л62 ГОСТ 1019-47		
34	ГОСТ 10300-62	Заклепка 5×14	88	0.05	Латунь Л62 ГОСТ 1019-47		
33	ГОСТ 1490-62	Винт М5×25	58	0.21	Ст. 3 ГОСТ 380-60		
32	ГОСТ 1490-62	Винт М5×20	24.4	0.71	Ст. 3 ГОСТ 380-60		
31	ГОСТ 1489-62	Винт М5×16	98	0.28	Ст. 3 ГОСТ 380-60		
30	ПВ1-01.007	Прокладка сеч. 60×5	83.8 п.м.	21.2	Плиты древ. Долоки: ГОСТ 4598-60	Б/Ч	
29	ПВ1-01.005	Уплотнение сеч. 20×5	9.01 п.м.	0.9	Резина-пласт. Бтм. ГОСТ 7338-65	Б/Ч	
28	ПВ1-01.006	Уплотнение сеч. 320×5 ℓ=1770	1	2.0	Резина-пласт. Бтм. ГОСТ 7338-65	Б/Ч	
27	ПВ1-02.004	Уплотнение сеч. 50×3 ℓ=1820	1	0.42	Резина-пласт. Бтм. ГОСТ 7338-65	Б/Ч	
26	ПВ3-02.014	Уплотнение сеч. 50×5 ℓ=850	1	0.2	Резина-пласт. Бтм. ГОСТ 7338-65	Б/Ч	
25	ПВ3-02-013	Уплотнение сеч. 35×5 ℓ=850	1	0.15	Резина-пласт. Бтм. ГОСТ 7338-65	Б/Ч	
24	ПВ1-01-004	Утеплитель	0.4 м3	120.0	Плиты асбестоминеритовые	Б/Ч	500×500×40
23	ПВ3-02-012	Полоса сеч. 0.4×135	0.8 п.м.	0.4	Латунь Л62 ГОСТ 931-52	Б/Ч	
22	ПВ3-02-011	Полоса сеч. 0.4×155	5.9 п.м.	3.1	Латунь Л62 ГОСТ 931-52	Б/Ч	ℓ-по месту
21	ПВ3-01-010	Полоса сеч. 0.4×100	11.5 п.м.	6.3	Латунь Л62 ГОСТ 931-52	Б/Ч	
20	ПВ3-01-009	Полоса сеч. 0.4×275 ℓ=3690	1	3.4	Латунь Л62 ГОСТ 931-52	Б/Ч	
19	ПВ3-01-008	Полоса сеч. 0.4×240	5.6 п.м.	4.6	Латунь Л62 ГОСТ 931-52	Б/Ч	ℓ-по месту
18	ПВ3-01-007	Полоса сеч. 0.4×190	9.3 п.м.	6.0	Латунь Л62 ГОСТ 931-52	Б/Ч	
17	ПВ3-02-010	Планка	2	2.6	Ст. 3 ГОСТ 380-60	47	
16	ПВ3-02-009	Планка	1	0.9	Ст. 3 ГОСТ 380-60	47	
15	ПВ3-02-008	Планка	1	1.3	Ст. 3 ГОСТ 380-60	46	
14	ПВ3-02-007	Планка	2	0.6	Ст. 3 ГОСТ 380-60	46	
13	ПВ3-02-006	Планка	1	1.3	Ст. 3 ГОСТ 380-60	46	
12	ПВ3-02-005	Планка	1	1.6	Ст. 3 ГОСТ 380-60	46	
11	ПВ3-02-004	Планка	1	1.4	Ст. 3 ГОСТ 380-60	45	см. сеч. М-М
10	ПВ3-02-003	Планка	1	2.7	Ст. 3 ГОСТ 380-60	45	
9	ПВ3-01-006	Планка	1	1.0	Ст. 3 ГОСТ 380-60	45	
8	ПВ3-01-005	Планка	1	4.3	Ст. 3 ГОСТ 380-60	44	
7	ПВ3-01-004	Планка	1	0.4	Ст. 3 ГОСТ 380-60	44	
6	ПВ3-01-003	Планка	3	17.3	Ст. 3 ГОСТ 380-60	44	
5	ПВ3-02-002	Планка	1	2.7	Ст. 3 ГОСТ 380-60	45	
4	ПВ3-01-002	Планка	4	11.5	Ст. 3 ГОСТ 380-60	44	
3	ПВ1-02-002	Обшивка	1	48.0	Ст. 3 ГОСТ 380-60	13	
2	ПВ3-02-001	Обшивка	1	48.2	Ст. 3 ГОСТ 380-60	43	
1	ПВ3-02-100	Каркас створки правой	1	118.0	Сбор.	38	

ТК | Ворота противопожарные и противопожарные ворота нержавеющие | Серия 2.435-6

1968 г. | Створка правая. ПВ3-02-000 | Выпуск 3 | Лист 37

Госстрой СССР Союзгипронефтеспецпроект ГОСХИМПРОЕКТ г. Москва

Инв. № подл. | Подпись и дата | Взам. инв. №

Гл. инж. | Гл. спец. | Нач. сект. | Конструктор | Рисовал | Проверил | Копировал

Сычев | Клеер | Суханов | Шишкова | Сабурина | Стрыков

9328-03 41

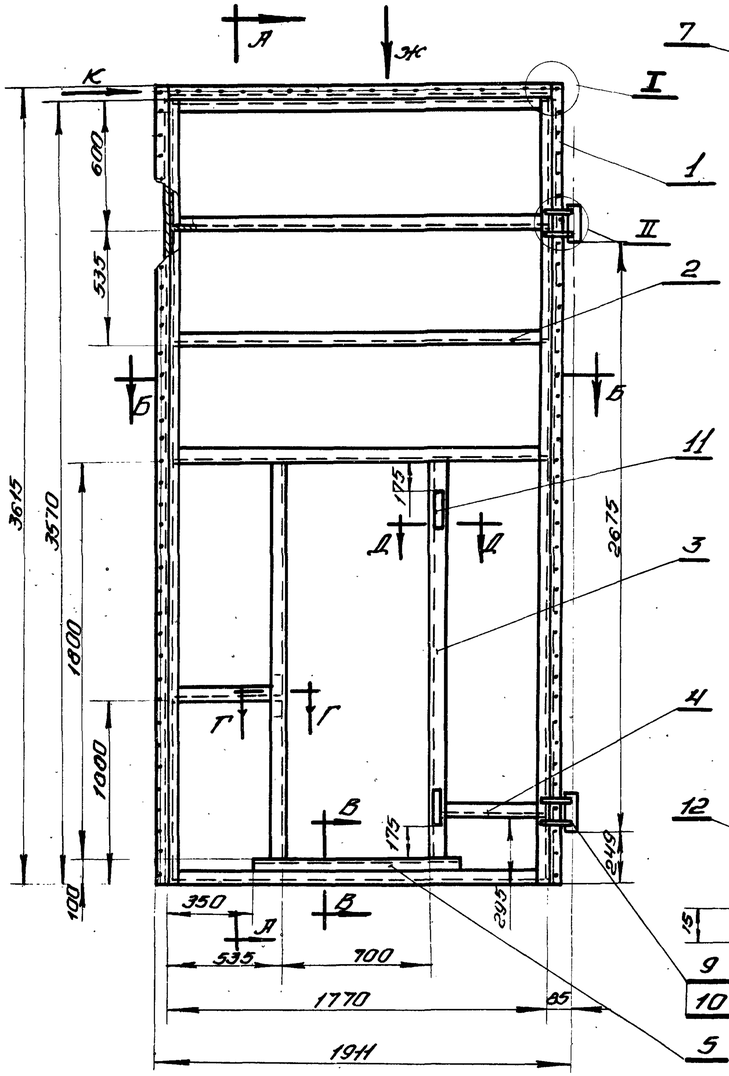

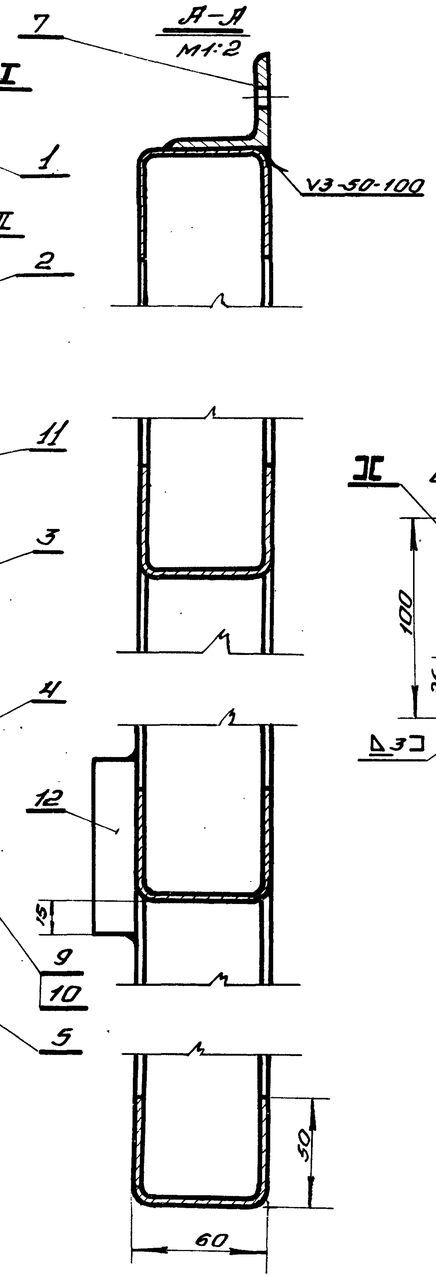

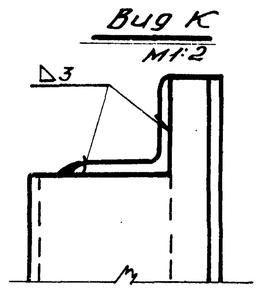

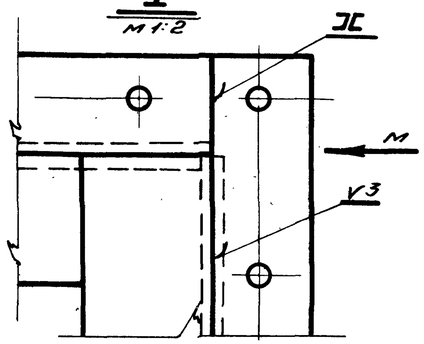

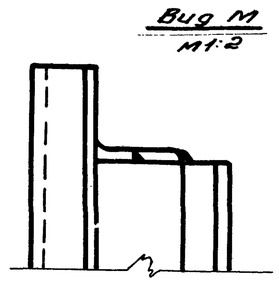

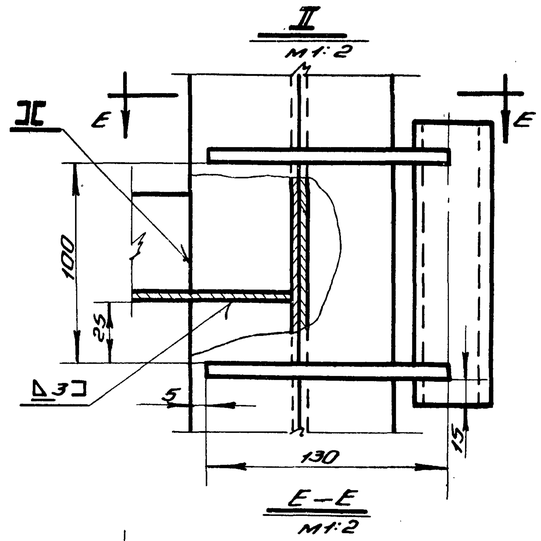

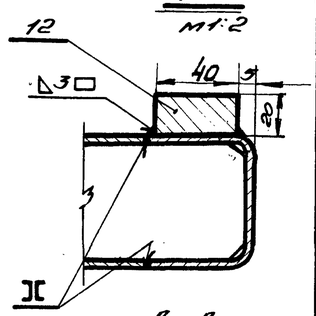

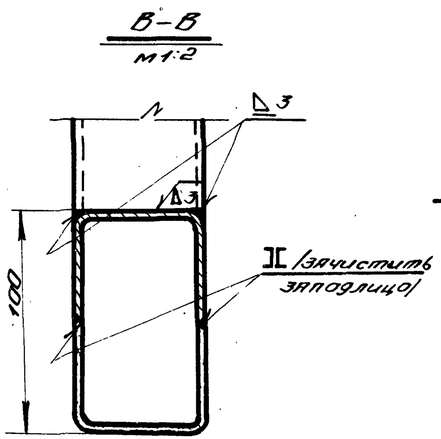

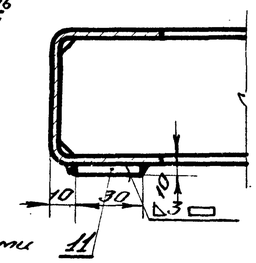

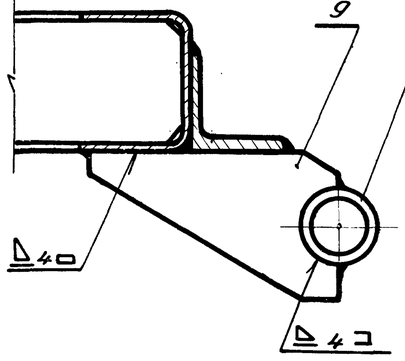

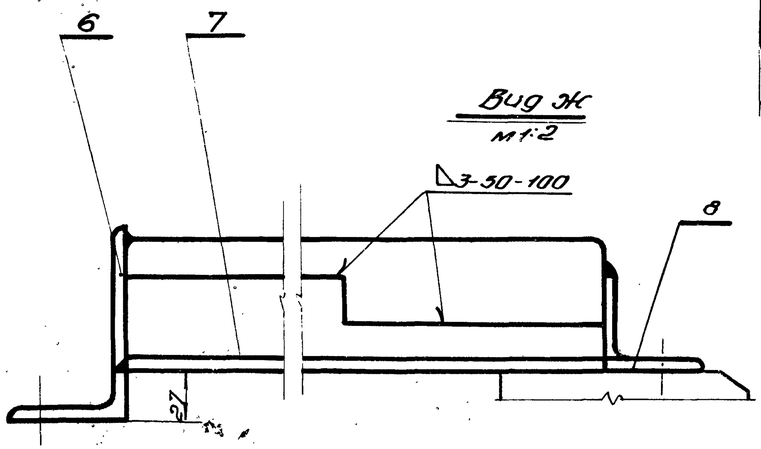

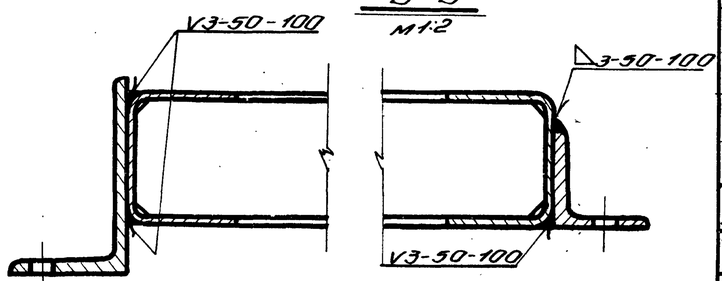

10 Сварку производить электродами тип Э 42 ГОСТ 9467-60.

Общий вес 118.0 кг. М 1:20

поз.	Обознач.	Наименование	Кол.	Вес	Материал	Лист	Поим.
12	ПВ1-02-108	Планка 20×40×80	1	0.5	Ст.3 ГОСТ 380-60	6/4	
11	ПВ1-02-107	Планка 10×30×150	2	0.4	Ст.3 ГОСТ 380-60	6/4	
10	ПВ1-01-107	Втулка	2	0.84	Ст.3 ГОСТ 380-60	9	
9	ПВ1-01-106	Косынка	4	1.68	Ст.3 ГОСТ 380-60	9	
8	ПВ3-02-103	Нащельник	1	11.5	Ст.3 ГОСТ 380-60	40	
7	ПВ3-02-102	Нащельник	1	5.0	Ст.3 ГОСТ 380-60	41	
6	ПВ3-02-101	Нащельник	1	24.1	Ст.3 ГОСТ 380-60	40	
5	ПВ1-02-103	Усилитель	1	3.75	Ст.3 ГОСТ 380-60	7	
4	ПВ1-02-102	Поперечина	2	3.28	Ст.3 ГОСТ 380-60	7	
3	ПВ1-02-101	Стойка	2	12.6	Ст.3 ГОСТ 380-60	7	
2	ПВ1-01-102	Поперечина	5	30.0	Ст.3 ГОСТ 380-60	7	
1	ПВ1-01-101	Стойка	2	25.0	Ст.3 ГОСТ 380-60	7	

ТК — Ворота противопожарные и противопожарные ворота искронедающие — Серия 2.435-6

1968г. Каркас створки правой. ПВ3-02-100 — Выпуск 3 — Лист 38

ГОСХИМПРОЕКТ г. Москва

Гл. инженер проекта Ю.Г. Ковалев
Гл. спец. Ю.Г. Сухарева

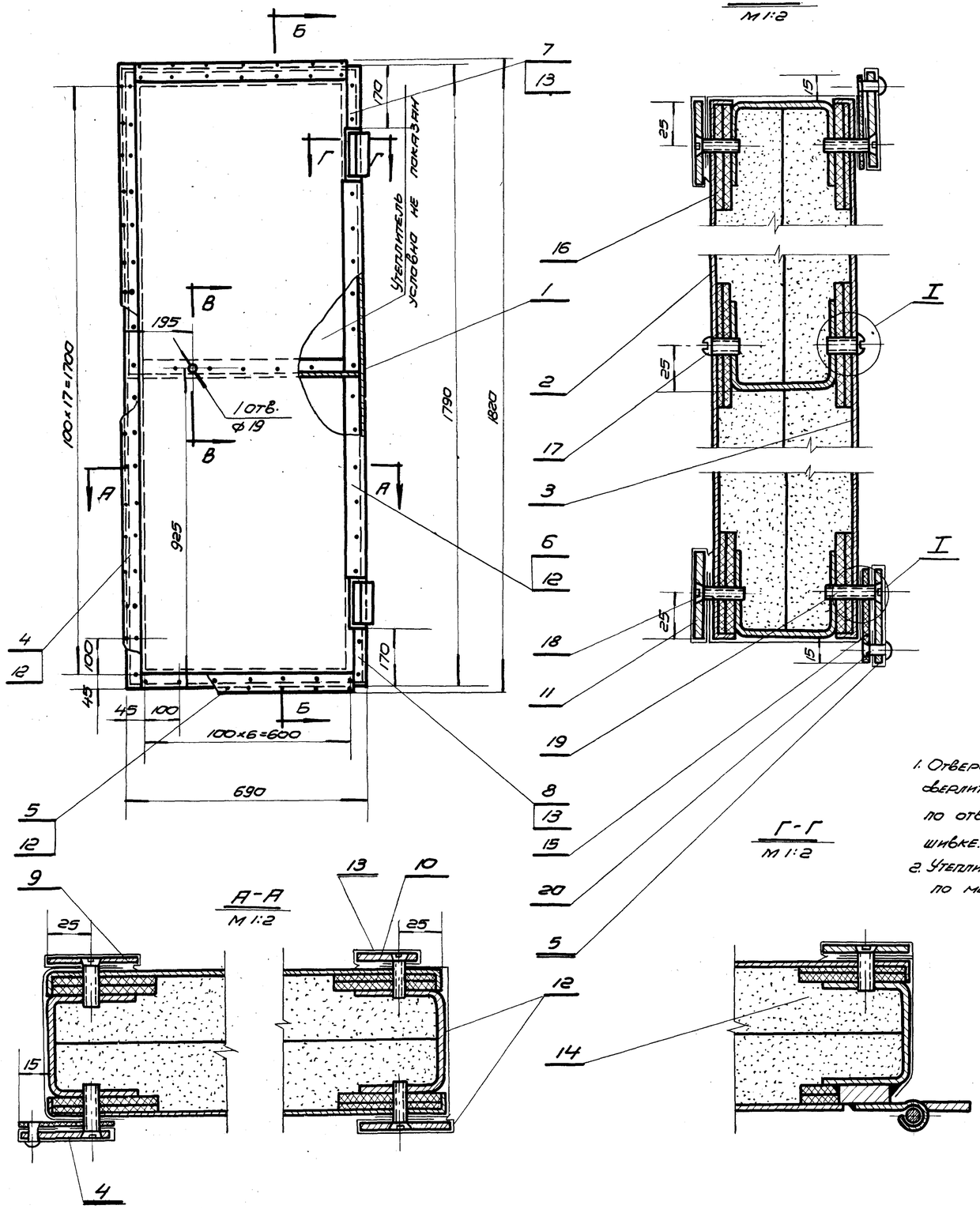

1. Отверстия под винты сверлить при монтаже по отверстиям в обшивке.
2. Утеплитель вырезать по месту.

Общий вес 103 кг. М 1:10

Поз.	Обознач.	Наименование	Кол.	Вес	Материал	Лист	Примеч.
20	ГОСТ 10300-62	Заклепка 5×12	25	0.01	Латунь Л62 ГОСТ 1019-47	—	
19	ГОСТ 1490-62	Винт М5×25	32	0.13	Ст. 3 ГОСТ 380-60	—	
18	ГОСТ 1490-62	Винт М5×20	62	0.18	Ст. 3 ГОСТ 380-60	—	
17	ГОСТ 1489-62	Винт М5×16	10	0.03	Ст. 3 ГОСТ 380-60	—	
16	ПВ1-01-007	Прокладка сеч. 60×5	21.16 п.м.	5.4	Плита-твердая древ-волокн. ГОСТ 4598-60	Б/Ч	е-по
15	ПВ1-02-004	Уплотнение сеч. 50×3	3.06 п.м.	0.45	Резина пласт. 3 т.м. ГОСТ 7338-65	Б/Ч	месту
14	ПВ1-01-004	Утеплитель	0.08 м³	31.4	Плита асбовер-микулитовая	Б/Ч	500×500×40
13	ПВ3-03-009	Полоса сеч. 0.4×70	1.8 п.м.	0.4	Латунь Л62 ГОСТ 931-52	Б/Ч	
12	ПВ3-03-008	Полоса сеч. 0.4×100	11.1 п.м.	3.8	Латунь Л62 ГОСТ 931-52	Б/Ч	
11	ПВ3-03-007	Планка	2	1.4	Ст. 3 ГОСТ 380-60	55	
10	ПВ3-03-006	Планка	1	0.9	Ст. 3 ГОСТ 380-60	48	
9	ПВ3-03-005	Планка	1	7.5	Ст. 3 ГОСТ 380-60	48	
8	ПВ3-03-004	Планка	1	0.2	Ст. 3 ГОСТ 380-60	48	
7	ПВ3-03-003	Планка	1	0.2	Ст. 3 ГОСТ 380-60	48	
6	ПВ3-02-006	Планка	1	1.8	Ст. 3 ГОСТ 380-60	46	
5	ПВ3-03-002	Планка	2	1.96	ГОСТ 380-60	47	
4	ПВ3-03-001	Планка	1	2.86	Ст. 3 ГОСТ 380-60	47	
3	ПВ1-03-002	Обшивка	1	12.0	Ст. 3 ГОСТ 380-60	15	
2	ПВ1-03-001	Обшивка	1	12.0	Ст. 3 ГОСТ 380-60	14	
1	ПВ1-03-100	Каркас калитки	1	20.0	Сбор.	7	

ТК	Ворота противопожарные и противопожарные ворота искронедающие	Серия 2.435-6	
1968 г.	Калитка. ПВ3-03-000	Выпуск 3	Лист 39

Согласовано

Инв. № 551

Лист 39

Рук. группы — Мещанин
Ст. техник — Бочарова
Проверил — Суханов
Сверила — Шинкова
Нач. с.т.п. — Гукин
Гл. инж. с.т.п. — Клеер
Гл. спец. — Садыков

Госстрой СССР
Союзхимнефтестройпроект
ГОСХИМПРОЕКТ
г. Москва

~ Остальное

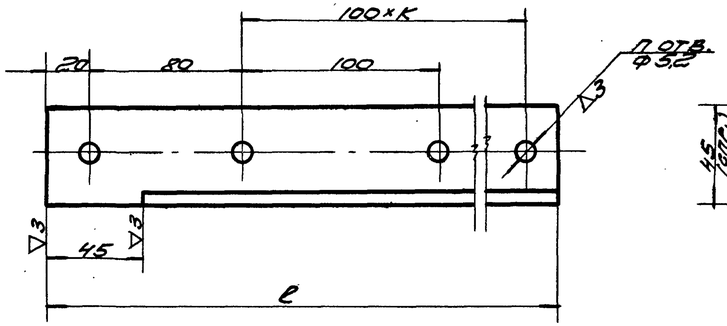

Обозначение	l	К	П	Вес 1 шт. в кг.
ПВ3-01-101	3615	35	36	11,5
ПВ4-01-101	3015	29	30	9,5

Чертил	Кан.	Нащельники		ПВ3-01-101 ПВ4-01-101	
Провер.	Сурин				
2.435-6 вып. 3		Угол. 45×45×5 ГОСТ 8509-57 равнобок. ст. 3 ГОСТ 380-60	Вес см. табл.	М 1:2	Лист 40

~ Остальное

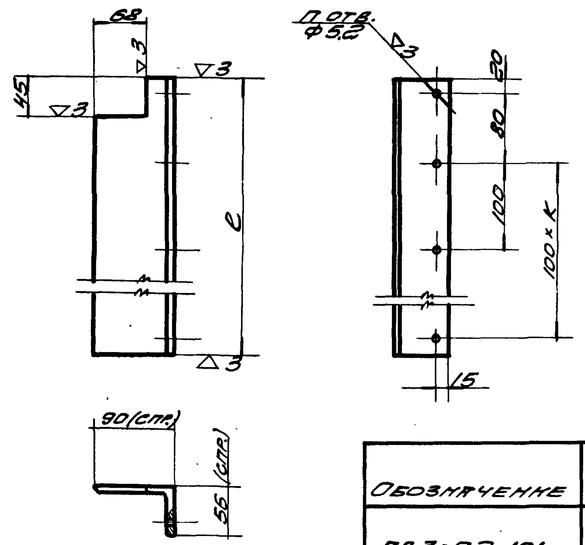

Обозначение	l	К	П	Вес 1 шт. в кг.
ПВ3-02-101	3615	35	36	24,1
ПВ4-02-101	3015	29	30	20,1

Чертил	Кан.	Нащельники		ПВ3-02-101 ПВ4-02-101	
Провер.	Сурин				
2.435-6 вып. 3		Угол. 90×56×6 ГОСТ 8510-57 неравнобок. ст. 3 ГОСТ 380-60	Вес см. табл.	М 1:5	Лист 40

~ Остальное

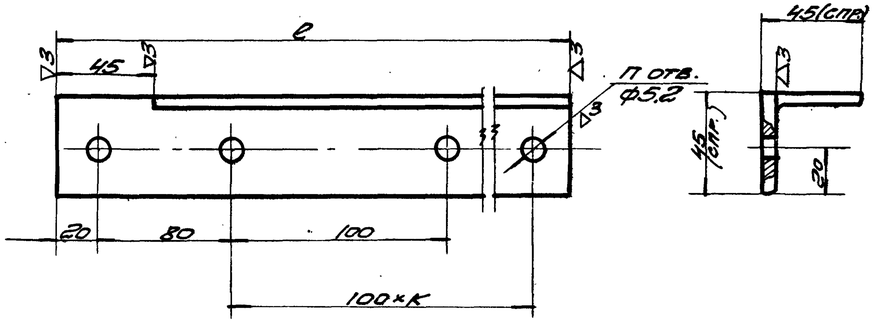

Обозначение	l	К	П	Вес 1 шт. в кг.
ПВ3-02-103	3615	35	36	11,5
ПВ4-02-102	3015	29	30	9,5

Чертил	Кан.	Нащельники		ПВ3-02-103 ПВ4-02-102	
Провер.	Сурин				
2.435-6 вып. 3		Угол. 45×45×5 ГОСТ 8509-57 равнобок. ст. 3 ГОСТ 380-60	Вес см. табл.	М 1:2	Лист 40

~ Остальное

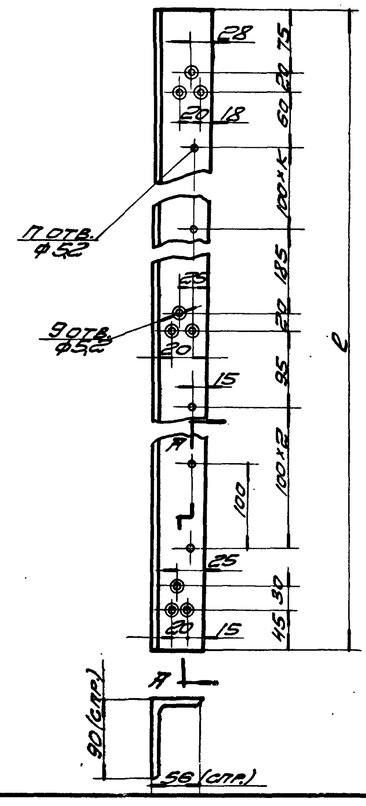

А-А
М2:1

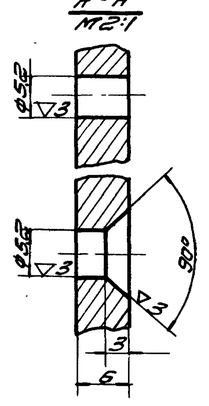

Обозначение	l	К	П	Вес 1 шт. в кг
ПВ3-01-103	3570	28	32	23,8
ПВ4-01-102	2970	22	26	19,8

Чертил	Кан.	Нащельники		ПВ3-01-103 ПВ4-01-102	
Провер.	Сурин				
2.435-6 вып. 3		Угол. 90×56×6 ГОСТ 8510-57 неравнобок. ст. 3 ГОСТ 380-60	Вес см. табл.	М 1:5	Лист 40
ТК		Ворота противопожарные и противопожарные ворота нескрепляющие. Нащельники для каркасов ПВ3-01-100, ПВ4-01-100, ПВ3-02-100 и ПВ4-02-100.		Серия 2.435-6	
1968 г.				Выпуск 3	Лист 40

ГОСПРОМПРОЕКТ г. Москва

Инв. № подл. | Подп. и дата | Взам. инв. № | Инв. № дубл. | Подп. и дата

Гл. инж. проекта Кореев
Гл. спец. Стахиков
Сверил Шишкова

ШИФР	1651
ЛИСТ	41
ИНВ. №	

Госстрой СССР
Союзхимнефтестройпроект
ГОСХИМПРОЕКТ
г. Москва.

Нач. С.Т.П.	Гутмин		
Гл. инж. С.Т.П.	Клеер		
Гл. спец.	Садыков		
Техник	Карпов		
Проверил	Сухаков		

Остальное

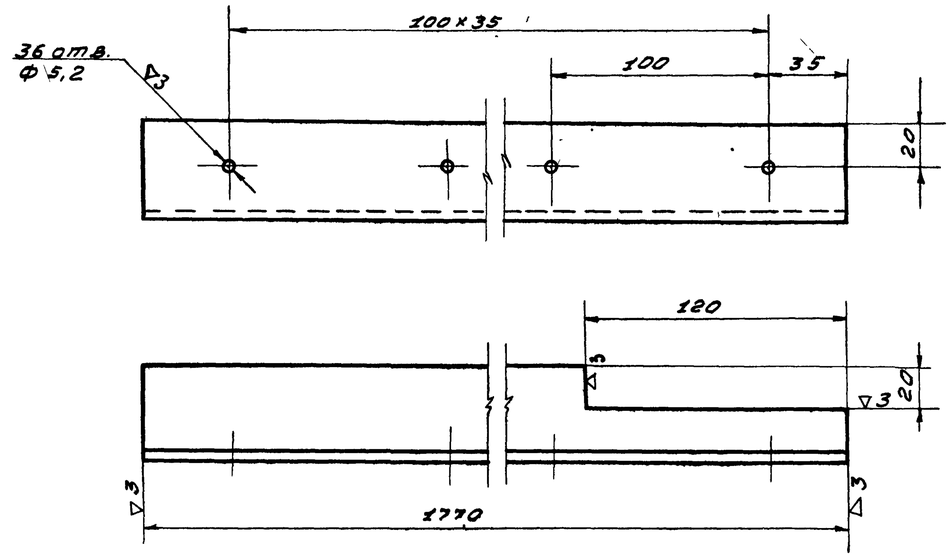

Чертил.		Нащельник	ПВЗ-02-102		
Проверил.					
2.435-6 вып.3	Угол равнобок. 45×45×5 ГОСТ 8509-57 СТ.3 ГОСТ 380-60	Вес 5.0	М-б 1:2	Лист 41	

Остальное

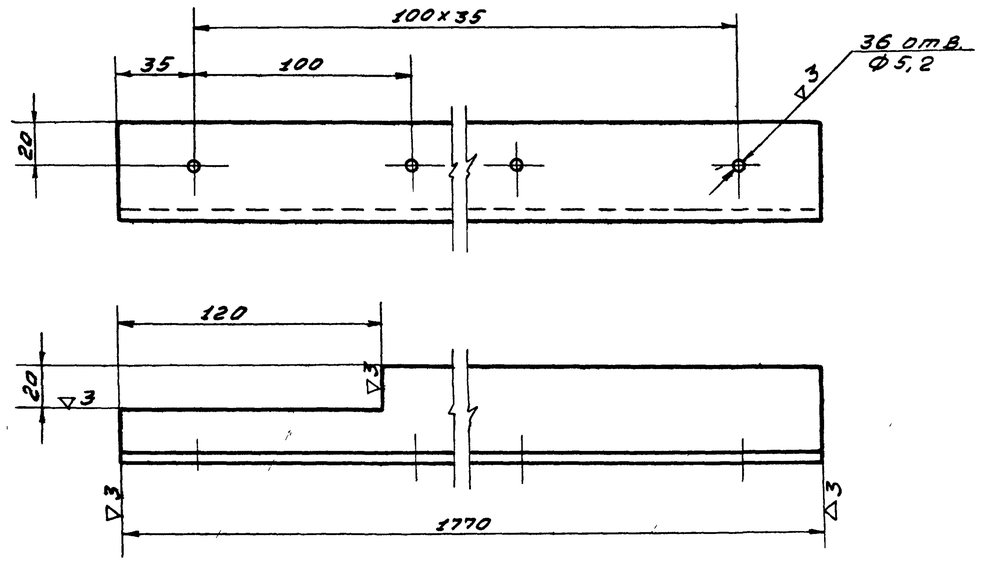

Чертил.		Нащельник	ПВЗ-01-102	
Проверил.				
2.435-6 вып.3	Угол. равнобок. 45×45×5 ГОСТ 8509-57 СТ.3 ГОСТ 380-60	Вес 5.0	М-б 1:2	Лист 41
ТК	Ворота противопожарные и противопожарные ворота искронедающие		Серия 2.435-6	
1968г.	Детали. ПВЗ-01-102, ПВЗ-02-102		Выпуск 3	Лист 41

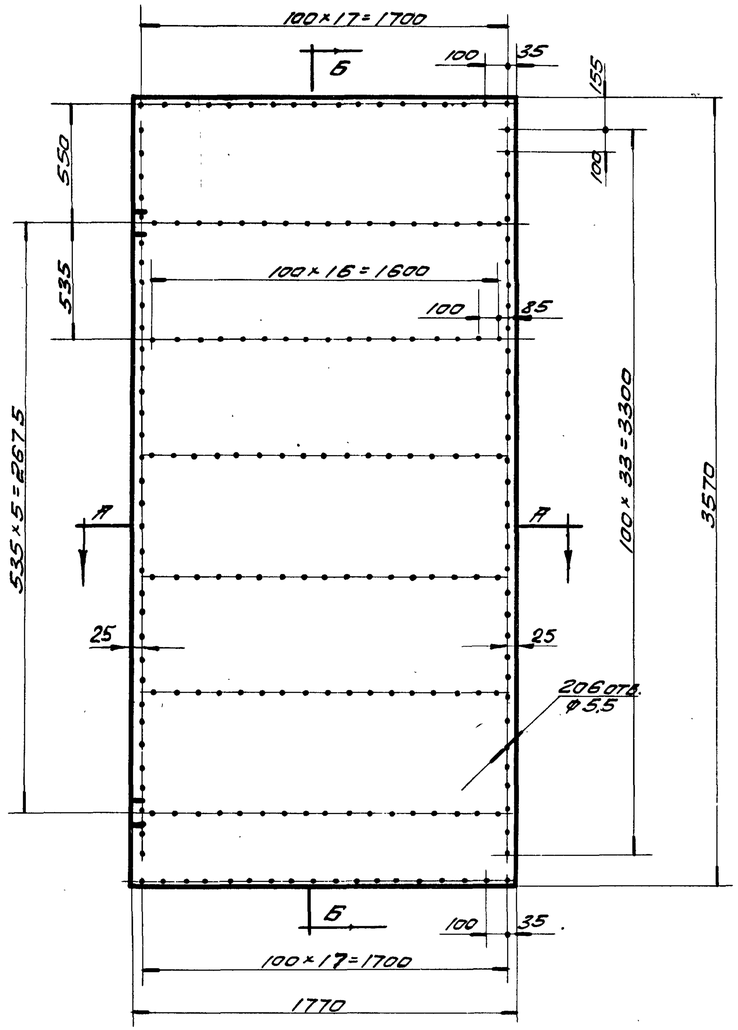

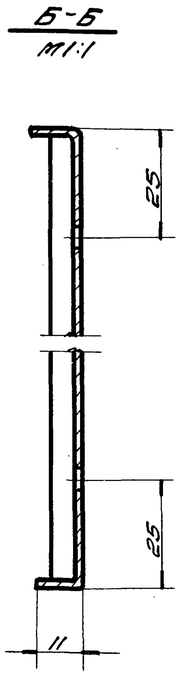

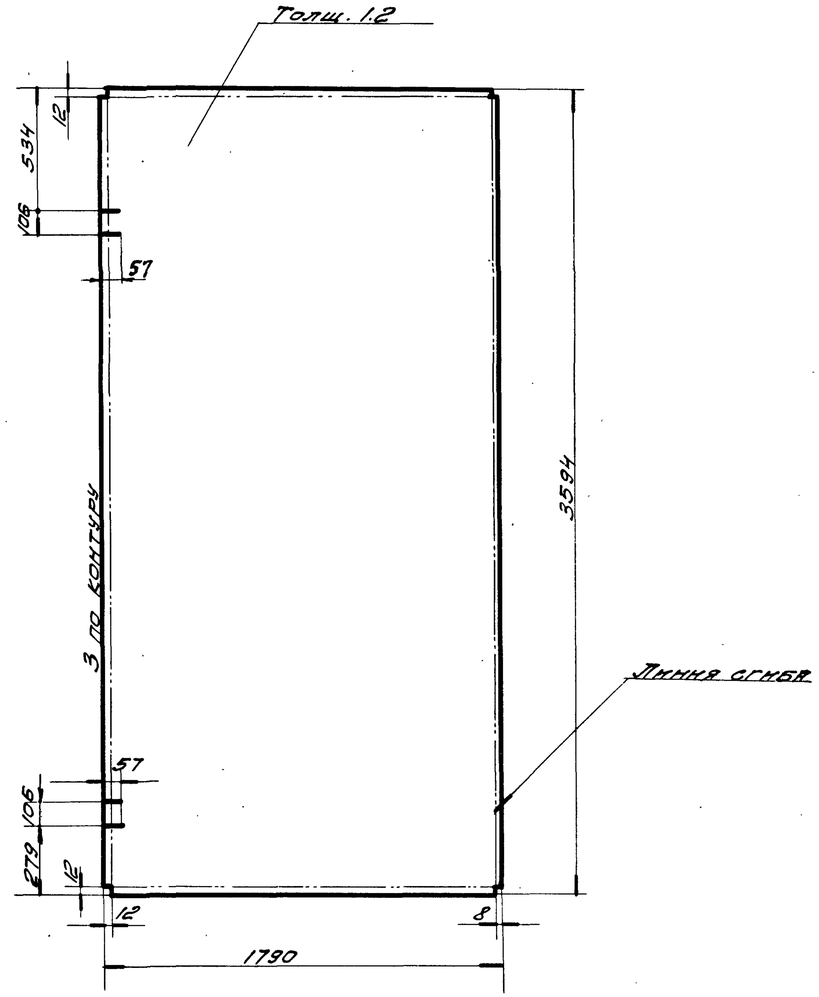

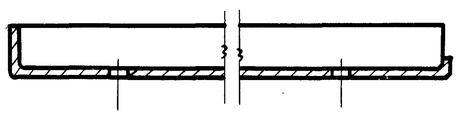

Сварку отогнутых кромок производить электродами типа Э42 ГОСТ 9467-60.
Шов снаружи зачистить.

Чертил. / Провер.	Обшивка		ПВЗ-01-001	
2.435-6. Вып. 3	Лист 1.2 ГОСТ 3680-57 / Ст. 3 ГОСТ 380-60	Вес 59,5	М-б 1:20	Лист 42
ТК	Ворота противопожарные и противопожарные ворота искронедающие.		Серия 2.435-6	
1968г.	Деталь створки левой. ПВЗ-01-001.		Выпуск 3	Лист 42

1651
Лист 42
Инв. №
Согласовано
Рук. гр. Мещанов
Ст. тех. Сухов
Провер. Сухов
Нач. стр. Гуткин
Гл. инж. стр. Глеер
Гл. спец. Садыков
Союзхимнефтестромпроект
ГОСХИМПРОЕКТ
г. Москва

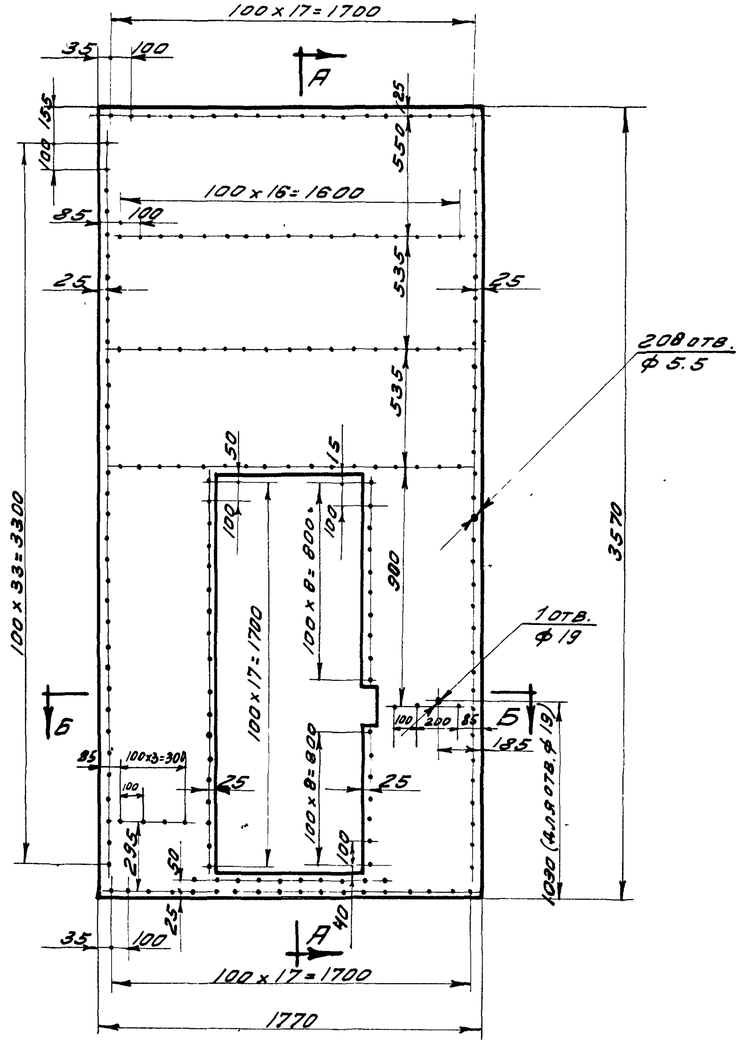

А-А
М 1:2

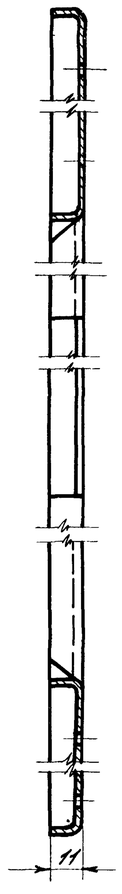

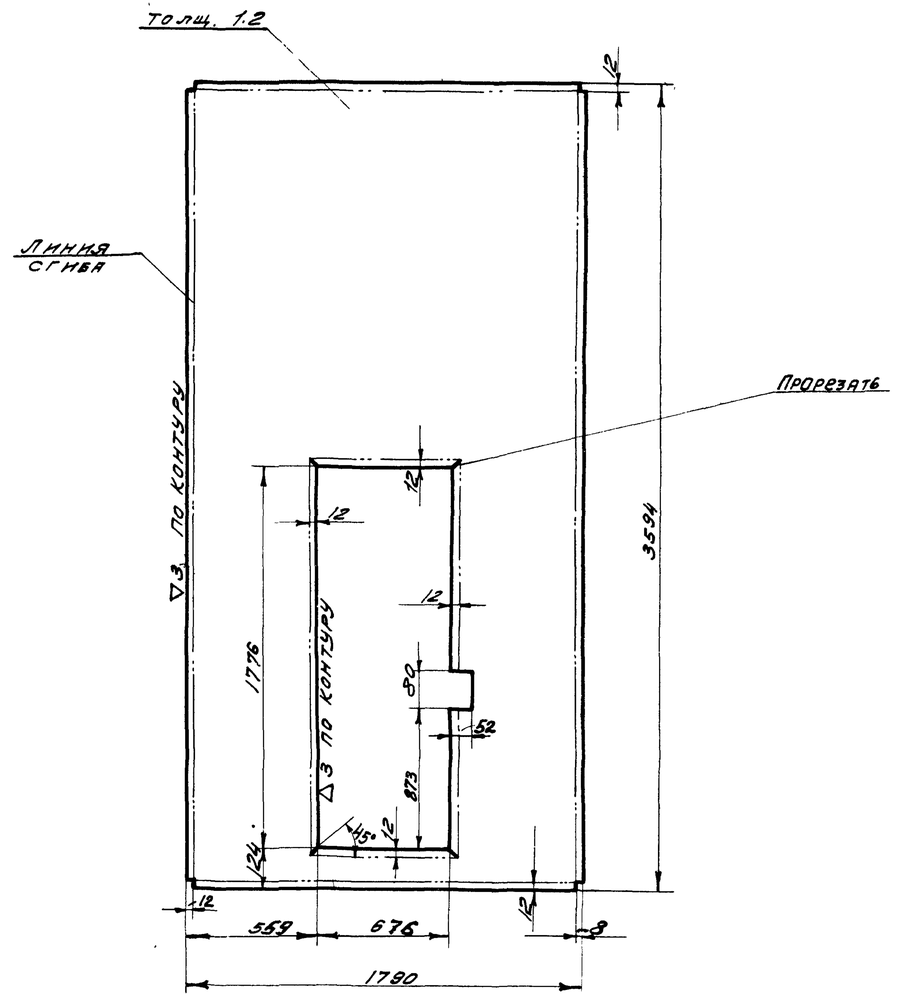

Б-Б
М 1:2

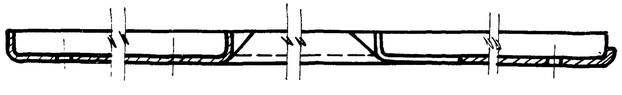

Сварку отогнутых кромок производить электродами типа Э 42 ГОСТ 9467-60 шов снаружи зачистить.

Чертил		Обшивка	ПВЗ-02-001		
Провер.					
2.435-6. Вып.3	Лист 1.2 ГОСТ 3680-57 Ст.3 ГОСТ 380-60	Вес 48.2	М-Б 1:20	Лист 43	
ТК	Ворота противопожарные и, противопожарные ворота искронедающие		Серия 2.435-6		
1968г.	Деталь створки правой. ПВЗ-02-001		Выпуск 3	Лист 43	

Госстрой СССР Союзгипростройпроект ГОСХИМПРОЕКТ г. Москва

Гл. инж. проекта Мещанкова; Ст. техник Боуерова; Рук. группы Суханов; Гл. спец. Шинков; Нач. с.т.п. Сидоров; Гл. инженер Сутягин; Гл. спец. Сидоров

Инв. № подл. | Подпись и дата | Взам. инв. №

Шифр 1651 | Лист 1.1 | Инв. №

Согласовано:

Гл. специалист Сальков | Нач. сект. Стеер | Гл. инж. Стеер | Нач. с.т.д. Гзен. ж

Рук. группы Шилов | Техник Сорокина | Техник Сулаков

ГОСХИМПРОЕКТ
г. Москва

Госстрой СССР
Союзхимжелезстройпроект

остальное

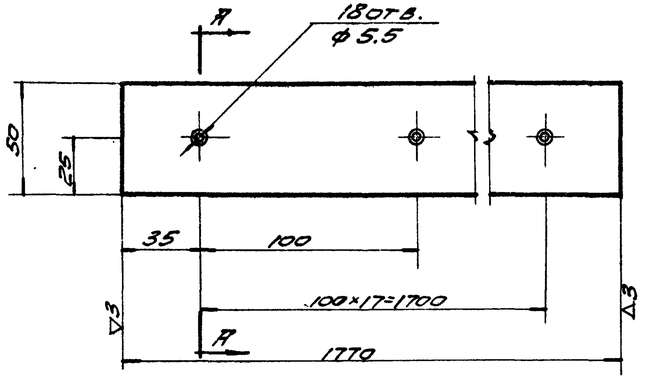

А-А
М5:1

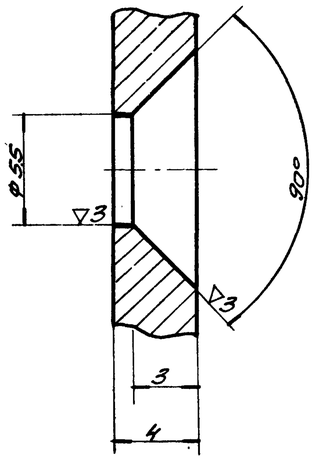

Чертил	Бойц	Планка	ПВ3-01-002		
Провер.	Шилов		Вес	М·5	Лист
2.435-6 вып. 3	Полоса 4×50 ГОСТ 103-57 / ст.3 ГОСТ 380-60		2.88	1:2	44

остальное

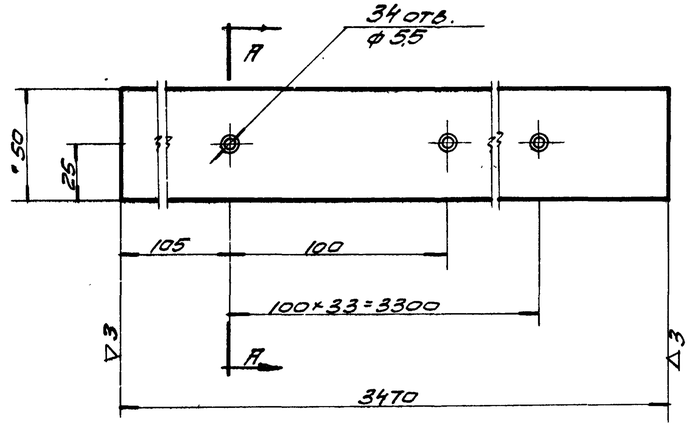

А-А
М5:1

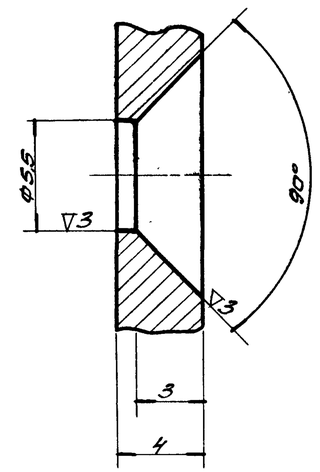

Чертил	Бойц	Планка	ПВ3-01-003		
Провер.	Шилов		Вес	М·5	Лист
2.435-6 вып. 3	Полоса 4×50 ГОСТ 103-57 / ст.3 ГОСТ 380-60		5.75	1:2	44

остальное

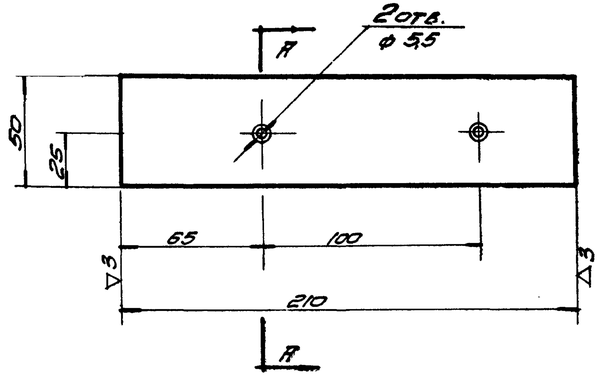

А-А
М5:1

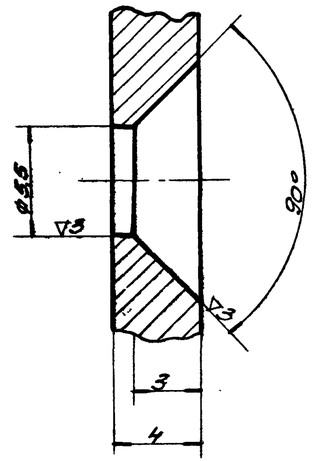

Чертил	Бойц	Планка	ПВ3-01-004		
Провер.	Шилов		Вес	М·5	Лист
2.435-6 вып. 3	Полоса 4×50 ГОСТ 103-57 / ст.3 ГОСТ 380-60		0.4	1:2	44

остальное

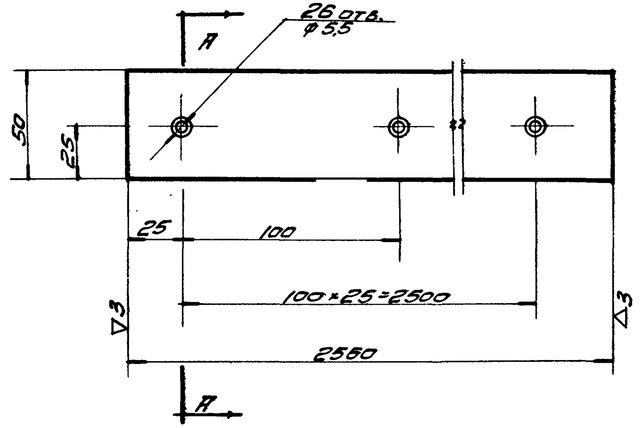

А-А
М5:1

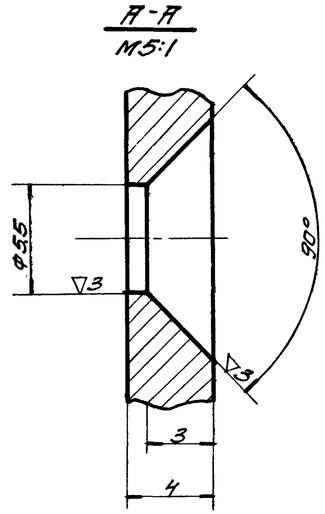

Чертил	Бойц	Планка	ПВ3-01-005		
Провер.	Шилов		Вес	М·5	Лист
2.435-6 вып. 3	Полоса 4×50 ГОСТ 103-57 / ст.3 ГОСТ 380-60		4.3	1:2	44
ТК	Ворота противопожарные и противопожарные ворота искронедающие		Серия 2.435-6		
1968 г.	Детали. ПВ3-01-002, ПВ3-01-003, ПВ3-01-004, ПВ3-01-005.		Выпуск 3	Лист 44	

~ остальное

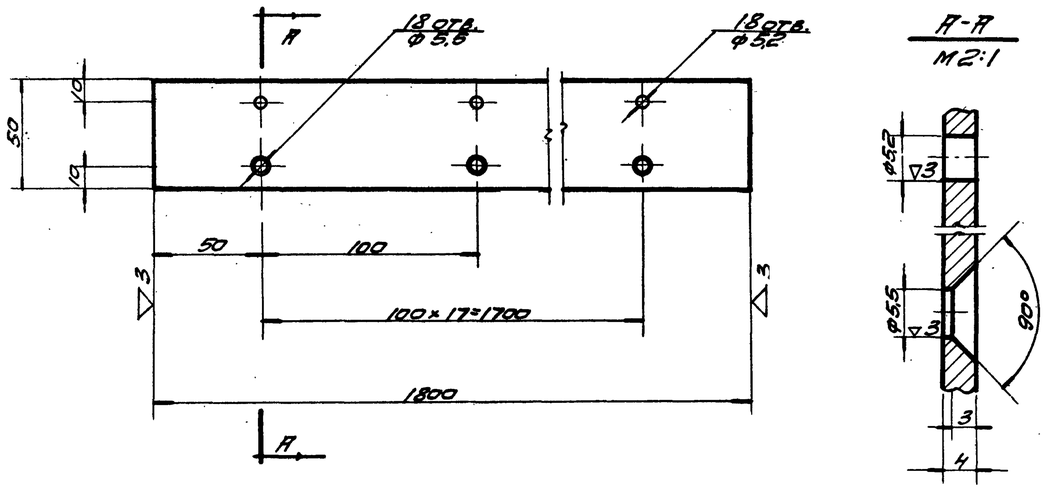

А-А
М2:1

Чертил	Бобр	Планка	ПВ3-02-002		
Провер.			Вес	М 1:5	Лист
2.435-6 вып. 3	Полоса 4×50 ГОСТ 103-57 / ст. 3 ГОСТ 380-60		2,90	1:2	45

~ остальное

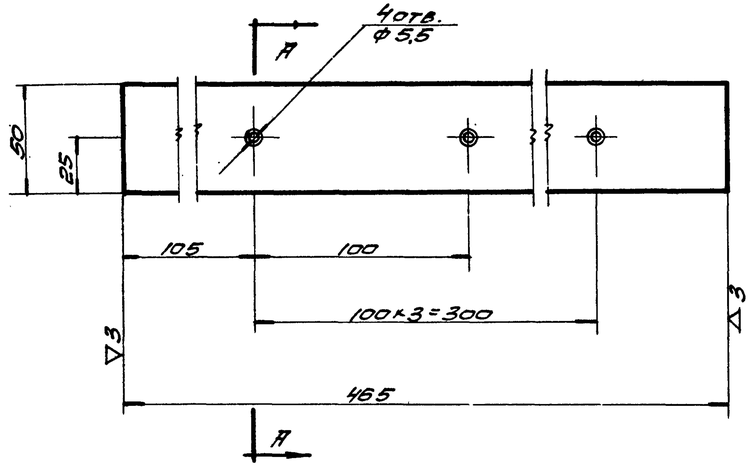

А-А
М5:1

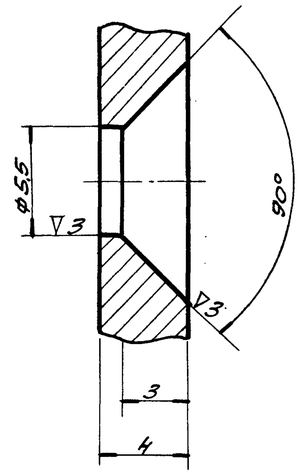

Чертил	Бобр	Планка	ПВ3-01-006		
Провер.			Вес	М 1:5	Лист
2.435-6 вып. 3	Полоса 4×50 ГОСТ 103-57 / ст. 3 ГОСТ 380-60		0,7	1:2	45

~ остальное

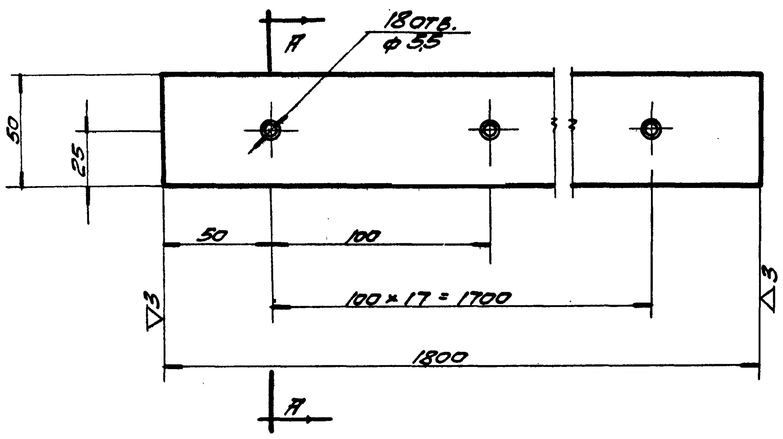

А-А
М5:1

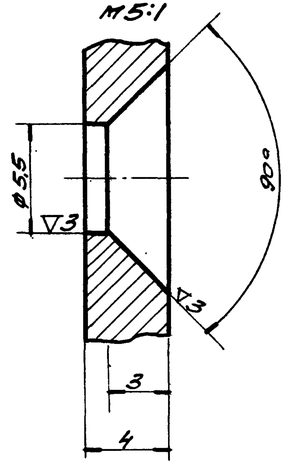

Чертил	Бобр	Планка	ПВ3-02-003		
Провер.			Вес	М 1:5	Лист
2.435-6 вып. 3	Полоса 4×50 ГОСТ 103-57 / ст. 3 ГОСТ 380-60		2,7	1:2	45

~ остальное

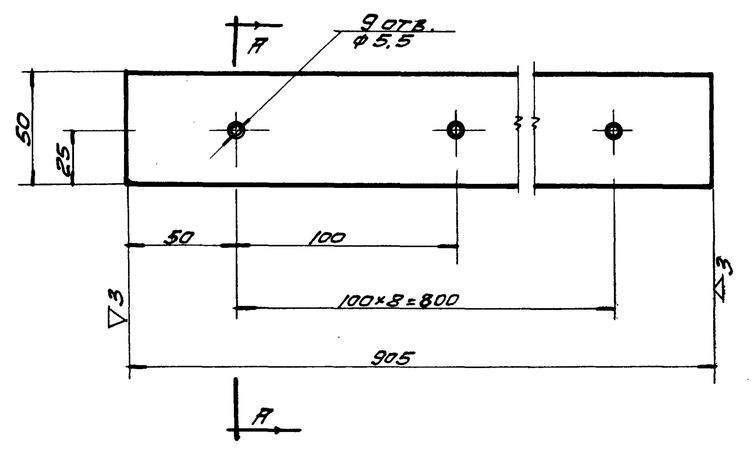

А-А
М5:1

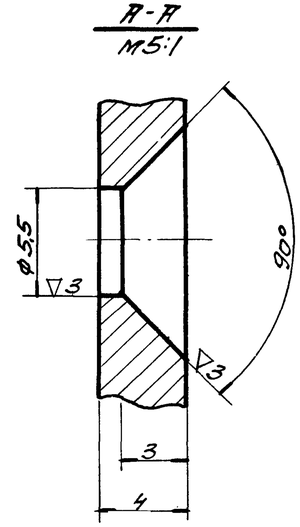

Чертил	Бобр	Планка	ПВ3-02-004		
Провер.			Вес	М 1:5	Лист
2.435-6 вып. 3	Полоса 4×50 ГОСТ 103-57 / ст. 3 ГОСТ 380-60		1,4	1:2	45
ТК	Ворота противопожарные и противопожарные ворота искронедающие			Серия 2.435-6	
1968г.	Детали. ПВ3-02-004; ПВ3-02-003; ПВ3-01-006; ПВ3-02-002			Выпуск 3	Лист 45

Гл. инж. пр. Гетьман; Гл. инж. сект. Клебер; Гл. спец. Сарыкова; Рук. с.г.п. Гетьман; Техник Крепов; Проверил Суханов

ГОСХИМПРОЕКТ г. Москва

Специализированный государственный проектный институт

~ остальное

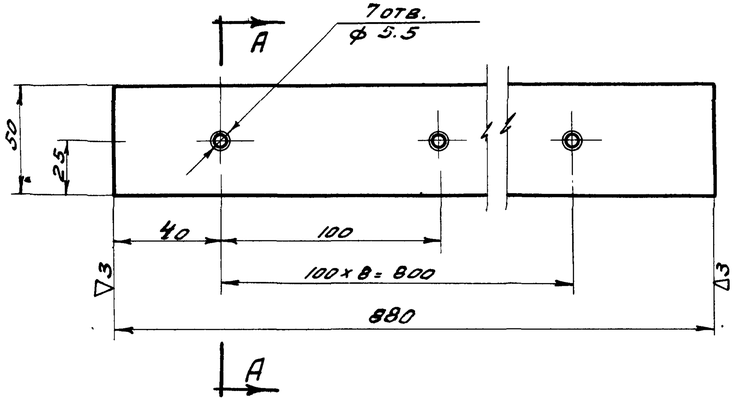

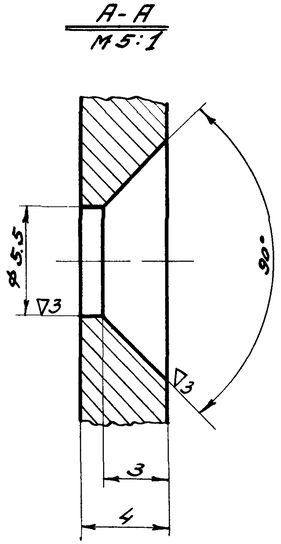

Чертил		Планка	ПВ3-02-005		
Проверил					
2.435-6 вып. 3	Полоса 4х50 ГОСТ 103-57 Ст. 3 ГОСТ 380-60		Вес 1.6	М-б 1:2	Лист 46

~ остальное

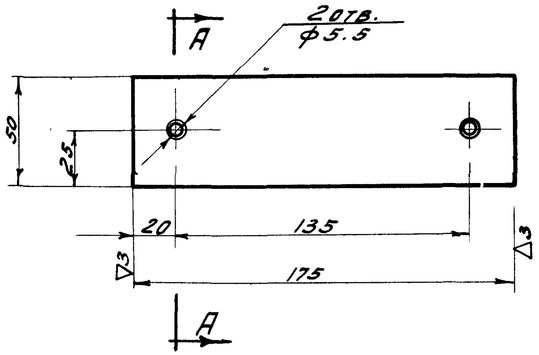

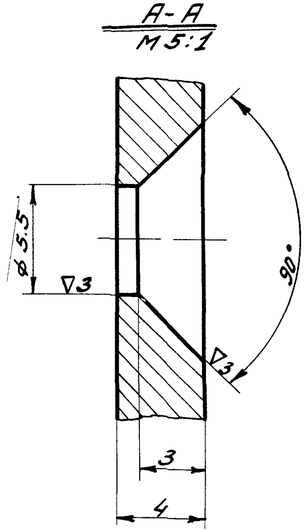

Чертил		Планка	ПВ3-02-007		
Проверил					
2.435-6 вып. 3	Полоса 4х50 ГОСТ 103-57 Ст. 3 ГОСТ 380-60		Вес 0.3	М-б 1:2	Лист 46

Госстрой СССР
Союзгипростроммонтаж
ГОСХИМПРОЕКТ
г. Москва

ГИП		
Гл. инж. отд.	Клеер	
Нач. сект.	Гуськин	
Техник	Карпов	
Ук. группы чертежей	Суханов	
Гл. спец.	Сладков	

~ остальное

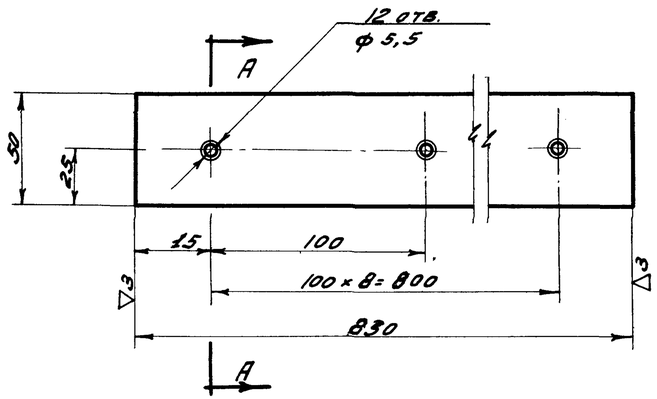

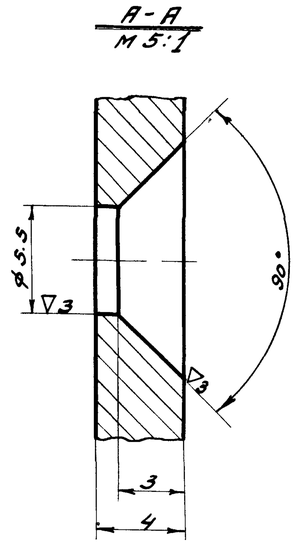

Чертил		Планка	ПВ3-02-006		
Проверил					
2.435-6 вып. 3	Полоса 4х50 ГОСТ 103-57 Ст. 3 ГОСТ 380-60		Вес 1.3	М-б 1:2	Лист 46

~ остальное

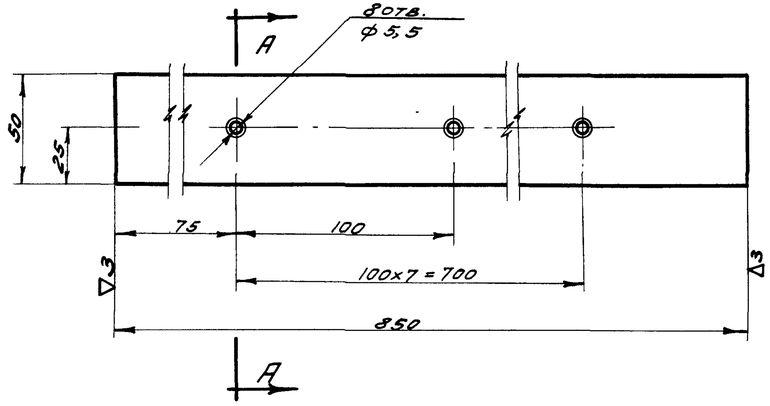

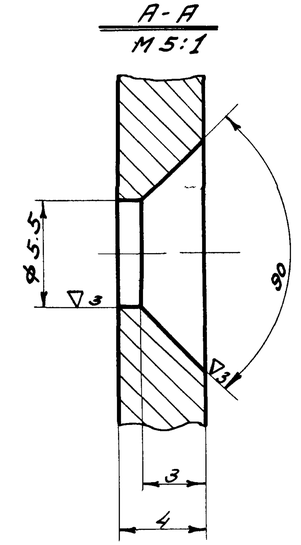

Чертил		Планка	ПВ3-02-008		
Проверил					
2.435-6 вып. 3	Полоса 4х50 ГОСТ 103-57 Ст. 3 ГОСТ 380-60		Вес 1.3	М-б 1:2	Лист 46
ТК	Ворота противопожарные и противопожарные ворота искронедающие			Серия 2.435-6	
1968 г.	Детали. ПВ3-02-005, ПВ3-02-006, ПВ3-02-007, ПВ3-02-008			Выпуск 3	Лист 46

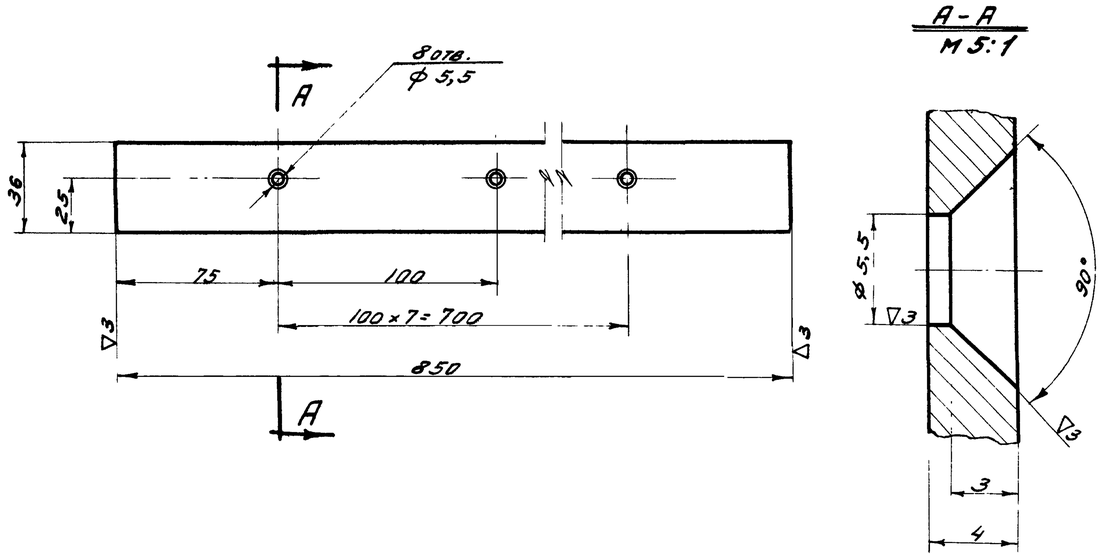

Чертил		Планка	ПВ3-02-009		
Проверил					
2.435-6 вып. 3	Полоса 4×50 ГОСТ 103-57 / Ст.3 ГОСТ 380-60	Вес 0.9	М-Б 1:2	Лист 47	

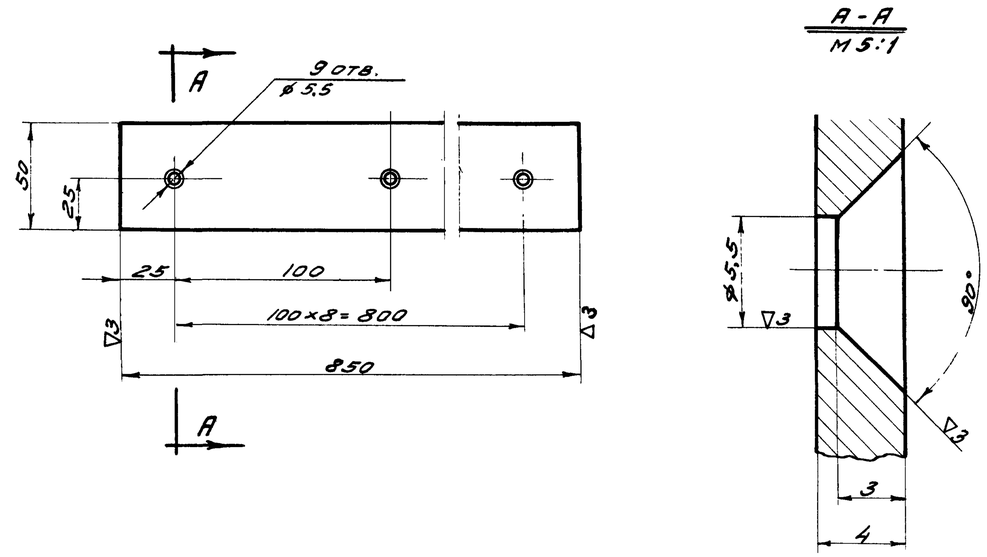

Чертил		Планка	ПВ3-02-010		
Проверил					
2.435-6 вып. 3	Полоса 4×50 ГОСТ 103-57 / Ст.3 ГОСТ 380-60	Вес 1.3	М-Б 1:2	Лист 47	

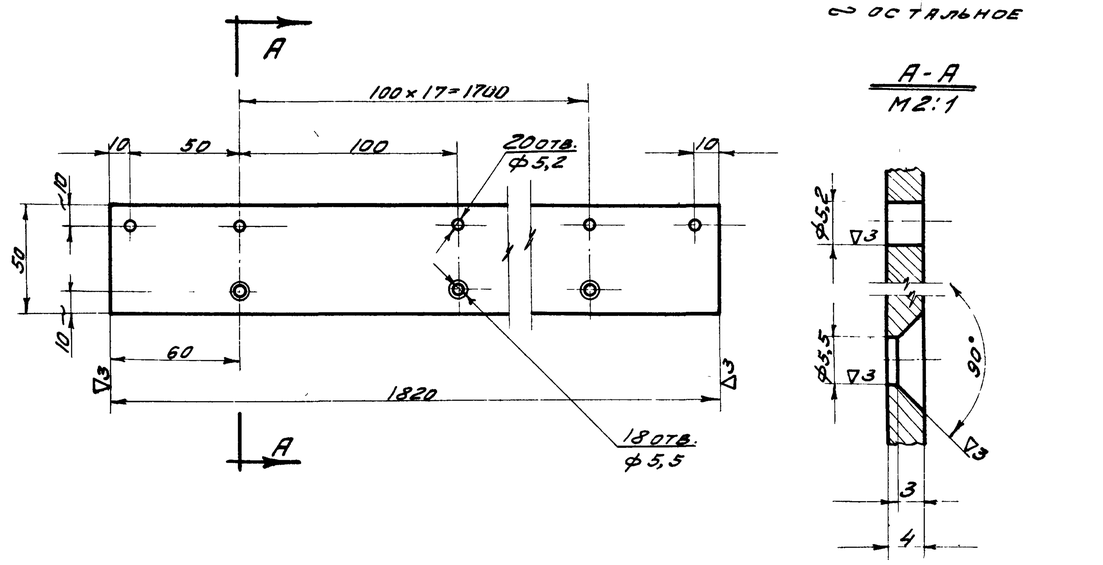

Чертил		Планка	ПВ3-03-001		
Проверил					
2.435-6 вып. 3	Полоса 4×50 ГОСТ 103-57 / Ст.3 ГОСТ 380-60	Вес 2,9	М-Б 1:2	Лист 47	

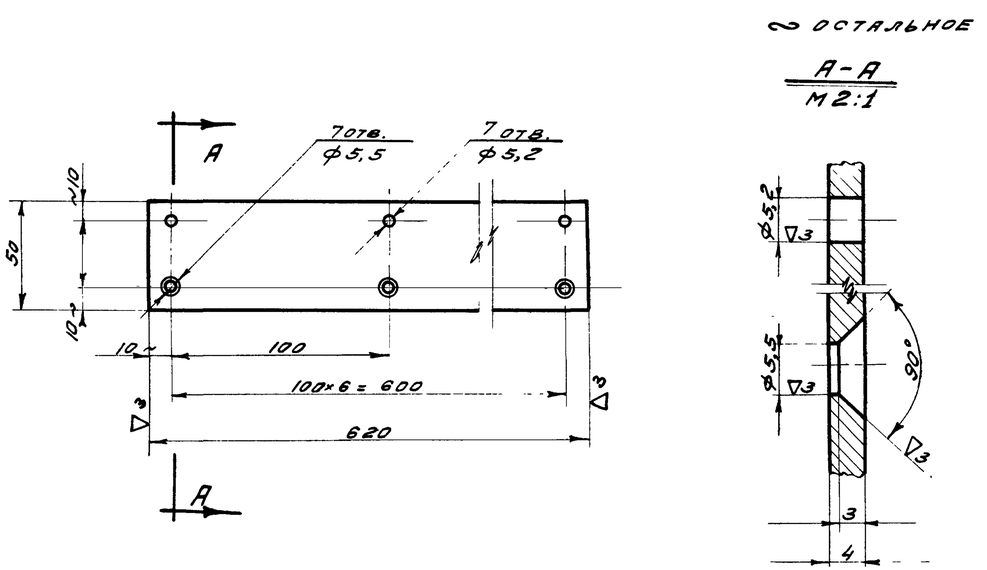

Чертил		Планка	ПВ3-03-002		
Проверил					
2.435-6 вып 3	Полоса 4×50 ГОСТ 103-57 / Ст 3 ГОСТ 380-60	Вес 0,88	М-Б 1:2	Лист 47	
ТК	Ворота противопожарные и противопожарные ворота искронедающие			Серия 2.435-6	
1968 г.	Детали. ПВ3-02-010, ПВ3-02-009, ПВ3-03-001, ПВ3-03-002			Выпуск 3	Лист 47

Госстрой СССР
Союзхимнефтестройпроект
ГОСХИМПРОЕКТ
г. Москва

Техник	Карпов	
Проверил	Суханов	
Сверила	Шинкова	
Нач. СТП	Гуткин	
Гл. инж. ст.	Клеер	
Гл. спец.	Садыков	

Остальное

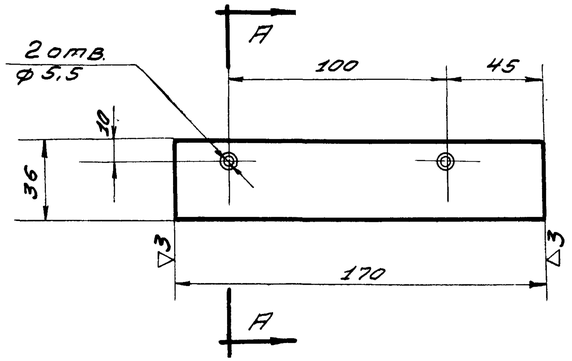

А-А
М 5:1

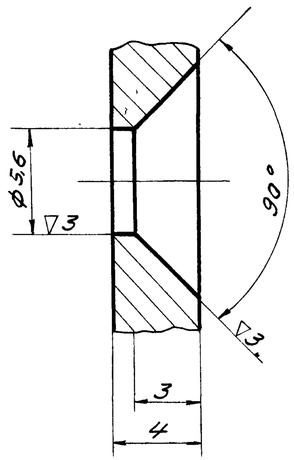

Чертил. Сидорова		Планка	ПВ3-03-004		
Проверил.			Вес	М-б	Лист
2.435-6 вып. 3	Полоса 4х36 ГОСТ 103-57 / Ст.3 ГОСТ 380-60		0,2	1:2	48

Остальное

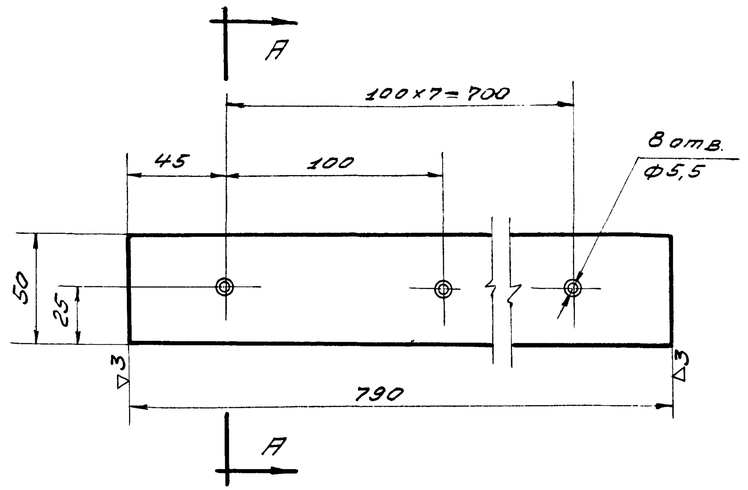

А-А
М 6:1

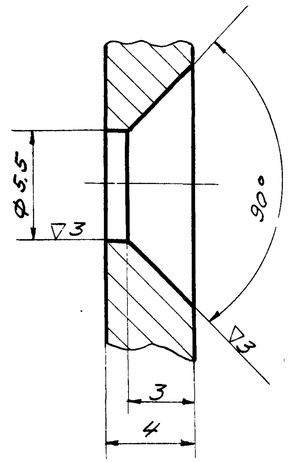

Чертил. Сидорова		Планка	ПВ3-03-005		
Проверил.			Вес	М-б	Лист
2.435-6 вып. 3	Полоса 4х50 ГОСТ 103-57 / Ст.3 ГОСТ 380-60		7,5	1:2	48

Остальное

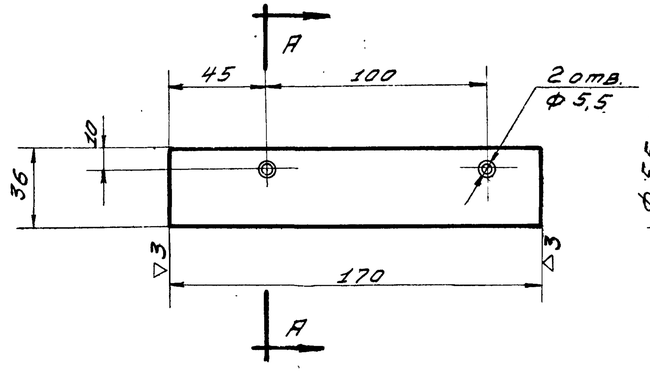

А-А
М 5:1

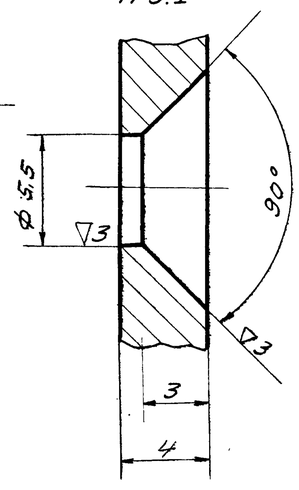

Чертил.		Планка	ПВ3-03-003		
Проверил.			Вес	М-б	Лист
2.435-6 вып. 3	Полоса 4х36 ГОСТ 103-57 / Ст.3 ГОСТ 380-60		0,2	1:2	48

Остальное

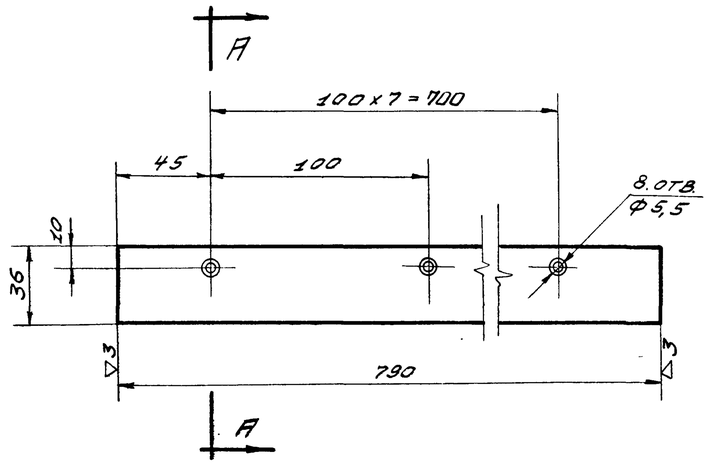

А-А
М 5:1

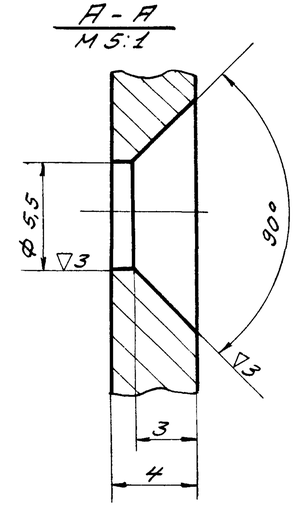

Чертил.		Планка	ПВ3-03-006		
Проверил.			Вес	М-б	Лист
2.435-6 вып. 3	Полоса 4х36 ГОСТ 103-57 / Ст.3 ГОСТ 380-60		0,9	1:2	48
ТК	Ворота противопожарные и противопожарные ворота искронедающие.			Серия 2.435-6	
1968г.	Детали. ПВ3-03-003, ПВ3-03-004, ПВ3-03-005, ПВ3-03-006.			Выпуск 3	Лист 48

Гл. инж. Шинкова; Гл. спец. Сидорова; Нач. сект. Клеер; Рук. группы Сухарев; Техник Карпов; Гл. инженер Шапиро

Госстрой СССР Союз. нефтестройпроект ГОСХИМПРОЕКТ г. Москва

Шифр 1651-... Лист 49 Альбом

▽3 Остальное

Острые кромки притупить

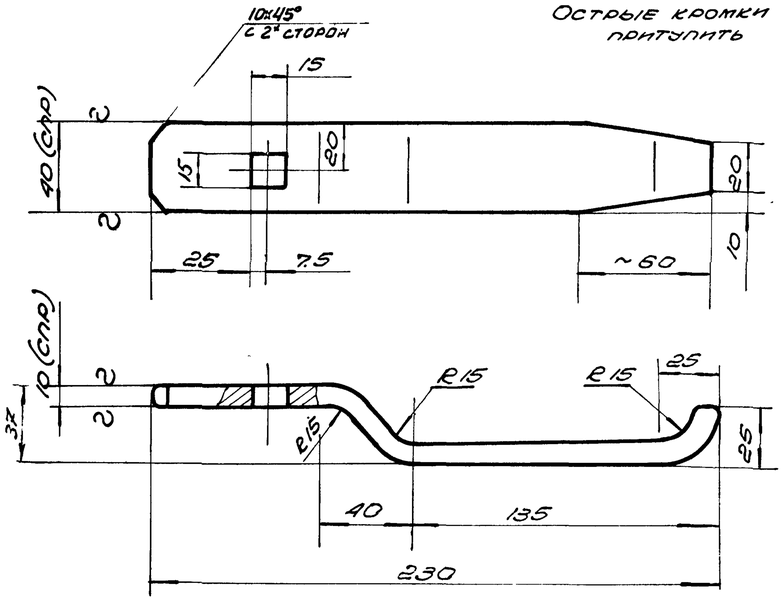

Заготовка ℓ=260

Чертил		Ручка малая	ПВ3-04-001		
Провер.			Вес	Масшт.	Лист
2.435-6 Вып.3		Полоса Л62Т.10×40×250 ГОСТ 931-52	0,86	1:2,5	49

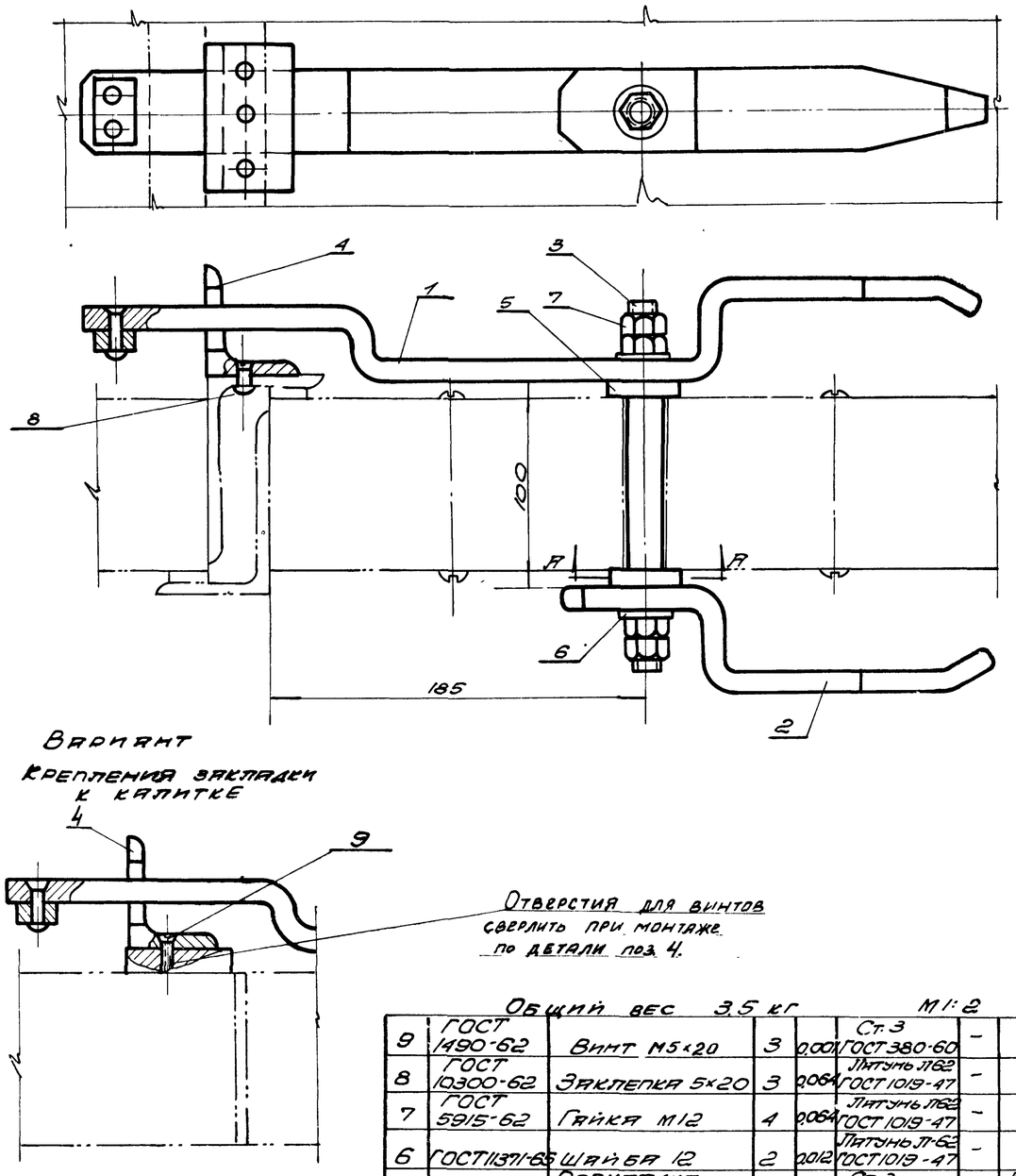

Вариант крепления закладки к калитке

А-А
М1:1

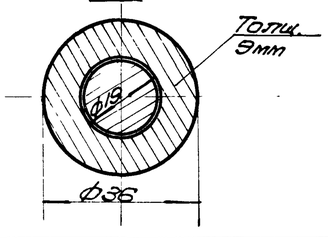

▽3 Остальное

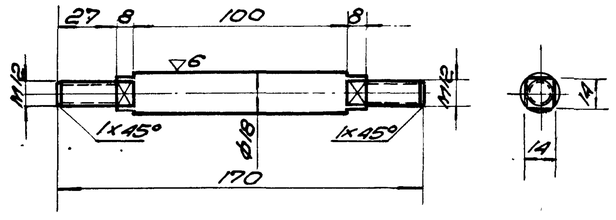

Чертил		Ось	ПВ3-04-002		
Провер.			Вес	М-б	Лист
2.435-6 Вып 3		Пр. Л62-Т-КР.19 ГОСТ 2060-60	0,29	1:2	49

Общий вес 3,5 кг М1:2

Поз.	Обозначение	Наименование	Кол.	Вес	Материал	Лист	Примеч.
9	ГОСТ 1490-62	Винт М5×20	3	0,001	Ст.3 ГОСТ 380-60	–	
8	ГОСТ 10300-62	Заклепка 5×20	3	0,004	Латунь Л62 ГОСТ 1019-47	–	
7	ГОСТ 5915-62	Гайка М12	4	0,064	Латунь Л62 ГОСТ 1019-47	–	
6	ГОСТ 11371-65	Шайба 12	2	0,012	Латунь Л-62 ГОСТ 1019-47	–	
5	ПВ1-04-005	Прокладка Dн=36; dвн=19; S=9мм	2	0,108	Ст.3 ГОСТ 380-60	6А	Круг 36 ГОСТ 2590-57
4	ПВ3-04-003	Закладка	1	0,21	Ст.3 ГОСТ 380-60	50	
3	ПВ3-04-002	Ось	1	0,29	Латунь Л62 ГОСТ 1019-47	49	
2	ПВ3-04-001	Ручка малая	1	0,86	Латунь Л62 ГОСТ 1019-47	49	
1	ПВ3-04-100	Ручка большая	1	1,70	Сеор.	50	

ТК	Ворота противопожарные и противопожарные ворота искронедающие		Серия 2.435-6	
1968л	Щеколда. ПВ3-04-000. Общий вид и детали.		Выпуск 3	Лист 49

Согласовано

Госстрой СССР Союзгипротеатр Госкомитет по гражданскому строительству и архитектуре

ГОСХИМПРОЕКТ г. Москва

Гл. спец. Самарков; Нач. сект. Елагер; Гл. инж. Гуляев; Рук. гр. Шишкина; Исполн. Шикова; Проверил Сафонов; Т. контр. Крылов; Инв. № подл.

Шифр	
1651	
Лист	
50	
Инв. №	

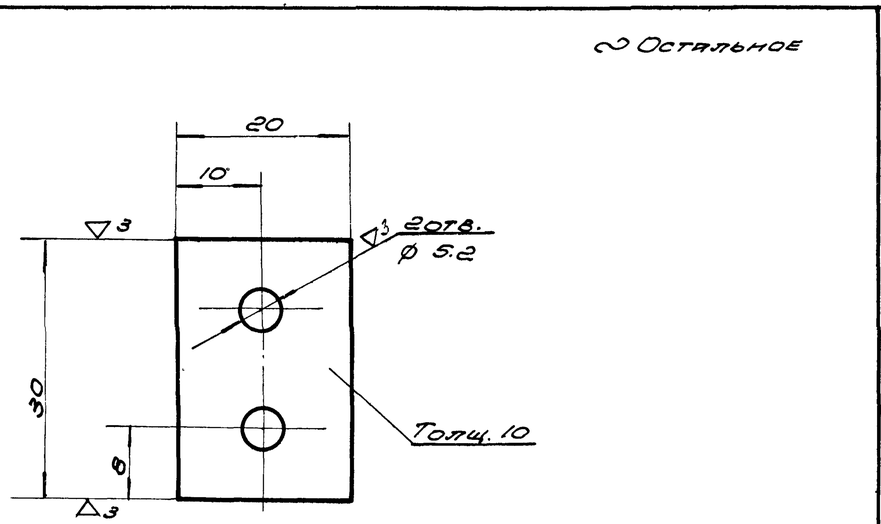

Чертил		Противовес	ПВ3-04-102		
Проверил			Вес	М-б	Лист
2.435-6 Вып.3		Полоса Л62 10×20 ГОСТ 931-52	0.10	2:1	50

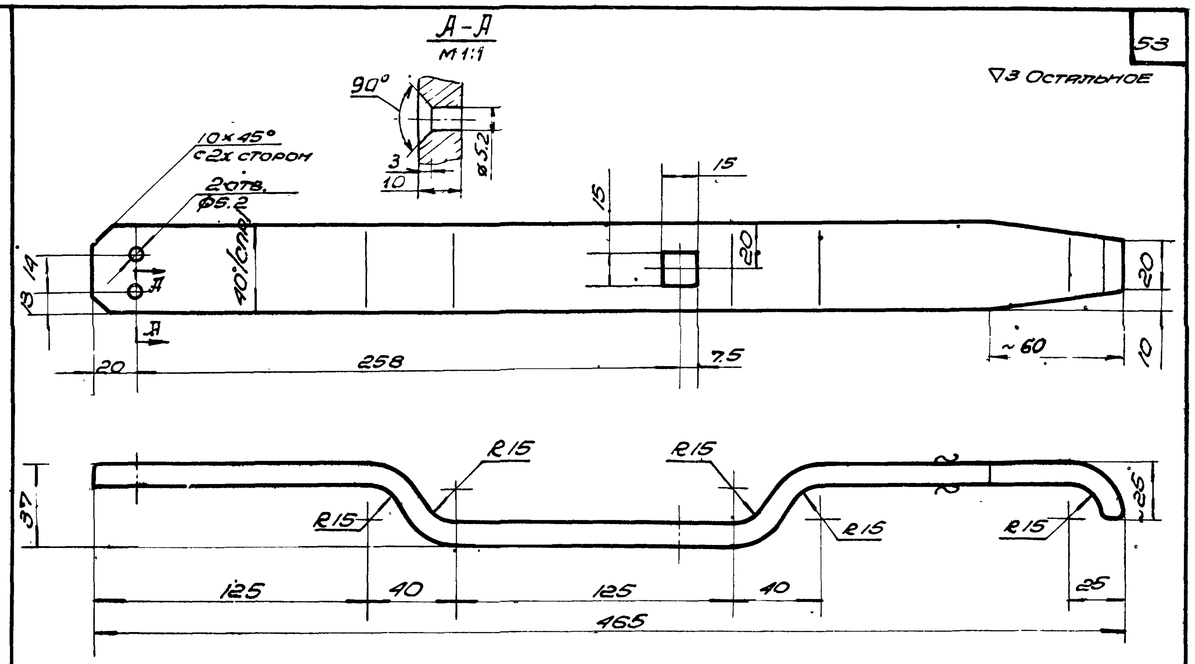

Острые кромки притупить

Заготовка ℓ=510

Чертил		Рукоятка	ПВ3-04-101		
Проверил			Вес	М-б	Лист
2.435-6 Вып.3		Полоса Л62 10×40 ГОСТ 931-52	1,70	1:2	50

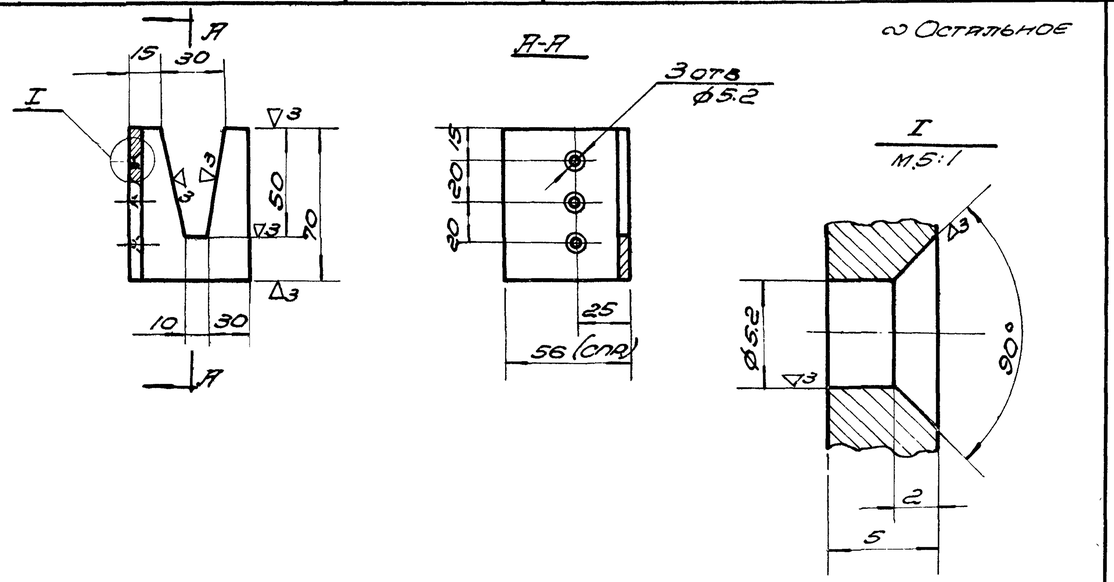

Чертил		Закладка	ПВ3-04-003		
Проверил			Вес	М-б	Лист
2.435-6 Вып.3		Угол. 56×56×5 ГОСТ 8509-57 равнобок. Ст3 ГОСТ 380-60	0.21	1:2	50

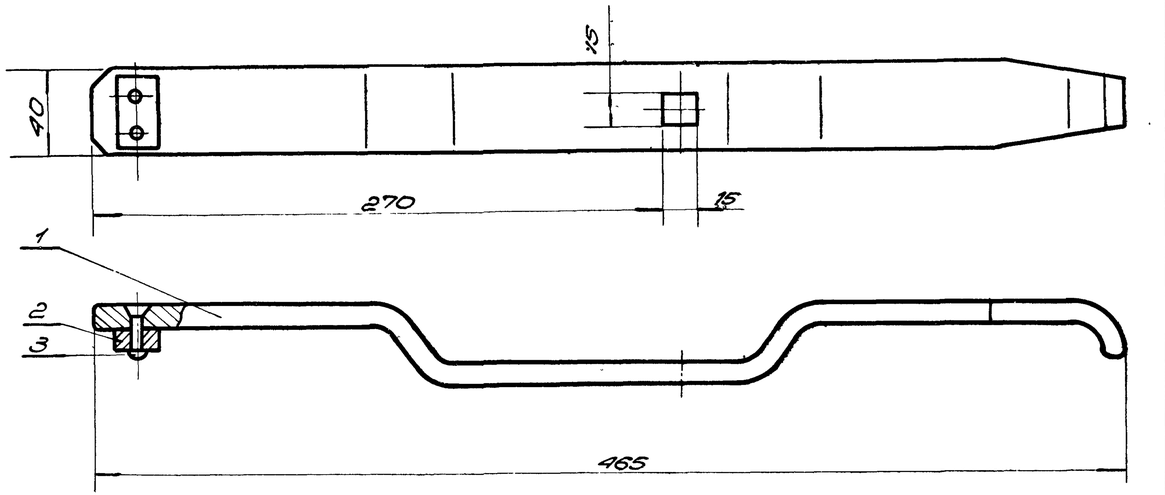

Общий вес 1.7 кг. М1:2

NN поз.	Обознач.	Наименование	Кол.	Вес	Материал	Лист	Примеч.
3	ГОСТ 10300-62	Заклепка 5×20	2	0.001	Латунь Л62 ГОСТ 1019-47	—	
2	ПВ3-04-102	Противовес	1	0.05	Латунь Л62 ГОСТ 1019-47	50	
1	ПВ3-04-101	Рукоятка	1	1.65	Латунь Л62 ГОСТ 1019-47	50	

ТК	Ворота противопожарные и противопожарные ворота искронедающие	Серия 2.435-6	
1968 г.	Ручка большая. ПВ3-04-100. Общий вид. Детали. ПВ3-04-101, ПВ3-04-102, ПВ3-04-003	Выпуск 3	Лист 50

Гос. Комитет по строительству
ГОСХИМПРОЕКТ
г. Москва

Нач. СТП Гуткин
Гл. инж. СТ.П. Клеер
Рук. груп. Мещанов
Проверил Суханов

Шифр 651
Лист 51
Инв. №

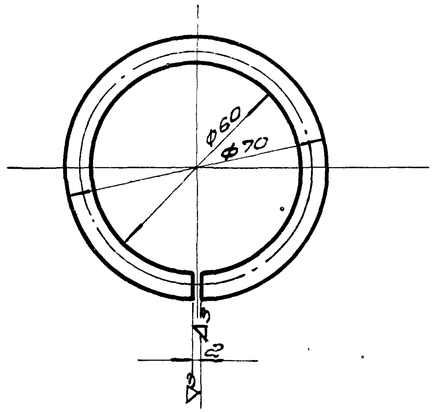

Заготовка с=202мм

Чертил		Кольцо	ПВ3-05-006		
Проверил			Вес	Масшт.	Лист
2.435-6 вып. 3		Пл Л62 Т-КР5 ГОСТ 2060-60	0.04	1:1	51

∇3

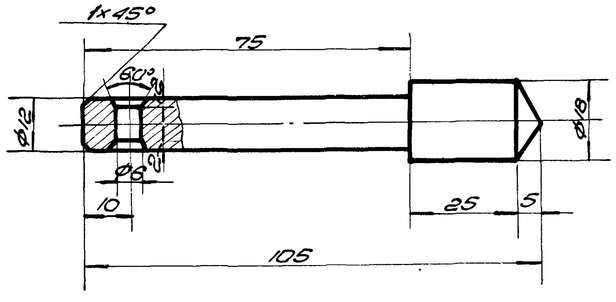

Чертил		Стержень	ПВ3-05-003		
Провер.			Вес	Масшт.	Лист
2.435-6 вып. 3		Пл Л62-Т-Кр.18 ГОСТ 2060-60	0.13	1:1	51

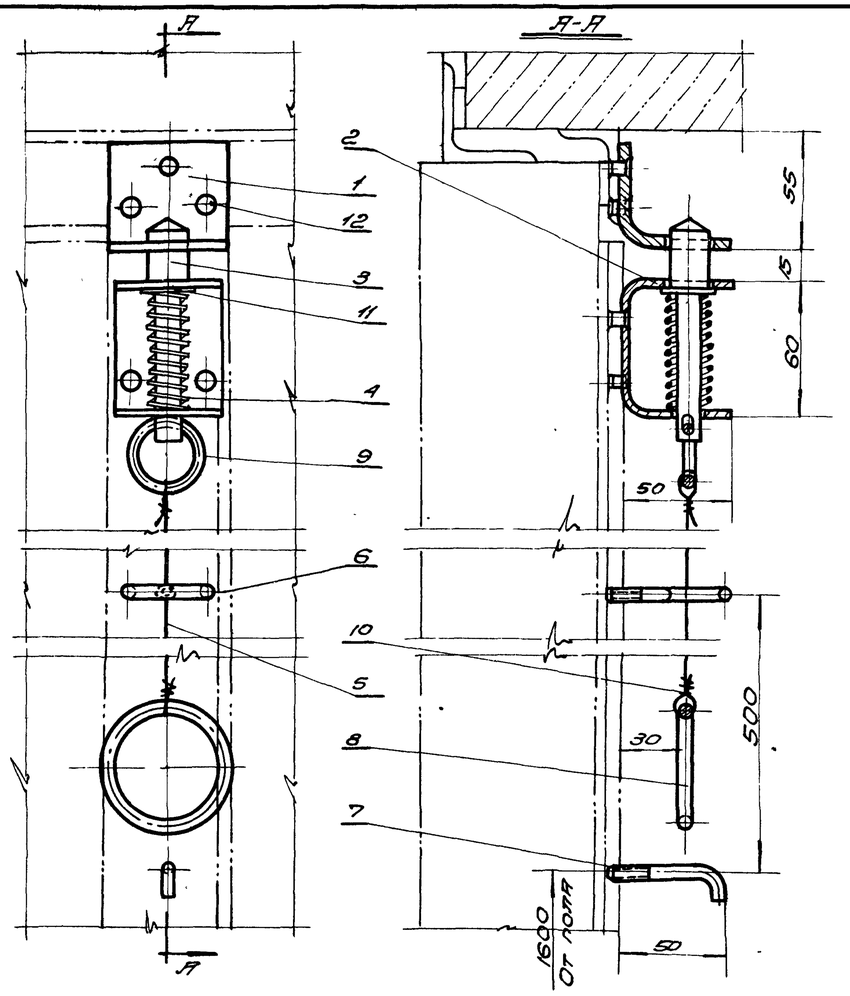

Для сборки ПВ4-00-000 канат /поз.5/ длиной с=1400мм.

Сварку производить электродами типа Э 42 ГОСТ 9467-60

Общий вес 1.1 кг М 1:20

Поз.	Обозначение	Наименование	Кол.	Вес	Материал	Лист	Примеч.
12	ГОСТ 10300-62	Заклепка 5х10	6	0.012	Латунь Л62 ГОСТ 1019-47	—	
11	ГОСТ 11371-65	Шайба 12	1	0.005	Латунь Л62 ГОСТ 1019-47	—	
10	ГОСТ 3282-46	Проволока ф2; с=1000	2	0.05	—	—	Готов. изд.
9	ПВ3-05-007	Кольцо	1	0.02	Латунь Л62 ГОСТ 1019-47	55	
8	ПВ3-05-006	Кольцо	1	0.04	Латунь Л62 ГОСТ 1019-47	51	
7	ПВ3-05-005	Крючок	1	0.012	Латунь Л62 ГОСТ 1019-47	52	
6	ПВ3-05-004	Ушко	1	0.18	Латунь Л62 ГОСТ 1019-47	52	
5	ГОСТ 3071-55	Канат ф5.7; с=2000	1	0.22	Латунь Л62 ГОСТ 1019-47	—	
4	ПВ1-05-004	Пружина	1	0.03	Проволока ГОСТ 9389-60	20	
3	ПВ3-05-003	Стержень	1	0.13	Латунь Л62 ГОСТ 1019-47	51	
2	ПВ3-05-002	Направляющая	1	0.18	Ст3 ГОСТ 380-60	52	
1	ПВ3-05-001	Планка	1	0.22	Ст.3 ГОСТ 380-60	52	

ТК	Ворота противопожарные и противопожарные ворота искронедающие		Серия 2.435-6
1988 г.	Защелка. ПВ3-05-000. Общий вид и детали.		Выпуск 3 / Лист 51

ГОСХИМПРОЕКТ г. Москва

Гл. инженер проекта — Кудрин
Гл. инж. сл. — Сухачев
Гл. инж. сл. — Шинкова
Гл. спец. — Сальков
Нач. сл. — Бткин
Гл. инж. сл. — Клевер
Гл. спец. — Сальков

Шифр 1651 Лист 52 Инв. №

Согласовано:

~ Остальное

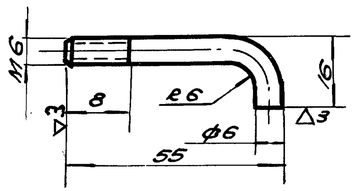

Заготовка ℓ = 61мм

Чертил			Крючок		ПВЗ-05-005	
Проверил				Вес	М 1:6	Лист
2.435-6 вып. 3			Круг ⌀6 ГОСТ 2590-57 / Ст. 3 ГОСТ 380-80	0.012	1:1	52

~ Остальное

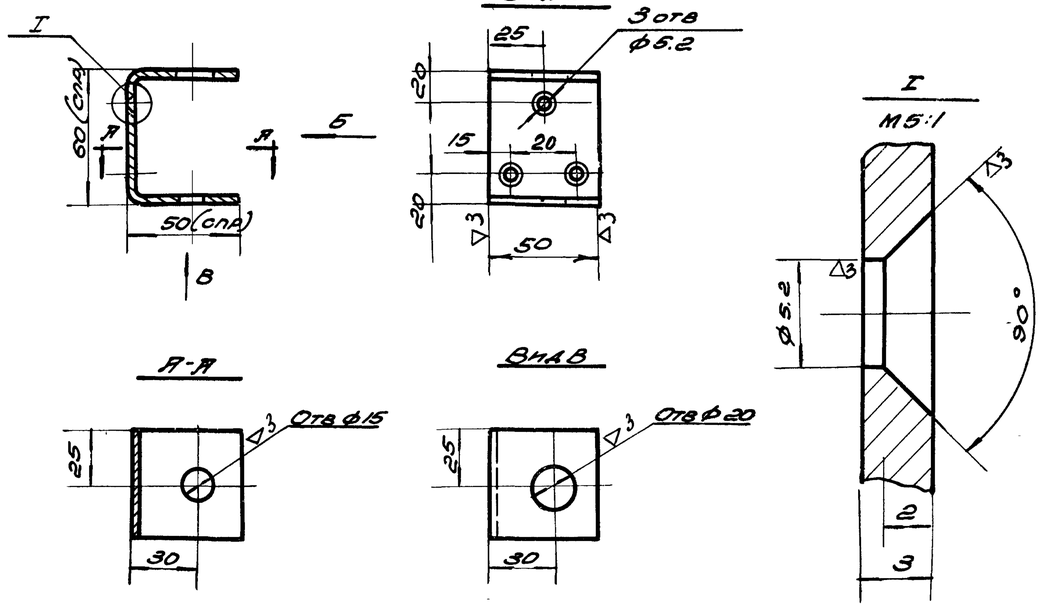

Чертил			Направляющая		ПВЗ-05-002	
Проверил				Вес	М 1:6	Лист
2.435-6 вып. 3			Швеллер 60×50×3 Ст.3 ГОСТ 8278-63	0.18	1:2	52

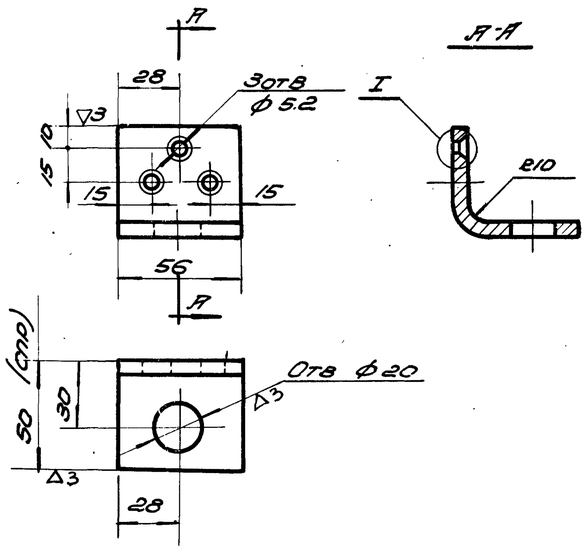

~ Остальное

Чертил			Пластина		ПВЗ-05-001	
Проверил				Вес	М 1:5	Лист
2.435-6 вып. 3			6×56 ГОСТ 103-57 / Полоса Ст.3 ГОСТ 380-60	0.22	1:2	52

~ Остальное

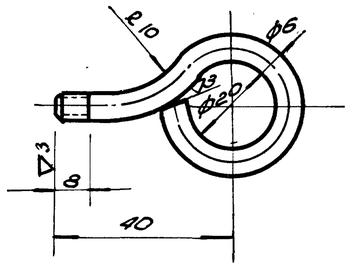

Длина развертки ℓ = 100мм

Чертил			Ушко		ПВЗ-05-004	
Проверил				Вес	М 1:5	Лист
2.435-6 вып. 3			Пр. Л62-Т кр.6 ГОСТ 2060-60	0.18	1:1	52
ТК			Ворота противопожарные и противопожарные ворота искронедающие		Серия 2.435-6	
1968г.			Детали ПВЗ-05-001, ПВЗ-05-002, ПВЗ-05-004, ПВЗ-05-005		Выпуск 3	Лист 52

Инв. № подл. | Подп. и дата | Взам. инв. №

Госстройнефтестроймонтаж
ГОСХИМПРОЕКТ
г. Москва

Инженер	Ивлиев	
Гл. инж.	Гехтин	
Гл. спец.	Сотников	
Нач. сект.	Бутин	
Гл. инж. сект.	Глеев	
Гл. спец.	Сафьянов	

~ остальное

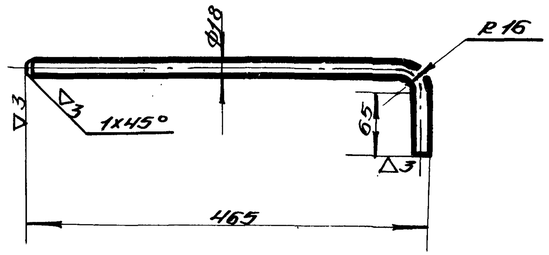

Длина развертки 535мм.

Констр. Сыч-А		Стержень	ПВ3-06-001		
Провер.					
2.435-6 Вып.3	Пр. Л62-Т-кр.18 ГОСТ 2060-60		Вес	М-Б	Лист
			1.13	1:5	53

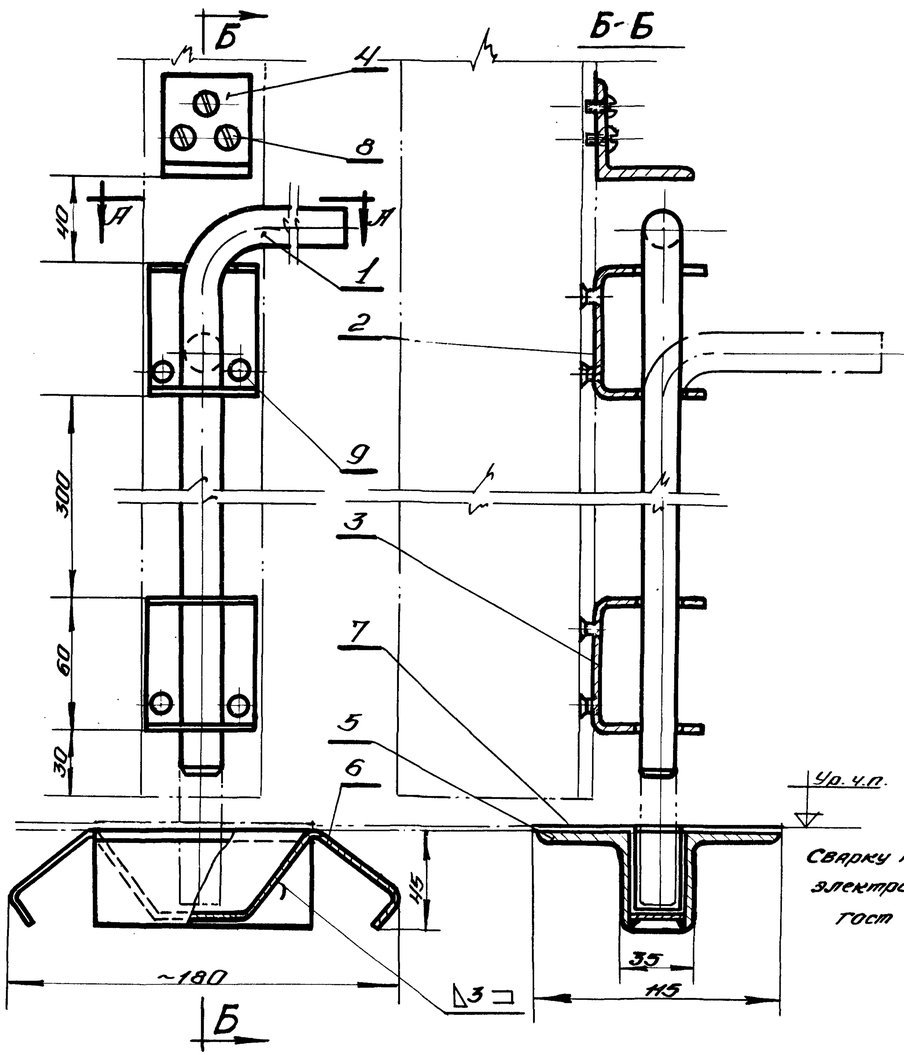

Сварку производить электродами типа Э 42 ГОСТ 9467-60

Общий вес 3.0 кг М1:2

9	ГОСТ 10300-62	Заклепка 5х10	6	0.001	Латунь Л63 ГОСТ 1019-47	—	
8	ГОСТ 1489-62	Винт М5х10	3	0.005	Ст.3 ГОСТ 380-60	—	
7	ПВ3-06-004	Обшивка δ=0.4	0.02 м²	0.68	Латунь Л62 ГОСТ 931-52	Б/Ч	обмять по месту
6	ПВ1-06-006	Гнездо	1	0.16	Ст.3 ГОСТ 380-60	22	
5	ПВ1-06-005	Уголок L=100	2	0.67	Ст.3 ГОСТ 380-60	Б/Ч	Уголок 45х45х5 ГОСТ 8509-57
4	ПВ1-06-004	Упор	1	0.11	Ст.3 ГОСТ 380-60	22	
3	ПВ3-06-003	Нижняя направляющая	1	0.18	Ст.3 ГОСТ 380-60	54	
2	ПВ3-06-002	Верхняя направляющая	1	0.17	Ст.3 ГОСТ 380-60	53	
1	ПВ3-06-001	Стержень	1	1.13	Латунь Л62 ГОСТ 1019-47	53	
N№ п/п	Обозначен.	Наименование	Кол.	Вес	Материал	Лист	Примеч.

ТК	Ворота противопожарные и противопожарные ворота искронедающие		Серия 2.435-6
1968г	Шпингалет ПВ3-06-000. Общий вид и детали		Выпуск 3 / Лист 53

Вид В ~ остальное

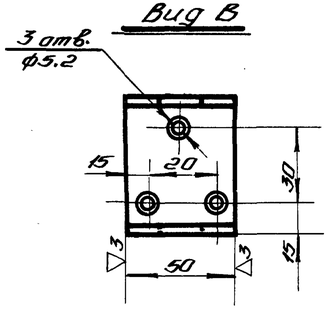

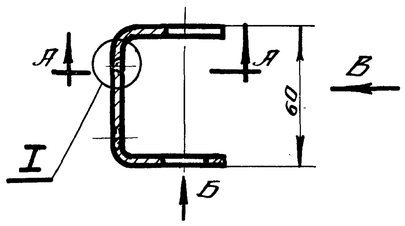

I М5:1

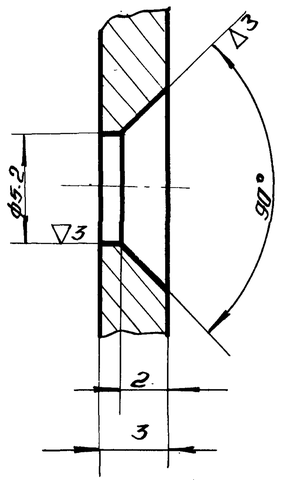

А-А

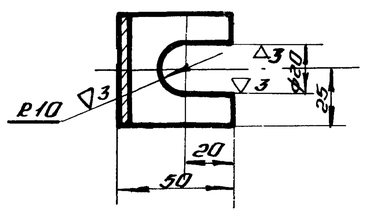

Вид Б

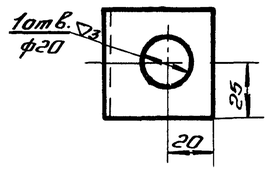

А-А

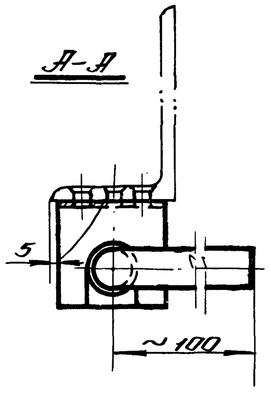

Чертил		Верхняя направляющая	ПВ3-06-002		
Проверил					
2.435-6 Вып.3	Швеллер 60х50х3 — Ст.3 ГОСТ 8278-63		Вес	М-б	Лист
			0.17	1:2	53

Госкомнефтегазстройпроект г. Москва

Руководитель Стрыгь, Гл. инженер Сосновский, Нач. с.т.п. Гутман, Гл. спец. Садыков, Инженер Сидорова

~ Остальное

Вид А

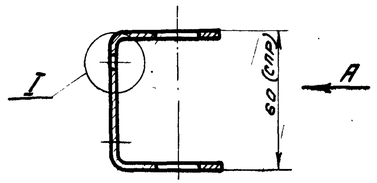

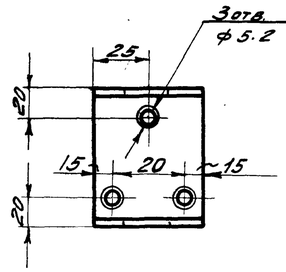

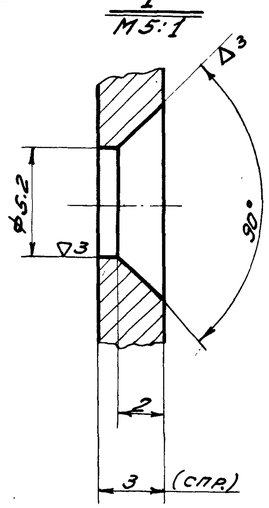

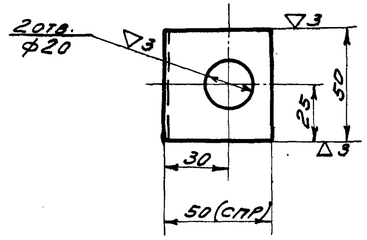

Чертил			Нижняя направляющая		ПВ3-06-003		
Провер.							
2.435-6 вып.3			Швеллер 60×50×3 - Ст.3 ГОСТ 8278-63		Вес 0.18	М-б 1:2	Лист 54

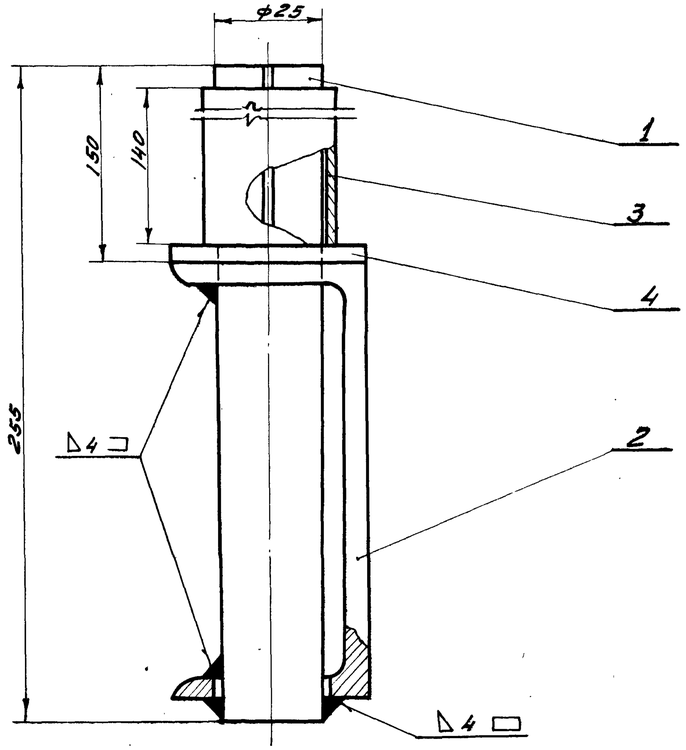

~ Остальное

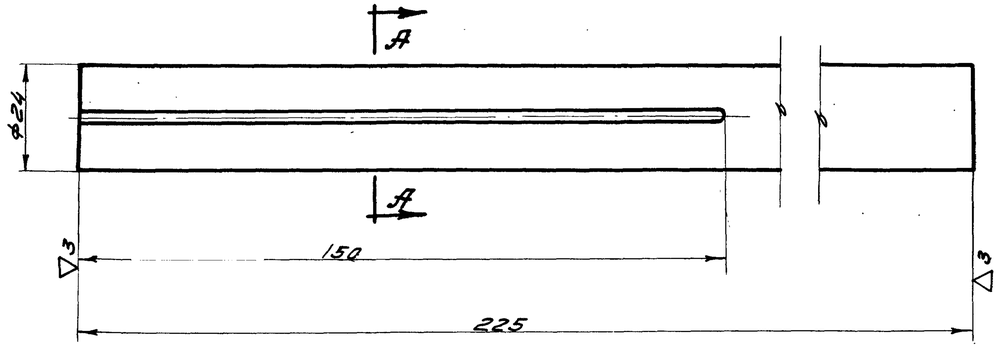

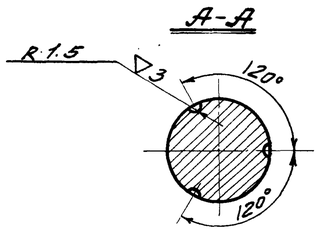

Чертил			Стержень		ПВ3-07-001		
Провер.							
2.435-6 вып.3		Круг	24 ГОСТ 2590-57 / Ст.3 ГОСТ 380-60		Вес 0.91	М-б 1:1	Лист 54

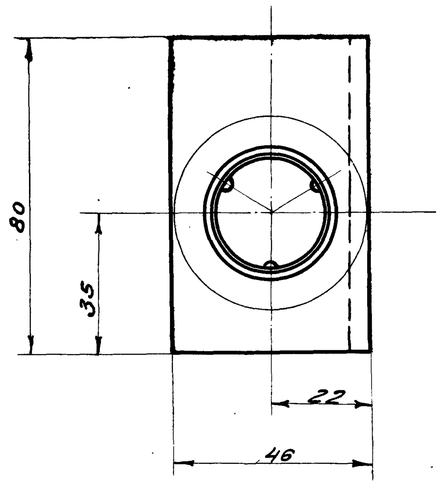

Общий вес 1.79 кГ. М 1:1

Поз.	Обознач.	Наименов.	Кол.	Вес	Материал	Лист	Примеч.
4	ГОСТ 11371-65	Шайба 25	1	0.03	Л62 ГОСТ 1019-47	–	
3	ПВ3-07-002	Втулка ℓ=140	1	0.09	Труба Т.П.Т 27×1 Л62 ГОСТ 494-52	6/4	
2	ПВ1-07-002	Швеллер	1	0.76	Ст.3 ГОСТ 380-60	23	
1	ПВ3-07-001	Стержень	1	0.91	Ст.3 ГОСТ 380-60	54	

ТК	Ворота противопожарные и противопожарные ворота искронедающие		Серия 2.435-6	
1968г.	Навеска левая. ПВ3-07-000. Детали навески и шпингалета		Выпуск 3	Лист 54

ГОСХИМПРОЕКТ г. Москва

Гл.спец. Сальков
Гл.инж.сект. Клёер
Рук.гр. Сухин
Пров. Суханов
Т.контр. Гаврилов

Шифр 165/
Лист 55
Инв. №

~ Остальное

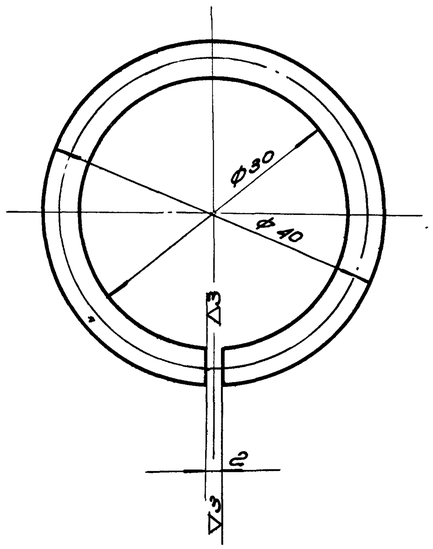

Заготовка $\ell = 102$

Чертил Бал / Проверил Сыч		Кольцо	ПВ3-05-007		
			Вес	М-б	Лист
2.435-6 Вып. 3		Пр Л62т - Кр5 ГОСТ2060-60	0.02	2:1	55

~ Остальное

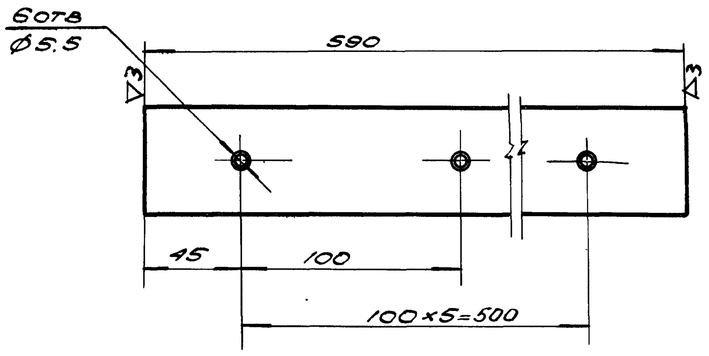

А - А
М 5:1

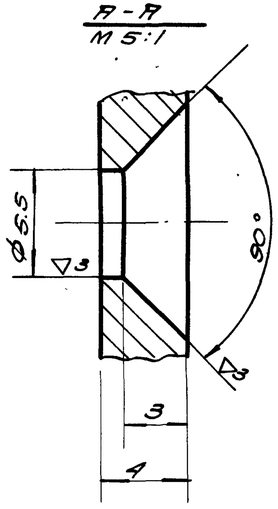

Чертил Бал / Проверил Сыч		Планка	ПВ3-03-007		
			Вес	М-б	Лист
2.435-6 Вып. 3		Полоса 4х50 ГОСТ 103-57 Ст.3 ГОСТ 380-60	0.7	1:2	55

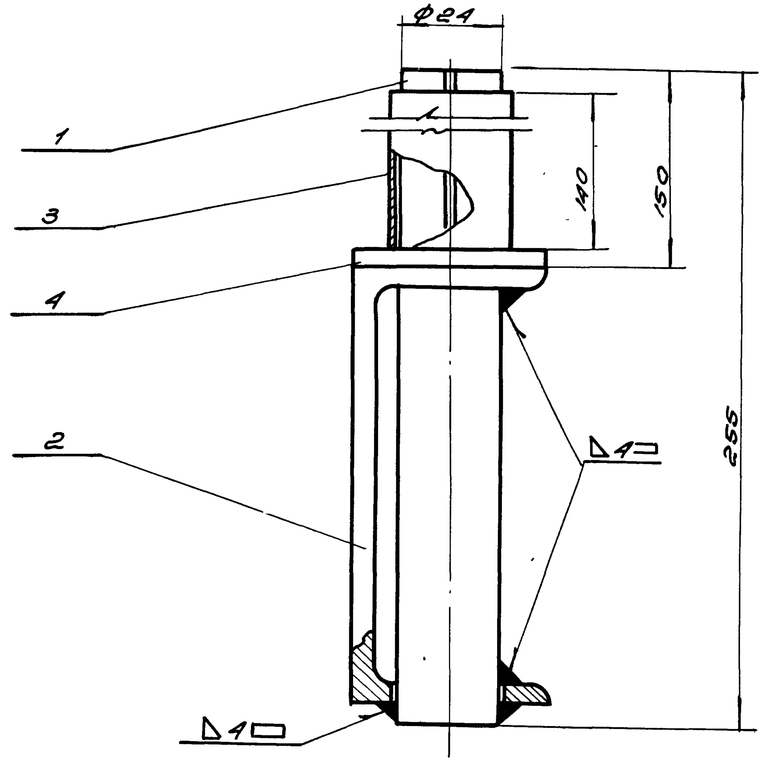

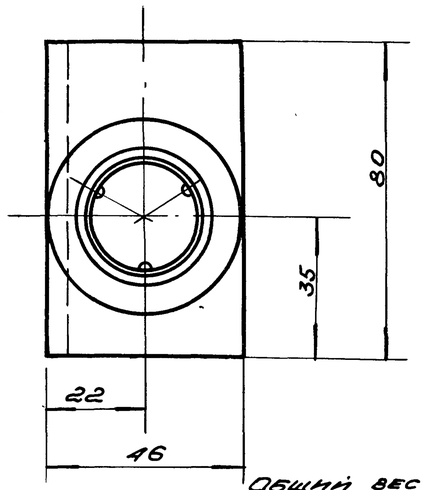

Общий вес 1.79 кг. М 1:1

Поз.	Обозначение	Наименование	Кол.	Вес	Материал	Лист	Примеч.
4	ГОСТ 11371-65	Шайба 25	1	0.03	Л62 ГОСТ 1019-47	–	
3	ПВ3-07-002	Втулка ℓ=140	1	0.09	Труба п. Пт. 27х1 Л62 ГОСТ 494-52	Б/ч.	
2	ПВ1-07-002	Швеллер	1	0.76	Ст.3 ГОСТ 380-60	23	
1	ПВ3-07-001	Стержень	1	0.91	Ст.3 ГОСТ 380-60	54	

ТК	Ворота противопожарные и противопожарные ворота искронедающие		Серия 2.435-6	
1968г.	Навеска правая. ПВ3-08-000 Детали ПВ3-03-007 и ПВ3-05-007		Выпуск 3	Лист 55

Госстрой СССР ГОСХИМПРОЕКТ г. Москва

Нач. СТО Бурмистров
Гл. инж. отд. Суханов
Гл. спец. Зайцев
Рук. гр. Сухинин
Техник Егерев
Проверил Сыч
Техник Сыч

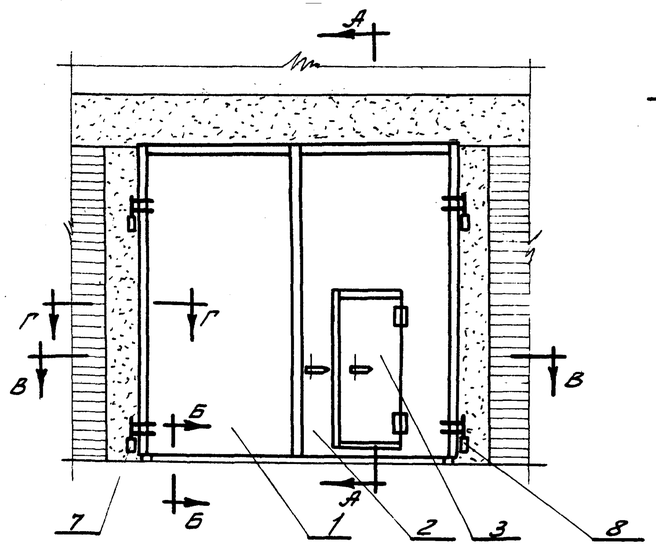

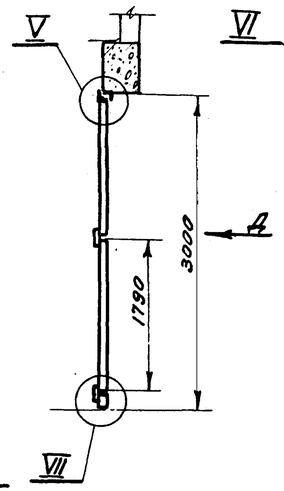

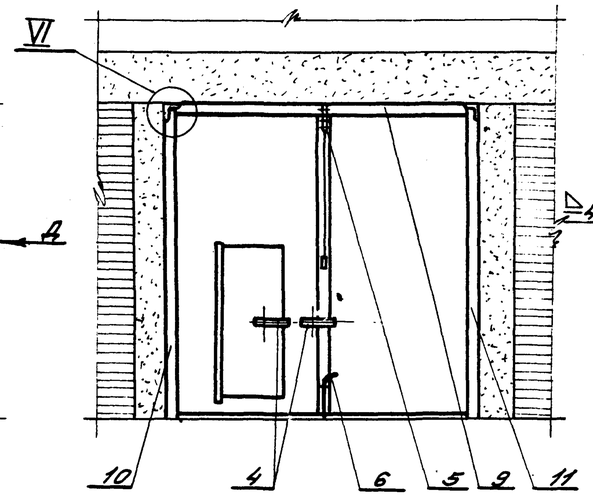

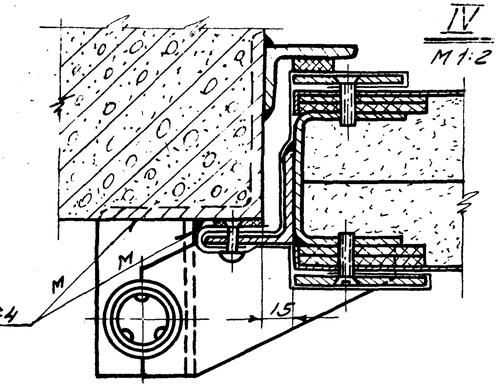

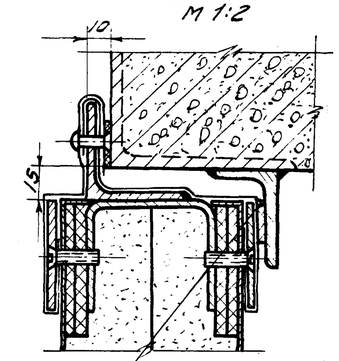

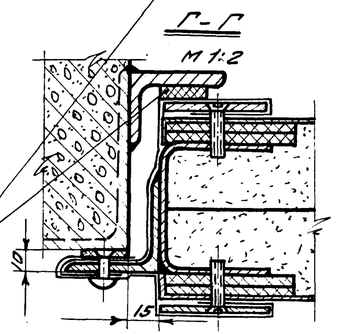

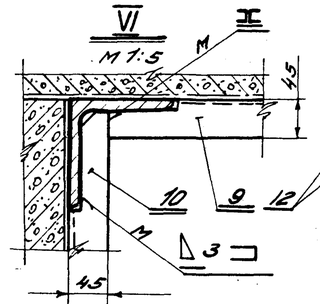

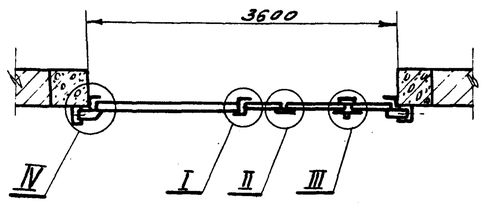

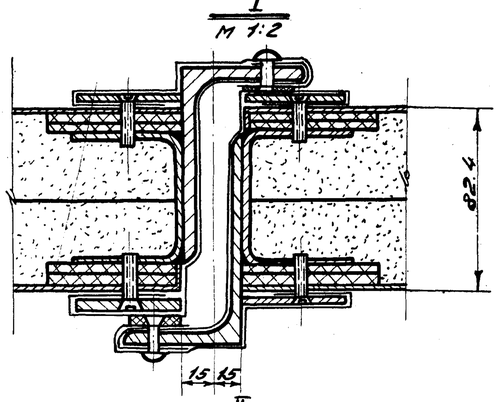

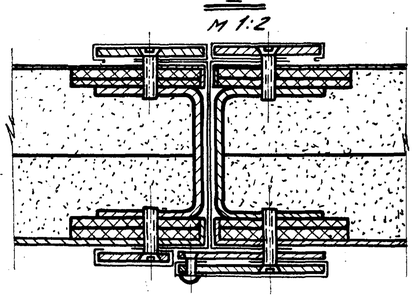

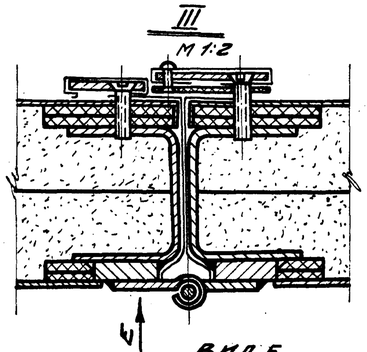

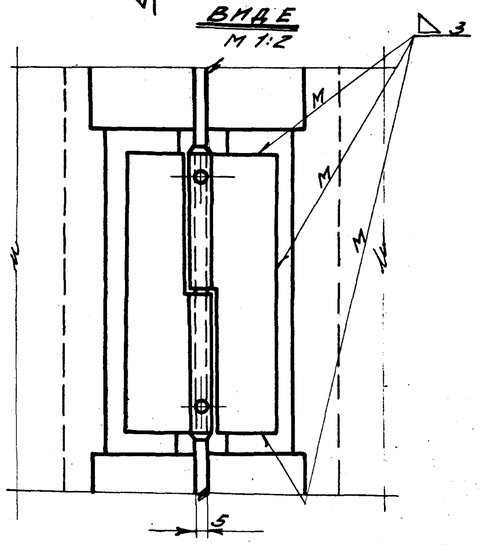

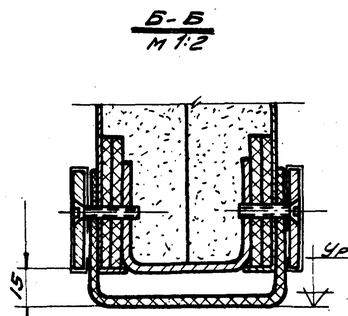

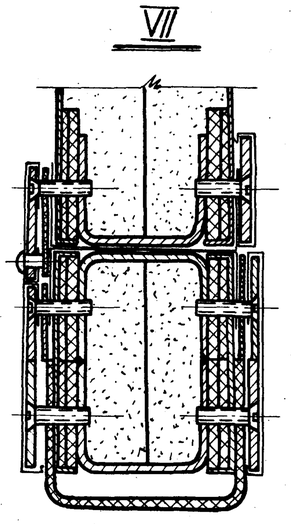

Нащельник к узлу III после установки калитки отогнуть, с учетом свободного прохождения калитки.
Монтажную сварку производить электродами типа 342 ГОСТ 9467-60.

Общий вес 930 кг М 1:50

Поз.	Обознач.	Наименование	Кол.	Вес	Материал	Лист	Прим.
12	ПВ1-00-004	Уплотнение свч. 20х3	9.6	0.96	Резина-пласт. ст. м. ГОСТ 7338-65	6/4	е-по месту
11	ПВ2-00-003	Нащельник левый	1	6.5	Ст. 3 ГОСТ 380-60	24	
10	ПВ2-00-002	Нащельник правый	1	6.45	Ст. 3 ГОСТ 380-60	22	
9	ПВ1-00-001	Нащельник верхний	1	7.52	Ст. 3 ГОСТ 380-60	16	
8	ПВ3-08-000	Навеска правая	2	3.58	Сбор.	55	
7	ПВ3-07-000	Навеска левая	2	3.58	Сбор.	54	
6	ПВ3-06-000	Шпингалет	1	2.7	Сбор.	53	
5	ПВ3-05-000	Защелка	1	8.0	Сбор.	51	
4	ПВ3-04-000	Щеколда	2	7.0	Сбор.	49	
3	ПВ3-03-000	Калитка	1	103.0	Сбор.	39	
2	ПВ4-02-000	Створка правая	1	388.0	Сбор.	59	
1	ПВ4-01-000	Створка левая	1	392.0	Сбор.	57	

ТК Ворота противопожарные и противопожарные ворота искронедающие — Серия 2.435-6

1968 г. Общий вид ворот ПВИ-3,6х3,0. ПВ4-00-000 — Выпуск 3 — Лист 56

ГОСХИМПРОЕКТ, г. Москва
Комплект ф. ТК-ГПИ
Рук. гр. Мещ. Бочаров
Гл. техник Бочаров
Проверил Суслов
Н. контр. Бочаров
Гл. инж. Гудимов
Гл. спец. Садыков
Инженер Гудимов
Гл. инж. проекта Гудимов
Нач. сект. Сытин
Гл. инж. сект. Клеб.
Гл. спец. Садыков
Гл. инженер института Авдеев
Гл. архитектор института Деомидовский

Шифр 16 51
Лист 57
Инв. №

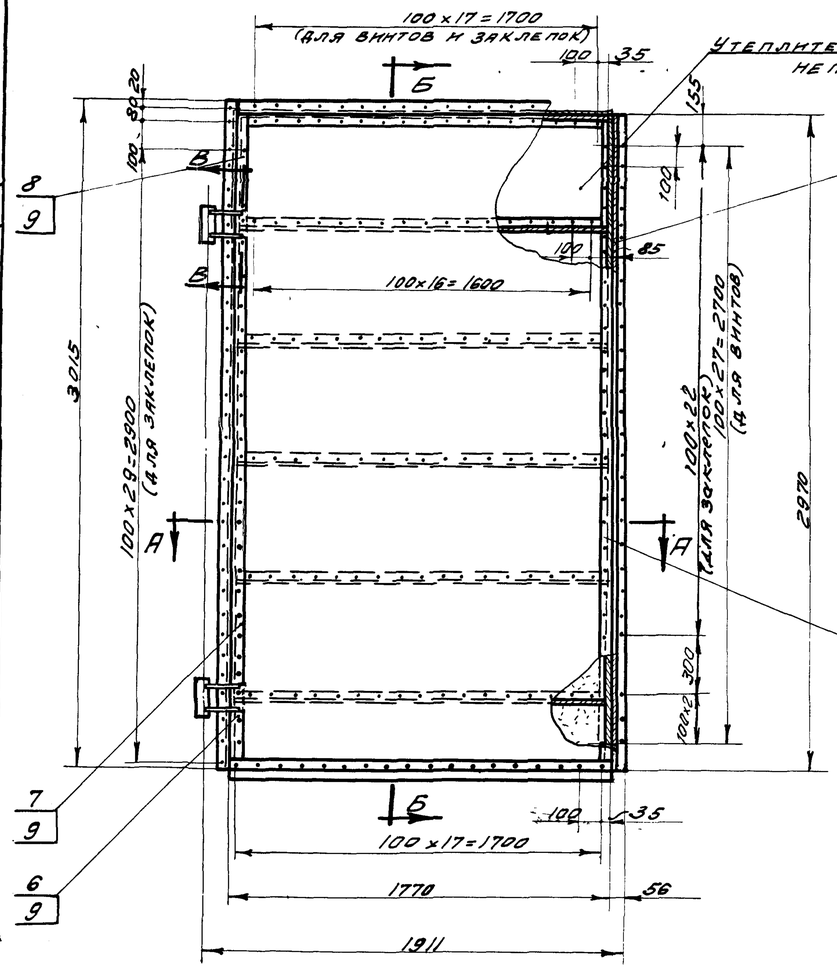

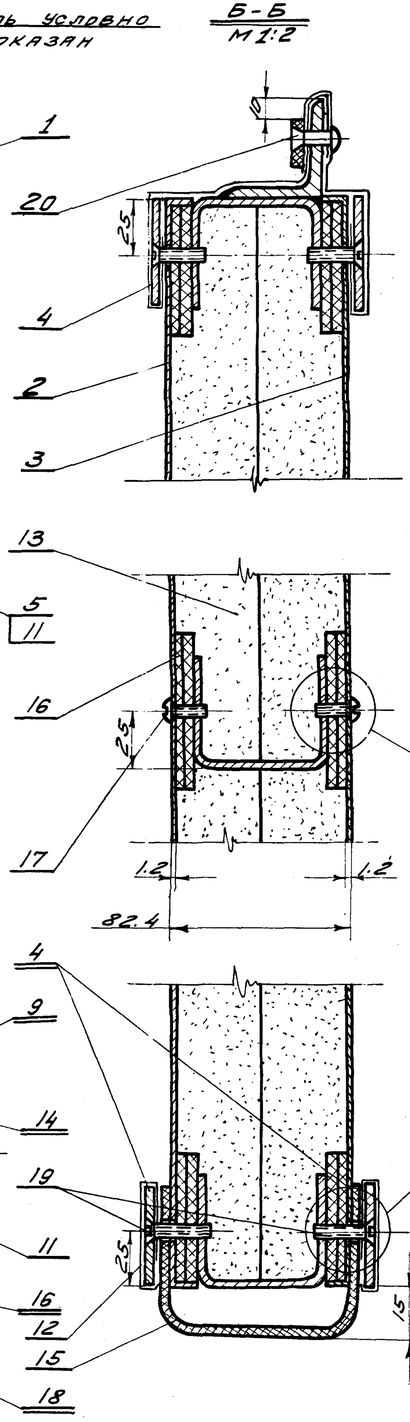

Б - Б
М 1:2

I
М 2:1

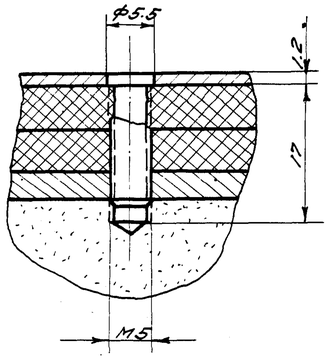

В - В
М 1:2

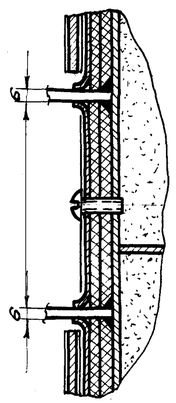

А - А
М 1:2

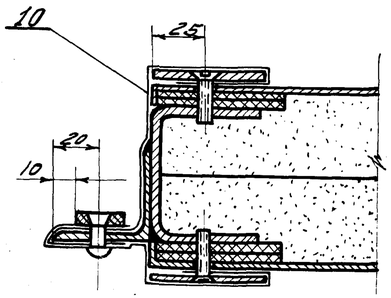

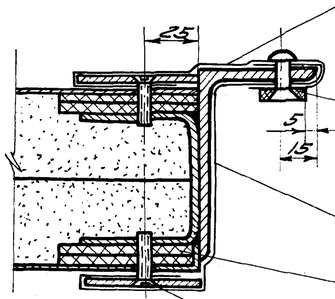

1. Отверстия под винты сверлить при монтаже по отверстиям в обшивке.
2. Утеплитель вырезать по месту.

Общий вес 392 кг. М 1:20

Поз.	Обознач.	Наименование	Кол.	Вес	Материал	Лист	Примеч.
20	ГОСТ 10300-62	Заклепка 5 х 14	75	0.21	Латунь Л62 ГОСТ 1019-47	–	
19	ГОСТ 1490-62	Винт М5х25	36	0.14	Ст.3 ГОСТ 380-60	–	
18	ГОСТ 1490-.62	Винт М5х20	146	0.58	Ст.3 ГОСТ 380-60	–	
17	ГОСТ 1489-62	Винт М5х16	172	0.43	Ст.3 ГОСТ 380-60	–	
16	ПВ1-01-007	Прокладка 60х5	70 п.м.	17.0	Плита твердая древ.-волокн. ГОСТ 4598-60	Б/ч	е- по месту
15	ПВ1-01-006	Уплотнение е=1770 сеч. 220х5	1	2.0	Резина-пласт. ст. М. ГОСТ 7338-65	Б/ч	
14	ПВ1-01-005	Уплотнение сеч. 20х5	7.8 п.м.	0.78	Резина-пласт. ст. М. ГОСТ 7338-65	Б/ч	е- по месту
13	ПВ1-01-004	Утеплитель	0.42 м3	127.0	Плиты ясовые минкулитовые	Б/ч	500 х 500 х 40
12	ПВ3-01-010	Полоса сеч. 0.4 х 100	3.65 п.м.	2.1	Латунь Л62 ГОСТ 931-52	Б/ч	е- по месту
11	ПВ4-01-007	Полоса сеч. 0.4 х 275 е=3050	1	2.84	Латунь Л62 ГОСТ 931-52	Б/ч	
10	ПВ4-01-006	Полоса сеч. 0.4 х 240	5.2 п.м.	4.3	Латунь Л62 ГОСТ 931-52	Б/ч	е- по месту
9	ПВ4-01-005	Полоса сеч. 0.4 х 190	8.4 п.м.	5.4	Латунь Л62 ГОСТ 931-52	Б/ч	
8	ПВ4-01-004	Планка	1	0.6	Ст.3 ГОСТ 380-60	63	
7	ПВ4-01-003	Планка	1	3.2	Ст.3 ГОСТ 380-60	63	
6	ПВ3-01-004	Планка	1	0.4	Ст.3 ГОСТ 380-60	44	
5	ПВ4-01-002	Планка	3	13.5	Ст.3 ГОСТ 380-60	63	
4	ПВ3-01-002	Планка	4	11.5	Ст.3 ГОСТ 380-60	44	
3	ПВ4-01-001	Обшивка	1	50.3	Ст.3 ГОСТ 380-60	61	
2	ПВ2-01-001	Обшивка	1	50.3	Ст.3 ГОСТ 380-60	30	
1	ПВ4-01-100	Каркас створки левой	1	99.6	Сбор.	58	

ТК — Ворота противопожарные и противопожарные ворота искронедающие — Серия 2.435-6
1968г. — Створка левая. ПВ4-01-000 — Выпуск 3 — Лист 57

Госстрой СССР
Гл. инж. Гипрокомплекс
ГПСХИМПРОЕКТ
г. Москва

Гл. инж. проекта Сударчиков
Проверил Сударчиков
Н. контр. Сударчиков
Гл. инж. отд. Сударчиков
Гл. спец. Сударчиков

Шифр 1651 Инст 58 Инв. №

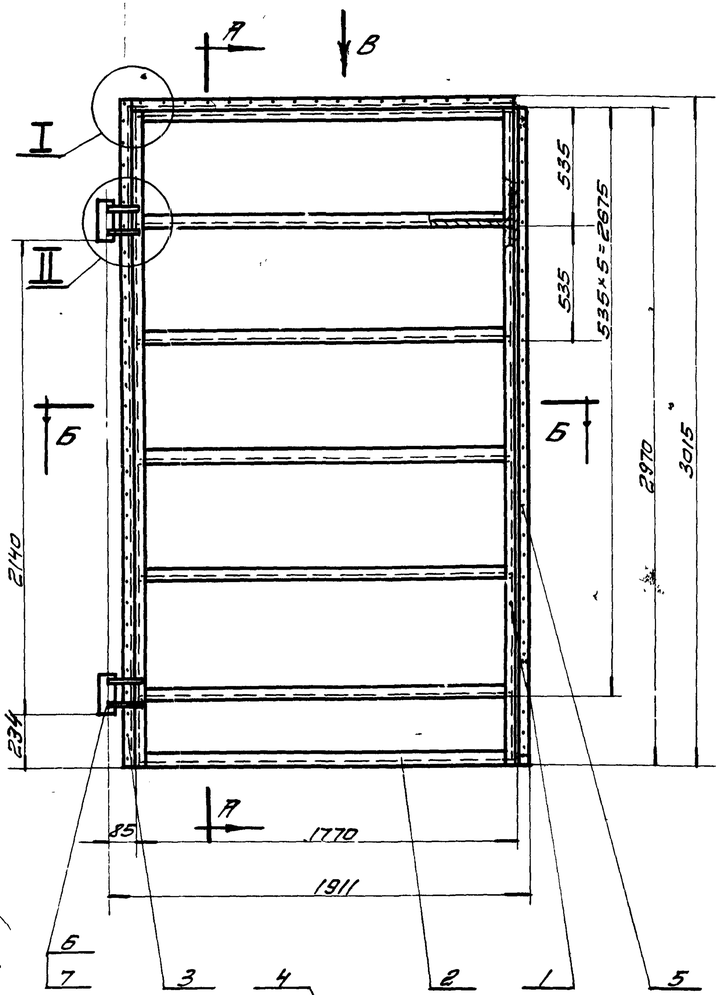

А-А
М1:2

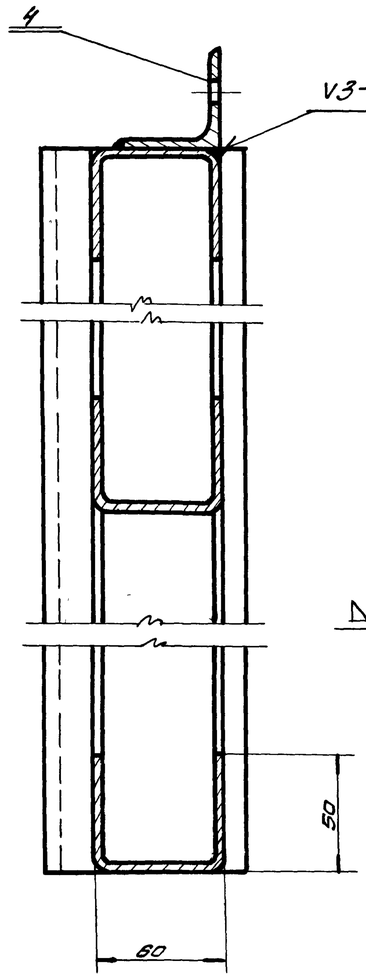

I
М1:2

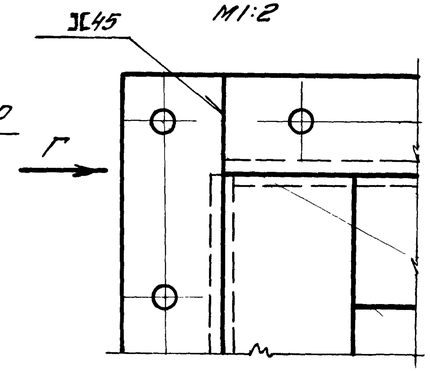

II
М1:2

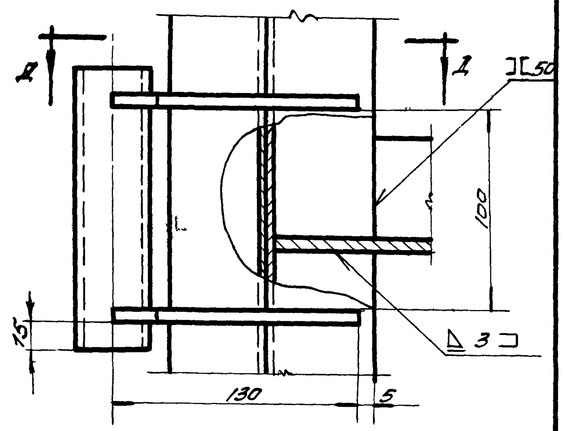

Вид Г
М1:2

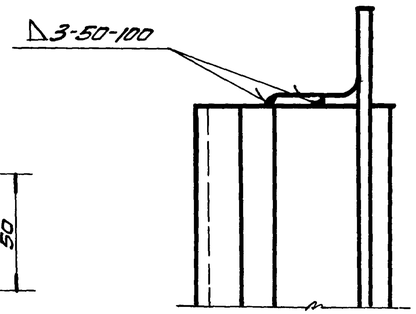

Вид В
М1:2

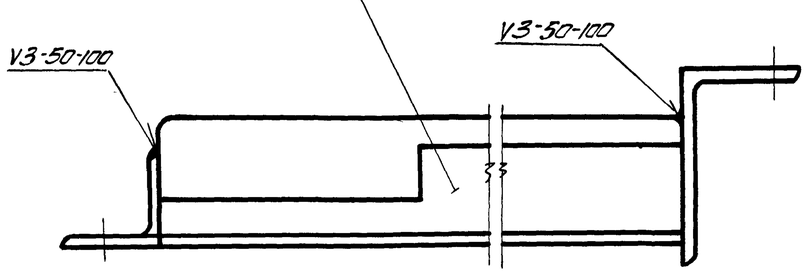

Б-Б
М1:2

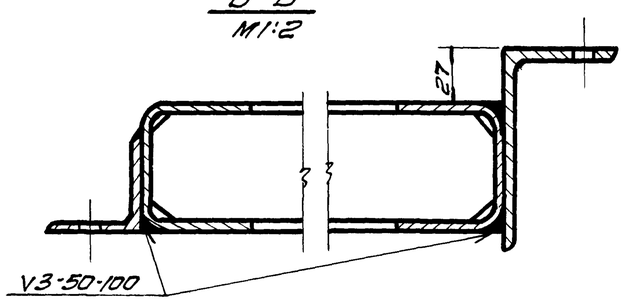

Сварку производить электродами типа Э42 ГОСТ 9467-60

А-А
М1:2

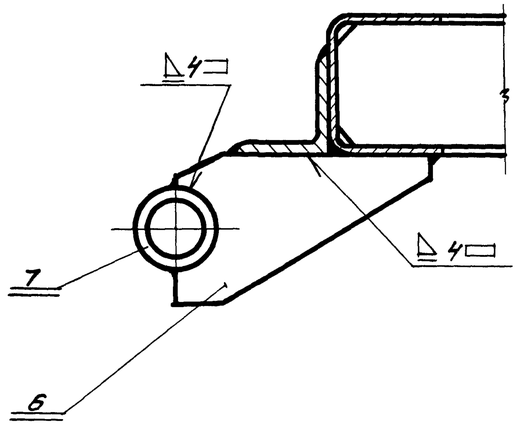

Общий вес 99,6 кг М1:20

Поз.	Обозначение	Наименование	Кол.	Вес	Материал	Лист	Прим.
7	ПВ1-01-107	Втулка	2	0,84	Ст.3 ГОСТ 380-60	9	
6	ПВ1-01-106	Косынка	4	1,68	Ст.3 ГОСТ 380-60	9	
5	ПВ4-01-102	Нащельник	1	19,8	Ст.3 ГОСТ 380-60	40	
4	ПВ3-01-102	Нащельник	1	5,0	Ст.3 ГОСТ 380-60	41	
3	ПВ4-01-101	Нащельник	1	9,5	Ст.3 ГОСТ 380-60	40	
2	ПВ1-01-102	Поперечина	7	42,0	Ст.3 ГОСТ 380-60	7	
1	ПВ2-01-101	Стойка	2	20,8	Ст.3 ГОСТ 380-60	7	

ТК 1968г. Ворота противопожарные и противопожарные ворота искронедающие. Каркас створки левой. ПВ4-01-100.

Серия 2435-6. Выпуск 3. Лист 58

Госстрой СССР Союзгипростанкопроект ГОСХИМПРОЕКТ г. Москва

Гл. инж. проекта Гуткин. Гл. спец. Сафьянов. Нач. сект. Сафьянов. Проверил Сидоров. Разраб. Сидоров.

Шифр 1651 Лист 59 Инв. №

Согласовано.

Инв. № подл. | Подп. и дата | Взам. инв. №

Гл. инж. | Садыков
Гл. спец. | Клеев
Нач. с.т.п. | Гутких
Техник | Баранов
Проверил | Суханов
Рук. гр. | Мещанинов

Госстрой СССР
Союз нефтестроипроект
ГОСХИМПРОЕКТ
г. Москва

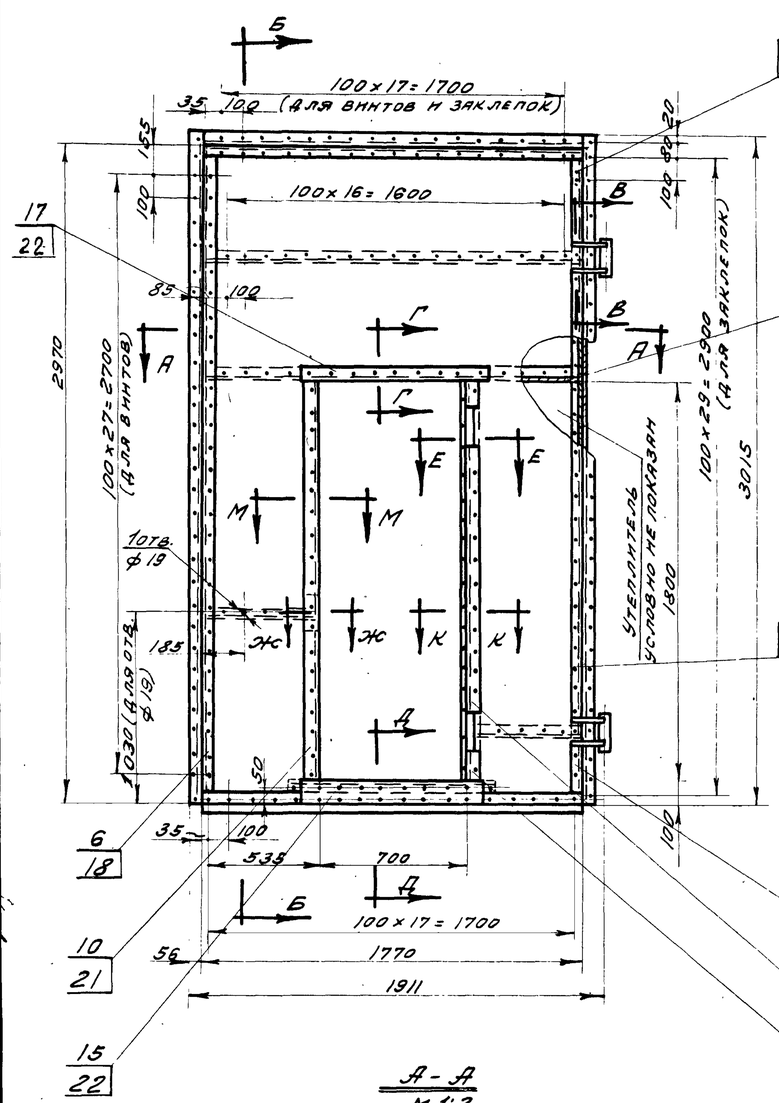

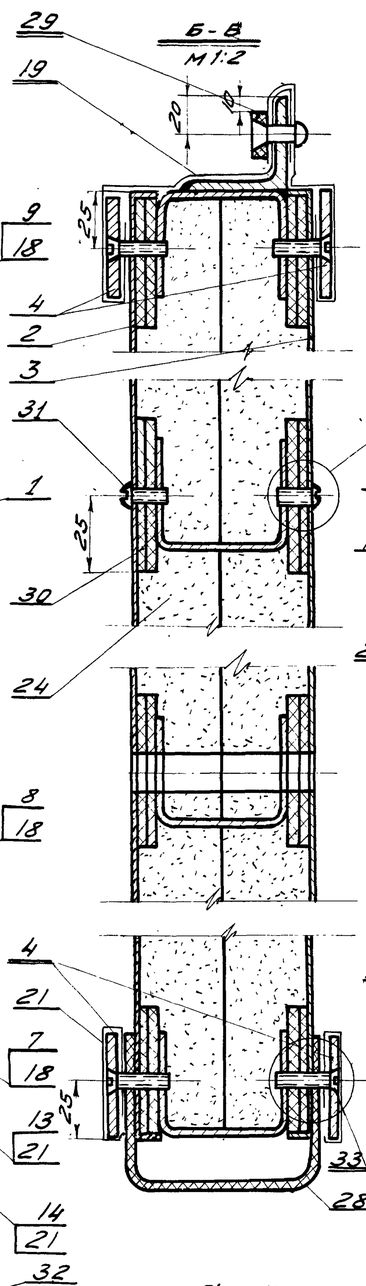

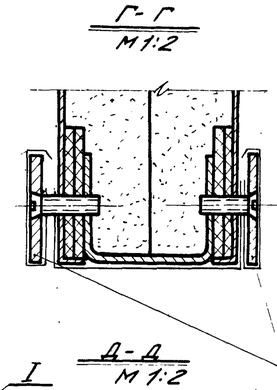

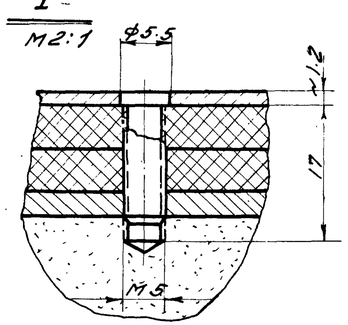

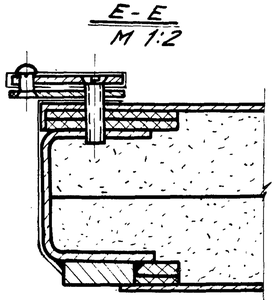

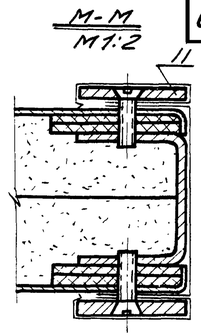

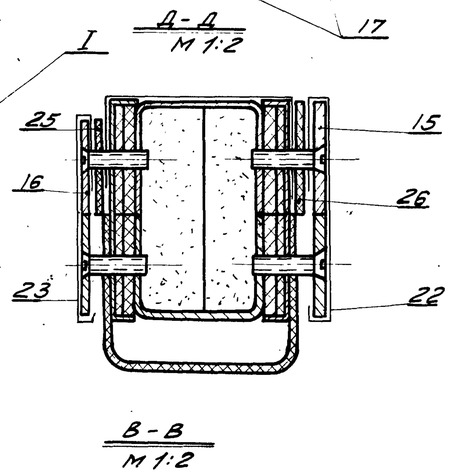

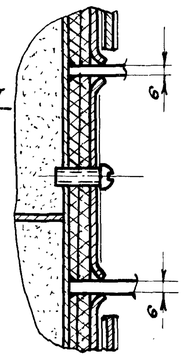

1. Отверстия под винты сверлить при монтаже по отверстиям в обшивке.
2. Утеплитель вырезать по месту.

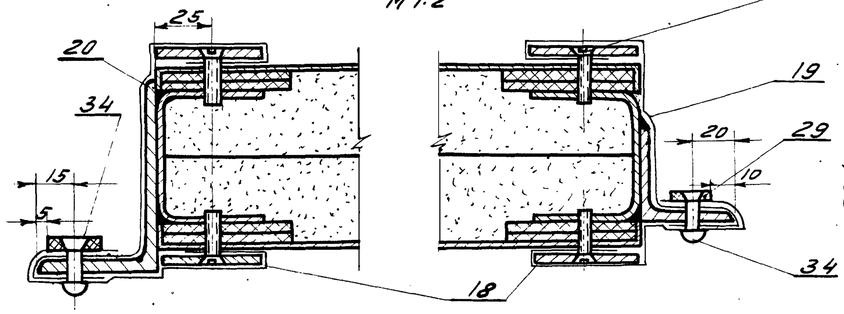

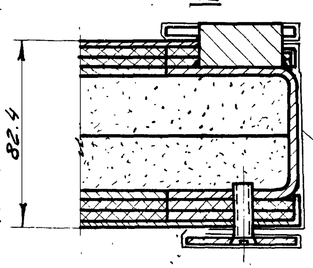

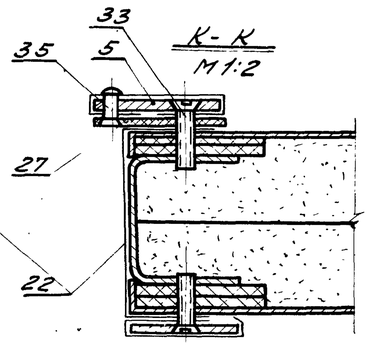

Общий вес 388 кг. М 1:20

Поз.	Обозначен.	Наименование	Кол.	Вес	Материал	Лист	Примеч.
35	ГОСТ 10300-62	Заклепка 5×12	17	0.05	Латунь Л62 ГОСТ 1019-47	–	
34	ГОСТ 10300-62	Заклепка 5×14	77	0.22	Латунь Л62 ГОСТ 1019-47	–	
33	ГОСТ 1490-62	Винт М5×25	58	0.2	Ст.3 ГОСТ 380-60	–	
32	ГОСТ 1490-62	Винт М5×20	201	0.58	Ст.3 ГОСТ 380-60	–	
31	ГОСТ 1490-62	Винт М5×16	66	0.19	Ст.3 ГОСТ 380-60	–	
30	ПВ1-01-007	Прокладка сеч. 60×5	71.4 п.м.	18.2	Плита ТВ древесно-волокнистая ГОСТ 4598-86	Б/4	
29	ПВ1-01-005	Уплотнение сеч. 20×5	7.8 п.м.	0.78	Резина-пласт. 5 т.м. ГОСТ 7338-65	Б/4	
28	ПВ1-01-006	Уплотнение сеч. 220×5 ℓ=1770	1	2.0	Резина-пласт. 5 т.м. ГОСТ 7338-65	Б/4	
27	ПВ1-02-004	Уплотнение сеч. 50×3 ℓ=1820	1	0.42	Резина-пласт. 5 т.м. ГОСТ 7338-65	Б/4	
26	ПВ3-02-014	Уплотнение сеч. 50×5 ℓ=850	1	0.2	Резина-пласт. 5 т.м. ГОСТ 7338-65	Б/4	
25	ПВ3-02-013	Уплотнение сеч. 35×5 ℓ=850	1	0.15	Резина-пласт. 5 т.м. ГОСТ 7338-65	Б/4	
24	ПВ1-01-004	Утеплитель	0.41 м³	123	Плиты ДВП изоляционно-облицовочные	Б/4	500×500×40
23	ПВ3-02-012	Полоса сеч. 0.4×13.5	0.9 п.м.	0.4	Латунь Л62 ГОСТ 931-52	Б/4	
22	ПВ3-02-011	Полоса сеч. 0.4×155	5.9 п.м.	3.1	Латунь Л62 ГОСТ 931-52	Б/4	е-по месту
21	ПВ3-01-010	Полоса сеч. 0.4×100	11.5 п.м.	3.1	Латунь Л62 ГОСТ 931-52	Б/4	е-по месту
20	ПВ4-01-007	Полоса сеч. 0.4×275	3.2 п.м.	2.84	Латунь Л62 ГОСТ 931-52	Б/4	
19	ПВ4-01-006	Полоса сеч. 0.4×240	5.2 п.м.	4.3	Латунь Л62 ГОСТ 931-52	Б/4	е-по месту
18	ПВ4-01-005	Полоса сеч. 0.4×190	8.4 п.м.	5.4	Латунь Л62 ГОСТ 931-52	Б/4	е-по месту
17	ПВ3-02-010	Планка	2	2.6	Ст.3 ГОСТ 380-60	47	
16	ПВ3-02-009	Планка	1	0.9	Ст.3 ГОСТ 380-60	47	
15	ПВ3-02-008	Планка	1	1.3	Ст.3 ГОСТ 380-60	46	
14	ПВ3-02-007	Планка	2	0.6	Ст.3 ГОСТ 380-60	46	
13	ПВ3-02-006	Планка	1	1.3	Ст.3 ГОСТ 380-60	46	
12	ПВ3-02-005	Планка	1	1.6	Ст.3 ГОСТ 380-60	46	
11	ПВ3-02-004	Планка	1	1.4	Ст.3 ГОСТ 380-60	45	см. сеч. М-М
10	ПВ3-02-003	Планка	1	2.7	Ст.3 ГОСТ 380-60	45	
9	ПВ4-01-004	Планка	1	0.6	Ст.3 ГОСТ 380-60	63	
8	ПВ4-01-003	Планка	1	3.2	Ст.3 ГОСТ 380-60	63	
7	ПВ3-01-004	Планка	1	0.4	Ст.3 ГОСТ 380-60	44	
6	ПВ4-01-002	Планка	3	13.4	Ст.3 ГОСТ 380-60	63	
5	ПВ3-02-002	Планка	1	2.7	Ст.3 ГОСТ 380-60	45	
4	ПВ3-01-002	Планка	4	11.5	Ст.3 ГОСТ 380-60	44	
3	ПВ2-02-002	Обшивка	1	38.8	Ст.3 ГОСТ 380-60	32	
2	ПВ4-02-001	Обшивка	1	39.0	Ст.3 ГОСТ 380-60	62	
1	ПВ4-02-100	Каркас створки правой	1	102	сбор.	60	

ТК Ворота противопожарные и противопожарные ворота искрогасящие. Серия 2.435-6

1968г. Створка правая. ПВ4-02-000 Выпуск 3 Лист 59

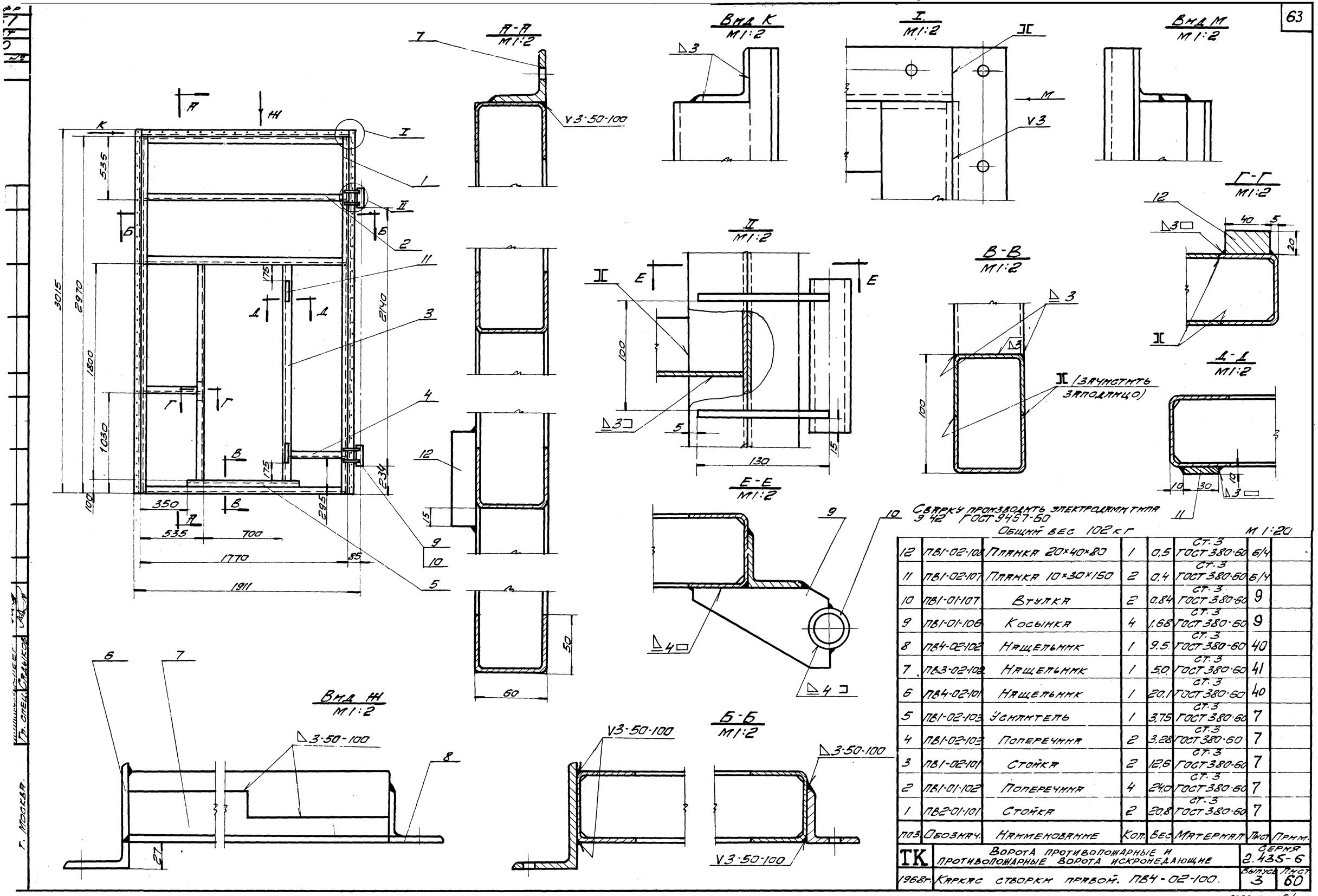

Поз.	Обознач.	Наименование	Кол.	Вес	Материал	Лист	Прим.
12	ПВ1-02-108	Планка 20×40×80	1	0,5	Ст. 3 ГОСТ 380-60	Б/4	
11	ПВ1-02-107	Планка 10×30×150	2	0,4	Ст. 3 ГОСТ 380-60	Б/4	
10	ПВ1-01-107	Втулка	2	0,84	Ст. 3 ГОСТ 380-60	9	
9	ПВ1-01-106	Косынка	4	1,68	Ст. 3 ГОСТ 380-60	9	
8	ПВ4-02-102	Нащельник	1	9,5	Ст. 3 ГОСТ 380-60	40	
7	ПВ3-02-102	Нащельник	1	5,0	Ст. 3 ГОСТ 380-60	41	
6	ПВ4-02-101	Нащельник	1	20,1	Ст. 3 ГОСТ 380-60	40	
5	ПВ1-02-103	Усилитель	1	3,75	Ст. 3 ГОСТ 380-60	7	
4	ПВ1-02-103	Поперечина	2	3,28	Ст. 3 ГОСТ 380-60	7	
3	ПВ1-02-101	Стойка	2	12,6	Ст. 3 ГОСТ 380-60	7	
2	ПВ1-01-102	Поперечина	4	24,0	Ст. 3 ГОСТ 380-60	7	
1	ПВ2-01-101	Стойка	2	20,8	Ст. 3 ГОСТ 380-60	7	

ТК	Ворота противопожарные и противопожарные ворота искронедающие	Серия 2.435-6	
1968г.	Каркас створки правой. ПВ4-02-100.	Выпуск 3	Лист 60

1651
Лист 61
Инв. №

Согласовано:

Рук. группы Мещанов
Чертежн. Карпов
Проверил Суханов

Нач. С.Т.П. Гуткин
Гл. инж. С.Т.П. Клеер
Гл. специал. Садыков

Гос. строй СССР
Союзхимнефтестройпроект
ГОСХИМПРОЕКТ
г. Москва

2 остальное

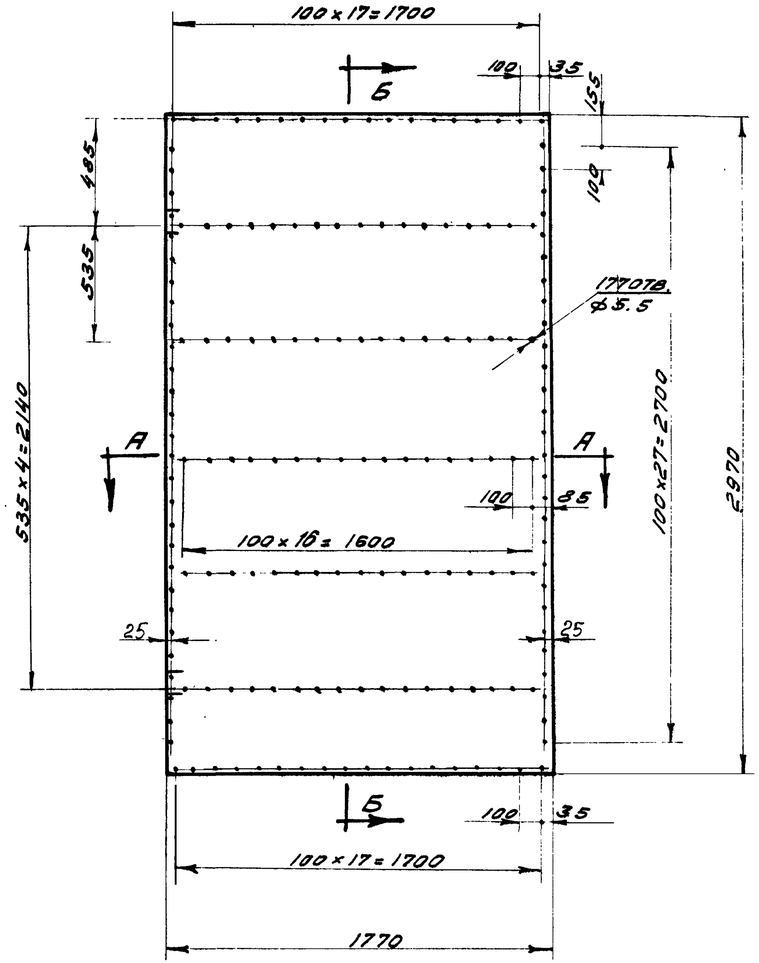

Б-Б
М 1:1

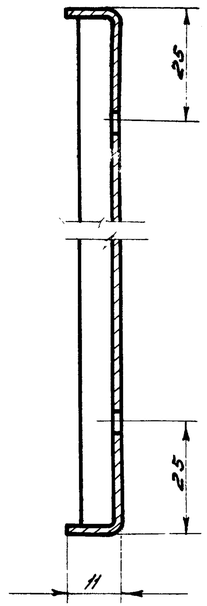

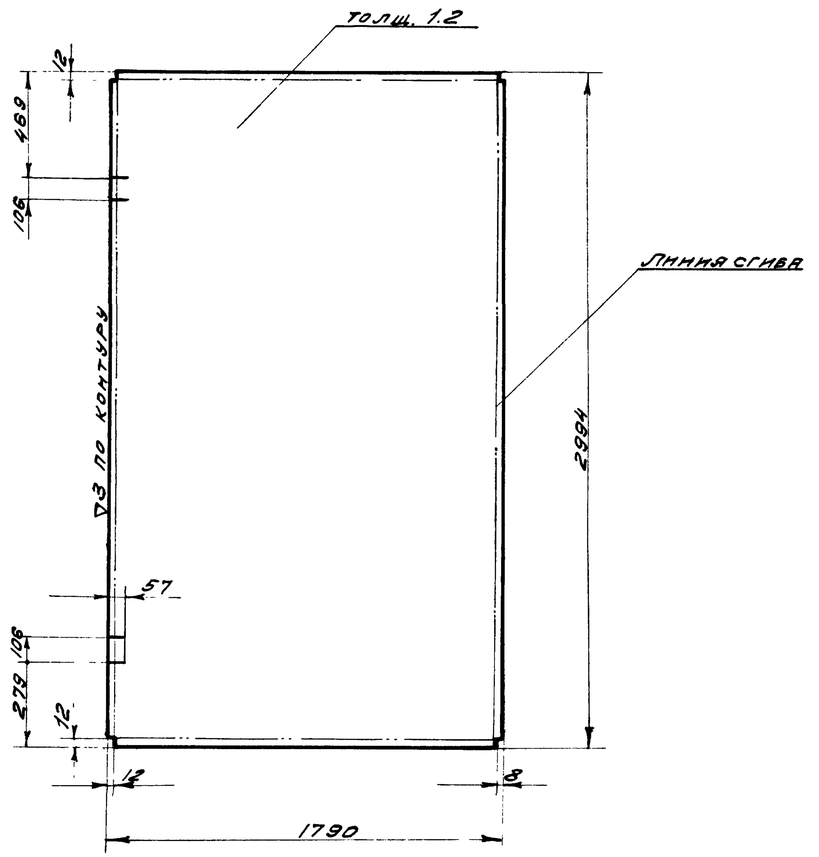

1. Сварку отогнутых кромок производить электродами типа Э42 ГОСТ 9467-60
2. Шов снаружи зачистить.

А-А
М 1:1

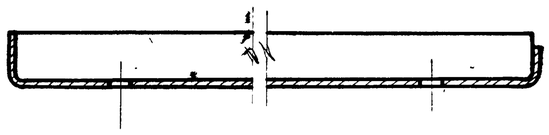

Чертил		Обшивка	ПВ4-01-001		
Проверил					
2.435-6 Вып. 3	Лист 1,2 ГОСТ 3680-57 / Ст. 3 ГОСТ 380-60	Вес 50.3	М-б 1:20	Лист 61	
ТК	Ворота противопожарные и противопожарные ворота искронедающие		Серия 2.435-6		
1968 г.	Деталь створки левой. ПВ4-01-001		Выпуск 3	Лист 61	

~ Остальное

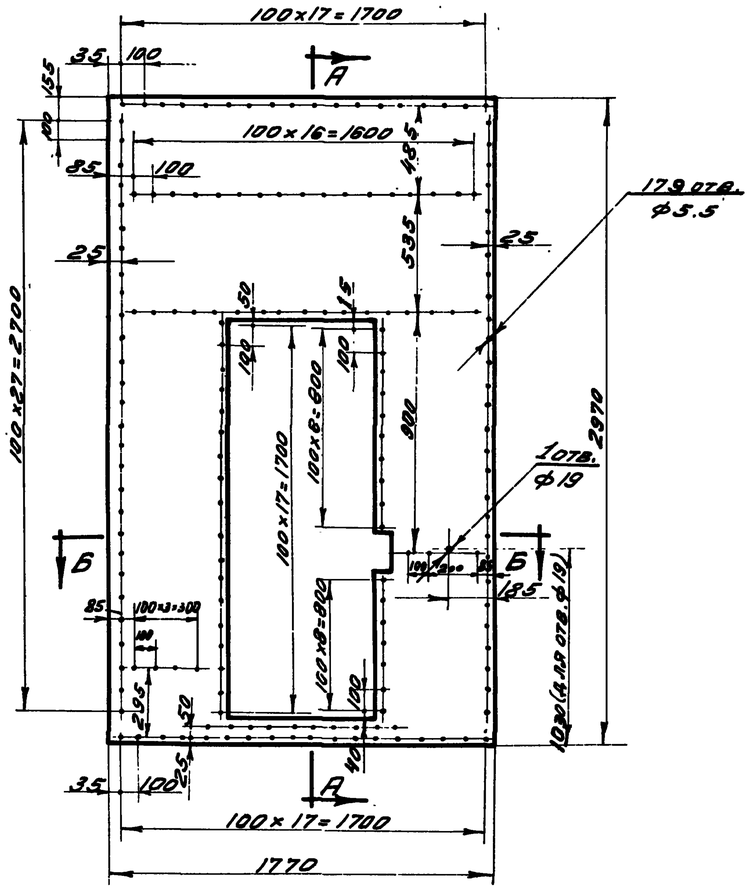

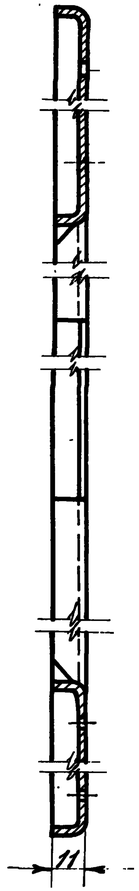

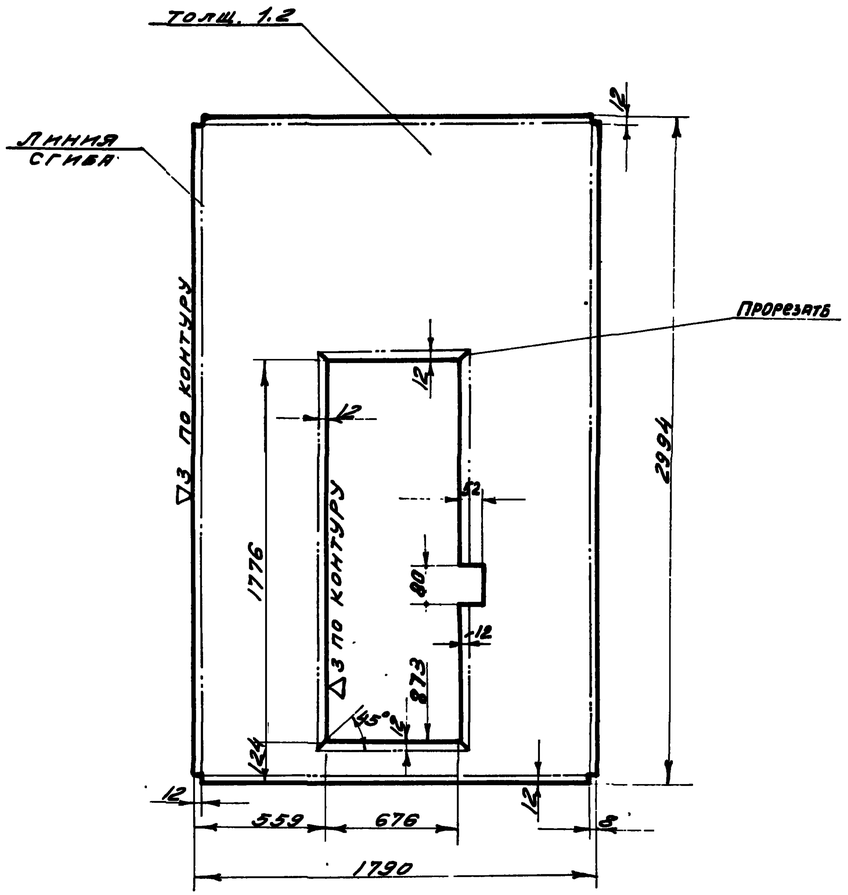

Б-Б
М 1:2

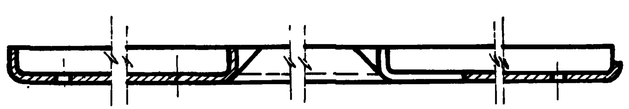

Сварку отогнутых кромок производить электродами типа Э 42 ГОСТ 9467-60

Шов снаружи зачистить.

Черт. / Провер.	Обшивка		ПВ4-02-001	
2.435-6 вып. 3	Лист 1.2 ГОСТ 3680-57 / Ст. 3 ГОСТ 380-60	Вес 38.8	М-б 1:20	Лист 62
ТК	Ворота противопожарные и противопожарные ворота искронедающие		Серия 2.435-6	
1968г.	Деталь створки правой. ПВ4-02-001		Выпуск 3	Лист 62

Госстрой СССР Союзхимнефтестройпроект ГОСХИМПРОЕКТ г. Москва

Нач. сект. Гуткин; Гл. инж. ст. Клеер; Гл. спец. Садыков; Техник Баранов; Проверил Суханов; Сверила Шинкова

9328-03 66

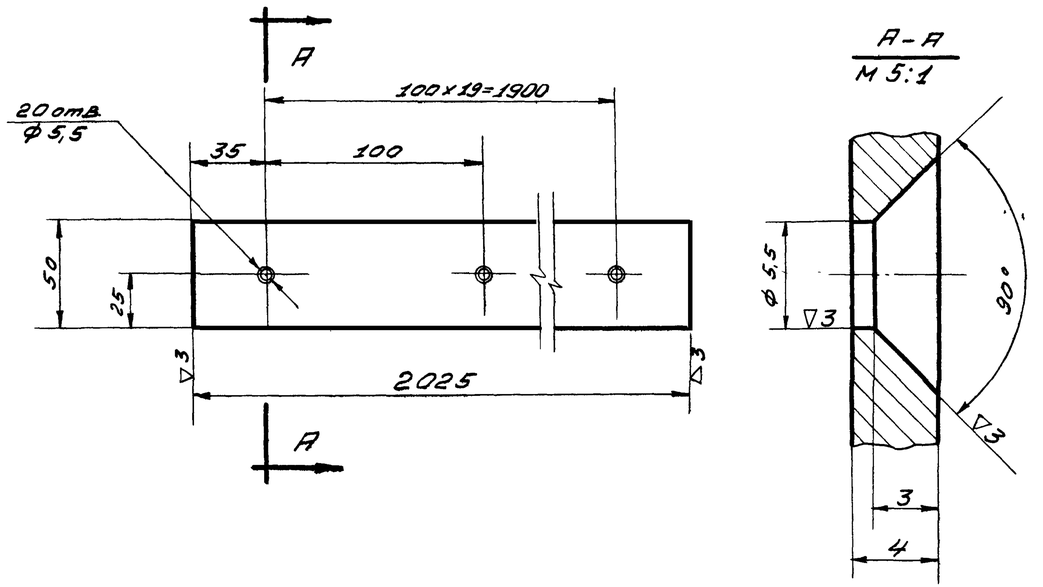

Чертил. / Проверил		Планка	ПВ4-01-003		
2.435-6 Вып.3	Полоса	4×50 ГОСТ 103-57 / СТ.3 ГОСТ 380-60	Вес 3,2	М-Б 1:2	Лист 63

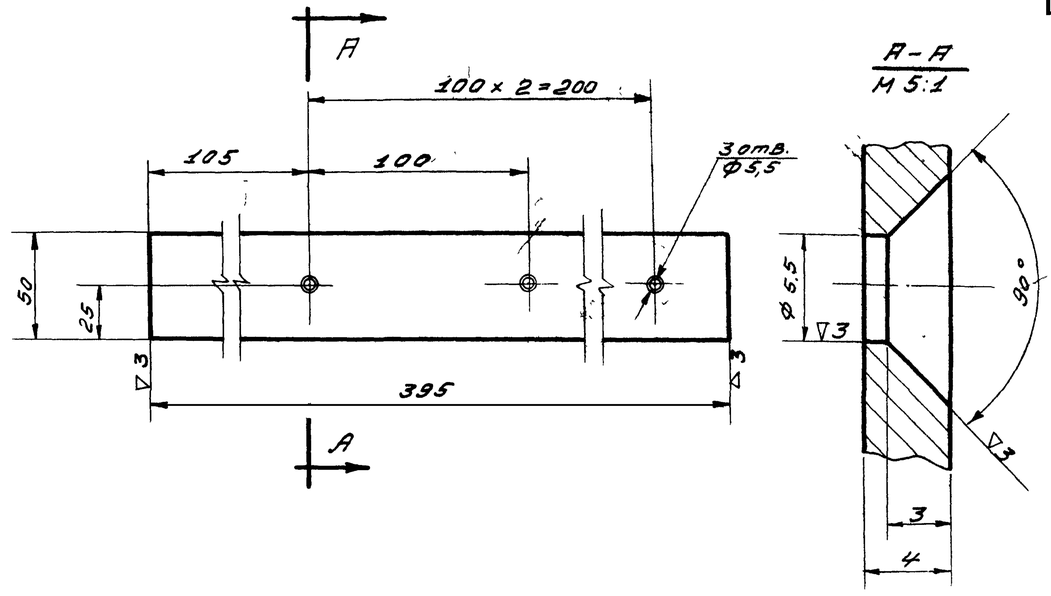

Чертил. / Проверил		Планка	ПВ4-01-004		
2.435-6 Вып.3	Полоса	4×50 ГОСТ 103-57 / СТ.3 ГОСТ 380-60	Вес 0,6	М-Б 1:2	Лист 63

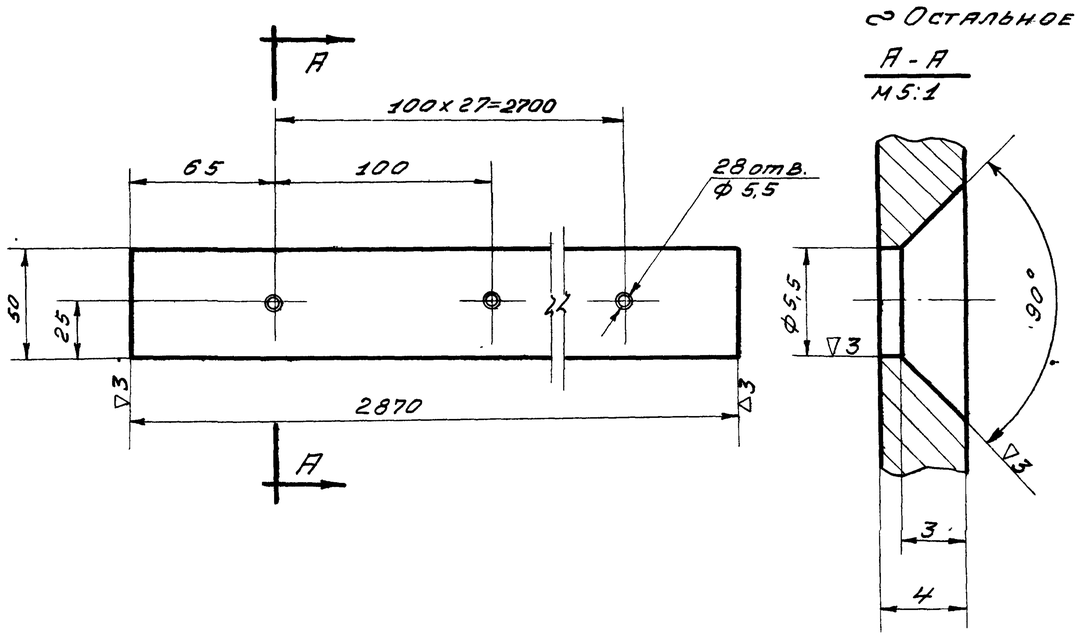

Чертил. / Проверил		Планка	ПВ4-01-002		
2.435-6 Вып.3	Полоса	4×50 ГОСТ 103-57 / СТ 3 ГОСТ 380-60	Вес 4,48	М-Б 1:2	Лист 63

ТК	Ворота противопожарные и противопожарные ворота искронедающие.	Серия 2.435-6	
1968г	Детали. ПВ4-01-002, ПВ4-01-003, ПВ4-01-004	Выпуск 3	Лист 63

Шифр 165
Лист 63
Инв.№

Согласовано:

Рук. груп. Мещанов
Техник Карпов
Проверил Суханов
Нач. ст. п. Гуткин
Гл. инж. ст. п. Клеер
Гл. спец. Садыков

Госстрой СССР
Союзхимнефтестройпроект
ГОСХИМПРОЕКТ
г. Москва

Назарова 9328-03 67