ТИПОВОЙ ПРОЕКТ
901-1-87.87

ВОДОЗАБОРНЫЕ СООРУЖЕНИЯ ПРОИЗВОДИТЕЛЬНОСТЬЮ ОТ 0,02 ДО 1,5 $м^3/с$ ДЛЯ АМПЛИТУД КОЛЕБАНИЙ УРОВНЕЙ ВОДЫ ДО 6 м

НАСОСНАЯ СТАНЦИЯ ПРОИЗВОДИТЕЛЬНОСТЬЮ ОТ 0,16 ДО 0,66 $м^3/с$ С ЗАГЛУБЛЕНИЕМ МАШЗАЛА 5,4 м

АЛЬБОМ VI

ЗАДАНИЯ ЗАВОДАМ-ИЗГОТОВИТЕЛЯМ НА КОМПЛЕКТНЫЕ ЭЛЕКТРОТЕХНИЧЕСКИЕ УСТРОЙСТВА

9861/6

ПРИВЯЗАН:

ТИПОВОЙ ПРОЕКТ
901-1-87.87

ВОДОЗАБОРНЫЕ СООРУЖЕНИЯ ПРОИЗВОДИТЕЛЬНОСТЬЮ ОТ 0,02 ДО 1,5 $м^3/с$ ДЛЯ АМПЛИТУД КОЛЕБАНИЙ УРОВНЕЙ ВОДЫ ДО 6 М

НАСОСНАЯ СТАНЦИЯ ПРОИЗВОДИТЕЛЬНОСТЬЮ ОТ 0,16 ДО 0,66 $м^3/с$ С ЗАГЛУБЛЕНИЕМ МАШЗАЛА 5,4 М

АЛЬБОМ VI

ЗАДАНИЯ ЗАВОДАМ-ИЗГОТОВИТЕЛЯМ НА КОМПЛЕКТНЫЕ ЭЛЕКТРОТЕХНИЧЕСКИЕ УСТРОЙСТВА

СОСТАВ ПРОЕКТА:

АЛЬБОМ I	Пояснительная записка.
АЛЬБОМ II	Технологические решения внутренние водопровод и канализация. Отопление и вентиляция. Нестандартизированное оборудование.
АЛЬБОМ III	Архитектурно-строительные решения.
АЛЬБОМ IV	Индустриальные изделия.
АЛЬБОМ V	Электротехническая часть.
АЛЬБОМ VI	Задания заводам изготовителям на комплектные электротехнические устройства.
АЛЬБОМ VII	Спецификация оборудования.
АЛЬБОМ VIII	Ведомость потребности в материалах.
АЛЬБОМ IX	Сметы.

РАЗРАБОТАН ГПИ УКРВОДОКАНАЛПРОЕКТ

ДИРЕКТОР В.Н. Якименко

ГЛАВНЫЙ ИНЖЕНЕР К.Т.Н. Н.В. Писанко

НАЧАЛЬНИК ОТДЕЛА М.Я. Волошин

ГЛАВНЫЙ ИНЖЕНЕР ПРОЕКТА И.Н. Новоминский

Утвержден и введен в действие
Главным управлением проектирования
Госстроя СССР Протокол от 28 августа 1987г. N 57

9861/6

ПРИВЯЗАН:

Альбом VII

Типовой проект ТП 901-1-87.87

Обозначение	Лист	Наименование	Кол. листов	Стр. альб.
ТП901-1-87.87-ЭМН		Ведомость чертежей выпуска	1	2
Задание заводу-изготовителю на НКУ по ОСТ 160.800.485-84				
ТП901-1-87.87-ЭМН	ПК	Перечень комплектных устройств	1	30
ТП901-1-87.87-ЭМН1	1	Щит станций управления. ШЩ. Чертеж общего вида	6	3÷8
ТП901-1-87.87-ЭМН1	2	ШЩ. Технические данные аппаратов	7	9;10
ТП901-1-87.87-ЭМН1	3	ШЩ. Таблица перечня надписей	8	11,12
ТП901-1-87.87-ЭМН1	4	ШЩ. Схема электрическая соединений	18	13÷30
ТП901-1-87.87-ЭМН2	1	Ящик Я1 (Я2; Я3; Я4) Чертеж общего вида	1	31
ТП901-1-87.87-ЭМН2	2	Ящик Я1 (Я2; Я3; Я4) Технические данные аппаратов	1	31
ТП901-1-87.87-ЭМН2	3	Ящик Я1 (Я2; Я3; Я4) Таблица перечня надписей	1	31
ТП901-1-87.87-ЭМН2	4	Ящик Я1 (Я2; Я3; Я4) Схема электрическая соединений	1	32
ТП901-1-87.87-ЭМН3	1	Ящик Я5. Чертеж общего вида	1	33
ТП901-1-87.87-ЭМН3	2	Ящик Я5. Технические данные аппаратов	1	33
ТП901-1-87.87-ЭМН3	3	Ящик Я5. Таблица перечня надписей	1	33
ТП901-1-87.87-ЭМН3	4	Ящик Я5. Схема электрическая соединений	1	34
ТП901-1-87.87-ЭМН4	1	Ящик Я7. Чертеж общего вида	1	35
ТП901-1-87.87-ЭМН4	2	Ящик Я7. Технические данные аппаратов	1	35
ТП901-1-87.87-ЭМН4	3	Ящик Я7. Таблица перечня надписей	1	35
ТП901-1-87.87-ЭМН4	4	Ящик Я7. Схема электрическая соединений	1	36

Обозначение	Лист	Наименование	Кол. листов	Стр. альб.
ТП901-1- -АТХН		Ведомость чертежей выпуска	1	2
Задание заводу-изготовителю на щиты систем автоматизации технологических процессов по ОСТ 36.13-76				
ТП901-1- -АТХН1	СЩ	Спецификация щитов	1	37
ТП901-1- -АТХН1	1	Щит КИП. Общий вид	4	38÷38
ТП901-1- -АТХН1	2	Щит КИП. Таблица соединений	3	39
ТП901-1- -АТХН1	3	Щит КИП. Таблица подключений	3	40
Принципиальные схемы ТП901-1- -АТХ альб. V				
ТП901-1- -АТХ	2	Схема функциональная технологического контроля	1	34
ТП901-1- -АТХ	3	Схема принципиальная электропитания щита КИП	1	35
ТП901-1- -АТХ	3	Схемы принципиальные технологических изтерений	1	35

При привязке проекта:

1. Чертежи общих видов ШЩ (ЭМН1-1) и схем электрических соединений (ЭМН1-4) комплектовать в соответствии с мощностью электродвигателей
2. Данные в рамках ▭ проставить в соответствии с ТП901-1-87.87ЭМ альбом V.
3. При комплектовании задания заводу-изготовителю на щиты систем автоматизации технологических процессов из альбома V приложить стр. 34; 35

Типовой проект разработан в соответствии с действующими нормами и правилами
Главный инженер проекта Новоминский

Привязан

Инв. №

ГИП	Новоминский		
Н.контр.	Глузберг		
Нач.отд.	Терехов		
Гл.спец.	Глузберг		
Рук.гр.	Лакашко		
Инж.	Тимка		

ТП901-1-87.87-ЭМН; -АТХН

Водозаборные сооружения производительностью от 0,02 до 1,5 м³/с для амплитуд колебания уровней воды до 6 м

Насосная станция производительностью от 0,16 до 0,6 м³/с с заглублением машзала 5,4 м

Стадия	Лист	Листов
Р	1	1

Ведомость чертежей выпусков

Госстрой СССР Укрводоканалпроект Киев

Инв. № подл. | Подпись и дата | Взам. инв. №

Альбом VI

Типовой проект 901-1-87.87

Вид спереди
Двери не показаны

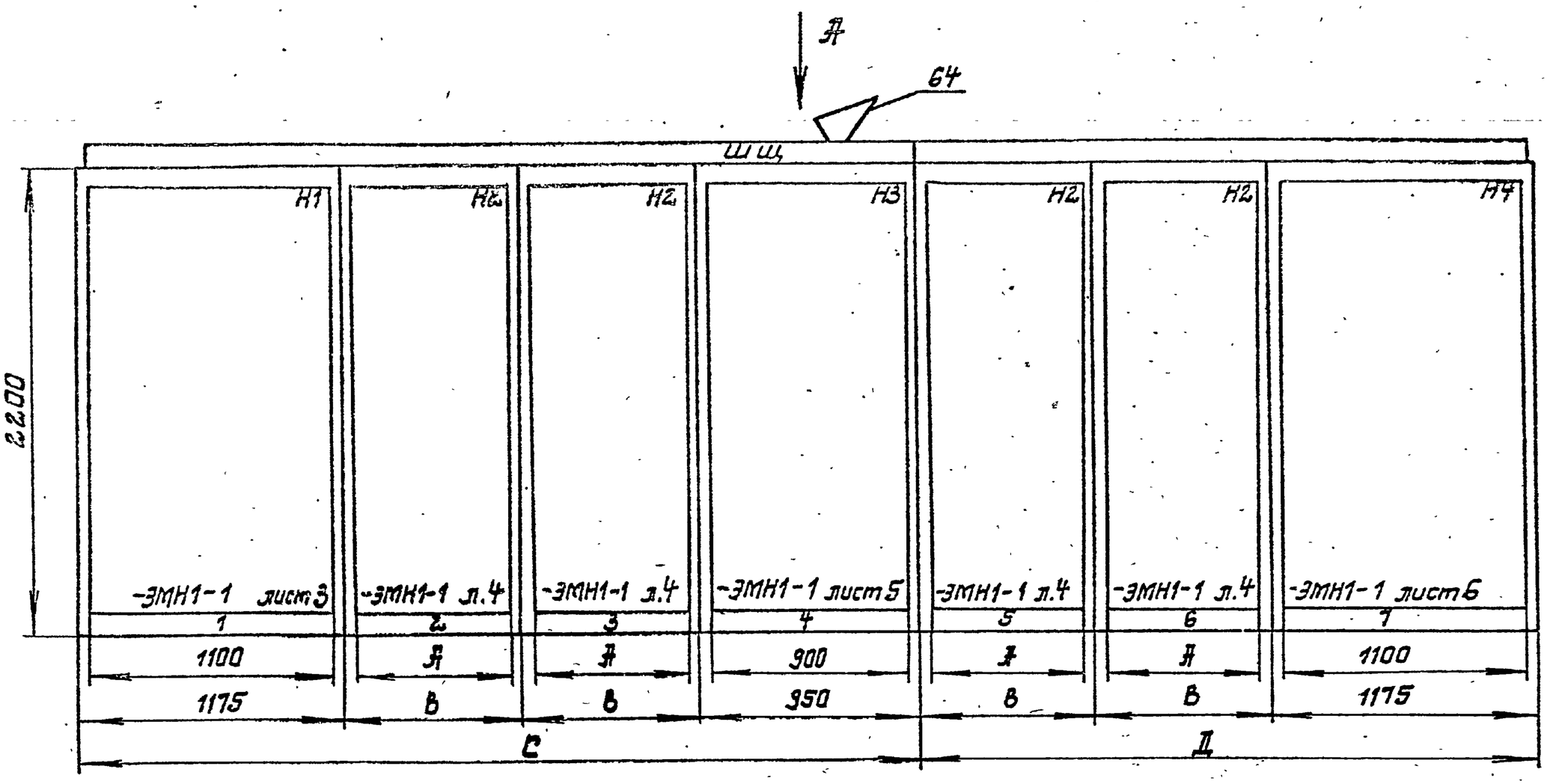

Вид А
м 1:50

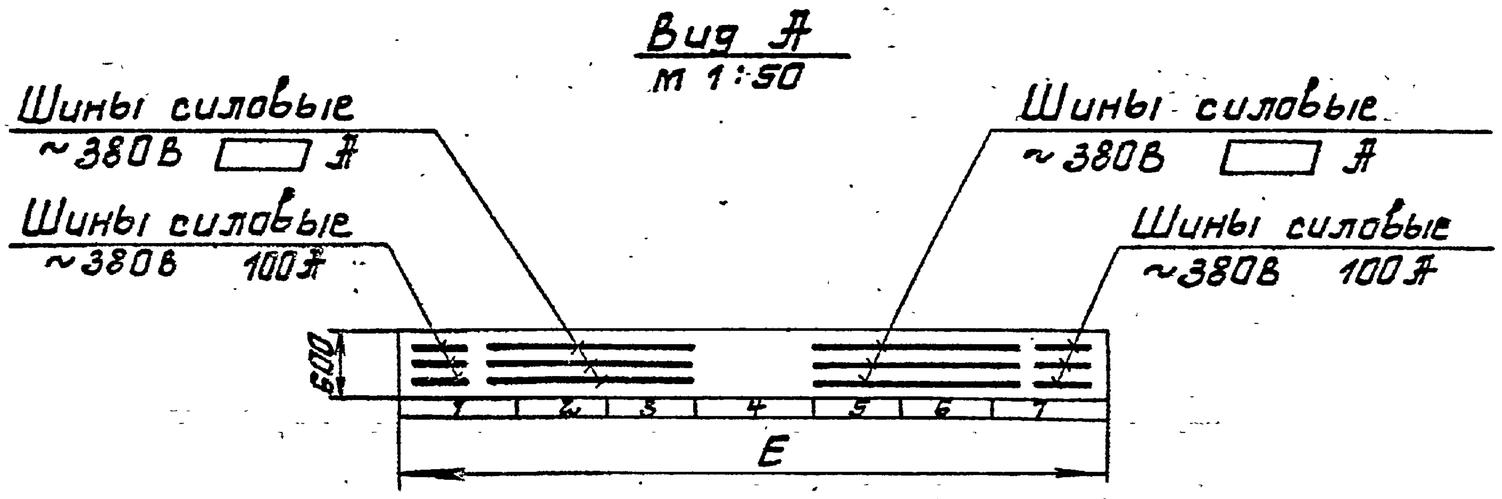

Указания по привязке проекта

1. Для двигателей мощн. от 30 до 110 квт А-600мм, В-650мм, С-3425 мм, Д-2475 мм, Е-5900 мм
2. Для двигателей мощн. от 132 до 200 квт А-700мм, В-750мм, С-3625 мм, Д-2675 мм, Е-6300 мм
3. Для электродвигателей мощностью
   от 30 квт до 75 квт - Jуд. = 16 кА,
   от 75 квт до 200 квт - Jуд. = 25 кА.

Привязан

Инв №

ГИП	Новоминский	
Н.контр.	Глузберг	
Нач.отд.	Терехов	
Гл.спец.	Глузберг	
Рук.гр.	Лакошко	
Инж.	Тимко	

ТП 901-1-87.87 -ЭМН1-1

Водозаборные сооружения производительностью от 0,02 до 1,5 м³/с для амплитуд колебания уровней воды до 6м

Насосная станция производительностью от 0,16 до 0,66 м³/с с заглублением машзала 5,4м

Стадия	Лист	Листов
Р	1	6

ШЩ
Чертеж общего вида

Госстрой СССР Укрводоканалпроект Киев

Инв. № подл. | Подпись и дата | Взам. инв. №

Альбом VI

Типовой проект 901-1-87.87

Двери шкафов
Вид спереди

Панель 1
Правая

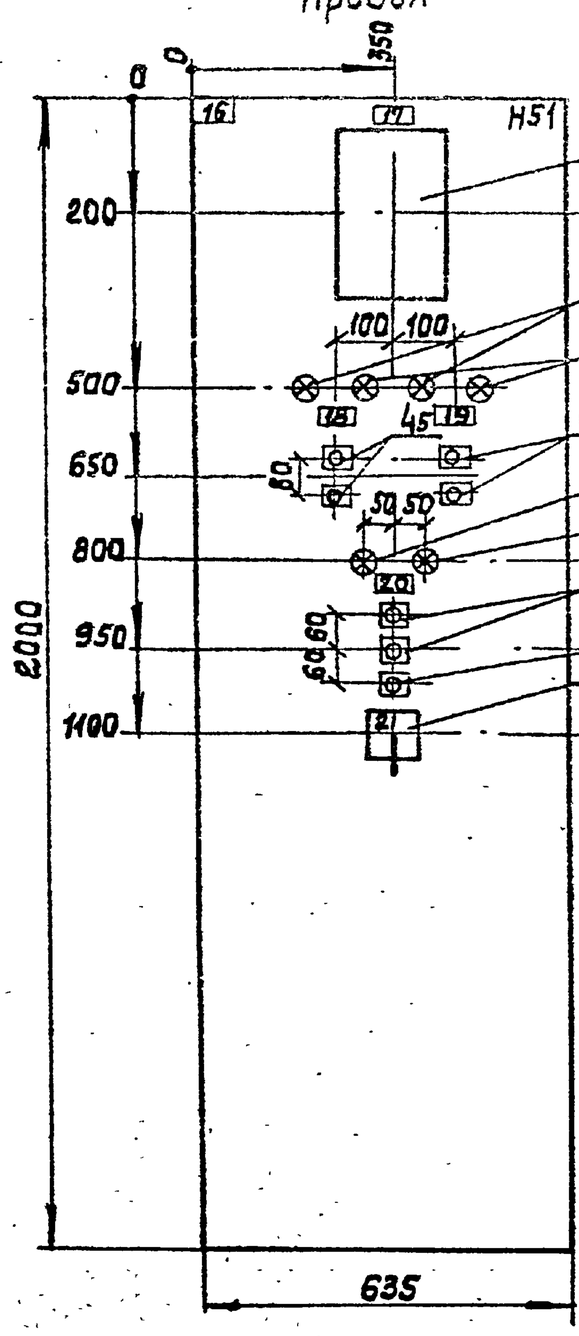

Панель 2

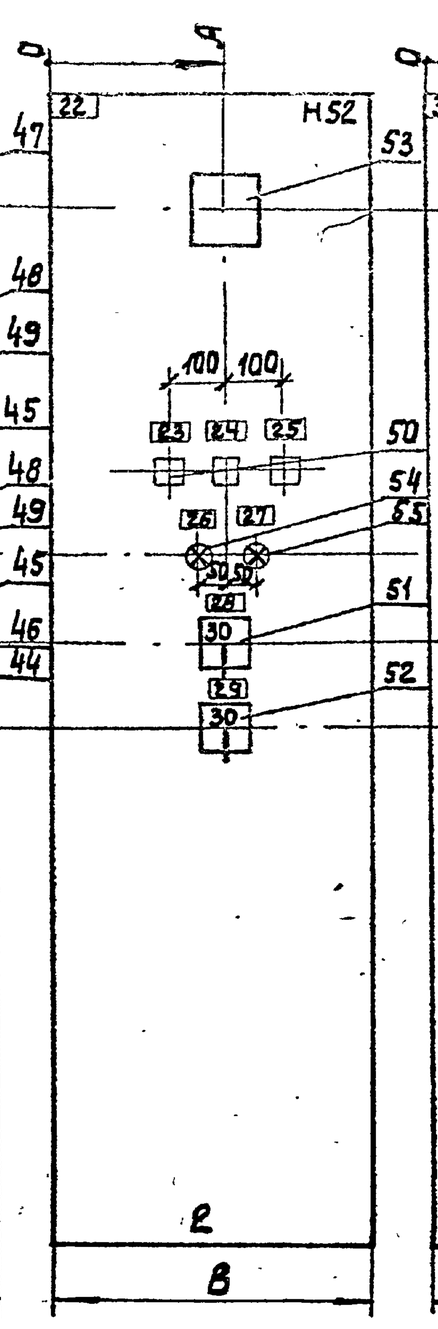

Панель 3

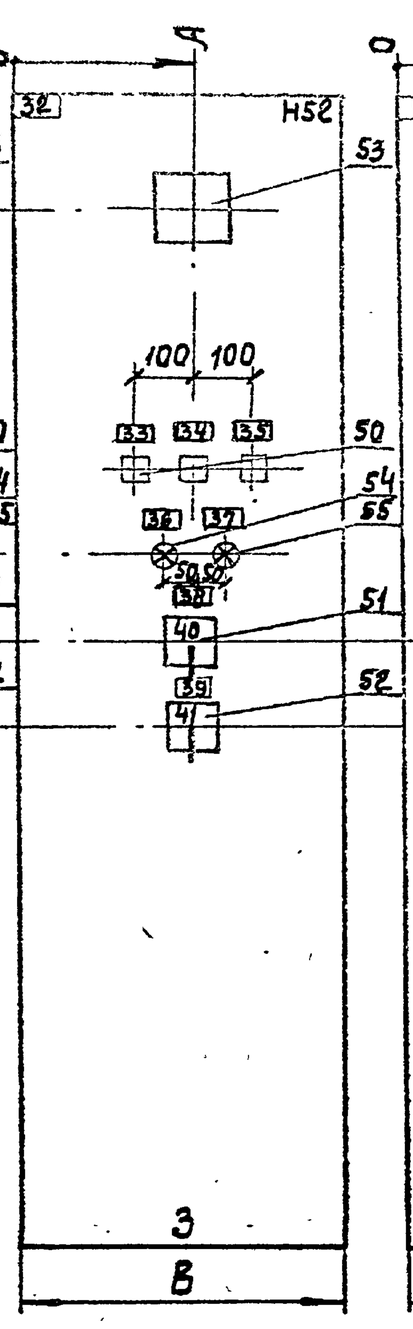

Панель 4

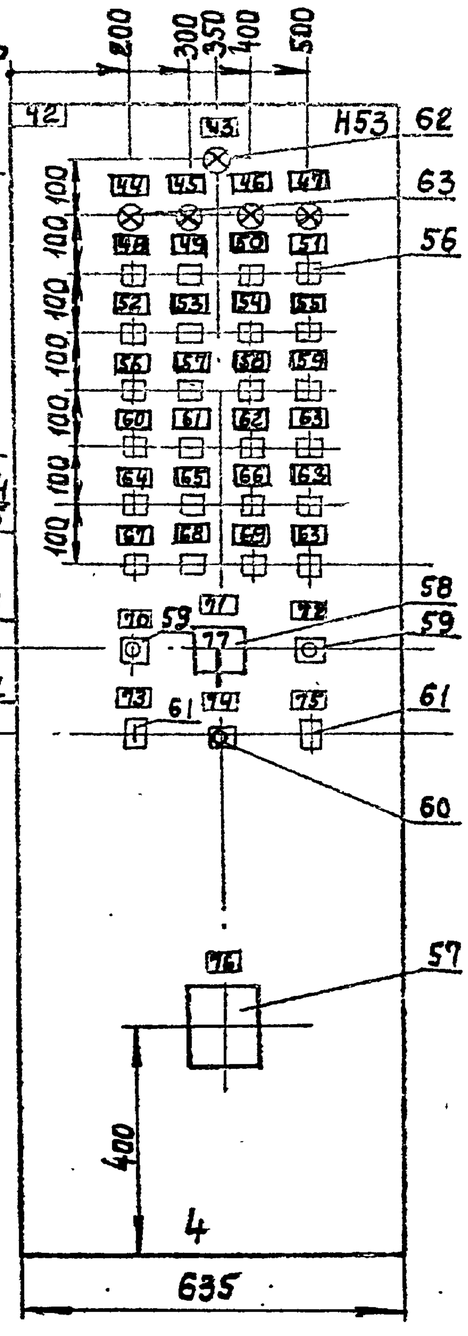

Панель 5

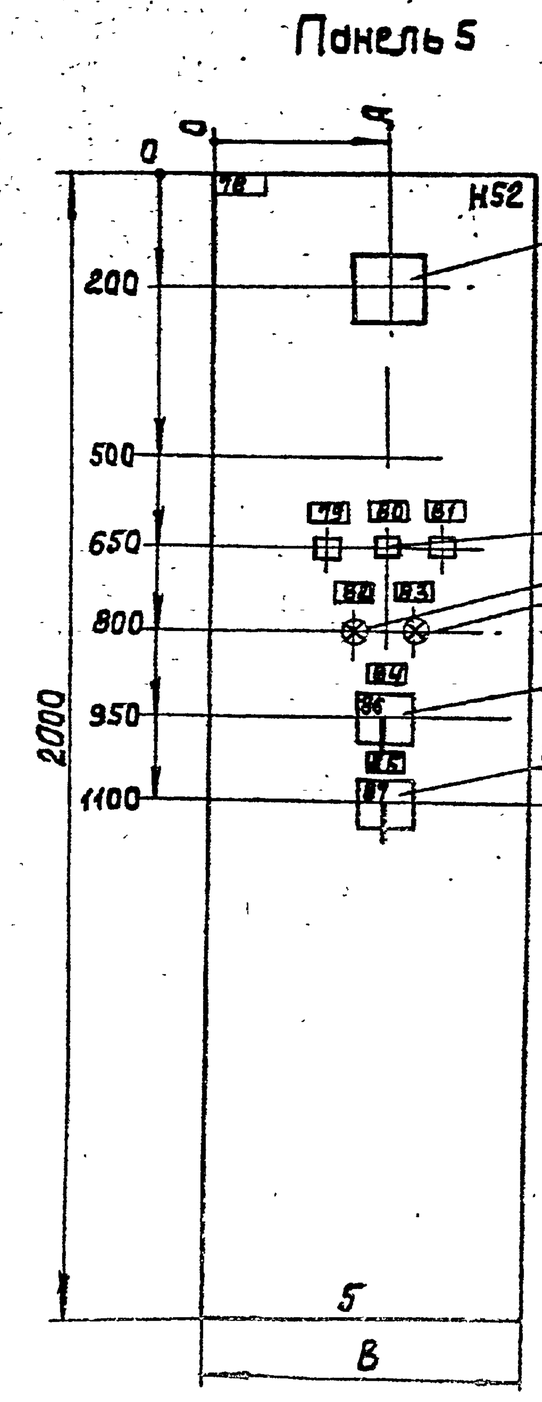

Панель 6

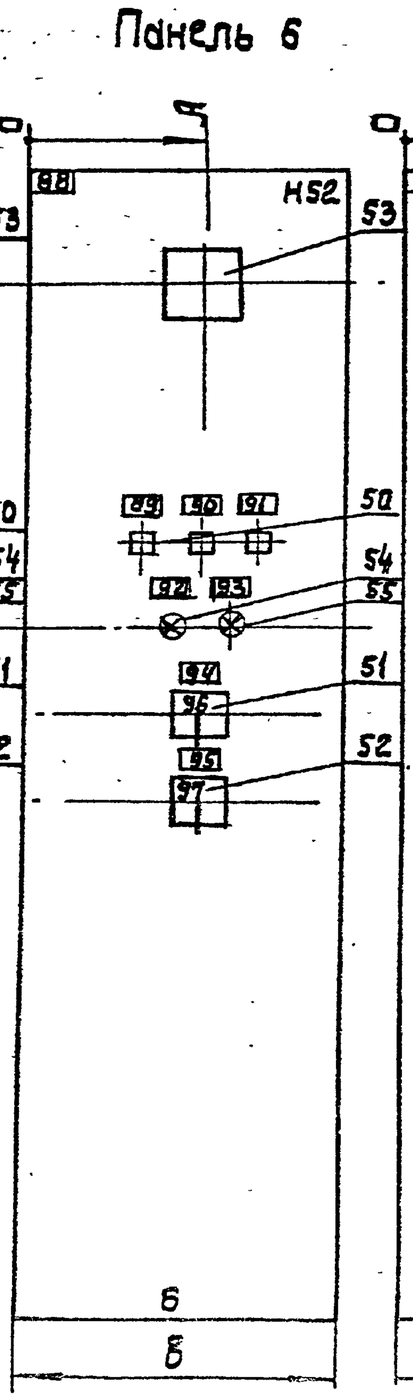

Панель 7
Правая

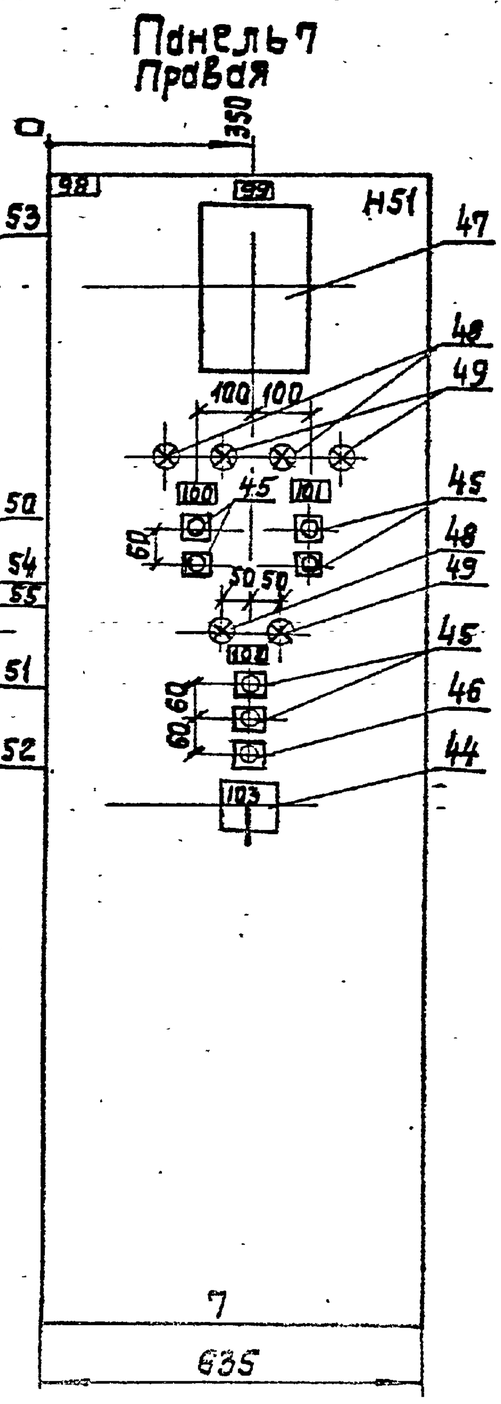

Указания по привязке проекта

1. Для двигателей мощн. от 30 до 110 кВт. размер А-300 мм, В- 535 мм.
2. Для двигателей мощн. от 132 до 200 кВт размер А-350 мм, В- 635 мм.
3. Счетчики поз. 47 при КТП-630 кВА исключить.
4. При мощности электродвигателей насосов 75 кВт и меньше амперметры поз. 53 исключить.

Привязан

Инв. №

ГИП	Новомижский	
Н. контр.	Глузберг	
Нач. отд.	Терехов	
Гл. спец.	Глузберг	
Рук. гр.	Лакошко	
Инж.	Тимко	

ТП 901-1-87.87 -ЭМН1-1

Водозаборные сооружения производительностью от 0,02 до 1,5 м³/с для амплитуд колебания уровней воды до 6 м

Насосная станция производительностью от 0,16 до 0,66 м³/с с заглублением машзала 5,4 м

Стадия	Лист	Листов
Р	2	6

ШЩ.

Чертеже общего вида.

Госстрой СССР Укрводоканалпроект Киев

Инв. № подл. | Подпись и дата | Взам. инв. №

Копировал Формат А3

Типовой проект 901-1-87.87 Альбом 1

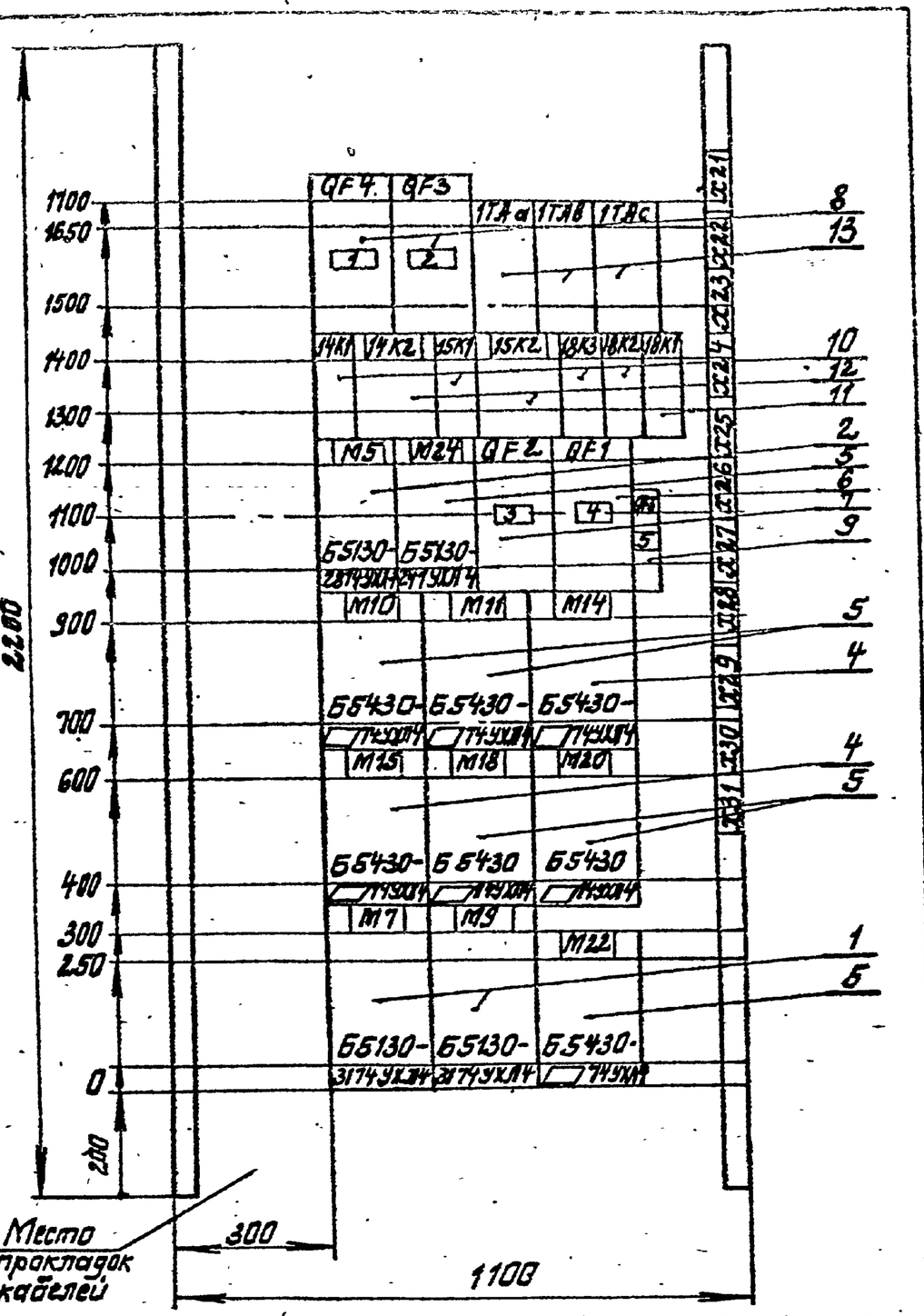

Вариант для двигателей 30÷55 кВт
Панель 1 (набор Н1)

Привязан

Инв.№ подл. | Подпись и дата | Взам. инв.№

Инв.№

ТП 901-1-87.87 -ЭМН1-1 Лист 3

Формат А4

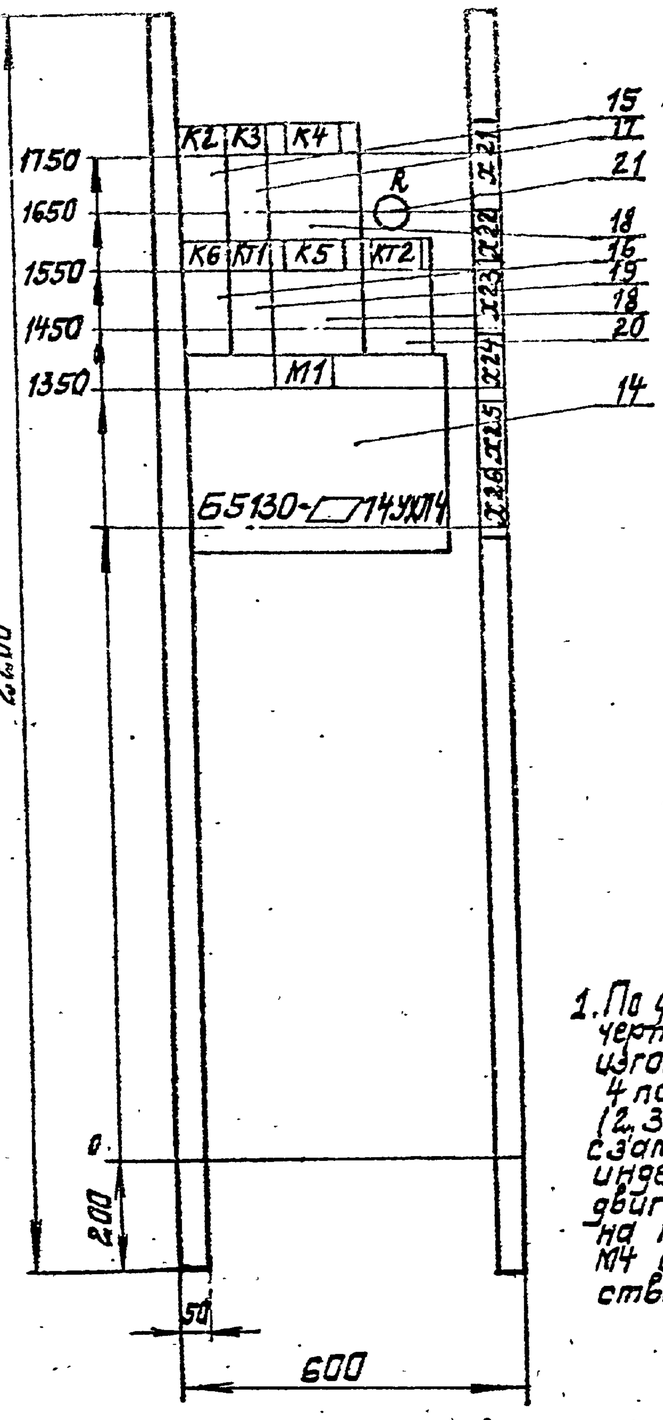

1. По данному чертежу изготовить 4 панели (2, 3, 5, 6) с заменой индекса двигателя М1 на М2, М3, М4 соответственно

Вариант для двигателей 30÷55 кВт
Панель 2(3,5,6) (Набор Н2)

Привязан

Инв.№ подл. | Подпись и дата | Взам. инв.№

Инв.№

ТП 901-1-87.87 -ЭМН1-1 Лист 4

Формат А4

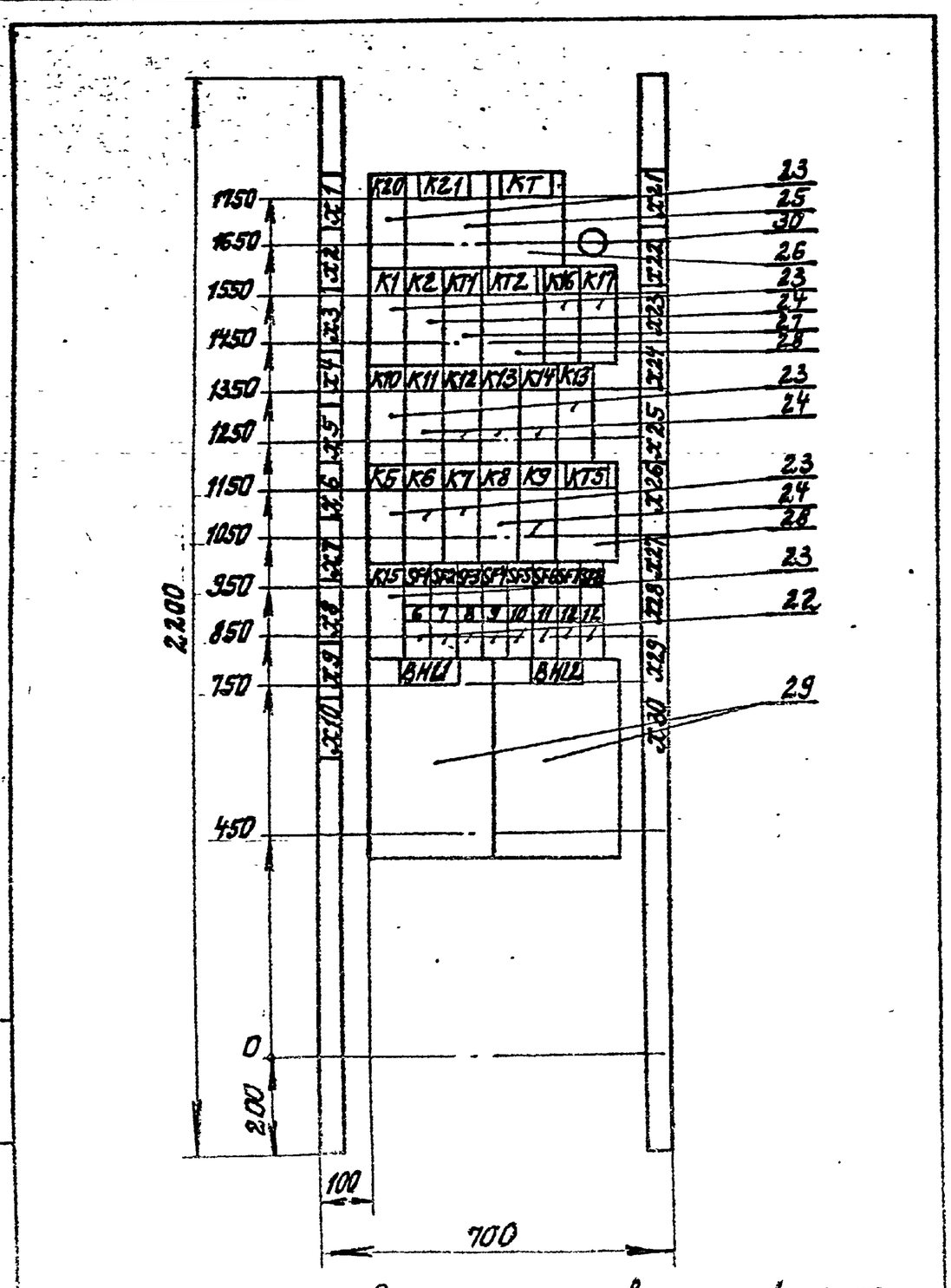

Вариант для двигателей 30÷55 кВт
Панель 4 (набор Н3)

Привязан

Инв.№ подл. | Подпись и дата | Взам. инв.№

Инв.№

ТП 901-1-87.87 -ЭМН1-1 Лист 5

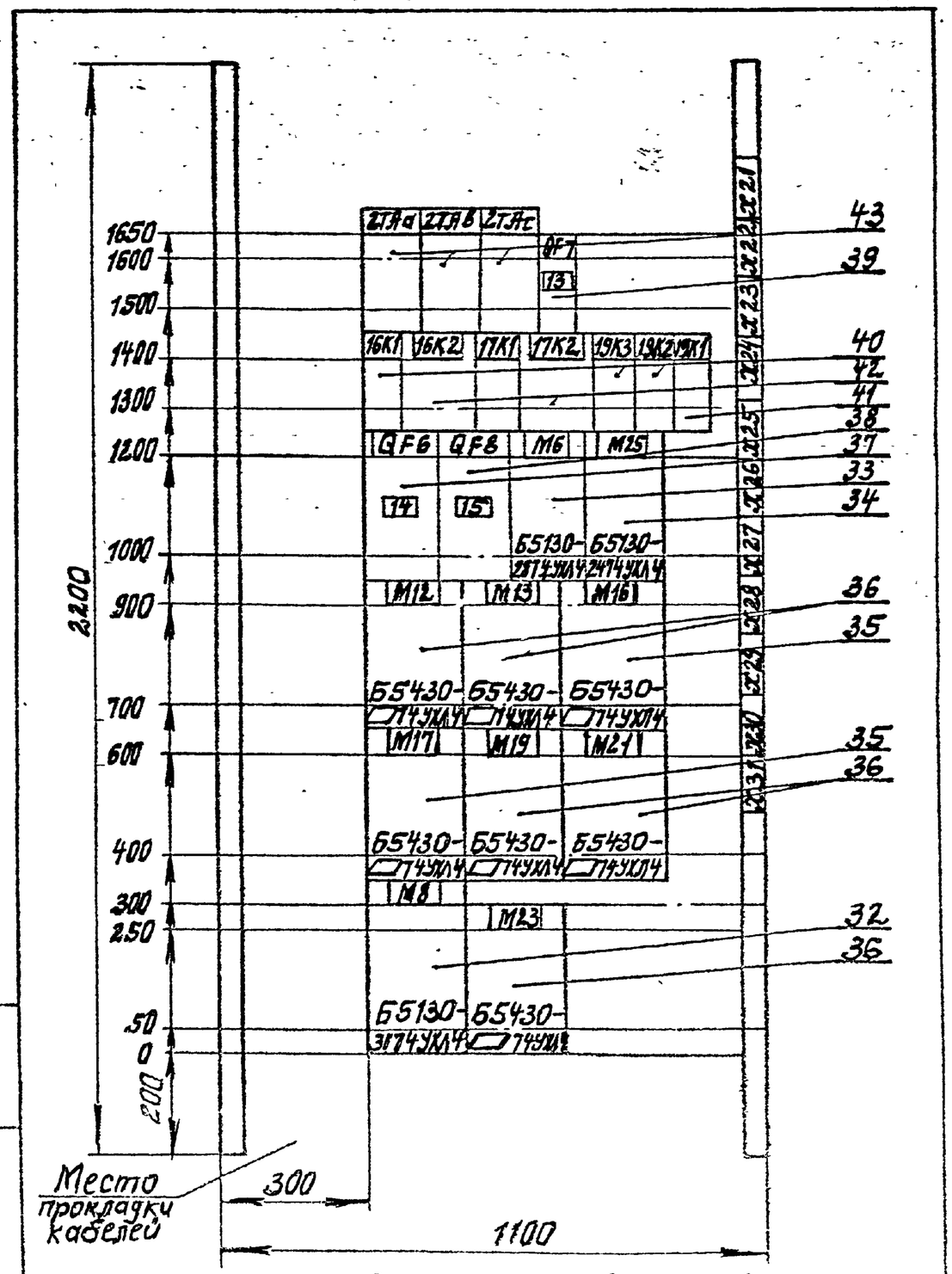

Вариант для двигателей 30÷55 кВт
Панель 7 (Набор Н4)

Привязан

Инв.№ подл. | Подпись и дата | Взам. инв.№

Инв.№

ТП 901-1-87.87 -ЭМН1-1 Лист 6

Альбом VI

Типовой проект 901-1-87.87

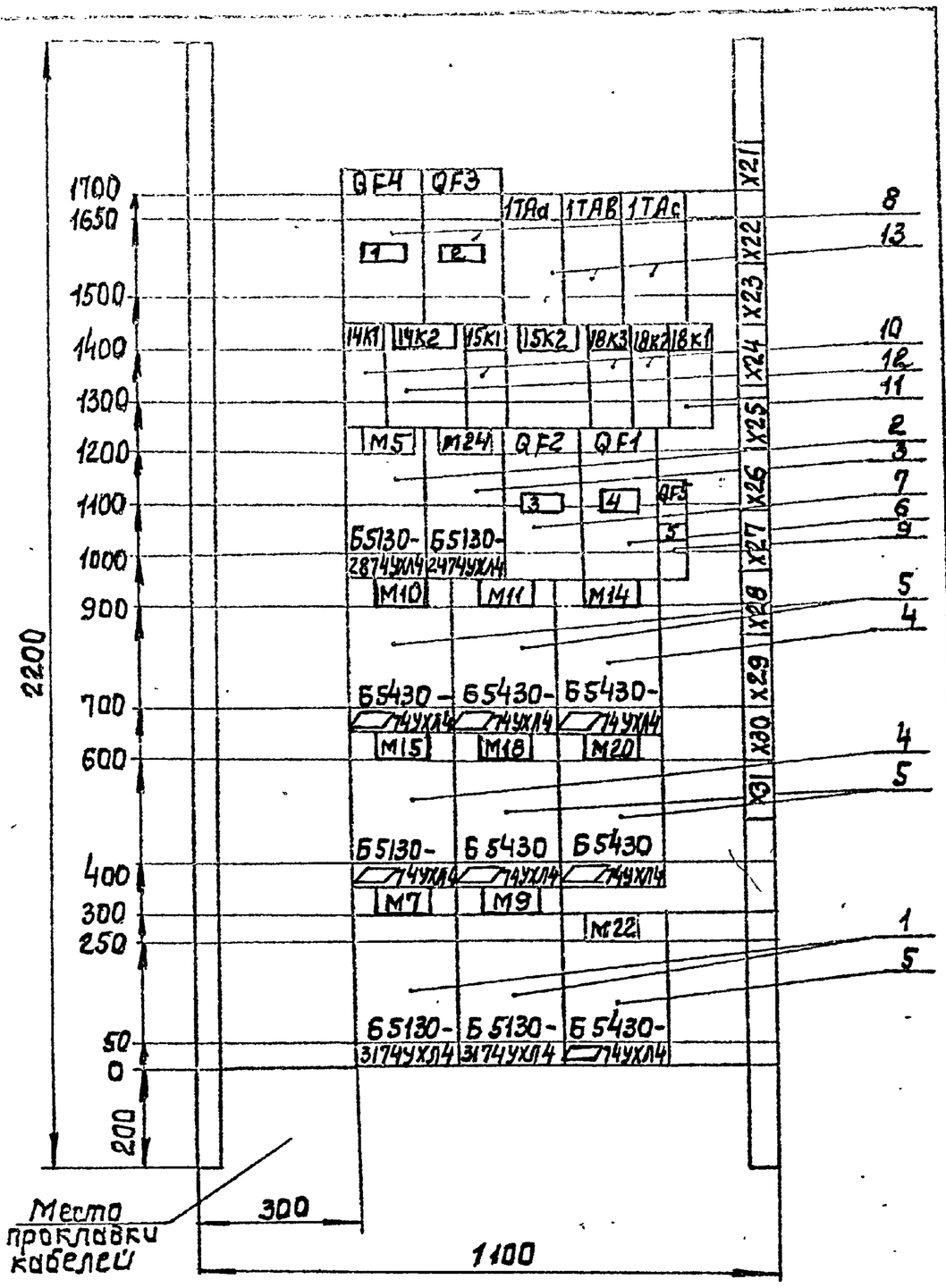

Вариант для двигателей 75 квт.
Панель 1 (Набор Н1)

Привязан

Инв. № подл. | Подпись и дата | Взам. инв. №

Инв. №

ТП 901-1-87.87 -ЭМН1-1 Лист 3

Формат А4

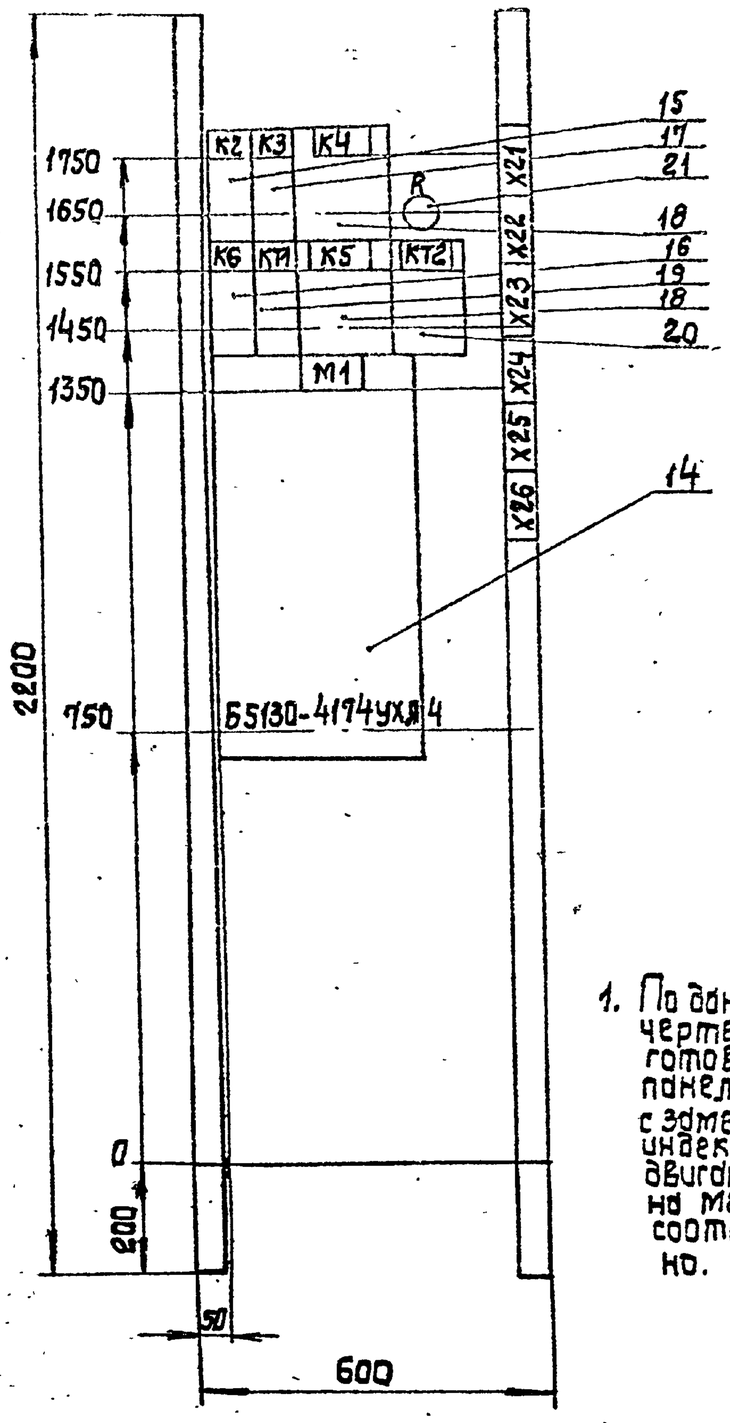

1. По данному чертежу изготовить 4 панели (2,3,5,6) с заменой индекса двигателя М1 на М2, М3, М4 соответственно.

Вариант для двигателей 75 квт.
Панель 2(3,5,6) (Набор Н2).

Привязан

Инв. № подл. | Подпись и дата | Взам. инв. №

Инв. №

ТП 901-1-87.87 -ЭМН1-1 Лист 4

Формат А4

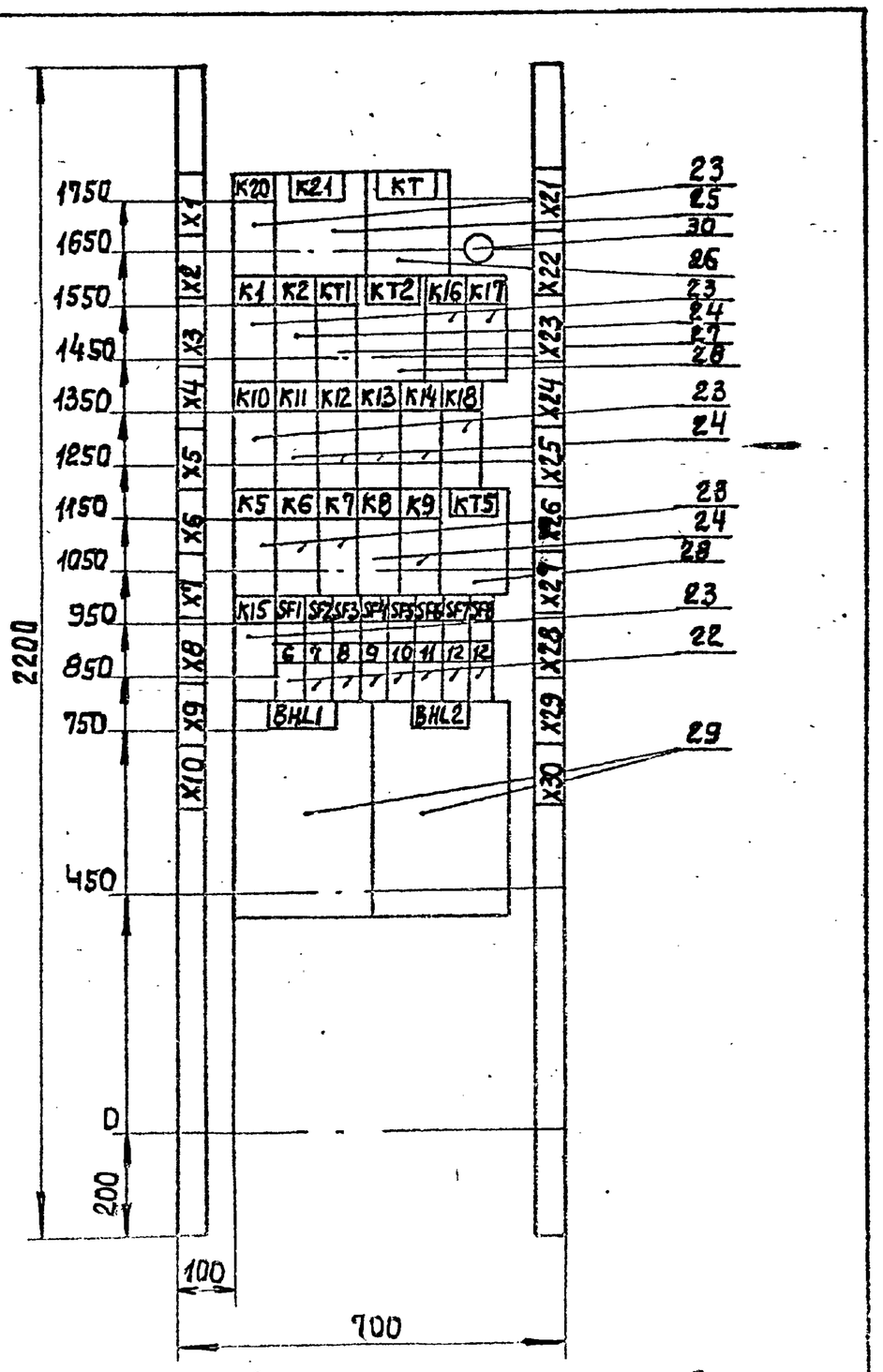

Вариант для двигателей 75 квт.
Панель 4 (Набор Н3)

Привязан

Инв. № подл. | Подпись и дата | Взам. инв. №

Инв. №

ТП 901-1-87.87 -ЭМН1-1 Лист 5

Формат А4

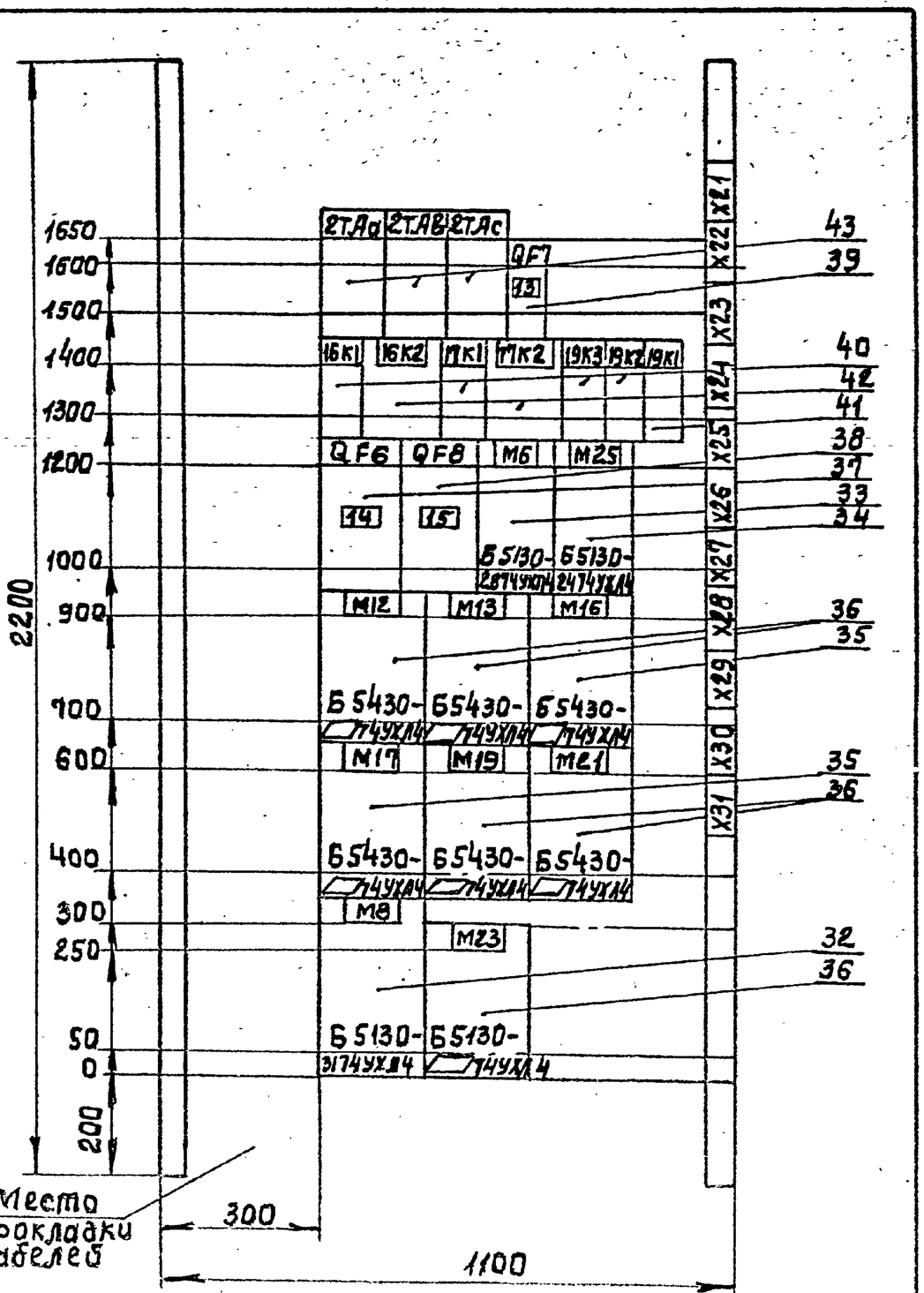

Вариант для двигателей 75 квт.
Панель 7. (Набор Н4)

Привязан

Инв. № подл. | Подпись и дата | Взам. инв. №

Инв. №

ТП 901-1-87.87 -ЭМН1-1 Лист 6

Формат А4

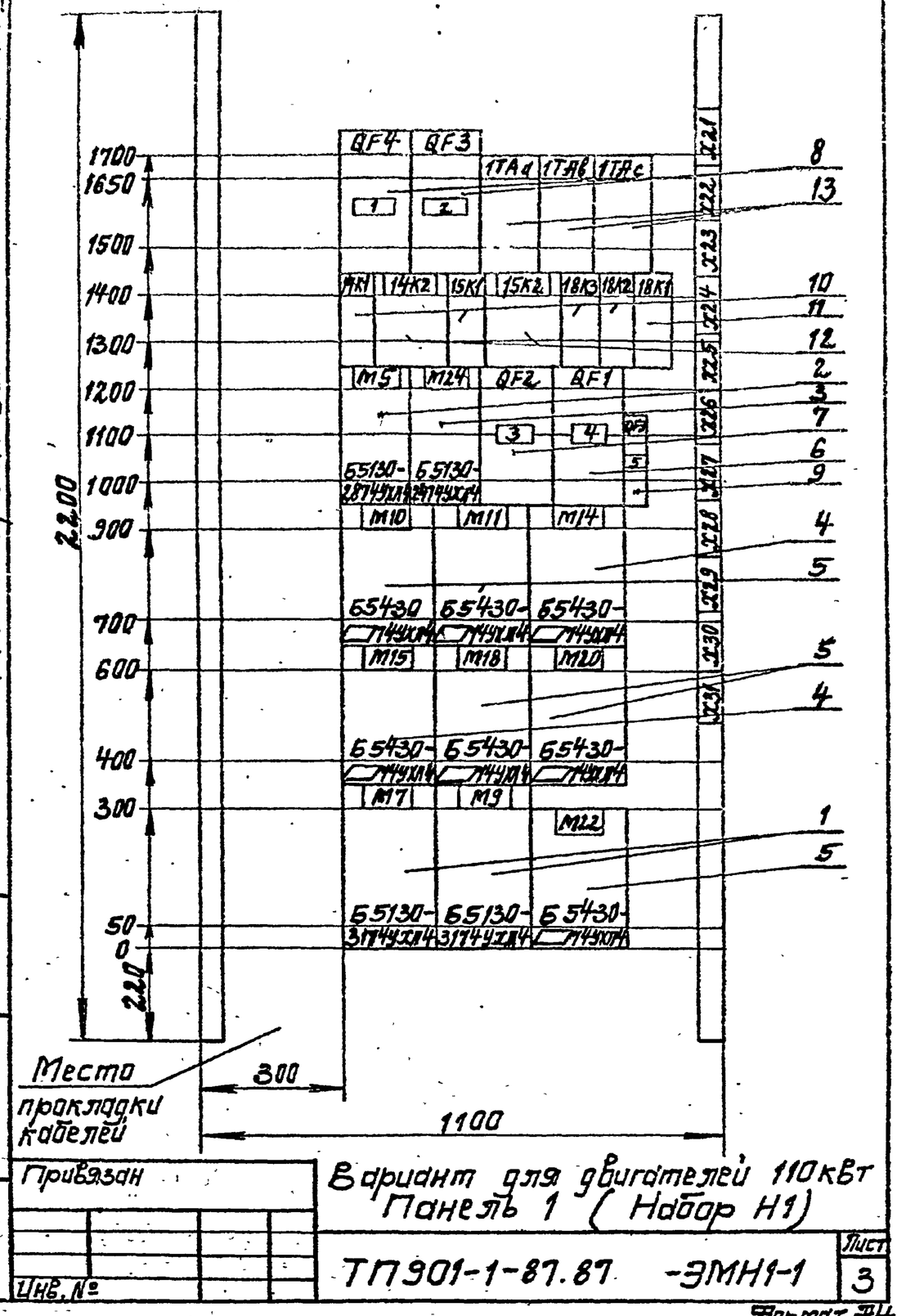

Привязан

Инв. № подл. | Подпись и дата | Взам. инв. №

Инв. №

Вариант для двигателей 110 кВт
Панель 1 (Набор Н1)

ТП 901-1-87.87 -ЭМН1-1

Лист 3

Формат А4

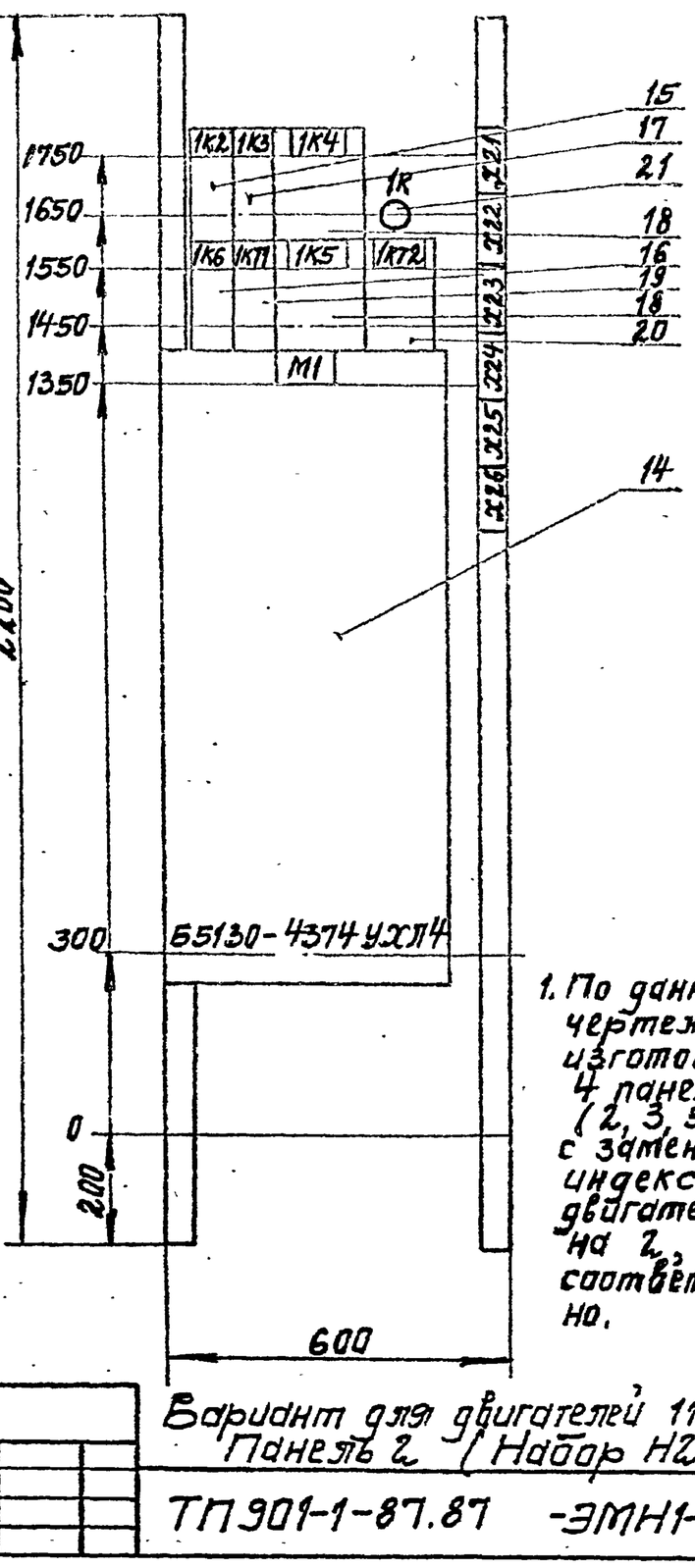

1. По данному чертежу изготовить 4 панели (2, 3, 5, 6) с заменой индекса двигателя М1 на 2, 3, 4 соответственно.

Привязан

Инв. № подл. | Подпись и дата | Взам. инв. №

Инв. №

Вариант для двигателей 110 кВт
Панель 2 (Набор Н2)

ТП 901-1-87.87 -ЭМН1-1

Лист 4

Формат А4

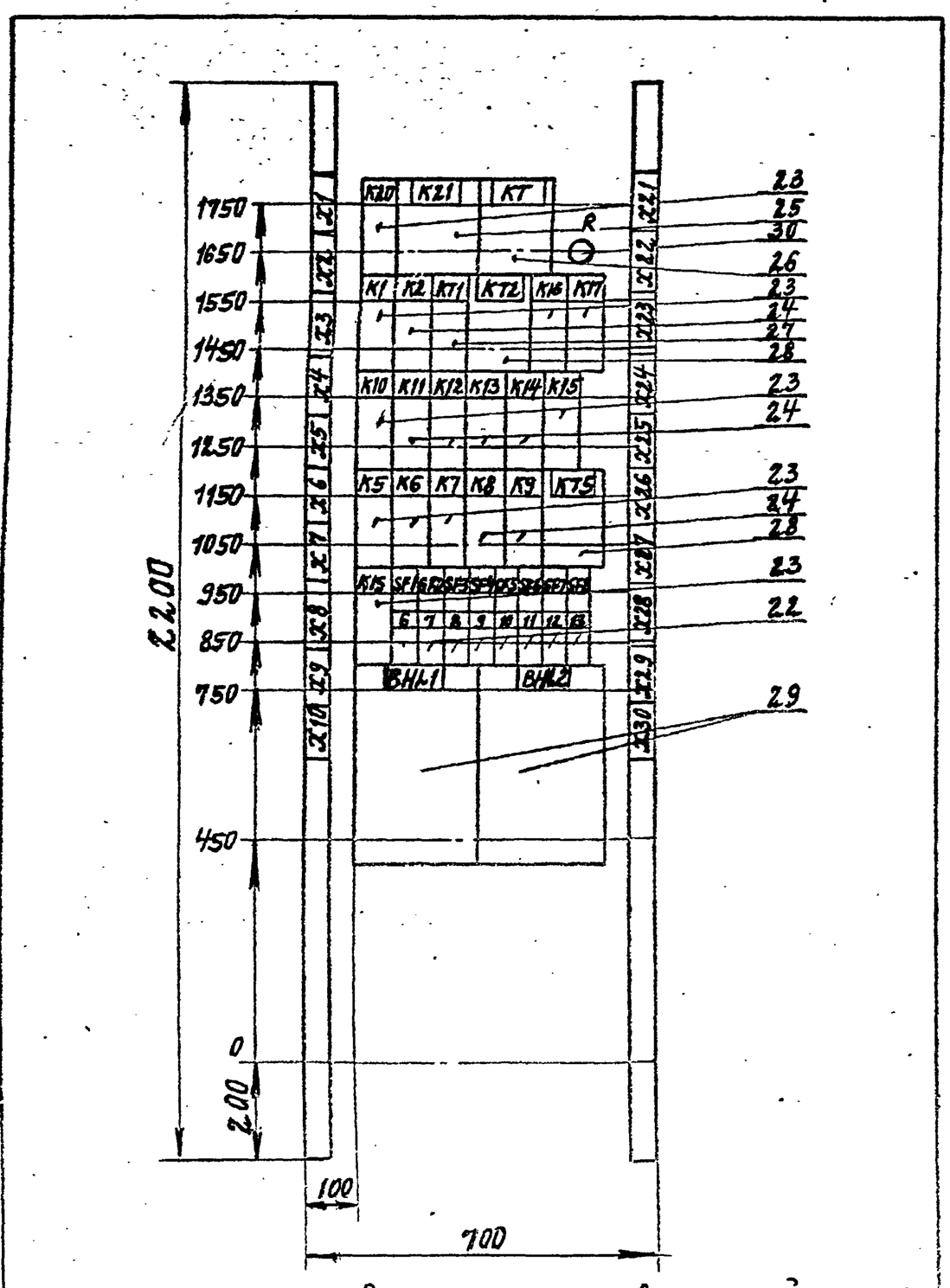

Привязан:

Инв. N | Подпись и дата | Взам. инв. №

Вариант для двигателей 110 кВт
Панель 4 (Набор Н3).

ТП 901-1-87.87 -ЭМН1-1

Лист 5

Формат А4

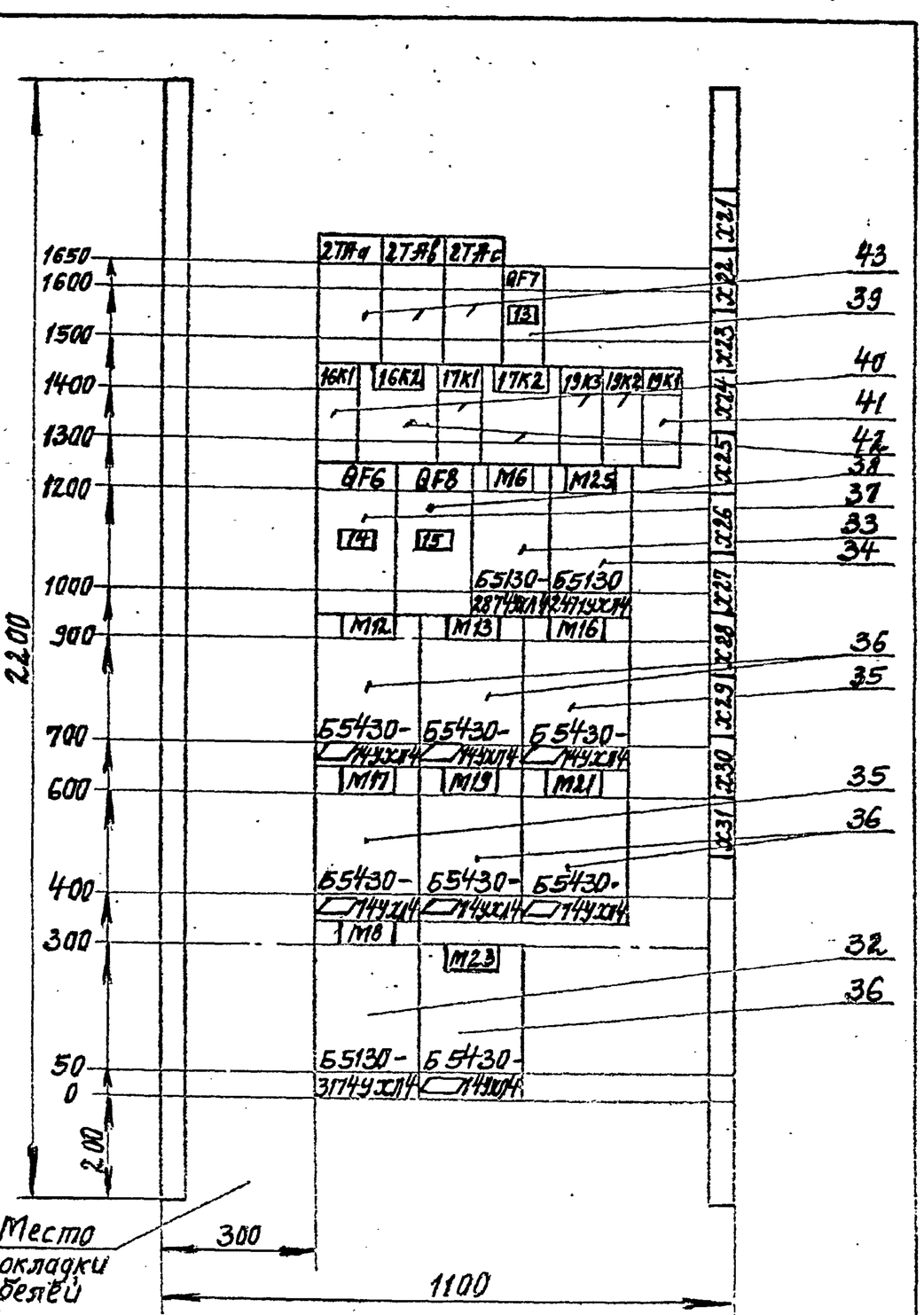

Привязан:

Инв. № | Подпись и дата | Взам. инв. №

Вариант для двигателей 110 кВт.
Панель 7 (Набор Н4)

ТП 901-1-87.87 -ЭМН1-1

Лист 6

Формат А4

Типовой проект 901-1-87.87 Альбом VI

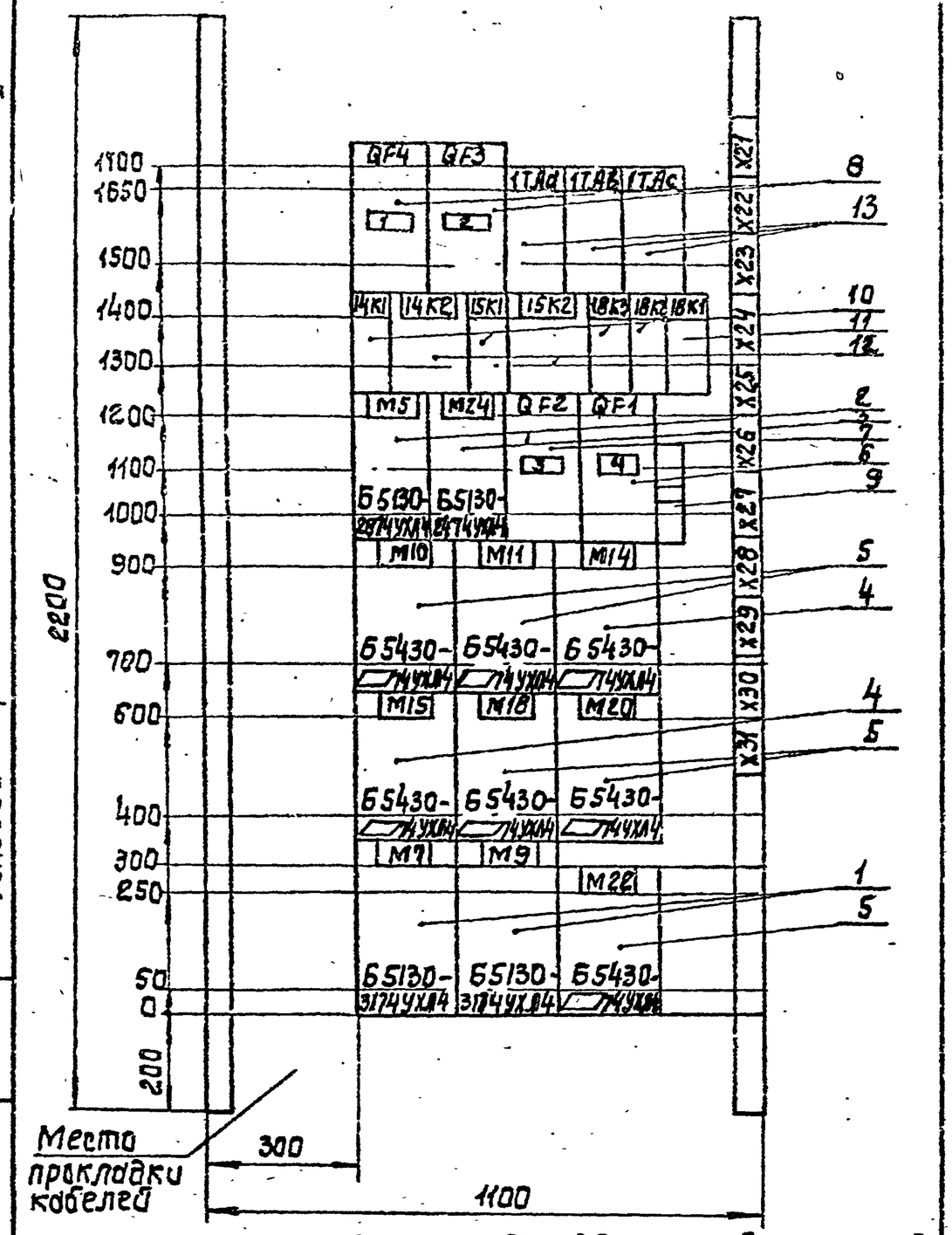

Привязан

Инв. № подл. | Подпись и дата | Взам. инв. №

Вариант для двигателей 132÷200 кВт
Панель 1. (Набор Н1)

ТП 901-1-87.87 -ЭМН1-1 Лист 3

Инв. №

Формат А4

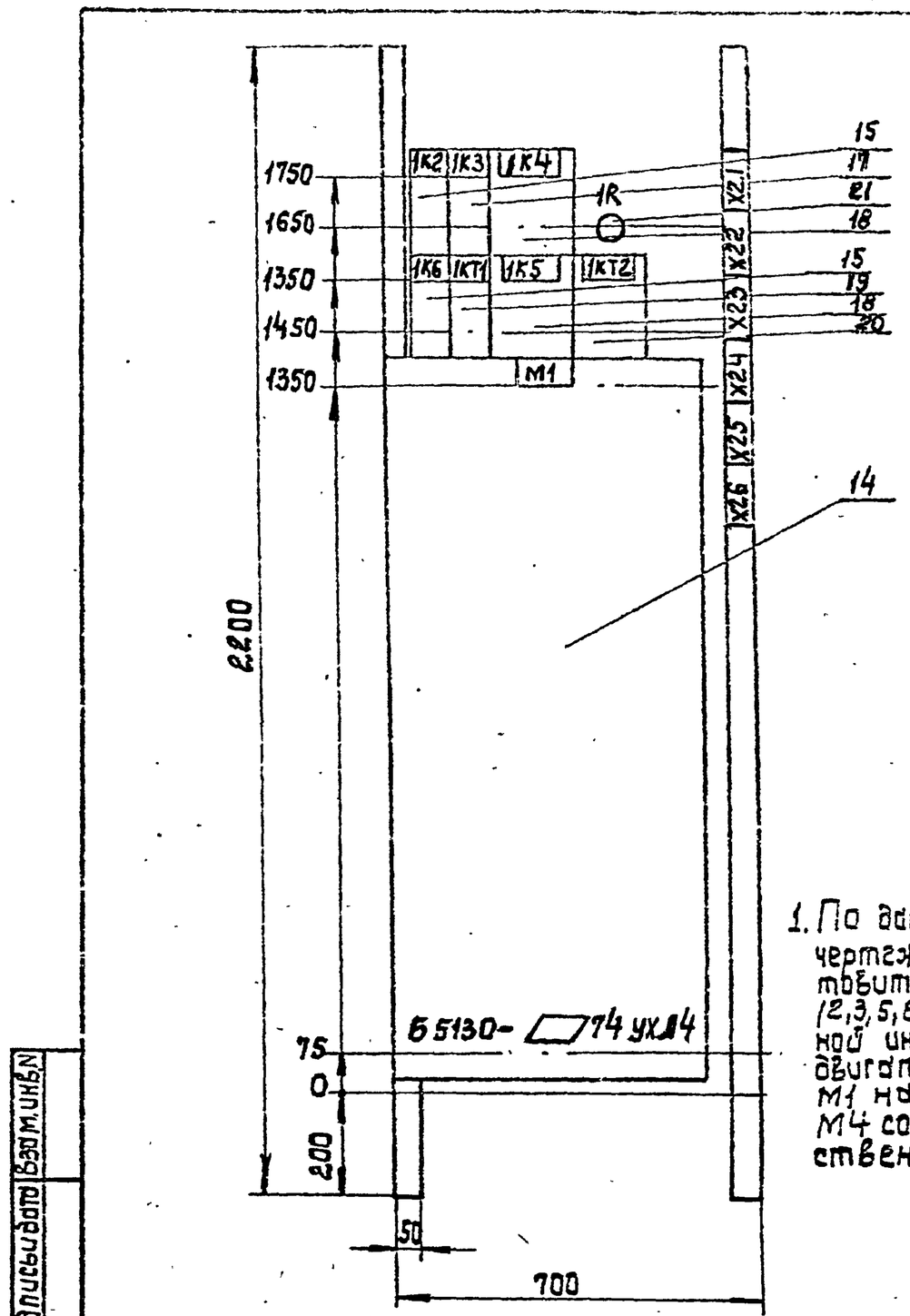

1. По данному чертежу изготовить 4 панели (2,3,5,6) с заменой инвентаря двигателя М1 на М2, М3, М4 соответственно.

Привязан

Инв. № подл. | Подпись и дата | Взам. инв. №

Вариант для двигателей 132÷200 кВт.
Панель 2 (Набор Н2)

ТП 901-1-87.87 -ЭМН1-1 Лист 4

Инв. №

Формат А4

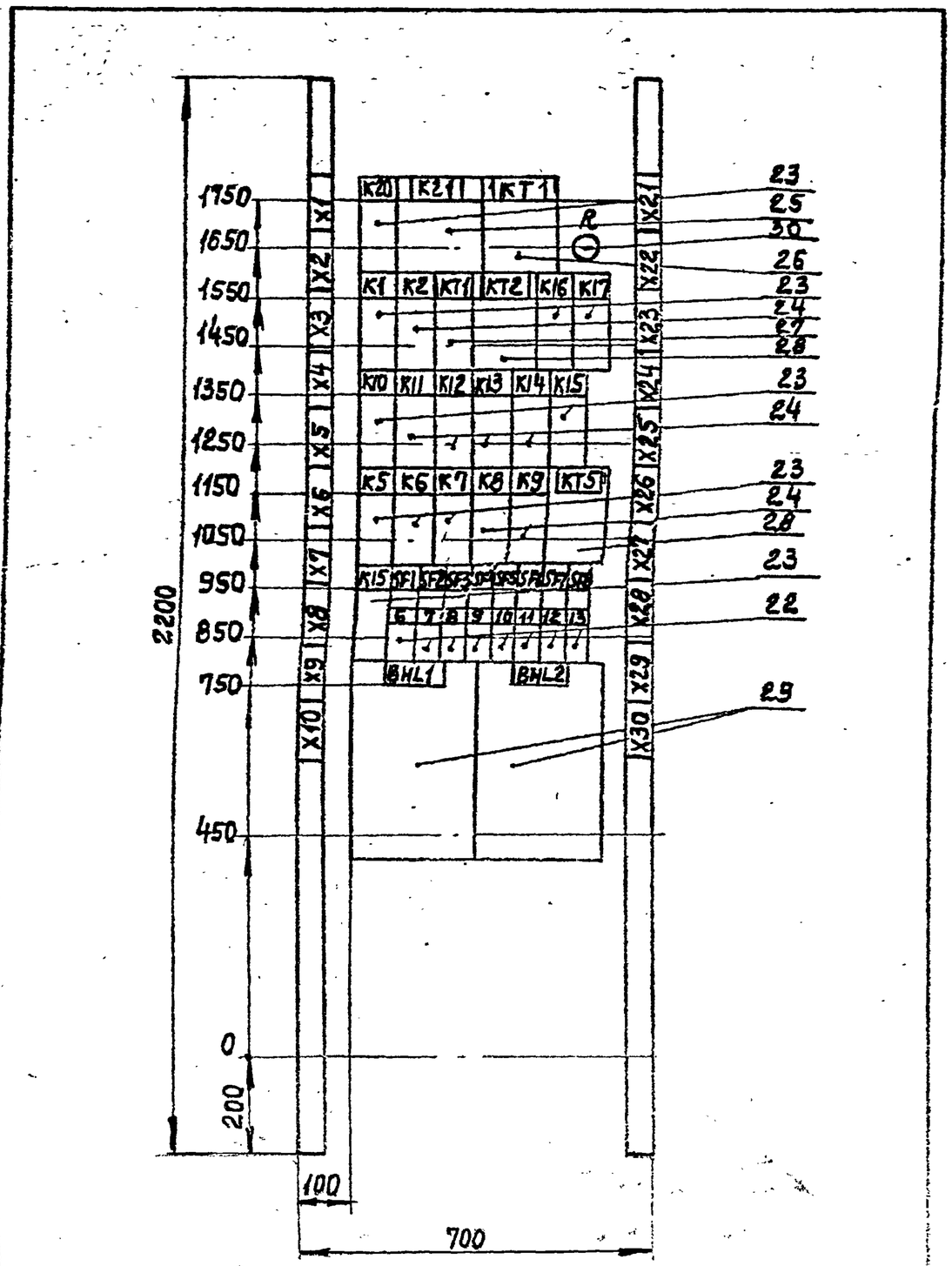

Привязан:

Инв. № подл. | Подпись и дата | Взам. инв. №

Вариант для двигателей 132÷200кВт.
Панель 4 (Набор Н3)

ТП 901-1-87.87 -ЭМН1-1 Лист 5

Инв. №

Формат А4

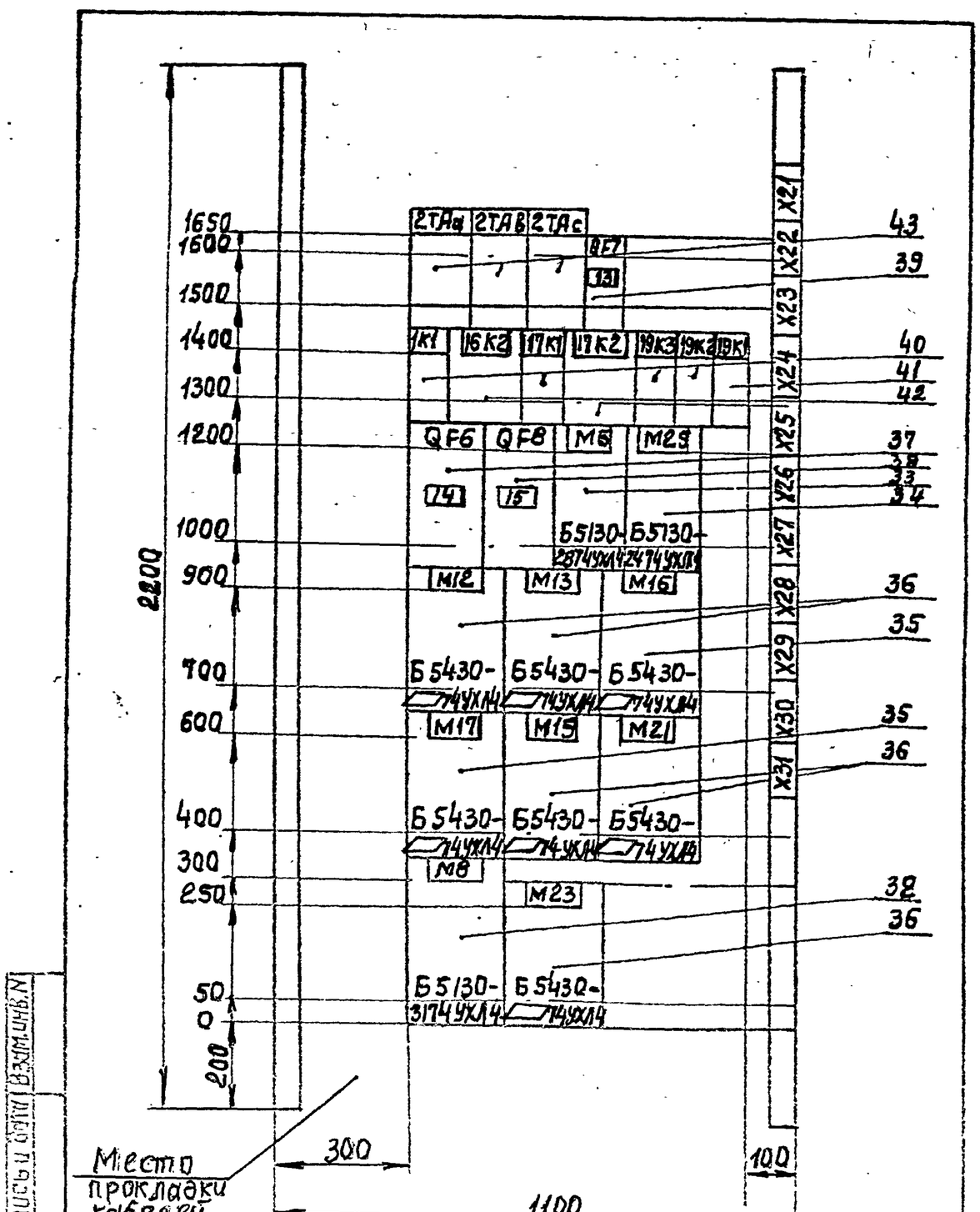

Привязан:

Инв. № подл. | Подпись и дата | Взам. инв. №

Вариант для двигателей 132÷200 кВт.
Панель 7 (Набор Н4)

ТП 901-1-87.87 -ЭМН1-1 Лист 6

Инв. №

Формат А4

Альбом VI

Типовой проект 901-1-87.87

Формат	Зона	Поз.	Обозначение	Наименование	Кол.	Примеч
				Документация		
			ТП901-1-87.87-ЭМН1-1	Чертеж общего вида	6	
			ТП901-1-87.87-ЭМН1-4	Схема электрическая соединений	18	
			ТП901-1-87.87-ЭМН1-3	Таблица перечня надписей	8	
				Сборочные единицы		
				Панель 1	1	
				Блоки		
		1		Б5130-3174 УХЛ4	2	М7 М9
		2		Б5130-2874 УХЛ4	1	М5
		3		Б5130-2474 УХЛ4	1	М24
		4		Б5430-□74 УХЛ4	2	М14 М15
		5		Б5430-□74 УХЛ4	5	М10 М11 М18 М20, М22

Привязан

Инв. №

Взам. инв. № | Подпись и дата | Инв. № подл.

ГИП	Надоминский	
Н.контр.	Глузберг	
Нач.отд.	Терехов	
Гл.спец.	Глузберг	
Рук.гр.	Покашко	
Инж.	Тимко	

ТП901-1-87.87 -ЭМН1-2

Водозаборные сооружения производительностью от 0,02 до 1,5 м³/с для амплитуд колебания уровней воды до 6 м. Насосная станция производительностью от 0,16 до 0,66 м³/с с заглублением машзала 5,4 м.

Стадия	Лист	Листов
Р	1	7

ШЩ Технические данные аппаратов.

Госстрой СССР Укрводоканалпроект Киев

Формат А4

Формат	Зона	Поз.	Обозначение	Наименование	Кол.	Примеч
				Н1 1		
				Выключатель		
		6		ВА5133-32001003ОУХЛ3	1	QF1
				Ур 100А отс. 10		
		7		ВА5131-32001003ОУХЛ3	1	QF2
				Ур 63А - отс. 10		
		8		ВА5131-32001003ОУХЛ3	2	QF3
				Ур 16А отс. 10		QF4
		9		А63-МУ3	1	QF5
				Ур 16А отс. 5		
				U~ 380В		
				Реле		
		10		ПЭ37-22У3	4	14К1 15К1
				U~ 220В		18К2 18К3
		11		ПЭ37-42 У3	1	18К1
				U~ 220В		
		12		РП-12У4	2	14К2
				U~ 220В п.п.		15К2
		13		Тр-р тока	3	1ТАа
				ТК-20 □/5А		1ТАв
						1ТАс
				Панель 2 (3, 5, 6)	4	
				Блоки		
		14		Б5130-□74УХЛ4	1	М1 (М2, М3, М4).

Взам. инв. № | Подпись и дата | Инв. № подл.

ТП901-1-87.87 -ЭМН1-2 Лист 2

Формат А4

Формат	Зона	Поз.	Обозначение	Наименование	Кол.	Примеч
				Н2 4		
				Реле		
		15		ПЭ37-44У3 U~220В	1	К2
		16		ПЭ37-22У3 U~220В	1	К6
		17		РПЛ 122 04 U~220В	1	К3
		18		РП12У4 U~220В	2	К4
				п.п.		К5
		19		ВЛ43 U~220В	1	КТ1
				в.в 1÷10 сек		
		20		РКВ 11-43-212	1	КТ2
				U~220В		
		21		Резистор ПЭВ50	1	R
				R3,9 кОм 10%		
				Панель 4	1	
				Н3		
		22		Выключатель	8	SF1÷
				А63 МУ3 Ур 2А		SF8
				U~ 380В отс 5		
				Реле		
		23		ПЭ37-22У3 U~220В	10	К20 К5 К6. К7 К10-К20 К15-К18
		24		ПЭ37-42У3 U~220В	7	К2-К8 К9 К11÷К14
		25		РП12У4 U~220В п.п.	1	К21
		26		РВ238У4 U~220В п.п.	1	КТ
		27		ВЛ43 U~220В	1	КТ1
				в.в. 1÷10 сек		

Взам. инв. № | Подпись и дата | Инв. № подл.

ТП901-1-87.87 -ЭМН1-2 Лист 3

Формат А4

Формат	Зона	Поз.	Обозначение	Наименование	Кол.	Примеч
				Реле		
		28		РКВ11-43-212	2	КТ2
				U~220В		КТ5
		29		Сигнализатор	2	ВНл1
				ЭРСУ-4 комплект		ВНл2
				датчики вертик.		
				вариант 1		
				длины 1,0 м		
		30		Резистор ПЭВР-100	1	R
				R 300 Ом 10%		
				Панель 7	1	
				Блоки		
		32		Б5130-3174 УХЛ4	1	М8
		33		Б5130-2874 УХЛ4	1	М5
		34		Б5130-2474 УХЛ4	1	М25
		35		Б5430-□74 УХЛ4	2	М16 М17
		36		Б5430-□74 УХЛ4	5	М12, М13 М19 М21 М23
				Н4 1		
				Выключатель		
		37		ВА5133-32001003ОУХЛ3	1	QF6
				Ур 100А отс. 10		
		38		ВА5131-32001003ОУХЛ3	1	QF8
				Ур 16А отс. 10		
		39		А63МУ3 U~380В.	1	QF7
				Ур 16А отс. 5		

Взам. инв. № | Подпись и дата | Инв. № подл.

ТП901-1-87.87 -ЭМН1-2 Лист 4

Альбом VI

Формат А4

Альбом II

Типовой проект 901-1-87.87

Формат	Зона	Поз.	Обозначение	Наименование	Кол.	Примеч.
				Реле		
		40		ПЭ37-22 УЗ Ц~220В	4	16 K1 17 K1
						13 K2 13 K3
		41		ПЭ37-42 УЗ Ц~220В	1	19 K1
		42		РП12 У4 Ц~220В п.п.	2	16 K2
						17 K2
		43		Тр-р тока	3	2 TTa
				ТК20-□/5А		2 TTB
						2 TTc
	1 7			Н51 2		
		44		Переключатель		18-SA1
				УП5312-С86 УЗ	1	(19-SA1)
				Кнопка		
		45		КЕ011УЗ исп.4	6	14.15 SB2 14.15 SB4
						(16,17 SB2 16,17 SB4)
						(16 SB2, SB3) (19 SB2, SB3)
		46		КЕ011УЗ исп. 5 толк. кр.	1	18 SB1 (19 SB1)
		47		Счетчик СЭЧУ-ИБ 72М	1	PT1
				кл. 2,0 Ц~380/220В		(PT2)
				Э□/5А		
				Арматура		
		48		АС 12011У2 Ц~220В	3	14,15 HL1
						(16,17 HL1)
						18 HL1 (19 HL1)
		49		АС 12013У2 Ц~220В	3	14,15 HL3
						(16,17 HL3)
						18 HL2 (19 HL2)

Инв. № подл. | Подпись и дата | Взам. инв. №

Формат	Зона	Поз.	Обозначение	Наименование	Кол.	Примеч.
	2,3 5,6			Н52 4		
		50		Реле РЭУ11-110У3	3	КН1÷
				Iср.~ 0,5А		КН3
				Переключатель		
		51		УП5312-С29У3	1	SA2
		52		УП5312-А89 У3	1	SA3
		53		Амперметр Э365	1	PA1
				кл.1,5 пр. изтер.		
				□ А. тт. □/5А		
				Арматура		
		54		АС 12011У2 Ц~220В	1	HL1
		55		АС 12013У2 Ц~220В	1	HL2
				Н53 1		
				Реле		
		56		РЭУ 11-110У3	24	КН1÷
				Iср.~ 0,5А		КН24
		57		РП9У4 Ц~220В	1	К3
		58		Переключатель	1	SA
				УП5311-И95У3		
				Кнопка		
		59		КЕ011У3 исп.4	2	SB1, SB2
		60		КЕ011У3 исп.4-	1	SB1
				толк. красн.		
		61		Тумблер ТВ 1-1	2	S1, S2
				Арматура		
		62		АС 12015У2 Ц~220В	1	HLW
		63		АС 12014У2 Ц~220В	4	HLV1÷
						HLV4

Инв. № подл. | Подпись и дата | Взам. инв. №

Формат	Зона	Поз.	Обозначение	Наименование	Кол.	Примеч.
				Над щитом		
		64		Сирена СС1 У3	1	VS
				Ц~220В		
				Колодка из 10	70	
				зажимов на		
				ток 16 А		

Инв. № подл. | Подпись и дата | Взам. инв. №

Альбом VII

Типовой проект 901-1-87.87

Панель	Строка	Надпись	Поз. обозначение	Места надписи	Текст	Кол	Вид шрифта	Заготовка
					Панель			
1				Табличка	M5	1		
				—"—	M6	1		
				—"—	M10	1		
				—"—	M11	1		
				—"—	M14	1		
				—"—	M15	1		
				—"—	M18	1		
				—"—	M20	1		
				—"—	M7	1		
				—"—	M9	1		
				—"—	M22	1		
		1	QF4	—"—	Щиток освещения	1		
		2	QF3	—"—	Резерв	1		
		3	QF2	—"—	Сварочный пост	1		
		4	QF1	—"—	Групповой автомат	1		
		5	QF5	—"—	Оперативные цепи	1		
				—"—	1ТЭа	1		
				—"—	1ТЭб	1		
				—"—	1ТЭс	1		
				—"—	14К1	1		
				—"—	14К2	1		

Привязан

Инв. №

Инв. № подл. | Подпись и дата | Взам. инв. №

ТП 901-1-87.87 -ЭМН1-3

Водозаборные сооружения производительностью от 0,02 до 1,5 м³/с для амплитуд колебания уровней воды до 6 м.

Насосная станция производительностью от 0,16 до 0,66 м³/с с заглублением машзала 5,4 м.

			Стадия	Лист	Листов
ГИП	Новотинский		Р	1	8
Н. контр.	Глузберг				
Нач. отд.	Терехов				
Гл. спец.	Глузберг				
Рук. гр.	Пикашко				
Ст. техн.	Меламед				

Ш Щ.
Таблица перечня надписей

Госстрой СССР Укрводоканалпроект Киев

Формат А4

Панель	Строка	Надпись	Поз. обозначение	Места надписи	Текст	Кол	Вид шрифта	Заготовка
				Табличка	15К1-	1		
				—"—	15К2-	1		
				—"—	18К3	1		
				—"—	18К2	1		
				—"—	18К1	1		
2				—"—	М1	1		
				—"—	1К2	1		
				—"—	1К3	1		
				—"—	1К4	1		
				—"—	1R	1		
				—"—	1К6	1		
				—"—	1КТ1	1		
				—"—	1К5	1		
				—"—	1КТ2	1		
3				—"—	М2	1		
				—"—	2К2	1		
				—"—	2К3	1		
				—"—	2К4	1		
				—"—	2R	1		
				—"—	2К6	1		
				—"—	2КТ1	1		
				—"—	2К5	1		
				—"—	2КТ2	1		
4		6	SF1	—"—	Об.ц. насосов подачи воды	1		
		7	SF2	—"—	Об.ц. вакуум установки	1		
		8	SF3	—"—	Об.ц. дренажных насосов	1		
		9	SF4	—"—	Об.ц. приточных вентсистем	1		
		10	SF5	—"—	Щит КИП	1		
		11	SF6	—"—	Сигнализация	1		
		12	SF7,8	—"—	Резерв	2		

Инв. № подл. | Подпись и дата | Взам. инв. №

ТП 901-1-87.87 -ЭМН1-3 Лист 2

Формат А4

Панель	Строка	Надпись	Поз. обозначение	Места надписи	Текст	Кол	Вид шрифта	Заготовка
				Табличка	К20	1		
				—"—	К21	1		
				—"—	КТ	1		
				—"—	R	1		
				—"—	К1	1		
				—"—	К2	1		
				—"—	КТ1	1		
				—"—	КТ2	1		
				—"—	К16	1		
				—"—	К17	1		
				—"—	К10	1		
				—"—	К11	1		
				—"—	К12	1		
				—"—	К13	1		
				—"—	К14	1		
				—"—	К18	1		
				—"—	К5	1		
				—"—	К6	1		
				—"—	К7	1		
				—"—	К8	1		
				—"—	К9	1		
				—"—	КТ3	1		
				—"—	К15	1		
				—"—	ВНЛ1	1		
				—"—	ВНЛ2	1		
5				—"—	М3	1		
				—"—	3К2	1		
				—"—	3К3	1		
				—"—	3К4	1		
				—"—	3R	1		

Инв. № подл. | Подпись и дата | Взам. инв. №

ТП 901-1-87.87 -ЭМН1-3 Лист 3

Формат А4

Панель	Строка	Надпись	Поз. обозначение	Места надписи	Текст	Кол	Вид шрифта	Заготовка
				Табличка	3К6	1		
				—"—	3КТ1	1		
				—"—	3К5	1		
				—"—	3КТ2	1		
6				—"—	М4	1		
				—"—	4К2	1		
				—"—	4К3	1		
				—"—	4К4	1		
				—"—	4R	1		
				—"—	4К6	1		
				—"—	4КТ1	1		
				—"—	4К5	1		
				—"—	4КТ2	1		
7				—"—	М12	1		
				—"—	М13	1		
				—"—	М16	1		
				—"—	М17	1		
				—"—	М19	1		
				—"—	М21	1		
				—"—	М8	1		
				—"—	М23	1		
		13	QF7	—"—	Оперативные цепи	1		
		14	QF6	—"—	Групповой автомат	1		
		15	QF8	—"—	Резерв	1		
				—"—	2ТЭа	1		
				—"—	2ТЭб	1		
				—"—	2ТЭс	1		
				—"—	16К1	1		
				—"—	16К2	1		
				—"—	17К1	1		

Инв. № подл. | Подпись и дата | Взам. инв. №

ТП 901-1-87.87 ЭМН1-3 Лист 4

Формат А4

Панель	Строка	Надпись	Поз. обозначение	Место надписи	Текст	Кол.	Вид шрифта	Заготовка
1				Табличка	17 К2			
				—"—	19 К3			
				—"—	19 К2			
				—"—	19 К1			
				—"—	М6			
				—"—	М25			
					Дверь			
1		16		Табличка	Ввод N1	1		
					Отходящие линии			
					Н/а М5, М7, М9			
					Задвижки М10, М11, М14, М15, М18, М20, М22			
					Приточный вентилятор М24			
		17	1PI	—"—	Ввод N1	1		
		18		—"—	Задвижка М14	1		
		19		—"—	Задвижка М15	1		
		20		—"—	Задвижка М18	1		
		21	1SA1	На ключе	ТУ-О-Дист	1		
2		22		Табличка	Насос М1	1		
		23	1-КН1	—"—	Откл. кнопкой в машзале	1		
		24	1-КН2	—"—	Срыв давления	1		
		25	1-КН3	—"—	Неиспр. напорной задвижки	1		
		26	1-HL1	—"—	Насос включен	1		
		27	1-HL2	—"—	Насос отключен	1		
		28	1-SA2	—"—	Выбор режима н/а М1	1		
		29	1-SA3	—"—	Управление н/а М1	1		
		30	1-SA2	На ключе	Раб-О-рез	1		
		31	1-SA3	—"—	Откл-Вкл	1		
3		32		Табличка	Насос М2	1		
		33	2-КН1	—"—	Откл. кнопкой в машзале	1		
		34	2-КН2	—"—	Срыв давления	1		

Альбом V

Типовой проект 901-1-87.87

Инв. N подл. | Подпись и дата | Взам. инв. N

Формат А4

Панель	Строка	Надпись	Поз. обозначение	Место надписи	Текст	Кол.	Вид шрифта	Заготовка
3		35	2-КН3	Табличка	Неиспр. напорной задвижки	1		
		36	2-HL1	—"—	Насос включен.	1		
		37	2-HL2	—"—	Насос отключен	1		
		38	2SA2	—"—	Выбор режима н/а №3	1		
		39	2-SA3	—"—	Управление н/а М3	1		
		40	2-SA2	На ключе	Раб-О-рез	1		
		41	2-SA3	—"—	Откл-вкл.	1		
4		42		Табличка	Сигнализация	1		
					Общие цепи н/а			
					Оперативные цепи			
		43	HLW	—"—	Контроль напряжения	1		
		44	HL1	—"—	Блинкер КН1-КН6 не поднят	1		
		45	HL2	—"—	Блинкер КН7÷КН12 не поднят	1		
		46	HL3	—"—	Блинкер КН13÷КН18 не поднят	1		
		47	HL4	—"—	Блинкер КН19-КН24 не поднят	1		
		48	КН1	—"—	Контроль напряжения	1		
		49	КН7	—"—	Н/а М2. Неисправность	1		
		50	КН13	—"—	АВР вакуум-насосов	1		
		51	КН19	—"—	Неисправность затвора водовода	1		
		52	КН2	—"—	Н/а М1. Авария	1		
		53	КН8	—"—	Н/а М3. Неисправность	1		
		54	КН14	—"—	Нет напряж. в об. ц. вентсист.	1		
		55	КН20	—"—	АВР оперативных цепей	1		
		56	КН3	—"—	Н/а М2. Авария	1		
		57	КН9	—"—	Н/а М4. Неисправность	1		
		58	КН15	—"—	Аварийное отключение П1	1		
		59	КН21	—"—	Низкий вакуум в вакуум колонне	1		
		60	КН4	—"—	Н/а М3. Авария	1		
		61	КН10	—"—	АВР дренажных насосов	1		
		62	КН16	—"—	Аварийное отключение П2	1		

Инв. N подл. | Подпись и дата | Взам. инв. N

Формат А4

Панель	Строка	Надпись	Поз. обозначение	Место надписи	Текст	Кол.	Вид шрифта	Заготовка
4		63	КН13,24	Табличка	Резерв	3		
		64	КН5	—"—	Н/а М4. Авария	1		
		65	КН11	—"—	Нет напряж в об. ц. дренаж. насосов	1		
		66	КН17	—"—	Затопление н/ст	1		
		67	КН6	—"—	Н/а М1 Неисправность	1		
		68	КН12	—"—	Нет напряж. в об. ц. вакуум насосов	1		
		69	КН18	—"—	Неисправность затвора водовода №2	1		
		70	SB2	—"—	Опробование сигнала	1		
		71	SA	—"—	Сигнализация	1		
		72	SB1	—"—	Съем сигнала	1		
		73	S1	—"—	~ 220В в HL1	1		
		74	SB1	—"—	Возврат реле затопления	1		
		75	S2	—"—	~220В в HL2	1		
		76		—"—	КЗ	1		
		77	SA	На ключе	Откл. - Вкл.	1		
5		78		Табличка	Насос М3	1		
		79	3-КН1	—"—	Откл. кнопкой в машзале	1		
		80	3-КН2	—"—	Срыв давления	1		
		81	3КН3	—"—	Неисправность напорн. задв.	1		
		82	3-HL1	—"—	Насос включен	1		
		83	3-HL2	—"—	Насос отключен	1		
		84	3-SA2	—"—	Выбор режима н/а М3	1		
		85	3-SA3	—"—	Управление н/а М3	1		
		86	3-SA2	На ключе	Раб-О-рез	1		
		87	3-SA3	—"—	Откл-вкл.	1		
6		88		Табличка	Насос М4	1		
		89	4-КН1	—"—	Откл. кнопкой в машзале	1		
		90	4-КН2	—"—	Срыв давления	1		
		91	4-КН3	—"—	Неисправность напорной задвижки	1		
		92	4-HL1	—"—	Насос включен	1		

Инв. N подл. | Подпись и дата | Взам. инв. N

Панель	Строка	Надпись	Поз. обозначение	Место надписи	Текст	Кол.	Вид шрифта	Заготовка
6		93	4-HL2	Табличка	Насос отключен	1		
		94	4-SA2	—"—	Выбор режима н/а М4	1		
		95	4-SA3	—"—	Управление н/а М4	1		
		96	4-SA2	На ключе	Раб.-О-Рез	1		
		97	4-SA3	—"—	Откл.-вкл.	1		
		98		Табличка	Ввод N2	1		
					Отходящие линии			
					Н/а М6, М8			
					Задвижки М12, М13, М16, М17, М19, М21, М23			
		99	2PI	—"—	Ввод N2	1		
		100		—"—	Задвижка М16	1		
		101		—"—	Задвижка М17	1		
		102		—"—	Задвижка М19	1		
		103	19-SA1	На ключе	ТУ-О-Дист	1		

Инв. N подл. | Подпись и дата | Взам. инв. N

Формат А4

Альбом VI

Типовой проект 901-1-87.87

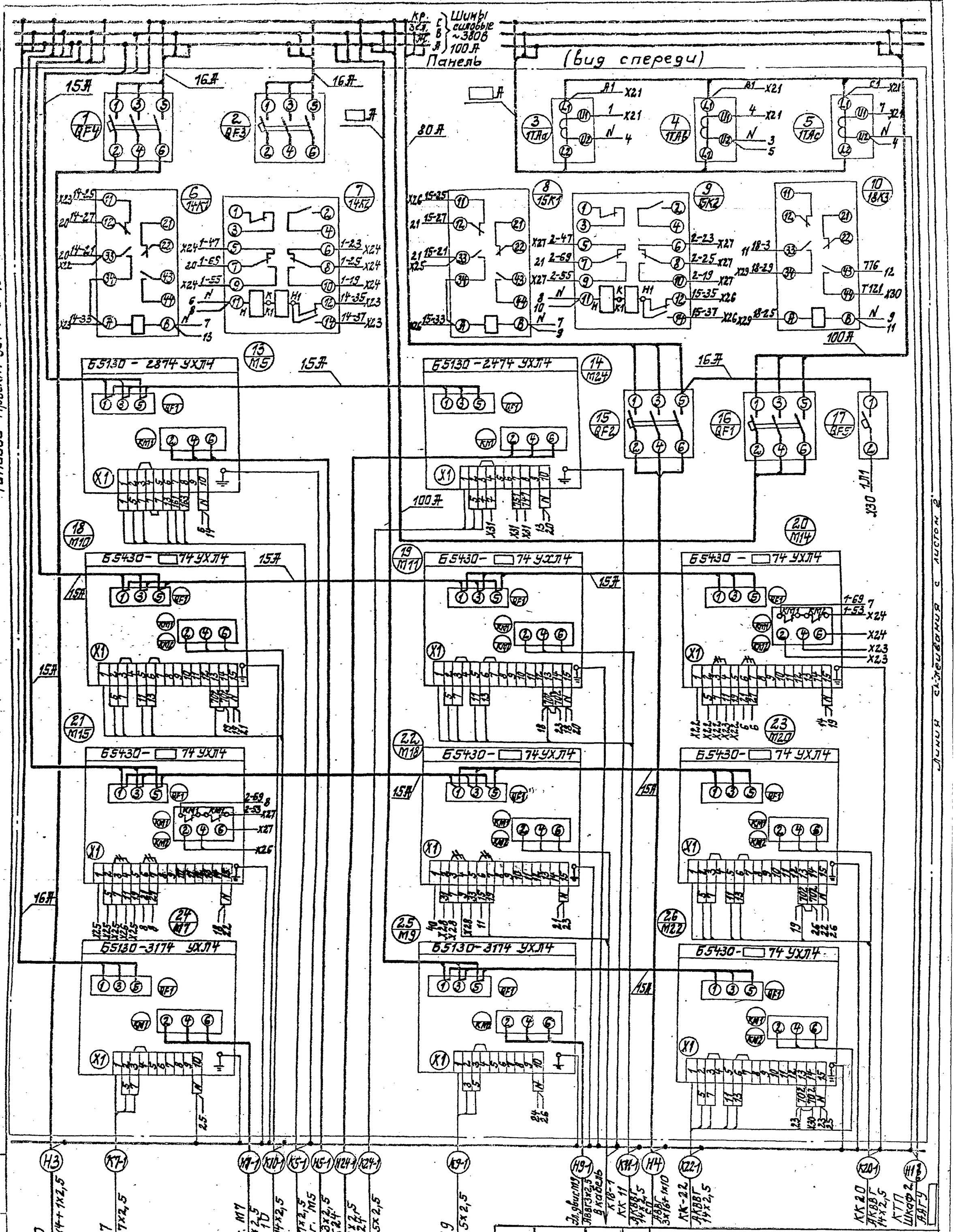

Линия склеивания с листом 2

Провод демонтировать

ГИП	Новоминский		
Н. контр.	Глузберг		
Нач. отд.	Терехов		
Гл. спец.	Глузберг		
Рук. гр.	Локошко		
Инж.	Тимко		

Привязан:

Инв. №

ТП 901-1-87.87 - ЭМН1-4

Водозаборные сооружения производительностью от 0,02 до 1,5 м³/с для амплитуд колебания уровней воды до 6 м

Насосная станция производительностью от 0,16 до 0,66 м³/с с заглублением машзала 5,4 м

Стадия	Лист	Листов
Р	1	18

ШЩ Шкаф 1. Схема электрическая соединений

Госстрой СССР Укрводоканалпроект Киев

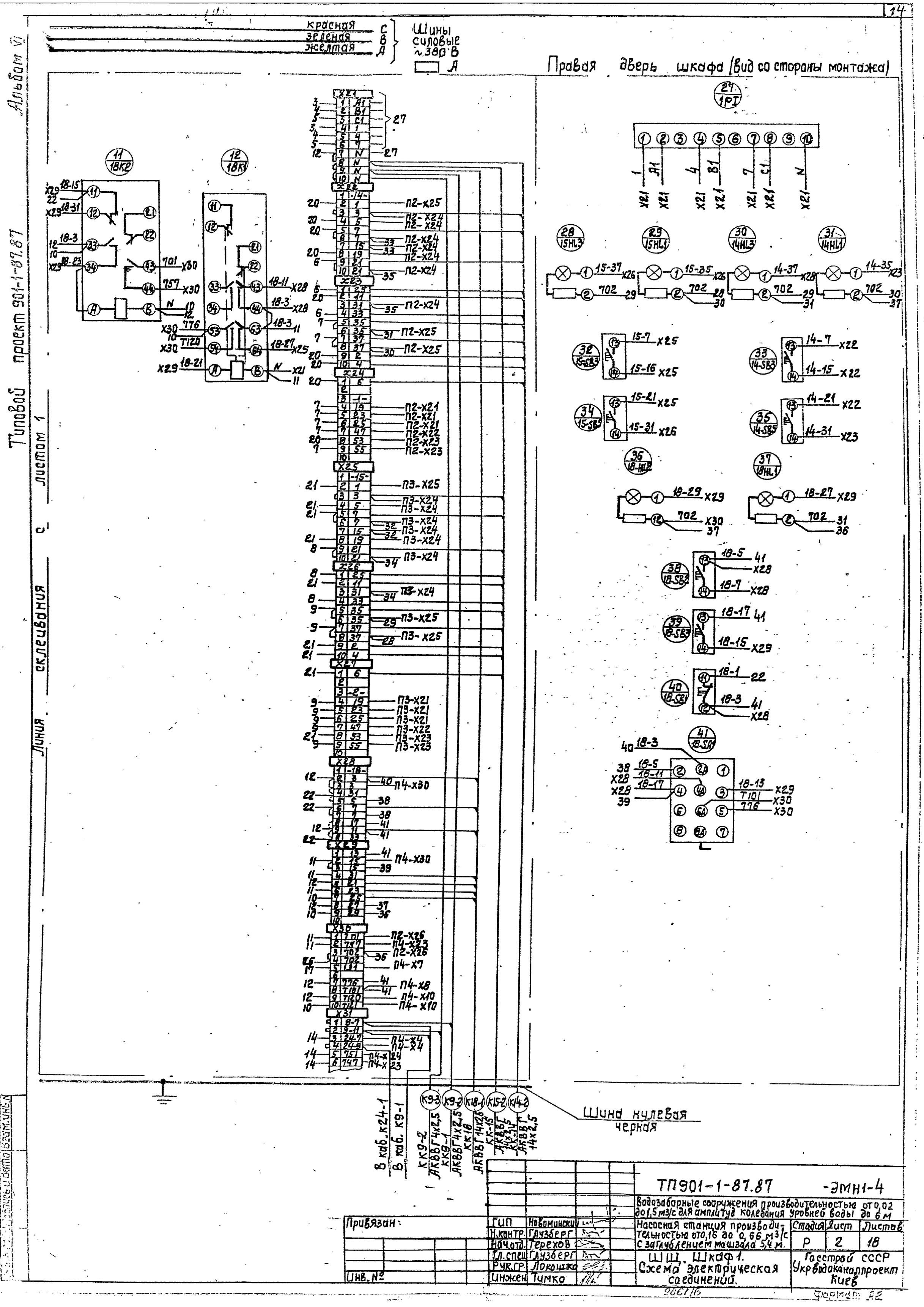

Альбом VI
Типовой проект 901-1-87.87
Линия склеивания с листом 1
красная С
зеленая В
желтая А
Шины силовые ~380 В
Правая дверь шкафа (вид со стороны монтажа)
Шина нулевая черная
В каб. К24-1
В каб. К9-1
К9-3
К9-2
К18-1
К15-2
К14-2
ТП901-1-87.87 -ЭМН1-4
Водозаборные сооружения производительностью от 0,02 до 1,5 м3/с для амплитуд колебания уровней воды до 6 м
Насосная станция производительностью от 0,16 до 0,66 м3/с с заглублением машзала 5,4 м.
Стадия Р
Лист 2
Листов 18
ШЩ. Шкаф 1. Схема электрическая соединений.
Госстрой СССР Укрводоканалпроект Киев
Привязан:
Инв. №
ГИП Новоминский
Н.контр. Глузберг
Нач.отд. Терехов
Гл.спец. Глузберг
Рук.гр. Локошко
Инжен. Тимко

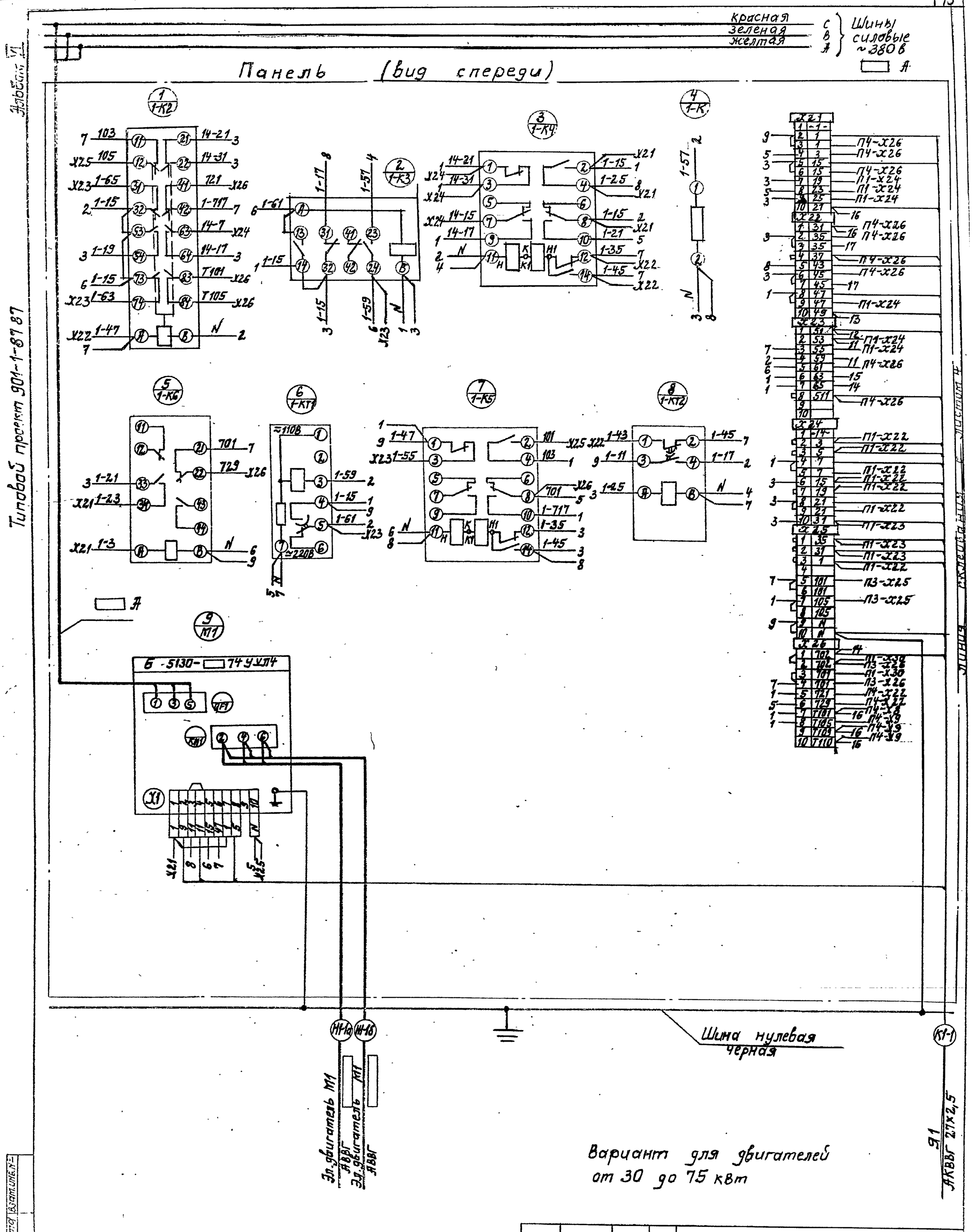

				ТП 901-1-87.87			-ЭМН1-4
				Водозаборные сооружения производительностью от 0,02 до 1,5 м³/с для амплитуд колебания уровней воды до 6 м			
Привязан	ГИП	Новоминский		Насосная станция производительностью от 0,16 до 0,66 м³/с с заглублением машзала 5,4 м	Стадия	Лист	Листов
	Н. контр.	Глузберг			Р	3	18
	Нач. отд.	Терехов					
	Гл. спец.	Глузберг		ШШ. Шкаф 2. Схема электрическая соединений	Госстрой СССР Укрводоканалпроект Киев		
	Рук. гр.	Локошко					
Инв. №	Инж.	Тимко					

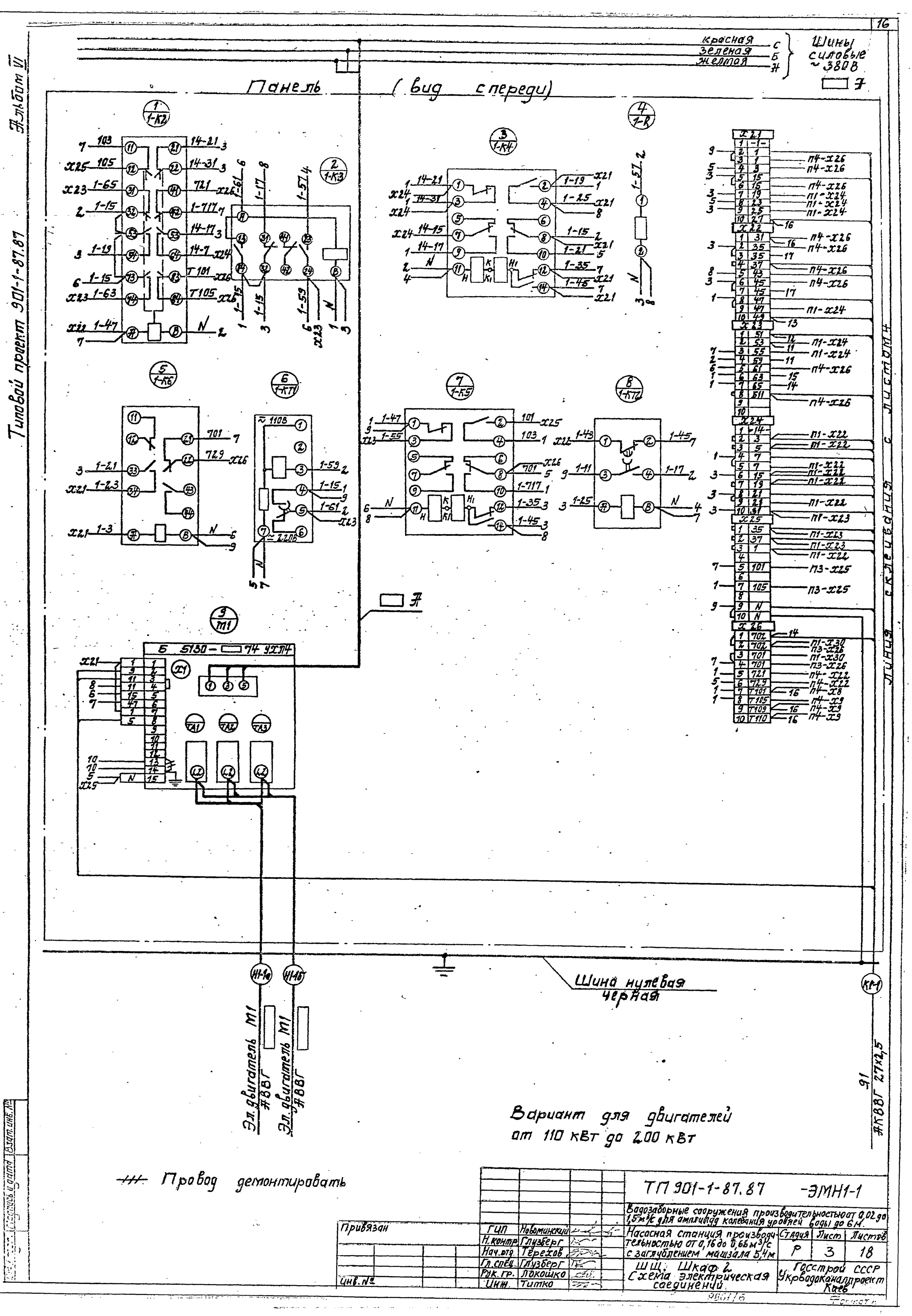
Альбом VI
Типовой проект 901-1-87.87
Шины силовые ~380В
красная С
зеленая Б
желтая Н
Панель (вид спереди)
Линия склеивания с листами
Шина нулевая черная
Эл. двигатель М1 АВВГ
Эл. двигатель М1 АВВГ
АКВВГ 27х2,5
Вариант для двигателей от 110 кВт до 200 кВт
Провод демонтировать
ТП 901-1-87.87 -ЭМН1-1
Водозаборные сооружения производительностью от 0,02 до 1,5 м³/с для амплитуд колебания уровней воды до 6 м.
Насосная станция производительностью от 0,16 до 0,66 м³/с с заглублением машзала 5,4 м
Стадия Р
Лист 3
Листов 18
ШЩ. Шкаф 2. Схема электрическая соединений
Госстрой СССР Укрводоканалпроект Киев
Привязан
Инв. №
ГИП Новоминский
Н.контр. Глузберг
Нач.отд. Терехов
Гл.спец. Глузберг
Рук.гр. Локошко
Инж. Титко

Альбом 0

Типовой проект 901-1-87.87

Линия склеивания с листом 3

Дверь шкафа (вид со стороны монтажа)

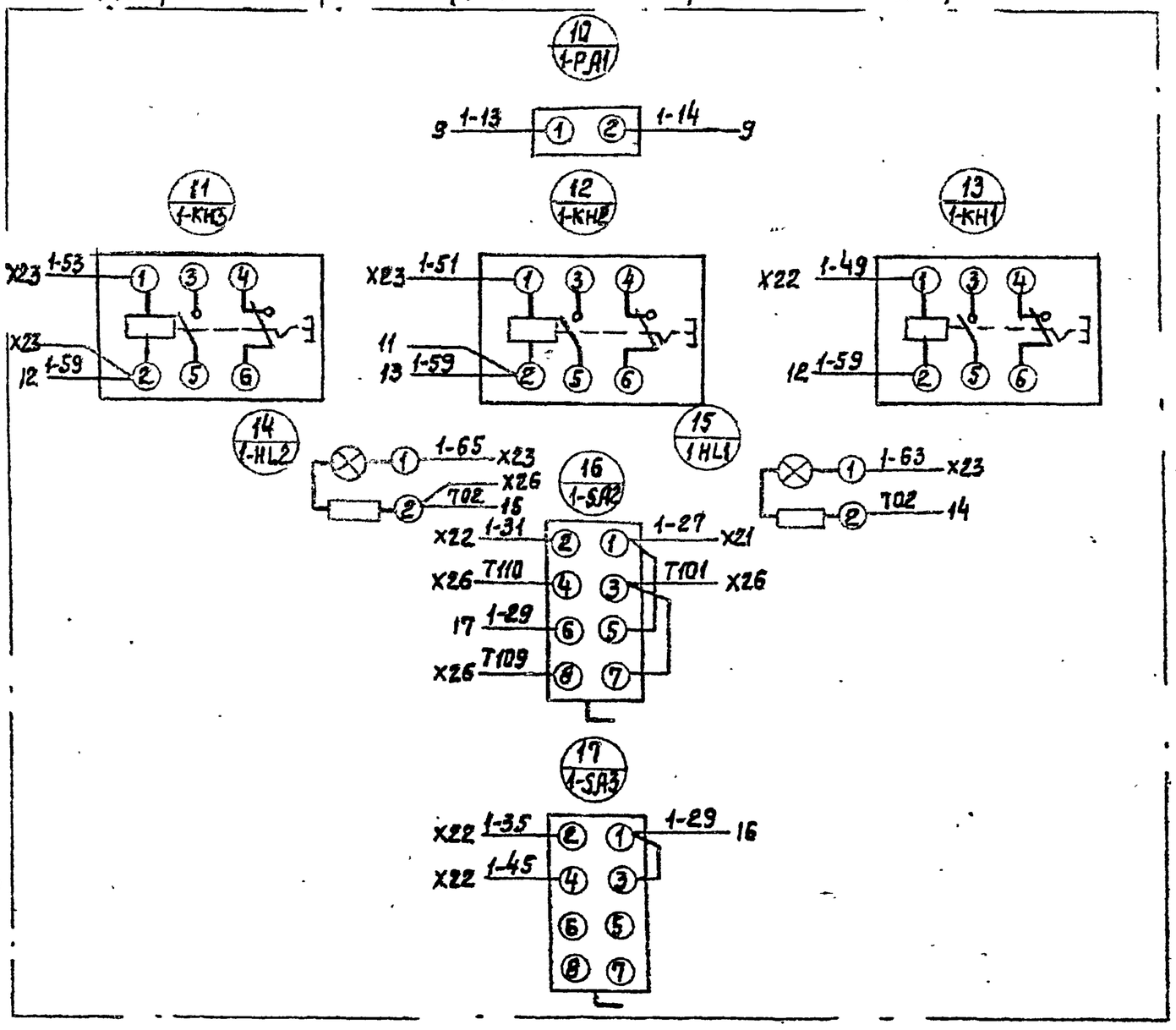

1. Вариант для двигателей от 30 до 200 квт.
2. В варианте для двигателей от 30 до 75 квт амперметр (поз. 1-PA1) исключить.

Привязан	ГИП	Новоминский		ТП901-1-87.87		-ЭМН1-4
	Н.контр.	Глузберг		Водозаборные сооружения производительностью от 0,02 до 1,5 м³/с для амплитуд колебания уровней воды до 6 м.		
	Нач.отд.	Терехов		Насосная станция производительностью от 0,16 до 0,66 м³/с с заглублением машзала 5,4 м.	Стадия: Р	Лист: 4 / Листов: 18
	Гл.спец.	Глузберг		ШЩ. Шкаф 2. Схема электрическая соединений.	Госстрой СССР Укрводоканалпроект Киев	
	Рук.гр.	Локошко				
Инв.№	Инж.	Тимко				

Формат А3

Дверь шкафа (вид со стороны монтажа)

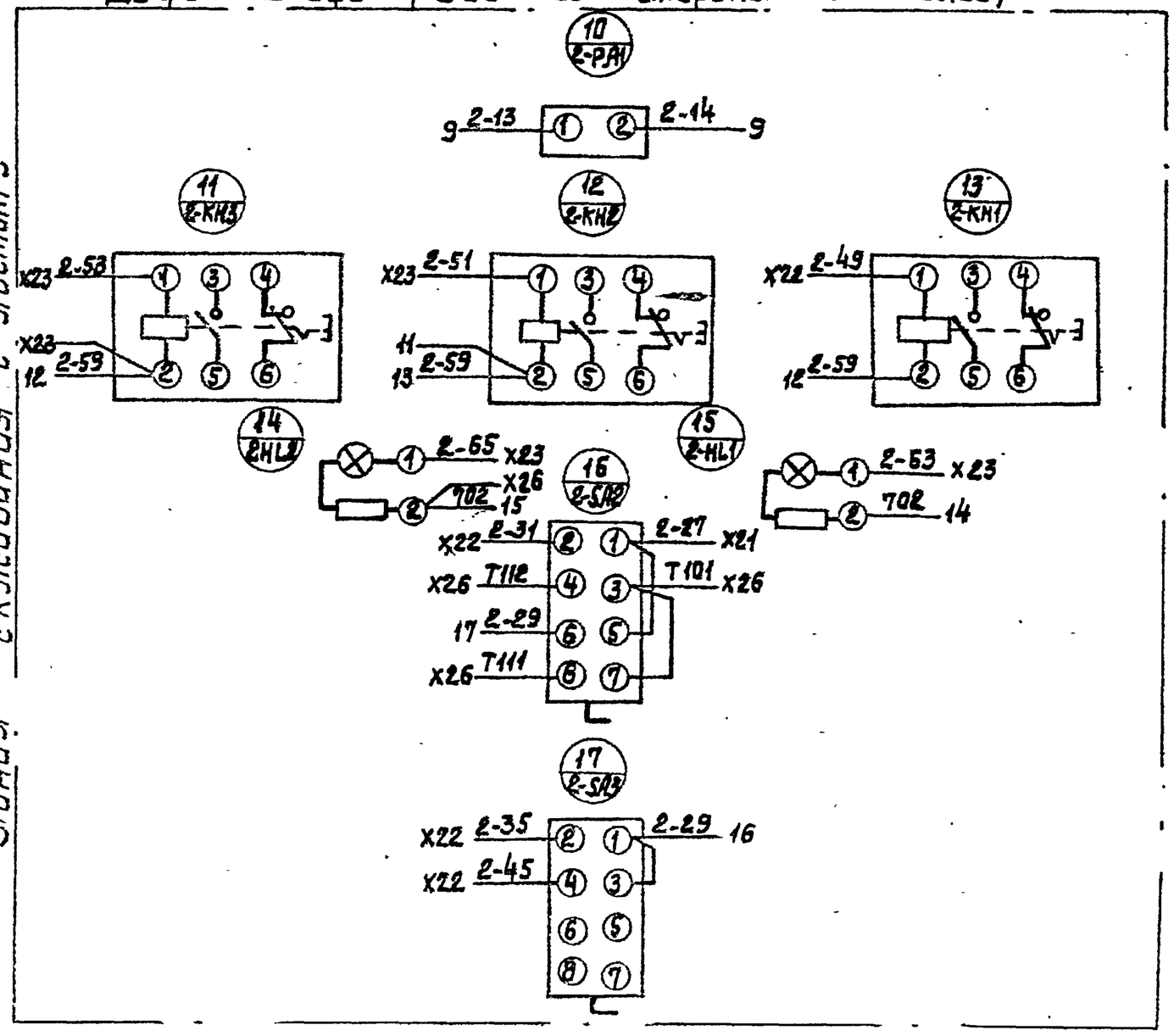

Линия склеивания с листом 5

1. Вариант для двигателей от 30 до 200 квт.
2. В варианте для двигателей от 30 до 75 квт. амперметр (поз. 2-PA1) исключить.

Привязан	ГИП	Новоминский		ТП901-1-87.87		-ЭМН1-4
	Н.контр.	Глузберг		Водозаборные сооружения производительностью от 0,02 до 1,5 м³/с для амплитуд колебания уровней воды до 6 м.		
	Нач.отд.	Терехов		Насосная станция производительностью от 0,15 до 0,55 м³/с с заглублением машзала 5,4 м.	Стадия: Р	Лист: 6 / Листов: 18
	Гл.спец.	Глузберг		ШЩ. Шкаф 3 Схема электрическая соединений.	Госстрой СССР Укрводоканалпроект Киев	
	Рук.гр.	Локошко				
Инв.№	Инж.	Тимко				

Формат А3

Альбом VII

Типовой проект 901-1-87.87

красная — С
зеленая — В
желтая — А
} Шины силовые ~380 В

А

Панель (вид спереди)

1 / 2-К2

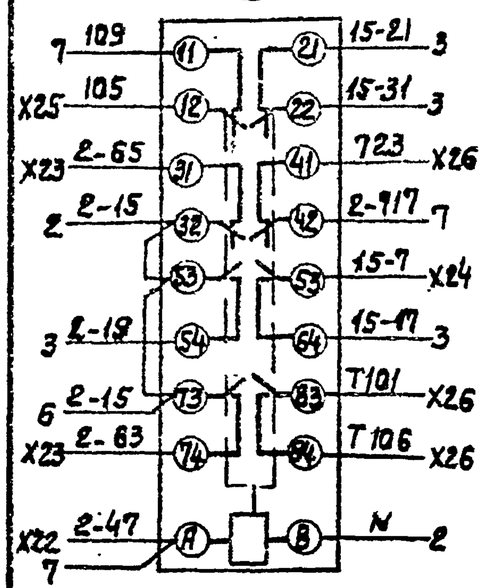

2 / 2-К3

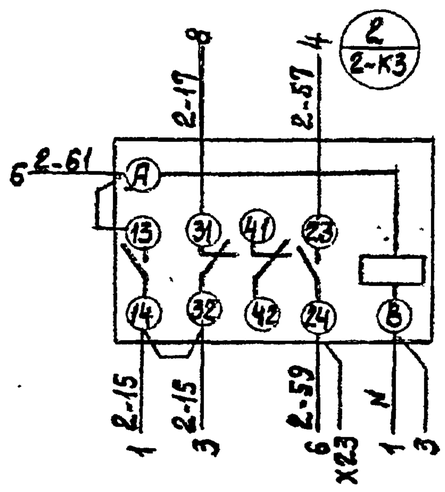

3 / 2-К4

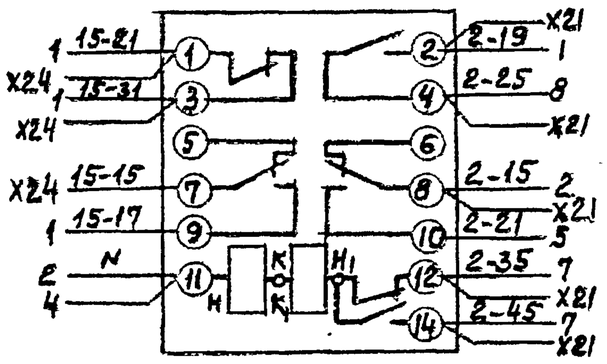

4 / 2-R

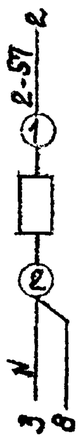

X21
1 -2-
2 1 — П4-X27
3 1 — П4-X27
4 3
5 15 — П4-X27
6 15 — П1-X27
7 19 — П1-X27
8 23 — П1-X27
9 25
10 27 — 16

X22
1 31 — 16 — П4-X27
2 35 — 16 — П4-X27
3 35 — 17
4 37 — П4-X27
5 43 — П4-X27
6 45 — 17
7 45
8 47 — П1-X27
9 47
10 49 — 13

X23
1 51 — 12 — П1-X27
2 53 — 11 — П1-X27
3 55 — 11 — П4-X27
4 59
5 61
6 63 — 15
7 65 — 14
8 511 — П4-X27
9
10

X24
1 -15- — П1-X25
2 3 — П1-X25
3 5
4 7
5 9 — П1-X25
6 15 — П1-X25
7 19 — П1-X25
8 21
9 21 — П1-X25
10 31 — П1-X26

X25
1 35 — П1-X26
2 37 — П1-X26
3 1 — П1-X25
4
5 101 — П4-X25
6 101 — П2-X25
7 105 — П4-X25
8 105 — П2-X25
9 N
10 N

X26
1 702 — 14 — П4-X24
2 702 — П2-X26
3 701 — П4-X21
4 701 — П2-X26
5 723 — П4-X22
6 731 — П4-X22
7 T101 — 16 — П4-X8
8 T106 — П4-X9
9 T111 — 15 — П4-X9
10 T112 — 16 — П4-X9

5 / 2-К5

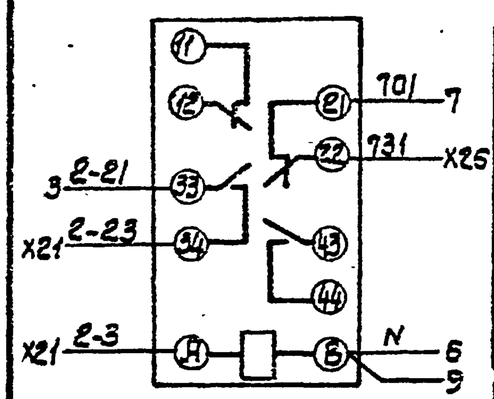

6 / 2-КТ1

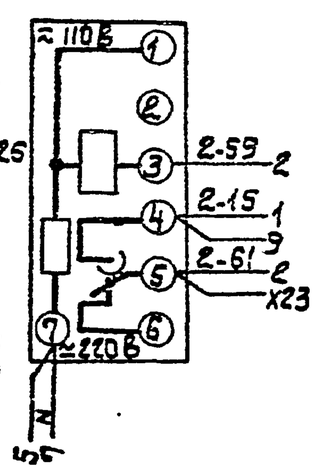

7 / 2-К5

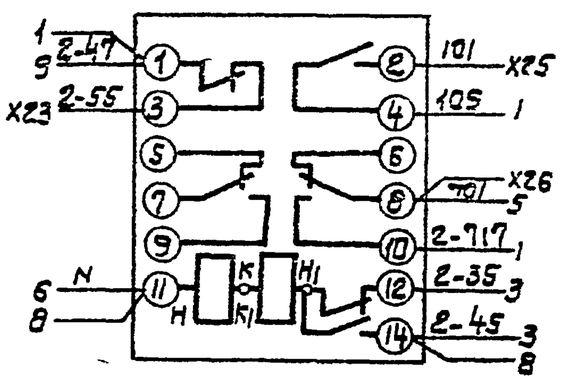

8 / 2-КТ2

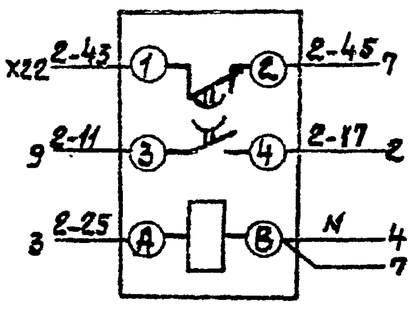

А

9 / М2

Б 5130 – 74 УХЛ4

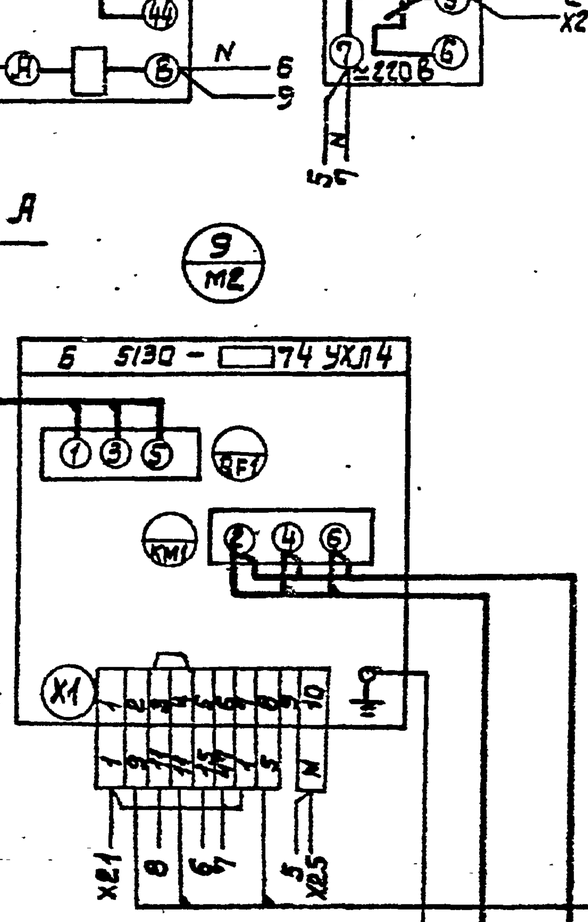

Эл. двигатель М2 АВВГ

Эл. двигатель М2 АВВГ

К2-1а

К2-1б

Шина нулевая черная

К2-1

Я2 АКВВГ 27х2,5

Вариант для двигателей от 30 до 75 квт.

Инв. № подл. | Подпись и дата | Взам. инв. №

Привязан:

Инв. №

ГИП	Новоминский	
Н. контр.	Глузберг	
Нач. отд.	Терехов	
Гл. спец.	Глузберг	
Рук. гр.	Локошко	
Инжен.	Тимко	

ТП 901-1-87.87 – ЭМН 1-4

Водозаборные сооружения производительностью от 0,02 до 1,5 м³/с для амплитуд колебания уровней воды до 6 м

Насосная станция производительностью от 0,16 до 0,66 м³/с с заглублением машзала 5,4 м

Стадия	Лист	Листов
Р	5	18

ШШ. Шкаф 3. Схема электрическая соединений.

Госстрой СССР Укрводоканалпроект Киев

Копировал

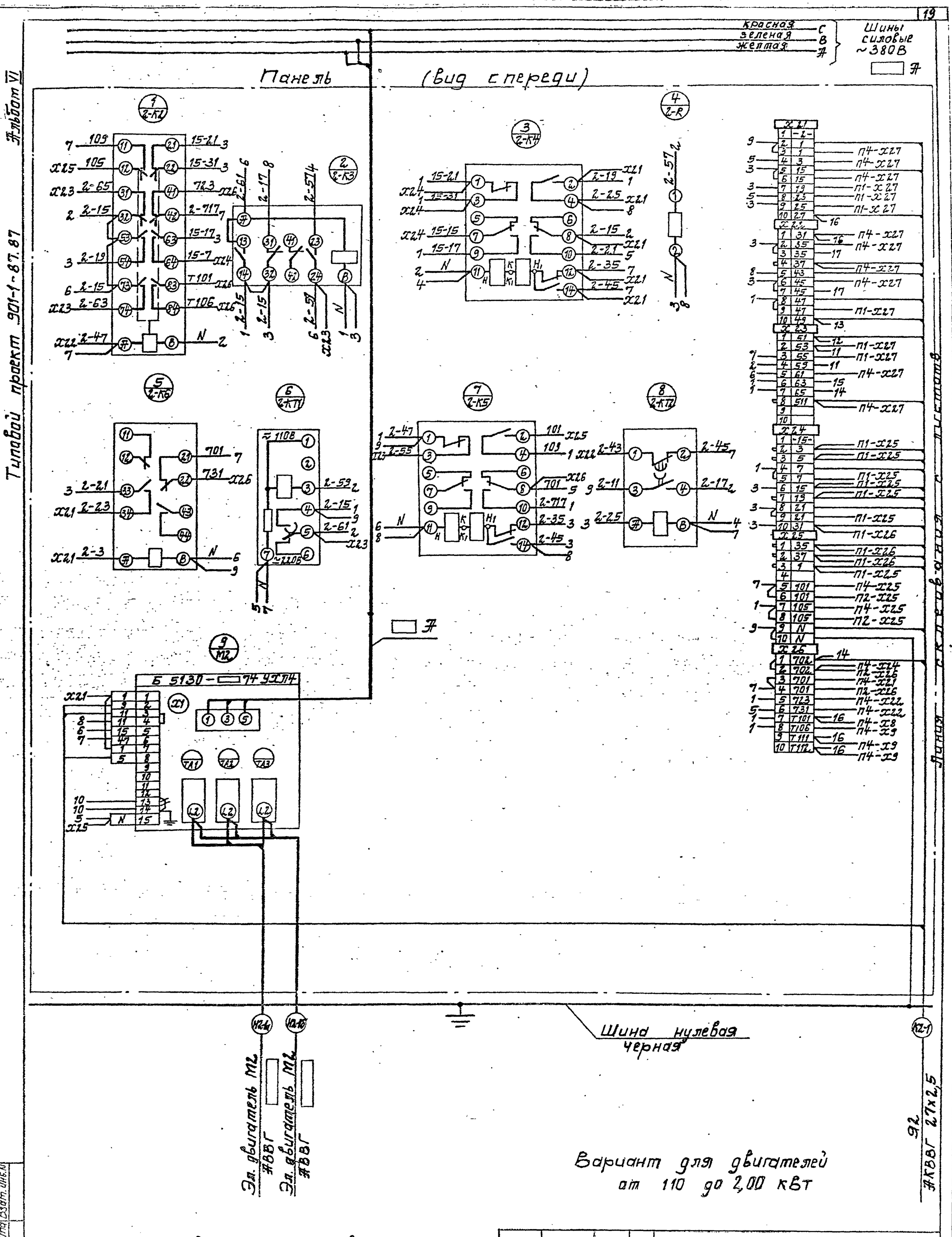

ТП 901-1.87.87 ЭМН1-4				
Водозаборные сооружения производительностью от 0,02 до 1,5 м³/с для амплитуд колебания уровней воды до 6 м.				
Насосная станция производительностью от 0,16 до 0,66 м³/с с заглублением машзала 5,4 м	Стадия	Лист	Листов	
	Р	5	18	
ШЩ. Шкаф 3. Схема электрическая соединений	Госстрой СССР Укрводоканалпроект Киев			

Привязан:	ГИП	Новоминский
	Н. контр	Глузберг
	Нач. отд	Терехов
	Гл. спец.	Глузберг
	Рук. гр.	Локошко
Инв. №	Инж.	Тимко

Альбом VI

Типовой проект 901-1-87.87

Панель (Вид спереди) (Начало)

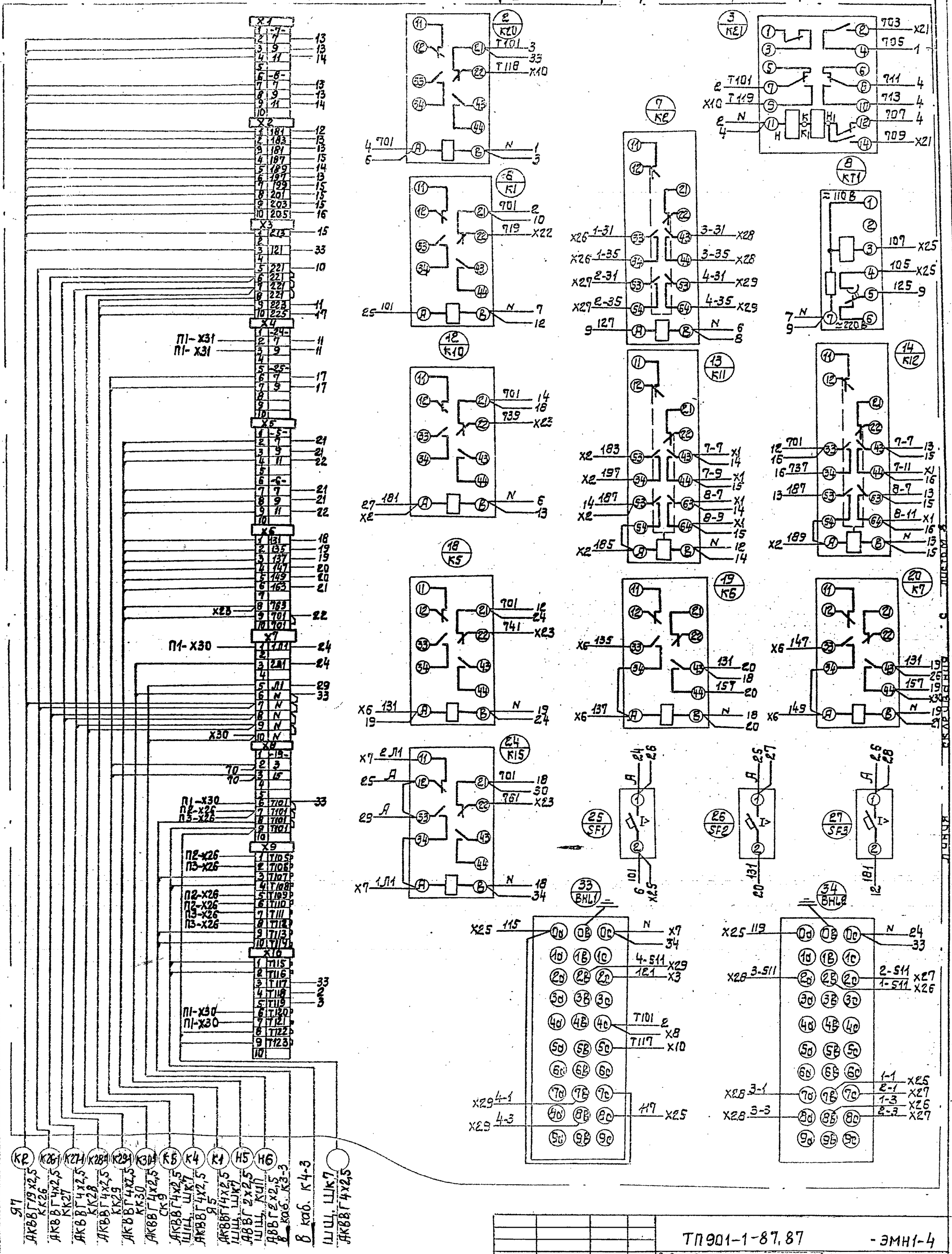

				ТП901-1-87.87 -ЭМН1-4
				Водозаборные сооружения производительностью от 0,02 до 1,5 м3/с для амплитуд колебания уровней воды до 6 м.
Привязан:	ГИП	Новоминский		Насосная станция производительностью от 0,16 до 0,66 м3/с с заглублением машзала 5,4 м.
	Н.контр	Глузберг		Стадия: Р; Лист: 7; Листов: 18
	Нач.отд	Терехов		ШЩ. Шкаф 4. Схема электрическая соединений
	Гл.спец	Глузберг		Госстрой СССР Укрводоканалпроект Киев
	Рук.гр.	Лакошко		
Инв. №	Инж.	Тимка		

Альбом VI

Типовой проект 901-1-87.87

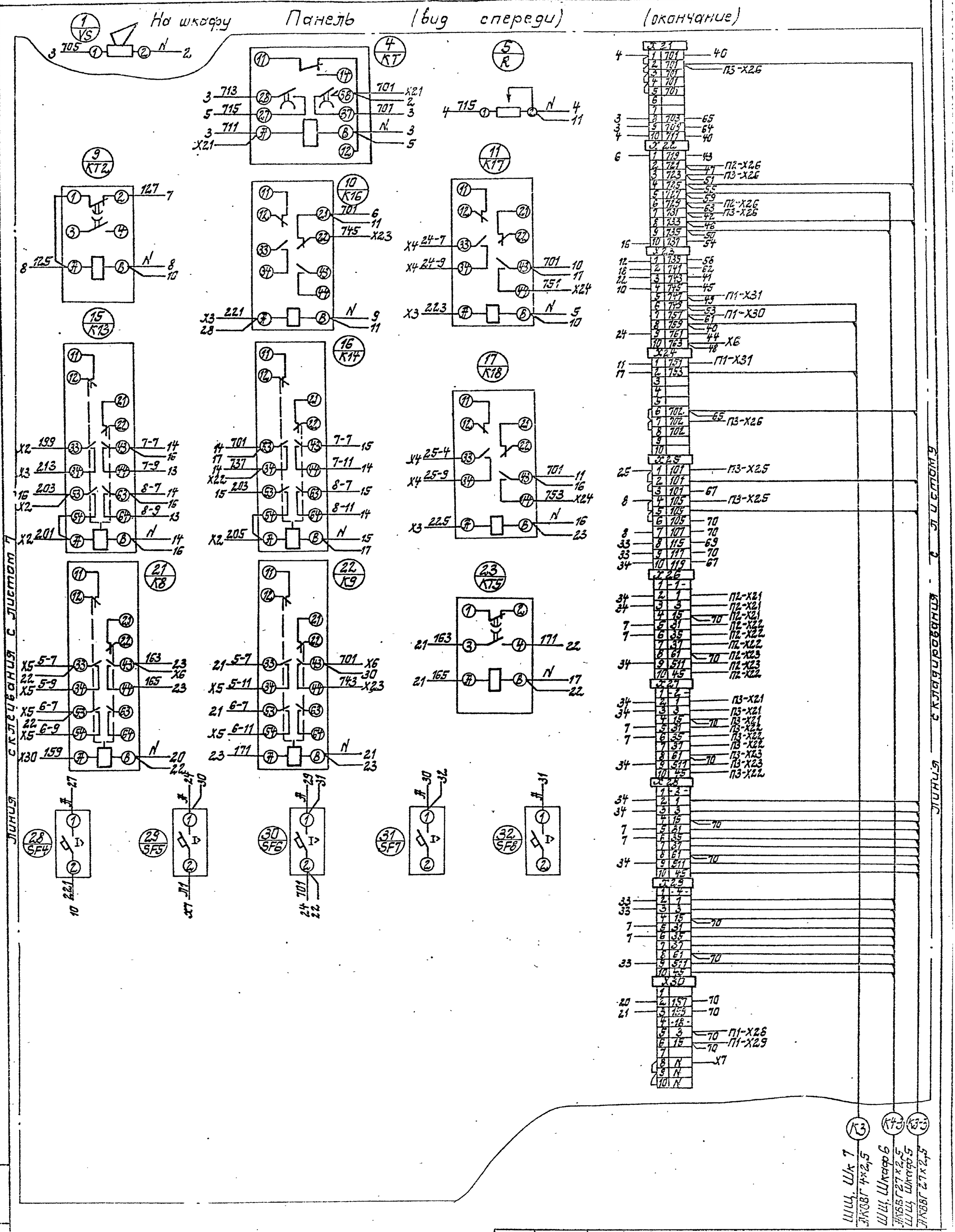

ТП901-1-87.87 -ЭМН1-4				
Водозаборные сооружения производительностью от 0,02 до 1,5 м³/с для амплитуд колебания уровней воды до 6 м.				
Насосная станция производительностью от 0,16 до 0,66 м³/с с заглублением машзала 5,4 м	Стадия	Лист	Листов	
	Р	8	18	
ШЩ. Шкаф 4. Схема электрическая соединений	Госстрой СССР Укрводоканалпроект Киев			

Привязан:

Инв. №

ГИП	Новошинский	
Н.контр.	Глузберг	
Нач.отд.	Терехов	
Гл.спец.	Глузберг	
Рук.гр.	Локошка	
Инж.	Тимко	

Альбом VI

Типовой проект 901-1-87.87 Альбом VI

Линия склеивания с листов

Дверь шкафа (вид со стороны монтажа)

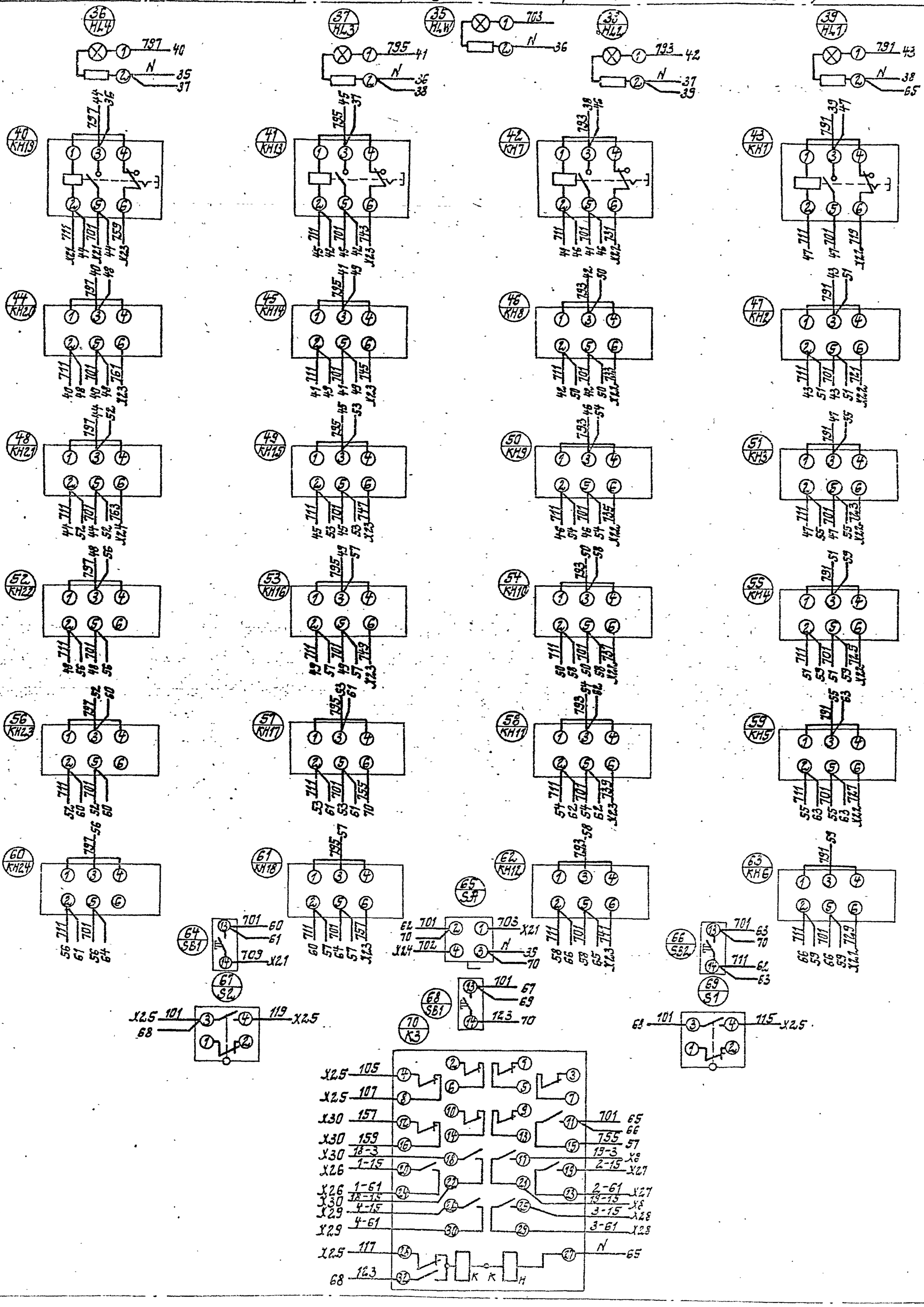

Привязан:	ГИП	Новоминский	
	Н.контр.	Гузберг	
	Нач.отд	Терехов	
	Гл.спец.	Гузберг	
Инв.№	Рук.гр.	Локошка	
	Инж.	Гитко	

ТП 901-1-87.87 -ЭМН1-4

Водозаборные сооружения производительностью от 0,02 до 1,5 м³/с для амплитуд колебания уровней воды 1 до 6м

Насосная станция производительностью от 0,16 до 0,66 м³/с с заглублением машзала 5,4м

Стадия	Лист	Листов
Р	9	18

ЦПШ. Шкаф 4 Схема электрическая соединений

Госстрой СССР Укрводоканалпроект Киев

Альбом VI

Типовой проект 901-1-87.87

Красная — С
Зеленая — В
Жс — А
} Шины силовые ~380 В

▭ А

Панель (вид спереди)

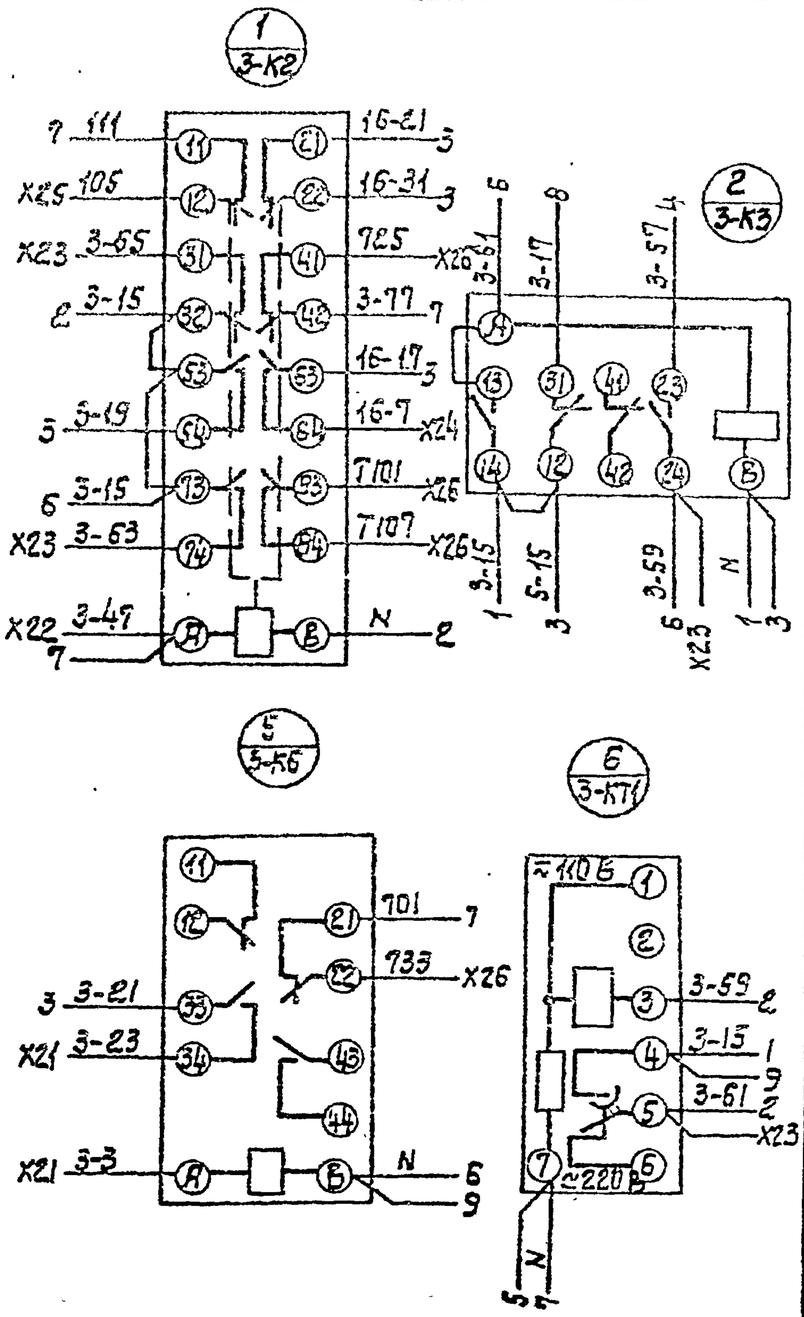

Вариант для двигателей от 110 до 200 кВт.

111 Провод демонтировать.

Инв. № подл. | Подпись и дата | Взам. инв. №

Привязан:

Инв. №

ГИП	Новамиский	
Н.контр.	Глузберг	
Нач.отд.	Терехов	
Гл.спец.	Глузберг	
Рук.гр.	Локошко	
Инж.	Тимко	

ТП 901-1-87.87 -ЭМН1-4

Водозаборные сооружения производительностью от 0,02 до 1,5 м³/с для амплитуд колебания уровней воды до 6 м.

Насосная станция производительностью от 0,16 до 0,66 м³/с с заглублением машзала 5,4 м

Стадия	Лист	Листов
Р	10	18

ШЩ. Шкаф 5. Схема электрическая соединений

Госстрой СССР Укрводоканалпроект Киев

Формат А2

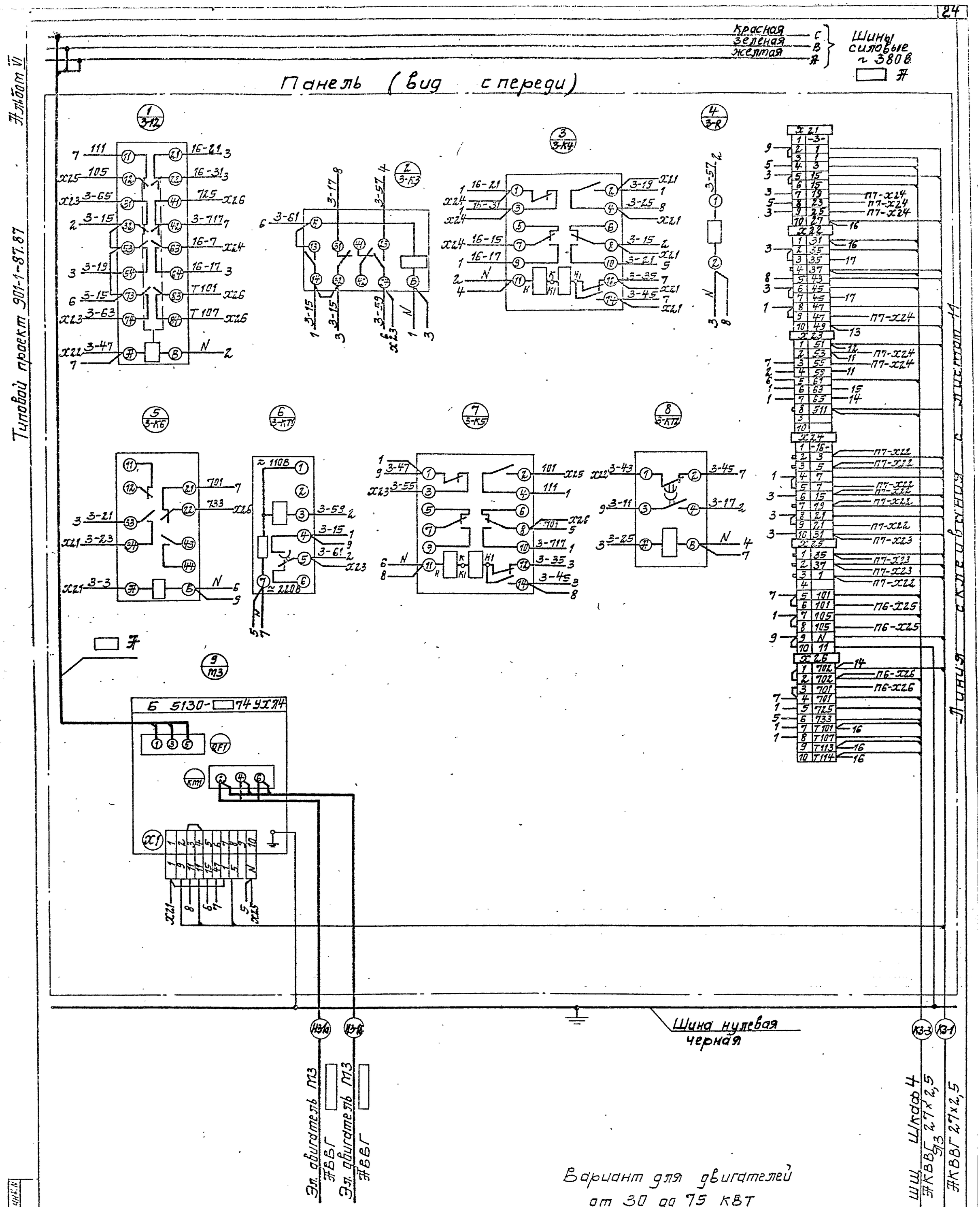

ТП 901-1-87.87 - ЭМН1-4				
Водозаборные сооружения производительностью от 0,02 до 1,5 м³/с для амплитуд колебания уровней воды до 6 м.				
Насосная станция производительностью от 0,16 до 0,66 м³/с с заглублением машзала 5,4 м	Стадия	Лист	Листов	
	Р	10	18	
ШЩ Шкаф 5 Схема электрическая соединений	Госстрой СССР Укрводоканалпроект Киев			

Привязан:

Инв. №

ГИП	Новомунский
Н. контр.	Глузберг
Нач. отд.	Терехов
Гл. спец.	Глузберг
Рук. гр.	Мокошко
Инж.	Титко

Альбом VI

Типовой проект 901-1-87.87

Линия сигнализации с листом 10

Дверь шкафа (вид со стороны монтажа)

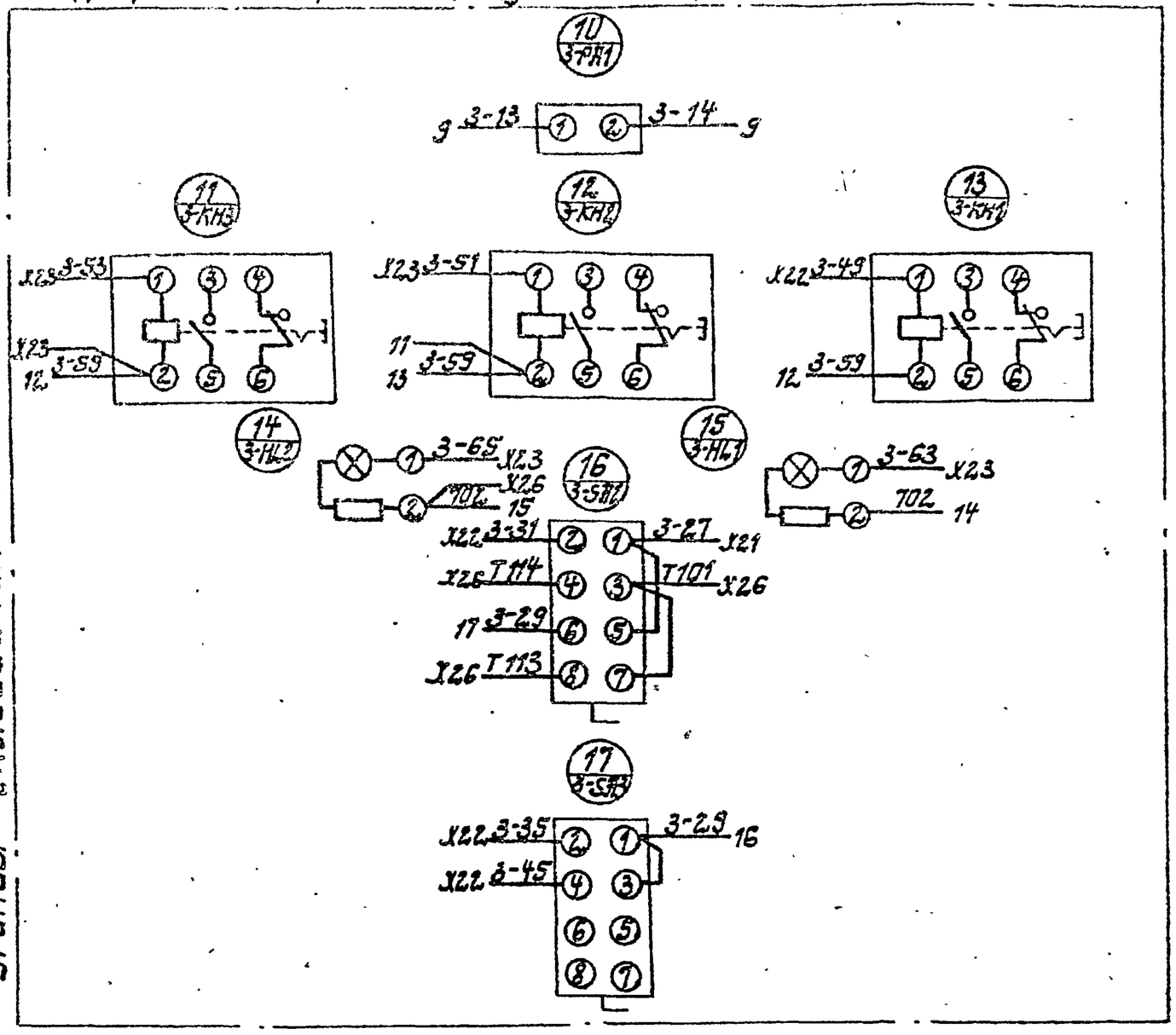

1. Вариант для двигателей от 30 до 200 кВт
2. В варианте для двигателей от 30 до 75 кВт амперметр (поз. 3-РА1) исключить

Привязан

Инв. №

ГИП	Новоминский	
Н.контр.	Глузберг	
Нач.отд.	Терехов	
Гл.спец.	Глузберг	
Рук.гр.	Докашко	
Инж.	Тимко	

ТП 901-1-87.87 -ЭМН1-4

Водозаборные сооружения производительностью от 0,02 до 1,5 м³/с для амплитуд колебания уровней воды до 6 м.

Насосная станция производительностью от 0,16 до 0,66 м³/с с заглублением машзала 5,4 м

Стадия	Лист	Листов
Р	11	18

ШЩ. Шкаф 5 Схема электрическая соединений

Госстрой СССР Укрводоканалпроект Киев

Формат А3

Дверь шкафа (вид со стороны монтажа)

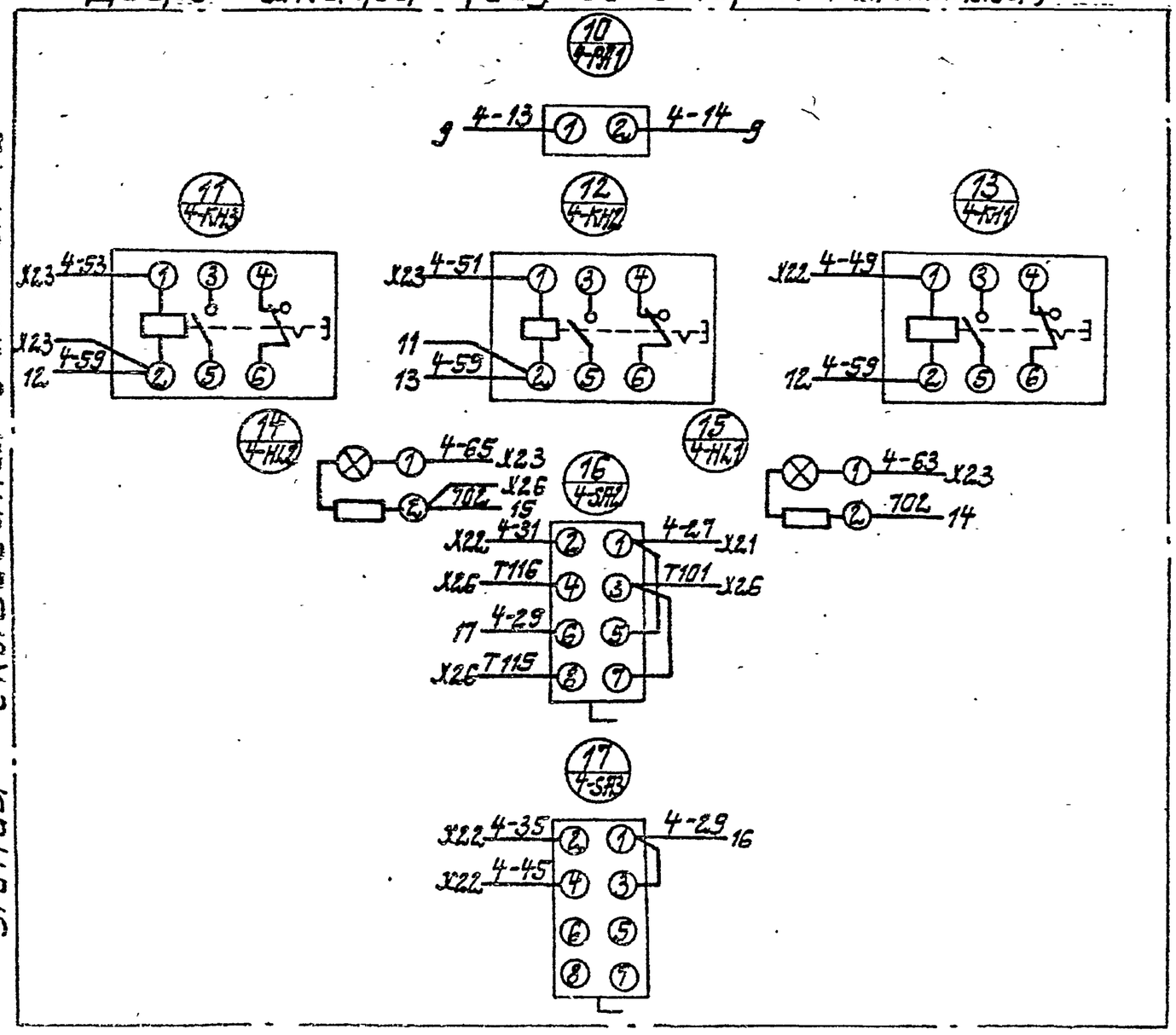

1. Вариант для двигателей от 30 до 200 кВт
2. В варианте для двигателей от 30 до 75 кВт амперметр (поз. 4-РА1) исключить.

Привязан

Инв. №

ГИП	Новоминский	
Н.контр.	Глузберг	
Нач.отд.	Терехов	
Гл.спец.	Глузберг	
Рук.гр.	Докашко	
Инж.	Тимко	

ТП 901-1-87.87 -ЭМН1-4

Водозаборные сооружения производительностью от 0,02 до 1,5 м³/с для амплитуд колебания уровней воды до 6 м.

Насосная станция производительностью от 0,16 до 0,66 м³/с с заглублением машзала 5,4 м

Стадия	Лист	Листов
Р	13	18

ШЩ. Шкаф 6 Схема электрическая соединений

Госстрой СССР Укрводоканалпроект Киев

Инв. № подл. | Подпись и дата | Взам. инв. №

9861/6

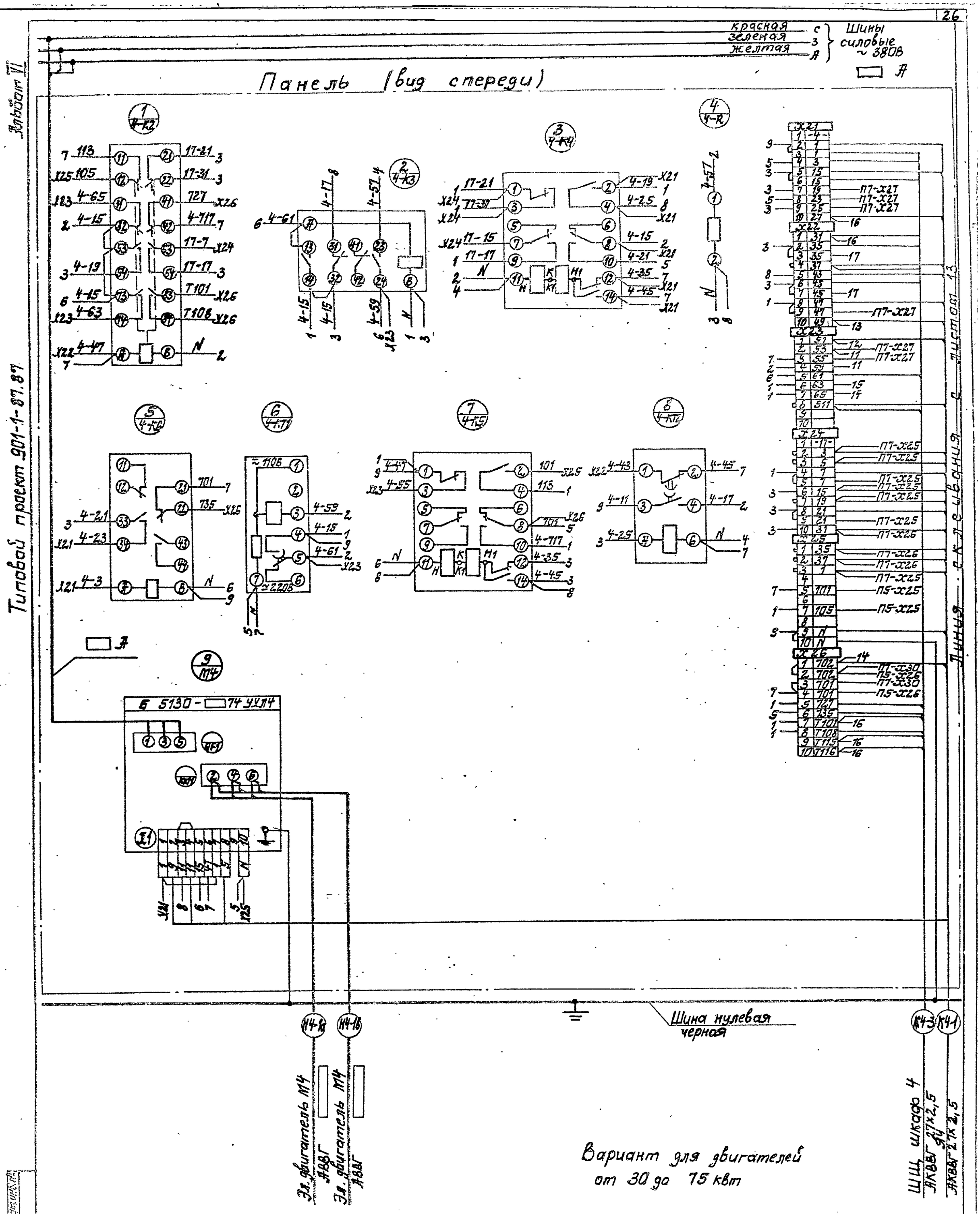

				ТП901-1-87.87			-ЭМН1-4
				Водозаборные сооружения производительностью от 0,01 до 1,5 м³/с для амплитуд колебания уровней воды до 6 м			
Привязан:	ГИП	Новоминский		Насосная станция производительностью от 0,16 до 0,66 м³/с с заглублением машзала 5,4 м	Стадия	Лист	Листов
	Н.контр.	Глузберг			Р	12	18
	Нач.отд.	Терехов					
	Гл.спец.	Глузберг		ШЩ. Шкаф 6 Схема электрическая соединений	Госстрой СССР Укрводоканалпроект Киев		
	Рук.гр.	Локотко					
Инв. №	Инж.	Гимко					

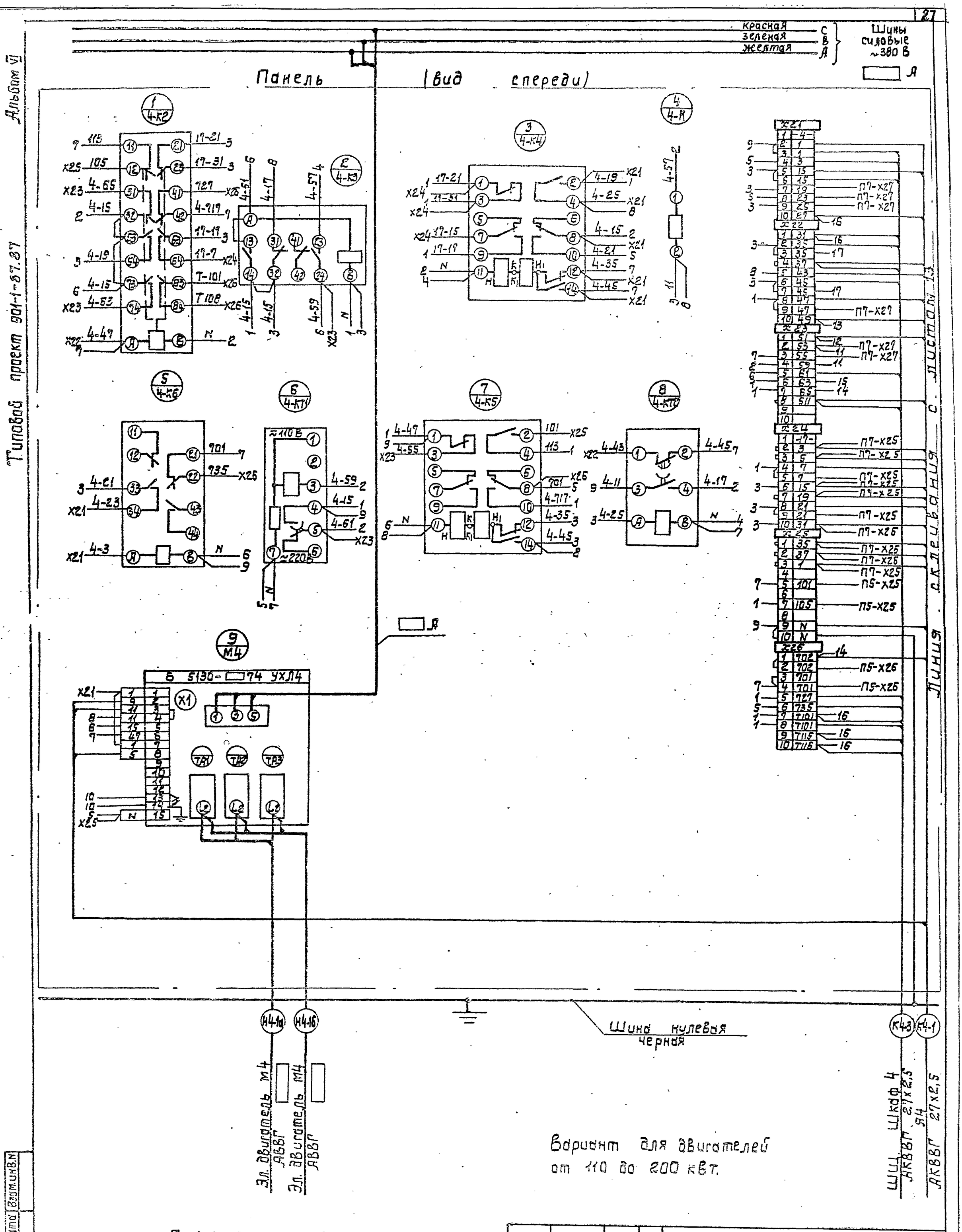

ТП 901-1-87.87 -ЭМН1-4					
Водозаборные сооружения производительностью от 0,02 до 1,5 м³/с для амплитуд колебания уровней воды до 6 м					
Насосная станция производительностью от 0,16 до 0,66 м³/с с заглублением машзала 5,4 м.	Стадия	Лист	Листов		
	Р	12	18		
ШЩ. Шкаф 6. Схема электрическая соединений	Госстрой СССР Укрводоканалпроект Киев				
Привязан	ГИП	Новоминский			
	Н.контр.	Глузберг			
	Н.контр.	Терехов			
	Гл.спец.	Глузберг			
	Рук.гр.	Локошко			
Инв.№	Инж.	Тимко			

9861/С

Формат А2

Альбом VII

Типовой проект 901-1-87.87

КР. ЗСЛ. Ж. С В А — Шины силовые ~ 380В А

Панель

(Вид спереди)

1 2ТАА — A1 X21 — L1 U1 U2 L2 — 1 X21 — N 2

2 2ТАБ — B1 X21 — L1 U1 U2 L2 — 4 X21 — N 1 — 3

3 2ТАС — C1 X21 — L1 U1 U2 L2 — 7 X21 — N 2

4 QF7 — 16А — 1 2 — X30 2Т11

5 16К1 — X23 16-25 11 — 18 16-27 12 — 18 16-27 33 — X22 34 — 21 22 43 44 — X23 16-33 A B — 6 14

6 16К2 — X24 3-47 5 — 18 3-69 7 — X24 3-55 9 — 5 N 7 N 11 H K Kd Hl — 2 4 6 3-23 X24 8 3-25 X24 10 3-19 X24 12 16-35 X25 14 16-37 X23

7 17К1 — X26 17-25 11 — 19 17-27 12 — 19 17-21 33 — X25 34 — 21 22 43 44 — X26 17-33 A B — 6 8

8 17К2 — X27 4-47 5 — 19 4-69 7 — X27 4-55 9 — 7 N 9 N 11 H K K1 Hl — 2 4 6 4-23 X27 8 4-25 X27 10 4-19 X27 12 17-35 X26 14 17-37 X26

9 19К3 — 15А — 10 19-3 33 — X29 34 — 21 22 43 44 — X29 19-25 A B — 776 11 T123 X30 — 8 10

10 — 15А

11 — 15А

12 QF6 — 100А — 1 3 5 — 2 4 6

13 QF6 — 1 3 5 — 2 4 6 — 100А

14 М6 — Б 5130-2874 УХЛ4 — QF1 1 3 5 — KM1 2 4 6 — X1 1 2 3 4 5 6 7 8 9 10 — 5 7 7 13 16Т 16З N — 5 15

15 М15 — 15А — Б 5130-2474 УХЛ4 — QF1 1 3 5 — KM1 2 4 6 — X1 1 2 3 4 5 6 7 8 9 10 — 5 7 Т6З Т4З N — X31 X31 14 18

16 М12 — 16А — Б 5430-□74 УХЛ4 — QF1 1 3 5 — KM1 KM2 2 4 6 — X1 1 2 3 4 5 6 7 8 9 10 11 12 13 14 15 — 5 7 11 13 7Т2 7Т2 N — 17 19 17

17 М13 — 15А — Б 5430-□74 УХЛ4 — QF1 1 3 5 — KM1 KM2 2 4 6 — X1 1 2 3 4 5 6 7 8 9 10 11 12 13 14 15 — 5 7 11 13 7Т2 7Т2 N — 16 21 16 18

18 М16 — 15А — Б 5430-□74 УХЛ4 — QF1 1 3 5 — 3-69 6 3-93 X23 — KM1 KM2 2 4 6 — X24 — X23 — X1 1 2 3 4 5 6 7 8 9 10 11 12 13 14 15 — 5 7 11 13 21 27 — 7Т2 7Т2 N — X22 X24 X23 X22 5 — 17 13 11

19 М17 — 15А — Б 5430-□74 УХЛ4 — QF1 1 3 5 — 4-69 8 4-53 X27 — KM1 KM2 2 4 6 — X27 — X27 — X1 1 2 3 4 5 6 7 8 9 10 11 12 13 14 15 — 5 7 11 13 21 27 — N — X25 X25 X25 X26 X25 7 7 — 16 20

20 М19 — 15А — Б 5430-□74 УХЛ4 — QF1 1 3 5 — KM1 KM2 2 4 6 — X1 1 2 3 4 5 6 7 8 9 10 11 12 13 14 15 — 31 7 3 33 15 13 — N — 37 X28 X28 X28 10 — 19 21

21 М21 — 15А — Б 5430-□74 УХЛ4 — QF1 1 3 5 — KM1 KM2 2 4 6 — X1 1 2 3 4 5 6 7 8 9 10 11 12 13 14 15 — 5 7 11 15 — 7Т2 7Т2 N — X12 X14 X13 X12 5 — 17 15 — 13 20 13

23 М23 — Б 5130-3174 УХЛ4 — QF1 1 3 5 — KM1 2 4 6 — X1 1 2 3 4 5 6 7 8 9 10 — 5 7 N — 23

Щит ЩА-4 ЭЖГУ — Кабель КЛ12 ЭАВВГ 14×4,5 — Кабель КВ-1 ЭЖВВГ 7×2,5 — Эл. двиг. М8 ЭАВВГ 3×2,5 — Кабель КБ-1 ЭЖВВГ 7×2,5 — Кабель КЛ13-1 ЭЖВВГ 14×2,5 — Кабель КЛ23-1 ЭЖВВГ 14×2,5 — В кабель К13-1 Эл. двиг. М6 ЭАВВГ 3×2,5 — Кабель НЕ-1 ЭАВВГ 3×2,5 — Кабель КЛ25 ЭАВВГ 3×2,5 ПУ 2,5 — Кабель КЛ8 ВГ 5×2,5 — Кабель КЛ21-1 ЭЖВВГ 14×2,5

+++ Провод демонтировать.

Привязан

Инв. №

ГИП	Новогинский	
Н. контр.	Глузберг	
Нач. отд.	Терехов	
Гл. спец.	Глузберг	
Рук. гр.	Токошко	
Инж.	Тимко	

ТП 901-1-87.87 -ЭМН1-4

Водозаборные сооружения производительностью от 0,02 до 1,5 м³/с для амплитуд колебания уровней воды до 6 м

Насосная станция производительностью от 0,16 до 0,66 м³/с с заглублением машзала 5,4 м

Стадия	Лист	Листов
Р	14	18

Щ. Шкаф 7 Схема электрическая соединений

Госстрой СССР Укрводоканалпроект Киев

Шины 3,5 А

Альбом VII

Типовой проект 901-1-87.87

Альбом 2

9861/6

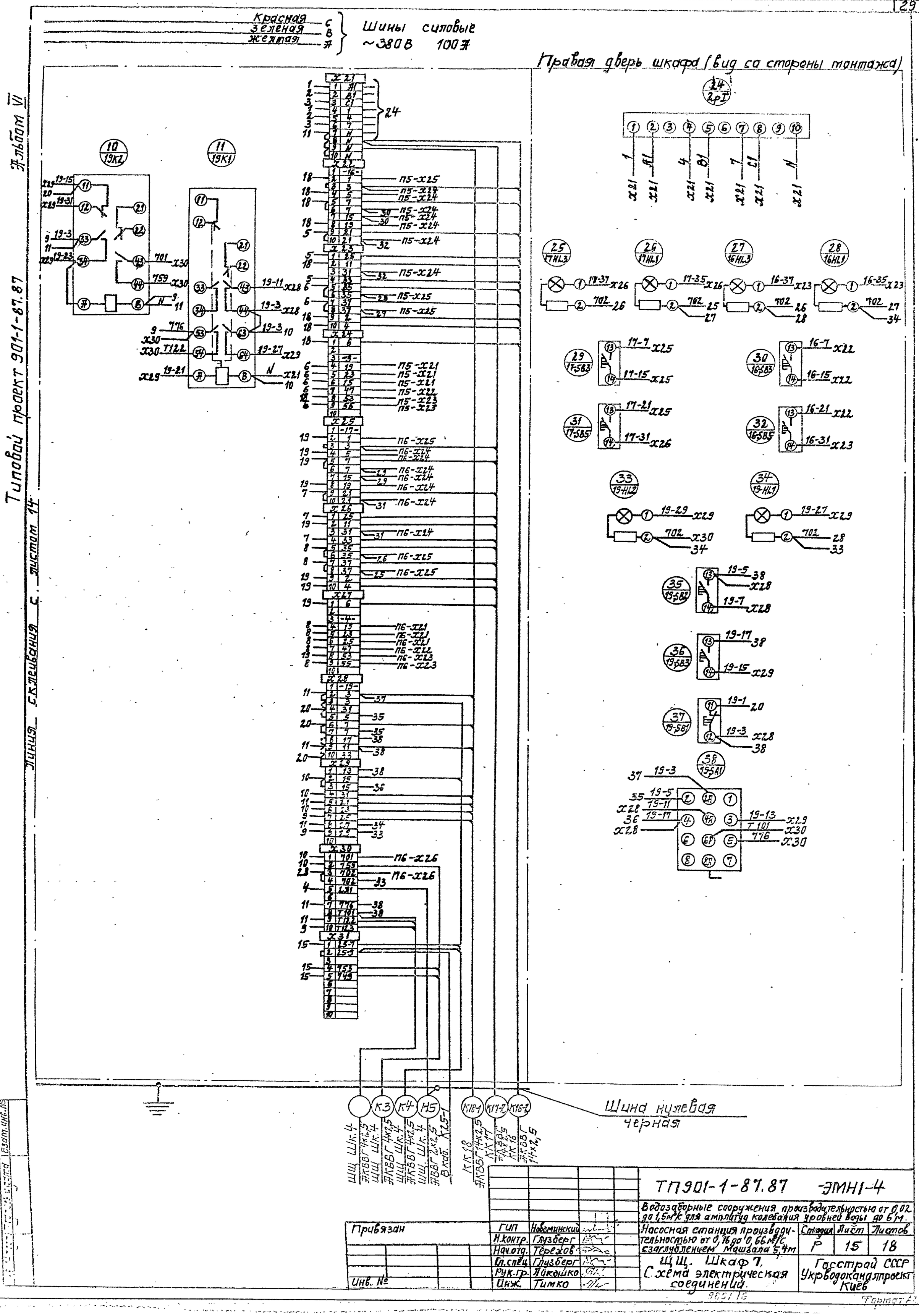
Красная С
Зеленая В
Желтая А
Шины силовые ~380 В 100 А
Правая дверь шкафа (вид со стороны монтажа)
Альбом VI
Типовой проект 901-1-87.87
Линия склеивания с листом 14
Шина нулевая черная
ТП901-1-87.87 -ЭМН1-4
Водозаборные сооружения производительностью от 0,02 до 1,5 м³/с для амплитуд колебания уровней воды до 6 м.
Насосная станция производительностью от 0,16 до 0,66 м³/с с заглублением машзала 5,4 м.
Стадия Р
Лист 15
Листов 18
ЩЩ. Шкаф 7. Схема электрическая соединений.
Госстрой СССР Укрводоканалпроект Киев
Привязан
Инв. №
ГИП Новоминский
Н.контр. Глузберг
Нач.отд. Терехов
Гл.спец. Глузберг
Рук.гр. Лакошко
Инж. Тимко
Взам.инв.№
Формат А1

Таблица межпанельных соединений

Откуда идет: Панель	Откуда идет: Колодка	Откуда идет: Зажим	Куда поступает: Панель	Куда поступает: Колодка	Куда поступает: Зажим	Генеральная маркировка
П1	Х22	2	П2	Х25	3	14-1
П1	Х22	3	П2	Х24	2	14-3
П1	Х22	4	П2	Х24	3	14-5
П1	Х22	6	П2	Х24	5	14-7
П1	Х22	7	П2	Х24	6	14-15
П1	Х22	8	П2	Х24	7	14-19
П1	Х22	10	П2	Х24	9	14-21
П1	Х23	3	П2	Х24	10	14-31
П1	Х23	6	П2	Х25	1	14-35
П1	Х23	8	П2	Х25	2	14-37
П1	Х24	4	П2	Х21	7	1-19
П1	Х24	5	П2	Х21	8	1-23
П1	Х24	6	П2	Х21	9	1-25
П1	Х24	7	П2	Х22	9	1-47
П1	Х24	8	П2	Х23	2	1-53
П1	Х24	9	П2	Х23	3	1-55
П1	Х25	2	П3	Х25	3	15-1
П1	Х25	3	П3	Х24	2	15-3
П1	Х25	4	П3	Х24	3	15-5
П1	Х25	6	П3	Х24	4	15-7
П1	Х25	7	П3	Х24	6	15-15
П1	Х25	8	П3	Х24	7	15-19
П1	Х25	10	П3	Х24	9	15-21

Откуда идет: Панель	Откуда идет: Колодка	Откуда идет: Зажим	Куда поступает: Панель	Куда поступает: Колодка	Куда поступает: Зажим	Генеральн. маркировка
П1	Х26	3	П3	Х24	10	15-31
П1	Х26	6	П3	Х25	1	15-35
П1	Х26	8	П3	Х25	2	15-37
П1	Х27	4	П3	Х21	7	2-19
П1	Х27	5	П3	Х21	8	2-23
П1	Х27	6	П3	Х21	9	2-25
П1	Х27	7	П3	Х22	9	2-47
П1	Х27	8	П3	Х23	2	2-53
П1	Х27	9	П3	Х23	3	2-55
П1	Х28	3	П4	Х30	5	18-3
П1	Х29	2	П4	Х30	6	18-15
П1	Х30	1	П2	Х26	3	701
П1	Х30	2	П4	Х23	7	757
П1	Х30	3	П2	Х26	2	702
П1	Х30	5	П4	Х7	1	1Л1
П1	Х30	8	П4	Х8	6	Т101
П1	Х30	9	П4	Х10	6	Т120
П1	Х30	10	П4	Х10	7	Т121
П1	Х31	3	П4	Х4	2	24-7
П1	Х31	4	П4	Х4	3	24-9
П1	Х31	5	П4	Х24	1	751
П1	Х31	6	П4	Х23	5	747
П2	Х21	3	П4	Х26	2	1-1

Таблица межпанельных соединений

Откуда идет: Панель	Откуда идет: Колодка	Откуда идет: Зажим	Куда поступает: Панель	Куда поступает: Колодка	Куда поступает: Зажим	Генеральная маркировка
П2	Х21	4	П4	Х26	3	1-3
П2	Х21	6	П4	Х26	4	1-15
П2	Х22	1	П4	Х26	5	1-31
П2	Х22	2	П4	Х26	6	1-35
П2	Х22	4	П4	Х26	7	1-37
П2	Х22	6	П4	Х26	10	1-45
П2	Х23	5	П4	Х26	8	1-61
П2	Х23	8	П4	Х26	9	1-511
П2	Х25	5	П3	Х25	6	101
П2	Х25	7	П3	Х25	8	105
П2	Х26	2	П3	Х26	2	702
П2	Х26	4	П3	Х26	4	701
П2	Х26	5	П4	Х22	2	721
П2	Х26	6	П4	Х22	6	729
П2	Х26	7	П4	Х8	7	Т101
П2	Х26	8	П4	Х9	1	Т105
П2	Х26	9	П4	Х9	5	Т109
П2	Х26	10	П4	Х9	6	Т110
П3	Х21	3	П4	Х27	2	2-1
П3	Х21	4	П4	Х27	3	2-3
П3	Х21	6	П4	Х27	4	2-15
П3	Х22	1	П4	Х27	5	2-31
П3	Х22	2	П4	Х27	6	2-35

Откуда идет: Панель	Откуда идет: Колодка	Откуда идет: Зажим	Куда поступает: Панель	Куда поступает: Колодка	Куда поступает: Зажим	Генеральн. маркировка
П3	Х22	4	П4	Х27	7	2-37
П3	Х22	6	П4	Х27	10	2-45
П3	Х23	5	П4	Х27	8	2-61
П3	Х23	8	П4	Х27	9	2-511
П3	Х25	5	П4	Х25	1	101
П3	Х25	7	П4	Х25	4	105
П3	Х26	2	П4	Х24	7	702
П3	Х26	3	П4	Х21	2	701
П3	Х26	5	П4	Х22	3	723
П3	Х26	6	П4	Х22	7	731
П3	Х26	7	П4	Х8	7	Т101
П3	Х26	8	П4	Х9	2	Т105
П3	Х26	9	П4	Х9	7	Т111
П3	Х26	10	П4	Х9	8	Т112
П5	Х21	7	П7	Х24	4	3-19
П5	Х21	8	П7	Х24	5	3-23
П5	Х21	9	П7	Х24	6	3-25
П5	Х22	9	П7	Х24	7	3-47
П5	Х23	2	П7	Х24	8	3-53
П5	Х23	3	П7	Х24	9	3-55
П5	Х24	2	П7	Х22	3	16-3
П5	Х24	4	П7	Х22	4	16-5
П5	Х24	5	П7	Х22	6	16-7

Таблица межпанельных соединений

Откуда идет: Панель	Откуда идет: Колодка	Откуда идет: Зажим	Куда поступает: Панель	Куда поступает: Колодка	Куда поступает: Зажим	Генеральн. маркировка
П5	Х24	6	П7	Х22	7	16-15
П5	Х24	7	П7	Х22	8	16-19
П5	Х24	9	П7	Х22	10	16-21
П5	Х24	10	П7	Х23	3	16-31
П5	Х25	1	П7	Х23	6	16-35
П5	Х25	2	П7	Х23	8	16-37
П5	Х25	3	П7	Х22	2	16-1
П5	Х25	6	П6	Х25	5	101
П5	Х25	8	П6	Х25	7	105
П5	Х26	2	П6	Х26	2	702
П5	Х26	3	П6	Х26	4	701
П6	Х21	7	П7	Х27	4	4-19
П6	Х21	8	П7	Х27	5	4-23
П6	Х21	9	П7	Х27	6	4-25
П6	Х22	9	П7	Х27	7	4-47
П6	Х23	2	П7	Х27	8	4-53
П6	Х23	3	П7	Х27	9	4-55
П6	Х24	2	П7	Х25	3	17-3
П6	Х24	3	П7	Х25	4	17-5
П6	Х24	5	П7	Х25	6	17-7
П6	Х24	6	П7	Х25	7	17-15
П6	Х24	7	П7	Х25	8	17-19
П6	Х24	9	П7	Х25	10	17-21

Наименование	Кол. НКУ	Кол. прив. комплектов	Обозначение чертежа общего вида	Примечание
Щит станций управления ШЦ, защищенный, состоящий из 7 шкафов одностороннего обслуживания глубиной 600мм.	1 кан.	14	ТП 901-1-87.87 ЭМН1-1	
Ящик управления Я1 (Я2÷Я4) навесной типа ЯУ3.	4	4	ТП 901-1 87.87-ЭМН2-1	
Ящик управления Я5 навесной типа ЯУ3	1	1	ТП 901-1 87.87-ЭМН3-1	
Ящик управления Я7 навесной типа ЯУ3.	1	1	ТП 901-1 87.87-ЭМН4-1	

Привязан:

Инв. №

ГИП	Новотинский		
Н.контр.	Глузберг		
Нач.отд.	Терехов		
Гр.спец.	Глузберг		
Рук.гр.	Лакошко		
Инж.	Тимко		

ТП 901-1-87.87 -ЭМН-ПК

Водозаборные сооружения производительностью от 0,2 до 7,5 м³/с для амплитуд колебания уровней воды до 6 м.

Насосная станция производительностью от 0,16 до 0,66 м³/с с заглублением машзала 5,4 м

Стадия	Лист	Листов
Р	1	1

Перечень комплектных устройств

Госстрой СССР Укрводоканалпроект Киев

Альбом VII

Типовой проект 901-1-87.87

Инв.N подл. | Подпись и дата | Взам.инв.N

Вид спереди
Дверь не показана

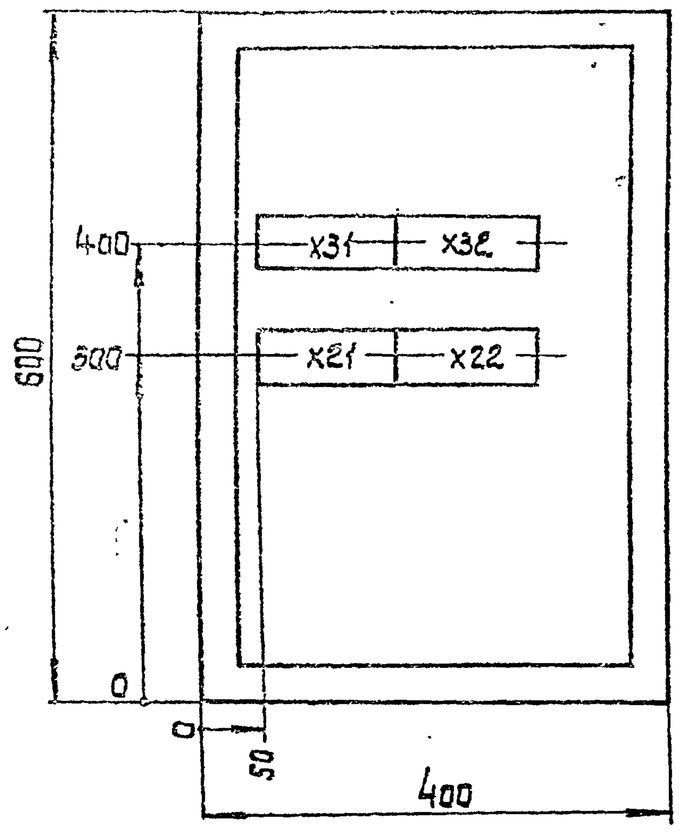

Дверь ящика
Вид спереди

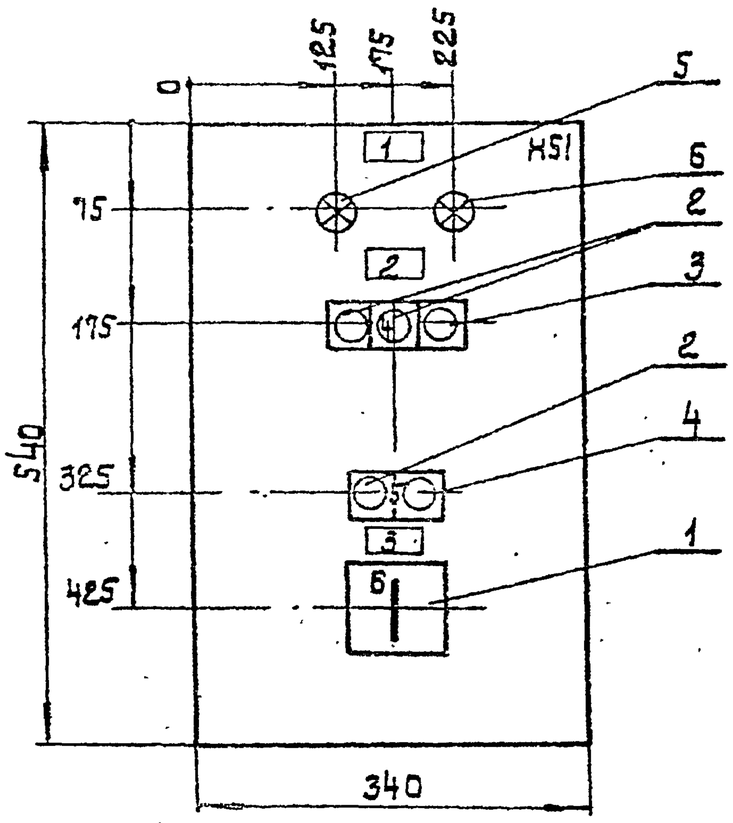

1. Глубина ящика 350 мм
2. По данному чертежу изготовить 4 ящика: 19 ÷ 49.

ГИП	Новоминский		
Н.контр.	Глузберг		
Нач.отд.	Терехов		
Гл.спец.	Глузберг		
Рук.гр.	Локошко		
Инж.	Титко		

Привязан

Инв. №

ТП 901-1-87.87 -ЭМН2-1

Водозаборные сооружения производительностью от 0,02 до 1,5 м³/с для амплитуд колебания уровней воды до 6 м.

Насосная станция производительностью от 0,16 до 0,66 м³/с с заглублением машзала 5,4 м.

Стадия	Лист	Листов
Р	1	1

Ящик Я1 (Я2 ÷ Я4). Чертеж общего вида.

Госстрой СССР Укрводоканалпроект Киев

Формат А3

Формат	Зона	Поз.	Обозначение	Наименование	Кол.	Примеч.
				Документация		
			ТП901-1-87.87-ЭМН2-1	Чертеж общего вида	1	
			ТП901-1-87.87-ЭМК2-4	Схема электрическая соединений	1	
			ТП901-1-87.87-ЭМН2-3	Таблица перечня надписей	1	
				Сборочные единицы		
				HS1		
		1		Переключатель		
				ПКУ3-12С-1204 рук.револ	1	1-SA1.
				Кнопка		1SB2
		2		КЕ011У3 исп.4	3	14-SB4 14-SB2
		3		КЕ011У3 исп.5 толк.кр.	1	14-SB1
		4		КЕ011У3 исп.2 толк.кр.	1	1-SB1
				Арматура		
		5		АС 12011 У2 U~220 В	1	14-HL2
		6		АС 12013 У2 U~220 В	1	14-HL4
				Колодка из 10 зажимов на ток 16 А	4	

Привязан

Инв. №

ТП 901-1-87.87 -ЭМН2-2

Водозаборные сооружения производительностью от 0,02 до 1,5 м³/с для амплитуд колебания уровней воды до 6 м.

Насосная станция производительностью от 0,16 до 0,66 м³/с с заглублением машзала 5,4 м.

Стадия	Лист	Листов
Р	1	1

Ящик Я1 (Я2 ÷ Я4). Технические данные аппаратов

Госстрой СССР Укрводоканалпроект Киев

Формат А4

Панель	Строка	Надпись	Поз. обозначение	Место надписи	Текст	Кол.	Вид шрифта	Изготовление
		1		Табличка	Ящик Я1 (Я2, Я3, Я4)	1		
		2	14HL2 14HL4	То же	Задвижка М14/М15, М16, М17	1		
			14-SB1 14-SB2					
			14S B4					
		3	1-SB1 1-SB2	Табличка	Насос 1 (2,3,4)	1		
			1SA1					
		4	14SB1 14SB2	На кнопке	Откр. – Закр. – Стоп	1		
			14SB4					
		5	1-SB1 1-SB2	На кнопке	Пуск – стоп	1		
		6	1-SA1	На ключе	ТУ – О – Дист	1		

Привязан

Инв. №

ТП 901-1-87.87 -ЭМН2-3

Водозаборные сооружения производительностью от 0,02 до 0,15 м³/с для амплитуд колебания уровней воды до 6 м.

Насосная станция производительностью от 0,16 до 0,66 м³/с с заглублением машзала 5,4 м.

Стадия	Лист	Листов
Р	1	1

Ящик Я1 (Я2 ÷ Я4). Таблица перечня надписей.

Госстрой СССР Укрводоканалпроект Киев

Формат А4

3857/16

Альбом VI

Типовой проект 901-1-87.87

Вид с переди

Дверь ящика (вид со стороны монтажа)

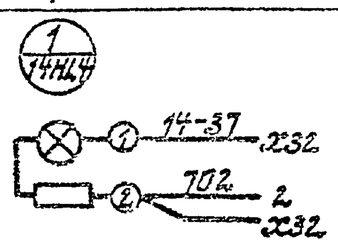

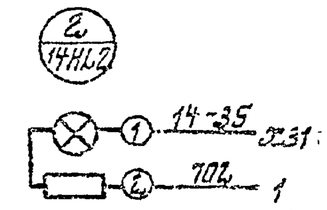

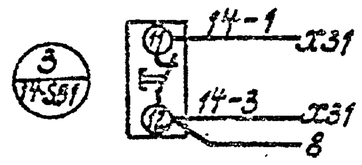

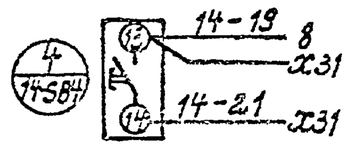

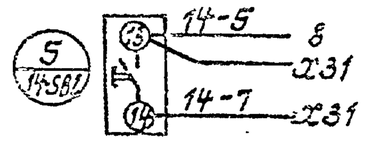

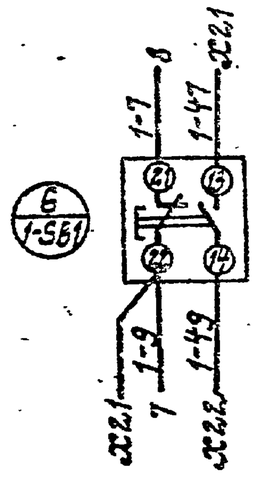

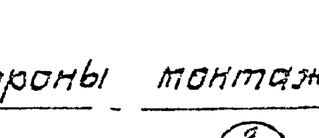

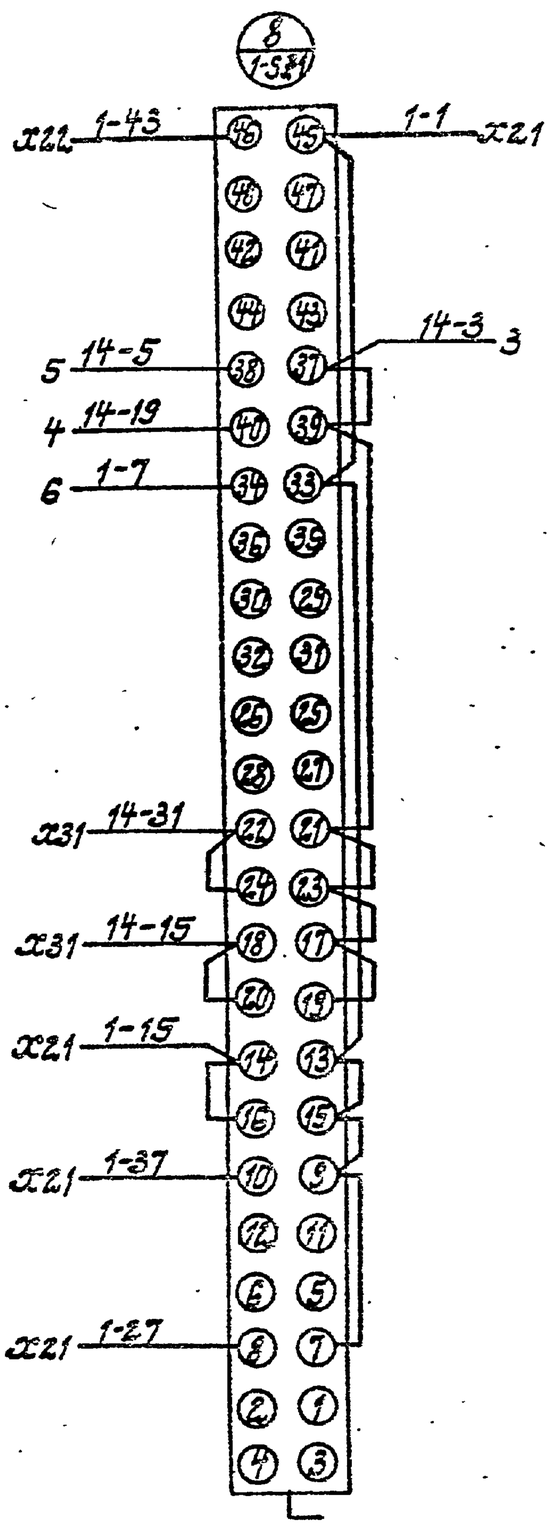

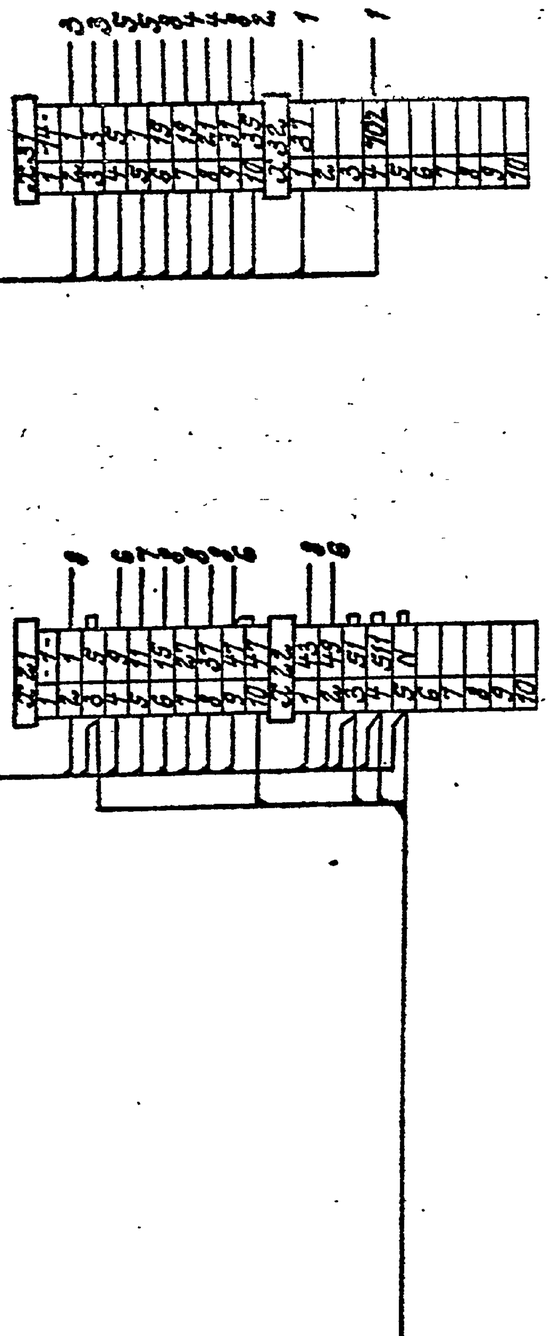

1. Данная схема составлена для ящика Я1. Для ящиков Я2÷Я4 схема аналогична с заменой индексов 1 на 2,3,4; 14 на 15,16, 17 соответственно.

Инв.№ | Взам.инв.№

Привязан:

Инв.№

ГИП	Новоминский	
Н.контр.	Глузберг	
Нач.отд.	Терехов	
Гл.спец.	Глузберг	
Рук.гр.	Якошко	
Инж.	Тимко	

ТП901-1-87.87 -ЭМН2-4

Водозаборные сооружения производительностью от 0,02 до 1,5 м³/с для амплитуд колебания уровней воды до 6 м

Насосная станция производительностью от 0,1 до 0,66 м³/с с заглублением машзала 5,4 м

Стадия	Лист	Листов
Р	1	1

Ящик Я1 (Я2 ÷ Я4) Схема электрическая соединений

Госстрой СССР Укрводоканалпроект Киев

Типовой проект 901-1-87.87 Альбом VII

Инв.N подл. | Подпись и дата | Взам.инв.N

Вид спереди
Дверь не показана

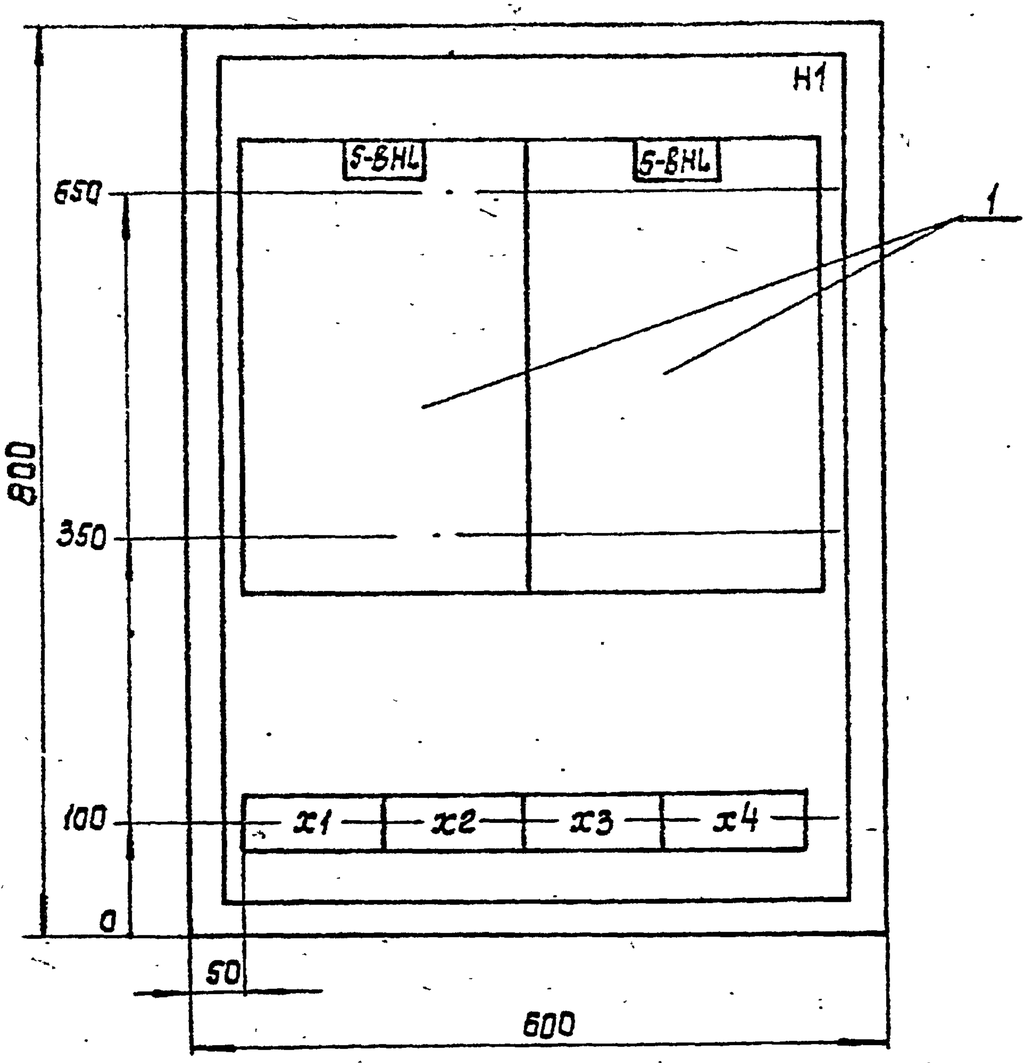

Дверь ящика
Вид спереди

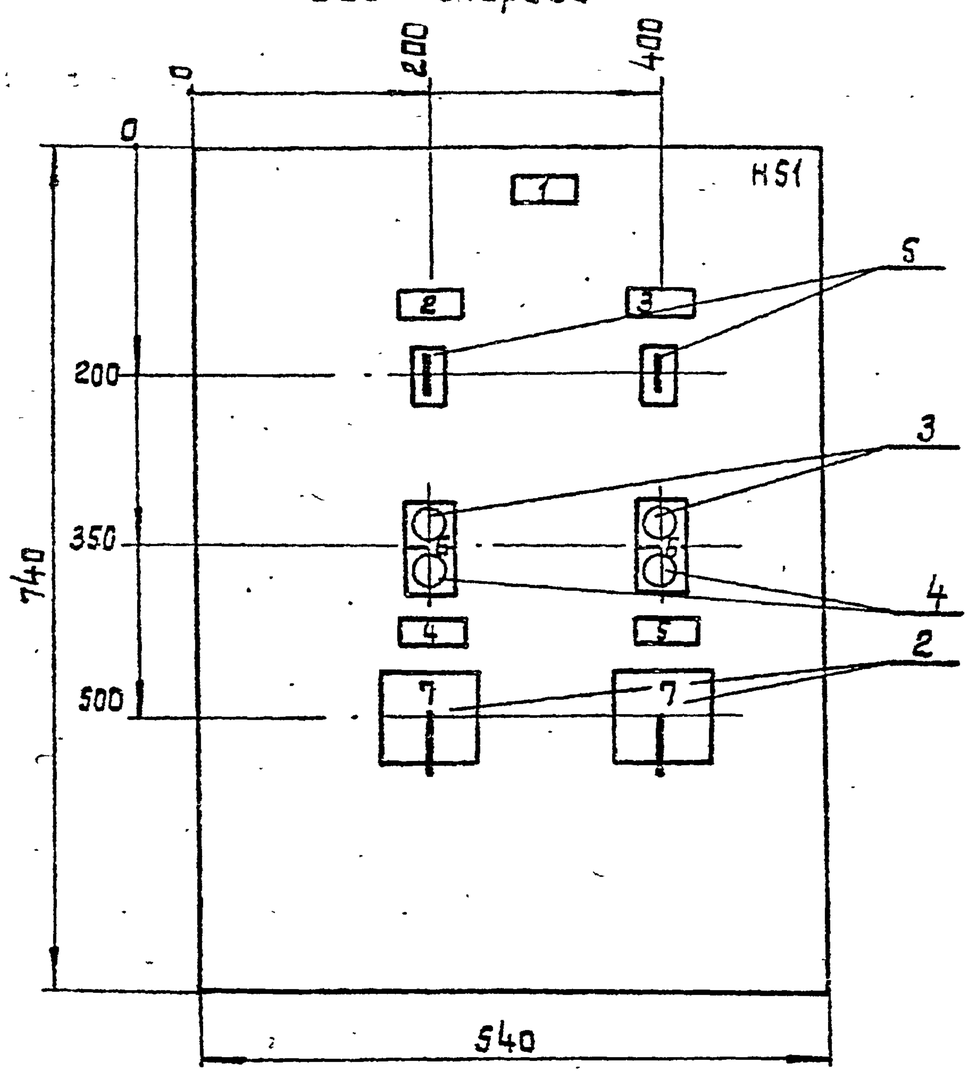

1. Глубина ящика 350 мм.

Привязан

Инв. №

ГИП	Новоминский	
Н.контр.	Глузберг	
Нач.отд.	Терехов	
Гл.спец.	Глузберг	
Рук.гр.	Локошко	
Инженер	Тимко	

ТП901-1-87.87 -ЭМН3-1

Водозаборные сооружения производительностью от 0,02 до 1,5 м³/с для амплитуд колебания уровней воды до 6 м.

Насосная станция производительностью от 0,16 до 0,66 м³/с с заглублением машзала 5,4 м.

Стадия	Лист	Листов
Р	1	1

Ящик Я5.
Чертеж общего вида.

Госстрой СССР
Укрводоканалпроект
Киев

Формат А3

Формат	Зона	Поз.	Обозначение	Наименование	Кол.	Примеч.
				Документация		
			ТП901-1-87.87-ЭМН3-1	Чертеж общего вида	1	
			ТП901-1-87.87-ЭМН3-4	Схема электрическая соединений	1	
			ТП901-1-87.87-ЭМН3-3	Таблица перечня надписей	1	
				Сборочные единицы		
				H1		
		1		Сигнализатор ЭРСУ-4	2	5-BHL
				комплект датчики вертик		6-BHL
				Вариант длины 0,1-0,1-0,1м		
				H51		
		2		Переключатель	2	5-SA
				УП 5313-С142		6-SA
				Кнопка		
		3		КЕ011 У3 исп.4	2	5-SB2 6-SB2
		4		КЕ011 У3 исп.5 толк.кр.	2	5-SB1 6-SB1
		5		Тумблер ТВ 1-1	2	5-S 6-S
				Колодка из 10 зажимов на ток 16 А	4	

Взам.инв.N | Подпись и дата | Инв.N подл.

Привязан

Инв. №

ГИП	Новоминский	
Н.конт.	Глузберг	
Нач.отд.	Терехов	
Гл.спец.	Глузберг	
Рук.гр.	Локошко	
Инж.	Тимко	

ТП 901-1-87.87 -ЭМН3-2

Водозаборные сооружения производительностью от 0,02 до 1,5 м³/с для амплитуд колебания уровней воды до 6 м.

Насосная станция производительностью от 0,16 до 0,66 м³/с с заглублением машзала 5,4 м.

Стадия	Лист	Листов
Р	1	1

Ящик Я5.
Технические данные аппаратов.

Госстрой СССР
Укрводоканалпроект
Киев

Панель	Строки	Надписи	Поз. обозначение	Место надписи	Текст	Кол.	Вид шрифта	Заготовки
		1		Табличка	Ящик Я5	1		
		2	5-S	Табличка	5-BHL ~220 В	1		
		3	6-S	То же	6-BHL ~220 В	1		
		4	5-SB1 5-SB2 5-SA	—"—	Вакуум-насос М5	1		
		5	6-SB1 6-SB2 6-SA	—"—	Вакуум-насос М6	1		
		6	5-SB1 5-SB2	На кнопке	Пуск-Стоп	2		
			6-SB1 6-SB2					
		7	5SA	На ключе	Раб$^{-45°}$ - 0° - Рез.$^{+45°}$	2		
			6SA					
				Табличка	5-BHL	1		
				То же	6-BHL	1		

Взам.инв.N | Подпись и дата | Инв.N подл.

Привязан

Инв. №

ГИП	Новоминский	
Н.конт.	Глузберг	
Нач.отд.	Терехов	
Гл.спец.	Глузберг	
Рук.гр.	Локошко	
Инж.	Тимко	

ТП 901-1-87.87 -ЭМН3-3

Водозаборные сооружения производительностью от 0,2 до 1,5 м³/с для амплитуд колебания уровней воды до 6 м.

Насосная станция производительностью от 0,16 до 0,66 м³/с с заглублением машзала 5,4м

Стадия	Лист	Листов
Р	1	1

Ящик Я5.
Таблица перечня надписей

Госстрой СССР
Укрводоканалпроект
Киев

Типовой проект 901-1-87.87 Альбом VII

Вид спереди

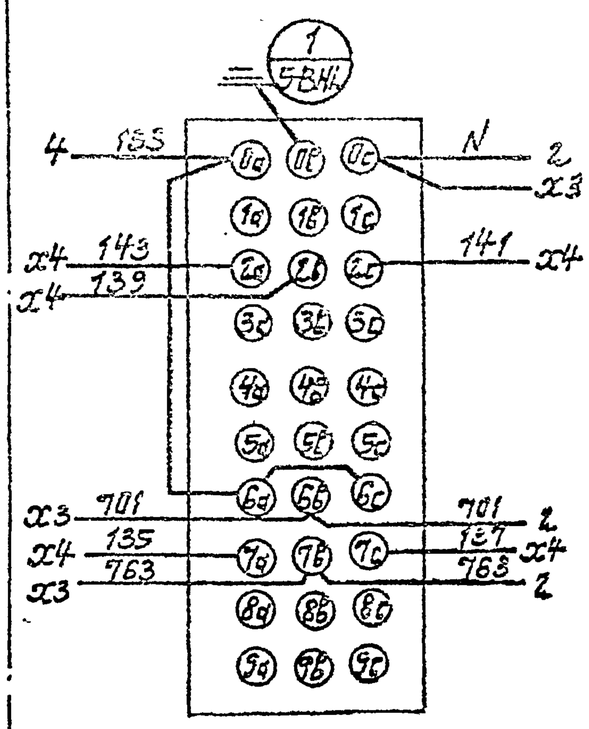

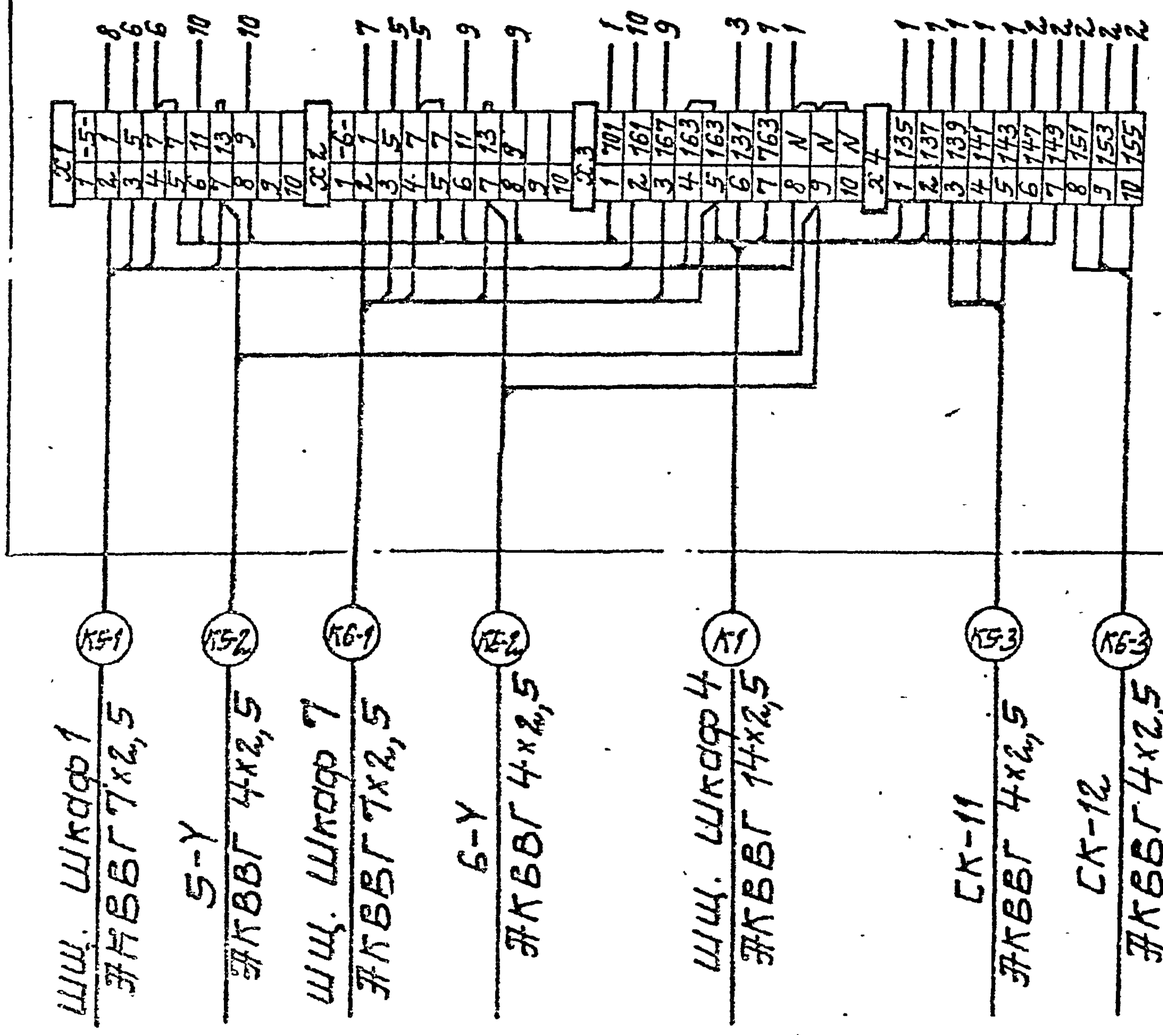

Дверь ящика (вид со стороны монтажа).

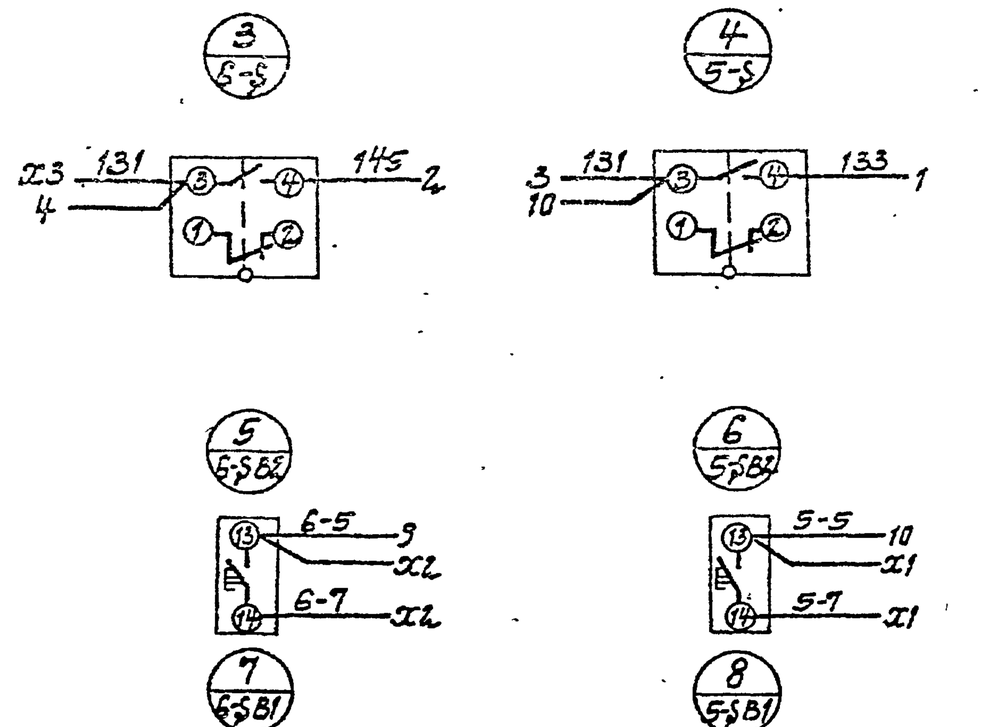

Гип	Новоминский		
Н.контр.	Глузберг		
Нач.отд.	Терехов		
Гл.спец.	Глузберг		
Рук.гр.	Лукошко		
Инж.	Тимка		

Привязан

Инв. №

Взам.инв.№ | Подпись и дата | Инв.№ подл.

ТП901-1-87.87 -ЭМН3-4

Водозаборные сооружения производительностью от 0,02 до 1,5 м³/с для амплитуд колебания уровней воды до 6 м.

Насосная станция производительностью от 0,16 до 0,66 м³/с. с заглублением машзала 5,4 м.

Стадия	Лист	Листов
Р	1	1

Ящик Я5. Схема электрическая соединений.

Госстрой СССР Укрводоканалпроект Киев

986116

Гарнотаж

Типовой проект 901-1-87.87 Альбом VII

Инв.№подл. | Подпись и дата | Взам.инв.№

Вид спереди
Дверь не показана

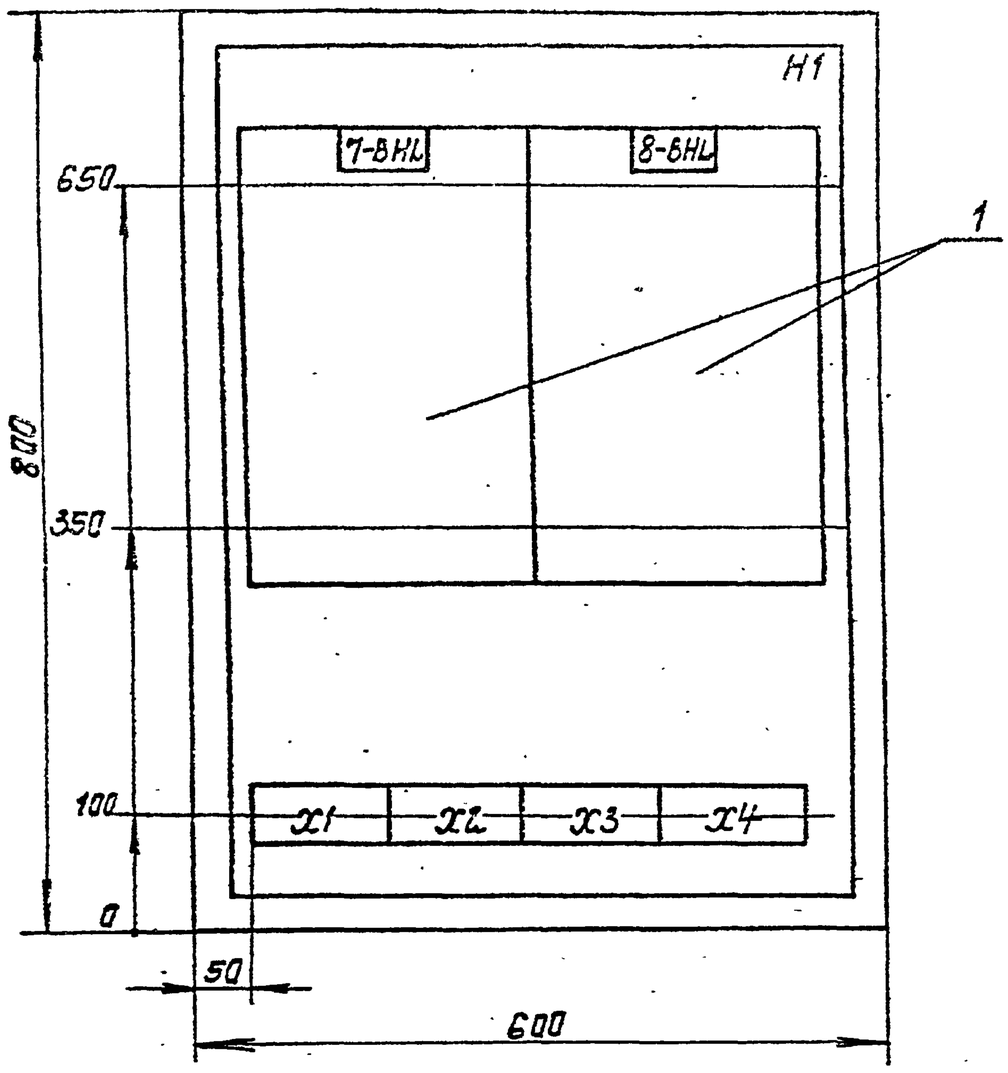

Дверь ящика
Вид спереди

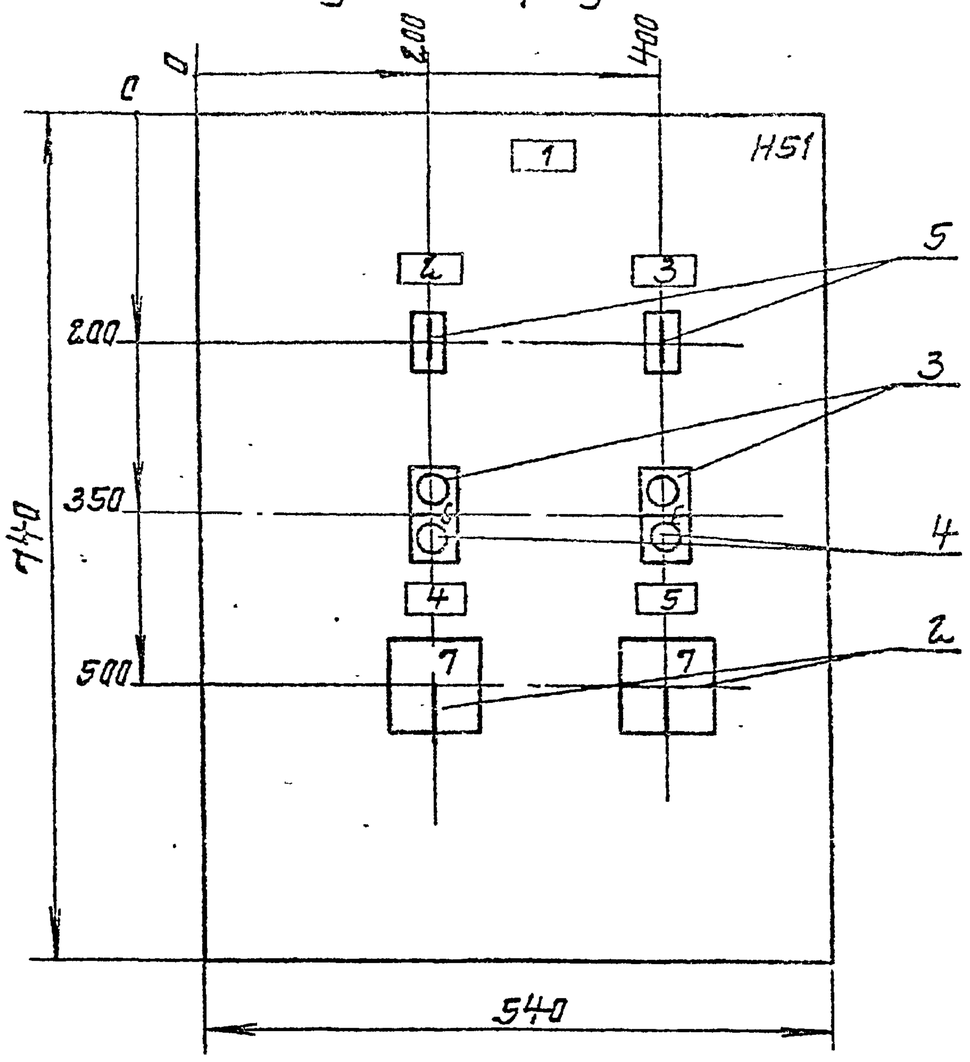

1. Глубина ящика 350мм

Привязан

Инв. №

ГИП	Новоминский		
Н.контр	Глузберг		
Нач.отд	Терехов		
Гл.спец	Глузберг		
Рук.гр.	Лакошко		
Инж.	Тимко		

ТП 901-1-87.87 ЭМН4-1

Водозаборные сооружения производительностью от 0,02 до 1,5 м³/с для амплитуд колебания уровней воды до 6 м.

Насосная станция производительностью от 0,16 до 0,66 м³/с с заглублением машзала 5,4 м

Стадия	Лист	Листов
Р	1	1

Ящик 97
Чертеж общего вида

Госстрой СССР
Укрводоканалпроект
Киев

Формат А3

Формат	Зона	Поз.	Обозначение	Наименование	Кол.	Примеч.
				Документация		
			ТП901-1-87.87-ЭМН4-1	Чертеж общего вида	1	
			ТП901-1-87.87-ЭМН4-4	Схема электрических соединений	1	
			ТП901-1-87.87-ЭМН4-3	Таблица перечня надписей	1	
				Сборочные единицы		
				H1		
		1		Сигнализатор ЭРСУ-4	2	7-8HL
				комплект датчики вертик.		8 8HL
				Вариант 1 длины 1,0-1,0м		
				H51		
		2		Переключатель	2	7-SA
				УП5312-С45У3		8-SA
				Кнопка		
		3		КЕ011У3 исп.4	2	7-SB2 8-SB2
		4		КЕ011У3 исп.5 толк. КР.	2	7-SB1 8-SB1
		5		Тумблер ТВ1-1	2	7S 8S
				Колодка цз 10 зажимов на ток 16А	4	

Панель	Строка	Надпись	Поз. обозначение	Место надписи	Текст	Кол.	Вид шрифта	Заготовка
		1		Табличка	Ящик 97	1		
		2	7-S	Табличка	7-8HL ~220В	1		
		3	8-S	То же	8-8HL ~220В	1		
		5	7SB1 7SB2 7SA	—//—	Дренажный насос М7	1		
		6	8SB1 8-SB2 8SA	—//—	Дренажный насос М8	1		
		6	7SB1 7SB2 8SB1 8SB2	Накнопке	Пуск-стоп	2		
		7	7SA 8SA	Наключе	-45° - 0 - +45° Раб. - 0 - Рез.	2		
				Табличка	7-8HL	1		
				То же	8-8HL	1		

Привязан

Инв. №

ГИП	Новоминский		
Н.контр	Глузберг		
Нач.отд	Терехов		
Гл.спец	Глузберг		
Рук.гр.	Лакошко		
Инж.	Тимко		

ТП 901-1-87.87 ЭМН 4-2

Водозаборные сооружения производительностью от 0,02 до 1,5 м³/с для амплитуд колебания уровней воды до 6 м

Насосная станция производительностью от 0,16 до 0,66 м³/с с заглублением машзала 5,4 м

Стадия	Лист	Листов
Р	1	1

Ящик 97
Технические данные аппаратов

Госстрой СССР
Укрводоканалпроект
Киев

Привязан

Инв. №

ГИП	Новоминский		
Н.контр	Глузберг		
Нач.отд	Терехов		
Гл.спец	Глузберг		
Рук.гр.	Лакошко		
Инж.	Тимко		

ТП 901-1-87.87 -ЭМН4-3

Водозаборные сооружения производительностью от 0,02 до 1,5 м³/с для амплитуд колебания уровней воды до 6 м

Насосная станция производительностью от 0,16 до 0,66 м³/с с заглублением машзала 5,4 м

Стадия	Лист	Листов
Р	1	1

Ящик 97
Таблица перечня надписей

Госстрой СССР
Укрводоканалпроект
Киев

Формат А4 Формат А4

Типовой проект 901-1-87.87

Альбом I

Вид спереди

Дверь ящика (вид со стороны монтажа)

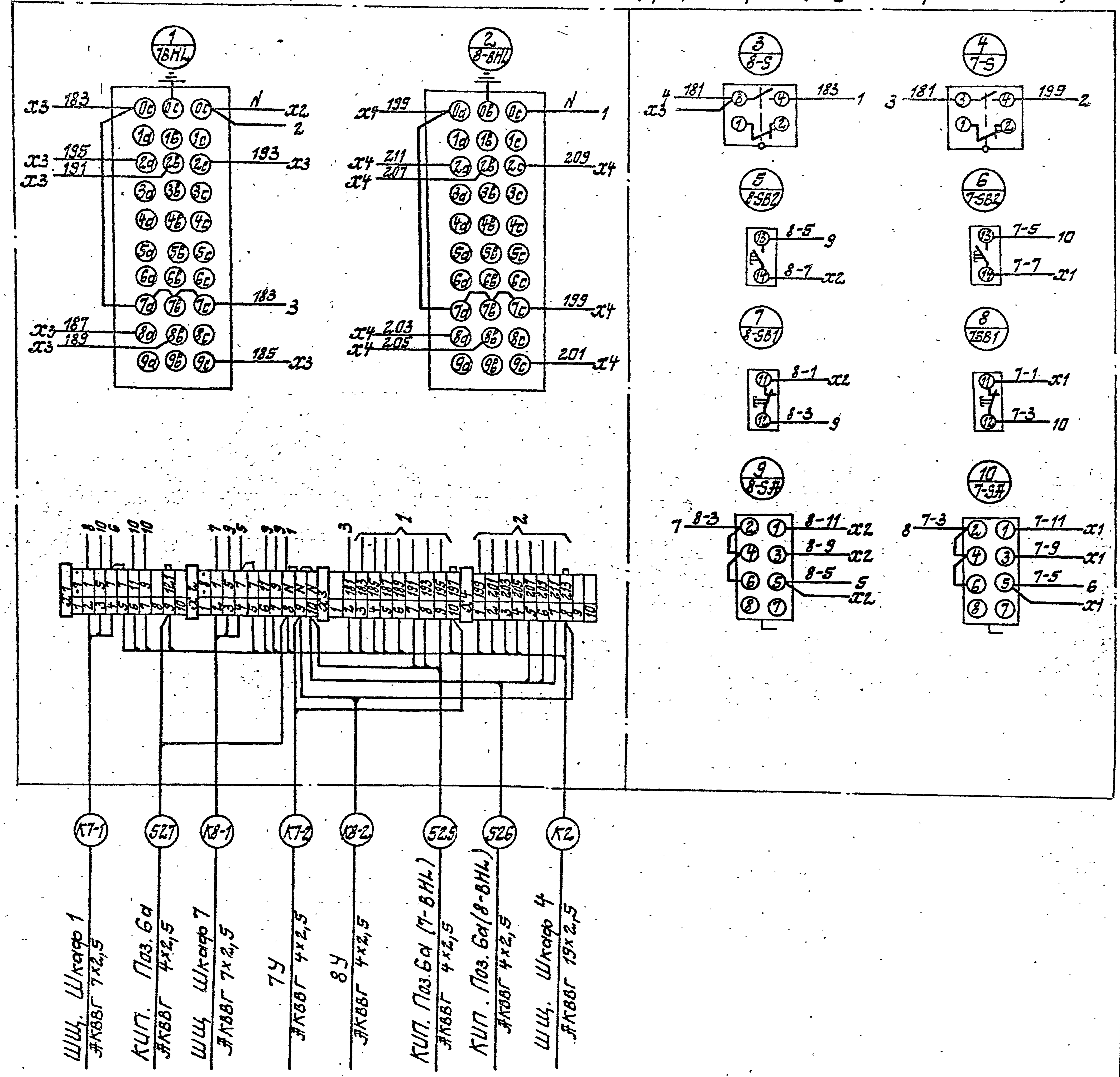

Привязан		ТП901-1-87.87 -ЭМН4-4
Инв. №		Водозаборные сооружения производительностью от 0,02 до 7,5 м³/с для амплитуд колебания уровней воды до 6 м
ГИП	Новомлинский	Насосная станция производительностью от 0,16 до 0,66 м³/с с заглублением машзала 5,4 м
Н.контр.	Глузберг	Стадия Р, Лист 1, Листов 1
Нач.отд.	Терехов	Ящик Я7 Схема электрическая соединений
Гл.спец.	Глузберг	Госстрой СССР Укрводоканалпроект Киев
Рук.гр.	Лекашко	
Инж.	Тимко	

9861/6

Альбом VII

Позиция	Наименование и техническая характеристика оборудования и материалов. Завод-изготовитель /для импортного оборудования-страна, фирма/	Тип, марка оборудования. Обозначение документов и N опросного листа	Единица измерения: Наименование	Единица измерения: Код	Код завода-изготовителя	Код оборудования материала	Цена единицы тыс. руб.	Количество	Масса единицы оборудования кг
1	2	3	4	5	6	7	8	9	10
	1. Щиты								
	Щит ЩШ-3Д-I- 1000х600 УЧ 1 Р30	Черт. общего вида							
	ОСТ 36.13-76	ТП 901-1	компл.					1	
		АТХН-1 лист2							
	2. Аппаратура поставляемая комплектно со щитом								
	1. Выключатель пакетный ~220 В, 10 А	ПВ2-10	шт.					1	
	2. Щиток электропитания ~220 В	ЭЩП-2 м	шт					6	
	Плавкая вставка 0,5 А ТУ 36.1101-73								

Типовой проект 901-1-87.87

Инв. N подл. | Подпись и дата | Взам. инв. N

Привязан

Инв. №

ГИП	Новомиский	
Н.контр.	Глузберг	
Нач.отд.	Терехов	
Гл.спец.	Глузберг	
Рук.гр.	Локошко	
Ст.инж.	Райзен	

ТП 901-1-87.87 -АТХН-СЩ

Водозаборные сооружения производительностью от 0,02 до 1,5 м³/с для амплитуд колебания уровней воды до 6 м. Насосная станция производительностью от 0,16 до 0,66 м³/с с заглублением машзала 5,4 м.

Стадия	Лист	Листов
Р	1	1

Щит КИП. Спецификация щитов

Госстрой СССР Укрводоканалпроект Киев

Формат А3

Альбом I

Типовой проект 901-1-87.87

Поз.	Обозначение	Наименование	Кол.	Примеч.
		Документация		
	т.п.901-1-87.87-АТХН1-2	Таблица соединений		
	т.п.901-1-87.87-АТХН1-3	Таблица подключения		
		Стандартные изделия		
		Щит ЩШ-3Д-I-1000×600 У4ЛР30 ОСТ36.13-76	1	
1		Скоба ТКЗ 126-83	5	
2		Угольник ТКЗ 129-83	1	
3		Прочие изделия		
4	$2^{б}$, $4^{в}$	Прибор вторичный „Диск 250"	4	
5	$4^{г}$	Блок извлечения корня БИК-1	2	
6	$4^{д}$	Интегратор И-1	2	
7	8	Блок питания 22БП-36	1	
8	S1	Выключатель пакетный ПВ2-10	1	
9	1ЩП÷6ЩП	Щиток эл. питания ЭЩП-2М	6	
		Jпл. вст. 0,5А ~220В.		
10		Блок БЗ-24-4П16-В/ВУЗ-10	3	
11		Упор	2	
		Материалы:		
		Провод ПВ1 1,0 380		
		ГОСТ 6323-79	60м	

Привязан

Инв. №

Взам. инв. №

Подпись и дата

Инв. № подл.

ТП 901-1-87.87 -АТХН1-1

Водозаборные сооружения производительностью от 0,02 до 1,5м³/с для амплитуд колебания уровней воды до 6м.

ГИП	Новотинский	
Н.контр.	Глузберг	
Нач.отд.	Терехов	
Гл.спец.	Глузберг	
Рук.гр.	Лакошко	
Ст.инж.	Ройзен	

Насосная станция производительностью от 0,16 до 0,66м³/с с заглублением машзала 5,4м

Стадия	Лист	Листов
Р	1	4

Щит КИП
Общий вид

Госстрой СССР
Укрводоканалпроект
Киев

Формат А4

Таблица
Надписи на табло и в рамках

Продолжение табл.

№ надп.	Надпись	Кол.	№ надп.	Надпись	Кол.
1	Напорный трубопровод 1	1			
	Давление воды				
2	Напорный трубопровод 2	1			
	Давление воды				
3	Напорный трубопровод 1	1			
	Расход воды				
4	Напорный трубопровод 2	1			
	Расход воды				
5	Поз. $2^{б}$ Трубопровод 1	1			
6	Поз. $2^{б}$ Трубопровод 2	1			
7	Поз. $4^{в}$ Трубопровод 1	1			
8	Поз. $4^{в}$ Трубопровод 2	1			
9	Поз. $4^{д}$ Трубопровод 1	1			
10	Поз. $4^{д}$ Трубопровод 2	1			
11	Поз. $4^{г}$ Трубопровод 1	1			
12	Поз. $4^{г}$ Трубопровод 2	1			
13	Блок 22БП-36	1			
14	Резерв	3			

Привязан

Инв. №

ТП 901-1-87.87 -АТХН1-1

Лист 4

Формат А4

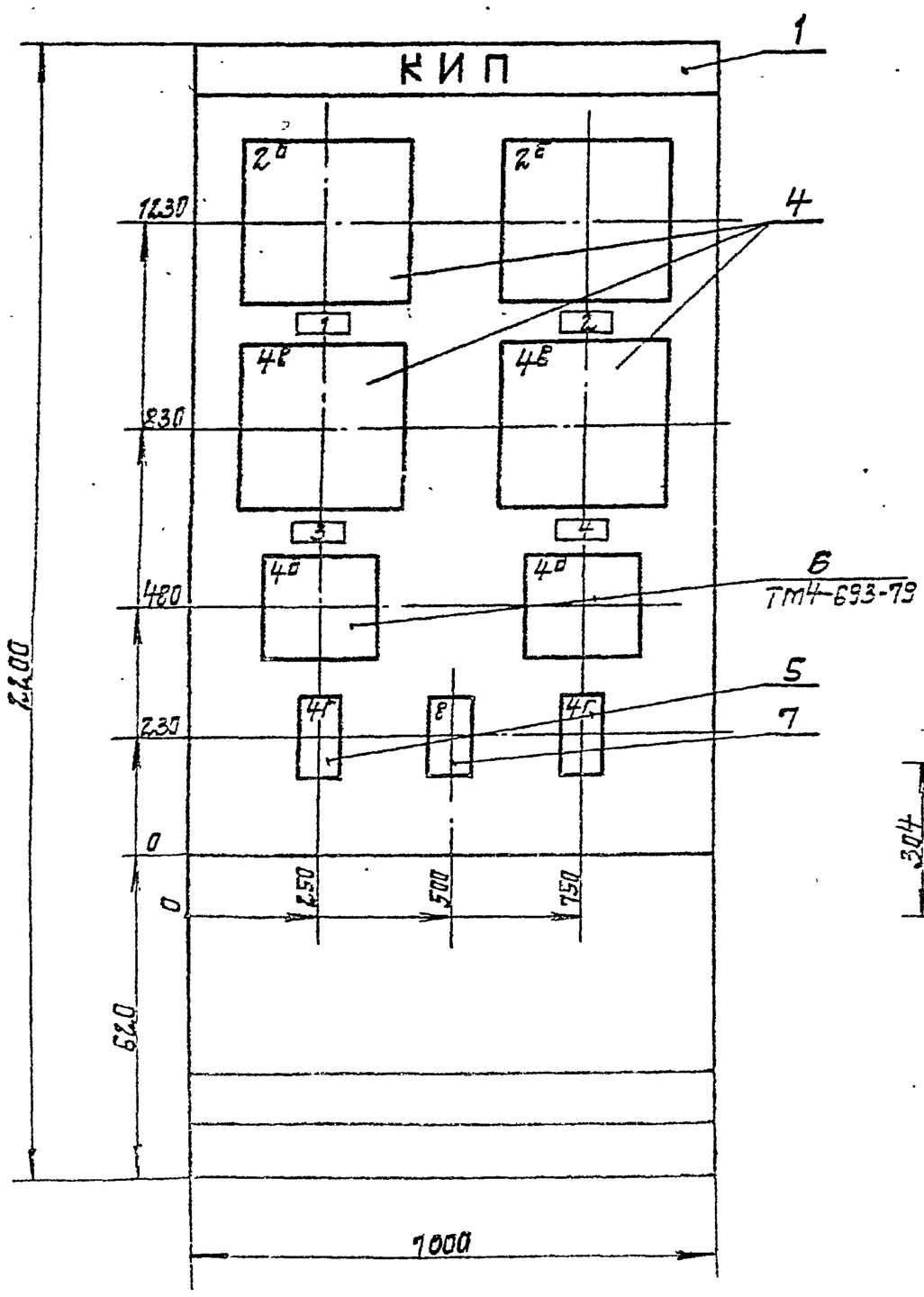

1. Покрытие - вариант 8, ОСТ 36.13-76.
2. Шрифт ПО-40 выполнить по ГОСТ-2930-62 эмалью ГФ-250 черной ГОСТ-64-66.
3. Таблицы соединений и подключений выполнены на основании схем: т.п. 901-1-87.87 -АТХ л.3,4,5

Вырезы в щите под приборы:

Диск 250

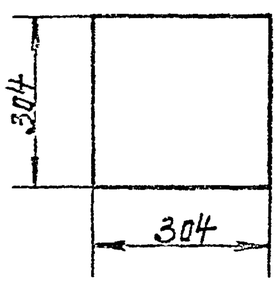

БИК-1 и 22БП-36

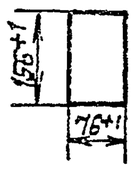

Привязан

Инв. №

ТП 901-1-87.87 -АТХН1-1

Лист 2

Взам. инв. №

Подпись и дата

Инв. № подл.

966115

Формат А3

Альбом VI

Типовой проект 901-1-87.87

Инв.N подл. | Подпись и дата | Взам.инв.N

Вид на внутренние плоскости (развернуто)

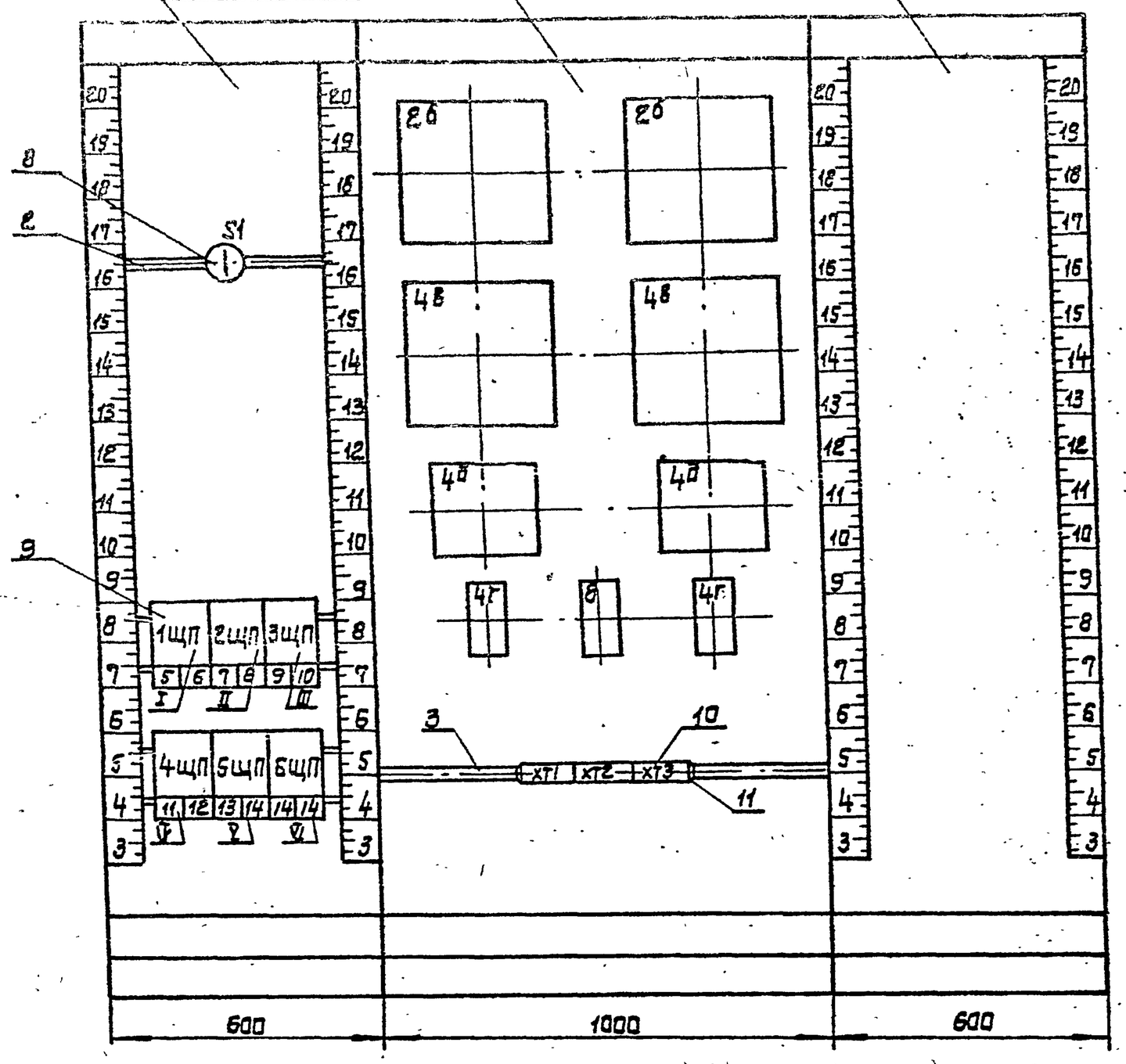

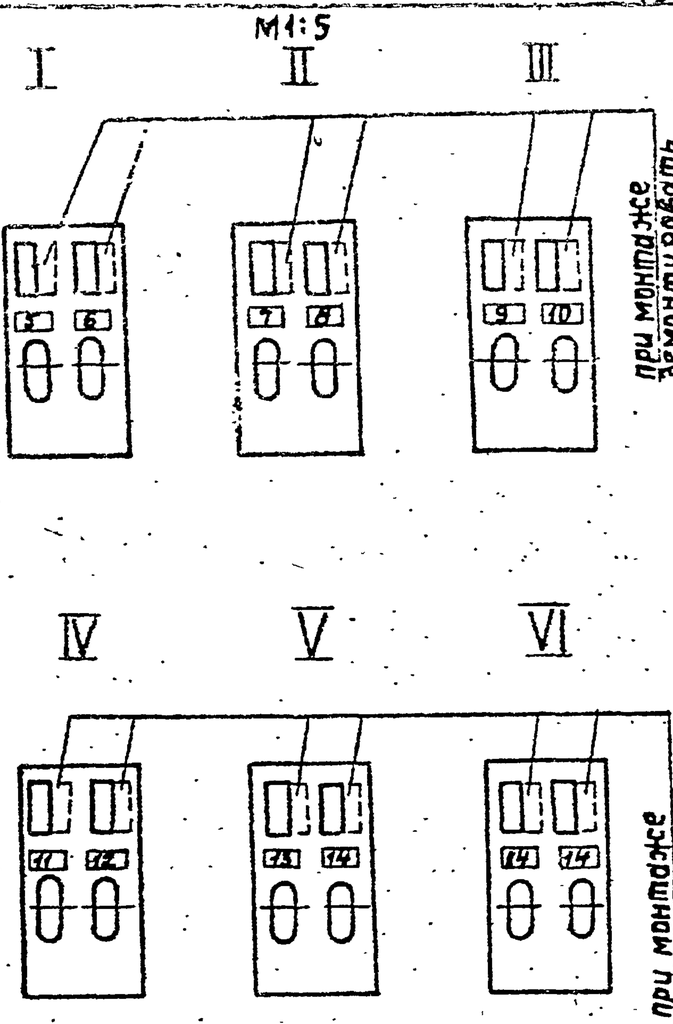

Привязан

Инв. №

ТП 901-1-87.87 -АТХН1-1

Лист 3

Проводник	Откуда идет	Куда поступает	Данные провода	Примечание
	Технические	требования		
	Таблица	соединений	выполнена	
	на основании	схем: Т.П.901-	-АТХ	Л2,3
Л1	S1: Л1	XT1:1		
Л11	S1: С1	1ЩП: S2		
	1ЩП: S3	2ЩП: S4		
	2ЩП: S5	3ЩП: S6		
	3ЩП: S7	4ЩП: S8		
	4ЩП: S9	5ЩП: S10	ПВ1х1,0	
	5ЩП: S11	6ЩП: S12		
801	1ЩП: FU2	1/2Б — X5:7		
803	1ЩП: FU3	2/2В — X5:7		
805	2ЩП: FU4	1/4В — X5:7		
809	2ЩП: FU5	2/4В — X5:7		
811	3ЩП: FU6	1/4Д — Ш3:1		
813	3ЩП: FU7	2/4Д — Ш3:1		
815	4ЩП: FU8	1/4Г:1		
817	4ЩП: FU9	1/4Г:1		
827	5ЩП: FU10	П.8:2		

Проводник	Откуда идет	Куда поступает	Данные провода	Примечание
N	2/2Б - X5:5	1/2В - X5:5		
	1/2Б - X5:5	1/4В - X5:5		
	1/4В - X5:5	2/4В - X5:5		
	2/4В - X5:5	2/4Г:2		
	2/4Г:2	1/4Г:2		
	1/4Г:2	1/4Д-Ш3:2		
	1/4Д - Ш3:2	П.8:4		
	П.8:4	2/4Д-Ш3:2		
	2/4Д - Ш3:2	XT1:2		
819	П.8:8	XT2:5		
821	П.8:14	XT2:6		
823	П.8:16	XT2:7		
825	П.8:22	XT2:8		
31	1/2Б - X3:1	XT1:3	ПВ1х1,0	
33	2/2Б - X3:1	XT1:4		
35	1/2Б - X3:3	XT1:5		
37	2/2Б - X3:3	XT1:6		
23	1/4Г:21	1/4Д - Ш2:3		
25	2/4Г:21	2/4Д - Ш2:3		
27	1/4В - X 3:3	1/4Д - Ш2:1		
29	2/4В - X3:3	2/4Д - Ш2:1		
19	1/4В - X3:1	1/4Г:6		
21	2/4В - X3:1	2/4Г:6		
11	1/4Г:19	XT2:1		
13	1/4Г:27	XT2:2		
15	2/4Г:19	XT2:3		
17	2/4Г:27	XT2:4		

Привязан

Инв. №

ТП 901-1-87.87 -АТХН1-2

ГИП	Новоминский		
Н.конт.	Глузберг		
Нач.отд	Терехов		
Гл.спец	Глузберг		
Рук.гр	Покошко		
Ст.инж	Райзен		

Водозаборные сооружения производительностью от 0,02 до 1,5 м3/с для амплитуд колебания уровней воды до 6 м.

Насосная станция производительностью от 0,16 до 0,66 м3/с с заглублением машзала 5,4 м.

Стадия	Лист	Листов
Р	1	3

Щит КИП. Таблица соединений.

Госстрой СССР Укрводоканалпроект Киев

Привязан:

Инв. №

ТП 901-1-87.87 -АТХН1-2

Лист 2

Формат А4

Альбом VI

Типовой проект 901-1-87.87

Проводник	Откуда идет	Куда поступает		Данные провода	Примечание
Т1	1/4в – х5:8	хТ3:1			
Т2	2/4в – х5:8	хТ3:2			
Т3	1/4в – х5:9	хТ3:3			
Т4	2/4в – х5:9	хТ3:4			
Т5	1/2б – х5:8	хТ3:5	ПВ1х1,0		
Т6	2/2б – х5:8	хТ3:6			
Т7	1/2б – х5:9	хТ3:7			
Т8	2/2б – х5:9	хТ3:8			

Привязан

Инв. №

ТП 901-1-87.87 -АТХН1-2 Лист 3

Формат А4

Проводник	Вывод	Вид контакта	Вывод	Проводник	Проводник	Вывод	Вид контакта	Вывод	Проводник
		Технические требования							
		Таблица подключения выполнена на							
		оснований схем: т.п. 901-						-АТХ л3,4,5	
		и таблицы соединений: 901-						-АТХН1-2	
		Левая стенка							
		S1					5щп		
Л1	Л1		С1	Л11	Л11*	S10п		Fu10	827
						S11п		Fu11	
		1щп					6щп		
Л11*	S2п		Fu2	801	Л11	S12п		Fu12	
	S3п		Fu3	803		S13п		Fu13	
		2щп							
Л11*	S4п		Fu4	805					
	S5п		Fu5	809					
		3щп							
Л11*	S6п		Fu6	811					
	S7п		Fu7	813					
		4щп							
Л11*	S8п		Fu8	815					
	S9п		Fu9	817					

Привязан

Инв. №

ТП 901-1-87.87 -АТХН1-3

Водозаборные сооружения производительностью от 0,02 до 1,5 м³/с для амплитуд колебания уровней воды до 6 м.

ГИП	Новоминский		
Н.контр.	Глузберг		
Нач.отд.	Терехов		
Гл.спец.	Глузберг		
Рук.гр.	Покашко		
Ст.инж.	Ройзен		

Насосная станция производительностью от 0,16 до 0,66 м³/с с заглублением машзала 5,4 м.

Щит КИП
Таблица подключений

Стадия	Лист	Листов
Р	1	3

Госстрой СССР
Укрводоканалпроект
Киев

Формат А4

Передняя стенка				
		2/2б		
		х3		
33	1		3	37
		х5		
N	5		7	803
Т6	8		9	Т8
		1/2б		
		х3		
31	1		3	35
		х5		
N	5		7	801
Т5	8		9	Т7
		2/4в		
		х3		
21	1		3	29
		х5		
N	5		7	809
Т2	8		9	Т4
		1/4в		
		х3		
19	1		3	27
		х5		
N	5		7	805
Т1	8		9	Т3

Проводник	Вывод	Вид контакта	Вывод	Проводник
		2/4г		
817	1		2	N
21	6		21	25
15	19		27	17
	5	п	26	
	25	п	28	
		1/4г		
815	1		2	N
19	6		21	23
11	19		27	13
	5	п	26	
	25	п	28	
		2/4д		
		Ш2		
29	1		3	25
		Ш3		
813	1		2	N
		1/4д		
		Ш2		
27	1		3	23
		Ш3		
811	1		2	N
		п.8		
827	2		4	N
819	8		14	821
823	16		22	825

Привязан

Инв. №

ТП 901-1-87.87 -АТХН1-3 Лист 2

Формат А4

Проводник	Вывод	Вид контакта	Вывод	Проводник
		хТ1		
Л1	1		2	N
31	3		4	33
35	5		6	37
	7		8	
	9		10	
		хТ2		
11	1		2	13
15	3		4	17
819	5		6	821
823	7		8	825
	9		10	
		хТ3		
Т1	1		2	Т2
Т3	3		4	Т4
Т5	5		6	Т6
Т7	7		8	Т8
	9		10	

Привязан:

Инв. №

ТП 901-1-87.87 -АТХН1-3 Лист 3

9861/6

Формат А4