ТИПОВОЙ ПРОЕКТ 904-1-33

АВТОМАТИЗИРОВАННАЯ ОТДЕЛЬНО СТОЯЩАЯ КОМПРЕССОРНАЯ СТАНЦИЯ 4К-250А

ПРОИЗВОДИТЕЛЬНОСТЬЮ 1000 М³/МИН ВОЗДУХА

СОСТАВ ПРОЕКТА:

АЛЬБОМ I ПОЯСНИТЕЛЬНАЯ ЗАПИСКА.
АЛЬБОМ II ТЕХНОЛОГИЧЕСКАЯ ЧАСТЬ.
АЛЬБОМ III ЭЛЕКТРОТЕХНИЧЕСКАЯ ЧАСТЬ. ВАРИАНТ С ТИРИСТОРНЫМ ВОЗБУДИТЕЛЬНЫМ УСТРОЙСТВОМ ПОСТОЯННЫЙ ТОК.
АЛЬБОМ IV ЭЛЕКТРОТЕХНИЧЕСКАЯ ЧАСТЬ. ВАРИАНТ С ТИРИСТОРНЫМ ВОЗБУДИТЕЛЬНЫМ УСТРОЙСТВОМ. ПЕРЕМЕННЫЙ ТОК.
АЛЬБОМ V АВТОМАТИЗАЦИЯ И КИП ЧЕРТЕЖИ.
АЛЬБОМ VI АРХИТЕКТУРНО-СТРОИТЕЛЬНАЯ И САНТЕХНИЧЕСКАЯ ЧАСТИ.
АЛЬБОМ VII СМЕТЫ НА ТЕХНОЛОГИЧЕСКУЮ, ЭЛЕКТРОТЕХНИЧЕСКУЮ ЧАСТИ, АВТОМАТИЗАЦИЮ И КИП.
АЛЬБОМ VIII СМЕТЫ НА АРХИТЕКТУРНО-СТРОИТЕЛЬНУЮ И САНТЕХНИЧЕСКУЮ ЧАСТИ.
АЛЬБОМ IX ЗАКАЗНЫЕ СПЕЦИФИКАЦИИ.
АЛЬБОМ X НЕСТАНДАРТИЗИРОВАННОЕ ОБОРУДОВАНИЕ.

ПРИМЕНЕННЫЕ МАТЕРИАЛЫ:

ТИПОВОЙ ПРОЕКТ 704-1-107 „РЕЗЕРВУАР СТАЛЬНОЙ ГОРИЗОНТАЛЬНЫЙ ДЛЯ НЕФТЕПРОДУКТОВ ЕМКОСТЬЮ 5 М³"
АЛЬБОМ I СТАЛЬНЫЕ КОНСТРУКЦИИ. РАБОЧИЕ ЧЕРТЕЖИ.
АЛЬБОМ III ОБОРУДОВАНИЕ РЕЗЕРВУАРОВ ЕМКОСТЬЮ 5-100 М³ ДЛЯ СВЕТЛЫХ НЕФТЕПРОДУКТОВ ПРИ ПОДЗЕМНОЙ УСТАНОВКЕ.
АЛЬБОМ IX ЗАКАЗНЫЕ СПЕЦИФИКАЦИИ.

РАЗРАБОТАН ГОСУДАРСТВЕННЫМИ ПРОЕКТНЫМИ ИНСТИТУТАМИ
ГИПРОСТРОЙДОРМАШ
АЛЬБОМЫ I; II; III; IV; V; VII; IX; X.
РОСТОВСКИЙ ПРОМСТРОЙНИИПРОЕКТ
АЛЬБОМЫ VI; VIII

АЛЬБОМ II

КФ ЦИТП ИНВ N 6986/II

УТВЕРЖДЕН И ВВЕДЕН В ДЕЙСТВИЕ МИНСТРОЙДОРМАШЕМ РЕШЕНИЕМ ОТ 29.11.76г №39/76.

ЦЕНТРАЛЬНЫЙ ИНСТИТУТ ТИПОВОГО ПРОЕКТИРОВАНИЯ
ГОССТРОЯ СССР
КИЕВСКИЙ ФИЛИАЛ
г.Киев-57, ул.Эжена Потье, № 12

Заказ №1646 инв № 6986/2 тираж 500
Сдано в печать 29.09. 1977г., цена 2-10

№ п/п	Наименование чертежа	Обозначение чертежа	№ стр.
17	Всасывающий воздухопровод компрессора	ТХ-13	17
18	То же	ТХ-14	18
19	Монтажный чертеж маслопроводов компрессорного агрегата	ТХ-15	19
20	То же	ТХ-16	20
21	"	ТХ-17	21
22	Монтажный чертеж трубопроводов оборотного водопровода и дренажа	ТХ-18.	22
23	То же	ТХ-19	23
24	"	ТХ-20	24
25	Помещение маслохозяйства	ТХ-21	25
26	То же	ТХ-22	26
27	Спецификация монтажных материалов трубопроводов	ТХ-23	27
28	То же	ТХ-24	28
29	"	ТХ-25	29
30	"	ТХ-26	30
31	"	ТХ-27	31
32	Техномонтажная ведомость на изоляционные работы	ТХ-28	32
33	То же	ТХ-29	33
34	Размещение отборных устройств КИП на технологическом оборудовании	ТХ-30	34

№ п.п	Наименование чертежа	Обозначение чертежа	№ стр.
1	Титульный лист		1
2	Заглавный лист		2
3	То же		3
4	"		4
5	Схема комбинированная принципиальная компрессорной станции	ТХ-1	5
6	Схема комбинированная принципиальная воздухопроводов, водопроводов, дренажа и продувки компрессорного агрегата	ТХ-2	6
7	Схема гидравлическая принципиальная маслопроводов компрессорного агрегата	ТХ-3	7
8	Перечень элементов схем компрессорной станции	ТХ-4	8
9	Компоновка оборудования	ТХ-5	9
10	То же	ТХ-6	10
11	"	ТХ-7	11
12	Спецификация оборудования	ТХ-8	12
13	Установочный чертеж компрессорного агрегата	ТХ-9	13
14	Монтажный чертеж трубопроводов сжатого воздуха и продувки	ТХ-10	14
15	То же	ТХ-11	15
16	"	ТХ-12	16

Данный чертеж выполнен на страницах 2,3,4.

6986/II

2

Типовой проект разработан в соответствии с действующими нормами и правилами и предусматривает мероприятия, обеспечивающие взрывобезопасность и пожаробезопасность при эксплуатации здания

Главный инженер проекта С.М. Леонов

ГИПРОСТРОЙДОРМАШ г. Ростов-на-Дону 1976г.	Заглавный лист	Типовой проект 904-1-33
КОМПРЕССОРНАЯ СТАНЦИЯ 4К-250А		Альбом II
		Лист

№ п.п.	ГОСТ, ТУ или нормаль	Наименование	Примечание
26	ГОСТ 10705-63*	Трубы стальные электросварные. ТТ.	
27	ГОСТ 11765-66*	Шпильки для деталей с резьбовыми отверстиями с диаметром резьбы от 2 до 48 мм (нормальной точности) Размеры и ТТ.	
28	ГОСТ 12817-67*	Фланцы с соединительным выступом литые из ковкого чугуна на Ру от 16 до 40 кгс/см² Конструкция, размеры и ТТ.	
29	ГОСТ 12818-67*	Фланцы с выступом или впадиной литые из ковкого чугуна на Ру от 16 до 40 кгс/см² Конструкция, размеры и ТТ	
30	ГОСТ 12822-67*	Фланцы с выступом или впадиной литые стальные на Ру от 16 до 200 кгс/см² Конструкция, размеры и ТТ	
31	ГОСТ 12829-67*	Фланцы без выступа стальные приварные встык на Ру от 1 до 40 кгс/см² Конструкция, размеры и ТТ	
32	ГОСТ 12866-67*	Конденсатоотводчики термодинамические муфтовые чугунные на Ру 16 кгс/см².	
33	ГОСТ 14097-68	Блоки катковые подвижных опор стальных трубопроводов. Типы и основные размеры	
34	ГОСТ 14523-69	Прихваты передвижные удлиненные универсально-сборных приспособлений с пазами 8 мм Конструкция и размеры.	
35	ГОСТ 14637-69*	Сталь толстолистовая и широкополосная (универсальная) углеродистая обыкновенного качества ТТ.	
36	ГОСТ 14911-69*	Детали стальных трубопроводов. Подвески. ТТ.	
37	ГОСТ 15180-70	Прокладки плоские эластичные Размеры.	

№ п.п	ГОСТ, ТУ или нормаль	Наименование	Примечание
15	ГОСТ 8731-74*	Трубы стальные бесшовные горячедеформированные ТТ.	
16	ГОСТ 8732-70*	Трубы стальные бесшовные горячекатаные Сортамент	
17	ГОСТ 8733-74	Трубы стальные бесшовные холоднодеформированные и теплодеформированные. ТТ.	
18	ГОСТ 8734-75*	Трубы стальные бесшовные холоднотянутые и холоднокатаные. Сортамент	
19	ГОСТ 8946-75	Соединительные части из ковкого чугуна с цилиндрической резьбой для трубопроводов. Угольники прямые. Основные размеры	
20	ГОСТ 8947-75	Соединительные части из ковкого чугуна с цилиндрической резьбой для трубопроводов. Угольники переходные Основные размеры.	
21	ГОСТ 8948-75	Соединительные части из ковкого чугуна с цилиндрической резьбой для трубопроводов. Тройники прямые. Основные размеры	
22	ГОСТ 8949-75	Соединительные части из ковкого чугуна с цилиндрической резьбой для трубопроводов. Тройники переходные. Основные размеры.	
23	ГОСТ 8957-75	Соединительные части из ковкого чугуна с цилиндрической резьбой для трубопроводов Муфты переходные Основные размеры	
24	ГОСТ 8958-75	Соединительные части из ковкого чугуна с цилиндрической резьбой для трубопроводов. Ниппели двойные. Основные размеры.	
25	ГОСТ 8962-75	Соединительные части из ковкого чугуна с цилиндрической резьбой для трубопроводов Колпаки Основные размеры.	

№ п.п.	ГОСТ, ТУ или нормаль	Наименование	Примечание
1	ГОСТ 103-57*	Сталь прокатная полосовая. Сортамент.	
2	ГОСТ 481-71	Паронит	
3	ГОСТ 535-58*	Сталь сортовая низколегированная и углеродистая обыкновенного и повышенного качества горячекатаная ТТ.	
4	ГОСТ 1234-67*	Фланцы арматуры, соединительных частей и трубопроводов на Ру от 1 до 200 кгс/см² Присоединительные размеры	
5	ГОСТ 1255-67*	Фланцы с соединительным выступом плоские приварные на Ру от 1 до 25 кгс/см² Конструкция, размеры и ТТ	
6	ГОСТ 1779-72	Шнуры асбестовые	
7	ГОСТ 2217-66*	Головки соединительные напорные для пожарного оборудования.	
8	ГОСТ 2697-75	Пергамин кровельный. ТТ.	
9	ГОСТ 3262-75	Трубы стальные водогазопроводные (газовые).	
10	ГОСТ 5915-70*	Гайки шестигранные (нормальной точности) Конструкция и размеры	
11	ГОСТ 7075-72	Краны мостовые ручные.	
12	ГОСТ 7798-70*	Болты с шестигранной головкой Конструкция и размеры.	
13	ГОСТ 8509-72	Сталь прокатная угловая равнополочная Сортамент	
14	ГОСТ 8510-72	Сталь прокатная угловая неравнополочная Сортамент	

Данный чертеж выполнен на страницах 2, 3, 4.

6986/II

3

ГИПРОСТРОЙДОРМАШ г. Ростов-на-Дону 1976 г. КОМПРЕССОРНАЯ СТАНЦИЯ 4К-250А	Заглавный лист	Типовой проект 904-1-33 Альбом II Лист

№ п.п	ГОСТ, ТУ или нормаль	Наименование	Примечание
56	ТК4-225-71	Бобышки прямые Ру до 250 кгс/см², t до 450°С	
57	ТК4-226-69	Бобышки скошенные под углом 45° Ру до 250 кгс/см² t до 450°С	
58	ТК4-229-69	Пробки Ру до 250 кгс/см² t до 450°С	

№ п.п.	ГОСТ, ТУ или нормаль	Наименование	Примечание
44	ГОСТ 17379-72	Детали трубопроводов. Заглушки из углеродистой стали бесшовные приварные на Ру от 1 до 100 кгс/см² (от 0,1 до 10 МПа) Размеры.	
45	ГОСТ 18163-72	Вентили запорные фланцевые из ковкого чугуна на Ру ≈ 2,5 и 4 МПа (25 и 40 кгс/см²)	
46	ГОСТ 18698-73	Рукава резиновые напорные с текстильным каркасом.	
47	ГОСТ 19193-73*	Краны пробковые проходные сальниковые фланцевые и муфтовые чугунные на Ру ≈ 1 МПа (10 кгс/см²)	
48	ГОСТ 19903-74	Сталь листовая горячекатаная. Сортамент	
49	ГОСТ 9109-59	Грунтовки фенольно-формальдегидные	
50	ГОСТ 10144-74	Эмали ХВ-124 различных цветов и ХВ-125.	
51	ТУ36-929-67 ММСС-СССР	Лакостеклоткань	
52	ТУ24-2-432-73	Компрессор центробежный шестиступенчатый типа К-250-61-2 производительностью 250 м³/мин предназначенный для сжатия и подачи воздуха	
53	ТУ36-1144-70	Колпачки-заглушки типа КЗ.	
54	ТУ22-2336-71	Огнетушитель воздушно-пенный ОВПУ-250	
55	ТПК зданий и сооружений, серия 3.904-5, выпуск 2	Средства крепления трубопроводов	

№ п.п	ГОСТ, ТУ или нормаль	Наименование	Примечание
38	ГОСТ 16037-70	Швы сварных соединений стальных трубопроводов. Основные типы и конструктивные элементы.	
39	ГОСТ 16127-70*	Детали стальных трубопроводов. Подвески. Типы и основные размеры.	
40	ГОСТ 17375-72	Детали трубопроводов Отводы крутоизогнутые с углами 45, 60, 90° из углеродистой стали бесшовные приварные на Ру от 1 до 100 кгс/см² (от 0,1 до 10 МПа) Размеры	
41	ГОСТ 17376-72	Детали трубопроводов. Тройники из углеродистой стали бесшовные приварные на Ру от 1 до 100 кгс/см² (от 0,1 до 10 МПа) Размеры	
42	ГОСТ 17377-72	Детали трубопроводов. Седловины из углеродистой стали бесшовные приварные на Ру от 1 до 100 кгс/см² (от 0,1 до 10 МПа). Размеры.	
43	ГОСТ 17378-72	Детали трубопроводов Переходы из углеродистой стали бесшовные приварные на Ру от 1 до 100 кгс/см² (от 0,1 до 10 МПа) Размеры	

Данный чертеж выполнен на страницах 2,3,4

6986/II (4)

ГИПРОСТРОЙДОРМАШ г. Ростов-на-Дону 1976г.	Заглавный лист	Типовой проект 904-1-33
КОМПРЕССОРНАЯ СТАНЦИЯ 4К-250А		Альбом II
		Лист

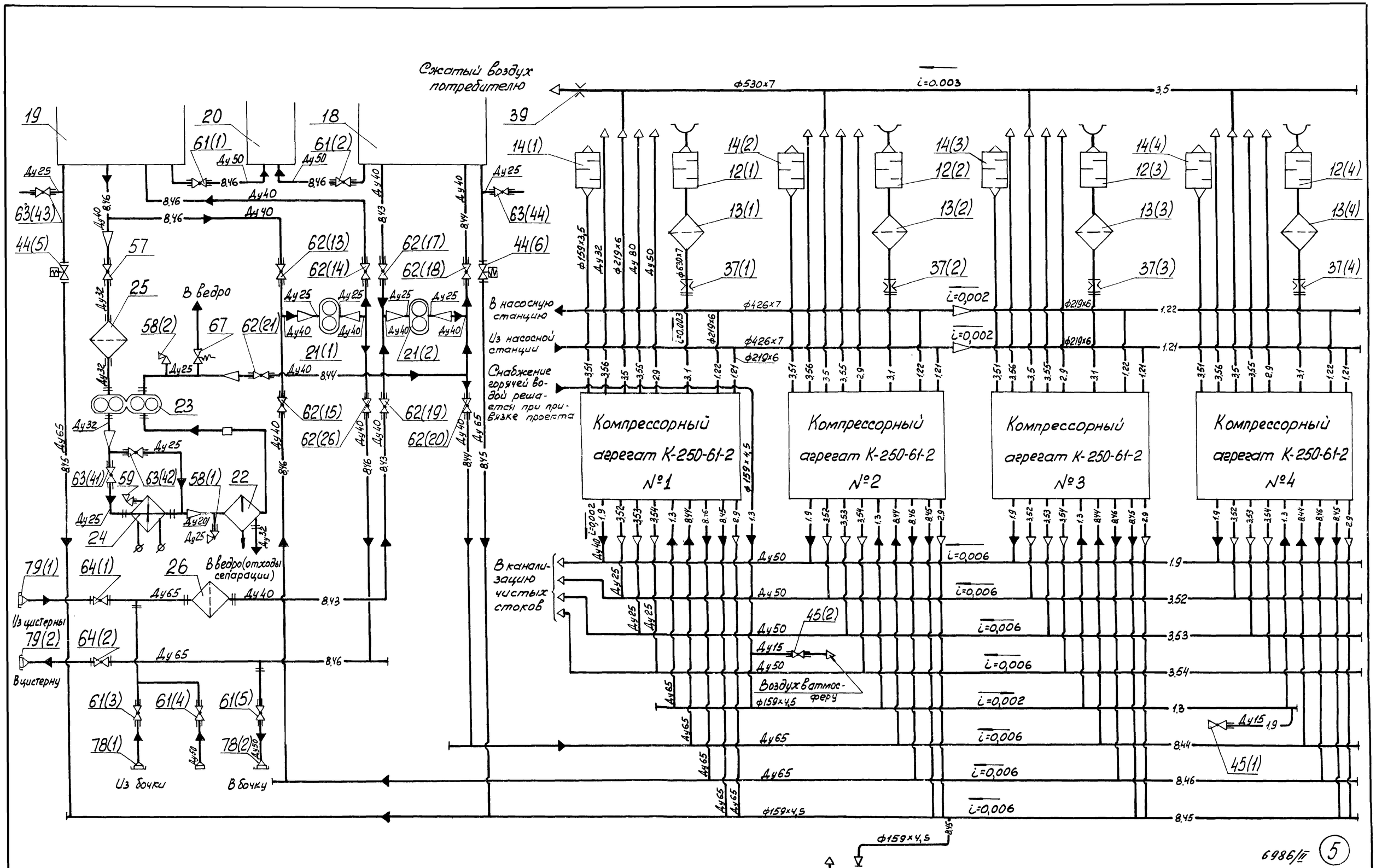

1. Перечень элементов схемы см. лист ТХ-4
2. Условные обозначения см лист ТХ-3

ГИПРОСТРОЙДОРМАШ г. Ростов-на-Дону 1976 г. КОМПРЕССОРНАЯ СТАНЦИЯ 4К-250А	Схема комбинированная принципиальная компрессорной станции.	Типовой проект 904-1-33 Альбом II Лист ТХ-1

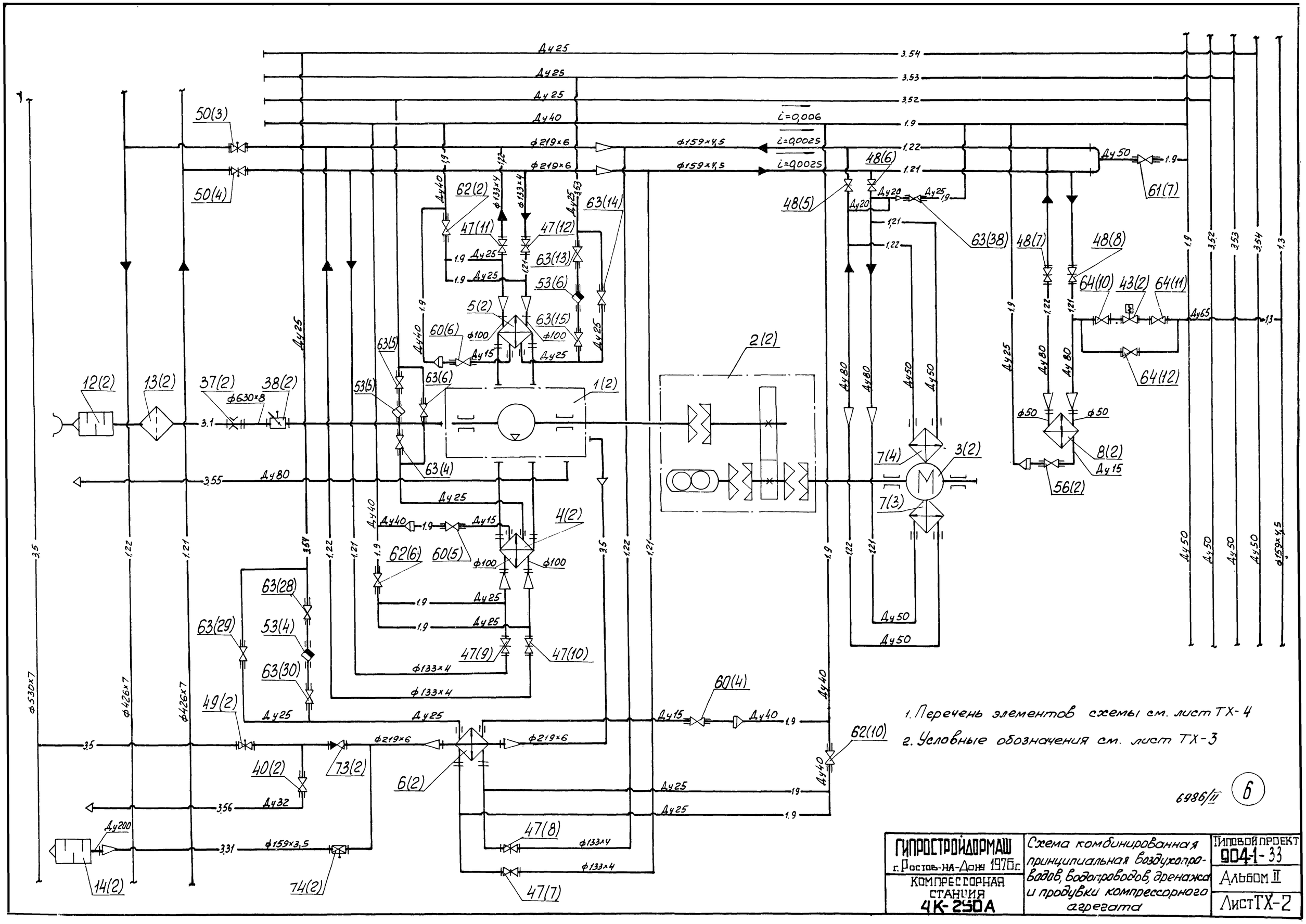

1. Перечень элементов схемы см. лист ТХ-4
2. Условные обозначения см. лист ТХ-3

6986/II

6

ГИПРОСТРОЙДОРМАШ г. Ростов-на-Дону 1976г.	Схема комбинированная принципиальная воздухопроводов, водопроводов, дренажа и продувки компрессорного агрегата	Типовой проект 904-1-33
КОМПРЕССОРНАЯ СТАНЦИЯ 4К-250А		Альбом II
		Лист ТХ-2

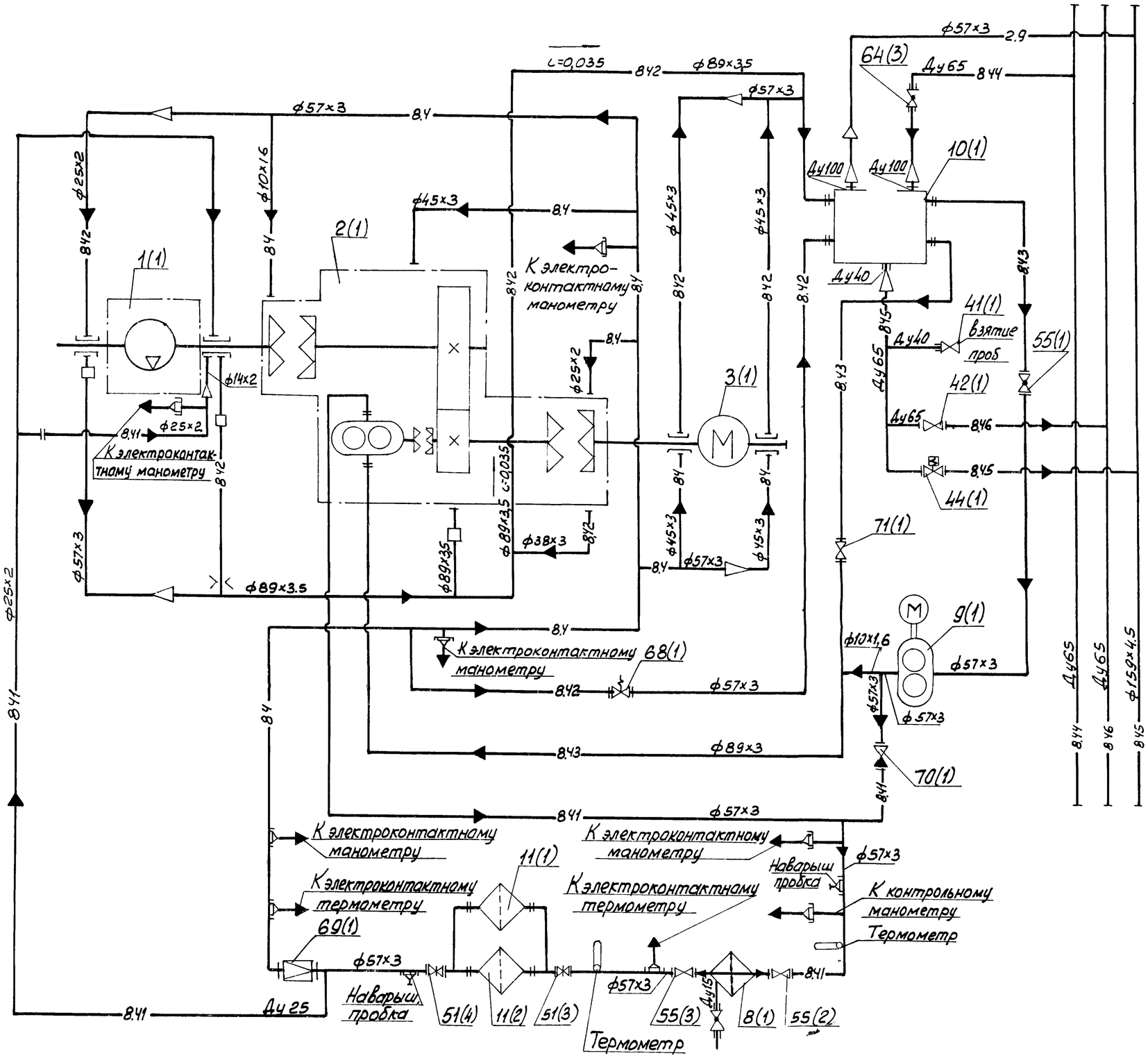

— 1.21 — Трубопровод воды холодной
— 1.22 — Трубопровод воды отепленной
— 1.3 — Трубопровод воды горячей
— 3.1 — Трубопровод воздуха всасываемого
— 3.5 — Трубопровод воздуха сжатого
— 3.51 — Трубопровод пусковой
— 3.52 — Трубопровод продувки I ступени сжатия
— 3.53 — Трубопровод продувки II ступени сжатия
— 3.54 — Трубопровод продувки III ступени сжатия
— 3.55 — Трубопровод воздуха сжатого от уплотнений
— 3.56 — Трубопровод проверки работы обратного клапана и задвижки
— 1.9 — Трубопровод дренажа
— 2.9 — Трубопровод паров масла
— 8.4 — Трубопровод масла, $P \leq 1$ кгс/см^2
— 8.41 — Трубопровод масла, $P \leq 5$ кгс/см^2
— 8.42 — Трубопровод масла сливной
— 8.43 — Трубопровод масла всасывающий
— 8.44 — Трубопровод масла чистого напорный
— 8.45 — Трубопровод аварийного слива масла
— 8.46 — Трубопровод масла отработанного
— Смотровое стекло

Перечень элементов схемы см. лист ТХ-4

6986/II

7

ГИПРОСТРОЙДОРМАШ г. Ростов-на-Дону 1976 г.	Схема гидравлическая принципиальная маслопроводов компрессорного агрегата	Типовой проект 904-1-33
КОМПРЕССОРНАЯ СТАНЦИЯ 4К-250А		Альбом II
		Лист ТХ-3

Зона	Поз обозначения	Наименование	Кол	Примечание
		Краны		
	57	сепаратора Ду32	1	поставляется с сепаратором
	58(1),58(2)	пробно-спускной	2	то же
	59	то же	1	поставляется с эл подогреват
	60(1) 60(12)	II-15-10 ГОСТ 8730-67	12	поставляется с оборудованием
	61(1) 61(9)	11ч6бк Ду50	9	
	62(1)-62(21)	11ч6бк Ду40	21	
	63(1) 63(44)	11ч6бк Ду25	44	
	64(1) 64(18)	11ч8бк Ду65	18	
		Клапаны:		
	67	предохранительный	1	поставляется с сепаратором
	68(1) 68(4)	предохранительный Ду50	4	поставляется с маслосистемой
	69(1) 69(4)	редукционный Ду80	4	то же
	70(1) 70(4)	обратный А 50-25 ГОСТ 19501-74	4	то же
	71(1) 71(4)	обратный А 80-25 ГОСТ 19501-74	4	то же
	73(1) 73(4)	обратный Ду200	4	поставляется с компрессором
	74(1) 74(4)	выпускной Ду150	4	тоже
	78(1), 78(2)	Головка соединительная ГЦ-50		
		ГОСТ 2217-66	2	
	79(1),79(2)	Головка соединительная ГЦ-70		
		ГОСТ 2217-66	2	

Зона	Поз обозначения	Наименование	Кол	Примечание
	24	Электроподогреватель масла ЭП-1.5	1	
	25	Фильтр для масла	1	поставляется с сепаратором
	26	Фильтр для масла	1	
	37(1) 37(4)	Диафрагма измерительная	4	поставляется с компрессором
	38(1) 38(4)	Заслонка дроссельная	4	то же
	39	Диафрагма измерительная	1	
		Вентили:		
	40(1) 40(4)	15ч8бр Ду32	4	
	41(1) 41(4)	15кч18бр Ду40	4	поставляется с оборудованием
	42(1) 42(4)	15кч22бр Ду65	4	
	43(1) 43(4)	15кч877бр СВВ Ду65	4	
	44(1) 44(6)	15кч888р СВМ Ду65	6	
	45(1),45(2)	15ч8бр Ду15	2	
		Задвижки:		
	47(1) 47(24)	30ч6бр Ду125	24	
	48(1) 48(17)	30ч6бр Ду80	17	
	49(1) 49(4)	30ч906бр Ду200	4	
	50(1) 50(8)	30ч906бр Ду200	8	
	51(1). 51(8)	3кл-2-16 Ду50	8	
	53(1) 53(12)	Конденсатоотводчик 25-16 ГОСТ 12866-67	12	поставляется с оборудованием
		Краны:		
	55(1) 55(12)	50-10 ГОСТ 19193-73	12	поставляется с оборудованием
	56(1)-56(4)	10Б9бк Ду15	4	тоже

Зона	Поз обозначения	Наименование	Кол	Примечание
	1(1) 1(4)	Компрессор центробежный К-250-61-2	4	
	2(1) 2(4)	Редуктор РЦОТ-820-3,64-1к с соединительными муфтами и главным		
		маслонасосом	4	поставляется с компрессором
	3(1) 3(4)	Электродвигатель СТД-1600-2	4	
	4(1) 4(4)	Воздухоохладитель промежуточный		
		ВОП-2х39,6	4	
	5(1) 5(4)	Воздухоохладитель промежуточный		
		ВОП-1х39,6	4	
	6(1). 6(4)	Воздухоохладитель концевой ВОК-79,2	4	
	7(1). 7(8)	Воздухоохладитель электродвигателя	8	
	8(1) 8(4)	Маслоохладитель	4	
	9(1). 9(4)	Маслонасос шестеренный ШФ-150-5-3000	4	
	10(1). 10(4)	Маслобак Емкость 0,55м3	4	
	11(1)...11(8)	Фильтр для масла	8	поставляется с маслосистемой
	12(1).. 12(4)	Глушитель на всасывании	4	
	13(1). 13(4)	Фильтр воздушный	4	
	14(1).. 14(4)	Глушитель на помпаже	4	
	17	Бак аварийного слива масла	1	
	18	Бак для чистого масла	1	
	19	Бак для отработанного масла	1	
	20	Емкость для слива отстоя	1	
	21(1), 21(2)	Маслонасос	2	
	22	Сепаратор СЦ-1,5А	1	
	23	Насос сепаратора	1	поставляется с сепаратором

6986/II

8

ГИПРОСТРОЙДОРМАШ г Ростов-на-Дону 1976 г	Перечень элементов схем компрессорной станции	Типовой проект 904-1-33
КОМПРЕССОРНАЯ СТАНЦИЯ 4К-250А		Альбом II
		Лист ТХ-4

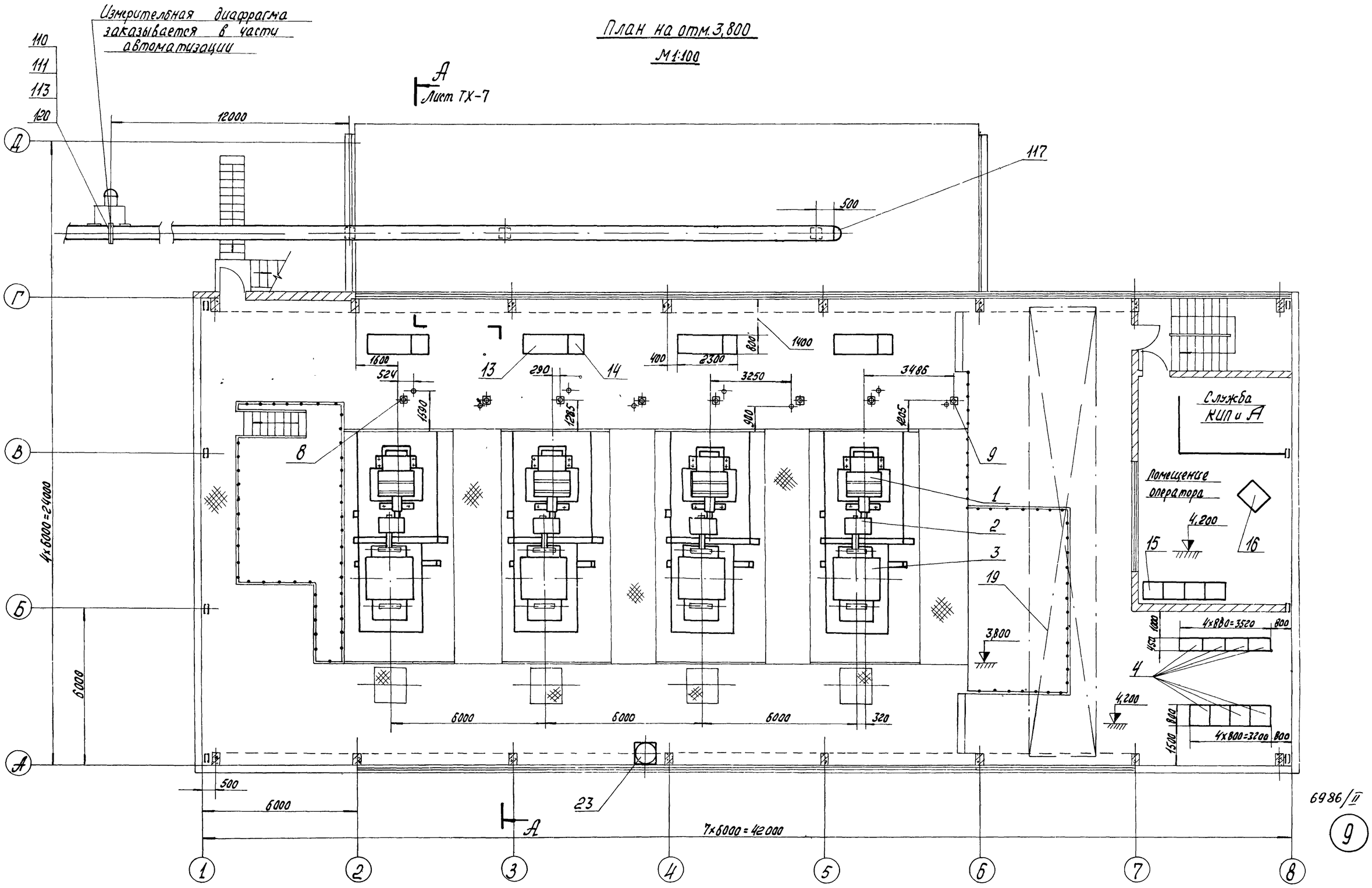

ГИПРОСТРОЙДОРМАШ г. Ростов-на-Дону 1976 г.	Компоновка оборудования	Типовой проект 90 4-1-33
КОМПРЕССОРНАЯ СТАНЦИЯ 4 К-250А		Альбом II
		Лист ТХ-5

План на отм. 0,000
М1:100

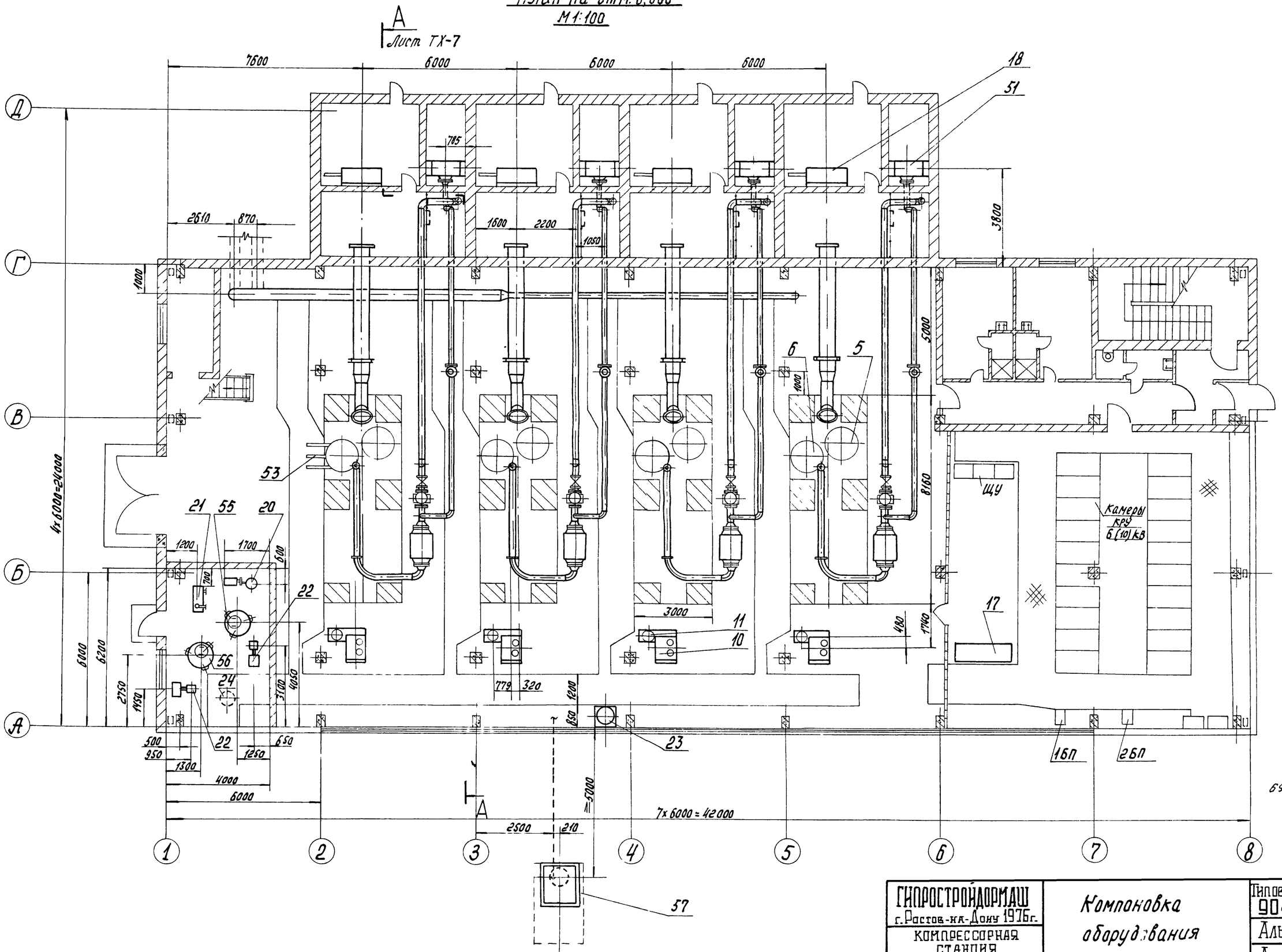

ГИПРОСТРОЙДОРМАШ г. Ростов-на-Дону 1976г.	Компоновка оборудования	Типовой проект 904-1-33
КОМПРЕССОРНАЯ СТАНЦИЯ 4К-250А		Альбом II
		Лист-ТХ-6

Разрез А-А, повернуто лист ТХ-5, ТХ-6

М1:50

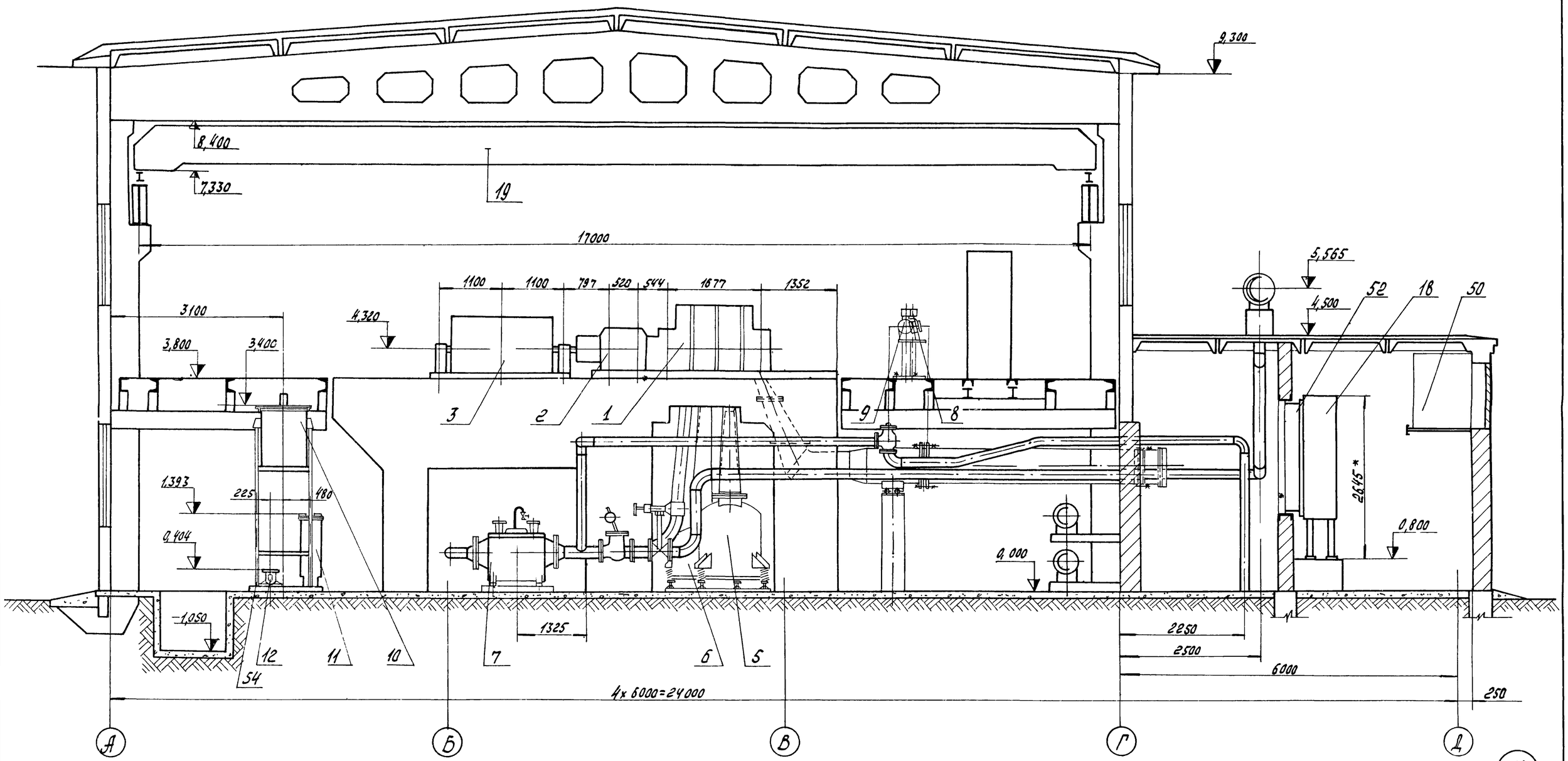

6986/II

11

ГИПРОСТРОЙДОРМАШ г. Ростов-на-Дону 1976 г. КОМПРЕССОРНАЯ СТАНЦИЯ 4К-250А	Компоновка оборудования	Типовой проект 904-1-33 Альбом II Лист ТХ-7

Поз.	N° чертежа тип, стандарт	Наименование	Кол.	Масса кг	Примеч.
21	ЭП-1,5	Электроподогреватель мощностью 25 квт	1	115	Машиностроительный з-д им. Дзержинского г. Пермь
22	Ш5-25-3,6/4Б-2	Маслонасос шестеренный производительностью 3,6 м³/ч с электродвигателем АОЛ-2-31-4М-101 мощностью 2,2 квт n = 1430 об/мин	2	59	Ливенский завод гидравлических машин
23	ТУ22-2336-71 ОВПУ-250	Огнетушитель воздушно-пенный	2	280	Валмиерский з-д пожарного оборудования
24	С42-51	Фильтр сетчатый P = 6,3 кгс/см²	1	2,2	Опытный з-д смазочных систем г. Николаев
		2. Нестандартизированное оборудование			
50	904-1-33-02.000	Глушитель шума на всасывании	4	550	
51	904-1-33-04.000	Глушитель выхлопа	4	133,2	
52	904-1-33-03.000	Патрубок для присоединения воздушного фильтра	4	60	
53	904-1-33-07.000	Приспособление для выкатки трубных пучков воздухоохладителя	2	32	
54	904-1-33-05.000	Опора под маслобак	4	84,9	
55	904-1-33-01.000	Бак для чистого масла	1	404	
56	904-1-33-01.000	Бак для отработанного масла	1	404	
57	Типовой проект N° 704-1-107	Резервуар стальной горизонтальный для нефтепродуктов емкость 5 м³	1	737	
58	904-1-32.000-01	Фиксатор	1	3,12	

Поз.	N° чертежа тип, стандарт	Наименование	Кол.	Масса кг	Примеч.
10	Черт. УН11-23-СБ	Бак масляный	4	360	Поставка предприятия п/я М-5878 г. Хабаровск
11	Черт. УН-10-79-СБ	Маслоохладитель	4	269	
12	ШФ-150-5-3000	Маслонасос шестеренный пусковой производительностью 150 л/мин с асинхронным двигателем типа АО2-31-2 мощностью 3 квт: n = 2880 об/мин	4	77,9	То же
13	ЩЭ-9102-53А3	Щит управления турбокомпрессорным агрегатом	4		"
14	ЩЭС 8503-00А3	Щит приборов контроля расхода и давления	4		"
15	ЩЭС 9006-00А2	Секция пульта оператора	4		"
16	ЩЭС 8801-00А3	Щит регулирования	1		Харьковский электромеханический з-д
17	ЩЭС 9103-83А3	Щит управления вспомприводами компрессорной станции	1		То же
18	ФР2-31,5-03 инд. 03.2Н40	Фильтр воздушный сухой с объемным нетканым фильтрующим материалом производительностью 31500 м³/ч с электродвигателем мощностью 0,27 квт	4	280	Предприятие п/я В-8194 г. Харьков з-д „Кондиционер"
19	ГОСТ 7075-72	Кран ручной мостовой однобалочный грузоподъемностью 5 тс, пролет 17 м	1	2600	Красногвардейский крановый з-д р.п. Красногвардейский Свердловской обл
20	СЦ-1,5А	Сепаратор центробежный производительностью 1500 л/ч с электродвигателем АО2-32-4 мощностью 2,8 ÷ 3,2 квт	1	220	Машиностроительный з-д им. Дзержинского г. Пермь

Поз.	N° чертежа тип, стандарт	Наименование	Кол.	Масса кг	Примеч.
		1. Основное оборудование			
1	К-250-61-2	Компрессор центробежный производительностью 250 м³/мин P = 9 кгс/см² n = 10935 об/мин для сжатия и подачи воздуха	4	6685	Поставка предприятия п/я М-5878 г. Хабаровск
2	РЦОТ-320-3,64-1К	Редуктор с передаточным отношением 3,64 с соединительными муфтами и главным маслонасосом	4	1608	То же
3	СТД-1600-2	Электродвигатель мощностью 1600 квт напряжением 6000 или 10 000 В n = 3000 об/мин	4	7580	"
4	ТЕВ-320/75-Т-5У4	Тиристорный возбудитель мощностью 25,8 квт с трансформатором ТСЗВ-65/0,5	4	~1025	"
5	ВОП-2х39,6	Воздухоохладитель компрессора промежуточный после 1-й секции ступеней сжатия	4	1680	"
6	ВОП-1х39,6	Воздухоохладитель компрессора промежуточный после 2-й секции ступеней сжатия	4	1235	"
7	ВОК-79,2	Воздухоохладитель компрессора концевой производительностью 290 кгс/мин охлажденного воздуха	4	1325	"
8	Р4323-II-48-33А	Привод дроссельной заслонки	4	180	"
9	Р4323-II-48-32А	Привод противопомпажного клапана	4	180	"

6986/II

12

ГИПРОСТРОЙДОРМАШ г. Ростов-на-Дону 1976 г.	Спецификация оборудования	Типовой проект 904-1-33
КОМПРЕССОРНАЯ СТАНЦИЯ 4К-250А		Альбом II
		Лист ТХ-8

План на отм. 0,000

М1:40

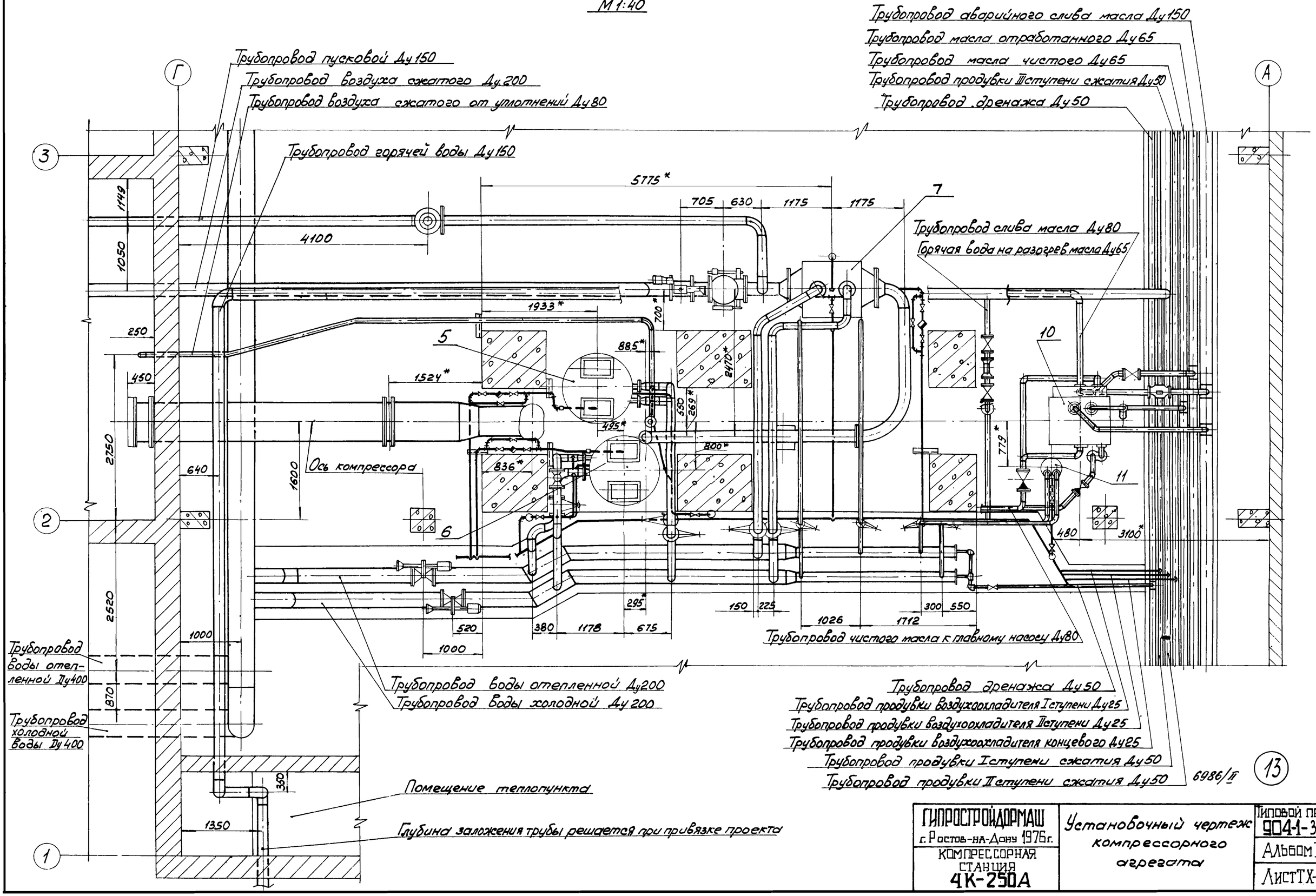

ГИПРОСТРОЙДОРМАШ г. Ростов-на-Дону 1976 г.	Установочный чертеж компрессорного агрегата	Типовой проект 904-1-33
КОМПРЕССОРНАЯ СТАНЦИЯ 4К-250А		Альбом II
		Лист ТХ-9

План на отм. 0.000
М1:40

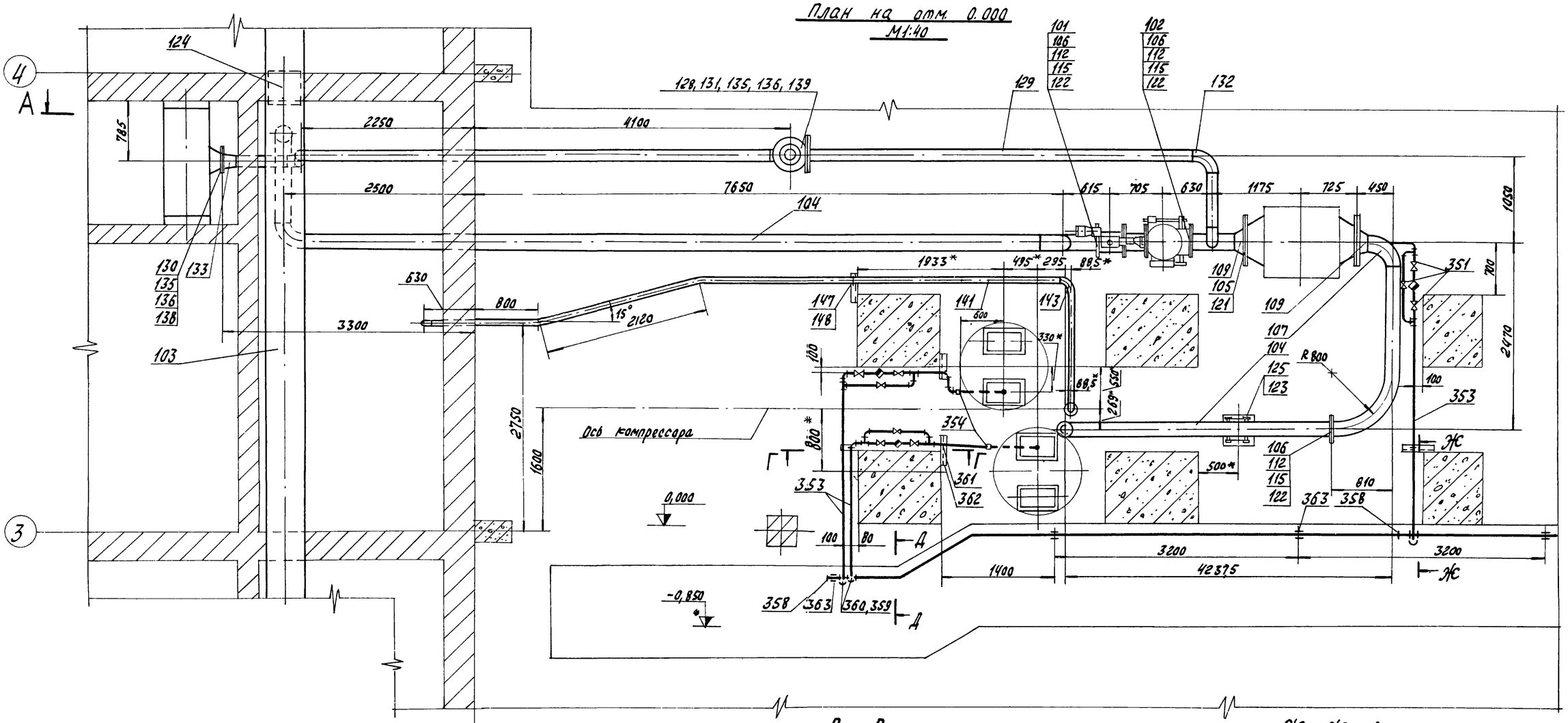

Г–Г
М1:10

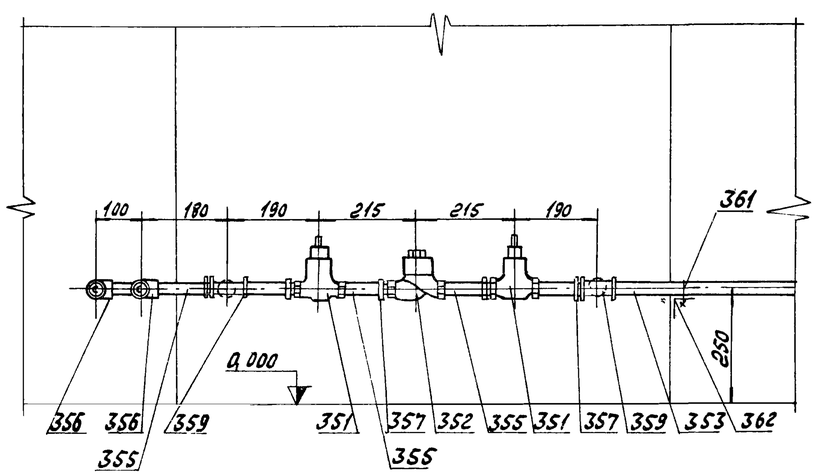

Д – Д повернуто
М1:25

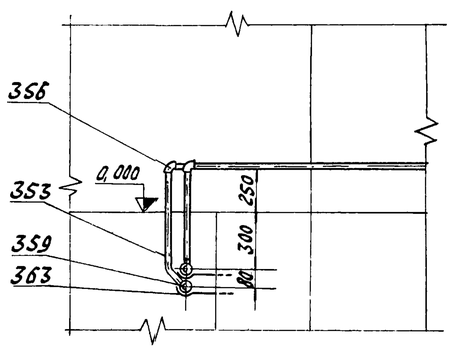

Ж – Ж повернуто
М1:25

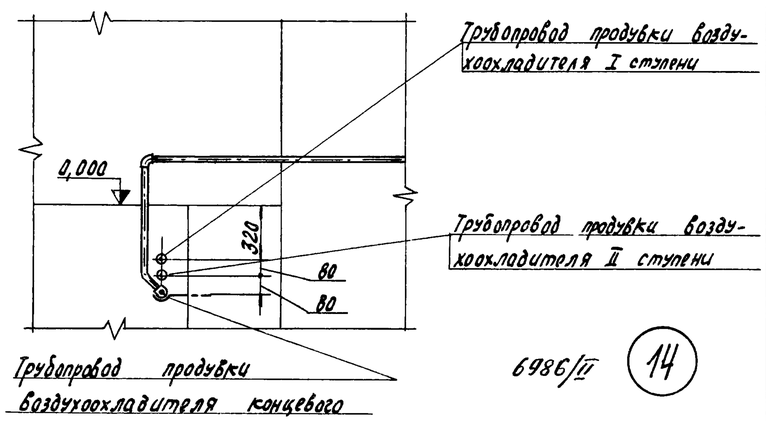

1. Данный чертеж выполнен на листах ТХ-10, ТХ-11, ТХ-12
2. * Размер для справок
3. Перекрытие над камерой глушения и забора воздуха условно не показано.

6986/IV

14

ГИПРОСТРОЙДОРМАШ г. Ростов-на-Дону 1976 г.	Монтажный чертеж трубопроводов сжатого воздуха и продувки.	Типовой проект 904-1-33
КОМПРЕССОРНАЯ СТАНЦИЯ 4К-250А		Альбом II
		Лист ТХ-10

А–А повернуто лист ТХ-10
М 1:50

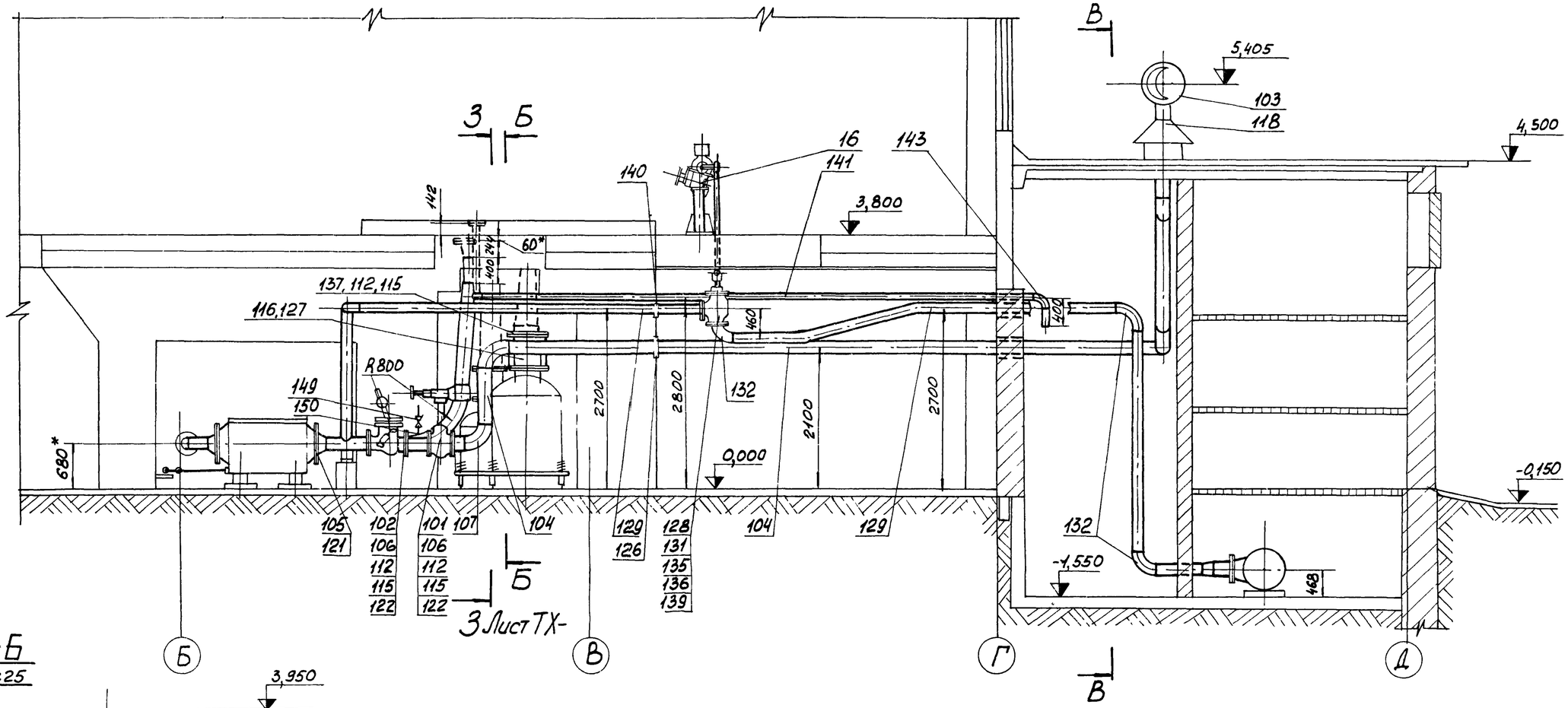

В–В повернуто
М 1:50

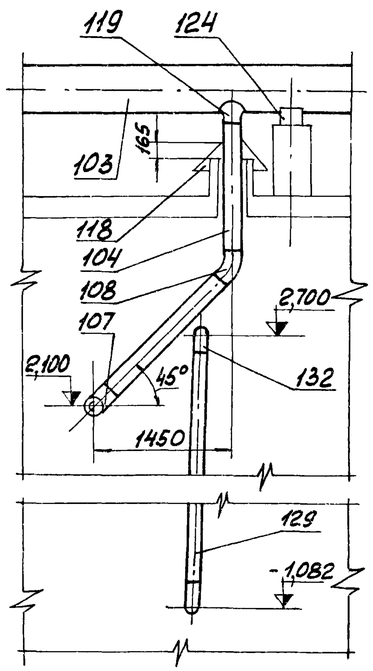

Б–Б
М 1:25

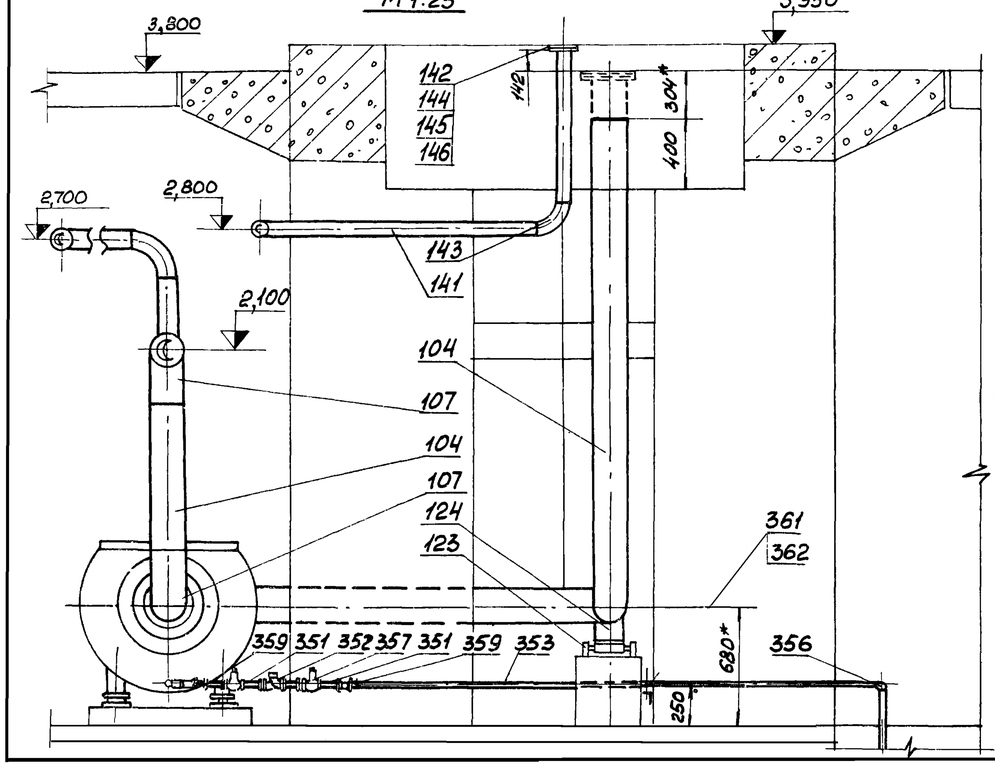

Поз. 118
М 1:10

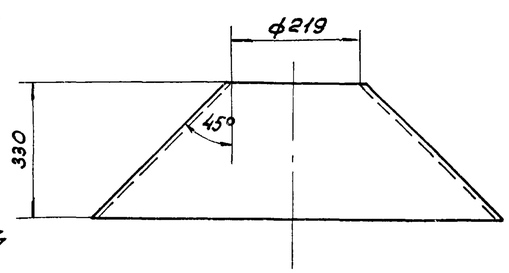

1. Данный чертеж выполнен на листах: ТХ-10, ТХ-11, ТХ-12.
2. * Размеры для справок.

6986/II

15

ГИПРОСТРОЙДОРМАШ г. Ростов-на-Дону 1976 г.	Монтажный чертеж трубопроводов сжатого воздуха и продувки	Типовой проект 904-1-33
КОМПРЕССОРНАЯ СТАНЦИЯ 4К-250А	М 1:50	Альбом II
		Лист ТХ-11

3 – 3
М1:20

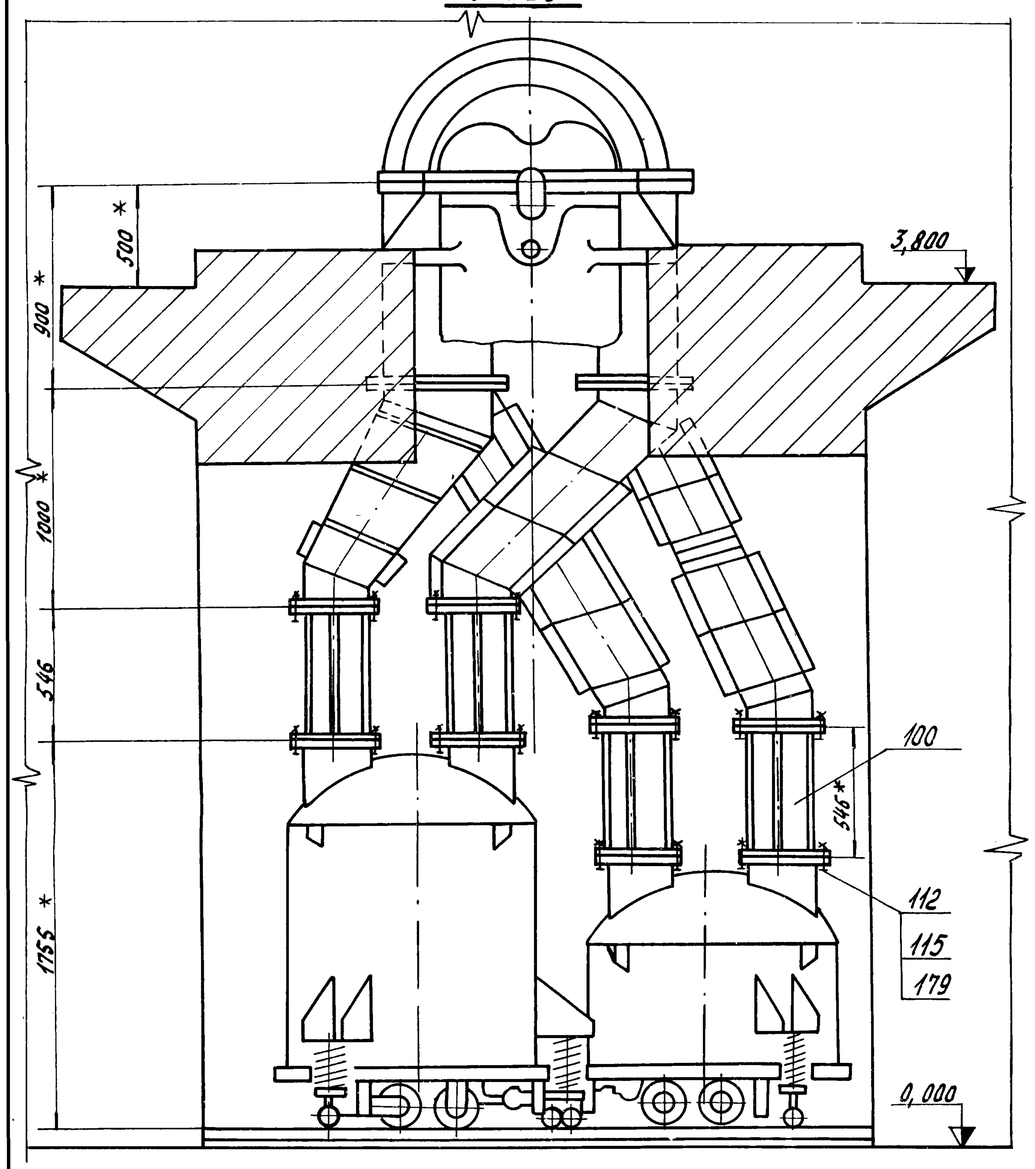

Поз. 100
М1:5

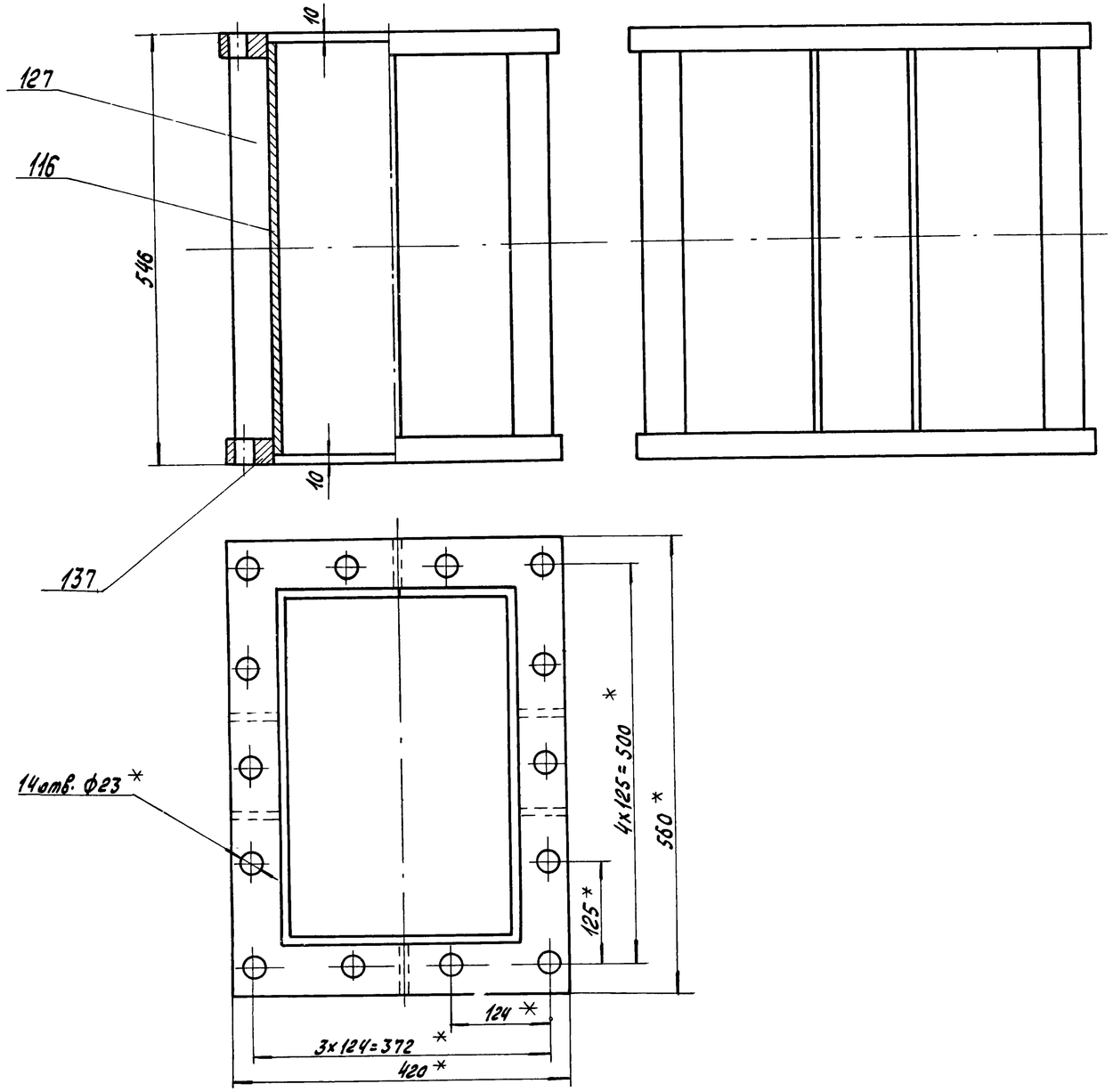

Поз. 116
М1:10

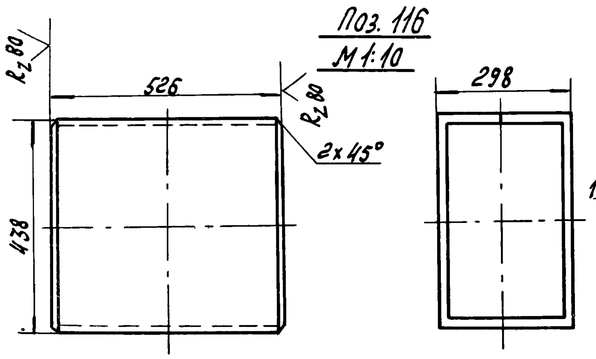

Поз. 137
М1:10

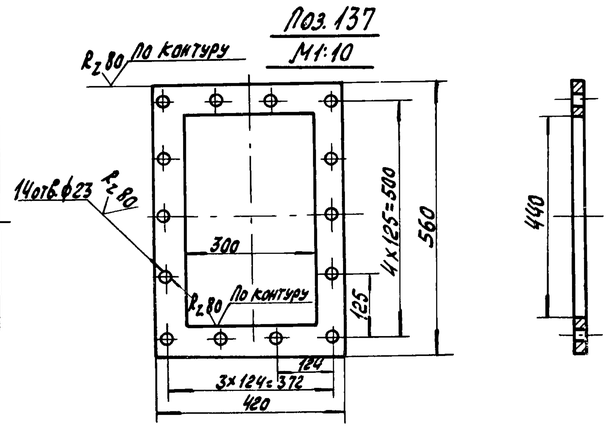

Данный чертеж выполнен на листах ТХ-10, ТХ-11, ТХ-12.

6986/II (16)

ГИПРОСТРОЙДОРМАШ г. Ростов-на-Дону 1976 г.	Монтажный чертеж трубопроводов сжатого воздуха и продувки	Типовой проект 904-1-33
КОМПРЕССОРНАЯ СТАНЦИЯ 4К-250А		Альбом II
		Лист ТХ-12

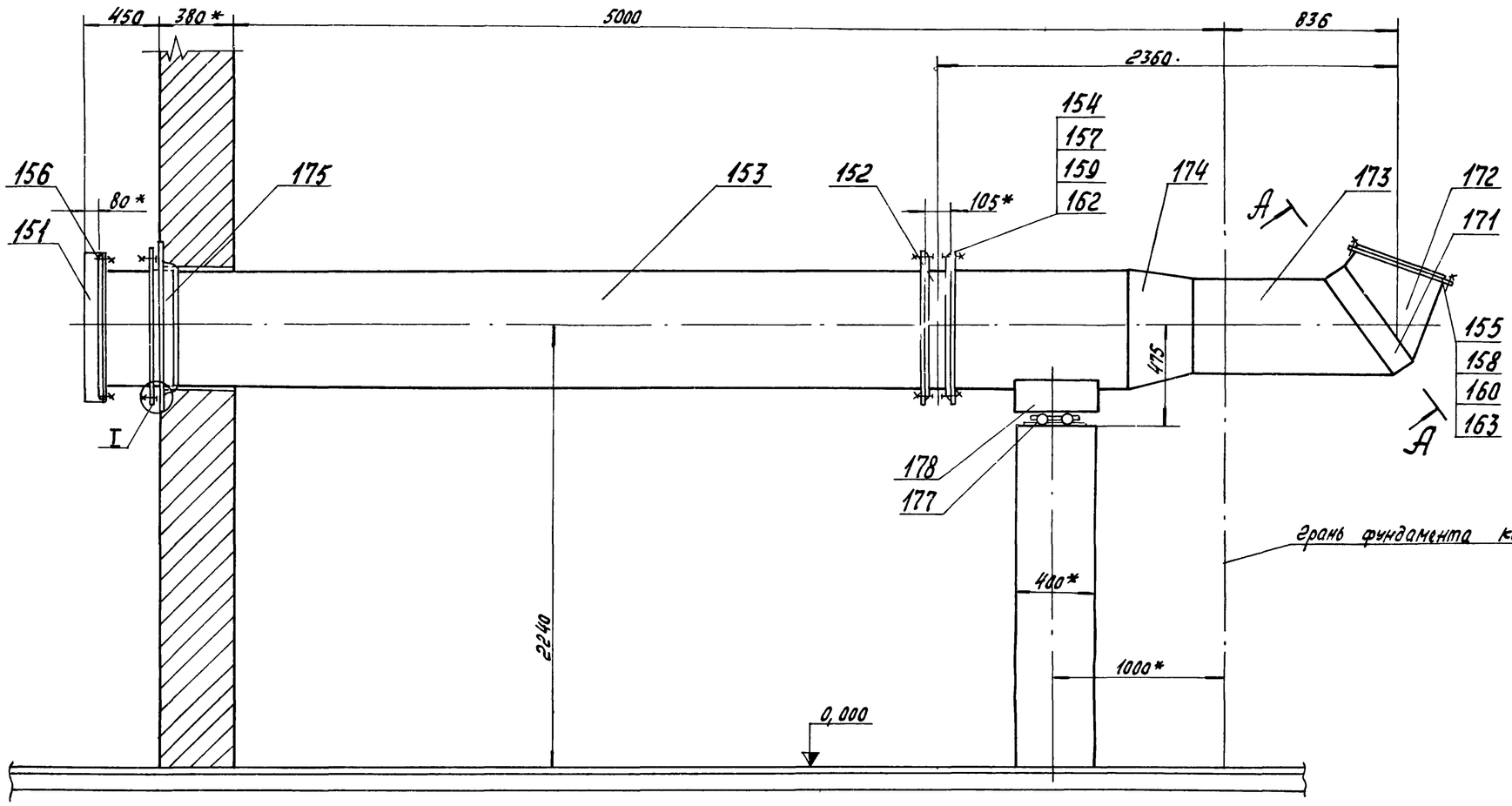

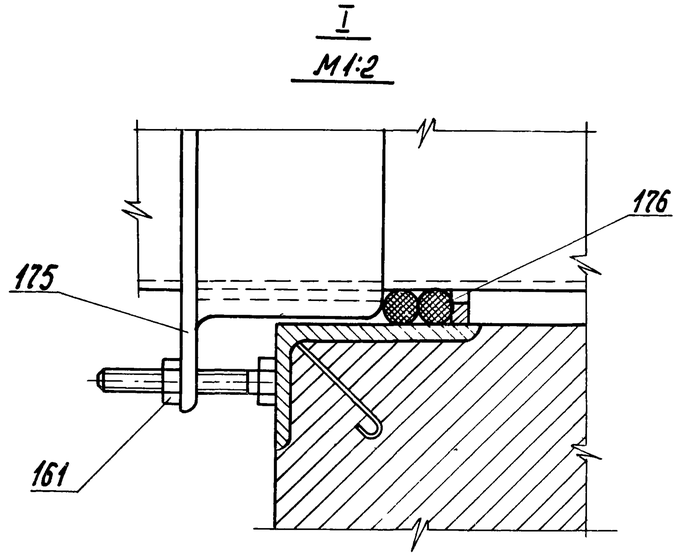

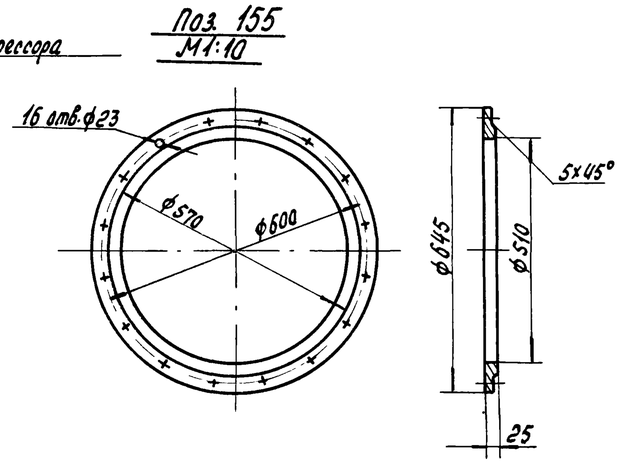

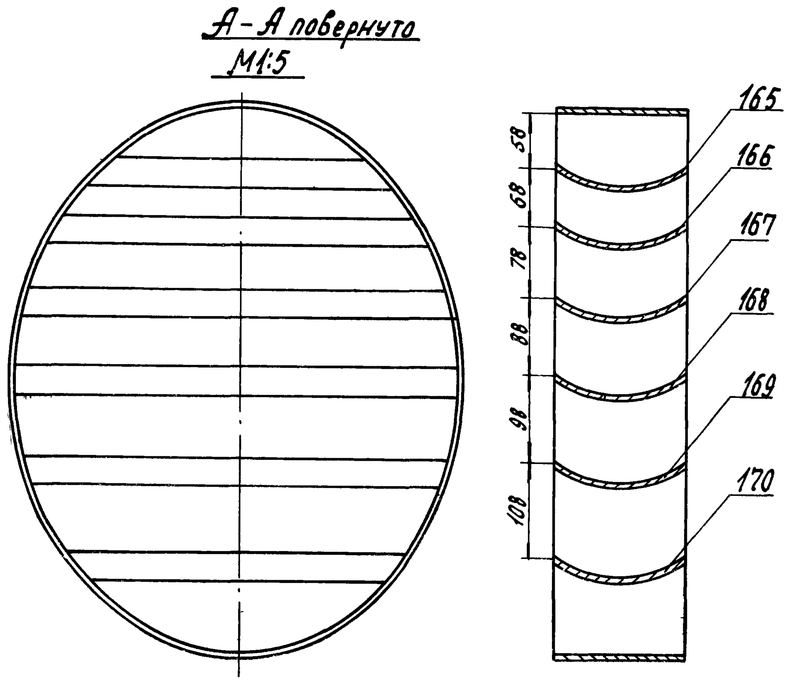

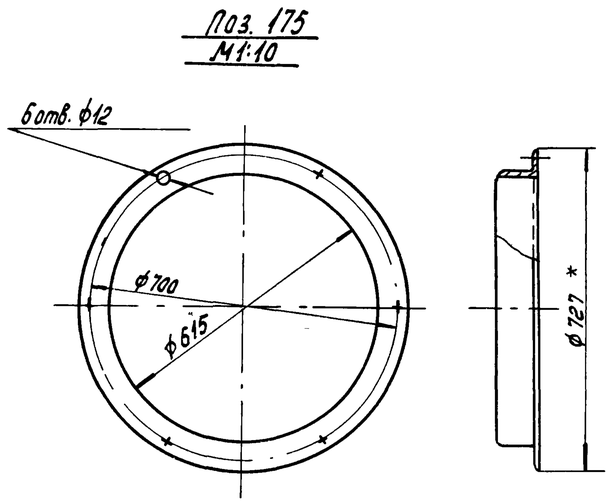

1. Данный чертеж выполнен на листах ТХ-13, ТХ-14.
2. * Размеры для справок.

6986/II

17

ГИПРОСТРОЙДОРМАШ г. Ростов-на-Дону 1976 г.	Всасывающий воздухопровод компрессора	Типовой проект 904-1-33
КОМПРЕССОРНАЯ СТАНЦИЯ 4К-250А		Альбом II
		Лист ТХ-13

Поз. 172
М1:10

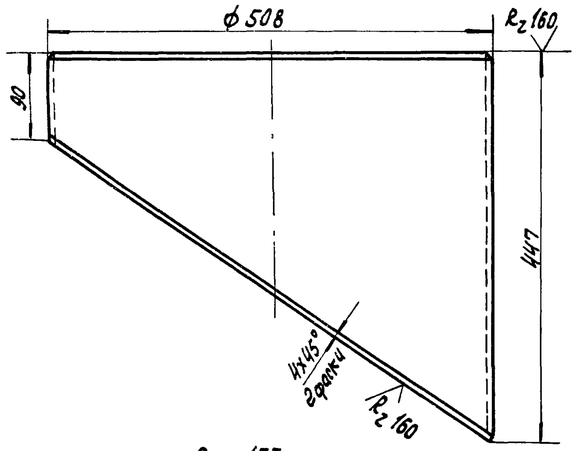

Поз. 173
М1:10

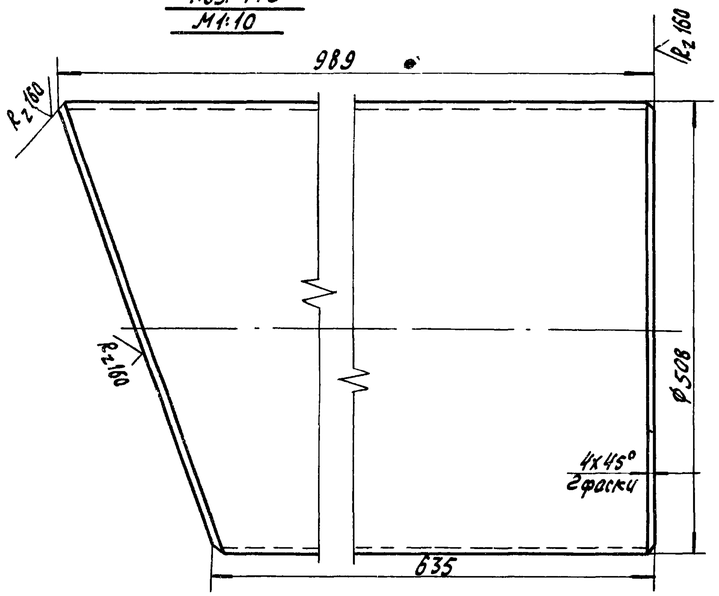

Поз. 174
М1:10

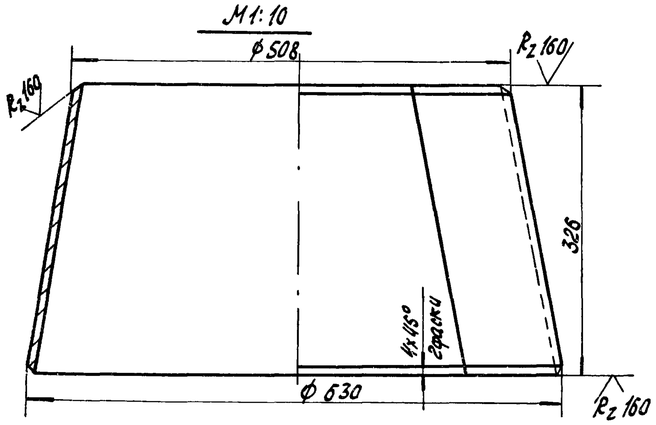

Развертка Поз. 165÷170

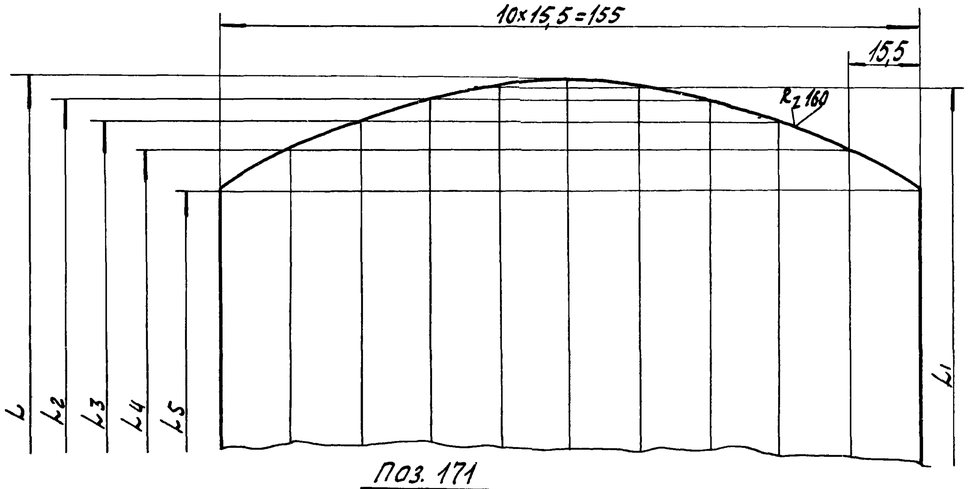

Поз. 171
М1:10

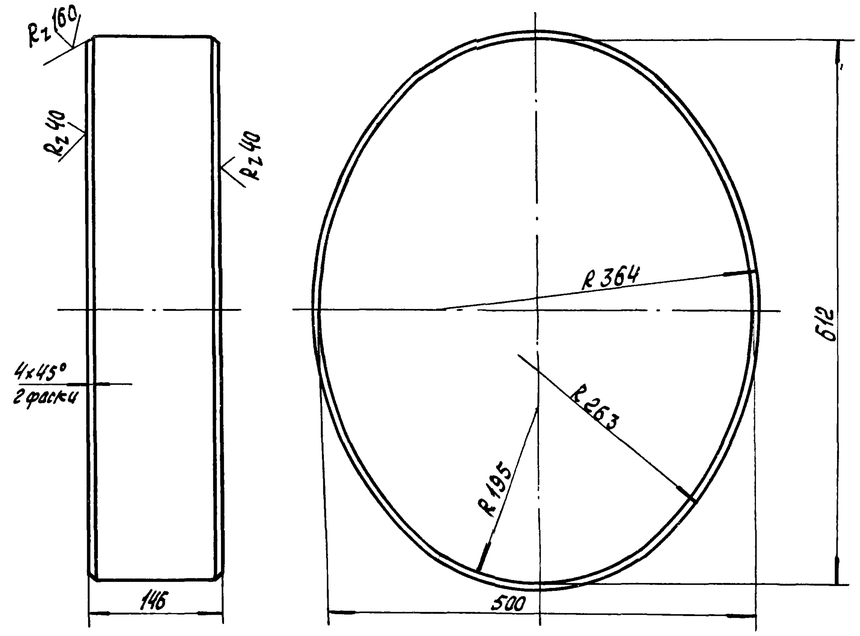

Поз 156
М1:10

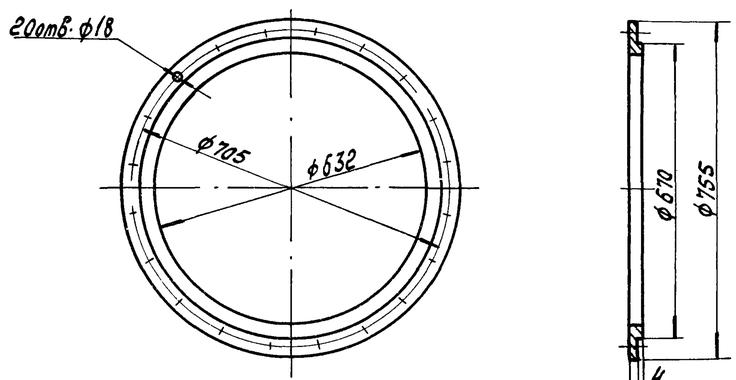

Поз. 165÷170

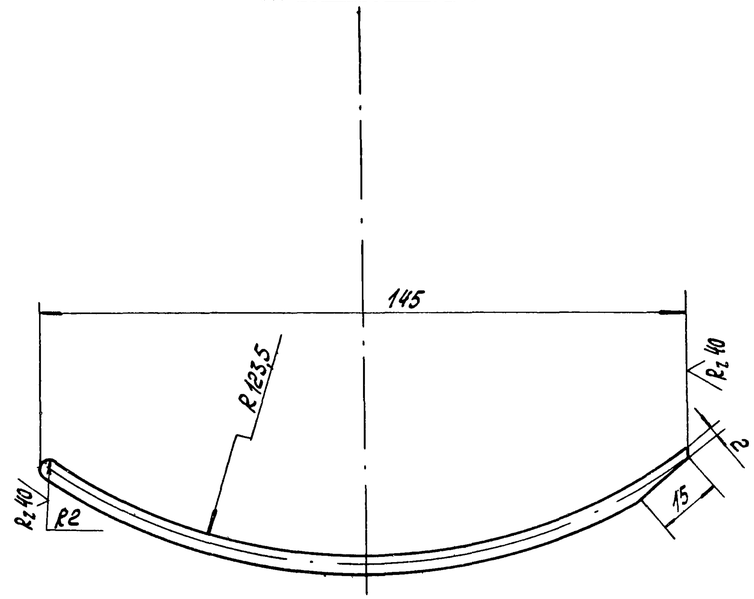

Поз. 165÷170

Размеры в мм

Позиции	L	L5	L4	L3	L2	L1	Масса, кг
165	339	291	309	323	332	337	1,57
166	429	405	414	420	425	428	2,04
167	483	471	476	479	481	482	2,32
168	499	499	500	500	500	500	2,43
169	467	479	476	472	469	468	2,31
170	355	389	378	368	361	357	1,84

Данный чертеж выполнен на листах ТХ-13, ТХ-14

6986/II (18)

ГИПРОСТРОЙДОРМАШ г. Ростов-на-Дону 1976 г. КОМПРЕССОРНАЯ СТАНЦИЯ 4К-250А	Всасывающий воздухопровод компрессора	Типовой проект 904-1-33 Альбом II Лист ТХ-14

План
М1:25

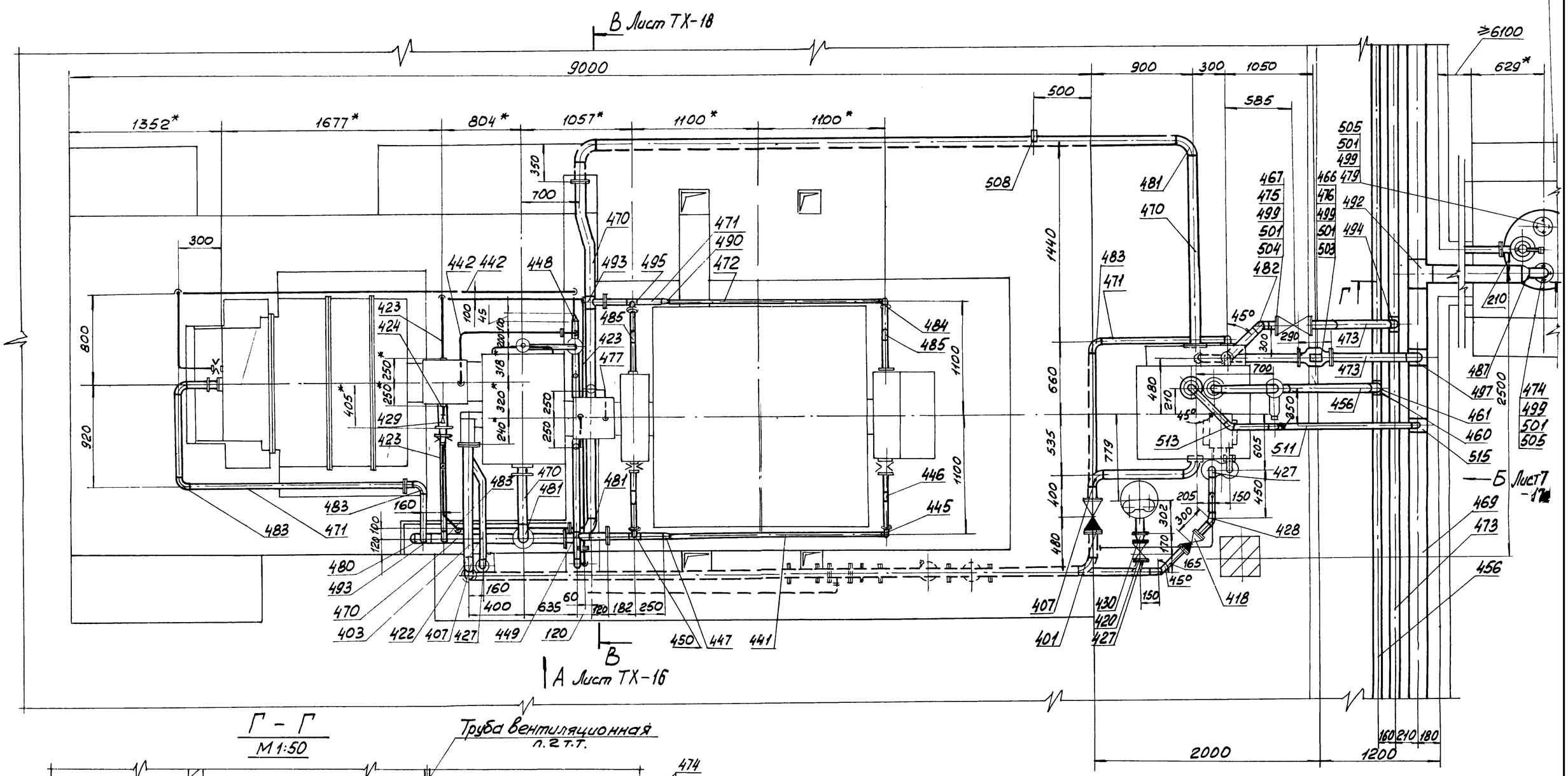

Г – Г
М1:50

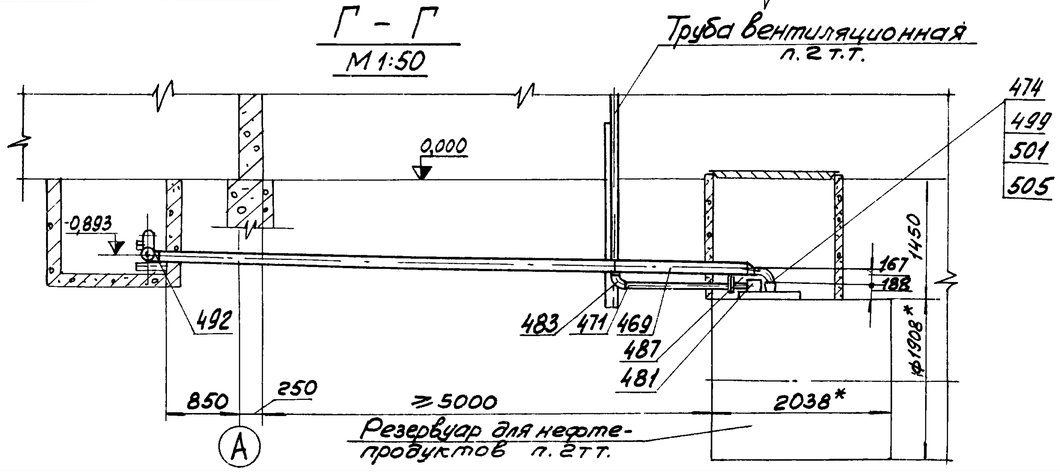

Данный чертеж выполнен на листах ТХ-15, ТХ-16, ТХ-17

6986/II

19

ГИПРОСТРОЙДОРМАШ г. Ростов-на-Дону 1976 г.	Монтажный чертеж маслопроводов компрессорного агрегата	Типовой проект 9041-1-33
КОМПРЕССОРНАЯ СТАНЦИЯ 4 К-250А		Альбом II
		Лист ТХ-15

Вид А Лист ТХ-15
М1:25

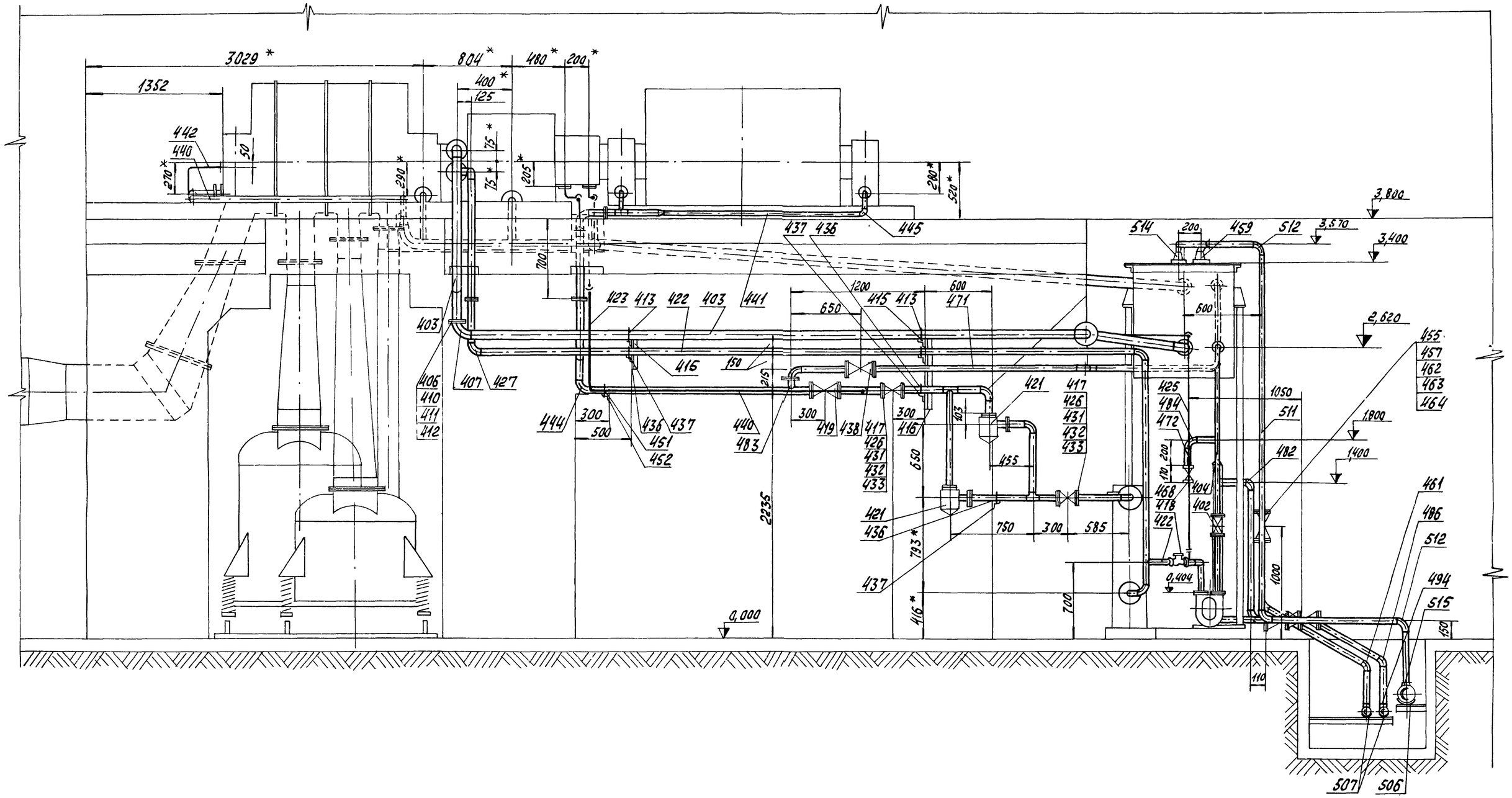

Данный чертеж выполнен на листах ТХ-15, ТХ-16, ТХ-17.

6986/II

20

ГИПРОСТРОЙДОРМАШ г. Ростов-на-Дону 1976 г.	Монтажный чертеж маслопроводов компрессорного агрегата	Типовой проект 90 4-1-33
КОМПРЕССОРНАЯ СТАНЦИЯ 4 К-250А		Альбом II
		Лист ТХ-16

Вид Б Лист ТХ-15
М1:25

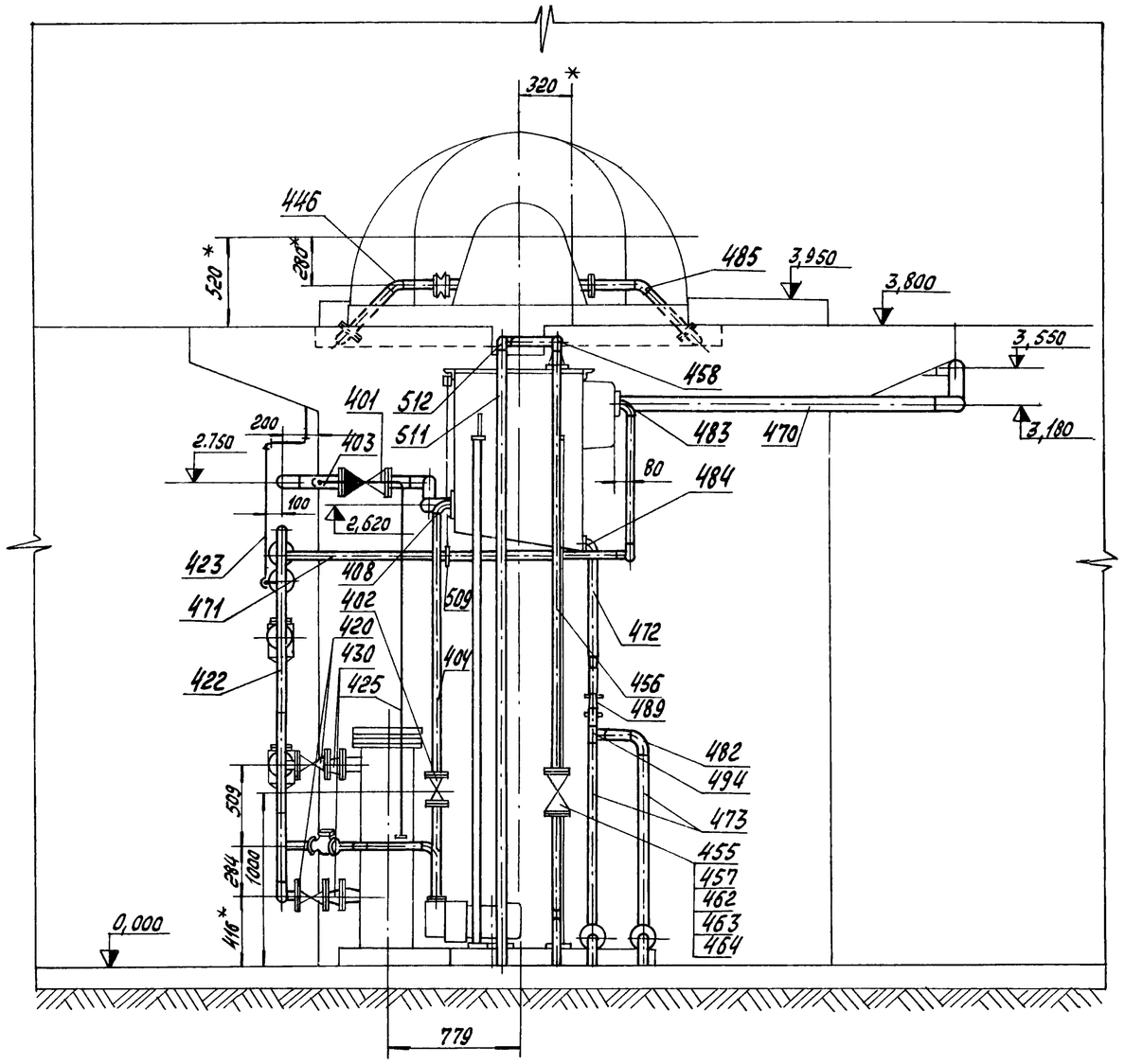

В-В Лист ТХ-15
М1:25

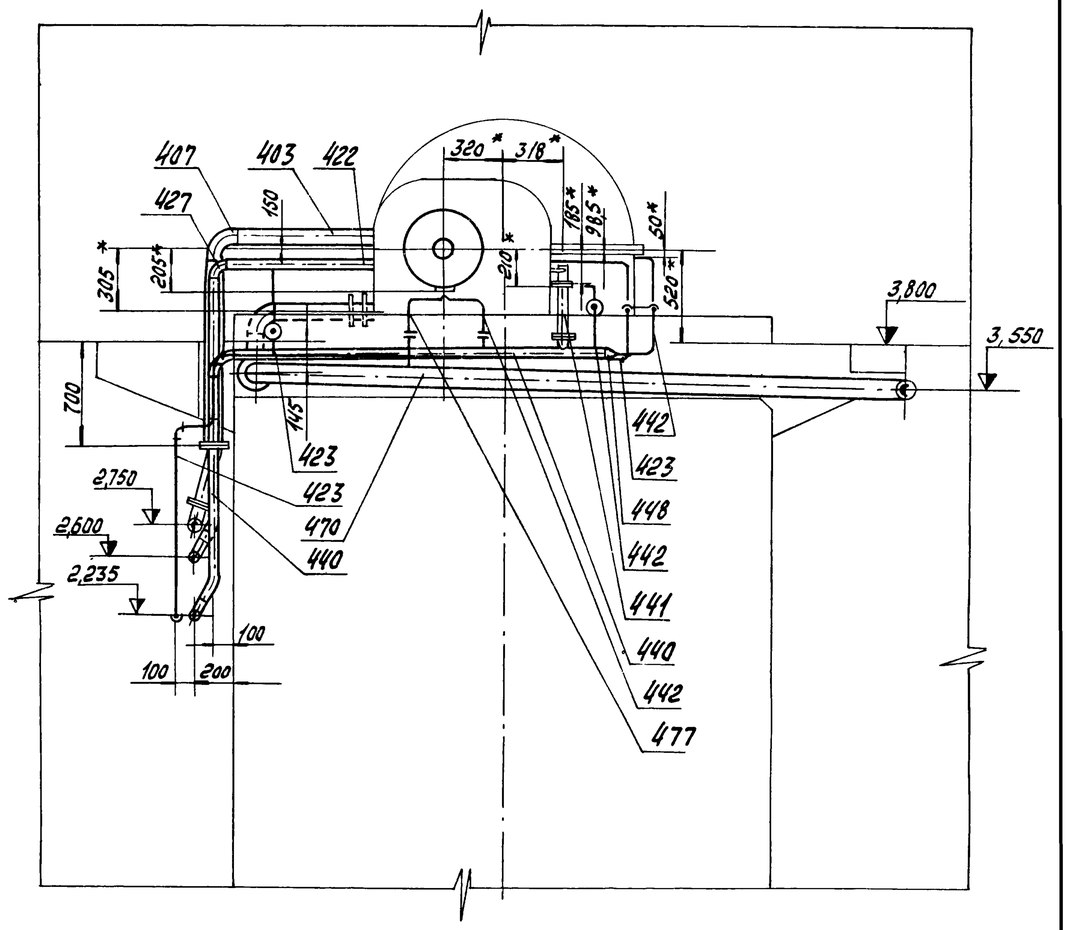

1. *Размер для справок.
2. Резервуар для нефтепродуктов и трубу вентиляционную смотри типовой проект 704-1-107 альбом III.
3. Данный чертеж выполнен на листах ТХ-15, ТХ-16, ТХ-17.

6986/II

21

ГИПРОСТРОЙДОРМАШ г. Ростов-на-Дону 1976г.	Монтажный чертеж маслопроводов компрессорного агрегата.	Типовой проект 904-1-33
КОМПРЕССОРНАЯ СТАНЦИЯ 4К-250А		Альбом II
		Лист ТХ-17

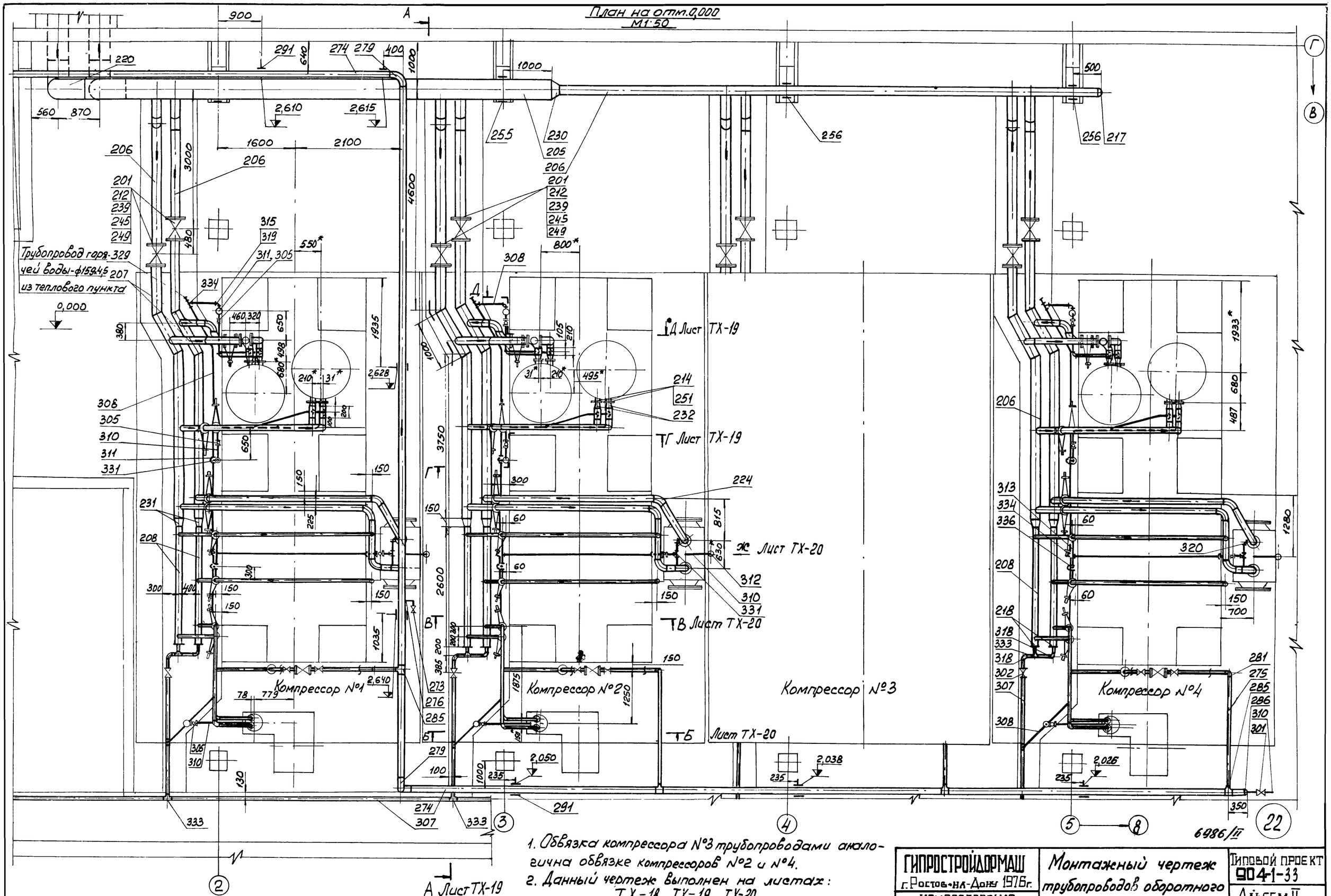

1. Обвязка компрессора №3 трубопроводами аналогична обвязке компрессоров №2 и №4.
2. Данный чертеж выполнен на листах: ТХ-18, ТХ-19, ТХ-20.
3. На трубопроводе горячей воды отметки указаны для оси трубопровода.
4. * Размер для справок.

ГИПРОСТРОЙДОРМАШ г. Ростов-на-Дону 1976г.	Монтажный чертеж трубопроводов оборотного водопровода и дренажа	Типовой проект 904-1-33
КОМПРЕССОРНАЯ СТАНЦИЯ 4К-250А		Альбом II
		Лист ТХ-18

А–А повернуто Лист ТХ–18
М1:40

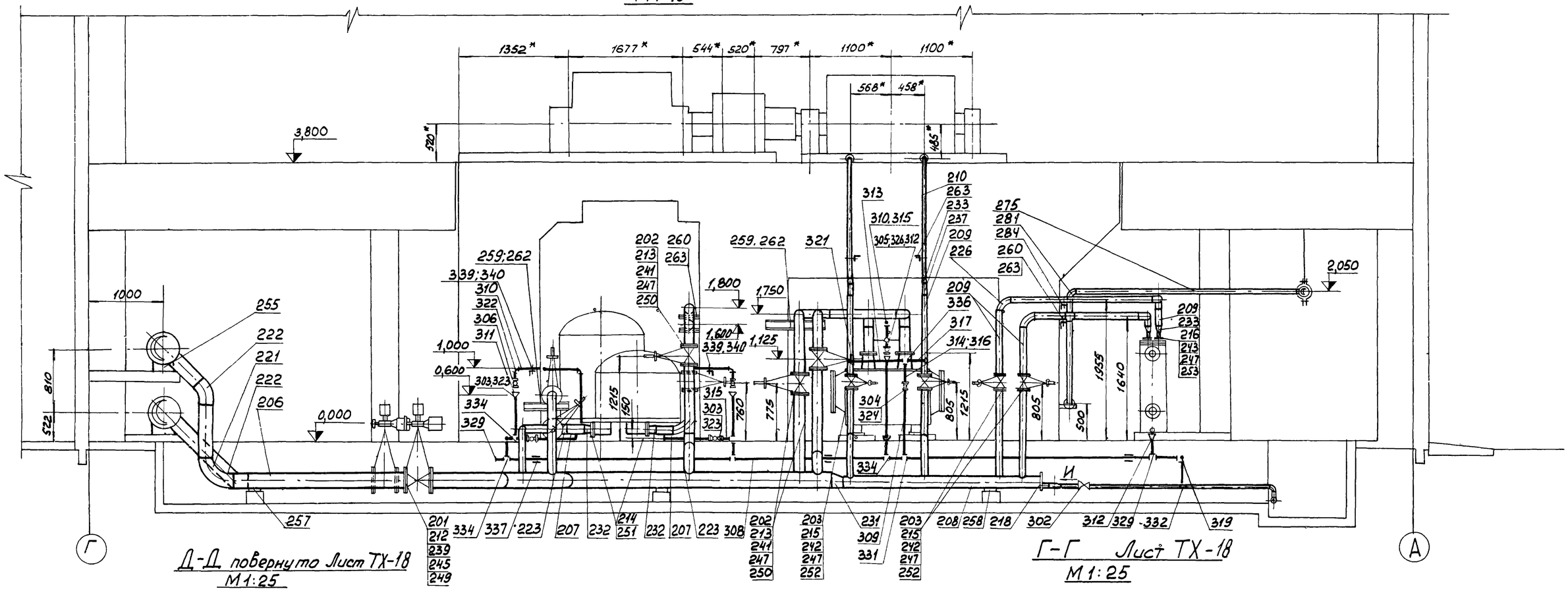

Д–Д повернуто Лист ТХ-18
М1:25

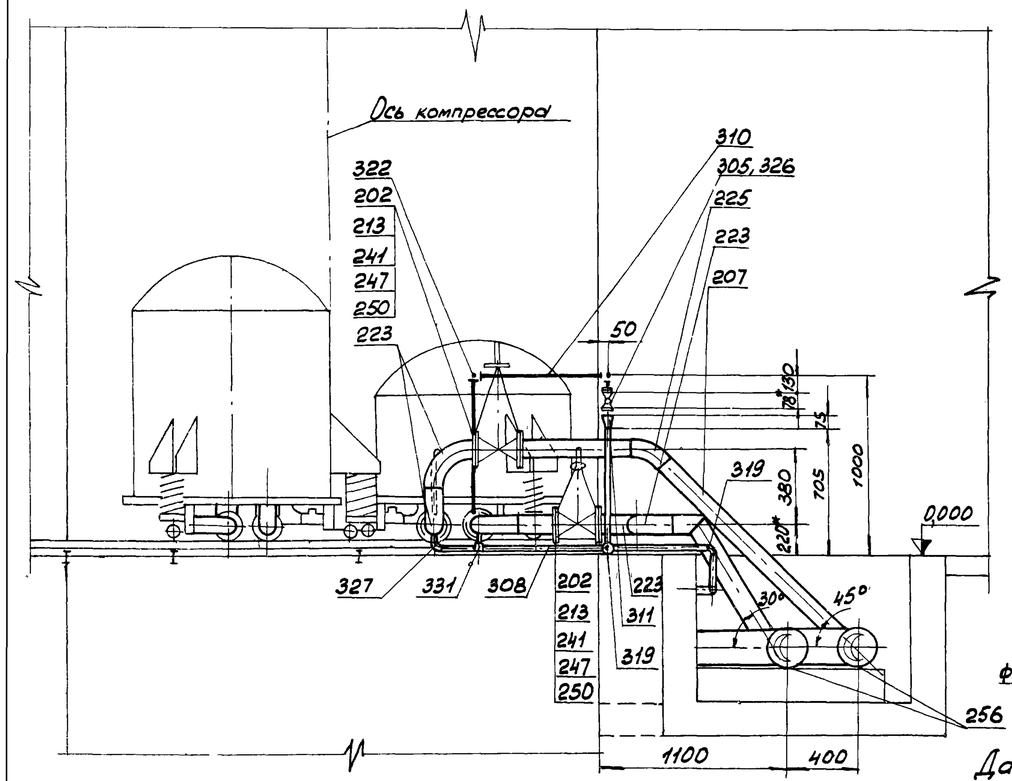

Вид И
М1:5

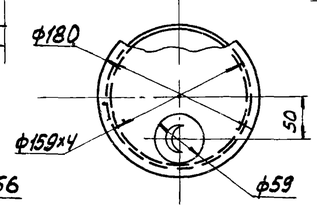

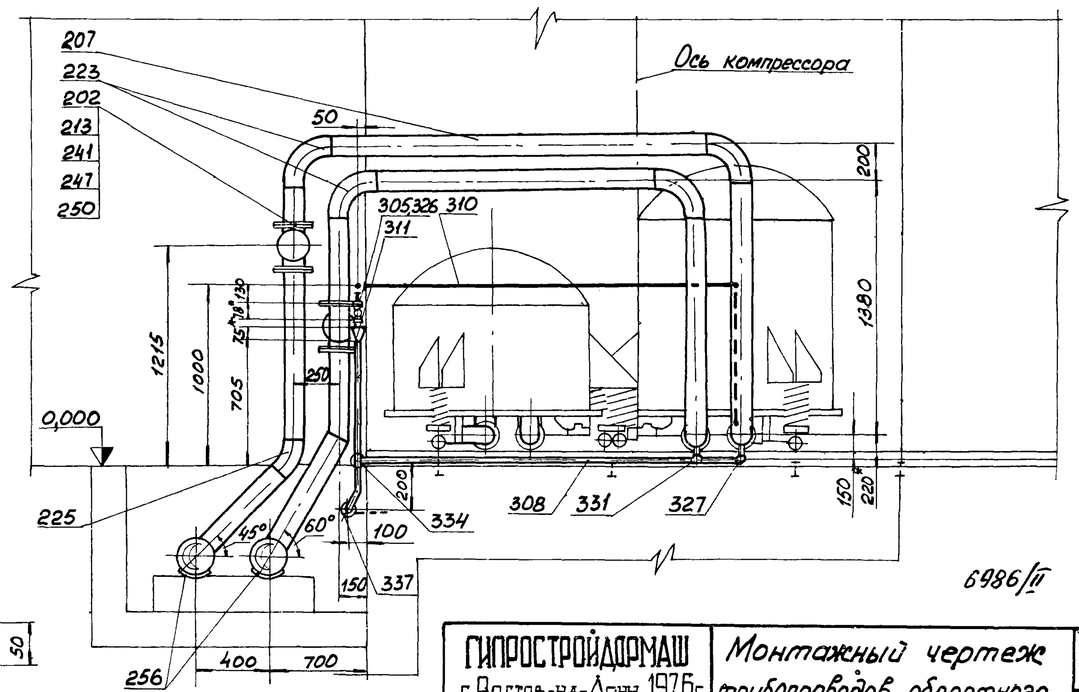

Г–Г Лист ТХ-18
М1:25

Данный чертеж выполнен на листах: ТХ-18, ТХ-19, ТХ-20.

6986/II

23

ГИПРОСТРОЙДОРМАШ г. Ростов-на-Дону 1976г.	Монтажный чертеж трубопроводов оборотного водопровода и дренажа	Типовой проект 904-1-33
КОМПРЕССОРНАЯ СТАНЦИЯ 4К-250А		Альбом II
		Лист ТХ-19

В – В Лист ТХ-18
М1:25

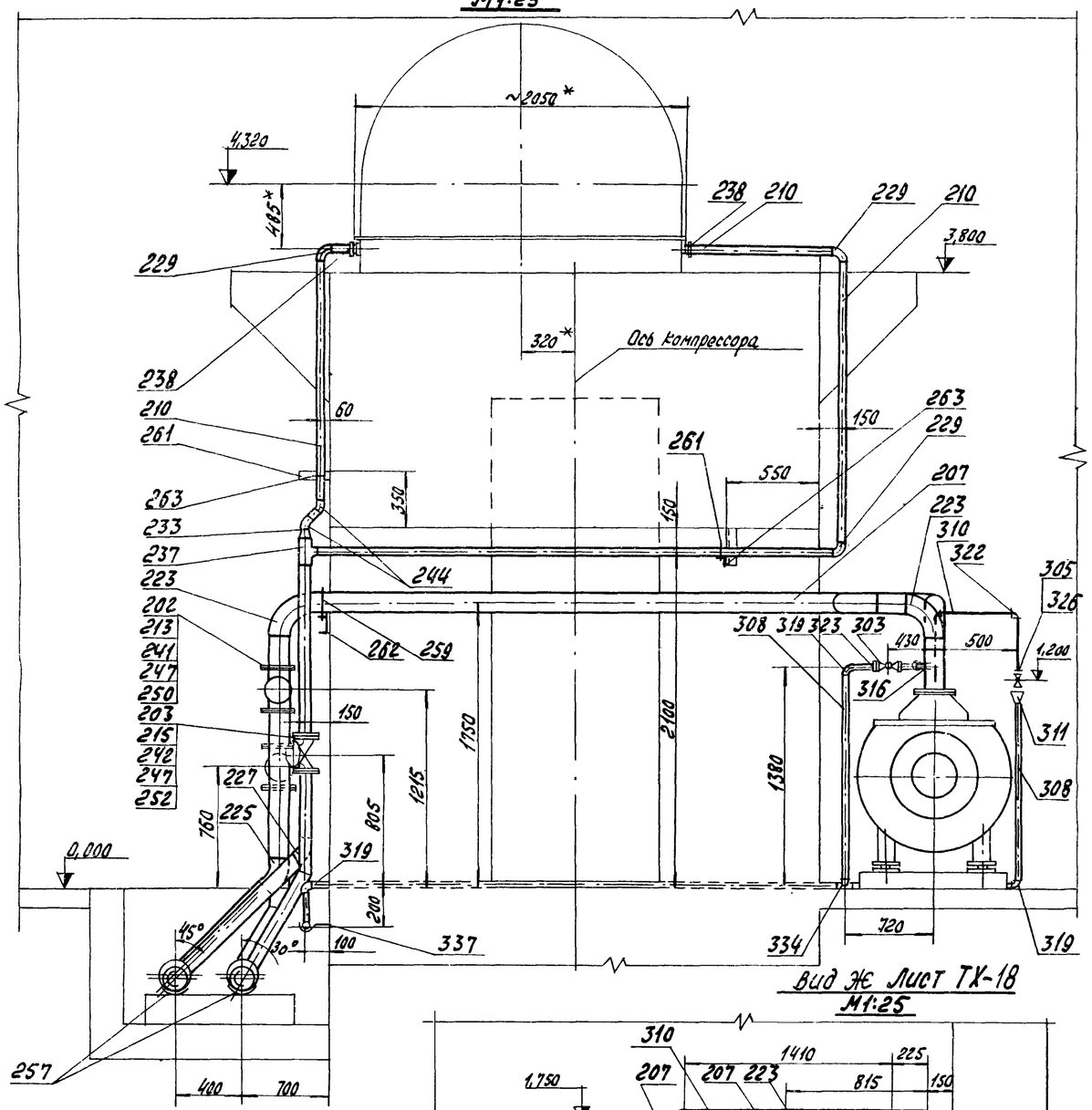

Б – Б Лист ТХ-18
М1:25

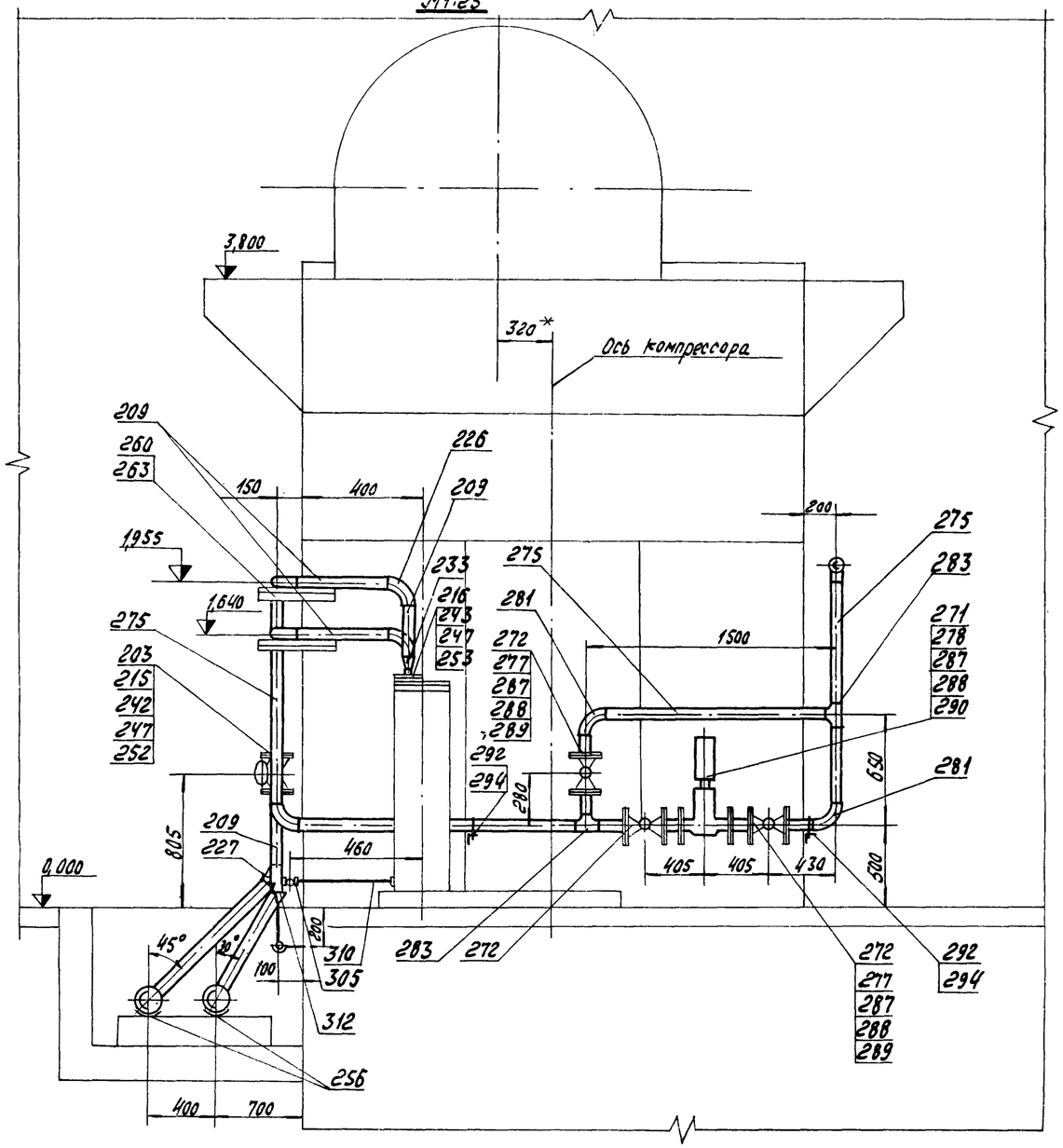

Вид Же Лист ТХ-18
М1:25

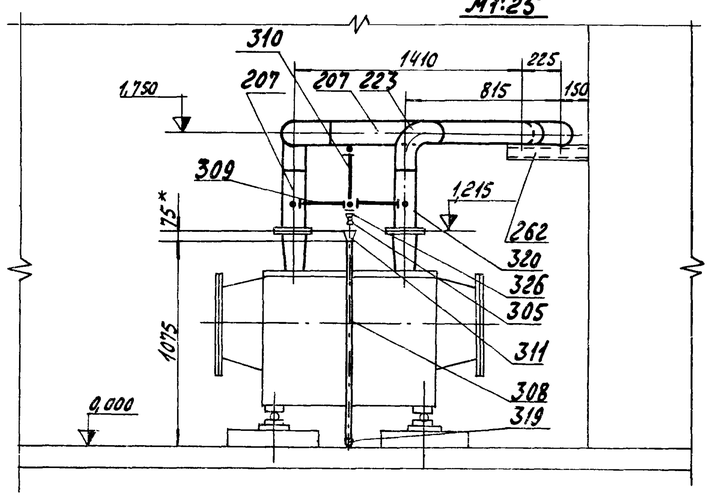

Данный чертеж выполнен на листах: ТХ-18, ТХ-19

6986/II

24

ГИПРОСТРОЙДОРМАШ г. Ростов-на-Дону 1976 г. КОМПРЕССОРНАЯ СТАНЦИЯ 4К-250А	Монтажный чертеж трубопроводов оборотного водопровода и дренажа	Типовой проект 90 4-1-33 Альбом II Лист ТХ-20

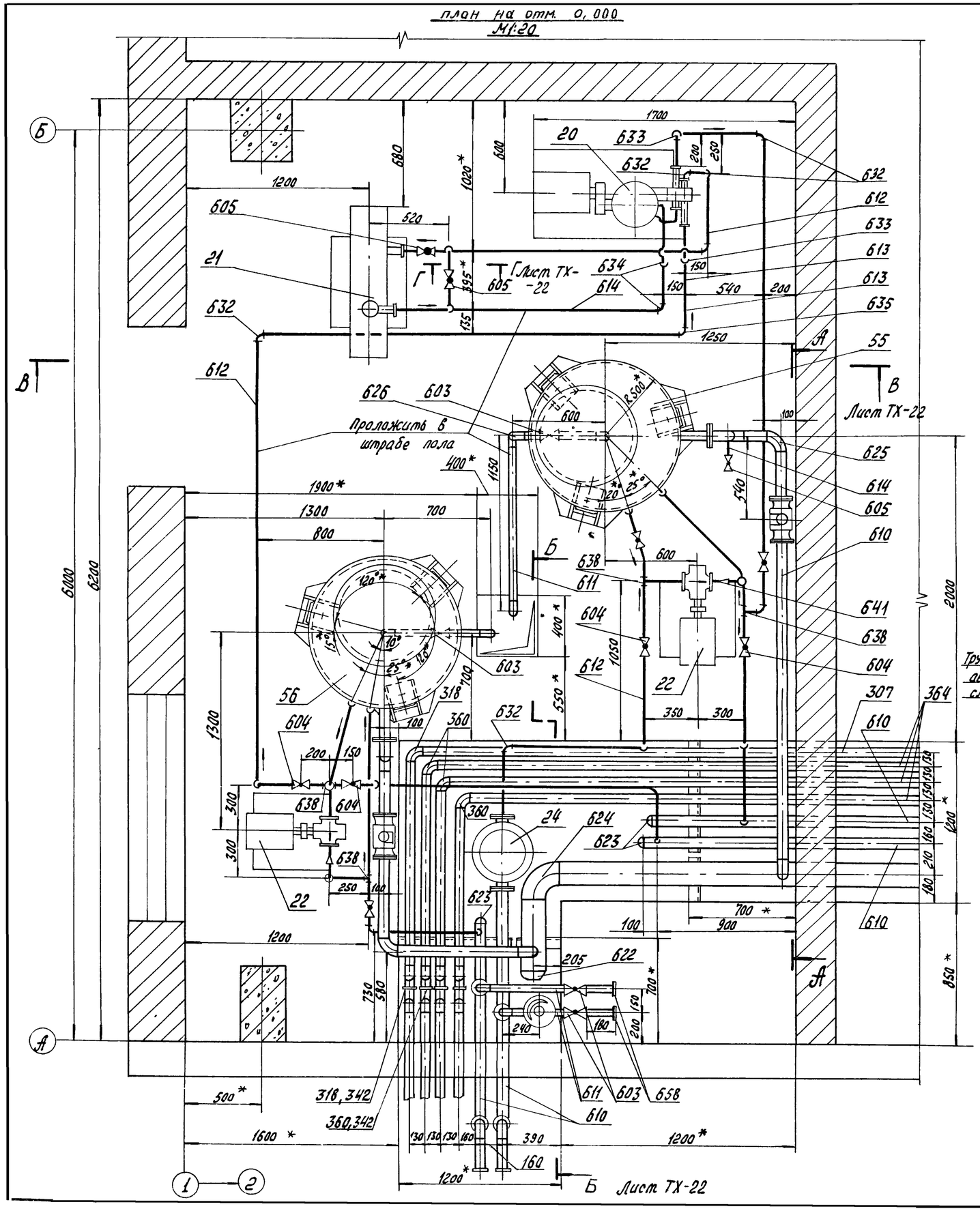

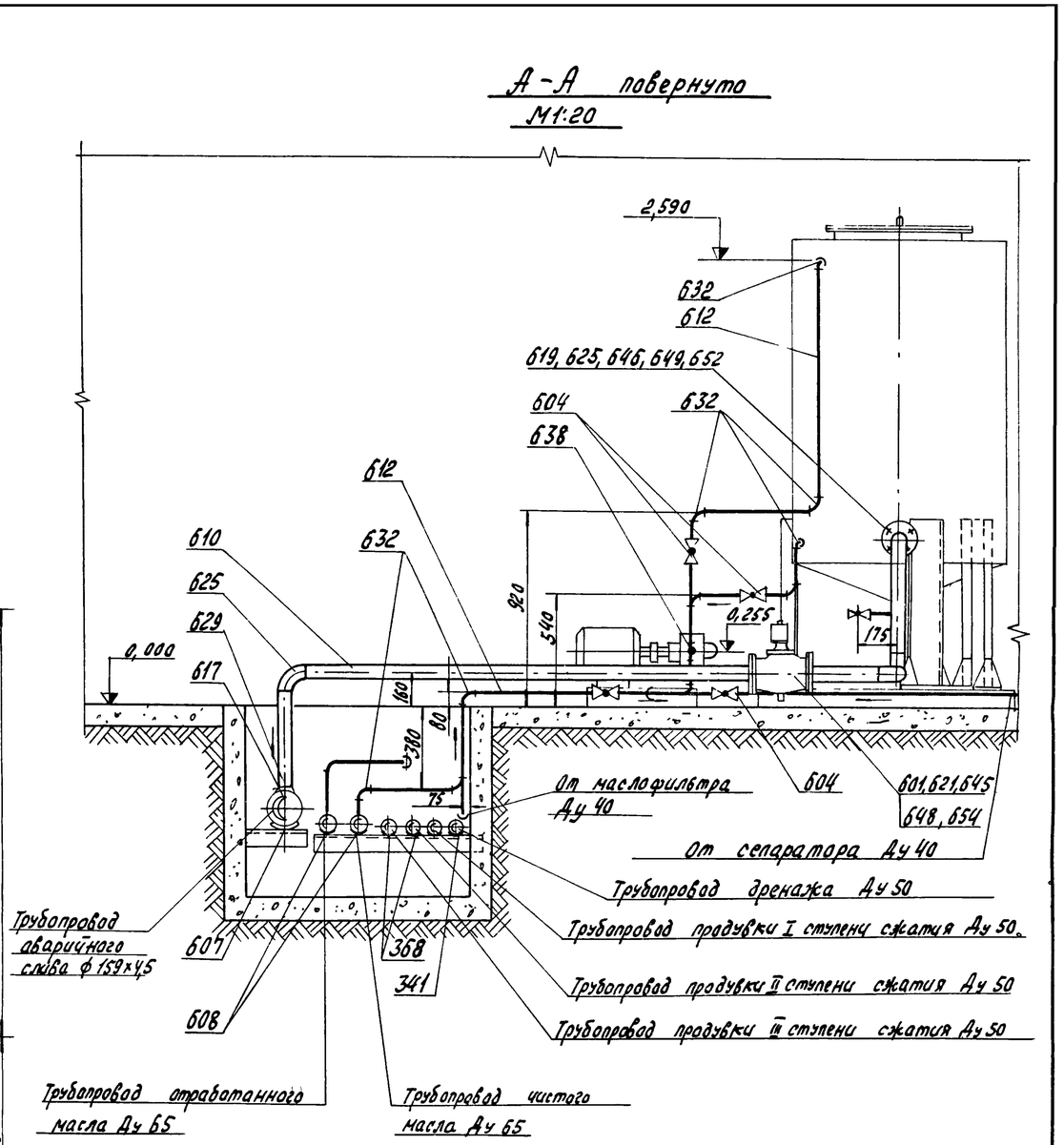

Данный чертеж выполнен на листах ТХ-21, ТХ-22

6986/II

25

ГИПРОСТРОЙДОРМАШ г. Ростов-на-Дону 1976г.	Помещение маслохозяйства	Типовой проект 904-1-33
КОМПРЕССОРНАЯ СТАНЦИЯ 4К-250А		Альбом II
		Лист ТХ-21

Б-Б повернуто лист ТХ-21

М1:20

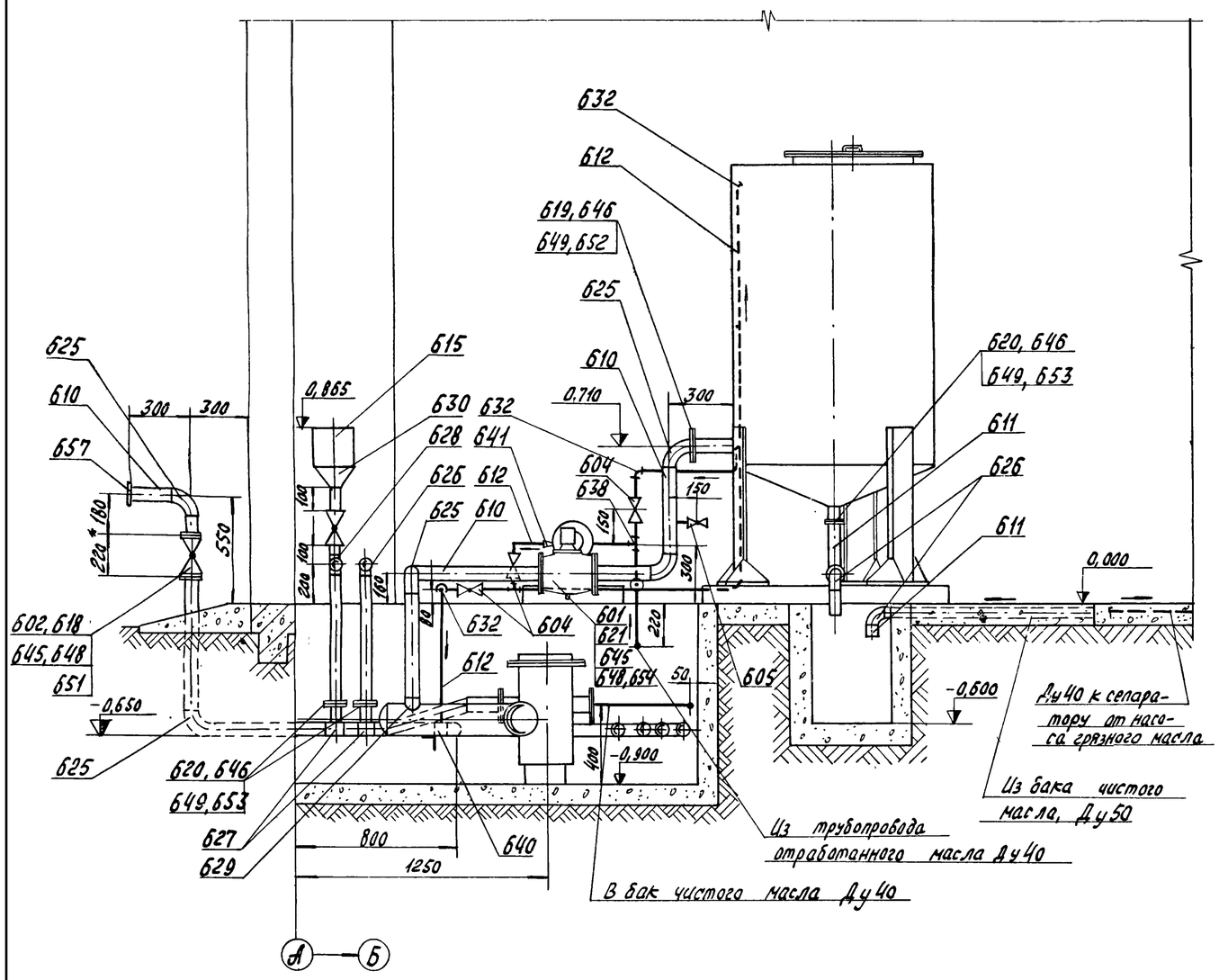

Г-Г Лист ТХ-21

М1:10

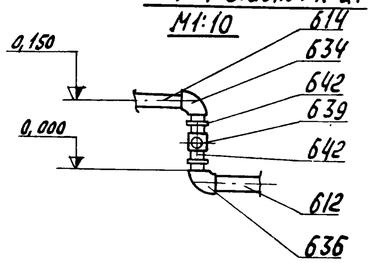

В-В Лист ТХ-21

М1:20

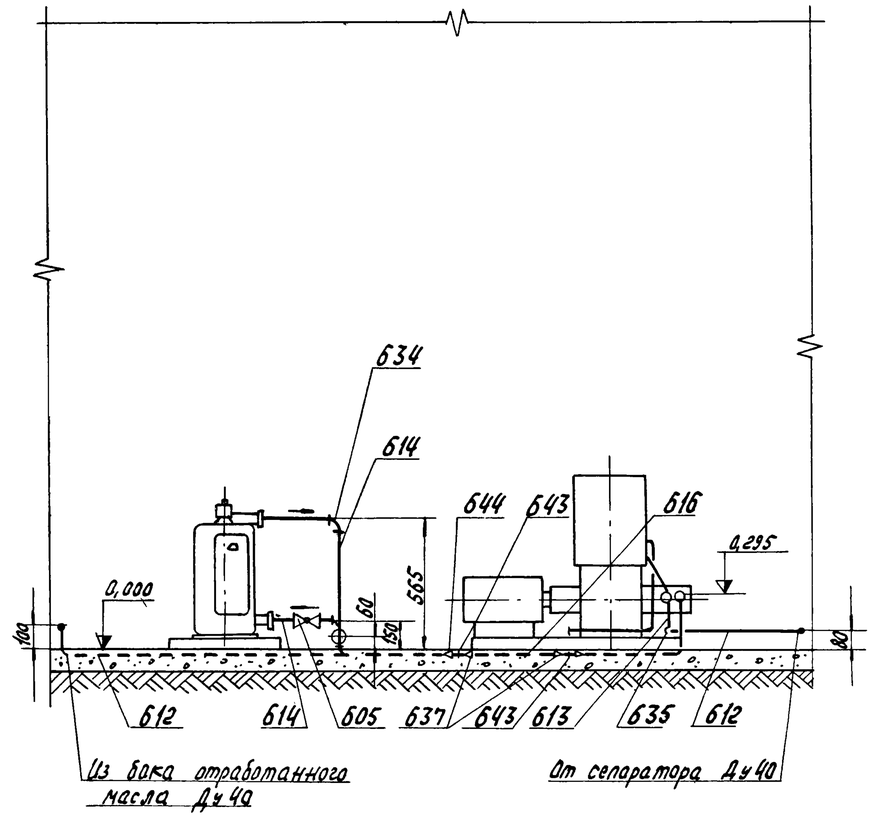

1.* Размер для справок.

2. Маслопроводы, идущие к сепаратору и электроподогревателю, уложить при монтаже в штробе пола.

3. Данный чертеж выполнен на листах ТХ-21, ТХ-22.

6986/II

26

ГИПРОСТРОЙДОРМАШ г. Ростов-на-Дону 1976 г.	Помещение маслохозяйства	Типовой проект 904-1-33
КОМПРЕССОРНАЯ СТАНЦИЯ 4К-250А		Альбом II
		Лист ТХ-22

Поз.	Наименование	Кол. на один комп.	Кол. на станцию	Примечание
	Трубопровод воздуха сжатого			
101	Задвижка 30ч 906 Бр Ду 200	1	4	
102	Клапан обратный Ду 200	1	4	Поставляется с компрессором
103	Труба 530×7 ГОСТ 10704-63* / Ст3пс ГОСТ 10705-63*	–	26	м
104	Труба 219×6 ГОСТ 10704-63* / Ст3пс ГОСТ 10705-63*	25	100	м
	Фланцы ГОСТ 1255-67*			
105	400-10	2	8	
106	200-10	6	24	
	Отводы ГОСТ 17375-72			
107	90° 200 С32	4	16	
108	45° 200 С32	1	4	
109	Переход К 400×200 С16 ГОСТ 17378-72	2	8	
110	Фланец 500-10 ГОСТ 1255-67*	–	2	
	Болты ГОСТ 7798-70*			
111	М24×90.58	–	20	
112	М20×70.58	68	272	
113	Гайка М24 5 ГОСТ 5915-70*	–	20	
115	Гайка М20.5 ГОСТ 5915-70*	68	272	
116	Труба лист Б-ПН-8 ГОСТ 19903-74 / ВСт3сп ГОСТ 14637-69*			
	1472×522	4	16	59,6 кг
117	Заглушка 500С40 ГОСТ 17379-72	–	1	
118	Козырек лист Б-ПН-3 ГОСТ 19903-74 / ВСт3сп ГОСТ 14637-69*	1	4	17,05 кг
119	Седловина Н500×200 С16 ГОСТ 17377-72	1	4	
	Прокладки ГОСТ 15180-70			
	паронит ПОН2 ГОСТ 481-71			
120	А-500-10	–	4	
121	А-400-10	2	8	
122	А-200-10	5	20	
123	Блок двухкатковый БЛДК-370			
	ГОСТ 14097-68	1	4	
124	Опора ОПП-2 / 100×530 ГОСТ 14911-69*	–	4	
125	Опора ОПП-2 / 100×219 ГОСТ 14911-69*	1	4	
126	Подвеска ПМ-219 ГОСТ 16127-70*	1	4	
127	Ребро жесткости			
	полоса 8×50 ГОСТ 103-57* / ВСт3пс5 ГОСТ 535-58*	24	96	1,53 кг
	L = 488			

Поз.	Наименование	Кол. на один комп.	Кол. на станцию	Примечание
	Трубопровод воздуха пусковой			
128	Клапан выпускной Ду 150	1	4	Поставляется с компрессором
129	Труба 159×3,5 ГОСТ 10704-63* / В10 ГОСТ 10705-63*	17	68	м
130	Фланец 200-10 ГОСТ 1255-67*	1	4	
131	150-10	2	8	
132	Отвод 90° 150 С32 ГОСТ 17375-72	5	20	
133	Переход К 200×150 С32 ГОСТ 17378-72	1	4	
134				
135	Болт М20×70 58 ГОСТ 7798-70*	24	96	
136	Гайка М20 5 ГОСТ 5915-70*	24	96	
137	Фланец лист Б-ПН-30 ГОСТ 19903-74 / ВСт3сп ГОСТ 14637-69*	8	32	22.78 кг
	Прокладки ГОСТ 15180-70			
	паронит ПОН2, ГОСТ 481-71			
138	А-200-10	1	4	
139	А-150-10	2	8	
140	Подвеска ПМ-159 ГОСТ 16127-70	1	4	
100	Патрубок	4	16	ТХ-12
	Трубопровод отвода воздуха из камеры за диффузором			
141	Труба 89×4 ГОСТ 8732-70* / В10 ГОСТ 8731-74	14	56	м
142	Фланец 80-10 ГОСТ 1255-67*	1	4	
143	Отвод 90° 80 С50 ГОСТ 17375-72	3	12	
144	Шпилька М16×55 16/35 58 ГОСТ 11765-66*	4	16	
145	Гайка М16.5 ГОСТ 5915-70*	4	16	
146	Прокладка А-80-10 ГОСТ 15180-70	1	4	
147	Опора ОПБ-2/89 ГОСТ 14911-69*	1	4	
148	Уголок 75×75×6 ГОСТ 8509-72 / ВСт3сп ГОСТ 535-58*, L=500	1	4	
	Трубопровод проверки работы обратного клапана и задвижки			
149	Вентиль 15ч8бр Ду32	1	4	Поставляется с компрессором
150	Труба 32 ГОСТ 3262-75	0,25	1	м

Поз.	Наименование	Кол. на един. комп.	Кол. на станцию	Примечание
	Трубопровод воздуха всасываемого			
151	Измерительная диафрагма	1	4	Поставляется с компрессором
152	Заслонка дроссельная Ду600	1	4	Поставляется с компрессором
153	Труба 630×7 ГОСТ 10704-63* / ДСт3сп ГОСТ 10705-63*	5,2	20,8	м
154	Фланец 600-2,5 ГОСТ 1255-67*	2	8	
155	Фланец лист Б-ПН-25 ГОСТ 19903-74 / ВСт3сп ГОСТ 14637-69*	1	4	15,1 кг ТХ-13
156	Фланец лист Б-ПН-25 ГОСТ 19903-74 / ВСт3сп ГОСТ 14637-69*	1	4	22,5 кг ТХ-14
157	Болт М24×80 58 ГОСТ 7798-70*	40	160	
158	Болт М20×80 58 ГОСТ 7798-70*	16	64	
	Гайки ГОСТ 5915-70*			
159	М 24.5	40	160	
160	М 20.5	16	64	
161	М 10.5	6	24	
162	Прокладка А-600-2,5 ГОСТ 15180-70	2	8	
163	Прокладка ф510/ф570 паронит ПОН-2 ГОСТ 481-71	1	4	
165	Лопатка лист Б-ПН-4 ГОСТ 19903-74 / ВСт3сп ГОСТ 14637-69*	1	4	Лист ТХ-14 см. таблицу
166	то же	1	4	то же
167	"	1	4	"
168	"	1	4	"
169	"	1	4	"
170	"	1	4	"
171	Обечайка лист Б-ПН-6 ГОСТ 19903-74 / ВСт3сп ГОСТ 14637-69*	1	4	8.02 кг ТХ-14
172	Патрубок лист Б-ПН-6 ГОСТ 19903-74 / ВСт3сп ГОСТ 14637-69*	1	4	13,3 кг ТХ-14
173	Патрубок лист Б-ПН-6 ГОСТ 19903-74 / ВСт3сп ГОСТ 14637-69*	1	4	40,3 кг ТХ-14
174	Переход лист Б-ПН-6 ГОСТ 19903-74 / ВСт3сп ГОСТ 14637-69*	1	4	19 кг ТХ-14

Спецификация выполнена на листах ТХ-23, ТХ-24, ТХ-25, ТХ-26, ТХ-27.

6986/II

27

ГИПРОСТРОЙДОРМАШ г. Ростов-на-Дону 1976 г. КОМПРЕССОРНАЯ СТАНЦИЯ 4К-250А	Спецификация монтажных материалов трубопроводов	Типовой проект 904-1-33 Альбом II Лист ТХ-23

Поз	Наименование	Кол. на один комп	Кол. на станцию	Примечание
175	Прижимное кольцо			
	Уголок $\frac{90\times56\times6\ ГОСТ\ 8510-72}{ВСт3сп\ ГОСТ\ 535-58^*}$	1	4	14,2 кг
176	Шнур асбестовый ШАОН-20 ГОСТ 1779-72	1	4	м 0,26 кг
177	Блок двухкатковый БЛДК-370			
	ГОСТ 14097-68	1	4	
178	Опора $\frac{ОПП-3}{700\times630}$ ГОСТ 14911-69*	1	4	
179	Прокладка Паронит ПОН-2	8	32	конструкция см поз 137
	ГОСТ 481-71			
	Трубопроводы оборотного водопровода			
201	Задвижка 30ч906бр Ду 200	2	8	
202	Задвижка 30ч6бр Ду 125	6	24	
203	Задвижка 30ч6бр Ду 80	4	16	
204				
	Трубы $\frac{ГОСТ\ 10704-63^*}{ДСт3сп\ ГОСТ\ 10705-63^*}$			
205	426×7	–	15	м
206	219×6	25	112	м
207	133×4	29	116	м
208	159×4.5	6	24	м
	Трубы ГОСТ 3262-75			
209	Труба 80	15	60	м
210	Труба 50	20	80	м
	Фланцы ГОСТ 1255-67*			
212	200-10	4	16	
213	125-10	12	48	
214	100-6	4	16	
215	80-10	8	32	
216	50-6	2	8	
217	Заглушка 200С32 ГОСТ 17379-72	–	2	
218	Заглушка лист $\frac{Б-ПН-14\ ГОСТ\ 19903-74}{ВСт3сп\ ГОСТ\ 14637-69^*}$	2	8	31,1 кг
	Отводы ГОСТ 17375-72			
220	90° 400 С20	–	4	
221	90° 200 С32	1	4	
222	45° 200 С32	2	8	
223	90° 125 С32	16	64	
224	60° 125 С32	1	4	

Поз.	Наименование	Кол. на один комп	Кол. на станцию	Примечание
	Отводы ГОСТ 17375-72			
225	45° 125 С32	3	12	
226	90° 80 С50	6	24	
227	45° 80 С50	2	8	
229	90° 50 С60	6	24	
	Переходы ГОСТ 17378-72			
230	Э400×200 С20	–	1	
231	Э200×150 С32	2	8	
232	К125×100 С32	4	16	
233	К80×50 С50	4	16	
237	Тройник 80×50С40 ГОСТ 17376-72	2	8	
238	Контргайка 50 ГОСТ 8961-75	4	16	
	Болты ГОСТ 7798-70*			
239	М20×70.58	32	128	
240				
241	М16×70.58	96	384	
242	М16×60.58	32	128	
243	М16×50.58	8	32	
244	Отвод 45°50С60 ГОСТ 17375-72	4	16	
	Гайки ГОСТ 5915-70*			
245	М20.5	32	128	
246				
247	М16.5	136	544	
248				
	Прокладки ГОСТ 15180-70			
249	А-200-10	4	16	
250	А-125-10	12	48	
251	А-100-6	4	16	
252	А-80-10	8	32	
253	А-50-6	2	8	
255	Опора $\frac{ОПП-3}{100\times426}$ ГОСТ 14911-69*	–	2	
256	Опора $\frac{ОПП-3}{100\times219}$ ГОСТ 14911-69*	–	2	
257	Опора $\frac{ОПБ-1}{219}$ ГОСТ 14911-69*	2	8	
258	Опора $\frac{ОПБ-1}{159}$ ГОСТ 14911-69*	1	4	
259	Опора $\frac{ОПБ-2}{133}$ ГОСТ 14911-69*	5	20	
260	Опора $\frac{ОПБ-2}{89}$ ГОСТ 14911-69*	2	8	

Поз.	Наименование	Кол. на один комп	Кол. на станцию	Примечание
262	Швеллер $\frac{10\ ГОСТ\ 8240-72}{ВСт3пс5\ ГОСТ\ 535-58^*}$ L=760	2	8	
263	Уголок $\frac{75\times75\times6\ ГОСТ\ 8509-72}{ВСт3сп\ ГОСТ\ 535-58^*}$ L=500	7	28	
	Трубопроводы горячей воды			
271	Вентиль 15к4877бр СВВ Ду65	1	4	
272	Кран 11нб8к Ду65	3	12	
273	Вентиль 15нб8р Ду15	–	1	
274	Труба $\frac{159\times4.5\ ГОСТ\ 10704-63^*}{Д10\ ГОСТ\ 10705-63^*}$	–	45	м
275	Труба $\frac{76\times3\ ГОСТ\ 10704-63^*}{Д10\ ГОСТ\ 10705-63^*}$	8	32	м
276	Труба 15 ГОСТ 3262-75	–	1	м
277	Фланец 65-10 ГОСТ 1255-67*	6	24	
278	Фланец II-65-16 ГОСТ 12831-67*	2	8	
	Отводы ГОСТ 17375-72			
279	90° 150 С40	–	8	
280				
281	90° 65 С60	4	16	
	Тройники ГОСТ 17376-72			
282				
283	65 С60	2	8	
284	80×65 С50	1	4	
285	Седловина Н150×65С32 ГОСТ 17377-72	1	4	
286	Заглушка 150С32 ГОСТ 17379-72	–	1	
287	Болт М16×60.58 ГОСТ 7798-70*	32	128	
288	Гайка М16.5 ГОСТ 5915-70*	32	128	
289	Прокладка А-65-10 ГОСТ 15180-70	6	24	
290	Прокладка Б-65-16 ГОСТ 15180-70	2	8	
291	Подвеска ПМ-159 ГОСТ 16127-70*	–	7	
292	Опора $\frac{ОПБ-2}{76}$ ГОСТ 14911-69*	2	8	
293				
294	Уголок $\frac{75\times75\times6\ ГОСТ\ 8509-72}{ВСт3сп\ ГОСТ\ 535-58^*}$ L=500	2	8	

Спецификация выполнена на листах ТХ-23, ТХ-24 ТХ-25, ТХ-26, ТХ-27.

6986/II

ГИПРОСТРОЙДОРМАШ г. Ростов-на-Дону 1976 г. КОМПРЕССОРНАЯ СТАНЦИЯ 4К-250А	Спецификация монтажных материалов трубопроводов	Типовой проект 904-1-33 Альбом II Лист ТХ-24

Поз	Наименование	Кол. на один комп	Кол. на станцию	Примечание
	Трубопровод дренажа			
301	Вентиль 15ч8бр Ду15	1	4	
302	Кран 11ч6бк Ду50	1	4	
303	Кран 11ч6бк Ду40	3	12	
304	Кран 11ч6бк Ду25	1	4	
305	Кран 10б9бк Ду15	3	12	Поставляется с компрессором
306				
	Трубы ГОСТ 3262-75			
307	Труба 50	–	26	м
308	Труба 40	5	20	м
309	Труба 25	8,5	34	м
310	Труба 15	15	60	м
311	Переход к 80х40 с 40 ГОСТ 17378-72	3	12	
312	Переход к 50х25 С 60 ГОСТ 17378-72	1	4	
313	Труба 20 ГОСТ 3262-75	2	8	м
314	Муфта 25х20 ГОСТ 8957-75	1	4	
	Сгоны ГОСТ 8969-75			
315	Сгон 40	4	16	
316	Сгон 25	2	8	
317	Сгон 20	1	4	
	Угольники ГОСТ 8946-75			
318	Угольник 50	7	28	
319	Угольник 40	6	24	
320	Угольник 25	2	8	
321	Угольник 20	2	8	
322	Угольник 15	8	32	
	Контргайки ГОСТ 8961-75			
323	Контргайка 40	3	12	
324	Контргайка 25	2	8	
325				
326	Контргайка 15	4	16	
327	Угольник 40х25 ГОСТ 8947-75	4	16	
	Колпаки ГОСТ 8962-75			
328	Колпак 50	–	1	
329	Колпак 40	1	4	
330	Сгон 30 ГОСТ 8969-75	3	9	

Поз	Наименование	Кол. на один комп	Кол. на станцию	Примечание
331	Тройник 40х25 ГОСТ 8949-75	3	12	
332	Тройник 50х40 ГОСТ 8949-75	1	4	
	Тройники ГОСТ 8948-75			
333	Тройник 50	1	4	
334	Тройник 40	8	32	
335				
336	Тройник 20	1	4	
	Крючки для труб ТДК зданий и			
	сооружений. Серия 3 904-5 Выпуск 2			
	Лист 9			
337	37кт	6	24	
338	Опора $\frac{ОПБ-2}{48}$ ГОСТ 14911-69*	3	12	
339	Опора $\frac{ОПБ-2}{21,3}$ ГОСТ 14911-69*	2	8	
340	Уголок $\frac{63х63х5\ ГОСТ\ 8509-72}{ВСт3сп\ ГОСТ\ 535-58*}$ L=300	3	12	
341	Опора $\frac{ОПБ-2}{60}$ ГОСТ 14911-69*	–	10	
342	Ниппель 50 ГОСТ 8958-75	–	4	
	Трубопровод продувки			
351	Кран 11ч6бк Ду25	9	36	
352	Конденсатоотводчик 25-16 ГОСТ 12866-67*	3	12	Поставляется с компрессором
353	Труба 25 ГОСТ 3262-75	45	180	м
354	Муфта короткая 25 ГОСТ 8954-75	2	8	
355	Сгон 25 ГОСТ 8969-75	7	28	
356	Угольник 25 ГОСТ 8946-75	4	16	
357	Контргайка 25 ГОСТ 8961-75	6	24	
358	Колпак 25 ГОСТ 8962-75	3	12	
359	Тройник 25 ГОСТ 8948-75	9	36	
360	Угольник 50 ГОСТ 8946-75	12	48	
361	Опора $\frac{ОПБ-2}{33,5}$ ГОСТ 14911-69*	5	20	
362	Уголок $\frac{63х63х5\ ГОСТ\ 8509-72}{ВСт3сп\ ГОСТ\ 535-58*}$ L=500	4	16	
363	Крючок для труб ТДК зданий и соору			
	жений. Серия 3. 904-5. Выпуск 2 Лист 9			
	35кт	16	64	
364	Труба 50 ГОСТ 3262-75	78	312	
365	Тройник 50х25 ГОСТ 8949-75	3	12	
366	Сгон 50 ГОСТ 8969-75	3	9	
367	Колпак 50 ГОСТ 8962-75	3	12	
368	Опора $\frac{ОПБ-2}{60}$ ГОСТ 14911-69*	–	30	

Поз.	Наименование	Кол на один комп	Кол на станцию	Примечание
	Трубопровод масла всасывающего			
401	Клапан А80-25 ГОСТ 19501-74	1	4	Поставляется с компрессором
402	Кран 50-10 ГОСТ 19193-73*	1	4	Поставляется с компрессором
403	Труба $\frac{89х3\ ГОСТ\ 8734-75}{В20\ ГОСТ\ 8733-74}$	10,5	42	м
404	Труба $\frac{57х3\ ГОСТ\ 8732-70*}{В20\ ГОСТ\ 8731-74}$	2,5	10	Поставляется м компрессором
406	Фланец 80-6 ГОСТ 1255-67	2	8	
	Отводы ГОСТ 17375-72			
407	90° 80С40	5	20	
408	90° 50С40	1	4	
410	Болт М16х55 58 ГОСТ 7798-70*	4	16	
411	Гайка М16 5 ГОСТ 5915-70*	4	16	
412	Прокладка А-80-6 ГОСТ 15180-70			
	паронит ПМБ-1,5	1	4	
413	Опора $\frac{ОПБ-2}{89}$ ГОСТ 14911-69*	2	8	
415	Уголок $\frac{75х75х6\ ГОСТ\ 8509-72}{ВСт3сп\ ГОСТ\ 535-58*}$; L=300	3	12	
416	Уголок $\frac{75х75х6\ ГОСТ\ 8509-72}{ВСт3Сп\ ГОСТ\ 535-58*}$, L=700	1	4	
	Трубопровод масла нагнетаемого высокого давления			
417	Задвижка 3кл2-50-16, Ду50; Ру16	2	8	
418	Клапан обратный А50-25 ГОСТ 19501-74	1	4	Поставляется с компрессором
419	Клапан редукционный Ду 50	1	4	Поставляется с компрессором
420	Кран 50-10 ГОСТ 19193-73*	2	8	Поставляется с компрессором
421	Фильтр масляный	2	8	Поставляется с компрессором
422	Труба $\frac{57х3,\ ГОСТ\ 8732-70*}{В20\ ГОСТ\ 8731-74}$	18	72	Поставляется м компрессором
423	Труба $\frac{25х2\ ГОСТ\ 8732-70*}{В20\ ГОСТ\ 8731-74}$	12	48	м

Спецификация выполнена на листах ТХ-23, ТХ-24, ТХ-25, ТХ-26, ТХ-27.

6986/II

ГИПРОСТРОЙДОРМАШ г.Ростов-на-Дону 1976г. КОМПРЕССОРНАЯ СТАНЦИЯ 4К-250А	Спецификация монтажных материалов трубопроводов	Типовой проект 904-1-33 Альбом II Лист ТХ-25

Поз.	Наименование	Кол. на один комп.	Кол. на станцию	Примечание
	Трубы ГОСТ 8734-75* / В20 ГОСТ 8733-74			
424	14×2	0.5	2.0	Поставляется с компрессором
425	10×1.6	3.5	14.0	м
426	Фланец 50-16 ГОСТ 1265-67*	4	16	
	Отводы ГОСТ 17375-72			
427	90° 50 С 60	11	44	
428	45° 50 С 60	1	4	
429	Переход труба 25×2 ГОСТ 8732-70* / В20 ГОСТ 8731-74	0.2	10	м обжать
430	Переход К 80×50 С40 ГОСТ 17378-72	2	8	
431	Болт М16×65.58 ГОСТ 7798-70*	16	64	
432	Гайка М 16.5 ГОСТ 5915-70*	16	64	
433	Прокладка А-50-16 ГОСТ 15180-70	4	16	
436	Опора ОПБ-2/57 ГОСТ 14911-69*	4	16	
437	Уголок 75×75×6 ГОСТ 8509-72 / ВСт3 сп ГОСТ 535-58*; L=300	4	16	
	Трубопровод масла нагнетаемого низкого давления			
438	Клапан предохранительный Ду50	1	4	Поставляется компрессором
	Трубы ГОСТ 8732-70* / В20 ГОСТ 8731-74			
440	57×3	10	40	м
441	45×3	6	24	Поставляется м компрессором
442	Труба 25×2 ГОСТ 8734-75* / В20 ГОСТ 8733-74	7	28	Поставляется с м компрессором
	Отводы ГОСТ 17375-72			
444	90° 50 С 60	4	20	
445	90° 40 С 80	1	4	
446	45° 40 С 80	2	4	
447	Переход К 50×40 С 60 ГОСТ 17378-72	1	4	
448	Переход Лист Б-ПН-3 ГОСТ 19903-74 / ВСт3сп ГОСТ 14637-69*	1	4	0.5 кг
449	Тройник 50 С 60 ГОСТ 17376-72	1	4	
450	Тройник 50×40 С 60 ГОСТ 17376-72	2	8	
451	Опора ОПБ-2/57 ГОСТ 14911-69*	1	4	
452	Уголок 75×75×6 ГОСТ 8509-72 / ВСт3сп ГОСТ 535-58*; L=300	1	4	

Поз	Наименование	Кол. на один комп	Кол. на станцию	Примечание
	Трубопровод масла чистого напорный			
455	Кран 11ч 8бк Ду65	1	4	
456	Труба 16×3 ГОСТ 8732-70* / В20 ГОСТ 8731-74	6	24	м
457	Фланец 65-10 ГОСТ 1255-67*	2	8	
458	Отвод 90° 65 С50 ГОСТ 17375-72	2	8	
459	Переход К 65×100 С50 ГОСТ 17378-72	1	4	
460	Тройник 65 С50 ГОСТ 17376-72	1	4	
461	Отвод 60° 65 С 50 ГОСТ 17375-72	2	8	
462	Болт М16×60.58 ГОСТ 7798-70*	8	32	
463	Гайка М16.5 ГОСТ 5915-70*	8	32	
464	Прокладка А-65-10 ГОСТ 15180-70	2	8	
465	Заглушка 65 С50 ГОСТ 17379-72	–	1	
	Трубопровод масла сливной			
466	Вентиль 15к4 888р СВМ Ду 65	1	4	
467	Вентиль 15к4 22бр Ду65	1	4	
468	Вентиль 15к4 18бр Ду40	1	4	Поставляется компрессором
	Трубы ГОСТ 8732-70* / В20 ГОСТ 8731-74			
469	159×4.5	32	128	м
470	89×3.5	13	52	м
471	57×3	17	68	м
472	45×3	5.5	22	м
473	76×3.5	32	128	м
474	Фланец 80-6 ГОСТ 1255-67*	–	1	
475	Фланец -65-25 ГОСТ 1255-67*	2	8	
476	Фланец 65-16 ГОСТ 1255-67*	2	8	
477	Труба 38×3 ГОСТ 8732-70* / В20 ГОСТ 8731-74	1	4	м
478	Заглушка 150 С40 ГОСТ 17379-72	1	4	
479	Заглушка 80-6 ГОСТ 12836-67*	–	1	
480	Заглушка 80 С 50 ГОСТ 17379-72	1	4	
	Отводы ГОСТ 17375-72			
481	90° 80 С 50	5	20	
482	90° 65 С 50	4	16	
483	90° 50 С 60	12	48	

Поз.	Наименование	Кол. на один комп	Кол. на станцию	Примечание
	Отводы ГОСТ 17375-72			
484	90° 40 С 80	2	8	
485	45° 40 С 80	2	8	
486	60° 65 С 50	2	8	
	Переходы ГОСТ 17378-72			
487	Э 150×80 С 40	–	1	
489	К 65×40 С 50	1	4	
490	К 50×40 С 60	1	4	
	Тройники ГОСТ 17376-72			
492	150 С 40	–	1	
493	80×50 С50	1	4	
494	65 С 60	2	8	
495	50×40 С 60	1	4	
497	Седловина В150×65С32 ГОСТ 17377-72	1	4	
499	Болт М16×70.58 ГОСТ 7798-70*	28	112	
500				
501	Гайка М16.5 ГОСТ 5915-70*	28	112	
	Прокладки ГОСТ 15180-70			
503	А-65-16	2	8	
504	Б-65-40	2	8	
505	А-80-6	–	1	
506	Опора ОПБ-2/159 ГОСТ 14911-69*	–	6	
507	Опора ОПБ-2/75.5 ГОСТ 14911-69*	–	20	
508	Подвеска ПМ-89 ГОСТ 16127-70*	1	4	
509	Подвеска ПМ-57 ГОСТ 16127-70*	1	4	

Спецификация выполнена на листах ТХ-23, ТХ-24, ТХ-25, ТХ-26, ТХ-27.

6986/II

ГИПРОСТРОЙДОРМАШ г. Ростов-на-Дону 1976г.	Спецификация монтажных материалов трубопроводов	Типовой проект 904-1-33
КОМПРЕССОРНАЯ СТАНЦИЯ 4К-250А		Альбом II
		Лист ТХ-26

Поз	Наименование	Кол на один комп	Кол на станцию	Примечание
	Трубопровод паров масла			
511	Труба 57х3 ГОСТ 8732-70* / В20 ГОСТ 8731-74	7	28	м
512	Отвод 90°50 С60 ГОСТ 17375-72	4	16	
513	Отвод 45°50С60 ГОСТ 17375-72	1	4	
514	Переход Лист Б-ПН-3 ГОСТ 19903-74 / ВСт3сп ГОСТ 14637-69	1	4	0,2кг
515	Седловина В150х50С40 ГОСТ 17377-72	1	4	
	Трубопроводы маслохозяйства			
601	Вентиль 15кч888рСВМ Ду65	–	2	
602	Кран 11ч8бк Ду65	–	2	
	Краны 11ч6бк			
603	Ду50	–	4	
604	Ду40	–	10	
605	Ду25	–	4	
	Опоры ГОСТ 14911-69*			
607	ОПБ-1 / 159	–	2	
608	ОПБ-1 / 75 5	–	4	
	Трубы ГОСТ 3262-75			
610	Труба 65	–	11,4	м
611	Труба 50		2,6	м
612	Труба 40		25	м
613	Труба 32		1,5	м
614	Труба 25		3,9	м
615	Труба 219х6 ГОСТ 10704-63* / ДСт3сп ГОСТ 10705-63*		0,2	м
616	Труба 80 ГОСТ 3262-75	–	0,5	м
617	Труба 159х4,5 ГОСТ 10704-63* / ДСт3 сп ГОСТ 10705-63*		30	м
	Фланцы ГОСТ 1255-67*			
618	65-10	–	4	
619	65-2.5	–	2	
620	50-2.5	–	4	
621	Фланец 65-16 ГОСТ 12822-67*	–	4	

Поз.	Наименование	Кол на один комп	Кол на станцию	Примечание
622	Заглушка 150С32 ГОСТ 17379-72	–	1	
623	Заглушка 65С60 ГОСТ 17379-72	–	3	
	Отводы ГОСТ 17375-72			
624	90°150 С32	–	1	
625	90°65 С 60	–	12	
626	90°50 С60	–	9	
	Тройники ГОСТ 17376-72			
627	65х50 С60	–	2	
628	50 С60	–	1	
629	Седловина В150х65С32 ГОСТ 17377-72	–	2	
630	Переход К200х50С32 ГОСТ 17378-72	–	1	
	Угольники ГОСТ 8946-75			
632	Угольник 40	–	34	
633	Угольник 32	–	3	
634	Угольник 25	–	7	
	Угольники ГОСТ 8947-75			
635	40х32	–	2	
636	40х25	–	1	
637	Муфта 80х50 ГОСТ 8957-75	–	2	
638	Тройник 40 ГОСТ 8948-75	–	6	
639	Тройник 25 ГОСТ 8948-75	–	2	
640	Тройник 65х40 ГОСТ 8949-75	–	3	
641	Муфта 40х32 ГОСТ 8957-75	–	2	
642	Ниппель 25 ГОСТ 8958-75	–	4	
643	Ниппель 50 ГОСТ 8958-75	–	2	
644	Муфта 50х25 ГОСТ 8957-75	–	2	
	Болты ГОСТ 7798-70*			
645	М16х65.58	–	32	
646	М12х50.58	–	16	
	Гайки ГОСТ 5915-70*			
648	М16 5	–	32	
649	М12.5	–	16	

Поз	Наименование	Кол. на один комп	Кол. на станцию	Примечание
	Прокладки ГОСТ 15180-70			
651	А-65-10	–	4	
652	А-65-2.5	–	2	
653	А-50-2.5	–	2	
654	Б-65-16	–	4	
657	Головка соединительная ГЦ-70 ГОСТ 2217-66*	–	4	
658	Головка соединительная ГЦ-50 ГОСТ 2217-66*	–	2	
	Закладные элементы для установки приборов автоматики			
700	Бобышка БМ20х1.5-50 ТК4-225-71	8	32	
701	Бобышка БМ27х2-50 ТК4-225-71	–	2	
702	Бобышка Б45° М27х2 ТК4-226-69	–	1	
703	Пробка П-М20х1.5 ТК4-229-69	8	32	
704	Пробка П-М27х2 ТК4-229-69	–	3	
705				
706	Прокладка А-15-6 ГОСТ 15180-70	8	32	
707	Прокладка А-20-6 ГОСТ 15180-70	–	3	
708	Труба 15 ГОСТ 3262-75 по ЗК4-47-70 L=100	–	1	
709	Труба 20 ГОСТ 3262-75 по ЗК4-48-70 L=50	2	8	
	Колпачок-заглушка ТУ36.1144-70			
710	К3-1/2"	–	1	
711	К3-3/4"	2	8	

Спецификация выполнена на листах ТХ-23, ТХ-24, ТХ-25, ТХ-26, ТХ-27.

6986/II (31)

ГИПРОСТРОЙДОРМАШ г. Ростов-на-Дону 1976г.	Спецификация монтажных материалов трубопроводов	Типовой проект 904-1-33
КОМПРЕССОРНАЯ СТАНЦИЯ 4К-250А		Альбом II
		Лист ТХ-27

№ позиции по спецификации	Наименование изолируемых объектов	Количество	Размеры: Наружный диаметр или сечение, мм	Размеры: Длина или высота, м	Размеры: Изолируемая поверхность, м²	Местонахождение	Температура: Теплоносителя, °С	Температура: Окружающей среды, °С	Конструкция изоляции и объем на один объект: Основной изоляционный слой: Наименование	Основной изоляционный слой: Толщина, мм	Основной изоляционный слой: Наружная поверхность, м²	Основной изоляционный слой: Объем, м³	Защитное покрытие: Наименование	Защитное покрытие: Толщина, мм	Защитное покрытие: Наружная поверхность, м²	Отделка: Наименование	Отделка: Поверхность, м²	Общий объем изоляции, м³	Типовые детали изоляции по альбомам серии 4.400-5	Примечание
153	Трубопровод всасываемого воздуха	4	630	3.42	6.77	Компрессорная	-40÷+40	16	Мат в рулоне технический МРТ-50 ГОСТ 10499-67	80	8.48	0,98	Лакостеклоткань S=0,2мм ТУ36-929-67 ммсс - СССР по пергамину S=2мм П-350 ГОСТ 2697-75	2,2	8.51	Окраска эмалью ХВ-124 ГОСТ 10144-74 на грунту ФЛ-03К ГОСТ 9109-59	8,57	3.92	Выпуск 1, листы 35, 95, 148	
171	То же. Обечайка	4	1720	0.146	0.25	То же	То же	16	То же	60	0,275	0,027	То же	2,2	0,305	То же	0,305	0,108	То же	
172	То же. Патрубок	4	508	0,268	0,42	"	"	16	"	60	0,527	0,031	"	2.2	0,53	"	0,53	0,124	"	
173	То же. Патрубок	4	508	0,811	1.3	"	"	16	"	60	1,6	0,24	"	2,2	1.61	"	1,61	0,96	"	
174	То же. Переход	4	—	0,332	0,58	"	"	16	"	60	0,69	0,065	"	2.2	0,7	"	0,7	0,26	"	
104	Воздухопровод от компрессора до концевого холодильника	4	219	8	5,52	"	"	16	"	60	8.48	0,678	"	2,2	8,64	"	8,64	2.71	Выпуск 1, листы 33, 95, 145	
107	Отвод	4	219	—	0,324	"	"	16	"	40	0,443	0,024	"	2,2	0,445	"	0,445	0,096	Выпуск 1, листы 121, 125, 162	
109	Переход	4	—	0,14	0,142	"	"	16	"	60	0,23	0,028	"	2.2	0,234	"	0,234	0,112	Выпуск 1, листы 35, 95, 146	
152	Заслонка дроссельная Ду 600	4	755	0,105		"	"	16	Съемные полуфутляры из металлических листов заполненные матами в рулонах техническими МРТ-50 ГОСТ 10499-67	40	2,18	0,368	—	—	—	Окраска масляной краской за 2 раза	2,18	1,47	Выпуск 2, листы 39, 43	
7	Воздухоохладитель концевой	4	—	—	3,56	"	90	16	Мат в рулоне технический МРТ-50 ГОСТ 10499-67. Грунтовка лаком БТ577 ГОСТ 5631-70*	80	4.27	0,548	Асбоцементная штукатурка Оклейка х/б тканью	15	4,68	То же	4.68	2,19	Выпуск 3, лист 36	
104	Воздухопровод сжатого воздуха от концевого холодильника до стены	4	219	9	6,21	"	40	16	Мат в рулоне технический МРТ-50 ГОСТ 10499-67.	60	9,54	0,76	Лакостеклоткань S=0,2мм ТУ36-929-67 ммсс- СССР по пергамину S=2мм П-350 ГОСТ 2697-75	2,2	9,72	Окраска эмалью ХВ-124 ГОСТ 10144-74 по грунту ФЛ-03К ГОСТ 9109-59	9,72	3,04	Выпуск 1, листы 33, 95, 145	
107	Отвод	8	219	—	0,324	"	40	16	То же	40	0,443	0,024	То же	2,2	0,445	То же	0,445	0,192	Выпуск 1, листы 121, 125, 162	
105	Фланцевое соединение у концевого холодильника	8	400	—	—	"	140	16	Съемные полуфутляры из металлических листов, заполненные матами в рулонах техническими МРТ-50 ГОСТ 10499-67	40	1,48	0,076	—	—	—	Окраска, масляной краской за 2 раза	1,48	0,613	Выпуск 2, листы 39, 43	
101	Задвижка Ду 200	4	—	—	—	"	40	16	То же	40	1,12	0,063	—	—	—	То же	1,12	0,252	Выпуск 2, листы 21, 30	
102	Клапан обратный Ду 200	4	—	—	—	"	40	16	"	40	1,12	0,063	—	—	—		1.12	0,252	То же	
129	Пусковой трубопровод до стены здания	4	159	12	6	"	40	16	Мат в рулоне технический МРТ-50 ГОСТ 10499-67.	40	9	0,48	Лакостеклоткань S=0,2мм ТУ36-929-67 ммсс - СССР по пергамину S=2мм П-350 ГОСТ 2697-75	2.2	9,12	Окраска эмалью ХВ-124 ГОСТ 10144-74 по грунту ФЛ-03К ГОСТ 9109-59	9,12	1.92	Выпуск 1 листы 33, 95, 145	
132	Отвод	8	159	—	0,176	"	40	16	То же	40	0,265	0,014	То же	2.2	0,268	То же	0,268	0,112	Выпуск 1, листы 121, 125, 161	
128	Клапан выпускной Ду150	4	—	—	—	"	40	16	Съемные полуфутляры из металлических листов, заполненные матами в рулонах техническими МРТ-50 ГОСТ 10499-67	40	0.9	0,448	—	—	—	Окраска, масляной краской за 2 раза	0,9	1.792	Выпуск 2, листы 21.30	

Данная ведомость выполнена на листах ТХ-28, ТХ-29

6986/II (32)

ГИПРОСТРОЙДОРМАШ г. Ростов-на-Дону 1976г.	Техномонтажная ведомость на изоляционные работы	Типовой проект 904-1-33
КОМПРЕССОРНАЯ СТАНЦИЯ 4К-250А		Альбом II
		Лист ТХ-28

№ позиции по спецификации	Наименование изолируемых объектов	Количество	Размеры: Наружный диаметр или сечение, мм	Размеры: Длина или высота, м	Размеры: Изолируемая поверхность, м²	Местонахождение	Температура: Теплоносителя °С	Температура: Окружающей среды, °С	Конструкция изоляции и объем на один объект: Основной изоляционный слой: Наименование	Основной изоляционный слой: Толщина, мм	Основной изоляционный слой: Наружная поверхность, м²	Основной изоляционный слой: Объем, м³	Защитное покрытие: Наименование	Защитное покрытие: Толщина, мм	Защитное покрытие: Наружная поверхность, м²	Отделка: Наименование	Отделка: Поверхность, м²	Общий объем изоляции	Типовые детали изоляции по альбомам серии 4.400-5	Примечание
141	Трубопровод отвода воздуха от уплотнений	4	89	9,3	2,6	Компрессорная	80	16	Шнур асбестовый теплостойкий - ШАТ2 ГОСТ 1779-72	40	4,92	0,148	Лакастеклоткань S=0,2мм ТУ36-929-67 ммпс-СССР по пергамину S=2мм П=350 ГОСТ 2697-75	2,2	5,02	Окраска эмалью ХВ-124 ГОСТ 10144-74 по грунту ФЛ-03-К ГОСТ 9109-59	5,02	0,592	Выпуск 1, листы 30, 59, 144	
274	Трубопровод горячей воды	1	159	41	20,5	То же	80	16	Мат в рулоне технический МРТ-50 ГОСТ 10499-67	40	30,72	1,62	То же	2,2	31,2	То же	31,2	1,62	Выпуск 1, листы 38, 95, 145	
275		4	76	10,5	2,52				Полосы из стекловолокна		5,14	0,252			5,27		5,27	1,008	Выпуск 1, листы 32, 94, 143	
279	Отвод	8	159	—	1,76	"	80	16	Мат в рулоне технический МРТ-50 ГОСТ 10499-67	40	2,65	0,141	"	2,2	2,68	"	2,68	1,128	Выпуск 1, листы 125, 162	
281	Отвод	16	76	—	0,52	"	80	16	То же	40	1,08	0,051	"	2,2	1,1	"	1,1	0,816	То же	
5	Воздухоохладитель промежуточный	4	2200	2,6	17,94	"	90	16	Мат в рулоне технический МРТ-50 ГОСТ 10499-67. Грунтовка лаком БТ 577 ГОСТ 5631-70*	60	18,77	1,79	Асбоцементная штукатурка. Оклейка эластичатобумажной тканью	15	19,16	Окраска масляной краской за 2 раза	19,16	7,16	Выпуск 3, лист 36	
6	Воздухоохладитель промежуточный	4	2200	1,5	10,8	"	90	16	То же	60	10,92	1,05	То же	15	11,07	То же	11,07	4,2	То же	
	Перепускные патрубки между компрессором и воздухоохладителем промежуточным	4	N1	1,1	2,2	"	135	16	"	60	2,7	0,26	"	15	2,86	"	2,86	1,04	"	
		4	N2		2,21						2,78	0,265			2,09		2,09	1,06		
		4	N3	1,7	3,1						4	0,38			4,22		4,22	1,52		
		4	N4																	
271	Вентиль Ду 65	4	—	—	—	"	80	16	Съемные полуфутляры из металлических листов, заполненные матами в рулонах техническими МРТ-50 ГОСТ 10499-67	40	0,58	0,026	—	—	—	Окраска масляной краской за 2 раза	0,58	0,104	Выпуск 2, листы 21, 30	
272	Кран Ду 65	12	—	—	—	"	80	16	То же	40	0,58	0,026	—	—	—	То же	0,58	0,312	То же	

Данная ведомость выполнена на листах ТХ-28, ТХ-29

6986/II (33)

ГИПРОСТРОЙДОРМАШ г. Ростов-на-Дону 1976 г. КОМПРЕССОРНАЯ СТАНЦИЯ 4К-250А	Технологическая ведомость на изоляционные работы	Типовой проект 904-1-33 Альбом II Лист ТХ-29

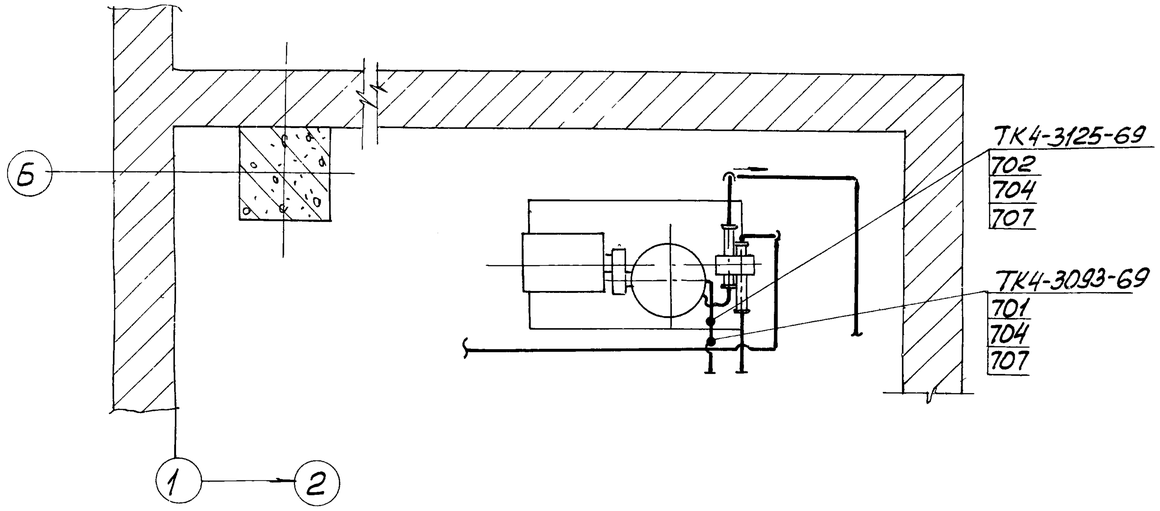

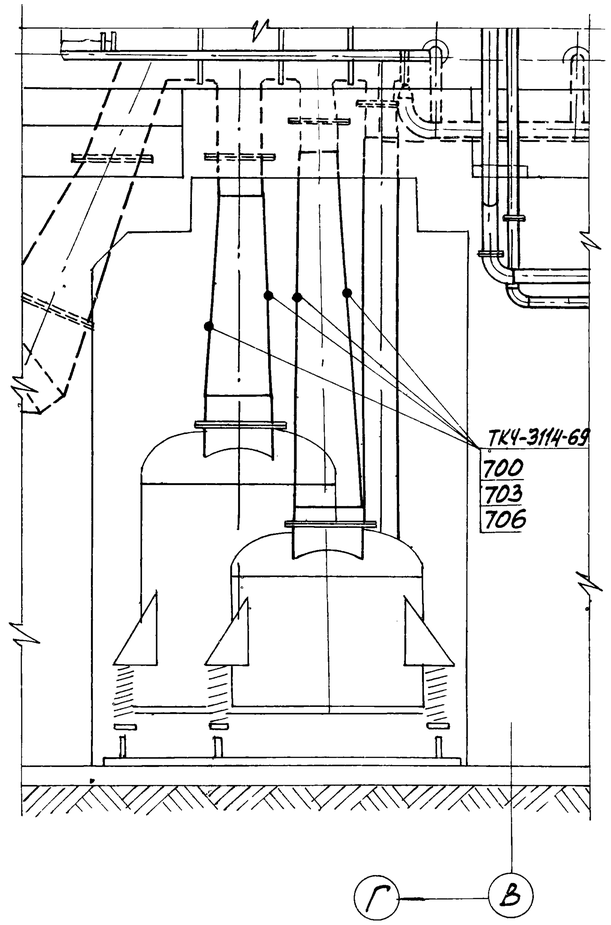

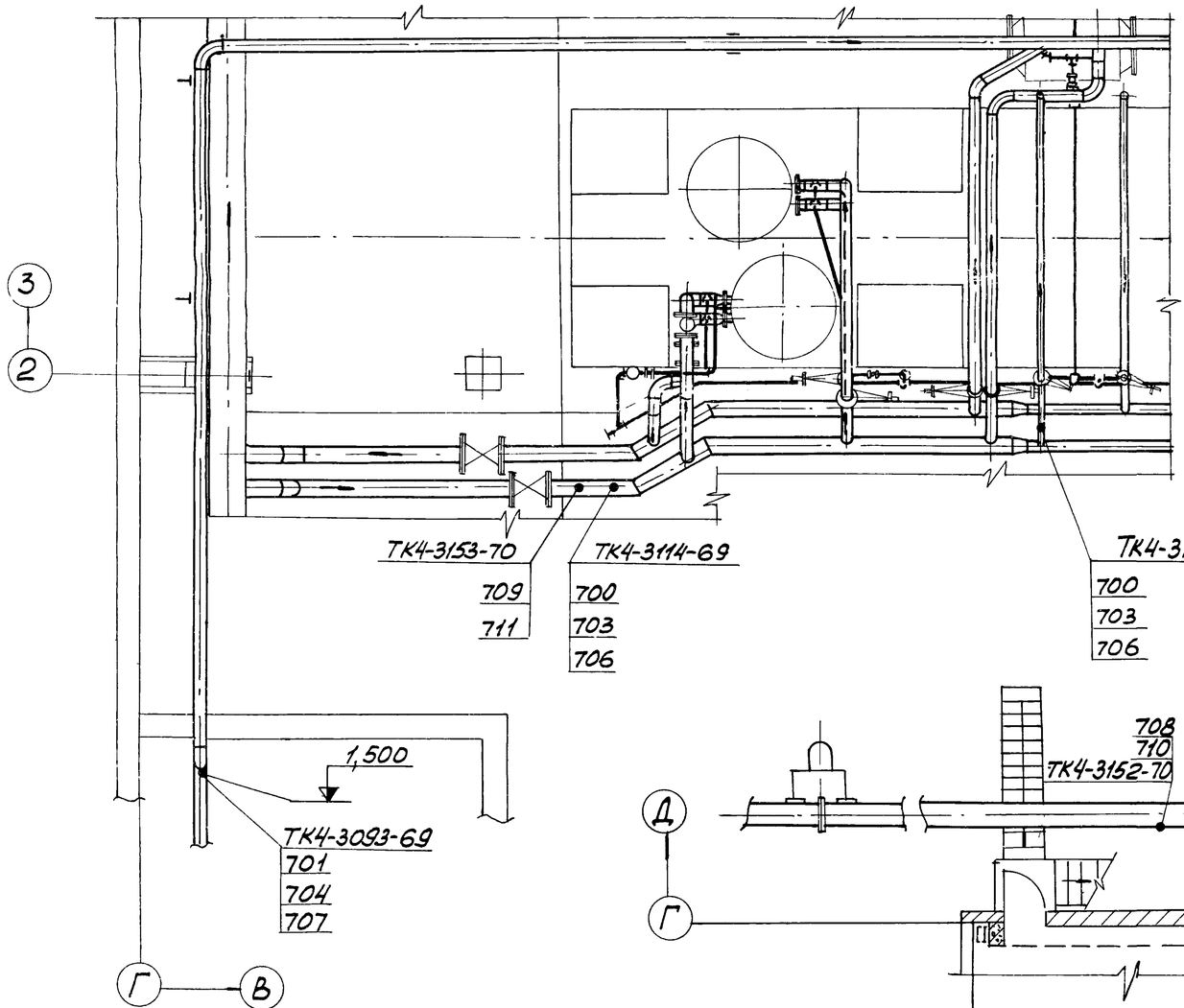

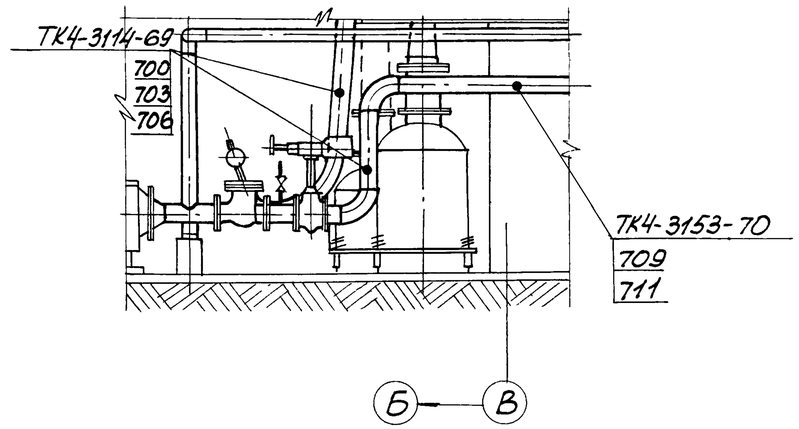

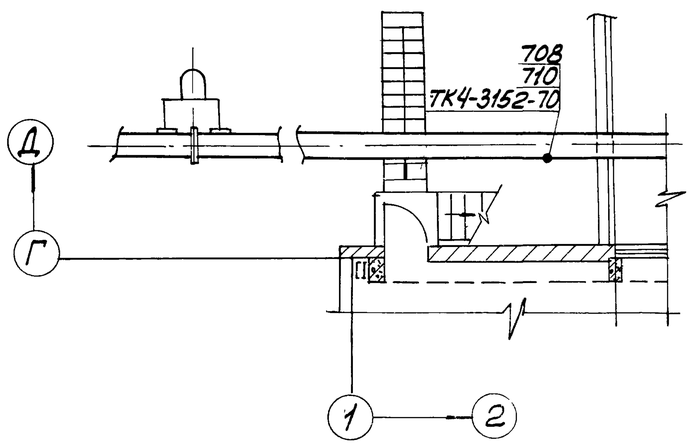

6986/II

34

ГИПРОСТРОЙДОРМАШ г. Ростов-на-Дону 1976г	Размещение отборных устройств КИП на технологическом оборудовании	Типовой проект 904-1-33
КОМПРЕССОРНАЯ СТАНЦИЯ 4К-250А		Альбом II
		Лист ТХ-30