ТИПОВОЙ ПРОЕКТ
902-2-268

# АЭРОТЕНКИ-СМЕСИТЕЛИ ТРЕХКОРИДОРНЫЕ С РАЗМЕРАМИ КОРИДОРА 6×5×42 м ИЗ СБОРНОГО ЖЕЛЕЗОБЕТОНА

## СОСТАВ ПРОЕКТА

| | |
|---|---|
| Альбом I | Архитектурно-строительные чертежи двухсекционного аэротенка-смесителя |
| Альбом II | Архитектурно-строительные чертежи трехсекционного аэротенка-смесителя |
| Альбом III | Архитектурно-строительные чертежи четырехсекционного аэротенка-смесителя |
| Альбом IV | Узлы и детали, монолитные участки стен камеры распределения ила |
| Альбом V | Сборные железобетонные элементы |
| Альбом VI | Металлические конструкции |
| Альбом VII | Технологическая и сантехническая части |
| Альбом VIII | Нестандартизированное оборудование |
| Альбом IX | Электротехническая часть |
| Альбом X | Сметы |
| Альбом XI | Заказные спецификации |

Примененные типовые конструкции
Серия 3901-8 выпуск 6 - Щитовые затворы 600×900
выпуск 5 - Щитовые затворы 450×600

## АЛЬБОМ VIII

14106-08
ЦЕНА 0-90

Разработан
институтом Союзводоканалпроект
при участии ЦНИИпромзданий

Утвержден Главпромстройпроектом
Госстроя СССР протокол от 9 декабря 1975 г.
Введен в действие
в/о Союзводоканалниипроект
с 5 ноября 1976 г
приказ № 265 от 26 октября 1976 г

ЦЕНТРАЛЬНЫЙ ИНСТИТУТ ТИПОВОГО ПРОЕКТИРОВАНИЯ
ГОССТРОЯ СССР

Москва, А-445 Смольная ул 22

Сдано в печать 1976 года

Заказ № 10746 Тираж 800 экз

# СОДЕРЖАНИЕ АЛЬБОМА


| Наименование | Обозначение | № стр. |
|---|---|---|
| Содержание альбома | | 1 |
| Спецификации | | 2÷4 |
| Затвор-водослив 450×350 Сборочный чертеж | ТМ31.01.00.00 СБ | 5 |
| Рама. Сборочный чертеж | ТМ31.01.01.00 СБ | 6 |
| Щит. Сборочный чертеж | ТМ31.01.02.00 СБ | 6 |
| Маховик. Сборочный чертеж | ТМ31.01.03.00 СБ | 7 |
| Гайка подъемная | ТМ31.01.00.01 | 7 |
| Фланец верхний | ТМ31.01.00.02 | 7 |
| Фланец нижний | ТМ31.01.00.03 | 7 |
| Винт | ТМ31.01.00.04 | 8 |
| Винт | ТМ31.01.00.04-01 | 8 |
| Линейка | ТМ31.01.00.05 | 8 |
| Стрелка | ТМ31.01.00.06 | 8 |
| Уголок | ТМ31.01.00.07 | 8 |
| Затвор щитовой 300×250 Сборочный чертеж | ТМ31.02.00.00 СБ | 9 |
| Рама. Сборочный чертеж | ТМ31.02.01.00 СБ | 10 |
| Щит Сборочный чертеж | ТМ31.02.02.00 СБ | 10 |
| Ушко | ТМ31.02.02.01 | 10 |
| Брызгалка центробежная ф19 Сборочный чертеж | ТМ31.03.00.00 СБ | 11 |
| Сопло | ТМ31.03.00.01 | 11 |
| Корпус | ТМ31.03.00.02 | 11 |
| Камера распределения или №1 Чаша распределительная Сборочный чертеж | ТМ31.04.00.00 СБ | 12 |
| Камера распределения или №2 Чаша распределительная Сборочный чертеж | ТМ31.05.00.00 СБ | 13 |

| Формат | Зона | Поз. | Обозначение | Наименование | Кол. | Примечание |
|---|---|---|---|---|---|---|
| | | | | Документация | | |
| 12 | | | ТМ31 01. 01 00 СБ | Сборочный чертеж | | |
| | | | | Материалы | | |
| | | 1 | | Уголок Б-50х50х5 ГОСТ 8509-72 / Ст.3 ГОСТ 535-58 | 1.2 | кг |
| | | 2 | | Уголок Б-50х50х5 ГОСТ 8509-72 / Ст.3 ГОСТ 535-58 | 4.22 | кг |
| | | 3 | | Уголок Б-50х50х5 ГОСТ 8509-72 / Ст.3 ГОСТ 535-58 | 13.9 | кг |
| | | 4 | | Уголок Б-45х28х4 ГОСТ 8510-72 / Ст.3 ГОСТ 535-58 | 5.6 | кг |
| | | 5 | | Полоса 5х50 ГОСТ 103-57 / Ст 3 ГОСТ 535-58 | 1.8 | кг |
| | | 6 | | Полоса 5х50 ГОСТ 103-57 / Ст.3 ГОСТ 535-58 | 1.14 | кг |

| Изм. | Лист | N докум. | Подп. | Дата | ТМ 31.01.01.00 | | | |
|---|---|---|---|---|---|---|---|---|
| Разраб. | | Волков | | | Рама | Лит. | Лист. | Листов 1 |
| Провер. | | Бортник | | | | СОЮЗВОДОКАНАЛПРОЕКТ г. Москва | | |
| Рук. гр. | | Годзишевская | | | | | | |
| Гл. инж. пр. | | Блоков | | | | | | |
| Нач. отд. | | Авдеев | | | | | | |

Формат 11

| Формат | Зона | Поз. | Обозначение | Наименование | Кол. | Примечание |
|---|---|---|---|---|---|---|
| | | | | Документация | | |
| 12 | | | ТМ 31.01. 02. 00 СБ | Сборочный чертеж | | |
| | | | | Детали | | |
| 11 | | 1 | ТМ 31. 02.02. 01 | Ушко | 2 | |
| 54 | | 2 | ТМ 31. 01. 02.01 | Щит | | |
| | | | | Лист 5 ГОСТ 19903-74 / Ст.3 ГОСТ 14637-69 | | |
| | | | | 875 В7 х 540 В7 | 1 | 11.9кг |

| Изм. | Лист | N докум. | Подп | Дата | ТМ31-01.02.00 | | | |
|---|---|---|---|---|---|---|---|---|
| Разраб. | | Волков | | | Щит | Лит. | Лист | Листов 1 |
| Провер. | | Бортник | | | | СОЮЗВОДОКАНАЛПРОЕКТ г. Москва | | |
| Рук. гр | | Годзишевская | | | | | | |
| Гл. инж. пр. | | Блоков | | | | | | |
| Нач. отд. | | Авдеев | | | | | | |

Формат 11

Подп. и дата | Инв. N дубл. | Взам. инв. N | Подп. и дата | Инв. N подл.

| Формат | Зона | Поз. | Обозначение | Наименование | Кол. | Примечание |
|---|---|---|---|---|---|---|
| | | 15 | | Шайба 12. 01. 01. 9 | | |
| | | | | ГОСТ 11371-68 | 2 | |
| | | 16 | | Ось 22-12Х5х40. Ср 20 | | |
| | | | | ГОСТ 9650-71 | 1 | |
| | | 17 | | Шайба 2-12. 01. 01. 9 | | |
| | | | | ГОСТ 9649-69 | 1 | |
| | | 18 | | Шплинт 2.5х20-011 | | |
| | | | | ГОСТ 397-66 | 1 | |

| Изм | Лист | N докум | Подп. | Дата | ТМ 31.01.00.00 | Лист 2 |
|---|---|---|---|---|---|---|

Формат 11

| Формат | Зона | Поз. | Обозначение | Наименование | Кол. | Примечание |
|---|---|---|---|---|---|---|
| | | | | Документация | | |
| 22 | | | ТМ 31. 01. 00. 00 СБ | Сборочный чертеж | | |
| | | | | Сборочные единицы | | |
| 11 | | 1 | ТМ 31. 01. 01. 00 | Рама | 1 | |
| 11 | | 2 | ТМ 31. 01. 02. 00 | Щит | 1 | |
| 11 | | 3 | ТМ 31. 01. 03. 00 | Маховик | 1 | |
| | | | | Детали | | |
| 11 | | 4 | ТМ 31. 01. 00. 01 | Гайка подъемная | 1 | |
| 11 | | 5 | ТМ 31. 01. 00. 02 | Фланец верхний | 1 | |
| 11 | | 6 | ТМ31. 01. 00. 03 | Фланец нижний | 1 | |
| 11 | | 7 | ТМ 31. 01. 00. 04 | Винт | 1 | |
| 11 | | 8 | ТМ31. 01. 00. 05 | Линейка | 1 | |
| 11 | | 9 | ТМ 31. 01. 00. 06 | Стрелка | 1 | |
| 11 | | 10 | ТМ. 31. 01. 00. 07 | Уголок | 1 | |
| | | | | Стандартные изделия | | |
| | | | | Болты ГОСТ 7798-70 | | |
| | | 11 | | М8х20. 58. 01. 12 | 1 | |
| | | 12 | | М12х50. 58. 01. 12 | 4 | |
| | | | | Гайки ГОСТ 5915-70 | | |
| | | 13 | | М 8. 5. 01 12 | 1 | |
| | | 14 | | М12. 5. 01 12 | 4 | |

| Изм | Лист | N докум. | Подп. | Дата | ТМ31.01.00.00 | | | |
|---|---|---|---|---|---|---|---|---|
| Разраб. | | Волков | | | Затвор - Водосливъ 450х350 | Лит. | Лист 1 | Листов 2 |
| Провер. | | Бортник | | | | СОЮЗВОДОКАНАЛПРОЕКТ г. Москва | | |
| Рук. гр. | | Годзишевская | | | | | | |
| Гл. инж. пр. | | Блоков | | | | | | |
| Нач. отд. | | Авдеев | | | | | | |

| Формат | Зона | Поз. | Обозначение | Наименование | Кол. | Примечание |
|---|---|---|---|---|---|---|
| | | | | Документация | | |
| 12 | | | ТМ 31.02.01.00 СБ | Сборочный чертеж | | |
| | | | | Материалы | | |
| | | 1 | | Уголок Б-50х50х5 ГОСТ 8509-72 / Ст.3 ГОСТ 535-58 | 1,2 | кг |
| | | 2 | | Уголок Б-50х50х5 ГОСТ 8509-72 / Ст.3 ГОСТ 535-58 | 3,2 | кг |
| | | 3 | | Уголок Б-50х50х5 ГОСТ 8509-72 / Ст.3 ГОСТ 535-58 | 13,9 | кг |
| | | 4 | | Уголок Б-45х28х4 ГОСТ 8510-72 / Ст.3 ГОСТ 535-58 | 3,1 | кг |
| | | 5 | | Полоса 5х50 ГОСТ 103-57 / Ст.3 ГОСТ 535-58 | 0,6 | кг |
| | | 6 | | Полоса 5х50 ГОСТ 103-57 / Ст.3 ГОСТ 535-58 | 0,85 | кг |

| Изм. | Лист | N докум. | Подп. | Дата | ТМ 31.02.01.00 | | | |
|---|---|---|---|---|---|---|---|---|
| Разраб. | | Волков | | | Рама | Лит. | Лист | Листов 1 |
| Провер. | | Бортник | | | | СОЮЗВОДОКАНАЛПРОЕКТ г. Москва | | |
| Рук. гр. | | Годзишевская | | | | | | |
| Гл. инж. пр. | | Блоков | | | | | | |
| Нач. отд. | | Авдеев | | | | | | |

Формат 11

| Формат | Зона | Поз. | Обозначение | Наименование | Кол. | Примечание |
|---|---|---|---|---|---|---|
| | | | | Документация | | |
| 11 | | | ТМ 31 02.02.00 СБ | Сборочный чертеж | | |
| | | | | Детали | | |
| 11 | | 1 | ТМ 31.02.02.01 | Ушко | 2 | |
| Б.4 | | 2 | ТМ 31.02.02.02 | Щит | | |
| | | | | Лист 5 ГОСТ 19903-74 / Ст.3 ГОСТ 14637-69 | | |
| | | | | 310 Вт х 390 Вт | 1 | 4,8 кг |

| Изм. | Лист | N докум. | Подп. | Дата | ТМ 31.02.02.00 | | | |
|---|---|---|---|---|---|---|---|---|
| Разраб. | | Волков | | | Щит | Лит | Лист | Листов 1 |
| Провер. | | Бортник | | | | СОЮЗВОДОКАНАЛПРОЕКТ г. Москва | | |
| Рук. гр. | | Годзишевская | | | | | | |
| Гл. инж. пр. | | Блоков | | | | | | |
| Нач. отд. | | Авдеев | | | | | | |

Формат 11

| Формат | Зона | Поз. | Обозначение | Наименование | Кол. | Примечание |
|---|---|---|---|---|---|---|
| | | | | Документация | | |
| 22 | | | ТМ 31.02.00.00 СБ | Сборочный чертеж | | |
| | | | | Сборочные единицы | | |
| 11 | | 1 | ТМ 31.02.01.00 | Рама | 1 | |
| 11 | | 2 | ТМ 31.02.02.00 | Щит | 1 | |
| 11 | | 3 | ТМ 31.01.03.00 | Маховик | 1 | |
| | | | | Детали | | |
| 11 | | 4 | ТМ 31.01.00.01 | Гайка подземная | 1 | |
| 11 | | 5 | ТМ.31.01.00.02 | Фланец верхний | 1 | |
| 11 | | 6 | ТМ 31.01.00.03 | Фланец нижний | 1 | |
| 11 | | 7 | ТМ 31.01.00.04-01 | Винт | 1 | |
| | | | | Стандартные изделия | | |
| | | | | Болт М12х50.58.01 12 ГОСТ 7798-70 | 2 | |
| | | | | Гайка М12.5.01 12 ГОСТ 5915-70 | 2 | |
| | | | | Шайба 12.01 01.9 ГОСТ 11371-68 | 2 | |
| | | | | Ось 22-12Х5х40, Хр. 20 ГОСТ 9650-71 | 1 | |
| | | | | Шайба 2-12.01.01.9 ГОСТ 9649-69 | 1 | |
| | | | | Шплинт 2.5х20-011 ГОСТ 397-66 | 1 | |

| Изм. | Лист | N докум. | Подп. | Дата | ТМ 31.02.00.00 | | | |
|---|---|---|---|---|---|---|---|---|
| Разраб. | | Волков | | | Затвор щитовой 300 х 250 | Лит. | Лист | Листов 1 |
| Провер. | | Бортник | | | | СОЮЗВОДОКАНАЛПРОЕКТ г. Москва | | |
| Рук. гр. | | Годзишевская | | | | | | |
| Гл. инж. пр. | | Блоков | | | | | | |
| Нач. отд. | | Авдеев | | | | | | |

| Формат | Зона | Поз. | Обозначение | Наименование | Кол. | Примечание |
|---|---|---|---|---|---|---|
| | | | | Документация | | |
| 11 | | | ТМ 31.01.03.00 СБ | Сборочный чертеж | | |
| | | | | Материалы | | |
| | | 1 | | Труба 10 ГОСТ 3262-62 | 0,8 | кг |
| | | 2 | | Труба 10 ГОСТ 3262-62 | 0,1 | кг |
| | | 3 | | Круг 60 ГОСТ 2590-71 / Ст.3 ГОСТ 535-58 | 0,5 | кг |

| Изм. | Лист | N докум. | Подп. | Дата | ТМ31.01.03.00 | | | |
|---|---|---|---|---|---|---|---|---|
| Разраб. | | Волков | | | Маховик | Лит. | Лист | Листов 1 |
| Провер. | | Бортник | | | | СОЮЗВОДОКАНАЛПРОЕКТ г. Москва | | |
| Рук. гр. | | Годзишевская | | | | | | |
| Гл. инж. пр. | | Блоков | | | | | | |
| Нач. отд. | | Авдеев | | | | | | |

Подп. и дата | Инв. N дубл. | Взам. инв. N | Подп. и дата | Инв. N подл.

| Формат | Зона | Поз. | Обозначение | Наименование | Кол. | Примечание |
|---|---|---|---|---|---|---|
| | | | | Документация | | |
| 12 | | | ТМ 31.05.00.00 СБ | Сборочный чертеж | | |
| | | | | Материалы | | |
| | | 1 | | Лист 6 ГОСТ 19903-74 / Ст.3 ГОСТ 14637-69 | 16.5 | кг |
| | | 2 | | Лист 6 ГОСТ 19903-74 / Ст.3 ГОСТ 14637-69 | 33.6 | кг |
| | | 3 | | Лист 6 ГОСТ 19903-74 / Ст.3 ГОСТ 14637-69 | 64.9 | кг |
| | | 4 | | Лист 6 ГОСТ 19903-74 / Ст.3 ГОСТ 14637-69 | 33.3 | кг |
| | | 5 | | Лист 6 ГОСТ 19903-74 / Ст.3 ГОСТ 14637-69 | 22.0 | кг |
| | | 6 | | Лист 6 ГОСТ 19903-74 / Ст.3 ГОСТ 14637-69 | 53.5 | кг |
| | | 7 | | Лист 6 ГОСТ 19903-74 / Ст.3 ГОСТ 14637-69 | 5.6 | кг |
| | | 8 | | Труба 530×6 Ст.3-А ГОСТ 10704-63 | 38.8 | кг |

| Изм. | Лист | N докум. | Подп. | Дата | ТМ31.05.00.00 | | | |
|---|---|---|---|---|---|---|---|---|
| Разраб. | | Волков | | | Камера распределения или N2 | Лит. | Лист | Листов 1 |
| Провер. | | Бортник | | | | СОЮЗВОДОКАНАЛПРОЕКТ г. Москва | | |
| Рук. гр. | | Годзишевская | | | | | | |
| Гл. инж. пр. | | Блоков | | | | | | |
| Нач. отд. | | Авдеев | | | Чаша распределительная | | | |

Формат 11

| Формат | Зона | Поз. | Обозначение | Наименование | Кол. | Примечание |
|---|---|---|---|---|---|---|
| | | | | Документация | | |
| 12 | | | ТМ 31.04.00.00 СБ | Сборочный чертеж | | |
| | | | | Материал | | |
| | | 1 | | Лист 6 ГОСТ 19903-74 / Ст.3 ГОСТ 14637-69 | 13.4 | кг |
| | | 2 | | Лист 6 ГОСТ 19903-74 / Ст.3 ГОСТ 14637-69 | 26.9 | кг |
| | | 3 | | Лист 6 ГОСТ 19903-74 / Ст.3 ГОСТ 14637-69 | 40.2 | кг |
| | | 4 | | Лист 6 ГОСТ 19903-74 / Ст.3 ГОСТ 14637-69 | 27.2 | кг |
| | | 5 | | Лист 6 ГОСТ 19903-74 / Ст.3 ГОСТ 14637-69 | 18.8 | кг |
| | | 6 | | Лист 6 ГОСТ 19903-74 / Ст.3 ГОСТ 14637-69 | 39.3 | кг |
| | | 7 | | Лист 6 ГОСТ 19903-74 / Ст.3 ГОСТ 14637-69 | 3.8 | кг |
| | | 8 | | Труба 426×6 ст.3-А ГОСТ 10704-63 | 249 | кг |

| Изм. | Лист | N докум. | Подп. | Дата | ТМ31.04.00.00 | | | |
|---|---|---|---|---|---|---|---|---|
| Разраб. | | Волков | | | Камера распределения или N1 | Лит. | Лист | Листов 1 |
| Провер. | | Бортник | | | | СОЮЗВОДОКАНАЛПРОЕКТ г. Москва | | |
| Рук. гр. | | Годзишевская | | | | | | |
| Гл. инж. пр. | | Блоков | | | | | | |
| Нач. отд. | | Авдеев | | | Чаша распределительная | | | |

Формат 11

| Формат | Зона | Поз. | Обозначения | Наименование | Кол. | Примечание |
|---|---|---|---|---|---|---|
| | | | | Документация | | |
| 12 | | | ТМ 31.03.00.00 СБ | Сборочный чертеж | | |
| | | | | Детали | | |
| 11 | | 1 | ТМ 31.03.00.01 | Сопло | 1 | |
| 11 | | 2 | ТМ31.03.00.02 | Корпус | 1 | |
| Б4 | | 3 | ТМ31.03.00.03 | Накладка | | |
| | | | | Лист 4 ГОСТ 19903-74 / Ст3 ГОСТ 14637-69 | 1 | 0.03 кг |
| | | | | ф50 В7 | | |
| Б4 | | 4 | ТМ31.03.00.04 | Накладка | | |
| | | | | Лист 4 ГОСТ 19903-74 / Ст.3 ГОСТ 14637-69 | | |
| | | | | ф50 В7 | 1 | 0.03 кг |
| | | | | Стандартные изделия | | |
| | | 5 | | Муфта 32×28 ГОСТ 8957-59 | 1 | |

Подп. и дата | Инв. N дубл. | Взам. инв. N | Подп. и дата | Инв. N подл.

| Изм. | Лист | N докум. | Подп. | Дата | ТМ31.03.00.00 | | | |
|---|---|---|---|---|---|---|---|---|
| Разраб. | | Волков | | | Брызгалка центробежная ф19 | Лит. | Лист | Листов 1 |
| Провер. | | Бортник | | | | СОЮЗВОДОКАНАЛПРОЕКТ г. Москва | | |
| Рук. гр. | | Годзишевская | | | | | | |
| Гл. инж. пр. | | Блоков | | | | | | |
| Нач. отд. | | Авдеев | | | | | | |

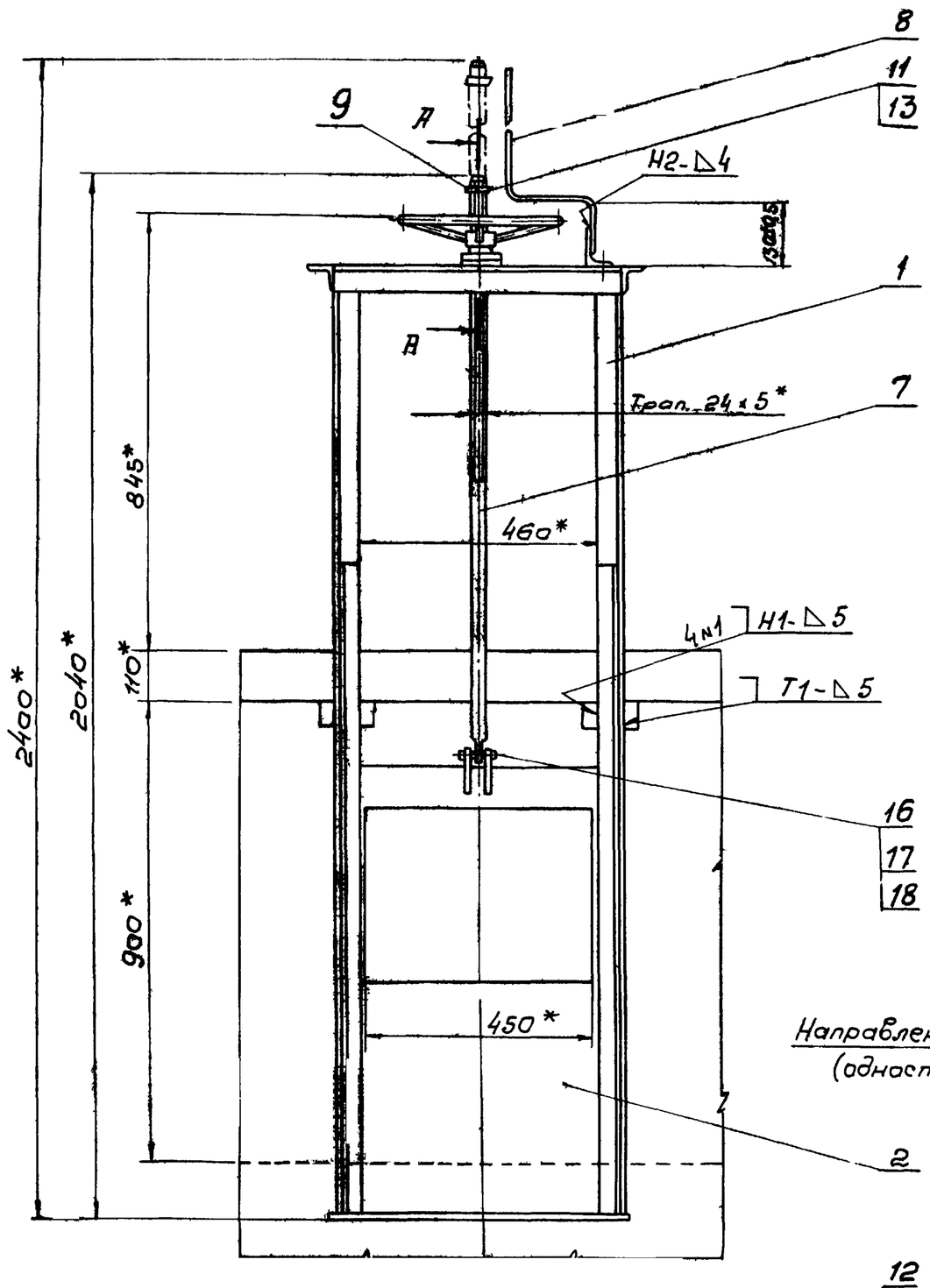


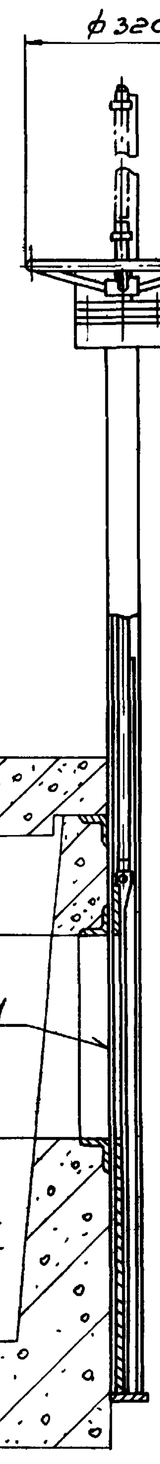


Направление потока
(одностороннее)

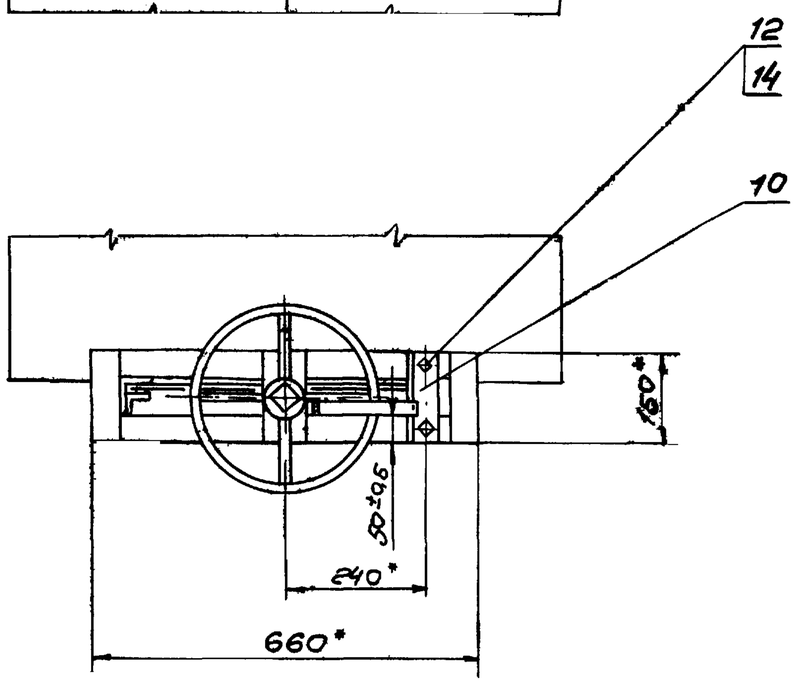


А-А
М1:2

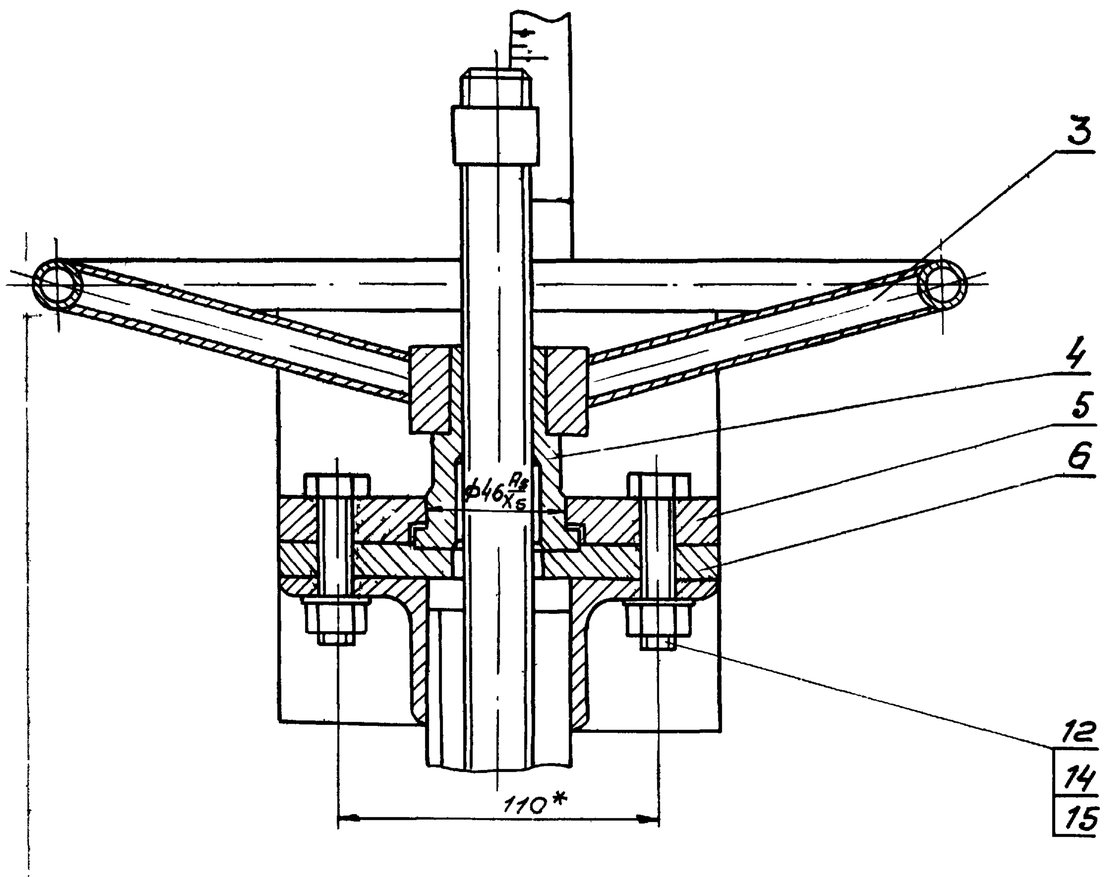


1. *Размеры для справок
2. После сборки и проверки работы затвор окрасить битумной краской БТ-177 ГОСТ 5631-70 по грунту ГФ-020 ГОСТ 4056-63, кроме посадочных и трущихся поверхностей. Детали привода поз. 3, 5 и 6 окрасить эмалевой краской ПФ-115 ГОСТ 6465-63 в серый цвет
3. Сварные швы по ГОСТ 5264-69
4. Винт (поз. 7) покрыть смазкой ПВК ГОСТ 19537-74

| | | | | | | | | |
|---|---|---|---|---|---|---|---|---|
| | | | | | ТМ31.01.00.00 СБ | | | |
| Изм | Лист | N докум | Подп. | Дата | Затвор-водослив 450×350 | Лит | Масса | Масштаб |
| Разраб. | | Волков | | | | | 49 | 1:10 |
| Провер. | | Бортник | | | | | | |
| Провер. | | Назарова | | | Сборочный чертеж | Лист | Листов: 1 | |
| Рук. гр. | | Бозишевская | | | | СОЮЗВОДОКАНАЛПРОЕКТ г. Москва | | |
| Гл. инж.пр. | | Блоков | | | | | | |
| Нач.отд. | | Авдеев | | | | | | |

ТМ31.01.02.00 СБ

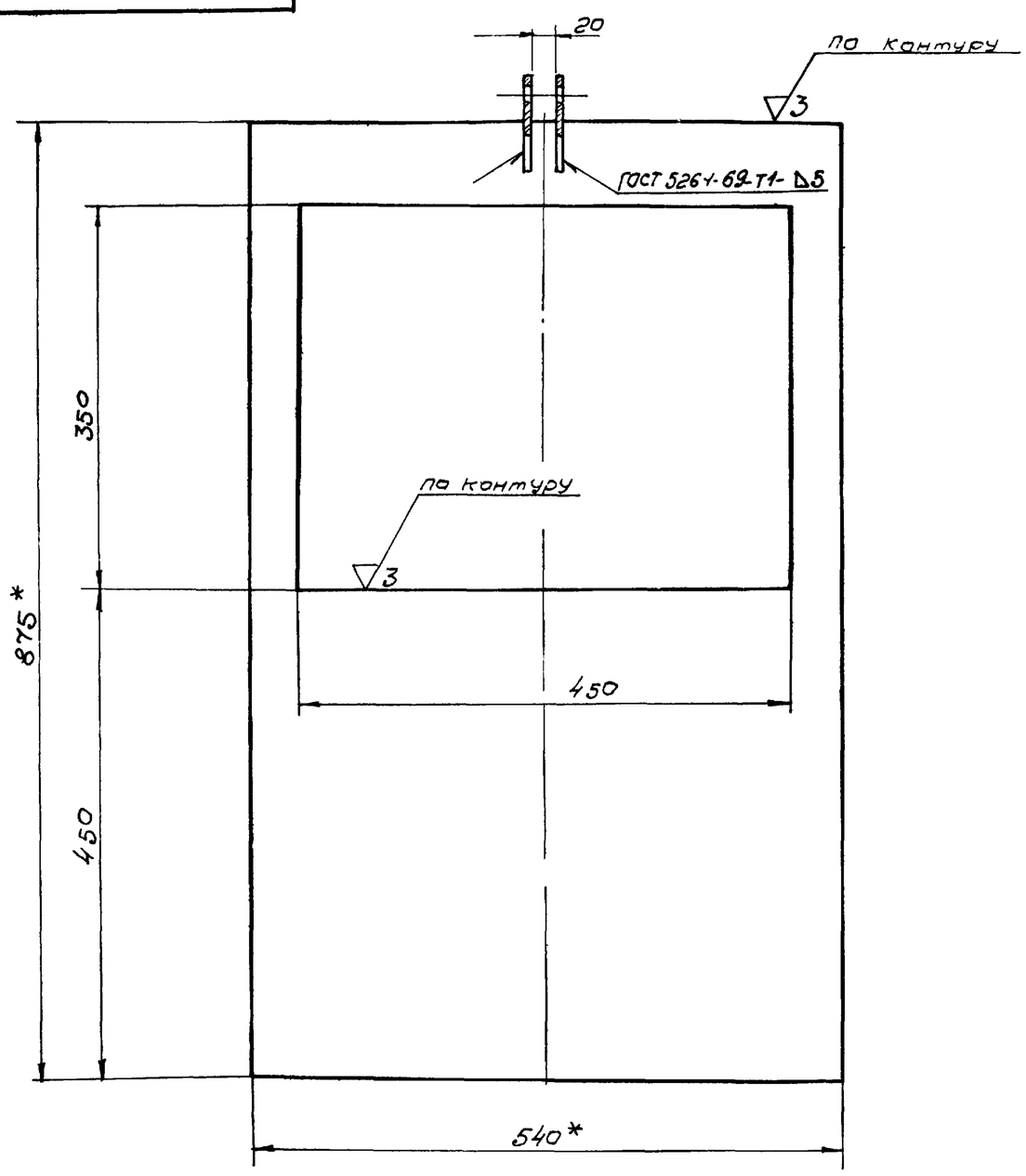


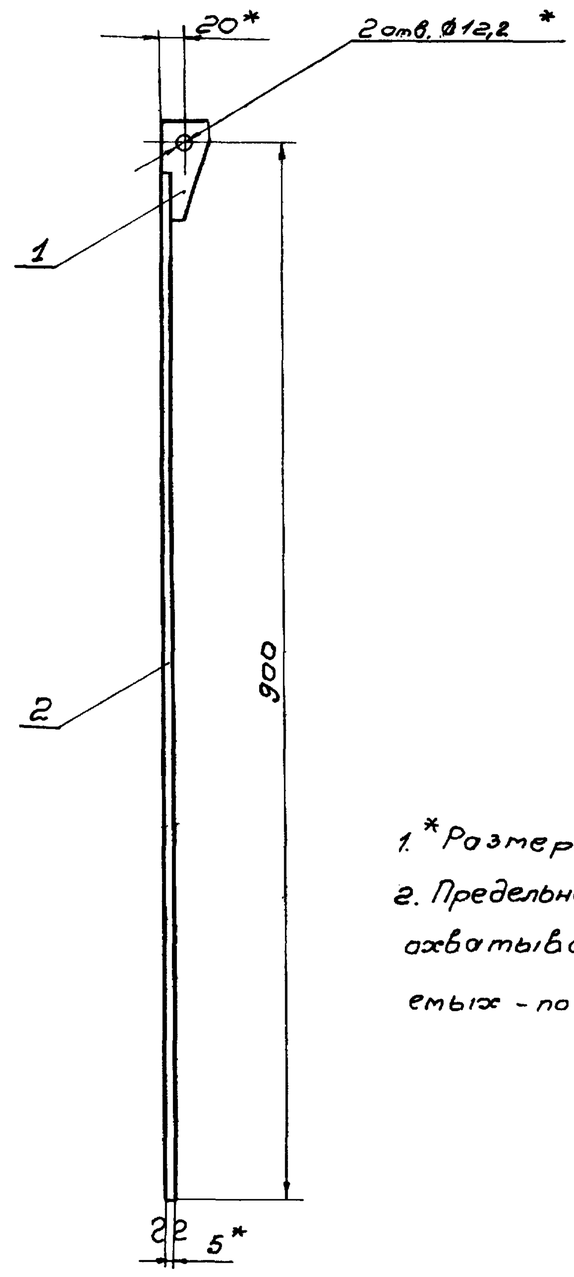


1.* Размеры для справок

2. Предельные отклонения размеров: охватывающих - по $A_7$, охватываемых - по $B_7$, прочих - по $CM_8$

| | | | | | | | | |
|---|---|---|---|---|---|---|---|---|
| | | | | | ТМ31.01.02.00 СБ | | | |
| Изм | Лист | N докум | Подп | Дата | Щит<br>Сборочный чертеж | Лит | Масса | Масштаб |
| Разраб. | | Волков | | | | | 12,1 | 1:5 |
| Провер. | | Бортник | | | | Лист | Листов 1 | |
| Провер | | Назарова | | | | | | |
| Рук. гр | | Гадзишевская | | | | Союзводоканалпроект г. Москва | | |
| Гл. инж. пр. | | Блоков | | | | | | |
| Нач. отд | | Авдеев | | | | | | |

Формат 12

ТМ31.01.01.00 СБ

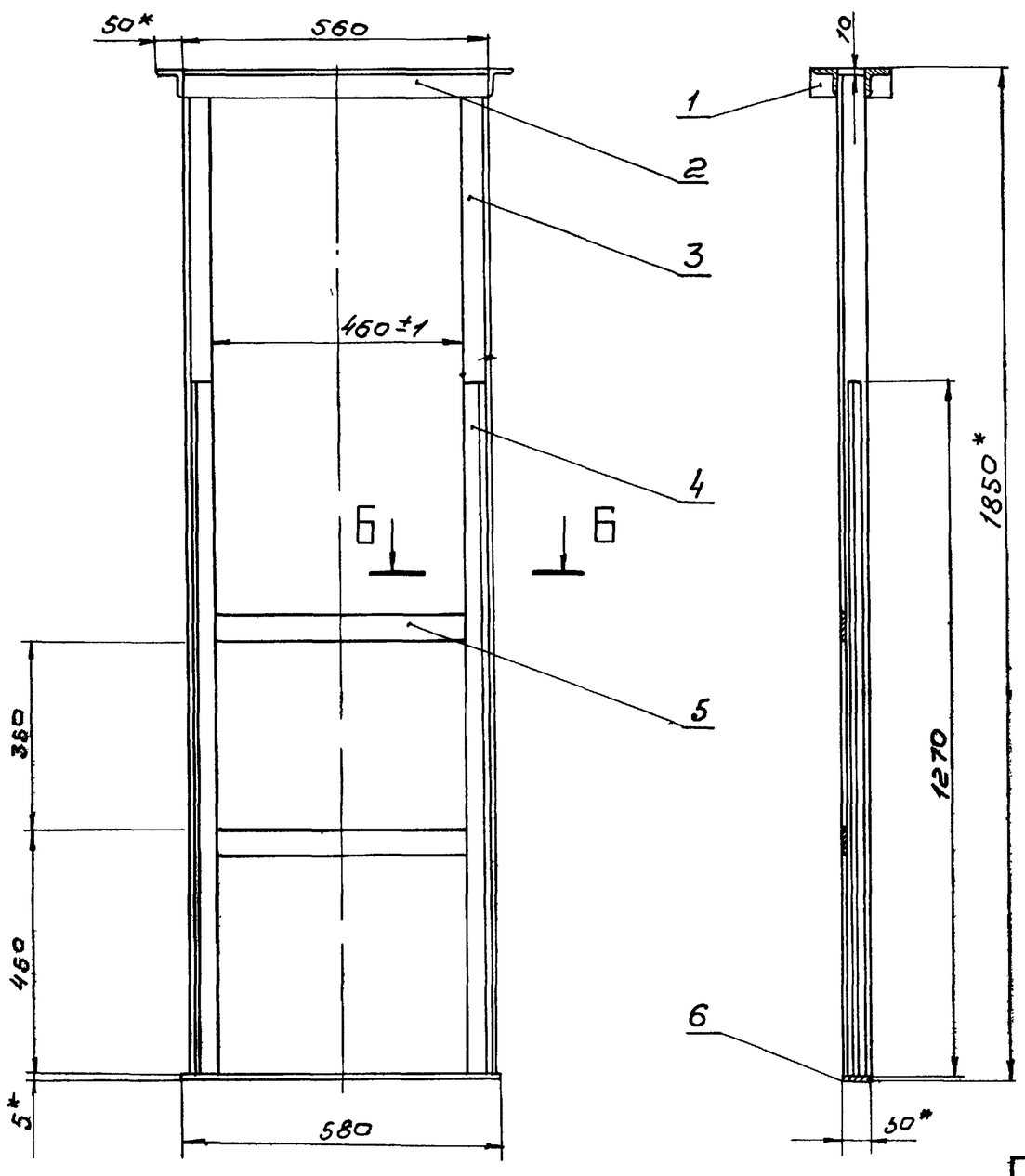


Вид А

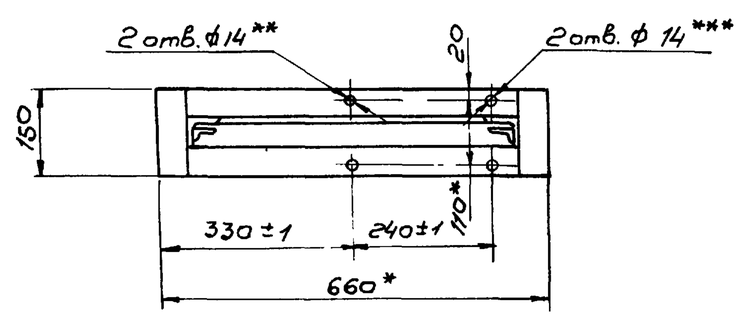


Б-Б
М1 2,5

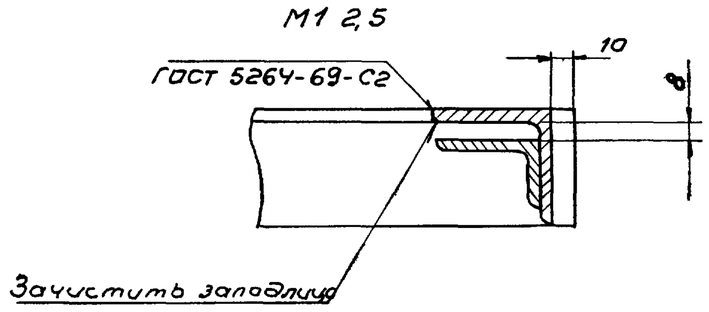


1* Размеры для справок

2. Неуказанные предельные отклонения размеров охватывающих - по $A_7$, охватываемых - по $B_7$, прочих - по $CM_8$

3.** Обработать по детали ТМ31.01.00.03

4.*** Обработать по детали ТМ31.01.00.07

5. Неуказанные сварные швы по ГОСТ 5264-69-Т1-Δ5

| | | | | | | | | |
|---|---|---|---|---|---|---|---|---|
| | | | | | ТМ31.01.01.00 СБ | | | |
| Изм | Лист | N докум | Подп | Дата | Рама<br>Сборочный чертеж | Лит | Масса | Масштаб |
| Разраб. | | Волков | | | | | 28 | 1:10 |
| Провер | | Бортник | | | | Лист | Листов 1 | |
| Провер | | Назарова | | | | | | |
| Рук. гр | | Гадзишевская | | | | СОЮЗВОДОКАНАЛПРОЕКТ г. Москва | | |
| Гл. инж. пр | | Блоков | | | | | | |
| Нач. отд | | Авдеев | | | | | | |

Формат 12

ТМ31.01.00.02

▽3 (▽)

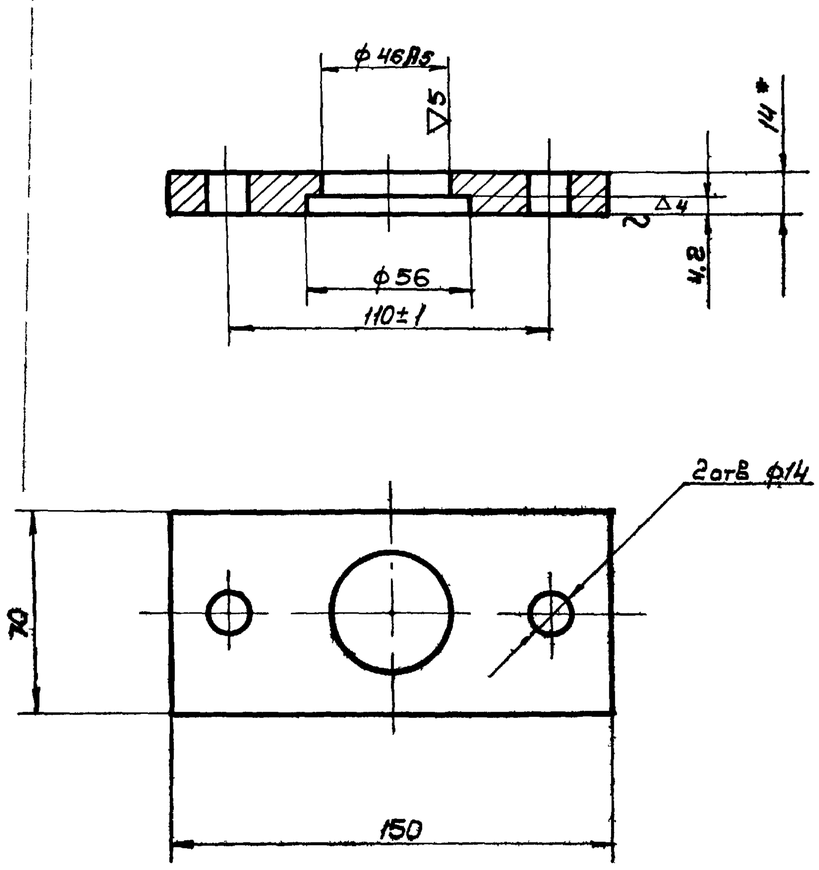


1.* Размер для справок.

2. Неуказанные предельные отклонения размеров охватывающих - по А7, охватываемых - по В7, прочих - по СМ8

| | | | | | | | |
|---|---|---|---|---|---|---|---|
| | | | | ТМ31.01.00.02 | | | |
| Изм. | Лист | N докум. | Подп. | Дата | Фланец верхний | Лит. / Масса 0.9 / Масштаб 1:2 | |
| Разраб. | | Волков | | | | Лист / Листов 1 | |
| Провер. | | Бортник | | | | | |
| Провер. | | Назарова | | | Лист 14 ГОСТ 19903-74 / Ст.3 ГОСТ 14637-69 | Союзводоканалпроект г. Москва | |
| Рук. гр. | | Годзишевская | | | | | |
| Гл. инж. пр. | | Блоков | | | | | |
| Нач. отд. | | Авдеев | | | | | |

Формат 11

ТМ31.01.00.03

▽3(▽)

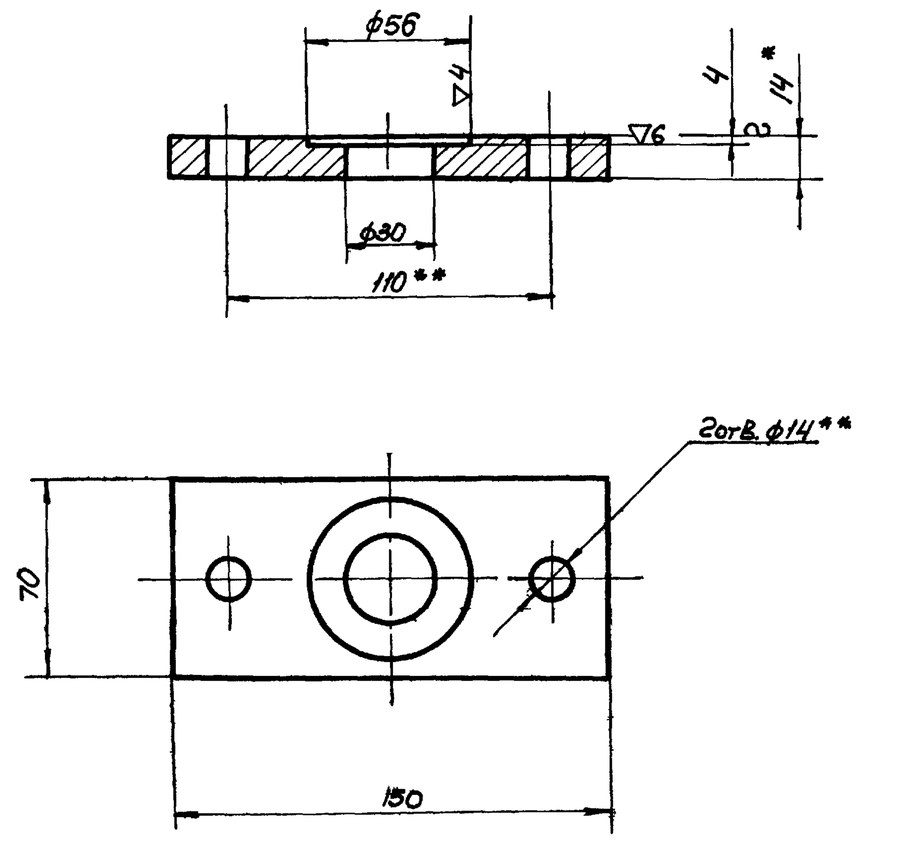


1.* Размер для справок.

2. Неуказанные предельные отклонения размеров: охватывающих - по А7, охватываемых - по В7, прочих - по СМ8

3.** Обработать по детали ТМ29.01.00.02

| | | | | | | | |
|---|---|---|---|---|---|---|---|
| | | | | ТМ31.01.00.03 | | | |
| Изм. | Лист | N докум. | Подп. | Дата | Фланец нижний | Лит. / Масса 1. / Масштаб 1:2 | |
| Разраб. | | Волков | | | | Лист / Листов 1 | |
| Провер. | | Бортник | | | | | |
| Провер. | | Назарова | | | Лист 14 ГОСТ 19903-74 / Ст.3 ГОСТ 14637-69 | Союзводоканалпроект г. Москва | |
| Рук. гр. | | Годзишевская | | | | | |
| Гл. инж. пр. | | Блоков | | | | | |
| Нач. отд. | | Авдеев | | | | | |

Формат 11

Подп. и дата | Взам. инв. N | Инв. N дубл. | Подп. и дата | Инв. N подл.

ТМ31.01.00.01

▽3(▽)

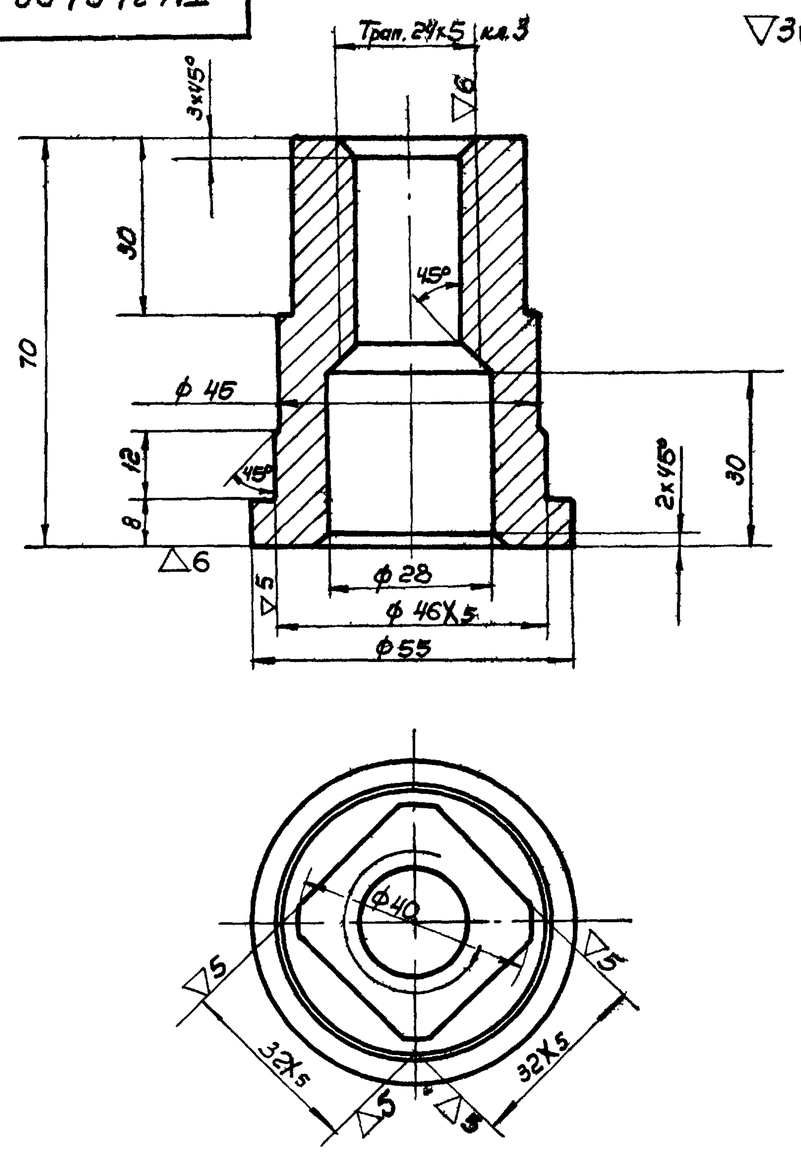


Неуказанные предельные отклонения размеров: охватывающих - по А7, охватываемых - по В7, прочих - по СМ8

| | | | | | | | |
|---|---|---|---|---|---|---|---|
| | | | | ТМ31 01 00 01 | | | |
| Изм. | Лист | N докум. | Подп. | Дата | Гайка подъемная | Лит / Масса 0.6 / Масштаб 1:1 | |
| Разраб. | | Волков | | | | Лист / Листов 1 | |
| Провер. | | Бортник | | | | | |
| Провер. | | Назарова | | | Бр.АЖ 9-4 ГОСТ 493-54 | Союзводоканалпроект г. Москва | |
| Рук. гр. | | Годзишевская | | | | | |
| Гл. инж. пр. | | Блоков | | | | | |
| Нач. отд. | | Авдеев | | | | | |

Формат 11

ТМ31 01 03.00 СБ

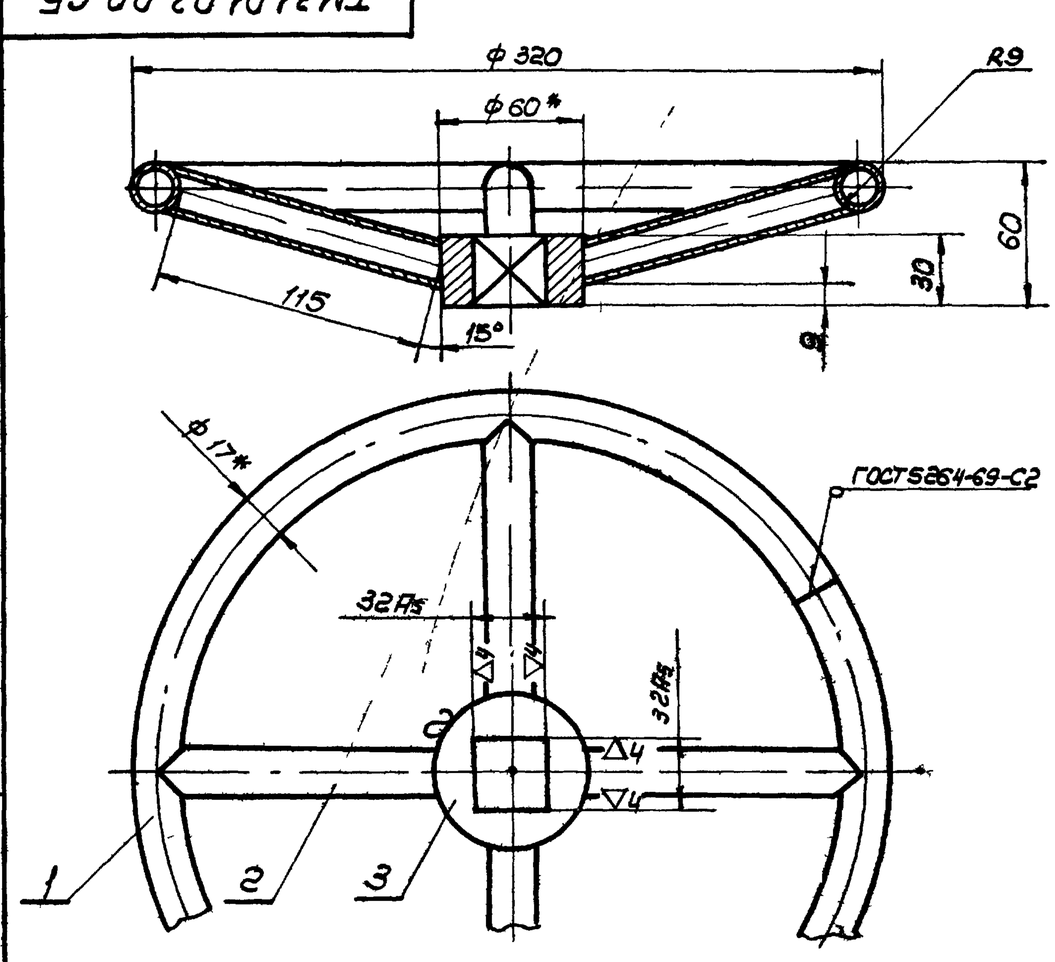


1.* Размеры для справок.

2. Неуказанные предельные отклонения размеров: охватываемых - по В7, прочих - по СМ8

3. Шероховатость обрабатываемых поверхностей - ▽3

4. Неуказанные сварные швы по ГОСТ 5264-69-У2-△5.

| | | | | | | | |
|---|---|---|---|---|---|---|---|
| | | | | ТМ31 01.03.00 СБ | | | |
| Изм. | Лист | N докум. | Подп. | Дата | Маховик сборочный чертеж | Лит / Масса 1.4 / Масштаб 1:2.5 | |
| Разраб. | | Волков | | | | Лист / Листов 1 | |
| Провер. | | Бортник | | | | | |
| Провер. | | Назарова | | | | Союзводоканалпроект г. Москва | |
| Рук. гр. | | Годзишевская | | | | | |
| Гл. инж. пр. | | Блоков | | | | | |
| Нач. отд. | | Авдеев | | | | | |

 Формат 11

## ТМ31.01.00.06

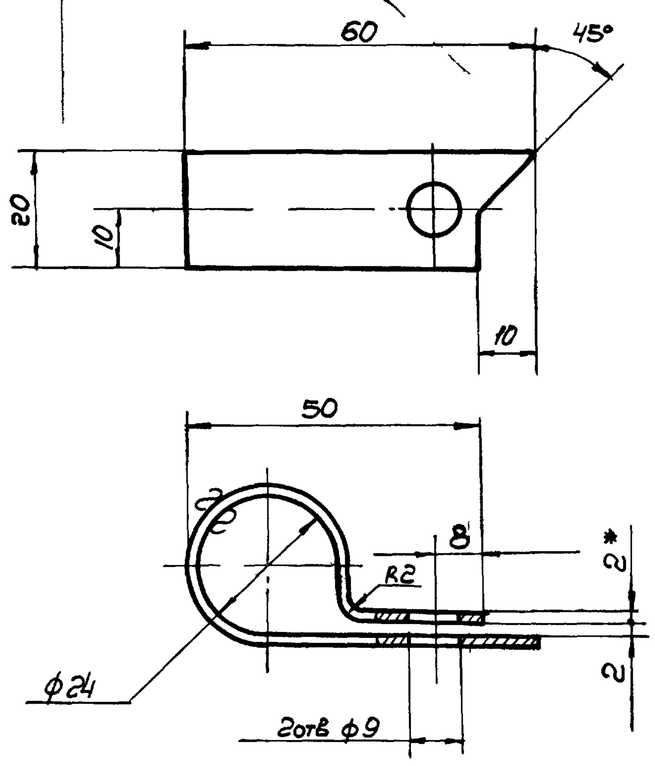


1.* Размер для справок
2. Предельные отклонения размеров охватывающих - по А7, охватываемых - по В7, прочих - по СМ8.
3. Длина развертки ≈ 138мм.
4. Покрытие ЭМ ПФ-115 черный IIА ГОСТ 6465-63

| | | | | | | | |
|---|---|---|---|---|---|---|---|
| | | | | ТМ31.01.00.06 | | | |
| Изм | Лист | N докум | Подп | Дата | Стрелка | Лит | Масса 0.04 / Масштаб 1:1 |
| Разраб. | | Волков | | | | Лист | Листов 1 |
| Провер. | | Бортник | | | Лист — В 2.0 ГОСТ 19903-74 / Ст.3 ГОСТ 16523-70 | Союзводоканалпроект г. Москва | |
| Провер. | | Назарова | | | | | |
| Рук. гр. | | Годзишевская | | | | | |
| Гл. инж. пр. | | Блоков | | | | | |
| Нач. отд. | | Авдеев | | | | | |

Формат 11

## ТМ31.01.00.07

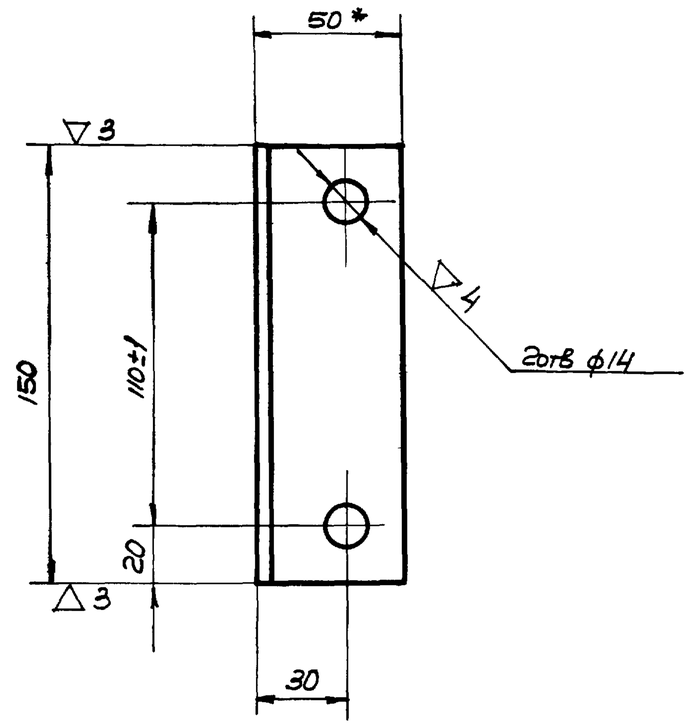


1*. Размер для справок
2. Неуказанные предельные отклонения размеров охватывающих - по А7, охватываемых - по В7, прочих - по СМ8

| | | | | | | | |
|---|---|---|---|---|---|---|---|
| | | | | ТМ31.01.00.07 | | | |
| Изм | Лист | N докум. | Подп. | Дата | Уголок | Лит. | Масса 0.6 / Масштаб 1:2 |
| Разраб. | | Волков | | | | Лист | Листов 1 |
| Провер. | | Бортник | | | Уголок Б-80х50 ГОСТ 8510-72 / Ст.3 ГОСТ 535-58 | Союзводоканалпроект г. Москва | |
| Провер. | | Назарова | | | | | |
| Рук. гр. | | Годзишевская | | | | | |
| Гл. инж. пр. | | Блоков | | | | | |
| Нач. отд. | | Авдеев | | | | | |

Формат 11

## ТМ31.01.00.05

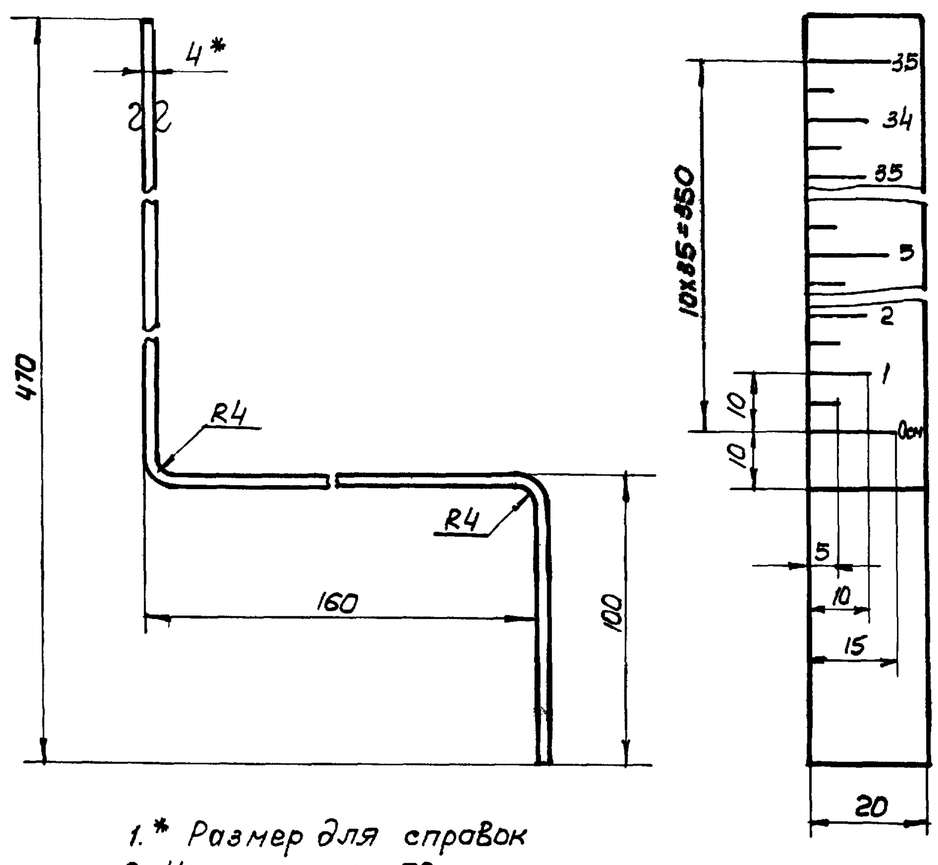


1.* Размер для справок
2. Число рисок-70.
3. Ширина рисок-1мм
4. Покрытие фона шкалы ЭМ ПФ-115 белый IIА, цифры и риски - ЭМ ПФ-115 черный IIА ГОСТ 6465-63
5. Шрифт ПО-4 ГОСТ 2930-62 гравировать
6. Длина развертки 625мм
7. Предельные отклонения размеров: охватываемых - по В7, прочих - по СМ8

| | | | | | | | |
|---|---|---|---|---|---|---|---|
| | | | | ТМ31.01.00.05 | | | |
| Изм | Лист | N докум. | Подп. | Дата | Линейка | Лит. | Масса 0.4 / Масштаб 1:1 |
| Разраб. | | Волков | | | | Лист | Листов 1 |
| Провер. | | Бортник | | | Лист — 4 ГОСТ 19903-74 / Ст.3 ГОСТ 14637-69 | Союзводоканалпроект г. Москва | |
| Провер. | | Назарова | | | | | |
| Рук. гр. | | Годзишевская | | | | | |
| Гл. инж. пр. | | Блоков | | | | | |
| Нач. отд. | | Авдеев | | | | | |

Формат 11

## ТМ31.01.00.04

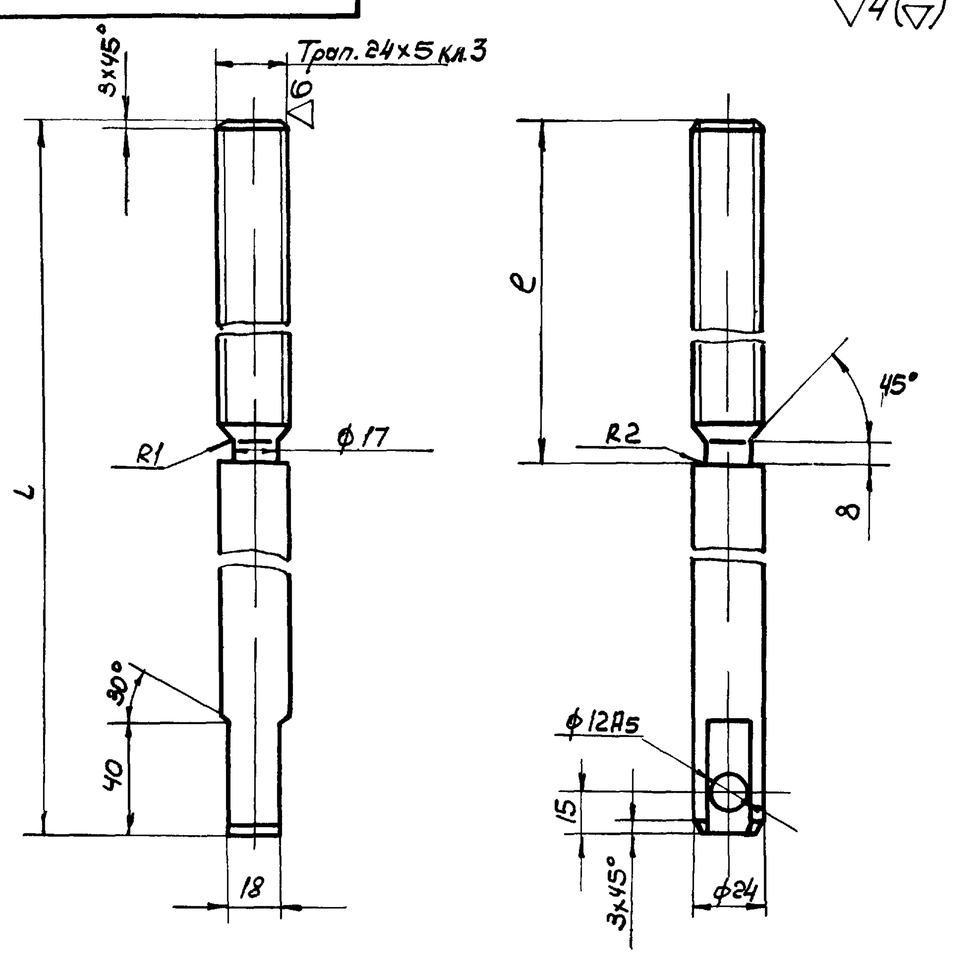


| Обозначение | L | e | Масса кг |
|---|---|---|---|
| ТМ31.01.00.04 | 1150 | 600 | 4 |
| -01 | 1620 | 400 | 5 8 |

1. Неуказанные предельные отклонения размеров: охватываемых - по В7, прочих - по СМ8
2. Покрытие: Ц15 ГОСТ 9791-68

| | | | | | | | |
|---|---|---|---|---|---|---|---|
| | | | | ТМ31 01 00 04 | | | |
| Изм | Лист | N докум. | Подп. | Дата | Винт | Лит. | Масса См.табл / Масштаб 1:2 |
| Разраб. | | Волков | | | | Лист | Листов 1 |
| Провер. | | Бортник | | | Сталь 45 ГОСТ 1050-74 | Союзводоканалпроект г. Москва | |
| Провер. | | Назарова | | | | | |
| Рук. гр. | | Годзишевская | | | | | |
| Гл. инж. пр. | | Блоков | | | | | |
| Нач. отд. | | Авдеев | | | | | |

Подп. и дата | Инв. N дубл. | Взам. инв. N | Подп. и дата | Инв. N подл

ТМ 31.02.00.00 СБ

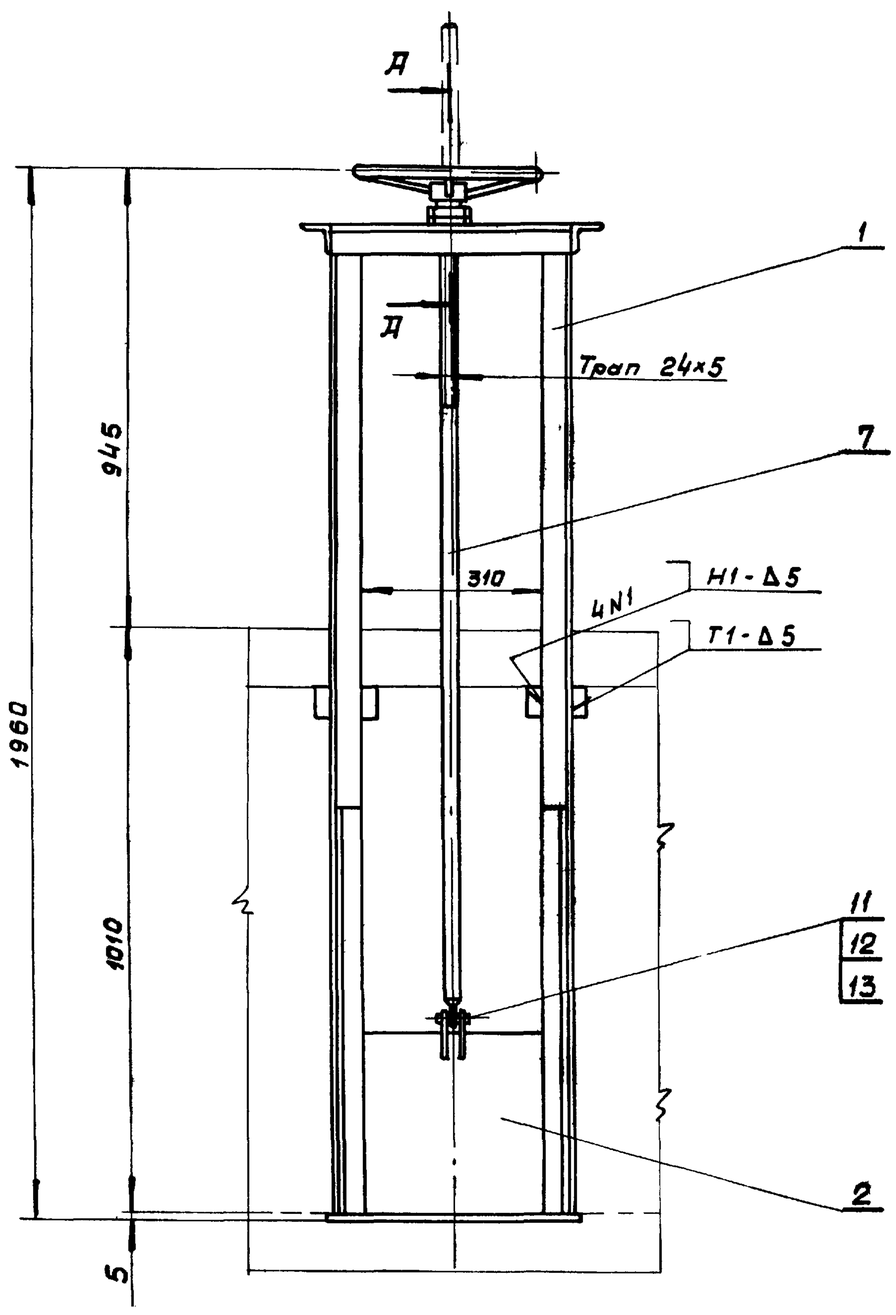


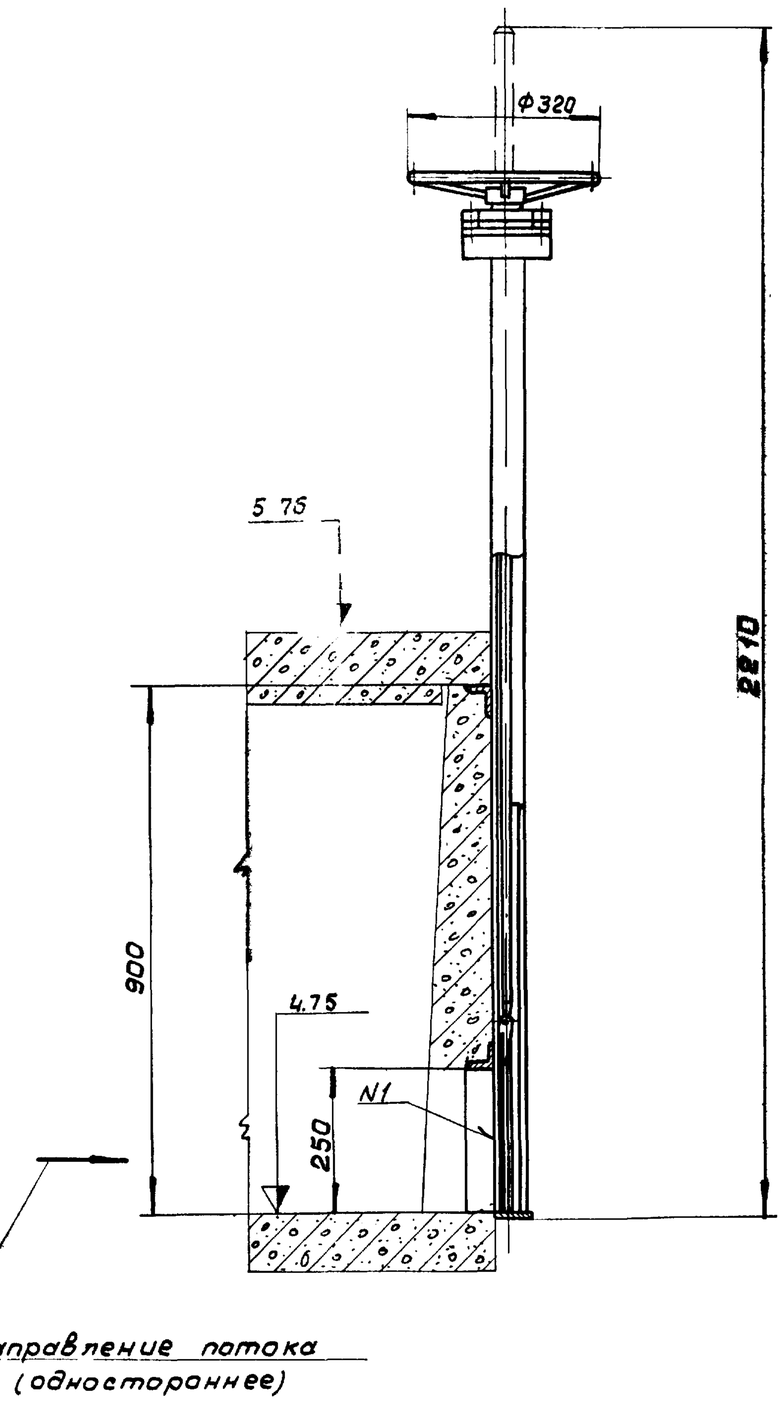


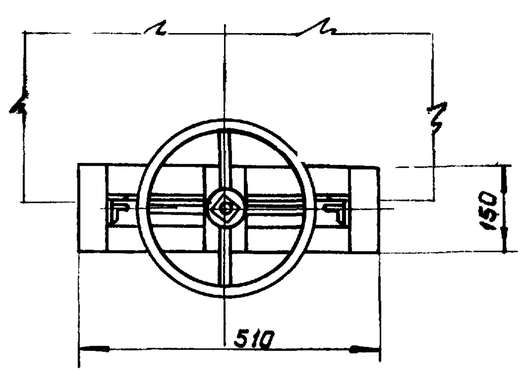


А-А
М 1:2

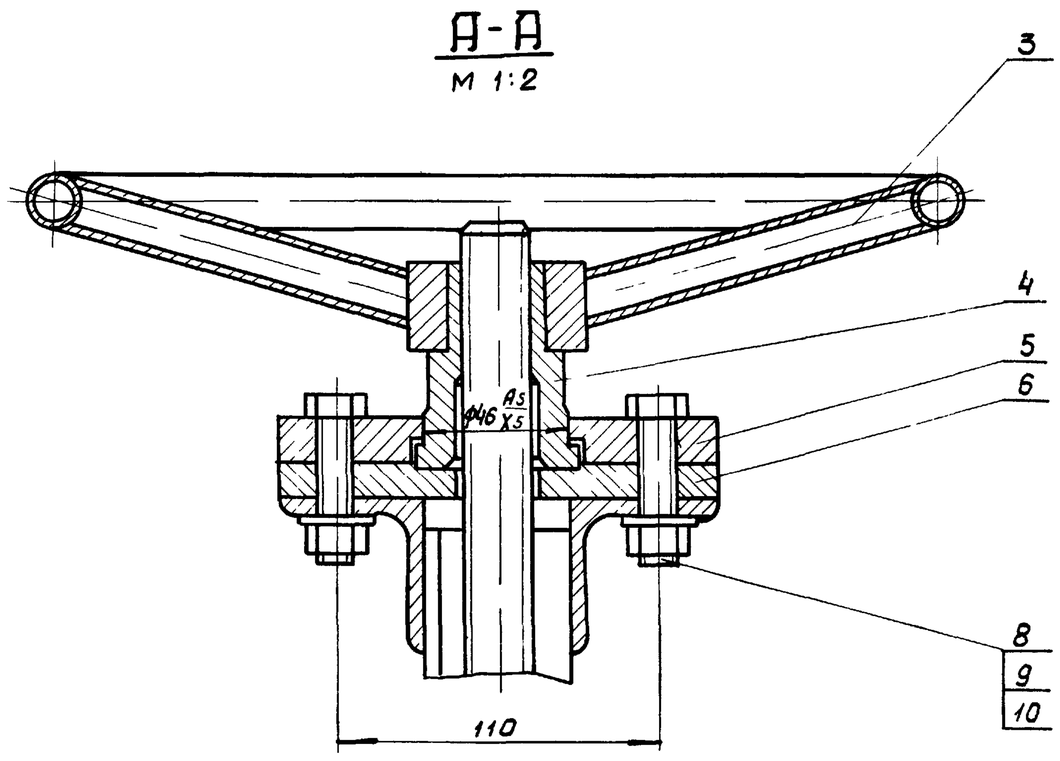


1. Размеры для справок
2. После сборки и проверки работы затвор окрасить битумной краской БТ-177 ГОСТ 5631-70 по грунту ГФ-020 ГОСТ 4056-63, кроме посадочных и трущихся поверхностей. Детали привода поз 3,5 6 окрасить эмалевой краской ПФ-115 ГОСТ 6465-63 в серый цвет.
3. Сварные швы по ГОСТ 5264-69
4. Винт (поз.7) покрыть смазкой ПВК ГОСТ 19537-74

| | | | | | | | | |
|---|---|---|---|---|---|---|---|---|
| | | | | | ТМ 31 02 00 00 СБ | | | |
| Изм. | Лист | N докум | Подп | Дата | Затвор щитовой 300 × 250 Сборочный чертеж | Лит | Масса | Масшт |
| Разраб. | | Волков | | | | | 39 | 1:10 |
| Провер. | | Бортник | | | | Лист | Листов 1 | |
| Провер. | | Назарова | | | | ВСЕСОЮЗВОДОКАНАЛПРОЕКТ г. Москва | | |
| Рук.гр. | | Годзишевская | | | | | | |
| Гл.инж.пр. | | Блоков | | | | | | |
| Нач.отд. | | Авдеев | | | | | | |

ТМ31.020200 СБ

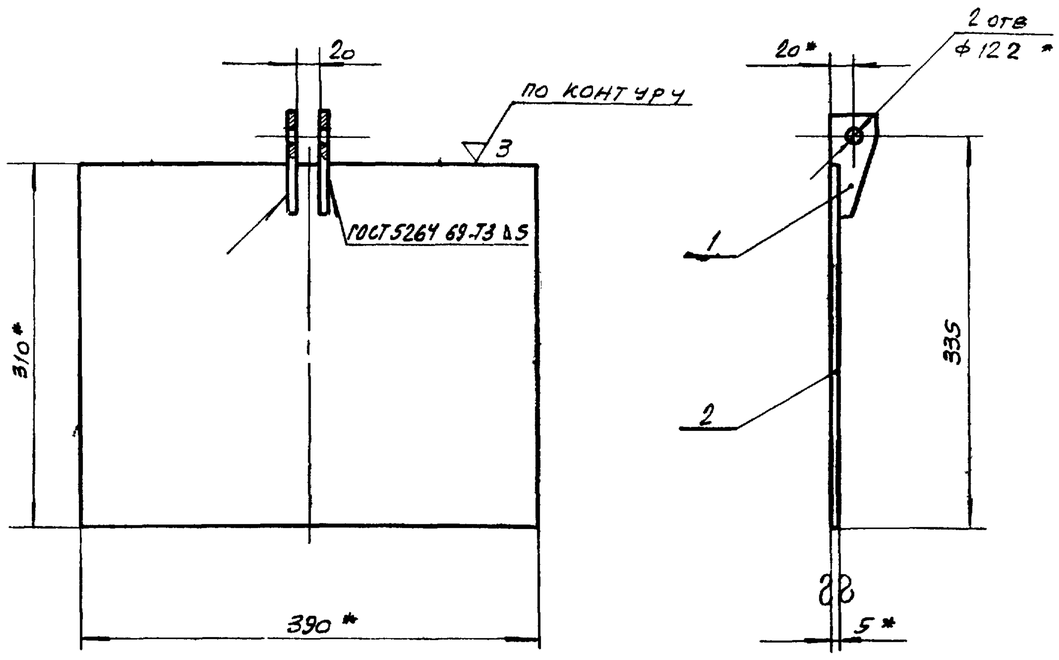


1. *Размеры для справок
2. Предельные отклонения размеров: охватываемых - по В7, прочих - по СМ8

| | | | | | | | | |
|---|---|---|---|---|---|---|---|---|
| | | | | | ТМ31.020200 СБ | | | |
| Изм | Лист | N докум. | Подп. | Дата | Щит<br>Сборочный чертеж | Лит | Масса | Масштаб |
| Разраб | | Волков | | | | | 5 | 1:5 |
| Провер. | | Бортник | | | | Лист | Листов 1 | |
| Провер. | | Назарова | | | | Союзводоканалпроект г. Москва | | |
| Рук. гр. | | Годзишевская | | | | | | |
| Гл инж пр | | Блоков | | | | | | |
| Нач отд | | Авдеев | | | | | | |

Формат 11

ТМ31.020201

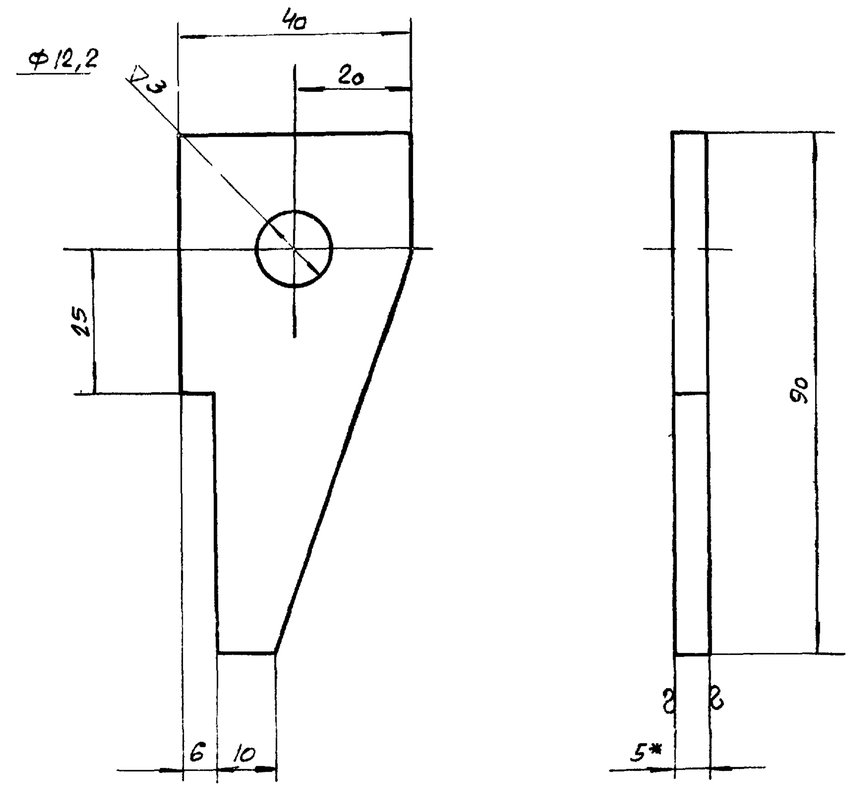


1. *Размер для справок
2. Неуказанные предельные отклонения размеров: охватываемых - по В7, прочих - по СМ8

| | | | | | | | | |
|---|---|---|---|---|---|---|---|---|
| | | | | | ТМ31.020201 | | | |
| Изм | Лист | N докум. | Подп. | Дата | Ушко | Лит | Масса | Масштаб |
| Разраб. | | Волков | | | | | 0,1 | 1:1 |
| Провер. | | Бортник | | | | Лист | Листов 1 | |
| Провер. | | Назарова | | | Лист 5 ГОСТ 19903-74<br>ст. 3 ГОСТ 14637-69 | Союзводоканалпроект г. Москва | | |
| Рчк. гр. | | Годзишевская | | | | | | |
| Гл инж пр | | Блоков | | | | | | |
| Нач отд | | Авдеев | | | | | | |

Формат 11

Инв. N подл | Подп. и дата | Взам. инв. N | Инв. N дубл. | Подп. и дата

ТМ31.020100 СБ

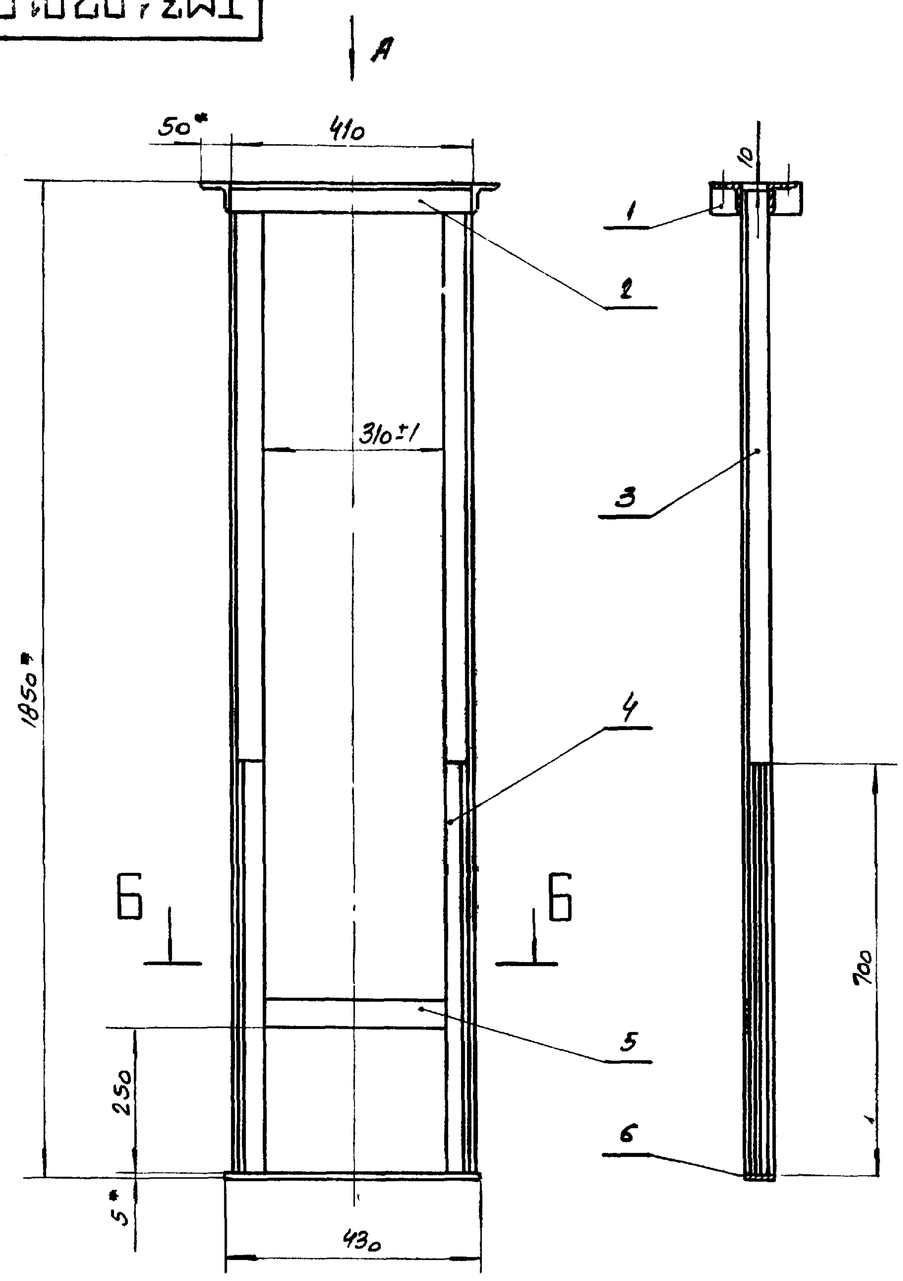


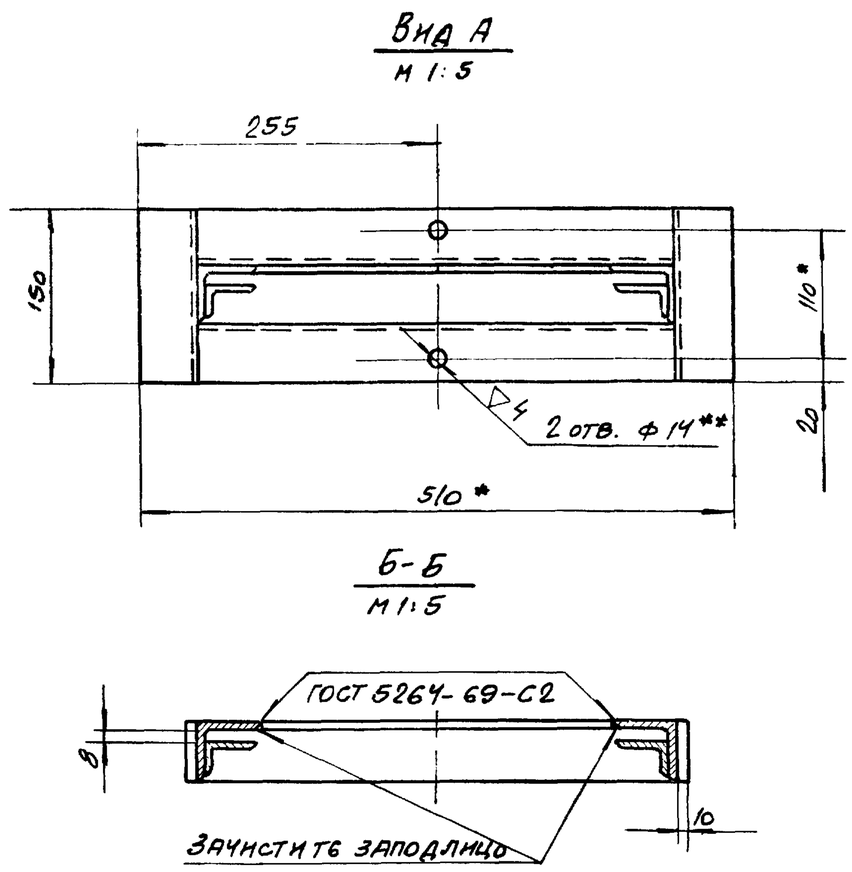


1. *Размеры для справок
2. Неуказанные предельные отклонения размеров: охватывающих - по А7, охватываемых - по В7, прочих - по СМ8
3. Неуказанные сварные швы по ГОСТ 5264-69-Т4 ∆5
4. **Обработать по детали ТМ29.01.00.03

| | | | | | | | | |
|---|---|---|---|---|---|---|---|---|
| | | | | | ТМ31.020100 СБ | | | |
| Изм | Лист | N докум | Подп | Дата | Рама<br>Сборочный чертеж | Лит. | Масса | Масштаб |
| Разраб. | | Волков | | | | | 23 | 1:10 |
| Провер. | | Бортник | | | | Лист | Листов 1 | |
| Провер. | | Назарова | | | | Союзводоканалпроект г. Москва | | |
| Рчк. гр. | | Годзишевская | | | | | | |
| Гл инж пр | | Блоков | | | | | | |
| Нач. отд. | | Авдеев | | | | | | |

14106-08 11 Формат 12

ТМ31.03.00.01

▽3(▽)

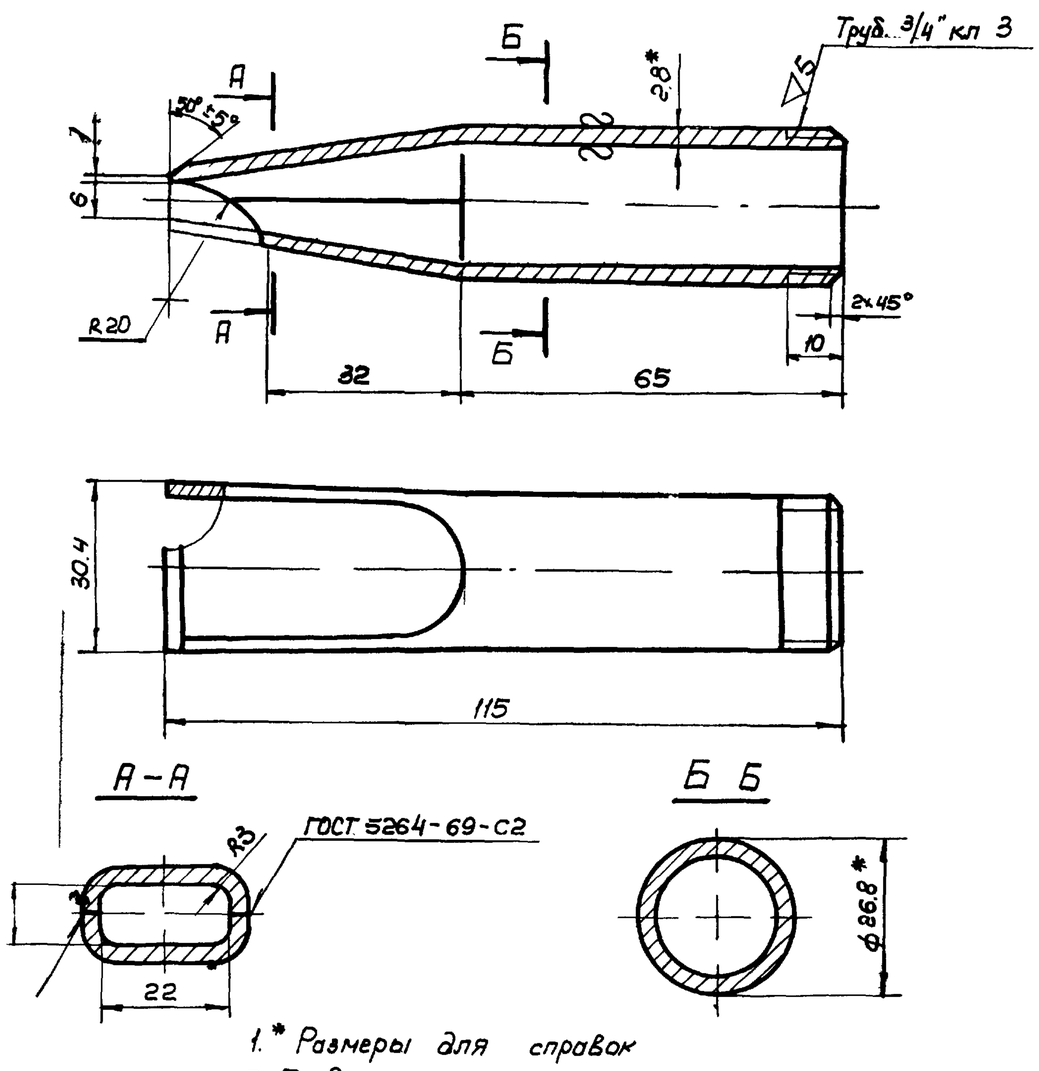


1.* Размеры для справок
2. Предельные отклонения размеров: охватывающих - по А7, охватываемых - по В7, прочих - по СМ8.
3. Обеспечить плавный переход от круглого сечения к прямоугольному

| | | | | | | |
|---|---|---|---|---|---|---|
| Лист | N докум. | Подп. | Дата | ТМ310300 01 | | |
| Разраб. | Волков | | | Сопло | Лит | Масса 0.15 / Масштаб 1:1 |
| Провер. | Бортник | | | | Лист | Листов 1 |
| Провер. | Назарова | | | Труба 20 ГОСТ 3262-62 | Союзводоканалпроект г. Москва | |
| Рук. гр. | Годзишевская | | | | | |
| Гл. инж. пр. | Блоков | | | | | |
| Нач. отд. | Авдеев | | | | | |

Формат 11

ТМ31.03.00.02

▽3(▽)

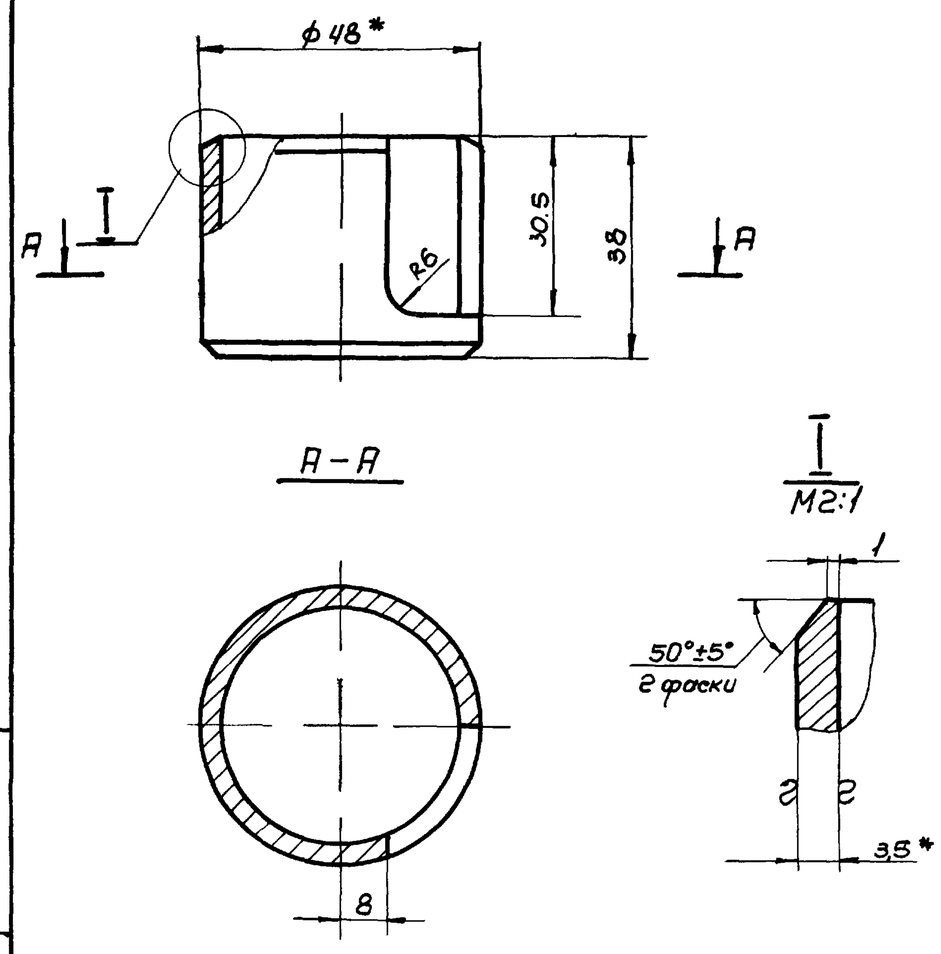


1.* Размеры для справок
2. Предельные отклонения размеров: охватываемых - по В7, прочих - по СМ8

| | | | | | | |
|---|---|---|---|---|---|---|
| Изм. | Лист | N докум | Подп | Дата | ТМ31.03.00.02 | |
| Разраб. | | Волков | | | Корпус | Лит / Масса 0.1 / Масштаб 1:1 |
| Провер. | | Бортник | | | | Лист / Листов 1 |
| Провер. | | Назарова | | | Труба 40 ГОСТ 3262-62 | Союзводоканалпроект г. Москва |
| Рук. гр. | | Годзишевская | | | | |
| Гл. инж. пр. | | Блоков | | | | |
| Нач. отд. | | Авдеев | | | | |

Подп. и дата | Инв. N дубл. | Взам. инв. N | Подп. и дата | Инв. N подл.

Формат 11

ТМ31.03.00.00 СБ

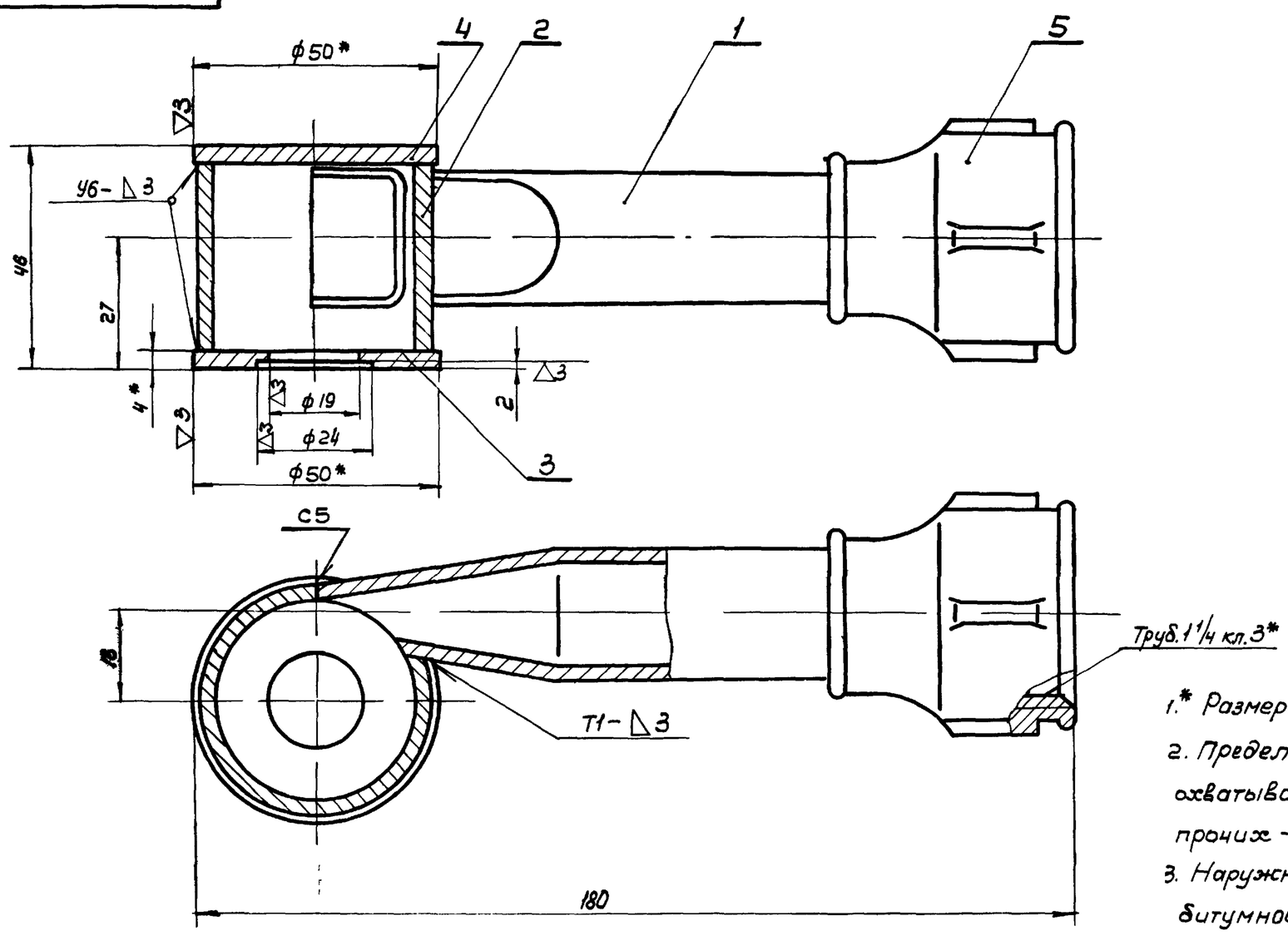


1.* Размеры для справок
2. Предельные отклонения размеров: охватывающих - по А7, охватываемых - по В7, прочих - по СМ8.
3. Наружную поверхность брызгалки окрасить битумной краской БТ-177 ГОСТ 5631-70 по грунту ГФ-020 ГОСТ 4056-63
4. Сварные швы по ГОСТ 5264-69

| | | | | | | |
|---|---|---|---|---|---|---|
| Изм | Лист | N докум. | Подп. | Дата | ТМ31 03 00 00 СБ | |
| Разраб. | | Волков | | | Брызгалка центробежная ф19 Сборочный чертеж | Лит. / Масса 0.6 / Масштаб 1:1 |
| Провер. | | Бортник | | | | Лист / Листов 1 |
| Провер. | | Назарова | | | | Союзводоканалпроект г. Москва |
| Рук. гр. | | Годзишевская | | | | |
| Гл. инж. пр. | | Блоков | | | | |
| Нач. отд. | | Авдеев | | | | |

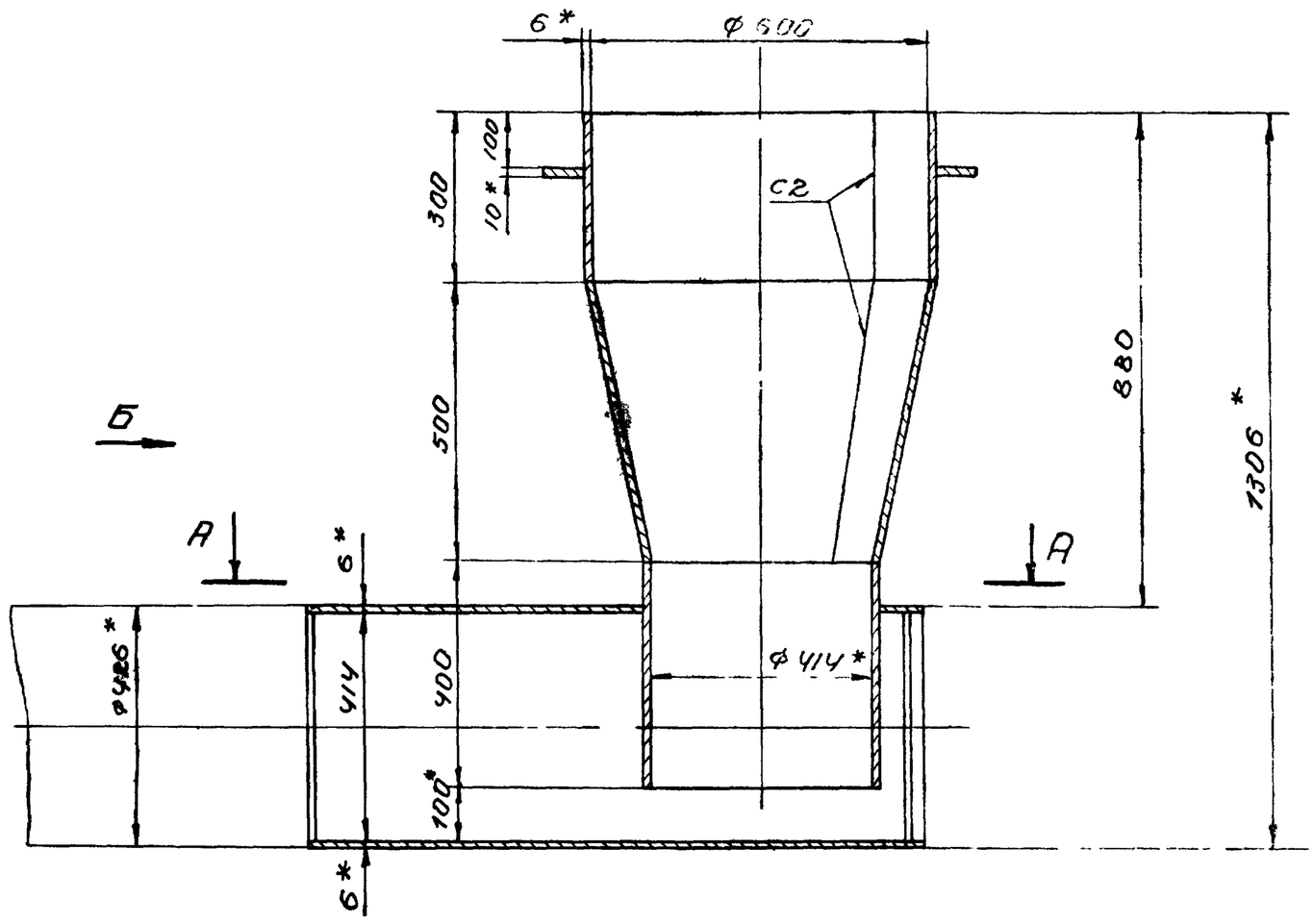


А-А

Поз. 7
М 1:5

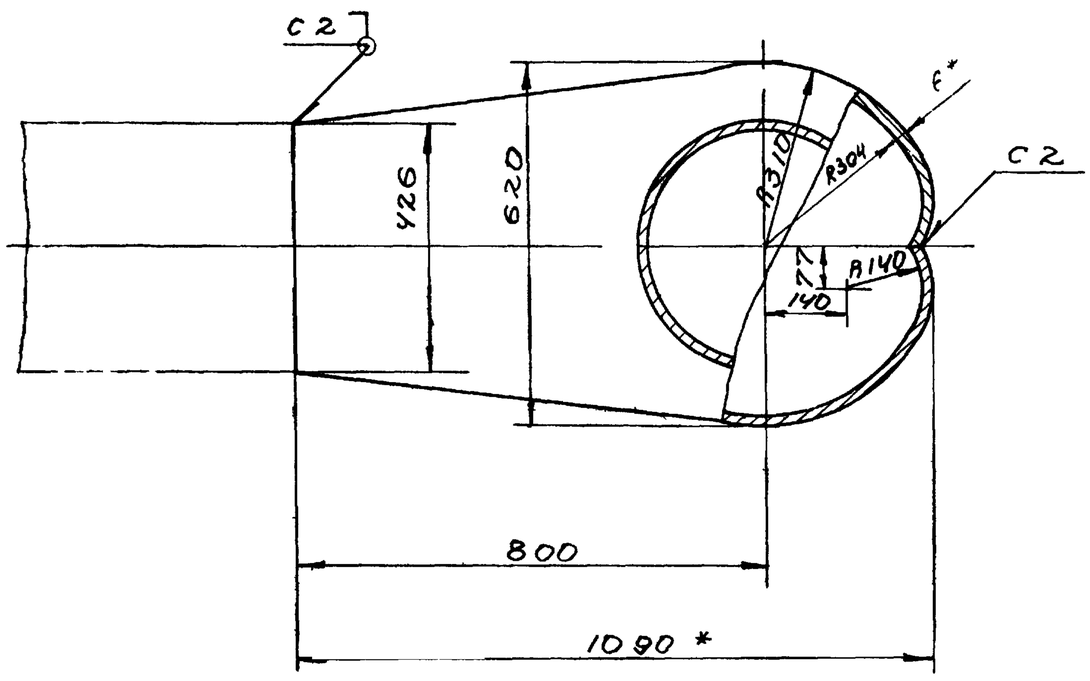


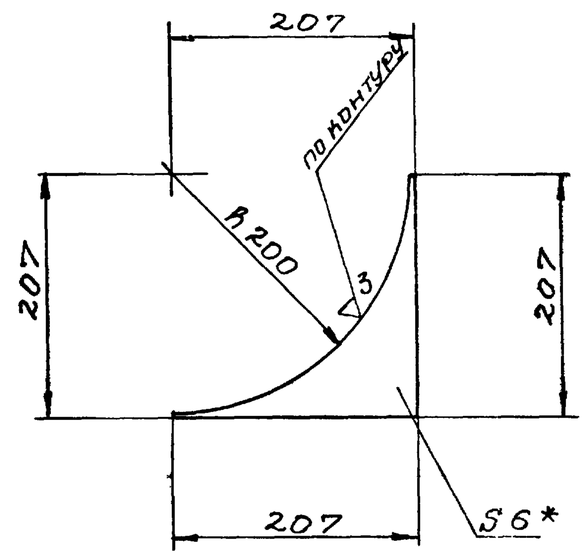


Вид Б

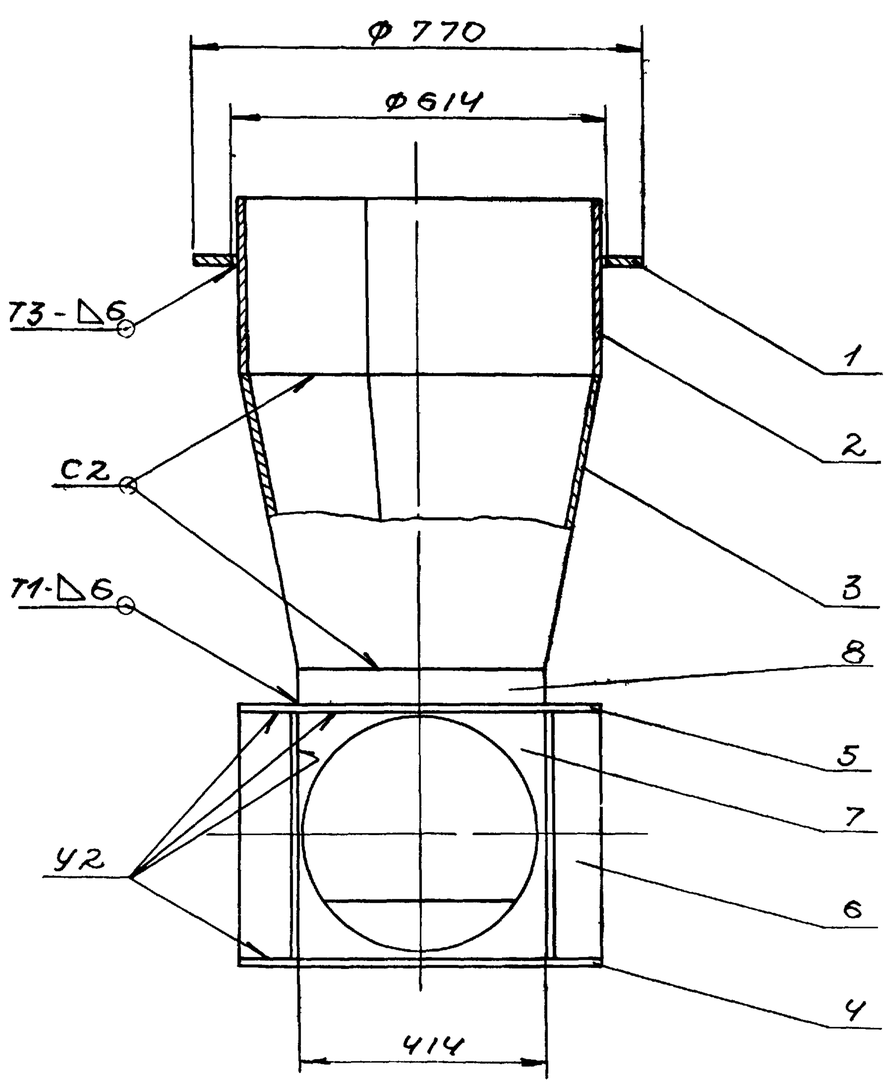


1.* Размеры для справок
2. Предельные отклонения размеров охватывающих - по А7, охватываемых - по В7, прочих - по СМ8
3. Шероховатость обрабатываемых поверхностей - ∇3.
4. Сварные швы по ГОСТ 5264-69

| | | | | | | | | |
|---|---|---|---|---|---|---|---|---|
| | | | | | ТМ31.04.00.00 СБ | | | |
| Изм | Лист | N докум | Подп | Дата | Камера распределения ИПА N 1<br>Чаша распределительная<br>Сборочный чертеж | Лит. | Масса | Масшт |
| Разраб. | | Волков | | | | | 195 | 1:10 |
| Провер. | | Бортник | | | | Лист | Листов 1 | |
| Провер. | | Назарова | | | | СОЮЗВОДОКАНАЛПРОЕКТ г. Москва | | |
| Рук. гр. | | Годзишевская | | | | | | |
| Гл. инж. пр. | | Бронов | | | | | | |
| Нач. отд. | | Авдеев | | | | | | |

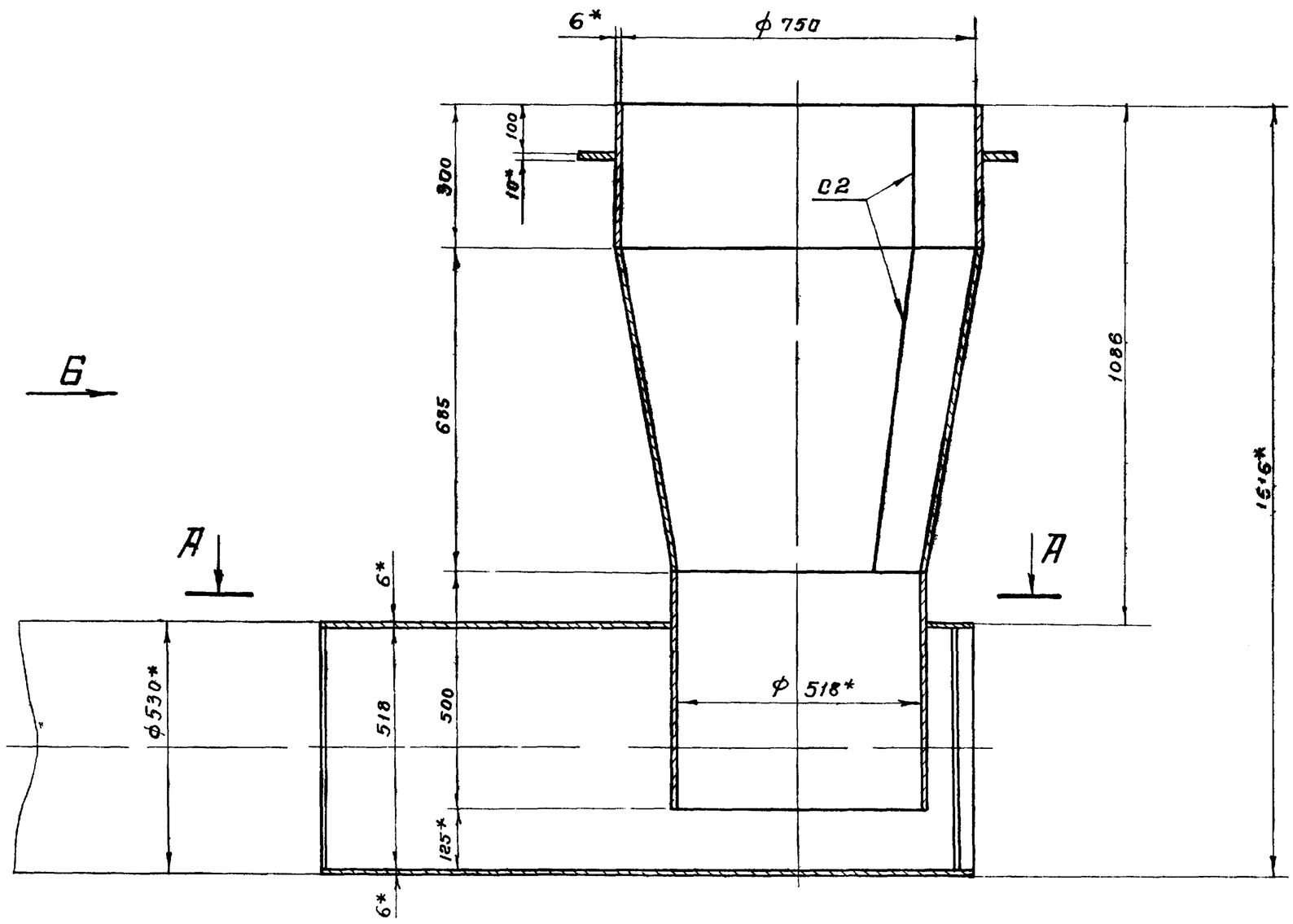


## А-А

Поз 7
М 1 5

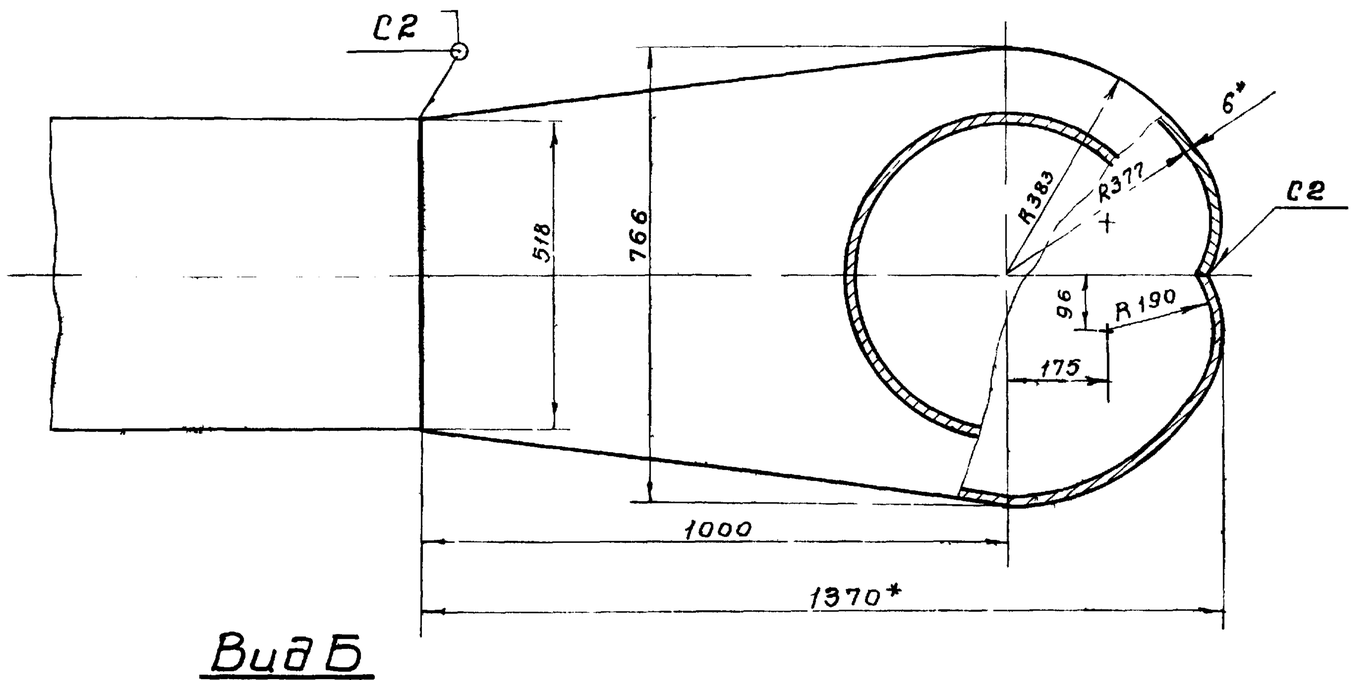


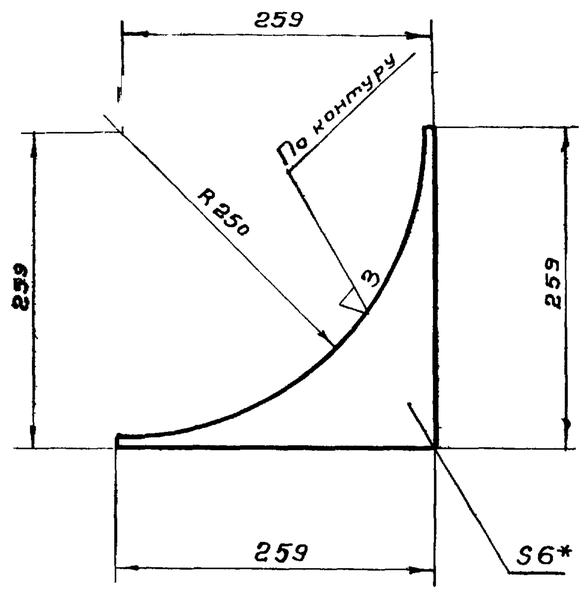


## Вид Б

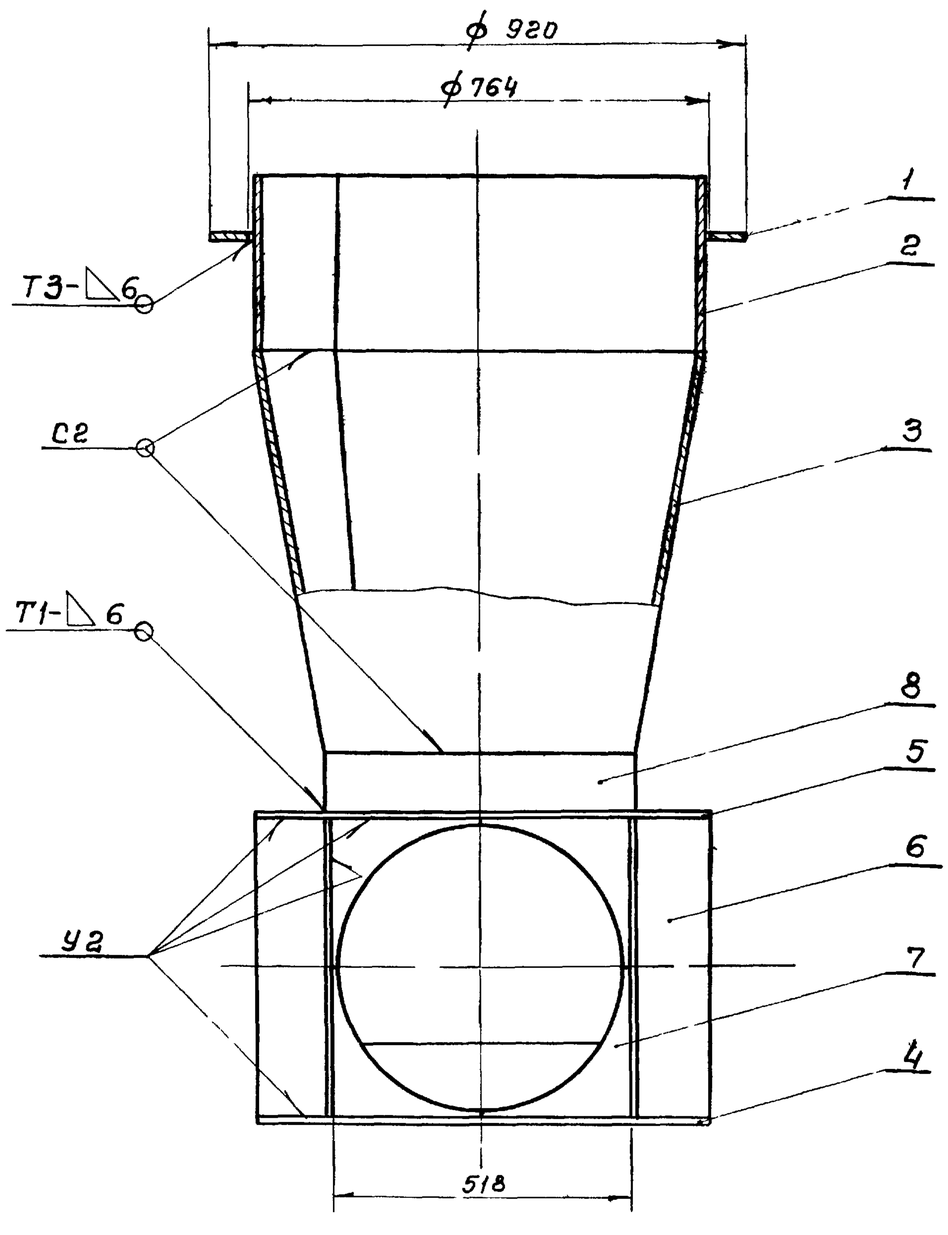


1.* Размеры для справок
2. Предельные отклонения размеров: охватывающих - по А7, охватываемых - по В7, прочих - по СМ8.
3. Шероховатость обрабатываемых поверхностей - ∇3.
4. Сварные швы по ГОСТ 5264-69.

| Изм | Лист | N докум. | Подпись | Дата | ТМ31.05.00.00 СБ | | | |
|---|---|---|---|---|---|---|---|---|
| Разраб. | | Волков | | | Камера распределения ила №2<br>Чаша распределительная<br>Сборочный чертеж | Лит | Масса | Масштаб |
| Провер. | | Бортник | | | | | 269 | 1:10 |
| Провер. | | Назарова | | | | Лист | Листов 1 | |
| Рук. гр. | | Годзишевская | | | | СОЮЗВОДОКАНАЛПРОЕКТ<br>г. Москва | | |
| Гл. инж. пр | | Блоков | | | | | | |
| Нач. отд. | | Авдеев | | | | | | |