ТИПОВОЙ ПРОЕКТ

902-2-268

АЭРОТЕНКИ-СМЕСИТЕЛИ

ТРЕХКОРИДОРНЫЕ С РАЗМЕРАМИ КОРИДОРА
6×5×42 м. ИЗ СБОРНОГО ЖЕЛЕЗОБЕТОНА

Альбом VI

14106-06

ЦЕНА 1-62

ЦЕНТРАЛЬНЫЙ ИНСТИТУТ ТИПОВОГО ПРОЕКТИРОВАНИЯ
ГОССТРОЯ СССР

Москва, А-445, Смольная ул 22

Сдано в печать 1976 года

Заказ № 10850 Тираж 800 экз

СОДЕРЖАНИЕ АЛЬБОМА

NN п/п	Наименование чертежей	NN чертежей	NN листов
1	Содержание альбома	ПЗ-1	2
2	Металлическая площадка МП-1	АС-1	3
3	Переходной мостик МП-2	АС-2	4
4	Переходные площадки МП-3, МП-4	АС-3	5
5	Переходная площадка МП-5	АС-4	6
6	Металлическая площадка МП-6 (5 рядов аэраторов)	АС-5	7
7	Металлическая площадка МП-7 (10 рядов аэраторов)	АС-6	8
8	Металлическая площадка МП-8 (15 рядов аэраторов)	АС-7	9
9	Металлическая площадка МП-9 (5 рядов аэраторов)	АС-8	10
10	Металлическая площадка МП-10 (10 рядов аэраторов)	АС-9	11
11	Металлическая площадка МП-11 (15 рядов аэраторов)	АС-10	12
12	Металлическая площадка МП-12 (5 рядов аэраторов)	АС-11	13
13	Металлическая площадка МП-13 (10 рядов аэраторов)	АС-12	14
14	Металлическая площадка МП-14 (15 рядов аэраторов)	АС-13	15
15	Сечения по металлическим площадкам	АС-14	16
16	Стремянка С1А. Ограждения МО-1, МО-2	АС-15	17
17	Лестница Л1А	АС-16	18
18	Лестница М11А	АС-17	19
19	Спецификация металлических площадок и ограждений на аэротенк	АС-18	20
20	Подвижная и неподвижная опоры. Спецификация опор на аэротенк	АС-19	21
21	Монолитный железобетон. Закладные марки Мн-1÷Мн-11	АС-20	22
22	Сборные железобетонные элементы. Закладные марки М-1÷М-8	АС-21	23
23	Сборные железобетонные элементы. Закладные марки М-9÷М-16, МН-1, МБ-1, МБ-2	АС-22	24
24	Сборные железобетонные элементы. Закладные марки М-17÷М-22	АС-23	25
25	Спецификация закладных марок на аэротенк	АС-24	26

Ст. инженер | Сузонова | Гл. спец. ТО | Инженер

Типовой проект 902-2-
Марка-лист АС-1
Инв №

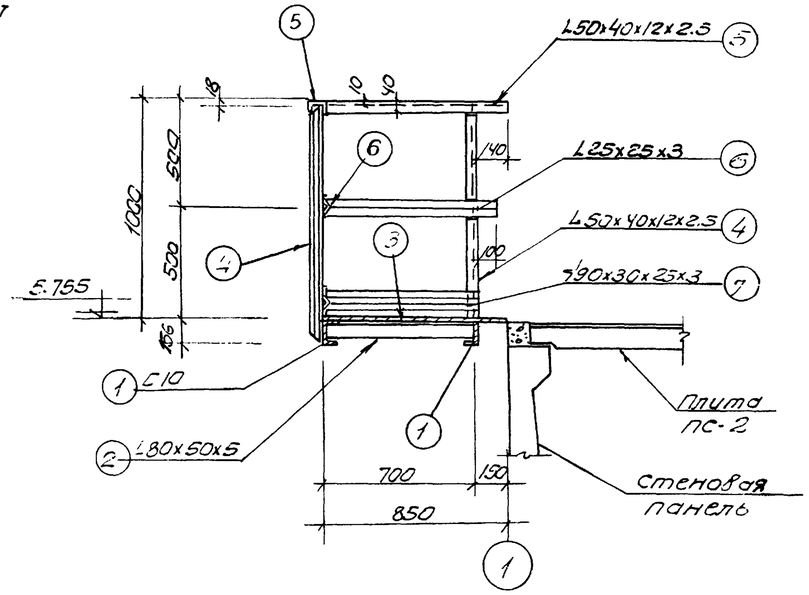

1-1

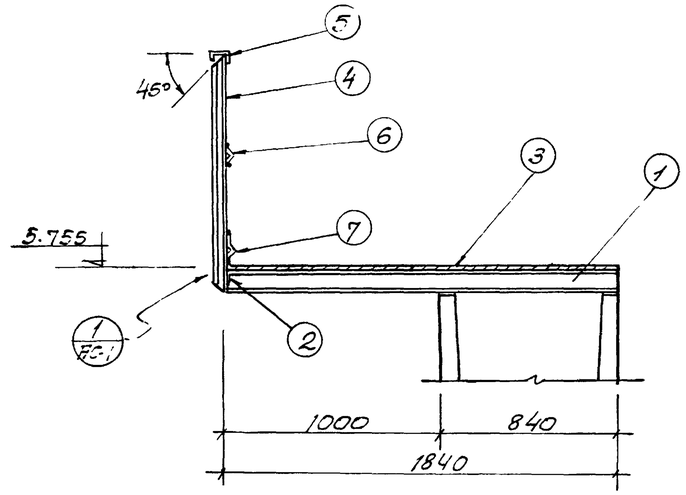

2-2

Спецификация металла на 1 марку

Марка	№№ поз	Профиль	Длина мм	Количество штук	Вес кг 1 штуки	Вес кг всех	Вес кг марки	ГОСТы и ТУ
Металлическая площадка МП-1	1	⊏10	1840	2	15.8	31.6	133.3	8240-72
	2	L 80x50x5	691	1	3.5	3.5		8510-72
	3	Рифленая сталь δ=5мм	1.7 м2	—	—	71.9		8568-57*
	4	L50x40x12x2.5	1146	5	2.1	10.5		СТУ 71-33-64
	5	L50x40x12x2.5	1840	—	—	3.5		
	6	L 25x25x3	1800	—	—	2.0		8509-72
	7	⊥90x30x25x3	1540	—	—	9.0		ТУ-20-61
	Наплавленный металл 1%					1.3		

Выборка металла на площадку МП-1

Прокат	Профиль	⊏10	L25x25x3	L 80x50x5	L50x40x12x2.5	⊥90x30x25x3	Рифленая сталь δ=5	Наплавленный металл			Итого
	Вес, кг	31.6	2.0	3.5	14.0	9.0	71.9	1.3			133.3

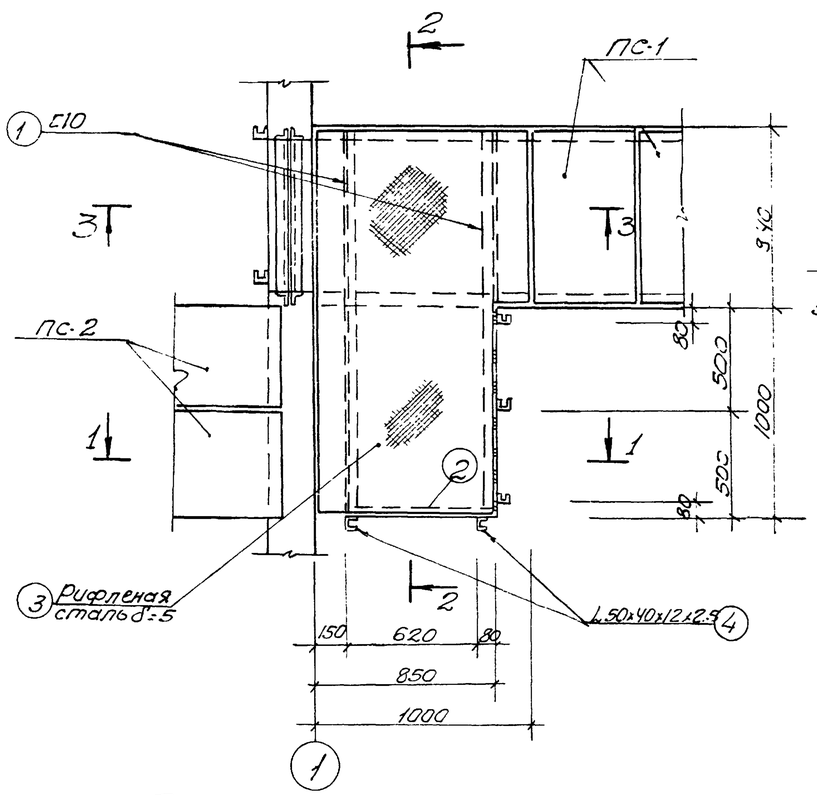

План площадки МП-1

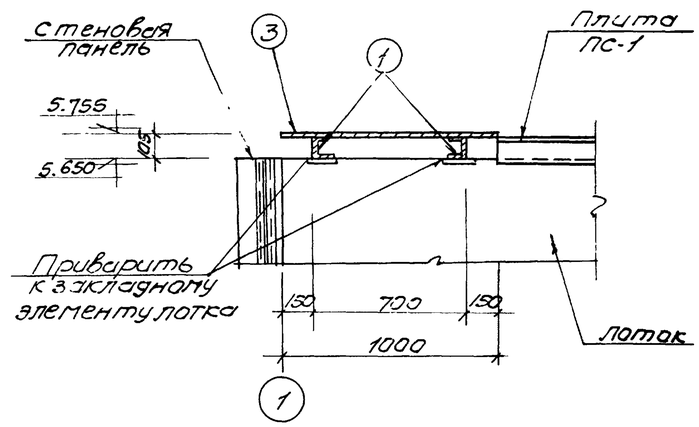

3-3

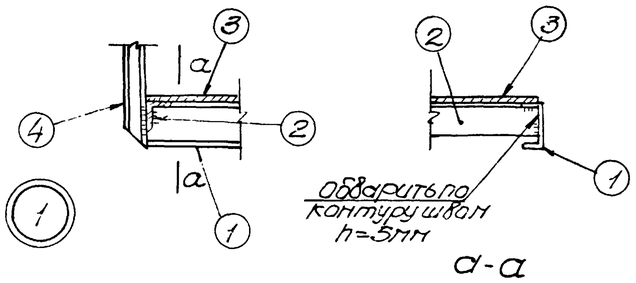

а-а

Примечания

1. Все сварные швы h=4мм
2. Сварку производить электродами типа Э-42 ГОСТ 9467-60

1975г	Аэротенки-смесители трехкоридорные с размерами коридора 6x5x42м из сборного железобетона	Металлическая площадка МП-1	Типовой проект 902-2-268	Альбом VI	Лист АС-1

Госстрой СССР Союзводоканалпроект г. Москва

Нач. отдела	Бородых	Власенко	Ахмадеев
Гл. специал.			
Рук. группы			
Ст. инженер		Сизонова	Гл. спец. ГО
Исполнитель	Прокофьев		

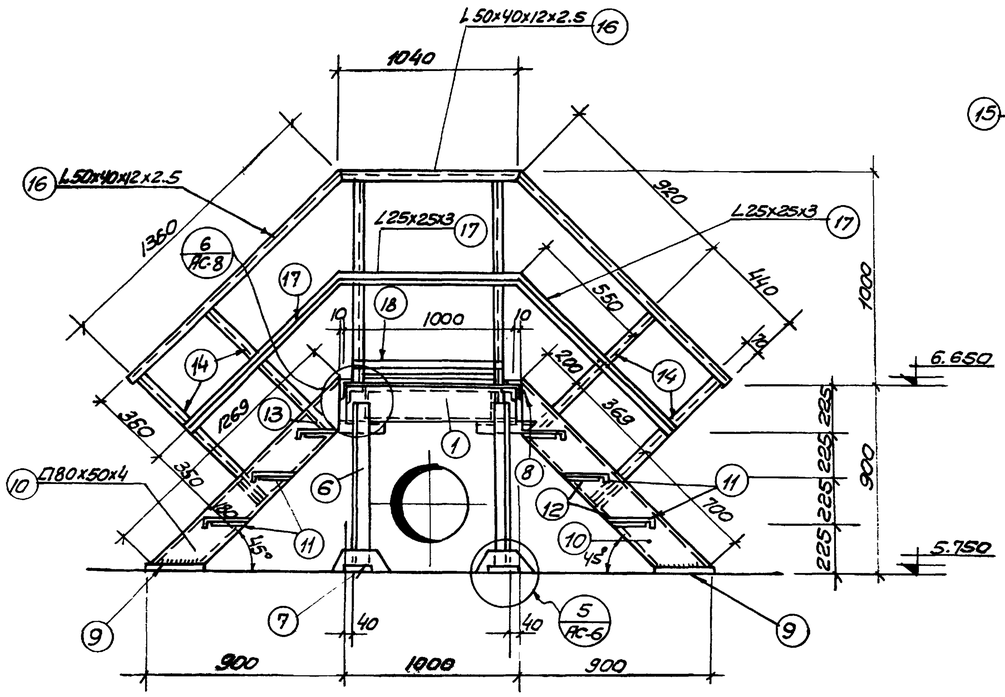

1-1

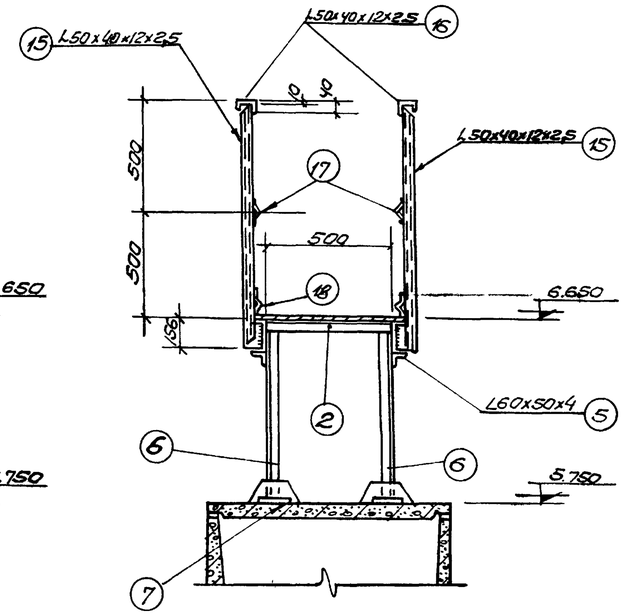

2-2

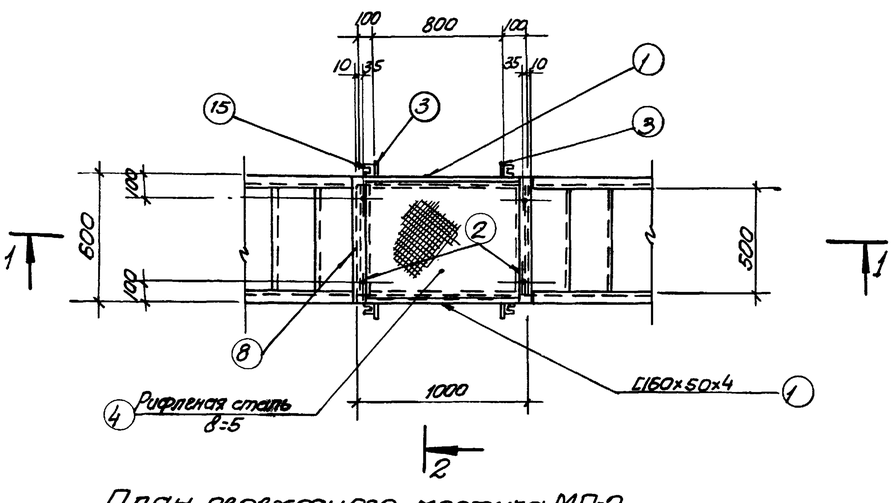

План переходного мостика МП-2

Примечания:

1. Все дыры d=15 мм.
2. Все сварные швы h=4мм.
3. Сварку производить электродами типа Э-42 ГОСТ 9467-60.

Спецификация металла на 1 марку

Марка	NN поз.	Профиль	Длина мм	к-во шт	Вес кг 1шт	Вес кг всех	Вес кг марки	ГОСТ'ы или ТУ
Переходной мостик МП-2	1	[160x50x4	1000	2	7.7	15.4		8278-63
	2	L75x6	500	2	3.4	6.8		8509-72
	3	-100x4	152	4	0.5	2.0		103-57*
	4	Рифленая сталь δ=5	Г2 О6	—	25.4	25.4		8568-57*
	5	L60x50x4	280	4	0.8	3.2		из [180x50x4 или [160x50x4
	6	L63x6	825	4	4.7	18.8		8509-72
	7	-150x10	150	4	1.7	6.8		103-57*
	8	L75x6	600	2	4.1	8.2		8509-72
	9	-60x6	265	4	0.7	2.8		103-57*
	10	[180x50x4	1281	4	10.7	42.8	209.3	8278-63
	11	-40x4	185	12	0.2	2.4		103-57*
	12	-250x5	500	6	3.1	18.6		8706-58
	13	-100x4	172	8	0.5	4.0		103-57*
	14	L50x40x12x2.5	870	8	1.6	12.8		СТУ 71-33-64
	15	L50x40x12x2.5	1146	4	2.1	8.4		—"—
	16	L50x40x12x2.5	п.м 7.52	—	14.2	14.2		—"—
	17	L25x25x3	п.м 6.04	—	6.8	6.8		8509-72
	18	⊥90x30x25x3	п.м 2.0	—	7.8	7.8		ТУ-20-61
	Наплавленный металл 1 %					2.1		

Выборка металла на площадку МП-2

Прокат	Профиль	-δ=4	-δ=5	-δ=6	-δ=10	L63x6	L75x6	L25x25x3	[160x50x4	[160x50x4	
	Вес кг	8.4	18.6	2.8	6.8	18.8	15.0	6.8	3.2	15.4	
[180x50x4	L50x40x12x2.5	⊥90x30x25x3	Рифлен. сталь δ=5	Наплавл. металл 1%							Итого:
42.8	35.4	7.8	25.4	2.1							209.3

1975г.	Аэротенки-смесители трехкоридорные с размерами коридора 6x5x42м из сборного железобетона	Переходной мостик МП-2	Типовой проект 902-2-268	Альбом VI	Лист АС-2.

Ст.инженер. Сивонова Гл.спец. Макшонов

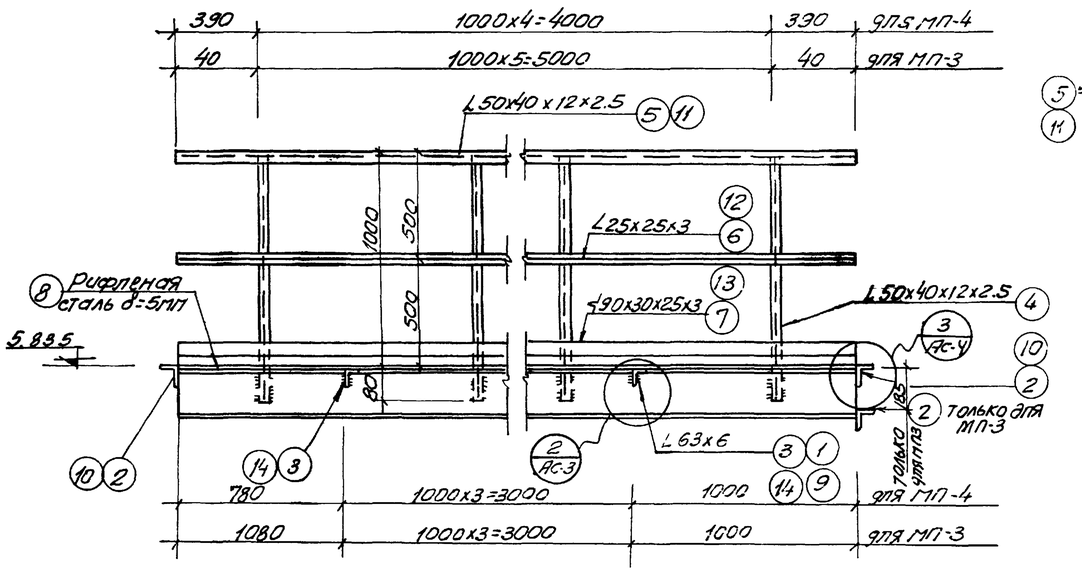

1-1

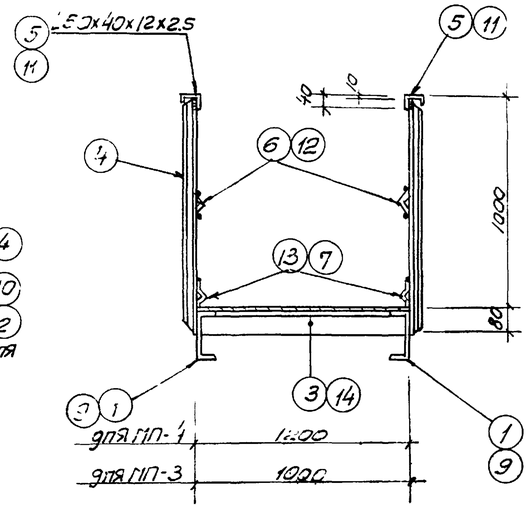

2-2

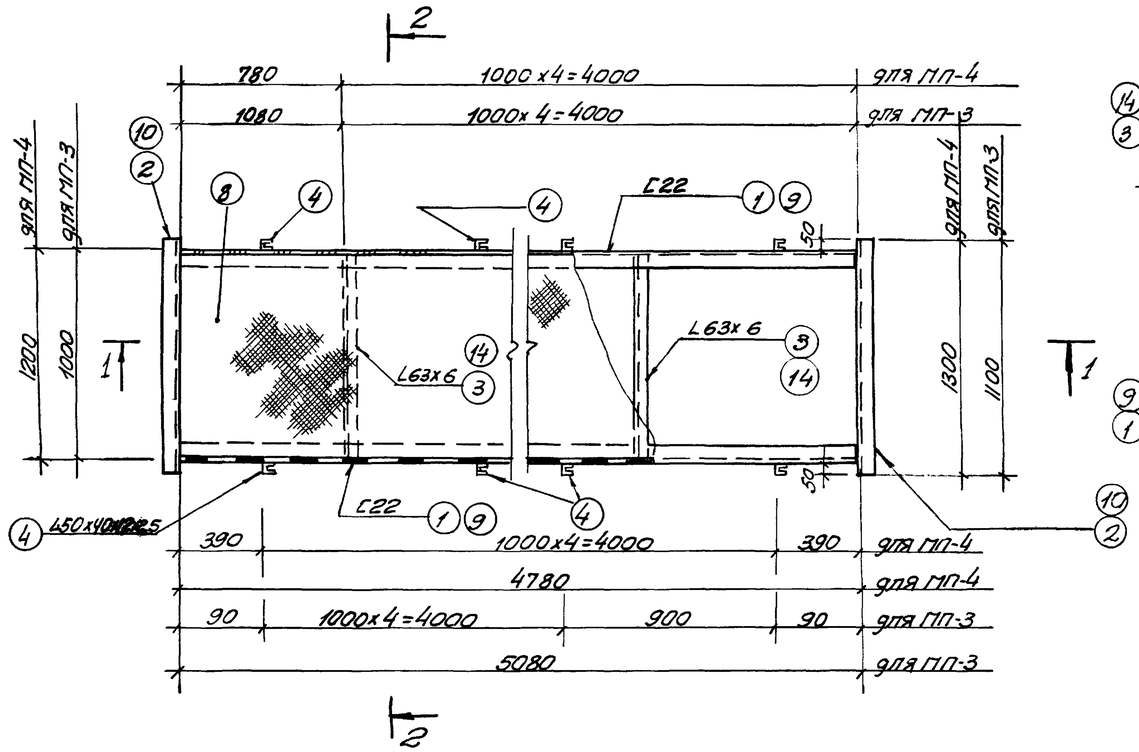

План площадок МП-3, МП-4

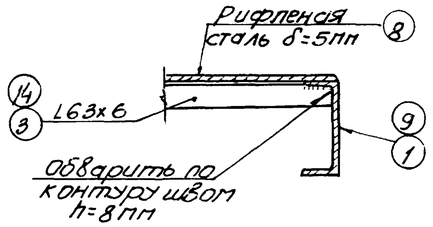

а-а

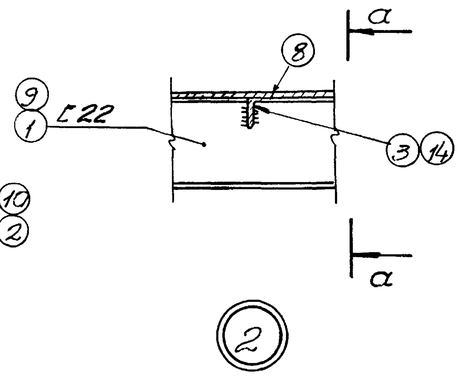

Спецификация металла на 1 марку

Марка	NN поз.	Профиль	Длина мм	Количество штук	Вес кг 1 шт	Вес кг всех	Марка	ГОСТ'ы или ТУ
Переходная площадка МП-3	1	[22	5080	2	106.7	213.4	576.4	8240-72
	2	∠75x6	1100	3	7.6	22.8		8509-72
	3	∠63x6	989	4	5.7	22.8		"
	4	∠50x40x12x2.5	1070	12	2.1	25.2		СТУ 71-33-64
	5	∠50x40x12x2.5	5080	2	9.7	19.4		"
	6	∠25x25x3	5080	2	5.9	11.8		8509-72
	7	∠90x30x25x3	5080	2	19.8	39.6		ТУ1-20-61
	8	рифленая сталь δ=5мм	5.1 м2	—	—	215.7		8568-57*
		Наплавленный металл 1%				5.7		
Переходная площадка МП-4	9	[22	4780	2	100.8	201.6	580.0	8240-72
	10	∠75x6	1300	2	8.9	17.2		8509-72
	11	∠50x40x12x2.5	4780	2	9.1	18.2		СТУ 71-33-64
	12	∠25x25x3	4780	2	5.4	10.8		8509-72
	13	∠90x30x25x3	4780	2	18.6	37.2		ТУ1-20-61
	14	∠63x6	1189	4	6.8	27.2		8509-72
	4	∠50x40x12x2.5	1070	10	2.1	21.0		СТУ 71-33-64
	8	рифленая сталь δ=5мм	5.7 м2	—	—	241.1		8568-57*
		Наплавленный металл 1%				5.7		

Выборка металла на площадку МП-3

	Профиль	[22	∠75x6	∠63x6	∠25x25x3	∠50x40x12x2.5	∠90x30x25x3	Рифлен. сталь δ=5мм	Наплав. металл 1%	Итого
Прокат	Вес кг	213.4	22.8	22.8	11.8	44.8	39.6	215.7	5.7	576.4

Выборка металла на площадку МП-4

	Профиль	[22	∠75x6	∠63x6	∠25x25x3	∠50x40x12x25	∠90x30x25x3	Рифлен. сталь δ=5мм	Наплав. металл 1%	Итого
Прокат	Вес кг	201.6	17.2	27.2	10.8	39.2	37.2	241.1	5.7	580.0

Примечания:

1. Сварку производить электродами Э-42 ГОСТ 9467-60.
2. Все сварные швы h=4мм.

1975г.	Аэротенки-смесители трехкоридорные с размерами коридора 6x5x42м из сборного железобетона	Переходные площадки МП-3, МП-4	Типовой проект 902-2-268	Альбом VI	Лист АС-3

Ст. инженер Сидорова Гл. спец. Т.О. Макшанов

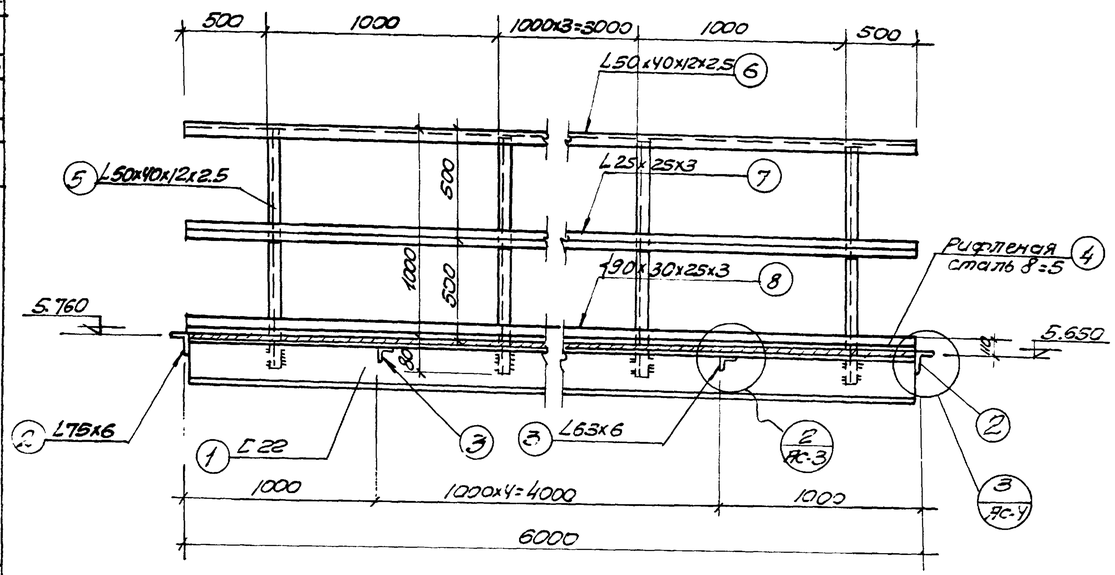

1-1

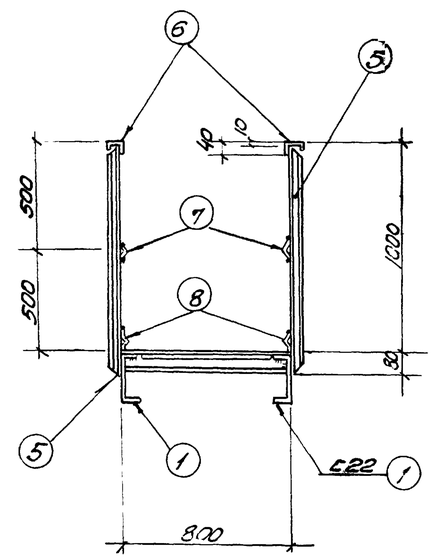

2-2

Спецификация металла на 1 марку

Марка	N N поз.	Профиль	Длина мм	К-во шт	Вес кг шт.	Вес кг всех	Вес кг марки	ГОСТы или ТУ
Переходная площадка МП-5	1	C22	5988	2	125.7	251.4	605.4	8240-72
	2	L75x6	900	2	6.2	12.4		8509-72
	3	L63x6	787	5	4.6	23.0		—"—
	4	Рифленая сталь δ=5мм	м² 4.7	—	203.0	203.0		8568-57*
	5	L50x40x12x2.5	1070	12	2.1	25.2		СТУ71-33-64
	6	L50x40x12x2.5	6000	2	11.9	23.8		—"—
	7	L25x25x3	6000	2	6.8	13.6		8509-72
	8	L90x30x25x3	6000	2	23.5	47.0		ТУ1-20-61
		Наплавленный металл 1%				6.0		

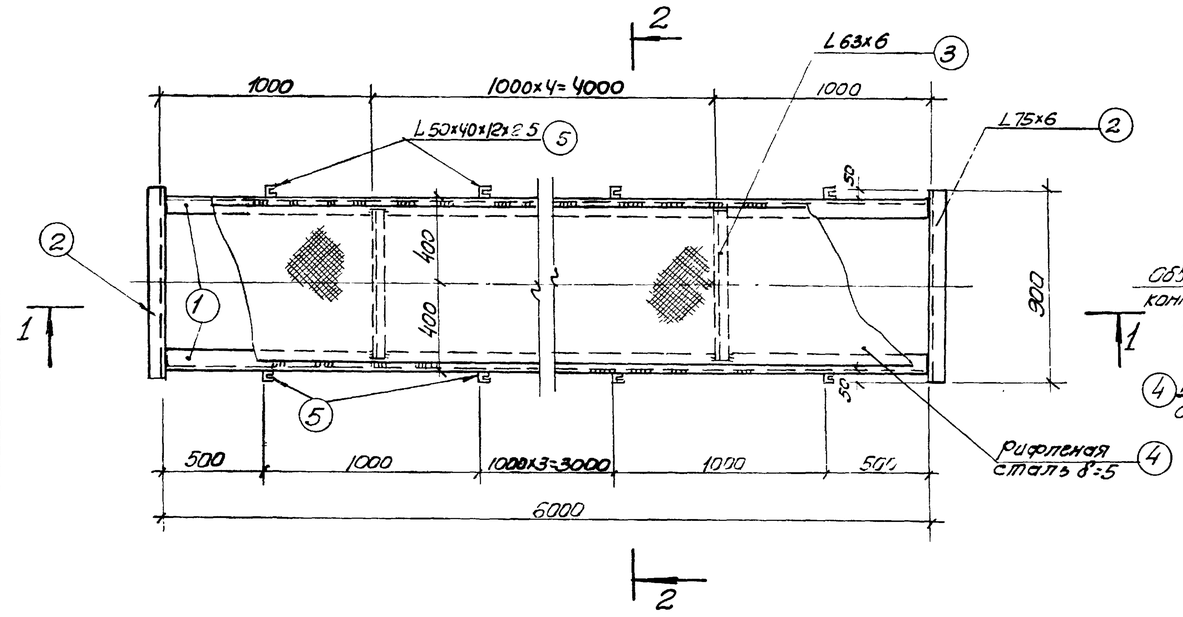

План площадки МП-5

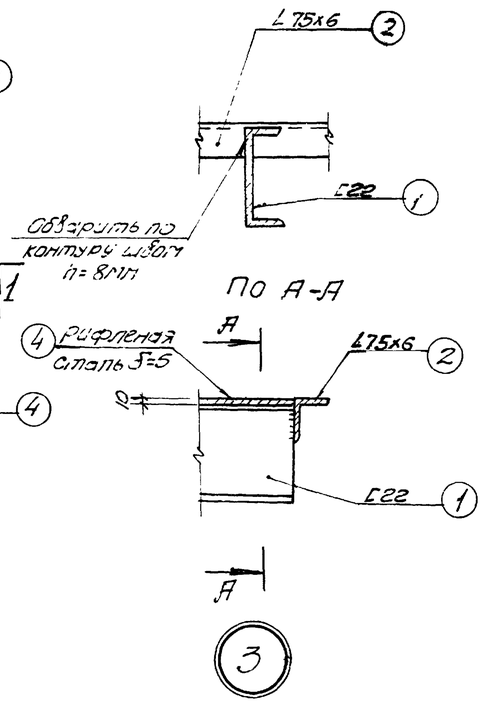

Выборка металла на площадку МП-5

	Профиль	C22	L75x6	L63x6	L25x25x3	L50x40x12x2.5	L90x30x25x3	Рифленая сталь δ=5	Наплавленный металл 1%	Итого
Прокат	Вес кг	251.4	12.4	23.0	13.6	49.0	47.0	203.0	6.0	605.4

Примечания

1. Все сварные швы h=4мм, кроме оговоренных.
2. Сварку производить электродами типа Э-42 ГОСТ 9467-60

1976г	Аэротенки-смесители трехкоридорные с размерами коридора 6x5x42м из сборного железобетона	Переходная площадка МП-5	Типовой проект 902-2-268	Альбом VI	Лист АС-4

Типовой проект 902-2- Марка-лист АС-4 Инв.N

Ответ. исп. Никитенко; Гл. спец. Бондарь; Нач. отдела Такшанов

Испытат. Бородик; Проверил Власенко; Гл. спец. Отьховский; Ст. инженер Сизонова

Нач. отдела; Гл. специал.; Рук. группы; Ст. инженер

Гипроводоканалпроект г. Москва

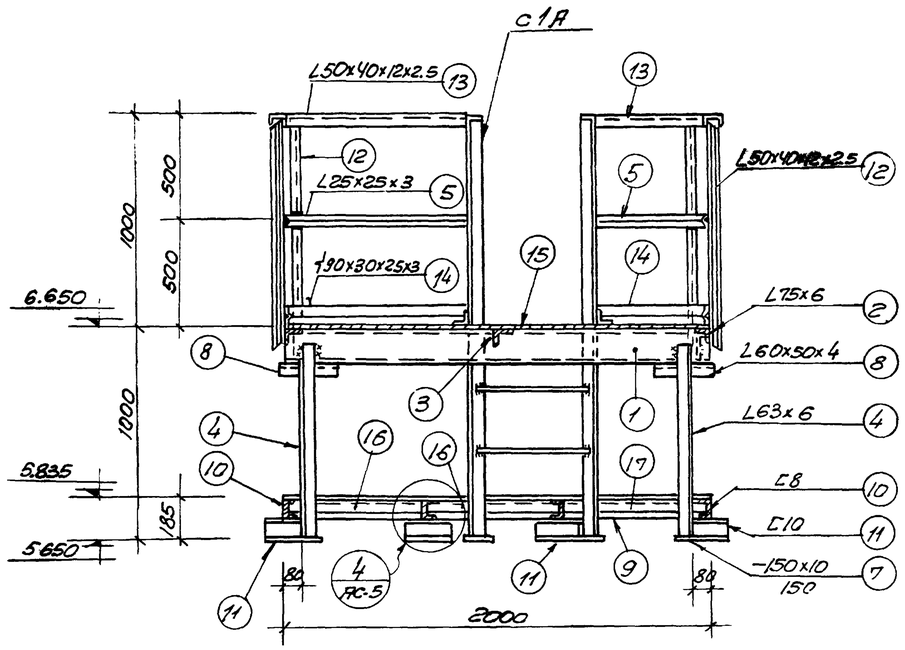

1-1

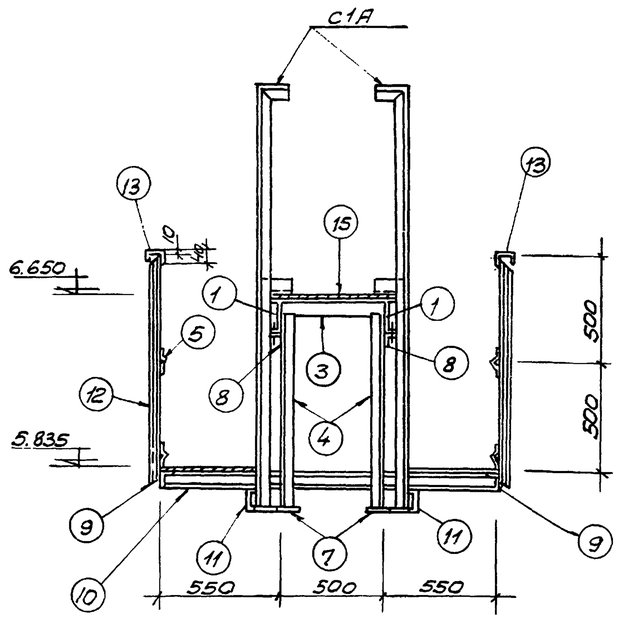

2-2

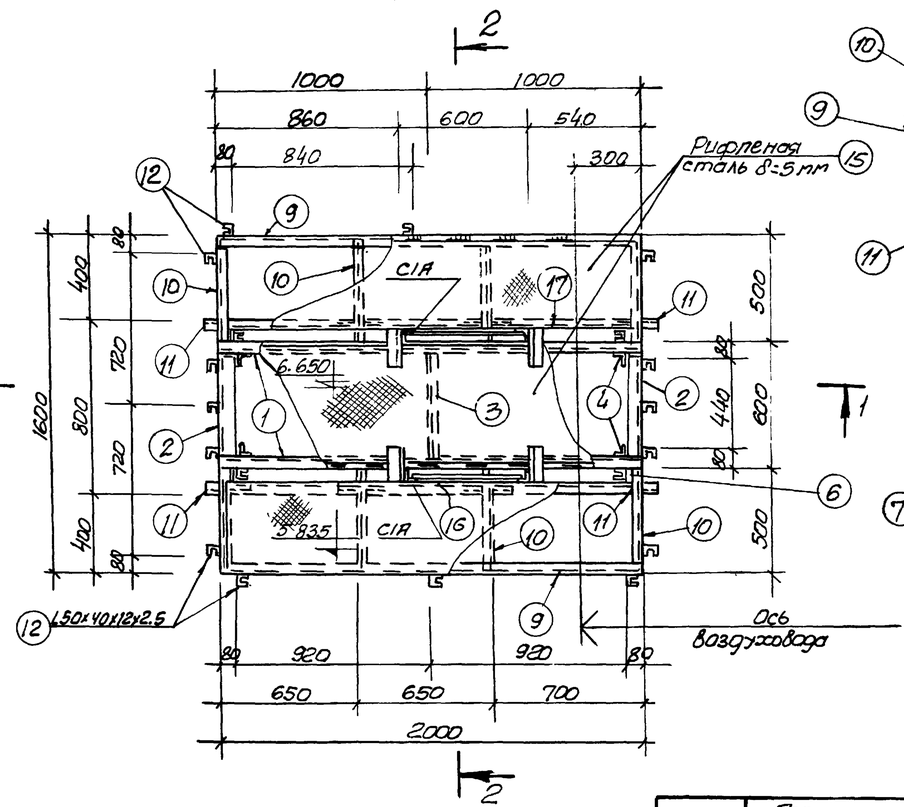

План площадки МП-6

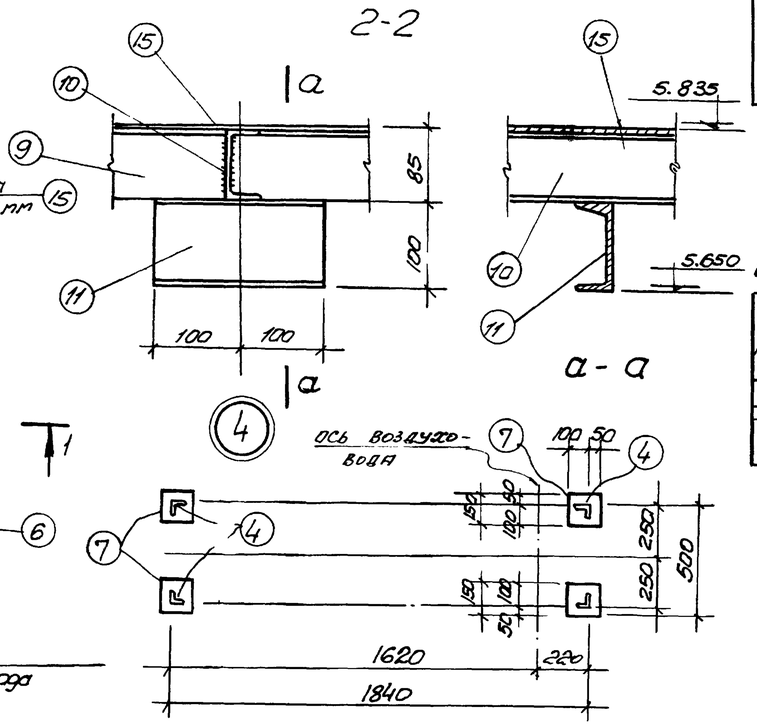

План стоек на отм. 5.650

Спецификация металла на 1 марку

Марка	NN поз	Профиль	Длина мм	Кол-во штук	Вес, кг 1шт	Вес, кг всех	Марки	ГОСТы или ТУ
Металлическая площадка МП-6	1	С160x50x4	2000	2	15.4	30.8	413.8	8278-63
	2	L75x6	500	2	3.4	6.8		8509-72
	3	L63x6	500	1	2.4	2.4		— " —
	4	L63x6	925	4	5.3	21.2		— " —
	5	L25x25x3	п.м. 10.12	—	—	11.3		— " —
	6	-100x4	152	4	0.5	2.0		103-57*
	7	-150x10	150	4	1.8	7.2		— " —
	8	L60x50x4	280	4	0.95	3.8		из ∠90x50x4 или С160x50x4
	9	L80x50x5	2000	2	10.0	20.0		8510-72
	10	С8	1590	4	11.2	44.8		8240-72
	11	С10	200	8	1.7	13.6		— " —
	12	L50x40x12x2,5	1070	19	2.1	39.9		СТУ71-33-64
	13	L50x40x12x2.5	п.м. 10.12	—	—	18.9		
	14	∠90x30x25x3	п.м. 10.12	—	—	39.5		ТУ1-20-61
	15	Рифленая сталь δ=5мм	2.9м2	—	—	122.7		8568-57*
	16	L63x6	645	4	3.7	14.8		
	17	L63x6	695	2	4.0	8.0		
		Наплавленный металл			1%	6.1		

Выборка металла на площадку МП-6

Прокат		Профиль	С8	С10	L160x50x4	L25x25x3	L63x4	L75x6	L60x50x4	L80x50x5
		Вес кг	44.8	13.6	30.8	11.3	46.4	6.8	3.8	20.0
δ=4	δ=10	L50x40x12x2.5	∠90x30x25x5	Рифлен. сталь δ=5мм	Наплавл. металл 1%				Итого	
2.0	7.2	58.8	39.5	122.7	6.1				413.8	

Примечания.

1. Все сварные швы h=4мм.
2. Сварку производить электродами Э42 (ГОСТ 9467-60).
3. Позицию 15 приварить к закладным элементам плит.

Госстрой СССР Союзводоканалпроект г. Москва	1975г.	Аэротенки-смесители трехкоридорные с размерами коридора 6x5x42м из сборного железобетона	Металлическая площадка МП-6 (5 рядов аэраторов)	Типовой проект 902-2-268	Альбом VI	Лист АС-5

Типовой проект 902-2 | Марка-лист АС-5 | Инв. N

Разработали: Ботварев, Бондарев, Максимов, Власенко, Прокерин, Отводовский, Зузанова, Гл. спец. Т.О., Никитенко

Нач. отдела, Рук. группы, Ст. инженер, Испытатель

14106-06 7

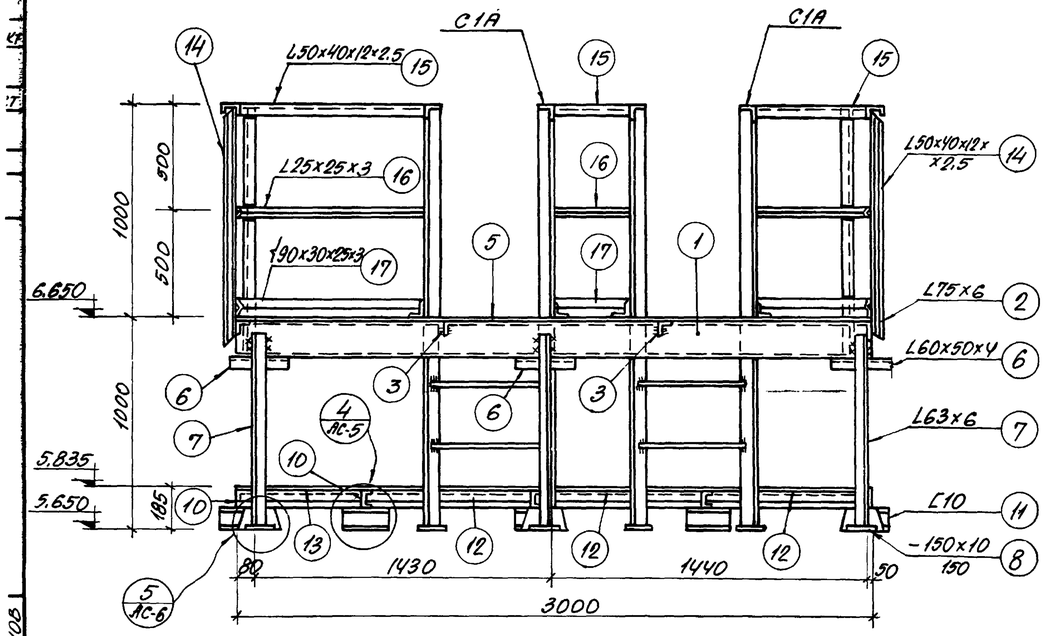

1-1

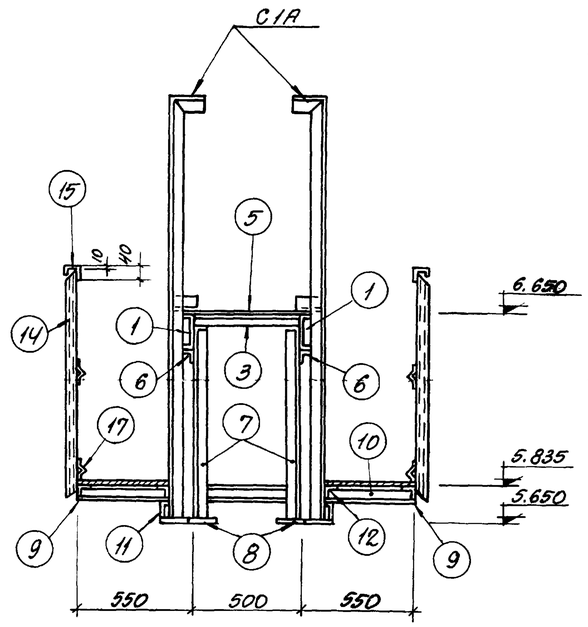

2-2

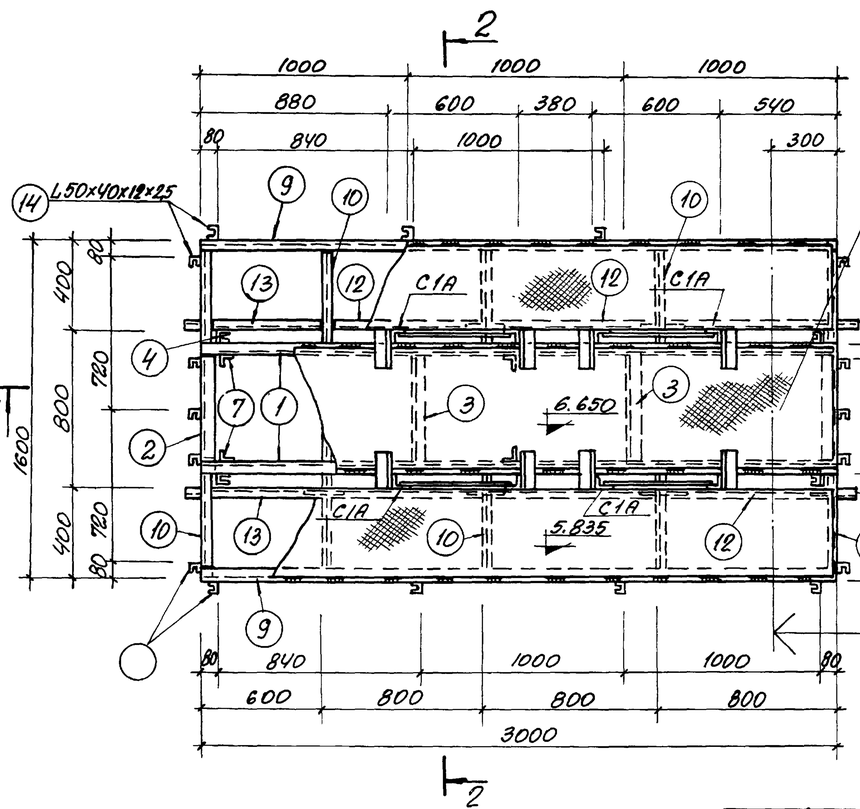

План площадки МП-7

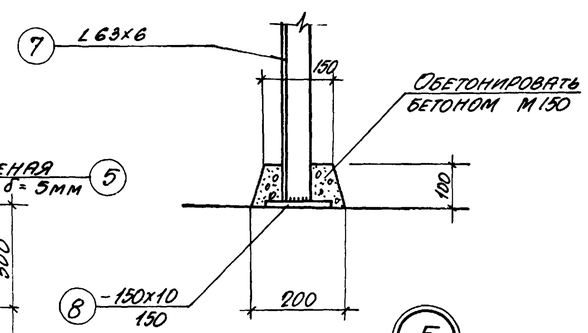

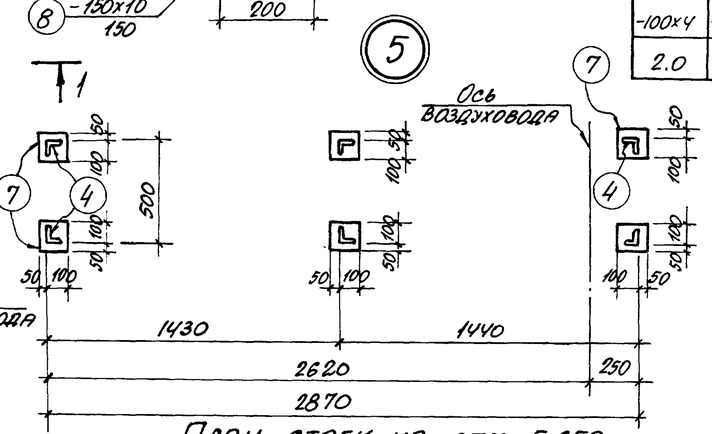

План стоек на отм. 5.650

Спецификация металла на 1 марку

Марка	NN поз.	Профиль	Длина мм	Количество штук	Вес, кг 1 шт.	Вес, кг Всех	Марки	ГОСТ'ы или ТУ
Металлическая площадка МП-7	1	[160x50x4	3000	2	23.1	46.2	572.3	8278-63
	2	L75x6	500	2	3.4	6.8		8509-72
	3	L63x6	500	2	2.4	4.8		"
	4	-100x4	152	4	0.5	2.0		103-57*
	5	Рифленая сталь δ=5мм	4.3 м²	—	—	181.9		8568-57*
	6	L60x50x4	280	6	0.95	5.7		из [80x50x4 и [160x50x4
	7	L63x6	925	6	5.3	31.8		8509-72
	8	-150x10	150	6	1.8	10.8		103-57*
	9	L80x50x5	3000	2	15.0	30.0		8510-72
	10	[8	1590	5	11.2	56.0		8240-72
	11	[10	200	10	1.7	17.0		"
	12	L63x6	795	6	5.6	33.6		8509-72
	13	L63x6	595	2	3.5	7.0		"
	14	L50x40x12x2.5	1070	21	2.1	44.1		СТУ71-33-64
	15	L50x40x12x2.5	12.9 п.м	—	—	24.1		"
	16	L25x25x3	12.9 п.м	—	—	14.5		8509-72
	17	∟90x30x25x3	12.9 п.м.	—	—	50.3		ТУ1-20-61
		Наплавленный металл			1%	5.7		

Выборка металла на площадку МП-7

Прокат		Профиль	[8	[10	[160x50x4	L25x25x3	L63x6	L75x6	L60x50x4	L80x50x5
		Вес кг	56.0	17.0	46.2	14.5	77.2	6.8	5.7	30.0
-100x4	-150x10	L50x40x12x2.5	∟90x50x25x3	Рифлен сталь δ=5мм	Наплавл. металл 1.0%				Итого:	
2.0	10.8	68.2	50.3	181.9	5.7				572.3	

Примечания

1. Все сварные швы h=4 мм.
2. Сварку производить электродами Э-42 ГОСТ 9467-60.
3. Позицию „11" приварить к закладным элементам плит.

1975 г.	Аэротенки-смесители трехкоридорные с размерами коридора 6x5x42 м из сборного железобетона	Металлическая площадка МП-7 (10 рядов аэраторов)	Типовой проект 902-2-268	Альбом VI	Лист АС-6

Исполнители: Никитенко, Максимов

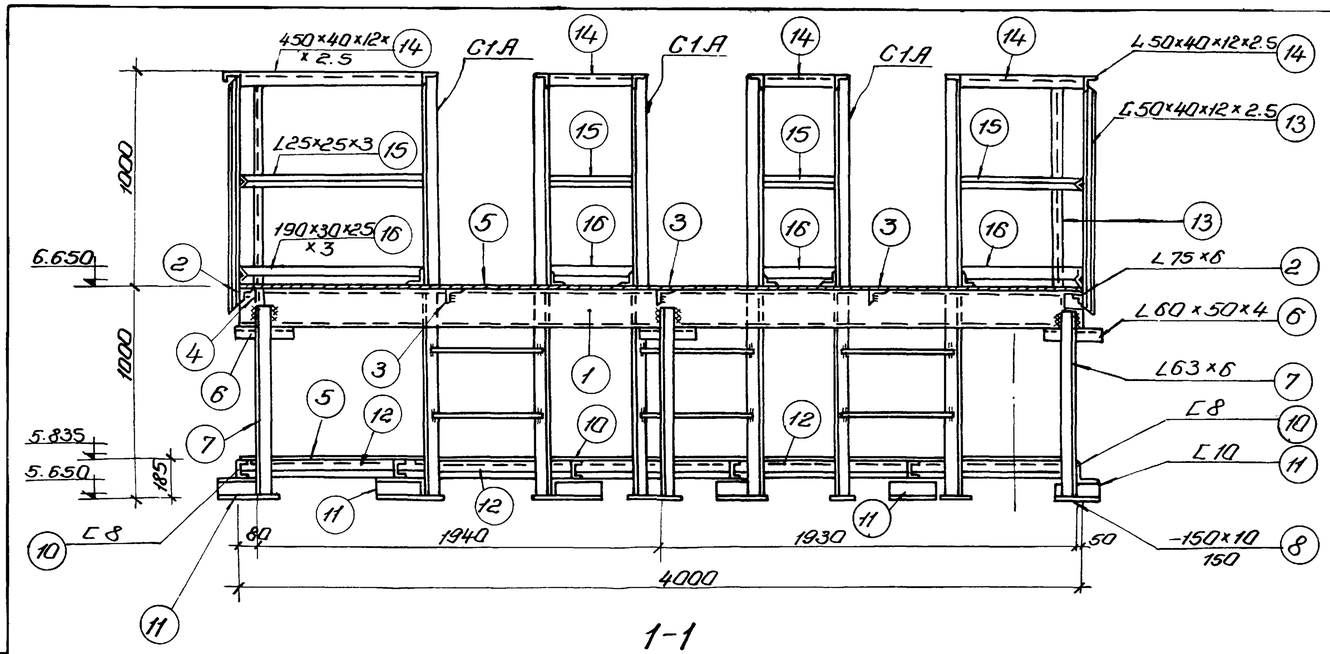

1-1

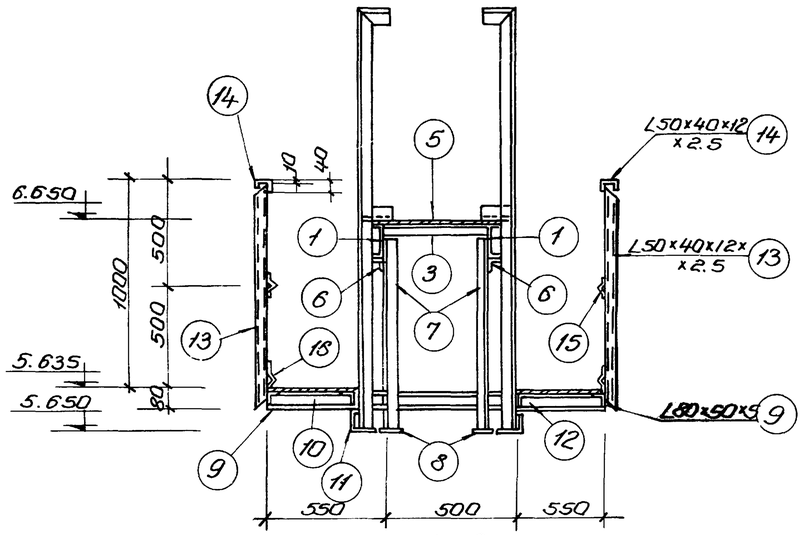

2-2

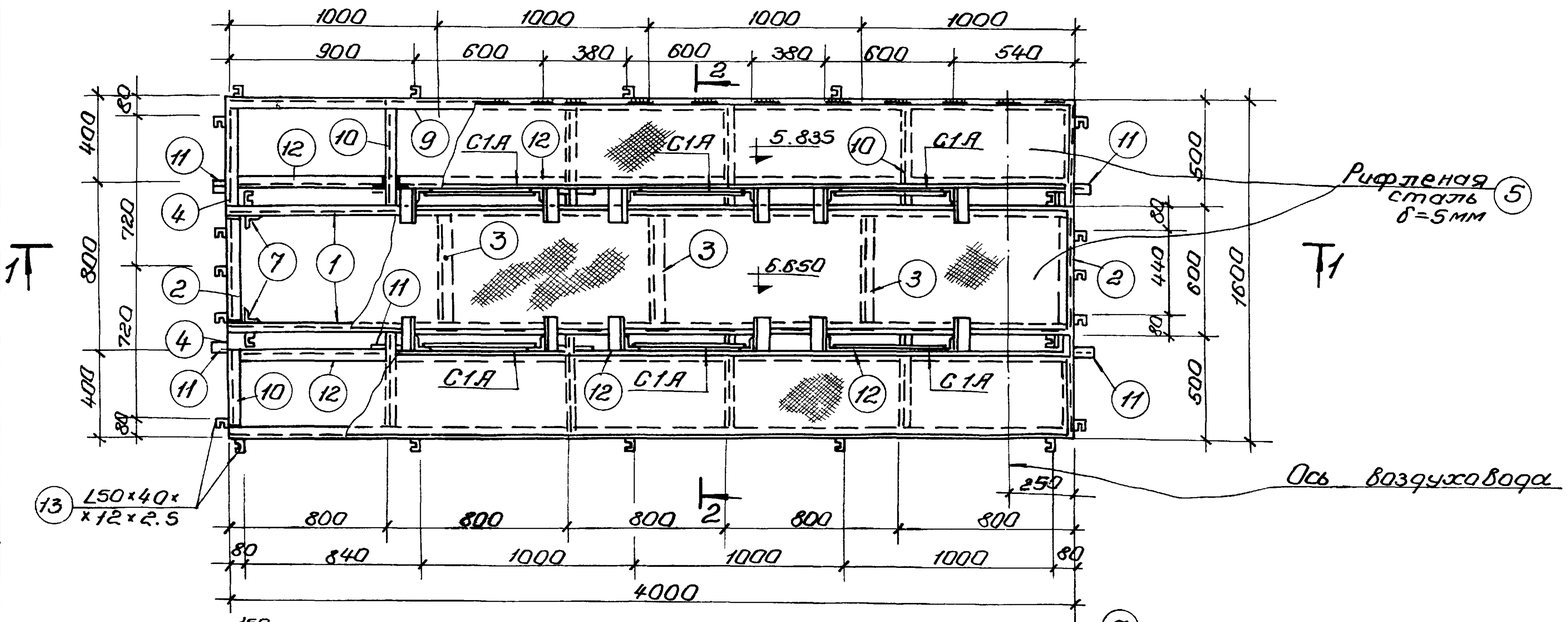

План площадки МП-8

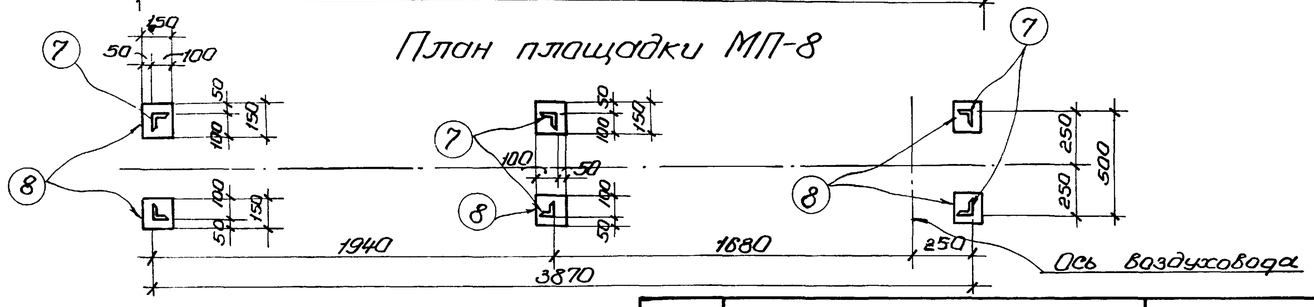

План стоек на отм. 5.650

Спецификация металла на 1 марку

Марка	NN поз	Профиль	Длина мм	Количество штук	Вес, кг 1 штуки	Вес, кг Всех	Марки	ГОСТы или ТУ
Металлическая площадка МП-8	1	C 160×50×4	4000	2	30.8	61.6	718.2	8278-63
	2	L 75×6	500	2	3.4	6.8		8509-72
	3	L 63×6	500	3	2.4	7.2		"
	4	—100×4	152	4	0.5	2.0		103-57*
	5	Рифленая сталь δ=5мм	5.8 м²	—		245.3		8568-57*
	6	L 60×50×4	280	6	0.95	5.7		
	7	L 63×6	925	6	5.3	31.8		8509-72
	8	—150×10	150	6	1.8	10.8		103-57*
	9	L 80×50×5	4000	2	20.0	40.0		8510-72
	10	C 8	1590	6	11.2	67.2		8240-72
	11	C 10	200	12	1.7	20.4		"
	12	L 63×6	795	10	5.6	56.0		8509-72
	13	L 50×40×12×2.5	1070	23	2.1	48.3		СТУ
	14	L 50×40×12×2.5	15.7 п.м.	—	—	29.3		"
	15	L 25×25×3	15.7 п.м.	—	—	17.6		8509-72
	16	L 90×30×25×3	15.7 п.м.	—	—	61.2		ТУ1-20-61
		Наплавленный металл 1%				7.0		

Выборка металла на площадку МП-8

Прокат		Профиль	C 8	C 10	C 160×50×4	L 25×25×3	L 63×6	L 75×6		
		Вес кг	67.2	20.4	61.6	17.6	95.0	6.8	5.7	40.0
—100×4	—150×10	L 50×10 x12×2.5	90×30 x25×3	Рифл. сталь δ=5мм	Наплав. металл 1%				Итого: 718.2	
2.0	10.8	77.6	61.2	245.3	7.0					

Примечания.

1. Сварку производить электродами Э-42 (ГОСТ 9467-60).
2. Позицию 11 приварить к закладным элементам плит.
3. Все сварные швы h=4мм.

1975г	Аэротенки-смесители трехкоридорные с размерами коридора 6×5×42м из сборного железобетона	Металлическая площадка МП-8 (15 рядов аэраторов)	Типовой проект 902-2-268	Альбом VI	Лист АС-7

Исполнит. Жмур Никитенко Ул. спец. т.ц. Инж. Никитенко

Типовой проект 902-2-
Марка-лист АС-8
Инв. №

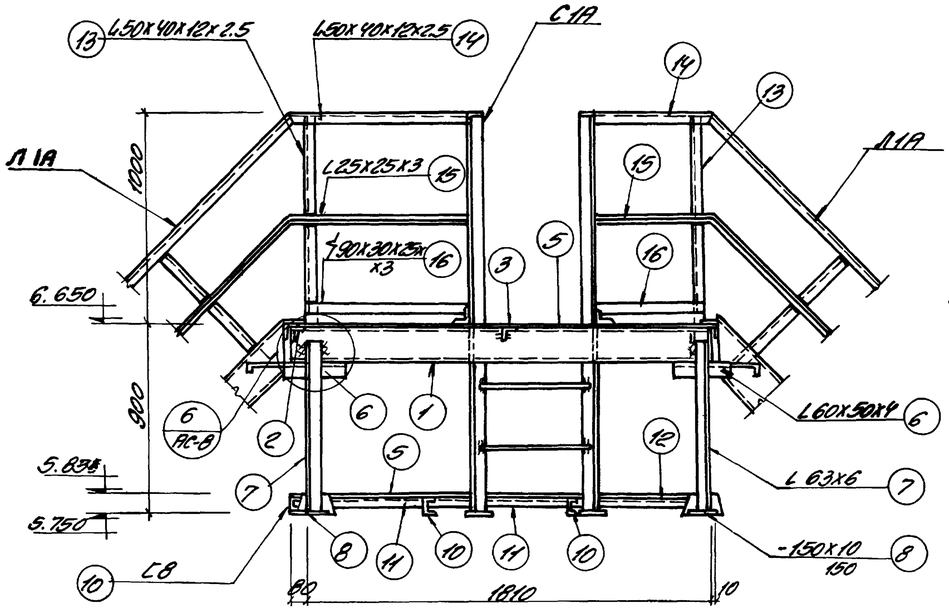

1-1

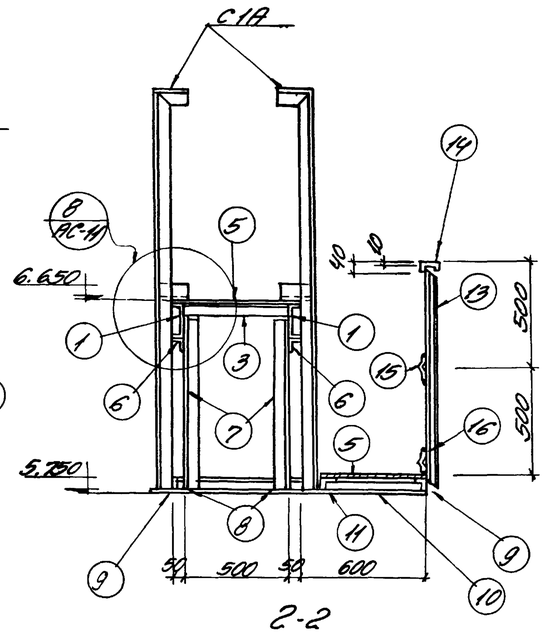

2-2

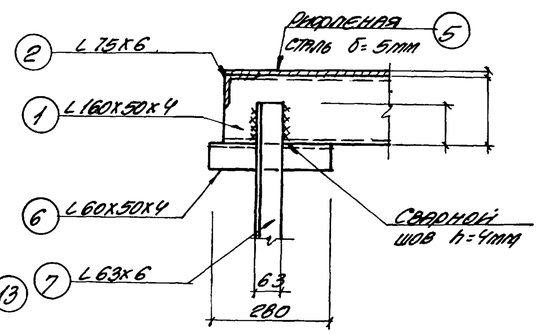

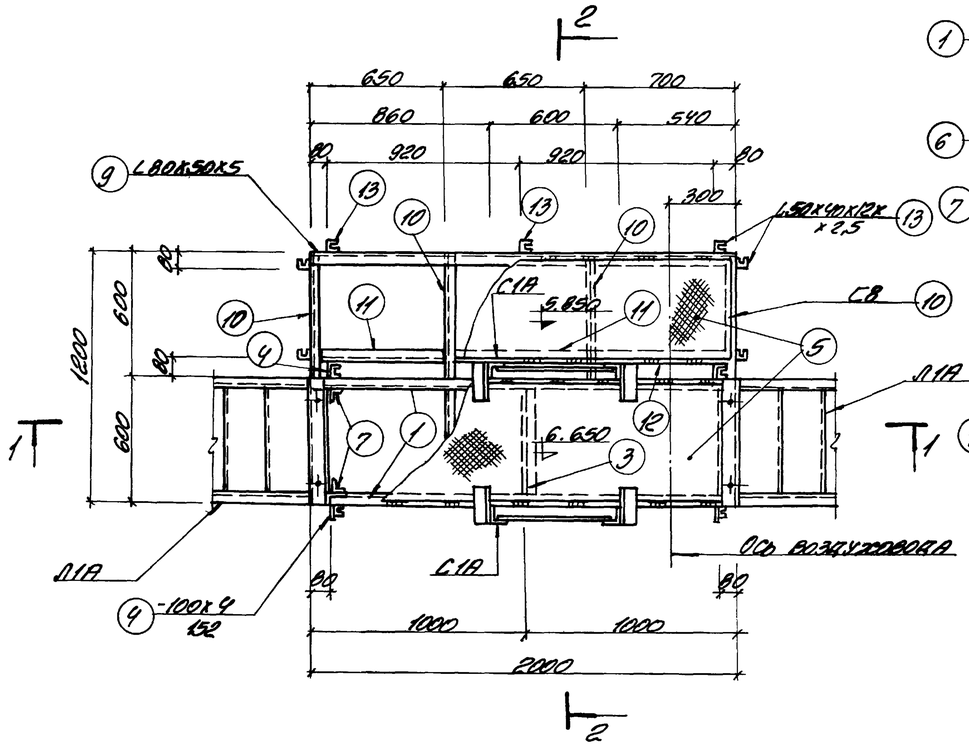

План площадки МП-9

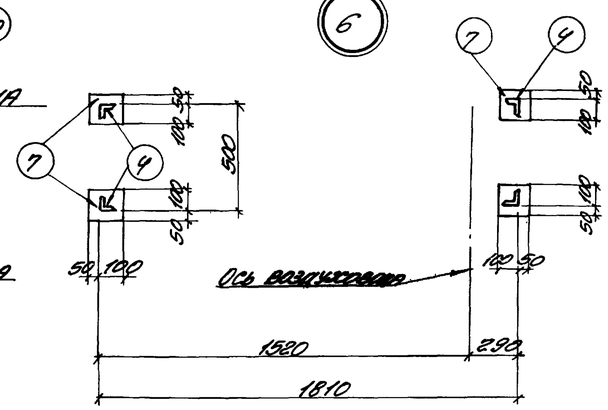

План стоек на отм. 5.750

Спецификация металла на 1 марку

Марка	NN поз.	Профиль	Длина мм	К-во штук	Вес кг 1 штук	Вес кг всех	Марки	ГОСТ 6/ или ТУ
Металлическая площадка МП-9	1	C160x50x4	2000	2	15.4	30.8	303.8	8278-63
	2	L 75x6	500	2	3.4	6.8		8509-72
	3	L 63x6	500	1	2.4	2.4		"
	4	-100x4	152	4	0.5	2.0		103-57*
	5	рифленая сталь δ=5мм	2.2 м²	—	—	99.1		8568-57*
	6	L 60x50x4	280	4	0.95	3.8		из C160x50x4 или C160x50x4
	7	L 63x6	825	4	4.7	18.8		8509-72
	8	-150x10	150	4	1.8	7.2		103-57*
	9	L 80x50x5	2000	2	10.0	20.0		8510-72
	10	C8	1190	4	8.4	33.6		8240-72
	11	L 63x6	645	2	3.7	7.4		8509-72
	12	L 63x6	695	1	4.0	4.0		"
	13	L50x40x12x2.5	1070	11	2.1	23.1		СТУ 71-33-64
	14	L50x40x12x2.5	6.9 п.м	—	—	13.1		"
	15	L 25x25x3	6.9 п.м	—	—	7.8		8509-72
	16	∠90x30x25x3	6.9 п.м	—	—	26.9		ТУ4-20-61
		Наплавленный металл 1%				3.0		

Выборка металла на площадку МП-9

Прокат		Профиль	C8	C160x50x4	L25x25x3	L63x6	L75x6	L80x50x5	L60x50x4	L50x40x12x2.5
		Вес кг	33.6	30.8	7.8	32.6	6.8	20.0	3.8	36.2
∠90x30x25x3	-δ=4	-δ=10	Рифлен. сталь δ=5мм	Наплавл. металл 1%					Итого	
26.9	2.0	7.2	99.1	3.0					303.8	

Примечания

1. Сварку производить электродами Э-42 ГОСТ 9467-60
2. Все сварные швы h=4мм

Госстрой СССР Союзводоканалпроект г. Москва	Аэротенки-смесители трехкоридорные с размерами коридора 6x5x42м из сборного железобетона	Металлическая площадка МП-9 (5 рядов аэраторов)	Типовой проект 902-2-268	Альбом VI	Лист АС-8

Водоканалпроект. Гл. инженер проекта Бондарь. Гл. специалист Машинов. Разработан: Инженер Сизонова. Проверил: Инженер Ольховский. Нач. отдела Гл. инженер. Исполнит.

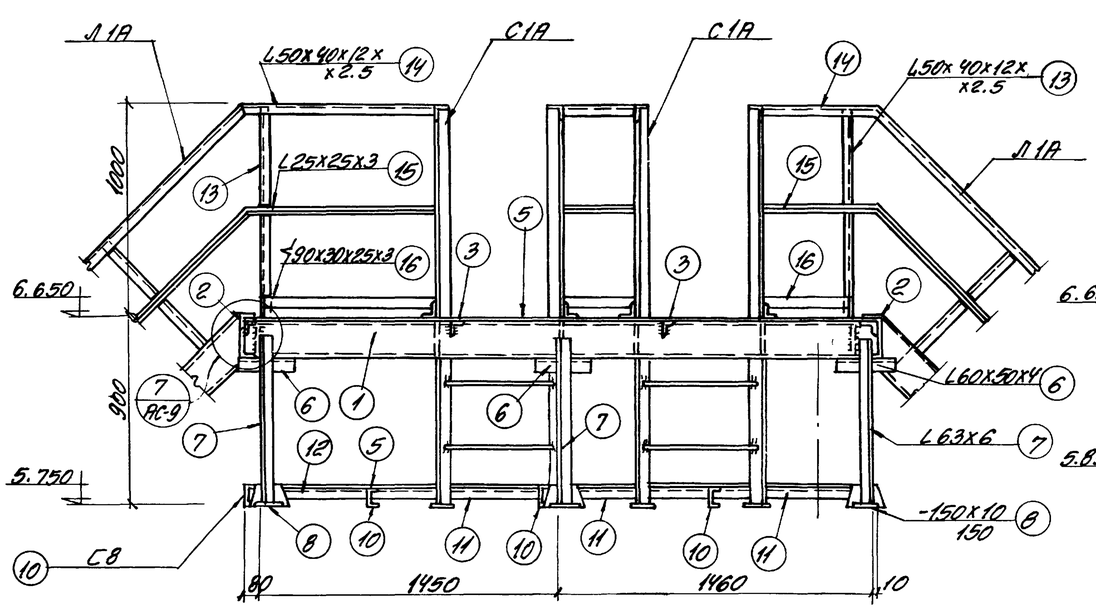

1-1

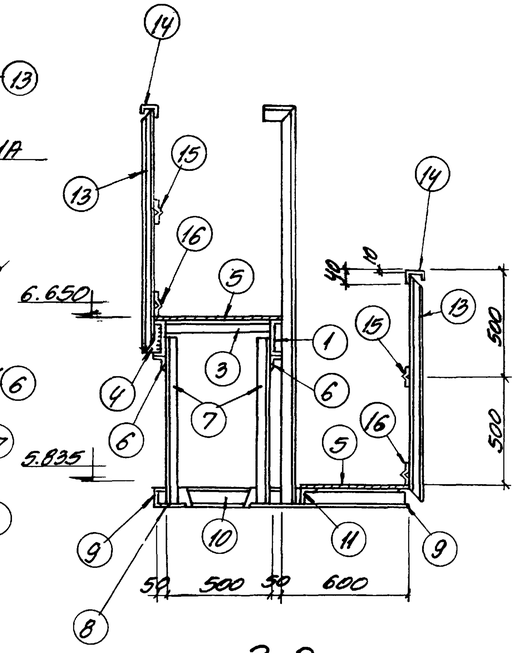

2-2

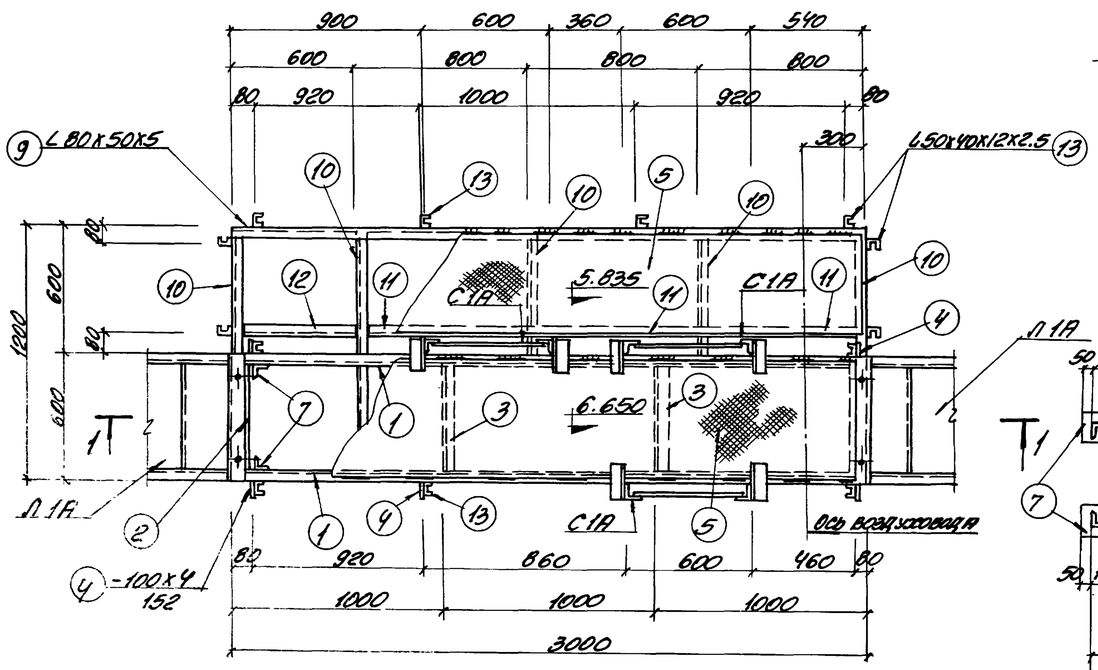

План площадки МП-10.

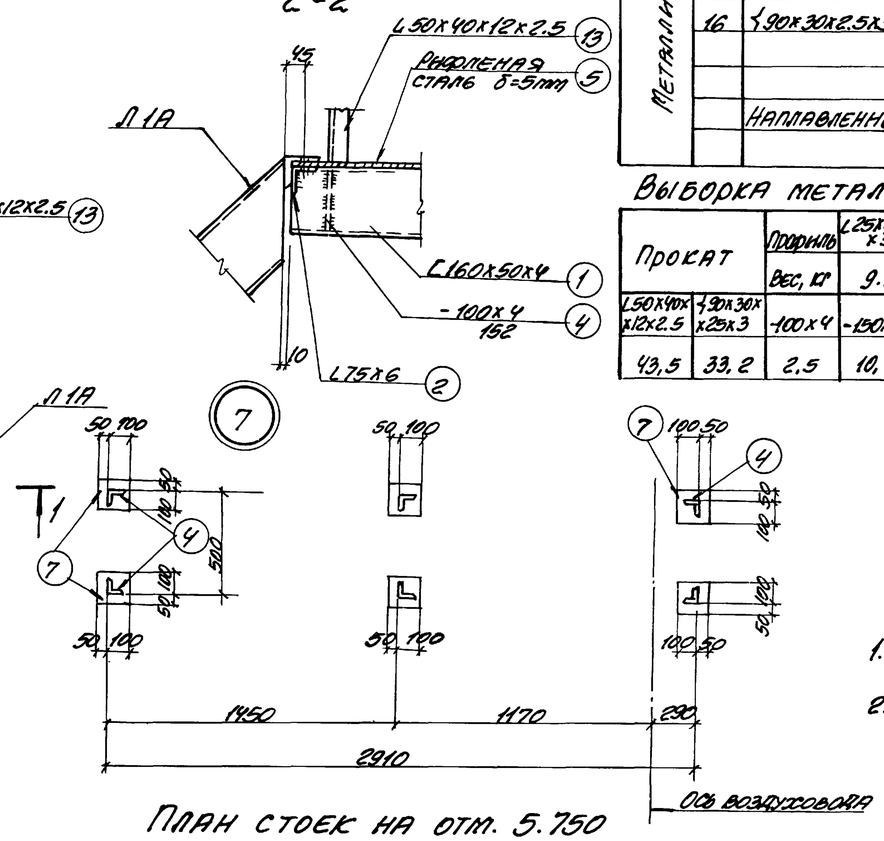

План стоек на отм. 5.750

Спецификация металла на 1 марку

Марка	NN поз.	Профиль	Длина мм	К-во штук	Вес кг 1шт.*	Всех	Марки	ГОСТ'ы или ТУ
Металлическая площадка МП-10	1	С160x50x4	3000	2	23.1	46.2	428.0	8278-63
	2	L75x6	500	2	3.4	6.8		8509-72
	3	L63x6	500	2	2.4	4.8		"
	4	-100x4	152	5	0.5	2.5		103-57*
	5	Рифленая сталь δ=5мм	3.4 м²	—	—	143.8		8568-57*
	6	L60x50x4	280	6	0.95	5.7		Известковая и С160x50x4
	7	L63x6	825	6	4.7	28.2		8509-72
	8	-150x10	150	6	1.8	10.8		103-57*
	9	L80x50x5	3000	2	15.0	30.0		8510-72
	10	С8	1190	5	8.4	42.0		8240-72
	11	L63x6	795	3	4.6	13.8		8509-72
	12	L63x6	595	1	2.9	2.9		"
	13	L50x40x12x2.5	1070	13	2.1	27.3		СТУ 71-33-64
	14	L50x40x12x2.5	8.5 п.м	—	—	16.2		"
	15	L25x25x3	8.5 п.м	—	—	9.6		8509-72
	16	∢90x30x2.5x3	8.5 п.м	—	—	33.2		ТУ1-20-60
		Наплавленный металл 1%				4.2		

Выборка металла на площадку МП-10

Прокат	Профиль	L25x25x3	L63x6	L75x6	L60x50x4	L80x50x5	С8	С60x50x4
	Вес, кг	9.6	49.7	6.8	5.7	30.0	42.0	46.2
L50x40x12x2.5	∢90x30x25x3	-100x4	-150x10	Рифлен. сталь δ=5мм	Наплав. металл 1%		Итого: 428.0	
43.5	33.2	2.5	10.8	143.8	4.2			

Примечания.

1. Сварку производить электродами Э-42 ГОСТ 9467-60
2. Все сварные швы h=4мм

1975 г.	Аэротенки-смесители трехкоридорные с размерами коридора 6x5x42м из сборного железобетона	Металлическая площадка МП-10 (10 рядов аэраторов)	Типовой проект 902-2-268	Альбом VI	Лист АС-9

Союзводоканалпроект г. Москва

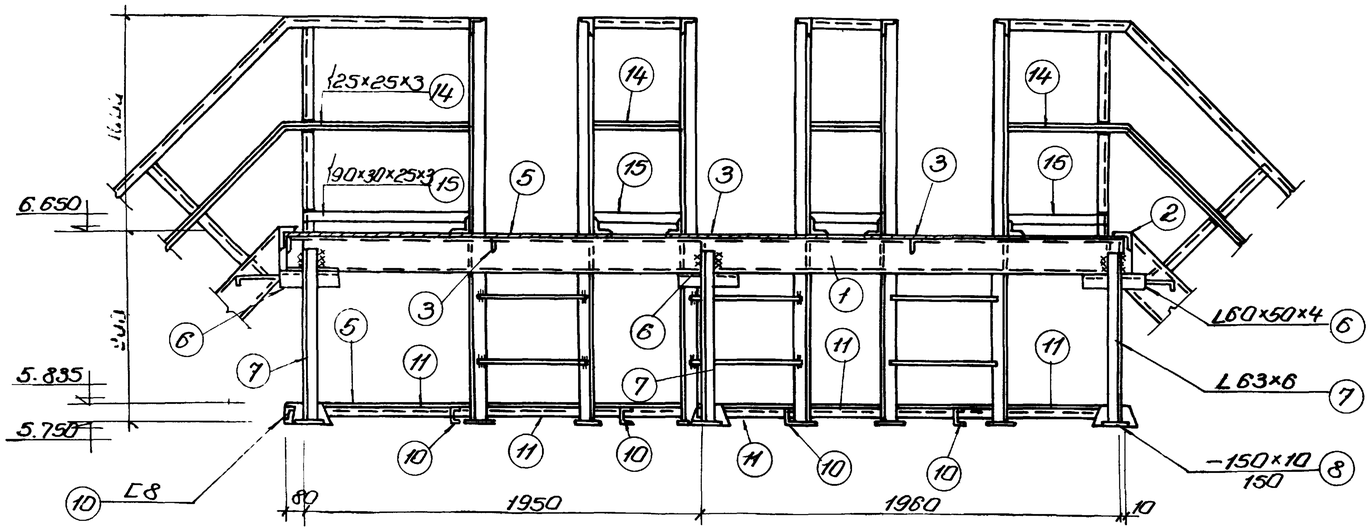

1-1

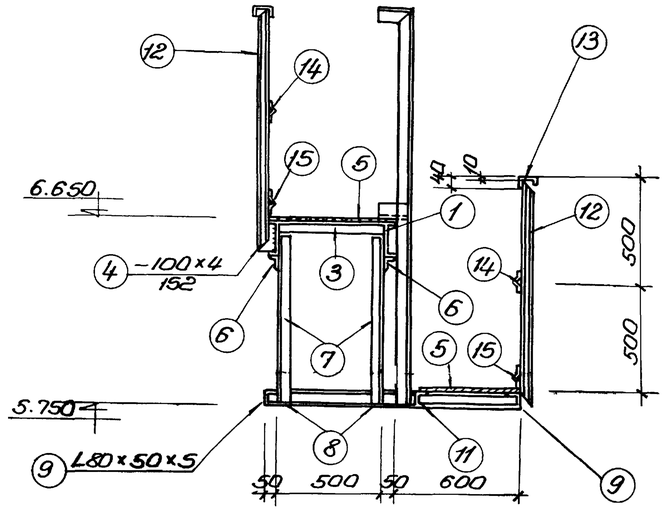

2-2

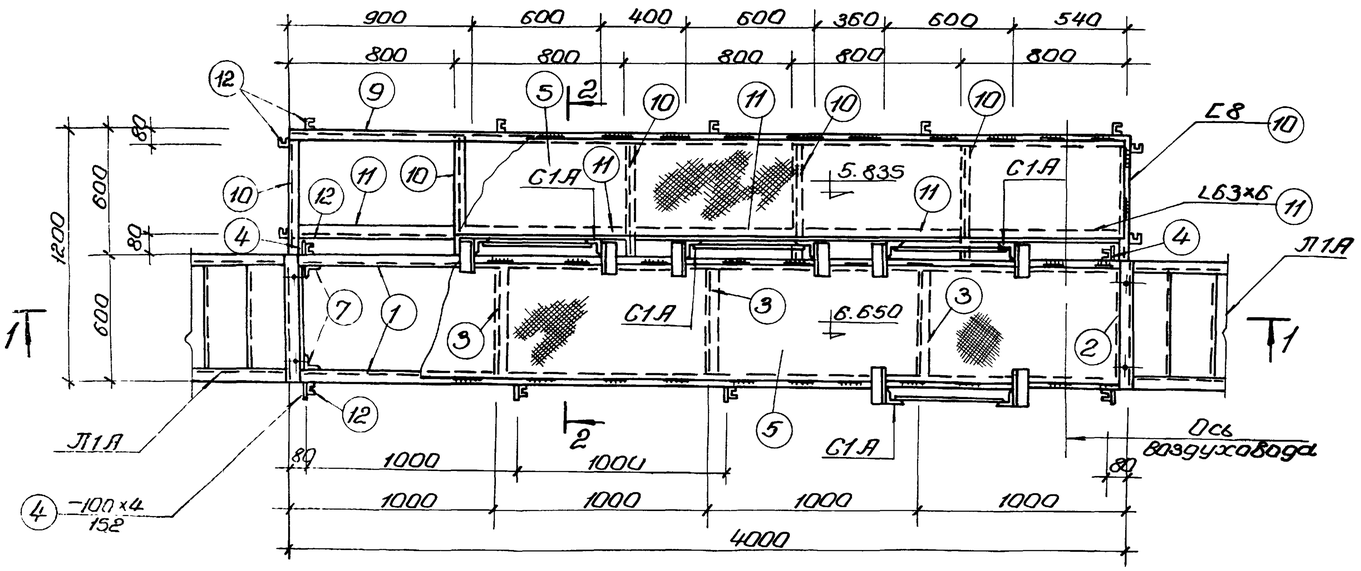

План площадки МП-11

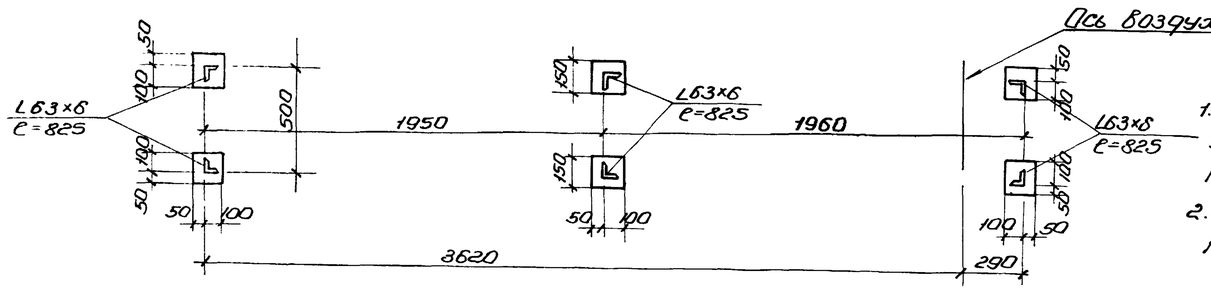

План стоек на отм. 5.750

Примечания

1. Сварку производить электродами Э-42 ГОСТ 9467-60.
2. Все сварные швы $h = 4$ мм.

Спецификация металла на 1 марку

Марка	NN поз.	Профиль	Длина мм	К-во штук	Вес кг 1 штуки	Вес кг Всех	Вес кг Марки	ГОСТ'ы или ТУ
Металлическая площадка МП-11	1	[160×50×4	4000	2	30.8	61.6	530.5	8278-63
	2	L75×6	500	2	3.4	6.8		8509-72
	3	L63×6	500	3	2.4	7.2		"
	4	−100×4	152	4	0.5	2.0		103-57*
	5	рифленая сталь δ=5мм	4.5 м²	—	—	190.4		8568-57*
	6	L60×50×4	280	6	0.95	5.7		из [180×50×4, [160×40×4
	7	L63×6	825	6	4.7	28.2		8509-72
	8	−150×10	150	6	1.8	10.8		103-57*
	9	L80×50×5	4000	2	20.0	40.0		8510-72
	10	C8	1190	6	8.4	50.4		8240-72
	11	L63×6	795	5	4.6	23.0		8509-72
	12	L50×40×12×2.5	1070	15	2.1	31.5		СТУ71-33-64
	13	L50×40×12×2.5	10.8 п.м.	—	—	12.9		
	14	L25×25×3	10.8 п.м.	—	—	12.4		8509-72
	15	190×30×25×3	10.8 п.м.	—	—	42.4		ТУ1-20-61
		Наплавленный металл 1%				5.2		

Выборка металла на площадку МП-11

Прокат		Профиль	L63×6	L75×6	L25×25×3	L60×50×4	L80×50×5	C8	[160×50×4
		Вес кг	58.4	6.8	12.4	5.7	40.0	50.4	61.6
L50×40×12×2.5	190×30×25×3	−100×4	−150×10	рифлен. сталь δ=5мм	Наплавл. металл 1%			Итого 530.5	
44.4	42.4	2.0	10.8	190.4	5.2				

1975г.	Аэротенки-смесители трехкоридорные с размерами коридора 6×5×42м из сборного железобетона	Металлическая площадка МП-11 (15 рядов аэраторов)	Типовой проект 902-2-268	Альбом VI	Лист АС-10

г. Москва

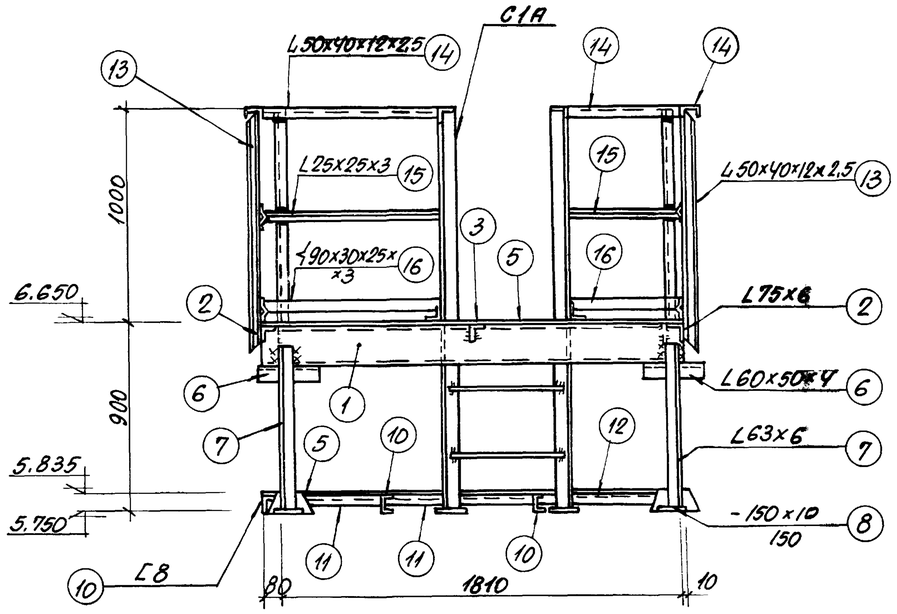

1-1

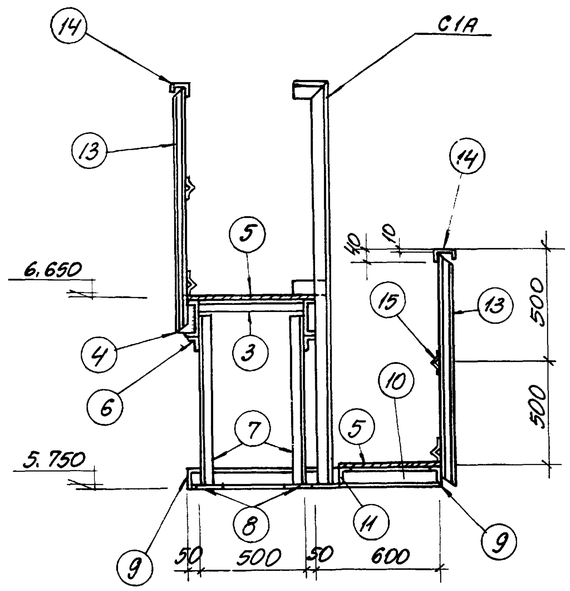

2-2

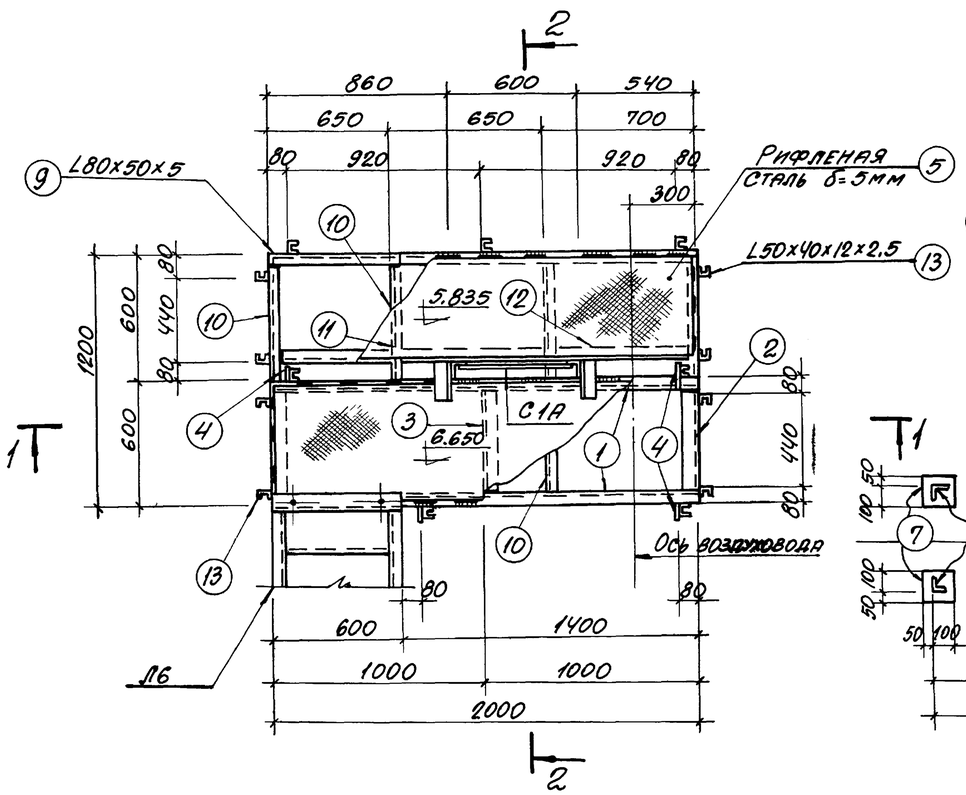

План площадки МП-12

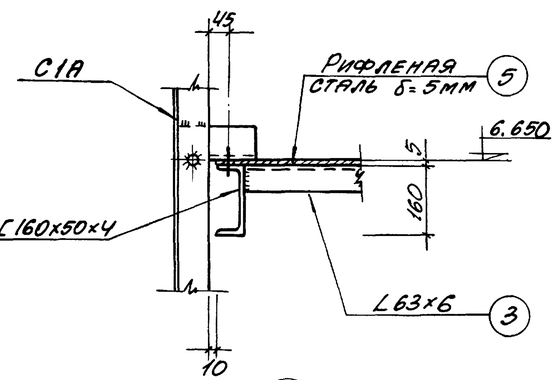

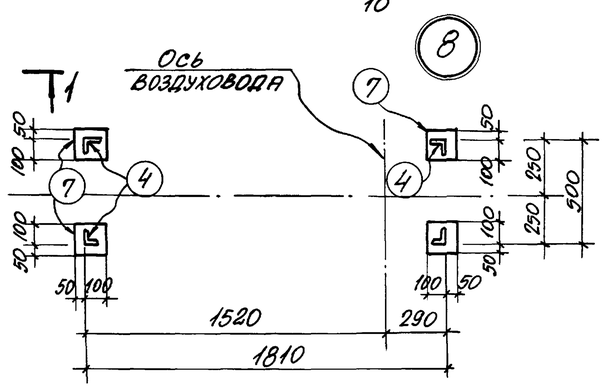

План стоек на отм. 5.750

Спецификация металла на 1 марку

Марка	NN поз.	Профиль	Длина мм	К-во штук	Вес кг 1 штуки	Вес кг всех	Вес кг марки	ГОСТ'ы или ТУ
Металлическая площадка МП-12	1	[160x50x4	2000	2	15.4	30.8	312,3	8278-63
	2	L75x6	500	2	3.4	6.8		8509-72
	3	L63x6	500	1	2.4	2.4		"
	4	-100x4	152	4	0.5	2.0		103-57*
	5	Рифленая сталь δ=5мм	2.2 м2	—	—	93.1		8568-57*
	6	L60x50x4	280	4	0.95	3.8		Из [160x50x4 или [160x50x4
	7	L63x6	825	4	4.7	18.8		8509-72
	8	-150x10	150	4	1.8	7.2		103-57*
	9	L80x50x5	2000	2	10.0	20.0		8510-72
	10	[8	1190	4	8.4	33.6		8240-72
	11	L63x6	645	2	3.7	7.4		8509-72
	12	L63x6	695	1	4.0	4.0		"
	13	L50x40x12x2.5	1070	15	2.1	31.5		СТУ71-33-64
	14	L50x40x12x2.5	7.2 п.м.	—	—	13.1		
	15	L25x25x3	7.2 п.м.	—	—	7.8		8509-72
	16	⊥90x30x25x3	7.2 п.м.	—	—	26.9		ТУ-20-61
		Наплавленный металл			1%	3.1		

Выборка металла на площадку МП-12

Прокат		Профиль	[8	□60x50 x4	L25x25x x3	L63x6	L75x6	L60x50x x4	L80x50 x5
		Вес кг	33.6	30.8	7.8	32.6	6.8	3.8	20.0
L50x40x x12x2.5	⊥90x30x x25x3	-100x4	-150x10	Рифлен. сталь δ=5мм	Наплавл. метал 1%			Итого:	
44.6	26.9	2.0	7.2	93.1	3.1			312.3	

Примечания.

1. Сварку производить электродами Э-42 ГОСТ 9467-60.
2. Все сварные швы h=4мм.

1975 г.	Аэротенки-смесители трехкоридорные с размерами коридора 6x5x42 м из сборного железобетона	Металлическая площадка МП-12 (5 рядов аэраторов)	Типовой проект 902-2-268	Альбом VI	Лист АС-11

Инспект. Ушаков | Никитенко | Спец. | Шакшинов

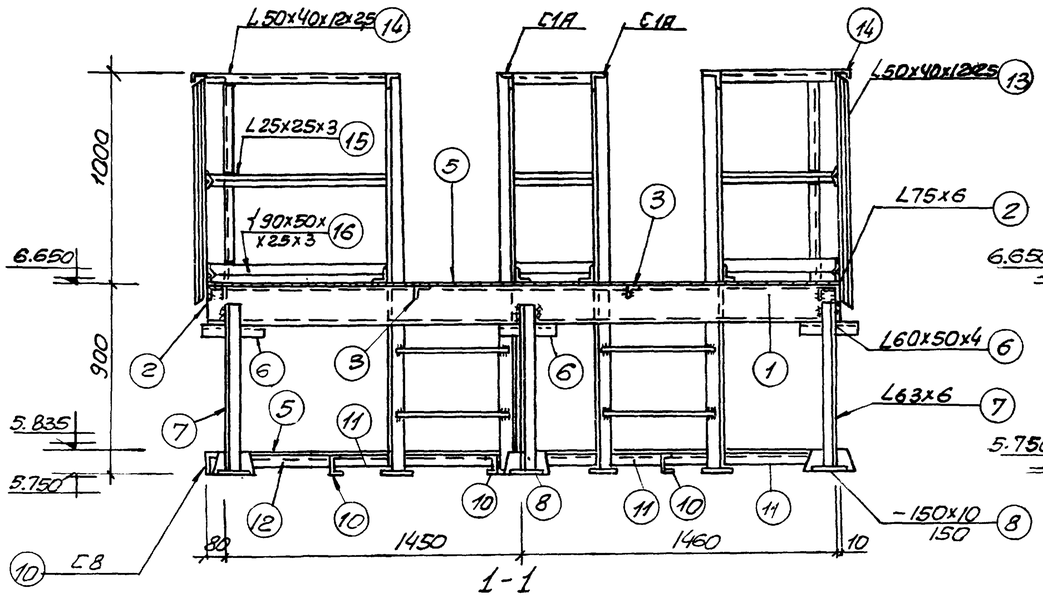

1-1

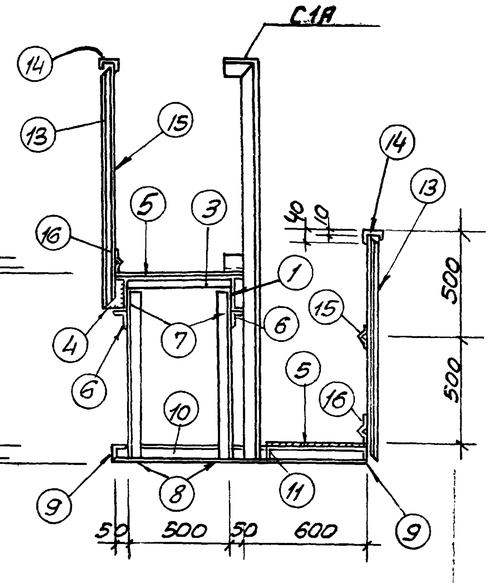

2-2

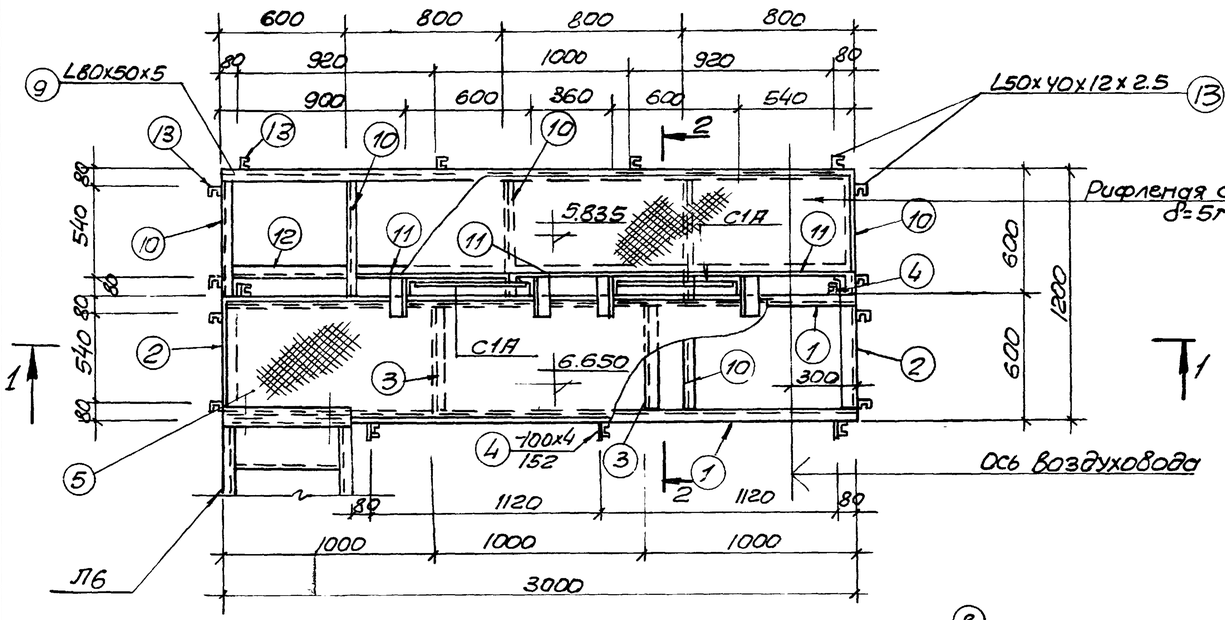

План площадки МП-13

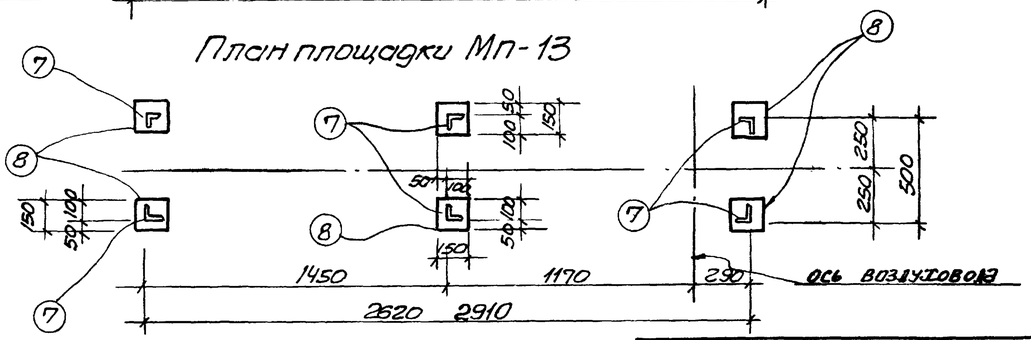

План стоек на отм. 5.750

Спецификация металла на 1 марку

Марка	NN поз	Профиль	Длина мм	К-во штук	Вес кг 1 штуки	Вес кг всех	Марки	ГОСТ'ы или ТУ
Металлическая площадка МП-13.	1	C160x50x4	3000	2	23.1	46.2	444.2	8278-63
	2	L75x6	500	2	3.4	6.8		8509-72
	3	L63x6	500	2	2.4	4.8		"
	4	-100x4	152	5	0.5	2.5		103-57*
	5	рифленая сталь δ=5мм	3.4 м2	—	—	143.8		8568-57*
	6	L60x50x4	280	6	0.95	5.7		8278 C160x50x4 или C160x50x4
	7	L63x6	825	6	4.7	28.2		8509-72
	8	-150x10	150	6	1.8	10.8		103-57*
	9	L80x50x5	3000	2	15.0	30.0		8510-72
	10	C8	1190	5	8.4	42.0		8240-72
	11	L63x6	795	3	4.6	13.8		8509-72
	12	L63x6	595	1	2.9	2.9		—"—
	13	L50x40x12x2.5	1070	17	2.1	35.7		СТУ71-33-64
	14	L50x40x12x2.5	9.6 п.м	—	—	18.3		—"—
	15	L25x25x3	9.6 п.м	—	—	10.8		8509-72
	16	-90x30x2.5x3	9.6 п.м	—	—	37.5		ТУ1-20-61
		Наплавленный металл		1%		4.4		

Выборка металла на площадку МП-13

Прокат		Профиль	L25x25x3	L63x6	L75x6	L60x50x4	L80x50x5	C8	C160x50x4
		Вес кг	10.8	49.7	6,8	5.7	30.0	42.0	46.2
L50x40x12x2.5	-90x30x2.5x3	-100x4	150x10	Рифлен сталь δ=5мм	Наплав металл 1%			Итого: 444.2	
54.0	37.5	2.5	10.8	143.8	4.4				

Примечания:

1. Сварку производить электродами Э42 (ГОСТ 9467-60)
2. Все сварные швы h=4мм.

1975г.	Аэротенки-смесители трехкоридорные с размерами коридора 6x5x42м из сборного железобетона	Металлическая площадка МП-13 (10 рядов аэраторов)	Типовой проект 902-2-268	Альбом VI	Лист АС-12

Госстрой СССР Союзводоканалпроект г. Москва

Нач. отдела Бондарь; Гл. инж. группы Якиманов; Гл. инженер проекта Тодорцев; Проверил Власенко; Ст. инженер Ольховский; Исполнил Сизонова; Гл. спец. Т.О. Никитенко

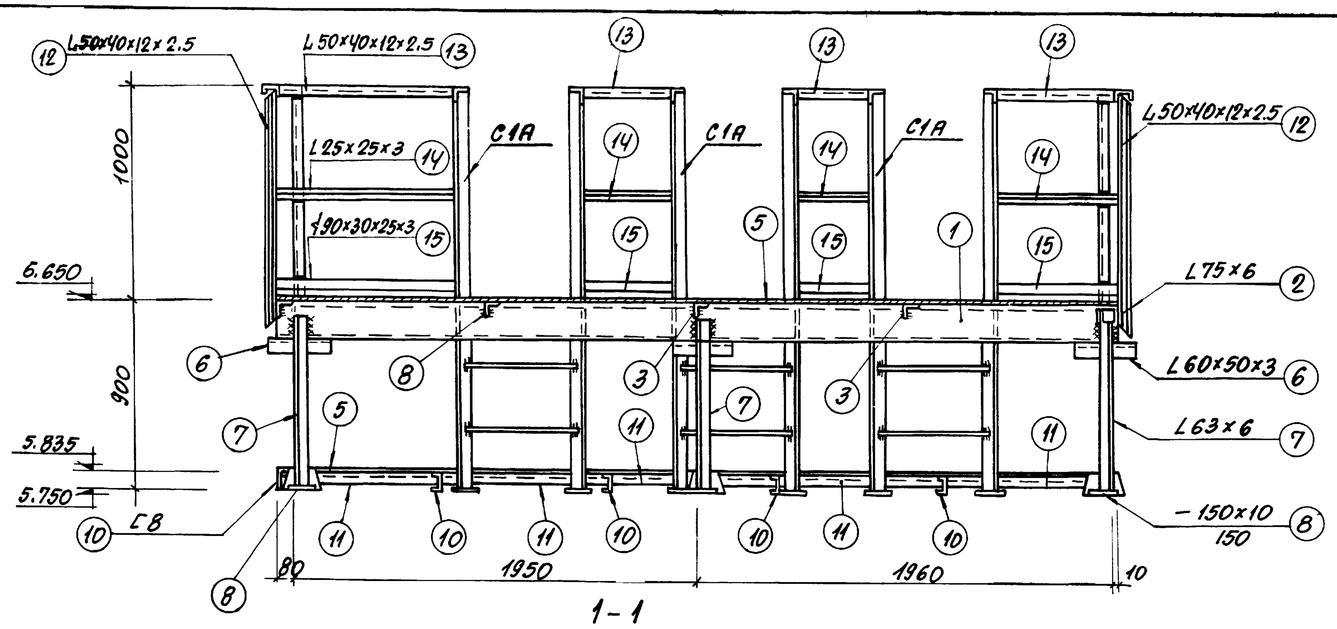

1-1

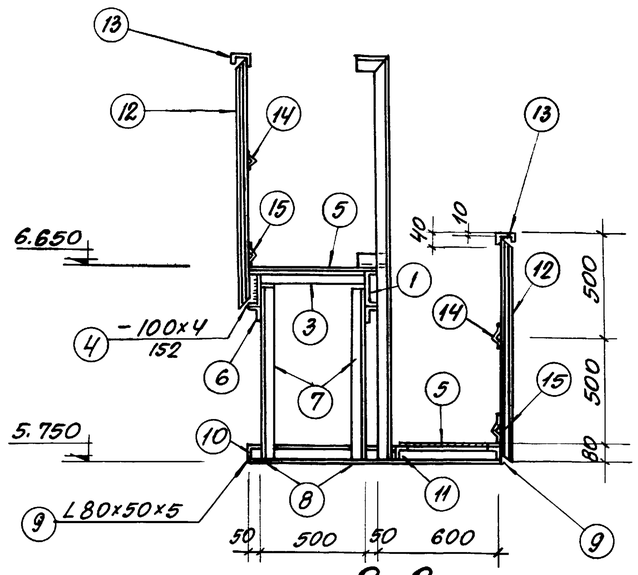

2-2

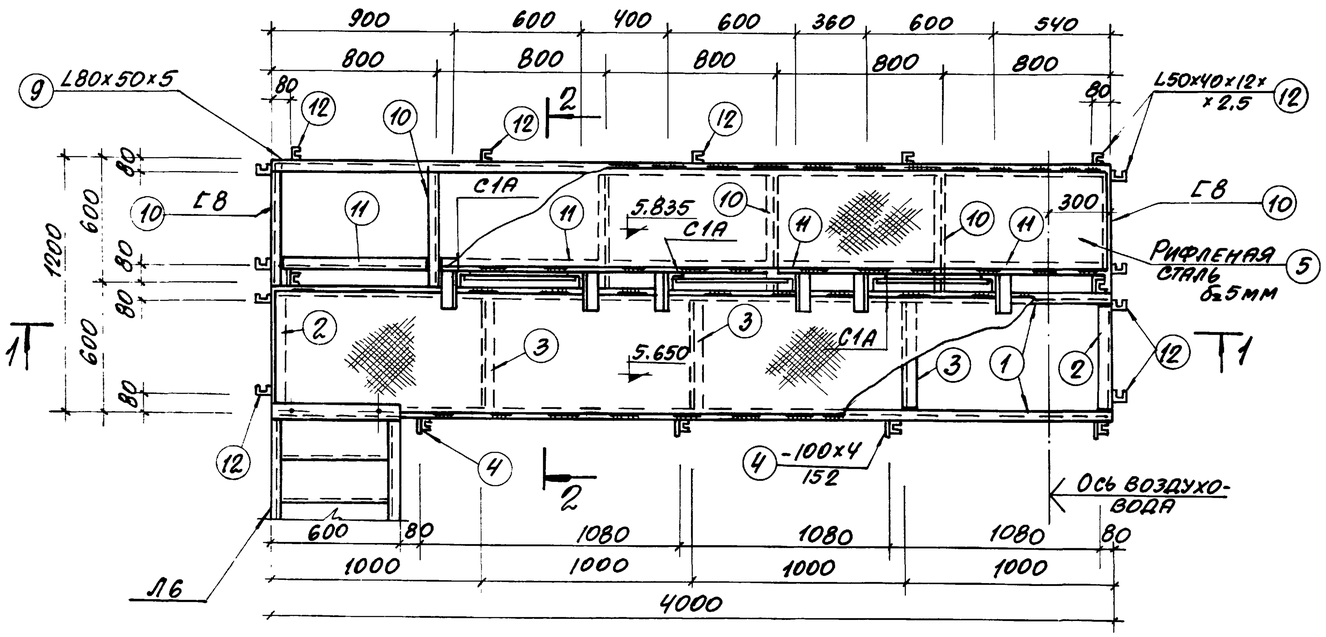

План площадки МП-14

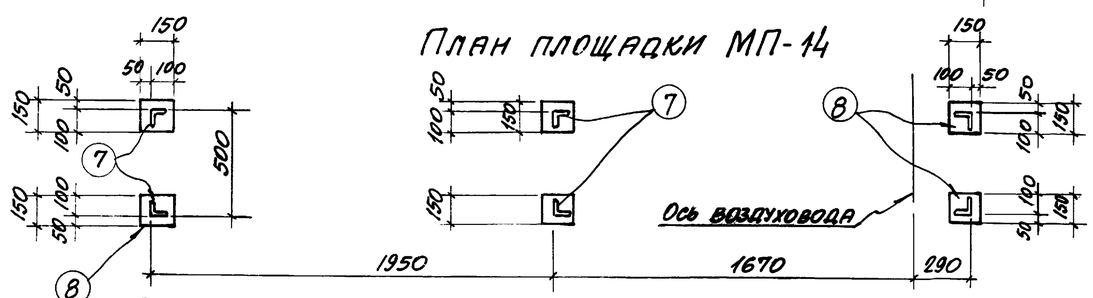

План стоек на отм. 5.750

Спецификация металла на 1 марку

Марка	NN поз.	Профиль	Длина мм	К-во шт.	Вес кг: 1 штуки	Вес кг: Всех	Вес кг: Марки	ГОСТ'а или ТУ
Металлическая площадка МП-14.	1	[160×50×4	4000	2	30.8	61.6	556.1	8278-63
	2	L75×6	500	2	3.4	6.8		8509-72
	3	L63×6	500	3	2.4	7.2		"
	4	−100×4	152	6	0.5	4.0		103-57*
	5	Рифленая сталь δ=5мм	45м²	—	—	190.4		8568-57*
	6	L60×50×4	280	6	0.95	5.7		из [180×50×4 [160×50×4
	7	L63×6	825	6	4.7	28.2		8509-72
	8	−150×10	150	6	1.8	10.8		103-57*
	9	L80×50×5	4000	2	20.0	40.0		8510-72
	10	Г8	1190	6	8.4	50.4		8240-72
	11	L63×6	795	5	4.6	23.0		8509-72
	12	L50×40×12×2.5	1070	19	2.1	39.9		СТУ 71-33-64
	13	L50×40×12×2.5	12.0 п.м.	—	—	22.4		"
	14	L25×25×3	12.0 п.м	—	—	13.4		8509-72
	15	L90×30×25×3	12.0 п.м	—	—	46.8		ТУ1-20-61
		Наплавленный металл			1%	5.5		

Примечания.

1. Сварку производить электродами Э-42 ГОСТ 9467-60.
2. Все сварные швы h=4мм

Выборка металла на площадку МП-14

Прокат		Профиль	L25×25×3	L63×6	L75×6	L60×50×4	L80×50×5	Г8	[160×50×4
		Вес, кг	13.4	58.4	6.8	5.7	40.0	50.4	61.6
L50×40×12×2.5	∠90×30×25×3	−100×4	−150×10	Рифленая сталь δ=5	Наплав. металл 1%			Итого: 556.1	
62.3	46.8	4.0	10.8	190.4	5.5				

1975 г.	Аэротенки-смесители трехкоридорные с размерами коридора 6×5×42м из сборного железобетона	Металлическая площадка МП-14 (15 рядов аэраторов)	Типовой проект 902-2-268	Альбом VI	Лист АС-13

Союзводоканалпроект г. Москва

Рук. группы — Ст. инженер. — Исполнитель

Ольховский, Сизонова, Никитенко, Максютов

Гл. спец. ТП

902-2-

ОКА-2 лист

АС-13

Инв. №

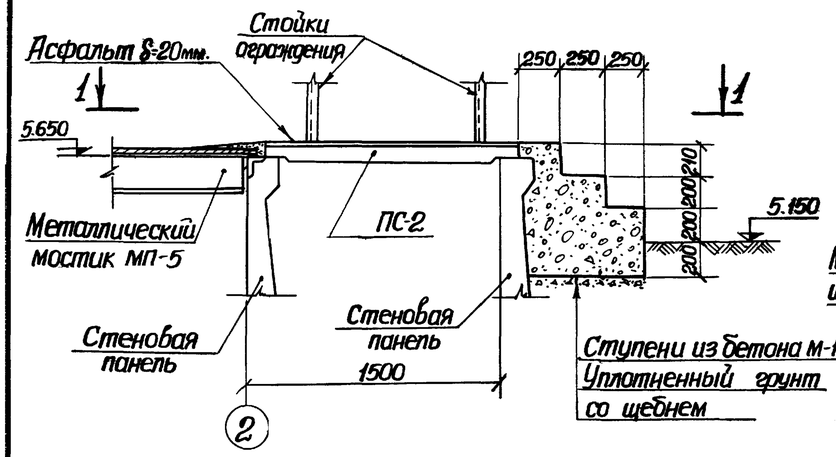

а-а

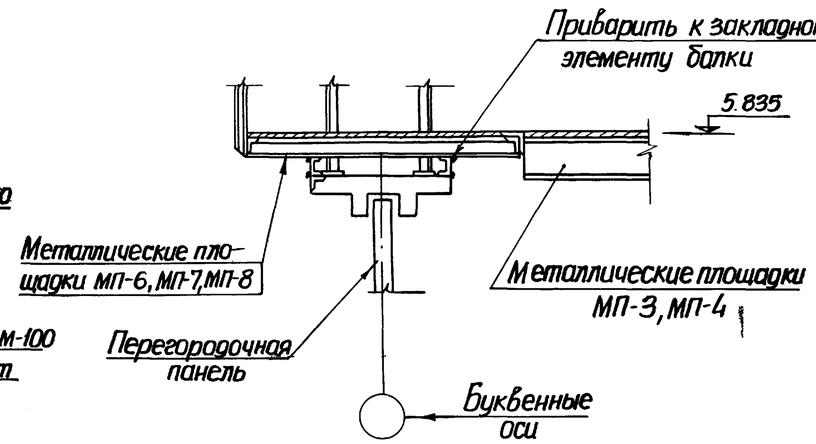

б-б

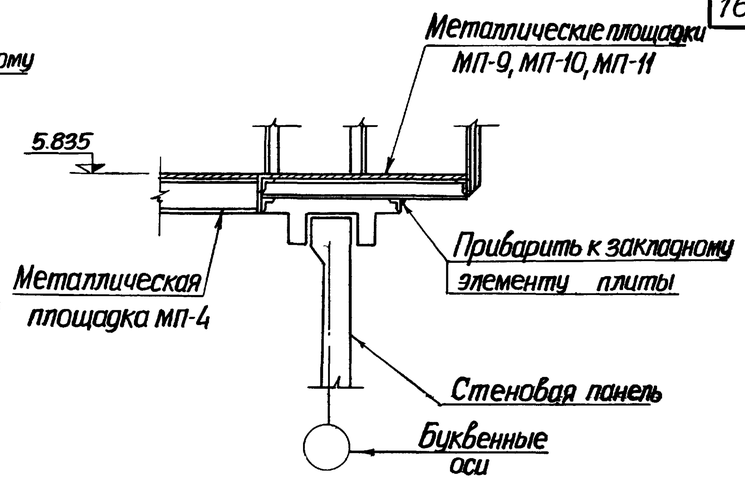

в-в

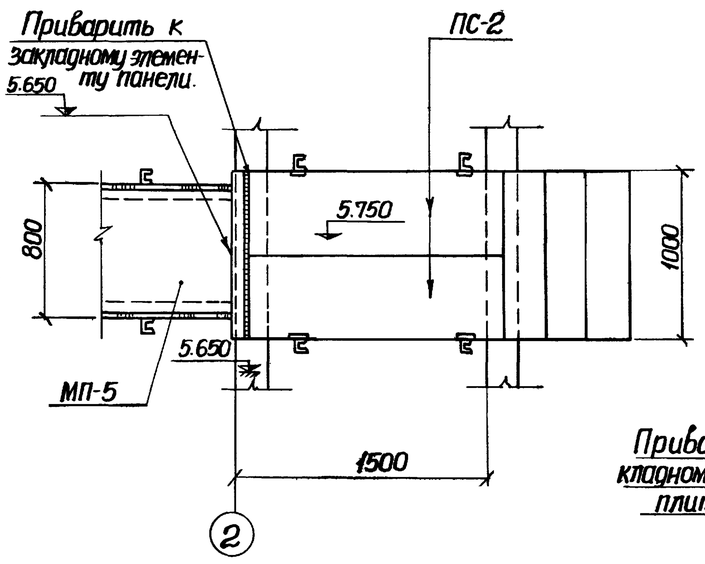

1-1

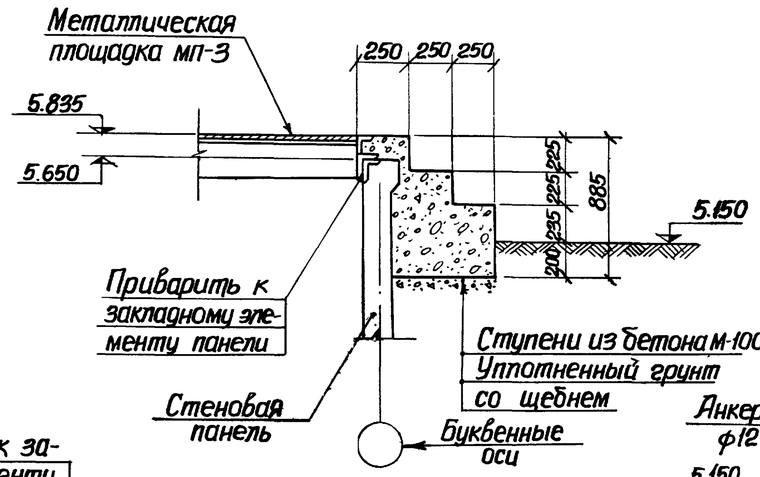

г-г

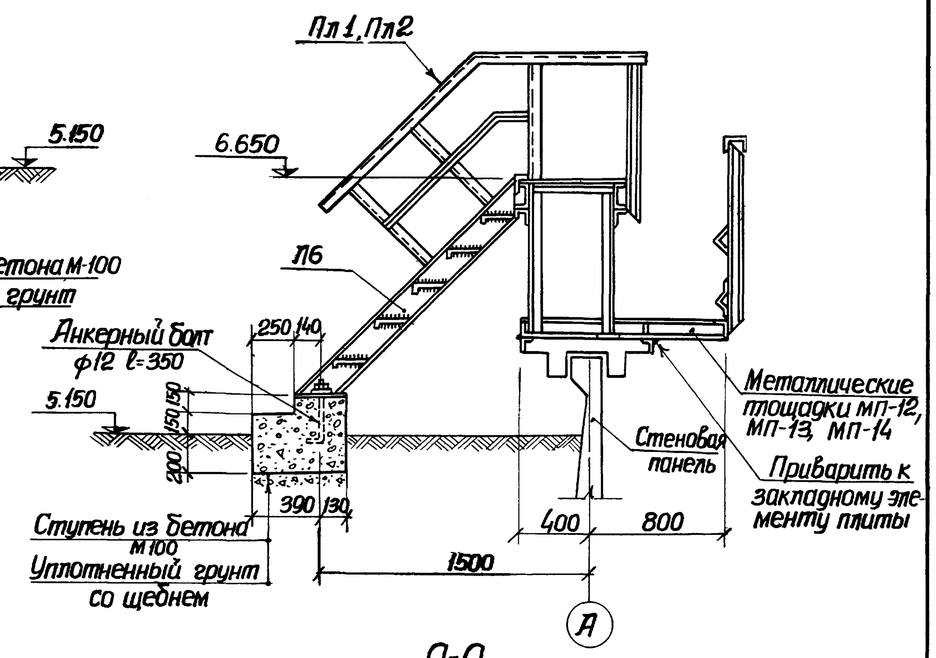

д-д

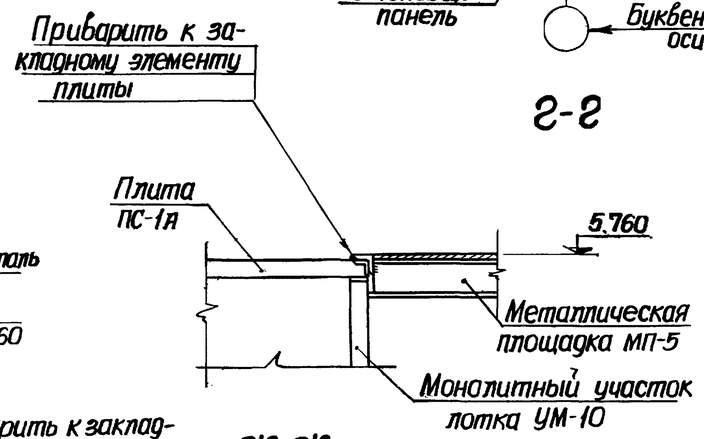

ж-ж

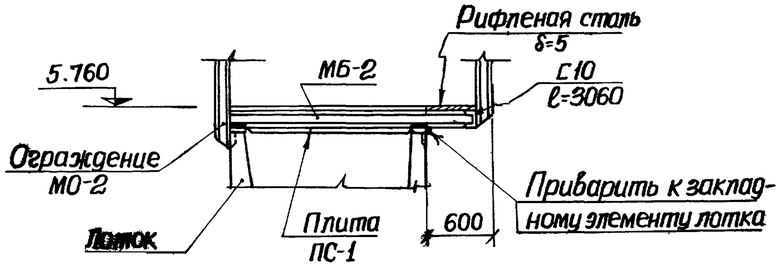

е-е

Примечание

Настоящий чертеж рассматривать совместно с листами АС-3 (альбом I, II), АС-3, АС-4 (альбом III).

1975г.	Аэротенки-смесители трехкоридорные с размерами коридора 6×5×42м из сборного железобетона	Сечения по площадкам	Типовой проект 902-2-268	Альбом VI	Лист АС-14

Макшанов | Сизонова | Ст. инженер | Гл. спец. т.о. | Г. Москва

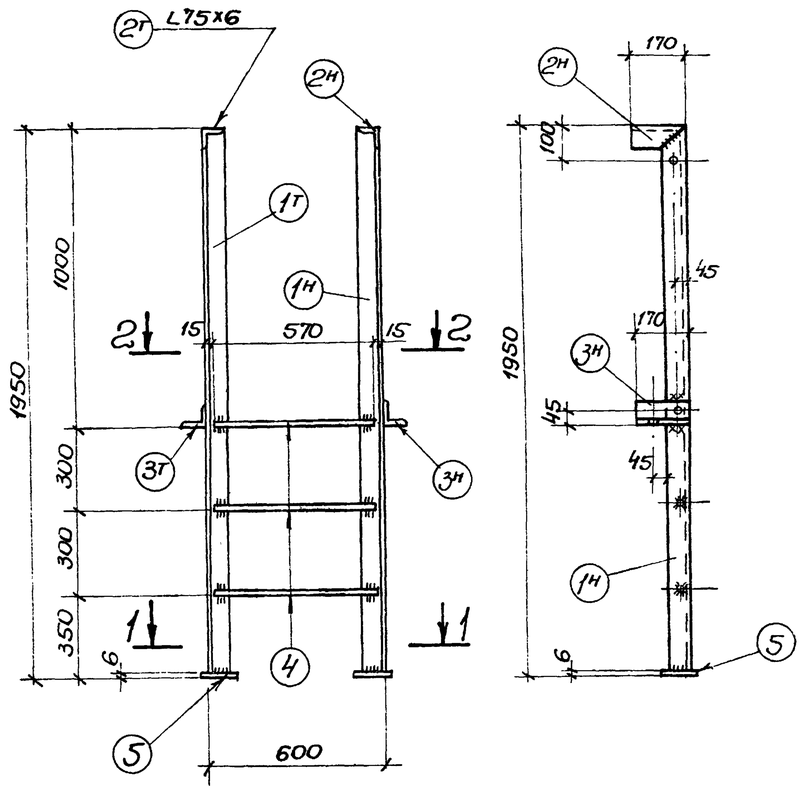

С1Я

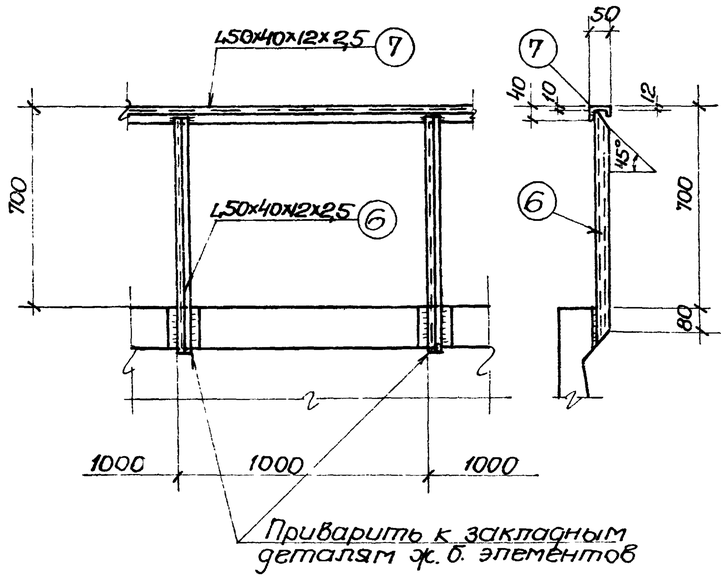

Деталь перильного ограждения МО-1

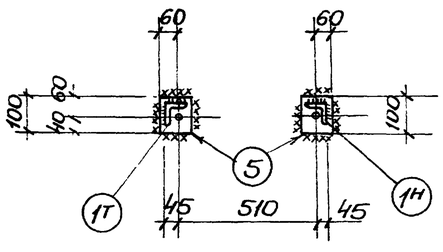

1-1

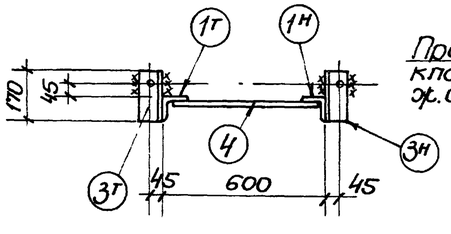

2-2

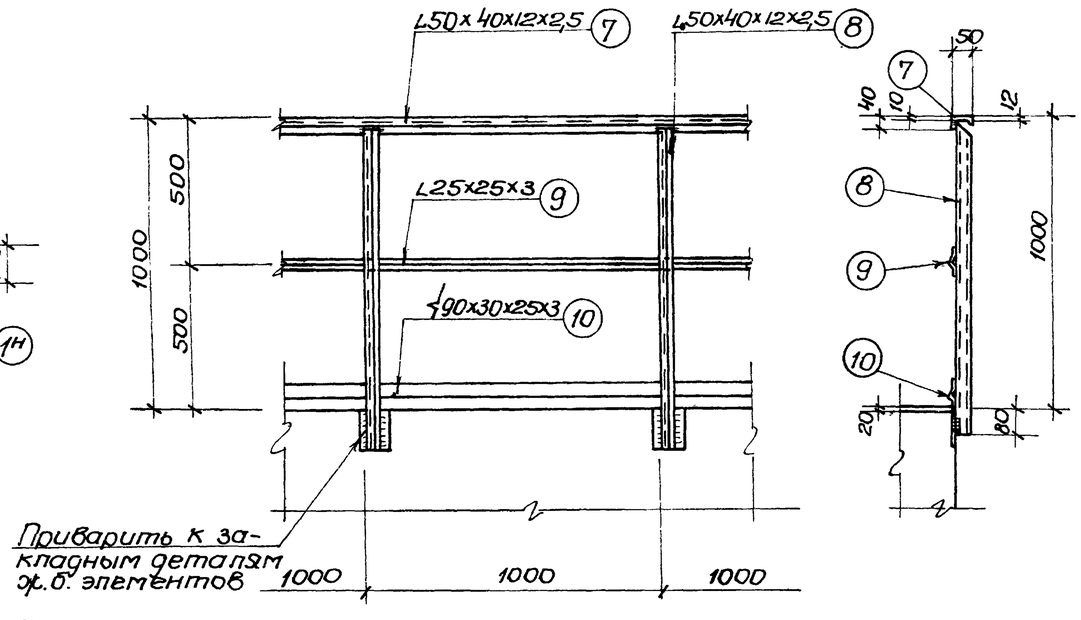

Деталь перильного ограждения МО-2

Спецификация металла на 1 марку

Марка	NN поз.	Профиль	Длина мм	Кол-во шт. т	Кол-во шт. н	Вес кг 1шт.	Вес кг Всех.	Марки	ГОСТы или ТУ
Стремянка С1Я	1	L75x6	1944	1	1	13.1	26.2	35.9	8509-72
	2	L75x6	170	1	1	1.2	2.4		—"—
	3	L75x6	170	1	1	1.2	2.4		—"—
	4	Кр.ст.ф18	570	3	–	1.1	3.3		
	5	-100x6	100	2	–	0.6	1.2		103-57*
		Наплавленный металл 1%					0.4		
Перильное ограждение МО-1	6	L50x40x12x2,5	770	1	–	1.5	1,5	3.43	СТУ71-33-64
	7	L50x40x12x2,5	п.м. 1	–	–	1.9	1.9		—"—
		Наплавленный металл 1%					0.03		
Перильное ограждение МО-2	7	L50x40x12x2,5	п.м. 1	–	–	1.9	1.9	9.0	СТУ71-33-34
	8	L50x40x12x2,5	1070	1	–	2.0	2.0		—"—
	9	L25x25x3	п.м. 1	–	–	1.1	1.1		8509-72
	10	⌶90x30x25x3	п.м. 1	–	–	3.9	3.9		ТУ1-20-61
		Наплавленный металл 1%					0.1		

Выборка металла на стремянку С1Я

	Профиль	L75x6	-100x6	ф18	Наплавленный металл					Итого
Прокат	Вес кг	31.0	1.2	3.3	0.4					35.9

Выборка металла на МО-1 и МО-2

	Профиль	L50x40x12x2,5	L25x25x3	⌶90x30x25x3	Наплавленный металл					Итого
Прокат	Вес кг	3.4			0.03					3.43
		3.9	1.1	3.9	0.10					9.0

Примечания:

1. Все дыры d=15мм.
2. Все сварные швы h=4мм.
3. Сварку производить электродами Э-42 ГОСТ 9467-60.

1975г.	Аэротенки-смесители трехкоридорные с размерами коридора 6x5x42м из сборного железобетона	Стремянка С1Я, ограждения МО-1, МО-2	Типовой проект 902-2-268	Альбом VI	Лист АС-15

Госстрой СССР
Союзводоканалпроект
г. Москва

Харьковский Водоканалпроект
Нач.отдела Бороник
Гл.специал. Власенко
Рук.группы Ольховский
Стл.инжен. Сизонова
Исполнит. Никитенко
Проверил. Бондарь
Гл.спец.ТО Макшанов

Типовой проект
902-2-
Марка-лист
АС-15
Инв. N°

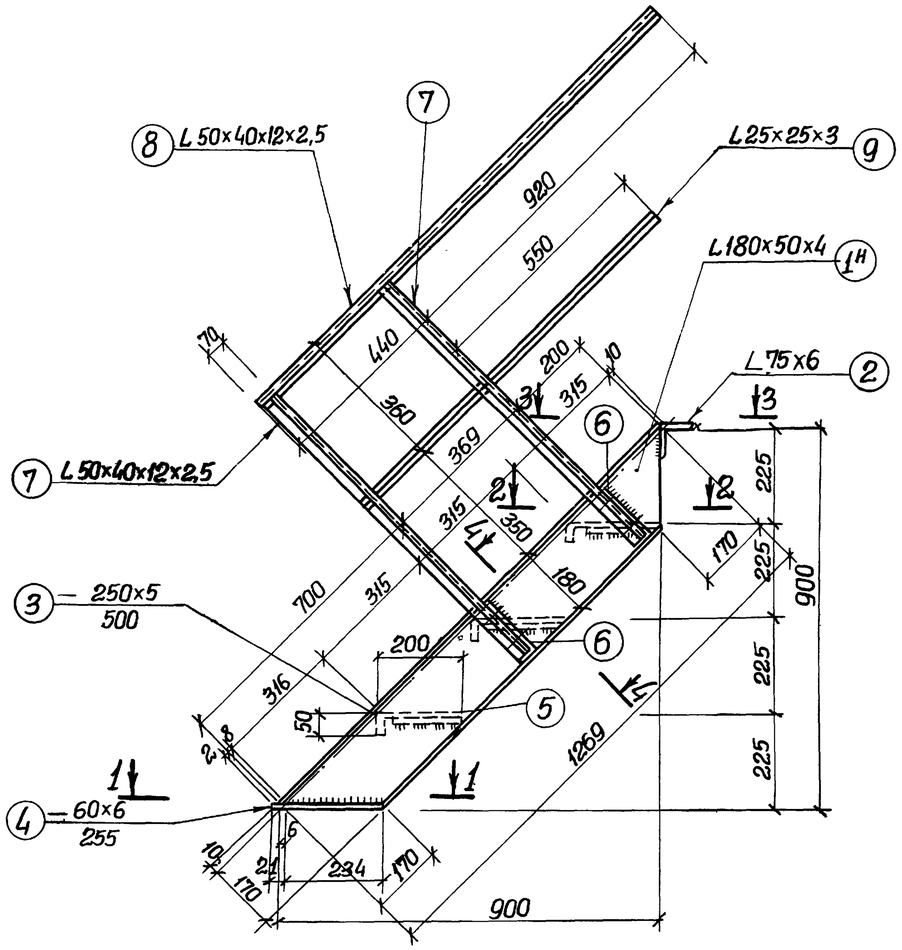

Лестница Л1А

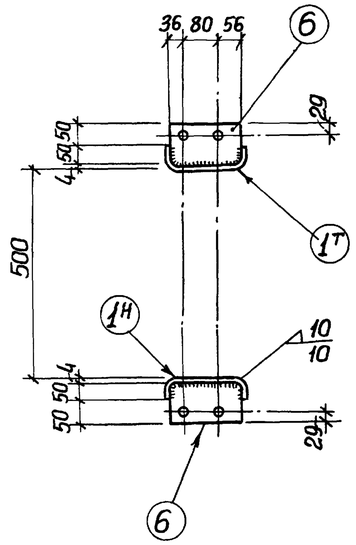

4-4

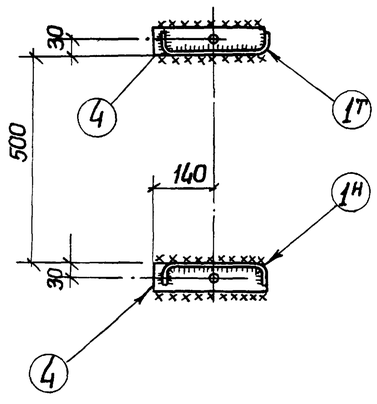

1-1

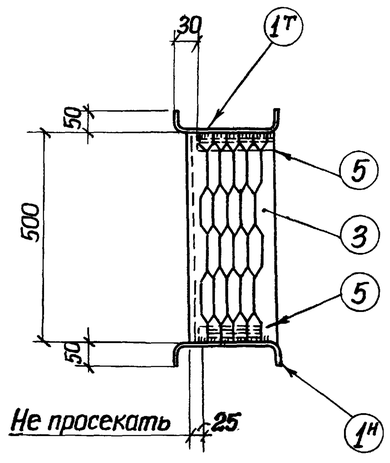

2-2

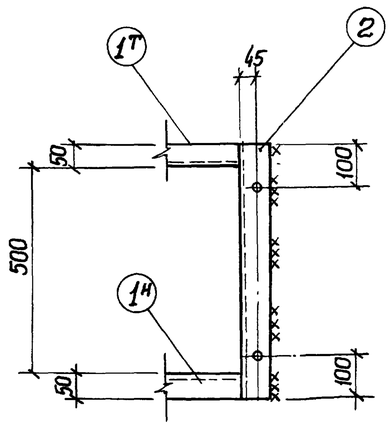

3-3

Спецификация металла на 1 марку

Марка	№ поз.	Профиль	Длина мм.	К-во шт. т.	К-во шт. н.	Вес кг 1 шт	Вес кг всех	Марки	ГОСТ'ы или ТУ
Лестница Л1А	1	⊏ 180×50×4	1269	1	1	10.6	21.2	48.6	8278-63
	2	∟ 75×6	600	1	—	4.1	4.1		8509-72
	3	−250×5	500	3	—	3.1	6.2		103-57*
	4	−60×6	255	2	—	0.7	1.4		—"—
	5	−40×4	185	2	—	0.2	0.4		—"—
	6	−100×4	172	4	—	0.5	2.0		—"—
	7	L 50×40×12×2,5	870	4	—	1.6	6.4		СТУ11-33-64
	8	L 50×40×12×2.5	п.м. 27	—	—	—	4.1		—"—
	9	L 25×25×3	п.м. 20	—	—	—	2.3		8509-72
		Наплавленный металл				1%	0.5		

Выборка металла на лестницу Л1А

Прокат	Профиль	⊏180×50×4	L 75×6	L 25×25×3	L 50×40×12×2,5	−δ=4	−δ=5	−δ=6	Наплавленный металл	Итого
	Вес кг	21.2	4.1	2.3	10.5	2.4	6.2	1.4	0.5	48.6

Примечания

1. Все дыры d=15 мм.
2. Все сварные швы h=4 мм.
3. Сварку производить электродами типа Э-42 ГОСТ 9467-60

1975г.	Аэротенки-смесители трехкоридорные с размерами коридора 6×5×42 м из сборного железобетона	Лестница Л1А	Типовой проект 902-2-268	Альбом VI	Лист АС-16

Инж. Максимов | Инж. Сизонова | Гл. спец. Т.И. | Гл. инженер

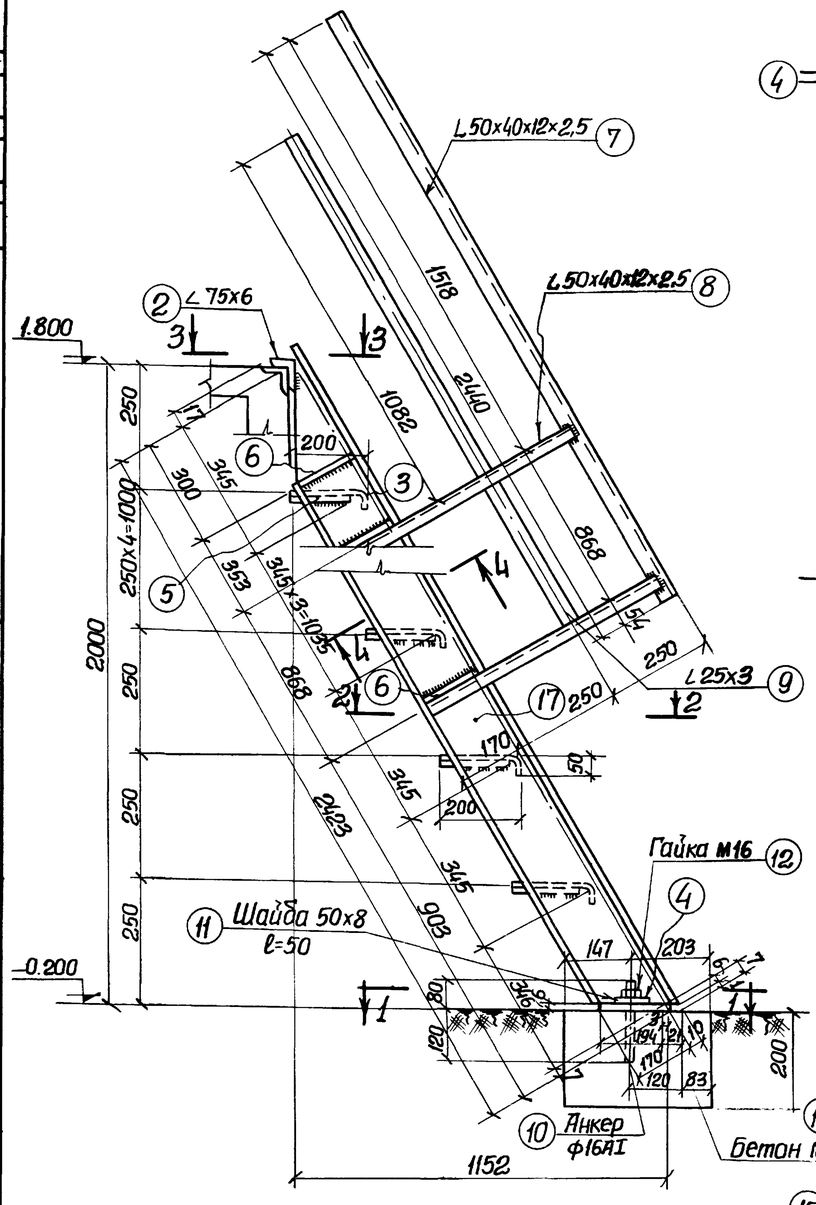

Лестница М11А

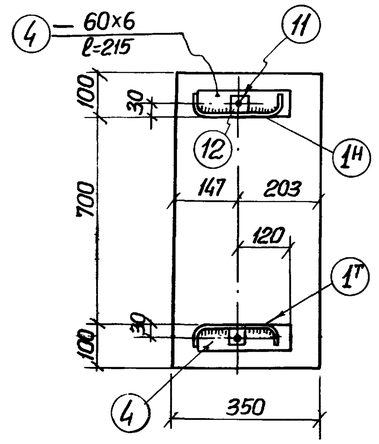

1-1

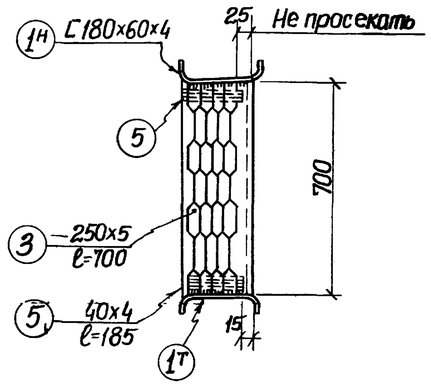

2-2

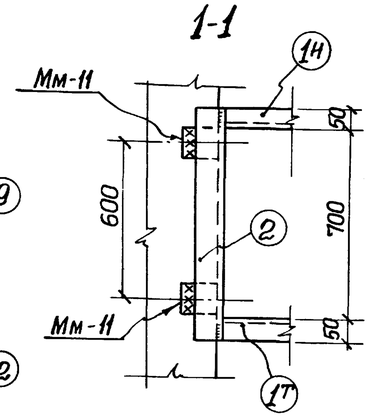

3-3

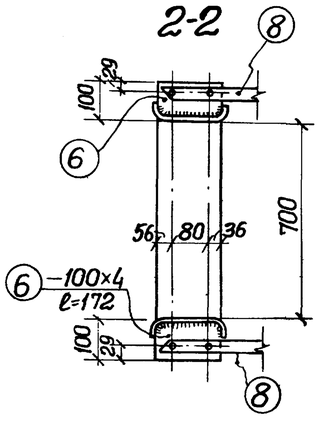

4-4

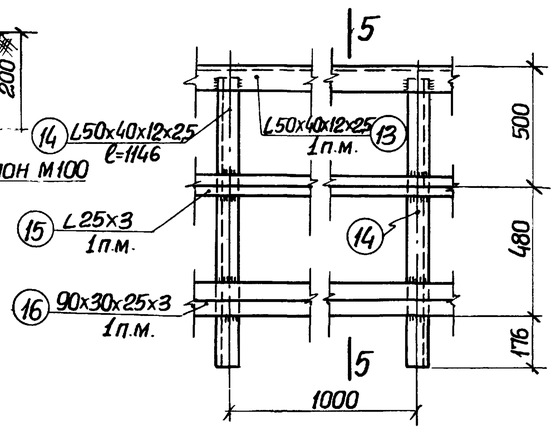

Ограждение площадки

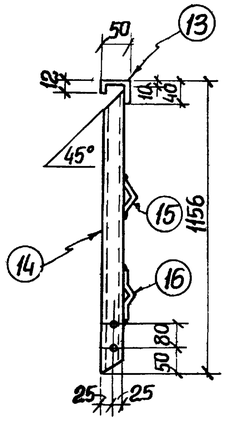

5-5

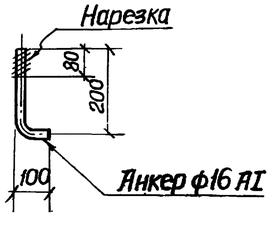

Позиция „10"

Спецификация металла на одну марку

Наименование марки	№№ позиции	Профиль	Длина мм.	Кол-во штук	Вес в кг 1 шт.	Вес в кг Всех	Вес в кг Марки	Примечания
Лестница М11А	1	С180x50x4	2310	1Т+1Н	19.3	38.6	95.9	Гнутый профиль
	2	L 75x6	800	1	5.5	5.5		
	3	— 250x5	700	6	4.3	25.8		Просечно-вытяжной лист ПВ-510
	4	— 60x6	215	2	0.6	1.2		
	5	— 40x4	185	12	0.2	2.4		
	6	— 100x4	172	4	0.5	2.0		
	7	L50x40x12x2,5	2440	2	4.4	8.8		Гнутый профиль
	8	L50x40x12x2,5	660	4	1.2	4.8		
	9	L 25x3	2000	2	2.2	4.4		
	10	Анкер ф16АI	300	2	0.5	1.0		
	11	Шайба-50x8	50	2	0.2	0.4		
	12	Гайка М16	—	2	0.04	0.1		
	Наплавленный металл				1%	0.9		
Ограждение	13	L50x40x12x2,5	1000	1	1.8	1.8	8.9	Гнутый профиль
	14	L50x40x12x2,5	1146	1	2.1	2.1		—"—
	15	L25x3	1000	1	1.1	1.1		
	16	⌶90x30x25x3	1000	1	3.8	3.8		Гнутый профиль
	Наплавленный металл 1%					0.1		

Примечания:

1. Настоящий чертеж рассматривать совместно с листом АС-27 (альбом V).
2. Все дыры d=15 мм.
3. Все сварные швы h=4 мм.
4. Сварку производить электродами типа Э-42 ГОСТ 9467-60.

Госстрой СССР Союзводоканалпроект г. Москва	1975г.	Аэротенки-смесители трехкоридорные с размерами коридора 6x5x42м из сборного железобетона	Лестница М11А	Типовой проект 902-2-268	Альбом VI	Лист АС-17

Типовой проект 902-2-	Никитенко	Бондарь	Макшанов
Марка-лист АС-17	Бороник	Власенко	Ольховский
Инв. №	Сизонова		

Зарьковский водоканалпроект

Нач. отдела, Гл. специал., Рук. группы, Ст. инженер, Исполнитель, Проверил, Гл. спец. Т.О.

Спецификация металлических площадок, лестниц, ограждений на 2-х секционный аэротенк

Количество аэраторов	Марка изделия	Количество штук	Масса кг 1 штуки	Масса кг Всех	Применяемые чертежи
5 рядов аэраторов.	МП-1	2	132.7	265.4	Альбом VI лист АС-1
	МП-2	2	208.2	416.4	" лист АС-2
	МП-3	1	573.6	573.6	" лист АС-3
	МП-4	1	577.2	577.2	" лист АС-3
	МП-5	2	602.4	1204.8	" лист АС-4
	МП-6	2	409.7	819.4	" лист АС-5
	МП-9	1	302.3	302.3	" лист АС-8
	МП-12	1	310.7	310.7	" лист АС-11
	МО-1	154.6	—	525,6	" лист АС-15
	МО-2	264.4	—	2366,4	" лист АС-15
	С1А	7	35.7	249.9	" лист АС-15
	Л1А	2	48.3	96,6	" лист АС-16
	Л6	1	77	77	серия 1.459-2 в.2 лист 11
	ПЛ1	1	8	8	" лист 42
	ПЛ2	1	8	8	"
10 рядов аэраторов	МП-1	2	132.7	265.4	Альбом VI лист АС-1
	МП-2	2	208.2	416.4	" лист АС-2
	МП-3	1	573.6	573.6	" лист АС-3
	МП-4	1	577.2	577.2	" лист АС-3
	МП-5	2	802.4	1204.8	" лист АС-4
	МП-7	2	569.4	1138.8	" лист АС-6
	МП-10	1	425.6	425.6	" лист АС-9
	МП-13	1	441.7	441.7	" лист АС-12
	МО-1	153,6	—	522,2	" лист АС-15
	МО-2	262,2	—	2346,7	" лист АС-15
	С1А	13	35,7	464.1	" лист АС-15
	Л1А	2	48.3	96.6	" лист АС-16
	Л6	1	77	77	серия 1.459-2 в.2 лист 11
	ПЛ1	1	8	8	" лист 42
	ПЛ2	1	8	8	"
15 рядов аэраторов	Л1А	2	48.3	96.6	Альбом VI лист АС-16
	МП-1	2	132.7	265.4	" лист АС-1
	МП-2	2	208.2	416.4	" лист АС-2
	МП-3	1	573.6	573.6	" лист АС-3
	МП-4	1	577.2	577.2	" лист АС-3
	МП-5	2	602.4	1204.8	" лист АС-4
	МП-8	2	714.7	1429.4	" лист АС-7
	МП-11	1	527.9	527.9	" лист АС-16
	МП-14	1	553.4	553.4	" лист АС-13
	МО-1	152.6	—	518,8	" лист АС-15
	МО-2	260.2	—	2330,8	" лист АС-15
	С1А	19	35.7	678.3	" лист АС-15
	Л6	1	77	77	серия 1.459-2 в.2 лист 11
	ПЛ1	1	8	8	" лист 42
	ПЛ2	1	8	8	

Спецификация металлических площадок, лестниц, ограждений на 3-х секционный аэротенк

Количество аэраторов	Марка изделия	Количество штук	Масса кг 1 штуки	Масса кг Всех	Применяемые чертежи
5 рядов аэраторов	МП-1	3	132.7	398.1	Альбом VI лист АС-1
	МП-2	3	208,2	624.6	" лист АС-2
	МП-3	1	573.6	573.6	" лист АС-3
	МП-4	2	577.2	1154.4	"
	МП-5	3	602.4	1807.2	" лист АС-4
	МП-6	3	409.7	1228.1	" лист АС-5
	МП-9	2	302,3	604.6	" лист АС-8
	МП-12	1	310.7	310.7	" лист АС-11
	МО-1	186.8	—	636,1	" лист АС-15
	МО-2	439.6	—	3934,4	"
	С1А	11	35,7	392.7	"
	Л1А	4	48,3	193,2	" лист АС-16
	Л6	1	77	77	серия 1.459-2 в.2 лист 11
	ПЛ1	1	8	8	" лист 42
	ПЛ2	1	8	8	"
10 рядов аэраторов	МП-1	3	132,7	398.1	Альбом VI лист АС-1
	МП-2	3	208,2	624.6	" лист АС-2
	МП-3	1	573.6	573.6	" лист АС-3
	МП-4	2	577.2	1154.4	"
	МП-5	3	602.4	1807.2	" лист АС-4
	МП-7	3	569.4	1708,2	" лист АС-6
	МП-10	2	425,6	851.2	" лист АС-9
	МП-13	1	441.7	441.7	" лист АС-12
	МО-1	185,8	—	631,7	" лист АС-15
	МО-2	435,6	—	3898,6	"
	Л1А	4	48,3	193,2	" лист АС-16
	С1А	19	35,7	678.3	" лист АС-15
	Л6	1	77	77	серия 1.459-2 в.2 лист 11
	ПЛ1	1	8	8	" лист 42
	ПЛ2	1	8	8	"
15 рядов аэраторов	МП-1	3	132.7	398,1	Альбом VI лист АС-1
	МП-2	3	208,2	624.6	" лист АС-2
	МП-3	1	573.6	573.6	" лист АС-3
	МП-4	2	577.2	1154.4	"
	МП-5	3	602.4	1807.2	" лист АС-4
	МП-8	3	714.7	2144,1	" лист АС-7
	МП-11	2	527.9	1055,8	" лист АС-10
	МП-14	1	553.4	553.4	" лист АС-13
	МО-1	184.8	—	828,3	" лист АС-15
	МО-2	431.6	—	3862,8	"
	С1А	29	35.7	1035.3	"
	Л1А	4	48.3	193.2	" лист АС-16
	Л6	1	77	77	серия 1.459-2 в.2 лист 11
	ПЛ1	1	8	8	" лист 42
	ПЛ2	1	8	8	"

Спецификация металлических площадок, лестниц, ограждений на 4-х секционный аэротенк

Количество аэраторов	Марка изделия	Количество штук	Масса кг 1 штуки	Масса кг Всех	Применяемые чертежи
5 рядов аэраторов.	МП-1	4	132,7	530.8	Альбом VI лист АС-1
	МП-2	4	208.2	832.8	" лист АС-2
	МП-3	1	573,6	573.6	" лист АС-3
	МП-4	3	577.2	1731.6	"
	МП-5	4	602.4	2409.6	" лист АС-4
	МП-6	4	409.7	1638,8	" лист АС-5
	МП-9	3	302,3	906,9	" лист АС-8
	МП-12	1	310,7	310,7	" лист АС-11
	МО-1	218.6	—	743,2	" лист АС-15
	МО-2	614,3	—	5502,5	"
	С1А	15	35,7	535,5	"
	Л1А	6	48.3	289.8	" лист АС-16
	Л6	1	77	77	серия 1.459-2 в.2 лист 11
	ПЛ1	1	8	8	" лист. 42
	ПЛ2	1	8	8	"
10 рядов аэраторов	МП-1	4	132.7	530.8	Альбом VI лист АС-1
	МП-2	4	208.2	832.8	" лист АС-2
	МП-3	1	573.6	573.6	" лист АС-3
	МП-4	3	577.2	1731.6	"
	МП-5	4	602.4	2409.6	" лист АС-4
	МП-7	4	569.4	2277.6	" лист АС-6
	МП-10	3	425.6	1276.8	" лист АС-9
	МП-13	1	441.7	441.7	" лист АС-12
	МО-1	217.6	—	739,8	" лист АС-15
	МО-2	608.8	—	5448,8	"
	Л1А	6	48.3	289.8	" лист АС-16
	С1А	27	35.7	963.9	" лист АС-15
	Л6	1	77	77	серия 1.459-2 в.2
	ПЛ1	1	8	8	" лист 42
	ПЛ2	1	8	8	"
15 рядов аэраторов	МП-1	4	132.7	530.8	Альбом VI лист АС-1
	МП-2	4	208.2	832.8	" лист АС-2
	МП-3	1	573.6	573.6	" лист АС-3
	МП-4	3	577.2	1731.6	"
	МП-5	4	602.4	2409.6	" лист АС-4
	МП-8	4	714.7	2858.8	" лист АС-7
	МП-11	3	527.9	1583.7	" лист АС-10
	МП-14	1	553.4	553.4	" лист АС-13
	МО-1	216.6	—	736,4	" лист АС-15
	МО-2	602.8	—	5395,1	"
	Л1А	6	48.3	289.8	" лист АС-16
	С1А	39	35.7	1312.3	" лист АС-15
	Л6	1	77	77	серия 1.459-2 в.2 лист 11
	ПЛ1	1	8	8	" лист 42
	ПЛ2	1	8	8	" лист 42

Примечания.
1. Настоящий чертеж рассматривать совместно с листами АС-1 ÷ АС-16.

1975г.	Аэротенки-смесители трехкоридорные с размерами коридора 6×5×42м. из сборного железобетона.	Спецификации металлических площадок и ограждений на аэротенк.	Типовой проект 902-2-268	Альбом VI	Лист АС-18

Союзводоканалпроект г. Москва.
Нач. отдела Бойпроект
Гл. специал. -2-
Рук. группы Ка-лист
Ст. инжен. С-18
Инв. N
Согласовано: Бондарь, Макшанов
Исполнитель: Власенко, Проверил: Дьяченко, Гл. спец. т.о.: Сизонова

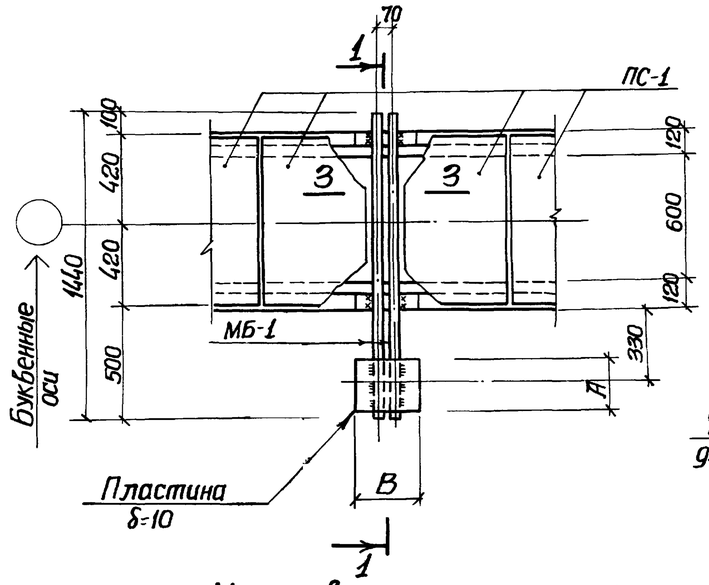

Неподвижная опора Н.О.

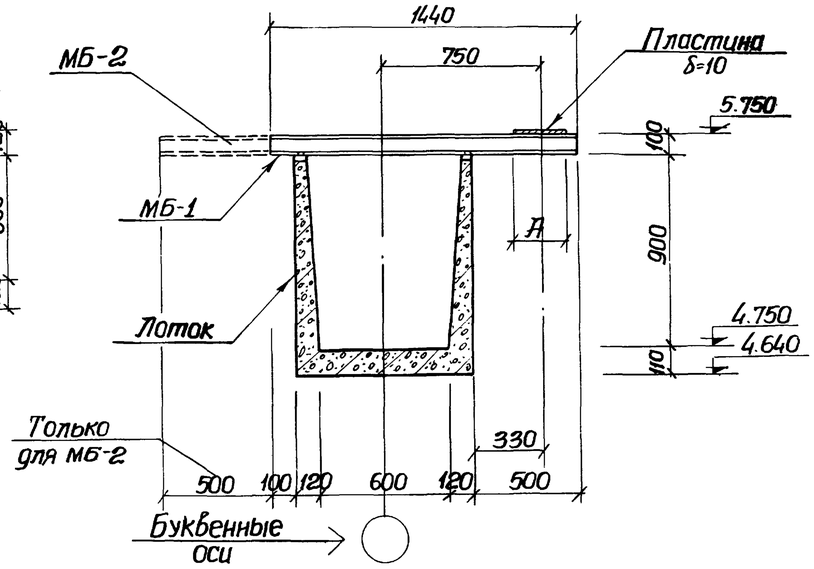

1-1

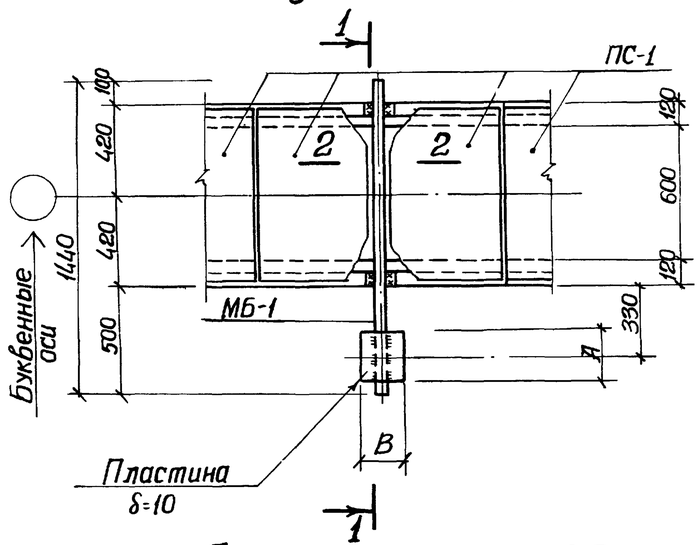

Скользящая опора С.О.

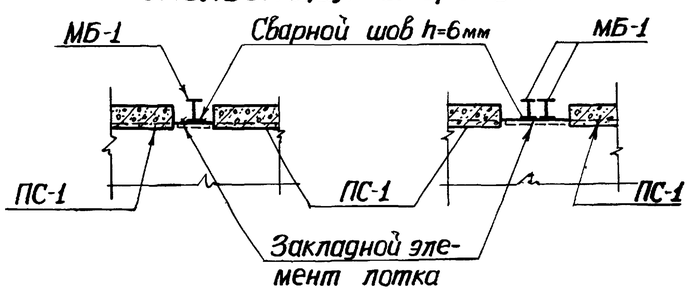

2-2 3-3

Спецификация опор на аэротенк

Тип аэротенка	Д воздухо вода	Неподвижные опоры: Размеры пластин А мм.	Размеры пластин В мм.		Вес кг. 1 штуки	Вес кг. Всех	Д воздухо вода	Скользящие опоры: Размеры пластин А мм.	Размеры пластин В мм.	Кол. шт.	Вес кг. 1 штуки	Вес кг. Всех
1	2	3	4	5	6	7	8	9	10	11	12	13
Аэротенк-смеситель двухсекционный	5 рядов						аэраторов					
	300	300	350	2	8.2	16.4	300	300	350	4	8.2	32.8
							50	100	100	14	0.8	11.2
					Итого:	16.4					Итого:	44.0
	10 рядов						аэраторов					
	400	400	450	2	14.1	28.2	400	400	450	4	14.1	56.4
							50	100	100	14	0.8	11.2
					Итого:	28.2					Итого:	67.6
	15 рядов						аэраторов					
	500	500	550	2	21.6	43.2	500	500	550	4	21.6	86.4
							50	100	100	14	0.8	11.2
					Итого:	43.2					Итого:	97.6

1	2	3	4	5	6	7	8	9	10	11	12	13
Аэротенк-смеситель трехсекционный	5 рядов						аэраторов					
	300	300	350	3	8.2	24.6	300	300	350	6	8.2	49.2
							50	100	100	21	0.8	16.8
					Итого:	24.6					Итого:	66.0
	10 рядов						аэраторов					
	400	400	450	3	14.1	42.3	400	400	450	6	14.1	84.6
							50	100	100	21	0.8	16.8
					Итого:	42.3					Итого:	101.4
	15 рядов						аэраторов					
	500	500	550	3	21.6	64.8	500	500	550	6	21.6	129.6
							50	100	100	21	0.8	16.8
					Итого:	64.8					Итого:	146.4
Аэротенк-смеситель четырехсекционный	5 рядов						аэраторов					
	300	300	350	4	8.2	32.8	300	300	350	8	8.2	65.6
							50	100	100	28	0.8	22.4
					Итого:	32.8					Итого:	88.0
	10 рядов						аэраторов					
	400	400	450	4	14.1	56.4	400	400	450	8	14.1	112.8
							50	100	100	28	0.8	22.4
					Итого:	56.4					Итого:	135.2
	15 рядов						аэраторов					
	500	500	550	4	21.6	86.4	500	500	550	8	21.6	172.8
							50	100	100	28	8.8	22.4
					Итого:	86.4					Итого	195.2

Примечания:

1. Настоящий чертеж рассматривать совместно с листами АС-11 (альбомы I, II) АС-16 (альбом III).
2. Сварные швы h=6 мм.
3. Сварку производить электродами типа Э-42 ГОСТ 9467-60.

1975г.	Аэротенки-смесители трехкоридорные с размерами коридора 6х5х42м из сборного железобетона	Подвижная и неподвижная опоры. Спецификация опор на аэротенк.	Типовой проект 902-2-268	Альбом VI	Лист АС-19

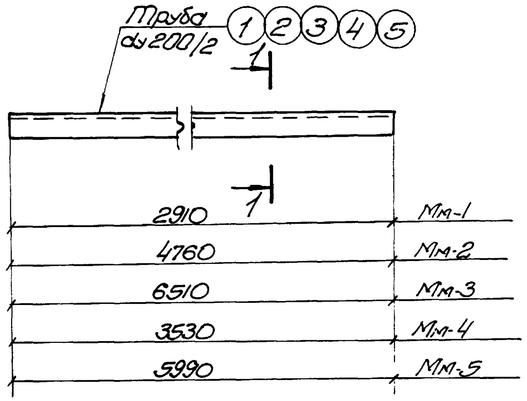

Мм-1; Мм-2; Мм-3; Мм-4; Мм-5

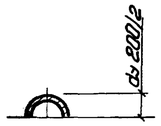

1-1

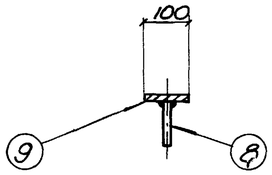

2-2

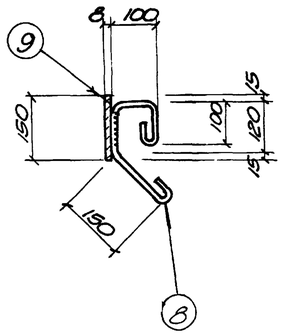

3-3

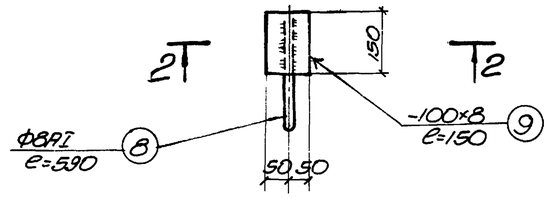

Мм-8

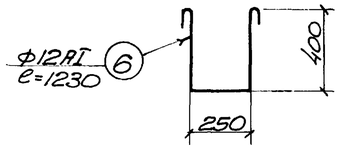

Мм-6

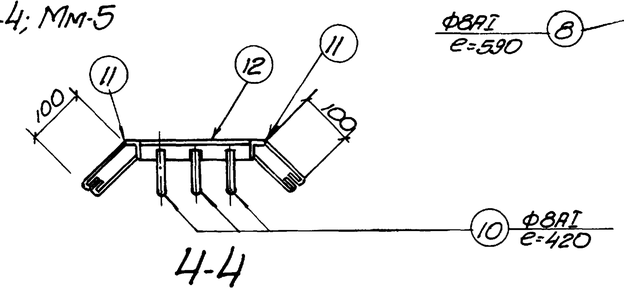

4-4

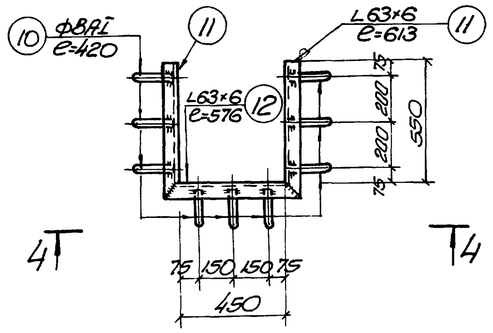

Мм-9

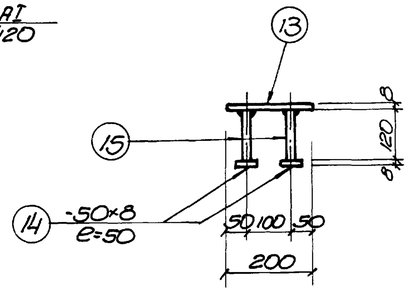

5-5

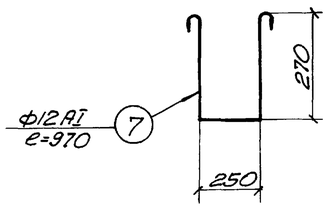

Мм-7

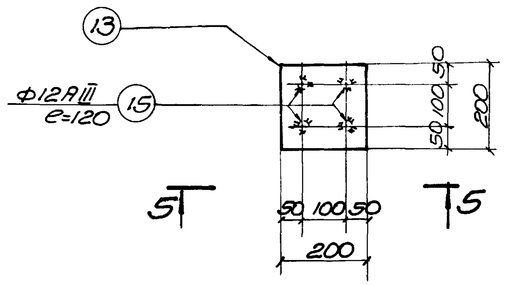

Мм-10

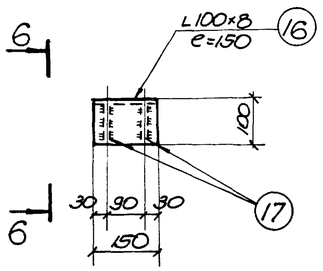

Мм-11

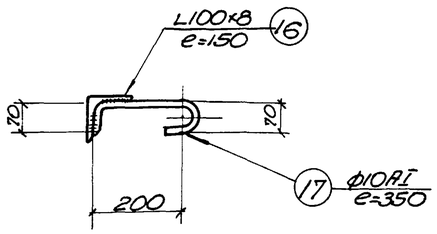

6-6

Спецификация металла на 1 марку

Марка	N поз	Профиль	Длина мм	Количество штук	Вес кг 1 штуки	Вес кг всех	Вес кг Марки	Примечания
Мм-1	1	Труба ду200/2 δст.=6мм	2910	1	45.9	45.9	45.9	
Мм-2	2	Труба ду 200/2 δст = 6мм	4760	1	75.0	75.0	75.0	
Мм-3	3	Труба ду 200/2 δст=6мм	6510	1	102.6	102.6	102.6	
Мм-4	4	Труба ду 200/2 δст=6мм	3530	1	55.6	55.6	55.6	
Мм-5	5	Труба ду 200/2 δст=6мм	5990	1	94.4	94.4	94.4	
Мм-6	6	ф12АI	1230	1	1.1	1.1	1.1	
Мм-7	7	ф12АI	970	1	0.9	0.9	0.9	
Мм-8	8	ф8АI	590	1	0.2	0.2	1.1	
	9	-100×8	150	1	0.9	0.9		
Мм-9	10	ф8АI	420	10	0.2	2.0	12.3	
	11	L63×6	613	2	3.5	7.0		
	12	L63×6	576	1	3.3	3.3		
Мм-10	13	-200×8	200	1	2.5	2.5	3.7	
	14	-50×8	50	4	0.2	0.8		
	15	ф12АIII	120	4	0.1	0.4		
Мм-11	16	L100×8	150	1	1.8	1.8	2.2	
	17	ф10АI	350	2	0.2	0.4		
	18	Кожух ду400 δст=7мм.	5300	1	383.5	383.5	383.5	

Примечания

1. Марка стали для закладных марок принята Вст3кп2 с гарантиями свариваемости по ГОСТ 380-71* при t≥30°С.
2. Толщину сварных швов принять по наименьшей толщине свариваемых элементов.
3. Сварку производить электродами типа Э42А ГОСТ 9467-60 для стали класса АI, для стали класса АIII-Э50А.
4. При температуре -30°>t≥40°С марка стали принимается Вст3пс6 с гарантиями свариваемости по ГОСТ 380-71*.

1975г.	Аэротенки-смесители трехкоридорные с размерами коридора 6×5×42м из сборного железобетона	Монолитный железобетон. Закладные марки Мм-1 ÷ Мм-11	Типовой проект 902-2-268	Альбом VI	Лист АС-20

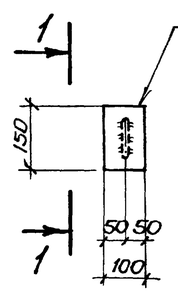

М-1

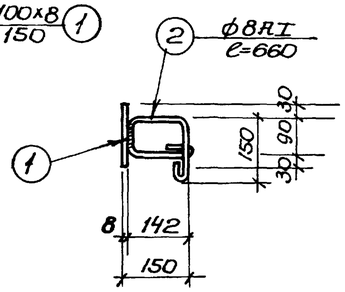

1-1

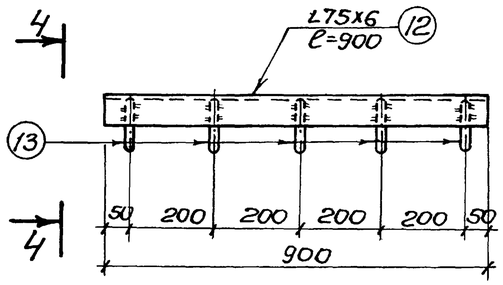

М-6.

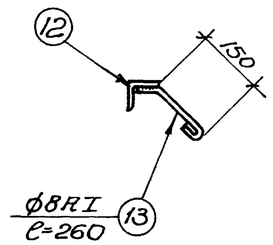

4-4.

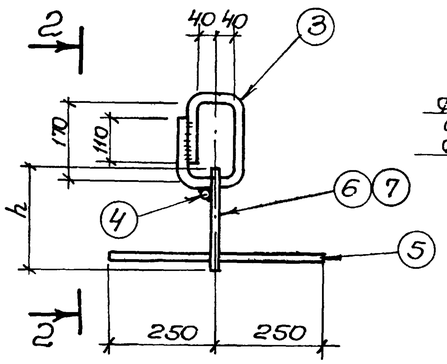

М-2, М-3.

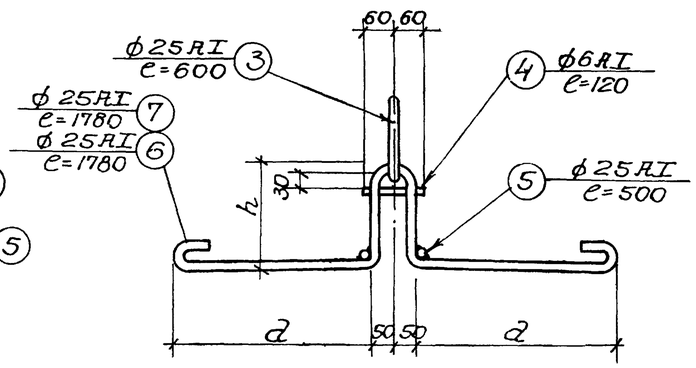

2-2.

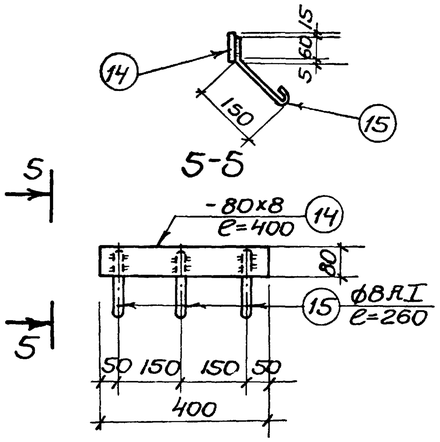

5-5

М-7.

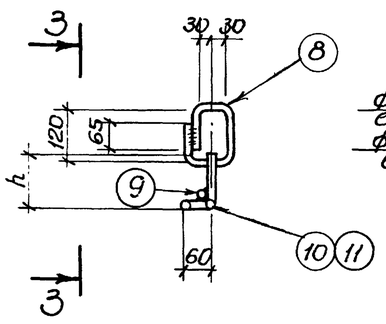

М-4, М-5.

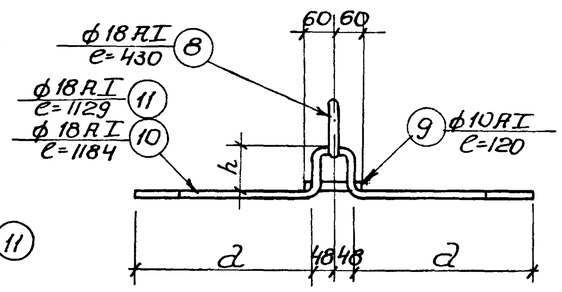

3-3.

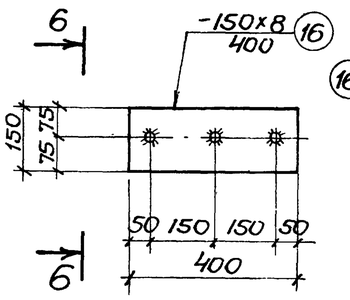

М-8

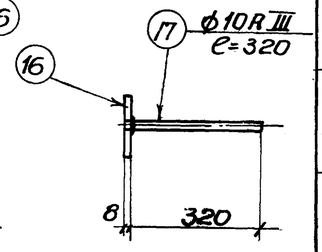

6-6

Спецификация металла на 1 марку.

Марка	N поз.	Профиль	Длина мм	К-во шт.	Вес кг 1 штуки	Вес кг Всех	Марки	Примечания
М-1	1	-100x8	150	1	0.9	0.9	1.2	
	2	ф8АI	660	1	0.3	0.3		
М-2	3	ф25АI	600	1	2.3	2.3	13.0	
	4	ф6АI	120	1	0.03	0.03		
	5	ф25АI	500	2	1.9	3.8		
	6	ф25АI	1780	1	6.9	6.9		
М-3	3	ф25АI	600	1	2.3	2.3	13.0	
	4	ф6АI	120	1	0.03	0.03		
	5	ф25АI	500	2	1.9	3.8		
	7	ф25АI	1780	1	6.9	6.9		
М-4	8	ф18АI	430	1	0.9	0.9	3.4	
	9	ф10АI	120	1	0.07	0.07		
	10	ф18АI	1184	1	2.4	2.4		
М-5	8	ф18АI	430	1	0.9	0.9	3.2	
	9	ф10АI	120	1	0.07	0.07		
	11	ф18АI	1129	1	2.2	2.2		
М-6	12	∠75x6	900	1	6.2	6.2	6.7	
	13	ф8АI	260	5	0.1	0.5		
М-7	14	-80x8	400	1	2.0	2.0	2.3	
	15	ф8АI	260	3	0.1	0.3		
М-8	16	-150x8	400	1	3.8	3.8	4.4	
	17	ф10АIII	320	3	0.2	0.6		

Примечания:

1. Толщину сварных швов принять по наименьшей толщине свариваемых элементов.
2. Сварку производить электродами типа Э42А ГОСТ 9467-60 для стали класса АI, для стали класса АIII - Э50А.

Таблица геометрических размеров монтажных петель (мм).

Марка монтажной петли	ф петли (арматуры)	h	a
М-2	25АI	140	570
М-3	25АI	245	470
М-4	18АI	120	390
М-5	18АI	175	335

1975г.	Аэротенки-смесители трехкоридорные с размерами коридора 6x5x42м из сборного железобетона	Сборные железобетонные элементы. Закладные марки. М-1 ÷ М-8	Типовой проект 902-2-268	Альбом VI	Лист АС-21

г. Москва

Рук. группы Ст. инжен. Отоховский Сизонова Гл. спец. ТО Максимов

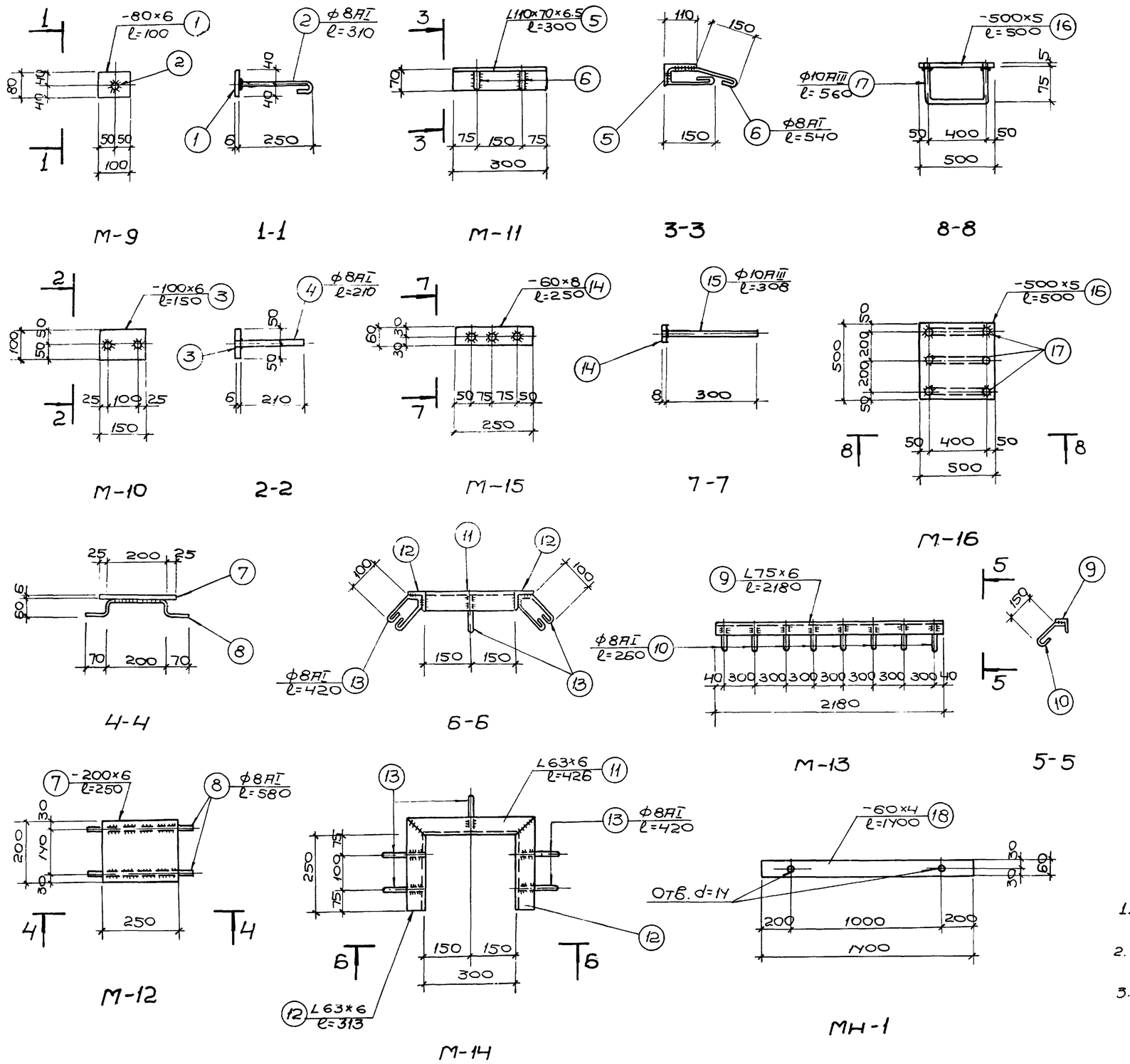

Спецификация металла на 1 марку

Марка	N поз.	Профиль	Длина мм	Количество штук	Вес кг 1 штуки	Вес кг всех	Марки	Примечания
М-9	1	-80×6	100	1	0.4	0.4	0.5	
	2	ф8АI	310	1	0.1	0.1		
М-10	3	-100×6	150	1	0.7	0.7	0.9	
	4	ф8АI	210	2	0.1	0.2		
М-11	5	L110×70×6.5	300	1	2.7	2.7	3.1	
	6	ф8АI	540	2	0.2	0.4		
М-12	7	-200×6	250	1	2.4	2.4	2.8	
	8	ф8АI	580	2	0.2	0.4		
М-13	9	L75×6	2180	1	15.0	15	15.8	
	10	ф8АI	260	8	0.1	0.8		
М-14	11	L 63×6	426	1	2.4	2.4	7.0	
	12	L 63×6	313	2	1.8	3.6		
	13	ф8АI	420	5	0.2	1.0		
М-15	14	-60×8	250	1	0.9	0.9	1.5	
	15	ф10АIII	308	3	0.2	0.6		
М-16	16	-500×5	500	1	9.8	9.8	11.0	
	17	ф10АIII	560	3	0.4	1.2		
МН-1	18	-60×4	1400	1	2.6	2.6	2.6	
МБ-1	19	I 10	1440	1	13.7	13.7	13.7	
МБ-2	20	[10	1940	1	16.7	16.7	16.7	

Примечания

1. Марка стали для закладных марок принята В ст.3 кп.2 с гарантиями свариваемости по ГОСТ 380-71* при t≥30°
2. Толщину сварных швов принять по наименьшей толщине свариваемых элементов.
3. Сварку производить электродами типа Э42А ГОСТ 9467-60 для стали класса АI; для стали класса АIII-Э50А.

1975г.	Аэротенки-смесители трехкоридорные с размерами коридора 6×5×42 м из сборного железобетона	Сборные железобетонные элементы. Закладные марки М-9÷М-16, МН-1, МБ-1, МБ-2	Типовой проект 902-2-268	Альбом VI	Лист АС-22

Госстрой СССР Союзводоканалпроект г. Москва

Харьковский водоканалпроект

Типовой проект 902-2- Марка-лист АС-22 Инв. №

Нач. отдела Н.Клименко; Гл. специалист С.Узонова; Рук. группы Ю.Максимов; Гл. инженер С.Узонова; Гл. спец. ТО Ю.Максимов; Исполнитель Ю.Власенко; Проверил О.Ольховский; Н. контр. Б.Бровчик

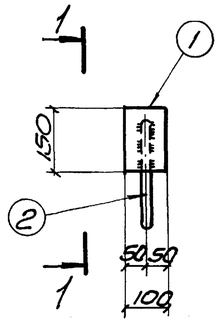

М-17

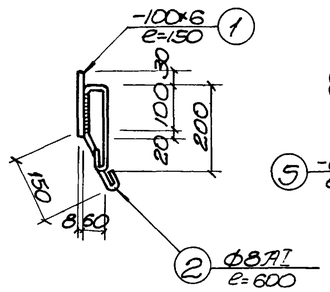

1-1

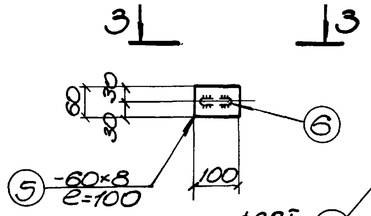

М-19

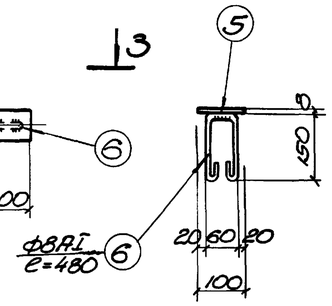

3-3

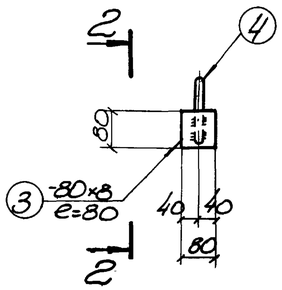

М-18

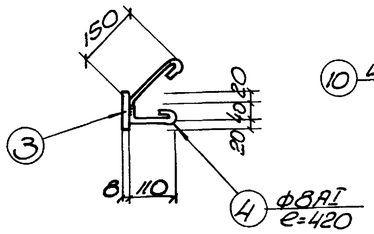

2-2

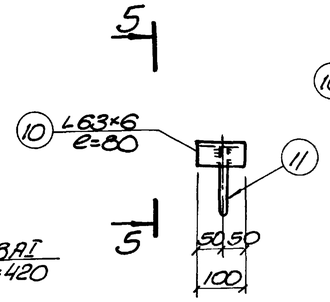

М-21

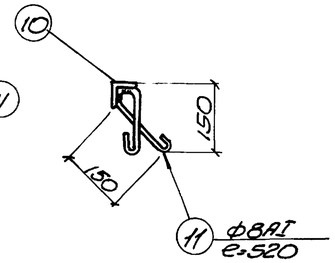

5-5

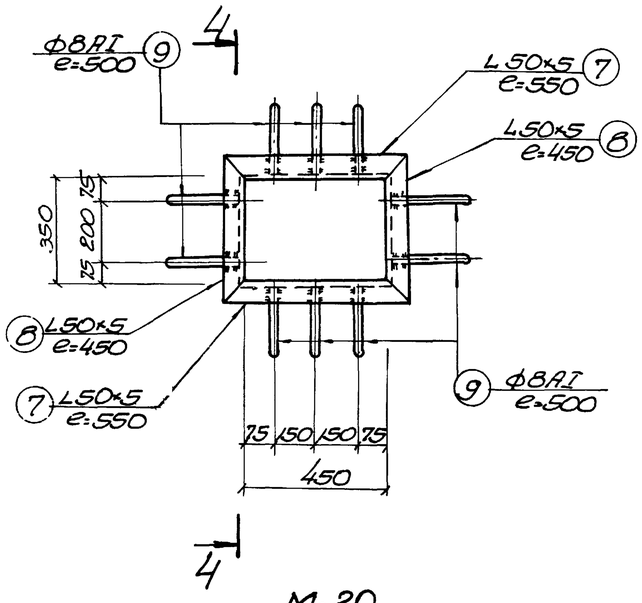

М-20

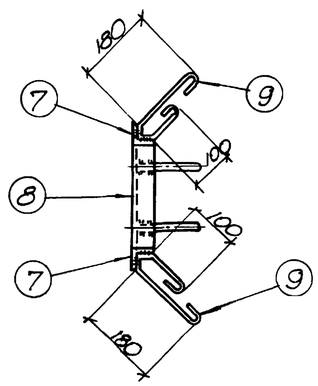

4-4

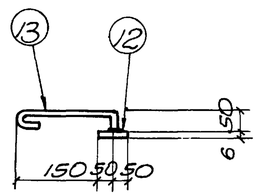

6-6

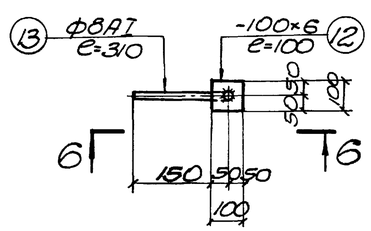

М-22

Спецификация металла на 1 марку

Марка	№ поз.	Профиль	Длина мм	К-во штук	Вес кг 1 штуки	Вес кг всех	Марки	Примечания
М-17	1	-100×8	150	1	0.9	0.9	1.1	
	2	ф8АI	600	1	0.2	0.2		
М-18	3	-80×8	80	1	0.4	0.4	0.6	
	4	ф8АI	420	1	0.2	0.2		
М-19	5	-60×8	100	1	0.4	0.4	0.6	
	6	ф8АI	480	1	0.2	0.2		
М-20	7	L50×5	550	2	2.1	4.2	9.6	
	8	L50×5	450	2	1.7	3.4		
	9	ф8АI	500	1.0	0.2	2.0		
М-21	10	L63×6	100	1	0.6	0.6	0.8	
	11	ф8АI	520	1	0.2	0.2		
М-22	12	-100×6	100	1	0.5	0.5	0.6	
	13	ф8АI	310	1	0.1	0.1		

Примечания

1. Марка стали для закладных марок принята В ст.3 кп2 с гарантиями свариваемости по ГОСТ 380-71* при t ≥ 30°С.
2. Толщину сварных швов принять по наименьшей толщине свариваемых элементов.
3. Сварку производить электродами типа Э42А ГОСТ 9467-60 для стали класса АI, для стали класса АIII - Э50А.

1975г.	Аэротенки-смесители трехкоридорные с размерами коридора 6×5×42м из сборного железобетона	Сборные железобетонные элементы. Закладные марки М-17÷М-22	Типовой проект 902-2-268	Альбом V	Лист АС-23

Спецификация закладных марок на аэротенк:

2х секционный аэротенк

Наименование конструкции		Марка изделия	Количество штук	Масса кг 1 штуки	Масса кг всех	Примечания.
Монолитный железобетон	Вариант с трубами	Мм-1	2	45.9	91.8	5 рядов аэраторов
		Мм-6	132	1.1	145.2	
		Мм-7	138	0.9	124.2	
		Мм-2	2	75.0	150.0	10 рядов аэраторов
		Мм-6	172	1.1	189.2	
		Мм-7	368	0.9	331.2	
		Мм-3	2	102.6	205.2	15 рядов аэраторов
		Мм-6	212	1.1	233.2	
		Мм-7	598	0.9	475.2	
	Вариант с каналами	Мм-2	2	75.0	150.0	5 рядов аэраторов
		Мм-4	2	55.6	111.2	10 рядов аэраторов
		Мм-5	2	94.4	188.8	15 рядов аэраторов
		Мм-8	20	1.1	22.0	
		Мм-9	2	12.3	24.6	
		Мм-10	55	3.7	203.5	только для варианта с пеногашением
Сборные железобетонные конструкции		М-1	150	1.2	180.0	
		М-2	12	13.0	156.0	
		М-3	12	13.0	156.0	
		М-4	96.0	3.4	326.4	
		М-5	96 0	3.2	307.2	
		М-6	2	6.7	13.4	
		М-7	28	2.3	64.4	
		М-8	28	4.4	123.2	
		М-9	126	0.5	63.0	
		М-10	72	0.9	64.8	5 и 10 рядов аэраторов
		М-10	84	0.9	75.6	15 рядов аэраторов
		М-11	4	3.1	12.4	
		М-12	7	2.8	19.6	
		М-13	6	15.8	94.8	5 и 10 рядов аэраторов
		М-13	12	15.8	189.6	15 рядов аэраторов
		М-14	2	7.0	14.0	
		М-15	12	1 5	18.0	
		М-16	4	11.0	44.0	
		М-12	144	1.1	158.4	
		М-18	48	0.6	28.8	
		М-19	48	0.6	28.8	
		М-20	22	9.6	211.2	
		М-21	48	0.8	38.4	
		М-22	8	0.6	4.8	
		МБ-1	22	14.6	321.2	
		МБ-2	6	16.7	100.2	

3х секционный аэротенк

Наименование конструкции		Марка изделия	Количество штук	Масса кг 1 штуки	Масса кг всех	Примечания
Монолитный железобетон	Вариант с трубами	Мм-1	3	45.9	137.7	5 рядов аэраторов
		Мм-6	198	1.1	217.8	
		Мм-7	207	0.9	186.3	
		Мм-2	3	75.0	225.0	10 рядов аэраторов
		Мм-6	258	1.1	283.8	
		Мм-7	552	0.9	496.8	
		Мм-3	3	102.6	307.3	15 рядов аэраторов
		Мм-6	318	1.1	349.8	
		Мм-7	897	0.9	807.3	
	Вариант с каналами	Мм-4	3	55.6	166.8	5 рядов аэраторов
		Мм-2	3	75.0	225.0	10 рядов аэраторов
		Мм-5	3	94.4	283.2	15 рядов аэраторов
		Мм-8	20	1.1	22	
		Мм-9	3	12.3	36.9	
		Мм-10	68	3.7	251.6	только для варианта с пеногашением
Сборные железобетонные конструкции		М-1	180	1.2	216.0	
		М-2	18	13.0	234.0	
		М-3	18	13.0	234.0	
		М-4	144	3.4	489.6	
		М-5	144	3.2	460.8	
		М-6	3	6.7	20.1	
		М-7	42	2.3	96.6	
		М-8	42	4.4	184.8	
		М-9	236	0.5	118.0	
		М-10	136	0.9	122.4	5 и 10 рядов аэраторов
		М-10	152	0.9	136.8	15 рядов аэраторов
		М-11	6	3.1	18.6	
		М-12	14	2.8	39.2	
		М-13	8	15.8	126.4	5 и 10 рядов аэраторов
		М-13	16	15.8	252.8	15 рядов
		М-14	3	7.0	21.0	
		М-15	18	1.5	27.0	
		М-16	6	11.0	66.0	
		М-17	216	1.1	237.6	
		М-18	72	0.6	43.2	
		М-19	72	0.6	43.2	
		М-20	33	9.6	316.8	
		М-21	72	0.8	57.6	
		М-22	12	0.6	7.2	
		МБ-1	33	14.6	481.8	
		МБ-2	9	16.7	150.3	

4х секционный аэротенк

Наименование конструкции		Марка изделия	Количество штук	Масса кг 1 штуки.	Масса кг всех	Примечания
Монолитный железобетон	Вариант с трубами	Мм-1	4	45.9	183 6	5 рядов аэраторов
		Мм-6	264	1.1	290.4	
		Мм-7	276	0.9	248.4	
		Мм-2	4	75.0	300.0	10 рядов аэраторов
		Мм-6	344	1.1	378.4	
		Мм-7	736	0.9	662.4	
		Мм-3	4	102.6	410.4	15 рядов аэраторов
		Мм-6	624	1.1	686.4	
		Мм-7	1196	0.9	1076.4	
	Вариант с каналами	Мм-4	4	55.6	222.4	5 рядов аэраторов
		Мм-2	4	75.0	300.0	10 рядов аэраторов
		Мм-5	4	94.4	377.6	15 рядов аэраторов
		Мм-8	28	1.1	30.8	
		Мм-9	4	12.3	49.2	
		Мм-10	99	3.7	366 3	только для варианта с пеногашением
Сборные железобетонные конструкции		М-1	210	1.2	252.0	
		М-2	24	13.0	312.0	
		М-3	24	13.0	312.0	
		М-4	192	3.4	652.8	
		М-5	192	3 2	614.4	
		М-6	4	6.7	26.8	
		М-7	56	2.3	128.8	
		М-8	56	4.4	246.2	
		М-9	346	0.5	173.0	
		М-10	200	0.9	180.0	5 и 10 рядов аэраторов
		М-10	220	0.9	198.0	15 рядов аэраторов
		М-11	8	3.1	24.8	
		М-12	21	2.8	58.8	
		М-13	10	15.8	158.0	5 и 10 рядов аэраторов
		М-13	20	15.8	316.0	15 рядов аэраторов
		М-14	4	7.0	28.0	
		М-15	24	1.5	36	
		М-16	8	11	88.0	
		М-17	288	1.1	316.8	
		М-18	96	0.6	57.6	
		М-19	96	0.6	57.6	
		М-20	44	9.6	422.4	
		М-21	96	0.8	76.8	
		М-22	16	0.6	9.6	
		МБ-1	44	14.6	642.4	
		МБ-2	12	16.7	200.4	