ТИПОВОЙ ПРОЕКТ 904-1-33

АВТОМАТИЗИРОВАННАЯ ОТДЕЛЬНО СТОЯЩАЯ КОМПРЕССОРНАЯ СТАНЦИЯ 4К-20А ПРОИЗВОДИТЕЛЬНОСТЬЮ 80 $М^3$/МИН (1,33 $М^3$/С) ВОЗДУХА

СТРОИТЕЛЬНЫЕ КОНСТРУКЦИИ И ИЗДЕЛИЯ

АЛЬБОМ-Х

Заменен проектом 904-1-158.85 и 4.85

КФ ЦИТП инв.N 7261/1

ЦЕНТРАЛЬНЫЙ ИНСТИТУТ ТИПОВОГО ПРОЕКТИРОВАНИЯ
ГОССТРОЯ СССР
КИЕВСКИЙ ФИЛИАЛ
г.Киев-57, ул.Эжена Потье, № 12

484
Заказ № 4267 инв. № 7261/X тираж 900
Сдано в печать 18/9 1978г., цена 1-98

ТИПОВОЙ ПРОЕКТ 904-1-39

АВТОМАТИЗИРОВАННАЯ ОТДЕЛЬНО СТОЯЩАЯ КОМПРЕССОРНАЯ СТАНЦИЯ 4К-20А ПРОИЗВОДИТЕЛЬНОСТЬЮ 80 $М^3$/МИН (1,33 $М^3$/С) ВОЗДУХА

АЛЬБОМ-Х

СТРОИТЕЛЬНЫЕ КОНСТРУКЦИИ И ИЗДЕЛИЯ

РАЗРАБОТАН ГОСУДАРСТВЕННЫМИ ПРОЕКТНЫМИ ИНСТИТУТАМИ:
ГИПРОСТРОЙДОРМАШ; АЛЬБОМЫ I, II, III, IV, VI, VIII, IX.
РОСТОВСКИЙ ПРОМСТРОЙНИИПРОЕКТ; АЛЬБОМЫ V, VII, VIII, X.

ТЕХНОРАБОЧИЙ ПРОЕКТ УТВЕРЖДЕН И ВВЕДЕН В ДЕЙСТВИЕ МИНСТРОЙДОРМАШЕМ РЕШЕНИЕМ ОТ 30.03.78г N 7/78

ГЛАВНЫЙ ИНЖЕНЕР ИНСТИТУТА В.Р. НИКИТЕНКО
ГЛАВНЫЙ ИНЖЕНЕР ПРОЕКТА А.Т. ТЮРИН

7261/18

Типовой проект 904-1-31 Альбом X

Содержание альбома

№№ п/п	Наименование листа	№№ стр
1	Содержание	2,3
2	Плита перекрытия П1	4
3	То же П2	5
4	" П3	6
5	" П4	7
6	" П5	8
7	Панели стеновые $\frac{ПСР\,20}{1,2\times6}$-111б; $\frac{ПСР\,20}{1,2\times6}$-112б; $\frac{ПСР\,20}{1,2\times6}$-112г.	9
8	То же $\frac{ПСР\,20}{1,2\times6}$-111а; $\frac{ПСР\,20}{1,2\times6}$-112а; $\frac{ПСР\,20}{1,2\times6}$-112б; $\frac{ПСР\,20}{1,2\times6}$-112в.	10
9	Колонна сборная железобетонная К3а	11
10	Колонны сборные железобетонные К54-7а; К54-7б; К54-8а; К54-8б.	12
11	Балка покрытия БЭ9-6АУа	13
12	Плиты: $\frac{ПАУ\text{-}4}{3\times6}$-3а, $\frac{ПАУ\text{-}4}{3\times6}$-4а; $\frac{ПАУ\text{-}7}{3\times6}$-3а; $\frac{ПАУ\text{-}7}{3\times6}$-4а $\frac{ПАУ\text{-}14}{3\times6}$-3а; $\frac{ПАУ\text{-}14}{3\times6}$-4а.	14
13	Сетка арматурная С1	15
14	То же С2	
15	" С3	16
16	" С4	
17	" С5	17
18	" С6	
19	" С7	18
20	" С8	
21	" С9	19
22	" С10	
23	" С11	20
24	" С12	
25	" С13	21

№№ п/п	Наименование листа
26	Сетка арматурная С14
27	То же С15
28	" С16
29	" С17
30	" С18
31	" С19
32	" С20
33	" С21
34	" С22
35	" С23
36	" С24
37	" С25
38	Каркасы плоские КР1, КР2
39	Сетка арматурная С26
40	То же С27
41	" С28
42	" С29, С30
43	Изделие закладное МН1
44	То же МН2
45	" МН3
46	" МН4
47	" МН5
48	" МН6
49	" МН7
50	" МН8
51	" МН9
52	" МН10
53	" МН11
54	" МН12

7261/X

Типовой проект 904-1-99 Альбом X

Содержание альбома (продолжение)

№№ п/п	Наименование листа	№№ стр
55	Изделие закладное МН13	36
56	То же МН14	
57	" МН15	37
58	" МН16	
59	" МН17	38
60	" МН18	
61	" МН19	39
62	" МН20	
63	" МН21	40
64	" МН22	
65	" МН23	41
66	" МН24	
67	" МН25	42
68	" МН26	
69	" МН27	43
70	" МН28	
71	" МН29	44
72	" МН30, МН31	
73	" МН32	45
74	" МН42, МН43	
75	" МН33, МН34	46
76	" МН35, МН36	
77	" МН37	47
78	" МН38	
79	" МН39, МН40	48
80	" МН41	
81	" МН45	49
82	" МН46	
83	МН47	50

№№ п/п	Наименование листа	№№ стр
84	Изделие закладное МН48	50
85	То же МН49, МН50, МН51	51
86	" МН52, МН53	
87	" МН54, МН55	52
88	" МН57	
89	Изделие соединительное МС1	53
90	То же МС2	
91	" МС3	54
92	" МС4	
93	" МС5	55
94	" МС6	
95	" МС7	56
96	" МС8	57
97	" МС9	
98	" МС10	58
99	" МС11	
100	" МС12	59
101	" МС13, МС14	
102	" МС15	60
103	" МС16	
104	" МС17	61
105	Перфорированная фанера ПФ1, ПФ2	
106	Оконная коробка ОК1	62
107	Оконный переплет ОП1	
108	Оконный блок ОБ1	63
109	Щиты деревянные ЩД1; ЩД2	64

Типовой проект 904-1-39 Альбом I

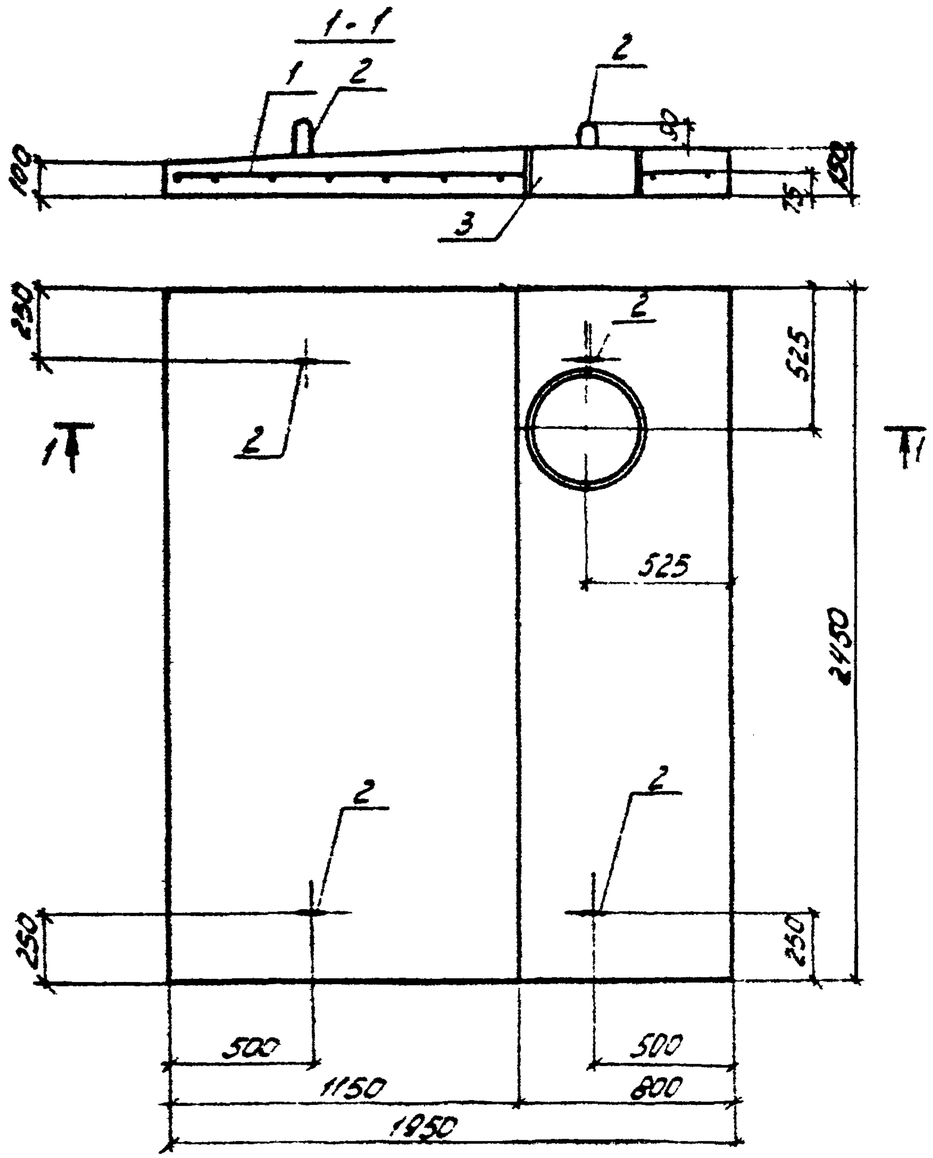

Формат	Зона	Поз.	Обозначение	Наименование	Кол.	Примечание
				Документация		
12г			ТП 904-1- -КЖИ-П2	Сборочный чертеж		
				Сборочные единицы и детали		
116		1	ТП 904-1- -КЖИ-С7	Сетка арматурная С7	1	
116		2	То же КЖИ-МН15	Изделие закладное МН15	4	
116		3	—"— КЖИ-МН16	Изделие закладное МН16	1	
				Материалы		
				Бетон марки 200	1,0	м³

Стержни арматурной сетки в местах установки МН15 МН16 обрезать и приварить к закладным изделиям.

Выборка стали на один элемент, кг

Марка элемента	Армат. изделия: Арматурная сталь ГОСТ 5781-75, класс А-II, ⌀ мм				Итого	Закладные изделия: Профильная сталь					Арматур. сталь ГОСТ 5781-75, класс А-I, ⌀ мм				Итого	Всего
	10					8					10					
П2	32,1				32,1	13,0					2,8				15,8	47,9

Изм.	Лист	№ докум.	Подпись	Дата	ТП 904-1-39 -КЖИ-П2			
Провер.		Моргунов			Плита перекрытия П2	Лит.	Масса	Масштаб
Гл. техн.		Шмелякт				Р	0,8 т	
Рук. гр.		Моргунов				Лист 1	Листов 1	
Гл. констр.		Стальбаум				Госстрой СССР Ростовский Промстройниипроект		
Нач. отд.		Лозов						

4

9261-IX

Типовой проект 904-1-39 Альбом I

Типовой проект 904-1-39 Альбом I

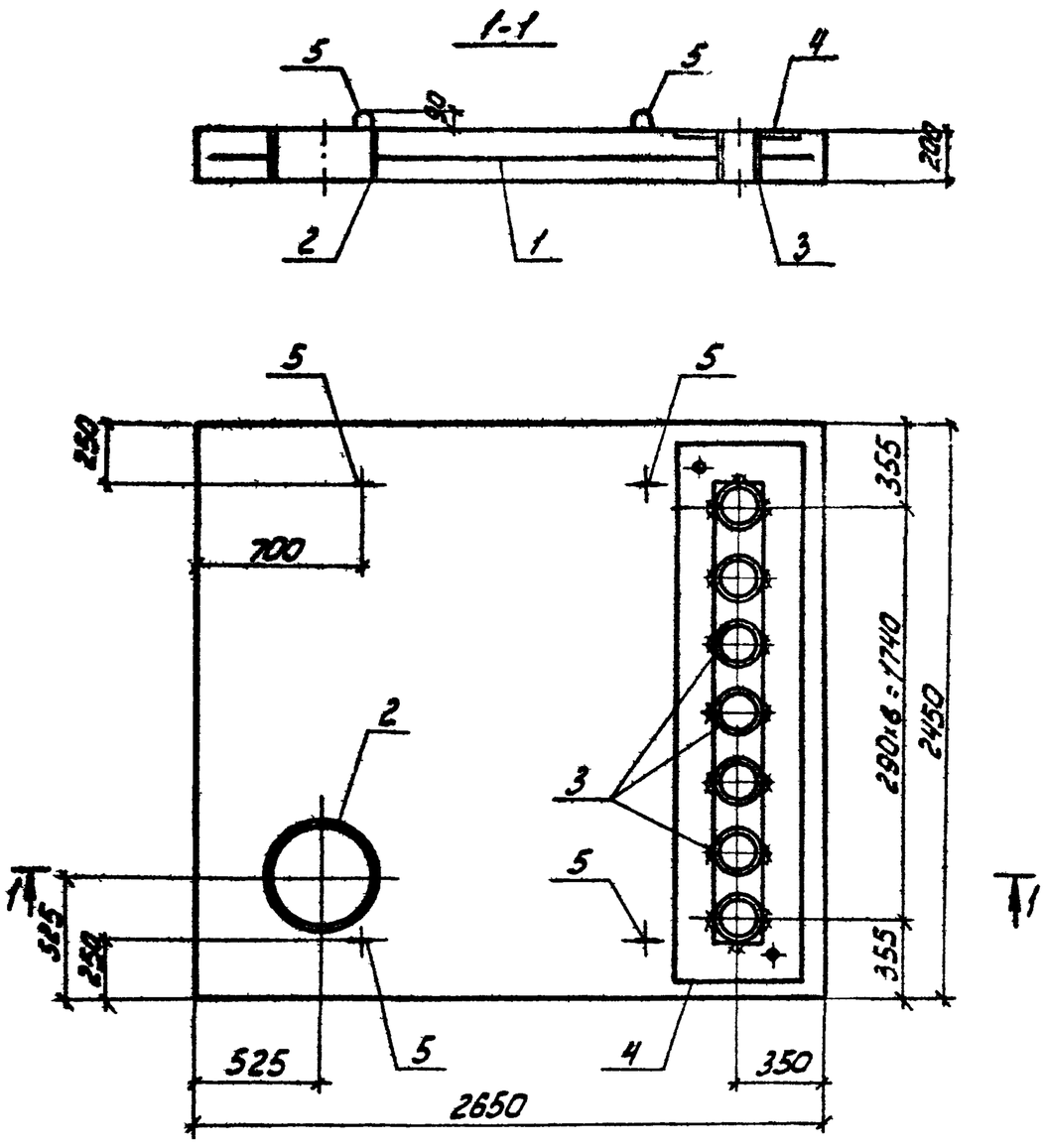

			Обозначение	Наименование		Примечание
				Документация		
12г			ТП 904-1- -КЖИ-П1	Сборочный чертеж		
				Сборочные единицы и дет		
116		1	ТП 904-1- -КЖИ-С6	Сетка арматурная С6	1	
116		2	То же КЖИ-МН12	Изделие закладное МН12	2	
116		3	—"— КЖИ-МН11	То же МН11	7	
116		4	—"— КЖИ-МН13	—"— МН13	1	
116		5	—"— КЖИ-МН14	—"— МН14	4	
				Материалы		
				Бетон марки 200	13	$м^3$

Стержни арматурной сетки в местах установки МН11, МН12 обрезать по месту и приварить к закладным изделиям

Выборка стали на один элемент, кг

Марка элемента	Арматурн. изделия: Арматурн. сталь ГОСТ 5781-75, ⌀ мм				Итого	Закладные изделия: Профильная сталь					Арматур сталь ГОСТ 5781-75, класс А-I, ⌀ мм				Итого	Всего
	10АI					δ=4	δ=8				10АI					
П1	41,8				41,8	40,4	63,7				7,6				111,7	153,5

Изм.	Лист	№ докум.	Подпись	Дата
Провер.		Моргунов	Моргунов	
Ст. техн.		Шимбалист	Шимбалист	
Рук. гр.		Моргунов	Моргунов	
Гл. констр.		Осташевский		28.11.71
Нач. ОСП		Лозов		

ТП 904-1-39 -КЖИ-П1

Плита перекрытия П1

Лит.	Масса	Масш.
Р	3,3т	
Лист 1	Листов 1	

Госстрой СССР
Ростовский Промстройниипроект

5

7261/5

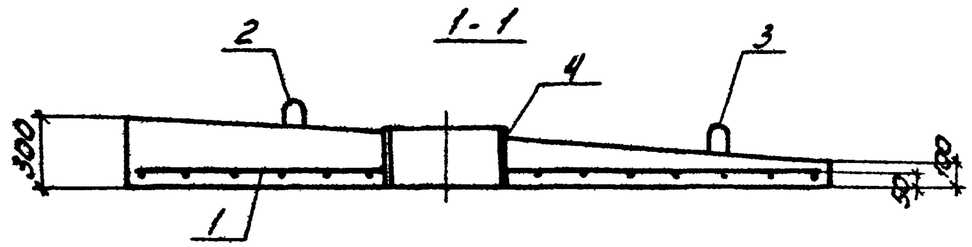

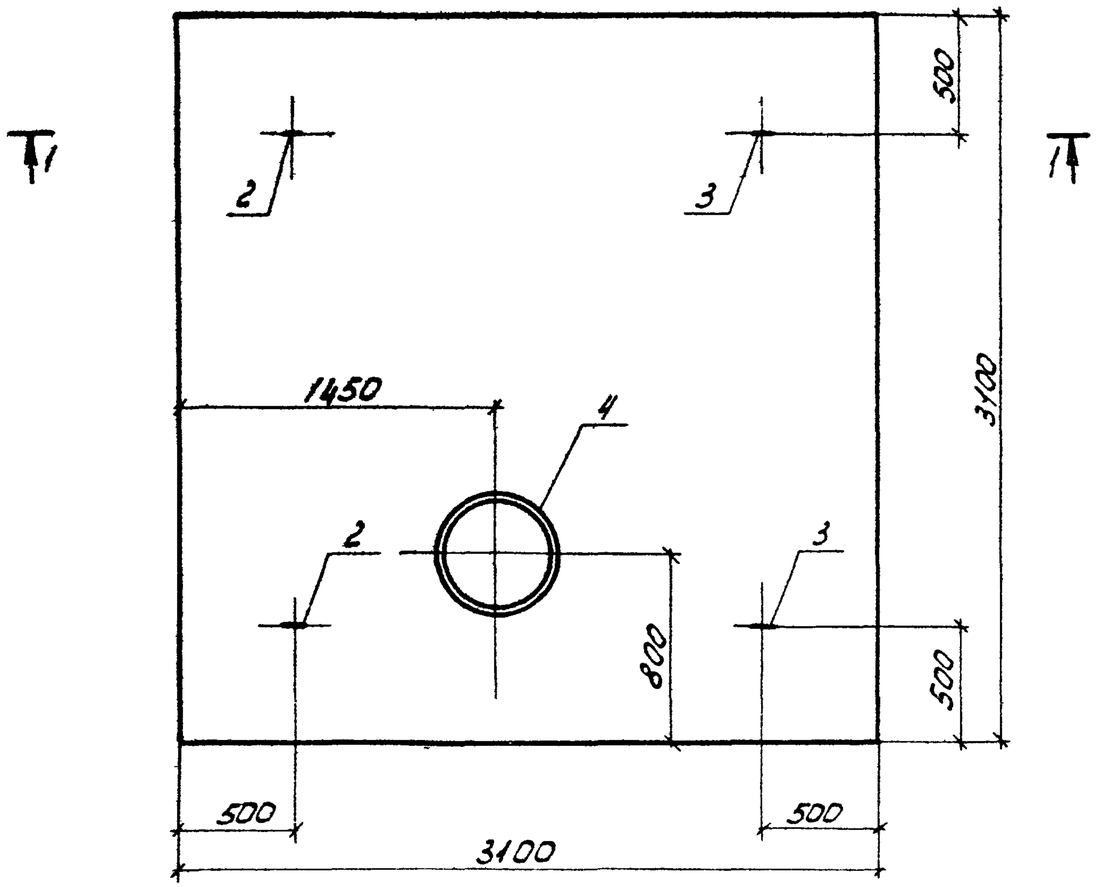

Формат	Зона	Поз.	Обозначение	Наименование	Кол.	Примечание
				Документация		
12г			ТП 904-1- -КЖИ-ПЗ	Сборочный чертеж		
				Сборочн. единицы и детали		
116		1	ТП 904-1- -КЖИ-С8	Сетка арматурная С8	1	
116		2	То же КЖИ-МН17	Изделие закладное МН17	2	
116		3	—"— КЖИ-МН18	То же МН18	2	
118		4	—"— КЖИ-МН19	—"— МН19	1	
				Материалы		
				Бетон марки 200	1,9	$м^3$

1. Стержни арматурной сетки в местах установки МН19 обрезать и приварить к закладным изделиям.

2. Закладной элемент МН18 при установке в опалубку приварить к сетке С8.

Выборка стали на один элемент, кг

Марка элемента	Арм изделия: Арм сталь ГОСТ 5781-75, класс А-I, ⌀ мм				Итого	Закладные изделия: Профильная сталь					Арматур сталь ГОСТ 5781-75, класс А-I, ⌀ мм				Итого	Всего
	Марка					δ=8					Марка					
П3	59,2				59,2	21,2					6,2				27,4	86,6

Изм	Лист	№ докум	Подпись	Дата
Провер.		Моргунов		
Ст. техн.		Цимбалист		
Рук. гр.		Моргунов		
Гл. конст.		Осташевский		
Нач. ОСП-1		Лозов		28.II.71

ТП 904-1-39 -КЖИ-ПЗ

Плита перекрытия П3

Лит.	Масса	Масштаб
Р	4,8т	
Лист 1	Листов 1	

Госстрой СССР Ростовский Промстройниипроект

6

7261/X

Типовой проект 904-1-39 Альбом 4

Типовой проект 904-1-33 Альбом I

1-1

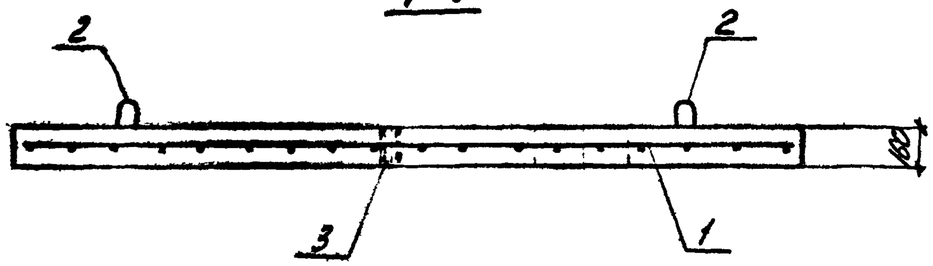

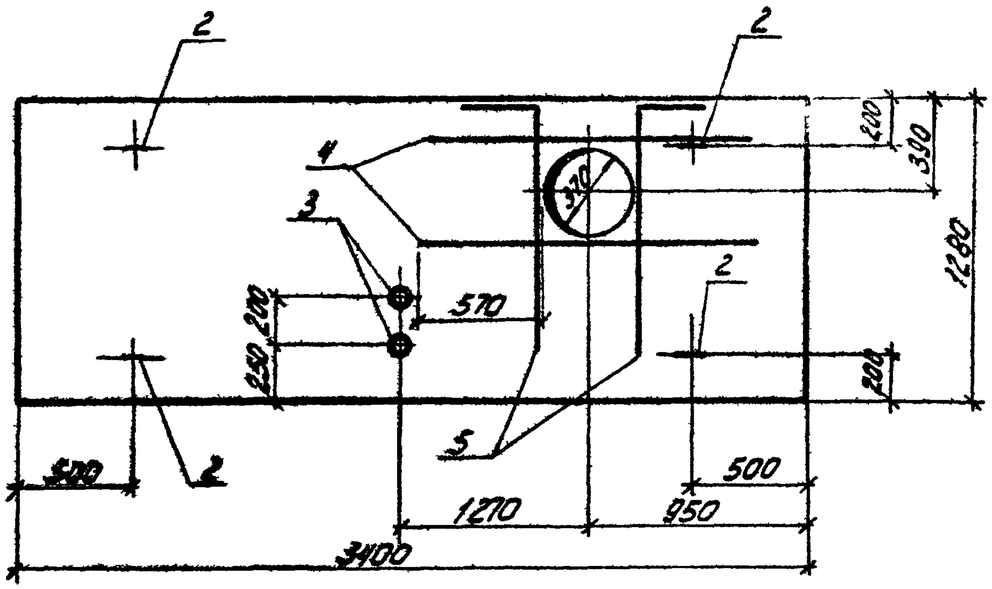

Формат	Зона	Поз.	Обозначение	Наименование	Кол.	Примечание
				Документация		
А2			ТП 904-1- -КЖИ-П4	Сборочный чертеж		
				Сборочные единицы и дет.		
А16		1	ТП 904-1- -КЖИ-С24	Сетка арматурная С24	1	
				Стержни одиночные		см. ведомость стержней
А16		2	—"— КЖИ-МН15	Изделие закладное МН15	4	
А16		3	—"— КЖИ-МН28	То же МН28	2	
				Материалы		
				Бетон марки 300	0,7	м³

Ведомость стержней на один элемент

Марка эл-та	Поз	Эскиз или сечение	Ф мм	Длина мм	Кол
П4	4	1500	16А-II	1500	2
	5	1130 350	16А-II	1500	2

Стержни арматурной сетки при устройстве отверстия обрезать по месту.

7

7261/8

Выборка стали на один элемент, кг

Марка элемента	Арматурн. издел. Арматур сталь ГОСТ 5781-75 Класс А-I ф мм 10А-I	Класс А-II ф мм 16А-II	Итого	Закладные изделия Профильная сталь Прф 75х5	Арматур сталь ГОСТ 5781-75 Класс А-I ф мм 10А-I	Итого	Всего
П5	14,4	46,6	61,0	1,8	3,2	5,0	66,0

Изм.	Лист	№ докум.	Подпись	Дата	ТП 904-1-33 -КЖИ-П4			
Провер.		Моргунов			Плита перекрытия П4	Лит. Р	Масса 1,8т	Масштаб
Ст. техн.		Шимбалист				Лист 1	Листов 1	
Рук. гр.		Моргунов				Госстрой СССР Ростовский Промстройниипроект		
Гл. констр.		Осташевский						
Нач. ОСП	1	Лозов		28.11.77				

Типовой проект 901-1-91 Альбом I

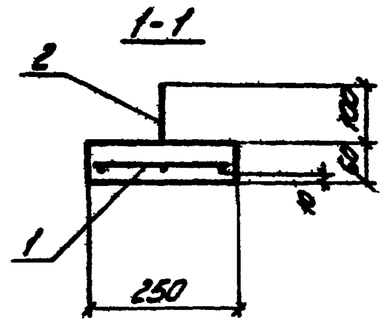

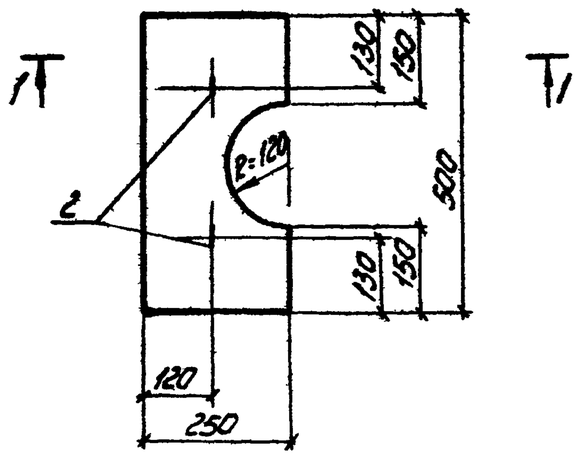

Формат	Зона	Поз	Обозначение	Наименование	Кол	Примечание
				Документация		
12г			ТП 904-1- -КЖИ-П5	Сборочный чертеж		
				Сборочные единицы МДЕТ		
11б		1	ТП 904-1- -КЖИ-С25	Сетка арматурная С25	1	
11б		2	ТП 904-1- -КЖИ-МН27	Изделие закладное МН27	2	
				Материал		
				Бетон марки М200	0,01	м³

Выборка стали на один элемент, кг

Марка элемента	Арматурные изделия						Итого	Закладные изделия					Итого	Всего
	Арматурная сталь ГОСТ 5781-75							Арматур сталь ГОСТ 5781-75						
	Класс А-I							Класс А-I						
	Ф мм							Ф мм						
	6АI							6АI						
П2	0,8						0,8	0,2					0,2	1,0

Изм	Лист	№ докум	Подпись	Дата
Провер		Моргунов		
Ст техн		Цимбалист		
Рук гр		Моргунов		
Гл конст		Осташевский		
Нач отд		Лозов		28.11.77

ТП 904-1- -КЖИ-П5

Плита перекрытия П5

Лит	Масса	Масштаб
Р	0,03т	
Лист 1	Листов 1	

Госстрой СССР Ростовский Промстройниипроект

8

7261/X

Типовой проект 904-1-51 Альбом I

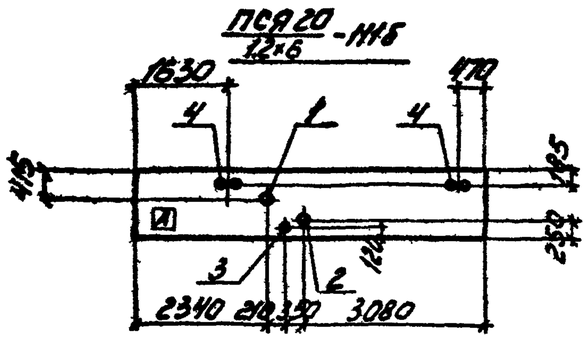

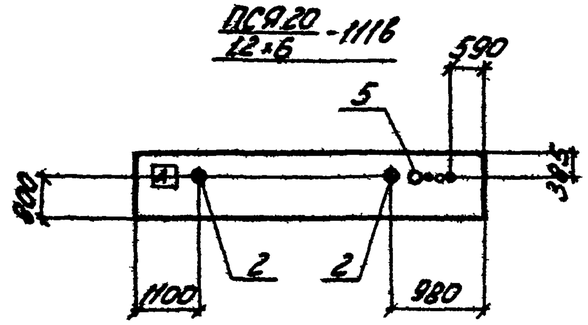

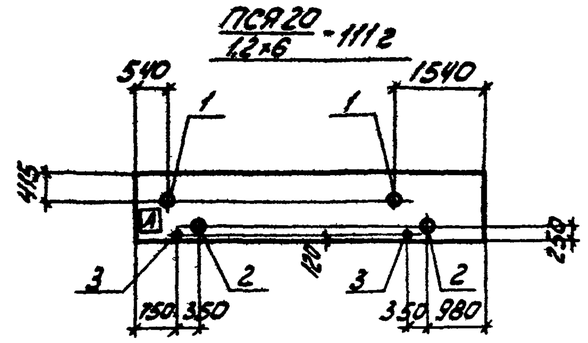

Формат	Зона	Поз.	Обозначение	Наименование	Кол. на исполн.						Примечание
				Документация							
А2			ТП904-1 -КЖИ-ПСЯ20/12х6-111г, 111в, 111г	Сборочный чертеж							
				Дополнит сборочн единицы							
		1	3.901-5	Сальник d_y=150 ℓ=200	1		2				
		2	То же	То же d_y=80 ℓ=200	1	2	2				
		3	—"—	—"— d_y=50 ℓ=200	1		2				
111в		4	ТП 904-1 КЖИ-МН3	Изделие закладное МН3	2						
111в		5	То же КЖИ-МН4	То же МН4		1					
Лист											
Марка					ПСЯ20/12х6-111б	ПСЯ20/12х6-111в	ПСЯ20/12х6-111г				

1. Индекс А дан для ориентации при монтаже и наносится несмываемой краской.

2. Данные элементы изготавливать по чертежам основных марок элементов (без буквенных индексов) по серии 1.432-5 в 1 с дополнениями по данному чертежу.

Дополнительная выборка стали на один элемент, кг

Марка элемента	Закладные изделия														Всего
	Профильная сталь									Арматурн сталь ГОСТ 5781-75 класса А-I ф мм				Итого	
	ф20	ф25	ф40	ТР 121х4	ТР 152х12	ТР 245х7	δ=10			6А-I	10А-I				
ПСЯ20/12х6-111б		1,0		2,3	3,3	8,2	4,9			0,7	1,7			22,1	22,1
ПСЯ20/12х6-111в	0,4		0,8		6,6		2,8			0,8	0,2			11,6	11,6
ПСЯ20/12х6-111г				4,6	6,6	16,4	9,8			1,4	2,6			41,4	41,4

Изм.	Лист	№ докум.	Подпись	Дата
Провер.		Толмачева		
Ст техн.		Цимбалист		
Инженер		Толмачева		
Рук гр		Моргунов		
Гл конст.		Остащевский		
Нач ОСП-1		Лозов		28.11.77

ТП904-1- -КЖИ- ПСЯ20/12х6 -111б, 111в, 111г

Панели стеновые ПСЯ20/12х6-111б, ПСЯ20/12х6-111в, ПСЯ20/12х6-111г

Лит	Масса	Масштаб
Р		
Лист 1	Листов 1	

Госстрой СССР
Ростовский
Промстройниипроект

7261/8

Типовой проект 901-1-91 . Альбом X

Формат	Зона	Поз.	Обозначение	Наименование	Кол. на исполн.						Примечание
				Документация							
12г			ТП904-1- -КЖИ- ПСЯ20/12×6 -111а, 112а, 112б, 112в	Сборочный чертеж							
				Дополнит сборочн. единицы							
		1	3.901-5	Сальник d_y=150 l=200			1				
		2	То же	То же d_y=80 l=200	1	1	1				
		3	—"—	—"— d_y=50 l=200			1				
Мв		4	ТП 904-1- -КЖИ-МН3	Изделие закладное МН3				1			
Лист											
Марка					ПСЯ20/12×6 -111а	ПСЯ20/12×6 -112а	ПСЯ20/12×6 -112б	ПСЯ20/12×6 -112в			

1. Индекс [A] дан для ориентации при монтаже и наносится несмываемой краской.

2. Данные элементы изготавливать по чертежам основных марок элементов (без буквенных индексов) по серии 1.432-5 в1 с дополнениями по данному чертежу.

$\frac{ПСЯ20}{12×6}$-112а

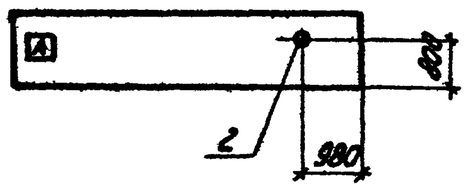

$\frac{ПСЯ20}{12×6}$-112б

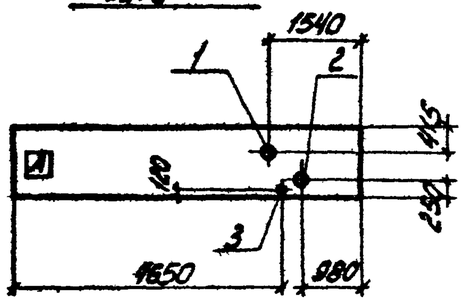

$\frac{ПСЯ20}{12×6}$-112в

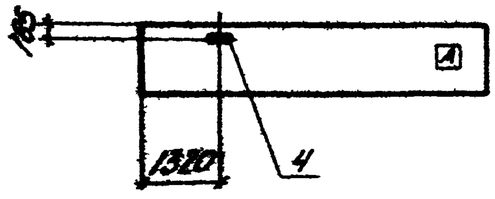

$\frac{ПСЯ20}{12×6}$-111а

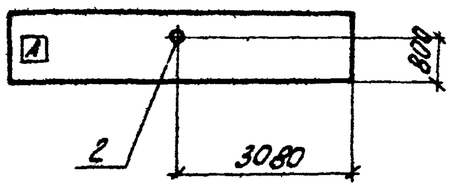

Дополнительная выборка стали на один элемент, кг

Марка элемента	Закладные изделия													Всего
	Профильная сталь									Арматурсталь ГОСТ 5781-75 класс А-I			Итого	
										⌀ мм				
	⌀25	ТР 121×4	ТР 132×13	ТР 245×7	Б:10					БА I	ЮА I			
ПСЯ20/12×6 -111а			3,3		1,4					0,4			5,1	5,1
ПСЯ20/12×6 -112а			3,3		1,4					0,4			5,1	5,1
ПСЯ20/12×6 -112б		2,3	3,3	8,2	4,9					0,7	1,3		20,7	20,7
ПСЯ20/12×6 -112в	0,5										0,2		0,7	0,7

10

7264/X

Изм	Лист	№ докум.	Подпись	Дата
Провер	Толмачева			
Ст техн.	Цимбалист			
Инженер	Толмачева			
Рук гр	Моргунов			
Гл. констр.	Осташевский			
Нач. отд. 1	Лозов			28.11.77

ТП 904-1- -КЖИ- $\frac{ПСЯ20}{12×6}$-111а 112а, 112б, 112в

Панели стеновые $\frac{ПСЯ20}{12×6}$-111а, $\frac{ПСЯ20}{12×6}$-112а, $\frac{ПСЯ20}{12×6}$-112б, $\frac{ПСЯ20}{12×6}$-112в

Лит	Масса	Масштаб
Р		
Лист 1	Листов 1	

Госстрой СССР
Ростовский Промстройниипроект

Типовой проект 904-1-31, Альбом X

Дополнительная выборка стали на один элемент, кг

Марка элемента	Закладные изделия										Всего
	Профильная сталь						Арматур сталь ГОСТ 5781-75 класс АII класса АIII, ø мм			Итого	
	δ=10	δ=20					12АII	20АIII			
К3а	11.0	22.0					2.3	1.0		36.3	36.3

Поз.			Обозначение	Наименование	Кол.	Примечание
				Документация		
12г			ТП904-1- -КЖИ-К3а	Сборочный чертеж		
				Дополнит. сборочн. единицы		
11в		1	1400-6 в I л.127	Изделие закладное МН-1-1	1	
11в		2	ТП 904-1- -КЖИ-МН1	То же МН1	1	

Колонну К3а изготавливать по чертежу колонны К3 серии КЭ-01-55вII с дополнением по данному чертежу.

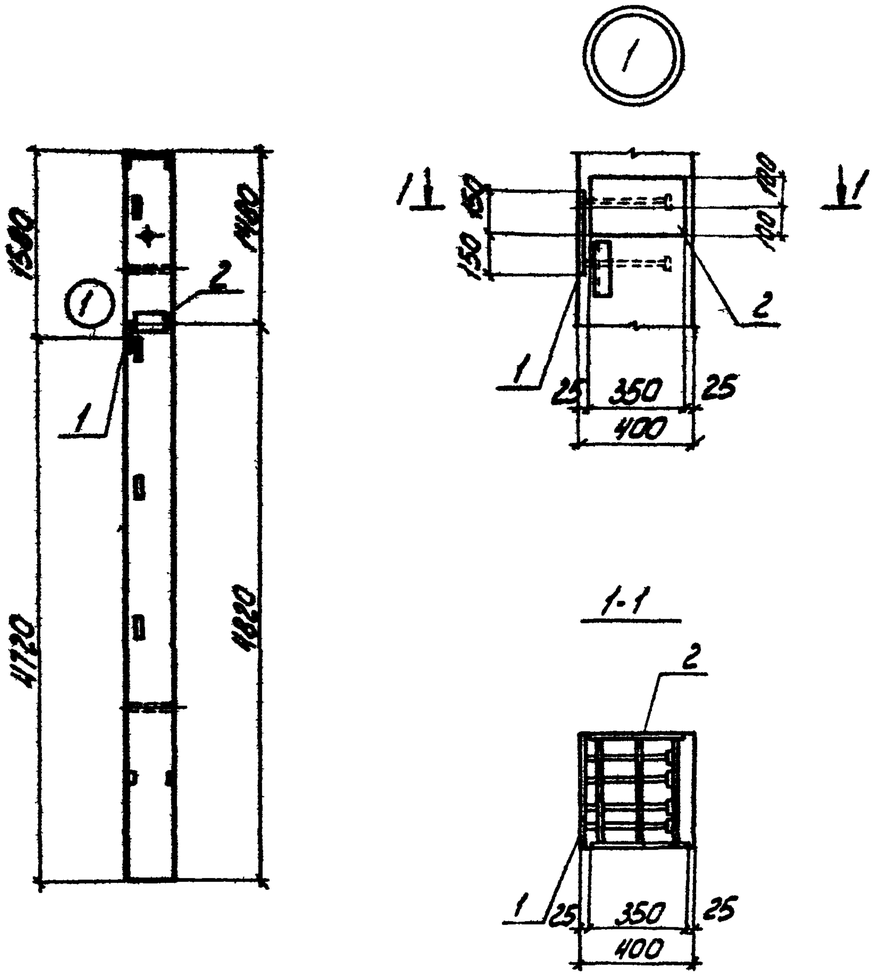

11

7261/2

Изм.	Лист	№ докум.	Подпись	Дата	ТП 904-1- -КЖИ-К3а			
Провер.		Толмачева			Колонна сборная железобетонная К3а	Лит.	Масса	Масштаб
Ст. техник		Цимбалист				Р		
Инженер		Толмачева				Лист 1	Листов 1	
Рук. гр.		Моргунов				Госстрой СССР Ростовский Промстройниипроект		
Гл. конст.		Остаревский						
Нач. отд.		Лозов		28.11.77				

Типовой проект 904-1-31 . Альбом I

К54-7а, К54-7б
К54-8а, К54-8б

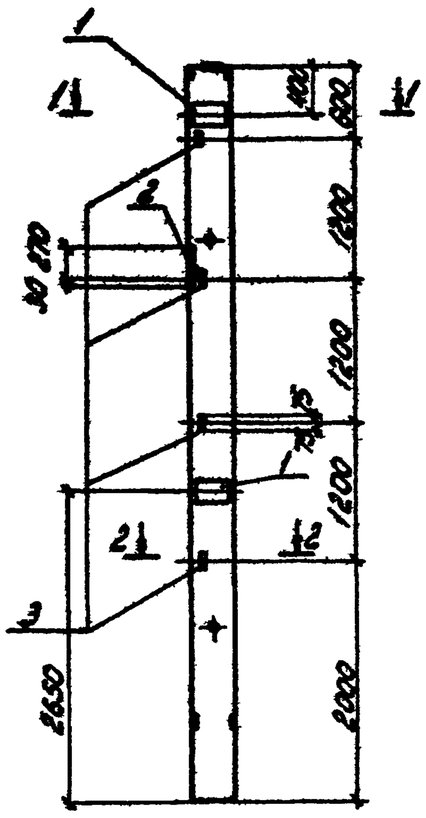

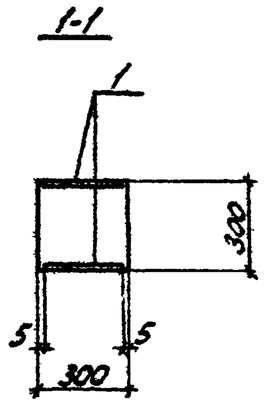

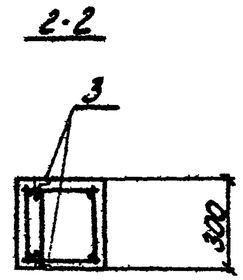

Формат	Зона	Поз.	Обозначение	Наименование	Кол. на исполн.						Примечание
				Документация							
12г			ТП904-1- -КЖИ-К54-7а,7б,8а,8б	Сборочный чертеж							
				Дополнит. сборочн. единицы							
12г		1	1.423-3 в.2	Изделие закладное М1-12		4		4			
12г		2	То же	То же М1-1	1	1	1	1			
12г		3	—"—	—"— М1-13	4	4	4	4			

Литера	Марка						
	К54-7а	К54-7б	К54-8а	К54-8б			

1. Данные элементы изготавливать по чертежам основных марок элементов (без буквенных индексов) по серии 1.423-3 в.2 с дополнениями по данному чертежу.
2. Закладное изделие М1-13 приварить к арматуре каркаса.

Выборка стали на один элемент кг

Марка элемента	Закладные изделия												Всего
	Профильная сталь					Арматурная сталь ГОСТ 5781-75						Итого	
						Класс А-I			Класс А-III				
						Ø мм							
	δ=10	δ=6,3÷5				6АI			12АIII	14АIII	22АIII		
К54-7а	6,8	5,6				0,8			0,2	2,0	1,4	16,8	16,8
К54-7б	25,2	5,6				0,8			5,8	2,0	1,4	40,8	40,8
К54-8а	6,8	5,6				0,8			0,2	2,0	1,4	16,8	16,8
К54-8б	25,2	5,6				0,8			5,8	2,0	1,4	40,8	40,8

12

7261/8

Изм	Лист	№ докум	Подпись	Дата	ТП 904-1- -КЖИ-К54-7а, 7б, 8а, 8б	Лит	Масса	Масштаб
Провер		Моргунов			Колонны сборные железобетонные К54-7а, К54-7б, К54-8а, К54-8б	Р		
Ст техн		Цимбалист				Лист 1	Листов 1	
Рук гр		Моргунов				Госстрой СССР Ростовский Промстройниипроект		
Гл констр		Осташевский		28.11.77				
Нач ОСП 1		Лозов						

Типовой проект 904-1. Альбом X

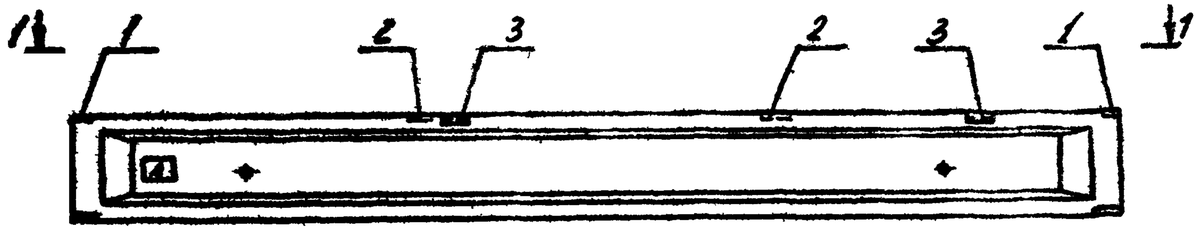

1-1

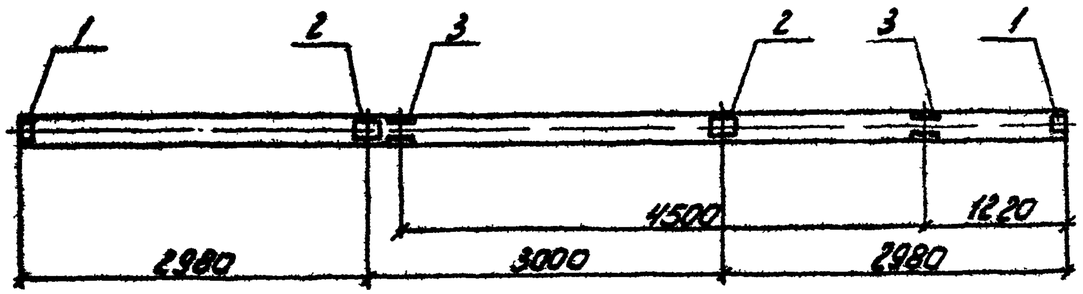

Формат	Зона	Поз.	Обозначение	Наименование	Кол.	Примечание
				Документация		
А2			ТП904-1. -КЖИ-БЭ9-6АУа	Сборочный чертеж		
				Дополнит. сборочн. единицы		
А2		1	1.462-10 в.2	Изделие закладное М7	2	
А2		2	То же	То же М8	2	
А2		3	——"——	——"—— М10	2	

1. Данный элемент изготавливать по чертежу основной марки элемента по серии 1.462-10 в.2 с дополнениями по данному чертежу.
2. Индекс А нанести несмываемой масляной краской.

13

7261/8

Дополнительная выборка стали на один элемент, кг.

Марка элемента	Закладные изделия															Всего
	Профильная сталь									Арматур сталь ГОСТ 5781-75				Итого		
										Класс А-Ф						
										Ф мм						
	Б-8									Юа III						
БЭ9-6АУа	96	4.8								2.6				17.0		17.0

Изм.	Лист	№ докум.	Подпись	Дата	ТП 904-1- -КЖИ-БЭ9-6АУа			
Провер.		Моргунов			Балка покрытия БЭ9-6АУа	Лит.	Масса	Масштаб
Техник		Бурина				Р		
Рук. гр.		Моргунов				Лист 1	Листов 1	
Гл. констр.		Осташевский				Госстрой СССР Ростовский Промстройниипроект		
Нач. отд.		Лозов		28.11.77				

Типовой проект 904-1-31 Альбом X

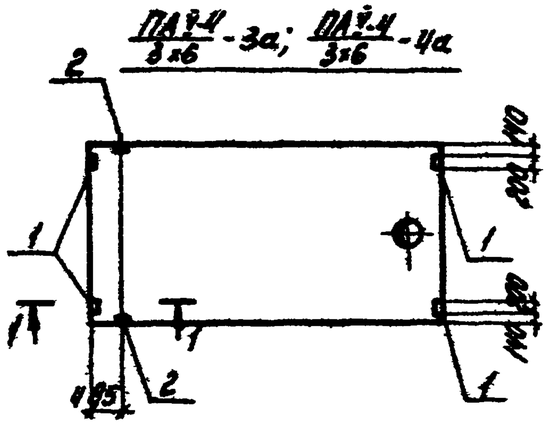
ПАУ-4/3х6 -3а; ПАУ-4/3х6 -4а
2
1
1
1
1
2
1
1
1
1

Типовой проект 904-1-39 Альбом X

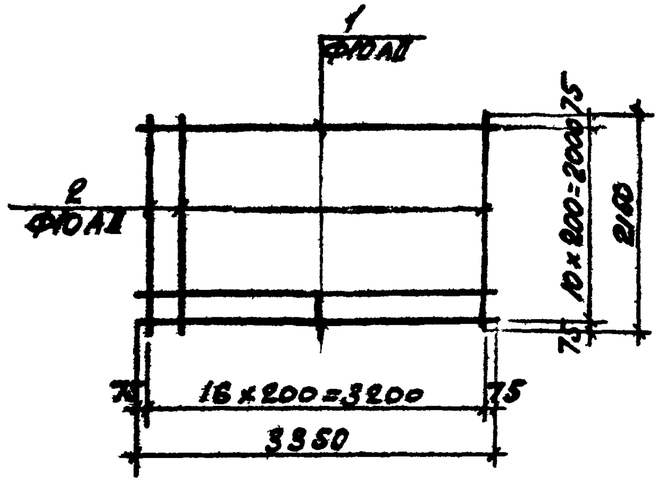

Формат	Зона	Поз.	Обозначение	Наименование	Кол.	Примечание
				Детали		
Б4		1		Ф10АII ГОСТ 5781-75 ℓ=3350	11	2,1 кг
Б4		2		Ф10АII ГОСТ 5781-75 ℓ=2150	17	1,3 кг

Все пересечения стержней связать вязальной проволокой.

Изм. Лист	№ докум.	Подп.	Дата	ТП 904-1-39 — КЖИ-С1	
Проверил	Толмачева			Сетка арматурная С1.	Лит Р; Масса 45,2; Масштаб
Технич.	Растерляев				Лист 1; Листов 1
Инженер	Толмачева				Госстрой СССР РОСТОВСКИЙ ПРОМСТРОЙНИИПРОЕКТ
Рук. гр.	Моргунов				
Гл. конструктор	Остряшевский				
Нач. отд.	Лозов		28.11.77		

Типовой проект 904-1-39. Альбом X

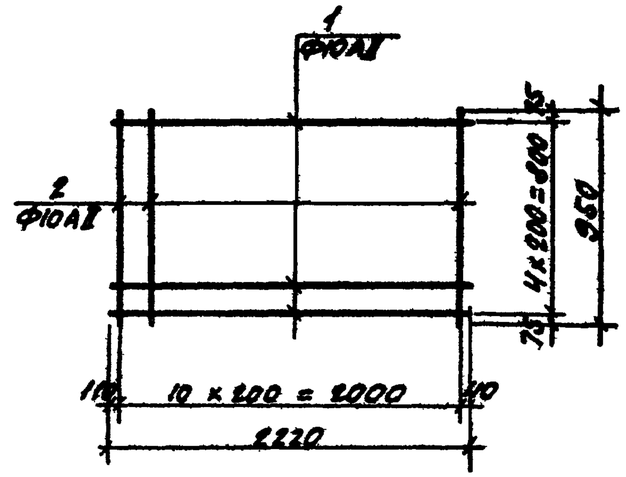

Формат	Зона	Поз.	Обозначение	Наименование	Кол.	Примечание
				Детали		
Б4		1		Ф10АII ГОСТ 5781-75 ℓ=2220	5	4,4 кг
Б4		2		Ф10АII ГОСТ 5781-75 ℓ=950	11	0,8 кг

Все пересечения стержней связать вязальной проволокой.

15

7261/X

Изм. Лист	№ докум.	Подп.	Дата	ТП 904-1-39 — КЖИ-С2	
Проверил	Толмачева			Сетка арматурная С2.	Лит Р; Масса 13,6; Масштаб
Технич.	Растерляев				Лист 1; Листов 1
Инженер	Толмачева				Госстрой СССР РОСТОВСКИЙ ПРОМСТРОЙНИИПРОЕКТ
Рук. гр.	Моргунов				
Гл. конструктор	Остряшевский				
Нач. отд.	Лозов		28.11.77		

Типовой проект 904-1-39 Альбом 8

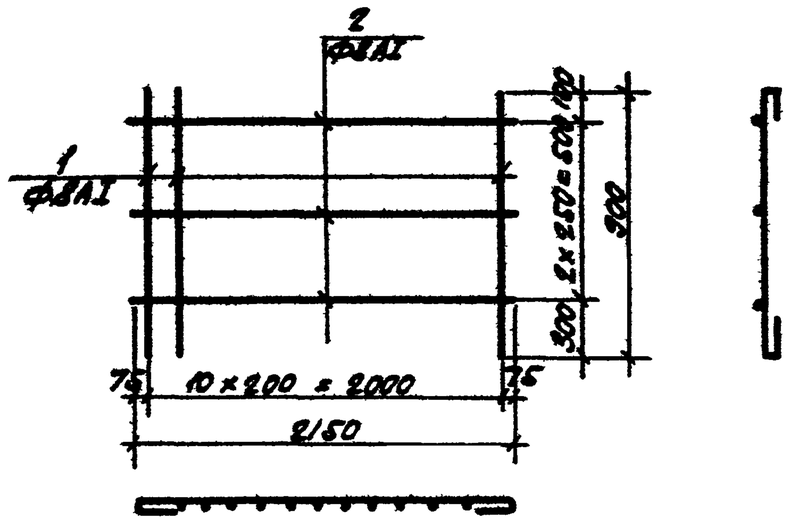

Формат	Зона	Поз.	Обозначение	Наименование	Кол.	Примечание
				Детали		
Б4		1		ФВАI ГОСТ 5781-75 ℓ=1000	3	0,4 кг
Б4		2		ФВАI ГОСТ 5781-75 ℓ=2250	11	0,9 кг

Все пересечения стержней связать вязальной проволокой.

Изм.	Лист	№ докум.	Подп.	Дата	ТП 904-1-39—КЖИ-С3			
Проверил		Толмачева			Сетка арматурная С3	Лит	Масса	Масштаб
Техник		Рябтерлева				Р	11,1	
Инженер		Толмачева				Лист 1	Листов 1	
Рук. гр.		Моргунов				ГОССТРОЙ СССР РОСТОВСКИЙ ПРОМСТРОЙНИИПРОЕКТ		
Гл. контрол.		Осташевский						
Нач. отд.		Лозов		28.II.77				

Типовой проект 904-1-39 Альбом 8

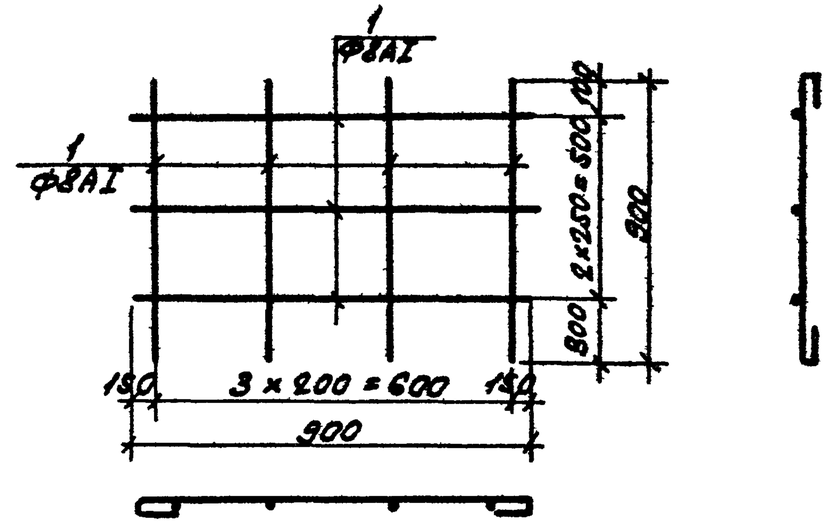

Формат	Зона	Поз.	Обозначение	Наименование	Кол.	Примечание
				Детали		
Б4		1		ФВАI ГОСТ 5781-75 ℓ=1000	7	0,4 кг

Все пересечения стержней связать вязальной проволокой.

7261/I 16

Изм.	Лист	№ докум.	Подпись	Дата				
Проверил		Толмачева			Сетка арматурная С4	Лит	Масса	Масштаб
Техник		Рябтерлева				Р	2,8	
Инженер		Толмачева				Лист 1	Листов 1	
Рук. гр.		Моргунов				ГОССТРОЙ СССР РОСТОВСКИЙ ПРОМСТРОЙНИИПРОЕКТ		
Гл. контрол.		Осташевский						
Нач. отд.		Лозов		28.II.77				

Типовой проект 904-1-39 Альбом X

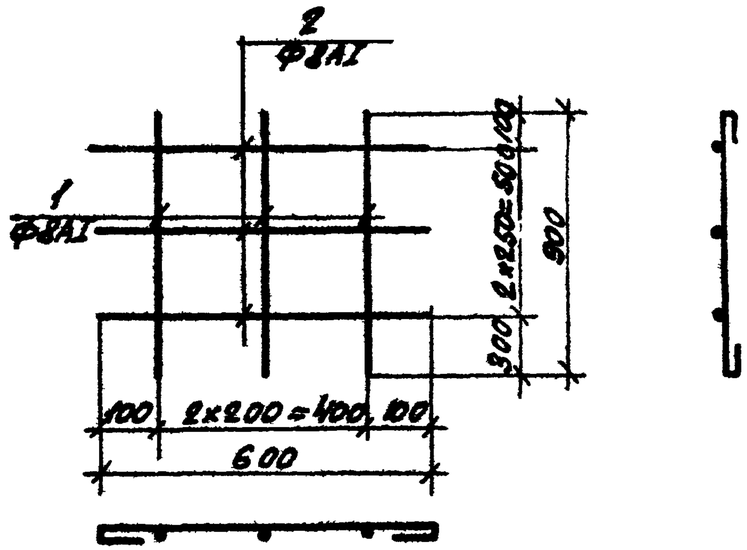

Формат	Зона	Поз.	Обозначение	Наименование	Кол.	Примечание
				Детали		
Б4		1		Ф8АI ГОСТ 5781-75 ℓ=1000	3	0,4 кг
Б4		2		Ф8АI ГОСТ 5781-75 ℓ=700	3	0,3 кг

Все пересечения стержней связать вязальной проволокой.

Изм.	Лист	№ докум.	Подп.	Дата	ТП 904-1-39 - КЖИ-С5			
Провери.		Толмачев			Изделие арматурное С5	Лит.	Масса	Масштаб
Техник.		Растеряев				Р	2,1	
Инжен.		Толмачев				Лист 1	Листов 1	
Рук. гр.		Моргунов				Госстрой СССР РОСТОВСКИЙ ПРОМСТРОЙНИИПРОЕКТ		
Гл. конст.		Осташевский						
Нач. отд.		Лозов						

Типовой проект 904-1-39 Альбом X

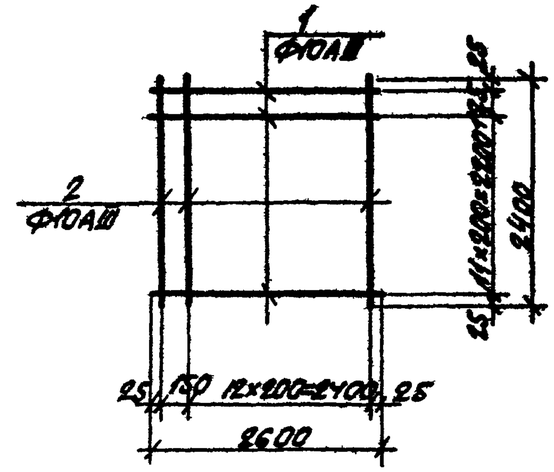

Формат	Зона	Поз.	Обозначение	Наименование	Кол.	Примечание
				Детали		
		1		Ф10АIII ГОСТ 5781-75 ℓ=2600	13	1,6 кг
		2		Ф10АIII ГОСТ 5781-75 ℓ=2400	14	1,5 кг

Соединение стержней производить при помощи контактной точечной сварки.

7261/Х 17

Изм.	Лист	№ докум.	Подпись	Дата	ТП 904-1-39 - КЖИ-С6			
Провер.		Моргунов			Сетка арматурная С6	Лит	Масса	Масштаб
Ст. техн.		Цимбалист				Р	41,8	
Рук. гр.		Моргунов				Лист 1	Листов 1	
Гл. конст.		Осташевский				Госстрой СССР РОСТОВСКИЙ ПРОМСТРОЙНИИПРОЕКТ		
Нач. отд.		Лозов		28.7.77				

ТИПОВОЙ ПРОЕКТ 904-1-39 АЛЬБОМ V

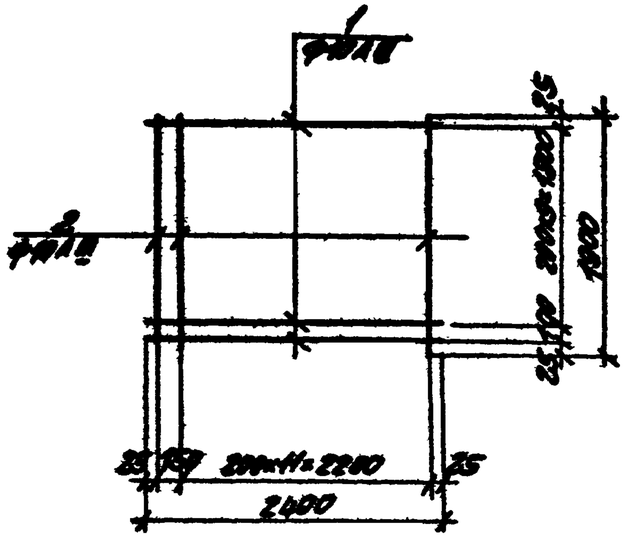

Формат	Зона	Поз.	Обозначение	Наименование	Кол.	Примечание
				Детали		
		1		ф10АII ГОСТ 5781-75 ℓ=2400	11	1.5кг
		2		ф10АII ГОСТ 5781-75 ℓ=1900	13	1.2кг

Соединение стержней производить при помощи контактной точечной сварки.

ТП 904-1-39 -КЖИ-С7

Изм.	Лист	№ докум.	Подп.	Дата	Сетка арматурная С7	Лит.	Масса	Масштаб
						Р	32.1	
Провер.	Моргунов					Лист 1	Листов 1	
Ст. техн.	Цимбалист					ГОССТРОЙ СССР РОСТОВСКИЙ ПРОМСТРОЙНИИПРОЕКТ		
Рук. гр.	Моргунов							
Гл. конст.	Сташевский							
Инж. 2 кат.	Лозов							

ТИПОВОЙ ПРОЕКТ 904-1-39 АЛЬБОМ V

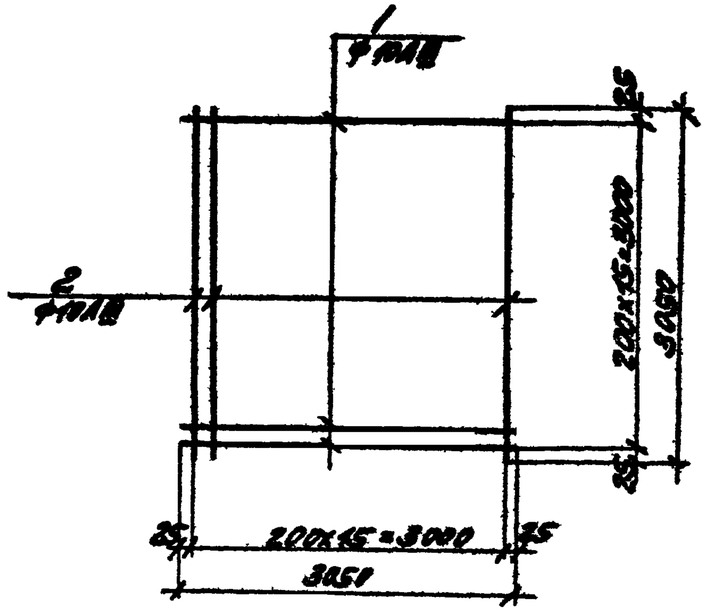

Формат	Зона	Поз.	Обозначение	Наименование	Кол.	Примечание
				Детали		
5.4		1		ф10АII ГОСТ 5781-75 ℓ=2950	16	1.8кг
5.4		2		ф10АII ГОСТ 5781-75 ℓ=3050	16	1.9кг

Соединение стержней производить при помощи контактной точечной сварки.

7261/V 18

ТП 904-1-39 -КЖИ-С8

Изм.	Лист	№ докум.	Подп.	Дата	Сетка арматурная С8	Лит.	Масса	Масштаб
						Р	59.2	
Провер.	Моргунов					Лист 1	Листов 1	
Ст. техн.	Цимбалист					ГОССТРОЙ СССР РОСТОВСКИЙ ПРОМСТРОЙНИИПРОЕКТ		
Рук. гр.	Моргунов							
Гл. конст.	Сташевский							
Инж. 2 кат.	Лозов							

Типовой проект 904-1-39 Альбом V

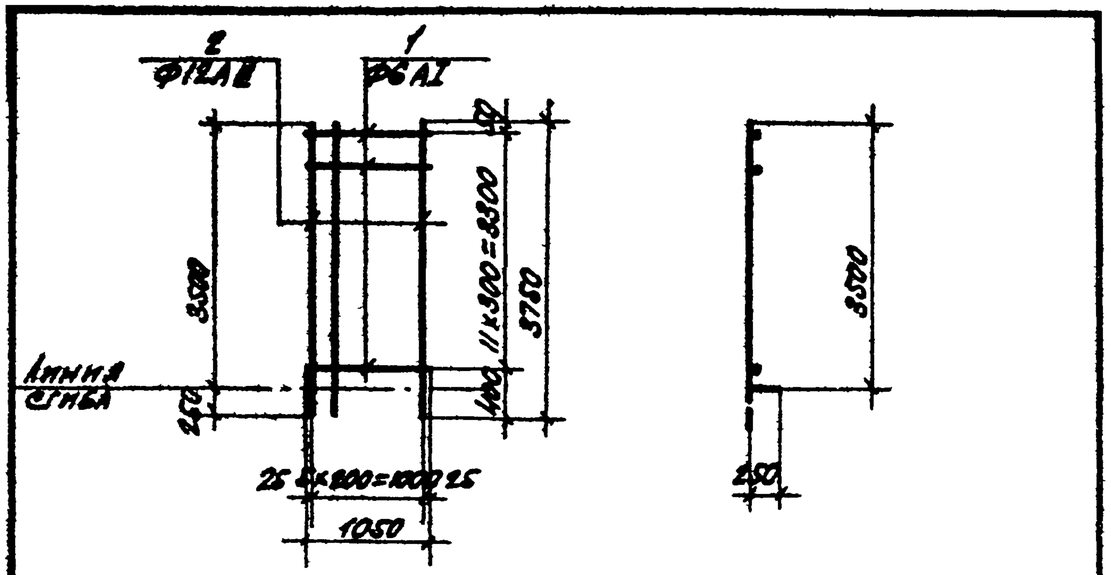

Формат	Зона	Поз.	Обозначение	Наименование	Кол.	Примечание
				Детали		
БУ		1		Ф6АI ГОСТ 5781-75 ℓ=1050	12	0,2 кг
БУ		2		Ф12АIII ГОСТ 5781-75 ℓ=3750	6	3,3 кг

Соединение стержней производить при помощи контактной точечной сварки.

Изм.	Лист	№ докум.	Подпись	Дата
Проверил	Толмачева			
Гл. констр.	Султан			
Инженер	Толмачева			
Рук. гр.	Моргунов			
Гл. констр.

.ашев | | | |
| Нач. отд. | Лозов | | | |

ТП 904-1-39-КЖИ-С9

Сетка арматурная С9

Лит.	Масса	Масштаб
Р	22,2	

Лист 1 Листов 1

Госстрой СССР РОСТОВСКИЙ ПРОМСТРОЙНИИПРОЕКТ

Типовой проект 904-1-39 Альбом V

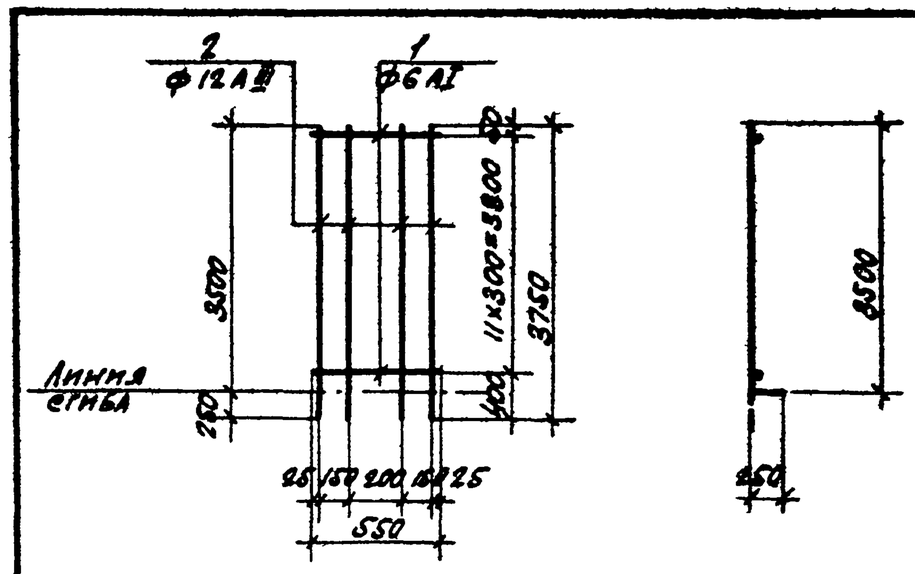

Формат	Зона	Поз.	Обозначение	Наименование	Кол.	Примечание
				Детали		
БУ		1		Ф6АI ГОСТ 5781-75 ℓ=550	12	0,1 кг
БУ		2		Ф12АIII ГОСТ 5781-75 ℓ=3750	4	3,3 кг

Соединение стержней производить при помощи контактной точечной сварки.

7261/5 19

Изм.	Лист	№ докум.	Подпись	Дата
Проверил	Толмачева			
Гл. констр.	Султан			
Инженер	Толмачева			
Рук. гр.	Моргунов			
Гл. констр.	Ташев			
Нач. отд.	Лозов			

ТП 904-1-39-КЖИ-С10

Сетка арматурная С10

Лит.	Масса	Масштаб
Р	14,4	

Лист 1 Листов 1

Госстрой СССР РОСТОВСКИЙ ПРОМСТРОЙНИИПРОЕКТ

Типовой проект 904-1-39 Альбом VIII

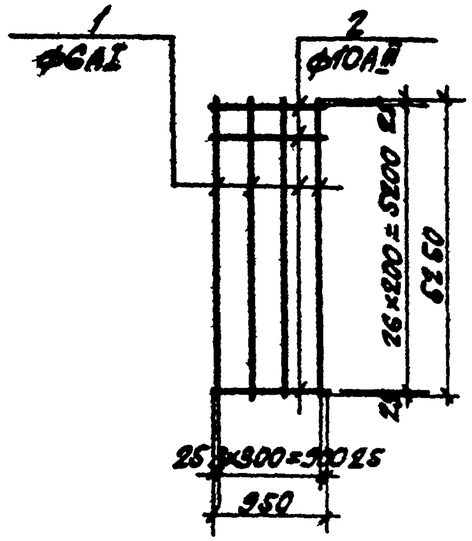

Формат	Зона	Поз.	Обозначение	Наименование	Кол.	Примечание
				Детали		
Б4		1		ФВАI ГОСТ 5781-75 ℓ=5250	4	1,2 кг
Б4		2		Ф10АIII ГОСТ 5781-75 ℓ=950	27	0,6 кг

Соединение стержней производить при помощи контактной точечной сварки.

ТП 904-1-39-КЖИ-С11

Изм.	Лист	№ докум.	Подпись	Дата		Лит.	Масса	Масштаб
Проверил		Толмачёва			Сетка арматурная С11.	Р	21,0	
Черт. конструктор		Сулан				Лист 1	Листов 1	
Инженер		Толмачёва				ГОССТРОЙ СССР РОСТОВСКИЙ ПРОМСТРОЙНИИПРОЕКТ		
Рук. гр.		Моргунов						
Гл. констр.		Сташевский						
Нач. отд.		Лозов		28.11.77				

Типовой проект 904-1-39 Альбом VIII

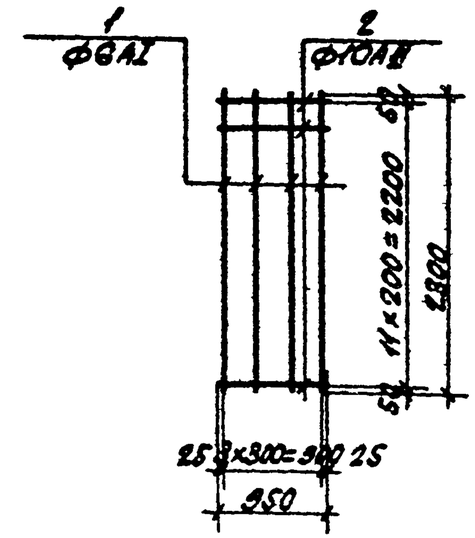

Формат	Зона	Поз.	Обозначение	Наименование	Кол.	Примечание
				Детали		
Б4		1		ФВАI ГОСТ 5781-75 ℓ=2300	4	0,5 кг
Б4		2		Ф10АIII ГОСТ 5781-75 ℓ=950	12	0,6 кг

Соединение стержней производить при помощи контактной точечной сварки.

7261/8 20

ТП 904-1-39-КЖИ-С12

Изм.	Лист	№ докум.	Подпись	Дата		Лит.	Масса	Масштаб
Проверил		Толмачёва			Сетка арматурная С12	Р	9,2	
Черт. конструктор		Сулан				Лист 1	Листов 1	
Инженер		Толмачёва				ГОССТРОЙ СССР РОСТОВСКИЙ ПРОМСТРОЙНИИПРОЕКТ		
Рук. гр.		Моргунов						
Гл. констр.		Сташевский						
Нач. отд.		Лозов		28.11.77				

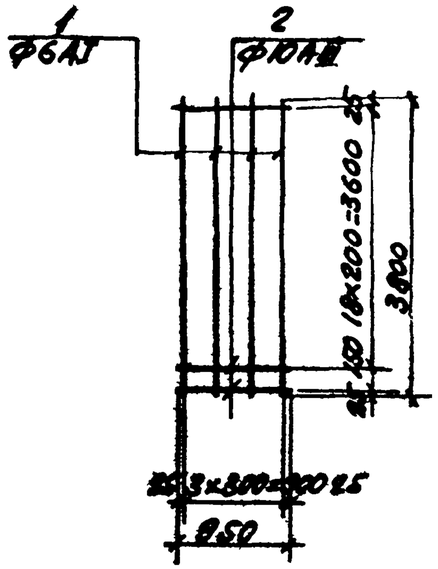

Формат	Зона	Поз.	Обозначение	Наименование	Кол.	Примечание
				Детали		
Б.Ч.		1		Ф6АI ГОСТ 5781-75 С=3800	4	0,8 кг
Б.Ч.		2		Ф10АIII ГОСТ 5781-75 С=850	20	0,6 кг

Соединение стержней производить при помощи контактной точечной сварки.

Изм.	Лист	№ докум.	Подпись	Дата
Проверил	Толмачева			
Гл. инж. проект.	Суман			
Инженер	Толмачева			
Рук. гр.	Моргунов			
Гл. конст.	Летниевский			
Нач. отд.	Лозов			28.11.77

ТП 904-1-39-КЖИ-С13

Сетка арматурная С13

Лит.	Масса	Масштаб
Р	15,2	

Лист 1 Листов 1

ГОССТРОЙ СССР
РОСТОВСКИЙ ПРОМСТРОЙНИИПРОЕКТ

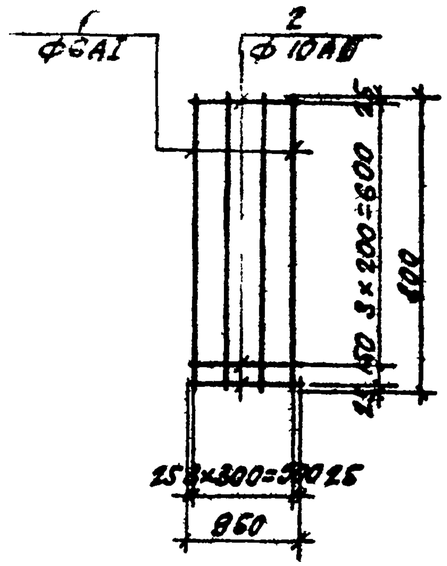

Формат	Зона	Поз.	Обозначение	Наименование	Кол.	Примечание
				Детали		
Б.Ч.		1		Ф6АI ГОСТ 5781-75 С=800	4	0,2 кг
Б.Ч.		2		Ф10АIII ГОСТ 5781-75 С=850	5	0,6 кг

Соединение стержней производить при помощи контактной точечной сварки.

7261/X 21

Изм.	Лист	№ докум.	Подпись	Дата
Проверил	Толмачева			
Гл. инж. проект.	Суман			
Инженер	Толмачева			
Рук. гр.	Моргунов			
Гл. конст.	Летниевский			
Нач. отд.	Лозов			28.11.77

ТП 904-1-39-КЖИ-С14

Сетка арматурная С14.

Лит.	Масса	Масштаб
Р	3,8	

Лист 1 Листов 1

ГОССТРОЙ СССР
РОСТОВСКИЙ ПРОМСТРОЙНИИПРОЕКТ

Типовой проект 904-1-39 Альбом X

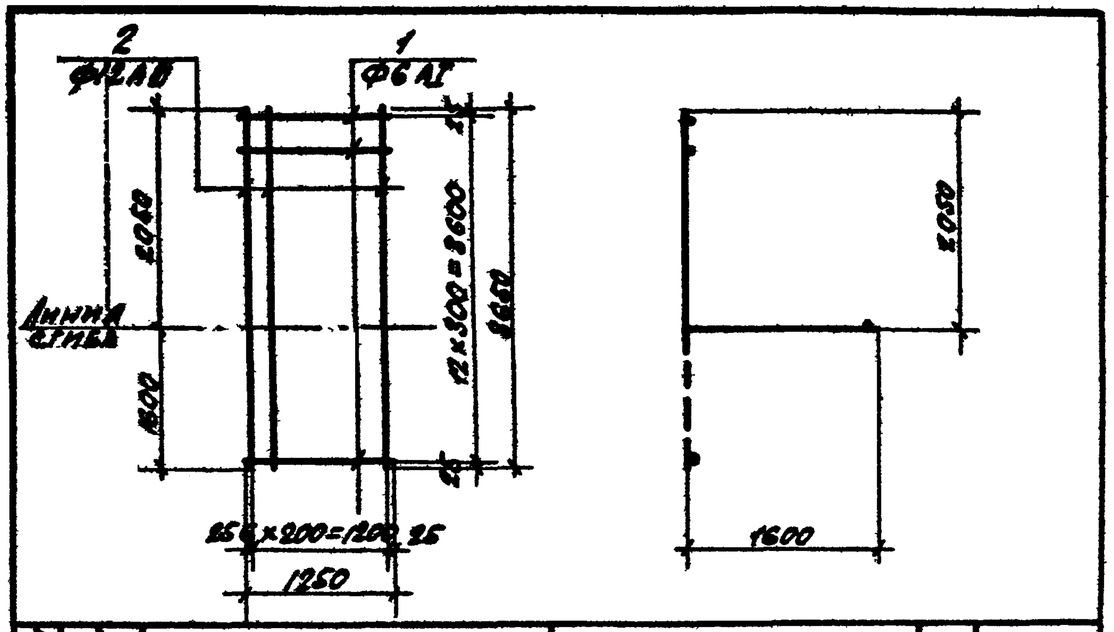

Формат	Зона	Поз.	Обозначение	Наименование	Кол.	Примечание
				Детали		
Б.ч.		1		ФбАI ГОСТ 5781-75 ℓ=1250	13	0,3 кг
Б.ч.		2		Ф12АIII ГОСТ 5781-75 ℓ=3650	7	3,2 кг

Соединение стержней производить при помощи контактной точечной сварки.

Изм.	Лист.	№ докум.	Подпись	Дата	ТП 904-1-39-КЖИ-С15				
Проверил		Толмачева			Сетка арматурная С15	Лит.	Масса	Масштаб	
Черт. конструктор		Суман				Р	26,3		
Инженер		Толмачева				Лист 1	Листов 1		
Рук. гр.		Моргунов				Госстрой СССР Ростовский Промстройниипроект			
Гл. конструктор		Осташевский							
Нач. отд.		Лозов		28.II.77					

Типовой проект 904-1-39 Альбом X

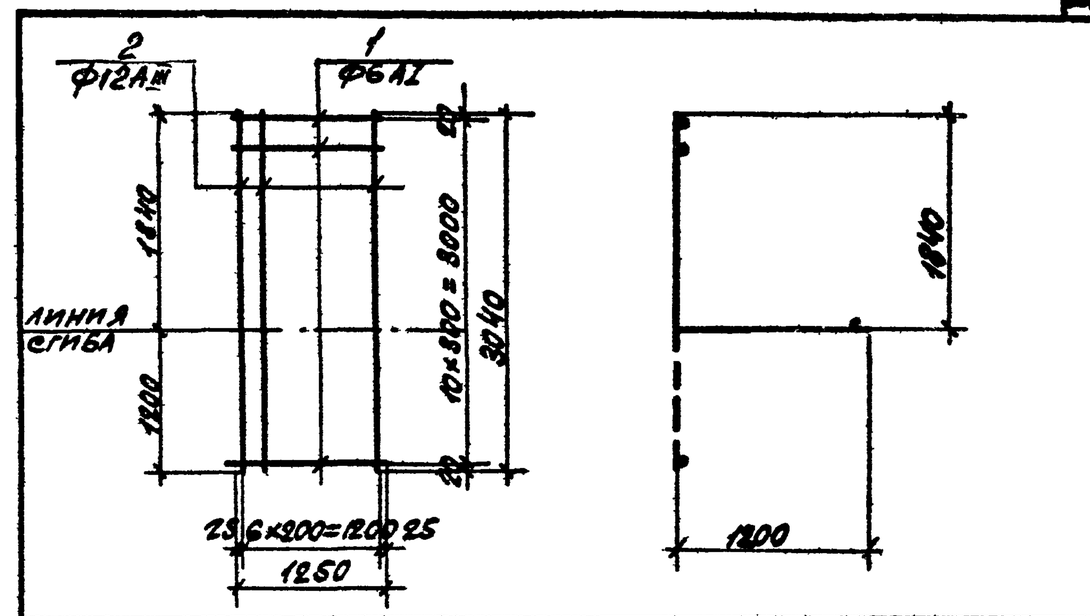

Формат	Зона	Поз.	Обозначение	Наименование	Кол.	Примечание
				Детали		
Б.ч.		1		ФбАI ГОСТ 5781-75 ℓ=1250	11	0,3 кг
Б.ч.		2		Ф12АIII ГОСТ 5781-75 ℓ=3040	7	2,7 кг

Соединение стержней производить при помощи контактной точечной сварки.

7261/X 22

Изм.	Лист.	№ докум.	Подпись	Дата	ТП 904-1-39-КЖИ-С16				
Проверил		Толмачева			Сетка арматурная С16	Лит.	Масса	Масштаб	
Черт. конструктор		Суман				Р	22,2		
Инженер		Толмачева				Лист 1	Листов 1		
Рук. гр.		Моргунов				Госстрой СССР Ростовский Промстройниипроект			
Гл. конструктор		Осташевский							
Нач. отд.		Лозов		28.II.77					

Типовой проект 904-1-39 Альбом VIII

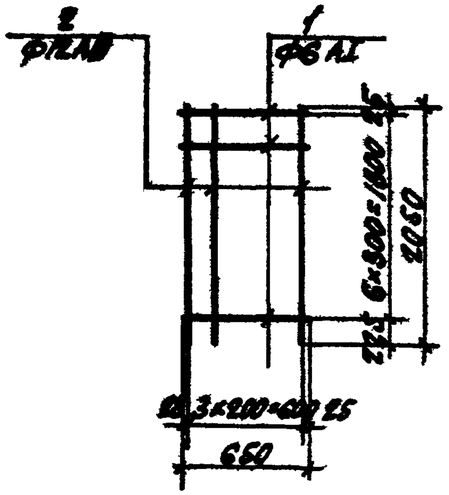

Формат	Зона	Поз.	Обозначение	Наименование	Кол.	Примечание.
				Детали		
Б4		1		Ф6АI ГОСТ 5781-75 ℓ=650	7	0,1 кг
Б4		2		Ф12АIII ГОСТ 5781-75 ℓ=2050	4	1,8 кг

Соединение стержней производить при помощи контактной точечной сварки.

Изм.	Лист	№ докум.	Подпись	Дата	ТП 904-1- -КЖИ-С17
Проверил		Толмачева			Сетка арматурная С17
Чертил		Суман			
Инженер		Толмачева			
Рук. гр.		Моргунов			
Гл. констр.		Петашевский			
Нач. отд.		Лозов		28.11.77	

Лит.	Масса	Масштаб
Р	7,9	
Лист 1	Листов 1	

Госстрой СССР
Ростовский
Промстройниипроект

Типовой проект 904-1-39 Альбом VIII

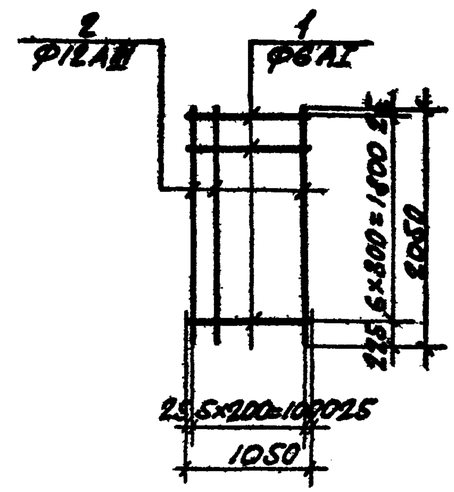

Формат	Зона	Поз.	Обозначение	Наименование	Кол.	Примечание
				Детали		
Б4		1		Ф6АI ГОСТ 5781-75 ℓ=1050	7	0,2 кг
Б4		2		Ф12АIII ГОСТ 5781-75 ℓ=2050	6	1,8 кг

Соединение стержней производить при помощи контактной точечной сварки.

7261/8 23

Изм.	Лист	№ докум.	Подпись	Дата	ТП 904-1- -КЖИ-С18
Проверил		Толмачева			Сетка арматурная С18
Чертил		Суман			
Инженер		Толмачева			
Рук. гр.		Моргунов			
Гл. констр.		Петашевский			
Нач. отд.		Лозов		28.11.77	

Лит.	Масса	Масштаб
Р	12,2	
Лист 1	Листов 1	

Госстрой СССР
Ростовский
Промстройниипроект

Типовой проект 904-1-39 Альбом X

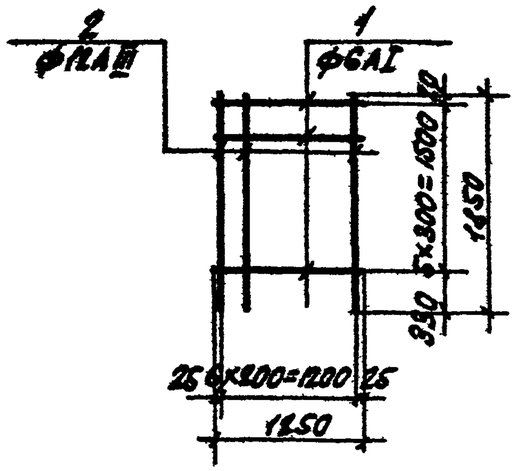

Формат	Зона	Поз.	Обозначение	Наименование	Кол.	Примечание
				Детали		
Б4		1		ф6АI ГОСТ 5781-75 ℓ=1250	6	0,3 кг
Б4		2		ф12АIII ГОСТ 5781-75 ℓ=1850	7	1,6 кг

Соединение стержней производить при помощи контактной точечной сварки.

ТП 904-1-39-КЖИ-С19

Изм.	Лист	№ докум.	Подпись	Дата
Проверил	Толмачёв			
Черт. констр.	Суман			
Инженер	Толмачёв			
Рук. гр.	Моргунов			
Гл. констр.	Осташевский			
Нач. отд.	Лозов			28.11.77

Сетка арматурная С19

Лит	Масса	Масштаб
Р	13,0	

Лист 1 Листов 1

Госстрой СССР
Ростовский
Промстройниипроект

Типовой проект 904-1-39 Альбом X

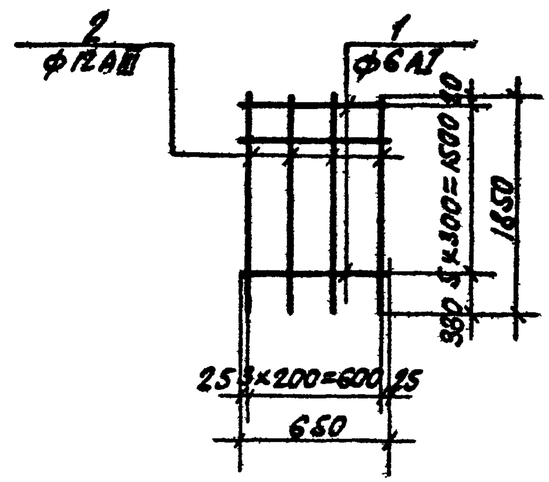

Формат	Зона	Поз.	Обозначение	Наименование	Кол.	Примечание
				Детали		
Б4		1		ф6АI ГОСТ 5781-75 ℓ=650	6	0,1 кг
Б4		2		ф12АIII ГОСТ 5781-75 ℓ=1850	4	1,6 кг

Соединение стержней производить при помощи контактной точечной сварки.

7261/X 24

ТП 904-1-39-КЖИ-С20

Изм.	Лист	№ докум.	Подпись	Дата
Проверил	Толмачёв			
Черт. констр.	Суман			
Инженер	Толмачёв			
Рук. гр.	Моргунов			
Гл. констр.	Осташевский			
Нач. отд.	Лозов			28.11.77

Сетка арматурная С20

Лит	Масса	Масштаб
Р	7,0	

Лист 1 Листов 1

Госстрой СССР
Ростовский
Промстройниипроект

Типовой проект 904-1-39 Альбом X

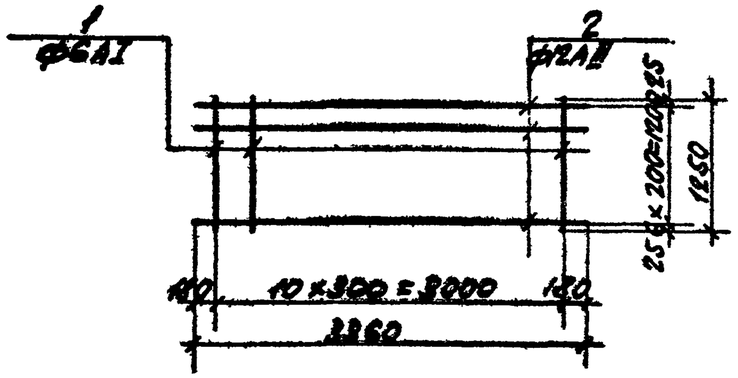

Формат	Зона	Поз.	Обозначение	Наименование	Кол.	Примечание
				Детали		
Б4		1		Ф6АI ГОСТ 5781-75 С=1250	11	0,3 кг
Б4		2		Ф12АIII ГОСТ 5781-75 С=3360	7	3,0 кг

Соединение стержней производить при помощи контактной точечной сварки.

Изм.	Лист	№ докум.	Подпись	Дата	ТП 904-1-39-КЖИ-С21			
Проверил		Толмачева			Сетка арматурная С21	Лит. Р	Масса 24,3	Масштаб
Чер. констр.		Суман				Лист 1	Листов 1	
Инженер		Толмачева				ГОССТРОЙ СССР РОСТОВСКИЙ ПРОМСТРОЙНИИПРОЕКТ		
Рук. гр.		Моргунов						
Гл. констр.		Осташевский						
Нач. отд.		Лозов		28.11.77				

Типовой проект 904-1-39 Альбом X

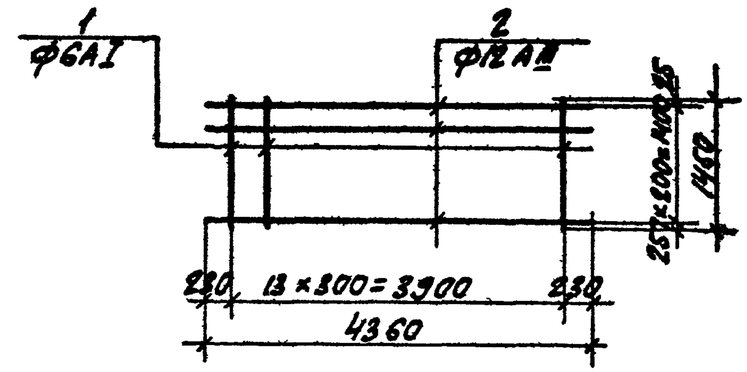

Формат	Зона	Поз.	Обозначение	Наименование	Кол.	Примечание
				Детали		
Б4		1		Ф6АI ГОСТ 5781-75 С=1460	14	0,3 кг
Б4		2		Ф12АIII ГОСТ 5781-75 С=4360	8	3,9 кг

Соединение стержней производить при помощи контактной точечной сварки.

7261/X 25

Изм.	Лист	№ докум.	Подпись	Дата	ТП 904-1-39-КЖИ-С22			
Проверил		Толмачева			Сетка арматурная С22	Лит Р	Масса 35,4	Масштаб
Чер. констр.		Суман				Лист 1	Листов 1	
Инженер		Толмачева				ГОССТРОЙ СССР РОСТОВСКИЙ ПРОМСТРОЙНИИПРОЕКТ		
Рук. гр.		Моргунов						
Гл. констр.		Осташевский						
Нач. отд.		Лозов		28.11.77				

Типовой проект 904-1-39 Альбом X

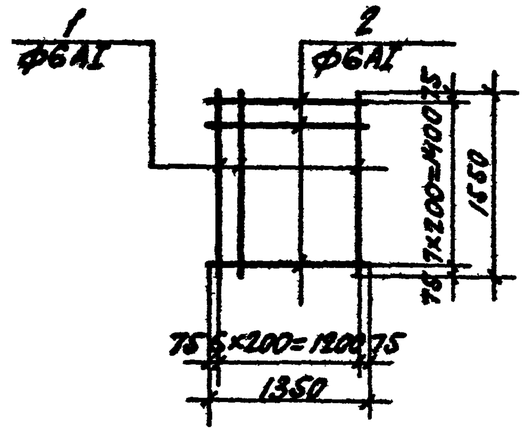

Формат	Зона	Поз.	Обозначение	Наименование	Кол.	Примечание
				Детали		
Б4		1		Ф6АI ГОСТ 5781-75 ℓ=1550	7	0,3 кг
Б4		2		Ф6АI ГОСТ 5781-75 ℓ=1350	8	0,3 кг

Соединение стержней производить при помощи контактной точечной сварки.

Изм.	Лист	№ докум.	Подпись	Дата	ТП 904-1-39-КЖИ-С23
Провер.	Толмачева				Сетка арматурная С23
Чертежник	Суман				Лит. Р; Масса 4,5; Масштаб
Инженер	Толмачева				Лист 1; Листов 1
Рук. гр.	Моргунов				Госстрой СССР Ростовский Промстройниипроект
Гл. констр.	Сташевский				
Нач. отд.	Лозов				

Альбом X Типовой проект 904-1

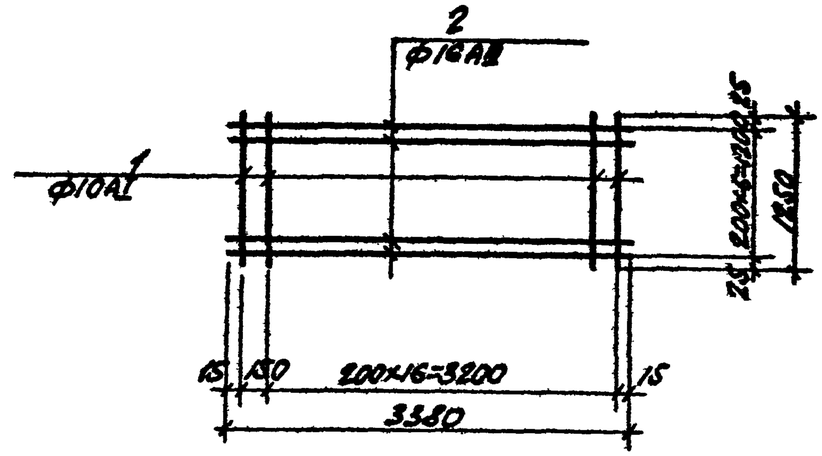

Формат	Зона	Поз.	Обозначение	Наименование	Кол.	Примечание
				Детали		
Б4		1		Ф10АI ГОСТ 5781-75 ℓ=1250	18	0,8 кг
Б4		2		Ф16АII ГОСТ 5781-75 ℓ=3380	7	5,3 кг

Соединение стержней производить при помощи контактной точечной сварки.

7261/X 26

Изм.	Лист	№ докум.	Подпись	Дата	ТП 904-1-39 КЖИ-С24
Провер.	Моргунов				Сетка арматурная С24.
Ст. техн.	Цимбалист				Лит. Р; Масса 51,5; Масштаб
Рук. гр.	Моргунов				Лист 1; Листов 1
Гл. констр.	Сташевский				Госстрой СССР Ростовский Промстройниипроект
Нач. отд.	Лозов			28.11.77	

Типовой проект 904-1-39 Альбом X

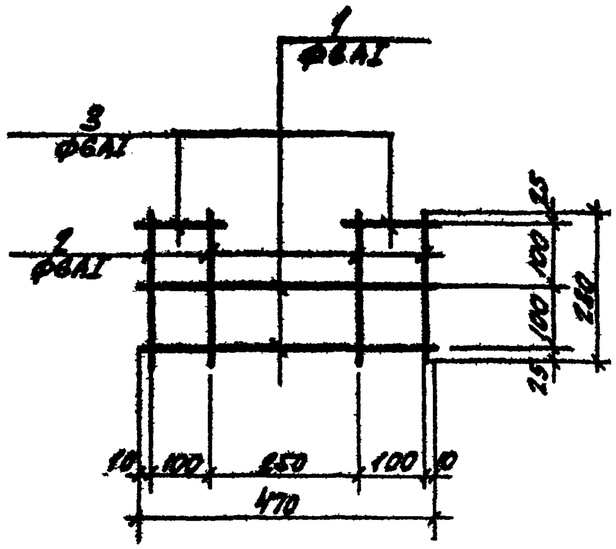

Формат	Зона	Поз.	Обозначение	Наименование	Кол.	Примечание
				Детали		
Б4		1		Ф6АI ГОСТ 5781-75 ℓ=470	2	0,1кг
Б4		2		Ф6АI ГОСТ 5781-75 ℓ=230	4	0,1кг
Б4		3		Ф6АI ГОСТ 5781-75 ℓ=120	2	0,1кг

Соединение стержней производить при помощи контактной точечной сварки.

Изм.	Лист	№ докум.	Подпись	Дата	ТП 904-1-39 -КЖИ-С25
Провер.	Моргунов				Сетка арматурная С25
Ст. техн.	Цимбалюк				Лит. Р. Масса 0,8 Масштаб
Рук. гр.	Моргунов				Лист 1 Листов 1
Гл. констр.	Петашевский				ГОССТРОЙ СССР РОСТОВСКИЙ ПРОМСТРОЙНИИПРОЕКТ
Нач. отд.	Лозов			28.II.77	

Типовой проект 904-1-39 Альбом X

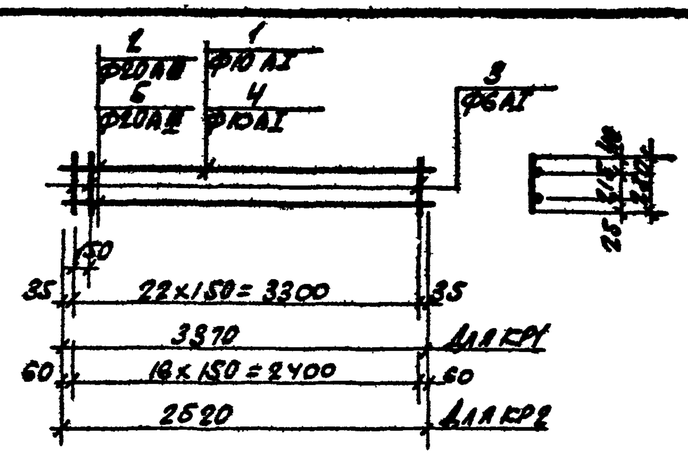

Марка изделия	Масса кг
КР1	12,7
КР2	6,6

Формат	Зона	Поз.	Обозначение	Наименование	Кол.	Примечание
				КР1		
				Детали		
Б4		1		Ф10АI ГОСТ 5781-75 ℓ=3370	1	2,1кг
Б4		2		Ф20АIII ГОСТ 5781-75 ℓ=3370	1	8,3кг
Б4		3		Ф6АI То же, ℓ=280	23	0,1кг
				КР2		
				Детали		
Б4		3		Смотрите выше	17	0,1кг
Б4		4		Ф10АI 5781-75 ℓ=2520	1	1,6кг
Б4		5		Ф20АIII То же, ℓ=2520	1	6,2кг

Соединение стержней производить при помощи контактной точечной сварки.

7261/X 27

Изм.	Лист	№ докум.	Подпись	Дата	ТП 904-1-39 КЖИ-КР1, КР2
Провер.	Моргунов				Каркасы плоские КР1, КР2
Черт.	Сумин				Лит. Р. Масса см таблицу Масштаб
Инженер	Толмачев				Лист 1 Листов 1
Рук. гр.	Моргунов				ГОССТРОЙ СССР РОСТОВСКИЙ ПРОМСТРОЙНИИПРОЕКТ
Гл. констр.	Петашевский				
Нач. отд.	Лозов			28.II.77	

Типовой проект 904-1-39 Альбом I

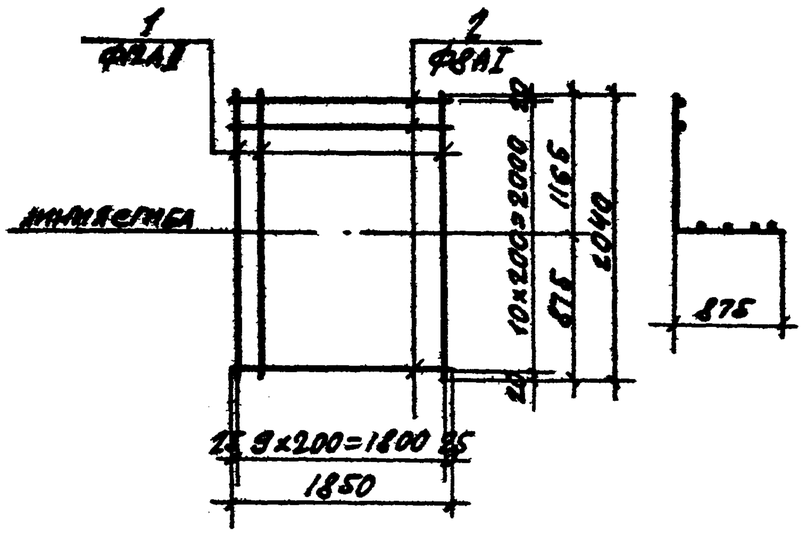

Формат	Зона	Поз.	Обозначение	Наименование	Кол.	Примечание
				Детали		
64		1		ФI2AI ГОСТ 5781-75 ℓ=2040	10	4,8 кг
64		2		Ф8AI ГОСТ 5781-75 ℓ=1850	11	0,7 кг

Соединение стержней производить при помощи контактной точечной сварки.

Изм.	Лист	№ докум.	Подпись	Дата	ТП 904-1-39-КЖИ-С26			
Проверил		Толмачева			Сетка арматурная С26	Лит	Масса	Масштаб
Чертил		Супан				Р	25,7	
Инженер		Толмачева				Лист 1	Листов 1	
Рук. гр.		Моргунов		28.11.77		ГОССТРОЙ СССР РОСТОВСКИЙ ПРОМСТРОЙНИИПРОЕКТ		
Гл. конст.		Осташевский						
Нач. отд.		Лозов						

Типовой проект 904-1-39 Альбом I

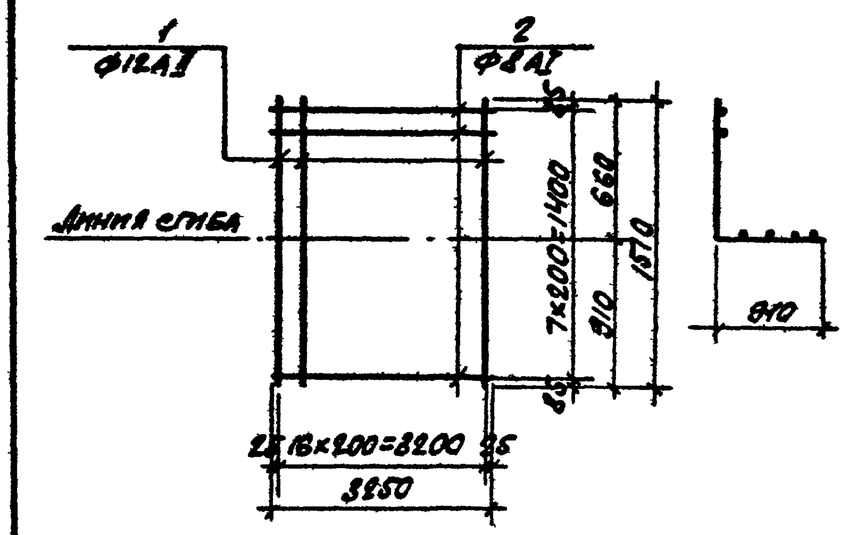

Формат	Зона	Поз.	Обозначение	Наименование	Кол.	Примечание
				Детали		
64		1		ФI2AI ГОСТ 5781-75 ℓ=1570	17	1,4 кг
64		2		Ф8AI ГОСТ 5781-75 ℓ=3250	8	1,3 кг

Соединение стержней производить при помощи контактной точечной сварки

7261/8 28

Изм.	Лист	№ докум.	Подпись	Дата	ТП 904-1-39-КЖИ-С27			
Проверил		Толмачева			Сетка арматурная С27	Лит.	Масса	Масштаб
Чертил		Супан				Р	34,2	
Инженер		Толмачева				Лист 1	Листов 1	
Рук. гр.		Моргунов				ГОССТРОЙ СССР РОСТОВСКИЙ ПРОМСТРОЙНИИПРОЕКТ		
Гл. конст.		Осташевский						
Нач. отд.		Лозов		28.11.77				

Типовой проект 904-1-39 Альбом X

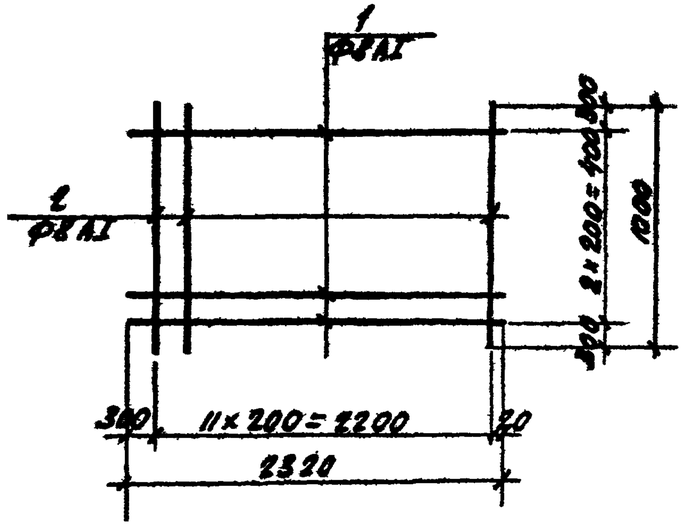

Формат	Зона	Поз.	Обозначение	Наименование	Кол.	Примечание
				Детали		
Б.Ч		1		Ф8АI ГОСТ 5781-75 ℓ=2320	3	0,9 кг
Б.Ч		2		Ф8АI ГОСТ 5781-75 ℓ=1000	12	0,4 кг

Соединение стержней производить при помощи контактной точечной сварки.

Изм.	Лист	№ докум.	Подп.	Дата	ТП 904-1-39-КЖИ-С28			
Провер.	Толмачева				Сетка арматурная С28	Лит.	Масса	Масштаб
Техник	Растеряева					Р	7,5	
Инженер	Толмачева					Лист 1	Листов 1	
Рук. гр.	Моргунов					Госстрой СССР Ростовский Промстройниипроект		
Гл. констр.	Осташевский							
Нач. отд.	Лозов			28.11.77				

Типовой проект 904-1-39 Альбом X

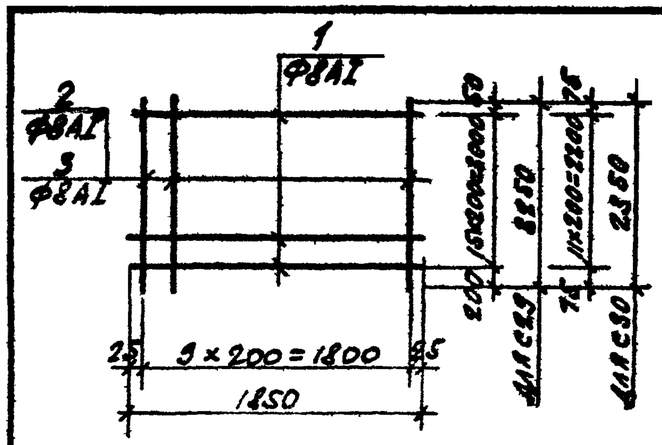

Марка изделия	Масса кг
С29	24,2
С30	17,4

Формат	Зона	Поз.	Обозначение	Наименование	Кол.	Примечание
				С29		
				Детали		
Б.Ч		1		Ф8АI ГОСТ 5781-75 ℓ=1850	16	0,7 кг
Б.Ч		2		Ф8АI ГОСТ 5781-75 ℓ=2350	10	1,3 кг
				С30		
				Детали		
Б.Ч		3		Смотрите выше	12	0,7 кг
Б.Ч		4		Ф8АI ГОСТ 5781-75 ℓ=2350	10	0,9 кг

Соединение стержней производить при помощи контактной точечной сварки

7261/X 29

Изм.	Лист	№ докум.	Подп.	Дата	ТП 904-1-39 КЖИ-С29, С30.			
Провер.	Моргунов				Сетки арматурные С29, С30.	Лит.	Масса	Масштаб
Техник	Растеряева					Р	см таблицу	
Инженер	Толмачева					Лист 1	Листов 1	
Рук. гр.	Моргунов					Госстрой СССР Ростовский Промстройниипроект		
Гл. констр.	Осташевский							
Нач. отд.	Лозов			28.11.77				

Типовой проект 904-1-39 Альбом I

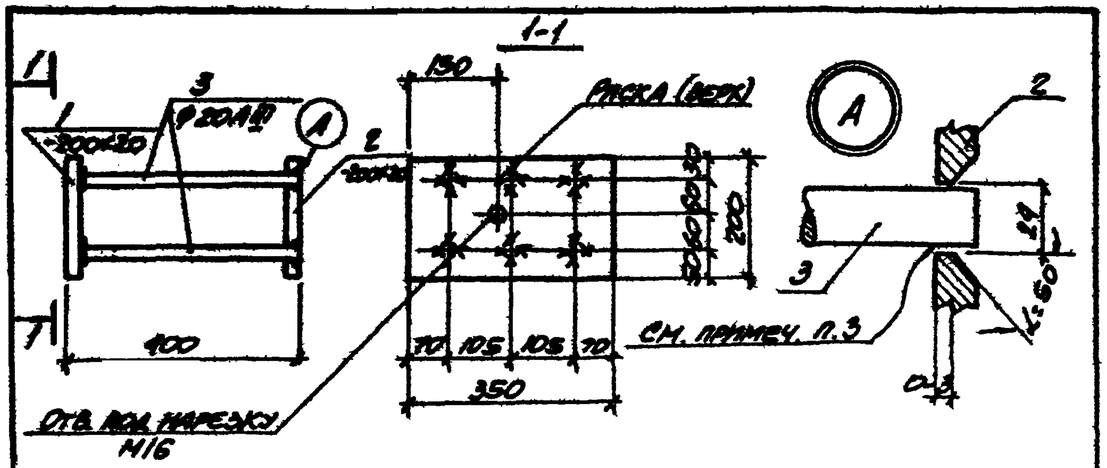

Формат	Зона	Поз.	Обозначение	Наименование	Кол.	Примечание
				Детали		
Б4		1		-200×20 ГОСТ 103-76 / ГОСТ 380-71* ℓ=350	1	11,0кг
Б4		2		-200×20 ГОСТ 103-76 / ГОСТ 380-71* ℓ=350	1	11,0кг
Б4		3		Ф20АII ГОСТ 5781-75 ℓ=380	6	1,0кг

1. Профильную сталь применять марки Вст3кп2
2. Сварку втавр круглых стержней с листовым прокатом производить под слоем флюса
3. Соединение выполнить дуговой сваркой многослойными кольцевыми швами

Изм	Лист	№ докум.	Подпись	Дата
Провер.		Толмачева		
Черт. конст.		Суман		
Инженер		Толмачева		
Рук. гр.		Моргунов		
Гл. констр.		Осташевский		
Нач. отд.		Лозов		28.11.77

ТП 904-1-39 -КЖИ-МН1

Изделие закладное МН1

Лит	Масса	Масштаб
Р	28.0	

Лист 1 Листов 1

Госстрой СССР Ростовский Промстройниипроект

Типовой проект 904-1-39 Альбом I

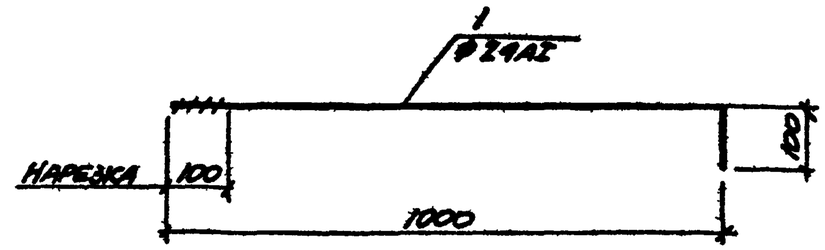

Формат	Зона	Поз.	Обозначение	Наименование	Кол.	Примечание
				Детали		
Б4		1		Ф24АI ГОСТ 5781-75 ℓ=1100	1	3.9кг

7261/I 30

Изм	Лист	№ докум.	Подпись	Дата
Провер.		Толмачева		
Черт. конст.		Суман		
Инженер		Толмачева		
Рук. гр.		Моргунов		
Гл. констр.		Осташевский		
Нач. отд.		Лозов		28.11.77

ТП 904-1-39 -КЖИ-МН2

Изделие закладное МН2

Лит.	Масса	Масштаб
Р	3.9	

Лист 1 Листов 1

Госстрой СССР Ростовский Промстройниипроект

Типовой проект 904-1-39 Альбом X

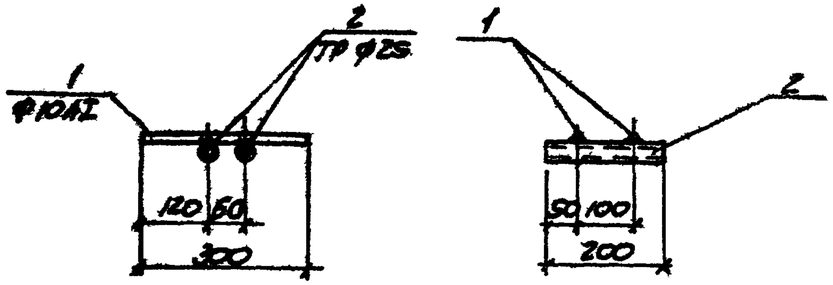

Формат	Зона	Поз.	Обозначение	Наименование	Кол.	Примечание
				Детали		
Б4		1		Ф10АI ГОСТ5781-75 ℓ=300	2	0,2кг
Б4		2		ТР Ф25 ГОСТ3262-75 / ГОСТ 380-71* ℓ=200	2	0,5кг

Профильную сталь применять марки Вст.3кп2.

Изм.	Лист	№ докум.	Подпись	Дата	ТП 904-1-39 -КЖИ-МН3
Провер.		Толмачева			Изделие закладное МН3
Черт.		Суман			Лит р; Масса 1,4; Масштаб
Инжен.		Толмачева			Лист 1; Листов 1
Рук. гр.		Моргунов			ГОССТРОЙ СССР РОСТОВСКИЙ ПРОМСТРОЙНИИПРОЕКТ
Гл. констр.		Осташевский			
Нач. отд.		Лозов		28.11.77	

Типовой проект 904-1-39 Альбом X

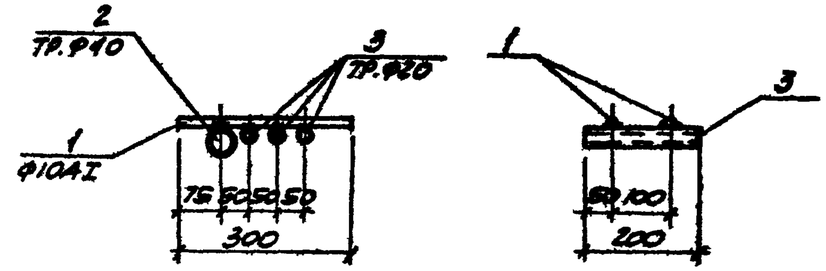

Формат	Зона	Поз.	Обозначение	Наименование	Кол.	Примечание
				Детали		
Б4		1		Ф10АI ГОСТ5781-75 ℓ=300	2	0,2кг
Б4		2		ТР.Ф10 ГОСТ3262-75 / ГОСТ 380-71* ℓ=200	1	0,8кг
Б4		3		ТР.Ф20 ГОСТ3262-75 / ГОСТ 380-71* ℓ=200	3	0,4кг

Профильную сталь применято марки Вст.3кп2.

7261/X 31

Изм.	Лист	№ докум.	Подпись	Дата	ТП 904-1-39 -КЖИ-МН4
Провер.		Толмачева			Изделие закладное МН4
Черт.		Суман			Лит р; Масса 2,4; Масштаб
Инжен.		Толмачева			Лист 1; Листов 1
Рук. гр.		Моргунов			ГОССТРОЙ СССР РОСТОВСКИЙ ПРОМСТРОЙНИИПРОЕКТ
Гл. констр.		Осташевский			
Нач. отд.		Лозов		28.11.77	

Типовой проект 904-1-39 Альбом II

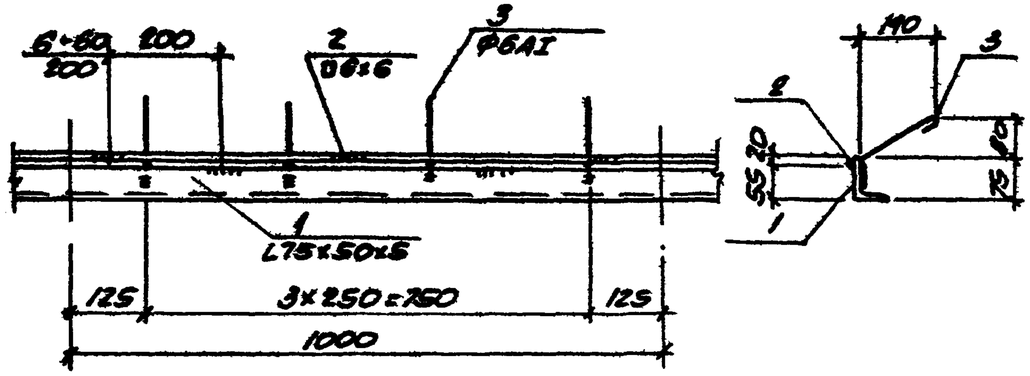

Формат	Зона	Поз.	Обозначение	Наименование	Кол.	Примечание
				Детали		
Б4		1		L75×50×5 ГОСТ 8510-72 / ГОСТ 380-71* ℓ=1000	1	4,8кг
Б4		2		□6×6 ГОСТ 2591-71 / ГОСТ 380-71* ℓ=1000	1	0,3кг
Б4		3		Ф6АI ГОСТ 5781-75 ℓ=250	4	0,1кг

1. Профильную сталь применять марки Вст3кп2
2. Сварку производить электродами типа Э42 по ГОСТ 9467-75 швами высотой h=6мм

ТП 904-1-39 -КЖИ-МН5

Изм	Лист	№ докум	Подпись	Дата		Лит.	Масса	Масштаб
Провер	Толмачева				Изделие закладное МН5	Р	5.5	
Черт.конс.	Суман					Лист 1	Листов 1	
Инжен.	Толмачева					ГОССТРОЙ СССР РОСТОВСКИЙ ПРОМСТРОЙНИИПРОЕКТ		
Рук гр	Моргунов							
Гл конст	Осташевский							
Нач.отд.	Лозов			28.II.77				

Типовой проект 904-1-39 Альбом II

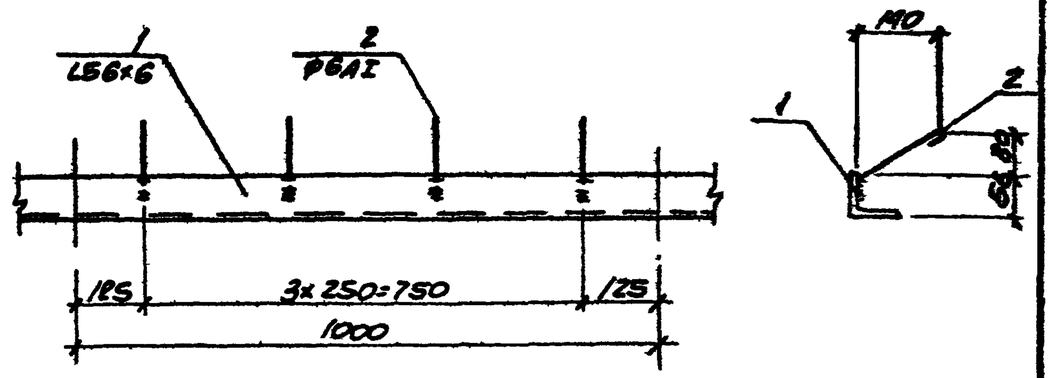

Формат	Зона	Поз.	Обозначение	Наименование	Кол.	Примечание
				Детали		
Б4		1		L56×5 ГОСТ 8509-72 / ГОСТ 380-71* ℓ=1000	1	4,3кг
Б4		2		Ф6АI ГОСТ 5781-75 ℓ=250	4	0,1кг

1 Профильную сталь применять марки Вст3кп2.
2 Сварку производить электродами типа Э42 по ГОСТ 9467-75 швами высотой h=6мм.

7261/8 32

ТП 904-1-39 -КЖИ-МН6

Изм	Лист	№ докум	Подпись	Дата		Лит.	Масса	Масштаб
Провер	Толмачева				Изделие закладное МН6	Р	4.7	
Черт.конс.	Суман					Лист 1	Листов 1	
Инжен.	Толмачева					ГОССТРОЙ СССР РОСТОВСКИЙ ПРОМСТРОЙНИИПРОЕКТ		
Рук гр	Моргунов							
Гл конст	Осташевский							
Нач.отд.	Лозов			28.II.77				

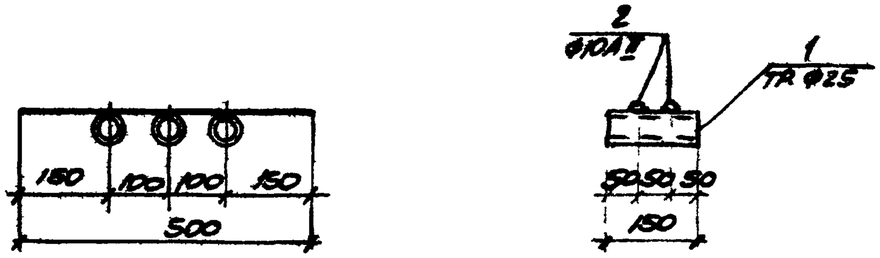

Формат	Зона	Поз.	Обозначение	Наименование	Кол.	Примечание
				Детали		
Б.4		1		Тр. Ф25 ГОСТ 3262-75 / ГОСТ 380-71* С=150	3	0,5кг
Б.4		2		Ф10АII ГОСТ 5781-75 С=500	2	0,3кг

Профильную сталь применять марки ВСт.3кп2.

Изм.	Лист	№ докум.	Подпись	Дата	ТП 904-1-39 -КЖИ-МН7			
Провер.		Толмачева			Изделие закладное МН 7	Лит.	Масса	Масштаб
Техник		Растеряева				Р	21	
Инжен.		Толмачева				Лист 1	Листов 1	
Рук. гр.		Моргунов				Госстрой СССР Ростовский Промстройниипроект		
Гл. констр.		Остаревский						
Нач. отд.		Лозов		28.11.77				

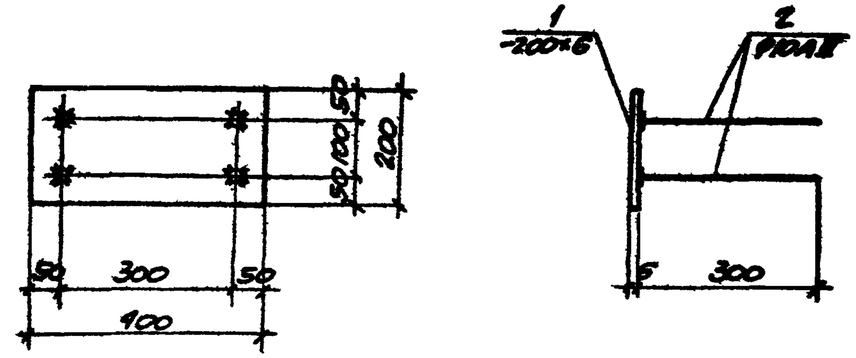

Формат	Зона	Поз.	Обозначение	Наименование	Кол.	Примечание
				Детали		
Б.4		1		-200×6 ГОСТ 103-76 / ГОСТ 380-71* С=400	1	3,8кг
Б.4		2		Ф10АII ГОСТ 5781-75 С=300	4	0,2кг

1. Профильную сталь применять марки ВСт.3кп2.
2. Сварку втавр круглых стержней с листовым прокатом производить под слоем флюса.

7261/8 33

Изм.	Лист	№ докум.	Подпись	Дата	ТП 904-1-39 -КЖИ-МН8			
Провер.		Толмачева			Изделие закладное МН 8	Лит.	Масса	Масштаб
Техник		Растеряева				Р	46	
Инжен.		Толмачева				Лист 1	Листов 1	
Рук. гр.		Моргунов				Госстрой СССР Ростовский Промстройниипроект		
Гл. констр.		Остаревский						
Нач. отд.		Лозов		28.11.77				

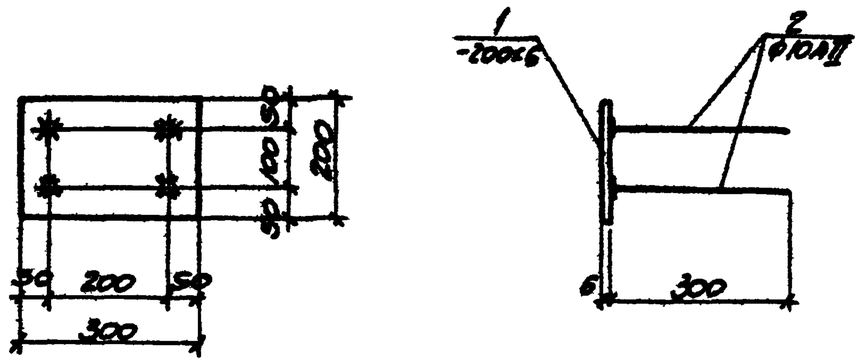

Формат	Зона	Поз.	Обозначение	Наименование	Кол.	Примечание
				Детали		
Б.4		1		-200×6 ГОСТ 103-76 / ГОСТ 380-71* ℓ=300	1	2.8кг
Б.4		2		Ф10АII ГОСТ 5781-75 ℓ=300	4	0,2кг

1. Профильную сталь применять марки Вст.3кп2
2. Сварку втавр круглых стержней с листовым прокатом производить под слоем флюса.

ТП 904-1-39 -КЖИ-МН9

Изм	Лист	№ докум	Подп.	Дата		Лит	Масса	Масштаб
Провер		Толмачева			Изделие закладное МН9	Р	3.6	
Техник		Растерляева				Лист 1	Листов 1	
Инжен		Толмачева				ГОССТРОЙ СССР РОСТОВСКИЙ ПРОМСТРОЙНИИПРОЕКТ		
Рук.гр		Моргунов						
Гл.констр		Осташевский						
Нач.отд		Лозов						

Альбом X
Типовой проект 904-1-39
Альбом X

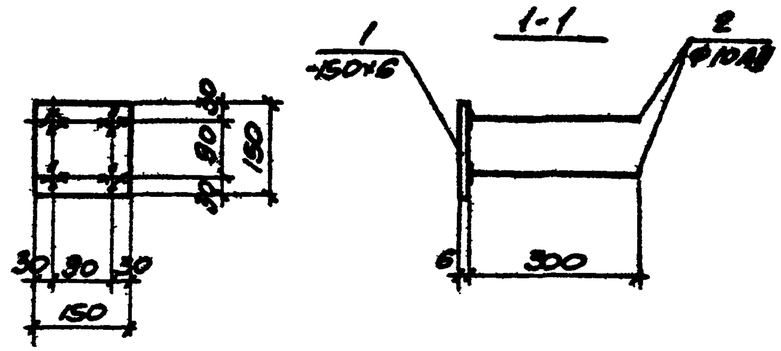

Формат	Зона	Поз.	Обозначение	Наименование	Кол.	Примечание
				Детали		
Б.4		1		-150×6 ГОСТ 103-76 / ГОСТ 380-71 ℓ=150	1	1.1кг
Б.4		2		Ф10АII ГОСТ 5781-75 ℓ=300	4	0.2кг

1. Профильную сталь применять марки Вст.3кп2.
2. Сварку втавр круглых стержней с листовым прокатом производить под слоем флюса.

7261/8 34

ТП 904-1-39 -КЖИ-МН10

Изм	Лист	№ докум	Подп.	Дата		Лит.	Масса	Масштаб
Провер		Толмачева			Изделие закладное МН10	Р	1.9	
Техник		Растерляева				Лист 1	Листов 1	
Инжен		Толмачева				ГОССТРОЙ СССР РОСТОВСКИЙ ПРОМСТРОЙНИИПРОЕКТ		
Рук.гр		Моргунов						
Гл.констр.		Осташевский						
Нач.отд		Лозов						

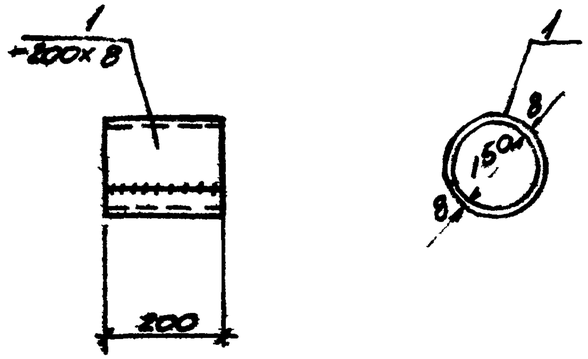

Формат	Зона	Поз.	Обозначение	Наименование	Кол.	Примечание
				Детали		
64		1		-200×8 ГОСТ 103-76 / ГОСТ 380-71* ℓ=520	1	6.6кг

1. Профильную сталь применять марки Вст3кп2
2. Сварку производить электродами типа Э42 по ГОСТ 9467-75 швами высотой h=6мм.

Изм.	Лист	№ докум.	Подп.	Дата	ТП 904-1-39 -КЖИ-МН11
Провер.	Моргунов				Изделие закладное МН11
Ст.техник	Цимбалист				Лит. р; Масса 6.6; Масштаб
Рук.гр.	Моргунов				Лист 1; Листов 1
Гл.констр.	Осташевский			28.11.77	Госстрой СССР Ростовский Промстройниипроект
Нач.отд.	Лозов				

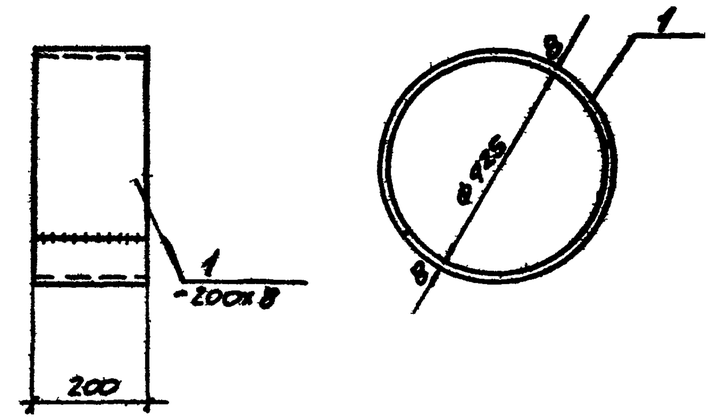

Формат	Зона	Поз.	Обозначение	Наименование	Кол.	Примечание
				Детали		
64		1		-200×8 ГОСТ 103-76 / ГОСТ 380-71* ℓ=1390	1	17.5кг

1. Профильную сталь применять марки Вст3кп2.
2. Сварку производить электродами типа Э42 по ГОСТ 9467-75 швами высотой h=6мм.

7261/8 35

Изм.	Лист	№ докум.	Подпись	Дата	ТП 904-1-39 -КЖИ-МН12
Провер.	Моргунов				Изделие закладное МН12
Ст.техн.	Цимбалист				Лит. р; Масса 17.5; Масштаб
Рук.гр.	Моргунов				Лист 1; Листов 1
Гл.констр.	Осташевский			28.11.77	Госстрой СССР Ростовский Промстройниипроект
Нач.отд.	Лозов				

ТИПОВОЙ ПРОЕКТ 904-1-39 АЛЬБОМ I

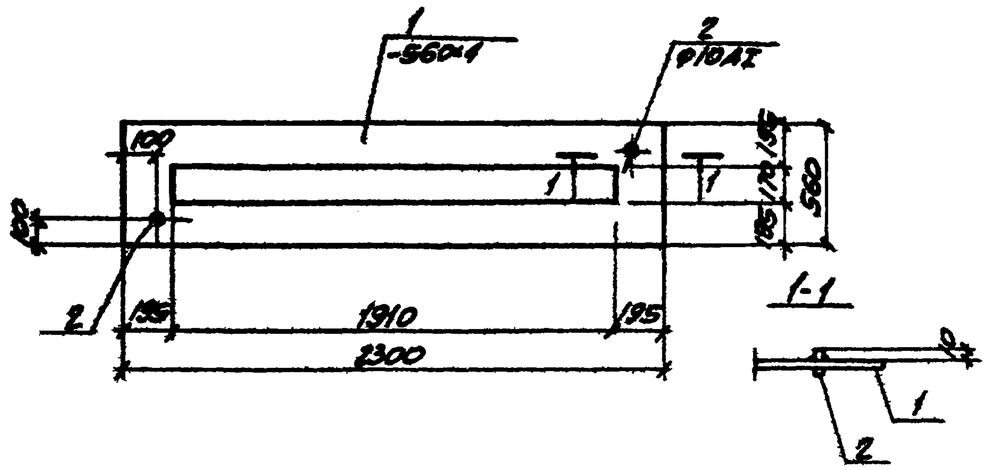

Формат	Зона	Поз.	Обозначение	Наименование	Кол.	Примечание
				Детали		
Б4		1		-560×4 ГОСТ 19903-74 / ГОСТ 380-71* ℓ=2300	1	40,4 кг
Б4		2		Ф10АI ГОСТ 5781-75 ℓ=20	2	0,1 кг

Профильную сталь применять марки Вст.3кп2.

Изм	Лист	№ докум.	Подпись	Дата	ТП 904-1-39 -КЖИ-МН13			
Провер		Моргунов			Изделие закладное МН13	Лит	Масса	Масштаб
Ст.техн.		Цимбалист				Р	40.6	
Рук.гр.		Моргунов				Лист 1	Листов 1	
Гл.констр.		Осташевский		28.11.77		ГОССТРОЙ СССР РОСТОВСКИЙ ПРОМСТРОЙНИИПРОЕКТ		
Нач.отд.		Лозов						

ТИПОВОЙ ПРОЕКТ 904-1-39 АЛЬБОМ I

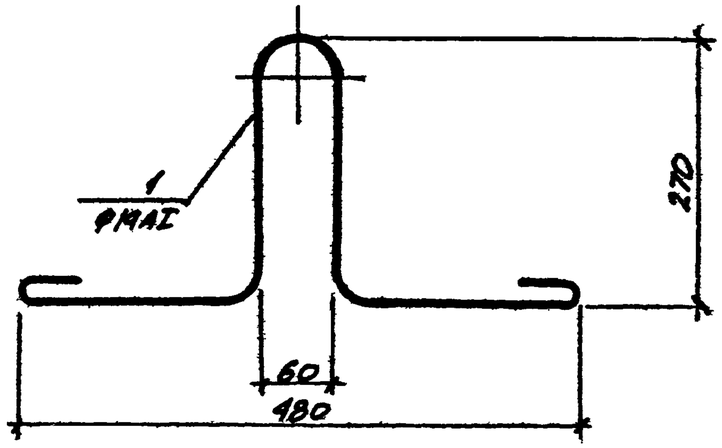

Формат	Зона	Поз.	Обозначение	Наименование	Кол.	Примечание
				Детали		
Б4		1		ФМАI ГОСТ 5781-75 ℓ=1200	1	1,9 кг

Изделие изготавливать из стали Вст.3сп2.

7261/II 36

Изм	Лист	№ докум.	Подпись	Дата	ТП 904-1-39 -КЖИ-МН14			
Провер		Моргунов			Изделие закладное МН14	Лит.	Масса	Масштаб
Ст.техн.		Цимбалист				Р	1.9	
Рук.гр.		Моргунов				Лист 1	Листов 1	
Гл.констр.		Осташевский		28.11.77		ГОССТРОЙ СССР РОСТОВСКИЙ ПРОМСТРОЙНИИПРОЕКТ		
Нач.отд.		Лозов						

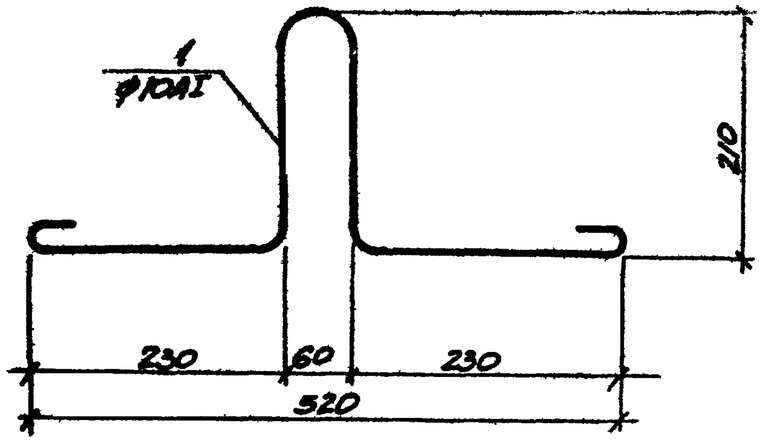

Формат	Зона	Поз.	Обозначение	Наименование	Кол.	Примечание
				Детали		
Б4		1		ф10АI ГОСТ 5781-75 ℓ=1050	1	0,7кг

Изделие изготовлять из стали Вст.3сп2.

Изм.	Лист	№ докум.	Подп.	Дата	ТП 904-1-39 КЖИ-МН15
Провер.	Моргунов				Изделие закладное МН15
Ст.техн.	Цимбалист				Лит. р. / Масса 0,7 / Масштаб
Рук.гр.	Моргунов				Лист 1 / Листов 1
Гл.конст.	Осташевский			Дата	Госстрой СССР Ростовский Промстройниипроект
Нач.отд.	Лозов				

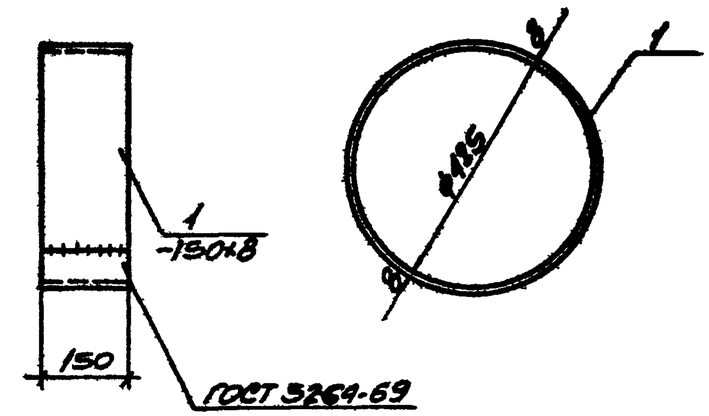

Формат	Зона	Поз.	Обозначение	Наименование	Кол.	Примечание
				Детали		
Б4		1		-150×8 ГОСТ 103-76 / ГОСТ 308-76 ℓ=1386	1	13,0кг

1. Профильную сталь применять марки Вст.3кп2.
2. Сварку производить электродами типа Э42 по ГОСТ 9467-75 швами высотой h=6мм.

7261/8 37

Изм.	Лист	№ докум.	Подп.	Дата	ТП 904-1-39 КЖИ-МН16
Провер.	Моргунов				Изделие закладное МН16
Ст.техн.	Цимбалист				Лит. р / Масса 13,0 / Масштаб
Рук.гр.	Моргунов				Лист 1 / Листов 1
Гл.конст.	Осташевский			Дата	Госстрой СССР Ростовский Промстройниипроект
Нач.отд.	Лозов			12.11.77	

ТИПОВОЙ ПРОЕКТ 904-1-39 АЛЬБОМ X

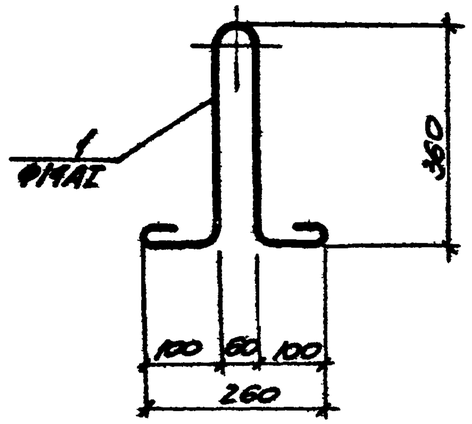

ФОРМАТ	ЗОНА	ПОЗ.	ОБОЗНАЧЕНИЕ	НАИМЕНОВАНИЕ	КОЛ	ПРИМЕЧАНИЕ
				ДЕТАЛИ		
64		1		Ф14АI ГОСТ 5781-75 ℓ=1150	1	1,8кг

ИЗДЕЛИЕ ИЗГОТОВЛЯТЬ ИЗ СТАЛИ ВСТ.3сп2

ИЗМ.	ЛИСТ	№ ДОКУМ	ПОДПИСЬ	ДАТА	ТП 904-1-39 -КЖИ-МН17			
ПРОВЕР.	МОРГУНОВ				ИЗДЕЛИЕ ЗАКЛАДНОЕ МН17	ЛИТ. Р	МАССА 1.8	МАСШТАБ
СТ.ТЕХН.	ЦИМБАЛИСТ					ЛИСТ 1	ЛИСТОВ 1	
РУК ГР	МОРГУНОВ					ГОССТРОЙ СССР РОСТОВСКИЙ ПРОМСТРОЙНИИПРОЕКТ		
Гл.КОНСТР	ОСТАШЕВСКИЙ			28.11.77				
НАЧ ОСП-1	ЛОЗОВ							

ТИПОВОЙ ПРОЕКТ 904-1-39 АЛЬБОМ X

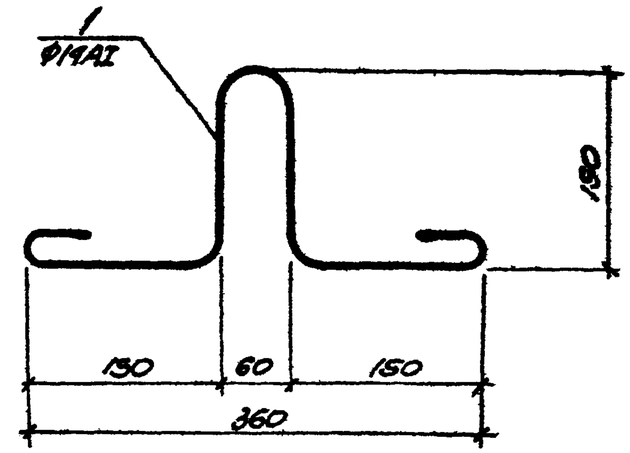

ФОРМАТ	ЗОНА	ПОЗ.	ОБОЗНАЧЕНИЕ	НАИМЕНОВАНИЕ	КОЛ	ПРИМЕЧАНИЕ
				ДЕТАЛИ		
64		1		Ф14АI ГОСТ 5781-75 ℓ=850	1	1.3кг

ИЗДЕЛИЕ ИЗГОТОВЛЯТЬ ИЗ СТАЛИ ВСТ.3кп2.

7261/X 38

ИЗМ	ЛИСТ	№ ДОКУМ	ПОДПИСЬ	ДАТА	ТП 904-1-39 -КЖИ-МН18			
ПРОВЕР	МОРГУНОВ				ИЗДЕЛИЕ ЗАКЛАДНОЕ МН18	ЛИТ. Р	МАССА 1.3	МАСШТАБ
СТ ТЕХН	ЦИМБАЛИСТ					ЛИСТ 1	ЛИСТОВ 1	
РУК ГР	МОРГУНОВ					ГОССТРОЙ СССР РОСТОВСКИЙ ПРОМСТРОЙНИИПРОЕКТ		
Гл КОНСТР	ОСТАШЕВСКИЙ			28.11.77				
НАЧ ОСП-1	ЛОЗОВ							

Типовой проект 904-1-39 Альбом I

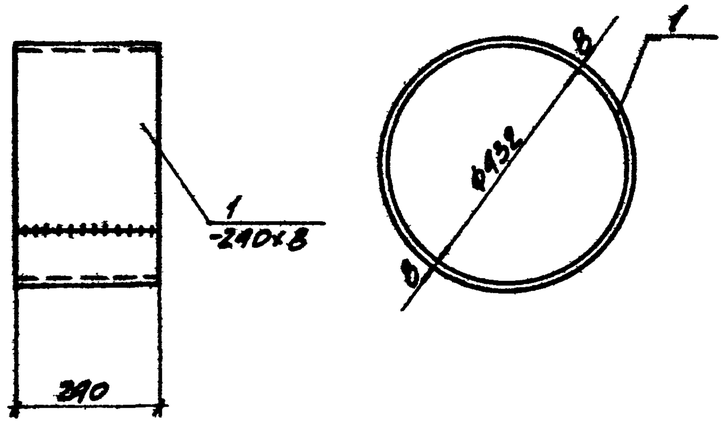

Формат	Зона	Поз.	Обозначение	Наименование	Кол.	Примечание
				Детали		
Б4		1		-240×8 ГОСТ 82-70 / ГОСТ 380-71* ℓ=1910	1	21,2кг

1. Профильную сталь применять марки Вст.3кп2.
2. Сварку производить электродами типа Э42 по ГОСТ 9467-75 швами высотой h=6мм.

ТП 904-1-39 -КЖИ-МН19

Изм	Лист	№ докум	Подпись	Дата	Изделие закладное МН19	Лит	Масса	Масштаб
						Р	21.2	
Провер		Моргунов				Лист 1	Листов 1	
Ст техн		Цимбалист				ГОССТРОЙ СССР РОСТОВСКИЙ ПРОМСТРОЙНИИПРОЕКТ		
Рук. гр.		Моргунов						
Гл. конст.		Осташевский						
Нач. отд.		Лозов						

Типовой проект 904-1-39 Альбом X

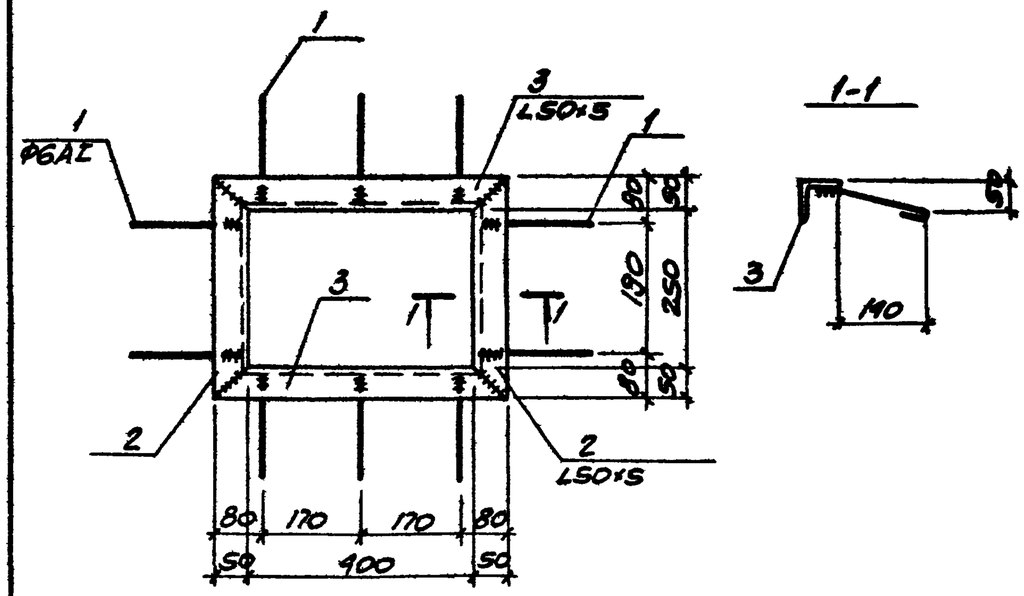

Формат	Зона	Поз	Обозначение	Наименование	Кол.	Примечание
				Детали		
Б4		1		⌀6АI ГОСТ 5781-75 ℓ=230	10	0,1кг
Б4		2		L50×5 ГОСТ 8510-72 / ГОСТ 380-71* ℓ=350	2	1,3кг
Б4		3		L50×5 ГОСТ 8510-72 / ГОСТ 380-71* ℓ=500	2	1,9кг

1. Профильную сталь применять марки Вст.3кп2.
2. Сварку производить электродами типа Э42 по ГОСТ 9467-75 швами высотой h=6мм.

7261/X 39

ТП 904-1-39 -КЖИ-МН20

Изм	Лист	№ докум	Подпись	Дата	Изделие закладное МН20	Лит.	Масса	Масштаб
						Р	7.4	
Провер		Моргунов				Лист 1	Листов 1	
Ст техн		Цимбалист				ГОССТРОЙ СССР РОСТОВСКИЙ ПРОМСТРОЙНИИПРОЕКТ		
Рук гр		Моргунов						
Гл. конст.		Осташевский						
Нач. отд.		Лозов		28.11.77				

Альбом X

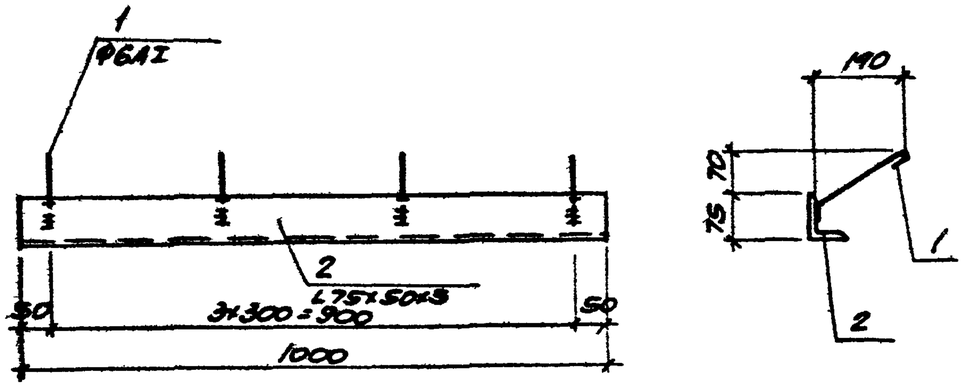

Формат	Зона	Поз.	Обозначение	Наименование	Кол.	Примечание
				Детали		
Б4		1		Ф6АI ГОСТ 5781-75 ℓ=250	4	0,1кг
Б4		2		∠75×50×5 ГОСТ 8510-72 / ГОСТ 380-71* ℓ=1000	1	9,8кг

1. Профильную сталь применять марки Вст.3кп2.
2. Сварку производить электродами типа Э42 по ГОСТ 9467-75 швами высотой h=6мм.

Изм	Лист	№ докум	Подпись	Дата	ТП 904-1-39 – КЖИ-МН21	Лит	Масса	Масштаб
Провер	Моргунов				Изделие закладное МН21	Р	5.2	
Ст техн	Цимбалист					Лист 1	Листов 1	
Рук гр	Моргунов					ГОССТРОЙ СССР РОСТОВСКИЙ ПРОМСТРОЙНИИПРОЕКТ		
Гл констр	Осташевский			28.11.77				
Нач отд.	Лозов							

Типовой проект 904-1-39 Альбом X

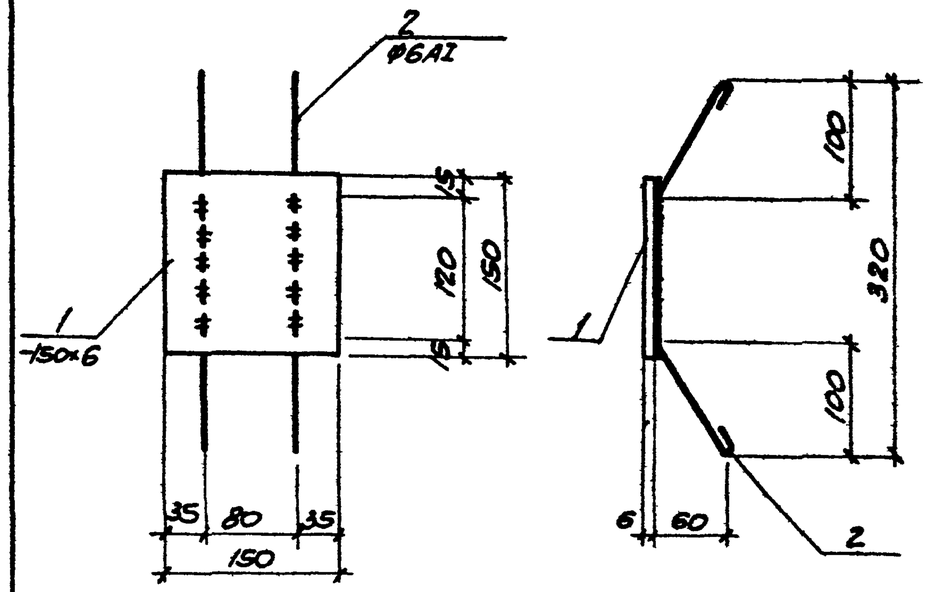

Формат	Зона	Поз.	Обозначение	Наименование	Кол.	Примечание
				Детали		
Б4		1		-150×6 ГОСТ 103-76 / ГОСТ 380-71* ℓ=150	1	1,1кг
Б4		2		Ф6АI ГОСТ 5781-75 ℓ=450	2	0,1кг

1. Профильную сталь применять марки Вст.3кп2.
2. Сварку производить электродами типа Э42 по ГОСТ 9467-75 швами высотой h=6мм.

7261/X 40

Изм.	Лист	№ докум	Подпись	Дата	ТП 904-1-39 КЖИ-МН22	Лит	Масса	Масштаб
Провер	Моргунов				Изделие закладное МН-22	Р	1,3кг	
Черт	Суман					Лист 1	Листов 1	
Ст техн	Цимбалист					ГОССТРОЙ СССР РОСТОВСКИЙ ПРОМСТРОЙНИИПРОЕКТ		
Рук гр	Моргунов							
Гл констр	Осташевский			28.11.77				
Нач отд.	Лозов							

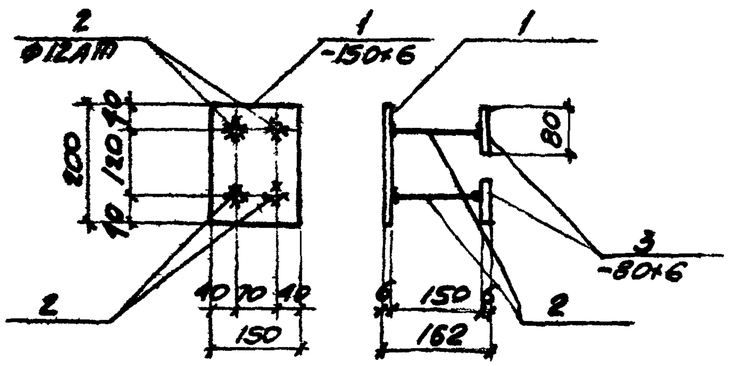

Формат	Зона	Поз.	Обозначение	Наименование	Кол	Примечание
				Деталь		
Б4		1		-150×6 ГОСТ 103-76 / ГОСТ 380-71* ℓ=200	1	1,4кг
Б4		2		Ф12АIII ГОСТ 5781-75 ℓ=150	4	0,1кг
Б4		3		-80×6 ГОСТ 103-76 / ГОСТ 380-71* ℓ=150	2	0,6кг

1. Профильную сталь применять марки Вст.3кп2.
2. Сварку втавр круглых стержней с листовым прокатом производить под слоем флюса.

Изм.	Лист	№ докум.	Подпись	Дата	ТП 904-1-39 -КЖИ-МН23			
Провер.		Толмачёва			Изделие закладное МН 23	Лит Р	Масса 3.0	Масштаб
Черт. конст.		Суман				Лист 1	Листов 1	
Инженер		Толмачёва				Госстрой СССР Ростовский Промстройниипроект		
Рук. гр.		Моргунов						
Гл. констр.		Осташевская		28.11.77				
Нач. отд.		Лозов						

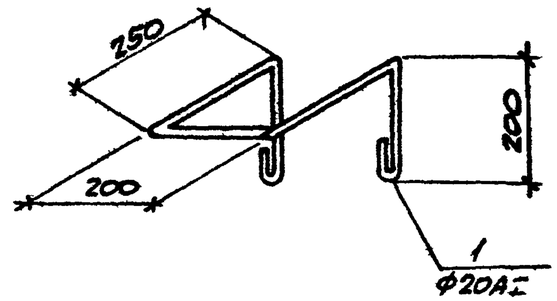

Формат	Зона	Поз.	Обозначение	Наименование	Кол.	Примечание
				Деталь		
Б4		1		Ф20АI ГОСТ 5781-75 ℓ=1350	1	3,3кг

7261/V 41

Изм.	Лист	№ докум.	Подпись	Дата	ТП 904-1-39 -КЖИ-МН24			
Провер.		Толмачёва			Изделие закладное МН24	Лит. Р	Масса 3,3	Масштаб
Черт. конст.		Суман				Лист 1	Листов 1	
Инженер		Толмачёва				Госстрой СССР Ростовский Промстройниипроект		
Рук. гр.		Моргунов						
Гл. констр.		Осташевская		28.11.77				
Нач. отд.		Лозов						

Типовой проект 904-1-39 Альбом X

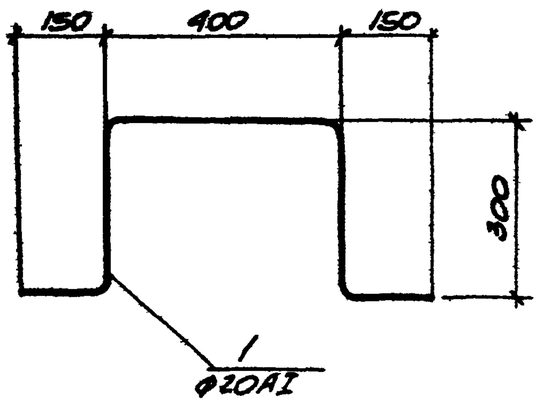

Формат	Зона	Поз.	Обозначение	Наименование	Кол.	Примечание
				Детали		
Б4		1		Ф20АI ГОСТ 5781-75 ℓ=1300	1	3,2кг

Изм.	Лист	№ докум.	Подпись	Дата	ТП904-1-39 -КЖИ-МН25	
Провер.		Толмачева			Изделие закладное МН25	Лит. Р; Масса 3.2; Масштаб
Черт. конструктор		Суман				Лист 1; Листов 1
Инженер		Толмачева				Госстрой СССР Ростовский Промстройниипроект
Рук. гр.		Моргунов				
Гл. констр.		Осташевский		28.11.77		
Нач. отд.		Лозов				

Типовой проект 904-1-39 Альбом X

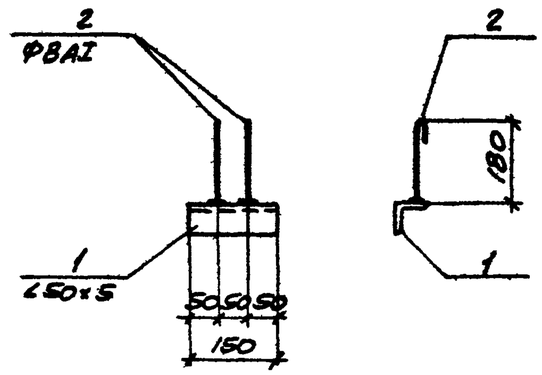

Формат	Зона	Поз.	Обозначение	Наименование	Кол.	Примечание
				Детали		
Б4		1		∠50×5 ГОСТ 8509-72 / ГОСТ 380-71* ℓ=150	1	0,6кг
Б4		2		ФВАI ГОСТ 5781-75 ℓ=230	2	0,1кг

1. Профильную сталь применять марки Вст.3кп2.
2. Сварку втавр круглых стержней с прокатом производить под слоем флюса.

7261/8 42

Изм.	Лист	№ докум.	Подпись	Дата	ТП904-1-39 -КЖИ-МН26	
Провер.		Толмачева			Изделие закладное МН26	Лит. Р; Масса 0.8; Масштаб
Черт. конструктор		Суман				Лист 1; Листов 1
Инженер		Толмачева				Госстрой СССР Ростовский Промстройниипроект
Рук. гр.		Моргунов				
Гл. констр.		Осташевский		28.11.77		
Нач. отд.		Лозов				

ТИПОВОЙ ПРОЕКТ 904-1-39 АЛЬБОМ I

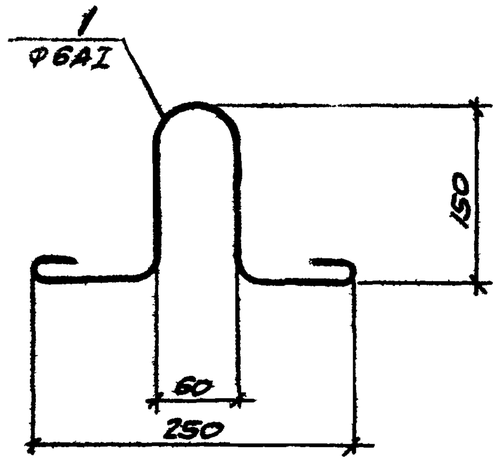

ФОРМАТ	ЗОНА	ПОЗ.	ОБОЗНАЧЕНИЕ	НАИМЕНОВАНИЕ	КОЛ	ПРИМЕЧАНИЕ
				Детали		
Б.4.		1		Ф6АI ГОСТ 5781-75 ℓ=700	1	0,2кг

Изделие изготавливать из стали Вст.3сп2.

Изм	Лист	№ докум	Подпись	Дата	ТП 904-1-39 -КЖИ-МН27			
Провер		Моргунов			Изделие закладное МН27	Лит р	Масса 0,2	Масштаб
Ст техн		Цимбалист				Лист 1	Листов 1	
Рук гр		Моргунов				ГОССТРОЙ СССР РОСТОВСКИЙ ПРОМСТРОЙНИИПРОЕКТ		
Гл. констр		Осташевский						
Нач. отд.		Лозов		28.11.77				

ТИПОВОЙ ПРОЕКТ 904-1-39 АЛЬБОМ I

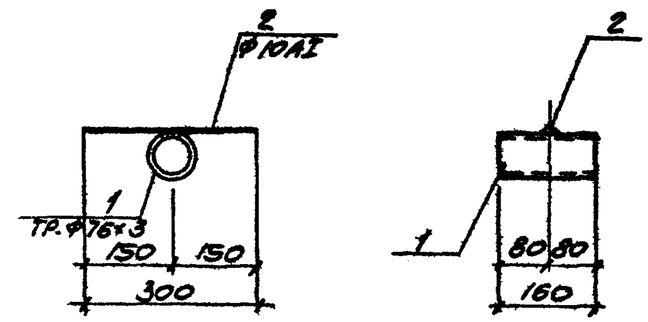

ФОРМАТ	ЗОНА	ПОЗ	ОБОЗНАЧЕНИЕ	НАИМЕНОВАНИЕ	КОЛ	ПРИМЕЧАНИЕ
				Детали		
Б.4		1		Тр Ф76х3 ГОСТ 10704-76 ℓ=160	1	0,9кг
Б.4.		2		Ф10АI ГОСТ 5781-75 ℓ=300	1	0,2кг

Профильную сталь применять марки Вст.3кп2.

7261/8 43

Изм.	Лист	№ докум	Подпись	Дата	ТП 904-1-39 -КЖИ-МН28			
Провер		Моргунов			Изделие закладное МН28	Лит р	Масса 1,1	Масштаб
Ст техн		Цимбалист				Лист 1	Листов 1	
Рук гр		Моргунов				ГОССТРОЙ СССР РОСТОВСКИЙ ПРОМСТРОЙНИИПРОЕКТ		
Гл. констр		Осташевский						
Нач. отд.		Лозов		28.11.77				

Типовой проект 904-1-39 Альбом X

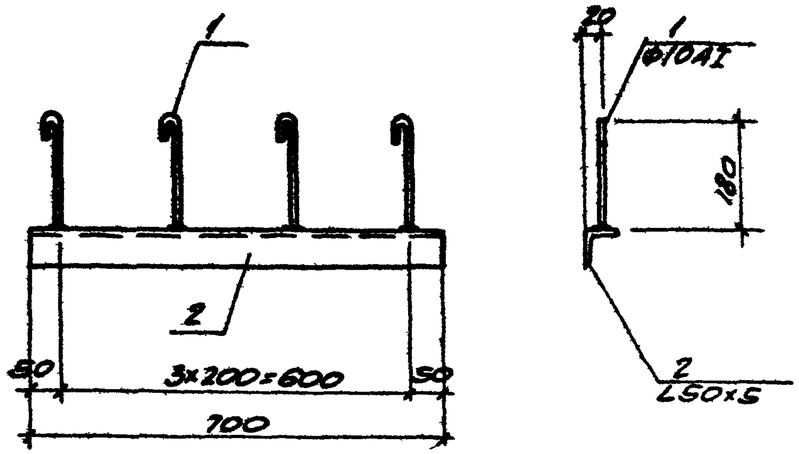

Формат	Зона	Поз.	Обозначение	Наименование	Кол.	Примечание
				Детали		
Б4		1		Ф10АI ГОСТ 5781-75 ℓ=250	4	0,2кг
Б4		2		L50×5 ГОСТ 8509-72 / ГОСТ 380-71* ℓ=700	1	2,6кг

1. Профильную сталь применять марки Вст.3кп2.
2. Сварку втавр круглых стержней с прокатом производить под слоем флюса.

Изм.	Лист	№ докум.	Подпись	Дата	ТП 904-1-39 -КЖИ-МН29			
Провер.		Толмачева			Изделие закладное МН29	Лит. Р	Масса 3.4	Масштаб
Ст.техн.		Цимбалист				Лист 1	Листов 1	
Инженер		Толмачева				Госстрой СССР Ростовский Промстройниипроект		
Рук.гр.		Моргунов						
Гл.констр.		Осташевский						
Нач.отд.		Лозов		28.11.77				

Типовой проект 904-1-39 Альбом X

МН30
МН31 (зеркальное отражение)

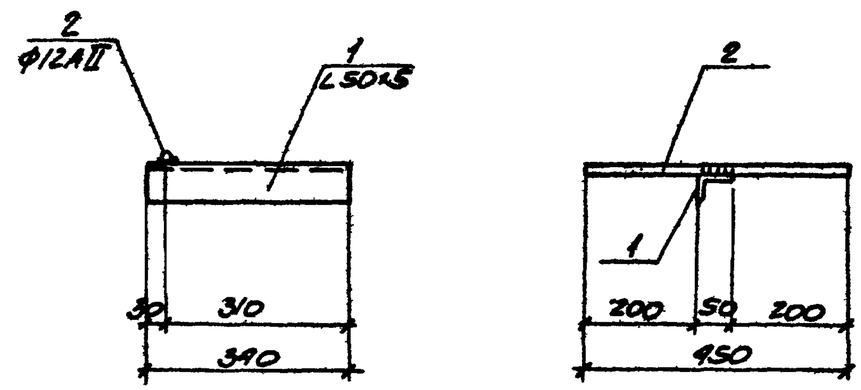

Формат	Зона	Поз.	Обозначение	Наименование	Кол.	Примечание
				Детали		
Б4		1		L50×5 ГОСТ 8509-72 / ГОСТ 380-71* ℓ=340	1	1.3кг
Б4		2		Ф12АII ГОСТ 5781-75 ℓ=450	1	0.9кг

1. Профильную сталь применять марки Вст.3кп2.
2. Сварку производить электродами типа Э42 по ГОСТ 9467-75 швами высотой h=6мм.

7261/X 44

Изм.	Лист	№ докум.	Подп.	Дата	ТП 904-1-39 КЖИ-МН30,31			
Провер.		Толмачева			Изделия закладные МН30, МН31	Лит. Р	Масса 1.7	Масштаб
Техник		Растеряева				Лист 1	Листов 1	
Инжен.		Толмачева				Госстрой СССР Ростовский Промстройниипроект		
Рук.гр.		Моргунов						
Гл.констр.		Осташевский						
Нач.отд.		Лозов		28.11.77				

Типовой проект 904-1-39 Альбом I

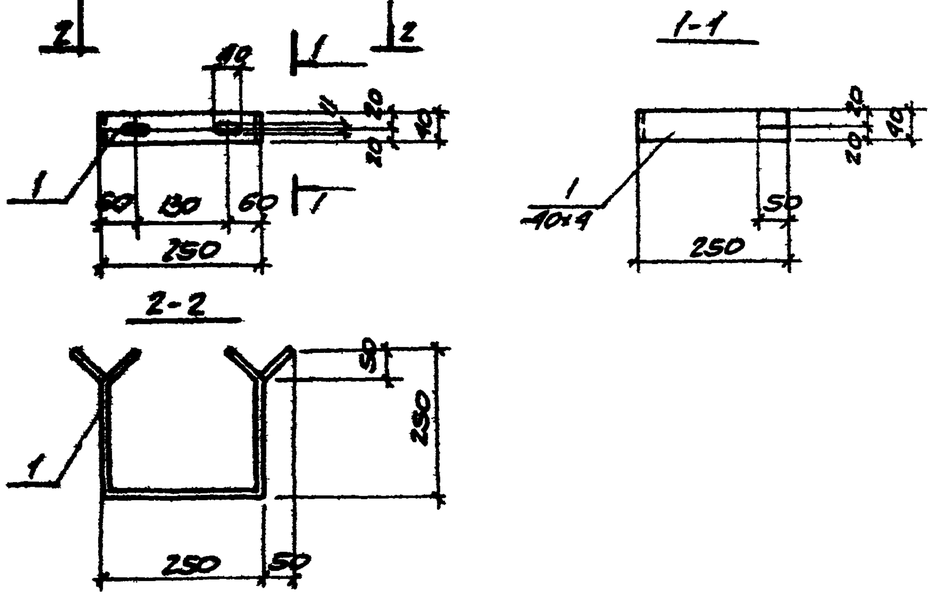

Формат	Зона	Поз.	Обозначение	Наименование	Кол	Примечание
Б.4.				Детали		
Б.4.		1		-40×4 ГОСТ 103-76 / ГОСТ 380-71* ℓ=750	1	0,9кг

Профильную сталь применять марки Вст3кп2.

Изм.	Лист	№ докум.	Подп.	Дата	ТП 904-1-39 -КЖИ- МН32
Провер.		Толмачева			Изделие закладное МН32
Техник		Растергаева			Лит. Р; Масса 0.9; Масштаб
Инжен.		Толмачева			Лист 1; Листов 1
Рук. гр		Моргунов			Госстрой СССР Ростовский Промстройниипроект
Гл. констр.		Осташевский		28.11.77	
Нач. отд.		Лозов			

Типовой проект 904-1-39 Альбом I

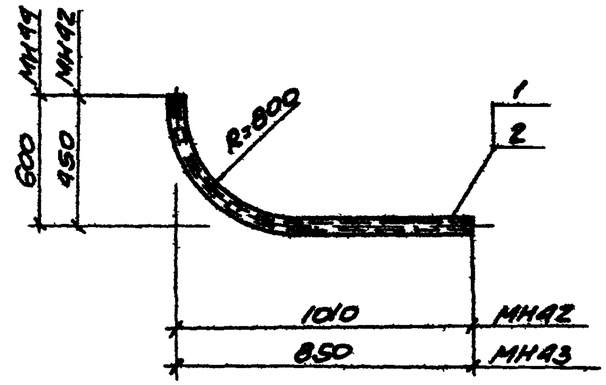

Марка	Масса кг
МН42	9.5
МН43	8.7

Формат	Зона	Поз.	Обозначение	Наименование	Кол	Примечание
				МН42		
				Детали		
Б.4.		1		Труба ф80 ГОСТ 8262-75 / ГОСТ 380-71* ℓ=1300	1	9.5кг
				МН43		
				Детали		
Б.4		2		Труба ф80 ГОСТ 8262-75 / ГОСТ 380-71* ℓ=1200	1	8,7кг

Профильную сталь применять марки Вст3кп2

7261/8 45

Изм.	Лист	№ докум.	Подпись	Дата	ТП 904-1-39 -КЖИ-МН42, МН43
Ст. техн.		Маланчук			Изделия закладные МН42, МН43
Ст. инжен.		Горская			Лит. Р; Масса см таблицу; Масштаб 1:20
Рук. гр		Моргунов			Лист 1; Листов 1
Гл. констр.		Осташевский		28.11.77	Госстрой СССР Ростовский Промстройниипроект
Нач. отд.		Лозов			

Типовой проект 904-1-39 Альбом X

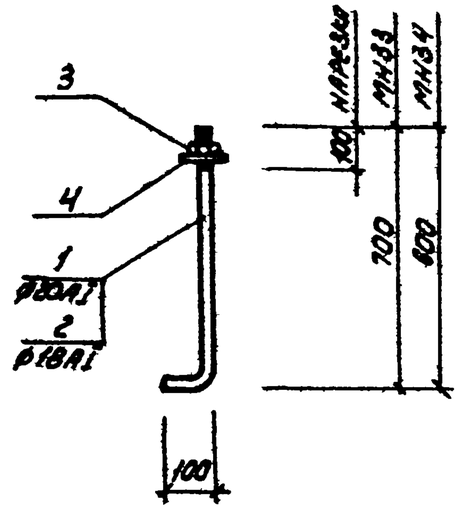

Марка	Масса
МН33	2,2 кг
МН34	1,6 кг

Формат	Зона	Поз	Обозначение	Наименование	Кол	Примечание
				МН33		
				Детали		
Б.4.		1		Ф20А I ГОСТ 5781-75 ℓ=800	1	2,0 кг
Б.4.		3		гайка М20 ГОСТ 5915-62	1	0,1 кг
Б.4.		4		шайба М20 ГОСТ 11371-68*	1	0,1 кг
				МН34		
				Детали		
Б.4.		2		Ф18А I ГОСТ 5781-75 ℓ=700	1	1,4 кг
Б.4		3		гайка М18 ГОСТ 5915-62	1	0,1 кг
Б.4		4		шайба М18 ГОСТ 11371-68*	1	0,1 кг

ТП 904-1-39 -КЖИ-МН33;34

Изм	Лист	№ докум	Подп	Дата
Архит.		Мамотов		
Гл. инж.		Горская		
Рук. гр.		Бесхоровайный		
Гл. констр.		Осташевский		28.1.77
Нач. ОСП 1		Лозов		

Изделия закладные МН33; МН34

Лит.	Масса	Масштаб
Р	см табл	
Лист 1	Листов 1	

Госстрой СССР
Ростовский Промстройниипроект

Типовой проект 904-1-39 Альбом X

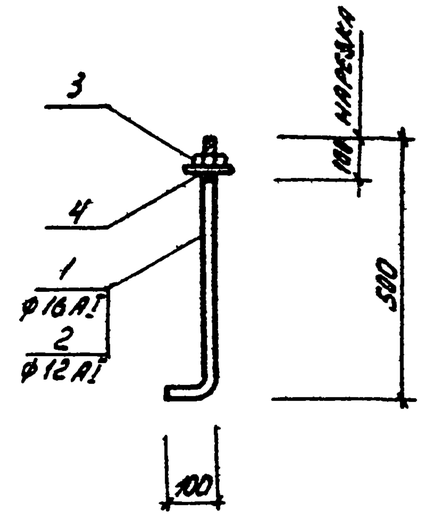

Марка	Масса
МН35	1,2 кг
МН36	0,7 кг

Формат	Зона	Поз	Обозначение	Наименование	Кол	Примечание
				МН35		
				Детали		
Б.4		1		Ф16А I ГОСТ 5781-75 ℓ=600	1	1,0 кг
Б.4		3		гайка М16 ГОСТ 5915-62	1	0,1 кг
Б.4		4		шайба М16 ГОСТ 11371-68*	1	0,1 кг
				МН36		
				Детали		
Б.4.		2		Ф12А I ГОСТ 5781-75 ℓ=600	1	0,5 кг
Б.4		3		гайка М12 ГОСТ 5915-62	1	0,1 кг
Б.4		4		шайба М12 ГОСТ 11371-68*	1	0,1 кг

7261/X 46

ТП 904-1-39 -КЖИ-МН35,36

Изм	Лист	№ докум	Подп	Дата
Ст. техн.		Малажчук		
Ст. инж.		Горская		
Рук. гр.		Бесхороваинный		
Гл. констр.		Осташевский		28.1.77
Нач. ОСП 1		Лозов		

Изделия закладные МН35, МН36

Лит.	Масса	Масштаб
Р	см табл	
Лист 1	Листов 1	

Госстрой СССР
Ростовский Промстройниипроект

Типовой проект 904-1-39 Альбом X

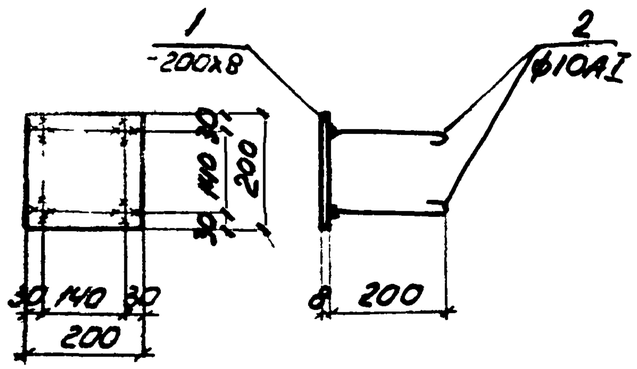

Формат	Зона	Поз	Обозначение	Наименование	Кол	Примечание
				Детали		
Б4		1		-200x8 ГОСТ 103-76 / ГОСТ 380-71* ℓ=200	1	2,5 кг
Б4		2		ф10АI ГОСТ 5781-75 ℓ=270	4	0,2 кг

1. Профильную сталь принимать марки Вст3кп2.
2. Сварку втавр круглых стержней с листовым прокатом производить под слоем флюса.

Изм	Лист	№ докум	Подпись	Дата	ТП 904 1-39 -КЖИ-МН37			
Провер.		Толмачёва			Изделие закладное МН37	Лит Р	Масса 3.3	Масштаб
Нач.конст.		Суман				Лист 1	Листов 1	
Инженер		Толмачёва				Госстрой СССР Ростовский Промстройниипроект		
Рук.гр.		Бескоровайный						
Гл.констр.		Осташевский		28.11.77				
Нач.ОСП 1		Лозов						

Типовой проект 904-1-39 Альбом X

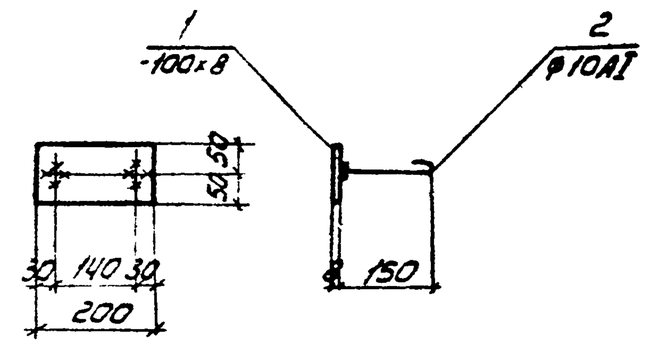

Формат	Зона	Поз	Обозначение	Наименование	Кол	Примечание
				Детали		
Б4		1		-100x8 ГОСТ 103-76 / ГОСТ 380-71* ℓ=200	1	1.3 кг
Б4		2		ф10АI ГОСТ 5781-75 ℓ=220	2	0.1 кг

1. Профильную сталь принимать марки Вст3кп2.
2. Сварку втавр круглых стержней с листовым прокатом производить под слоем флюса.

7261/X 47

Изм	Лист	№ докум	Подпись	Дата	ТП-904-1-39 -КЖИ-МН38			
Нач.конст.		Суман			Изделие закладное МН38	Лит Р	Масса 1.5	Масштаб
Ст.инж.		Горская				Лист 1	Листов 1	
Рук.гр.		Бескоровайный				Госстрой СССР Ростовский Промстройниипроект		
Гл.констр.		Осташевский		28.11.77				
Нач.ОСП 1		Лозов						

Типовой проект 904-1-39 Альбом X

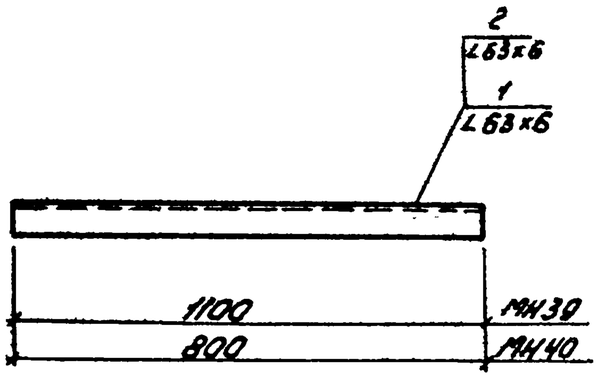

Марка	Масса
МН39	6,2 кг
МН40	4,6 кг

Формат	Зона	Поз.	Обозначение	Наименование	Кол.	Примечание
				МН 39		
				Детали		
А4		1		∟63×6 ГОСТ 8509-72 / ГОСТ 380-71* ℓ=1100	1	6,2 кг
				МН40		
				Детали		
А4		2		∟63×6 ГОСТ 8509-72 / ГОСТ 380-71* ℓ=800	1	4,6 кг

1. Профильную сталь принимать марки Вст.3кп2

Изм.	Лист	№ докум.	Подпись	Дата
Ст. техн.	Малянчук			
Ст. инж.	Горская			
Рук. гр.	Бесхоровайный			
Гл. конст.	Осташевский			28.11.77
Нач. отд.	Лозов			

ТП 904-1-39 -КЖИ- МН39;40

Изделия закладные МН39; МН40

Лит.	Масса	Масштаб
Р	см. табл.	
Лист 1	Листов 1	

Госстрой СССР
Ростовский Промстройниипроект

Типовой проект 904-1-39 Альбом X

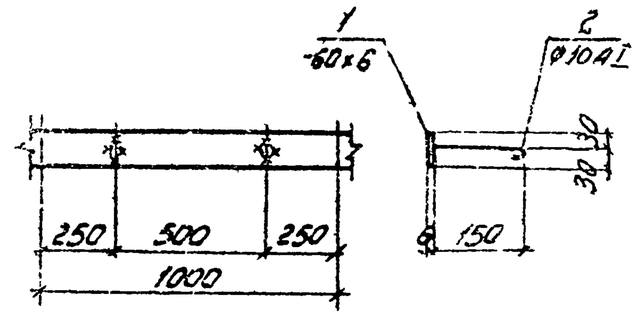

Формат	Зона	Поз.	Обозначение	Наименование	Кол.	Примечание
				Детали		
Б4		1		-60×6 ГОСТ 103-76 / ГОСТ 380-71* ℓ=1000	1	2,8 кг
Б4		2		Ø10АI ГОСТ 5781-75 ℓ=220	2	0,1 кг

1. Профильную сталь принимать марки Вст3кп2.
2. Сварку втавр круглых стержней с листовым прокатом производить под слоем флюса.

7261/X 48

Изм.	Лист	№ докум.	Подпись	Дата
Черт. конст.	Суман			
Ст. инж.	Горская			
Рук. гр.	Бесхоровайный			
Гл. конст.	Осташевский			28.11.77
Нач. отд.	Лозов			

ТП 904-1-39 -КЖИ- МН41

Изделие закладное МН41

Лит.	Масса	Масштаб
Р	3,0	
Лист 1	Листов 1	

Госстрой СССР
Ростовский Промстройниипроект

Типовой проект 904-1-39 Альбом X

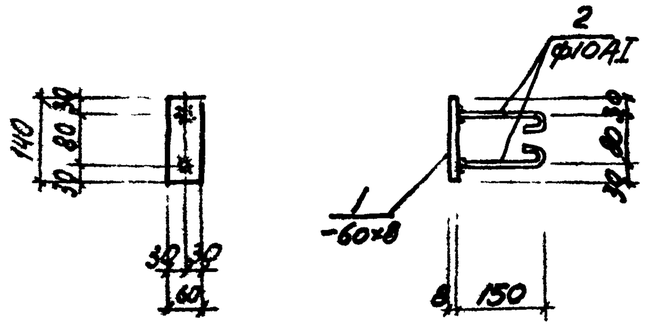

Формат	Зона	Поз.	Обозначение	Наименование	Кол.	Примечание
				Детали		
Б4		1		-60×8 ГОСТ 103-76 / ГОСТ 380-71* ℓ=140	1	0,5 кг
Б4		2		ф10АII ГОСТ 2590-71 ℓ=220	2	0,1 кг

1. Профильную сталь принимать марки Вст3 кп 2.
2. Сварку втавр круглых стержней с листовым прокатом производить под слоем флюса.

Ст. техн.	Маланчук			
Ст. инж.	Горская			
Рук. гр.	Бесьоровальный			
Гл. констр.	Остыщевский			28.11.71
Нач. ОСП	Лозов			

ТП 904-1-39 - КЖИ - МН45

Изделие закладное МН45

Лит	Масса	Масштаб
Р	0,7	

Лист 1 Листов 1

Госстрой СССР РОСТОВСКИЙ ПРОМСТРОЙНИИПРОЕКТ

Типовой проект 904-1-39 Альбом X

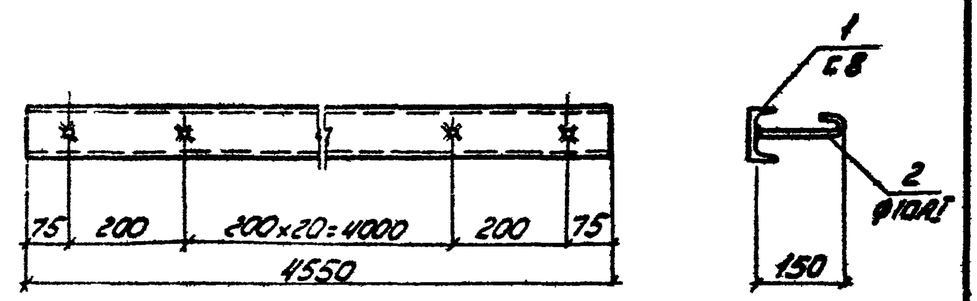

Формат	Зона	Поз.	Обозначение	Наименование	Кол.	Примечание
				Детали		
Б4		1		С8 ГОСТ 8240-72 / ГОСТ 380-71* ℓ=4550	1	27,5 кг
Б4		2		ф10АI ГОСТ 2590-71 ℓ=220	23	0,1 кг

1. Профильную сталь принимать марки Вст3 кп 2.
2. Сварку втавр круглых стержней с листовым прокатом производить под слоем флюса.

7261/8 49

Ст. техн.	Маланчук			
Ст. инж.	Горская			
Рук. гр.	Бесьоровальный			
Гл. констр.	Остыщевский			28.11.71
Нач. ОСП	Лозов			

ТП 904-1-39 - КЖИ - МН46

Изделие закладное МН46

Лит	Масса	Масштаб
Р	29,8	

Лист 1 Листов 1

Госстрой СССР РОСТОВСКИЙ ПРОМСТРОЙНИИПРОЕКТ

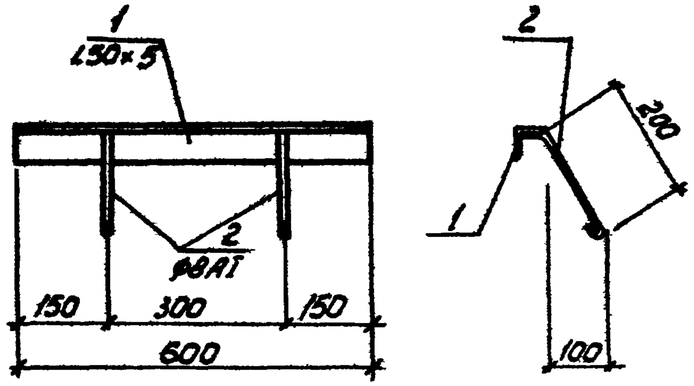

Формат	Зона	Поз.	Обозначение	Наименование	Кол.	Примечание
				Детали		
Б4		1		∠50×5 ГОСТ 8509-72 / ГОСТ 380-71* ℓ=600	1	2,3 кг
Б4		2		ф8АI-ГОСТ 2590-71 ℓ=300	2	0,1 кг

1. Профильную сталь принимать марки Вст.3 кп2.
2. Сварку производить электродами типа Э42 по ГОСТ 9467-75 швами высотой h=6мм.

Ст. техн.	Маланчук			
Ст. инж.	Горская			
Рук. гр.	Бесхороваинный			
Гл. констр.	Осташевский			28.11.77
Нач. отд.	Лозов			

ТП904-1-39 - КЖИ - МН47

Изделие закладное МН 47

Лит.	Масса	Масштаб
Р	2.5	

Лист 1 Листов 1

Госстрой СССР РОСТОВСКИЙ ПРОМСТРОЙНИИПРОЕКТ

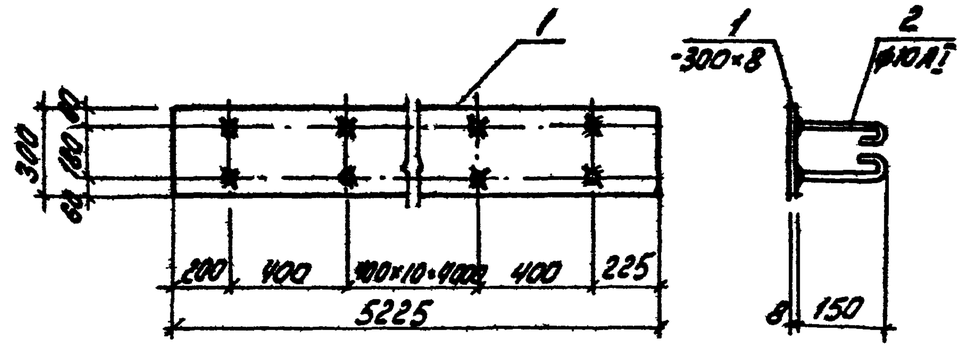

Формат	Зона	Поз.	Обозначение	Наименование	Кол.	Примечание
				Детали		
Б4		1		-300×8 ГОСТ 82-70 / ГОСТ 380-71* ℓ=5225	1	98,4 кг
Б4		2		ф10АI ГОСТ 2590-71 ℓ=220	26	0,1 кг

1. Профильную сталь принимать марки Вст.3кп2.
2. Сварку втавр круглых стержней с листовым прокатом производить под слоем флюса.

7261/X 50

Ст. техн.	Маланчук			
Ст. инж.	Горская			
Рук. гр.	Бесхороваинный			
Гл. констр.	Осташевский			
Нач. отд.	Лозов			28.11.77

ТП 904-1-39 - КЖИ - МН48

Изделие закладное МН 48

Лит.	Масса	Масштаб
Р	101,0	

Лист 1 Листов 1

Госстрой СССР РОСТОВСКИЙ ПРОМСТРОЙНИИПРОЕКТ

Типовой проект 904-1-39 Альбом X

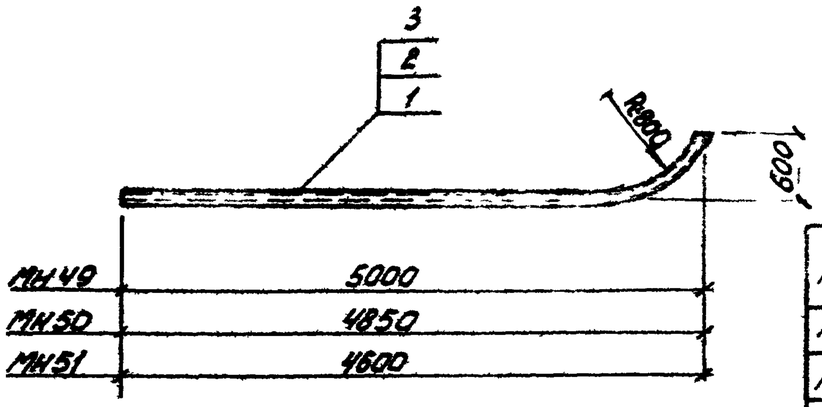

Марка	Масса
МН49	38,6 кг
МН50	37,6 кг
МН51	35,7 кг

Формат	Зона	Поз	Обозначение	Наименование	Кол	Примечание
				МН 49		
				Детали		
Нб		1		Труба Ф80 ГОСТ 3262-75 / ГОСТ 380-71* ℓ=5260	1	38,6 кг
				МН50		
				Детали		
Нб		2		Труба Ф80 ГОСТ 3262-75 / ГОСТ 380-71* ℓ=5110	1	37,5 кг
				МН51		
				Детали		
Нб		3		Труба Ф80 ГОСТ 3262-75 / ГОСТ 380-71* ℓ=4860	1	35,7 кг

ТП 904-1-39 -КЖИ- МН49 – МН51

Изм.	Лист	№ докум.	Подпись	Дата
Ст. техн.	Малянчук			
Ст. инж.	Горская			
Рук. гр.	Бесхроснный			
Гл. констр.	Осташевский			20.11.77
Нач. ОСП	Лозов			

Изделия закладные МН49; МН50; МН51

Лит	Масса	Масштаб
Р	см. табл.	1:20
Лист 1	Листов 1	

Госстрой СССР Ростовский Промстройниипроект

Типовой проект 904-1-39 Альбом X

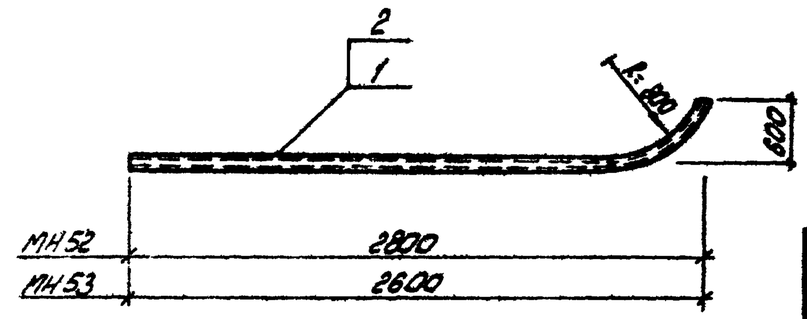

Марка	Масса
МН52	22,5 кг
МН53	21,0 кг

Формат	Зона	Поз	Обозначение	Наименование	Кол	Примечание
				МН 52		
				Детали		
Нб		1		Труба Ф80 ГОСТ 3262-75 / ГОСТ 380-71* ℓ=3060	1	22,5 кг
				МН 53		
				Детали		
Нб		2		Труба Ф80 ГОСТ 3262-75 / ГОСТ 380-71* ℓ=2860	1	21,0 кг

7261/X 51

ТП 904-1-39 -КЖИ- МН 52, 53

Изм.	Лист	№ докум.	Подпись	Дата
Ст. техн.	Малянчук			
Ст. инж.	Горская			
Рук. гр.	Бесхроснный			
Гл. констр.	Осташевский			20.11.77
Нач. ОСП	Лозов			

Изделия закладные МН 52; МН 53

Лит	Масса	Масштаб
Р	см. табл.	
Лист 1	Листов 1	

Госстрой СССР Ростовский Промстройниипроект

Типовой проект 904-1-39 Альбом X

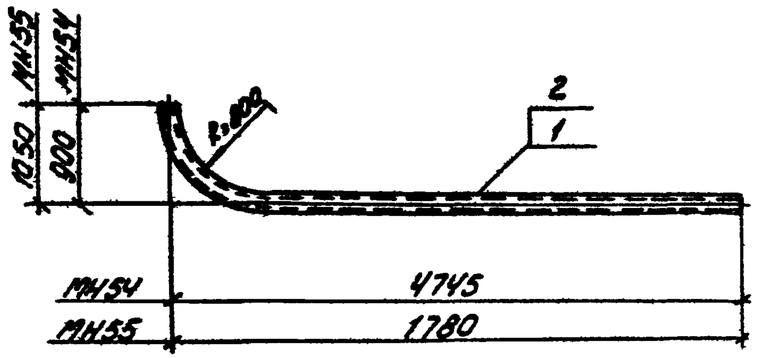

Марка	Масса
МН54	41,8 кг
МН55	16,4 кг

Формат	Зона	Поз	Обозначение	Наименование	Кол	Примечание
				Детали		
4В		1		Труба Ф80 $\frac{ГОСТ 3262-75}{ГОСТ 380-71*}$ ℓ=5700	1	41,8 кг
4Б		2		Труба Ф80 $\frac{ГОСТ 3262-75}{ГОСТ 380-71*}$ ℓ=2240	1	16,4 кг

Изм.	Лист	N докум.	Подп.	Дата	ТП 904-1-39 - КЖИ - МН54; 55			
Ст. техн		Маланчук			Изделия закладные МН54; МН55	Лит	Масса	Масштаб
Ст инж		Горская				Р	см. табл.	
Рук гр		Бесхороваинный				Лист 1	Листов 1	
Гл. констр		Осташевский		28.11.77		Госстрой СССР РОСТОВСКИЙ ПРОМСТРОЙНИИПРОЕКТ		
Нач ОСП I		Лозов						

Типовой проект 904-1-39 Альбом X

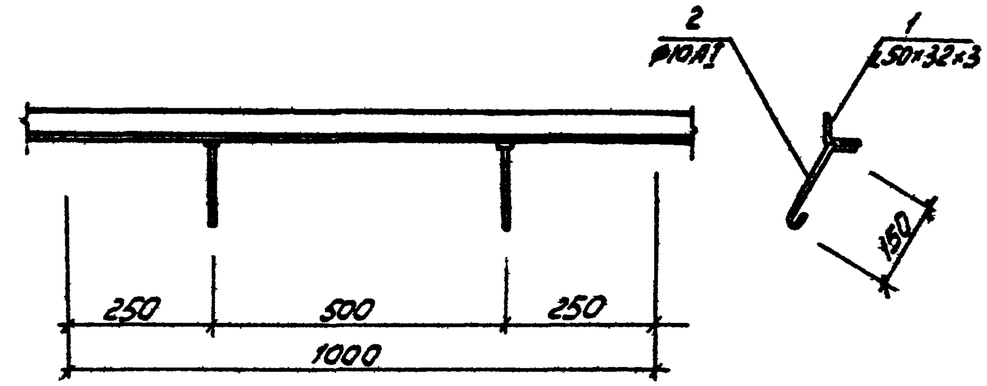

Формат	Зона	Поз	Обозначение	Наименование	Кол	Примечание
				Детали		
Б4		1		∠50×32×3 $\frac{ГОСТ 8510-72}{ГОСТ 380-71*}$ ℓ=1000	1	1,9 кг
Б4		2		Ф10АI 5781-75 ℓ=300	2	0,2 кг

1 Профильную сталь принимать марки Вст3кп2.
2 Сварку производить электродами типа Э42 по ГОСТ 9467-75 швами высотой h=6мм.

7261/X 52

Изм.	Лист	№ докум.	Подпись	Дата	ТП 904-1-39 - КЖИ - МН57			
Ст техн		Маланчук			Изделие закладное МН57	Лит	Масса	Масштаб
Ст инж		Горская				Р	2,3	
Рук. гр		Бесхороваинный				Лист 1	Листов 1	
Гл. констр		Осташевский		28.11.77		Госстрой СССР РОСТОВСКИЙ ПРОМСТРОЙНИИПРОЕКТ		
Нач ОСП I		Лозов						

Формат	Зона	Поз.	Обозначение	Наименование	Кол.	Примечание
				Деталь		
Б4				[24 ГОСТ 8240-72 / ГОСТ 380-71* ℓ=300	1	7,2 кг

Профильную сталь применять марки Вст.3кп2.

Изм.	Лист	№ докум.	Подпись	Дата	ТП 904-1-39 - КЖИ - МС1
Провер.		Моргунов			Изделие соединительное МС1
Черт. конст.		Суман			
Инженер		Толмачева			
Рук. гр.		Моргунов			
Гл. конст.		Осташевский			
Нач. ОСП-1		Лозов			

Лит.	Масса	Масштаб
Р	7.2	
Лист 1	Листов 1	

Госстрой СССР Ростовский Промстройниипроект

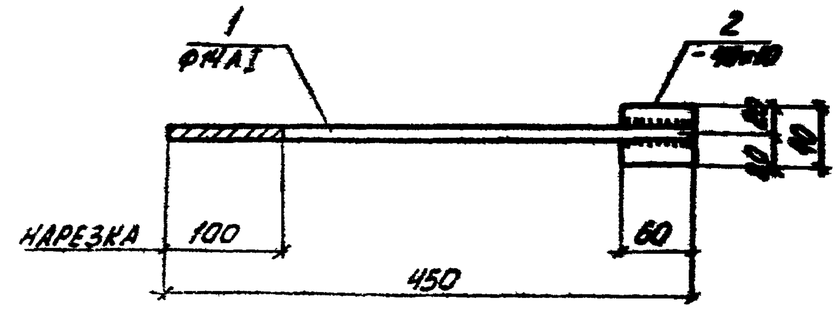

Формат	Зона	Поз.	Обозначение	Наименование	Кол.	Примечание
				Деталь		
Б4		1		ФЧ[1 ГОСТ 5181-75 ℓ=450	1	0,5 кг
Б4		2		-40×10 ГОСТ 103-76 / ГОСТ 380-71* ℓ=60	1	0,2 кг

1. Профильную сталь применять марки Вст.3кп2.
2. Сварку производить электродами типа Э42 по ГОСТ 9467-75 швами высотой h=6мм.

7261/X 53.

Изм.	Лист	№ докум.	Подп.	Дата	ТП 904-1-39 - КЖИ - МС2
Провер.		Моргунов			Изделие соединительное МС2
Техник		Растерраева			
Инженер		Толмачева			
Рук. гр.		Моргунов			
Гл. конст.		Осташевский			
Нач. ОСП-1		Лозов			

Лит.	Масса	Масштаб
Р	0.7	
Лист 1	Листов 1	

Госстрой СССР Ростовский Промстройниипроект

Типовой проект 904-1-39 Альбом X

Типовой проект 904-1-39 Альбом X

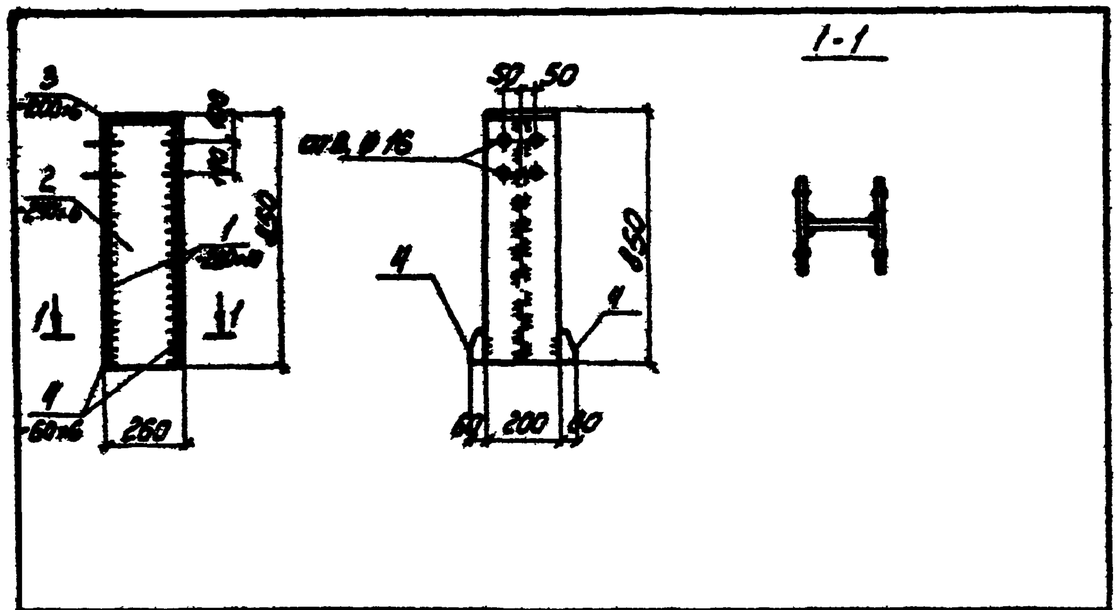

Формат	Зона	Поз.	Обозначение	Наименование	Кол.	Примечание
				Детали		
Б4		1		-200×10 ГОСТ 103-76 / ГОСТ 380-71* ℓ=840	2	13.2 кг
Б4		2		∠90×6 ГОСТ 82-70 / ГОСТ 380-71* ℓ=840	1	9.5 кг
Б4		3		-200×6 ГОСТ 103-76 / ГОСТ 380-71* ℓ=260	1	3.3 кг
Б4		4		-60×6 ГОСТ 103-76 / ГОСТ 380-71* ℓ=100	4	0.5 кг

1. Профильную сталь применять марки Вст.3кп.2.
2. Сварку производить электродами типа Э42 по ГОСТ 9467-75 швами высотой h=6мм.

Изм.	Лист	№ докум.	Подп.	Дата	ТП 904-1-39 -КЖИ-МС3			
Провер.		Моргунов			Изделие соединительное МС3	Лит. Р	Масса 41.2	Масштаб
Техник		Растеряева				Лист 1	Листов 1	
Инженер		Толмачева				Госстрой СССР Ростовский Промстройниипроект		
Рук. гр.		Моргунов						
Гл. констр.		Остаевский						
Нач. отд.		Лозов		28.11.77				

Типовой проект 904-1-39 Альбом X

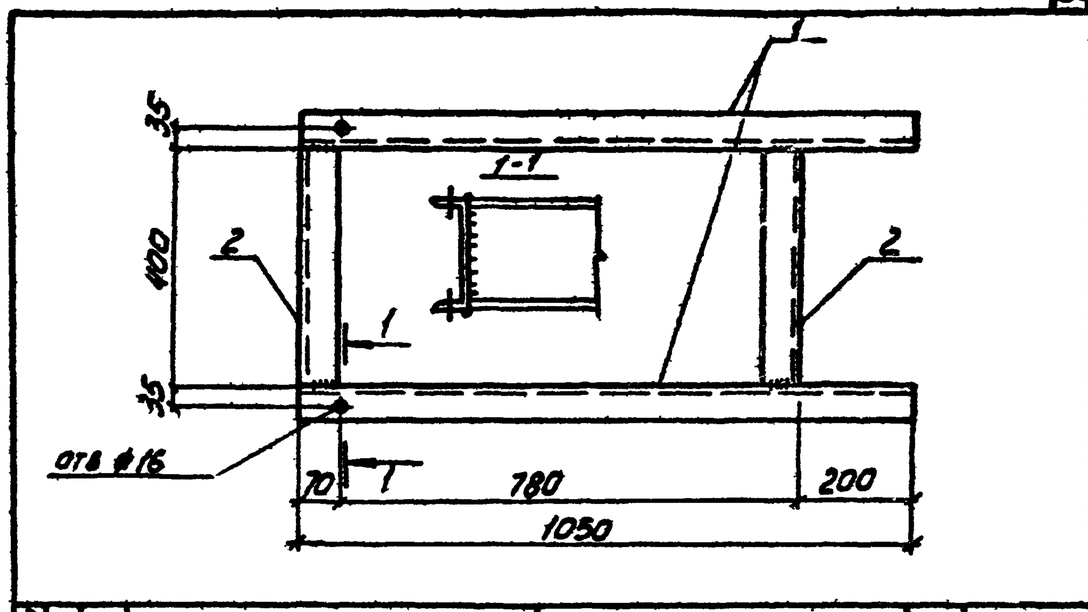

Формат	Зона	Поз.	Обозначение	Наименование	Кол.	Примечание
				Детали		
Б4		1		С14 ГОСТ 8240-72 ℓ=1050	2	12.9 кг
Б4		2		С14 ГОСТ 8240-72 ℓ=400	2	4.9 кг

1. Профильную сталь применять марки Вст3кп2.
2. Сварку производить электродами типа Э42 по ГОСТ 9467-75 швами высотой h=6мм.

7261/8 54

Изм.	Лист	№ докум.	Подп.	Дата	ТП 904-1-39 -КЖИ-МС4			
Провер.		Моргунов			Изделие соединительное МС4	Лит. Р	Масса 35.6	Масштаб
Техник		Растеряева				Лист 1	Листов 1	
Инженер		Толмачева				Госстрой СССР Ростовский Промстройниипроект		
Рук. гр.		Моргунов						
Гл. констр.		Остаевский						
Нач. отд.		Лозов		28.11.77				

Типовой проект 904-1-39 Альбом X

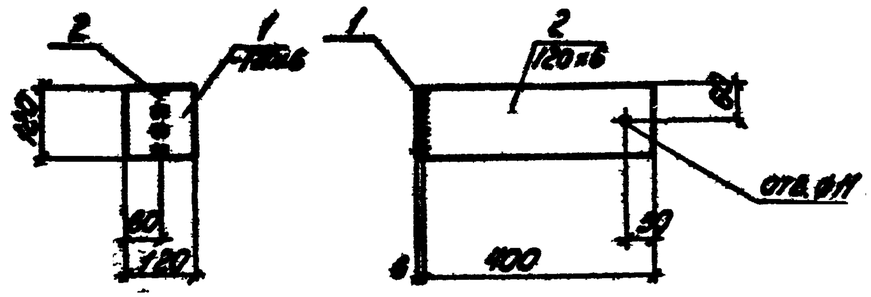

Формат	Зона	Поз.	Обозначение	Наименование	Кол.	Примечание
				Детали		
Б4		1		-120×6 ГОСТ 103-76 / ГОСТ 380-71* ℓ=120	1	0.7 кг
Б4		2		-120×6 ГОСТ 103-76 / ГОСТ 380-71* ℓ=400	1	2.3 кг

1. Профильную сталь применять марки Вст.3кп2.
2. Сварку производить электродами типа Э42 по ГОСТ 9467-75 швами высотой h=6мм.

Изм.	Лист	№ докум.	Подп.	Дата
Провер.	Толмачёва			
Нач.конст.	Суман			
Инженер	Толмачёва			
Рук. гр.	Моргунов			
Гл.конст.	Осташевский			
Нач.отд.	Лозов			

ТП 904-1-39 -КЖИ-МС5

Изделие соединительное МС5

Лит.	Масса	Масштаб
Р	3.0	

Лист 1 Листов 1

Госстрой СССР РОСТОВСКИЙ ПРОМСТРОЙНИИПРОЕКТ

Типовой проект 904-1-39 Альбом X

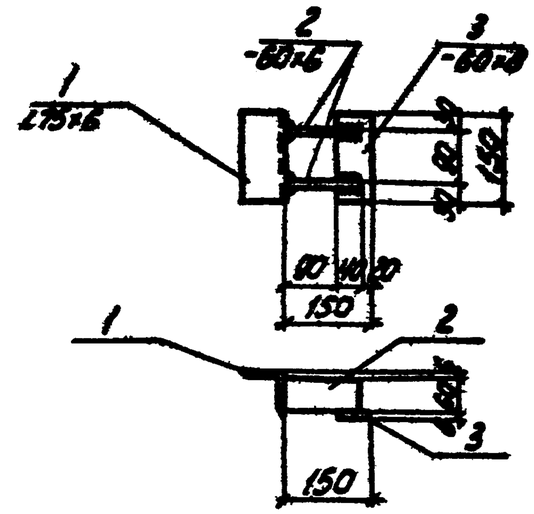

Формат	Зона	Поз.	Обозначение	Наименование	Кол.	Примечание
				Детали		
Б4		1		L75×6 ГОСТ 8509-72 / ГОСТ 380-71* ℓ=150	1	1.0 кг
Б4		2		-60×6 ГОСТ 103-76 / ГОСТ 380-71* ℓ=150	2	0.4 кг
Б4		3		-60×8 ГОСТ 103-76 / ГОСТ 380-71* ℓ=150	1	0.6 кг

1. Профильную сталь применять марки Вст.3кп2.
2. Сварку производить электродами типа Э42 по ГОСТ 9467-75 швами высотой h=6мм.

7261/8 55

Изм.	Лист	№ докум.	Подп.	Дата
Провер.	Толмачева			
Нач.конст.	Суман			
Инженер	Толмачева			
Рук. гр.	Моргунов			
Гл.конст.	Осташевский			
Нач.отд.	Лозов			

ТП 904-1-39 -КЖИ-МС6

Изделие соединительное МС6

Лит.	Масса	Масштаб
Р	2.4	

Лист 1 Листов 1

Госстрой СССР РОСТОВСКИЙ ПРОМСТРОЙНИИПРОЕКТ

Типовой проект 904-1-39 Альбом X

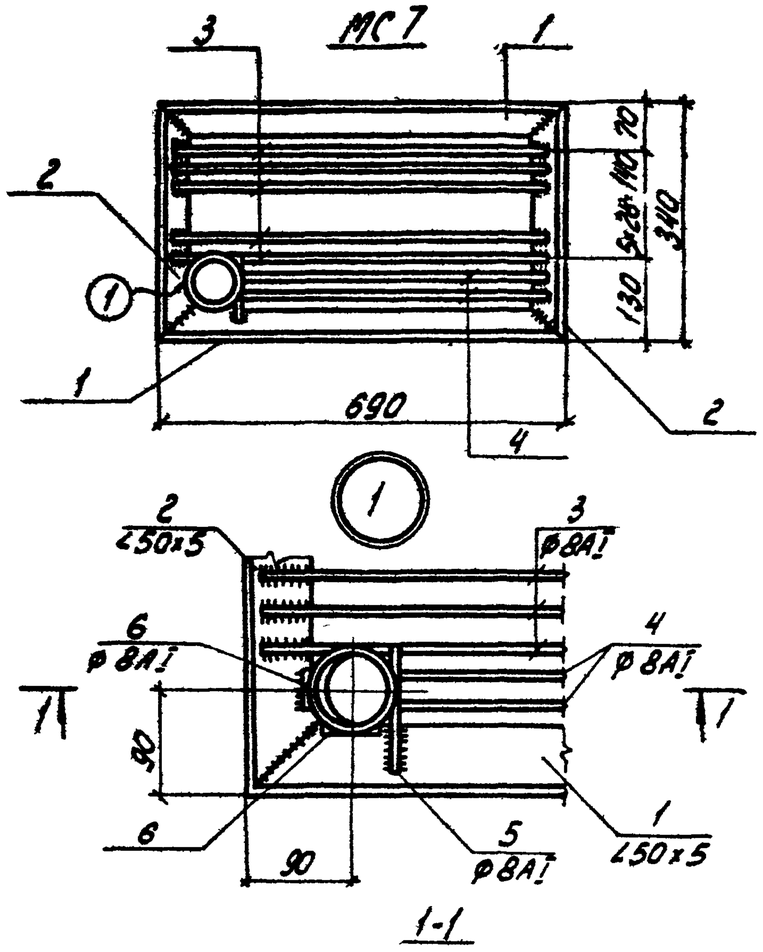

Формат	Зона	Поз.	Обозначение	Наименование	Кол.	Примечание
				Детали		
Б4		1		∠50×5 ГОСТ 8509-72 / ГОСТ 380-71* ℓ=690	2	2,6кг
Б4		2		∠50×5 ГОСТ 8509-72 / ГОСТ 380-71* ℓ=340	2	1,3кг
Б4		3		ф8АI ГОСТ 5781-75 ℓ=660	6	0,3кг
Б4		4		ф8АI ГОСТ 5781-75 ℓ=540	2	0,2кг
Б4		5		ф8АI ГОСТ 5781-75 ℓ=120	1	0,1кг
Б4		6		ф8АI ГОСТ 5781-75 ℓ=50	2	0,1кг
Б4		7		тр ф80 ГОСТ 3262-75 / ГОСТ 380-71* ℓ=300	1	2,5кг
Б4		8		δ=5 ГОСТ 17715-72 / ГОСТ 380-71* ℓ=0,01м²	1	0,4кг

1. Профильную сталь применять марки Вст.3 кп. 2.
2. Сварку производить электродами типа Э42 по ГОСТ 9467-75 швами высотой h=6мм.

7261/8 56

ТП 904-1-39 -КЖИ - МС7

Изм.	Лист	№ докум.	Подпись	Дата				
Провер.		Толмачева			Изделие соединительное МС7	Лит. Р	Масса 13,2	Масштаб
Черт. конст.		Суман				Лист 1	Листов 1	
Инженер		Толмачева				Госстрой СССР Ростовский Промстройниипроект		
Рук. гр.		Моргунов						
Гл. конст.		Остаьевский						
Инж. ОСП-1		Лозов		20.11.71				

Типовой проект 904-1-39 Альбом X

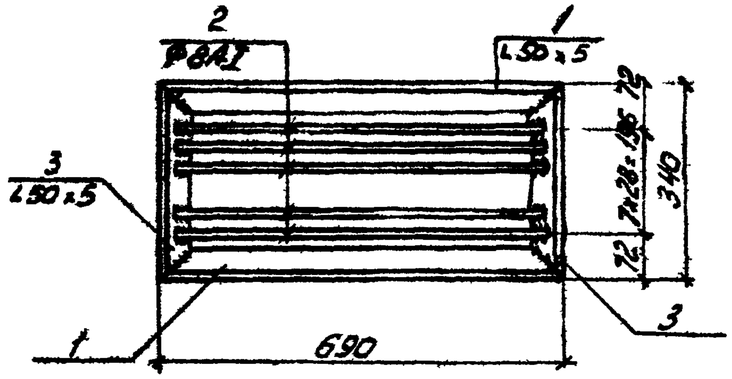

Формат	Зона	Поз.	Обозначение	Наименование	Кол.	Примечание
				Детали		
Б4		1		L50×5 ГОСТ 8509-72 / ГОСТ 380-71* ℓ=690	2	2,6 кг
Б4		2		ФВ.I ГОСТ 5781-75 ℓ=660	8	0,3 кг
Б4		3		L50×5 ГОСТ 8509-72 / ГОСТ 380-71* ℓ=340	2	1,3 кг

1. Профильную сталь применять марки Вст.3 кп2.
2. Сварку производить электродами типа Э42 по ГОСТ 9467-75 швами высотой h=6мм.

Изм.	Лист	№ докум.	Подпись	Дата
Проверил		Толмачёва		
Черт. конст.		Суман		
Инженер		Толмачёва		
Рук. гр.		Моргунов		
Гл. конструктор		Осташевский		28.11.77
Нач. ОСП-1		Лозов		

ТП 904-1-39 -КЖИ- МС8

Изделие соединительное МС8

Лит.	Масса	Масштаб
Р	10.2	

Лист 1 Листов 1

Госстрой СССР РОСТОВСКИЙ ПРОМСТРОЙНИИПРОЕКТ

Типовой проект 904-1-39 Альбом X

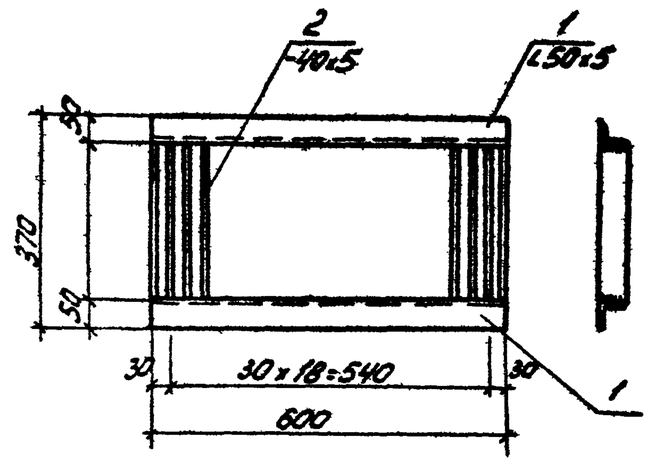

Формат	Зона	Поз.	Обозначение	Наименование	Кол.	Примечание
				Детали		
А4В		1		L50×5 ГОСТ 8509-72 / ГОСТ 380-71* ℓ=600	2	4,5 кг
А4В		2		-40×5 ГОСТ 103-76 / ГОСТ 380-71* ℓ=270	21	0,4 кг

1. Профильную сталь применять марки Вст.3 кп2.
2. Сварку производить электродами типа Э42 по ГОСТ 9467-75 швами высотой h=6мм.

7261/8 57

Изм.	Лист	№ докум.	Подпись	Дата
Ст. техн.		Маланчук		
Ст. инж.		Горская		
Рук. гр.		Моргунов		
Гл. конструктор		Осташевский		28.11.77
Нач. ОСП-1		Лозов		

ТП 904-1-39 - КЖИ-МС9

Изделие соединительное МС9

Лит.	Масса	Масштаб
Р	12,9	

Лист Листов

Госстрой СССР РОСТОВСКИЙ ПРОМСТРОЙНИИПРОЕКТ

Типовой проект 904-1-39. Альбом X

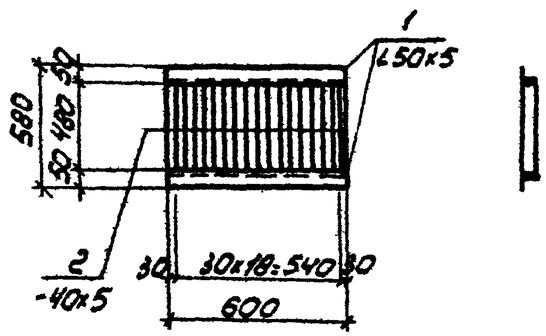

Формат	Зона	Поз	Обозначение	Наименование	Кол	Примечание
				Детали		
Б4		1		∠50x5 ГОСТ 8509-72 / ГОСТ 380-71* ℓ=600	2	2,3 кг
Б4		2		-40x5 ГОСТ 8509-72 / ГОСТ 380-71* ℓ=480	21	0,8 кг

1. Профильную сталь применять марки Вст3кп2.
2. Сварку производить электродами типа Э42 по ГОСТ 9467-75 швами высотой h=6мм.

Изм.	Лист	№ докум.	Подпись	Дата	ТП 904-1-39 -КЖИ- МС10			
Ст. техн		Маланчук			Изделие соединительное МС10	Лит	Масса	Масштаб
Ст. инж.		Горская				Р	21,4	
Рук. гр		Бесхоровайный				Лист 1	Листов 1	
Гл. констр.		Осташевский		28.11.77		Госстрой СССР РОСТОВСКИЙ ПРОМСТРОЙНИИПРОЕКТ		
Нач. отд.		Лозов						

Типовой проект 904-1-39. Альбом X

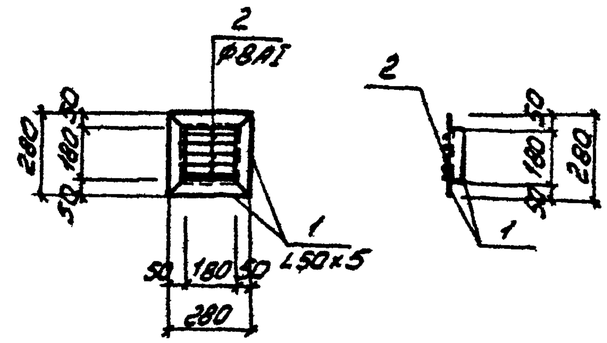

Формат	Зона	Поз	Обозначение	Наименование	Кол.	Примечание
				Детали		
Б4		1		∠50x5 ГОСТ 8509-72 / ГОСТ 380-71* ℓ=280	4	1,1 кг
Б4		2		ФВАI ГОСТ 2590-71 ℓ=240	5	0,1 кг

1. Профильную сталь применять марки Вст3кп2.
2. Сварку производить электродами типа Э42 по ГОСТ 9467-75 высотой h=6мм.

7261/8 58

Изм.	Лист	№ докум.	Подпись	Дата	ТП 904-1-39 -КЖИ- МС11			
Ст. техн		Маланчук			Изделие соединительное МС11	Лит	Масса	Масштаб
Ст. инж.		Горская				Р	4,9	
Рук. гр		Бесхоровайный				Лист 1	Листов 1	
Гл. констр.		Осташевский		28.11.77		Госстрой СССР РОСТОВСКИЙ ПРОМСТРОЙНИИПРОЕКТ		
Нач. отд.		Лозов						

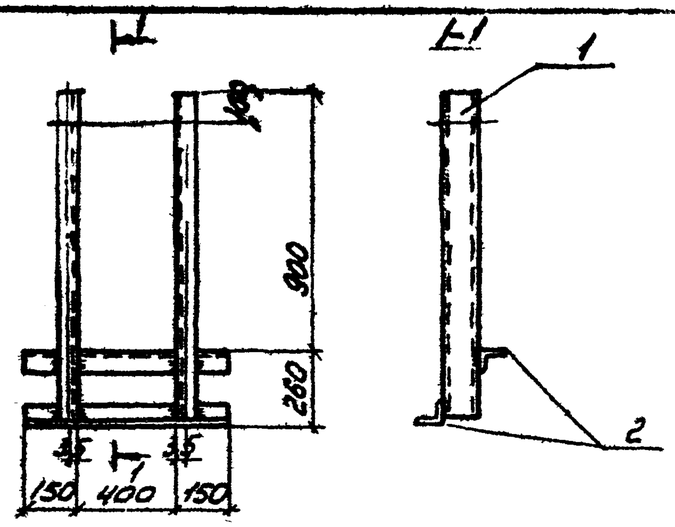

Формат	Зона	Поз	Обозначение	Наименование	Кол	Примечание
				Детали		
Б4		1		∠ 10 ГОСТ 8240-72 / ГОСТ 380-71* ℓ=450	2	9,9 кг
Б4		2		∠63×5 ГОСТ 8509-72 / ГОСТ 380-71* ℓ=700	2	3,3 кг

1. Профильную сталь применять марки Вст.3 кп 2.
2. Сварку производить электродами типа Э42 по ГОСТ 9467-75 швами высотой h=6мм.

Изм	Лист	№ докум.	Подпись	Дата
Гл. конст.	Суман			
Ст. инж.	Горская			
Рук. гр.	Моргунов			
Гл. конст.	Осташевский			
Нач. осп.	Лозов			28.11.77

ТП 904-1-39 - КЖИ - МС 12

Изделие соединительное МС12

Лит	Масса	Масштаб
Р	26,4	

Лист 1 Листов 1

Госстрой СССР
Ростовский
Промстройниипроект

МС 13
МС 14 (зеркальное отражение)

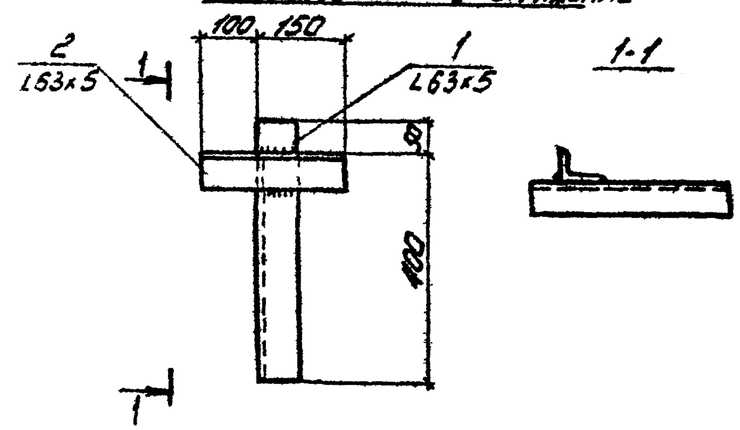

Формат	Зона	Поз	Обозначение	Наименование	Кол	Примечание
				Детали		
Б4		1		∠63×5 ГОСТ 8509-72 / ГОСТ 380-71* ℓ=450	1	2,2 кг
Б4		2		∠63×5 ГОСТ 8509-72 / ГОСТ 380-71* ℓ=250	1	1,2 кг

1. Профильную сталь применять марки В ст.3 кп 2.
2. Сварку производить электродами типа Э42 по ГОСТ 9467-75 швами высотой $h_ш$=5мм.

7261/X 59

Изм	Лист	N докум.	Подпись	Дата
Ст. техн.	Маланчук			
Ст. инж.	Горская			
Рук. гр.	Моргунов			
Гл. конст.	Осташевский			
Нач. осп.	Лозов			28.11.77

ТП 904-1-39 - КЖИ - МС 13; 14

Изделия соединительные МС13; МС14

Лит	Масса	Масштаб
Р	3,4	

Лист 1 Листов 1

Госстрой СССР
Ростовский
Промстройниипроект

Типовой проект 904-1-39 Альбом X

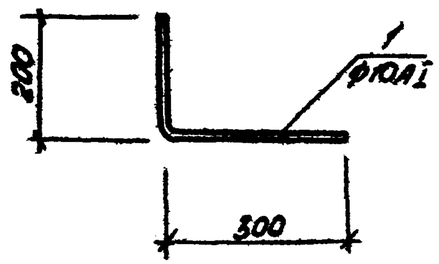

Формат	Зона	Поз.	Обозначение	Наименование	Кол.	Примечание
				Детали		
НВ		1		Ф10А I ГОСТ 5781-75 ℓ=500	1	0,3 кг

Изм.	Лист	№ докум.	Подпись	Дата	ТП 904-1-39 -КЖИ-МС15.
Ст. техн.	Маланчук				Изделие соединительное МС 15.
Ст. инж.	Горская				
Рук. гр.	Бесхороваинный				
Гл. конст.	Осташевский			28.11.77	
Нач. ОСП	Лозов				

Лист	Масса	Масштаб
Р	0,3	1:10
Лист	Листов	

Госстрой СССР
РОСТОВСКИЙ ПРОМСТРОЙНИИПРОЕКТ

Типовой проект 904-1-39 Альбом X

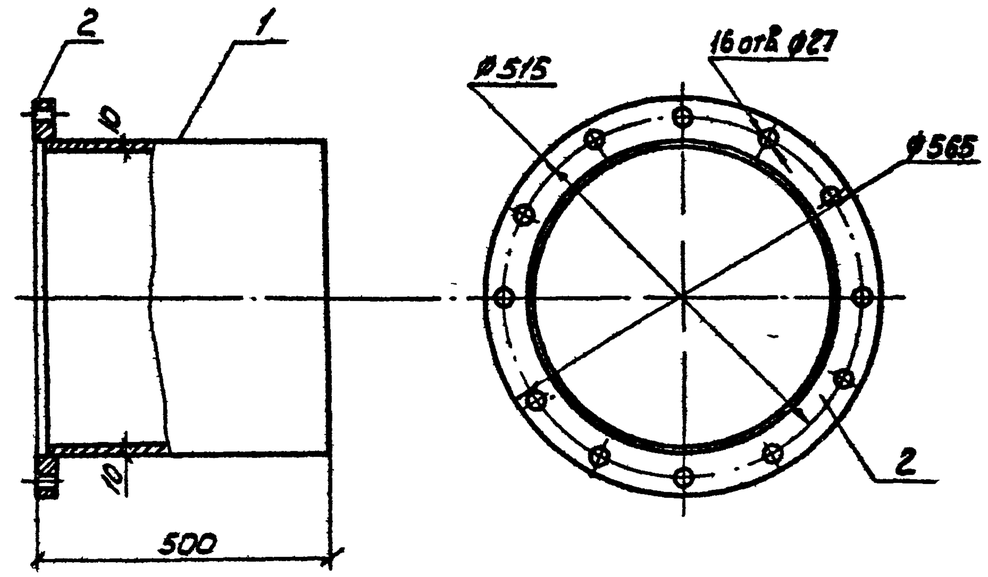

Формат	Зона	Поз.	Обозначение	Наименование	Кол.	Примечание
				Документация		
НВ			ТП 904-1- -КЖИ-МС16	Сборочный чертеж		
				Сборочные единицы и детали		
БЧ		1		Труба 430×10 ГОСТ 8734-75 / ГОСТ 380-71* ℓ=490	1	51,3
БЧ		2		Фланец, 400×10 ГОСТ 8734-75 / ГОСТ 380-71*	1	21,2

60

7261/X

Изм.	Лист	№ докум.	Подп.	Дата	ТП-904-1-39 -КЖИ-МС16
Ст. техн.	Маланчук				Изделие соединительное МС16
Архит.	Момотов				
Рук. гр.	Бесхороваинный				
Гл. конст.	Осташевский			28.11.77	
Нач. ОСП	Лозов				

Лист	Масса	Масштаб
Р	72,5	
Лист	Листов	

Госстрой СССР
РОСТОВСКИЙ ПРОМСТРОЙНИИПРОЕКТ

Типовой проект 904-1-39 Альбом X

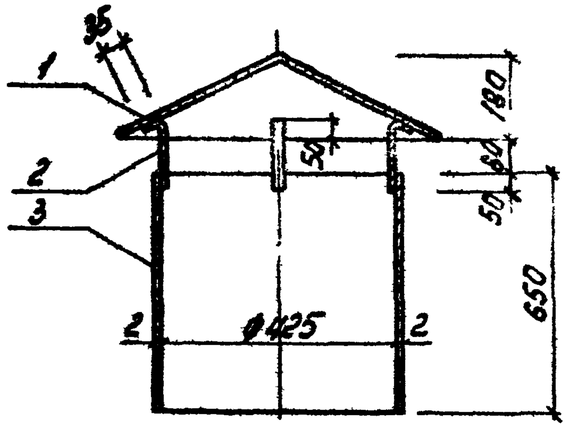

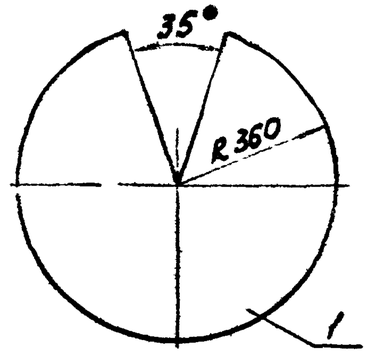

Формат	Зона	Поз	Обозначение	Наименование	Кол	Примечание
				Документация		
А4			ТП904-1- -КЖИ-МС17	Сборочный чертеж		
				Сборочные един. и детали		
А4		1	ТП 904-1- -КЖИ-МС17	δ=2 ГОСТ 19903-74 / ГОСТ 380-71* 0,407м²	1	6.4 кг
Б.4		2		20×2 ГОСТ 19903-74 / ГОСТ 380-71* ℓ=219мм	4	0,07кг
Б.4		3		δ=2 ГОСТ 19903-74 / ГОСТ 380-71* 0,871м²	1	13,7кг

ТП904-1-39 -КЖИ-МС17

Изм.	Лист	№докум.	Подпись	Дата		Лист	Масса	Масштаб
					Изделие соединительное МС17	Р	20,4	
Провер.		Бесхорованый				Лист 1	Листов 1	
Исполн.		Мамотов				Госстрой СССР РОСТОВСКИЙ ПРОМСТРОЙНИИПРОЕКТ		
Ст.инж.		Горская						
Рук. гр.		Бесхорованый						
Гл.арх.пр		Тюрин						
Нач.осл.		Лозов						

Типовой проект 904-1-39 Альбом X

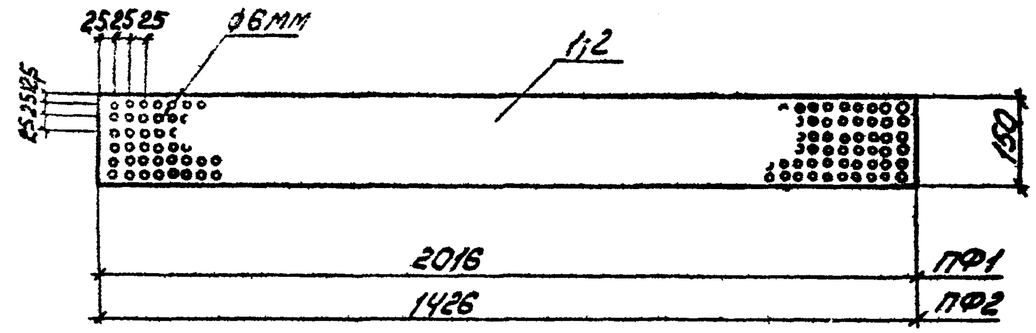

Формат	Зона	Поз	Обозначение	Наименование	Кол	Примечание
Б.4		1		Перфорированная фанера δ=5мм ℓ=2016 ПФ1	2	0,3м²
Б4		2		Перфорированная фанера δ=5мм ℓ=1426 ПФ2	2	0,2м²

1. Перфорированные листы фанеры окрасить черной матовой краской, отверстия тщательно очистить от краски.
2. Отверстия в листах сверлить Ø6мм через 25мм.

61
7261/8

ТП904-1-39 -АРИ - ПФ1; ПФ2.

Изм.	Лист	№докум.	Подп.	Дата		Лист	Масса	Масштаб
					Перфорированная фанера ПФ1; ПФ2	Р		
Провер.		Бесхорованый				Лист 1	Листов 1	
Исполн.		Мамотов				Госстрой СССР РОСТОВСКИЙ ПРОМСТРОЙНИИПРОЕКТ		
Ст.инж.		Горская						
Рук. гр.		Бесхорованый						
Гл.арх.пр		Тюрин						
Нач.осл.		Лозов						

Типовой проект 904-1-39 Альбом X

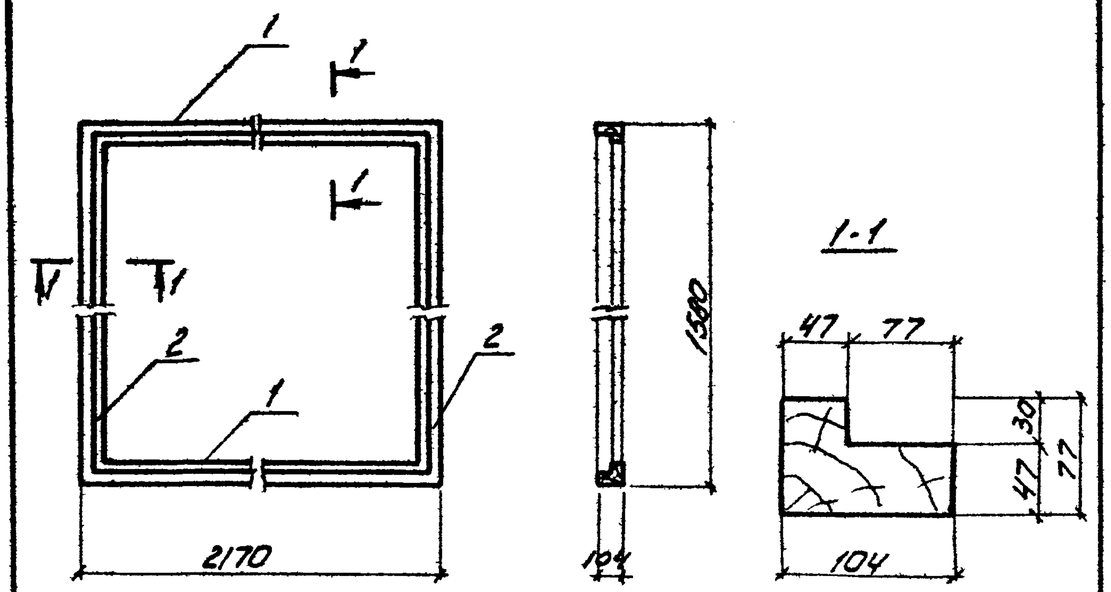

Формат	Зона	Поз.	Обозначение	Наименование	Кол.	Примечание
				Детали		
Б4		1		Брус 110×80 ℓ=2170 ГОСТ 8486-66	2	0,02 м³
Б4		2		Брус 110×80 ℓ=1580 ГОСТ 8486-66	2	0,01 м³

1. Коробку выполнить из сосны 1го сорта, с влажностью не более 12% с антисептированием.
2. Вязку углов производить в шип на клею. Шипы и проушины должны плотно сопрягаться между собой.

ТП 904-1-39 - АРИ-ОК1

Изм.	Лист	N докум.	Подп.	Дата
Исполн.	Момотов			
Ст. инж.	Горская			
Рук. гр.	Бескороваинный			
Гл. арх. пр.	Тюрин			
Нач. ОСП I	Лозов			28.11.77

Оконная коробка ОК1

Лит.	Масса	Масштаб
Р	0,06	
Лист 1	Листов 1	

Госстрой СССР
Ростовский Промстройниипроект

Типовой проект 904-1-39 Альбом X

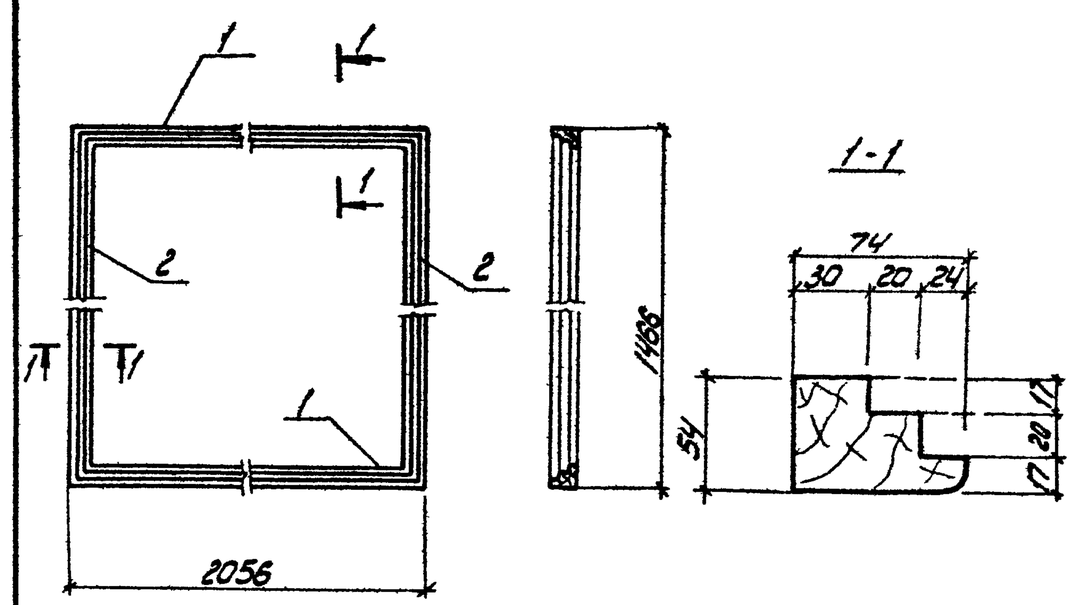

Формат	Зона	Поз.	Обозначение	Наименование	Кол.	Примечание
				Детали		
Б4		1		Брус 80×60 ℓ=2056 ГОСТ 2695-71	2	0,01 м³
Б4		2		Брус 80×60 ℓ 1466 ГОСТ 2695-71	2	0,01 м³

1. Оконный переплет выполнить из дуба или другой древесины твердой породы.
2. Вязку углов производить в шип. Шипы и проушины должны плотно сопрягаться между собой при помощи клея и нагелей.

62
7261/X

ТП 904-1-39 - АРИ-ОП1

Изм.	Лист	N докум.	Подп.	Дата
Исполн.	Момотов			
Ст. инж.	Горская			
Рук. гр.	Бескороваинный			
Гл. арх. пр.	Тюрин			
Нач. ОСП I	Лозов			28.11.77

Оконный переплет ОП1

Лит.	Масса	Масштаб
Р	0,04	
Лист 1	Листов 1	

Госстрой СССР
Ростовский Промстройниипроект

Типовой проект 904-1-39 Альбом X

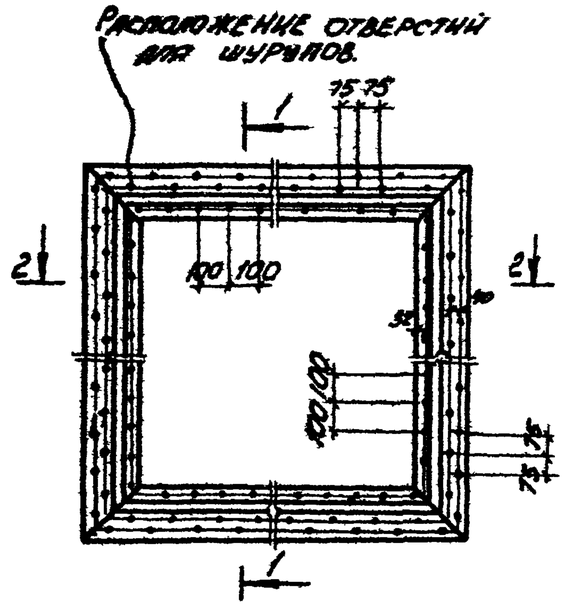

по 1-1

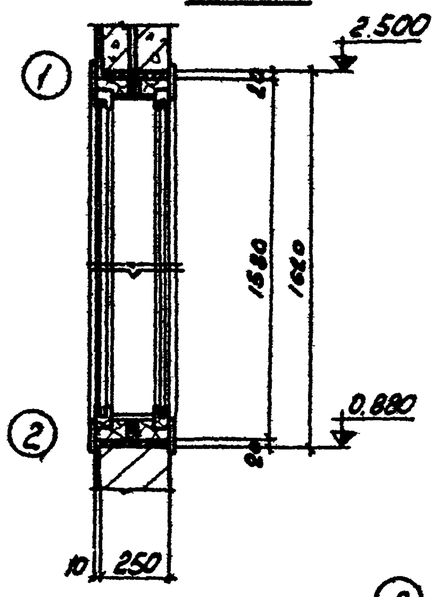

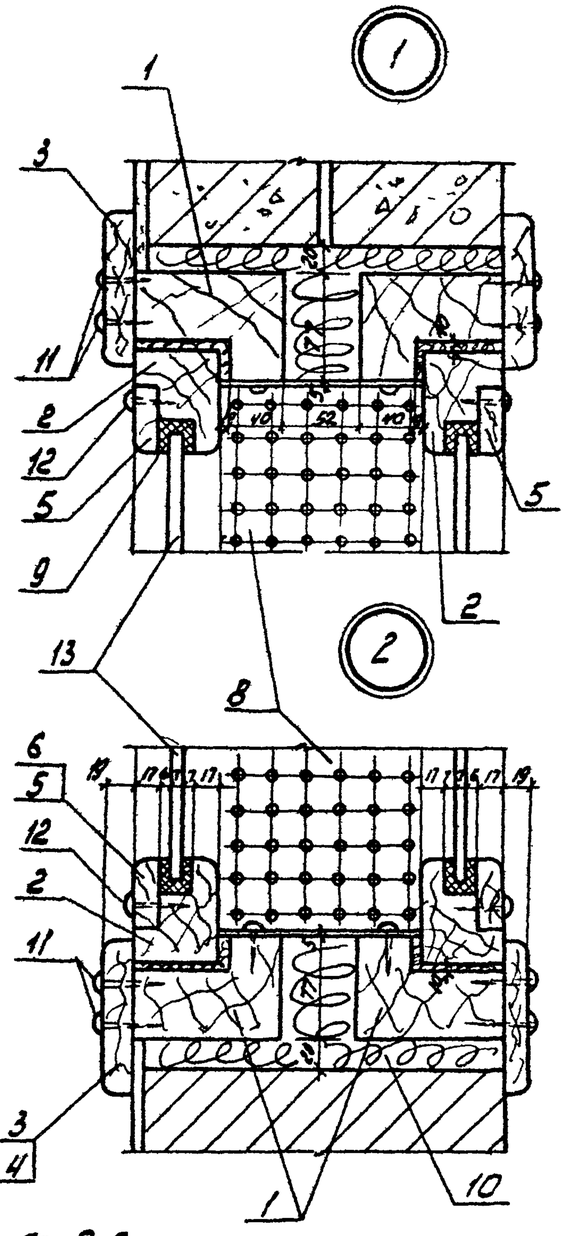

по 2-2

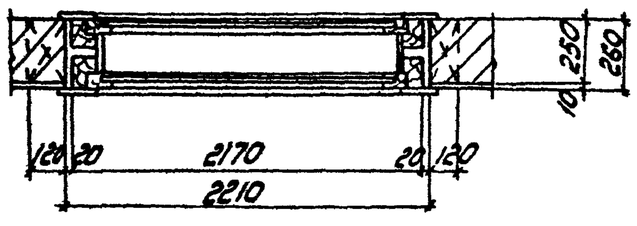

Формат	Зона	Поз	Обозначение	Наименование	Кол.	Примечание
				Документация		
			ТП 904-1- -АРИ-ОБ1	Сборочный чертеж		
				Сборочные единицы и дет.		
Нб		1	ТП 904-1- -АРИ-К1	Коробка К1	2	
Нб		2	ТП 904-1- -АРИ-П1	Переплет П1	2	
Б4		3		Наличник Доска 100×25 ГОСТ 2695-71 ℓ=2250	2	
Б4		4		Наличник Доска 100×25 ГОСТ 2695-71 ℓ=1660	2	
Б4		5		Раскладка Доска 50×20 ГОСТ 2695-71 ℓ=2010	2	
Б4		6		Раскладка Доска 50×20 ГОСТ 2695-71 ℓ=1420	2	
Нб		7	ТП 904-1- -АРИ-ПФ1, ПФ2	Перфорированная фанера δ=5мм ℓ=2016	2	
Нб		8	То же	Перфорированная фанера δ=5мм ℓ=1426	2	
		9		Пористо-губчатая резина 55×10 ℓ=15 0м		
		10		Мягкие минераловатные плиты ГОСТ 12394-66	0,6м³	
		11		Шурупы с полукруглой головкой 4×60 ГОСТ 1144-70*	2,6кг	
		12		Шурупы с полукруглой головкой 3×30 ГОСТ 1144-70*	0,4кг	
		13		Стекло полированное ГОСТ 7132-61* δ=7мм	5,3м²	

63

7261/8

Изм	Лист	№ докум	Подп	Дата	ТП-904-1-39 -АРИ-ОБ1		
					Оконный блок ОБ1	Лит	Масса	Масштаб
Исполн		Момотов				Р		
Ст инж.		Горская				Лист 1	Листов	
Рук гр		Бесхоровайный				Госстрой СССР Ростовский Промстройниипроект		
Гл. арх пр		Тюрин						
Нач. ОСП1		Лозов		28.11.77				

Типовой проект 904-1-39 Альбом X

ЩД1; ЩД2

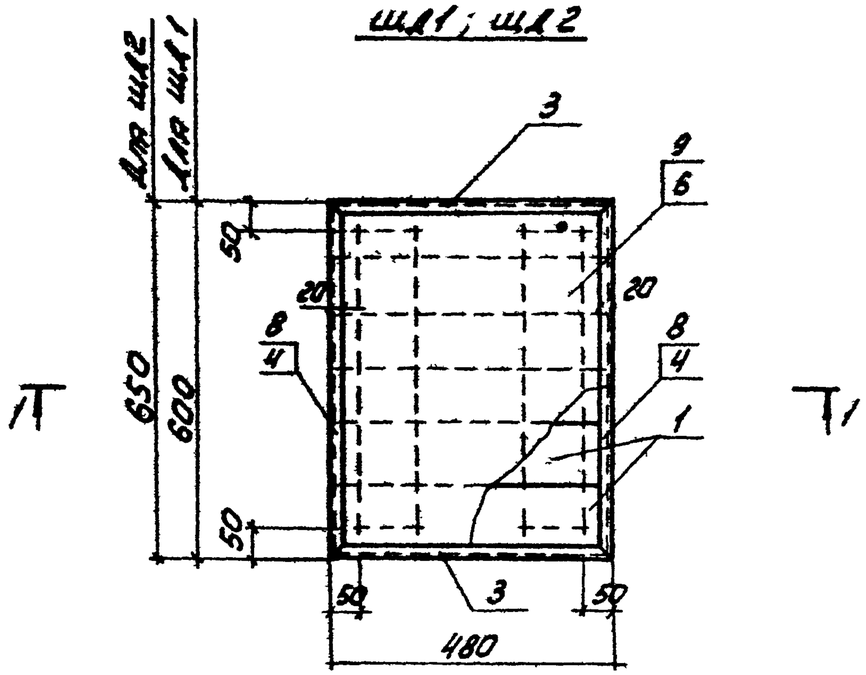

1-1

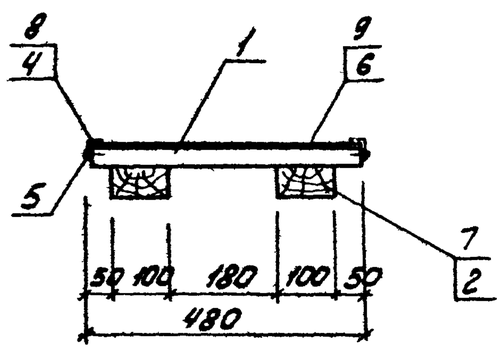

Формат	Зона	Поз.	Обозначение	Наименование	Кол.	Примечание
				Документация		
А1			ТП 904-1- -АРИ-ЩД1,ЩД2	Сборочный чертеж		
				ЩД1		
				Сборочные единицы и дет.		
Б4		1		Доска 100х29, ℓ=480 ГОСТ 2695-71	6	0,01 м³
Б4		2		Брус 100х50, ℓ=500 ГОСТ 2695-71	2	0,005 м³
Б4		3		L32х20х3 ГОСТ 8510-72 / ГОСТ 380-71* ℓ=480	2	1,2 кг
Б4		4		L32х20х3 ГОСТ 8510-72 / ГОСТ 380-71* ℓ=600	2	1,4 кг
Б4		5		Шурупы с полукруглой головкой 3х30, ГОСТ 1144-70	26	
Б4		6		Линолеум ГОСТ 7251-66	0,3	м²
				ЩД2		
				Сборочные единицы и дет.		
Б4		1		Доска 100х29 ℓ=480 ГОСТ 2695-71	7	0,01 м³
Б4		7		Брус 100х50, ℓ=350 ГОСТ 2695-71	2	0,006 м³
Б4		3		L32х20х3 ГОСТ 8510-72 / ГОСТ 380-71* ℓ=480	2	1,2 кг
Б4		8		L32х20х3 ГОСТ 8510-72 / ГОСТ 380-71* ℓ=650	2	1,5 кг
Б4		5		Шурупы с полукруглой головкой 3х30, ГОСТ 1144-70	26	
Б4		9		Линолеум ГОСТ 7251-66	0,33	м²

64

7261/8

Изм.	Лист	№ докум.	Подп.	Дата	ТП 904-1-39 -АРИ-ЩД1; ЩД2	Лит.	Масса	Масштаб
					Щиты деревянные ЩД1; ЩД2	Р		
Ст. инж.		Горская				Лист 1	Листов 1	
Рук. гр.		Бесхоровайный				Госстрой СССР Ростовский Промстройниипроект		
Гл. арх. пр.		Тюрин		28.11.77				
Нач. отд.		Озов						