ТИПОВОЙ ПРОЕКТ
903-2-14

УСТАНОВКА МАЗУТОСНАБЖЕНИЯ Q=6,5/11 м³/ч, P=25/10 кгс/см² С НАЗЕМНЫМИ МЕТАЛЛИЧЕСКИМИ РЕЗЕРВУАРАМИ 2×2000 м³

АЛЬБОМ V ЧАСТЬ 2

ЗАДАНИЕ ЗАВОДУ ИЗГОТОВИТЕЛЮ НА ЩИТЫ УПРАВЛЕНИЯ КРУПНОБЛОЧНЫЕ.

16413-08
ЦЕНА: 1.06

				Привязан
инв. №				

ЗАКАЗ № 1288 ТИРАЖ 600 ЭКЗ. ЦЕНА 1 РУБ. 06 КОП.

КАЗАХСКИЙ ФИЛИАЛ ЦЕНТРАЛЬНОГО ИНСТИТУТА ТИПОВОГО ПРОЕКТИРОВАНИЯ
480070 г. АЛМА-АТА, ДЖАНДОСОВА, 2

ТИПОВОЙ ПРОЕКТ 903-2-14

УСТАНОВКА МАЗУТОСНАБЖЕНИЯ Q=6,5/11 м³/ч, P=25/10 кгс/см² С НАЗЕМНЫМИ МЕТАЛЛИЧЕСКИМИ РЕЗЕРВУАРАМИ 2×2000 м³

АЛЬБОМ V ЧАСТЬ 2

СОСТАВ ПРОЕКТА

АЛЬБОМ I ЧАСТЬ 1	Мазутонасосная. Части: тепломеханическая, автоматизация, электротехническая, Санитарно-техническая, тепловые сети.
АЛЬБОМ I ЧАСТЬ 2	Мазутонасосная. Архитектурно-строительная часть.
АЛЬБОМ I ЧАСТЬ 3	Мазутонасосная. Нетиповые изделия архитектурно-строительной части.
АЛЬБОМ I ЧАСТЬ 4	Мазутонасосная. Блоки тепломеханического оборудования.
Типовой проект 903-2-11 Альбом II часть 1	Сооружения слива и приема мазута и жидких присадок. Части: тепломеханическая, архитектурно-строительная, автоматизация, электротехническая.
Типовой проект 903-2-11 Альбом II часть 2	Сооружения слива и приёма мазута и жидких присадок. Нетиповые изделия архитектурно-строительной части.
АЛЬБОМ III	Резервуарный парк. Части: тепломеханическая, архитектурно-строительная, автоматизация, электротехническая, отопление и вентиляция.
АЛЬБОМ IV	Генеральный план, инженерные сети. Части: тепломеханическая, архитектурно-строительная, автоматизация, электротехническая, водопровод и канализация, тепловые сети.
АЛЬБОМ V ЧАСТЬ 1	Задание заводу-изготовителю на щиты автоматики и КИП.
АЛЬБОМ V ЧАСТЬ 2	Задание заводу-изготовителю на щиты управления крупноблочные.
Типовой проект 903-2-11 Альбом VI	Металлоконструкции вспомогательного оборудования и устройств.
АЛЬБОМ VII ЧАСТЬ 1	Сметы. Общая часть.
АЛЬБОМ VII ЧАСТЬ 2 кн.1,2	Сметы. Мазутонасосная.
Типовой проект 903-2-11 Альбом VII часть 3	Сметы. Сооружения слива и приёма мазута и жидких присадок.
АЛЬБОМ VII ЧАСТЬ 4	Сметы. Резервуарный парк.
АЛЬБОМ VII ЧАСТЬ 5	Сметы. Генеральный план, инженерные сети.
АЛЬБОМ VIII ЧАСТЬ 1	Заказные спецификации. Мазутонасосная.
Типовой проект 903-2-11 Альбом VIII часть 2	Заказные спецификации. Сооружения слива и приёма мазута и жидких присадок.
АЛЬБОМ VIII ЧАСТЬ 3	Заказные спецификации. Резервуарный парк.
АЛЬБОМ VIII ЧАСТЬ 4	Заказные спецификации. Инженерные сети.

ПРИМЕНЕННЫЕ ТИПОВЫЕ ПРОЕКТЫ

Типовой проект 704-1-109 Альбом I, III	Резервуар стальной горизонтальный для нефтепродуктов ёмкостью 25 м³ (распространяет Казахский филиал ЦИТП).
Типовой проект 704-1-55 Альбом I, III	Стальной вертикальный цилиндрический резервуар для нефти и нефтепродуктов ёмкостью 2000 м³ (распространяет Казахский филиал ЦИТП)
Типовой проект 902-2-158 Альбом I, II, III	Нефтеловушки из сборных железобетонных элементов на расход воды 10 л/с (распространяет ЦИТП г. Москва).
Типовой проект 4-18-842 Альбом I, II, III, IV	Резервуар для воды емкостью 500 м³ железобетонный прямоугольный заглубленный (распространяет Свердловский филиал ЦИТП).

Разработан проектным институтом
ЛАТГИПРОПРОМ
Госстроя Латвийской ССР

Директор института Ю. Алексеенко
Главный инженер проекта А. Думан

Утверждён и введён в действие институтом Латгипропром Госстроя Латвийской ССР
Приказ № 251 от 11 октября 1979 г.

				Привязан:
Инв. №				

Марка	Наименование	Стр.
1	2	3
Э-15	Содержание альбома.	2
Э-16	Общие данные.	
Э-17	Щит управления крупноблочный в шкафах ЩСУ. Общий вид.	3
Э-18	Щит управления крупноблочный в шкафах ЩСУ. Технические данные электрооборудования	
Э-19 лист 1,2,3	Щит управления крупноблочный в шкафах ЩСУ. Схема соединений.	4,5,6
Э-20	Щит управления крупноблочный в шкафах ЩСУ. Панель 1. Общий вид.	7
Э-21	Щит управления крупноблочный в шкафах ЩСУ. Панель 1. Технические данные электрооборудования.	
Э-22	Щит управления крупноблочный в шкафах ЩСУ. Панель 1. Перечень надписей.	
Э-23	Щит управления крупноблочный в шкафах ЩСУ. Панель 1. Схема соединений.	8
Э-24	Щит управления крупноблочный в шкафах ЩСУ. Панель 2. Общий вид.	9
Э-25	Щит управления крупноблочный в шкафах ЩСУ. Панель 2. Технические данные электрооборудования.	
Э-26	Щит управления крупноблочный в шкафах ЩСУ. Панель 2. Перечень надписей.	
Э-27	Щит управления крупноблочный в шкафах ЩСУ. Панель 2. Схема соединений.	10
Э-28	Щит управления крупноблочный в шкафах ЩСУ. Панель 3. Общий вид.	11
Э-29	Щит управления крупноблочный в шкафах ЩСУ. Панель 3. Технические данные электрооборудования.	
Э-30	Щит управления крупноблочный в шкафах ЩСУ. Панель 3. Перечень чертежей.	
Э-31	Щит управления крупноблочный в шкафах ЩСУ. Панель 3. Схема соединений.	12

1. При отправке альбома заводу-изготовителю в соответствии с нормалью ОАА.689.074-68 необходимо:
   а) Скомпоновать альбом согласно данного чертежа.
   б) Склеить схемы соединений щсу, как указано на чертежах.
2. Принципиальные схемы управления электродвигателями см. альбом I часть 1 Э-4 ... Э-11.

Изм.	Лист	№ докум.	Подп.	Дата
Разраб.		Кириллова		6.03.71
Пров.		Кириллова		03.71
Т.контр.		Викманис		7.03.71
Н.контр.		Викманис		7.03.71
Утв.		Терехов		07.03

Привязан

Инв. №

ТП 903-2-14 Э-15

Содержание альбома.

Лит | Лист | Листов
Р

Госстрой Латв. ССР ЛАТГИПРОПРОМ г. Рига

Копировал: Волкова Формат 12

Типовой проект 903-2-14 Альбом V часть 2

Ведомость примененных и ссылочных документов

Обозначение	Наименование	Примечан.
ОЛХ. 084.108	Новые конструкции и серии комплектных устройств управления электроприводами (реечное исполнение).	Министерство электротехнической пром. ВНИИР
ОЛХ. 684.002-74	Инструкция по проектированию комплектных устройств реечной конструкции.	—"—
ОЛХ. 684.009-76	Инструкция Электрические аппараты и приборы. Символы.	—"—
ОАА.689.014-68	Нормаль. Станции и пульты управления электроустановками.	

Ведомость основных комплектов

Обозначение		Наименование	Примечан.
ТП 903-2-14	АР	Архитектурно-строительные решения	Ал.I ч.2
ТП 903-2-14	КЖ	Конструкции железобетонные	Ал.I ч.2
ТП 903-2-14	КМ	Конструкции металлические	Ал.I ч.2÷4
ТП 903-2-14	ВК	Внутренние водопровод и канализация	Ал.I ч.1
ТП 903-2-14	ОВ	Отопление и вентиляция	Ал.I ч.1
ТП 903-2-14	ТС	Тепловые сети	Ал.I ч.1
ТП 903-2-14	КИП	Автоматизация	Ал.I ч.1 Ал.V ч.1
ТП 903-2-14	Э	Электротехническая часть	Ал.I ч.1 Ал.V ч.2
ТП 903-2-14	ТМ	Тепломеханическая часть	Ал.I ч.1,4

Типовой проект разработан в соответствии с действующими нормами и правилами и предусматривает мероприятия, обеспечивающие взрывную, взрывопожарную и пожарную безопасность при эксплуатации здания.

Главный инженер проекта (Думан)

Изм.	Лист	№ докум.	Подп.	Дата
Разраб.		Кириллова		6.03.71
Пров.		Кириллова		6.03.71
Т.контр.		Викманис		7.03.71
Н.контр.		Викманис		7.03.71
Утв.		Терехов		07.03

Привязан:

Инв. №

ТП 903-2-14 Э-16

Общие данные.

Лит | Лист | Листов
Р

Госстрой Латв. ССР ЛАТГИПРОПРОМ г. Рига

Копировал: Волкова Формат 12

Э-17

Вид спереди

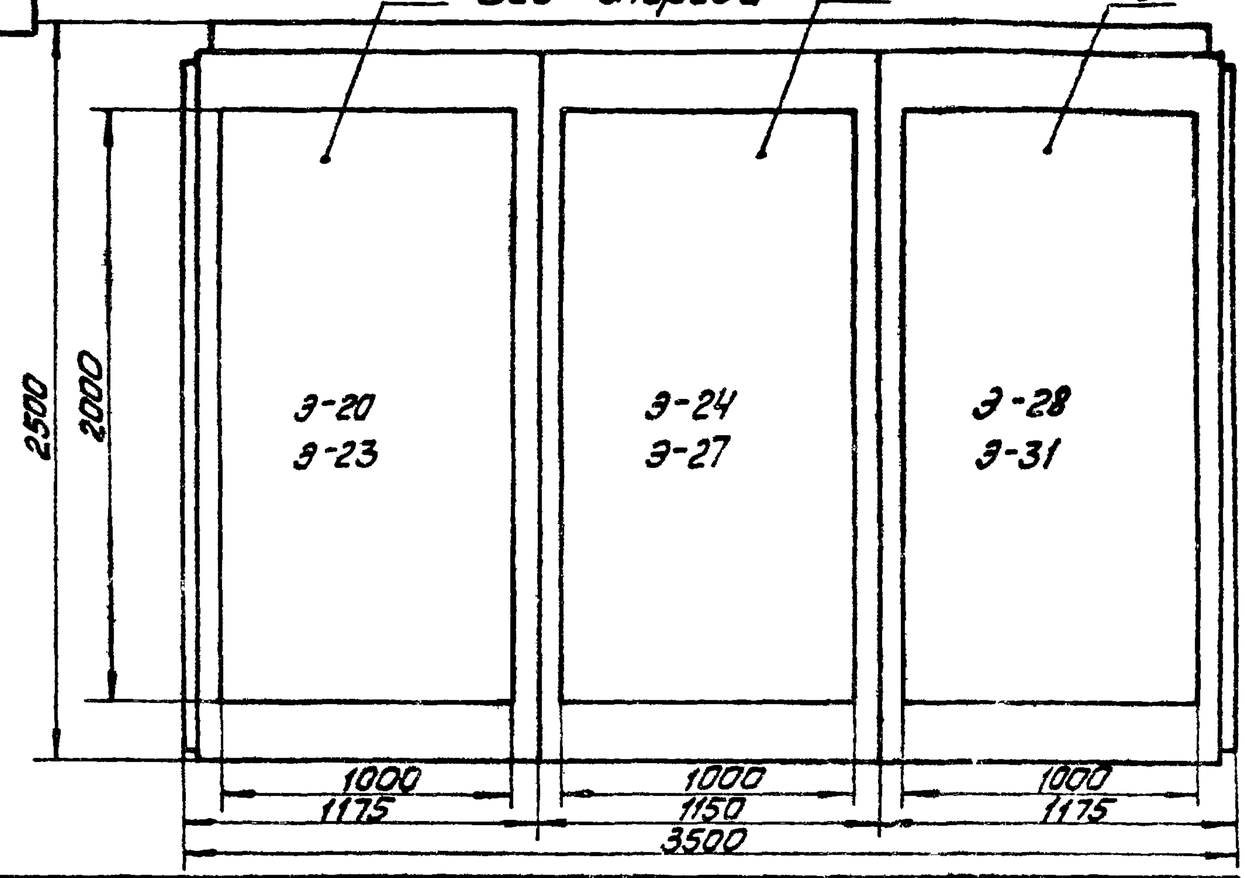

Вид сверху

М 1:50

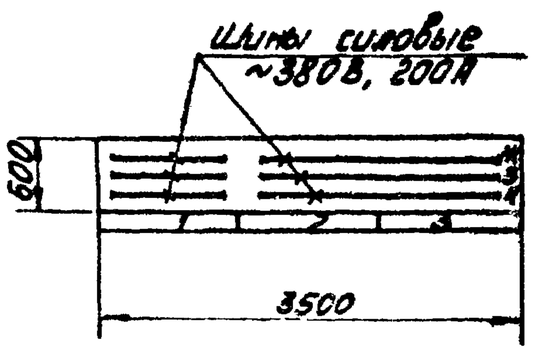

Номер секции		1		
Надписи на передних дверях шкафов (катер панели)		1	2	3
Надписи на передних дверях шкафов (номера и наименование механизмов)	1-ая строка	Ввод №1 380/220В	Секционный рубильник	Ввод №2 380/220В
	2-ая строка	9 - насос-дозатор 7 - перекачивающий н-с	13 - вентиль на перепускаемой 11 - Дренажный насос	10 - Насос - дозатор, 8 - Перекачивающий насос
	3-я строка	3,5 - насосы подачи мазута	14,15,16,17 - приточные вентиляторы	4,6 - Насосы подачи мазута
	4-я строка	1 - Рециркуляционный насос	18,19 - вытяжные вентиляторы 12 - Н-С циркуляции	2 - Рециркуляционный насос
Схемы соединений секций щита		Э-19		
Принципиальные схемы приводов		Э-4,5,6,7, Ал.I часть 1	Э-7,8,9,10, Ал.I часть 1	Э-4,5,6,7 Ал.I часть 1

1. Технические данные электрооборудования см. Э-18.

Привязан

Инв. №

Изм.	Лист	№ докум.	Подп.	Дата	ТП 903-2-14 Э-17		
Разраб.		Жукова		6.08.79		Лит.	Масса	Масшт.
Пров.		Кириллова		6.08.79		Р		1:20
Т.контр.		Зикманис		7.08.79		Лист	Листов
Нач.отд.		Терехов		07.08	Щит управления крупноблочный в шкафах ЩСУ. Общий вид.	Госстрой Латв.ССР ЛАТГИПРОПРОМ г.Рига	
Н.контр.		Зикманис		7.08.79			
Утв.		Думан					

Копировал: Мам

Формат 12В

Альбом V часть 2

Типовой проект 903-2-14

Инв. № подл. | Подп. и дата | Взам. инв. №

Поз.	Панель	Обозн. по схеме	Наименование	Кол.	Тип	Номин. данные цепей: Главной V.B.	Главной V.A	Упр. V.B	Данные по заказу и дополнительные технические данные	Примечание
1	1		Панель управления	1	Э-21					
2	2		Панель управления	1	Э-25					
3	3		Панель управления	1	Э-29					

Привязан

Инв. №

Изм.	Лист	№ докум.	Подп.	Дата	ТП 903-2-14 Э-18		
Разраб.		Жукова		6.08.79	Щит управления крупноблочный в шкафах ЩСУ. Технические данные электрооборудования	Лит.	Лист	Листов
Пров.		Кириллова		6.08.79		Р		
Т.контр.		Зикманис		7.08.79		Госстрой Латв.ССР ЛАТГИПРОПРОМ г.Рига	
Н.контр.		Зикманис		7.08.79			
Утв.		Терехов		07.08			

Копировал: Мам

Формат 12В

Альбом V часть 2

Типовой проект 903-2-14

Инв. № подл. | Подп. и дата | Взам. инв. № | Инв. № дубл. | Подп. и дата

Линия отреза подклеить к чертежу Э-19 лист 2

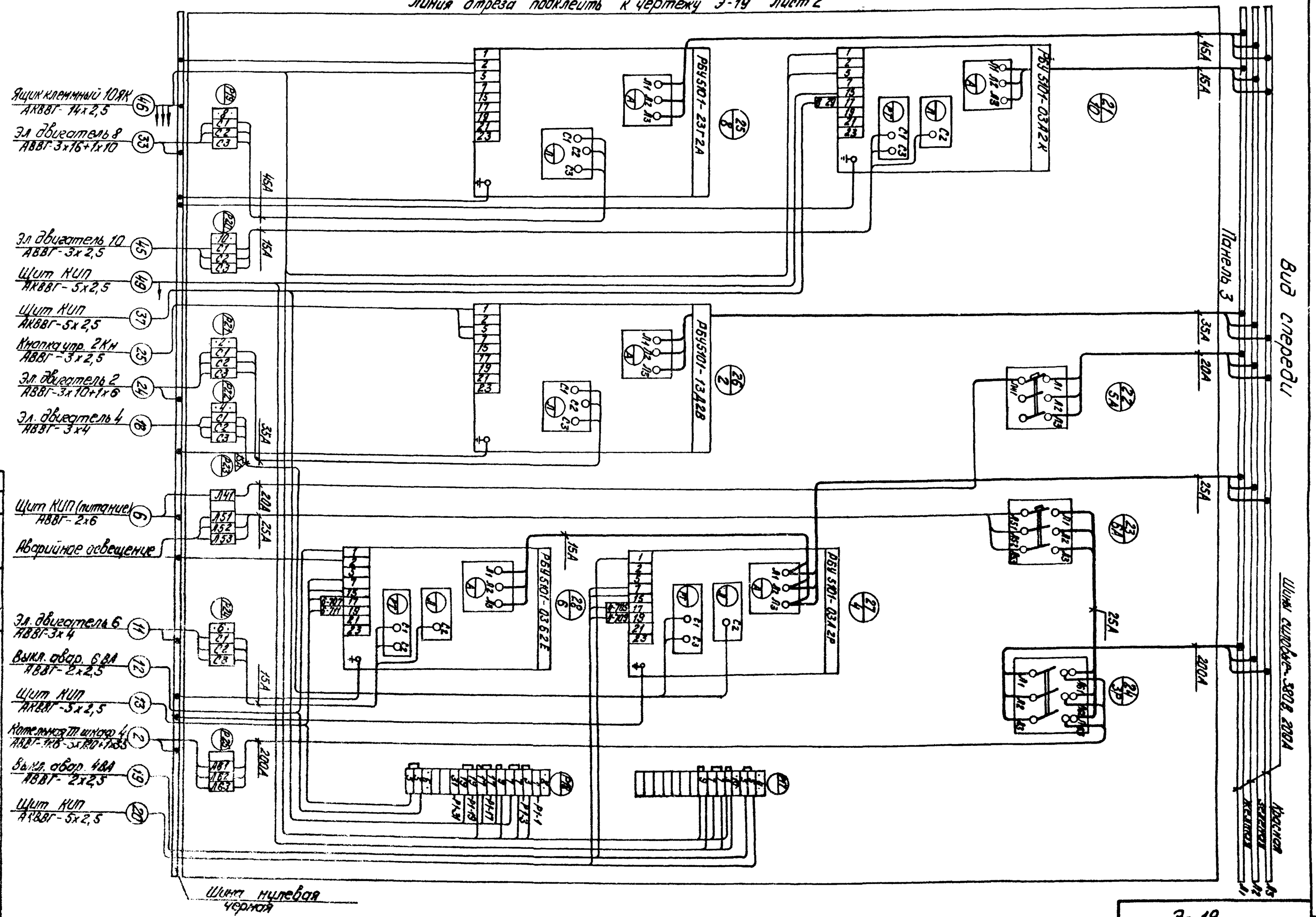

Привязан

Инв. №

Изм.	Кол.уч.	Лист	№ док.	Подп.	Дата
Разраб.	Жукова				
Пров.	Корнилова				
Т.контр.	Винник				
Н.контр.	Тедеев				
Утв.	Тедеев				

ТП 903-2-14 Э-19

Щит силовой и КИП. Принципиальная электрическая схема

Лит. | Масса | Масштаб

Р

Лист 1 | Листов 3

ЛАТГИПРОРМ

Гос. завод Латвия СССР

Формат А2

Линия отреза подклеить к чертежу Э-19 лист 3

Кнопка управл. 12КН АВВГ-3х2,5 (68)
Эл. двигатель 12 АВВГ-3х4 (57)
Ящик клеммный эл. двиг. 14 АПВ-3(1х2,5) (83)
Выкл. авар. 14ВА АВВГ-2х2,5 (85)
Щит КИП АКВВГ-5х2,5 (86)
Выкл. авар. 16ВА АВВГ-2х2,5 (77)
Щит КИП АКВВГ-5х2,5 (78)
Ящик клеммн. эл. дв. 16 АПВ-3(1х2,5) (75)
Ящик клеммный 18ЯК АВВГ-3х4+1х2,5 (66)
Освещение эстакады мазутослива
Ящик силовой 20ЯР АВВГ-1кв-3х4+1х2,5 (64)
Щит КИП АКВВГ 5х2,5 (82)
Выкл. авар. 17ВА АВВГ-2х2,5 (81)
Ящик клеммн. эл. дв. 17 АПВ-3(1х2,5) (79)
Ящик клеммный 18ЯК АВВГ-3х4+1х2,5 (67)
Щит КИП АКВВГ-5х2,5 (73)
Ящик клеммн. 18ЯК АКВВГ-5х2,5 (68)
Ящик клеммн. 11ЯК АКВВГ-3х2,5 (52)
Эл. двигатель 11 АВВГ-3х2,5 (51)
Ящик клеммн. эл. дв. 15 АПВ-3(1х2,5) (87)
Щит КИП АКВВГ-5х2,5 (74)
Щит КИП АВВГ-2х2,5 (55)
Щит КИП АКВВГ-5х2,5 (60)
Выкл. авар. 15ВА АВВГ-2х2,5 (89)
Щит КИП АВВГ-2х2,5 (64)
Ящик клеммн. 13ЯК АКВВГ-14х2,5 (60)

РБУ 5101-03А2Д (17/12)
РБУ 5101-03А2А (13/14)
РБУ 5101-03А2Н (18/16)
РБУ 5101-03А2Н (14/18)
РБУ 5101-03А2Н (19/17)
РБУ 5101-03А2Н (15/19)
РБУ 5101-03А2М (20/11)
РБУ 5101-03А2А (16/15)
РБУ 5101-03А2А (12/13)

15А, 20ОА, 40А

Панель 2

Вид спереди

Линия склейки, подклеить к чертежу Э-19 лист 1.

ТП 903-2-14 Э-19

Щит управления КИП и АСУ ТП блочной в шкафах 3,4,5. Схема соединений

ЛАТГИПРОХИМ 2 разр.

Согласовано

Привязан

Инв.№ подл.

Подп. и дата

Взам. инв.№

Э-19

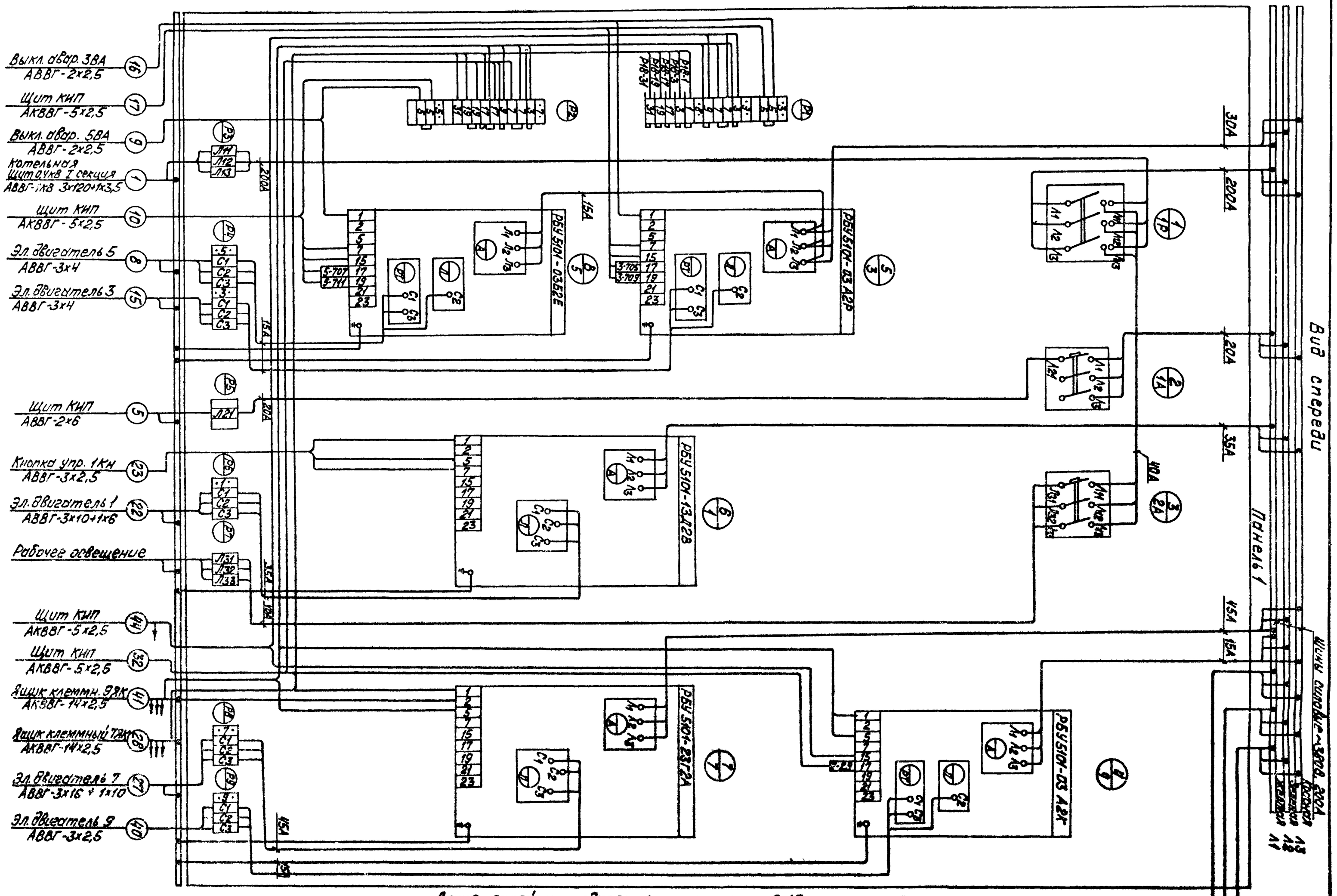

Инв.№	Подпись	Дата									
Изм.	Лист	№ докум.	Подп.	Дата							
Разраб.	Жукова										
Пров.	Горшилова										
Гл.инж.пр.	Вихманис										
Нач.отд.	Горелов										
Н.контр.	Вихманис										
Утв.	Терехов										

ТП 903-2-14 Э-19

Щит управления крупно-блочный в шкафах. ЩСУ. Схема соединений.

Лит. | Масса | Масштаб

Лист 3 | Листов 3

Госстрой Латв.ССР ЛАТГИПРОРМ 2 Вид

Копировал: Волкова

Формат 22

Э-19

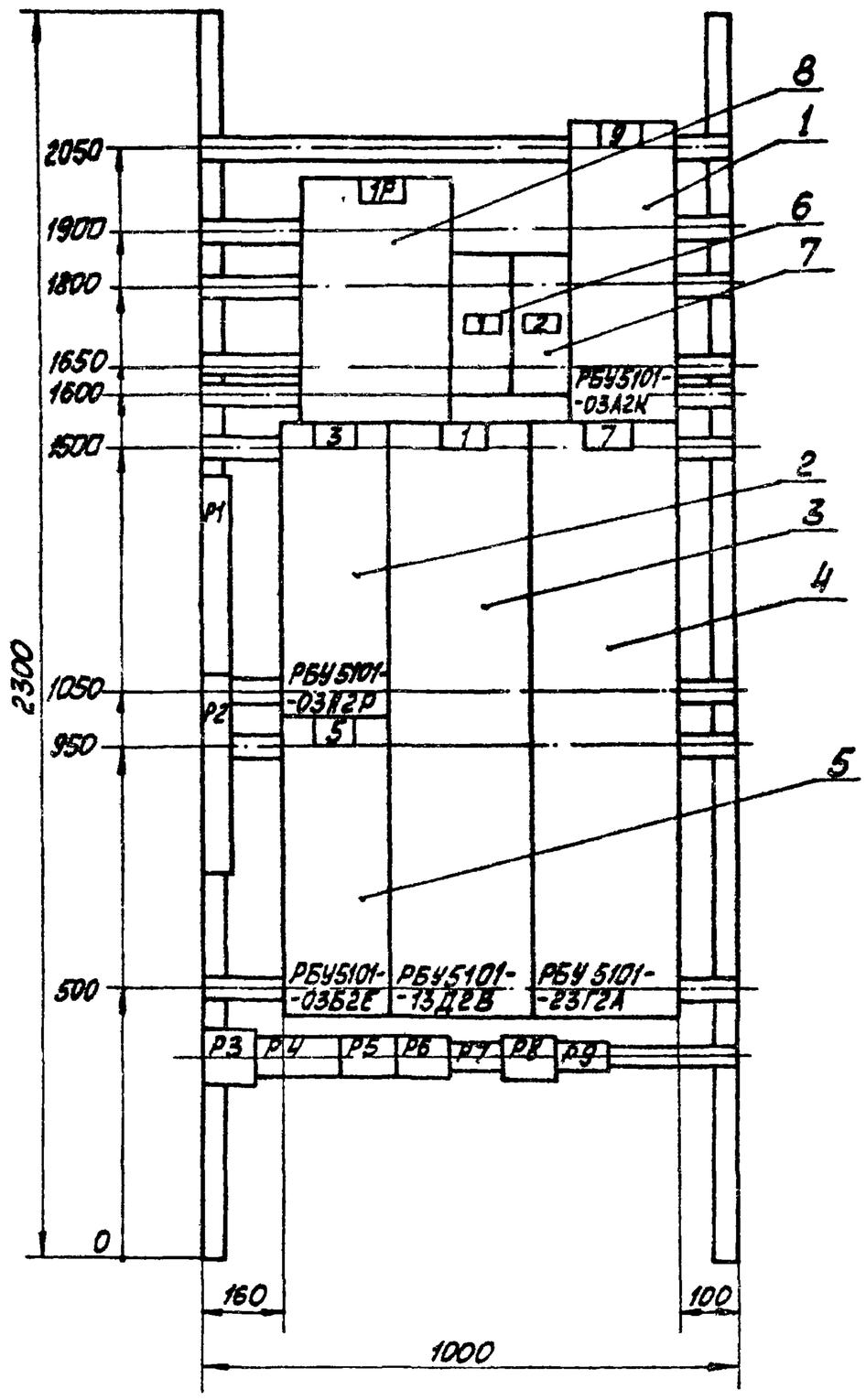

1. Технические данные электрооборудования см. Э-21.
2. Перечень надписей см. Э-22.

Привязан

Инв. №

Изм.	Лист	№ докум.	Подп.	Дата	ТП 903-2-14 Э-20		
Разраб.		Жукова		6.08.79		Лит.	Масса	Масшт.
Пров.		Кириллова		6.08.79		Р		
Т.контр.		Викманис		7.08.79		Лист	Листов
Нач.отд.		Терехов		07.08	Щит управления крупноблочный в шкафах ЩСУ. Панель 1. Общий вид.	Госстрой Латв.ССР ЛАТГИПРОПРОМ г.Рига	
Н.контр.		Викманис		7.08.79			
Утв.		Думан					

Копировал: Мак Формат 12

Инв. № подл. | Подп. и дата | Взам. инв. № | Инв. № дубл. | Подп. и дата

Поз.	Панель	Обозн. по схеме	Наименование	Кол.	Тип	Номин. данные цепей: Главной U,В	Главной J,А	Упр. U,В	Данные по заказу и дополнительные технические данные	Примечание
1			Блок управления	1	РБУ5101-03А2К	~380	2,7	~220		
2			Блок управления	1	РБУ5101-03А2Р	~380	8,3	~220		
3			Блок управления	1	РБУ5101-13Д2В	~380	33	~220		
4	1		Блок управления	1	РБУ5101-23Г2А	~380	42,5	~220		
5			Блок управления	1	РБУ5101-03Б2Е	~380	14,2	~220		
6		1А	Автоматический выключатель	1	АП50-3МТ	~500	50	—	Jн.р. = 16А Jотс = 11Jн	Переобмотка присоединения
7		2А	Автоматический выключатель	1	АП50-3МТ	~500	50		Jн.р = 40А Jотс = 11Jн	—"—
8		1Р	Рубильник	1	Р11-35320-0043	~660	250			

Привязан

Инв. №

Изм.	Лист	№ докум.	Подп.	Дата	ТП 903-2-14 Э-21		
Разраб.		Жукова		6.08.79	Щит управления крупноблочный в шкафах ЩСУ. Панель 1. Технические данные электрооборудования	Лит.	Лист	Листов
Пров.		Кириллова		6.08.79		Р		
Т.контр.		Викманис		7.08.79		Госстрой Латв.ССР ЛАТГИПРОПРОМ г.Рига	
Н.контр.		Викманис		7.08.79			
Утв.		Терехов		07.08			

Копировал: Мак Формат 11

Инв. № подл. | Подп. и дата | Взам. инв. № | Инв. № дубл. | Подп. и дата

Панель	Надпись	Обозн. по схеме	Место надписи	Текст надписи	Примечание
	1	1А	Табличка	1А - Рабочее освещение	
	2	2А	—"—	2А - Щит КИП (питание)	

Привязан

Инв. №

Изм.	Лист	№ докум.	Подп.	Дата	ТП 903-2-14 Э-22		
Разраб.		Жукова		6.08.79	Щит управления крупноблочный в шкафах ЩСУ Панель 1 Перечень надписей.	Лит.	Лист	Листов
Пров.		Кириллова		6.08.79		Р		
Т.контр.		Викманис		7.08.79		Госстрой Латв.ССР ЛАТГИПРОПРОМ г.Рига	
Н.контр.		Викманис		7.08.79			
Утв.		Терехов					

Копировал: Мак Формат 11

Инв. № подл. | Подп. и дата | Взам. инв. № | Инв. № дубл. | Подп. и дата

Вид спереди

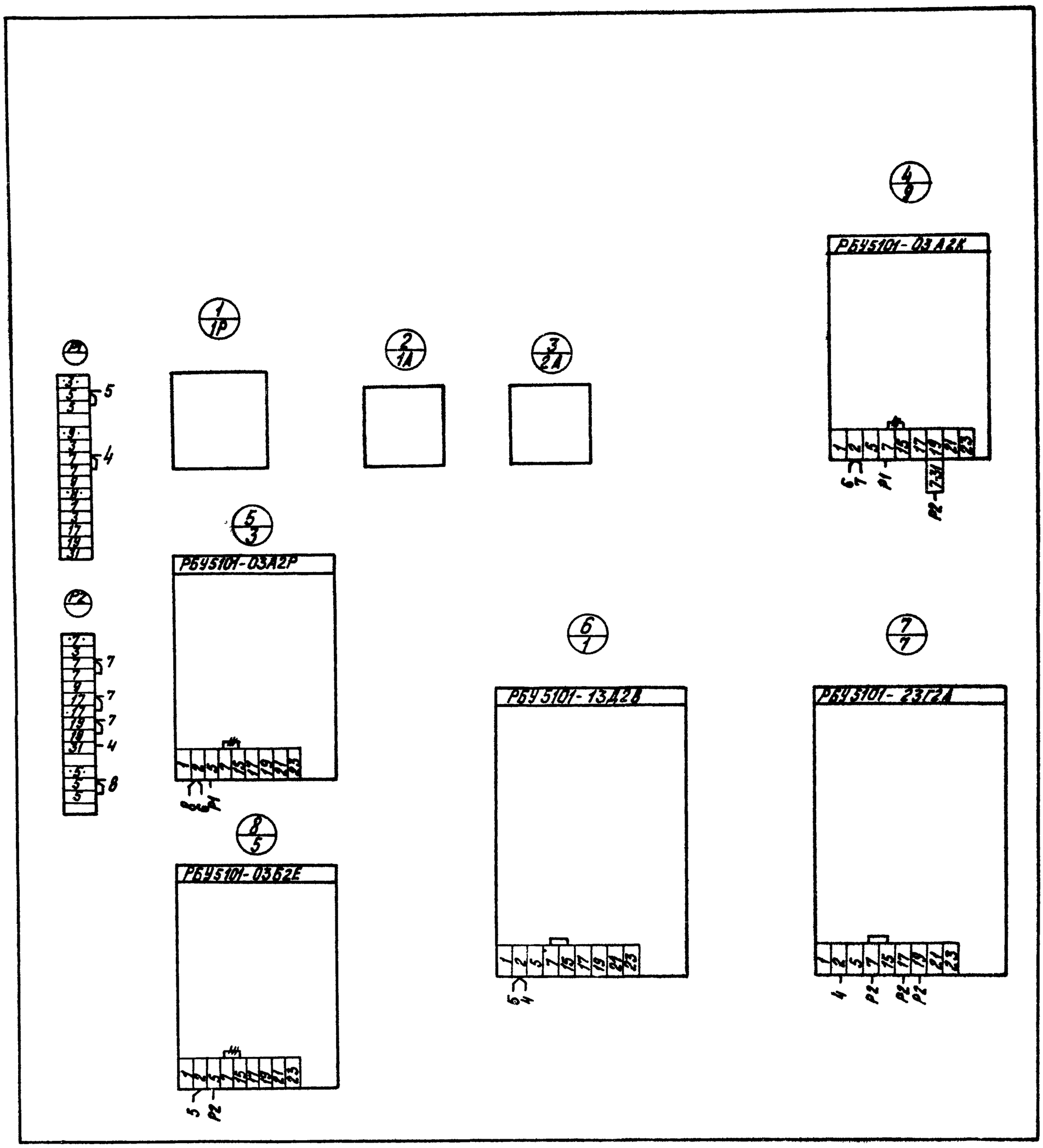

— Демонтировать

привязан:

Инв. №

Изм.	Лист	№ докум.	Подп.	Дата	ТП 903-2-14		3-23
Разраб.		Жукова		6.08.79		Лит.	Масса	Масштаб
Пров.		Кириллова		6.08.79		Р		
Т. контр.		Викманис		7.08.79		Лист	Листов
Нач. отд.		Герехов		7.08.79	Щит управления крупноблочный в шкафах. ЩСУ. Панель 1. Схема соединений	Госстрой Латв. ССР ПАТТИПРОПРОМ г. Рига	
Н. контр.		Викманис		7.08.79			
Утв.		Герехов		7.08.79			

Копир. Тук

Формат 22

Альбом V часть 2

Типовой проект 903-2-14

Инв. № подл. | Подп. и дата | Взам. инв. № | Инв. № дубл. | Подп. и дата

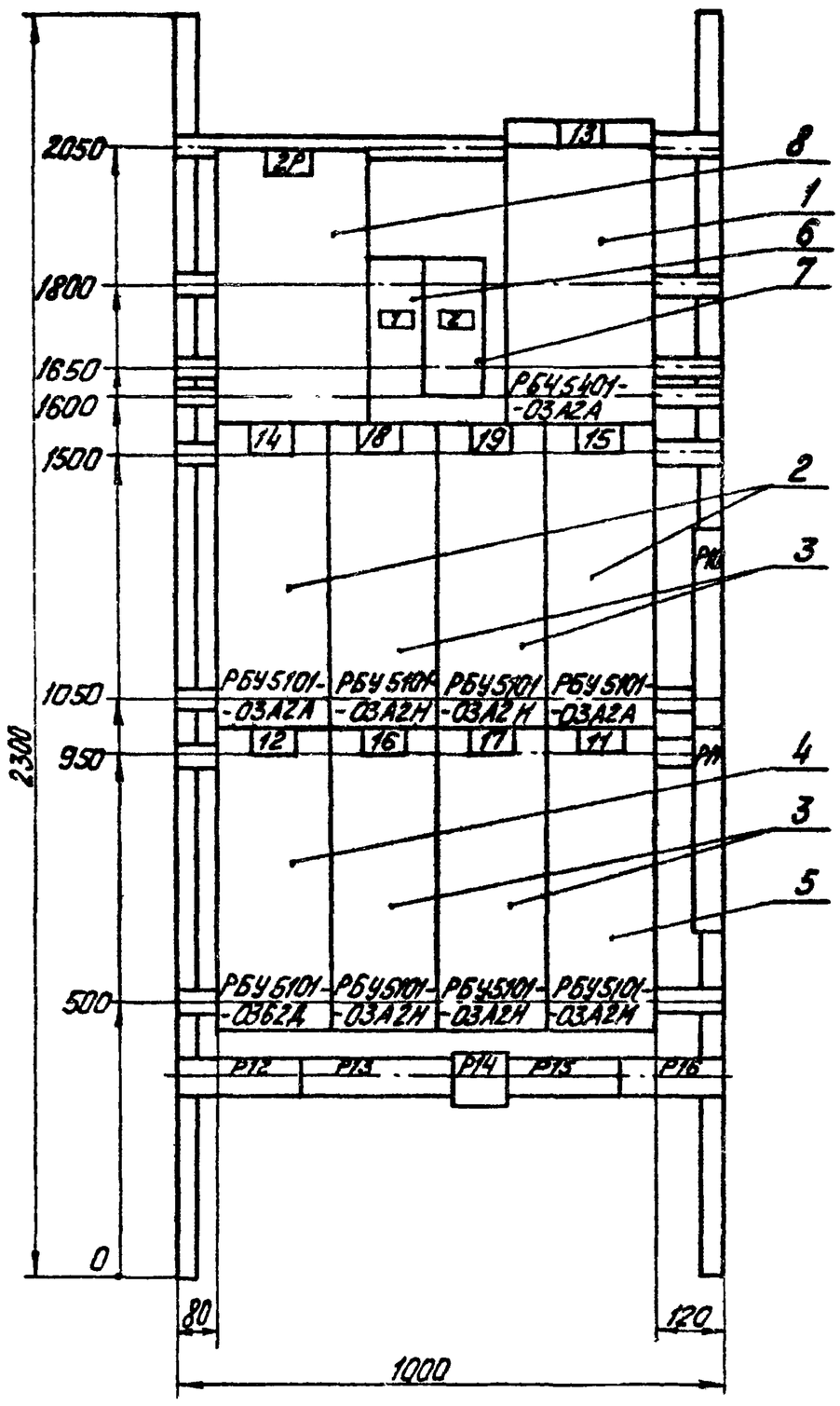

1. Технические данные электрооборудования см. Э-25.

2. Перечень надписей см. Э-26.

Привязан

Инв. №

Изм. Лист	№ докум.	Подп.	Дата	ТП 903-2-14 Э-24	
Разраб.	Жукова		6.08.79		Лит. / Масса / Масштаб
Пров.	Кириллов		6.08.79		
Т. контр.	Викманис		7.08.79		Лист / Листов
Нач. отд.	Терехов		07.08	Щит управления крупноблочный в шкафах ЩСУ. Панель 2. Общий вид.	Госстрой Латв. ССР ЛАТГИПРОПРОМ г. Рига
Н. контр.	Викманис		7.08.79		
Утв.	Ачман				

Копир. Тук

Формат 12

Альбом V часть 2 903-2-14 Типовой проект

Поз.	Панель	Обозн. по схеме	Наименование	Кол.	Тип	Номин. данные цепей: Главной U, В	Главной I, А	Упр. U, В	Дополнительные технические данные по заказу	Примечание
1	2		Блок управления	1	РБУ5401-03А2А	~380	0,5	~220		
2			Блок управления	2	РБУ5101-03А2А	~380	0,45	~220		
3			Блок управления	4	РБУ5101-03А2Н	~380	6	~220		
4			Блок управления	1	РБУ5101-03Б2Д	~380	12	~220		
5			Блок управления	1	РБУ5101-03А2М	~380	5	~220		
6		3А	Автоматический выключатель	1	АП50-3МТ	~500	50		Iн.р - 25А Iотс = 11 Iн.р	Переделать присоединения
7		4А	Автоматический выключатель	1	АП50-3МТ	~500	50		Iн.р = 6,3А Iотс = 11 Iн.р.	— " —
8		2Р	Рубильник	1	Р11-35320-0043	~660	250			

Привязан:

Инв. №

Изм. Лист	№ докум.	Подп.	Дата	ТП 903-2-14 Э-25	
Разраб.	Жукова		6.08.79	Щит управления крупноблочный в шкафах ЩСУ. Панель 2. Технические данные электрооборудования	Лит. / Лист / Листов
Пров.	Кириллов		6.08.79		Г /
Т. контр.	Викманис		7.08.79		Госстрой Латв. ССР ЛАТГИПРОПРОМ г. Рига
Н. контр.	Викманис		7.08.79		
Утв.	Терехов				

Копир. Тук

Формат 11

Панель	Надпись	Обозн. по схеме	Место надписи	Текст надписи	Примечание
2	1	3А	Табличка	3А - Освещен. эстакады мазутослива	
	2	4А	— " —	4А - Камеры управления	

Привязан:

Инв. №

Изм. Лист	№ докум.	Подп.	Дата	ТП 903-2-14 Э-26	
Разраб.	Жукова		6.08.79	Щит управления крупноблочный в шкафах ЩСУ. Панель 2. Перечень надписи.	Лит. / Лист / Листов
Пров.	Кириллов		6.08.79		Р
Т. контр.	Викманис		7.08.79		Госстрой Латв. ССР ЛАТГИПРОПРОМ г. Рига
Н. контр.	Викманис		7.08.79		
Утв.	Терехов				

Копир. Тук

Формат 11

3-27

Вид спереди

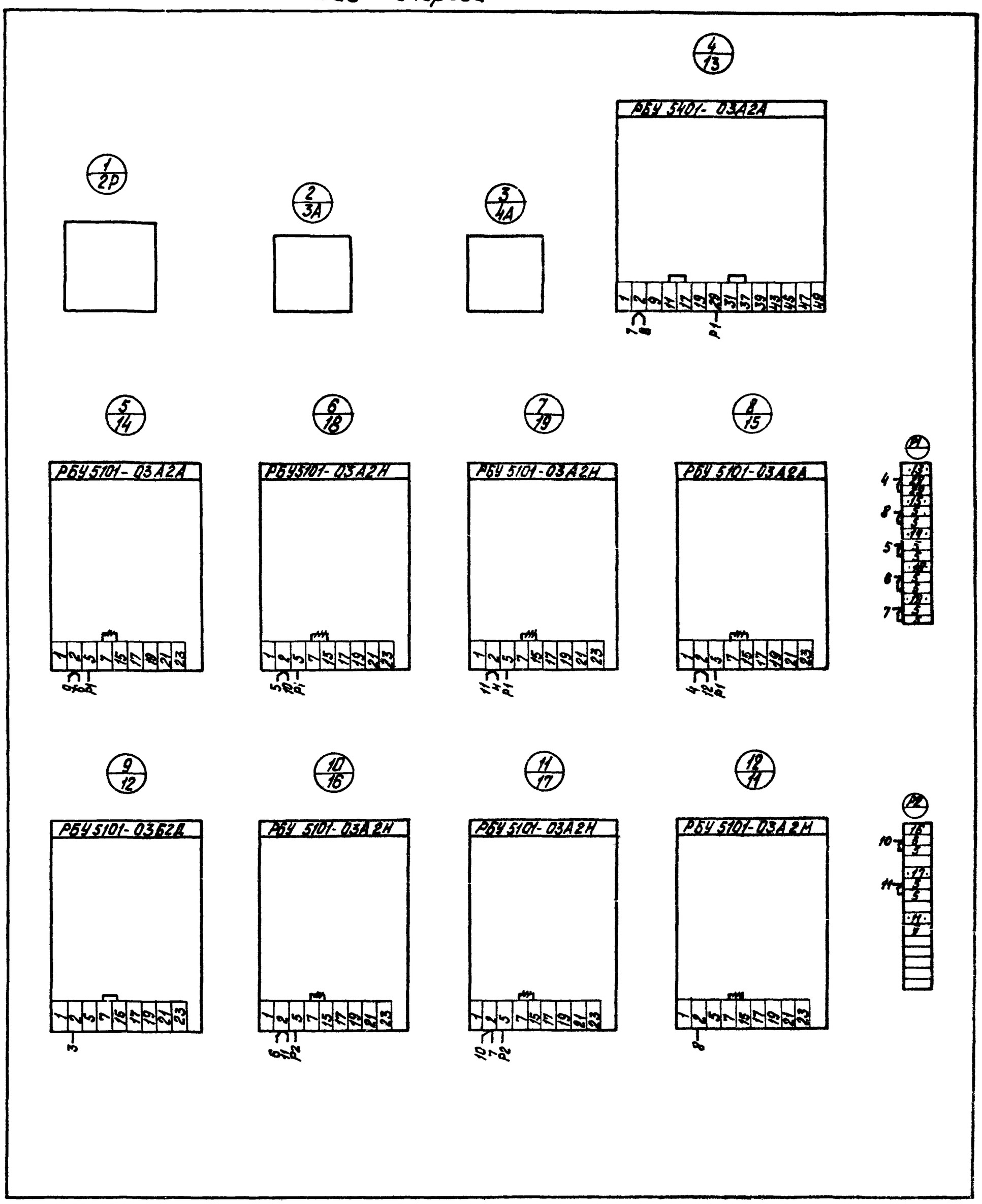

— Демонтировать

Типовой проект 903-2-14 Альбом V часть 2

Инв. № подл. | Подп. и дата | Взам. инв. № | Инв. № дубл. | Подп. и дата

Привязан:

Инв. №

Изм. Лист	№ докум.	Подп.	Дата	ТП 903-2-14 3-27	
Разраб.	Жукова		6.08.79		Лит. / Масса / Масштаб
Пров.	Кириллова		6.08.79		Р
Т. контр.	Викманис		7.08.79		Лист / Листов
Нач. отд.	Терехов		07.08.79	Щит управления крупноблочный в шкафах ШСУ. Панель 2. Схема соединений	Госстрой Латв. ССР ПАТГИПРОПРОМ г. Рига
Н. контр.	Викманис		7.08.79		
Утв.	Терехов		07.08.79		

Копир. Туф

Формат А2

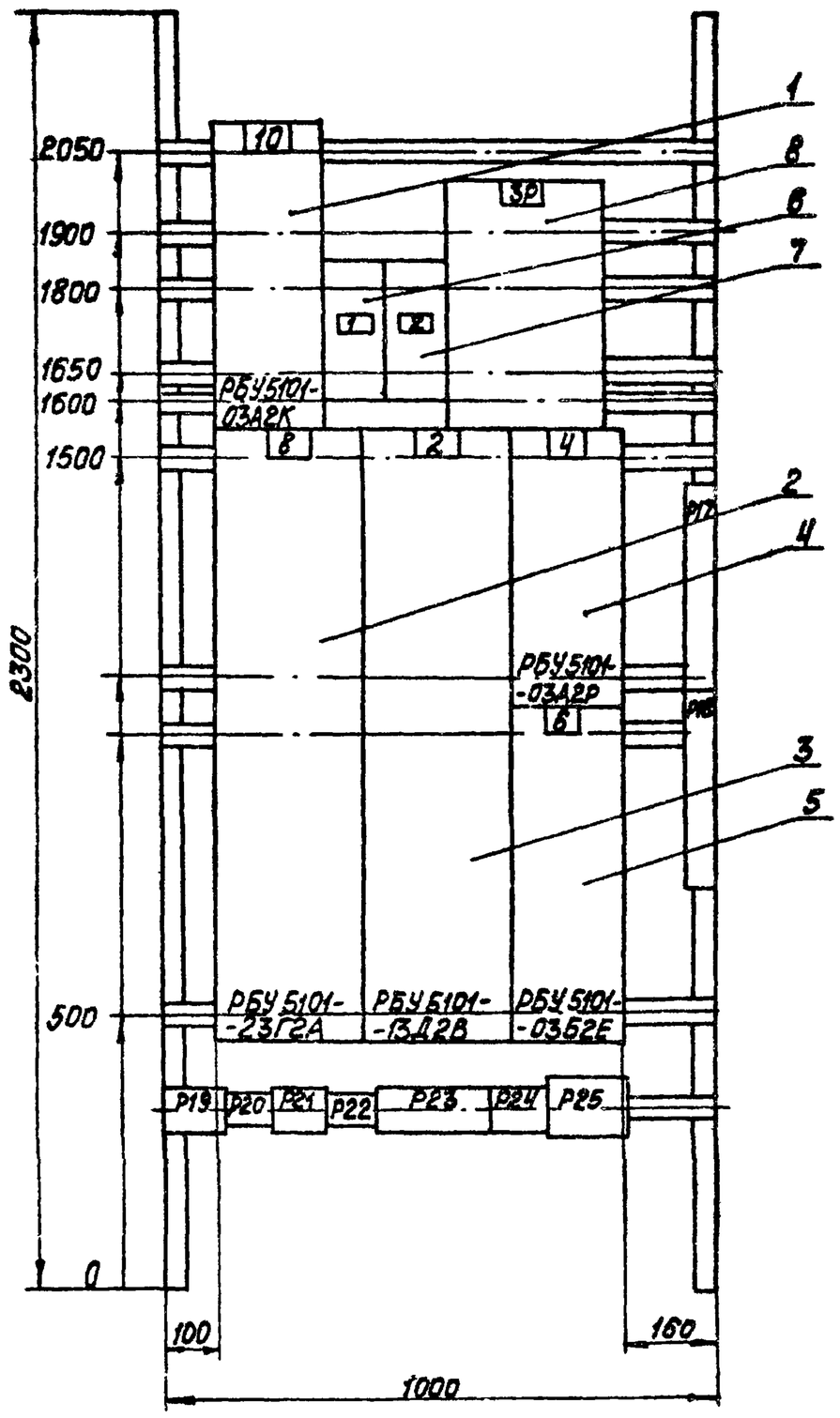

1. Технические данные электрооборудования см. Э-29.

2. Перечень надписей см. Э-30.

Привязан

Инв. №

Изм.	Лист	№ докум.	Подп.	Дата	ТП 903-2-14 Э-28		
Разраб.		Жукова		6.08.79		Лит.	Масса	Масштаб
Пров.		Кириллова		6.08.79		Р		
Т.конт.		Викманис		7.08.79		Лист	Листов
Нач.отд.		Терехов		07.08	Щит управления крупноблочный в шкафах ЩСУ. Панель 3. Общий вид.	Госстрой Латв.ССР ЛАТГИПРОПРОМ г. Рига	
Н.контр.		Викманис		7.08.79			
Утв.		Думан					

Копировал: Волкова Формат 12

Альбом V часть 2 Типовой проект 903-2-14

Поз.	Панель	Обозн. по схеме	Наименование	Кол.	Тип	Номинальные данные цепей: Главной		Упр.	Данные по заказу и дополнительн. технические данные	Примечание
1	3		Блок управления	1	РБУ5101-03А2К	~380	2,7	~220		
2			Блок управления	1	РБУ5101-23Г2А	~380	42,5	~220		
3			Блок управления	2	РБУ5101-13Д2В	~380	33	~220		
4			Блок управления	1	РБУ5101-03А2Р	~380	8,3	~220		
5			Блок управления	1	РБУ5101-03Б2Е	380	14,2	220		
6		5А	Автоматический выключатель	1	АП50-3МТ	~500	50	—	Jн.р. = 16А Jотс. = 11Jн.р.	Перейнего присоединения
7		6А	Автоматический выключатель	1	АП50-3МТ	50	50	—	Jн.р. = 25А Jотс. = 11·Jн.р.	—"—
8		3Р	Рубильник	1	Р11-35320-00У3	~660	250	—		

Привязан

Инв. №

Изм.	Лист	№ докум.	Подп.	Дата	ТП 903-2-14 Э-29		
Разраб.		Жукова		6.08.79		Лит.	Лист	Листов
Пров.		Кириллова		6.08.79		Р		
Т.контр.		Викманис		7.08.79		Госстрой Латв.ССР ЛАТГИПРОПРОМ г. Рига	
Н.контр.		Викманис		7.08.79	Щит управления крупноблочный в шкафах ЩСУ. Панель 3. Технические данные электрооборудования.		
Утв.		Терехов		07.08			

Копировал: Волкова Формат 11

Альбом V часть 2 Типовой проект 903-2-14

Панель	Надпись	Обозн. по схеме	Место надписи	Текст надписи	Примечание
3	1	5А	Табличка	5А-Щит КИП (питание)	
	2	6А	—"—	6А-Аварийное освещение	

Привязан

Инв. №

Изм.	Лист	№ докум.	Подп.	Дата	ТП 903-2-14 Э-30		
Разраб.		Жукова		6.08.79		Лит.	Лист	Листов
Пров.		Кириллова		6.08.79		Р		
Т.контр.		Викманис		7.08.79		Госстрой Латв.ССР ЛАТГИПРОПРОМ г. Рига	
Н.контр.		Викманис		7.08.79	Щит управления крупноблочный в шкафах ЩСУ. Панель 3. Перечень надписей.		
Утв.		Терехов		07.08			

Копировал: Волкова Формат 11

Альбом V часть 62

Типовой проект 903-2-14

Инв.№ подл. | Подп. и дата | Взам. инв.№ | Инв.№ дубл. | Подп. и дата

Э-31

Вид спереди

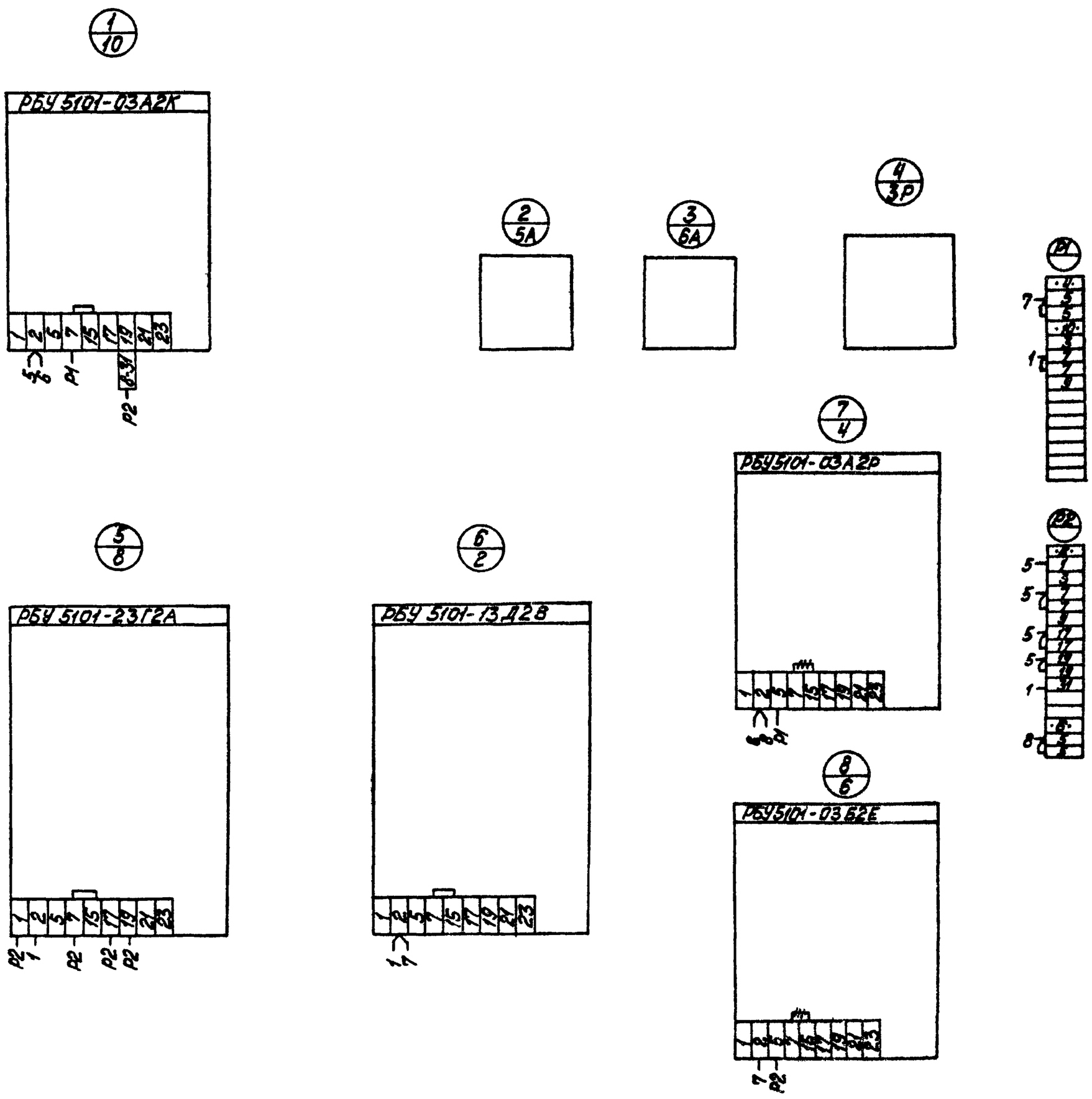

— — Демонтировать

Привязан

Инв.№

Изм.	Лист	№докум.	Подп.	Дата	ТП 903-2-14 Э-31		
Разраб.		Жукова		6.08.87		Лит	Масса	Масштаб
Пров.		Кириллова		6.08.87		Р		
Т.контр.		Викманис		7.08.87		Лист	Листов	
Нач.отд.		Терехов		7.08.87	Щит управления крупноблочный в шкафах ЩСУ. Панель 3. Схема соединений.	Госстрой Латв.ССР ЛАТГИПРОПРОМ г.Рига	
Н.контр.		Викманис		7.08.87			
Утв.		Терехов		7.08.87			

Копировал: Волкова

Формат А2