ТИПОВОЙ ПРОЕКТ
903-2-14

# УСТАНОВКА МАЗУТОСНАБЖЕНИЯ Q=6,5/11 $м^3/ч$ P=25/10 $кгс/см^2$ С НАЗЕМНЫМИ МЕТАЛЛИЧЕСКИМИ РЕЗЕРВУАРАМИ 2×2000 $м^3$

## АЛЬБОМ I ЧАСТЬ 2

МАЗУТОНАСОСНАЯ.
АРХИТЕКТУРНО-СТРОИТЕЛЬНАЯ ЧАСТЬ.

16913-02
Цена: 4.03

Инв 1·4·3-02

| | | | | | |
|---|---|---|---|---|---|
| | | | | Привязан: | |
| | | | | | |
| | | | | | |
| | | | | | |
| Инв. № | | | | | |

ЗАКАЗ № 1280 ТИРАЖ 600 ЭКЗ. ЦЕНА 4 РУБ. 03 КОП.

КАЗАХСКИЙ ФИЛИАЛ ЦЕНТРАЛЬНОГО ИНСТИТУТА ТИПОВОГО ПРОЕКТИРОВАНИЯ
480070 г. АЛМА-АТА, ДЖАНДОСОВА,2

# ТИПОВОЙ ПРОЕКТ
# 903-2-14

# УСТАНОВКА МАЗУТОСНАБЖЕНИЯ Q=6,5/11 $м^3/ч$ P=25/10 $кгс/см^2$ С НАЗЕМНЫМИ МЕТАЛЛИЧЕСКИМИ РЕЗЕРВУАРАМИ 2×2000 $м^3$

## АЛЬБОМ I ЧАСТЬ 2

### СОСТАВ ПРОЕКТА

| | |
|---|---|
| Альбом I часть 1 | Мазутонасосная. Части: тепломеханическая, автоматизация, электротехническая, санитарно-техническая, тепловые сети. |
| Альбом I часть 2 | Мазутонасосная. Архитектурно-строительная часть. |
| Альбом I часть 3 | Мазутонасосная. Нетиповые изделия архитектурно-строительной части. |
| Альбом I часть 4 | Мазутонасосная. Блоки тепломеханического оборудования. |
| Типовой проект 903-2-11 Альбом II часть 1 | Сооружения слива и приема мазута и жидких присадок. Части: тепломеханическая, архитектурно-строительная, автоматизация, электротехническая |
| Типовой проект 903-2-11 Альбом II часть 2 | Сооружения слива и приёма мазута и жидких присадок. Нетиповые изделия архитектурно-строительной части. |
| Альбом III | Резервуарный парк. Части: тепломеханическая, архитектурно-строительная, автоматизация, электротехническая, отопление и вентиляция. |
| Альбом IV | Генеральный план, инженерные сети. Части: тепломеханическая, архитектурно-строительная, автоматизация, электротехническая, водопровод и канализация, тепловые сети. |
| Альбом V часть 1 | Задание заводу-изготовителю на щиты автоматики и КИП. |
| Альбом V часть 2 | Задание заводу-изготовителю на щиты управления крупноблочные. |
| Типовой проект 903-2-11 Альбом VI | Металлоконструкции вспомогательного оборудования и устройств. |
| Альбом VII часть 1 | Сметы. Общая часть. |
| Альбом VII часть 2 кн 1; 2 | Сметы. Мазутонасосная |
| Типовой проект 903-2-11 Альбом VII часть 3 | Сметы. Сооружения слива и приёма мазута и жидких присадок |
| Альбом VII часть 4 | Сметы. Резервуарный парк. |
| Альбом VII часть 5 | Сметы. Генеральный план, инженерные сети |
| Альбом VIII часть 1 | Заказные спецификации. Мазутонасосная. |
| Типовой проект 903-2-11 Альбом VIII часть 2 | Заказные спецификации. Сооружения слива и приёма мазута и жидких присадок. |
| Альбом VIII часть 3 | Заказные спецификации Резервуарный парк. |
| Альбом VIII часть 4 | Заказные спецификации. Инженерные сети. |

| | | | | |
|---|---|---|---|---|
| | | | | Привязан: |
| | | | | |
| | | | | |
| | | | | |
| | | | | |
| Инв. № | | | | |

## ПРИМЕНЕННЫЕ ТИПОВЫЕ ПРОЕКТЫ.

| | |
|---|---|
| Типовой проект 109-1-109 Ал. I. III | Резервуар стальной горизонтальный для нефтепродуктов ёмкостью 25 $м^3$ (распространяет Казахский филиал ЦИТП) |
| Типовой проект 109-1-55 Ал. I. III | Стальной вертикальный цилиндрический резервуар для нефти и нефтепродуктов ёмкостью 2000 $м^3$ (распространяет Казахский филиал ЦИТП). |
| Типовой проект 902-2-158 Ал. I. II. III | Нефтеловушка из сборных железобетонных элементов на расход воды 10 л/с (распространяет ЦИТП г. Москва). |
| Типовой проект 4-18-842 Ал. I. II. III. IV | Резервуар для воды ёмкостью 500 $м^3$ железобетонный прямоугольный заглубленный (распространяет Свердловский филиал ЦИТП). |


Разработан
проектным институтом
ЛАТГИПРОПРОМ
Госстроя Латвийской ССР

Директор института Ю. Алексеенко
Главный инженер проекта А. Думан

Утвержден и введен в действие
институтом Латгипропром
Госстроя Латвийской ССР
Приказ № 251 от 11 октября 1979 г.

# Содержание альбома


| Марка | Наименование | Стр. |
|---|---|---|
| | Архитектурно-строительная часть | |
| | Содержание альбома | 2 |
| | Пояснительная записка | 3 |
| | | |
| АР-1 | Общие данные (начало) | 4 |
| АР-2 | Общие данные (продолжение) | 5 |
| АР-3 | Общие данные (окончание) | 6 |
| АР-4 | План на отм. 0,000. Разрезы 1-1; 2-2 фасады, фрагмент плана 1. (вариант с кирпичными стенами) | 7 |
| АР-5 | План на отм. 0,000. Разрезы 1-1; 2-2. Фасады. Фрагмент плана 1 (каркасный вариант) | 8 |
| АР-6 | Планы на отм. -4,000. Разрезы 3-3 ÷ 7-7. Схема расположения молниеотвода на кровле. | 9 |
| АР-7 | Схема расположения закладных деталей в стенах. | 10 |
| АР-8 | Пристройка для хранения пожарного инвентаря. Планы на отм. 0,000. Разрезы 1-1; 2-2; 3-3. Фасады | 11 |
| | | |
| | | |
| | Конструкции железобетонные | |
| КЖ-1 | Общие данные (начало) | 12 |
| КЖ-2 | Общие данные (продолжение 1) | 13 |
| КЖ-3 | Общие данные (продолжение 2) | 14 |
| КЖ-4 | Общие данные (окончание) | 15 |
| КЖ-5 | Маркировочная схема фундаментов (вариант с кирпичными стенами) | 16 |
| КЖ-6 | Маркировочная схема фундаментов и фундаментных балок. (каркасный вариант) | 17 |
| КЖ-7 | Маркировочная схема фундаментов и фундаментных балок. Узлы „5", „6" Сечение „1-1" (каркасный вариант) | 18 |
| КЖ-8 | Монолитные фундаменты ФА1-1а ÷ ФА1-1г (каркасный вариант) | 19 |
| КЖ-9 | Монолитные фундаменты ФА1-1д; ФА1-4д, ФА1-5д (каркасный вариант) | 20 |
| КЖ-10 | Маркировочная схема фундаментов под пристройку для хранения пожарного инвентаря | 21 |
| 1 | 2 | 3 |

| 1 | 2 | 3 |
|---|---|---|
| КЖ-11 | Маркировочный план подземных конструкций. | 22 |
| КЖ-12 | Подземные конструкции. Разрезы „2-2" ÷ „7-7" Сечения | 23 |
| КЖ-13 | ФОм 1 Опалубка и армирование Узел „3" Разрезы „8-8" ÷ „9-9" Приямок | 24 |
| КЖ-14 | Площадка теплообменников на отм. 0,000 Фундаменты ФОм 2 ÷ ФОм 4 | 25 |
| КЖ-15 | Маркировочные схемы балок, плит покрытий ОП1, ОП2 (вариант с кирпичными стенами) | 26 |
| КЖ-16 | Маркировочные схемы колонн, балок и плит покрытия (каркасный вариант) | 27 |
| КЖ-17 | Маркировочные схемы стоек фахверка насадок и опорных столиков (каркасный вариант) | 28 |
| КЖ-18 | Маркировочные схемы стеновых панелей (каркасный вариант) | 29 |
| КЖ-19 | Фрагменты „5 ÷ 12". Узлы „1", „2" (каркасный вариант) | 30 |
| КЖ-20 | Монолитный приямок ПРм 1 Опалубка (вариант с кирпичными стенами) | 31 |
| КЖ-21 | Монолитный приямок ПРм 1 Опалубка. Сечения „3-3". Узлы „2", „3" (вариант с кирпичными стенами). | 32 |
| КЖ-22 | Монолитный приямок ПРм 1 Армирование (вариант с кирпичными стенами) | 33 |
| КЖ-23 | Монолитный приямок ПРм 1 Армирование. Сечения „3-3" ÷ „5-5". Узел 5. Спецификации (вариант с кирпичными стенами) | 34 |
| КЖ-24 | Монолитный приямок ПРм 1 Опалубка (каркасный вариант) | 35 |
| КЖ-25 | Монолитный приямок ПРм 1. Опалубка Узлы „3-5" Сечения „2-2" ÷ „5-5" (каркасный вариант) | 36 |
| КЖ-26 | Монолитный приямок ПРм 1 Армирование (каркасный вариант) | 37 |
| КЖ-27 | Монолитный приямок ПРм 1 Армирование. Сечения „5-5" ÷ „9-9" Спецификации (каркасный вариант) | 38 |
| КЖ-28 | Маркировочная схема монолитных конструкций в осях „А-Б", „3-4". ПЛм 1 Пм 1. Опалубка и армирование. | 39 |
| | | |
| | | |
| 1 | 2 | 3 |

| 1 | 2 | 3 |
|---|---|---|
| | Конструкции металлические | |
| КМ-1 | Общие данные (начало) | 40 |
| КМ-2 | Общие данные (продолжение 1.) | 41 |
| КМ-3 | Общие данные (продолжение 2) | 42 |
| КМ-4 | Общие данные (окончание) | 43 |
| КМ-5 | Техническая спецификация металла для специализированных заводов. | 44 |
| КМ-6 | Маркировочные схемы крепления стальных переплётов (вариант с панельными стенами). Маркировочные схемы подвесного транспорта. | 45 |
| КМ-7 | Маркировочные схемы опор под трубопроводы. Опоры ОП1 ÷ ОП7; ОП11, ОП12; ОП15; ОП16 | 46 |
| КМ-8 | Опоры ОП8; ОП9; ОП10; ОП13; ОП14 | 47 |
| КМ-9 | Опора ОП17. Маркировочный план ограждений и лестницы в осях „А-Б" и „3-4". Элемент плана 1 | 48 |
| КМ-10 | Опорные конструкции под блоки тепломеханического оборудования Р1 ÷ Р3 | 49 |
| КМ-11 | Опорные конструкции под блоки тепломеханического оборудования Р4, Р5 | 50 |
| КМ-12 | Опорные конструкции под блоки тепломеханического оборудования Р6, Р7. | 51 |
| | | |


Типовой проект 903-2-14 Альбом I часть 2

Инв. № подл. | Подп. и дата | Взам. инв. №

Привязан

Инв. №

| | | | |
|---|---|---|---|
| Гл. инж. пр. | Думан | | |
| Нач. отд. | Меленевский | | |
| Н. контр. | Андриевская | | |
| Гл. констр. | Андриевская | | |
| Рук. гр. | Шульгина | | |
| Ст. инж. | Логинов | | |
| Ст. техн. | Леонова | | |

ТП 903-2-14

Установка мазутоснабжения Q=6,5/1 км³/ч, P=25/10 кгс/см² с наземными металлическими резервуарами 2×2000 м³

Мазутонасосная

| Стадия | Лист | Листов |
|---|---|---|
| Р | | |

Содержание альбома

Госстрой Латв ССР ЛАТГИПРОПРОМ г. Рига

Копировал. [signature]

Формат 22Г

## Архитектурно-строительные решения
### Общая часть

Проект здания мазутонасосной разработан для строительства в районах со следующими природными условиями:

а) расчетная зимняя температура наружного воздуха (средняя наиболее холодной пятидневки) -30°С; -30°С; -40°С

б) скоростной напор ветра для I, II, III и IV географических районов

в) вес снегового покрова для I, II, III и IV районов. Сочетания IV ветрового и V снегового районов не рассматриваются

г) рельеф территории спокойный, грунтовые воды отсутствуют, сейсмичность не выше 6 баллов

д) грунты непучинистые непросадочные со следующими нормативными характеристиками

$\varphi_н$ -23°; $c_н$ = 0,02 кг/см²; $E$ = 150 кг/см²; $\gamma_0$ = 1,8 т/м³

тип местности А по СНиП II-6-74

### Объемно-планировочные решения.

Здание мазутонасосной относится по капитальности к II классу сооружений, по долговечности ко II степени. По взрыво-пожарной опасности производства помещение насосной-категории „Б" остальные помещения-категории „Д"

Здание одноэтажное с размерами в плане 18,0 х 12,0 м и высотой 3,6 м до низа строительных конструкций

### Конструктивные решения

Здание мазутонасосной разработано в 2-х вариантах

с кирпичными несущими стенами со сборным железобетонным покрытием и каркасное с навесными панельными стенами

Продольная и поперечная жесткость каркасного здания с навесными панельными стенами обеспечивается жесткой заделкой колонн в стаканы фундаментов и диском покрытия.

I вариант - здание с кирпичными несущими стенами

Фундаменты ленточные из сборных бетонных блоков по ГОСТ 13579-78

Стены из одинарного кирпича М75 на цементном растворе М 25 под расшивку швов с наружной стороны

II вариант - каркасное здание с навесными панельными стенами

Фундаменты под колонны монолитные, железобетонные стаканчатые в инвентарной опалубке по серии 1.412-1/77 в.1, в.2 и из сборных блоков по ГОСТ 13579-78

Фундаментные балки - сборные по серии 1.415-1 вып. 1.

Колонны каркаса - сборные железобетонные по серии 1.423-3 в. 1.

Стены из навесных керамзитобетонных панелей с объёмным весом $\gamma$ = 1100 кг/м³ по серии 1.432-5 вып. 1

Для обоих вариантов:

Балки покрытия - сборные железобетонные по серии 1.462-3 вып. 1.

Плиты покрытия - сборные железобетонные по ГОСТ 22701.0-77÷ГОСТ 22701.5-77, комплексные по серии 1.465-10 в.1 утеплитель ячеистый бетон $\gamma$ = 500 кг/м³.

Кровля - рулонная с наружным водостоком.

Каналы, приямки, фундаменты под оборудование - бетонные и железобетонные монолитные.

Перегородки - кирпичные.

Вокруг здания устраивается асфальтовая отмостка по щебеночному основанию шириной 750 мм.

Помещение для хранения пожарного инвентаря запроектировано с кирпичными несущими стенами, плиты покрытия - сборные железобетонные по ГОСТ 22701.0-77 - ГОСТ 22701.5-77 комплексные по сер. 1.465-10, утеплитель ячеистый бетон $\gamma$ = 500 кг/м³.

### Антикоррозийная защита

Боковые поверхности каналов и приямков, соприкасающиеся с грунтом, покрываются битумной мастикой за 2 раза по холодной битумной огрунтовке.

Закладные детали и соединительные элементы для крепления стеновых панелей и элементов покрытия покрываются цинковым покрытием способом металлизации толщиной 150 мкм согласно СНиП II 28-73

Остальные закладные детали и металлоконструкции покрываются двумя слоями эмали ПФ-115 по грунтовке ГФ-020 общей толщиной 55 мкм

### Противопожарные мероприятия

Принятые в проекте конструкции имеют предел огнестойкости требуемый СНиП для зданий II степени огнестойкости.

В здании предусмотрен хозяйственно-противопожарный водопровод

Необходимость пристройки для хранения пожарного инвентаря (передвижных средств пожаротушения) согласуется при привязке типового проекта с органами Госпожнадзора, исходя из отдаленности профессиональной пожарной части.

### Указания по применению проекта.

Проект разработан для 2-х вариантов здания с кирпичными стенами и каркасного с навесными панельными стенами и для различных климатических условий

При привязке проекта на заглавных листах и листах монтажных схем выбираются соответствующие применяемому варианту и конкретным климатическим условиям таблицы и переменные данные, а остальные вычеркиваются

Неиспользуемые листы изымаются

Фундаменты обоих вариантов разработаны для III снегового района, I ветрового района и для расчетной температуры наружного воздуха -30°С и дорабатываются в каждом конкретном случае отдельно согласно главе СНиП II-15-74 с учетом реальных климатических и грунтовых условий

Указания по подготовке основания и меры по уплотнению грунтов при обратной засыпке также разрабатываются при привязке проекта с учетом фактических характеристик грунта.

Проект разработан для летних условий производства работ

Конкретные указания по ведению работ в зимних условиях разрабатываются при привязке типового проекта.

Удельный расход основных материалов
(на расчетную единицу)

| Перечень основных материалов | Ед изм | Всего | Мазутонасосная: Вариант с кирпичными стенами | Мазутонасосная: каркасный вариант | Железнодорожная эстакада | Приемная емкость | Камера управл. (на 2 камеры) |
|---|---|---|---|---|---|---|---|
| Цемента марки 400 | т/т | 0,078 | 0,012 | 0,017 | 0,028 | 0,011 | 0,001 |
| Стали | " | 0,016 | 0,002 | 0,002 | 0,009 | 0,001 | 0,001 |
| Стали приведенной к классу А I | " | 0,006 | 0,001 | 0,002 | 0,001 | 0,001 | |
| Железобетона и бетона | м³/т | 0,297 | 0,036 | 0,054 | 0,130 | 0,036 | 0,003 |
| в т.ч. сборного | " | 0,066 | 0,014 | 0,018 | 0,035 | 0,015 | 0,001 |
| Лесоматериалов | " | 0,024 | 0,001 | 0,001 | 0,020 | 0,002 | — |
| Кирпича | тыс шт | 0,017 | 0,015 | 0,007 | — | — | 0,002 |

Привязан

Инв. №

| | | |
|---|---|---|
| ГИП | Цуман | |
| Нач. отд. | Матвеевский | |
| Н. контр. | Лапочкинская | |
| Ст. инж. | Кабржицкая | |
| Рук. гр. | Шильгина | |
| Ст. инж. | Могилков | |
| Инж. | Ремизова | |

ТП 903-2-14

Мазутонасосная с 6 вертикальными стальными резервуарами 2×2000 м³ с наземными металлическими

| Мазутонасосная | Стадия | Лист | Листов |
|---|---|---|---|
| | Р | | |

Пояснительная записка

Госстрой Латв. ССР ЛАТГИПРОПРОМ г. Рига

Инв. № подл. | Подп. и дата | Взам. инв. №

Копировал:

Формат 22

Альбом I часть 2

Типовой проект 903-2-14

## Ведомость основных комплектов

| Обозначение | | | Наименование | Примечание |
|---|---|---|---|---|
| ТП | 903-2-14 | АР | Архитектурно-строительные решения | Ал.I ч.2 |
| ТП | 903-2-14 | КЖ | Конструкции железобетонные | Ал.I ч.2 |
| ТП | 903-2-14 | КМ | Конструкции металлические | Ал.I ч.2 |
| ТП | 903-2-14 | ВК | Внутренние водопровод и канализация | Ал.I ч.1 |
| ТП | 903-2-14 | ОВ | Отопление и вентиляция | Ал.I ч.1 |
| ТП | 903-2-14 | ТС | Тепловые сети | Ал.I ч.1 |
| ТП | 903-2-14 | КИП | Автоматизация | Ал.I ч.1 Ал.V |
| ТП | 903-2-14 | Э | Электротехническая часть | Ал.I ч.1 Ал.V |
| ТП | 903-2-14 | ТМ | Тепломеханическая часть | Ал.I ч.1.4 |

## Ведомость чертежей основного комплекта 903-2- АР

| Формат | Лист | Наименование | Примечание (Стр) |
|---|---|---|---|
| 22г | 1 | Общие данные (начало) | 4 |
| " | 2 | Общие данные (продолжение) | 5 |
| " | 3 | Общие данные (окончание) | 6 |
| " | 4 | План на отм. 0,000. Разрезы 1-1; 2-2. Фасады. Фрагмент плана 1. (Вариант с кирпичными стенами) | 7 |
| " | 5 | План на отм. 0,000. Разрезы 1-1; 2-2. Фасады. Фрагмент плана 1. (Каркасный вариант) | 8 |
| " | 6 | Планы на отм.-4,000. Разрезы 3-3÷7-7. Схема расположения молниеотвода на кровле. | 9 |
| " | 7 | Схема расположения закладных деталей в стенах. | 10 |
| " | 8 | Пристройка для хранения пожарного инвентаря. Планы на отм 0,000. Разрезы 1-1, 2-2, 3-3. Фасады. | 11 |

## Ведомость применённых и ссылочных документов (вариант с кирпичными стенами)

| Обозначение | Наименование | Примечание |
|---|---|---|
| ГОСТ 14624-69 | Двери деревянные для зданий промышленных предприятий | |
| Сер. 1.136-10 | Двери деревянные внутренние для жилых и общественных зданий по ГОСТ 6629-74. | |
| ГОСТ 12506-67 | Окна деревянные для зданий промышленных предприятий | |
| Сер. 2.435-6 в.2 | Противопожарные двери и ворота промышленных предприятий | |
| Сер. 1.139-1 в.1 | Перемычки для стен из одинарного кирпича. | |

Типовой проект разработан в соответствии с действующими нормами и правилами и предусматривает мероприятия, обеспечивающие взрывную, взрывопожарную и пожарную безопасность при эксплуатации здания.

Главный инженер проекта (Думан)

Инв. № подл. | Подп. и дата | Взам. инв. №

## Ведомость применённых и ссылочных документов (продолжение)

| Обозначение | Наименование | Примечание |
|---|---|---|
| Сер. 2.430-3 в.1,2,3 | Типовые архитектурно-строительные детали промышленных зданий с кирпичными стенами | |
| Сер. 2.460-15 в.1 | Типовые узлы покрытий промышленных зданий в местах установки крышных вентиляторов | |
| Сер. 1.431-6 | Кирпичные перегородки для одноэтажных и многоэтажных производственных зданий | |
| Сер. 2.236-2 в.1 | Детали примыкания оконных и дверных блоков в общественных зданиях. | |
| Сер. 1.494-27 в.2 | Воздухоприемные устройства с подвесными утепленными клапанами | |
| ТП 903-2-14 Альбом I часть 3 | Мазутонасосная. Нетиповые изделия архитектурно-строительной части | |
| Сер. КЗ-01-58 в.2 | Сборные железобетонные перемычки. | |

## Ведомость применённых и ссылочных документов (каркасный вариант)

| Обозначение | Наименование | Примечание |
|---|---|---|
| ГОСТ 14624-69 | Двери деревянные для зданий промышленных предприятий | |
| Сер. 1.136-10 | Двери деревянные внутренние для жилых и общественных зданий по ГОСТ 6629-74 | |
| ГОСТ 12506-67 | Окна деревянные для зданий промышленных предприятий | |
| Сер. 2.435-6 в.2 | Противопожарные двери и ворота промышленных предприятий | |
| Сер. 1.436-4 в.1,2 | Стальные переплеты с повышенным уплотнением и механизмами открывания для отапливаемых зданий промышленных предприятий | |
| Сер. 2.436-2 в.1,2 | Типовые архитектурно-строительные детали оконных проемов со стальными переплетами по сер 1436-4 для зданий промышленных предприятий | |
| Сер. 2.460-5 в.1 | Архитектурные детали утепленных покрытий одноэтажных промышленных зданий | |
| Сер. 2.430-3 в.3 | Типовые архитектурно-строительные детали промышленных зданий с кирпичными стенами | |
| Сер. 1.431-6 | Кирпичные перегородки для одноэтажных и многоэтажных производственных зданий | |
| Сер. 1.139-1 в.1 | Перемычки для стен из одинарного кирпича. | |
| Сер 2.460-15 в.1 | Типовые узлы покрытий промышленных зданий в местах установки крышных вентиляторов | |
| Сер. 2.236-2 в.1 | Детали примыкания оконных и дверных блоков в общественных зданиях | |
| Сер. 1.494-27 в.2 | Воздухоприемные устройства с подвесными утепленными клапанами | |
| ТП 903-2-14 Альбом I часть 3 | Мазутонасосная. Нетиповые изделия архитектурно-строительной части | |

## Основные строительные показатели

| № п/п | Наименование | Ед. изм. | Количество | | Примечание |
|---|---|---|---|---|---|
| | | | Мазутонасосная | Пристройка для хран. пож. инв. | |
| 1 | Площадь застройки | м² | 236.1 | 21.6 | |
| 2 | Строительный объем | м³ | 1203.9 | 75.5 | |
| 3 | Общая площадь | м² | 207.3 | 16.9 | |

## Ведомость проемов дверей

| Тип по проекту | Проемы: Размер в свету мм | Кол. мест: Мазутонасосная | Кол. мест: Пристройка | Элементы заполнения проемов: Марка | Обозначение | Кол. |
|---|---|---|---|---|---|---|
| 1 | 1060 × 2100 | 3 | | Д56 | ГОСТ 14624-69 | 1 |
| 2 | 2350 × 2400 | | 1 | Д50 | То же | 1 |
| 3 | 1020 × 2080 | 2 | | Д37 | " | 1 |
| 4 | 1020 × 2080 | 1 | | Д37 | " | 1 |
| 5 | 960 × 2050 | 3 | | ПДИ-Б | Сер. 2.435-6 в.2 | 1 |
| 6 | 960 × 2050 | 1 | | ПДИ-Б1 | То же | 1 |
| 7 | 720 × 2100 | 1 | | ОДИ-1-7 | Сер. 1.136-10 | 1 |

## Спецификация заполнения оконных проемов (вариант с кирпичными стенами)

| Марка | Обозначение | Наименование | Кол. Мазутонасосная | Кол. Пристройка * | Примечание |
|---|---|---|---|---|---|
| | | Проем ОК-1 | | | |
| НС 2-94 | ГОСТ 12506-67 | Оконный блок | 1 | | |
| | | Проем ОК-2 | | | |
| НС1-94 | ГОСТ 12506-67 | Оконный блок | | 1 | |

## Спецификация заполнения оконных проемов (каркасный вариант)

| Марка | Обозначение | Наименование | Кол. Мазутонасосная | Кол. Пристройка * | Примечан |
|---|---|---|---|---|---|
| | | Проем ОК-1 | | | |
| ПРС-6.0-1.2 | Сер. 1.436-4, в.1.2 | Оконный блок | 1 | | Монтажную схему металличес-ких переплетов см листы КМ |
| К1 | Сер. 1.436-4, в.1 | Стальной слив | 2 | | |
| НС1 | То же | Нащельник | 2 | | На здание |
| | | Проем ОК-2 | | | |
| НС1-94 | ГОСТ 12506-67 | Оконный блок | | 1 | |
| | | Проем ОК-3 | | | |
| ПРС-1.5-1.2 | Сер. 1.436-4, в.1.2 | Оконный блок | 1 | | |
| К4 | Сер. 1.436-4, в.1 | Стальной слив | 2 | | |

* Имеется в виду пристройка для хранения пожарного инвентаря (лист АР-8).

Привязан:

Инв. №

| | | |
|---|---|---|
| ТП 903-2-14 | | АР |
| Гл. инж. пр. | Думан | Установка мазутохозяйства В=6,5 (11) м³/ч, Р=25(10) кгс/см² с наземными металлическими резервуарами 2×2000 м³ |
| Нач. отд. | Шевченко | |
| Н. контр. | Зайцев | Мазутонасосная — Стадия Р; Лист 1; Листов 8 |
| Гл. арх. | Зайцев | |
| Гл. констр. | Шевченко | Общие данные (начало) |
| Рук. гр. | Шульгина | Госстрой Латв. ССР ЛАТГИПРОПРОМ г. Рига |
| Арх. | Ивлиев | |

Копир. В. Дуч-

Формат 22

Типовой проект 903-2-14 Альбом I часть 2

## Ведомость перемычек (Вариант с кирпичными стенами)

| Перемычки: Марка по проекту | Схема сечения | Кол. мест: Мазутонасосная | Кол. мест: Пристройка * | Элементы перемычки: Марка | Обозначение | Кол. для толщины стен 380 | Кол. для толщины стен 250 |
|---|---|---|---|---|---|---|---|
| ПР-1 | 380 (250) 140 | 11 | 1 | Б18 | Сер. 1.139-1 в.1 | 3 | 2 |
| ПР-2 | 380 (250) 65 | 5 | | Б13 | То же | 3 | 2 |
| ПР-3 | 380 (250) 140 220 | | 1 | Б27 | " | 2 | 1 |
| | | | | БУ27б | " | 1 | 1 |
| ПР-4 | 380 (250) 290 | 2 | | БП3-1 | Серия КЭ-01-58 в.2 | 1 | |
| | | | | БП2-1 | То же | | 1 |
| ПР-5 | 250 65 | 3 | | Б13 | Сер. 1.139-1 в.1 | 2 | 2 |
| ПР-6 | 250 140 | 1 | | Б15 | " | 2 | 2 |
| ПР-7 | 120 65 | 4 | | Б13 | " | 1 | 1 |
| ПР-8 | | 2 | | БУ13 | " | 1 | 1 |
| ПР-9 | 120 140 | 1 | | Б22 | " | 1 | 1 |

## Ведомость перемычек (каркасный вариант)

| Перемычки: Марка по проекту | Схема сечения | Кол. мест: Мазутонасосная | Кол. мест: Пристройка * | Элементы перемычки: Марка | Обозначение | Кол. для толщины стен 380 | Кол. для толщины стен 250 |
|---|---|---|---|---|---|---|---|
| ПР-1 | 380 (250) 65 | 5 | | Б13 | Сер. 1.139-1 в.1 | 3 | 2 |
| ПР-2 | 380 (250) 220 | 2 | | Б31 | То же | 3 | 2 |
| ПР-3 | 380 (250) 140 | 1 | 1 | Б18 | " | 3 | 2 |
| ПР-4 | 380 (250) 140 220 | | 1 | Б27 | " | 2 | 1 |
| | | | | БУ27б | " | 1 | 1 |
| ПР-5 | 250 65 | 3 | | Б13 | " | 2 | 2 |
| ПР-6 | 250 140 | 1 | | Б15 | " | 2 | 2 |
| ПР-7 | 120 65 | 4 | | Б13 | " | 1 | 1 |
| ПР-8 | | 2 | | БУ13 | " | 1 | 1 |
| ПР-9 | 120 140 | 1 | | Б22 | " | 1 | 1 |

## Сводная спецификация к чертежам архитектурно-строительных решений (вариант с кирпичными стенами)

| Марка | Обозначение | Наименование | Кол.: Мазутонасосная | Кол.: Пристройка * | Примечание |
|---|---|---|---|---|---|
| | | Изделия деревянные | | | |
| | | Деревянные блоки | | | см. ведомость на листе АР-1 |
| НС1-94 | ГОСТ 12506-67 | Оконный блок | | 1 | |
| НС2-94 | То же | То же | 11 | | |
| | | Изделия бетонные и железобетонные | | | |
| | | При t° -20°С | | | |
| БП2-1 | Сер. КЭ-01-58 в.2 | Перемычка | 2 | | |
| Б13 | Сер. 1.139-1 в.1 | То же | 20 | | |
| БУ13 | То же | " | 2 | | |
| Б15 | " | " | 2 | | |
| Б18 | " | " | 22 | 2 | |
| Б22 | " | " | 1 | | |
| Б27 | " | " | | 1 | |
| Б27б | " | " | | 1 | |
| | | При t° -30°С; -40°С | | | |
| Б13 | Сер. 1.139-1 в.1 | Перемычка | 25 | | |
| БУ13 | То же | То же | 2 | | |
| Б15 | " | " | 2 | | |
| Б18 | " | " | 33 | 3 | |
| Б22 | " | " | 1 | | |
| Б27 | " | " | | 2 | |
| Б27б | " | " | | 1 | |
| БП3-1 | Сер. КЭ-01-58 в.2 | " | 2 | | |
| | | Изделия металлические | | | |
| ММ3 | Сер 2.236-2 в.1 лист 50 | Костыль | 8 шт | | 0.8 кг |
| МИ1-2 | Сер 3.400-6 | Закладное изделие | 22.3 м | | 95.9 кг |
| МН3 | ТП 903-2-14 Альбом I ч.3 КЖИ-МН3 | То же | 62.1 м | | 621.0 кг |
| МН6 | ТП 903-2-14 Альбом I ч.3 КЖИ-МН6 | " | 14.4 м | | 95.04 кг |
| МН7 | ТП 903-2-14 Альбом I ч.3 КЖИ-МН7 | " | 1 | | 18.42 кг |
| МН12 | ТП 903-2-14 Альбом I ч.3 КЖИ-МН12 | " | 1 | | 7.11 кг |
| МН16 | ТП 903-2-14 Альбом I ч.3 КЖИ-МН16 | " | 2 | | 37.86 кг |
| МН17 | ТП 903-2-14 Альбом I ч.3 КЖИ-МН17 | " | 1 | | 39.16 кг |
| МН18 | ТП 903-2-14 Альбом I ч.3 КЖИ-МН18 | " | 1 | | 25.3 кг |
| МН19 | ТП 903-2-14 Альбом I ч.3 КЖИ-МН19 | " | 1 | | 41.39 кг |

## Сводная спецификация к чертежам архитектурно-строительных решений (каркасный вариант)

| Марка | Обозначение | Наименование | Кол.: Мазутонасосная | Кол.: Пристройка * | Примечание |
|---|---|---|---|---|---|
| | | Изделия деревянные | | | |
| | | Дверные блоки | | | см. ведомость на листе АР-1 |
| НС1-94 | ГОСТ 12506-67 | Оконный блок | | 1 | |

| 1 | 2 | 3 | 4 | 5 | 6 |
|---|---|---|---|---|---|
| | | Изделия бетонные и железобетонные | | | |
| | | При t° -20°С | | | |
| Б13 | Сер. 1.139-1 в.1 | Перемычка | 20 | | |
| БУ13 | То же | То же | 2 | | |
| Б15 | " | " | 2 | | |
| Б18 | " | " | 2 | 2 | |
| Б22 | " | " | 1 | | |
| Б27 | " | " | | 1 | |
| Б27б | " | " | | 1 | |
| Б31 | " | " | 4 | | |
| | | При t -30°С, -40°С | | | |
| Б13 | Сер. 1.139-1 в.1 | Перемычка | 25 | | |
| БУ13 | То же | То же | 2 | | |
| Б15 | " | " | 2 | | |
| Б18 | " | " | 3 | 3 | |
| Б22 | " | " | 1 | | |
| Б27 | " | " | | 2 | |
| Б27б | " | " | | 1 | |
| Б31 | " | " | 6 | | |
| | | Изделия металлические | | | |
| ПРС-6,0-1.2 | Сер. 1.436-4 в.1.2 | Оконный блок | 4 | | |
| ПРС-1,5-1.2 | То же | То же | 1 | | |
| К1 | Сер. 1.436-4 в.1 | Стальной слив | 8 | | |
| К4 | То же | То же | 2 | | |
| НС-1 | " | " | 2 | | |
| ММ3 | Сер. 2.236-2 в.1 лист 50 | Костыль | 8 шт | | 0.8 кг |
| МН3 | ТП 903-2-14 Альбом I ч.3 КЖИ-МН3 | Закладное изделие | 46.9 м | | 469.0 кг |
| МН7 | ТП 903-2-14 Альбом I ч.3 КЖИ-МН7 | То же | 1 | | 18.42 кг |
| МН12 | ТП 903-2-14 Альбом I ч.3 КЖИ-МН12 | " | 1 | | 7.11 кг |
| МН16 | ТП 903-2-14 Альбом I ч.3 КЖИ-МН16 | " | 2 | | 37.86 кг |
| МН17 | ТП 903-2-14 Альбом I ч.3 КЖИ-МН17 | " | 1 | | 39.16 кг |
| МН18 | ТП 903-2-14 Альбом I ч.3 КЖИ-МН18 | " | 1 | | 25.3 кг |
| МН19 | ТП 903-2-14 Альбом I ч.3 КЖИ-МН19 | " | 1 | | 41.39 кг |

* Имеется в виду пристройка для хранения пожарного инвентаря (лист АР-8)

Привязан:

Инв. №

Инв. № подл. | Подп. и дата | Взам. инв. №

| | | |
|---|---|---|
| Гл. инж. пр. | Фоломонов | |
| Гл. инж. пр. | Думан | |
| Нач. отд. | [illegible] | |
| Н. контр. | Будвите | |
| Гл. арх. | Будвите | |
| Гл. конструктор | [illegible] | |
| Рук. гр. | Шульгина | |
| Арх. | Дамане | |

ТП 903-2-14 АР

Установка мазутоснабжения Q=6,5/11 м³/ч P=25/10 кгс/см² с наземными металлическими резервуарами 2×2000 м³

| Мазутонасосная | Стадия | Лист | Листов |
|---|---|---|---|
| | Р | 2 | |

Общие данные (продолжение)

Госстрой Латв. ССР ЛАТГИПРОПРОМ г. Рига

Копир. В. Бусы

Формат 22

Альбом I часть 2

Типовые проект. 903-2-14

## Экспликация полов и состав кровли

| Тип по проекту | Конструкция пола | Материал слоя | Тип слоя СНиП II-В.6-71 | Толщ. слоя мм | Дополнительные указания |
|---|---|---|---|---|---|
| (1) | 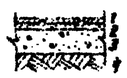 | 1 Мозаичные (терроцо) плиты<br>2 Прослойка и заполнение швов из цементно-песчаного раствора М150<br>3. Подстилающий слой из бетона М50 (с уклоном)<br>4. Грунт основания с втрамбованным щебнем | П-41 | 20<br>15<br>100-180 | Для мозаичных плит применять щебень и песок, исключающий искровреобразование при ударах металлическими или каменными предметами (известняковый и др.) |
| (2) | | 1 Мозаичные (терроцо) плиты<br>2 Прослойка и заполнение швов из цементно-песчаного раствора М150<br>3. Цементно-песчаный раствор М50<br>4. Жел. бет. плита<br>5 Щебеночная подготовка<br>6. Грунт основания с втрамбованным щебнем | П-41 | 20<br>15<br>20-30<br>300 | То же |
| (3) | 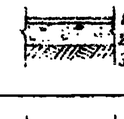 | 1. Бетон М 200<br>2 Подстилающий слой из бетона М 200<br>3. Грунт основания с втрамбованным щебнем | П-9 | 20<br>100 | Шлифование, пропитка флюатами или уплотняющими составами |
| (4) | 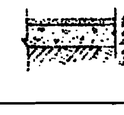 | 1. Цементно-песчаный раствор М 200<br>2. Подстилающий слой из бетона М 200 (с уклоном)<br>3. Грунт основания с втрамбованным щебнем | П-16 | 20<br>100-150 | |
| (5) | | 1 Керамическая плитка (ГОСТ 6787-69)<br>2. Прослойка и заполнение швов из цементно-песчаного раствора М150<br>3. Подстилающий слой из бетона М100<br>4. Грунт основания с втрамбованным щебнем | II-43 | 13<br>15<br>100 | |
| (6) | 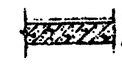 | 1. Бетон М 200<br>2. Плита перекрытия | П-9 | 20 | |
| (7) | 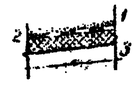 | 1. Слой гравия, размером зерен 5÷10 мм, втопленный в антисептированную битумную мастику МБК-Г- (МБК-Х-)<br>2. 2 слоя рубероида РКМ-350Б на битумной мастике МБК-Г- (МБК-Х-)<br>3 Комплексная ж.б. плита | Кровля | | См. совместно с табл. №1 и №2 |

## Ведомость отделки помещений

| Наименование помещения | Потолок: Штукатурка или затирка | Потолок: Окраска | Стены и перегородки: Штукатурка или затирка | Стены и перегородки: Окраска или облицовка | Отделка низа стен и перегородок: Окраска или облицовка | Отделка низа стен и перегородок: Высота мм |
|---|---|---|---|---|---|---|
| Мазутонасосная | Затирка | Известковая | Затирка | Известковая | | |
| Электрощитовая и КИП | Затирка | Эмульсионная | Штукатурка Затирка | Эмульсионная | Масляная | 2100 |
| Венткамера теплового узла | Затирка | Известковая | Затирка, штукатурка по сет. | Известковая | | |
| Санузел | Затирка | Эмульсионная | Штукатурка | Эмульсионная | Глазурованная плитка | 2100 |
| Коридор | Затирка | Эмульсионная | Штукатурка | Эмульсионная | | |
| Помещение для хранения пожарного инвентаря | Затирка | Известковая | Затирка | Известковая | | |

## План полов М 1:200

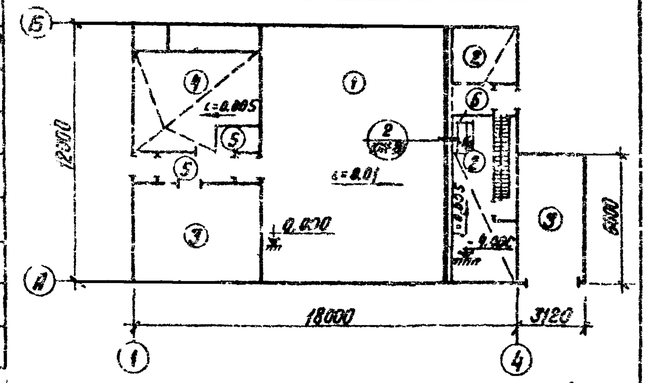


## Спецификация элементов крепления и армирования перегородок и стен (вариант с кирпичными стенами)

| Марка | Обозначение | Наименование | Кол | Примечание |
|---|---|---|---|---|
| ф4 В-I | ГОСТ 6727-53* | Сталь арматурная ф4 В-I | 46.0 | кг |
| МС-11 | Сер. 1.431-6 | Изделие закладное МС-11 | 24 | шт. |
| МС-12 | То же | То же МС-12 | 12 | шт. |
| ДГ-XII | То же | Дюбели ДГ-XII (4.5х60) | 24 | шт. |
| ф12 AI | ГОСТ 5781-75 | Арматура ф12 AI | 12.0 | кг. |

## Спецификация элементов крепления и армирования перегородок и стен (каркасный вариант)

| Марка | Обозначение | Наименование | Кол. | Примечание |
|---|---|---|---|---|
| МК-2 | Сер. 2.430-3 в 3 | Изделие закладное МК-2 | 3 | шт. |
| МК-5 | То же | То же МК-5 | 18 | шт. |
| МК-6 | " | " МК-6 | 8 | шт. |
| ф4 BI | ГОСТ 6727-53* | Сталь арматурная | 46.0 | кг. |
| МС-10 | Сер. 1.431-6 | Изделие закладное МС-10 | 20 | шт. |
| МС-11 | То же | То же МС-11 | 33 | шт. |
| МС-12 | " | " МС-12 | 31 | шт. |
| ДГ-XII | " | Дюбели ДГ-XII (4.5х60) | 62 | шт. |
| ф12 AI | ГОСТ 5781-75 | Арматура ф12 AI | 32.0 | кг. |

## План кровли М 1:200

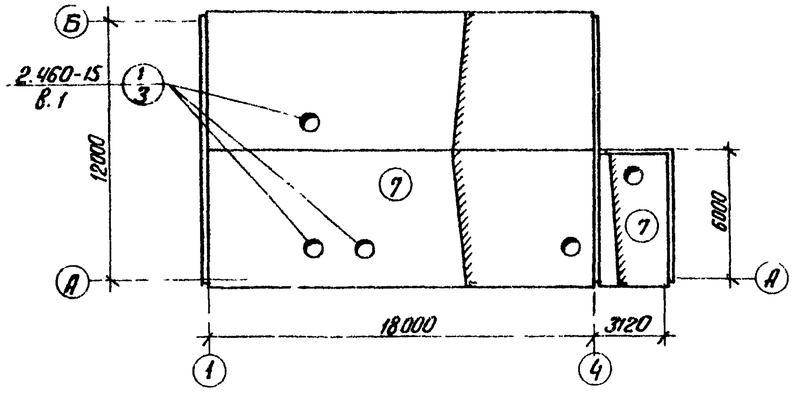


1. За уровень 0.000 принята отметка чистого пола насосной соответствующая абсолютной отметке
2. Отметка уровня земли - низ отмостки - 0.150.
3. Гидроизоляция стен на отм. -0.030; 0.000; 1.100 из цементного раствора состава 1:2 толщиной 30 мм
4. Кирпичные стены и перегородки выполнять из обыкновенного одинарного кирпича М75 (ГОСТ 530-71*) на цементном растворе М25 (стены) и М50 (перегородки толщ. 120 мм и пилястры)
5. При выполнении кладки пилястр необходим систематический контроль прочности кирпича и раствора.
6. Фасадную сторону наружных кирпичных стен выполнить из отборного кирпича с расшивкой вогнутым швом
7. В пределах абсидки грунтом, кирпичную кладку выполнить из кирпича не ниже М75 3S, обмазать горячим битумом за 2 раза по огрунтовке и предварительно заглаженным швам кладки
8. Над всеми технологическими отверстиями, шириной 600 мм и менее, в наружных стенах и в перегородках положить сварные сетки из арматуры ф4 BI с ячейками 50х50 мм с опиранием на кладку не менее 250 мм
9. Кирпичные перегородки толщиной 120 мм армировать каркасами из 2 ф4 BI в продольном направлении и ф4 BI с шагом 100 мм в поперечном направлении через 6 рядов кладки согласно детали армирования на листе 33 серии 1.431-6.
10. При кладке стен и перегородок в откосах оконных и дверных проемов для крепления коробок заложить деревянные антисептированные пробки, не менее двух с каждой стороны
11. Откосы оконных и дверных проемов оштукатурить цементным раствором
12. Двери венткамеры и электрощитовой с внутренней стороны обшить кровельной сталью по асбестовому картону
13. Деревянные изделия окрасить масляной краской (отделка улучшенная)
14. Работы по устройству полов производить с соблюдением правил, приведенных в СНиП III В-14-72. Полы выполнить после укладки электропроводки.
15. В местах примыкания кровли к парапетам и вентиляционным стаканам усилить водоизоляционный ковер наклейкой дополнительных 3-х слоев рубероида

## Таблица № 1

| Расчетная наружная t° (для массивных конструкций) | Толщина стен (мм) кирпичных а | кирпичных б | панельных | Толщина утеплителя кровли (мм) расчетный бетон γ=500 кг/м3 |
|---|---|---|---|---|
| 20°С | 250 | 120 | 200 | 60 |
| 30°С | 380 | 250 | 200 | 70 |
| 40°С | 380 | 250 | 200 | 100 |

## Таблица № 2

| Районы строительства | Марка мастик для устройство кровли | Мест примыкания |
|---|---|---|
| Севернее географической широты 51° для европейской и 53° для азиатской части СССР | МБК-Г-65<br>МБК-Х-65 | МБК-Г-85 |
| Южнее этих районов | МБК-Г-75<br>МБК-Х-75 | МБК-Г-100 |

Взам. инв. №

Инв. № подл. | Подп. и дата

Привязан:

Инв. №

| | | | | |
|---|---|---|---|---|
| Гл. инж. им. | Фоминов | | ТП 903-2-14 | АР |
| Гл. инж. пр. | Думан | | Установка мазутонасосная 8×6.5/11 м³/ч, P=25\|10 кг/см² с низетными металлическими резервуарами 2×2000 м³ | |
| Нач. отд. | Вылковкин | | | |
| Н. контр. | Бубвите | | Мазутонасосная | Стадия Р; Лист 3; Листов |
| Гл. арх. | Бубвите | | | |
| Гл. констр. | А. Эрнеблом | | Общие данные (окончание) | Госстрой Латв. ССР ЛАТГИПРОПРОМ г. Рига |
| Рук. гр. | Шульгина | | | |
| Дох. | Лиманис | | | |
| Ст. техн. | Кортунк | | | |

копир. В. Дуч

Формат 22

Альбом I часть 2

Типовой проект 903-2-14

## Фасад 1-4

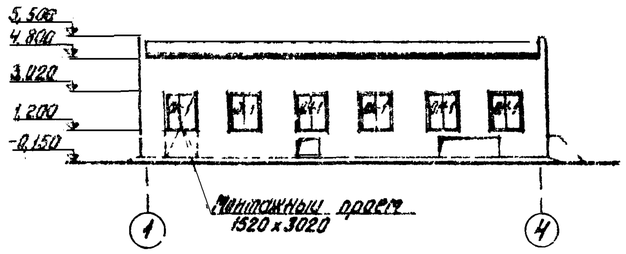


## Фасад А-Б

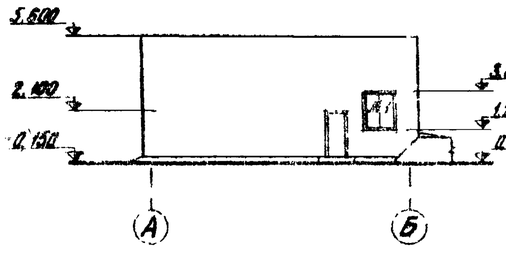


## Фасад 4-1

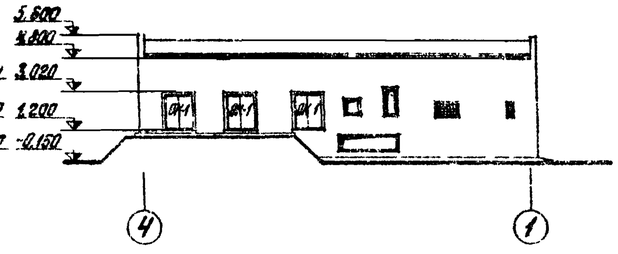


## Фасад Б-А

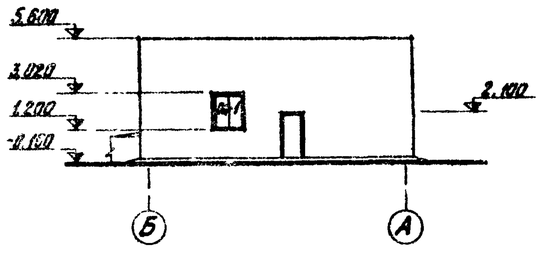


## Разрез 1-1

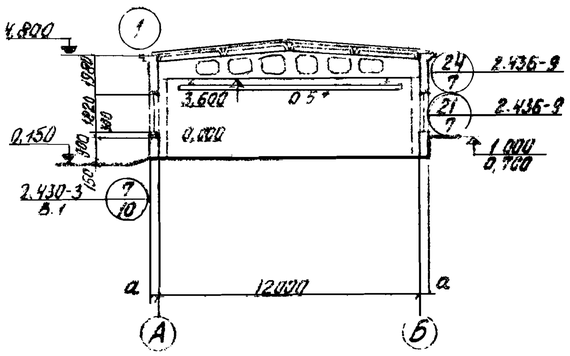


## Разрез 2-2

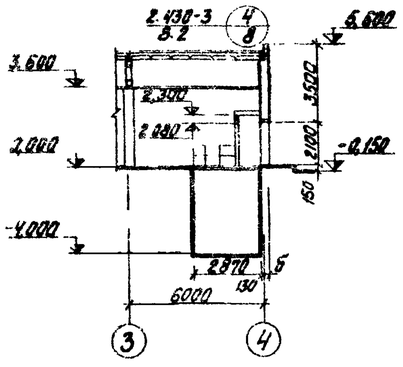


## План на отм. 0,000

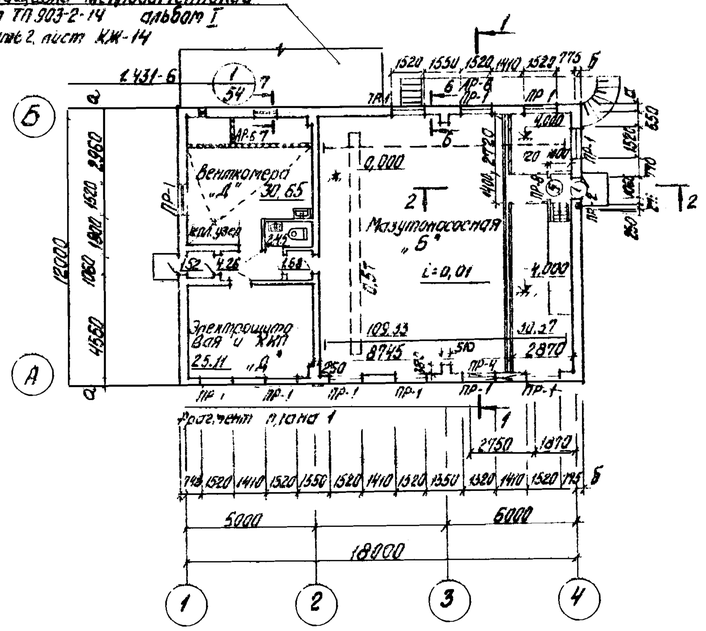


## Фрагмент плана 1

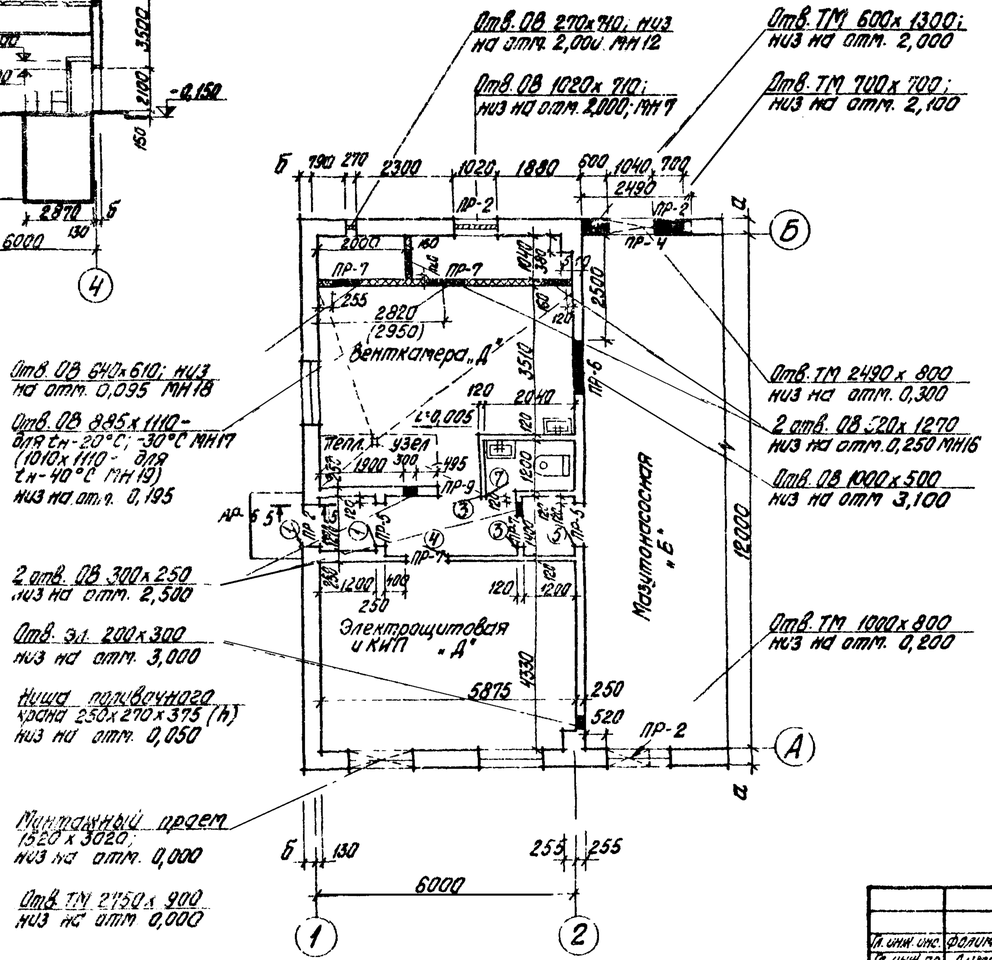


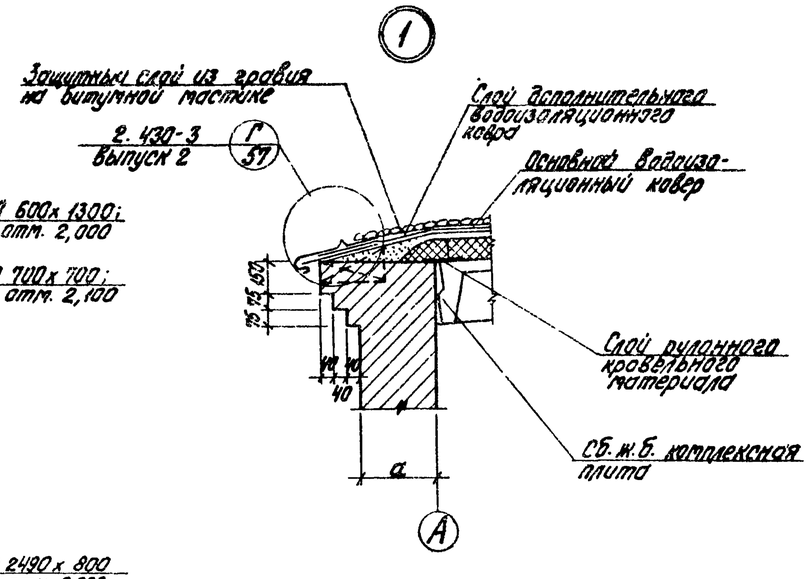


1. Стены воздухозаборной части венткамеры приняты из ячеистых бетонных стеновых камней (МРТУ 7-20-69) $\gamma$=500÷600 кг/м³ на цементном растворе М50 с армированием горизонтальных швов кладки каркасами из 2Ф4ВI в продольном направлении и Ф4ВI с шагом 100 мм в поперечном направлении согласно детали армирования на листе 33 сер. 1.431-6.
2. Отверстия в ж.б. балке покрытия по оси „2" заложить ячеистым бетоном $\gamma$=500 кг/м³ толщ. 120 и оштукатурить с обеих сторон
3. Армирование пилястр под опорные подушки балок см. лист КЖ-15.

Привязан

Инв №

| | | | |
|---|---|---|---|
| Гл. инж. инс. | Фолимонов | | |
| Гл. инж. пр. | Думан | | |
| Нач. отд. | Меленевский | | |
| Н. контр. | Буйвите | | |
| Гл. арх. | Буйвите | | |
| Гл. констр. | Андриевская | | |
| Рук. гр. | Шульгина | | |
| Арх. | Ашмане | | |
| Ст. техн. | Кирштук | | |

ТП 903-2-14 АР

Установка мазутоснабжения Q=6,5/11 м³/ч P=25/10 кгс/см² с наземными металлическими резервуарами 2x2000 м³

Мазутонасосная

| Стадия | Лист | Листов |
|---|---|---|
| Р | 4 | |

План на отм. 0,000. Разрезы 1-1; 2-2 Фасады. Фрагмент плана 1 (Вариант с кирпичными стенами)

Госстрой Латв ССР ЛАТГИПРОПРОМ г Рига

Копировал Бролиша

Формат 22 г

Альбом, часть 2

Типовой проект 903-2-14

## Фасад 1-4

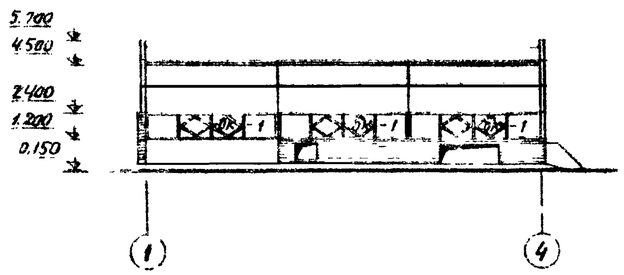


## Фасад А-Б

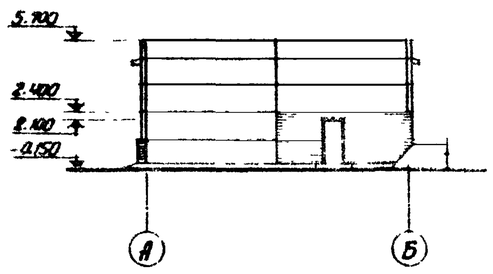


## Фасад 4-1

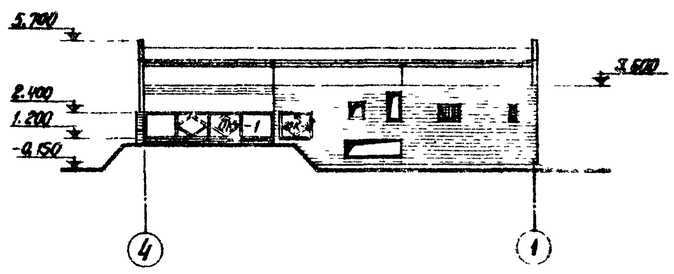


## Фасад Б-А

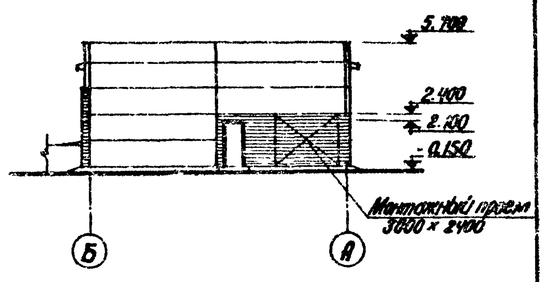


## Разрез 1-1

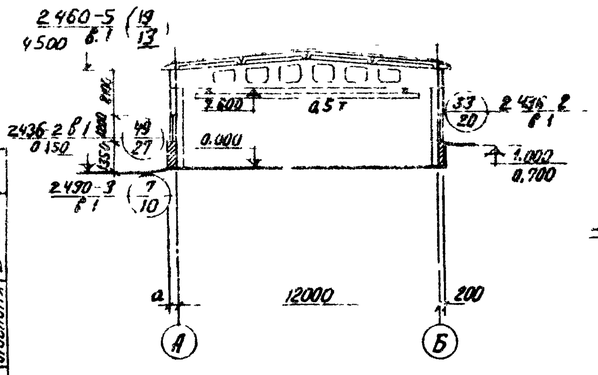


## Разрез 2-2

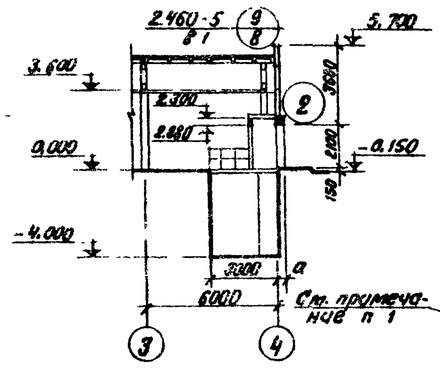


## План на отм. 0.000

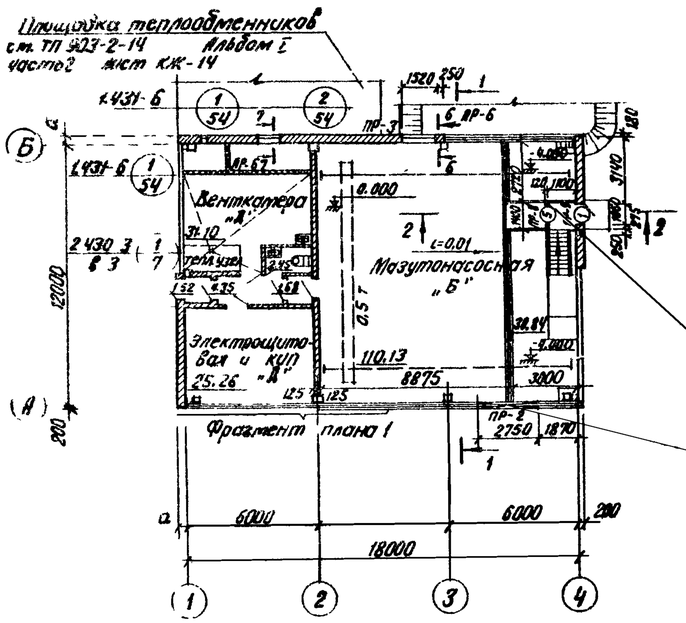


## Фрагмент плана 1

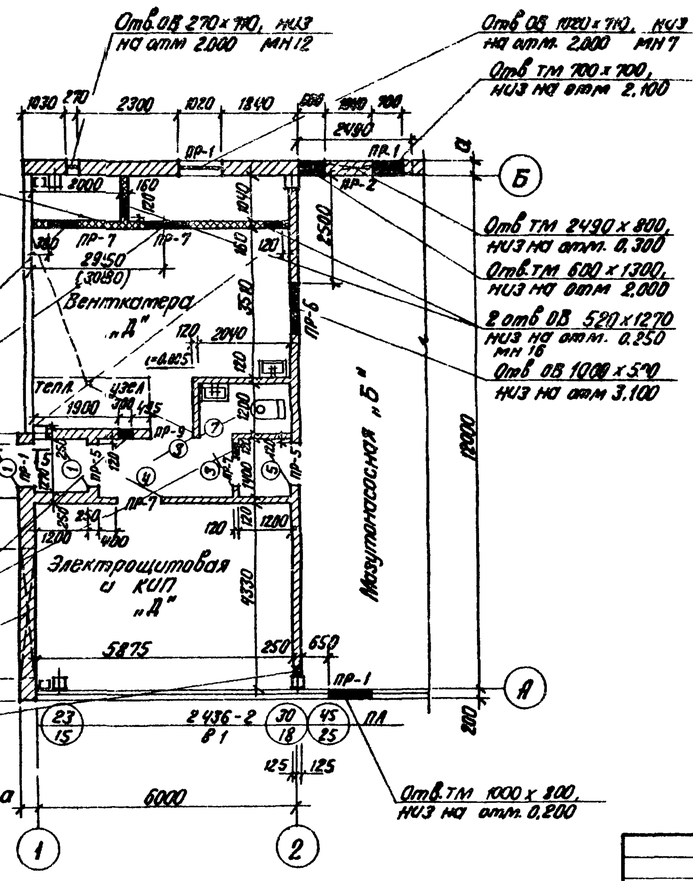


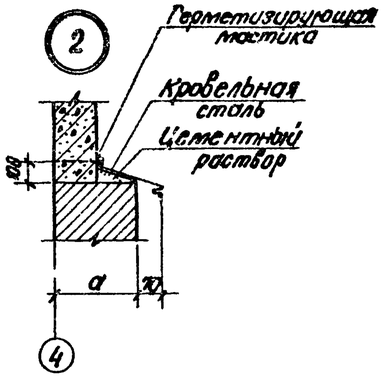


1. Стены воздухозаборной части, вентокамеры приняты из ячеистых бетонных стеновых камней (МРТУ 7-20-69) $\gamma$=500–800 кг/м$^3$ на цементном растворе М50 с армированием горизонтальных швов кладки каркасами из 2ф4В1 в продольном направлении и ф4В1 с шагом 100 мм в поперечном направлении согласно деталей армирования на листе 33 сер. 1.431-6.
2. Отверстия в ж.б. балке покрытия по оси „2" заложить ячеистым бетоном $\gamma$=500 кг/м$^3$ толщ. 120 мм и оштукатурить с обеих сторон.

Согласовано

| | | |
|---|---|---|
| Гл. спец. ТО | Бесшный | |
| ГА констр ТО | Трес с | |
| Спец ТМ | Кухшин | |
| Спец ОВ | Креерс | |

Инв. № подл. | Подп. и дата | Взам. инв. №

| | | |
|---|---|---|
| Изм. | Отд. | |
| Отд. ТС | Волчкова | |
| Отд. 3 | Попова | |
| Отд. КИП | Могилев | |
| Отд. ВК | Ленина | |
| Отд. ТМ | | |
| Отд. ОВ | | |

Привязан:

Инв. №

| | | | | |
|---|---|---|---|---|
| Гл.инж.ин. | Фалилеков | | ТП 903-2-14 | АР |
| Гл.инж.пр. | Думан | | Установка мазутонасосная Q=6.5/11 м$^3$/ч, P=2-3/10 кгс/см 2 с наземными металлическими резервуарами 2х2000 м$^3$ | |
| Нач. отд. | Меженевский | | | |
| Н. контр. | Буйвите | | Мазутонасосная | Стадия: Р; Лист: 5; Листов: |
| Гл. арх. | Буйвите | | | |
| Гл. констр. | Анфиевский | | | |
| Рук. гр. | Шульгина | | План на отм. 0.000. Разрезы 1-1; 2-2 Фасады. Фрагмент плана 1 (каркасный вариант) | Госстрой Латв. ССР ЛАТГИПРОПРОМ г. Рига |
| Арх. | Ашмане | | | |
| Ст. техн. | Куршук | | | |

Копир. В. Бунч

Формат А2

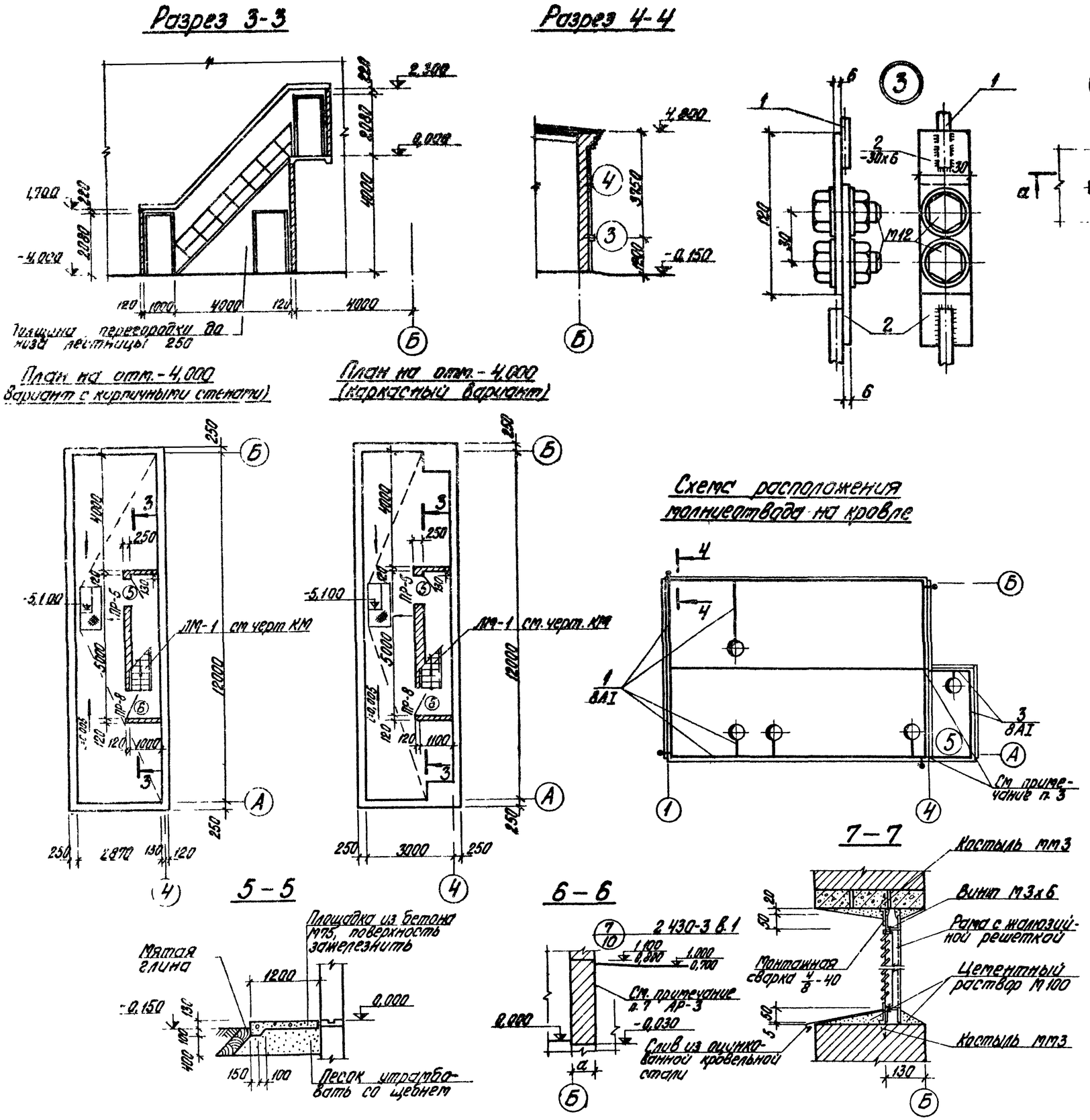


## Спецификация металла для молниеотвода

| Формат | Зона | Поз | Обозначение | Наименование | Кол. | Примечание |
|---|---|---|---|---|---|---|
| | | | Сетка молниеприемника для мазутонасосной | | | |
| | | 1 | ГОСТ 5781-75 | 8АI ℓ=92000 | — | 36,8 кг |
| | | 2 | ГОСТ 103-76 | -30х6 ℓ=120 | 8 | 1,36 кг |
| | | | ГОСТ 5915-70 | Болт М12 ℓ=35 | 8 | 0,4 кг |
| | | | | Всего | | 38,56 кг |
| | | | Сетка молниеприемника для пристройки пожарного инвентаря | | | |
| | | 3 | ГОСТ 5781-75 | 8АI ℓ=14000 | — | 5,6 кг |

1. На кровле молниеприемную сетку уложить в цементном растворе заделки стыков плит покрытия.
2. Открытые поверхности закладных деталей покрыть двумя слоями эмали ПФ-115 по грунтовке ГФ-020 общей толщиной слоя 55 мкм
3. Ответвление молниеприемной сетки, выполнить только для варианта с пристройкой для пожарного инвентаря

Альбом I часть 2

Типовой проект 903-2-14

Согласовано:

Отд. 3

Инв. № подл. | Подпись и дата | Взам. инв. №

Привязан

Инв. №

| | | | |
|---|---|---|---|
| Гл. инж. пр. | Думан | | |
| Нач. отд. | Меленевский | | |
| Н. контр. | Буйвите | | |
| Гл. арх. | Буйвите | | |
| Гл. констр. | Андреевская | | |
| Рук. гр. | Шульгина | | |
| Арх. | Ашмане | | |
| Ст. техн. | Кирштук | | |

ТП 903-2-14 АР

Установка мазутоснабжения Q=6,5/11 м³/ч, P=25/10 кгс/см² с наземными металлическими резервуарами 2х2000 м³

Мазутонасосная

| Стадия | Лист | Листов |
|---|---|---|
| Р | 6 | |

Планы на отм. -4,000. Разрезы 3-3-7-7. Схема расположения молниеотвода на кровле.

Госстрой Латв. ССР ЛАТГИПРОПРОМ г. Рига

Копировал Бролиша

Формат 22 г

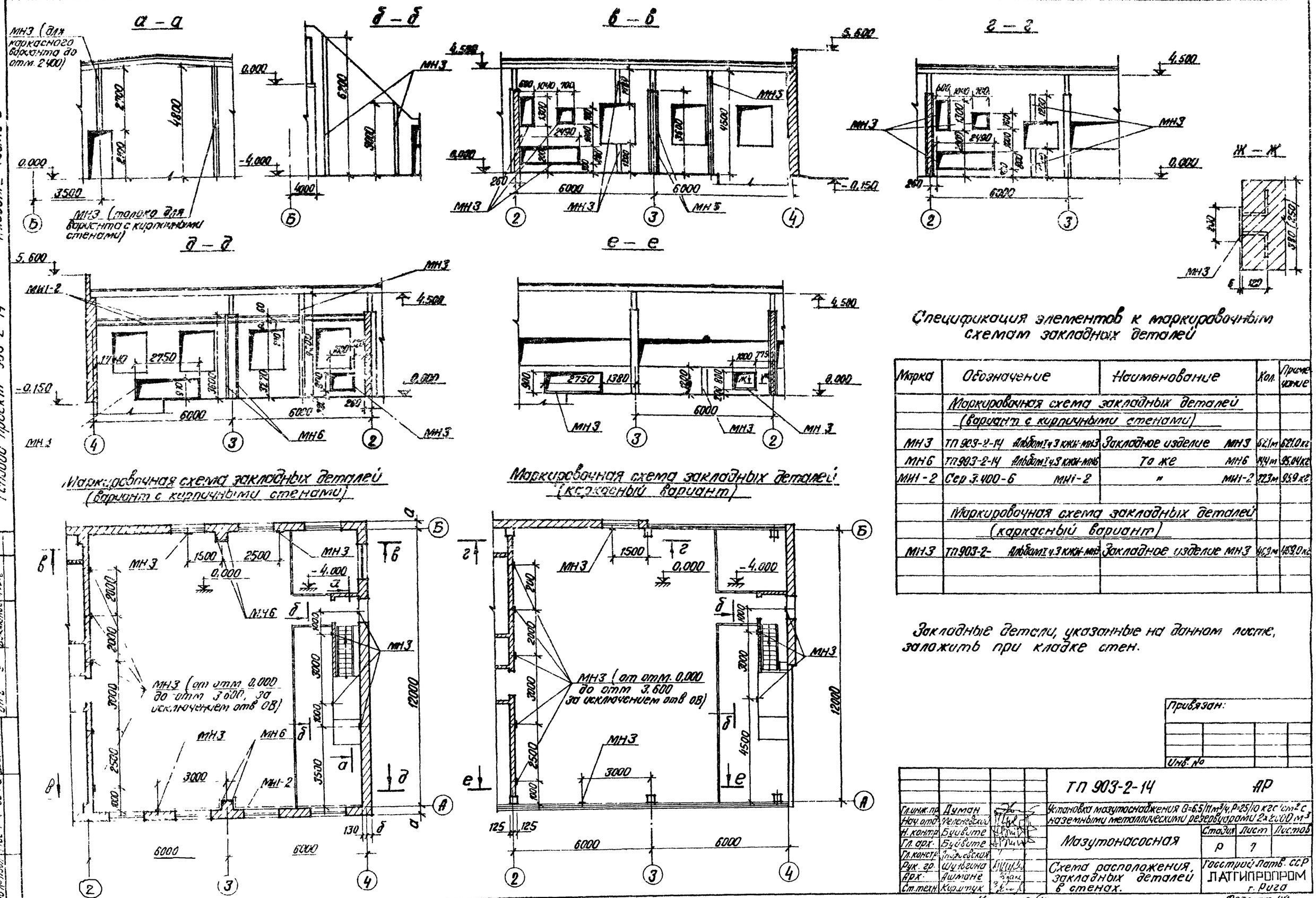


Альбом I часть 2

Типовой проект 903-2-14

Согласовано:

## Спецификация элементов к маркировочным схемам закладных деталей

| Марка | Обозначение | Наименование | Кол. | Примечание |
|---|---|---|---|---|
| | Маркировочная схема закладных деталей (вариант с кирпичными стенами) | | | |
| МН3 | ТП 903-2-14 Альбом I ч.3 КЖИ-МН3 | Закладное изделие МН3 | 62,1м | 621,0кг |
| МН6 | ТП 903-2-14 Альбом I ч.3 КЖИ-МН6 | То же МН6 | 14,4м | 95,04кг |
| МН1-2 | Сер 3.400-6 МН1-2 | " МН1-2 | 22,3м | 95,9кг |
| | Маркировочная схема закладных деталей (каркасный вариант) | | | |
| МН3 | ТП 903-2- Альбом I ч.3 КЖИ-МН3 | Закладное изделие МН3 | 46,9м | 469,0кг |

Закладные детали, указанные на данном листе, заложить при кладке стен.

Привязан:

Инв. №

| | | | |
|---|---|---|---|
| Гл.инж.пр. | Думан | ТП 903-2-14 | АР |
| Нач.отд. | Меленевский | Установка мазутоснабжения Q=6,5/11м³/ч, P=25/10 кгс/см² с наземными металлическими резервуарами 2×2000 м³ | |
| Н.контр. | Буйвите | Мазутонасосная | Стадия: Р; Лист: 7; Листов: |
| Гл.арх. | Буйвите | | |
| Гл.констр. | Андреевская | | |
| Рук.гр. | Шульгина | Схема расположения закладных деталей в стенах. | Госстрой Латв. ССР ЛАТГИПРОПРОМ г. Рига |
| Арх. | Ашмане | | |
| Ст.техн. | Кирштук | | |

Копир в Сугаз

Формат 22

Альбом I часть 2

Типовой проект 903-2-14

## Фасад А-Б

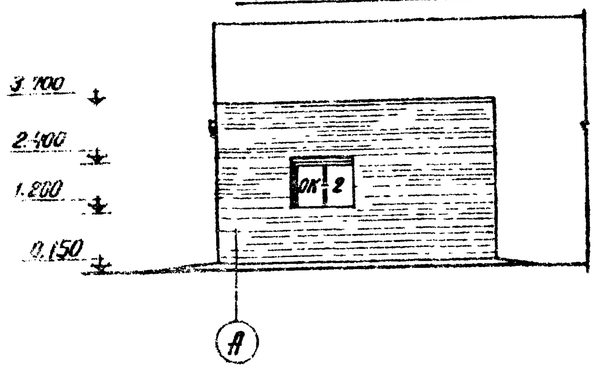


## Фасад по оси А

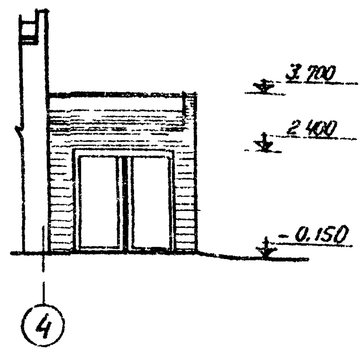


## Фасад по оси Б

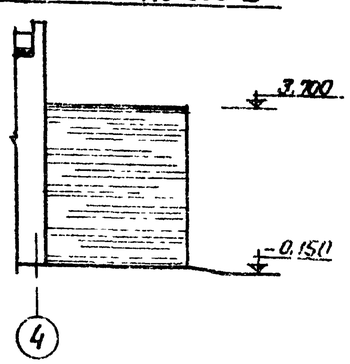


## Разрез 1-1

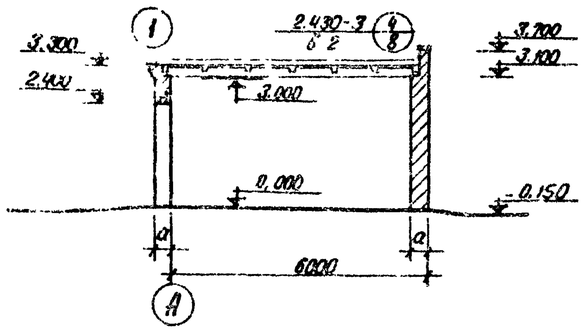


## План на отм 0.000 (Вариант с кирпичными стенами)

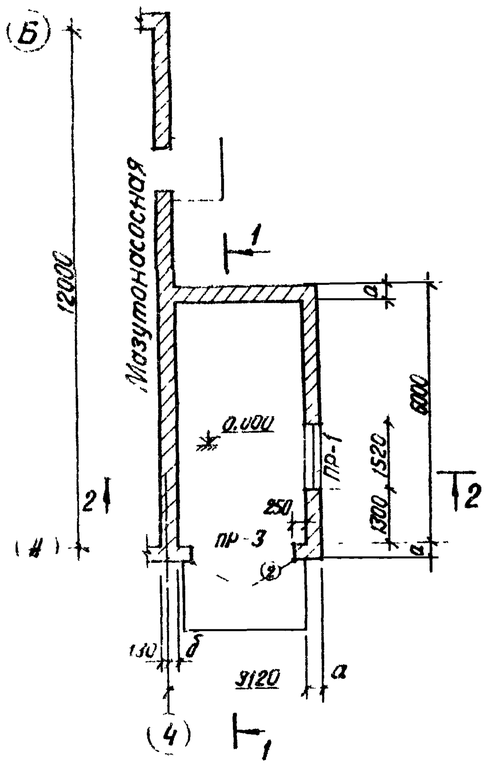


## План на отм 0.000 (Каркасный вариант)

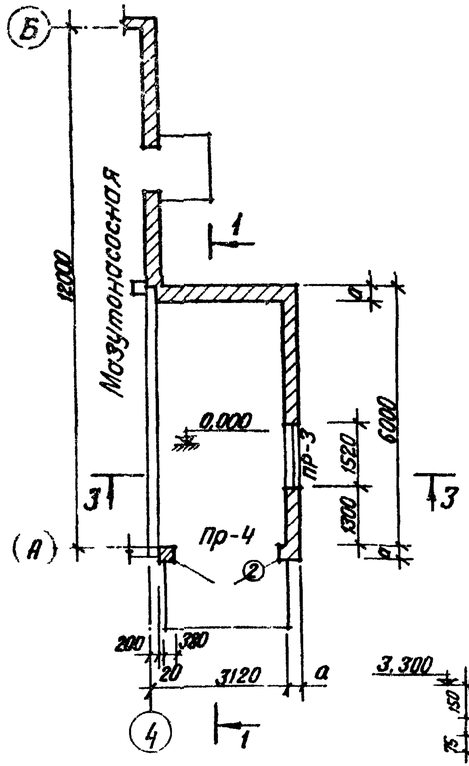


## Разрез 2-2

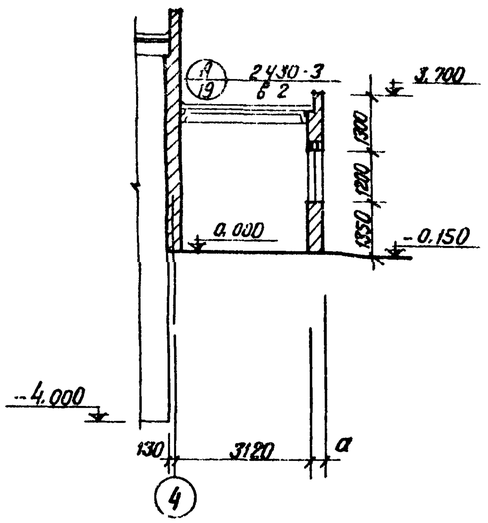


## Разрез 3-3

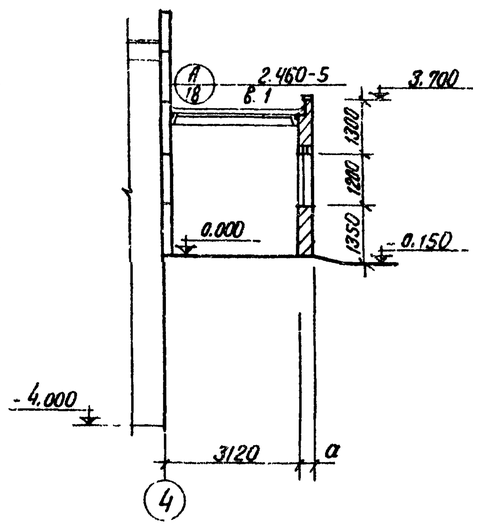


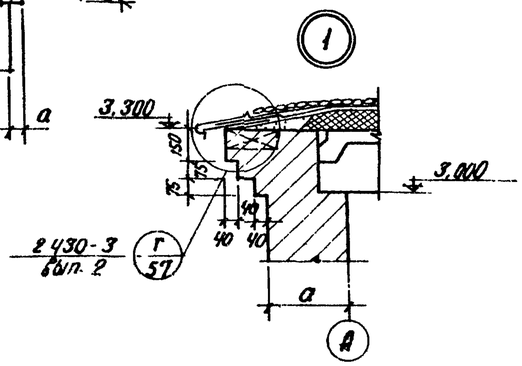


Согласовано:

| | | | |
|---|---|---|---|
| Гл. арх. | Т. | Вершинный | |
| Гл. констр. | ТО | Трейс | |
| Отд. | ВК | Морцул | |

Инв. № подл. | Подп. и дата | Взам. инв. №

Привязан:

Инв. №

| | | | |
|---|---|---|---|
| Гл. инж. пр. | Думан | | |
| Нач. отд. | Меленевский | | |
| Н. контр. | Буйвите | | |
| Гл. арх. | Буйвите | | |
| Гл. констр. | Андриевская | | |
| Рук. гр. | Шульгина | | |
| Арх. | Ашмане | | |

ТП 903-2-14 АР

Установка мазутоснабжения В=6,5/11 м³/ч; Р=25/10 кгс/см² с наземными металлическими резервуарами 2×2000 м³

Мазутонасосная

| Стадия | Лист | Листов |
|---|---|---|
| Р | 8 | |

Пристройка для хранения пожарного инвентаря
Планы, разрезы, фасады

Госстрой Латв. ССР
ЛАТГИПРОПРОМ
г. Рига

Копир. В. Оуцев

Формат 22

Типовой проект 903-2-14 Альбом I часть 2

## Ведомость основных комплектов

| Обозначение | Наименование | Примеч. |
|---|---|---|
| ТП 903-2-14 АР | Архитектурно-строительные решения | |
| ТП 903-2-14 КЖ | Конструкции железобетонные | |
| ТП 903-2-14 КМ | Конструкции металлические | |
| ТП 903-2-14 ВК | Водопровод и канализация | |
| ТП 903-2-14 ОВ | Отопление и вентиляция | |
| ТП 903-2-14 ТС | Тепловые сети | |
| ТП 903-2-14 КИП | Автоматизация | |
| ТП 903-2-14 ТМ | Тепломеханическая часть | |
| ТП 903-2-14 Э | Электротехническая часть | |

## Ведомость чертежей основного комплекта 903-2-14 „КЖ"

| Формат | Лист | Наименование | Примеч. (Стр) |
|---|---|---|---|
| 22г | 1 | Общие данные (начало) | 12 |
| " | 2 | Общие данные (продолжение 1) | 13 |
| " | 3 | Общие данные (продолжение 2) | 14 |
| " | 4 | Общие данные (окончание) | 15 |
| " | 5 | Маркировочная схема фундаментов (вариант с кирпичными стенами) | 16 |
| " | 6 | Маркировочная схема фундаментов и фундаментных балок (каркасный вариант) | 17 |
| " | 7 | Маркировочная схема фундаментов и фундаментных балок Узлы „5", „6" Сечение „1-1" (каркасный вариант) | 18 |
| " | 8 | Монолитные фундаменты ФА1-1а – ФА1-1е (каркасный вариант) | 19 |
| " | 9 | Монолитные фундаменты ФА1-1а, ФА1-4а; ФА1-5а (каркасный вариант) | 20 |
| " | 10 | Маркировочная схема фундаментов под пристройку для хранения пожарного инвентаря | 21 |
| " | 11 | Маркировочный план подземных конструкций | 22 |
| " | 12 | Подземные конструкции. Разрезы 2-2 ÷ 7-7. Сечения | 23 |
| | 13 | Фом1. Опалубка и армирование Узел „3" Разрезы „8-8" – „9-9" Приямок ПРм 2 | 24 |
| 22г | 14 | Площадка теплообменников на отм. 0,000. Фундаменты ФОм 2 ÷ ФОм 4 | 25 |
| " | 15 | Маркировочные схемы балок, плит покрытий ОП1, ОП2 (вариант с кирпичными стенами) | 26 |
| " | 16 | Маркировочные схемы колонн, балок и плит покрытия (каркасный вариант) | 27 |
| " | 17 | Маркировочные схемы стоек фахверка, насадок и опорных столиков (каркасный вариант) | 28 |
| " | 18 | Маркировочные схемы стеновых панелей (каркасный вариант) | 29 |
| " | 19 | Фрагменты „5 ÷ 12". Узлы „1", „2" (каркасный вариант) | 30 |
| " | 20 | Монолитный приямок ПРм1 Опалубка (вариант с кирпичными стенами) | 31 |
| " | 21 | Монолитный приямок ПРм 1. Опалубка Сеч „3-3". Узлы „2", „3" (вариант с кирпичными стенами). | 32 |
| " | 22 | Монолитный приямок ПРм1. Армирование. (вариант с кирпичными стенами) | 33 |
| " | 23 | Монолитный приямок ПРм1. Армирование. Сечение 3-3 ÷ 5-5. Узел 5. Спецификации. (вариант с кирпичными стенами) | 34 |
| " | 24 | Монолитный приямок ПРм1 Опалубка. (каркасный вариант) | 35 |
| " | 25 | Монолитный приямок ПРм1. Опалубка. Узлы „3 ÷ 5". Сечение „2-2 ÷ 5-5" (каркасный вариант) | 36 |
| " | 26 | Монолитный приямок ПРм1 Армирование (каркасный вариант) | 37 |
| " | 27 | Монолитный приямок ПРм1 Армирование Сечение „5-5 ÷ 9-9". Спецификации. (каркасный вариант) | 38 |
| " | 28 | Маркировочная схема монолитных конструкций в осях „А-Б", „3-4" ПЛм-1, ПМ1. Опалубка и армирование. | 39 |

## Ведомость применённых и ссылочных документов (вариант с кирпичными стенами)

| Обозначение | Наименование | Примеч. |
|---|---|---|
| ГОСТ 13579-78 | Блоки бетонные для стен подвалов | |
| Серия 1.462-3 в.1 | Железобетонные предварительно напряжённые двускатные решётчатые балки для покрытия промышленных зданий. Рабочие чертежи балок пролётом 12 и 18 м. | |
| Серия 1.494-24 в.1 | Стаканы для крепления крышных вентиляторов, дефлекторов и зонтов | |
| Серия 1.465.10 в.1 | Комплексные железобетонные плиты покрытий одноэтажных промышленных зданий | |
| ГОСТ 22701.0-77 – ГОСТ 22701.5-77 | Плиты железобетонные ребристые предварительно напряжённые размерами 6×3 и для покрытий производственных зданий. | |
| ГОСТ 8478-66 | Сетки сварные для армирования железобетонных конструкций | |
| Серия 2.430-3 ТДА в.3 | Типовые архитектурно-строительные детали промышленных зданий с кирпичными стенами | |
| Серия 3.400-6 | Унифицированные закладные детали сборных железобетонных конструкций инженерных сооружений промышленных предприятий | |
| Серия 2.460-14 в.0 | Типовые узлы покрытий промышленных зданий в местах пропуска вентиляционных шахт Указания по применению типовых узлов | |
| Серия 1.423-3 в.2 | Железобетонные колонны прямоугольного сечения для одноэтажных производственных зданий Арматурные и закладные изделия | |
| Серия 1.139-1 в.2 | Перемычки железобетонные сборные для стен из модульного кирпича | |
| 903-2-14 альбом I часть 3 | Мазутонасосная. Нетиповые изделия архитектурно-строительной части | |

Типовой проект разработан в соответствии с действующими нормами и правилами и предусматривает мероприятия, обеспечивающие взрывную, взрывопожарную и пожарную безопасность при эксплуатации здания.

Главный инженер проекта (Думан).

Инв. №

Привязан

ТП 903-2-14 КЖ

Установка мазутоснабжения Q=6,5/11 м³/ч, P=25/10 кгс/см² с наземными металлическими резервуарами 2×2000 м³

| | | | |
|---|---|---|---|
| Гл. инж. инж. | Фолимонов | | |
| Гл. инж. пр. | Думан | | |
| Нач. отд. | Меленевский | | |
| Н. контр. | Андриевская | | |
| Гл. конст. | Андриевская | | |
| Рук. гр. | Шульгина | | |
| Ст. инж. | Логинов | | |
| Ст. техн. | Леонова | | |

| Мазутонасосная | Стадия | Лист | Листов |
|---|---|---|---|
| | Р | 1 | 28 |

Общие данные (начало)

Госстрой Латв. ССР ЛАТГИПРОПРОМ г. Рига

Копировал. Мак

Формат 22

Типовой проект 903-2-14 Альбом I часть 2

## Ведомость примененных и ссылочных документов (каркасный вариант)

| Обозначение | Наименование | Примеч |
|---|---|---|
| ГОСТ 13579-78 | Блоки бетонные для стен подвала | |
| Серия 1.412-1/77 в. 1; 2; 3 | Монолитные железобетонные фундаменты под типовые колонны прямоугольного сечения одноэтажных промышленных зданий | |
| Серия 1.410-2 в. 1 | Унифицированные арматурные изделия для монолитных железобетонных конструкций | |
| Серия КЭ-01 58 в. 2 | Сборные железобетонные перемычки | |
| Серия 1.139-1 в. 2 | Перемычки железобетонные сборные для стен из модульного кирпича | |
| Серия 1.415-1 в. 1 | Железобетонные фундаментные балки для стен производственных зданий с шагом колонн 6 м. | |
| Серия 1.423-3 в. 0-1, 1; 2 | Железобетонные колонны прямоугольного сечения для одноэтажных производственных зданий без мостовых кранов высотой до 9,6 м | |
| Шифр 460-75 в. 0,1-1, 1-2 | Железобетонные фахверковые колонны прямоугольного сечения для одноэтажных производственных зданий | |
| Серия 1.462-3 в. 1 | Железобетонные предварительно напряженные двускатные решетчатые балки для покрытий промышленных зданий. Рабочие чертежи балок пролетом 12 и 18 м | |
| Серия 1.494-24 в. 1 | Стаканы для крепления крышных вентиляторов, дефлекторов и зонтов | |
| Серия 1.465-10 в. 1 | Комплексные железобетонные плиты покрытий одноэтажных промышленных зданий | |
| ГОСТ 22701.0-77 - ГОСТ 22701.5-77 | Плиты железобетонные ребристые предварительно напряженные размерами 6×3 м для покрытий производственных зданий | |
| Серия 3.400-6 | Унифицированные закладные детали сборных железобетонных конструкций инженерных сооружений промышленных предприятий | |

| Обозначение | Наименование | Примеч. |
|---|---|---|
| ГОСТ 8478-66 | Сетки сварные для армирования железобетонных конструкций | |
| Серия 2.460-14 в. 0 | Типовые узлы покрытий промышленных зданий в местах пропуска вентиляционных шахт. Указания по применению типовых узлов | |
| Серия 1432-5 в. 0,1 в. 1; | Стеновые панели для производственных зданий с шагом колонн 6 м. Материалы для проектирования панели для стен отапливаемых зданий | |
| Серия 1.439-1 | Стальные изделия крепления панельных стен одноэтажных производственных зданий с железобетонным каркасом | |
| Серия 1.400-7 | Стальные изделия для сопряжения сборных железобетонных конструкций одноэтажных пром. зданий | |
| 903-2-14 альбом I часть 3 | Мазутонасосная. Нетиповые изделия архитектурно-строительной части | |

## Сводная спецификация к чертежам железобетонных конструкций (вариант с кирпичными стенами).

| Марка | Обозначение | Наименование | Кол. | Примеч. |
|---|---|---|---|---|
| | | Мазутонасосная | | |
| | | Сборные железобетонные и бетонные конструкции | | |
| а | ГОСТ 13579-78 | Блоки для стен подвалов ФБС 9.4.6-т | 64 | 0,47 т |
| б | | То же ФБС 24.4.6-т | 39 | 1,30 т |
| в | | " ФБС 12.4.3-т | 6 | 0,31 т |
| д | | " ФБВ 9.4.6-т | 2 | 0,39 т |
| СБ4Б-1 | Серия 1494-24 в. 1 | Стакан СБ4Б-1 | 2 | 0,16 т |
| СБ10Б-1 | То же | То же СБ10Б-1 | 1 | 0,28 т |
| СБ7Б-1 | " | " СБ7Б-1 | 1 | 0,32 т |

| Марка | Обозначение | Наименование | Кол. | Прим. |
|---|---|---|---|---|
| БУ 13 м | Серия 1.139-1 в. 2 | Перемычка БУ 13 м | 3 | 0,074 т |
| Б 31 м | То же | То же Б 31 м | 6 | 0,176 т |
| | | Снеговые районы I; II / III / IV | | |
| П1 | Серия 1.465-10 в. 1 ГОСТ 22701.1-77 | Плита ПГ-2АтV т-6Я / Плита ПГ-2АтV т-7Я / Плита ПГ 3АтV т-10Я | 7 | 3,8 т |
| П2 | То же ГОСТ 22701.2-77 | ПВ4-2АтV т-6Я / ПВ4-2АтV т-7Я / ПВ4-3АтV т-10Я | 2 | 4,4 т |
| П3 | " ГОСТ 22701.2-77 | ПВ7-2АтV т-6Я / ПВ7-2АтV т-7Я / ПВ7-3АтV т-10Я | 1 | 4,3 т |
| П4 | " ГОСТ 22701.2-77 | ПВ10-2АтV т-6Я / ПВ10-3АтV т-7Я / ПВ10-4АтV т-10Я | 1 | 4,7 т |
| П5 | " ГОСТ 22701.1-77 | ПГ-2АтV т / ПГ 3АтV т / ПГ 4АтV т | 1 | 2,65 т |
| Б1 | Сер. 1.462-3 в. 1 ТП 903-2-14 КЖ4-1БДР12-2АIV б ал. I ч 3 1БДР12-3АIV а | Балка 1БДР12-2АIV б / Балка 1БДР12-3АIV а | 2 | 4,7 т |
| | | Монолитные железобетонные и бетонные конструкции | | |
| ПР м 1 | КЖ-20, 21, 22, 23 | Приямок ПР м 1 | 1 | |
| ПР м 2 | КЖ-13 | То же ПР м 2 | 1 | |
| — | КЖ-14 | Площадка теплообменников | 1 | |
| Кн 1 | КЖ-11, 12, 13 | Канал Кн 1 | 1 | |
| Кн 2 | КЖ-11, 12, 13 | То же Кн 2 | 1 | |
| ФО м 1 | КЖ-13 | Фундамент под оборудов ФО м 1 | 1 | |
| ФО м 2 | КЖ-14 | То же ФО м 2 | 4 | |
| ФО м 3 | То же | " ФО м 3 | 4 | |
| ФО м 4 | " | " ФО м 4 | 4 | |

(Продолжение см. на л. КЖ-3)

Привязан

Инв. №

| | | | |
|---|---|---|---|
| Гл. инж. ин. | Фолимонов | | |
| Гл. инж. пр. | Думан | | |
| Нач. отд. | Меленевский | | |
| Н. контр. | Андреевская | | |
| Гл. констр. | Андреевская | | |
| Рук. гр. | Шульгина | | |
| Ст. инж. | Логинов | | |
| Ст. техн. | Леонова | | |

ТП 903-2-14 КЖ

Установка мазутоснабжения Q=6,5/11 м³/ч; P=25/10 кгс/см² с наземными металлическими резервуарами 2×2000 м³

| | Стадия | Лист | Листов |
|---|---|---|---|
| Мазутонасосная | Р | 2 | 28 |

Общие данные (продолжение 1)

Госстрой Латв. ССР ЛАТГИПРОПРОМ г. Рига

Копир. В. Бурц

Формат 22

Инв. № подл. | Подп. и дата | Взам. инв. №

## Сводная спецификация к чертежам железобетонных конструкций (вариант с кирпичными стенами)

| Марка | Обозначение | Наименование | Кол. | Примеч. |
|---|---|---|---|---|
| ПМ1 | КЖ-28 | Монолитная плита покрытия ПМ1 | 1 | |
| ПЛМ1 | То же | Монолитная площадка ПЛМ1 | 1 | |
| | | Переменные данные | | |
| | | для t° -20° | | |
| ОП1 | КЖ-15 | Опорная подушка ОП1 | 4 | |
| | | для t° -30°С, -40°С | | |
| ОП2 | КЖ-15 | Опорная подушка ОП2 | 4 | |
| | | Стальные элементы | | |
| МК-22 | Сер. 2.430-3 | Соедин эл-т МК-22 | 6 | 1.0 кг |
| МС1 | Серия 2.460-14 в.0 | То же МС1 | 20 | 0.4 кг |
| МН3 | ТП 903-2-14 ал I ч 3 КЖИ-МН3 | Закладн эл-т МН3 | 1.8 | п.м. |

## Сводная спецификация к чертежам железобетонных конструкций (каркасный вариант)

| Марка | Обозначение | Наименование | Кол. | Примеч |
|---|---|---|---|---|
| | | Сборные железобетонные и бетонные конструкции | | |
| а | ГОСТ 13579 78 | Блоки стен подвала ФБС24.4.6-Т | 4 | 1.3 т |
| б | ГОСТ 13579-78 | То же ФБС9.4.6-т | 9 | 0.47 т |
| в | ГОСТ 13579-78 | " ФБС12.4.3-т | 4 | 0.31 т |
| БФ1 | Серия 1.415-1 в.1 | Фундамент балка ФБ6-14 | 1 | 1,3 т |
| БФ2 | То же | То же ФБ6-12 | 2 | 1,5 т |
| БФ5 | " | —"— ФБ6-43 | 1 | 0,6 т |
| БФ6 | " | —"— ФБ6-13 | 1 | 1,4 т |
| БФ7 | " | —"— ФБ6-3 | 1 | 1.2 т |
| БФ3 | Сер. 1.139 1 в 2 | Перемычка БУ-24м | 1 | 0.29 т |
| БФ4 | То же | То же БУ-24м + Б-24м | 1+1 | 0.29 т / 0.14 т |
| | | Снеговые районы I, II / III / IV | | |
| 111 | Серия 1.465-10 в 1 | Плита ПГ-24Т-V-Т-6А / ПГ-24Т-V-Т-7А / ПГ-30Т-V-Т-10А | 3 | 3.8 т |
| 112 | ГОСТ 22701.0-77 - | ПГ-24Т-V-Т-6А / ПГ-24Т-V-Т-7А / ПГ-30Т-V-Т-10А | 1 | 3.8 т |
| 113 | ГОСТ 22701.5-77 | ПГ-24Т-V-Т / ПГ-30Т-V-Т / ПГ-40Т-V-Т | 1 | 2.65 т |

## Сводная спецификация к чертежам железобетонных конструкций (каркасный вариант)

| Марка | Обозначение | Наименование | | | Кол. | Прим. |
|---|---|---|---|---|---|---|
| ПЧ | Серия 1.465-10 в.1 ГОСТ 22701.0-77 ÷ ГОСТ 22701.5-77 | ПВ4-24Т-V-Т-6А | ПВ4-24Т-V-Т-7А | ПВ4-30Т-V-Т-10А | 2 | 4,4 т |
| П5 | | ПВМ 24Т-V-Т-6А | ПВ10-30Т-V-Т-7А | ПВ10-40Т-V-Т-10А | 1 | 4,7 т |
| П6 | | ПВ7-24Т-V-Т-6А | ПВ7-24Т-V-Т-7А | ПВ7-30Т-V-Т-10А | 1 | 4,3 т |
| П7 | | ПГ-24Т-V-Т-6А | ПГ-24Т-V-Т-7А | ПГ-30Т-V-Т-10А | 2 | 3.8 т |
| Б1 | 1.462-3 в.1 ТП 903-2-14 ал I ч 3 КЖИ-1БДР12-24Т-V-б; 1БДР12-30Т-V-в | Балка 1БДР12-24Т-V-б | | Балка 1БДР12-30Т-V-в | 3 | 4.7 т |
| Б2 | 1.462-3 в.1 ТП 903-2-14 ал I ч 3 КЖИ-1БДР12-18Т-V-а; 1БДР12-24-V-а | 1БДР12-18Т-V-а | | 1БДР12-24Т-V-а | 1 | 4,7 т |
| | | Снеговые районы I, II, III, IV | | | | |
| | | Ветровые районы I, II | III | IV | | |
| К1 | Сер 1.423-3 ТП 903-2-14 Ал I ч 3 КЖИ-К36-2б; К36-3б; К36-4б | Колонна К36-2б | Колонна К36-3б | Колонна К36-4б | 2 | 1.0 т |
| К2 | КЖИ-К36-2б; К-36-3б, К-36-4б | К36-2б | К36-3б | К36-4б | 2 | 1.0 т |
| К3 | КЖИ-К36-2г; К36-3г, К36-4г | К36-2г | К36-3г | К36-4г | 1 | 1.0 т |
| К4 | КЖИ-К36-2а; К36-3а, К36-4а | К36-2а | К36-3а | К36-4а | 1 | 1.0 т |
| К5 | КЖИ-К36-2е, К36-3е, К36-4е | К36-2е | К36-3е | К36-4е | 1 | 1.0 т |
| К6 | КЖИ-К36-2д, К36-3д, К36-4д | К36-2д | К36-3д | К36-4д | 1 | 1.0 т |
| К7 | Шифр 460-75, ТП 903-2-14 ал I ч 3 КЖИ-КФ5-1А; КФ5-2А | КФ5-1А | КФ5-2А | | 2 | 1.1 т |
| СБ4Б-1 | Серия 1.494-24 в.1 | Стакан СБ4Б-1 | | | 2 | 0.16 т |
| СБ7Б-1 | То же | То же СБ7Б-1 | | | 1 | 0.32 т |
| СБ10Б-1 | —"— | —"— СБ10Б-1 | | | 1 | 0.28 т |
| ПС1 | Серия 1.432-5 в.0.1 | Стеновая панель ПСЛ 20 / 1.2х6.0 - 112 | | | 7 | 1.9 т |
| ПС2 | Сер. 1.432-5 в.0.1 ТП 903-2-14 Ал I ч 3 КЖИ - ПСЛ20/1.2х6 - 212а; ПСЛ20/1.2х6 - 112а | —"— ПСЛ20/1.2х6 - 112а + блок БЛ-24 | | | 1 / 1 | 1.9 т / 0.06 т |
| ПС3 | Сер 1.432-5 в.0.1 | —"— ПСЛ / 1.2х6 - 212 | | | 3 | 1.9 т |
| ПС3а | ТП 903-2-14 Ал I ч 3 КЖИ - ПСЛ20/1.2х6 - 212а; ПСЛ20/1.2х6 - 112а | —"— ПСЛ20/1.2х6 - 212а | | | 1 | 1.9 т |

| Марка | Обозначение | Наименование | Кол. | Примеч |
|---|---|---|---|---|
| ПС4 | ТП 903-2-14 Ал.вып I ч 3 КЖИ ПСЛ20/1.2х6 - 212а; ПСЛ20/1.2х6 - 211а | —"— ПСЛ20/1.2х6 - 211а | 1 | 1.9 т |
| ПС5 | Сер 1.432-5 в 0.1 | —"— ПСЛ20/0.9х5 - 421 | 3 | 1.4 т |
| ПС6 | То же | —"— ПСЛ20/1.2х6 - 212 + блок БЛ-24 | 1 / 1 | 1.9 т / 0.06 т |
| ПС6а | То же, что для ПС-2 сер. 1.432-5 в. 0.1 | —"— ПСЛ20/1.2х6 - 212а + блок БЛ-24 | 1 / 1 | 1.9 т / 0.06 т |
| ПС6б | То же, что для ПС-4 сер. 1.432-5 в. 0.1 | —"— ПСЛ20/1.2х6 - 212б + блок БЛ-24 | 1 / 1 | 1.9 т / 0.06 т |
| ПС7 | То же, что для ПС-3а | —"— ПСЛ20/1.2х6 - 112а | 1 | 1.9 |
| ПС8 | То же | —"— ПСЛ20/0.9х6.0 - 111 | 4 | 1.4 т |
| ПС9 | —"— | —"— ПК-1 | 6 | 1.2 т |
| ПС10 | —"— | —"— ПСЛ20/0.9х6.3 - 521 | 3 | 1.4 т |
| ПС11 | —"— | Блок БЛ-6 | 4 | 0.5 т |
| ПС12 | —"— | То же БЛ-24 | 4 | 0.06 т |
| | | Монолитные железобетонные и бетонные конструкции | | |
| Фм1 | КЖ-9 | Фундамент ФА1-1а | 1 | |
| Фм2 | КЖ-8 | —"— ФА1-1а | 1 | |
| Фм3 | КЖ-8 | —"— ФА1-5а | 1 | |
| Фм4 | КЖ-8 | —"— ФА1-1б | 1 | |
| Фм5 | КЖ-8 | —"— ФА1-1г | 1 | |
| Фм6 | КЖ-8 | —"— ФА1-1в | 1 | |
| Фм7 | КЖ-9 | —"— ФА1-4а | 1 | |
| ФОм1 | КЖ-13 | Фундамент под оборудован. ФОм1 | 1 | |
| ФОм2 | КЖ-14 | То же ФОм2 | 4 | |
| ФОм3 | то же | " ФОм3 | 4 | |
| ФОм4 | " | " ФОм4 | 4 | |

Продолжение см. на листе КЖ-4

Привязан:

Инв. №

| | | | |
|---|---|---|---|
| Гл.инж.ин. | Фолкманов | | |
| Гл.инж.пр. | Думан | | |
| Нач.отд. | Железневский | | |
| Н.контр. | Добриевская | | |
| Гл.констр. | Гусевская | | |
| Рук.гр. | Кулябина | | |
| Ст.инж. | Логинов | | |
| Ст.техн. | Леончева | | |

ТП 903-2-14 КЖ

Установка мазутонасосная В=6,5/11м³/ч, Р=25/10 кгс/см² с наземными металлическими резервуарами 2х2000 м³

| Стадия | Лист | Листов |
|---|---|---|
| Р | 3 | 28 |

Мазутонасосная

Общие данные (продолжение 2)

Госстрой Латв. ССР ЛАТГИПРОПРОМ г. Рига

Копир. В. Гуч

Формат 22

| Марка | Обозначение | Наименование | Кол. | Примеч. |
|---|---|---|---|---|
| ПРН1 | КЖ-24, 25, 26, 27 | Приямок ПРН1 | 1 | |
| ПРН2 | КЖ-13 | то же ПРН2 | 1 | |
| Кн 1 | КЖ-11, 12, 13 | Канал Кн1 | 1 | |
| Кн 2 | то же | то же Кн2 | 1 | |
| — | КЖ-14 | Площадка теплосчетчиков | 1 | |
| Пм 1 | КЖ-28 | Монолитная плита покрытия Пм1 | 1 | |
| ПЛм1 | то же | Монолитная площадка ПЛм1 | 1 | |
| | Стальные конструкции | | | |
| СФ-19 | ГП 903.2-14 ал I 4.3 КЖИ-МС-2 СФ-19 | Стойка фахверковая СФ-19 | 4 | |
| НУ-3 | 1.439-1 | Насадка НУ-3 | 4 | 43,9 кг |
| НС-1 | То же | То же НС-1 | 2 | 19,2 кг |
| ТК | 1.439-1 | Опорный столик ТК-2 | 8 | 17,5 кг |
| РК | То же | То же РК-2 | 7 | 14,7 кг |
| У-1 | 1.439-1 | Соединит. элемент У-1 | 4 | 2,9 кг |
| НС 2 | ТП 903-2-14 ал I 4.8 КЖИ-МС-2 МС3 | —"— МС-2 | 16 | |
| НС-3 | | —"— МС-3 | 16 | |
| МН3 | ТП 903-2-14 ал I 4.3 КЖИ-МН3 | Закладной эл-т МН3 | 1,8 п.м | |
| ММ8 | Серия 1.400-7 | —"— ММ8 | 2 | 3,6 кг |
| ММ23 | То же | —"— ММ23 | 2 | 4,2 кг |
| ММ24 | —"— | —"— ММ24 | 2 | 4,2 кг |
| ММ51 | —"— | —"— ММ51 | 6 | 1,4 кг |
| Т1 | Серия 1.439-1 | Соединит эл-т Т1 | 14 | 0,5 кг |
| Т2 | То же | То же Т2 | 15 | 0,3 кг |
| Т5 | —"— | —"— Т5 | 29 | 0,6 кг |
| Т9 | —"— | —"— Т9 | 13 | 0,6 кг |
| Т10 | —"— | —"— Т10 | 12 | 1,3 кг |
| Т14 | —"— | —"— Т14 | 9 | 0,2 кг |
| Т15 | —"— | —"— Т15 | 4 | 0,3 кг |
| Т18 | —"— | —"— Т18 | 11 | 0,5 кг |
| Т23 | —"— | —"— Т23 | 12 | 1,9 кг |
| Т26 | —"— | —"— Т26 | 18 | 0,4 кг |
| МС1 | Серия 2.460-14 в.0 | —"— МС1 | 20 | 0,4 кг |
| НМС1 | КЖ-16 | —"— НМС1 | 2 | 22,0 кг |

| Марка | Обозначение | Наименование | Кол. | Примеч. |
|---|---|---|---|---|
| | Пристройка для хранения пожарного инвентаря | | | |
| | Сборные железобетонные и бетонные конструкции | | | |
| БФ2 | Серия 1.415-1 в.1 | Фундамент балка ФБ6-12 | 1 | 1,5т |
| БФ9 | Серия КЭ-01-58 в.2 | Перемычка БП3-1 | 2 | 0,8т |
| С54А-1 | Серия 1.494-24 в.1 | Стакан С54А-1 | 1 | 0,15т |
| | | Снеговые районы I, II / III / IV | | |
| П4 | Серия 1.465-10 в.1 ГОСТ 22701.0-77 ÷ ГОСТ 22701.5-77 | I, II: Плита ПВ4-2АтV Тф.б 7я; III: Плита ПВ4-2АтV Тф.б 7я; IV: Плита ПВ4-2АтV Тф.б 10я | 1 | 4,4т |
| | Монолитные бетонные конструкции | | | |
| Фм8 | КЖ-10 | Фундамент Фм8 | 2 | |

1. За относительную отметку 0,000 принята отметка чистого пола здания мазутонасосной которая соответствует абсолютной отметке [ ] по генплану
2. Монтаж сборных железобетонных конструкций выполнять согласно указаниям пояснительных записок примененных серий, а также требованиям СНиП III-16.-73, СНиП III-А.11-70.
3. Монолитные конструкции выполняются в соответствии с требованиями. СНиП III-15-76.

Условные обозначения:

п.а - по аналогии

Альбом I часть 2

Типовой проект 903-2-14

Инв. № подл. | Подп. и дата | Взам. инв. №

Привязан:

Инв. №

| | | | |
|---|---|---|---|
| Гл.инж.ин. | Фокитонов | | |
| Гл.инж.пр. | Думан | | |
| Нач.отд. | Мьяленевский | | |
| Н.контр. | Яковлевская | | |
| Гл.констр. | Т.Яковлевская | | |
| Рук.гр. | Шульгина | | |
| Ст.инж. | Логинов | | |
| Ст.техн. | Иванова | | |

ТП 903-2-14 КЖ

Установка мазутоснабжения $Q_{max}$=3,5т/ч; $P_{max}$=2,5кгс/см²; с резервными металлическими резервуарами 2×100м³

| Стадия | Лист | Листов |
|---|---|---|
| Р | 4 | 28 |

Мазутонасосная

Общие данные (окончание)

Госстрой Латв ССР ЛАТГИПРОПРОМ г. Рига

Копир. Тужи

Формат А2

Типовой проект 903-2-14 Альбом I часть 2

Инв. № подл. | Подп. и дата | Взам. инв. № | Инв. № дубл. | Подп. и дата | Зн. отд. | Инв. № | Подп. и дата

## Маркировочная схема фундаментов

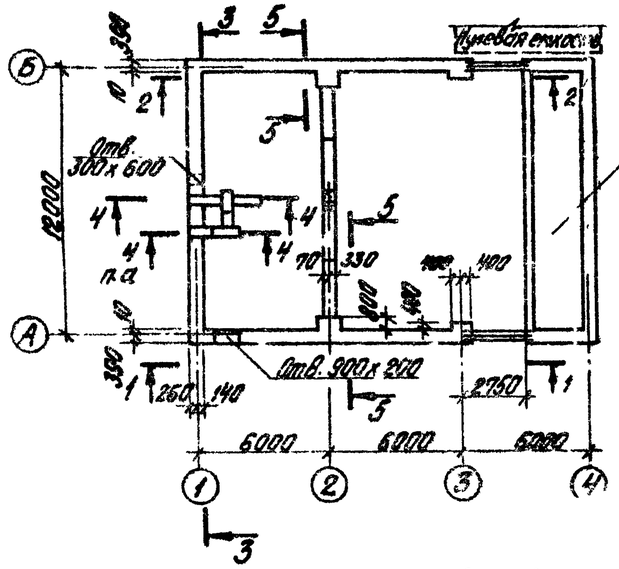


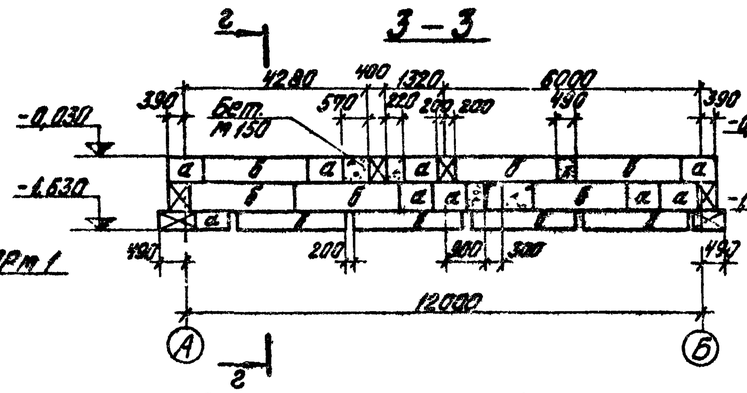


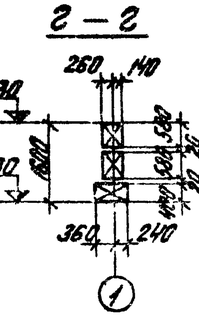


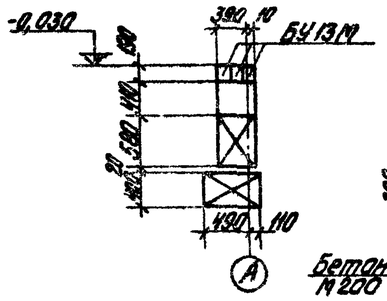


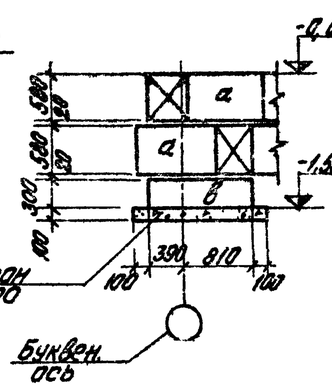


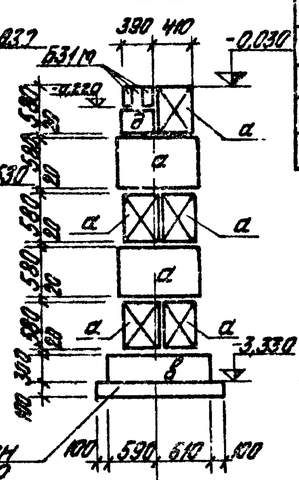


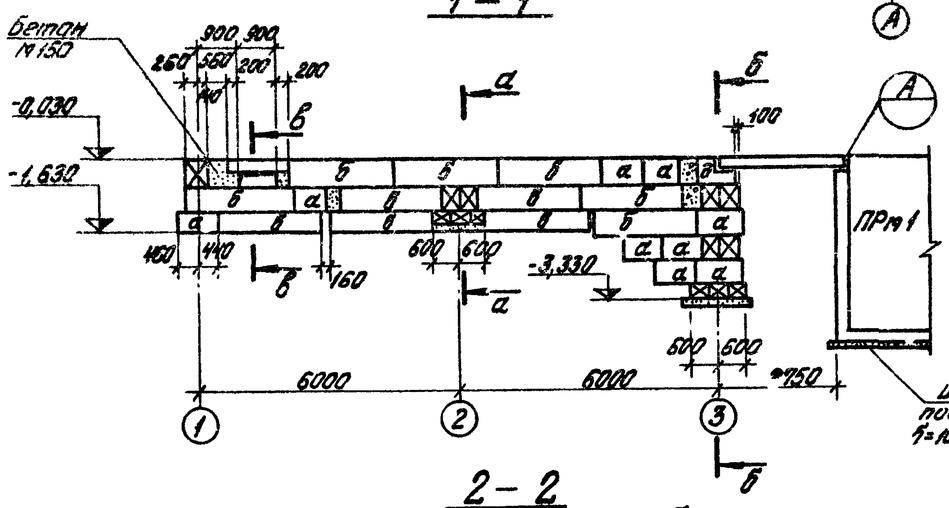


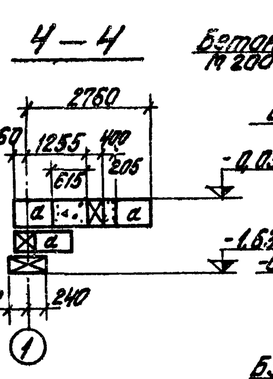


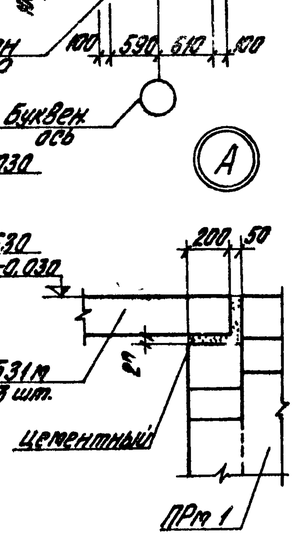


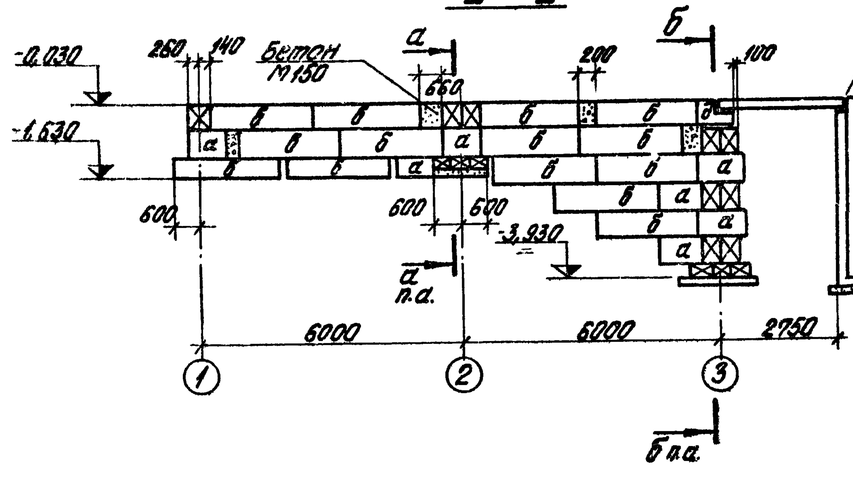


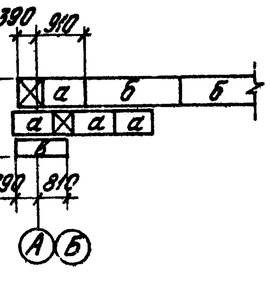


### Спецификация элементов к маркировочной схеме расположенной на данном листе

| Марка | Обозначение | Наименование | | Кол. | Примеч. |
|---|---|---|---|---|---|
| | | | | | |
| а | ГОСТ 13579-78 | Блоки для стен подвалов | ФБС9.4.6-Т | 64 | 0,47т |
| б | ГОСТ 13579-78 | То же | ФБС24.4.6-Т | 39 | 1,30т |
| в | ГОСТ 13579-78 | " | ФБС12.4.3-Т | 6 | 0,31т |
| г | ГОСТ 13579-78 | " | ФБС9.4.6-Т | 2 | 0,39т |
| | | | | | |
| БУ13М | Серия 1.139-1 в.2 | Перемычка | БУ13М | 3 | 0,074т |
| Б31М | То же | То же | Б31М | 6 | 0,176т |
| | ГОСТ 7473-76 | Монолитн. заделки | бет. М200 | 1,42 | м³ |
| | ГОСТ 7473-76 | —"— | бет. М150 | 3,07 | м³ |
| | | | | | |
| ПРм1 | КЖ-20, 21, 22, 23 | Приямок монолитн. | ПРм1 | 1 | |
| | | | | | |

1. Под сборные фундаменты выполняются выравнивание дна котлована с поверхностным уплотнением основания.
2. Обратную засыпку фундаментов производить грунтом без включения строительного мусора и растительного грунта с уплотнением слоями не более 200 мм со $\gamma_{ск} = 1,6$ т/м³
3. Фундаментные блоки укладывать на цементном растворе М50.
4. Под монолитные фундаментные плиты выполнить щебеночную подготовку толщиной 100 мм.
5. Фундаменты расчитаны для следующих климатологических условий:
   а) расчетная зимняя t° воздуха -30°С;
   б) III район по толщине снегового покрова
   в) I район по скоростному напору ветра.
6. Перемычки перед установкой обмазать горячей битумной мастикой за 2 раза по грунтовке.

Привязан

Инв. №

| | | | | | |
|---|---|---|---|---|---|
| Гл. инж. пр. | Думан | | ТП 903-2-14 КЖ | | |
| Нач. отд. | Мелиховский | | Установка подъемностью G=6,3 тн, V=3,1, Р 25 кг/см² с наземными металлическими резервуарами 2х2000 м³ | | |
| Н. контр. | Антоненкая | | Мазутонасосная | Стадия: Р | Лист: 5 | Листов: |
| Гл. констр. | Антоненкая | | | | | |
| Рук. гр. | Шульгина | | Маркировочная схема фундаментов (вариант с кирпичными стенами) | Госстрой Латв. ССР ЛАТГИПРОПРОМ г. Рига | | |
| Ст. инж. | Логинов | | | | | |
| Ст. техн. | Леонова | | | | | |

Копир. Бронина

Формат 22 г

## Маркировочная схема фундаментов и фундаментных балок

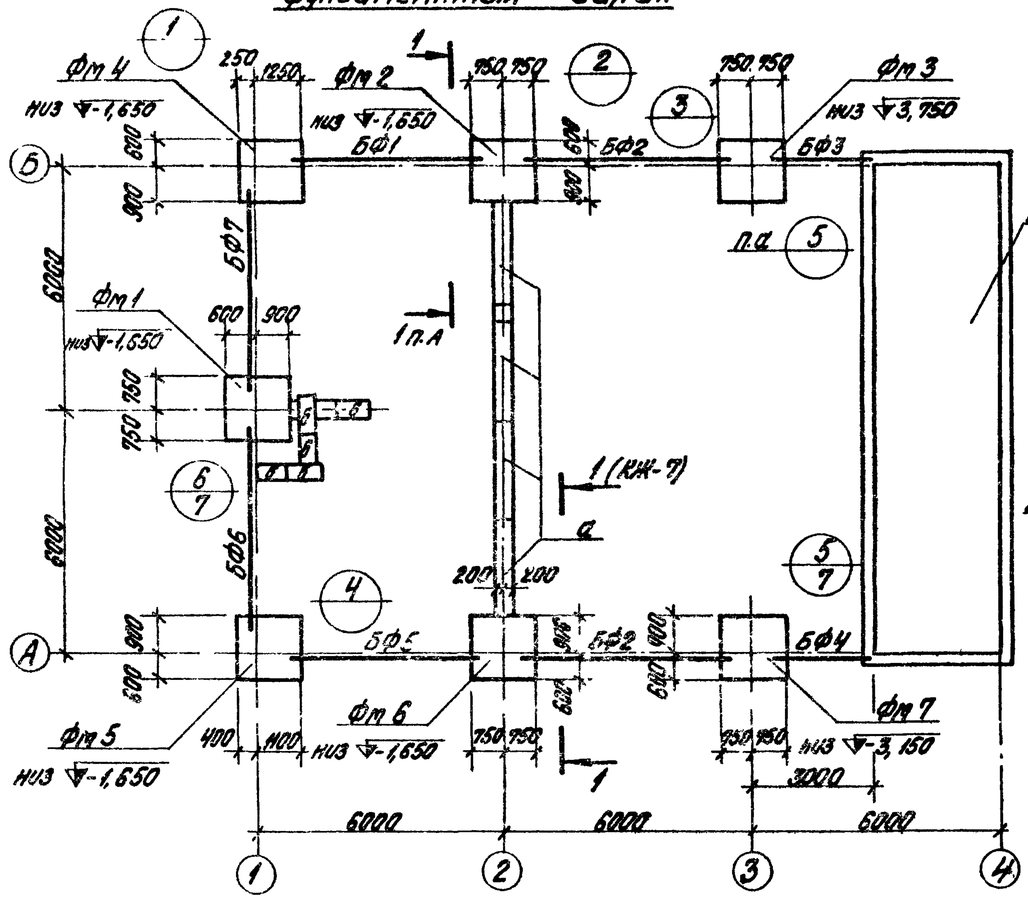


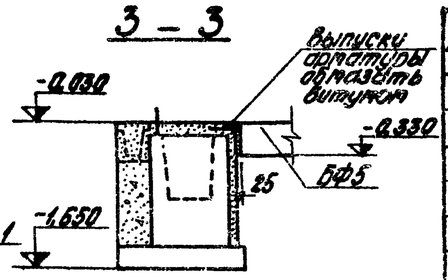


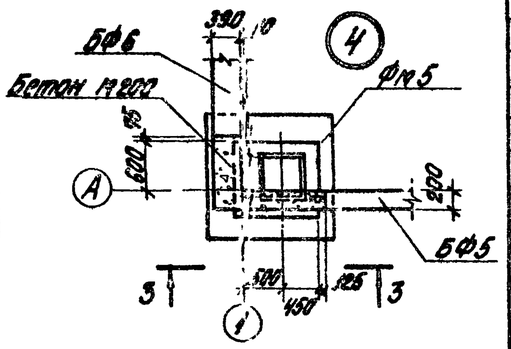


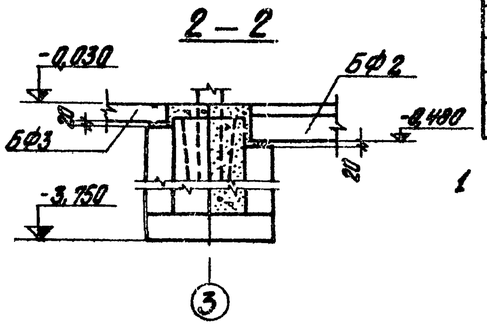


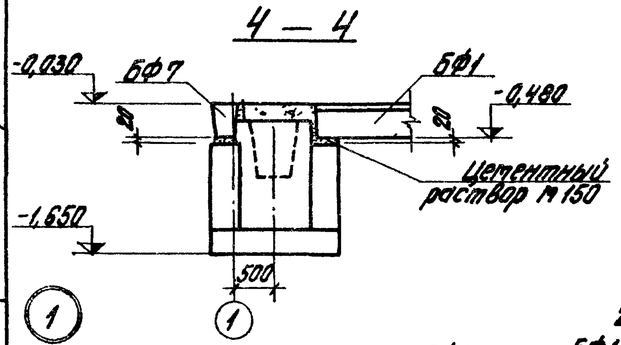


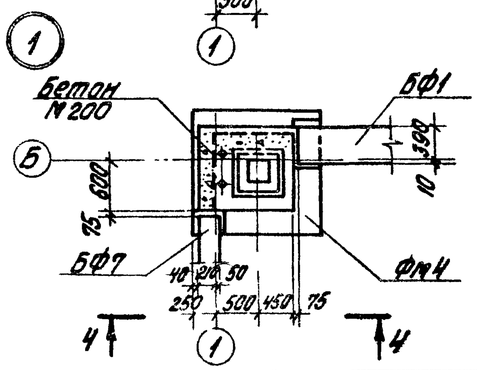


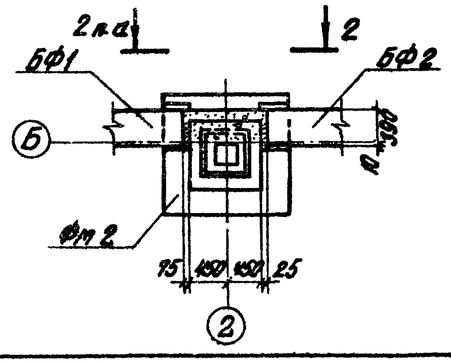


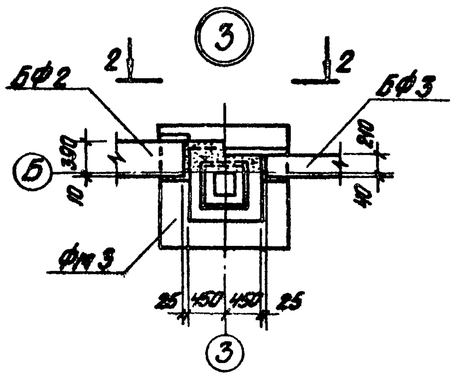


## Спецификация элементов к маркировочной схеме расположенной на данном листе

| Марка | Обозначение | Наименование | Кол. | Примеч. |
|---|---|---|---|---|
| Фм 1 | КЖ-9 | Фундамент ФА1-1а | 1 | |
| Фм 2 | КЖ-8 | —"— ФА1-1а | 1 | |
| Фм 3 | КЖ-9 | —"— ФА1-5а | 1 | |
| Фм 4 | КЖ-8 | —"— ФА1-1а | 1 | |
| Фм 5 | КЖ-8 | —"— ФА1-1а | 1 | |
| Фм 6 | КЖ-8 | —"— ФА1-1а | 1 | |
| Фм 7 | КЖ-9 | —"— ФА1-4а | 1 | |
| | | Монолитн. заделки бет. М150 | 2,05 | м³ |
| ПРм 1 | КЖ-24, 25, 26, 27 | Приямок ПРм 1 | 1 | |
| БФ1 | 1.415-1 в. 1 | Фундаментн. балка ФБ6-14 | 1 | 1,3т |
| БФ2 | —"— | —"— ФБ6-12 | 2 | 1,5т |
| БФ5 | —"— | —"— ФБ6-43 | 1 | 0,6т |
| БФ6 | —"— | —"— ФБ6-13 | 1 | 1,4т |
| БФ7 | —"— | —"— ФБ6-3 | 1 | 1,2т |
| БФ3 | 1.139-1 в. 2 | Перемычка БУ-24М | 1 | 0,29т |
| БФ4 | —"— | —"— БУ-24М+ +Б-24М | 1+1 | 0,29т 0,14т |
| а | ГОСТ 13579-78 | Блоки стен подвала ФБС24.4.6-Т | 4 | 1,3т |
| б | ГОСТ 13579-78 | —"— ФБС9.4.6-Т | 9 | 0,47т |
| в | ГОСТ 13579-78 | —"— ФБС12.4.3-Т | 4 | 0,31т |
| | ГОСТ 7473-76 | Монолитн. заделки бет. М100 | 0,52 | м³ |

1 Примечания см. на листе КЖ-7.

Типовой проект 903-2-14 Альбом I часть 2

Инв. № подл. | Подп. и дата | Взам. инв. №

Привязан

Инв. №

| | | | |
|---|---|---|---|
| Гл. инж. пр. | Думан | | |
| Нач. отд. | Моисеевская | | |
| Н. контр. | Андриевская | | |
| Гл. констр. | Андриевская | | |
| Рук. гр. | Шульгина | | |
| Ст. инж. | Логинов | | |
| Ст. техн. | Леонова | | |

ТП 903-2-14 КЖ

Установка мазутоснабжения Q=6,5/14 м³/ч, P=25/1 кгс/см² с наземными металлическими резервуарами 2х2000 м³

Мазутонасосная

| Стадия | Лист | Листов |
|---|---|---|
| Р | 6 | |

Маркировочная схема фундаментов и фундаментных балок (каркасный вариант)

Госстрой Латв. ССР ЛАТГИПРОПРОМ г. Рига

Копир. Бралиша

Формат 22 г

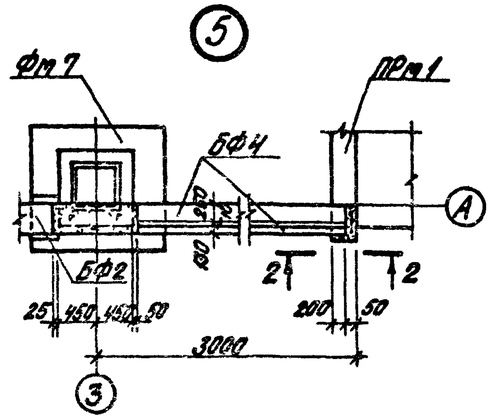


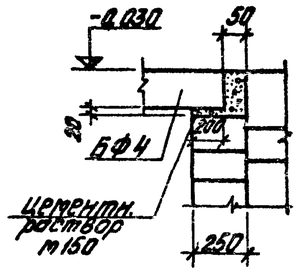


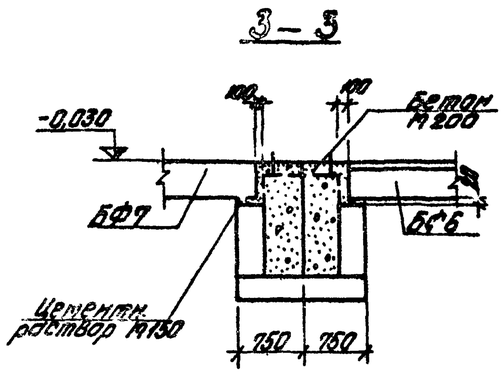


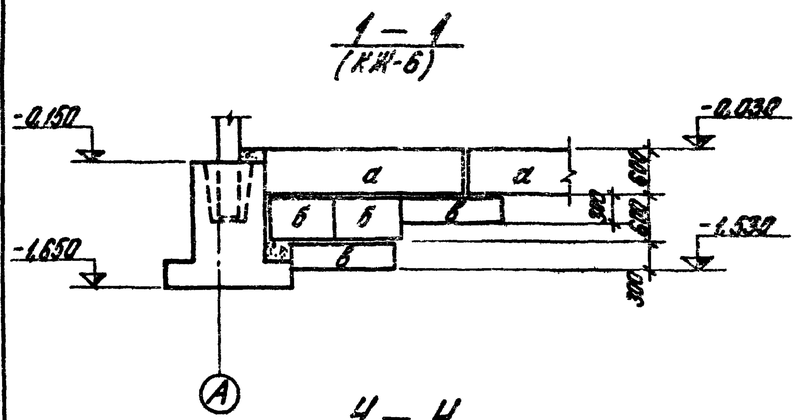


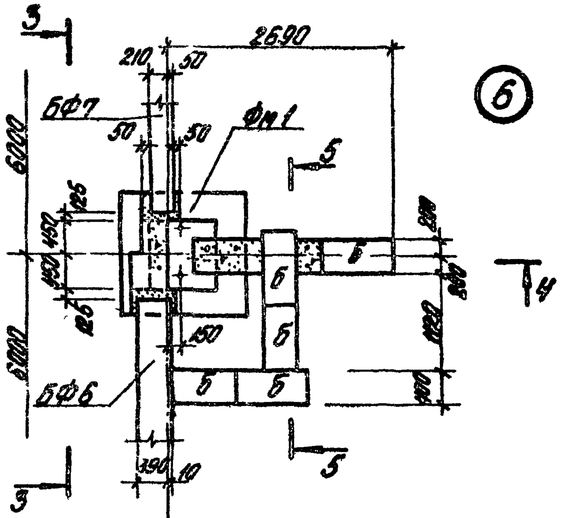


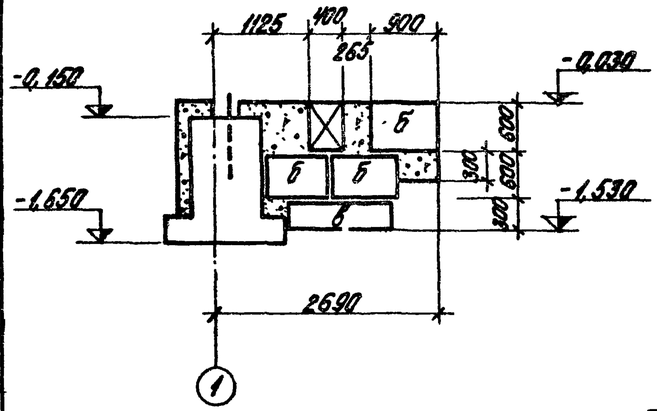


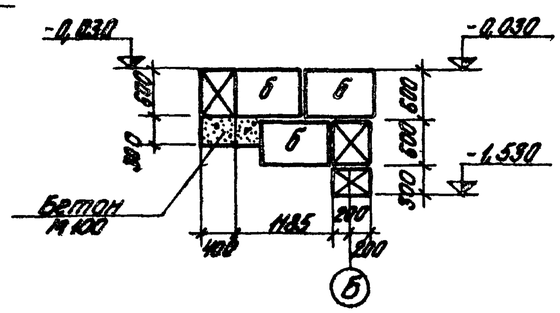


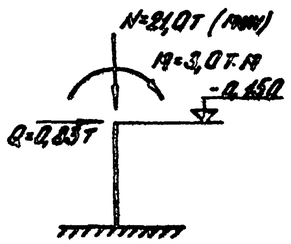


1. Под сборные фундаменты выполняется выравнивание дна котлована с поверхностным уплотнением основания.
   Под монолитные фундаменты выполнить щебеночную подготовку толщиной 100 мм, превышающую габарит подошвы фундамента на 100 мм в каждую сторону.
2. Фундаментные балки укладывать на цементный раствор М150 толщиной 20 мм. Зазоры между торцами балок и фундаментами заделать бетоном М150.
3. Обратную засыпку фундаментов производить грунтом без включения строительного мусора и растительного грунта с уплотнением слоями не более 200 мм до $\gamma_{ск} = 1,6$ т/м³.
4. Фундаментные блоки укладывать на цементном растворе М50.
5. Фундаменты рассчитаны для следующих климатологических условий:
   а) расчетная зимняя температура наружного воздуха -30°С.
   б) II район по толщине снегового покрова
   в) I район по скоростному напору ветра.
6. Перемычки перед установкой обмазать горячей битумной мастикой за 2 раза по грунтовке.

привязан

Инв. №

| | | | | | |
|---|---|---|---|---|---|
| Инв. № подл. | Подп. и дата | Взам. инв. № | | | |

| | | | | | |
|---|---|---|---|---|---|
| | | | ТП 903-2-14 КЖ | | |
| | | | Установка мазута напорная Ц=6,5 м³/ч, Р=2,5 кгс/см², с наземными металлическими резервуарами 2×2000 м³ | | |
| Гл. инж. пр. | Дунаев | | Мазутонасосная | Стадия | Лист | Листов |
| Нач. отд. | Пермяков | | | Р | 7 | |
| Н. контр. | Андреев | | | | | |
| Гл. констр. | Абдуллаев | | Принципиальная схема фундаментов и фундаментных балок. Разрезы 1-1, 3-3, 5-5 сечение 1-1 (Каркасный вариант). | Госстрой Латв. ССР ЛАТГИПРОПРОМ г. Рига | |
| Рук. гр. | Шульгина | | | | |
| Ст. инж. | Логинов | | | | |
| Ст. техн. | Леонова | | | | |

Копир Бралина

Формат 22г

Типовой проект 903-2-14 Альбом I часть 2

Инв.№ подл. | Подп. и дата | Взам. инв.№

## 1 — 1

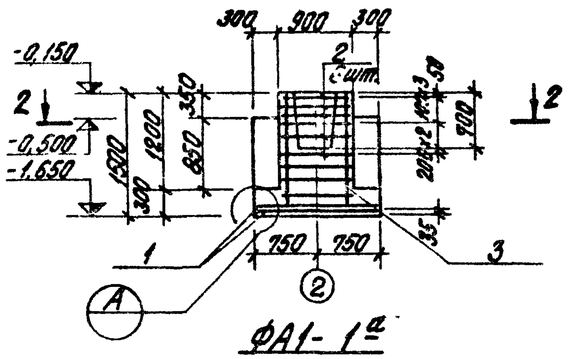


## ФА1-1а

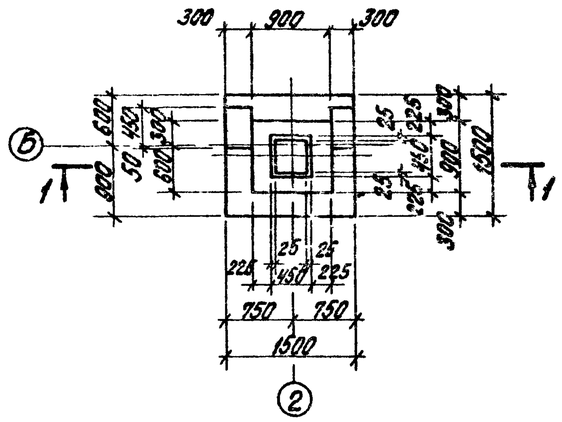


## 2 — 2

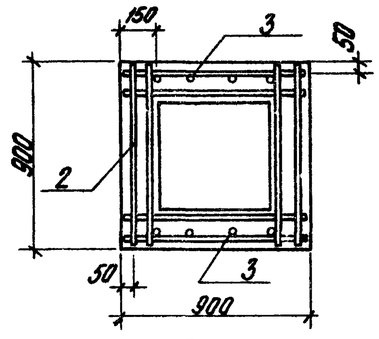


Схема раскладки сеток подошвы ФА1-1а; ФА1-1б, ФА1-1в; ФА1-1г

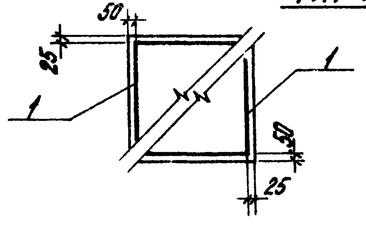


## 3 — 3

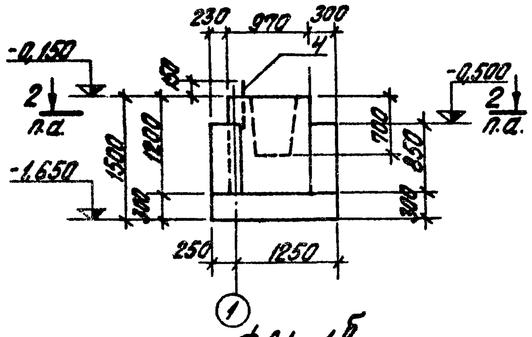


## ФА1-1б

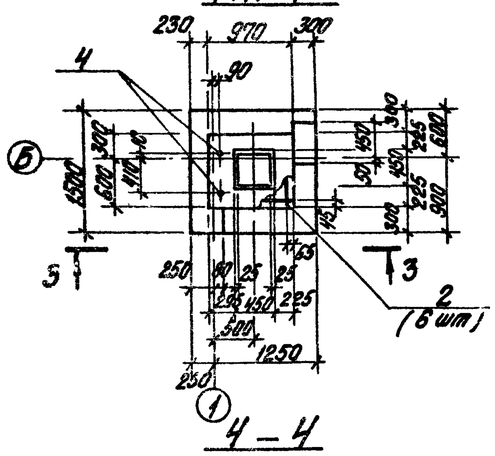


## 4 — 4

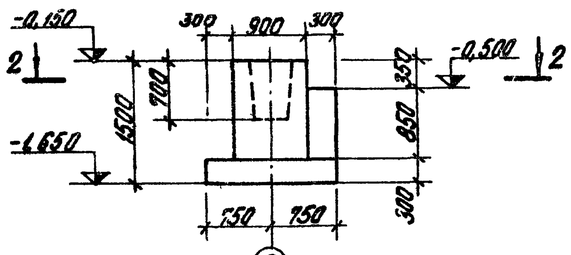


## ФА1-1в

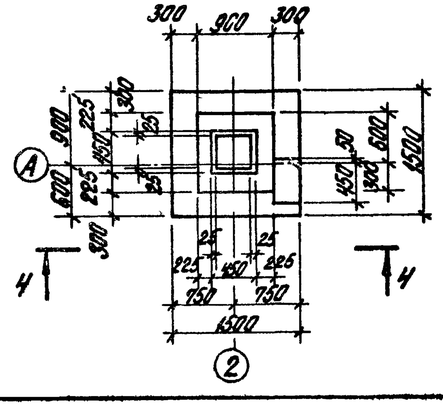


## 5 — 5

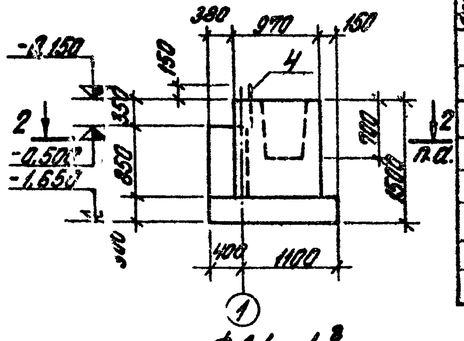


## ФА1-1г

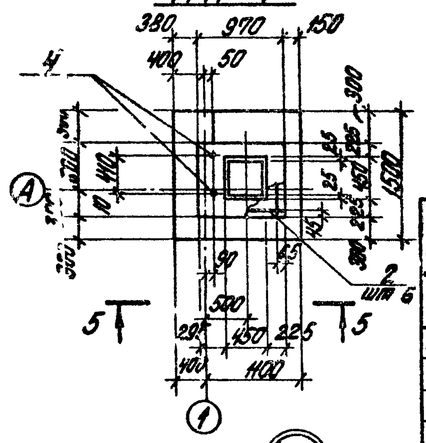


## а — а

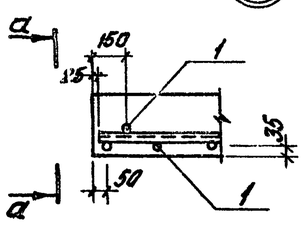


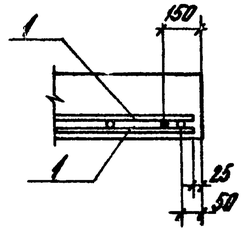


| Марка | Обозначение | Наименование | Кол. на испол. | | | | Примеч. |
|---|---|---|---|---|---|---|---|
| | | | | | | | |
| | | Сборочные единицы и детали | | | | | |
| 1 | 1.410-2 В.1 | сетка армат. С10-14х15 | 2 | 2 | 2 | 2 | |
| 2 | 1.412-1/77-В.3-020 | —"— СА-8АI | 6 | 6 | 6 | 6 | |
| 3 | 1.412-1/77-В.3-100 | —"— СН8АI-6х15 | 2 | 2 | 2 | 2 | |
| 4 | ТП 903-2-14 Кж.Ж-МН2, МН5 Ал I 4.3 | Закладной эл-т МН2 | — | 2 | — | 2 | |
| | | Материалы | | | | | |
| | ГОСТ 7473-76 | Бетон М150 | 1,74 | 1,75 | 1,59 | 1,68 | м³ |
| Арм. | | | | | | | |
| Марка | | | ФА1-1а | ФА1-1б | ФА1-1в | ФА1-1г | |

### Выборка стали на один элемент, кг

| Марка эл-та | Арматурные изделия: арматурная сталь ГОСТ 5781-75, класс АI, ф мм: 6 | 8 | Итого | класс АII, ф мм: 10 | 12 | Итого | Закладн. изделия: сталь круг. ГОСТ 2590-71, ф мм: 20 | | Всего |
|---|---|---|---|---|---|---|---|---|---|
| ФА1-1а | 2,0 | 17,8 | 19,8 | 14,3 | 10,4 | 24,7 | — | | 44,5 |
| ФА1-1б | 2,0 | 17,8 | 19,8 | 14,3 | 10,4 | 24,7 | 4,2 | | 48,7 |
| ФА1-1в | 2,0 | 17,8 | 19,8 | 14,3 | 10,4 | 24,7 | | | 44,5 |
| ФА1-1г | 2,0 | 17,8 | 19,8 | 14,3 | 10,4 | 24,7 | 4,2 | | 48,7 |

1. Фундаменты разработаны по серии 1.412-1/77. Все указания по производству работ изготовлению сеток и каркасов принимать в соответствии с указанной серией.

Привязан

Инв.№

| | | | |
|---|---|---|---|
| Гл. инж. пр. | Думан | | |
| Нач. отд. | Кременевский | | |
| Н. контр. | Андреевская | | |
| Гл. констр. | Андреевская | | |
| Рук. гр. | Шульгина | | |
| Ст. инж. | Лавинов | | |
| Ст. техн. | Леонова | | |

ТП 903-2-14 КЖ

Установка мазутонасосного агрегата Ц=6,3/11 (т-3/4, 1-25/10 Кгс/см²) с наземными металлическими резервуарами 2х2000 м³

Мазутонасосная

| Стадия | Лист | Листов |
|---|---|---|
| Р | 8 | |

Фундаменты ФА1-1 ÷ ФА1-1г (Каркасный вариант)

Госстрой Латв ССР ЛАТГИПРОПРОМ г. Рига

Копир. Брошюр

Формат 22 Г

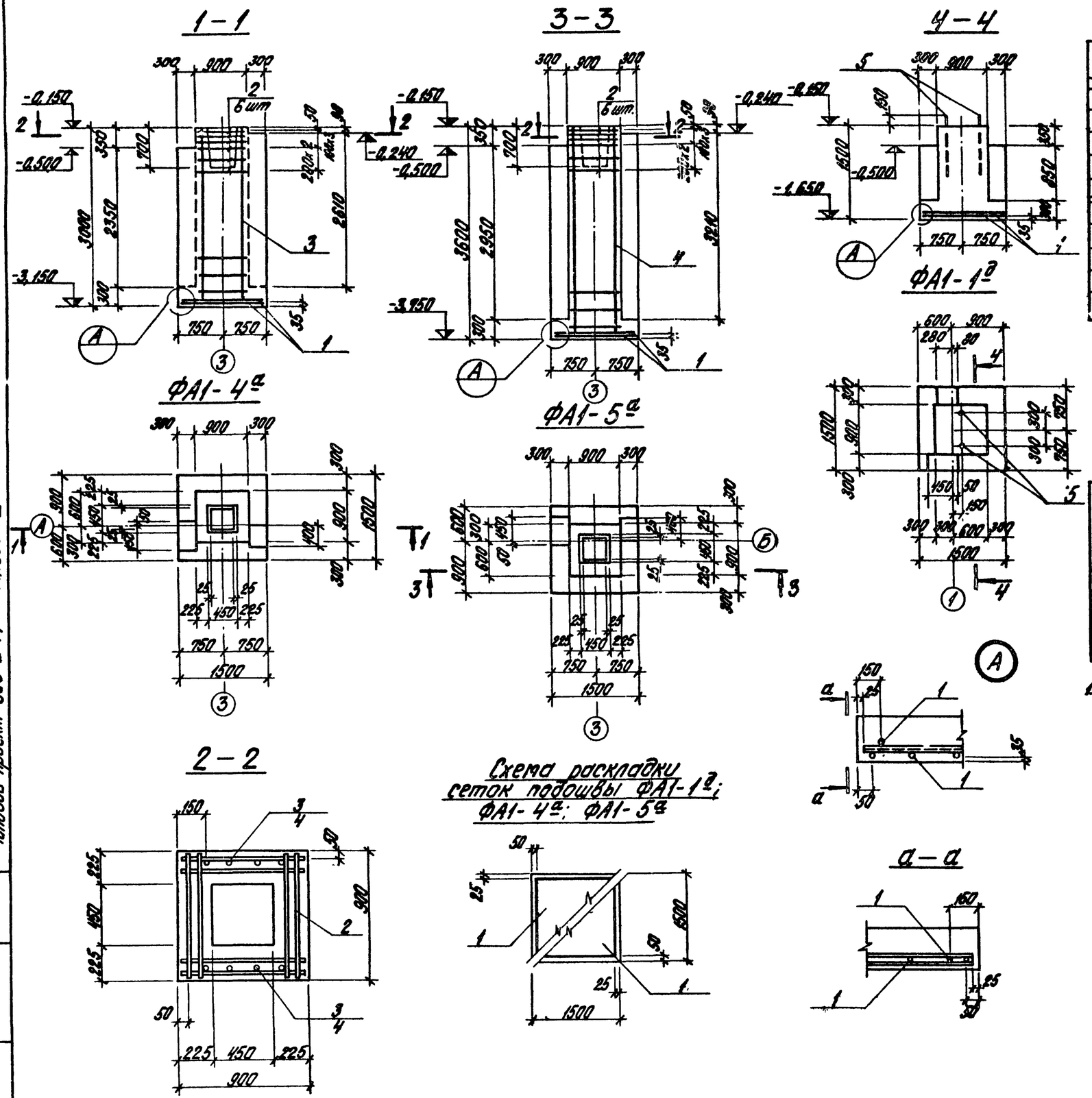


| Формат | Зона | Поз. | Обозначение | Наименование | Кол. на испол. | | | Примеч. |
|---|---|---|---|---|---|---|---|---|
| | | | | | | | | |
| | | | Сборочные единицы и детали | | | | | |
| | | 1 | 1.410-2 в.1 | Сетка армат. С10-14х15 | 2 | 2 | 2 | |
| | | 2 | 1.412-1/77 в.3 | —"— СА-8АI | 6 | 6 | — | |
| | | 3 | —"— | —"— 1С12АII-6х30 | 2 | — | — | |
| | | 4 | —"— | —"— 1С12АII-6х36 | — | 2 | — | |
| | | 5 | ТП 903-2-14 ал I ч.3 КЖИ-МН2-МН5 | Закладн. эл-т МН5 | — | — | 2 | |
| | | | | | | | | |
| | | | | Материалы | | | | |
| | | | ГОСТ 7473-76 | Бетон М150 | 3,43 | 4,0 | 1,81 | м³ |

| Марка | Лит. | | | |
|---|---|---|---|---|
| ФА1-4а | р | ФА1-5а | р | ФА1-1д |

Выборка стали на один элемент, кг

| Марка эл-та | Арматурные изделия: Арматурная сталь ГОСТ 5781-75, Класс АI, ф мм 6 | 8 | | Итого | Класс АII, ф мм 10 | 12 | Итого | Закладные изделия: сталь круглая ГОСТ 2590-71, ф мм 24 | | | Всего |
|---|---|---|---|---|---|---|---|---|---|---|---|
| ФА1-4а | 2,0 | 18,4 | | 20,4 | 14,3 | 21,0 | 35,3 | — | | | 55,7 |
| ФА1-5а | 2,0 | 19,0 | | 21,0 | 14,3 | 25,5 | 39,8 | — | | | 60,8 |
| ФА1-1д | 2,0 | — | | 2,0 | 14,3 | — | 14,3 | 8,2 | | | 24,5 |

1. См. примечание на листе КЖ-8.

Привязан

Инв. №

| | | |
|---|---|---|
| Гл. инж. пр. | Думан | |
| Нач. отд. | Меленевский | |
| Н. контр. | Андриевская | |
| Гл. констр. | Андриевская | |
| Рук. гр. | Шульгина | |
| Ст. инж. | Логинов | |
| Ст. техн. | Леонова | |

ТП 903-2-14 КЖ

Установка мазутн. наложения Q=6,5/11 м³/ч; P=25/10 кгс/см²; с наземными металлическими резервуарами 2х2000 м³

Мазутонасосная

| Стадия | Лист | Листов |
|---|---|---|
| Р | 9 | |

Монолитные фундаменты ФА1-1д, ФА1-4а, ФА1-5а (каркасный вариант)

Госстрой Латв. ССР ЛАТГИПРОПРОМ г. Рига

Копир. Бронина

Формат 22 г

Типовой проект 903-2-14 Альбом I часть 2

Инв. № подл. | Подп. и дата | Взам. инв. №

Типовой проект 903-2-14 Альбом I часть 2

## Маркировочный план фундаментов (вариант с кирпичными стенами)

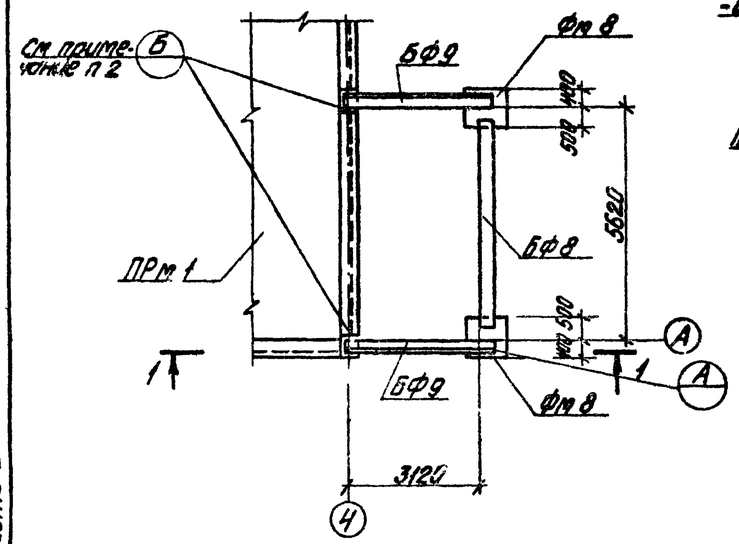


## Маркировочный план фундаментов (каркасный вариант)

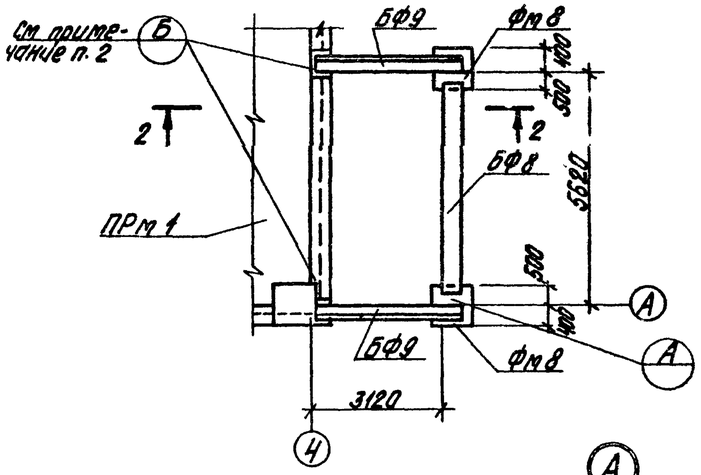


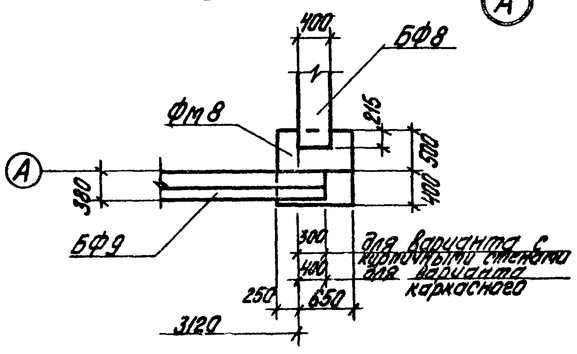


## 1 — 1

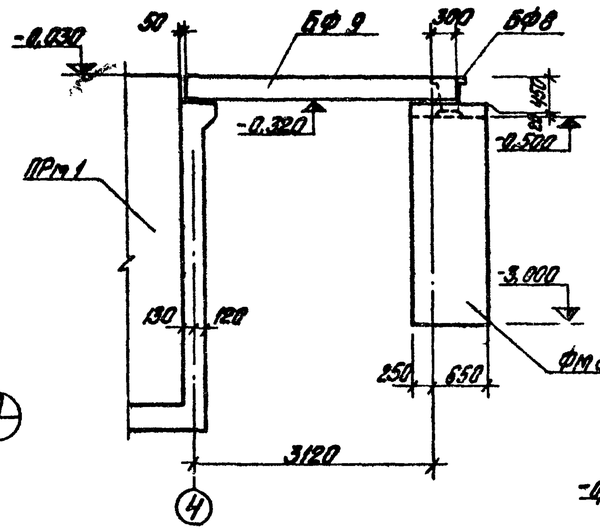


## 2 — 2

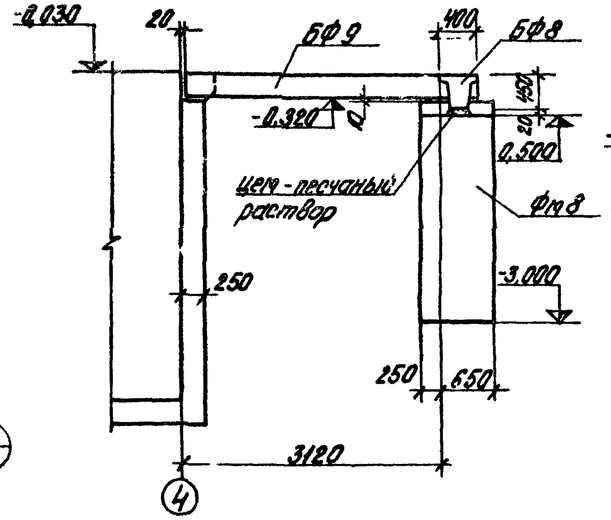


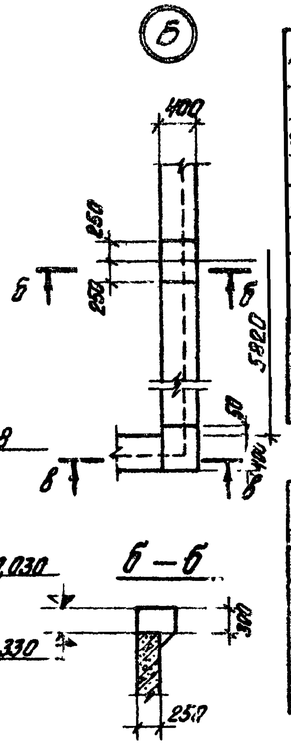


## б — б

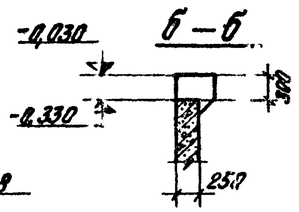


## в — в

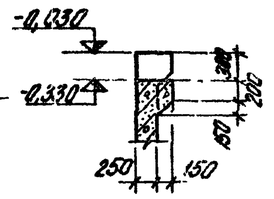


## а — а

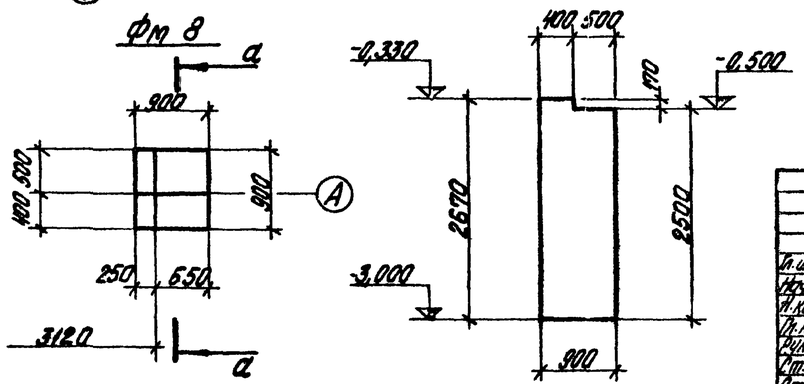


## Спецификация элементов к маркировочным схемам расположенным на данном листе

| Марка | Обозначение | Наименование | Кол. | Примеч. |
|---|---|---|---|---|
| Фм 8 | КЖ-10 | Фундамент Фм 8 | 2 | |
| БФ8 | 1.415-1 в 1 | Фундамент. балка ФБ6-12 | 1 | 1,5т |
| БФ 9 | КЭ-01-58 в 2 | Перемычка БП3-1 | 2 | 0,8т |

| Форм. | Зона | Поз. | Обозначение | Наименование | Кол. | Примеч. |
|---|---|---|---|---|---|---|
| | | | | Фм 8 | | |
| | | | | Материалы | | |
| | | | ГОСТ 7473-76 | Бетон М150 | 2,08 | м³ |

1. Перемычки перед установкой обмазать горячей битумной мастикой за 2 раза.
2. Уступы для опирания балок предусмотреть при возведении монолитного приямка ПРм 1.

Привязан

Инв №

| | | | |
|---|---|---|---|
| Гл. инж. пр. | Думан | | |
| Нач. отд. | Меленевский | | |
| Н. контр. | Андриевская | | |
| Гл. констр. | Андриевская | | |
| Рук. гр. | Шульгина | | |
| Ст. инж. | Логинов | | |
| Ст. техн. | Леонова | | |

ТП 903-2-14 КЖ

Установка мазутоснабжения Q=6,5/11 м³/ч, P=25/10 кгс/см² с наземными металлическими резервуарами 2х2000 м³

Мазутонасосная

| Стадия | Лист | Листов |
|---|---|---|
| Р | 10 | |

Маркировочная схема фундаментов под пристройку для хранения пожарного инвентаря

Госстрой Латв ССР ЛАТГИПРОПРОМ г. Рига

Инв № подл. | Подп. и дата | Взам. инв. №

Копир. Бролиша

Формат 22 г

Типовой проект 903-2-14 Альбом I часть 2

## Маркированный план подземных конструкций

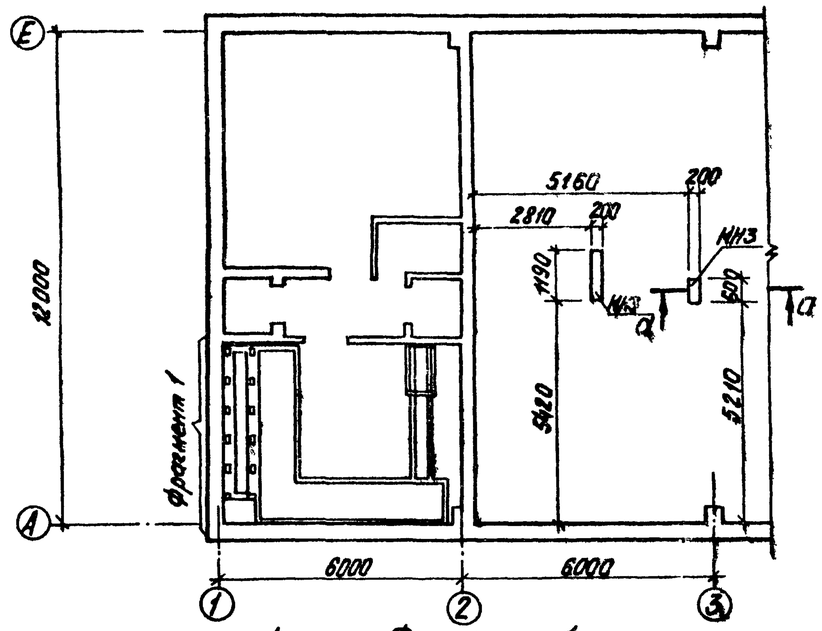


Фрагмент 1

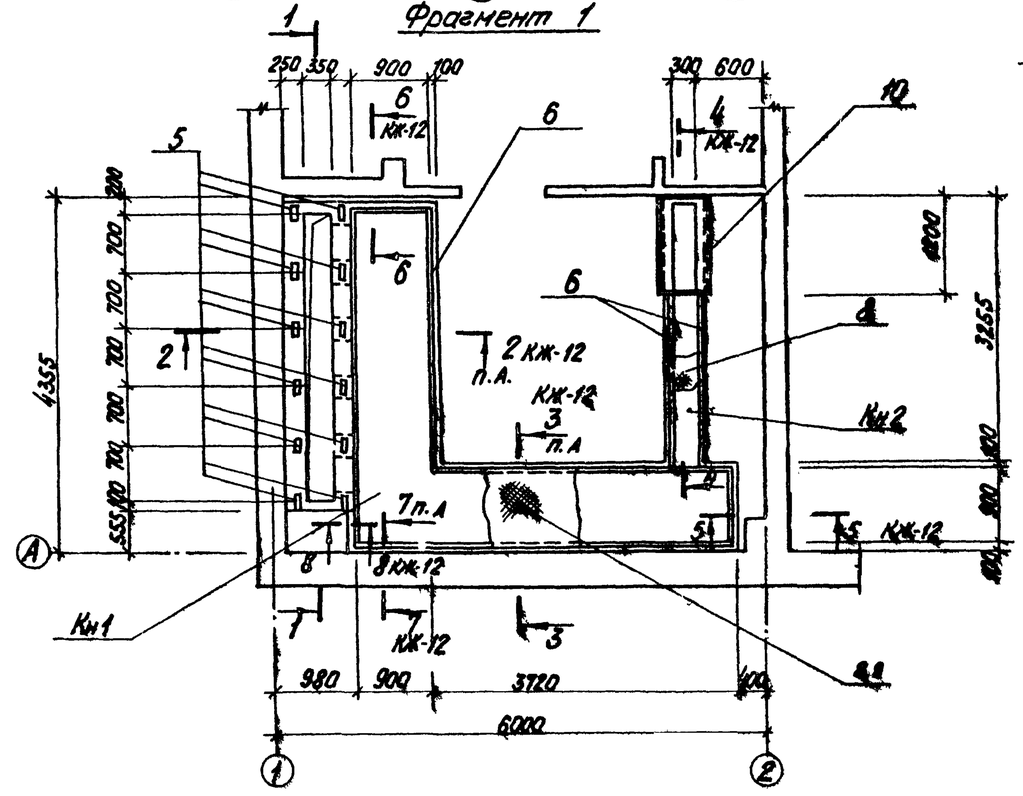


## 4 — 4

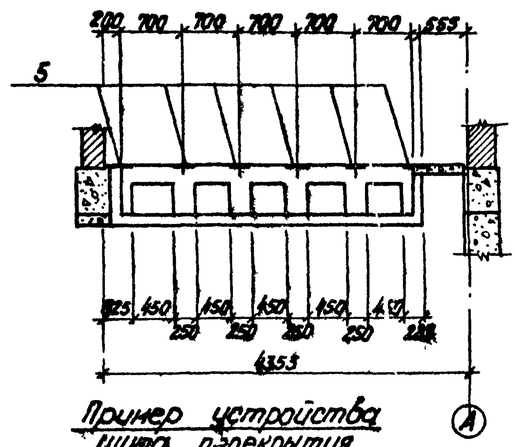


Пример устройства щитка перекрытия

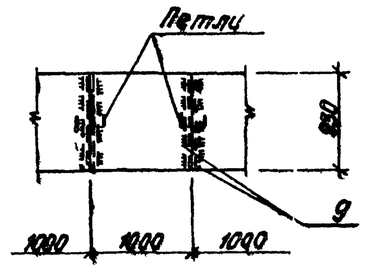


## а — а

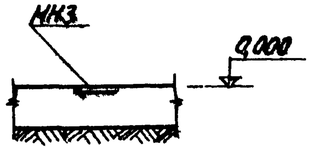


Спецификация элементов к маркировочным схемам расположенным на листе

| Марка | Обозначение | Наименование | Кол. | Примеч. |
|---|---|---|---|---|
| КН1 | КЖ-11, 12, 13 | Канал КН1 | 1 | |
| КН2 | КЖ-11, 12 | КН2 | 1 | |
| | | | | |
| МН3 | ТП 903-2-14 АЛ.Т 4.3 КЖИ-МН3 | Закладной элемент МН3 | 1,8 кг | |

| Формат | Зона | Поз. | Обозначение | Наименование | Кол. на 1 изд. | | | Примечание |
|---|---|---|---|---|---|---|---|---|
| | | | | Сборочные единицы и детали | | | | |
| | | 1 | ГОСТ 8478-66 | Сетка арм. 250/150/3/4 900 | 13,6 м | | | согнуть см. л. КЖ-13 |
| | | 2 | ГОСТ 8478-66 | —"— 250/150/3/4 1100 | 3,7 м | | | |
| | | 3 | ГОСТ 8478-66 | —"— 150/250/14/3 2300 х 1050 | 4 | | | |
| | | 4 | ГОСТ 8478-66 | —"— 100/100/3/3 2700 х 400 | 3 | 2 | | |
| | | 13 | ГОСТ 8478-66 | —"— 250/150/3/4 1700 | | | 9,35 п.м | согнуть см. л. КЖ-13 |
| | | МН3 | КЖ-13 комплект | Стержни одиночные | X | | | |
| | | 14 | КЖ-13 комплект | То же | | | X | |
| | | 12 | ТП 903-2-14 АЛ.Т 4.4 КЖИ-С-19 | Сетка арм. С-19 | 3 | | | |
| | | 6 | ТП 903-2-14 АЛ.Т 4.3 КЖИ-МН8 | Заклад. элемент МН8 | 17,6 кг | 4,1 м | | |
| | | 7 | ТП 903-2-14 АЛ.Т 4.3 КЖИ-МН9 | —"— МН9 | 30,3 м | | | |
| | | 10 | ТП 903-2-14 АЛ.Т 4.3 КЖИ-МН10 | —"— МН10 | | 1 | | |
| | | 5 | Сер. 3.400-6 | —"— МН3-2 | 12 | | | |
| | | 9 | ГОСТ 103-76 | Сталь полосов. 60х6 L=890 | 11 | | | |
| | | | | | | | | |
| | | 8 | ГОСТ 8568-77 | Сталь рифлен. -С-5 | 7,7 м² | 0,8 м² | | |
| | | | | Материалы | | | | |
| | | | ГОСТ 7473-76 | Бетон М200 | 2,81 | 0,37 | 1,84 | м³ |

| Марка | Материал |
|---|---|
| КН1 | |
| КН2 | |
| ФОН-1 | |

Согласовано:

| | | |
|---|---|---|
| Зд. пред. | Дайкурис | |
| Отд. КЖП | Гайде | |

Инв. № подл. | Подп. и дата | Взам. инв. №

Привязан:

Инв. №

ТП 903-2-14 КЖ

Установка мазутонасосная С-65/11-4,4-2 Вариант 2 в железных металлических резервуарах V 2х100 м³

| | | | |
|---|---|---|---|
| Нач. пр. | Дукор | | |
| Нач. отд. | Меленевский | | |
| Н. контр. | Андреевская | | |
| Гл. констр. | Андреевская | | |
| Рук. гр. | Шильгинский | | |
| Ст. инж. | Марина | | |
| Ст. техн. | Леонавичене | | |

Мазутонасосная

| Стадия | Лист | Листов |
|---|---|---|
| Р | 11 | |

Маркировочный план подземных конструкций

Госстрой Латв. ССР ЛАТГИПРОПРОМ г. Рига

Копир туш

Формат А2

Типовой проект 903-2-14 Альбом I часть 2

## 2 – 2

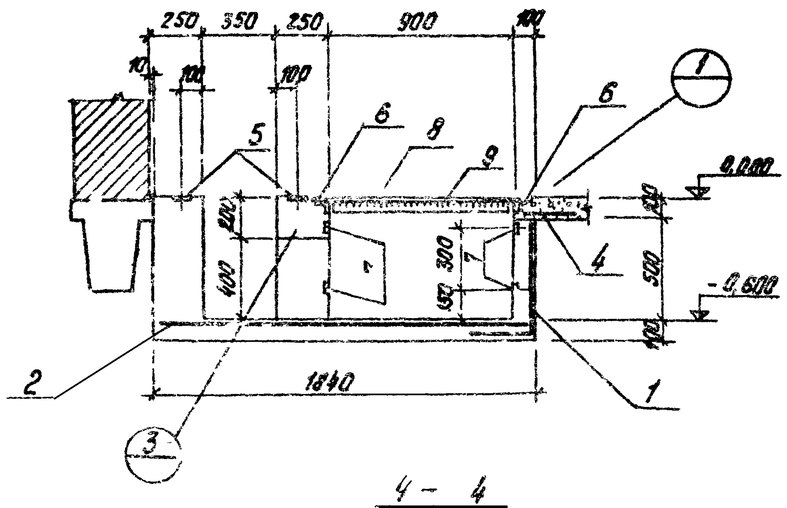


## 5 – 5

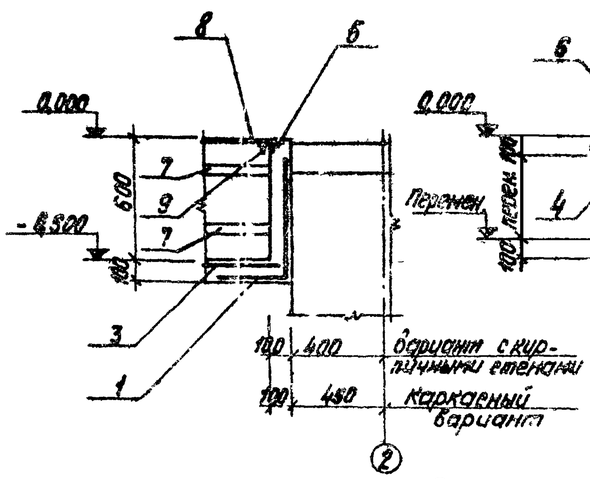


## 6 – 6

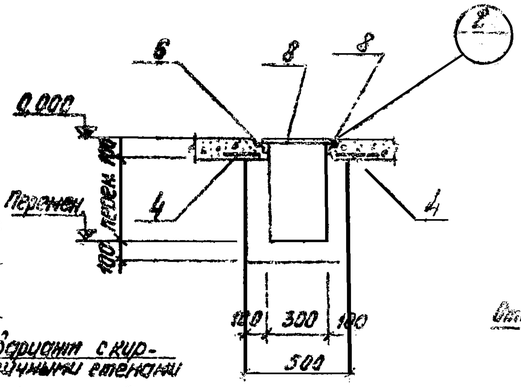


## 7 – 7

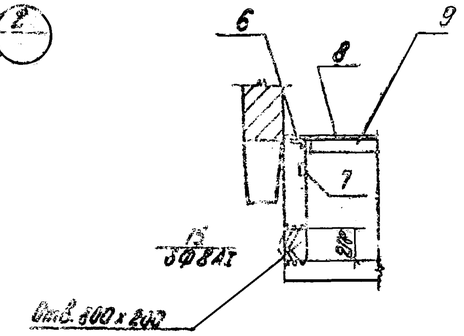


## 4 – 4

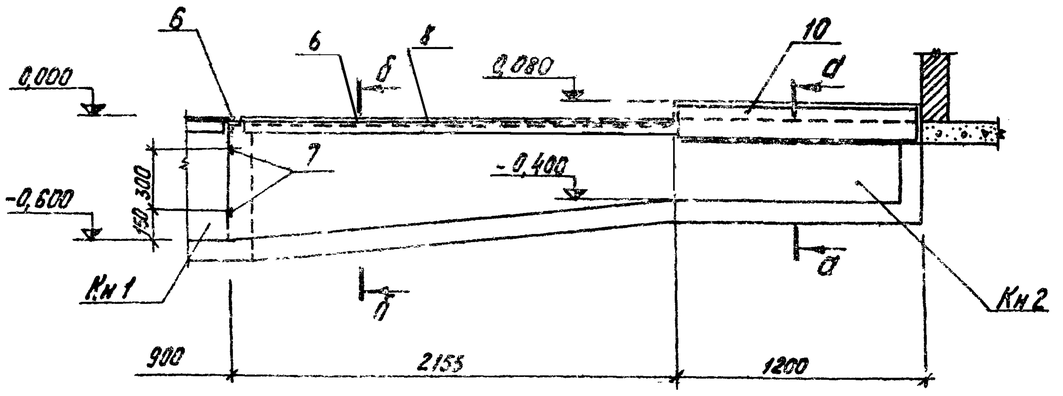


## 6 – 6

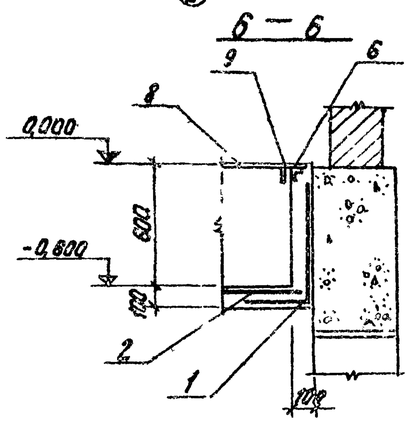


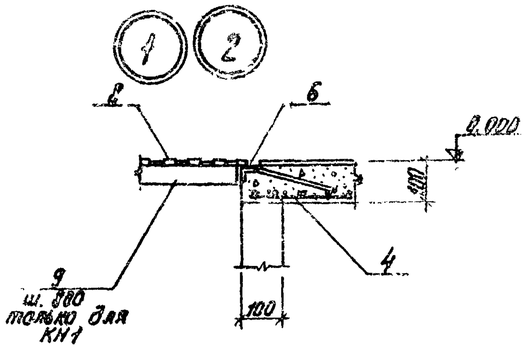


## 3 – 3

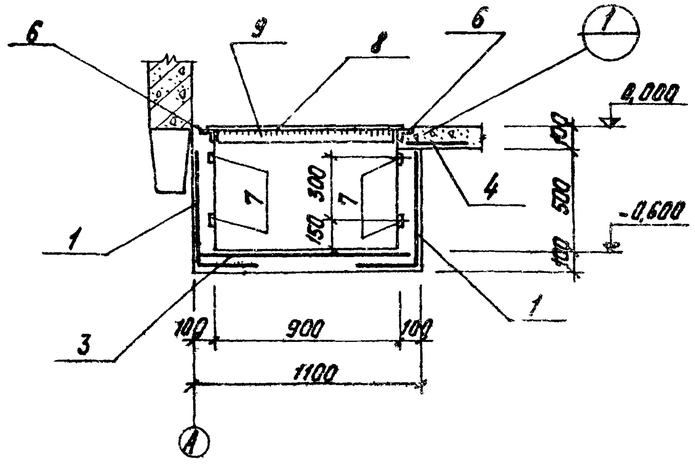


## а – а

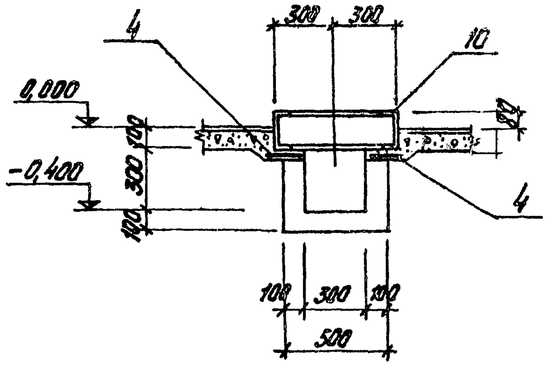


Привязан

Инв. №

| | | | |
|---|---|---|---|
| Гл.инж.пр. | Думан | | |
| Нач.отд. | Медневский | | |
| Н.контр. | Андреевская | | |
| Гл.констр. | Аборневская | | |
| Рук.гр. | Шульгина | | |
| Ст.инж. | Логинов | | |
| Ст.техн. | Леонов | | |

ТП 903-2-14 КЖ

Установка мазутонасосная Q=6,5 (Нм³/ч); P=25/10 кгс/см² с наземными металлическими резервуарами 2×2000 м³

Мазутонасосная

| Стадия | Лист | Листов |
|---|---|---|
| Р | 12 | |

Подземные конструкции. Разрезы 2-2 ÷ 7-7. Сечения.

Госстрой Латв. ССР ЛАТГИПРОПРОМ г. Рига

Копир Тук

Формат 22

Альбом I часть 2

Типовой проект 903-2-14

Инв. № подл. | Подп. и дата | Взам. инв. №

Отд. 3 Кн1 Отд. Кн2

Согласовано: Алексеев, Пестун

Типовой проект 903-2-14 Альбом I часть 2

Инв.№ подл. | Подп. и дата | Взам.инв.№

## ФОм - 1

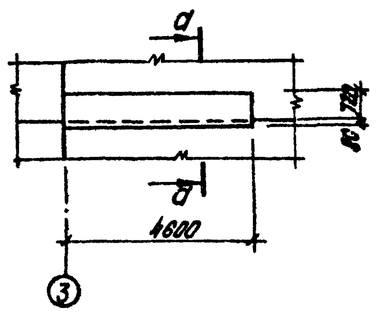


## а — а

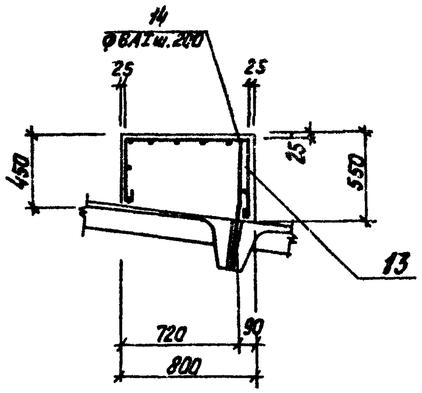


## Выборка стали на один элемент, кг

| Марка эл-та | Арматурные изделия: Арматурная сталь гост 5781-75 Класс AI Ф мм 6 | 8 | | Итого | Сетки сварные гост 8478-66 Класс BI 250/150x150 500 | 200/200x200 1100 | 100/100x313 2100x1400 | 100/200x313 2300 | | Итого | Закладные изделия: Профильная сталь б=4 | б=6 | 10 / 12 | L50x5 | [ 18 | Угол. сталь 0,8 | Полоса 4 мм б=6 | Арматурная сталь гост 5781-75 Класса AII Ф мм 12 | | Класса AIII Ф мм 8 | 7 | | Итого | Всего |
|---|---|---|---|---|---|---|---|---|---|---|---|---|---|---|---|---|---|---|---|---|---|---|---|---|
| Кн 1 | 8,2 | 3,3 | | 11,5 | 12,7 | 5,7 | 2,4 | 8,8 | | 29,6 | 38,0 | 20,6 | 19,0 | 6,7 | | 326,0 | | 3,6 | | 16,6 | | | 430,5 | 470,6 |
| Кн 2 | | | | | | | 1,6 | | | 1,6 | | 2,5 | | 16,9 | 58,6 | 34,0 | | | | 1,6 | | | 113,6 | 115,2 |
| ФОм-1 | 3,7 | | | 3,7 | | 7,3 | | | | 7,3 | | | | | | | | | | | | | | 11,0 |
| ПРм 2 | 6,5 | | | 6,5 | | | | | | | | | 1,4 | 9,1 | | | 5,7 | | | 0,9 | | | 17,1 | 23,6 |
| | | | | | | | | | | | | | | | | | | | | | | | | |

## 8 — 8

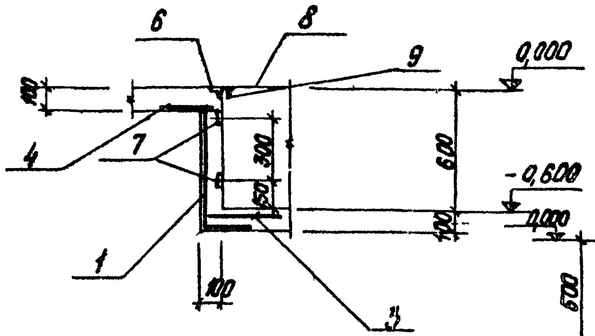


## 10 — 10

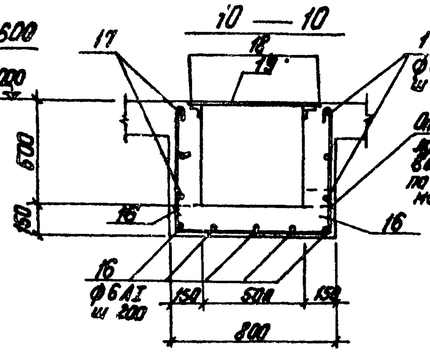


## 9 — 9

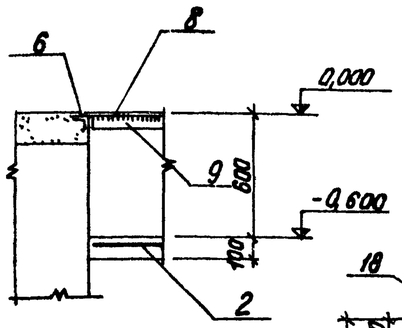


## ПРм 2

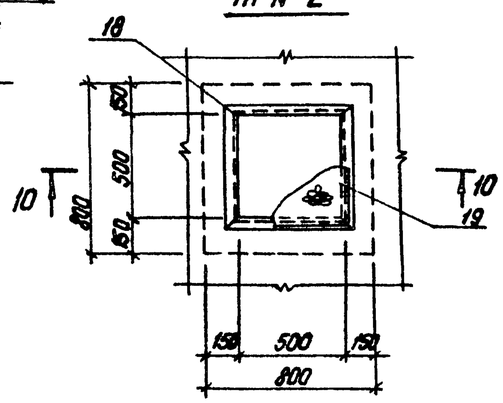


## Ведомость стержней на один элемент, кг

| Марка эл-та | № поз. | Эскиз | Ф мм | Длина мм | Кол. |
|---|---|---|---|---|---|
| Кн 1 | 11 | 220 | 6AI | 220 | 38 |
| | 15 | 1400 | 8AI | 1400 | 6 |
| ФОм-1 | 14 | 350 / 350, 8° | 6AI | 700 | 24 |
| | 16 | 600 / 750 распред. / 600 | 6AI | 2030 | 10 |
| | 17 | | 6AI | — | — |

1. Спецификацию на ФОм 1 см. на листе КЖ-11.

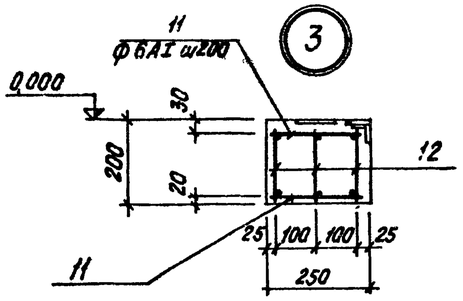


## поз. 1 (схема сгиба)

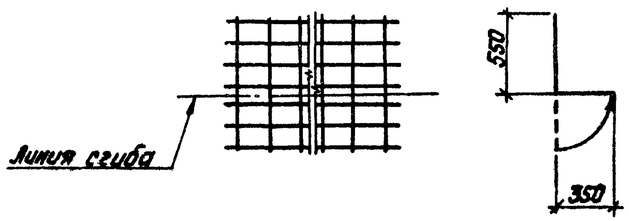


Привязан:

Инв. №

| | | | | | |
|---|---|---|---|---|---|
| Гл. инж. пр. | Лиман | | | | |
| Нач. отд. | Михневич | | | | |
| Н. контр. | Андрие | | | | |
| Гл. конст. | Андриевский | | | | |
| Рук. гр. | Шильдин | | | | |
| Ст. инж. | Лаймань | | | | |
| Ст. техн. | Иванова | | | | |

Копир Тул

ТП 903-2-14 КЖ

Установка мазутонасосная Q=6,5 т/ч; P=25 кгс/см²; 2 наземных металлических резервуара 2×200 м³

Мазутонасосная

| Стадия | Лист | Листов |
|---|---|---|
| Р | 13 | |

ФОм-1. Опалубка и армирование. Узел 3. Разрез 8-8, 9-9. Прямок ПРм 2

Госстрой Латв ССР ЛАТГИПРОПРОМ г. Рига

Формат 22

Типовой проект 903-2-14 Альбом I часть 2

## План на отм. 0.000

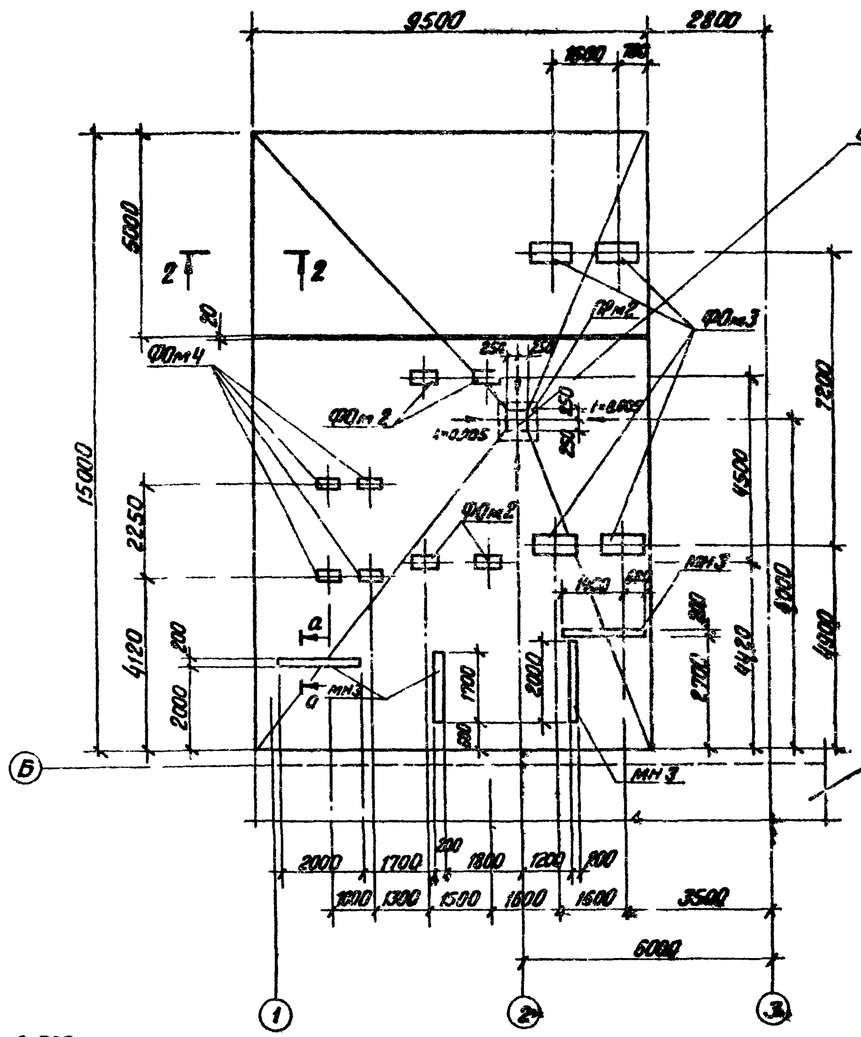


## 2 — 2

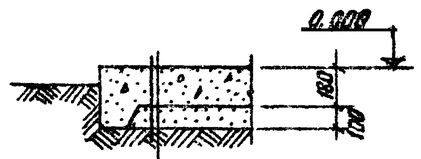


Бетонное покрытие-180 (Бетон М 300)

Подстилающий слой из утрамбованного среднезернистого (Е=0.6) песка — 100

## а — а

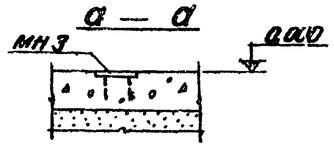


## 1 — 1

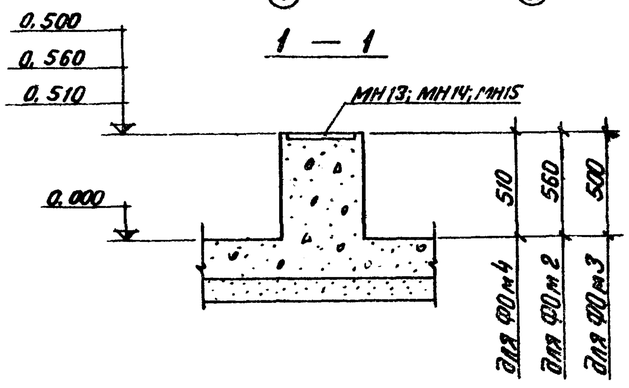


## ФОм4; ФОм2; ФОм3

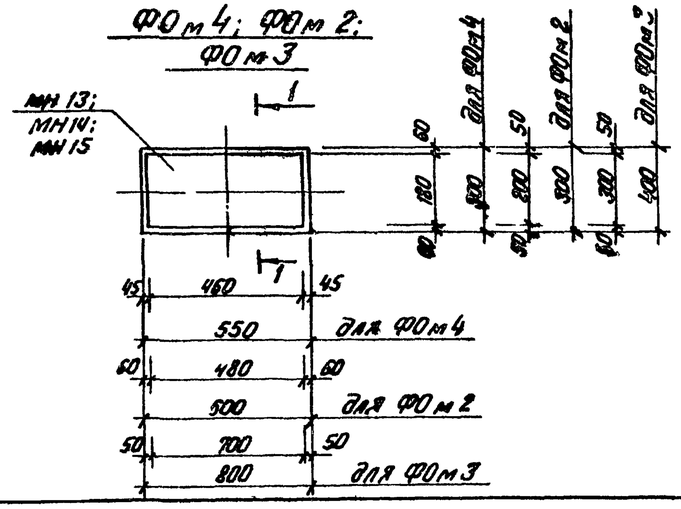


## Спецификация элементов к маркировочной схеме расположенной на листе

| Марка | Обозначение | Наименование | | Кол | Примеч. |
|---|---|---|---|---|---|
| | | Площадка теплообменников | | | |
| ФОм2 | КЖ-14 | Фундамент под оборуд | ФОм2 | 4 | |
| ФОм3 | То же | То же | ФОм3 | 4 | |
| ФОм4 | " | " | ФОм4 | 4 | |
| ПРм2 | КЖ-13 | Приямок | ПРм2 | 1 | |
| МН3 | ТП 903-2-14 ск. I ч.3 КЖИ-МН3 | Закладное изделие | МН3 | 9.7 м | 77.0 кг |

| Марк. | Зона | Поз. | Обозначение | Наименование | | Кол-во на исп | | | | | |
|---|---|---|---|---|---|---|---|---|---|---|---|
| | | 17 | КЖ-13 | Стержни одиночные | | | | | | | |
| | | 18 | ТП 903-2-14 ск.I ч.3 КЖИ-МН8 | Закладное изделие | МН8 | | | | | 2.4 | м |
| | | 19 | ГОСТ 8706-58 | Сталь просечно-вытяжная | М606 | | | | | 4.33 | м² |
| | | | ТП 903-2-14 ск.I ч.3 КЖИ-МН13 | Закладное изделие | МН13 | 1 | | | | | |
| | | | ТП 903-2-14 ск.I ч.3 КЖИ-МН14 | То же | МН14 | | 1 | | | | |
| | | | ТП 903-2-14 ск.I ч.3 КЖИ-МН15 | " | МН15 | | | 1 | | | |
| | | | | Материалы | | | | | | | |
| | | | ГОСТ 7473-76 | Бетон | М300 | 2565 | | | | | м³ |
| | | | ГОСТ 7473-76 | Бетон | М150 | | 0.08 | 0.10 | 0.16 | | м³ |
| | | | ГОСТ 7473-76 | Бетон | М200 | | | | | 0.27 | м³ |

| Марка плиты | Лист | |
|---|---|---|
| ФОм4 | Р | |
| ФОм2 | Р | |
| ФОм3 | Р | |
| ПРм2 | Р | |

Согласовано: Отд. ГМ Якимец; Главный инж. проекта Шишуто

Инв. № подл. | Подп. и дата | Взам. инв. №

Привязан

Инв. №

| | | | |
|---|---|---|---|
| Гл. инж. пр. | Думан | | ТП 903-2-14 КЖ |
| Нач. отд. | Межневский | | Установка мазутонасосная $Q=6.5/11 м^3/ч$; $P=25/10$ кгс/см² с подземными металлическими резервуарами 2×2000 м³ |
| Н. контр. | Андриевский | | Мазутонасосная |
| Гл. констр. | Андриевский | | Стадия Р; Лист 14; Листов |
| Рук. гр. | Шумбегина | | Площадка теплообменников на отм. 0.000 Фундаменты ФОм2 ÷ ФОм4 |
| Ст. инж. | Логинов | | Госстрой Латв ССР ЛАТГИПРОПРОМ г. Рига |
| Ст. техн. | Лавнова | | |

Копир. В. Гуч

Формат А2

Типовой проект 903-2-14 Альбом I часть 2

## Маркировочная схема плит покрытия

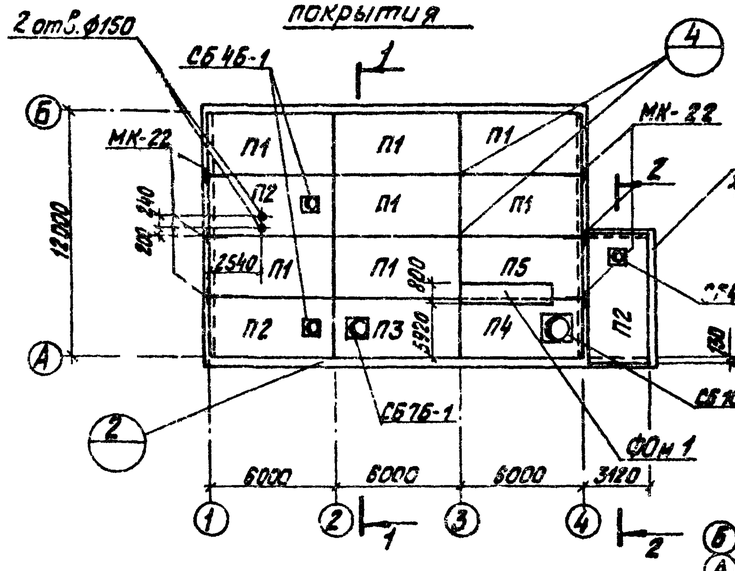


## Маркировочная схема балок покрытия

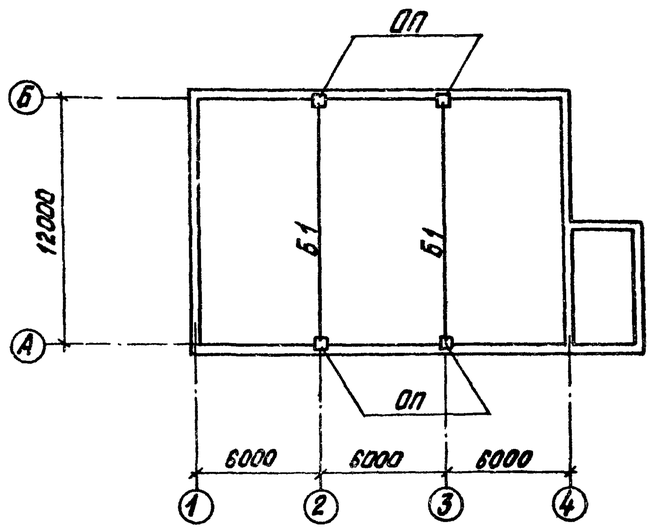


## 1 — 1

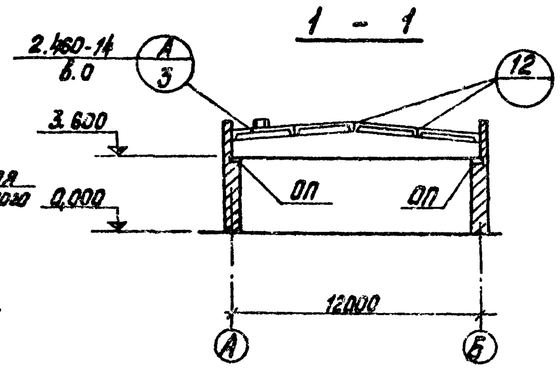


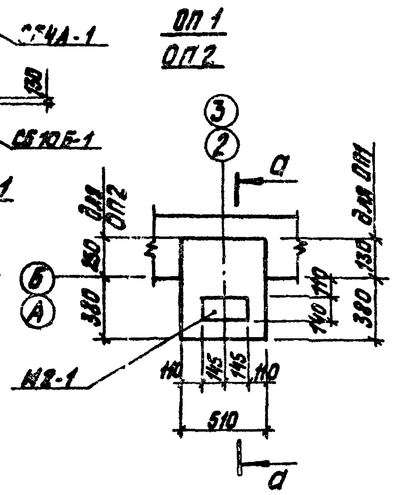


## а — а

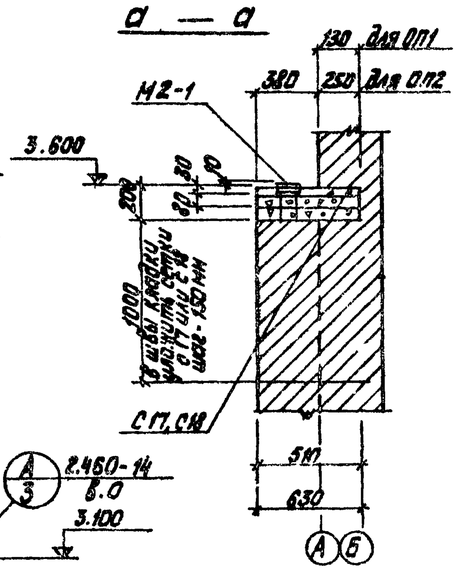


## 2 — 2

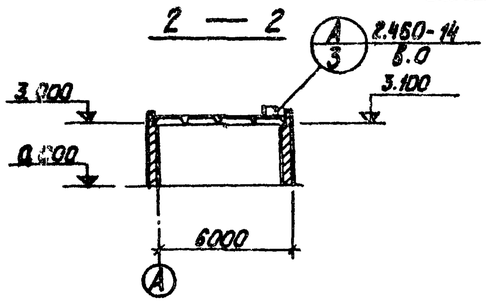


## Выборка стали на один элемент, кг

| Марка эл-та | Армат. издел. Арматур. сталь ГОСТ 5781-75 Класса А I ф мм 6 | Итого | Закладные изделия Профильн. сталь Вст3сп2 | Армат. сталь ГОСТ 5781-75 Класса А III ф мм 14 | Итого | Всего |
|---|---|---|---|---|---|---|
| ОП1 | 2,8 | 2,8 | 6,4 | 2,0 | 2,0 | 11,2 |
| ОП2 | 3,1 | 3,1 | 6,4 | 2,0 | 2,0 | 11,5 |

1. Отверстия ф150 в плитах покрытия пробивать на месту, предварительно рассверлив по контуру.
2. Все узлы, кроме оговоренных, приняты по серии 2.460-2 в.2.
3. Детали заполнения продольных и поперечных стыков между комплексными плитами и примыкания к парапетам см. лист 83 серии 1.465-10 Вып. 1

## Спецификация элементов к маркировочным схемам расположенным на листе

| Марка | Обозначение | Наименование | Кол. Масса ед. кг | Кол. Общая масса кг | Примеч. |
|---|---|---|---|---|---|
| | | Снеговые районы I, II / III / IV | | | |
| П1 | Сер. 1.465-10 в.1 ГОСТ 22701.1-77 | Плита ПГ-2АтУТ-6А / Плита ВГ-2АтУТ-7А / Плита ПГ-3АтУТ-10А | 7 | | 3,8т |
| П2 | Сер. 1.465-10 в.1 ГОСТ 22701.2-77 | ПВ4-2АтУТ-6А / ПВ4-2АтУТ-7А / ПВ4-3АтУТ-10А | 2 | 1 | 4,4т |
| П3 | Сер. 1.465-10 в.1 ГОСТ 22701.2-77 | ПВ7-2АтУТ-6А / ПВ7-2АтУТ-7А / ПВ7-3АтУТ-10А | 1 | | 4,3т |
| П4 | Сер. 1.465-10в.1 ГОСТ 22701.2-77 | ПВ10-2АтУТ-6А / ПВ10-3АтУТ-7А / ПВ10-4АтУТ-10А | 1 | | 4,7т |
| П5 | Сер. 1.465-10 в.1 ГОСТ 22701.1-77 | ПГ-2АтУТ / ПГ-3АтУТ / ПГ-4АтУТ | 1 | | 2,85т |
| | | | | | |
| Б1 | ТП 903-2-14 КЖИ 16АР12-2АIVБ, КЖ 14.3 16АР12-3АIVБ | Балка 16АР12-2АIVБ / Балка 16АР12-3АIVБ | 2 | | 4,7т |
| СБ4Б-1 | Сер. 1.494-24 в.1 | Стакан СБ4Б-1 | 2 | | 0,16т |
| СБ4А-1 | Сер. 1.494-24 в.1 | " СБ4А-1 | | 1 | 0,15т |
| СБ7Б-1 | Сер. 1.494-24 в.1 | " СБ7Б-1 | 1 | | 0,32т |
| СБ10Б-1 | Сер. 1.494-24 в.1 | " СБ10Б-1 | 1 | | 0,28т |
| | | Расчетная t° наружного воздуха: -20° / -30° / -40° | | | |
| ФОм1 | КЖ-13 | ФОм1 | 1 | | |
| ОП | КЖ-22 | Опорн. под. ОП1 / Опорная подушка ОП2 | 4 | | |
| | ТП 903-2-14 ал.14.3 КЖИ-С12, С18 | сетка С17 / сетка С18 | 40 | | |
| МК-22 | 2-430-3 | Соединит. элемент МК-22 | 6 | | 1,0кг |
| МС1 | Сер 2.460-14 в.0 | То же МС1 | 20 | | 0,4кг |

| Формат | Зона | Поз | Обозначение | Наименование | Кол. | | Примеч. |
|---|---|---|---|---|---|---|---|
| | | | | Сборочные единицы и детали | | | |
| | | | ТП 903-2-14 ал.14.3 КЖИ-С17, С18 | Сетка С17 | 2 | | шт. |
| | | | ТП 903-2-14 ал.14.3 КЖИ-С17, С18 | То же С18 | | 2 | шт. |
| | | | Сер 1.423-3 в.2 л.126 | Закладн. элемент М2-1 | 1 | 1 | шт. |
| | | | | Материалы: | | | |
| | | | ГОСТ 7473-76 | Бетон М200 | 0,05 | 0,05 | м³ |

| Марка эл. | ОП1 | ОП2 |
|---|---|---|
| Привязан: | | |
| Инв. № | | |

| | | | |
|---|---|---|---|
| Гл. инж. пр. | Л. Чижов | | |
| Нач. отд. | Н. Пекеневский | | |
| Н. контр. | А. Трибельский | | |
| Гл. констр. | А. Карцев | | |
| Рук. гр. | Г. Шульмин | | |
| Ст. инж. | Н. Лагинов | | |
| Ст. техн. | Л. Леонова | | |

ТП 903-2-14 КЖ

Установка мазутонасосная с $Q_н$ 5,3 т/ч; Н=14; Р=2,5 кгс/см² с наземными металлическими резервуарами 2×200 м³

Мазутонасосная.

| Стадия | Лист | Листов |
|---|---|---|
| Р | 15 | |

Маркировочные схемы ОП, ОП1, ОП2. (Вариант с кирпичными стенами).

Госстрой Латв. ССР ГАПГИПРОПРОМ г. Рига

Согласовано: Отд. ОБ Кригер; Отд. ТС Ауниня

Инв. № подл. | Подп. и дата | Взам. инв. №

Копир Тук

Формат А2

Типовой проект 903-2-14 Альбом I часть 2

## Маркировочная схема плит покрытия

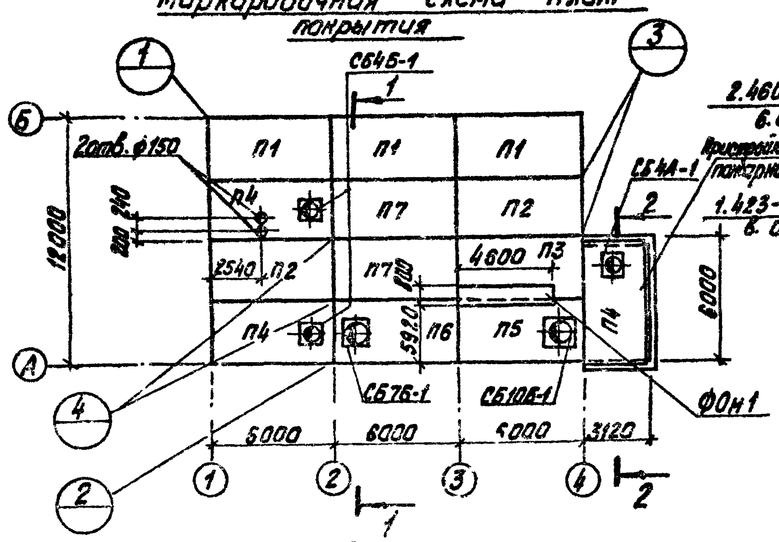


## 1 — 1

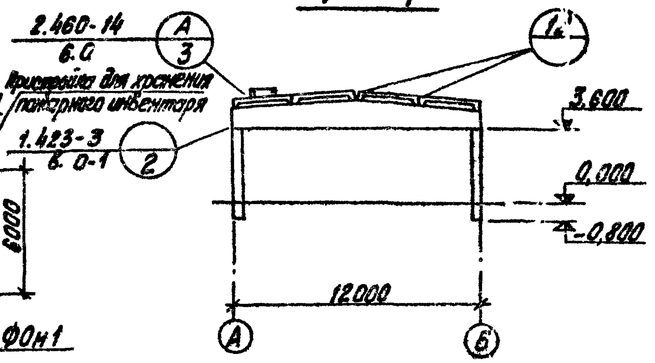


## 2 — 2

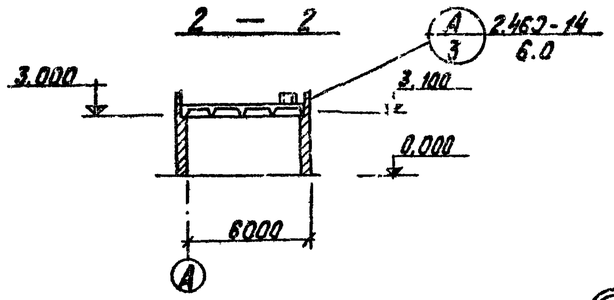


## Маркировочная схема балок покрытия

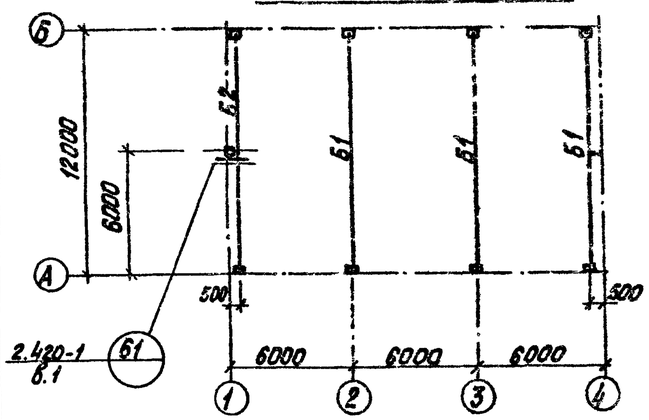


## Маркировочная схема колонн

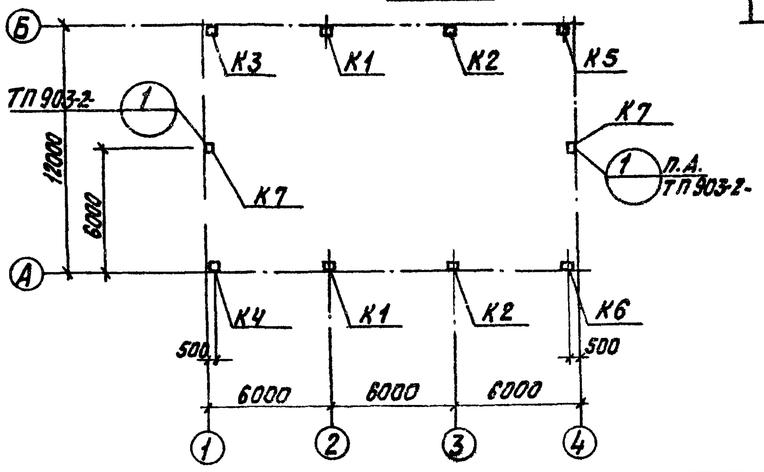


## а — а

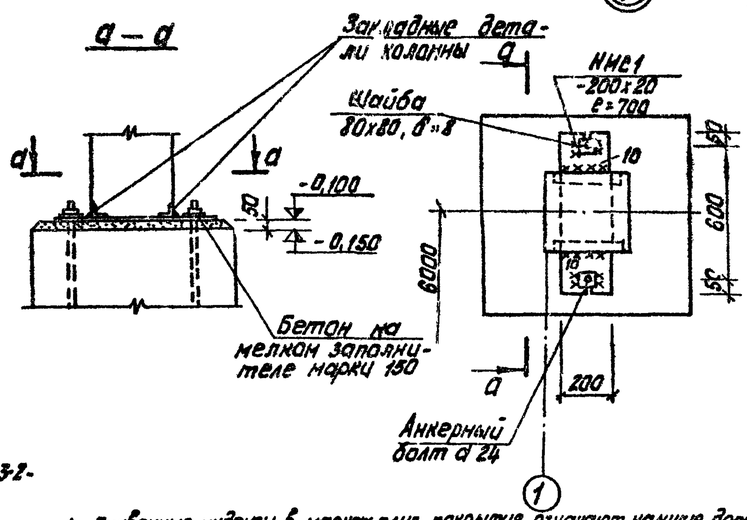


1. Буквенные индексы в марках плит покрытия означают наличие дополнительных закладных деталей согласно ГОСТ 22701.0-77 приложения 3.
2. Отверстия ф150 в плитах покрытия пробивать по месту, предварительно рассверлив по контуру.
3. Все узлы, кроме оговоренных, приняты по серии 2.460-2 в.2.
4. Детали заполнения продольных и поперечных стыков между комплексными плитами и примыкания к парапетам см. лист 83 серии 1.465-10 вып. 1.

## Спецификация элементов к маркировочным схемам

| Марка | Обозначение | Наименование | | | Кол. | | |
|---|---|---|---|---|---|---|---|
| | | Снеговые районы | | | | | |
| | | I, II | III | IV | | | |
| П1 | Серия 1.465-10 в.1 ГОСТ 22.701.1-77 | Плита ПГ-2АтУт$^{а,б}$-6Я | Плита ПГ-2АтУт$^{а,б}$-7Я | Плита ПГ-3АтУт$^{а,б}$-10Я | 3 | | 3,8т |
| П2 | | ПГ-2АтУт$^{б}$-6Я | ПГ-2АтУт$^{б}$-7Я | ПГ-3АтУт$^{б}$-10Я | 2 | | 3,8т |
| П3 | | ПГ-2АтУт$^{б}$ | ПГ-3АтУт$^{б}$ | ПГ-4АтУт$^{б}$ | 1 | | 2,66т |
| П4 | Серия 1.465-10 в.1 ГОСТ 22.701-2-77 | ПВ4-2АтУт$^{а,б}$-6Я | ПВ4-2АтУт$^{а,б}$-7Я | ПВ4-3АтУт$^{а,б}$-10Я | 2 | 1 | 4,4т |
| П5 | | ПВ10-2АтУт$^{а,б}$-6Я | ПВ10-3АтУт$^{а,б}$-7Я | ПВ10-4АтУт$^{а,б}$-10Я | 1 | | 4,7т |
| П6 | | ПВ7-2АтУт$^{а}$-6Я | ПВ7-2АтУт$^{а}$-7Я | ПВ7-3АтУт$^{а}$-10Я | 1 | | 4,3т |
| П7 | Серия 1.465-10 в.1 ГОСТ 22.701.1-77 | ПГ-2АтУт-6Я | ПГ-2АтУт-7Я | ПГ-3АтУт-10Я | 2 | | 3,8т |
| | | | | | | | |
| СБ4Б-1 | Сер. 1.494-24 в.1 | Стакан СБ4Б-1 | | | 2 | | 0,16т |
| СБ4А-1 | Сер. 1.494-24 в.1 | — " — СБ4А-1 | | | | 1 | 0,15т |
| СБ7Б-1 | Сер. 1.494-24 в.1 | — " — СБ7Б-1 | | | 1 | | 0,32т |
| СБ10Б-1 | Сер. 1.424-24 в.1 | — " — СБ10Б-1 | | | 1 | | 0,29т |
| Б1 | ТП 903-2-14 Альб. I ч. 3 КЖИ-1БДР12-2АIVб 1БДР12-3АIVа | Балка 1БДР12-2АIVБ | | Балка 1БДР12-3АIVа | 3 | | 4,7т |
| Б2 | ТП 903-2-14 Альб. I ч. 3 КЖИ-1БДР12-1АIVа 1БДР12-2АIVа | 1БДР12-1АIVа | | 1БДР12-2АIVа | 1 | | 4,7т |
| | | | | | | | |
| | | Снеговые районы I, II, III, IV | | | | | |
| | | Ветровые районы | | | | | |
| | | I, II | III | IV | | | |
| К1 | С.1423-3 ТП 903-2-14 Альб. I ч.3 КЖИ-К36-2б, К36-3б, К36-4в | Колонна К36-2в | Колонна К36-3в | Колонна К36-4в | 2 | | 1,0т |
| К2 | " КЖИ-К36-2б, К36-3б, К36-4б | К36-2б | К36-3б | К36-4б | 2 | | 1,0т |
| К3 | " КЖИ-К36-2г, К36-3г, К36-4г | К36-2г | К36-3г | К36-4г | 1 | | 1,0т |
| К4 | " КЖИ-К36-2а, К36-3а, К36-4а | К36-2а | К36-3а | К36-4а | 1 | | 1,0т |
| К5 | " КЖИ-К36-2е, К36-3е, К36-4е | К36-2е | К36-3е | К36-4е | 1 | | 1,0т |
| К6 | " КЖИ-К36-2$^{д}$, К36-3$^{д}$, К36-4д | К36-2$^{д}$ | К36-3$^{д}$ | К36-4$^{д}$ | 1 | | 1,0т |
| К7 | Шифр 450-75, ТП 903-2-14 Альб. I ч 3 КЖИ КФ5-1А, КФ5-2А | КФ5-1А | КФ5-2А | | 2 | | 1,1т |
| ФОм1 | КЖ-13 | Монолитный фундамент ФОМ1 | | | 1 | | |
| НМС1 | КЖ-16 | Соединит. элемент НМС1 | | | 2 | | 22,0м |
| МС1 | Сер. 2.460-14 в.0 | То же МС1 | | | 20 | | 0,4кг |
| ММ8 | Сер. 1.400-7 | Закладной элемент ММ8 | | | 2 | | 3,6кг |
| ММ23 | Сер. 1.400-7 | То же ММ23 | | | 2 | | 4,2кг |
| ММ24 | Сер. 1.400-7 | — " — ММ24 | | | 2 | | 4,2кг |
| ММ51 | Сер. 1.400-7 | — " — ММ51 | | | 6 | | 1,4кг |

Привязан:

Инв. №

Согласовано: Отд. ОВ Кредерс; Отд. ТС Дузина

Инв. № подл. | Подп. и дата | Взам. инв. №

| | | | |
|---|---|---|---|
| Гл. инж. пр. | Думан | | |
| Нач. отд. | Меленевский | | |
| Н. контр. | Андриевский | | |
| Гл. констр. | Андриевский | | |
| Рук. гр. | Шульгина | | |
| Ст. инж. | Логинов | | |
| Ст. техн. | Леонова | | |

Копир. Тук

ТП 903-2-14 КЖ

Установка мазутоснабжения Q=6,5/1м³/ч; P=25/10кгс/см² с наземными металлическими резервуарами 2х2000 м³

Мазутонасосная.

| Стадия | Лист | Листов |
|---|---|---|
| Р | 16 | |

Маркировочные схемы колонн, балок и плит покрытия (каркасный вариант)

Госстрой Латв. ССР ЛАТГИПРОПРОМ г. Рига

Фирмат 22

Альбом V часть 2

Типовой проект 903-2-14

Инв.№ подл. | Подп. и дата | Взам. инв.№

## План стоек фахверка

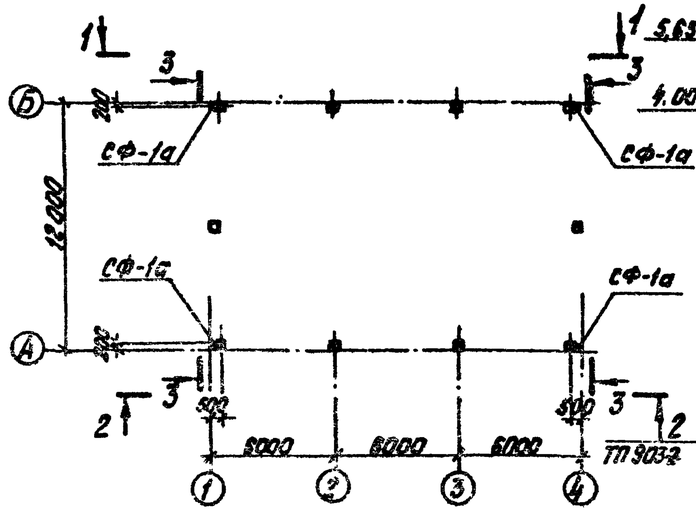


## 3 — 3

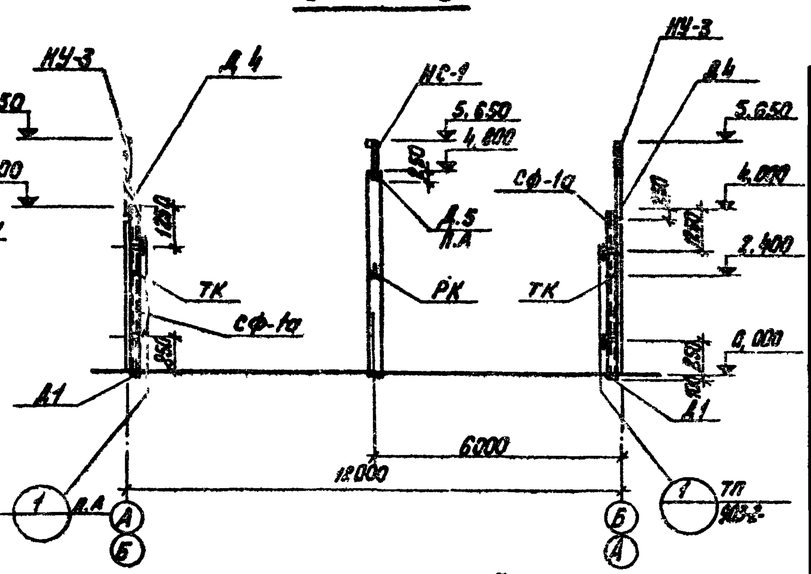


## а — а

## 1 — 1

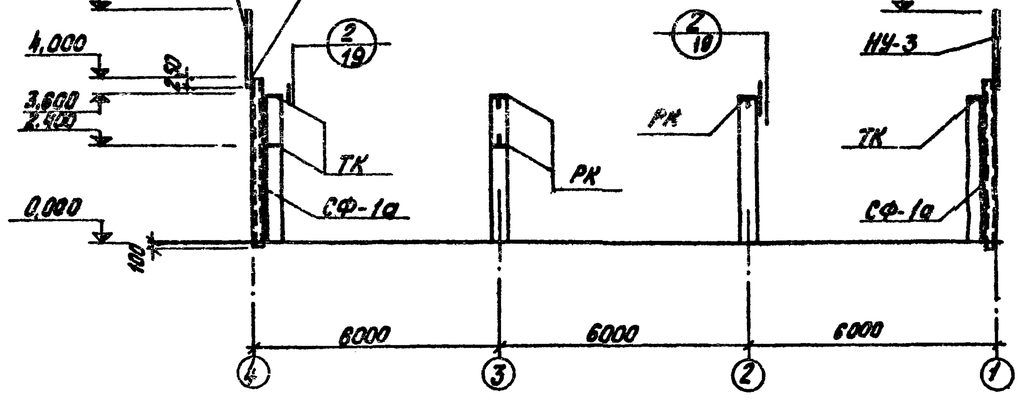


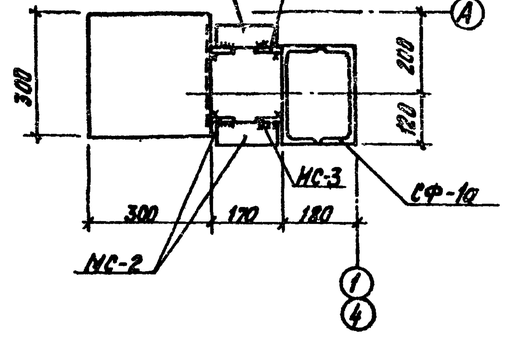


## 2 — 2

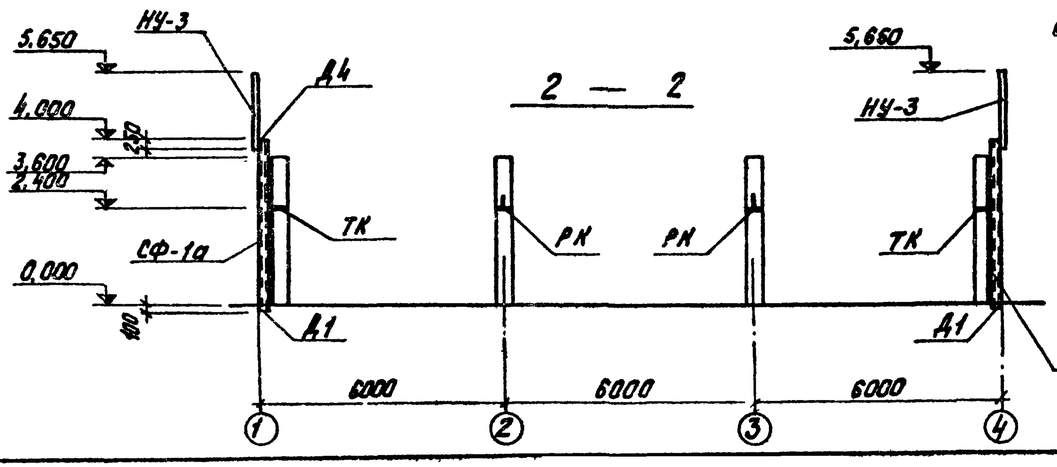


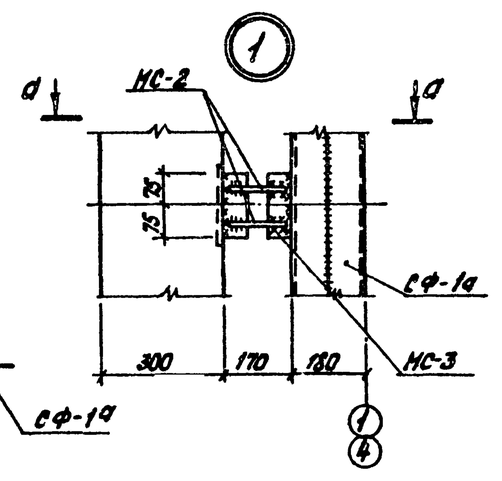


## Спецификация элементов к маркировочным схемам расположенным на листе.

| Марка | Обозначение | Наименование | Кол. | Примеч. |
|---|---|---|---|---|
| СФ-1а | ТП 903-2-14 вып.КЖ.3 | КЖН-СФ-1а | Стойка фахверковая СФ-1а | 4 | 222,4кг |
| НУ-3 | Сер. 1.439-1 | Насадка НУ-3 | | 4 | 49,9кг |
| НС-1 | То же | То же НС-1 | | 2 | 19,2кг |
| ТК | Сер. 1.439-1 | Опорный столик ТК-2 | | 9 | 17,5кг |
| РК | То же | То же РК-2 | | 7 | 14,7кг |
| У-1 | Сер. 1.439-1 | Соединит. элемент У-1 | | 4 | 2,9кг |
| НС-2 | ТП 903-2-14 КЖН-НС2,НС3 | То же НС-2 | | 16 | 0,6кг |
| НС-3 | То же | —"— НС-3 | | 16 | 1,4кг |

1. Узлы крепления фахверковых стоек к фундаментам и насадок приняты по сер. 2.430-4 в.1.
2. Узлы крепления опорных консолей см. сер. 2.430-4 в.1 лист 4.
3. Сварку на монтаже вести электродами типа Э-42А. Высоту шва принимать не более наименьшей толщины свариваемых деталей.
4. См. примечания п.п. 4,5 на листе 19.

Привязан:

Инв.№

| | | | | | |
|---|---|---|---|---|---|
| | | | | ТП 903-2-14 КЖ | |
| Гл.инж.пр. | Думлин | | | Установка мазутонасосная с наземными металлическими резервуарами 2×2000м³ | |
| Нач.отд. | Мелентьева | | | | |
| Н.контр. | Андриевская | | | Мазутонасосная. | Стадия: Р; Лист: 17; Листов: |
| Гл.констр. | Кубриевская | | | | |
| Рук.гр. | Шульгина | | | Маркировочные схемы стоек фахверка насадок и опорных столиков (Каркасный вариант) | Госстрой Латв.ССР ЛАТГИПРОПРОМ г.Рига |
| Ст.инж. | Пугинов | | | | |
| Ст.техн. | Иванова | | | | |

Копир. Тукк

Формат 22г

Типовой проект 903-2-14 Альбом I часть 2

# Маркировочные схемы стеновых панелей

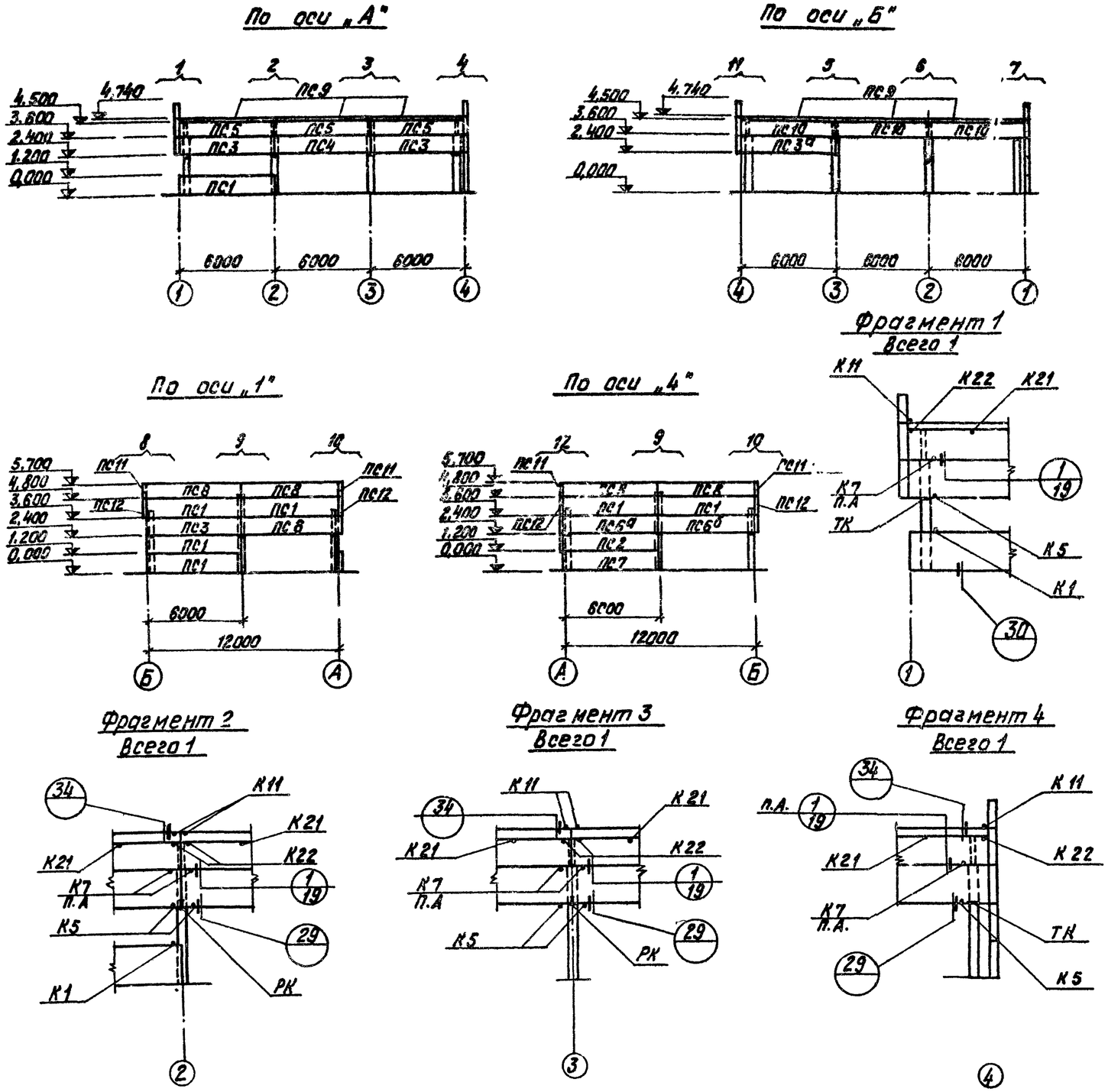


## Спецификация элементов к маркировочным схемам расположенным на листах

| Марка | Обозначение | Наименование | Кол. | Примеч. |
|---|---|---|---|---|
| ПС1 | Сер. 1.432-5 в.0,1 | Стенова панель ПСЛ20/1,2х6-112 | 7 | 1,9т |
| ПС2 | Сер. 1.432-5 в.0,1 ТП 903-2-14 Альб.I, ч.3 КЖИ ПСЛ20/1,2х6-212а, ПСЛ20/1,2х6-112а | —"— ПСЛ20/1,2х6-112а +Блок БЛ-24 | 1/1 | 1,9т / 0,06т |
| ПС3 | Сер. 1.432-5, в.0,1 | —"— ПСЛ20/1,2х6-212 | 3 | 1,9т |
| ПС3а | ТП 903-2-14 Альб.I, ч.3 КЖИ ПСЛ20/1,2х6-212а, ПСЛ20/1,2х6-112а | —"— ПСЛ20/1,2х6-212а | 1 | 1,9т |
| ПС4 | ТП 903-2-14 Альб.I ч.3 КЖИ ПСЛ20/1,2х6-212б, ПСЛ20/1,2х6-211а | —"— ПСЛ20/1,2х6-211а | 1 | 1,9т |
| ПС5 | Сер. 1.432-5, в 0,1 | —"— ПСЛ20/0,9х6-42т | 3 | 1,4т |
| ПС6 | То же | —"— ПСЛ20/1,2х6-212+Блок БЛ-24 | 1/1 | 1,9т / 0,06т |
| ПС6а | То же, что для ПС-2 сер. 1.432-5 в.0,1 | —"— ПСЛ20/1,2х6-212а+Блок БЛ-24 | 1/1 | 1,9т / 0,06т |
| ПС6б | То же, что для ПС-4 сер. 1.432-5 в.0,1 | —"— ПСЛ20/1,2х6-212б+Блок БЛ-24 | 1/1 | 1,9т / 0,06т |
| ПС7 | То же, что для ПС-3а | —"— ПСЛ20/1,2х6-112а | 1 | 1,9т |
| | | | | |
| ПС8 | —"— | —"— ПСЛ20/0,9х6-111 | 4 | 1,4т |
| ПС9 | —"— | —"— ПК-1 | 6 | 1,2т |
| ПС10 | —"— | —"— ПСЛ20/0,5х6-521 | 3 | 1,4т |
| ПС11 | —"— | Блок БЛ-6 | 4 | 0,5т |
| ПС12 | —"— | То же БЛ-24 | 4 | 0,06т |
| | | | | |
| Т1 | Сер. 1.439-1 | Соединит элемент Т1 | 14 | 0,5кг |
| Т2 | —"— | То же Т2 | 15 | 0,3кг |
| Т5 | —"— | —"— Т5 | 29 | 0,6кг |
| Т9 | —"— | —"— Т9 | 13 | 0,6кг |
| Т10 | —"— | —"— Т10 | 12 | 1,3кг |
| Т14 | —"— | —"— Т14 | 9 | 0,2кг |
| Т15 | —"— | —"— Т15 | 4 | 0,3кг |
| Т18 | —"— | —"— Т18 | 11 | 0,5кг |
| Т23 | —"— | —"— Т23 | 12 | 1,9кг |
| Т26 | —"— | —"— Т26 | 18 | 0,4кг |

Примечания см. на листе КЖ-19

Привязан

Инв. №

| | | | |
|---|---|---|---|
| Гл. инж. пр. | Думан | | |
| Нач. отд. | Меленевский | | |
| Н. контр. | Андриевская | | |
| Гл. констр. | Андриевская | | |
| Рук. гр. | Шульгина | | |
| Ст. инж. | Логинов | | |
| Ст. техн. | Леонов | | |

Копир.

ТП 903-2-14 КЖ

Установка мазутоснабжения Q=6,5 м³/ч, P=25 мкс/см² с наземными металлическими резервуарами 2х2000 м³

Мазутонасосная.

| Стадия | Лист | Листов |
|---|---|---|
| Р | 18 | |

Маркировочные схемы стеновых панелей (Каркасный вариант)

Госстрой Латв. ССР ЛАТГИПРОПРОМ г. Рига

Формат 22

Инв. № подл. | Подп. и дата | Взам. инв.

Типовой проект 903-2-14 Альбом I часть 2

Фрагмент 5
Всего 1

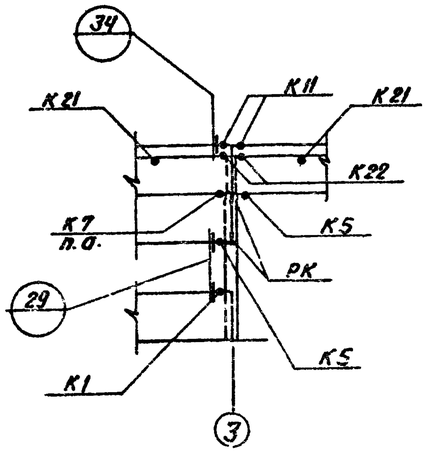


Фрагмент 6
Всего 1

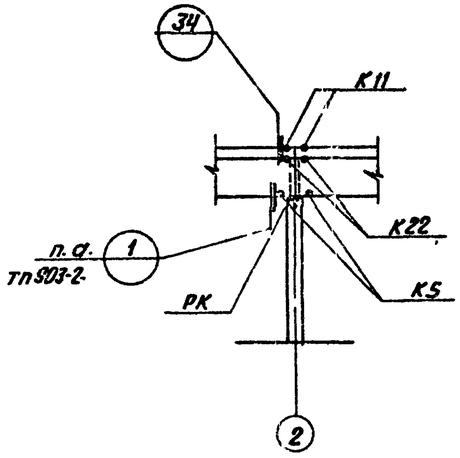


Фрагмент 7
Всего 1

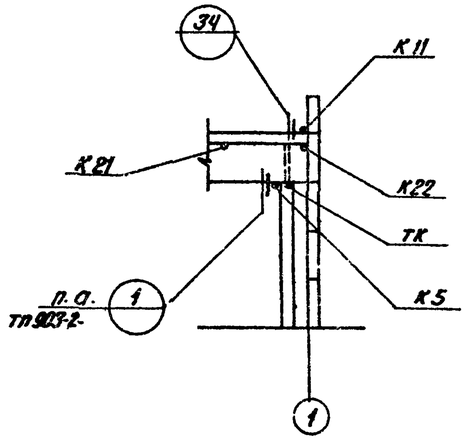


Фрагмент 11
Всего 1

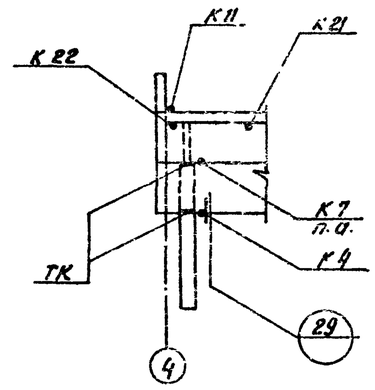


Фрагмент 12
Всего 1

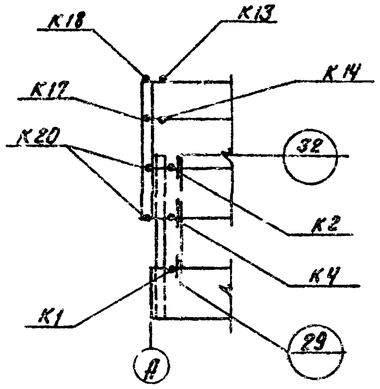


Фрагмент 8
Всего 1

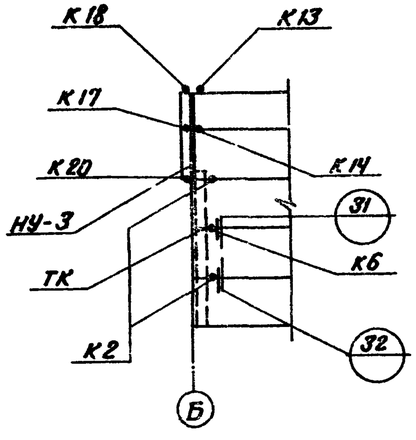


Фрагмент 9
Всего 2

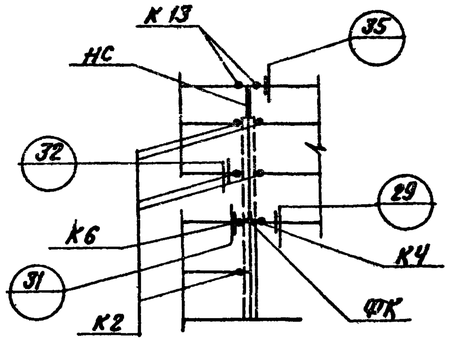


Фрагмент 10
Всего 2

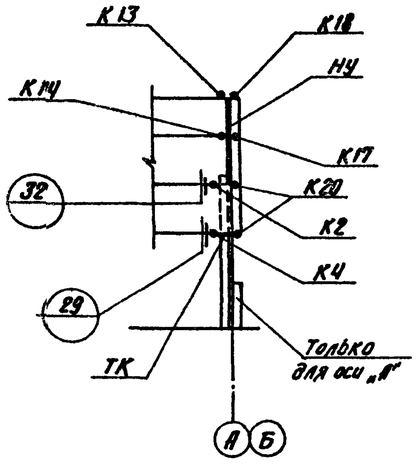


1. Монтаж стеновых панелей производить в соответствии с указаниями серии 1.432-5 в.0 и серии 2.430-4 в.0.
2. Швы заполняются цементным раствором М50 и герметизирующей мастикой УМС-50 по детали на л. 19 серии 2.430-4 в.1
3. Монтажную сварку производить электродами типа Э-42А по ГОСТ 9467-75.
4. Стальные соединительные элементы и опорные консоли стеновых панелей защищаются цинковым покрытием толщиной 150 мкм в соответствии с указаниями п. 3.18÷3.20 СНиП II-28-73.
5. Монтажные соединения после сварки и места с нарушением цинкового покрытия защищаются протекторным грунтом по тщательно очищенной и подготовленной поверхности.
6. Угловые блоки до отм. 3.000 и карнизные панели крепятся к стеновым панелям до подъёма по деталям К20, К21, К22.
7. Стеновые панели приняты из легкого бетона с $\gamma = 1100$ кг/м³.
8. Узлы крепления стеновых панелей, кроме оговоренных, замаркированы по серии 2.430-4 в.1

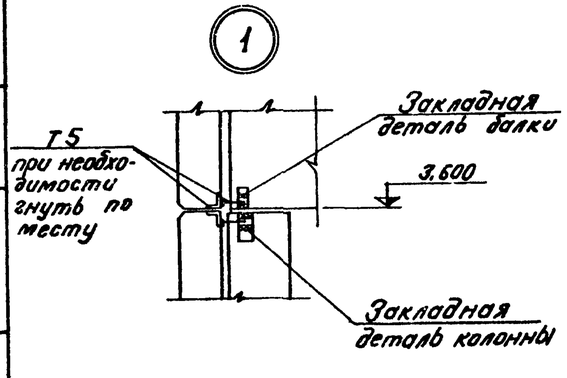


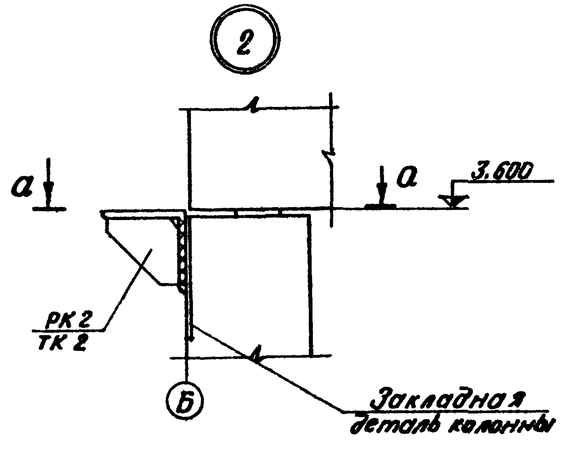


а – а

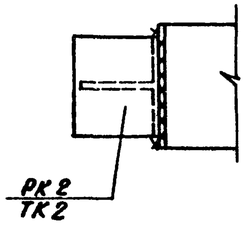


Привязан:

Инв. №

| | | | |
|---|---|---|---|
| Гл. инж. пр. | Думан | | |
| Нач. отд. | Меленевский | | |
| Н. контр. | Андреевский | | |
| Гл. констр. | Андреевский | | |
| Рук. гр. | Шульгина | | |
| Ст. инж. | Логинов | | |
| Ст. техн. | Леонова | | |

ТП 903-2-14 КЖ

Установка мазутоснабжения Q=6,5/11 м³/ч; P=25/10 кгс/см²; с наземными металлическими резервуарами 2×2000 м³

Мазутонасосная.

| Стадия | Лист | Листов |
|---|---|---|
| Р | 19 | |

Фрагменты „5"÷„12"
Узлы „1", „2".
(каркасный вариант).

Госстрой Латв. ССР
ЛАТГИПРОПРОМ
г. Рига

Копир. В. Гуль

Формат 22

Инв. № подл. | Подп. и дата | Взам. инв. №

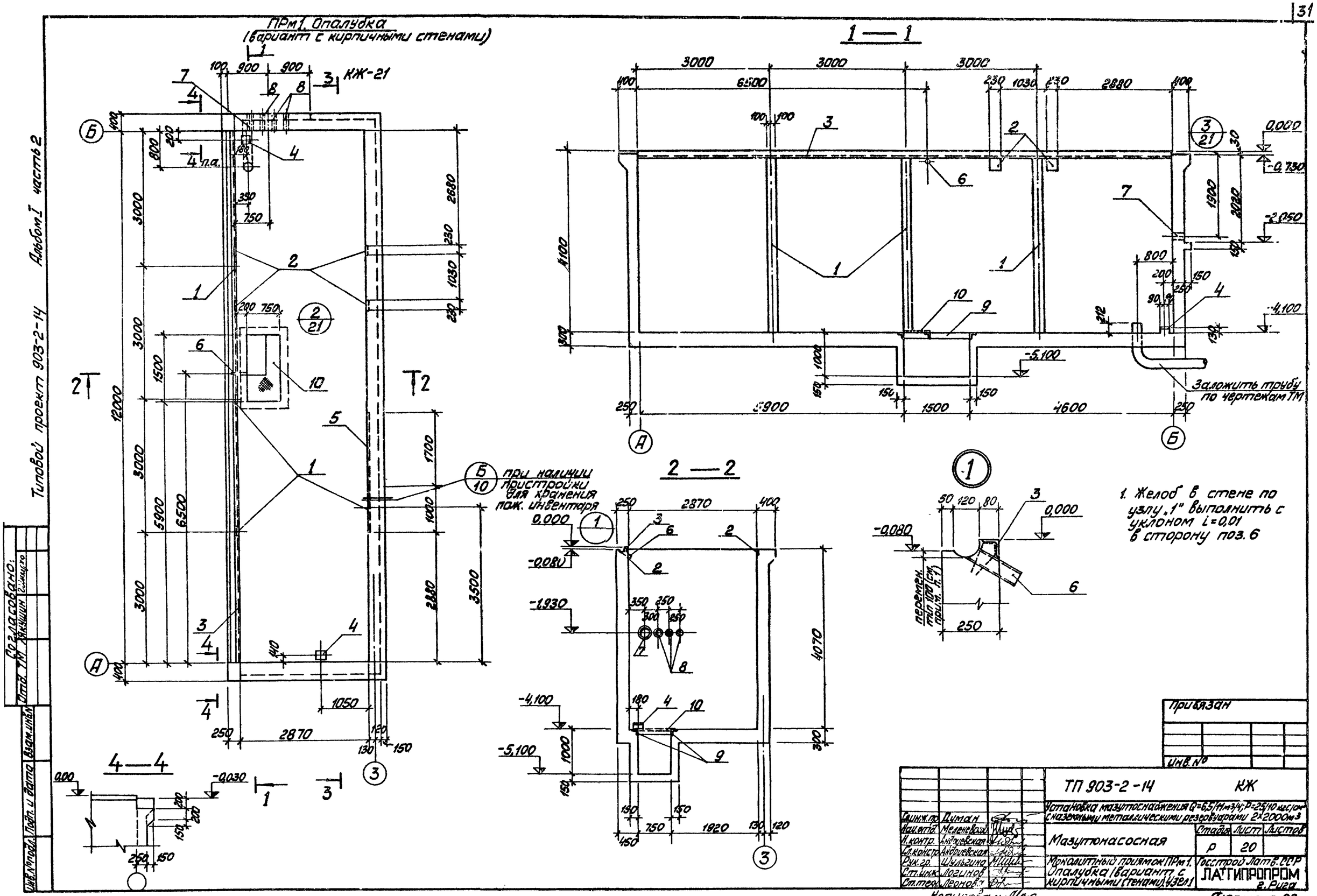
ПРм1. Опалубка
(вариант с кирпичными стенами)
1 — 1
2 — 2
4 — 4
КЖ-21
при наличии пристройки для хранения пож. инвентаря
Заложить трубу по чертежам ТМ
перемен. тип 100 (см. прим. п.1)
1. Желоб в стене по узлу „1" выполнить с уклоном i=0,01 в сторону поз. 6
Типовой проект 903-2-14 Альбом I часть 2
Согласовано:
Отд. ТМ Якушин
Инв. № подл. | Подп. и дата | Взам. инв. №
Привязан
Инв. №
ТП 903-2-14 КЖ
Установка мазутоснабжения Q=6,5/11 м3/ч; P=25/10 кгс/см² с наземными металлическими резервуарами 2×2000 м³
Мазутонасосная
Стадия Р | Лист 20 | Листов
Монолитный приямок ПРм1. Опалубка (вариант с кирпичными стенами) Узел 1
Госстрой Латв. ССР ЛАТГИПРОПРОМ г. Рига
Сл. инж. пр. Думан
Нач. отд. Меленевский
Н. контр. Андриевская
Гл. констр. Андриевская
Рук. гр. Шульгина
Ст. инж. Логинов
Ст. техн. Леонова
Копировал: Мак
Формат 22

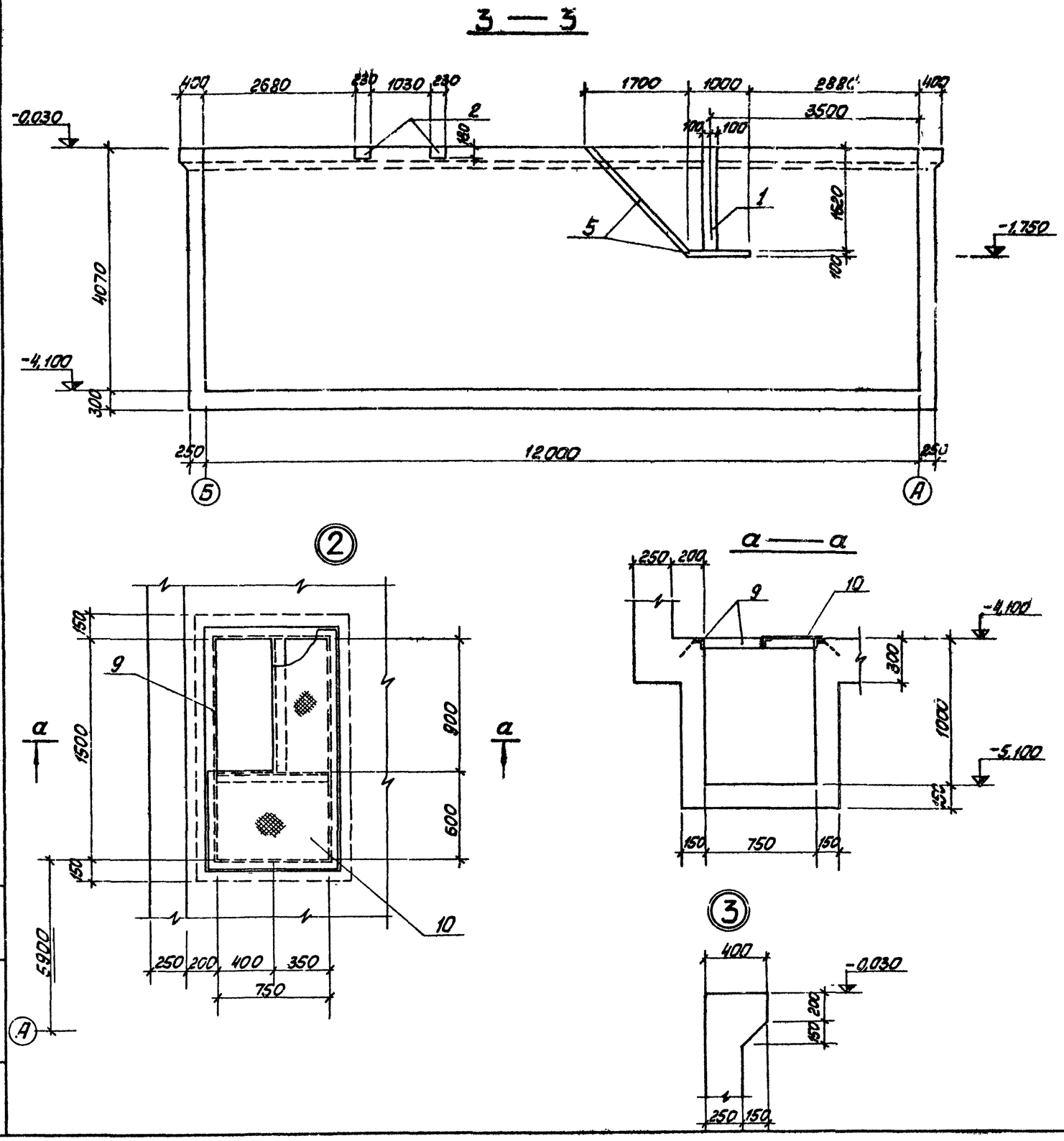


| Формат | Зона | Поз. | Обозначение | Наименование | Кол. шт. | Примечание |
|---|---|---|---|---|---|---|
| | | | | ПР м 1 | | |
| | | | (вариант с | кирпичными стенами) | | |
| | | | Сборочные | единицы и детали | | |
| | | 1 | ТП 903-2-14 ал.I ч.3 КЖИ-МН3 | Закладное изделие МН3 | 197 | м |
| | | 2 | серия 1.400-6/76 | то же М4-14 | 4 | |
| | | 3 | серия 3.400-6 | " МИ4-21 | 12,0 | м |
| | | 4 | серия 1.400-6/76 | " М4-28 | 2 | |
| | | 5 | серия 3.400-6 | " МИ1-8 | 3,5 | м |
| | | 6 | ГОСТ 8732-70* | Труба ф 76 l=250 | 1 | |
| | | 7 | серия 3.901-5 | Сальник Ду 100, l=200 | 1 | 6,2 кг |
| | | 8 | то же | то же Ду 50, l=200 | 3 | 3,8 кг |
| | | 9 | т.п. 903-2-14 ал.I ч.3 КЖИ-МН4 | Закладное изделие МН 4 | 1 | |
| | | 10 | ГОСТ 8568-77* | Сталь рифлёная б=5 | 0,88 | м² |
| | | 11 | ГОСТ 8478-66 | Сетка арматурн. 200/200/8/8 / 2300×6350 | 8 | |
| | | 12 | ТП 903-2-14 ал.I ч.3 КЖИ-С2, С5 | то же С2 | 8 | |
| | | 13 | ТП 903-2-14 ал.I ч.3 КЖИ-С2, С5 | " С5 | 4 | |
| | | 14 | ТП 903-2-14 ал.I ч.3 КЖИ-С3, С4 | " С3 | 2 | |
| | | 15 | ТП 903-2-14 ал.I ч.3 КЖИ-С3, С4 | " С4 | 2 | |
| | | 16 | ГОСТ 8478-66 | " 150/250/9/5 / 1100×3200 | 6 | |
| | | 17 | ТП 903-2-14 ал.I ч.3 КЖИ-С6 | " С6 | 2 | |
| | | 18 | ТП 903-2-14 ал.I ч.3 КЖИ-С7, С9 | " С7 | 2 | |
| | | 19 | ТП 903-2-14 ал.I ч.3 КЖИ-С8, 10 | " С8 | 2 | |
| | | 20 | ТП 903-2-14 ал.I ч.3 КЖИ-С7, С9 | " С9 | 2 | |
| | | 21 | ТП 903-2-14 ал.I ч.3 КЖИ-С8, С10 | " С10 | 2 | |
| | | 22-27 | КЖ-23 | стержни одиночные | | |
| | | | | Материалы | | |
| | | | ГОСТ 7473-76 | Бетон М 200 | 45,68 | м³ |

Типовой проект 903-2-14 Альбом I часть 2

Инв. № подл. | Подп. и дата | Взам. инв. №

Привязан

Инв. №

| | | | |
|---|---|---|---|
| Гл. инж. пр. | Думан | | |
| Нач. отд. | Меленевский | | |
| Н. контр. | А. Бриевская | | |
| Гл. констр. | Андриевская | | |
| Рук. гр. | Шульгина | | |
| Ст. инж. | Логинов | | |
| Ст. тех. | Леонова | | |

ТП 903-2-14 КЖ

Установка мазутоснабжения Q=6,5/11 м³/ч, P=25/10 кгс/см² с наземными металлическими резервуарами 2×2000 м³

Мазутонасосная

| Стадия | Лист | Листов |
|---|---|---|
| Р | 21 | |

Монолитный приямок ПР м 1. Опалубка. Сечение 3-3 узлы 2,3 (вариант с кирпичными стенами)

Госстрой Латв. ССР ЛАТГИПРОПРОМ г. Рига

Копировал: Макс

Формат 22

Типовой проект 903-2-14 Альбом I часть 2

## ПРм 1. Армирование
(вариант с кирпичными стенами)

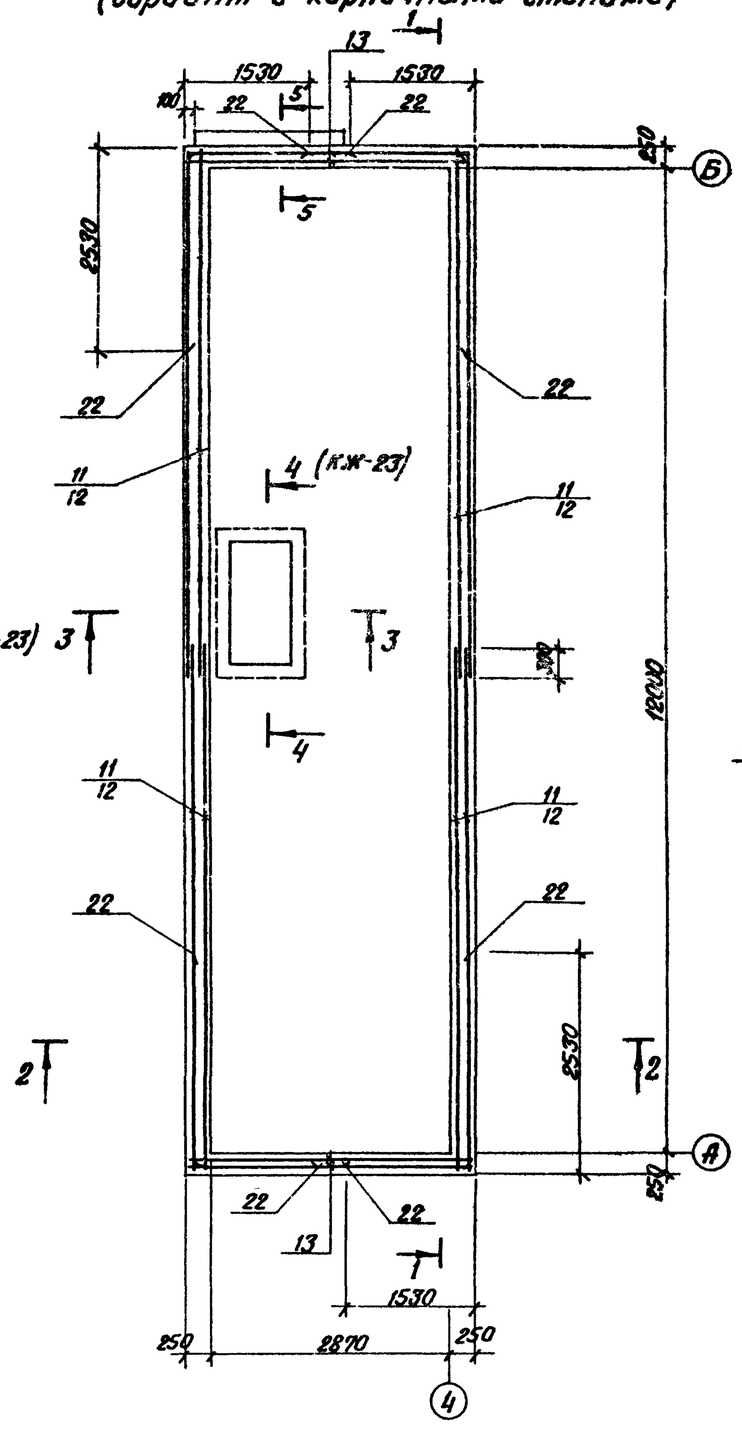


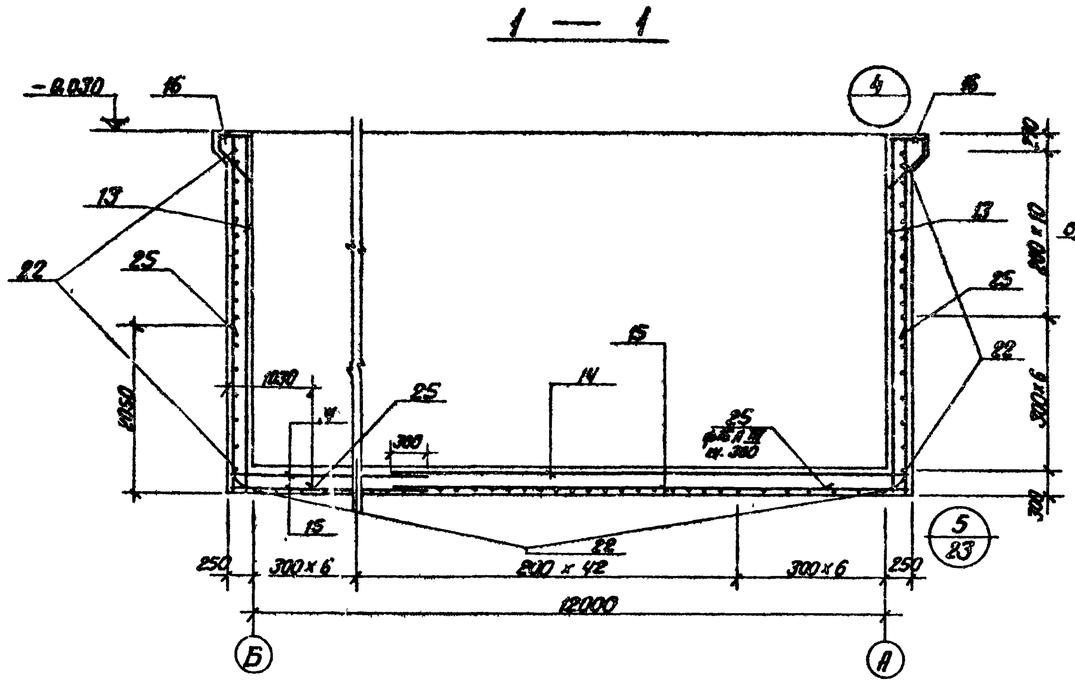


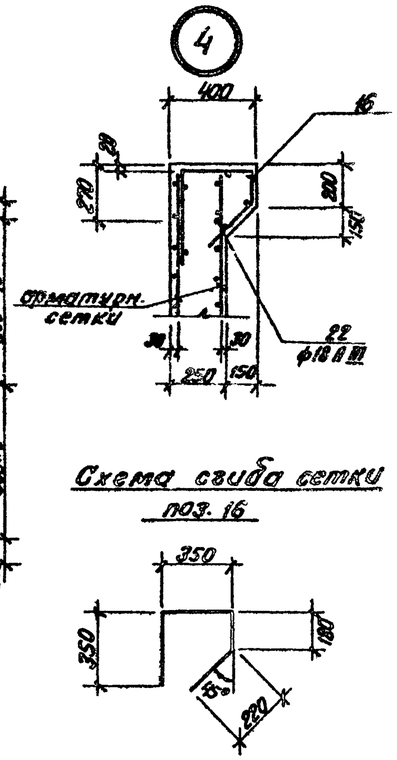


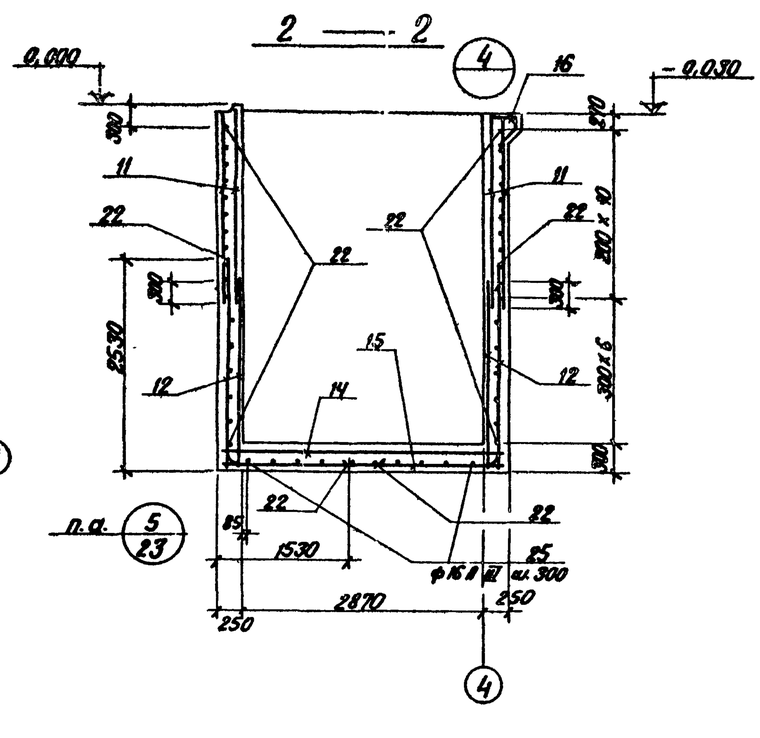


Спецификацию и выборку арматуры см. КЖ-23.

| | | | |
|---|---|---|---|
| Привязан | | | |
| Инв. № | | | |
| ТП 903-2-14 | | КЖ | |
| Установка мазутоснабжения Q=6,5/11 м³/ч; P=25/10 кгс/см²с наземными металлическими резервуарами 2×2000 м³ | | | |
| Мазутонасосная. | Стадия | Лист | Листов |
| | Р | 22 | |
| Монолитный приямок ПРм 1. Армирование. (вариант с кирпичными стенами) | Госстрой Латв ССР ЛАТГИПРОПРОМ г. Рига | | |

| | | |
|---|---|---|
| Гл инж пр | Думан | |
| Нач отд | Меленевский | |
| Н контр | Андриевская | |
| Гл констр | Андриевская | |
| Рук гр | Шульгина | |
| Ст инж | Логинов | |
| Ст техн | Леонова | |

Копир. В. Оуин

Формат 22

Инв. № подл. | Подп. и дата | Взам. инв. №

Типовой проект 903-2-14 Альбом I часть 2

## 3 — 3

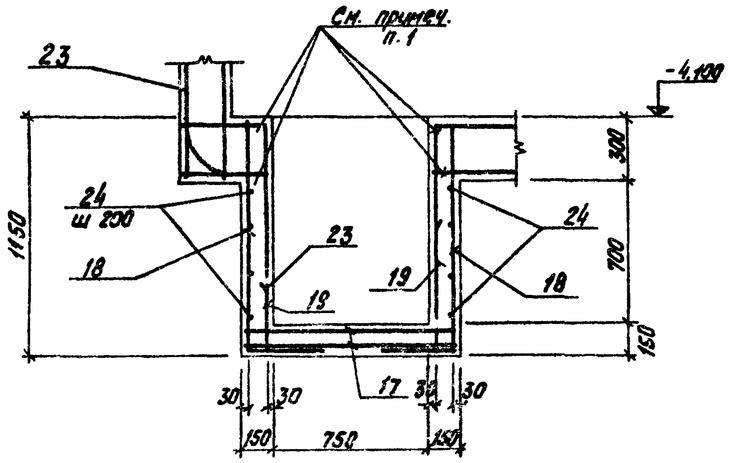


## 4 — 4

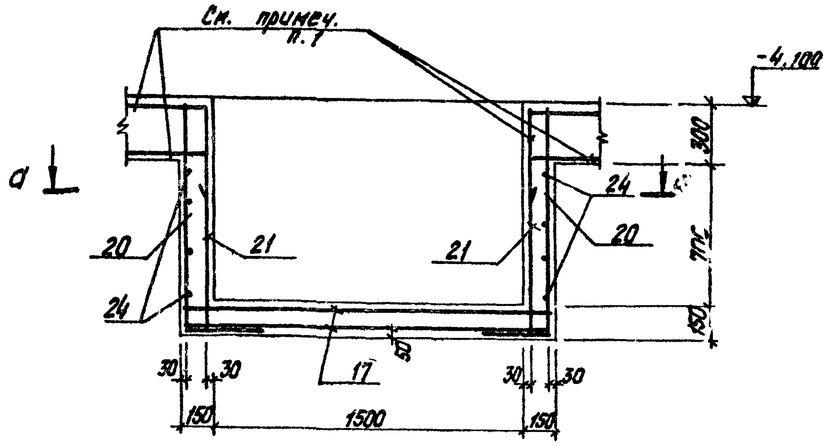


## Ведомость стержней на 1 элемент

| Марка эл-та | Поз. | Эскиз | Ф мм | Е мм | Кол. шт. |
|---|---|---|---|---|---|
| ПРм 1 | 22 | 2500 R=105 1500 | 18А III | 4000 | 174 |
| | 23 | 2500 R=105 | 18А III | 2920 | 8 |
| | 24 | 300 R=105 500 | 8А I | 920 | 16 |
| | 25 | 1000 R=105 2000 | 16А III | 3000 | 20 |
| | 26 | 320 120 320 | 8А I | 880 | 13 |
| | 27 | 1750 | 6А I | 1750 | 2 |

## 5 — 5

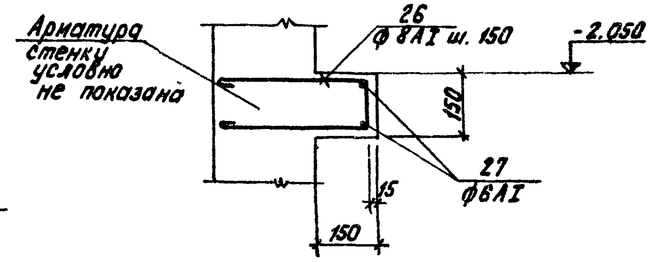


1. Арматуру днища разрезать и завести в стенки приямка на 250 мм.

## 5

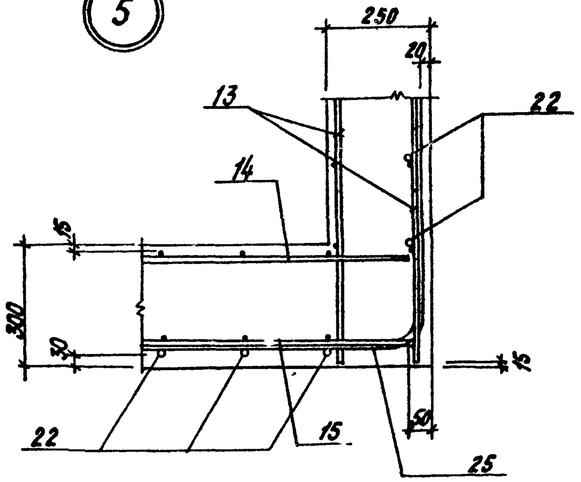


## а — а

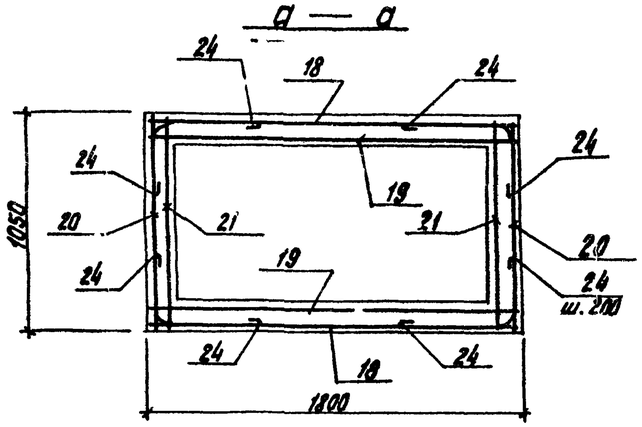


## Выборка стали на один элемент, кг

| Марка эл-та | Арматурные изделия: Сетки ГОСТ 8478-66 | | | Арматурная сталь ГОСТ 5781-75: Класс А I | | | Класс А III | | | | Итого | Закладные изделия: Профильная сталь | | | | | | | Арматурн. ст. ГОСТ 5781-75: Кл. А I | Кл. А III | | Итого | Всего |
|---|---|---|---|---|---|---|---|---|---|---|---|---|---|---|---|---|---|---|---|---|---|---|---|
| | | | | Ф мм | | | Ф мм | | | | | | | | | | | | Ф мм | | | | |
| | 200/100/8/18 2300 | 150/150/9/5 1100 | | 6 | 8 | | 8 | 10 | 16 | 18 | | L 75х8 | δ=6 | δ=8 | Труба Ф76х4 | Сальн. Ду50 | Сальн Ду100 | Сталь Рифл. δ=5 | 8 | 8 | 12 | | |
| ПРм 1 | 496,0 | 90,0 | | 35,9 | 707,0 | | 235,2 | 132,6 | 948,0 | 1496,8 | 4141,5 | 168,7 | 128,8 | 36,0 | 1,8 | 11,4 | 6,2 | 37,2 | 1,3 | 25,7 | 1,5 | 418,6 | 4560,1 |

Привязан:

Инв. №

| | | | |
|---|---|---|---|
| Гл. инж. пр. | Думан | | |
| Нач. отд. | Меленевский | | |
| Н. контр. | Андриевская | | |
| Гл. констр. | Андриевская | | |
| Рук. гр. | Шульгина | | |
| Ст. инж. | Логинов | | |
| Ст. техн. | Леонова | | |

Копир. Тук

ТП 903-2-14 КЖ

Установка мазутоснабжения Q=6,5/11м³/ч; P=25/10кгс/см² с наземными металлическими резервуарами 2х200м³

Мазутонасосная

| Стадия | Лист | Листов |
|---|---|---|
| Р | 23 | |

Монолитный приямок ПРм 1. Армирование. Сеч. 3-3; 4-5. Узел 5". Спецификации (вариант с кирпичными стенами)

Госстрой Латв. ССР ЛАТГИПРОПРОМ г. Рига

Формат 22

Инв. № подл. | Подп. и дата | Взам. инв. №

# ПРм 1. Опалубка
(каркасный вариант)

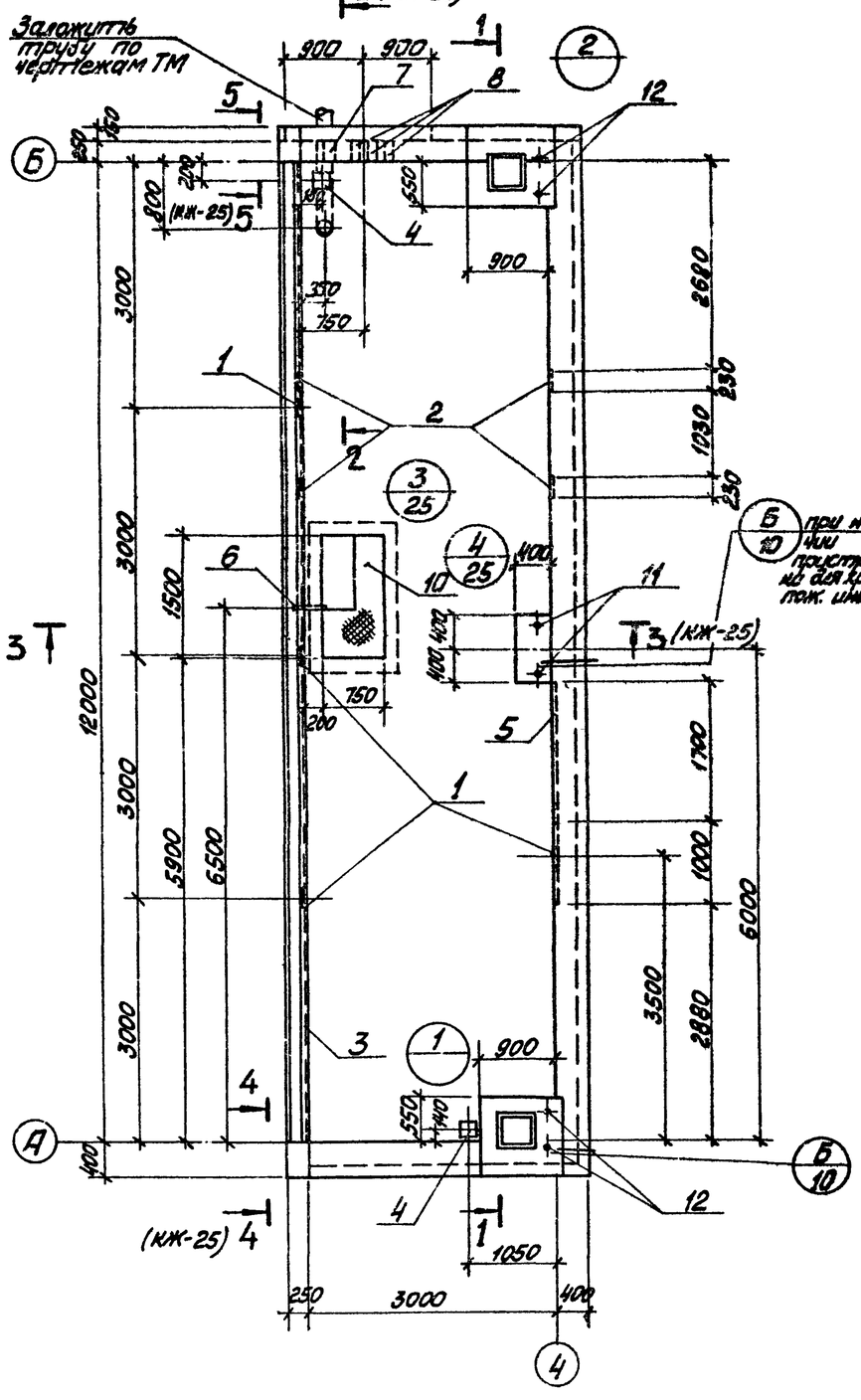


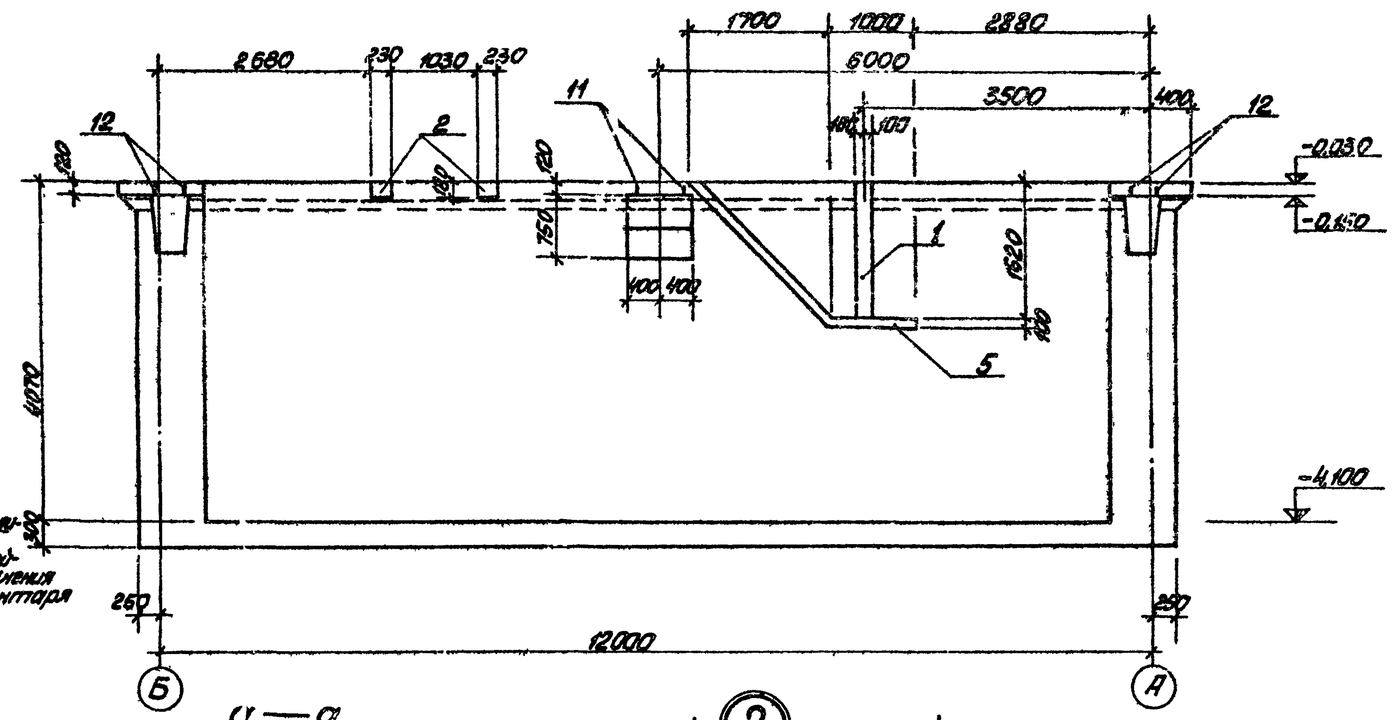


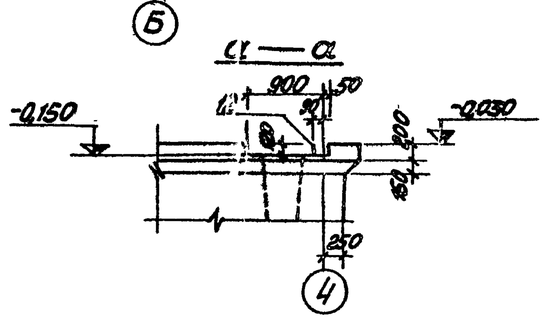


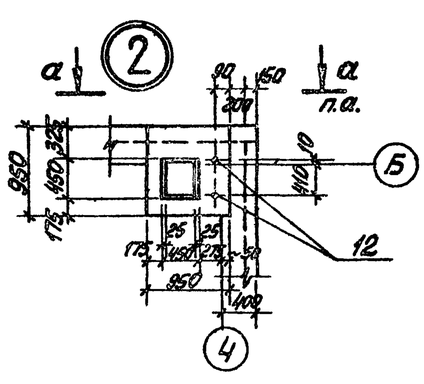


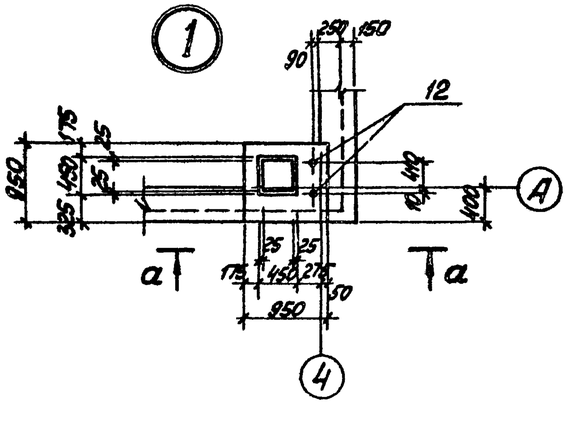


Типовой проект 903-2-14 Альбом I часть 2

Согласовано: Литв. ТМ Хмыши

Инв. № подл. | Подп. и дата | Взам. инв. №

Привязан

Инв. №

| | | | | ТП 903-2-14 КЖ | | | |
|---|---|---|---|---|---|---|---|
| | | | | Установка мазутонасосная Q=6,5/11 м³/ч; P=25/10 кгс/см² с наземными металлическими резервуарами 2×2000 м³ | | | |
| Гл. инж. пр. | Лукман | | | Мазутонасосная | Стадия | Лист | Листов |
| Нач. отд. | Мелентьевский | | | | Р | 24 | |
| Н. контр. | Арцыбашева | | | | | | |
| Гл. конст. | Аврусевич | | | | | | |
| Рук. гр. | Шильман | | | Монолитный пояс мок Пгм1. Опалубка. (Каркасный вариант) | Госстрой Латв. ССР ЛАТГИПРОПРОМ г. Рига | | |
| Ст. инж. | Азгинов | | | | | | |
| Ст. техн. | Леонова | | | | | | |

Копировал: Маня

Формат 22

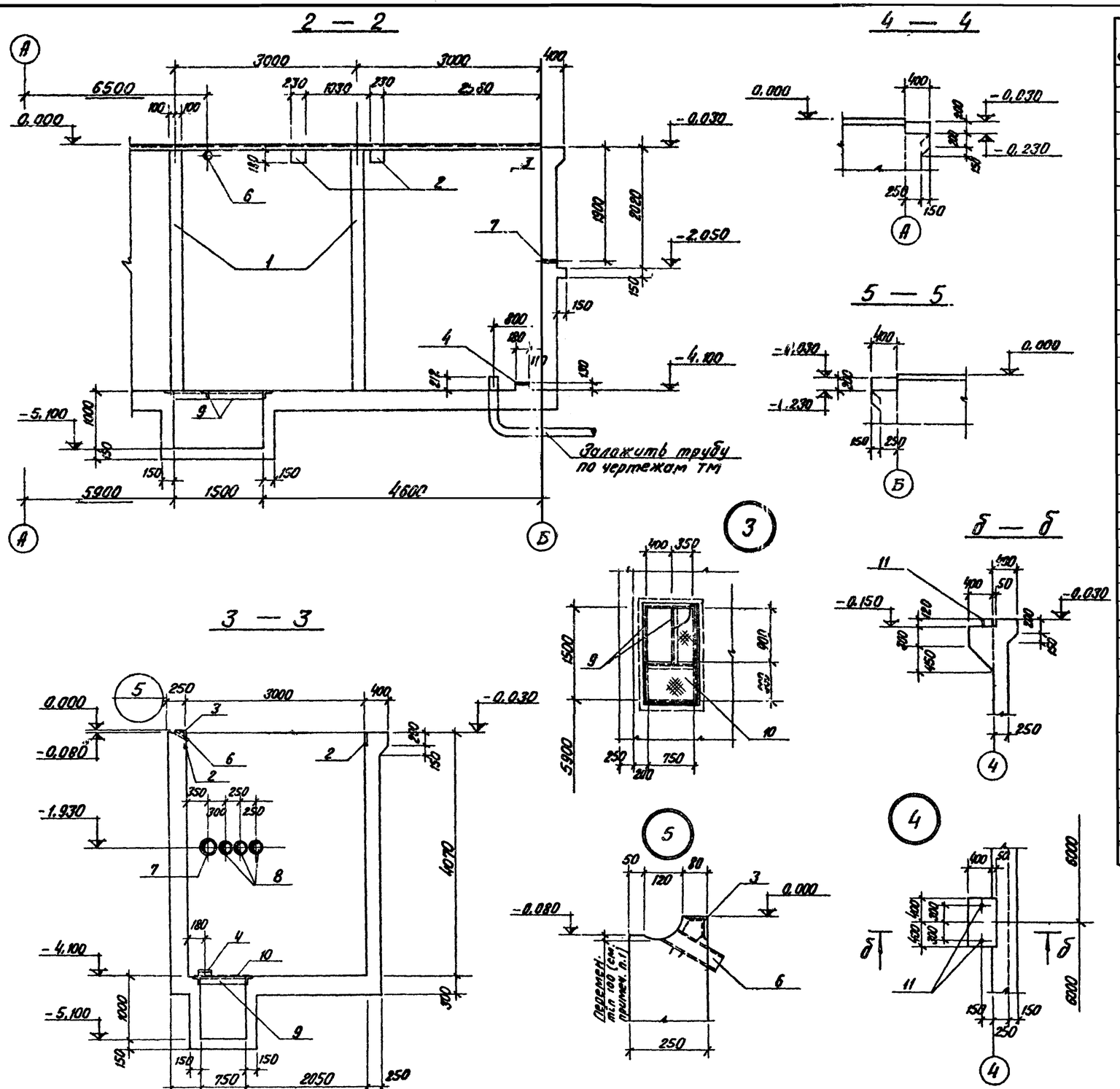


1. Желоб в стене по узлу „5" выполнить с уклоном $i=0{,}01$ в сторону поз. 6.

| Форм. | Зона | Поз | Обозначение | Наименование | Кол. | Прим. |
|---|---|---|---|---|---|---|
| | | | | ПРм1 | | |
| | | | | (каркасный вариант) | | |
| | | | | Сборочные единицы и детали | | |
| | | 1 | ТП 903-2-14 КЖИ-МН3 | Закладное изделие МН 3 | 13.7 | м |
| | | 2 | Серия 400 5/75 | То же МЧ-14 | 4 | |
| | | 3 | Серия 400 6 | " МИЧ-21 | 21 | м |
| | | 4 | Серия 400-6/76 | " МЧ-28 | 2 | |
| | | 5 | Серия 400-6 | " МЧ-8 | 3.5 | м |
| | | 6 | ГОСТ 8732-70* | Труба ф 76; $l=250$ | 1 | |
| | | 7 | Серия 9[illegible]-5 | Сальник Ду 100; $\frac{l=200}{D}$ | 1 | |
| | | 8 | То же | То же Ду 50; $l=200$ | 3 | |
| | | 9 | ТП 903-2-14 ал. I ч. 3 КЖИ-МН4 | Закладное изделие МН 4 | 1 | |
| | | 10 | ГОСТ 8568-77* | Сталь рифлен. $\delta=5$ | 0.88 | $м^2$ |
| | | 11 | ТП 903-2-14 ал. I ч. 3 КЖИ-МН1 | Закладное изделие МН1 | 2 | |
| | | 12 | ТП 903-2-14 ал. I ч. 3 КЖИ-МН2; МН5 | То же МН2 | 4 | |
| | | 13 | ТП 903-2-14 ал. I ч. 3 КЖИ-С3; С4 | Сетка арматурная С3 | 2 | |
| | | 14 | ТП 903-2-14 ал. I ч. 3 КЖИ-С3; С4 | То же С4 | 2 | |
| | | 15 | ТП 903-2-14 ал. I ч. 3 КЖИ-С1; С16 | " С1 | 4 | |
| | | 16 | ГОСТ 8478-66 | " $\frac{200/200/8/8}{2300 \times 6350}$ | 4 | |
| | | 17 | ТП 903-2-14 ал. I ч. 3 КЖИ-С2, С5 | " С2 | 4 | |
| | | 18 | ТП 903-2-14 ал. I ч. 3 КЖИ-С7, С9 | " С7 | 2 | |
| | | 19 | ТП 903-2-14 ал. I ч. 3 КЖИ-С8, С10 | " С8 | 2 | |
| | | 20 | ТП 903-2-14 ал. I ч. 3 КЖИ-С7, С9 | " С9 | 2 | |
| | | 21 | ТП 903-2-14 ал. I ч. 3 КЖИ-С8, С10 | " С10 | 2 | |
| | | 22 | ТП 903-2-14 ал. I ч. 3 КЖИ-С11 | " С11 | 6 | |
| | | 23 | ТП 903-2-14 ал. I ч. 3 КЖИ-С12 | " С12 | 14 | |
| | | 24 | ТП 903-2-14 ал. I ч. 3 КЖИ-С13 | " С13 | 2 | |
| | | 25 | ТП 903-2-14 ал. I ч. 3 КЖИ-С14 | " С14 | 4 | |
| | | 26 | ТП 903-2-14 ал. I ч. 3 КЖИ-С15 | " С15 | 4 | |
| | | 27 | ГОСТ 8478-66 | " $\frac{200/200/8/8}{2300 \times 5800}$ | 4 | |
| | | 28 | ТП 903-2-14 ал. I ч. 3 КЖИ-С1, С16 | " С16 | 4 | |
| | | 29 | ГОСТ 8478-66 | " $\frac{150/250/9/5}{1100 \times 2060}$ | 8 | |
| | | 29а | ТП 903-2-14 ал. I ч. 3 КЖИ-С6 | " С6 | 2 | |
| | | 30 ÷ 38 | КЖ-27 | Стержни одиночные | | |
| | | | | Материалы | | |
| | | | ГОСТ 7473-76 | Бетон М 200 | 50,0 | $м^3$ |

Привязан:

Инв №

| | | | |
|---|---|---|---|
| Гл. инж. пр. | Думан | | |
| Нач. отд. | Желеневская | | |
| Н. контр. | Ан[illegible]евская | | |
| Гл. констр. | Ан[illegible]евская | | |
| Рук. гр. | Шульгина | | |
| Ст. инж. | Логинов | | |
| Ст. техн. | Л[illegible]онова | | |

ТП 903-2-14 КЖ

Установка мазутоснабжения $Q=6{,}5/11\ м^3/ч$; $P=25/10\ кгс/см^2$ с наземными металлическими резервуарами $2 \times 2000\ м^3$

Мазутонасосная.

| Стадия | Лист | Листов |
|---|---|---|
| Р | 25 | |

Монолитный приямок ПРм1. Опалубка. Узлы „3÷5", сеч. „2-2÷5-5" (каркасный вариант)

Госстрой Латв. ССР ЛАТГИПРОПРОМ г. Рига

Копир. В. [illegible]

Формат 22

Типовой проект 903-2-14 Альбом I ч. 2

Инв. № подл. | Подп. и дата | Взам. инв. №

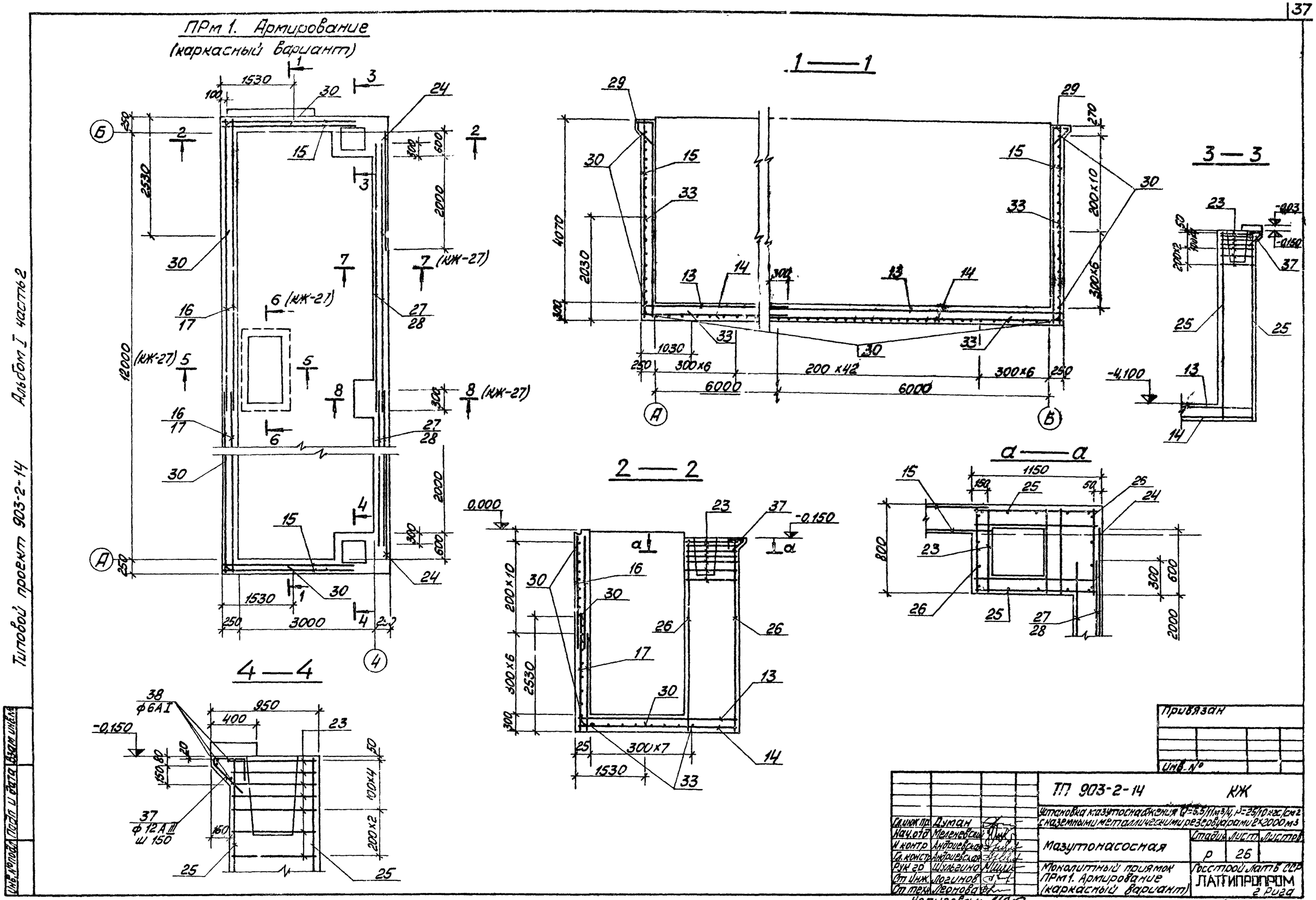
ПРм 1. Армирование
(каркасный вариант)
1—1
2—2
3—3
4—4
а—а
Альбом I часть 2
Типовой проект 903-2-14
Инв. № подл. | Подп. и дата | Взам. инв. №
Привязан
Инв. №
ТП 903-2-14 КЖ
Установка мазутоснабжения Q=5,5/11 м³/ч, P=25/10 кгс/см²
с наземными металлическими резервуарами 2×2000 м³
Мазутонасосная
Стадия Р
Лист 26
Листов
Монолитный приямок ПРм1. Армирование (каркасный вариант)
Госстрой Латв ССР
ЛАТГИПРОПРОМ
г. Рига
Гл. инж. пр. Думан
Нач. отд. Меленевский
Н. контр. Андриевская
Гл. констр. Андриевская
Рук. гр. Шульгина
Ст. инж. Логинов
Ст. техн. Леонова
Копировал
Формат 22

Типовой проект 903-2-14 альбом I часть 2

## 5 — 5

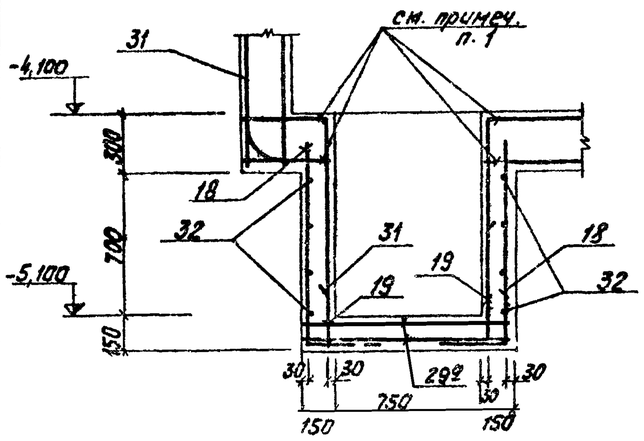


## 6 — 6

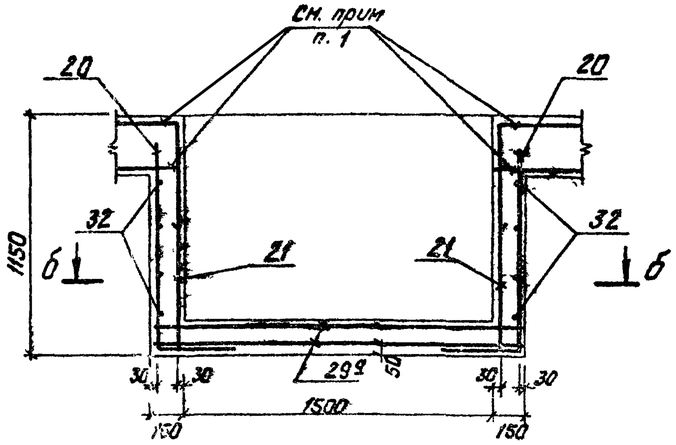


## 8 — 8

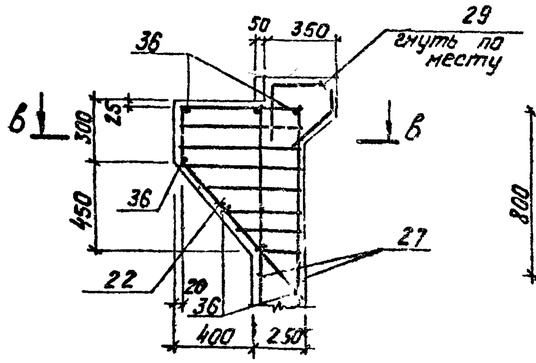


## в — в

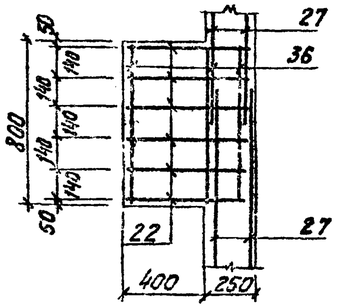


## 7 — 7

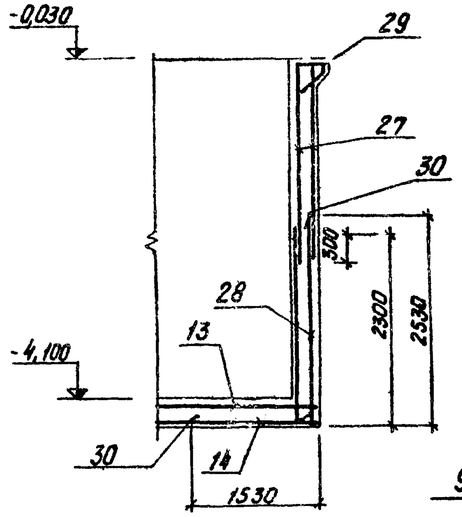


## б — б

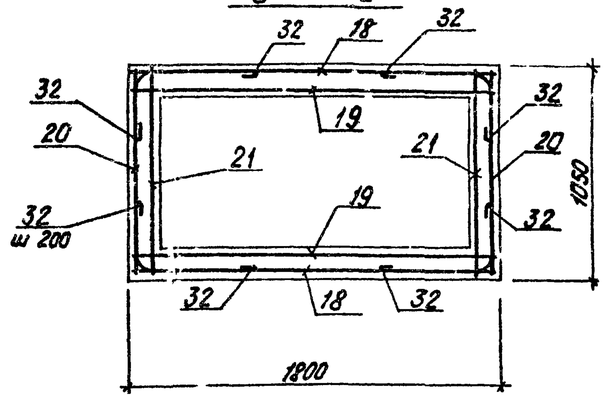


## Ведомость стержней на 1 эл-т

| Марка эл-та | Поз. | Эскиз | Ф мм | ℓ мм | Кол шт |
|---|---|---|---|---|---|
| ПРм 1 | 30 | 2500 R=105 1500 | 18AIII | 4000 | 136 |
| | 31 | 420 2500 R=105 | 18AIII | 2920 | 8 |
| | 32 | 300 R=105 500 | 8AI | 920 | 16 |
| | 33 | 1000 R=105 2000 | 16AIII | 3000 | 16 |
| | 34 | 320 120 320 | 8AI | 880 | 13 |
| | 35 | 1750 | 6AI | 1750 | 2 |
| | 36 | 780 | 8AI | 780 | 7 |
| | 37 | 200 300 60 230 | 12AIII | 790 | 24 |
| | 38 | 1000 | 6AI | 1000 | 16 |

## 9 — 9

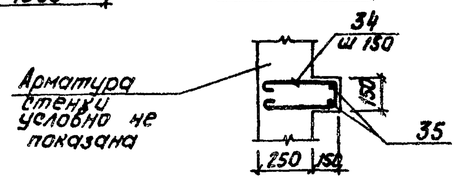


## Схема сгиба сетки поз. 29

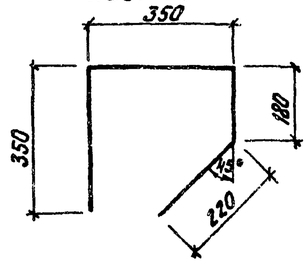


1. Арматуру днища разрезать и завести в стенки приямка на 250 мм

## Выборка стали на один элемент, кг

| Марка эл-та | Арматурные изделия: Сетки ГОСТ 8478-66 | | Арматурная сталь ГОСТ 5781-75: Класс AI | | Класс AIII | | | | | Итого | Закладные изделия: Профильная сталь | | | | | | | Арматурная сталь ГОСТ 5781-75: Кл. AI | Кл. AIII | | Сталь кругл. ГОСТ 2590-71 | | Итого | Всего |
|---|---|---|---|---|---|---|---|---|---|---|---|---|---|---|---|---|---|---|---|---|---|---|---|---|
| | 200/200/2/3 | 150/150/5/5 | Ф мм | | Ф мм | | | | | | L 75x8 | δ=6 | δ=8 | Труба Ф76x4 | Сальн. Ду50 | Сальн. Ду100 | Рифл. сталь δ=5 | Ф мм | | | Ф мм | | | |
| | 2300 | 1100 | 6 | 8 | 8 | 10 | 12 | 16 | 18 | | | | | | | | | 8 | 8 | 12 | 20 | 24 | | |
| ПРм 1 | 474,5 | 77,2 | 72,6 | 687,8 | 224,4 | 132,6 | 160,8 | 240,2 | 113,0 | 2183,1 | 168,7 | 128,8 | 36,0 | 1,8 | 11,4 | 6,2 | 37,2 | 1,3 | 25,7 | 1,5 | 8,4 | 6,8 | 433,8 | 2616,9 |

Инв. № подл. | Подп. и дата | Взам. инв. №

Привязан.

Инв. №

| | | | |
|---|---|---|---|
| Гл. инж. пр. | Думан | | |
| Нач. отд. | Меленевский | | |
| Н. контр. | Андриевский | | |
| Гл. констр. | Андриевский | | |
| Рук. гр. | Шульгина | | |
| Ст. инж. | Погинов | | |
| Ст. техн. | Леонова | | |

Копир Тукин

ТП 903-2-14 КЖ

Установка мазутоснабжения Q=6,5/11 м³/ч; P=25/40 кгс/см² с наземными металлическими резервуарами 2x2000 м³

Мазутонасосная

| Стадия | Лист | Листов |
|---|---|---|
| Р | 27 | |

Монолитный приямок ПРм 1. Армирование. Сеч. 5-5÷9-9 Спецификации (каркасный вариант).

Госстрой Латв. ССР ЛАТГИПРОПРОМ г. Рига

Формат 22

Типовой проект 903-2-14 Альбом I часть 2

## Маркировочная схема монолитных конструкций в осях А-Б; 3-4

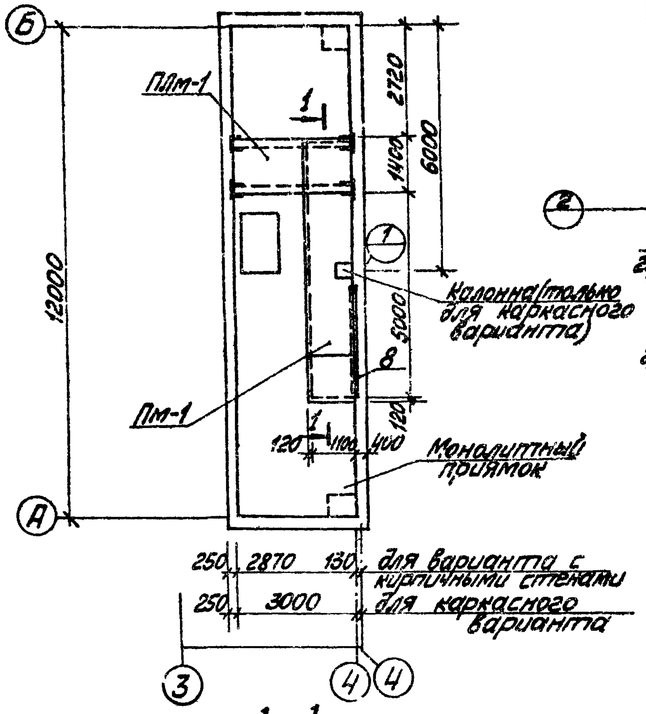


## ПЛм-1

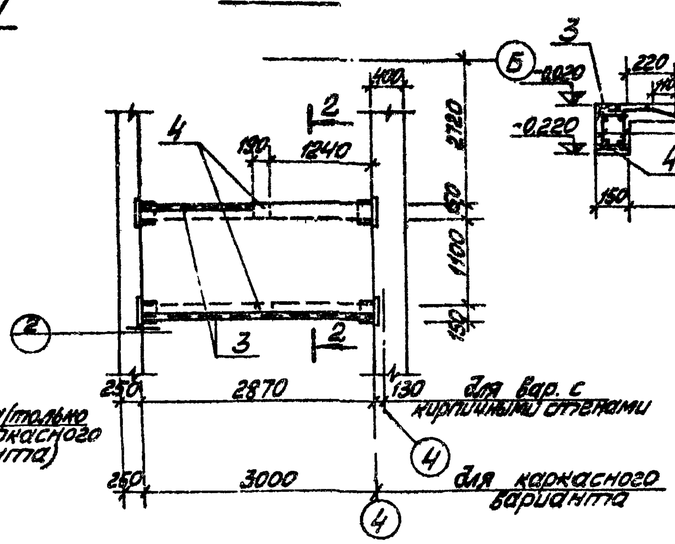


## 2—2

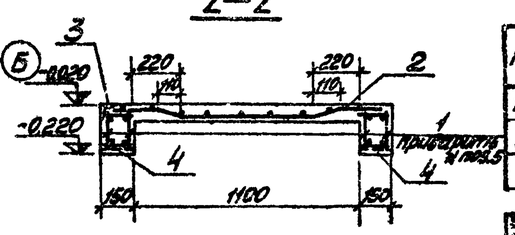


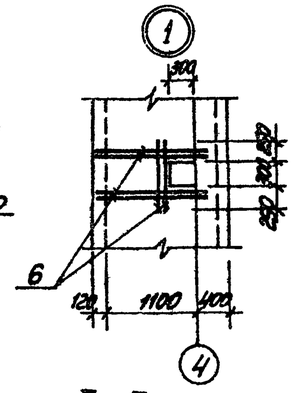


## 1—1

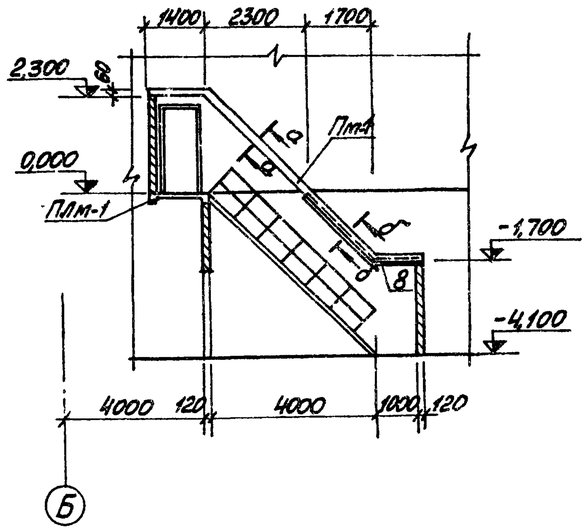


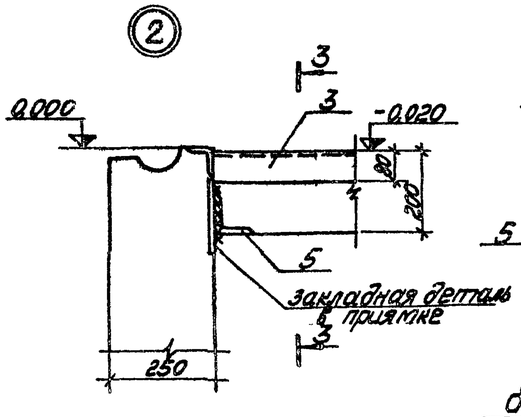


## 3—3

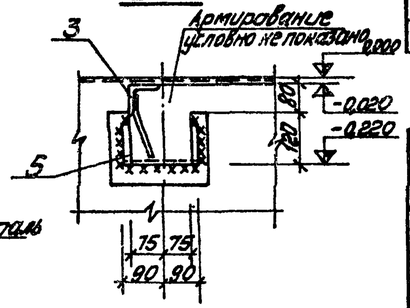


## а—а

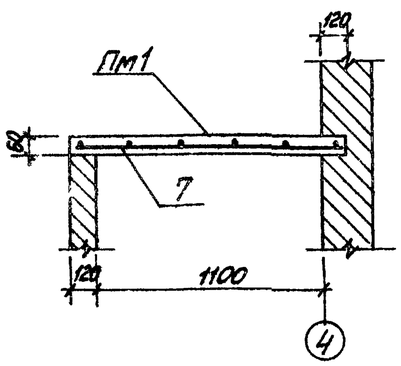


## б—б

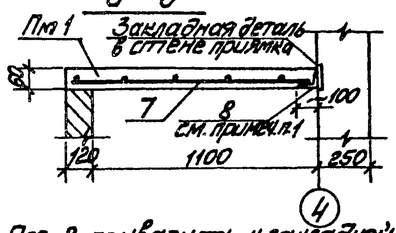


1. Поз. 8 приварить к закладной детали в стене приямка прерывистым швом $h_ш$=6мм.

## Спецификация элементов к маркировочной схеме монолитных конструкций

| Марка | Обозначение | Наименование | Кол. | Примечание |
|---|---|---|---|---|
| ПЛМ-1 | КЖ-28 | Монолитная площадка ПЛм-1 | 1 | |
| ПМ-1 | КЖ-28 | Монолитная плита покрытия ПМ-1 | 1 | |

| Формат | Зона | Поз. | Обозначение | Наименование | Кол. | Примечание |
|---|---|---|---|---|---|---|
| | | | ПЛм-1 | Сборочные единицы и детали | | |
| | | 1 | ТП 903-2-11 КЖК-КР1 | Каркас пространственный КР1 | 2 | |
| | | 2 | ГОСТ 8478-66 | Сетка 150/250/6/4 / 2900 | 1,4 | м |
| | | 3 | ТП 903-2-14 КЖК-МН11 | Изделие закладное МН 11 | 4,5 | м |
| | | 4 | 1.400-6/76 | То же МН-14 | 2 | |
| | | 5 | 8509-72* | Сталь угловая равнополочная L 100×10 | 0,7 | м |
| | | | | Материалы | | |
| | | | ГОСТ 7473-76 | Бетон марки 200 | 0,44 | м³ |
| | | | Пм-1 | Сборочные единицы и детали | | |
| | | 6 | ГОСТ 5781-75 | Сталь арматурная ф8А-I | 6,8 | м |
| | | 7 | ГОСТ 8478-66 | Сетка 250/200/4/8 / 1300 | 8,1 | м |
| | | 8 | ГОСТ 8509-72* | Сталь угловая неравнополочная L 100×63×7 | 3,4 | м |
| | | | | Материалы | | |
| | | | ГОСТ 7473-76 | Бетон марки 150 | 0,6 | м³ |

## Выборка стали на один элемент, кг

| Марка элемента | Арматурные изделия: Сетки ГОСТ 8478-66 | | ГОСТ 6727-53 | Арматурная сталь ГОСТ 5781-75 | | | | Закладные изделия: Профильная сталь | | | | Арм. сталь | | Всего |
|---|---|---|---|---|---|---|---|---|---|---|---|---|---|---|
| | 150/250/6/4 / 2900 | 250/200/4/8 / 1300 | ВJ | АI | | АIII | Итого | L 75×6 | L 100×10 | L 100×63×7 | δ=6 | АIII ф 8 | Итого | |
| | | | ф мм | | | | | | | | | | | |
| | | | 4 | 6 | 8 | 12 | | | | | | | | |
| ПЛм-1 | 7,8 | | 4,2 | 2,6 | | 11,0 | 25,6 | 31,0 | 10,5 | | 4,0 | 1,7 | 47,2 | 72,8 |
| Пм-1 | | 26,3 | | | 2,7 | | 29,0 | | | | | | 29,5 | 58,5 |

Привязан

Инв. №

| | | | |
|---|---|---|---|
| Гл. инж. пр. | Думан | | |
| Нач. отд. | Меленевский | | |
| Н. контр. | Андриевская | | |
| Гл. констр. | Андриевская | | |
| Рук. гр. | Шульгина | | |
| Ст. инж. | Логинов | | |
| Ст. тех. | Леонова | | |

ТП 903-2-14 КЖ

Установка мазутоснабжения Q=6,5/11 м³/ч, P=25/10 кгс/см² с наземными металлическими резервуарами 2×2000 м³

Мазутонасосная

| Стадия | Лист | Листов |
|---|---|---|
| Р | 28 | |

Маркировочная схема монолитных конструкций в осях А-Б, 3-4. ПЛм-1, ПМ1. Опалубка. Армирование

Госстрой Латв. ССР ЛАТГИПРОПРОМ г. Рига

Копировал: [illegible]

Формат 22

Инв. № подл. | Подп. и дата | Взам. инв. №

Типовой проект 903-2-14 Альбом I часть 2

## Ведомость чертежей основного комплекта 903-2-14 „КМ"

| Формат | Лист | Наименование | Примеч. (стр.) |
|---|---|---|---|
| 22г | КМ-1 | Общие данные (начало) | 40 |
| " | КМ-2 | Общие данные (продолжение) | 41 |
| " | КМ-3 | Общие данные (продолжение) | 42 |
| " | КМ-4 | Общие данные (окончание) | 43 |
| " | КМ-5 | Техническая спецификация металла для специализированных заводов. | 44 |
| " | КМ-6 | Маркировочные схемы крепления стальных переплетов (вариант с панельными стенами). Маркировочные схемы подвесного транспорта. | 45 |
| " | КМ-7 | Маркировочные схемы опор под трубопроводы. Опоры ОП1÷ОП7; ОП11; ОП12, ОП15; ОП16. | 46 |
| " | КМ-8 | Опоры ОП8; ОП9; ОП10; ОП13, ОП14. | 47 |
| " | КМ-9 | Опора ОП17; маркировочный план ограждений и лестницы в осях „А-Б" и „3-4". Элемент плана 1. | 48 |
| " | КМ-10 | Опорные конструкции под блоки тепломеханического оборудования Р1÷Р3. | 49 |
| " | КМ-11 | Опорные конструкции под блоки тепломеханического оборудования Р4, Р5 | 50 |
| " | КМ-12 | Опорные конструкции под блоки тепломеханического оборудования Р6, Р7. | 51 |

## Ведомость примененных и ссылочных документов

| Обозначение | Наименование | Примеч. |
|---|---|---|
| Серия 2.436-2 в. 2 | Типовые архитектурно-строительные детали оконных проемов со стальными переплетами для зданий промышленных предприятий. | (для варианта с панельными стенами) |
| Серия 1.436-4 в 1,2 | Стальные переплеты с повышенными уплотнением и механизмами открывания для отапливаемых зданий промышленных предприятий. | (для варианта с панельными стенами) |
| Серия 1.459-2 в. 1.2 | Стальные лестницы переходные площадки и ограждения. | |
| Серия 1.426-1 в. 3 | Балки путей подвесного транспорта пролетом 6 м | |

## Техническая спецификация металла (вариант с кирпичными стенами)

| Вид профиля и ГОСТ, ТУ | Марка металла и ГОСТ | Обозначение и размеры профиля, мм | № п/п | Код: Марки металла | Код: Вида профиля | Код: Размера профиля | Количество шт. | Длина, мм | Масса металла по элементам конструкции, т: Подвесной транспорт. (Код элемента конструкции 526121) | Опорные конструкции под опоры (526396) | Опоры под трубопроводы (526395) | Лестницы, ограждения (526394) | | | Общая масса, т | Масса потребности в металле по кварталам (заполняется изготовителем), т: I | II | III | IV | |
|---|---|---|---|---|---|---|---|---|---|---|---|---|---|---|---|---|---|---|---|---|
| 1 | 2 | 3 | 4 | 5 | 6 | 7 | 8 | 9 | 10 | 11 | 12 | 13 | | | 14 | 15 | 16 | 17 | 18 | 19 |
| Балки двутавровые ГОСТ 19425-74 | Вст3сп5 ГОСТ 380-71* | I 24м | 1 | | | | | | 0,977 | | | | | | 0,977 | | | | | |
| | | Итого: | 2 | 14460 | | | | | 0,977 | | | | | | 0,977 | | | | | |
| | Всего | профиля | 3 | | 53805 | | | | 0,977 | | | | | | 0,977 | | | | | |
| Швеллеры ГОСТ 8240-72 | Вст3кп2 ГОСТ 380-71* | ⊏8 | 4 | | | | | | | 0,026 | 0,087 | | | | 0,113 | | | | | |
| | | ⊏10 | 5 | | | | | | | 0,316 | | | | | 0,316 | | | | | |
| | | ⊏14 | 6 | | | | | | | 0,577 | 0,001 | | | | 0,578 | | | | | |
| | | ⊏16 | 7 | | | | | | | 0,201 | | | | | 0,201 | | | | | |
| | | ⊏22 | 8 | | | | | | | 0,449 | | | | | 0,449 | | | | | |
| | | Итого: | 9 | 11240 | | | | | | 1,569 | 0,088 | | | | 1,657 | | | | | |
| | Всего: | профиля | 10 | | 26108 | | | | | 1,569 | 0,088 | | | | 1,657 | | | | | |
| Сталь угловая равнополочная ГОСТ 8509-72* | Вст3пс6 ГОСТ 380-71* | ∟50х5 | 11 | | | | | | 0,007 | | | | | | 0,007 | | | | | |
| | | ∟63х5 | 12 | | | | | | 0,022 | | | | | | 0,022 | | | | | |
| | | ∟100х8 | 13 | | | | | | 0,009 | | | | | | 0,009 | | | | | |
| | | Итого | 14 | 12300 | | | | | 0,038 | | | | | | 0,038 | | | | | |
| | Вст3кп2 ГОСТ 380-71* | ∟63х6 | 15 | | | | | | | 0,058 | 0,069 | | | | 0,127 | | | | | |
| | | ∟100х8 | 16 | | | | | | | 0,002 | 0,169 | | | | 0,171 | | | | | |
| | | Итого: | 17 | 11240 | | | | | | 0,060 | 0,238 | | | | 0,298 | | | | | |
| | Всего | профиля | 18 | | 21113 | | | | 0,038 | 0,060 | 0,238 | | | | 0,336 | | | | | |

(продолжение на листе КМ-2)

Настоящий проект разработан в соответствии с действующими нормами и правилами и предусматривает мероприятия обеспечивающие взрывную, взрывопожарную и пожарную безопасность при эксплуатации здания

Главный инженер проекта (Думан)

Инв. № подл. | Подп. и дата | Взам. инв. №

Привязан:

Инв. №

ТП 903-2-14 КМ

Установка мазутоснабжения Q=6,5 м³/ч; P=25/10 кгс/см² с наземными металлическими резервуарами 2х2000 м³

| | | | |
|---|---|---|---|
| ГИП | Думан | | |
| Нач. отд. | Меленевская | | |
| Н. контр. | Андриевская | | |
| Гл. констр. | Андриевская | | |
| Рук. гр. | Шульгина | | |
| Ст. инж. | Логинов | | |
| Инж. | Ремизова | | |

Копир. Тук

Мазутонасосная

| Стадия | Лист | Листов |
|---|---|---|
| Р | 1 | 12 |

Общие данные (начало)

Госстрой Латв. ССР ЛАТГИПРОПРОМ г. Рига

формат 22г

## Техническая спецификация металла (окончание)
## (Вариант с кирпичными стенами)

| 1 | 2 | 3 | 4 | 5 | 6 | 7 | 8 | 9 | 10 | 11 | 12 | 13 | | | 14 | 15 | 16 | 17 | 18 | 19 |
|---|---|---|---|---|---|---|---|---|---|---|---|---|---|---|---|---|---|---|---|---|
| Сталь угловая неравнополочная ГОСТ 8510-72 | Вст3пс6 ГОСТ 380-71* | ∠140×90×8 | 19 | | | | | | 0,011 | | | | | | 0,011 | | | | | |
| | | Итого: | 20 | 12300 | | | | | 0,011 | | | | | | 0,011 | | | | | |
| | Всего | профиля | 21 | | 22004 | | | | 0,011 | | | | | | 0,011 | | | | | |
| Гнутый профиль ГОСТ 8278-75 | Вст3пс6 ГОСТ 380-71* | 100×32×3 | 22 | | | | | | 0,033 | | | | | | 0,033 | | | | | |
| | | Итого: | 23 | 12300 | | | | | 0,033 | | | | | | 0,033 | | | | | |
| | Всего | профиля | 24 | | 73007 | | | | 0,033 | | | | | | 0,033 | | | | | |
| Сталь листовая ГОСТ 19903-74; Сталь полосовая ГОСТ 103-76 | Вст3пс6 ГОСТ 380-71* | δ=6 | 25 | | | | | | 0,019 | | | | | | 0,019 | | | | | |
| | | δ=8 | 26 | | | | | | 0,038 | | | | | | 0,038 | | | | | |
| | | δ=10 | 27 | | | | | | 0,056 | | | | | | 0,056 | | | | | |
| | | Итого: | 28 | 12300 | | | | | 0,113 | | | | | | 0,113 | | | | | |
| | Вст3КП2 ГОСТ 380-71* | δ=6 | 29 | | | | | | | 0,004 | 0,071 | | | | 0,075 | | | | | |
| | | δ=8 | 30 | | | | | | | 0,024 | | | | | 0,024 | | | | | |
| | | δ=10 | 31 | | | | | | | | 0,016 | | | | 0,016 | | | | | |
| | | Итого | 32 | 11240 | | | | | | 0,028 | 0,087 | | | | 0,115 | | | | | |
| | Всего | профиля | 33 | | 71110 | | | | 0,113 | 0,028 | 0,087 | | | | 0,227 | | | | | |
| Сталь рифленая ГОСТ 8568-77 | Вст3КП2 ГОСТ 380-71* | δ=4 | 34 | | | | | | | 0,074 | | | | | 0,074 | | | | | |
| | | Итого: | 35 | 11240 | | | | | | 0,074 | | | | | 0,074 | | | | | |
| | Всего | профиля | 36 | | 71129 | | | | | 0,074 | | | | | 0,074 | | | | | |
| Итого масса металла: | | | 37 | | | | | | 1,172 | 1,731 | 0,403 | | | | 3,316 | | | | | |
| Различные профили | КМ-5 | | 38 | | | | | | | | | 0,406 | | | 0,406 | | | | | |
| Всего масса металла | | | 39 | | | | | | 1,172 | 1,731 | 0,403 | 0,406 | | | 3,722 | | | | | |
| В том числе по маркам | Вст3сп5 | | 40 | 14460 | | | | | 0,977 | | | | | | 0,977 | | | | | |
| | Вст3пс6 | | 41 | 12300 | | | | | 0,195 | | | | | | 0,195 | | | | | |
| | Вст3кп2 | | 42 | 11240 | | | | | | 1,731 | 0,434 | 0,406 | | | 2,550 | | | | | |
| Масса поставки элементов по кварталам, т. | | I | | | | | | | | | | | | | | | | | | |
| | | II | | | | | | | | | | | | | | | | | | |
| | | III | | | | | | | | | | | | | | | | | | |
| | | IV | | | | | | | | | | | | | | | | | | |

Условные обозначения

п.о. - по аналогии.

Типовой проект 903-2-14 Альбом I часть 2

Инв. № подл. | Подп. и дата | Взам. инв. №

Привязан:

Инв. №

| | | | | |
|---|---|---|---|---|
| ТП 903-2-14 КМ | | | | |
| Установка мазутонасосная Q=5,5/1к-7а P=2,5 кгс/см² с наземными металлическими резервуарами 2×200 м³ | | | | |
| Гл. инж. пр. Думан | | Мазутонасосная | Стадия | Лист | Листов |
| Нач. отд. Пеленевский | | | Р | 2 | 12 |
| Н. контр. Андриевский | | | | | |
| Гл. конструктор Андриевский | | Общие данные (продолжение) | Госстрой Латв ССР ЛАТГИПРОПРОМ г. Рига | | |
| Рук. гр. Шульгина | | | | | |
| Ст. инж. Лагинов | | | | | |
| Инж. Ременовская | | | | | |

Копир. Тук

Формат 22

# Техническая спецификация металла (вариант с панельными стенами)

| Вид профиля и ГОСТ, ТУ | Марка металла и ГОСТ | Обозначение и размеры профиля, мм | № п/п | Код: Марки металла | Код: Вида профиля | Код: Размера профиля | Количество, шт. | Длина, мм | Масса металла по элементам конструкции, т: Код элемента конструкции 526121 | 526356 | 526395 | 526391 | | | Общая масса, т | Масса потребности в металле по кварталам (заполняется изготовителем), т: I | II | III | IV | |
|---|---|---|---|---|---|---|---|---|---|---|---|---|---|---|---|---|---|---|---|---|
| 1 | 2 | 3 | 4 | 5 | 6 | 7 | 8 | 9 | 10 | 11 | 12 | 13 | | | 14 | 15 | 16 | 17 | 18 | 19 |
| Балки двутавровые ГОСТ 19425-74 | Вст.3сп5 ГОСТ 380-71* | I 24 М | | | | | | | 0,957 | | | | | | 0,957 | | | | | |
| | | Итого: | 2 | 14460 | | | | | 0,957 | | | | | | 0,957 | | | | | |
| | Всего | профиля | 3 | | 53805 | | | | 0,957 | | | | | | 0,957 | | | | | |
| Швеллеры ГОСТ 8240-72 | Вст.3кп2 ГОСТ 380-71* | [ 8 | 4 | | | | | | | 0,026 | 0,087 | | | | 0,113 | | | | | |
| | | [ 10 | 5 | | | | | | | 0,316 | | | | | 0,316 | | | | | |
| | | [ 14 | 6 | | | | | | | 0,577 | 0,145 | | | | 0,722 | | | | | |
| | | ⌊ 16 | 7 | | | | | | | 0,201 | | | | | 0,201 | | | | | |
| | | [ 22 | 8 | | | | | | | 0,449 | | | | | 0,449 | | | | | |
| | | Итого: | 9 | 11240 | | | | | | 1,369 | 0,232 | | | | 1,801 | | | | | |
| | Всего | профиля | 10 | | 26108 | | | | | 1,569 | 0,232 | | | | 1,801 | | | | | |
| Сталь угловая равнополочная ГОСТ 8509-72 | Вст.3сп6 ГОСТ 380-71* | ⌊ 50х5 | 11 | | | | | | 0,011 | | | | | | 0,011 | | | | | |
| | | ⌊ 63х5 | 12 | | | | | | 0,022 | | | | | | 0,022 | | | | | |
| | | ⌊ 100х7 | 13 | | | | | | 0,009 | | | | | | 0,009 | | | | | |
| | | Итого: | 14 | 12300 | | | | | 0,042 | | | | | | 0,042 | | | | | |
| | Вст.3кп2 ГОСТ 380-71* | ⌊ 63х6 | 15 | | | | | | | 0,058 | 0,069 | | | | 0,127 | | | | | |
| | | ⌊ 100х8 | 16 | | | | | | | 0,102 | 0,169 | | | | 0,171 | | | | | |
| | | Итого: | 17 | 11240 | | | | | | 0,060 | 0,238 | | | | 0,238 | | | | | |
| | Всего | профиля | 18 | | 21113 | | | | 0,042 | 0,060 | 0,238 | | | | 0,238 | | | | | |
| Гнутый профиль ГОСТ 8278-75 | Вст3пс6 ГОСТ 380-71* | [ 60х32х3 | 19 | | | | | | 0,050 | | | | | | 0,050 | | | | | |
| | | Итого: | 20 | 12300 | | | | | 0,050 | | | | | | 0,050 | | | | | |
| | Всего: | профиля | | | 73007 | | | | 0,050 | | | | | | 0,050 | | | | | |
| Сталь рифленая ГОСТ 8568-77 | Вст3кп2 ГОСТ 380-71* | δ = 4 | 21 | | | | | | | 0,074 | | | | | 0,074 | | | | | |
| | | Итого: | 22 | 11240 | | | | | | 0,074 | | | | | 0,074 | | | | | |
| | Всего: | профиля | 23 | | 71129 | | | | | 0,074 | | | | | 0,074 | | | | | |

(Продолжение см. на листе КМ-4)

Типовой проект 903-2-14 Альбом I часть 2

Инв. № подл. | Подп. и дата | Взам. инв. №

Привязан:

Инв. №

| | | | |
|---|---|---|---|
| ТП 903-2-14 КМ | | | |
| Гл. инж. пр. | Думан | | |
| Нач. отд. | Иванченко | | |
| Н. контр. | Андриевская | | |
| Гл. констр. | Андриевская | | |
| Рук. гр. | Шульгина | | |
| Ст. инж. | Логинов | | |
| Инж. | Ремизова | | |
| Установка мазутонасосная $Q = 5/16$ м³/ч; $P = 25/10$ кгс/см²; с железобетонными металлическими резервуарами 2×2000 м³ | | | |
| Мазутонасосная | Стадия: Р | Листов: 3 | Листов: 12 |
| Общие данные (продолжение) | Госстрой Латв. ССР ЛАТГИПРОПРОМ г. Рига | | |

Копир. Тушь

Формат А2

# Техническая спецификация металла (окончание).
## (вариант с панельными стенами)

| 1 | 2 | 3 | 4 | 5 | 6 | 7 | 8 | 9 | 10 | 11 | 12 | 13 | | | 14 | 15 | 16 | 17 | 18 | 19 |
|---|---|---|---|---|---|---|---|---|---|---|---|---|---|---|---|---|---|---|---|---|
| Сталь листовая ГОСТ 19903-74 | Вст3пс6 ГОСТ 380-71* | δ=6 | 24 | | | | | | 0,019 | | | | | | 0,019 | | | | | |
| | | δ=8 | 25 | | | | | | 0,058 | | | | | | 0,058 | | | | | |
| | | δ=10 | 26 | | | | | | 0,084 | | | | | | 0,084 | | | | | |
| | | | | | | | | | | | | | | | | | | | | |
| | | | | | | | | | | | | | | | | | | | | |
| | | Итого: | 27 | 12300 | | | | | 0,161 | | | | | | 0,161 | | | | | |
| Сталь полосовая ГОСТ 103-76 | Вст3кп2 ГОСТ 380-71* | δ=6 | 28 | | | | | | | 0,004 | 0,071 | | | | 0,075 | | | | | |
| | | δ=8 | 29 | | | | | | | 0,024 | | | | | 0,024 | | | | | |
| | | δ=10 | 30 | | | | | | | | 0,016 | | | | 0,016 | | | | | |
| | | | | | | | | | | | | | | | | | | | | |
| | | | | | | | | | | | | | | | | | | | | |
| | | Итого: | 31 | 11240 | | | | | | 0,028 | 0,087 | | | | 0,115 | | | | | |
| | Всего | профиля | 32 | | 71110 | | | | 0,161 | 0,028 | 0,087 | | | | 0,276 | | | | | |
| | | | | | | | | | | | | | | | | | | | | |
| Итого масса металла | | | 33 | | | | | | 1,210 | 1,731 | 0,557 | | | | 3,498 | | | | | |
| Различные профили: | КМ-5 | | 34 | | | | | | | | | 0,406 | | | 0,406 | | | | | |
| Всего масса металла | | | 35 | | | | | | 1,210 | 1,731 | 0,557 | 0,406 | | | 3,904 | | | | | |
| В том числе по маркам. | Вст3сп5 | | 36 | 14460 | | | | | 0,967 | | | | | | 0,957 | | | | | |
| | Вст3пс6 | | 37 | 12300 | | | | | 0,253 | | | | | | 0,253 | | | | | |
| | Вст3кп2 | | 38 | 11240 | | | | | | 1,731 | 0,557 | 0,406 | | | 2,694 | | | | | |
| Масса поставки элементов по кварталам, т | | I | | | | | | | | | | | | | | | | | | |
| | | II | | | | | | | | | | | | | | | | | | |
| | | III | | | | | | | | | | | | | | | | | | |
| | | IV | | | | | | | | | | | | | | | | | | |
| | | | | | | | | | | | | | | | | | | | | |

1. Стальные конструкции разработаны на основании главы СНиП II-В-3-72 на стадии КМ и являются исходным материалом для разработки рабочих чертежей на стадии КМД.
2. За относительную отметку 0,000 принята отметка чистого пола мазутонасосной, которая соответствует абсолютной отметке [ ] по генплану.
3. Заводские соединения приняты сварными.
4. Монтажные соединения выполняются на болтах нормальной точности и на монтажной сварке согласно ГОСТ 5264-69.
5. Сварку производить электродами типа Э-42 ГОСТ 9467-75.
6. Все стальные конструкции окрасить двумя слоями эмали ПФ-115 по слою грунта ГФ-020 (вне здания ПФ-115 для наружных работ) общей толщиной 55 мкм.
7. Высота неоговоренных сварных швов принимается по наименьшей толщине свариваемых элементов.
8. Изготовление и монтаж конструкций подвесного транспорта производить согласно указаниям серии 1.426-1 в.3
9. Дополнительно см. п.п. 5.1, 5.2, 6.2 пояснительной записки серии 1.426-1 в.3.
10. Крепление путей подвесного транспорта выполнять на болтах d=12.

Типовой проект 903-2-14 Альбом I часть 2

Инв. № подл. | Подп. и дата | Взам. инв. №

Привязан

Инв. №

| | | | |
|---|---|---|---|
| ГИП | Думан | | |
| Нач. отд. | Меленевский | | |
| Н. контр. | Андриевская | | |
| Гл. контр. | Андриевская | | |
| Рук. гр. | Шульгина | | |
| Ст. инж. | Логинов | | |
| Инж. | Ремизова | | |

ТП 903-2-14 КМ

Установка мазутоснабжения Q=6,5/11м³/ч, P=25/10кгс/см² с наземными металлическими резервуарами 2×2000м³

Мазутонасосная

| Стадия | Лист | Листов |
|---|---|---|
| Р | 4 | 12 |

Общие данные (окончание)

Госстрой Латв. ССР ЛАТГИПРОПРОМ г. Рига

Копировал: Мак

Формат 22

Типовой проект 903-2-14 Альбом I часть 2

| Вид профиля и ГОСТ, ТУ | Марка металла и ГОСТ | Обозначение и размер профиля, мм | N п/п | Код: Марки металла | Код: Вида профиля | Код: Размера профиля | Количество, шт | Длина, мм | Масса металла по элементам констр. т: Лестница | Перила | Ограждения | | Общая масса, т | Масса потребности в металле по кварталам (заполняется изготовителем), т: I | II | III | IV |
|---|---|---|---|---|---|---|---|---|---|---|---|---|---|---|---|---|---|
| | | | | | | | | | Код элемента констр. 526391 | | | | | | | | |
| Швеллер гнутый равнополочн. ГОСТ 8278-75 | Вст3кп2 ГОСТ 380-71* | L 180×50×4 | 1 | | | | | | 0,099 | | | | 0,099 | | | | |
| | | Итого: | 2 | 11240 | | | | | 0,099 | | | | 0,099 | | | | |
| | Всего | профиля | 3 | | 73007 | | | | 0,099 | | | | 0,099 | | | | |
| Швеллер, гнутый неравнопол. ГОСТ 8281-69* | Вст3кп2 ГОСТ 380-71* | L 50×40×12×2,5 | 4 | | | | | | | 0,022 | 0,072 | | 0,94 | | | | |
| | | Итого: | 5 | 11240 | | | | | | 0,022 | 0,072 | | 0,94 | | | | |
| | Всего | профиля | 6 | | 74002 | | | | | 0,022 | 0,072 | | 0,94 | | | | |
| Гнутый профиль 4 МТУ 2-130-70 | Вст3кп2 ГОСТ 380-71* | 90×30×25×3 | 7 | | | | | | | | 0,060 | | 0,060 | | | | |
| | | Итого: | 8 | 11240 | | | | | | | 0,060 | | 0,060 | | | | |
| | Всего | профиля | 9 | | | | | | | | 0,060 | | 0,060 | | | | |
| Сталь угловая равнополочная ГОСТ 8509-72* | Вст3кп2 ГОСТ 380-71* | L 25×3 | 10 | | | | | | | 0,006 | 0,017 | | 0,023 | | | | |
| | | L 75×6 | 11 | | | | | | 0,006 | | | | 0,006 | | | | |
| | | Итого | 12 | 11240 | | | | | 0,006 | 0,006 | 0,017 | | 0,029 | | | | |
| | Всего | профиля | 13 | | 21113 | | | | 0,006 | 0,006 | 0,017 | | 0,029 | | | | |
| Сталь полосовая ГОСТ 103-76 | Вст3кп2 ГОСТ 380-71* | -60×6 | 14 | | | | | | 0,001 | | | | 0,001 | | | | |
| | | -100×4 | 15 | | | | | | 0,007 | | | | 0,007 | | | | |
| | | Итого: | 16 | 11240 | | | | | 0,008 | | | | 0,008 | | | | |
| | Всего | профиля | 17 | | 13110 | | | | 0,008 | | | | 0,008 | | | | |
| Сталь рифлёная ГОСТ 8568-77 | Вст3кп2 ГОСТ 380-71* | -250×4 | 18 | | | | | | 0,116 | | | | 0,116 | | | | |
| | | Итого | 19 | 11240 | | | | | 0,116 | | | | 0,116 | | | | |
| | Всего | профиля | 20 | | 71315 | | | | 0,116 | | | | 0,116 | | | | |
| Всего масса металла: | | | 21 | | | | | | 0,229 | 0,028 | 0,149 | | 0,406 | | | | |
| в том числе по маркам: | Вст3кп2 | | 22 | | | | | | 0,229 | 0,028 | 0,149 | | 0,406 | | | | |
| Масса поставки элементов по кварталам, т | | I | | | | | | | | | | | | | | | |
| | | II | | | | | | | | | | | | | | | |
| | | III | | | | | | | | | | | | | | | |
| | | IV | | | | | | | | | | | | | | | |

Инв. № подл. | Подп. и дата | Взам. инв. №

Привязан

Инв. №

| | | |
|---|---|---|
| ГИП | Думан | |
| Нач. отд. | Мелеховский | |
| Н. контр. | Андреевский | |
| Гл. конст. | Андреевский | |
| Рук. гр. | Шульгина | |
| Ст. инж. | Логинов | |
| Инж. | Ремизова | |

ТП 903-2-14 КМ

Установка мазутоснабжения Q=6,5/1 м³/ч, P=25/10 кгс/см² с наземными металлическими резервуарами 2×2000 м³

Мазутонасосная

| Стадия | Лист | Листов |
|---|---|---|
| Р | 5 | |

Техническая спецификация металла для специализированных заводов.

Госстрой Латв. ССР ЛАТГИПРОПРОМ г. Рига

Копировал: Мак

Формат 22

Типовой проект 903-2-14 Альбом I часть 2

Согласовано

Инв. № подл. | Подп. и дата | Взам. инв. № | Инв. № дубл. | Подп. и дата

## Маркировочная схема путей подвесного транспорта (вариант с кирпичными стенами)

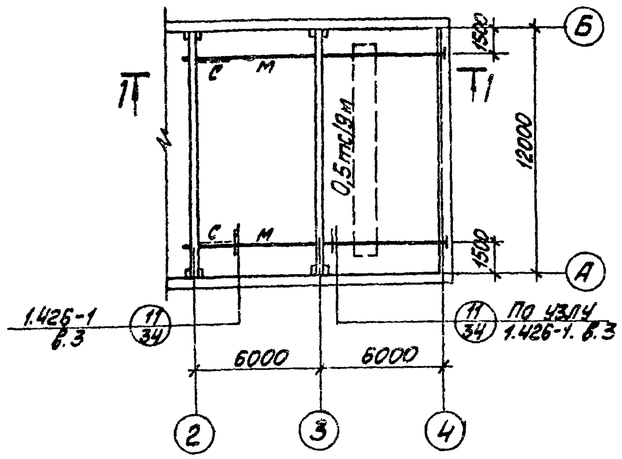


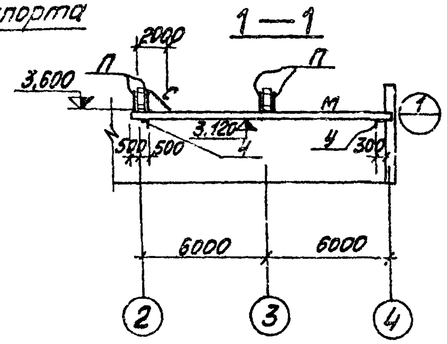


## Маркировочная схема крепления стальных переплётов по оси „А" (вариант с панельными стенами)

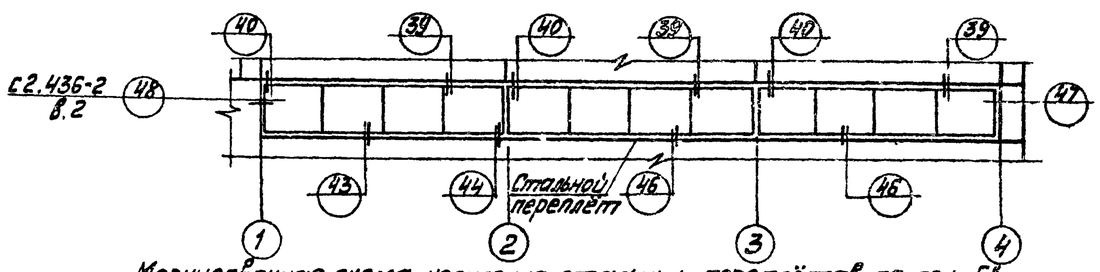


## Маркировочная схема крепления стальных переплётов по оси „Б" (вариант с панельными стенами)

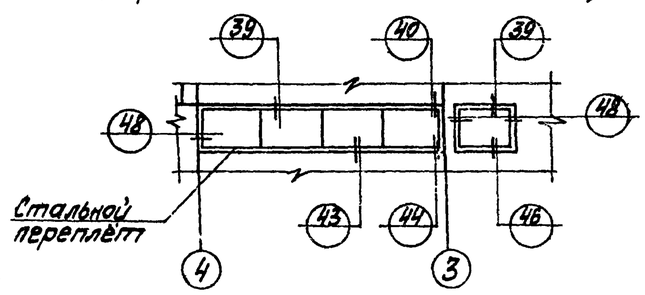


## Монтажная схема путей подвесного транспорта (вариант с панельными стенами)

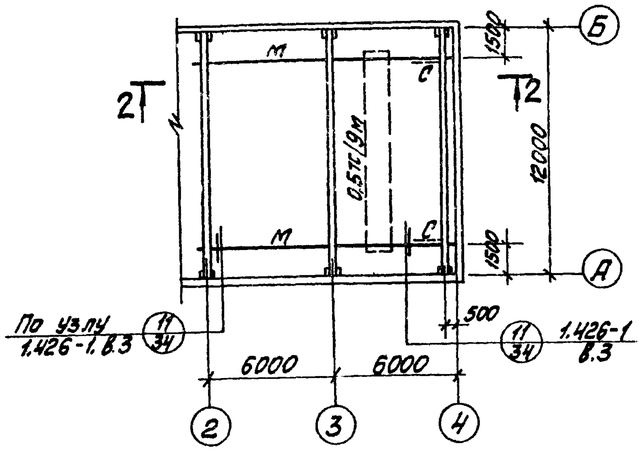





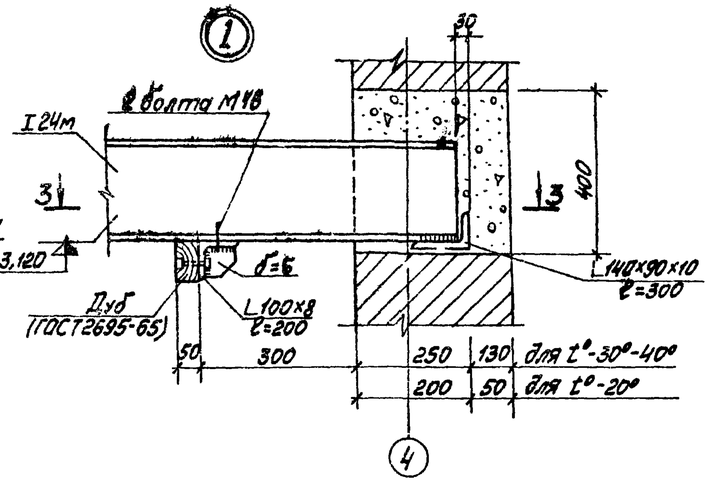


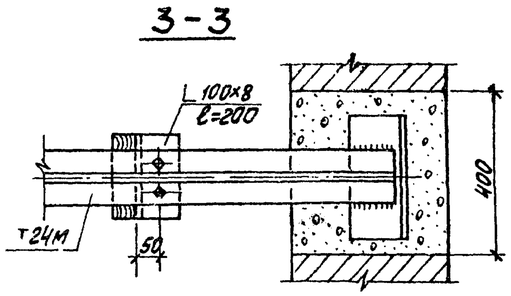


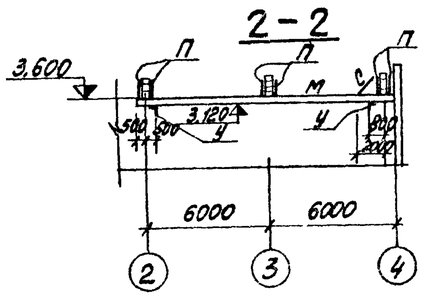


1. Все узлы на монтажных схемах стальных переплётов замаркированы по сер. 2.436-2 в.2.
2. Стальные переплёты замаркированы на листах марки АР.
3. Дополнительно см. примечания на листе КМ-4.

## Ведомость элементов

| Марка | Сечение: Эскиз | Поз. | Состав | Опорные усилия: M тс·м | N тс | Q тс | Группа конст. | Марка металла | Примечан. |
|---|---|---|---|---|---|---|---|---|---|
| М | I | | I 24м | см. сер. 1.426-1 вып.3. лист 9 | | | III | Вст3сп5 | |
| С | см. сер 1.426-1, вып. 3, лист 9 | | | | | | VI | | |
| П | | | | | | | III | Вст3пс6 | |
| У | | | | | | | VI | | |

Привязан

Инв. №

| | | | | ТП 903-2-14 КМ | | | |
|---|---|---|---|---|---|---|---|
| ГИП | Думан | | | Установка мазутоснабжения (2 ёмк. 5000 м³; P=6,3 (10 кгс/см²) с наземными металлическими) резервуарами 2×3000 м³ | | | |
| Нач. отд. | Мелентьевский | | | Мазутонасосная | Стадия | Лист | Листов |
| Н. контр. | Андрейчихина | | | | Р | 6 | |
| Гл. констр. | Андрейчихина | | | Маркировочные схемы крепления стальных переплётов (вариант с панельными стенами) Маркировочные схемы монтажного проёма | Госстрой Латв ССР ЛАТГИПРОПРОМ г. Рига | | |
| Рук. гр. | Шульгина | | | | | | |
| Ст. инж. | Лозинов | | | | | | |
| Инж. | Ремизова | | | | | | |

Копировал: Мак

Формат 22

Типовой проект 903-2-14 Альбом I часть 2

## Маркировочная схема опор под трубопроводы на кровле

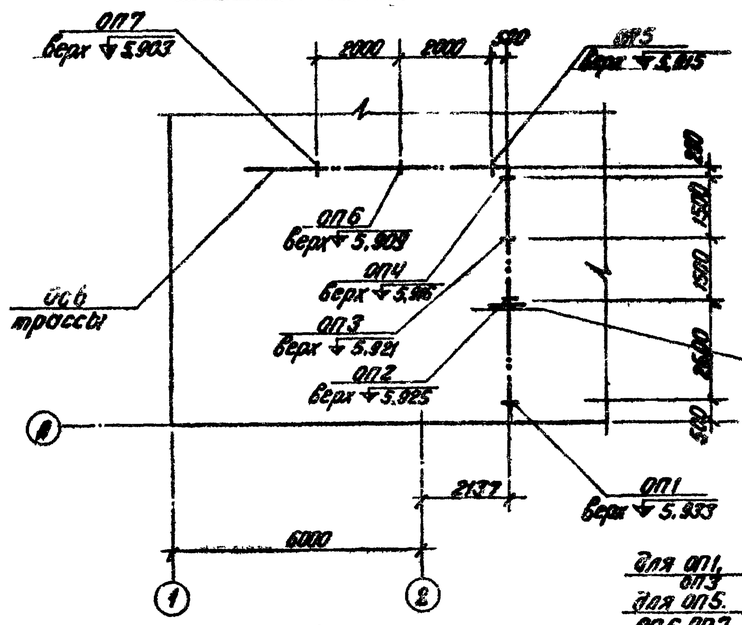


## ОП2; ОП4

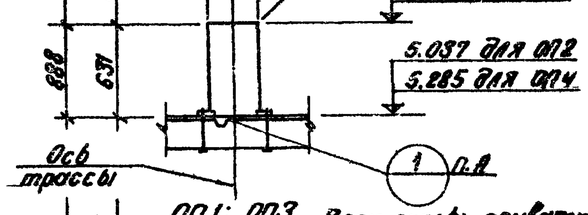


## ОП1; ОП3

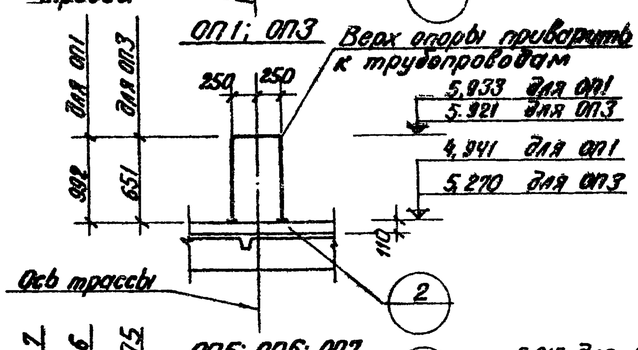


## ОП5; ОП6; ОП7

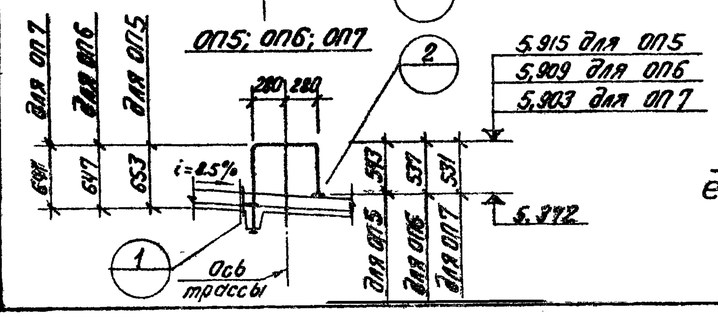


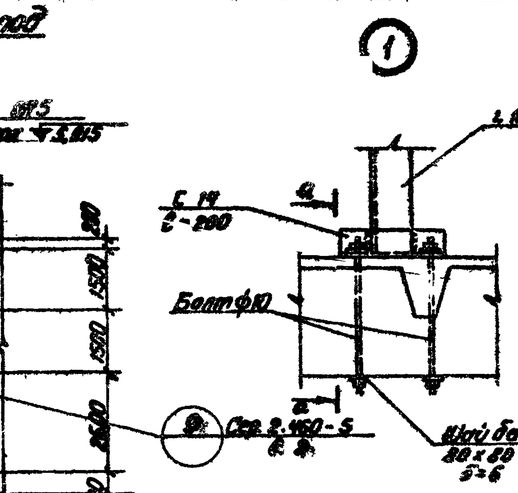


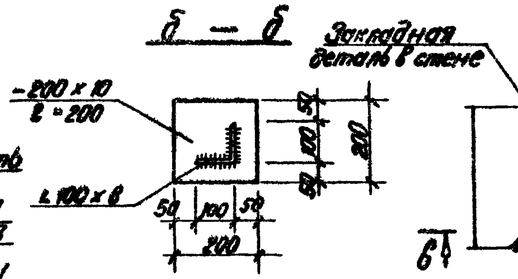


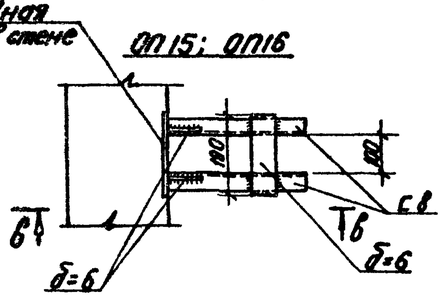


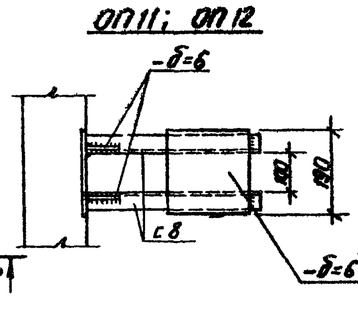


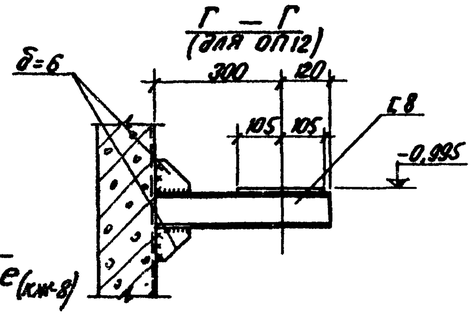


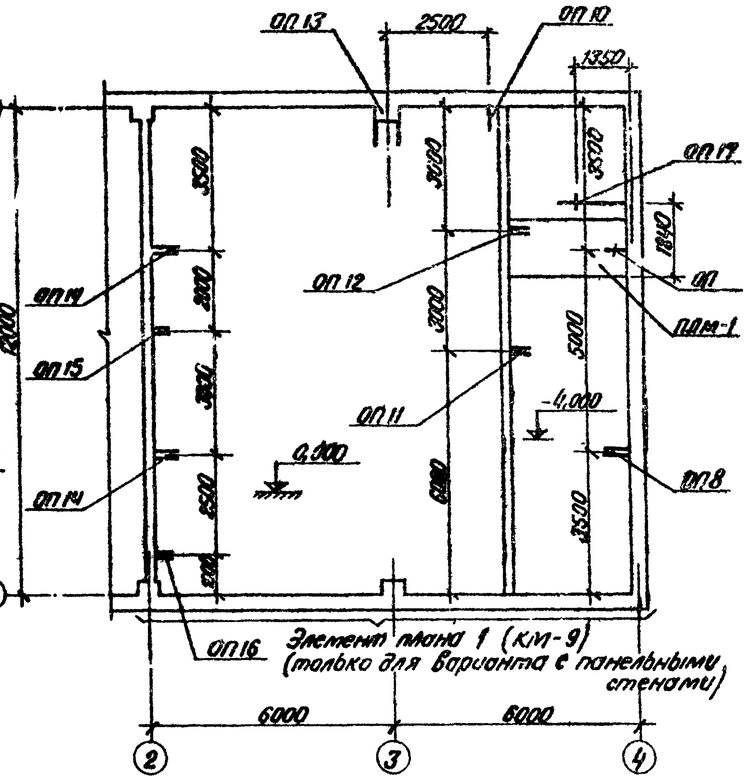


Согласовано:

| | | |
|---|---|---|
| Отд. ТМ | Хвощинский | |
| Отд. ТС | Дитятев | |

Инв. № подл. | Подп. и дата | Взам. инв. №

Привязан:

Инв. №

| | | | | | |
|---|---|---|---|---|---|
| Гл. инж. пр. | Думан | | ТП 903-2-14 | | КМ |
| Нач. отд. | Мелешевский | | Установка мазутоснабжения Q=6,5/11 м³/ч; P=2,5/10 кгс/см² с наземными металлическими резервуарами 2×2000 м³ | | |
| Н. контр. | Андриевская | | | | |
| Гл. констр. | Андриевская | | Мазутонасосная | Стадия | Лист | Листов |
| Рук. гр. | Шульгина | | | Р | 7 | |
| Ст. инж. | Логинов | | | | | |
| Инж. | Ремизова | | Маркировочные схемы опор под трубопроводы. Опоры ОП1–ОП7, ОП11, ОП12, ОП15, ОП16. | Госстрой Латв. ССР ЛАТГИПРОПРОМ г. Рига | |

Копир. В. Бутина

Формат А2

Альбом I часть 2

Типовой проект 903-2-14

Инв. № подл. | Подп. и дата | Взам. инв. №

## ОП 13

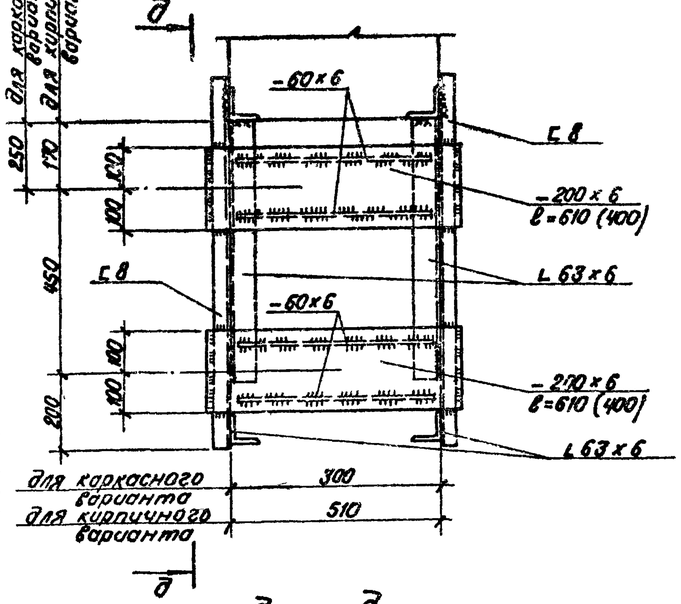


## Д — Д

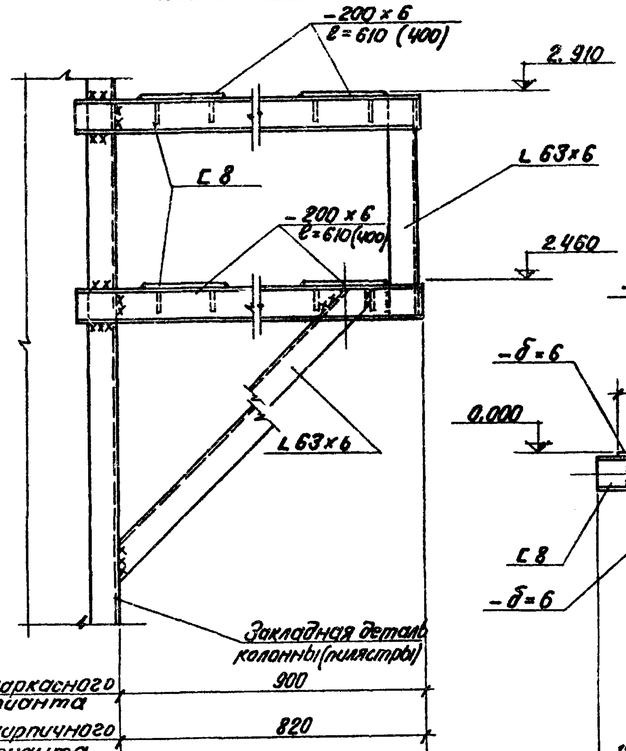


## е — е (для ОП11) (КМ-7)

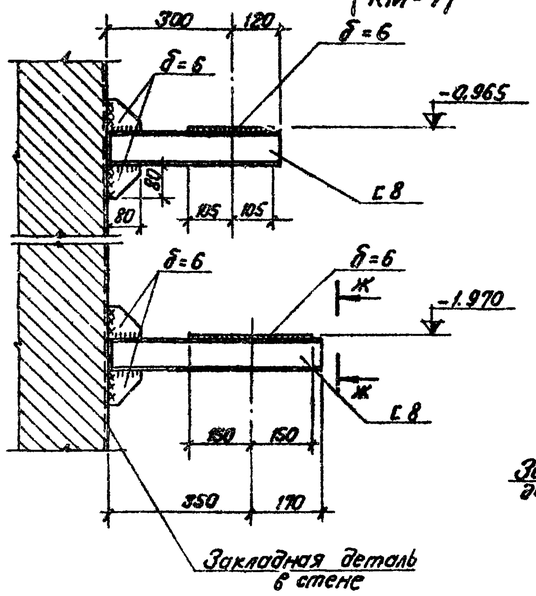


## Ж — Ж

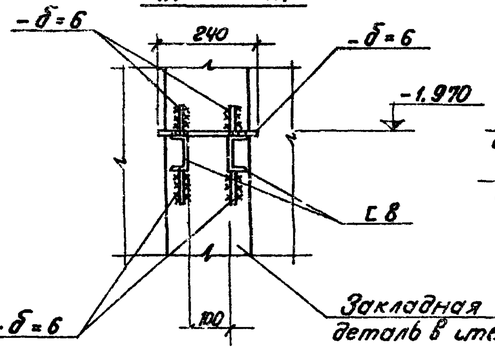


## И — И

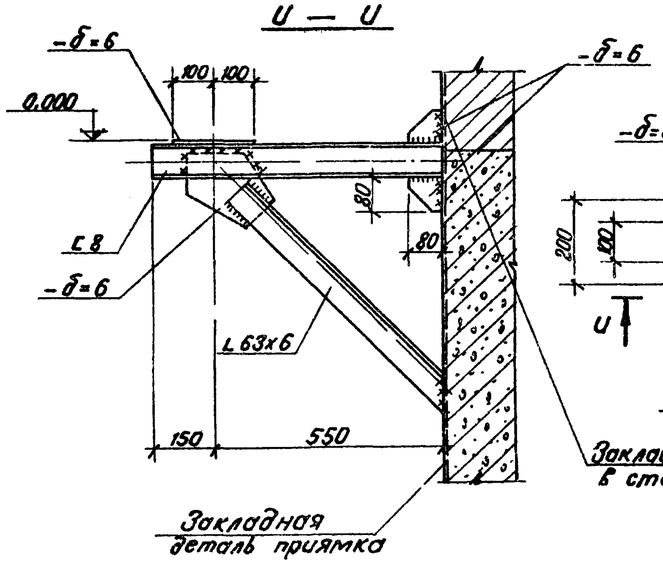


## К — К

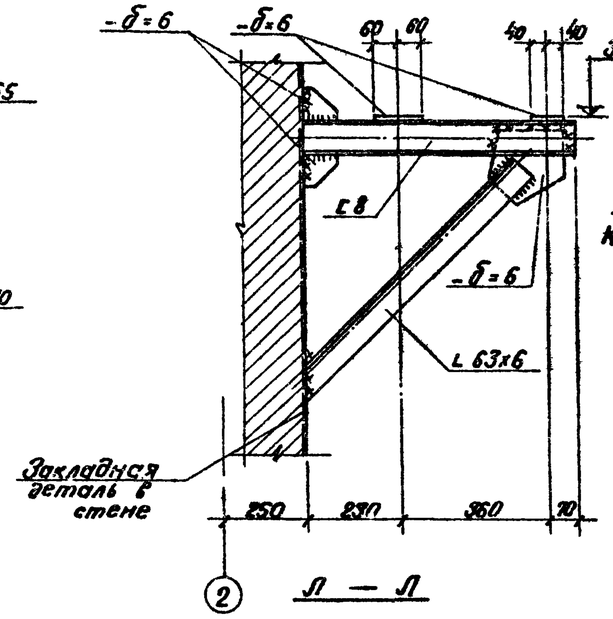


## Л — Л

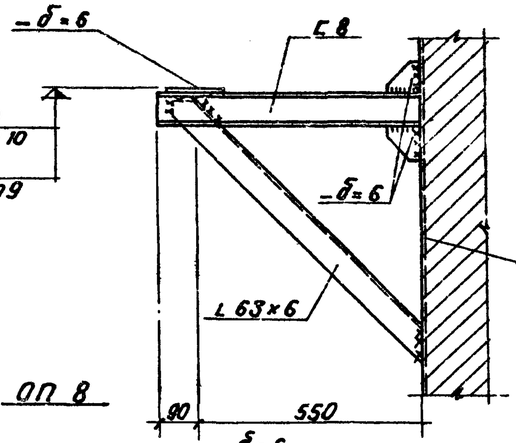


## ОП 8

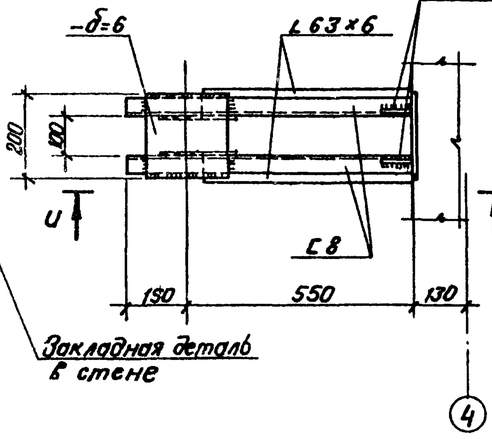


## ОП 14

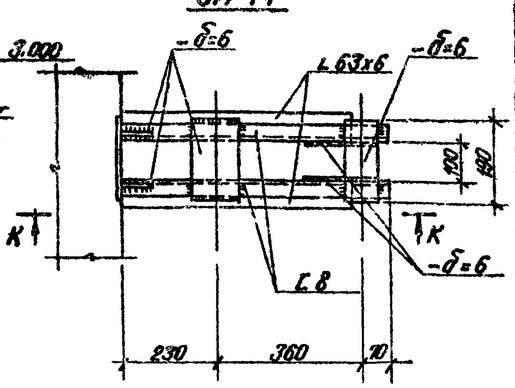


## ОП 9. ОП 10

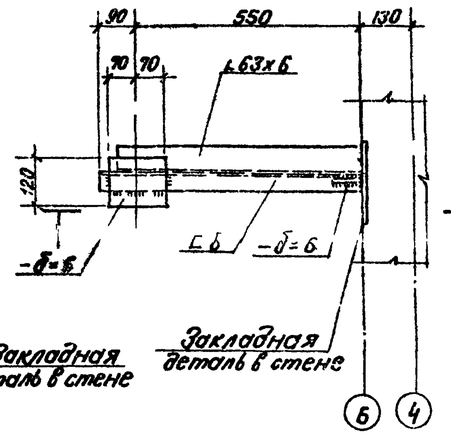


| | | | |
|---|---|---|---|
| Гл.инж.пр. | Думан | | ТП 903-2-14 КМ |
| Нач.отд. | Меленевский | | Установка мазутонасосных с наземными металлическими резервуарами V=6,5/11 м³, P=2,5/10 кгс/см², t=5÷90°С, V=2000 м³ №3 |
| Н.контр. | Антиевская | | |
| Гл.констр. | Андреевская | | Мазутонасосная. Стадия Р; Лист 8; Листов |
| Рук.гр. | Шулавино | | |
| Ст.инж. | Логинов | | Опоры ОП8, ОП9, ОП10 ОП13, ОП14. Госстрой Латв. ССР ЛАТГИПРОПРОМ г. Рига |
| Инж. | Ретизово | | |

Привязан.

Инв. №

Копир. В. Сучкова

Формат 22

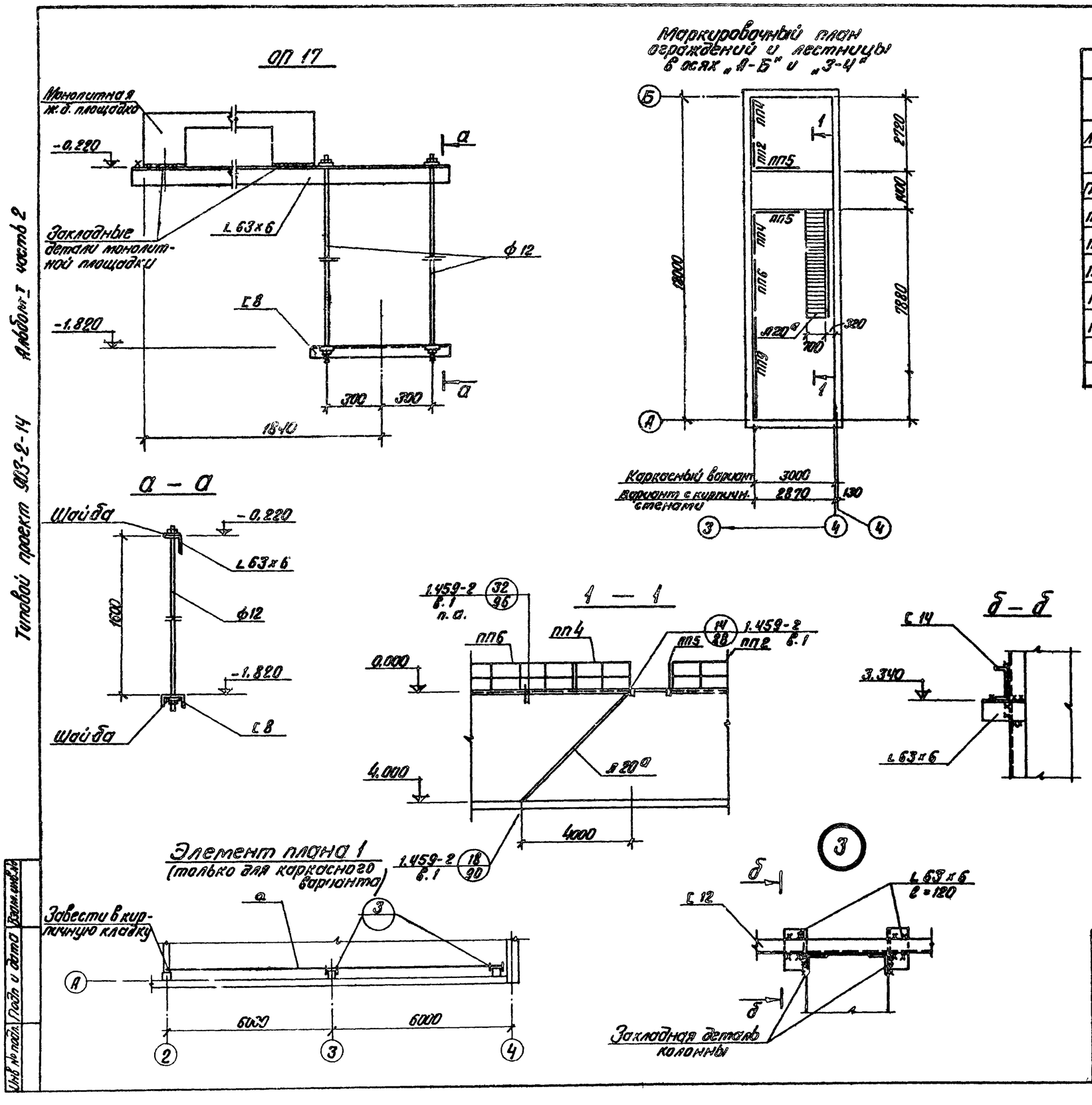


## Ведомость элементов

| | Сечение: Эскиз | Поз. | Состав | Опорные усилия: М тс.м | Н тс | З тс | Группа конструкций | Марка металла | Примеч. |
|---|---|---|---|---|---|---|---|---|---|
| Л20а | Серия 1.459-2 вып. 1,2 | | | | | | VI | В ст. 3 кп 2 | 1 шт. укороченная на 200 мм |
| | | | | | | | | | |
| Пл 12 | | | | | | | VI | | 1 шт. |
| ПП 2 | | | | | | | VI | | 1 шт. |
| ПП 4 | | | | | | | VI | | 2 шт. |
| ПП 5 | | | | | | | VI | | 2 шт. |
| ПП 6 | | | | | | | VI | | 1 шт. |
| ПП 9 | | | | | | | VI | | 1 шт. |
| | | | | | | | | | |
| а | С | | С 14 | по прогибу | | | VI | В ст. 3 кп 2 | q=21 кгс/м |

Привязан:

Инв. №

| | | | |
|---|---|---|---|
| Гл. инж. пр. | Думан | | |
| Нач. отд. | Меленевский | | |
| Н. контр. | Андриевская | | |
| Гл. констр. | Андриевская | | |
| Рук. гр. | Шульгина | | |
| Ст. инж. | Логинов | | |
| Инж. | Ремизова | | |

ТП 903-2-14 КМ

Установка мазутонаблюдения Q=6,5/11 м³/ч, P=25/10 кгс/см² с наземными металлическими резервуарами 2×2000 м³

Мазутонасосная

| Стадия | Лист | Листов |
|---|---|---|
| Р | 9 | |

Опора ОП 17. Маркировочный план ограждений и лестницы в осях А-Б и 3-4. Элемент плана 1

Госстрой Латв. ССР ЛАТГИПРОПРОМ г. Рига

Копир. В. Бугаев

Формат 22

Типовой проект 903-2-14 Альбом I часть 2

Инв. № подл. | Подп. и дата | Взам. инв. №

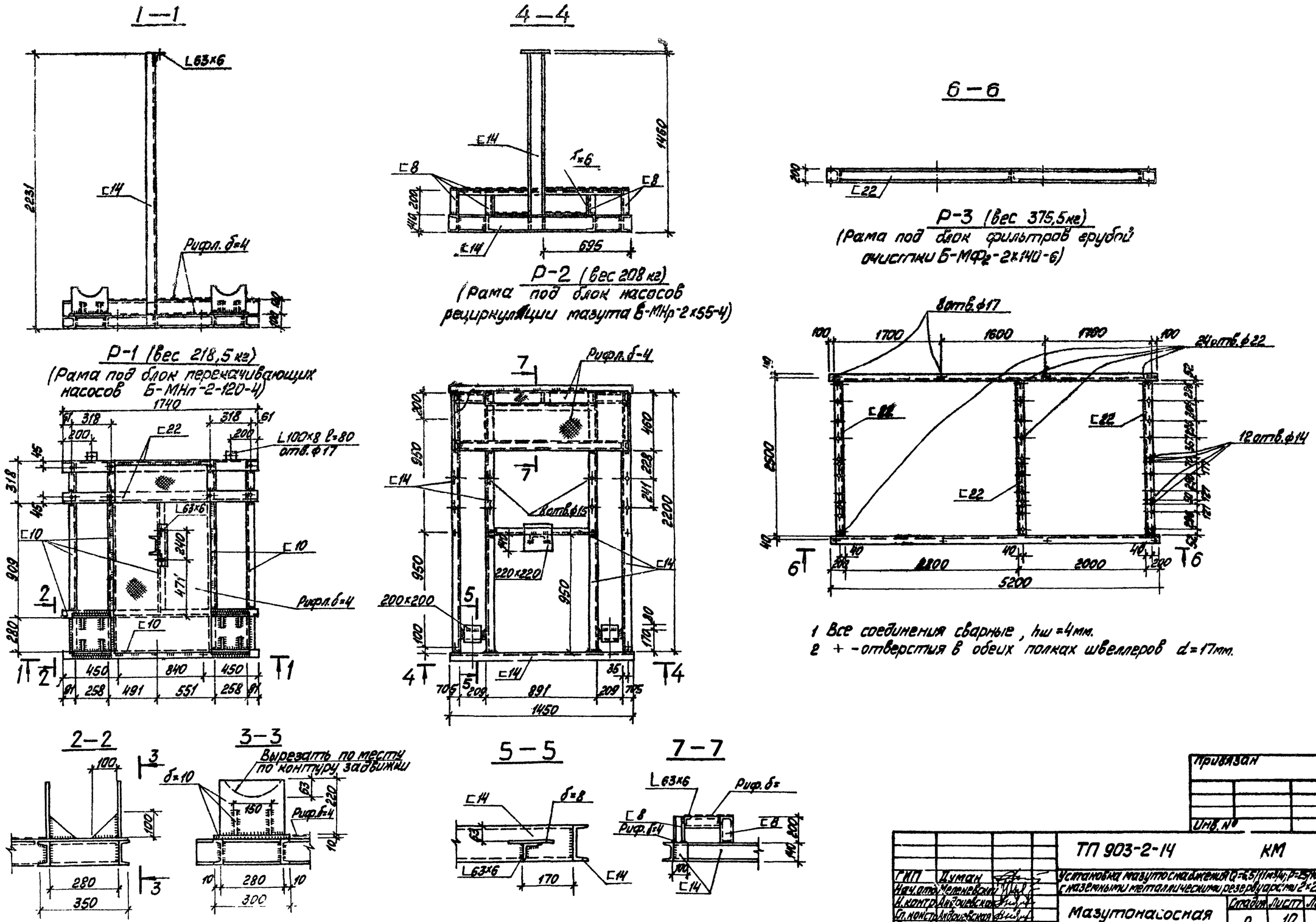


1 Все соединения сварные, hш=4мм.
2 + - отверстия в обеих полках швеллеров d=17мм.

Альбом I часть 2

Типовой проект 903-2-14

Согласовано: Отд. ТМ Якушин

Инв. № подл. | Подп. и дата | Взам. инв. №

Привязан

Инв. №

| | | | | |
|---|---|---|---|---|
| ГИП | Думан | | ТП 903-2-14 | КМ |
| Нач. отд. | Меленевский | | Установка мазутоснабжения Q=6,5/11 м³/ч; P=25/10 кгс/см² с наземными металлическими резервуарами 2×2000 м³ | |
| Н. контр. | Андриевская | | Мазутонасосная | Стадия: Р; Лист: 10; Листов: |
| Гл. констр. | Андриевская | | | |
| Рук. гр. | Шульгина | | Рамы под блоки тепломеханического оборудования Р1÷Р3 | Госстрой Латв. ССР ЛАТГИПРОПРОМ г. Рига |
| Ст. инж. | Логинов | | | |
| Инж. | Ремизова | | | |

Копировал: Мака

Формат 22 Г

Типовой проект 903-2-14 Альбом 1 часть 2.

## Р - 5 (вес 217 кг)

(Рама под блок фильтров тонкой очистки мазута; Б-МФт-2×30-25)

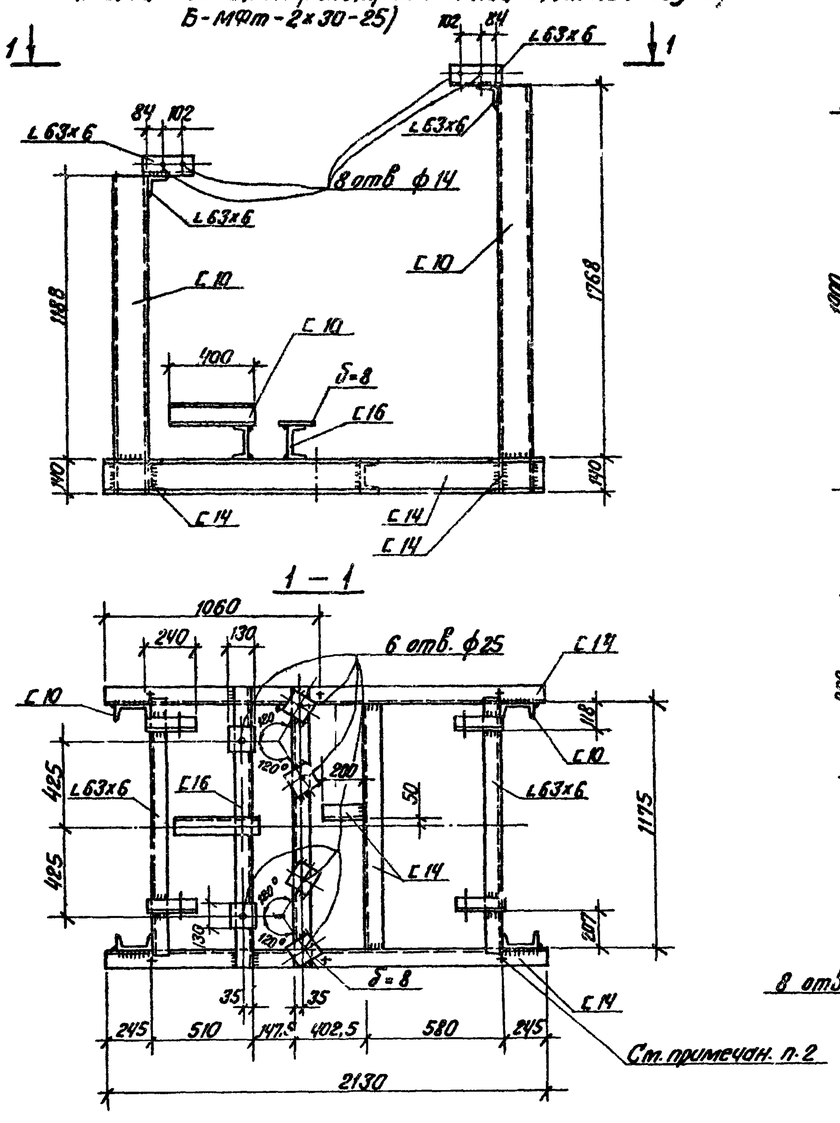


## Р - 4 (вес 245 кг)

(Рама под блок установки для жидких присадок; Б-УЖп-2×0,4-1,6)

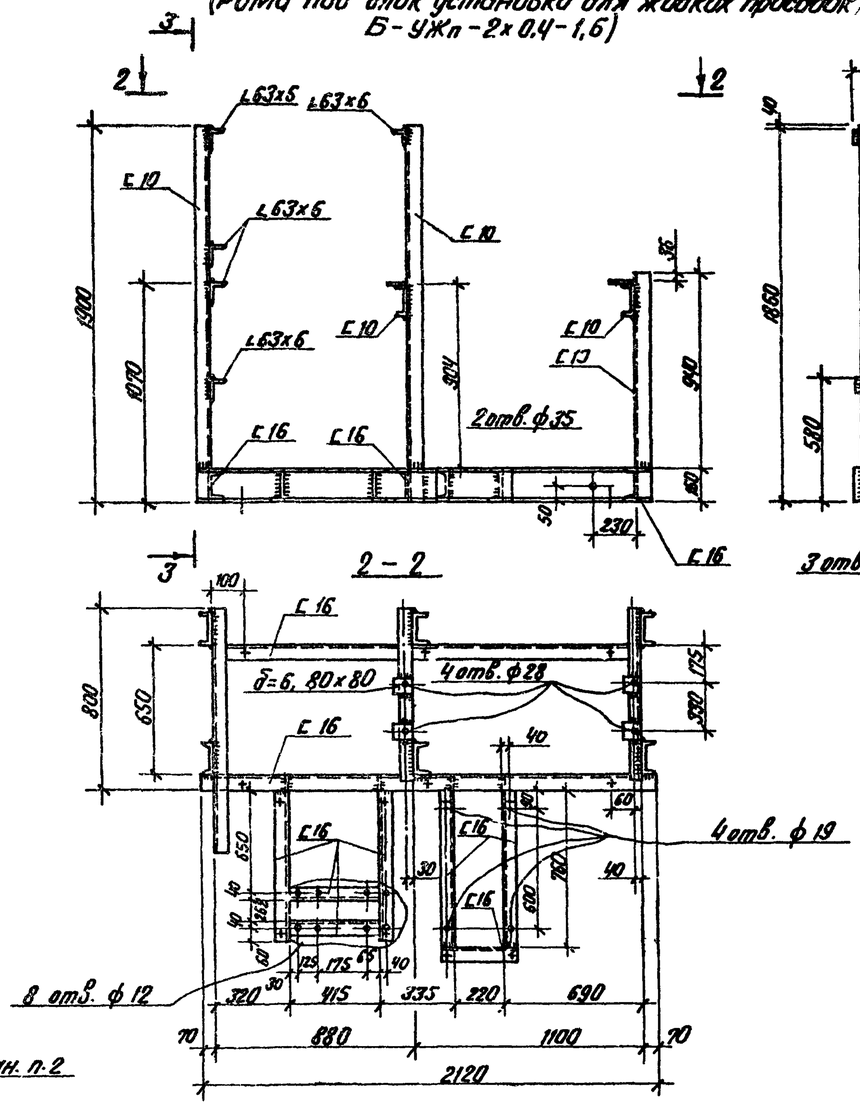


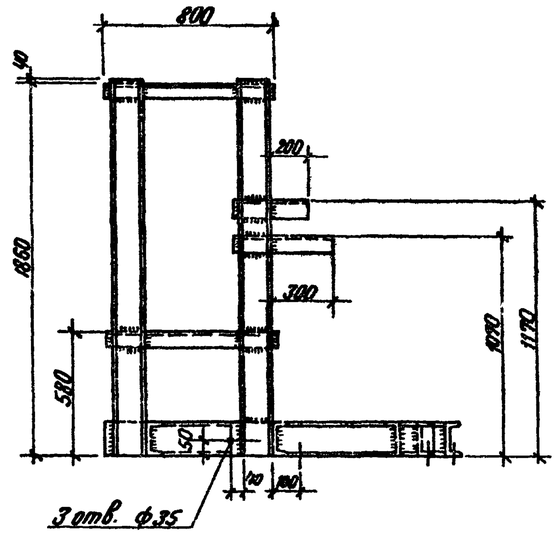


1. Все соединения - сварные, hw = 4 мм.
2. + - отверстия в обеих полках швеллера ф17 мм.

Согласовано

| Инв. № подл. | Подп. и дата | Взам. инв. № | Отд. | ТМ | Якушин | Шишко |
|---|---|---|---|---|---|---|

Привязан.

Инв. №

| | | | |
|---|---|---|---|
| Гл. инж. пр. | Думан | | |
| Нач. отд. | Меленевский | | |
| Н. контр. | Андриевская | | |
| Гл. конструктор | Андриевская | | |
| Рук. гр. | Шульгина | | |
| Ст. инж. | Логинов | | |
| Инж. | Ремизова | | |

ТП 903-2-14 КМ

Установка мазутоснабжения Q=6,5/4 м³/ч; P=25/10 кгс/см²; с наземными металлическими резервуарами 2×2000 м³

Мазутонасосная

| Стадия | Лист | Листов |
|---|---|---|
| Р | 11 | |

Рамы под блоки тепломеханического оборудования Р-4, Р-5.

Госстрой Латв. ССР ЛАТГИПРОПРОМ г. Рига

Копир В. Гурьев

Формат 22

Типовой проект 903-2-14 Альбом I часть 2

## 1—1

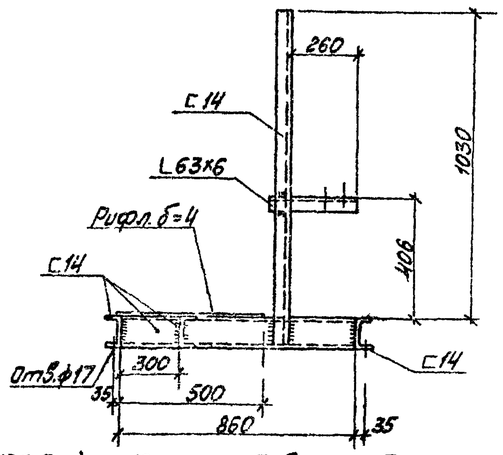


Р-6 (вес 129,5кг) (Рама под блок подачи мазута к котлам Б-МН-2×3,2-25)

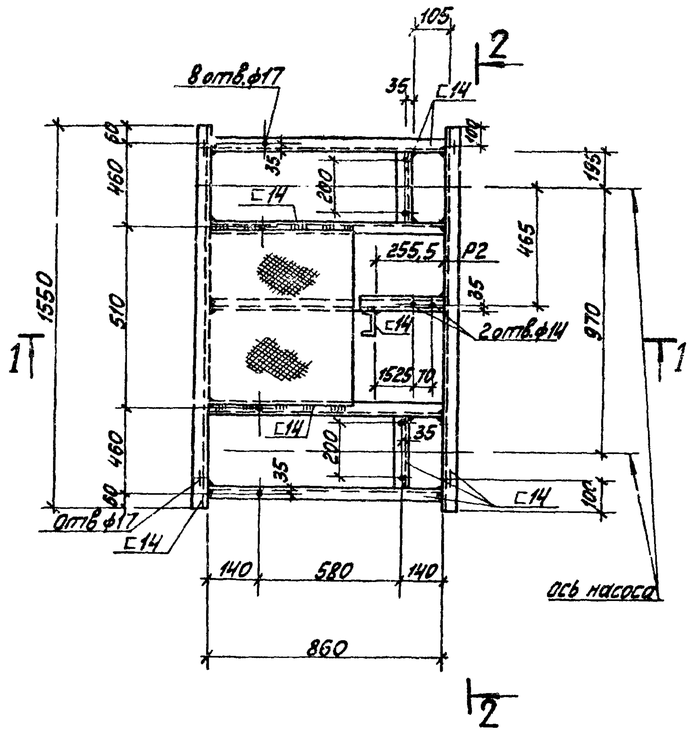


## 2—2

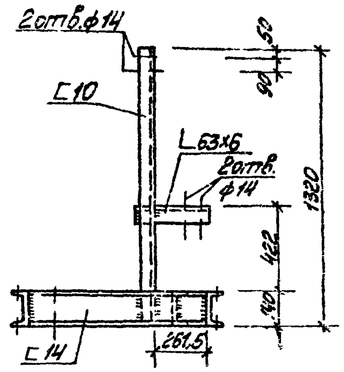


Р-7 (вес 122,7кг)
(Рама под блок насосов подачи мазута к котлам Б-МН-2×6,6-25)

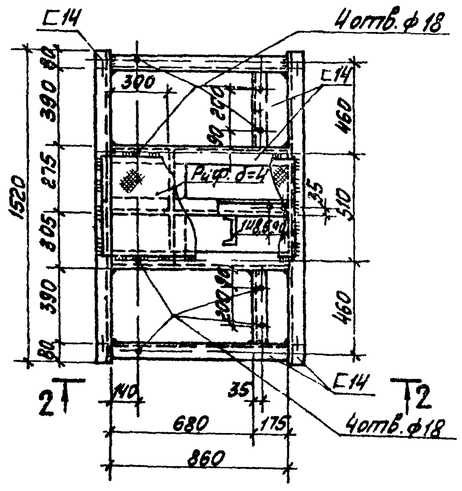


Согласовано
Отд. ТМ Хякушин Шишко
Инв. № подл. | Подп. и дата | Взам. инв. №

Привязан
Инв. №

| | | | |
|---|---|---|---|
| ГИП | Думан | | |
| Нач. отд. | Меленевский | | |
| Н. контр. | Андриевская | | |
| Гл. конс. | Андриевская | | |
| Рук. гр. | Шульгина | | |
| Ст. инж. | Логинов | | |
| Инж. | Ремизова | | |

ТП 903-2-14 КМ

Установка мазутоснабжения Q=6,5/11 м³/ч; P=25/10 кгс/см² с наземными металлическими резервуарами 2×2000 м³

Мазутонасосная

| Стадия | Лист | Листов |
|---|---|---|
| Р | 12 | |

Опорные конструкции под блоки тепломеханического оборудования Р6, Р7

Госстрой Латв. ССР ЛАТГИПРОПРОМ г. Рига

Копировал: Мак