ТИПОВОЙ ПРОЕКТ
903-1-224.86

КОТЕЛЬНАЯ С ТРЕМЯ КОТЛАМИ КВ-ТС[В]-10 И ТРЕМЯ КОТЛАМИ КЕ-10-14С.

ОТКРЫТАЯ СИСТЕМА ТЕПЛОСНАБЖЕНИЯ.

ТОПЛИВО-КАМЕННЫЕ И БУРЫЕ УГЛИ.

АЛЬБОМ 10.1

МЕТАЛЛОКОНСТРУКЦИИ ТОПЛИВОПОДАЧИ.
КОНВЕЙЕР ЛЕНТОЧНЫЙ № 1

21534-53
3-57

ТИПОВОЙ ПРОЕКТ 903-1-224.86

КОТЕЛЬНАЯ С ТРЕМЯ КОТЛАМИ КВ-ТС[В]-10 И ТРЕМЯ КОТЛАМИ КЕ-10-14С.

ОТКРЫТАЯ СИСТЕМА ТЕПЛОСНАБЖЕНИЯ.

ТОПЛИВО-КАМЕННЫЕ И БУРЫЕ УГЛИ.

АЛЬБОМ 10.1

СОСТАВ ПРОЕКТА

АЛЬБОМ	0		Пояснительная записка.
АЛЬБОМ	1.1		Котельная. Тепломеханическая часть. Топливоподача.
АЛЬБОМ	1.2	ЧАСТЬ 1	Котельная. Тепломеханическая часть.
АЛЬБОМ	1.2	ЧАСТЬ 2	Котельная. Блоки тепломеханического оборудования.
АЛЬБОМ	1.3		Эскизные чертежи общих видов конструкций тепловой изоляции.
АЛЬБОМ	2.1		Строительно-технологическая блок-секция котлоагрегата КВ-ТС-10. Тепломеханическая часть (вариант без воздухоподогревателя).
АЛЬБОМ	2.2		Строительно-технологическая блок-секция котлоагрегата КВ-ТСВ-10. Тепломеханическая часть (вариант с воздухоподогревателем).
АЛЬБОМ	2.3		Строительно-технологическая блок-секция котлоагрегата КВ-ТС(В)-10. Конструкции железобетонные. Автоматизация.
АЛЬБОМ	2.4	ЧАСТИ 1,2	Металлоконструкции газовоздухопроводов для блок-секции котлоагрегата КВ-ТС-10 (вариант без воздухоподогревателя).
АЛЬБОМ	2.5	ЧАСТИ 1,2	Металлоконструкции газовоздухопроводов для блок-секции котлоагрегата КВ-ТСВ-10 (вариант с воздухоподогревателем).
АЛЬБОМ	2.6		Строительно-технологическая блок-секция котлоагрегата КЕ-10-14С. Тепломеханическая часть (вариант без воздухоподогревателя).
АЛЬБОМ	2.7		Строительно-технологическая блок-секция котлоагрегата КЕ-10-14С. Тепломеханическая часть (вариант с воздухоподогревателем).
АЛЬБОМ	2.8		Строительно-технологическая блок-секция котлоагрегата КЕ-10-14С. Конструкции железобетонные. Автоматизация.
АЛЬБОМ	2.9	ЧАСТИ 1,2	Металлоконструкции газовоздухопроводов для блок-секции котлоагрегата КЕ-10-14С (вариант без воздухоподогревателя).
АЛЬБОМ	2.10	ЧАСТИ 1,2	Металлоконструкции газовоздухопроводов для блок-секции котлоагрегата КЕ-10-14С (вариант с воздухоподогревателем).
АЛЬБОМ	3.1		Водоподготовительная установка. Тепломеханическая часть. Узел сбора конденсата.
АЛЬБОМ	4.1	ЧАСТЬ 1	Водоподготовительная установка. Автоматизация. Тепломеханическая часть.
АЛЬБОМ	4.1	ЧАСТЬ 2	Водоподготовительная установка. Блоки тепломеханического оборудования.
АЛЬБОМ	5.1		Котельная. Архитектурно-строительная часть.
АЛЬБОМ	5.2		Котельная. Архитектурно-строительная часть. Конструкции нулевого цикла.
АЛЬБОМ	5.3		Котельная. Архитектурно-строительная часть (вариант закрытой установки дымососов).
АЛЬБОМ	5.4		Котельная. Строительные изделия.
АЛЬБОМ	5.5		Водоподготовительная установка. Архитектурно-строительная часть.
АЛЬБОМ	5.6		Водоподготовительная установка. Строительные изделия.
АЛЬБОМ	5.7		Топливоподача. Приемное устройство. Галерея №2. Архитектурно-строительная часть.
АЛЬБОМ	5.8		Топливоподача. Дробильное отделение. Галерея №1. Архитектурно-строительная часть.
АЛЬБОМ	5.9		Топливоподача. Приемное устройство. Галерея №2. Строительные изделия.
АЛЬБОМ	5.10		Топливоподача. Дробильное отделение. Галерея №1. Строительные изделия.
АЛЬБОМ	6.1		Генеральный план. Инженерные сети. Конструкции архитектурно-строительной части. Электротехническая часть, связь и сигнализация. Водопровод и канализация. Тепловые сети.
АЛЬБОМ	7.1		Котельная. Электротехническая часть, связь и сигнализация. Чертежи монтажной зоны.
АЛЬБОМ	7.2		Котельная. Электротехническая часть. Механизмы, управляемые с НКУ и щитов КИП и А. Схемы принципиальные.
АЛЬБОМ	7.3		Котельная. Электротехническая часть. Задание заводу-изготовителю на низковольтные комплектные устройства.

АЛЬБОМ	7.4		Водоподготовительная установка. Электротехническая часть, связь и сигнализация.
АЛЬБОМ	7.5		Водоподготовительная установка. Электротехническая часть. Задание заводу-изготовителю на низковольтные комплектные устройства.
АЛЬБОМ	7.6		Топливоподача. Электротехническая часть, связь и сигнализация. Чертежи монтажной зоны. Автоматизация.
АЛЬБОМ	7.7		Топливоподача. Электротехническая часть. Механизмы, управляемые с НКУ. Схемы принципиальные.
АЛЬБОМ	7.8		Топливоподача. Электротехническая часть. Задание заводу- изготовителю на низковольтные комплектные устройства.
АЛЬБОМ	8.1		Котельная. Автоматизация.
АЛЬБОМ	8.2		Котлоагрегат КВ-ТС(В)-10. Задание заводу - изготовителю на щит автоматики и КИП.
АЛЬБОМ	8.3		Котлоагрегат КЕ-10-14С. Задание заводу- изготовителю на щит автоматики и КИП.
АЛЬБОМ	8.4		Котельная. Вспомогательное оборудование. Задание заводу- изготовителю на щиты автоматики и КИП.
АЛЬБОМ	8.5		Водоподготовительная установка. Задание заводу-изготовителю на щиты автоматики и КИП.
АЛЬБОМ	8.6		Котельная. Топливоподача. Водоподготовительная установка. Пожаротушение и пожарная сигнализация.
АЛЬБОМ	9.1		Котельная. Отопление и вентиляция.
АЛЬБОМ	9.2		Водоподготовительная установка. Отопление и вентиляция.
АЛЬБОМ	9.3		Котельная. Водопровод и канализация. Тепловые сети.
АЛЬБОМ	9.4		Водоподготовительная установка. Водопровод и канализация. Тепловые сети.
АЛЬБОМ	9.5		Топливоподача. Санитарно-технические устройства.
АЛЬБОМ	10.1		Металлоконструкции топливоподачи. Конвейер ленточный №1.
АЛЬБОМ	10.2		Металлоконструкции топливоподачи. Питатели.
АЛЬБОМ	10.3		Металлоконструкции топливоподачи. Конвейер ленточный №2.
АЛЬБОМ	10.4		Металлоконструкции топливоподачи. Дробильное устройство
АЛЬБОМ	10.5		Металлоконструкции топливоподачи. Конвейер ленточный №3.
АЛЬБОМ	10.6		Металлоконструкции топливоподачи. Конвейеры ленточные №4,5.
АЛЬБОМ	10.7		Металлоконструкции топливоподачи. Конвейер ленточный реверсивный №6.
АЛЬБОМ	10.8		Металлоконструкции вспомогательного оборудования и устройств.
АЛЬБОМ	11.1		Котельная. Инженерные сети. Электротехническая часть, связь и сигнализация. Прилагаемые материалы.
АЛЬБОМ	11.2		Водоподготовительная установка. Электротехническая часть, связь и сигнализация. Прилагаемые материалы.
АЛЬБОМ	11.3		Топливоподача. Электротехническая часть, связь и сигнализация. Прилагаемые материалы.
АЛЬБОМ	12.1	КН.1+7	Сметы. Котельная.
АЛЬБОМ	12.2	КН.1, 2	Сметы. Водоподготовительная установка.
АЛЬБОМ	12.3	КН.1, 2	Сметы. Топливоподача.
АЛЬБОМ	12.4		Сметы. Генеральный план. Инженерные сети.
АЛЬБОМ	13.1		Спецификации оборудования. Котельная. Отопление и вентиляция, водопровод и канализация, тепловые сети.
АЛЬБОМ	13.2		Спецификации оборудования. Котельная. Электротехническая часть, связь и сигнализация, водопровод и канализация, автоматическое пожаротушение.
АЛЬБОМ	13.3		Спецификации оборудования. Водоподготовительная установка.
АЛЬБОМ	13.4		Спецификации оборудования. Топливоподача.
АЛЬБОМ	13.5		Спецификации оборудования. Инженерные сети.
АЛЬБОМ	13.6		Спецификации оборудования. Блок-секция котлоагрегата КВ-ТС(В)-10. Тепломеханическая часть.
АЛЬБОМ	13.7		Спецификации оборудования. Блок-секция котлоагрегата КВ-ТС(В)-10. Автоматизация.
АЛЬБОМ	13.8		Спецификации оборудования. Блок-секция котлоагрегата КЕ-10-14С. Тепломеханическая часть.
АЛЬБОМ	13.9		Спецификации оборудования. Блок-секция котлоагрегата КЕ-10-14С. Автоматизация.
АЛЬБОМ	13.10		Спецификации оборудования. Котельная. Вспомогательное оборудование водогрейный части. Теплотехническая часть, автоматизация.
АЛЬБОМ	13.11		Спецификации оборудования. Котельная. Вспомогательное оборудование паровой части. Теплотехническая часть, автоматизация.

АЛЬБОМ 14.1	Ведомости потребности в материалах. Котельная. Отопление и вентиляция, водопровод и канализация, тэпловые сети.
АЛЬБОМ 14.2	Ведомости потребности в материалах. Котельная. Архитектурно-строительная часть, электротехническая часть, связь и сигнализация, водопровод и канализация, автоматическое пожаротушение.
АЛЬБОМ 14.3	Ведомости потребности в материалах. Водоподготовительная установка.
АЛЬБОМ 14.4	Ведомости потребности в материалах. Топливоподача.
АЛЬБОМ 14.5	Ведомости потребности в материалах. Генеральный план. Инженерные сети.
АЛЬБОМ 14.6	Ведомости потребности в материалах. Блок-секция котлоагрегата КВ-ТС(В)-10. Архитектурно-строительная часть, тепломеханическая часть, автоматизация.
АЛЬБОМ 14.7	Ведомости потребности в материалах. Блок-секция котлоагрегата КЕ-10-14С. Архитектурно-строительная часть, тепломеханическая часть, автоматизация.
АЛЬБОМ 14.8	Ведомости потребности в материалах. Котельная. Вспомогательное оборудование водогрейной части. Тепломеханическая часть, автоматизация.
АЛЬБОМ 14.9	Ведомости потребности в материалах. Котельная. Вспомогательное оборудование паровой части. Тепломеханическая часть, автоматизация.
АЛЬБОМ 14.10	Ведомости потребности в материалах. Котельная (вариант закрытой установки тягодутьевых машин). Архитектурно-строительная часть.

ПРИМЕНЕННЫЕ ТИПОВЫЕ МАТЕРИАЛЫ

Типовой проект 907-2-216	Труба дымовая кирпичная H=60м, Dо=3,0м с надземным примыканием газоходов. Для строительства I-IV климатических районах, кроме подрайонов IA и IБ. (распространяет ВНИПИ Теплопроект, г. Москва).
Типовое проектное решение 907-02-222 Альбом 1.3	Световые ограждения высотных дымовых труб (высоты дымовых труб: 30, 45, 60, 75, 90, 120, 150, 180, 240, 270 и 300 м). (распространяет ВНИПИ Теплопроект, г. Москва).
Типовой проект 409-29-59 Альбом I	Механизированный приемный пункт на один проходной путь для выгрузки заполнителей бетона из полувагонов. (распространяет Киевский филиал ЦИТП, г. Киев).
Типовой проект 902-2-410.86	Очистные сооружения затазученных дождевых сточных вод производительностью 10 л/с для установок мазутоснабжения котельных. (распространяет ЦИТП, г. Москва).
Типовые конструкции Серия 5.903-3, вып. 0.1-6, 2	Вакуумные деаэраторы и водоструйные эжекторы. (распространяет ЦИТП, г. Москва).
Типовые конструкции Серия 4.903-11 вып. 1,5	Котельные установки. Вспомогательное оборудование и блоки. (распространяет Тбилисский филиал ЦИТП).
Типовые конструкции Серия 4.903-10 вып. 8	Изделия и детали трубопроводов для тепловых сетей. Грязевики. (распространяет Тбилисский филиал ЦИТП).

Типовой проект 903-1-224.86 Альбом 10.1

Разработан проектным институтом „ЛАТГИПРОПРОМ"

Утвержден Госстроем СССР Протокол №А4-29 от 20 мая 1986 г.

Главный инженер института /В. Овчаров/

Главный инженер проекта /Я. Нидбальский/

Содержание альбома

Обозначение	Наименование	Стр.
	Содержание альбома	4,5
14.01.00.000	Конвейер ленточный желобчатый 8050-80; L=10000; №1.	6
14.01.00.000СБ	Конвейер ленточный желобчатый 8050-80; L=10000; №1. Сборочный чертеж.	7,8
14.01.01.000	Верхняя часть головной воронки.	9
14.01.01.000СБ	Верхняя часть головной воронки. Сборочный чертеж.	9,10
14.01.01.001	Боковина.	11
14.01.01.002	Крышка люка.	11
14.01.01.003	Стенка люка.	11
14.01.01.004	Ребро	11
14.01.01.005	Стенка верхняя.	12
14.01.01.006	Стенка торцевая.	12
14.01.01.007	Стенка торцевая.	12
14.01.01.008	Петля.	12
14.01.02.000	Воронка нижняя.	13
14.01.02.000СБ	Воронка нижняя. Сборочный чертеж.	13
14.01.03.000	Лоток направляющий концевой В=800.	14
14.01.03.001	Завеса торцевая.	14
14.01.03.002	Лист направляющий.	14
14.01.03.000СБ	Лоток направляющий концевой В=800. Сборочный чертеж.	15,16
14.01.03.003	Резина боковая.	17
14.01.03.004	Резина торцевая.	17
14.01.03.005	Стенка торцевая.	17
14.01.03.701	Косынка.	17
14.01.03.100	Завеса боковая.	18
14.01.03.101	Ручка.	18
14.01.03.100СБ	Завеса боковая. Сборочный чертеж.	18
14.01.03.200	Завеса внутренняя.	19
14.01.03.200СБ	Завеса внутренняя. Сборочный чертеж.	19
14.01.03.201	Завеса.	19
14.01.03.202	Накладка.	19
14.01.03.300	Корпус.	20
14.01.03.301	Диафрагма.	20
14.01.03.302	Фланец	20
14.01.03.300СБ	Корпус Сборочный чертеж.	21
14.01.03.400	Прижим торцевой.	22
14.01.03.400СБ	Прижим торцевой. Сборочный чертеж.	22
14.01.03.500СБ	Прижим боковой. Сборочный чертеж.	22
14.01.03.500	Прижим боковой.	22
14.01.03.310	Подвеска.	23
14.01.03.310СБ	Подвеска. Сборочный чертеж.	23
14.01.03.600СБ	Связь. Сборочный чертеж.	23
14.01.03.600	Связь.	23
14.01.03.700	Стойка левая.	24
14.01.03.700СБ	Стойка левая. Сборочный чертеж.	24
14.01.03.800СБ	Стойка правая. Сборочный чертеж.	24
14.01.03.800	Стойка правая.	24
14.01.04.000	Лоток направляющий проходной В=800	25
14.01.04.001	Планка	25
14.01.04.000СБ	Лоток направляющий проходной В=800. Сборочный чертеж.	25,26
14.01.05.000	Лоток направляющий промежуточный	27
14.01.05.000СБ	Лоток направляющий промежуточный. Сборочный чертеж.	27
14.01.05.100	Корпус.	28
14.01.05.100СБ	Корпус. Сборочный чертеж.	28
14.01.05.101	Диафрагма.	29
14.01.05.102	Связь.	29
14.01.05.103	Боковина.	29
14.01.05.104	Крышка.	29
14.01.05.200	Прижим боковой.	30
14.01.05.001	Резина боковая.	30
14.01.05.200СБ	Прижим боковой. Сборочный чертеж.	30
14.01.06.000	Нижняя часть головной воронки.	31
14.01.06.001	Опора.	31
14.01.06.002	Стенка.	31
14.01.06.003	Стенка.	31
14.01.06.000СБ	Нижняя часть головной воронки. Сборочный чертеж.	32
14.01.07.000	Ограждение барабана натяжки.	33
14.01.07.001	Лист верхний.	33
14.01.07.000СБ	Ограждение барабана натяжки. Сборочный чертеж.	33
14.01.08.000	Ограждение муфты.	34
14.01.08.001	Ребро.	34

Содержание альбома (продолжение)

Обозначение	Наименование	Стр.
14.01.08.000СБ	Ограждение муфты. Сборочный чертеж.	34
14.01.09.000	Ограждение муфты	35
14.01.09.001	Ребро	35
14.01.09.000СБ	Ограждение муфты. Сборочный чертеж.	35
14.01.10.000	Патрубок переходной	36
14.01.10.001	Корпус	36
14.01.10.000СБ	Патрубок переходной. Сборочный чертеж.	36
14.01.11.000	Патрубок промежуточный	37
14.01.11.001	Стенка	37
14.01.11.000СБ	Патрубок промежуточный. Сборочный чертеж.	37
14.01.12.000	Рама натяжки	38
14.01.12.001	Косынка	38
14.01.12.002	Связь	38
14.01.12.000СБ	Рама натяжки. Сборочный чертеж.	39
14.01.13.000	Рама под привод	40
14.01.13.000СБ	Рама под привод. Сборочный чертеж.	40
14.01.14.000	Рама приводного барабана.	41
14.01.14.001	Косынка	41
14.01.14.002	Опора	41
14.01.14.000СБ	Рама приводного барабана Сборочный чертеж.	42
14.01.15.000	Секция загрузочная L=6000.	43
14.01.15.000СБ	Секция загрузочная L=6000. Сборочный чертеж.	43
14.01.16.000	Секция L=2770	44
14.01.16.001	Прогон	44
14.01.16.000СБ	Секция L=2770. Сборочный чертеж.	44
14.01.17.000	Стойка	45
14.01.17.001	Стойка	45
14.01.17.000СБ	Стойка. Сборочный чертеж.	45

Формат	Зона	Поз.	Обозначение	Наименование	Кол.	Примечание
				Шайбы ГОСТ 6402-70		
		34		10.65Г.016	4	
		35		16.65Г.016	90	
		36		20.65Г.016	4	
		37		24.65Г.016	8	
				Шайбы ГОСТ 11371-78		
		38		10.02.016	16	
		39		12.02.016	105	
		40		16.02.016	92	
		41		20.02.016	4	
		42		24.02.016	8	
		43		Шайба 16.01.05 ГОСТ 10450-78	8	
				Прочие изделия		
		44		Барабан 8050Г-80	1	Изделия поз. 44÷53 изготавливаются по нормам "Союзпрограммтехфинзации" "Комплектующие изделия для механизации погрузочно-разгрузочных работ, складских и транспортных операций, поставляемые по заказам строительства" Госстроя СССР
		45		Датчик скорости УПДС	1	
		46		Муфта кулачково-дисковая 2500-70-1.1-90-2.1 ГОСТ 20720-81	1	
		47		Муфта упругая втулочно-пальцевая 250-40-II.1-38-I-1 ГОСТ 21424-75	1	
		48		Натяжка 8040-60-50	1	
		49		Редуктор Ц2У-250-20-12У3	1	
		50		Роликоопора Ж80	15	
		51		Роликоопора 80-I	4	

14.01.00.000 Лист 3

Изм. Лист № докум. Подпись Дата

Копировал: Дубкова Формат А4

Формат	Зона	Поз.	Обозначение	Наименование	Кол.	Примечание
		52		Скребок -800	1	
		53		Электродвигатель 4А 132S6-У3 N=5,5кВт; n=965об/мин.	1	
				Материалы		
		54		Лента 2Ш-800-ЗБКНП-100-4,5-2-С ГОСТ 20-76	п.м. 25	
		55		Уголок $\frac{Б-63\times63\times6\ ГОСТ\ 8510-72}{ВСт3сп\ ГОСТ\ 535-79}$	п.м. 1,2	

14.01.00.000 Лист 4

Изм. Лист № докум. Подпись Дата

Копировал: Дубкова Формат А4

Формат	Зона	Поз.	Обозначение	Наименование	Кол.	Примечание
А4		14	14.01.13.000	Рама под привод	1	
А4		15	14.01.14.000	Рама приводного барабана	1	
А4		16	14.01.15.000	Секция загрузочная L=6000	1	
А4		17	14.01.16.000	Секция L=2770	1	
А4		18	14.01.17.000	Стойка	1	
		19	-01	Стойка	1	
				Детали		
Б4		20	14.01.00.001	Заглушка Лист Б-ПН-4 ГОСТ 19903-74 ВСт3сп ГОСТ 14637-79	1	2,2кг
				Стандартные изделия		
				Болты ГОСТ 7798-70		
		21		М10-6g×30.36.016	14	
		22		М10-6g×55.58.016	4	
		23		М12-6g×35.36.016	105	
		24		М16-6g×45.36.016	12	
		25		М16-6g×55.36.016	80	
		26		М20-6g×100.58.016	4	
		27		М24-6g×90.58.016	4	
		28		М24-6g×100.58.016	4	
				Гайки ГОСТ 5915-70		
		29		М10.5.016	18	
		30		М12.4.016	105	
		31		М16.4.016	92	
		32		М20.5.016	4	
		33		М24.5.016	8	

14.01.00.000 Лист 2

Изм. Лист № докум. Подпись Дата

Копировал: Дубкова Формат А4

Формат	Зона	Поз.	Обозначение	Наименование	Кол.	Примечание
				Документация		
А2			14.01.00.000СБ	Сборочный чертеж		
				Сборочные единицы		
А4		1	14.01.01.000	Верхняя часть головной воронки	1	
А4		2	14.01.02.000	Воронка нижняя	1	
А4		3	14.01.03.000	Лоток направляющий концевой В=800	1	
А4		4	14.01.04.000	Лоток направляющий проходной В=800	1	
А4		5	14.01.05.000	Лоток направляющий промежуточный	1	
		6	-01	Лоток направляющий промежуточный	1	
А4		7	14.01.06.000	Нижняя часть головной воронки	1	
А4		8	14.01.07.000	Ограждение барабана натяжки	1	
А4		9	14.01.08.000	Ограждение муфты	1	
А4		10	14.01.09.000	Ограждение муфты	1	
А4		11	14.01.10.000	Патрубок переходной	3	
А4		12	14.01.11.000	Патрубок промежуточный	3	
А4		13	14.01.12.000	Рама натяжки	1	

14.01.00.000

Изм.	Лист	№ докум.	Подпись	Дата	Конвейер ленточный желобчатый 8050-80 L=10000; №1	Лит.	Лист 1	Листов 4
Разраб.		Балларзде						
Пров.		Брацила				ЛАТГИПРОПРОМ		
Н.контр.		Самсонова						
Утв.		Шнайдер						

Копировал: Дубкова Формат А4

14.01.00.000 ГБ

Альбом 10.1

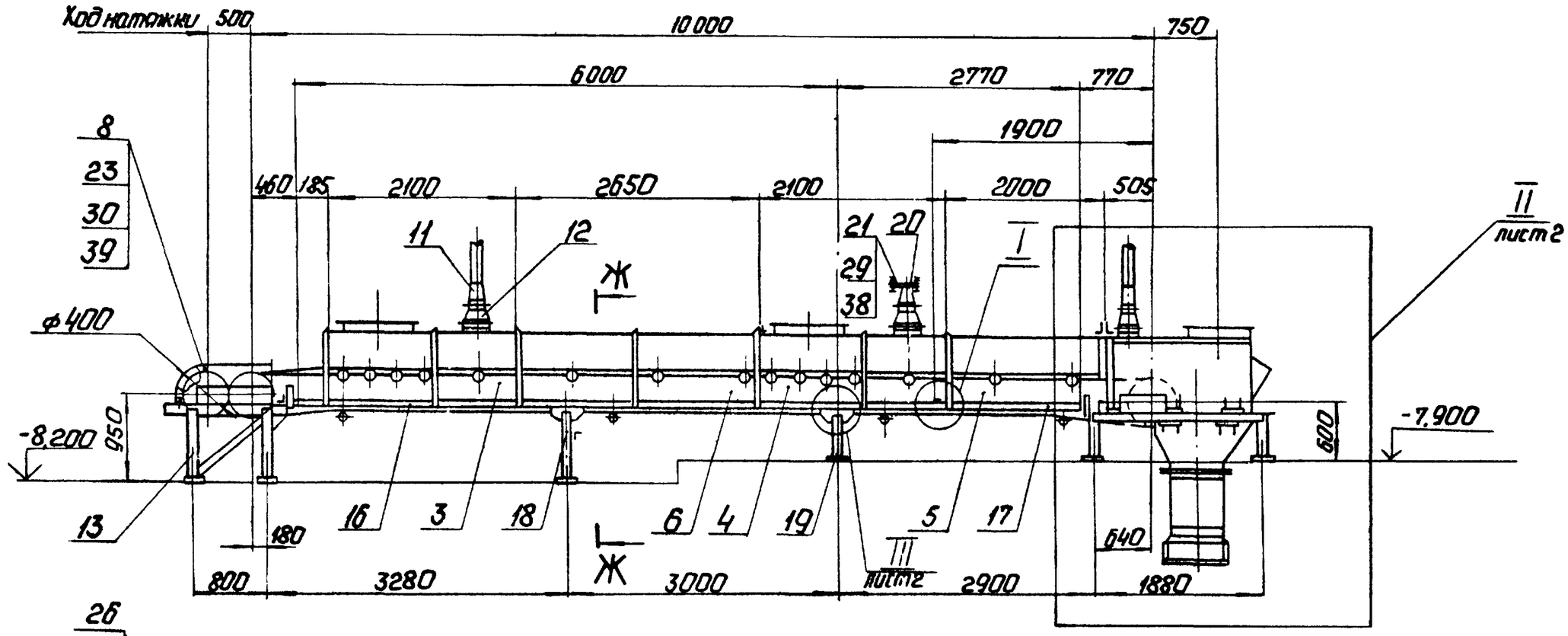

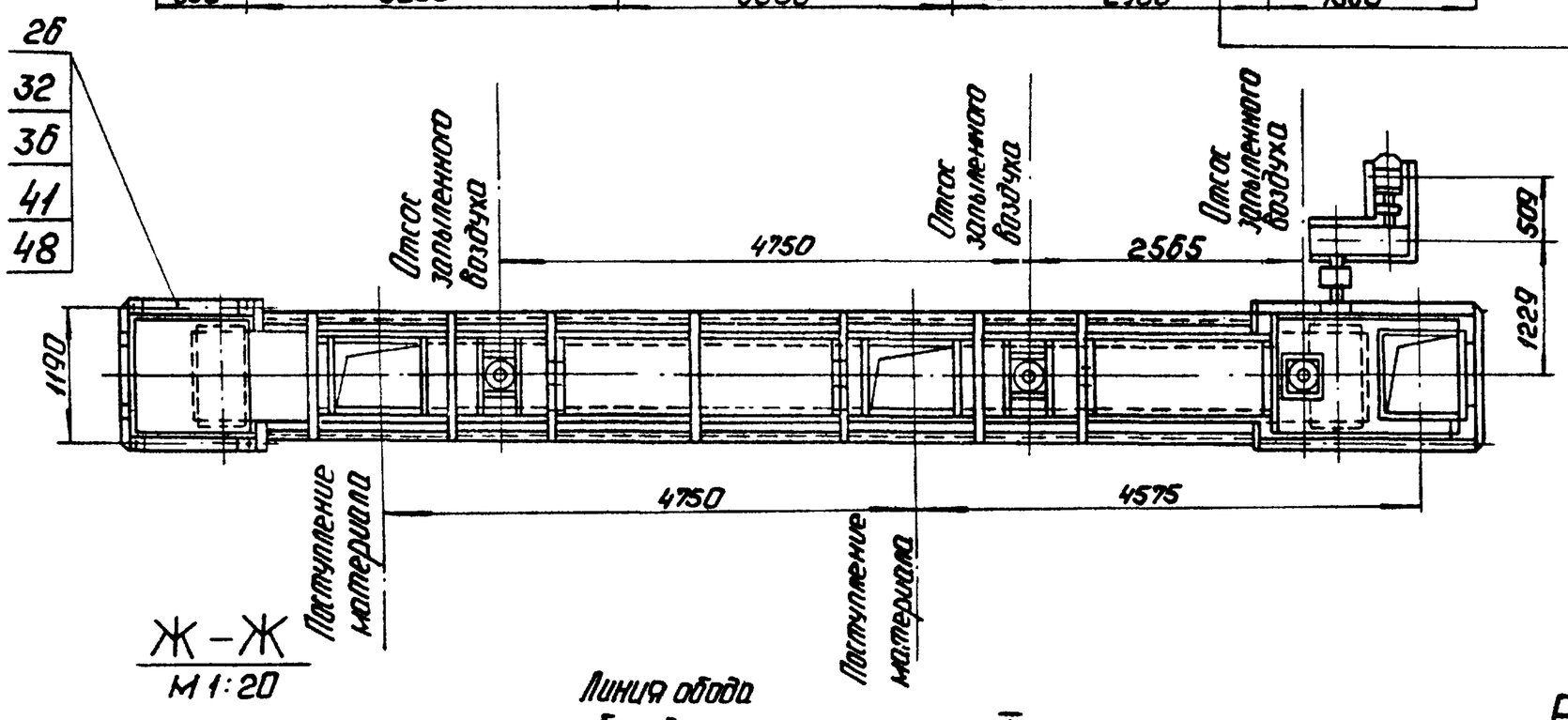

Ж – Ж
М 1:20

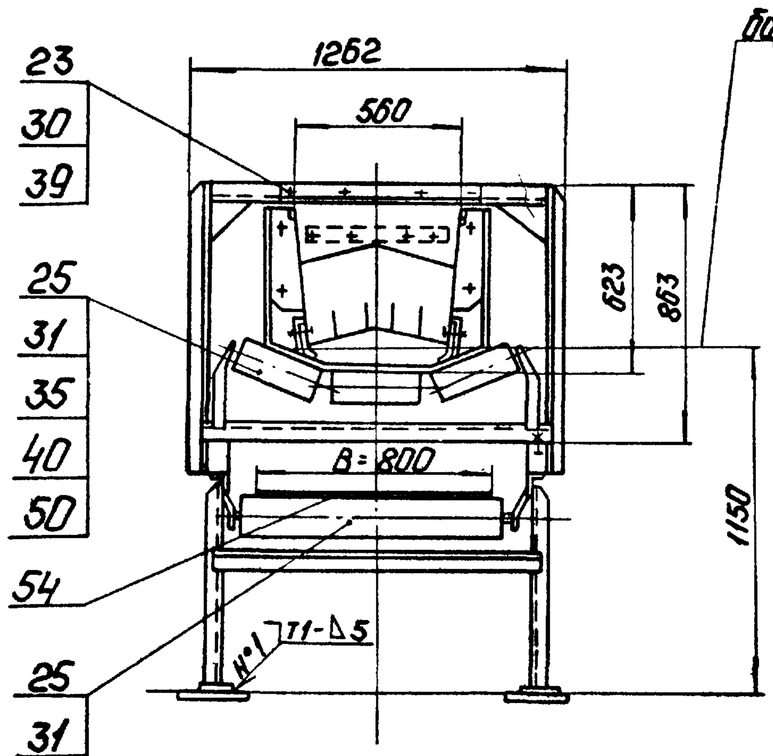

Линия обода барабана

I
М 1:10

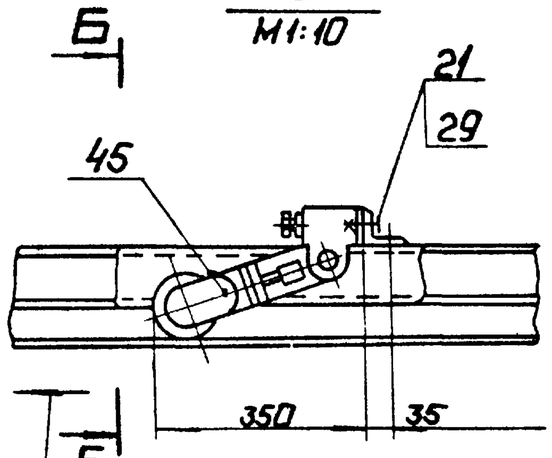

Направление движения холостой ветви ленты

Б – Б
М 1:10

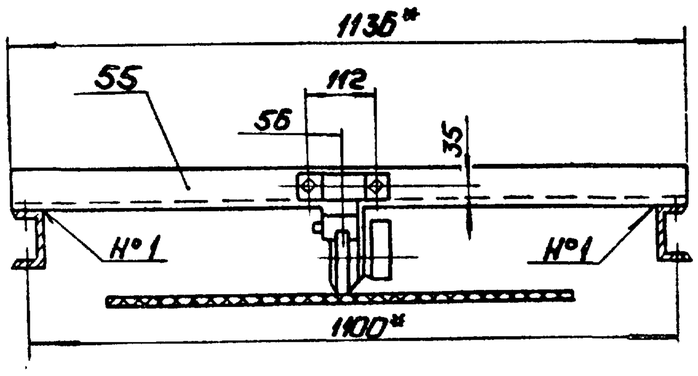

1.* Размеры для справок.

2. Сварные швы по ГОСТ 5264-80.

Техническая характеристика

1. Ширина ленты	B = 800 мм	
2. Длина конвейера	L = 10000 мм	
3. Скорость движения	V = 1.25 м/с	
4. Транспортируемый материал – уголь	каменный γ = 0.85 т/м³	
	бурый γ = 0.76 т/м³	
5. Производительность	Q = 125 т/ч	
6 Мощность электродвигателя	N = 5,5 кВт	

Изм.	Лист	№ докум.	Подп.	Дата
Разраб.	Балбарзде			
Пров.	Брашила			
Т. контр.				
Н. контр.	Самсонова			
Утв.	Шнайдер			

14.01.00.000 СБ

Конвейер ленточный желобчатый 8050-80 L = 10000; №1

Сборочный чертеж

Лит.	Масса	Масштаб
	4500	1:50
Лист 1	Листов 1	

ЛАТГИПРОПРОМ

Копировал:

Формат А2

Типовой проект 903-1-224.86

Инв. № подл. | Подп. и дата | Взам. инв. № | Инв. № дубл. | Подп. и дата

14.01.00.000 СБ

Альбом 10.1

Типовой проект 903-1-224.86

II лист1
М 1:20

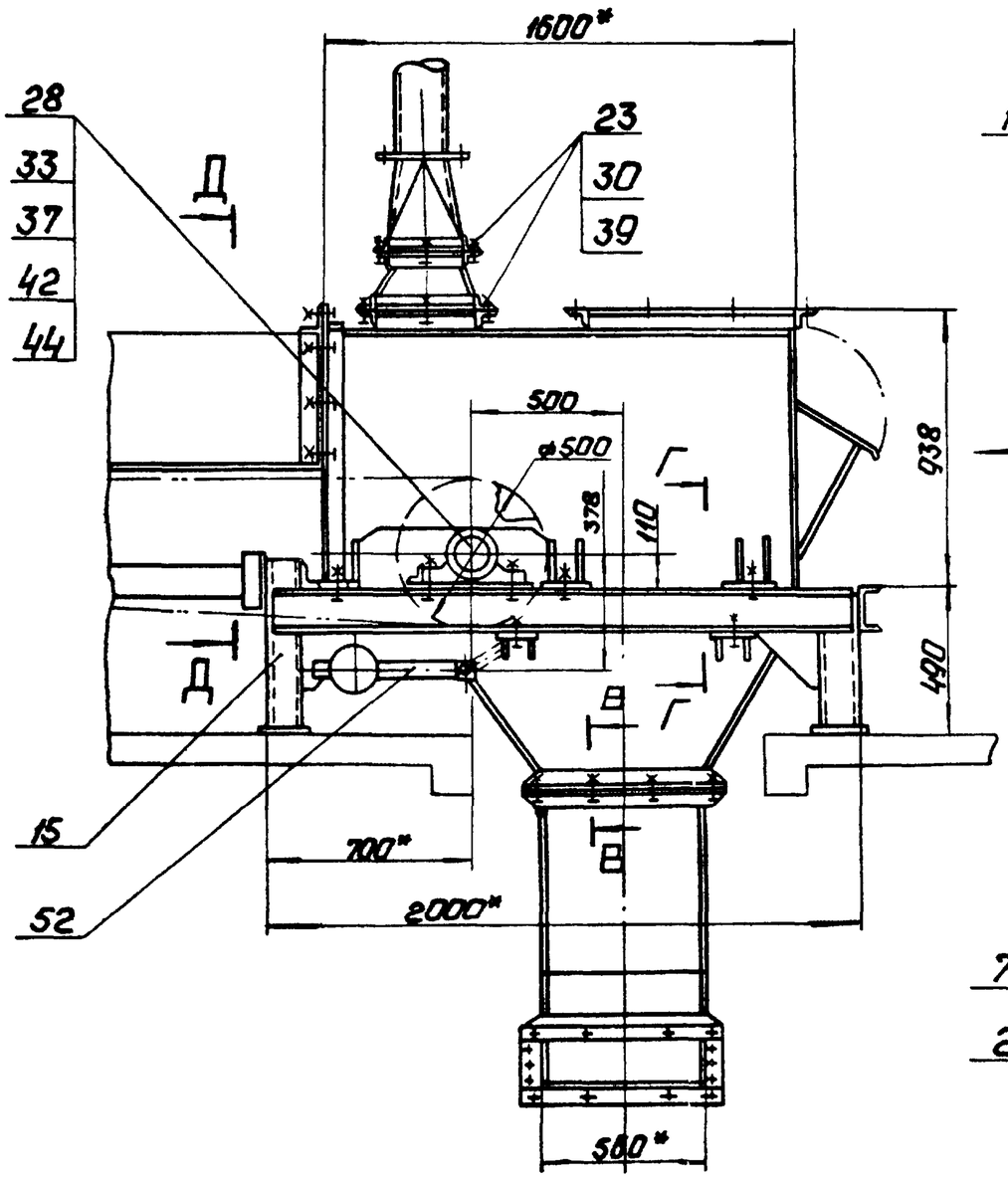

Вид А
М 1:20

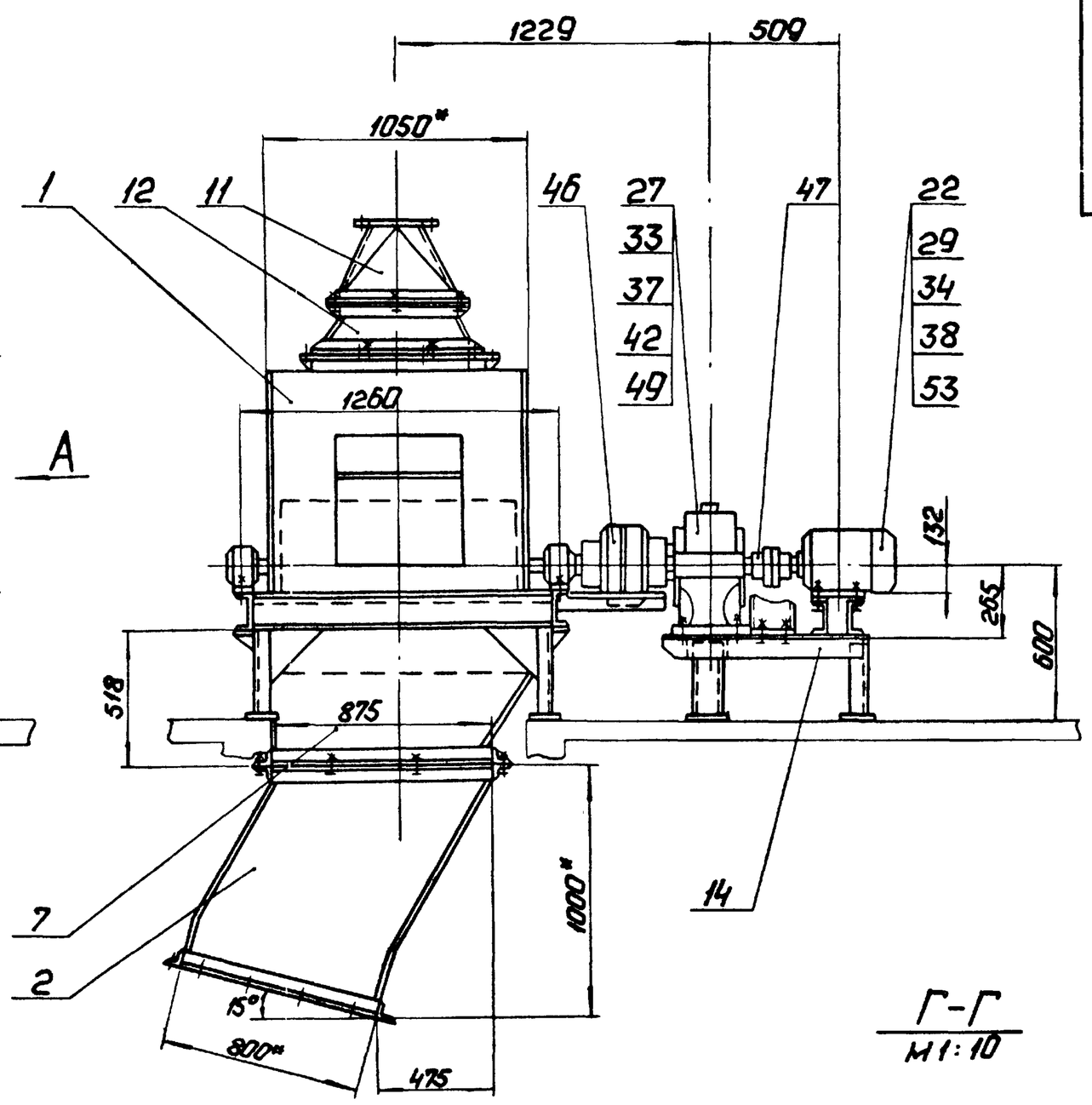

Г-Г
М 1:10

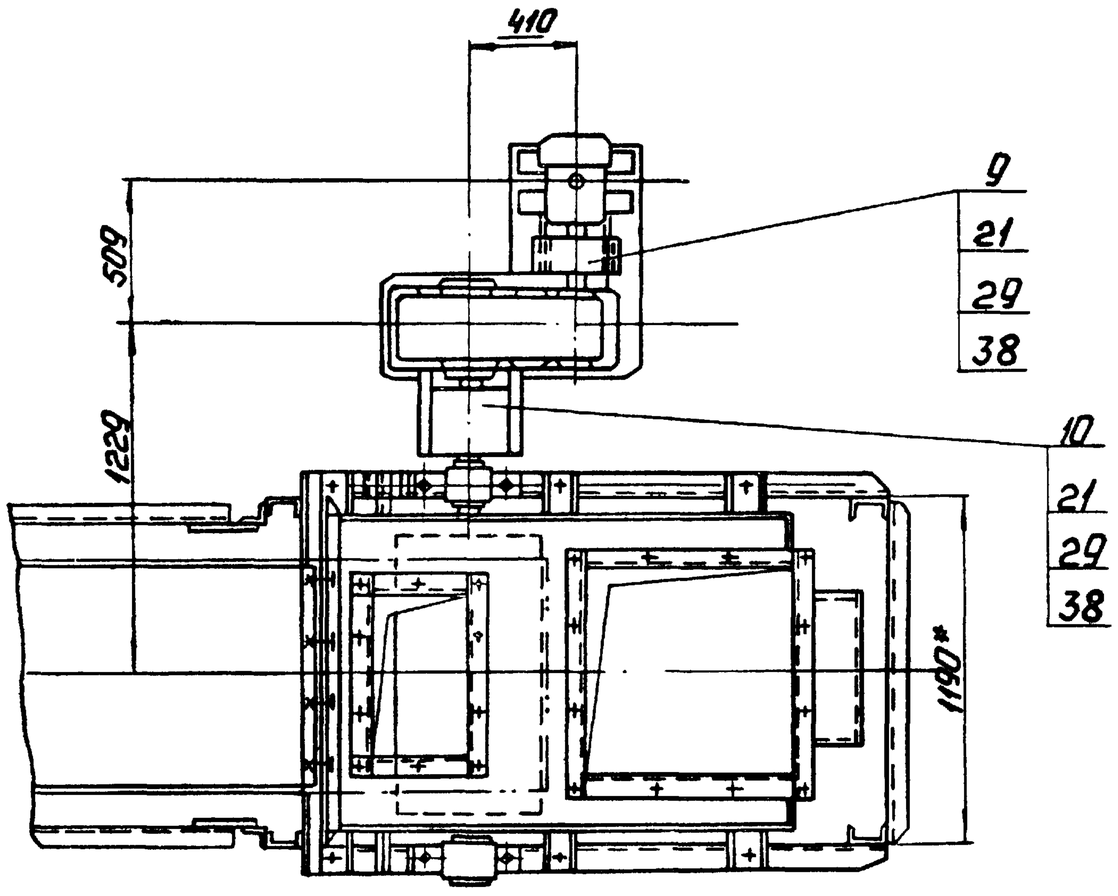

В-В
М 1:5

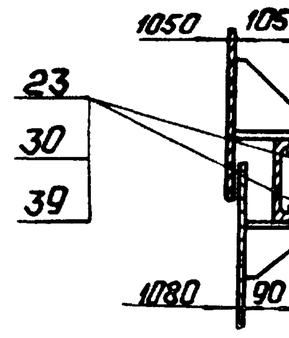

Поз. 20
М 1:5

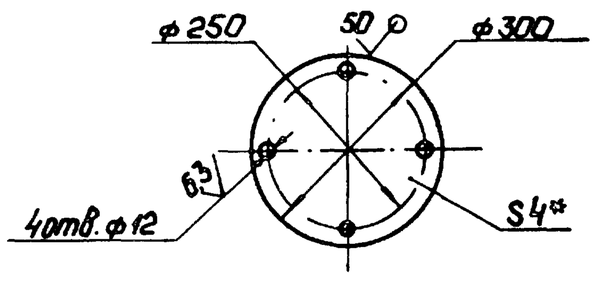

Д – Д
М 1:10

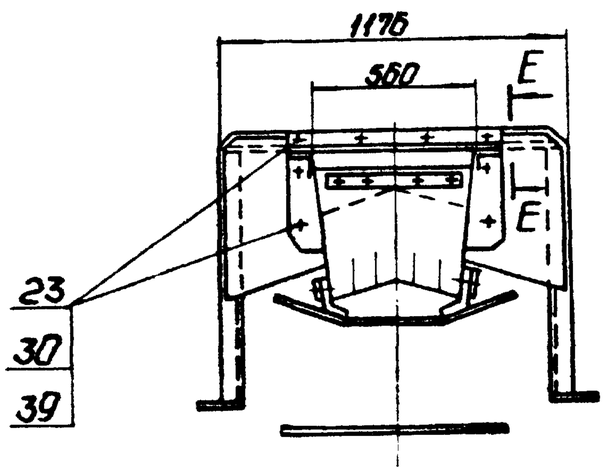

Е-Е
М 1:5

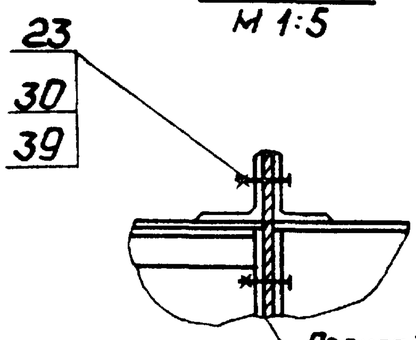

Прокладку толщ. ~5мм выполнить при монтаже

III лист1
М 1:5

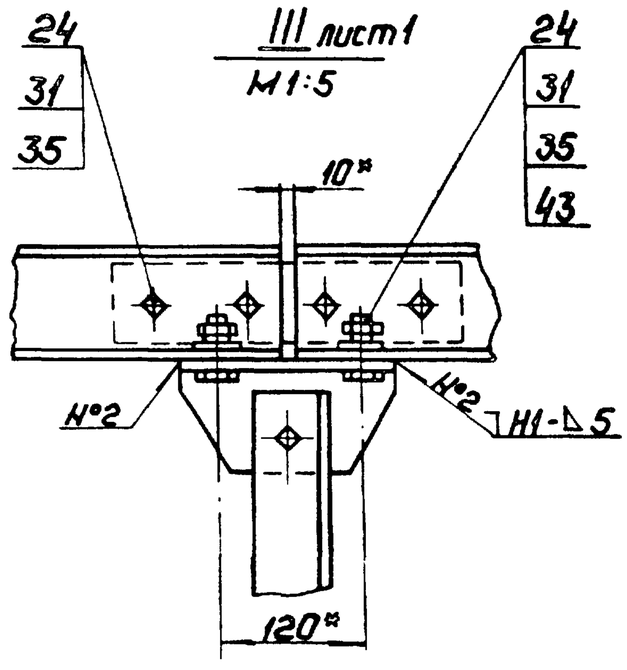

Изм.	Лист	№ докум.	Подп.	Дата	14.01.00.000 СБ	Лист 2

Копировал:

Формат А2

Вид Б лист 1
М1:10

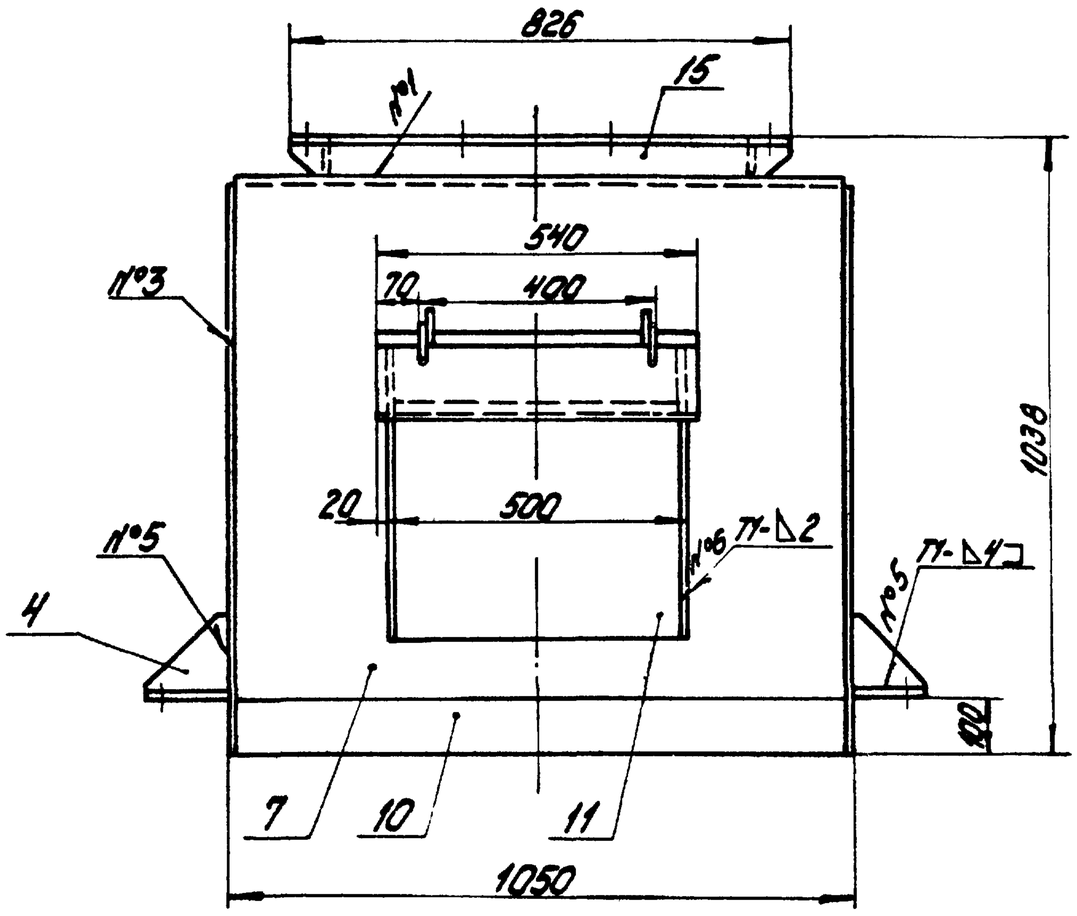

I лист 1
М1:1

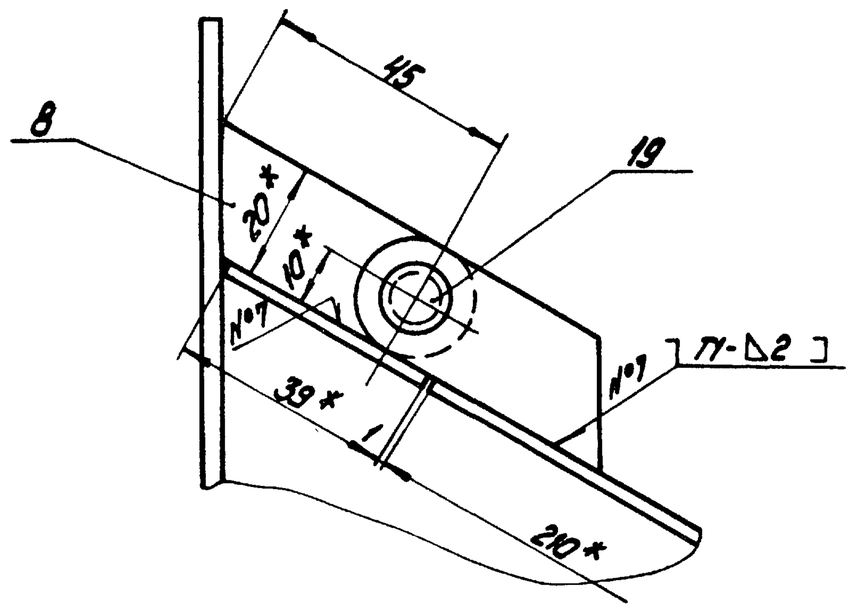

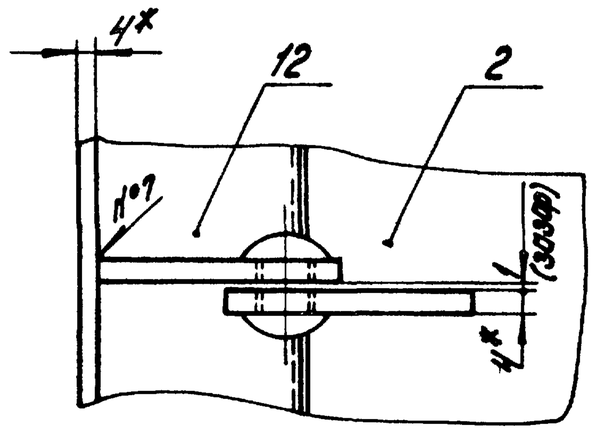

1.* Размеры для справок

Изм.	Лист	№ докум.	Подпись	Дата	14.01.01.000 СБ	Лист 2

Копировал Дубкова Формат А3

Типовой проект 903-1-224.86 Альбом 10.1

Формат	Зона	Поз.	Обозначение	Наименование	Кол.	Примечание
Б4		12	14.01.01.012	Планка		
				Лист Б-ПН-2 ГОСТ 19903-74 / 4-IV-ВСт3сп ГОСТ 16523-70	1	0,3кг
Б4		13	14.01.01.013	Связь		
				Уголок Б-63х63х6 ГОСТ 8509-72 / ВСт3сп ГОСТ 535-79	2	1,8кг
Б4		14	14.01.01.014	Связь		
				Уголок Б-63х63х6 ГОСТ 8509-72 / ВСт3сп ГОСТ 535-79	2	3,9кг
Б4		15	14.01.01.015	Связь		
				Уголок Б-63х63х6 ГОСТ 8509-72 / ВСт3сп ГОСТ 535-79	2	4,7кг
Б4		16	14.01.01.016	Связь		
				Уголок Б-63х63х6 ГОСТ 8509-72 / ВСт3сп ГОСТ 535-79	2	4,0кг
Б4		17	14.01.01.017	Связь		
				Уголок Б-63х63х6 ГОСТ 8509-72 / ВСт3сп ГОСТ 535-79	1	6,7кг
Б4		18	14.01.01.018	Стойка		
				Уголок Б-63х63х6 ГОСТ 8509-72 / ВСт3сп ГОСТ 535-79		
				L=869h14	2	5,0кг
				Стандартные изделия		
		19		Заклепка 8х18 Ст3 Кд 6 Хр ГОСТ 10299-80	2	

Изм.	Лист	№ докум.	Подпись	Дата	14.01.01.000	Лист 2

Копировал: Дубкова Формат А4

Формат	Зона	Поз.	Обозначение	Наименование	Кол.	Примечание
				Документация		
*			14.01.01.000СБ	Сборочный чертеж		*А2; А3
				Детали		
А4		1	14.01.01.001	Боковина	2	
А4		2	14.01.01.002	Крышка люка	1	
А4		3	14.01.01.003	Стенка люка	2	
А4		4	14.01.01.004	Дебро	10	
А4		5	14.01.01.005	Стенка верхняя	1	
А4		6	14.01.01.006	Стенка торцевая	1	
А4		7	14.01.01.007	Стенка торцевая	1	
А4		8	14.01.01.008	Петля	4	
Б4		9	14.01.01.009	Опора		
				Лист Б-ПН-6 ГОСТ 19903-74 / ВСт3сп ГОСТ 14637-79		
				120h14х130h14	6	0,7кг
Б4		10	14.01.01.010	Планка		
				Лист Б-ПН-4 ГОСТ 19903-74 / ВСт3сп ГОСТ 14637-79		
				120h14х1042h14	1	4,0кг
Б4		11	14.01.01.011	Стенка люка		
				Лист Б-ПН-2 ГОСТ 19903-74 / 4-IV-ВСт3сп ГОСТ 16523-70		
				496h14х435h14	1	3,4кг

Изм.	Лист	№ докум.	Подпись	Дата	14.01.01.000		
Разраб.		Балбарадже			Верхняя часть головной воронки	Лит.	Лист 1 / Листов 2
Пров.		Брацило				ЛАТГИПРОПРОМ	
Н.контр.		Самсонова					
Утв.		Шнайдер					

Копировал: Дубкова Формат А4

14.01.01.000 СБ

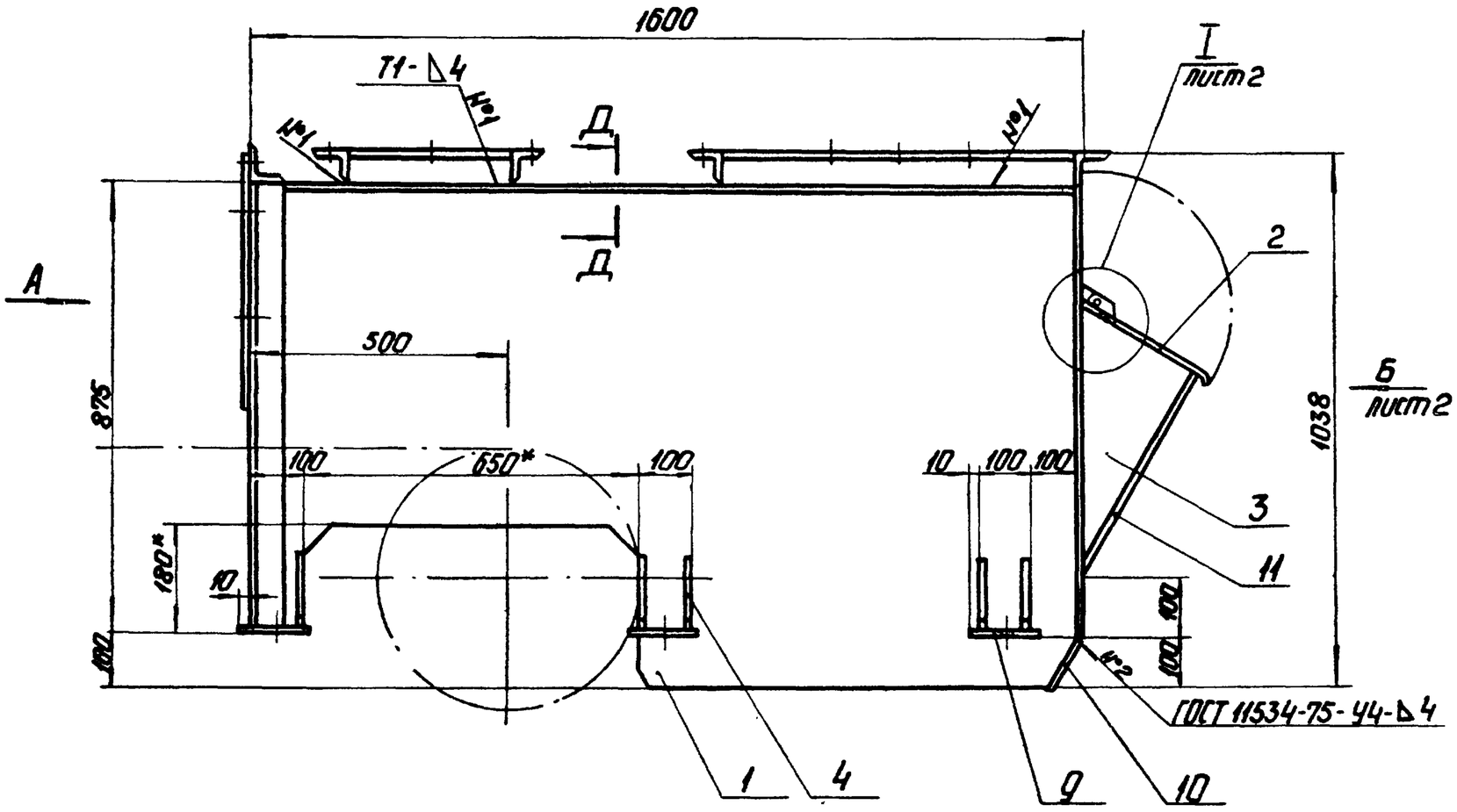

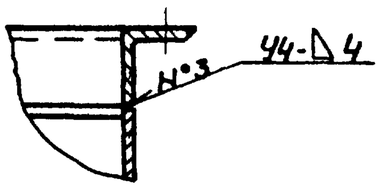

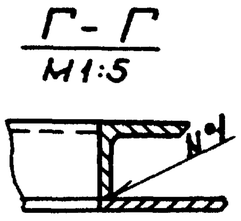

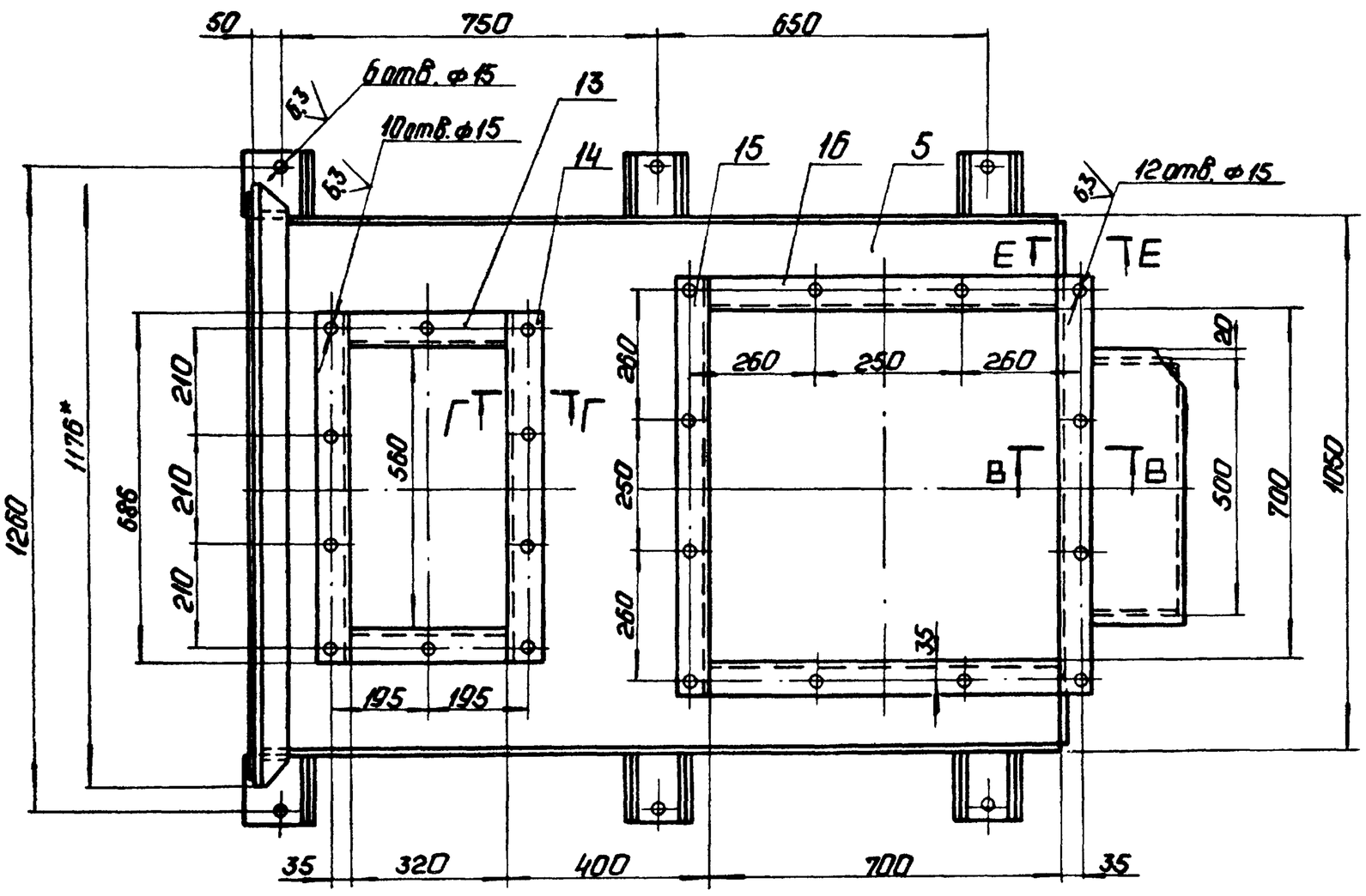

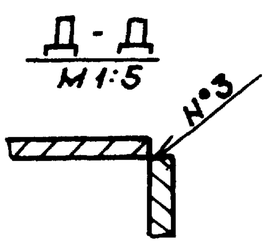

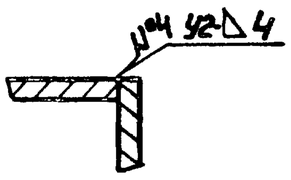

Вид А

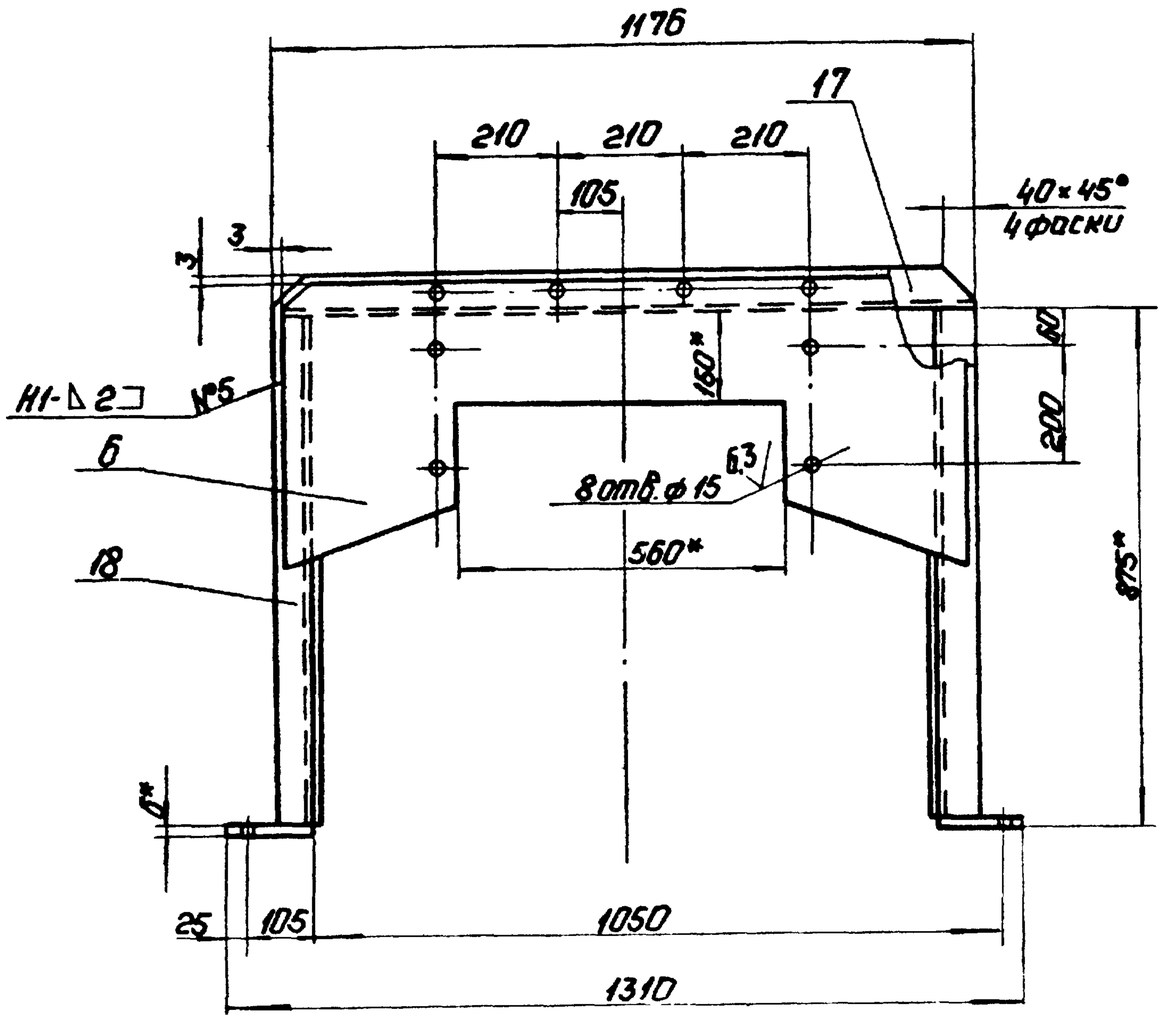

1. * Размеры для справок.
2. $H14; h14; \pm \frac{IT14}{2}$.
3. Шероховатость поверхностей кромок реза- $\frac{50}{V}$.
4. Сварные швы по ГОСТ 5264-80.

					14.01.01.000 СБ		
Изм.	Лист	№ докум.	Подп.	Дата			
Разраб.		Балбардзе			Верхняя часть головной воронки. Сборочный чертеж.	Лит.	Масса	Масштаб
Пров.		Брашило					210	1:10
Т. контр.						Лист 1	Листов 2	
Н. контр.		Самсонова				ЛАТГИПРОПРОМ		
Утв.		Шнайдер						

Копировал: Ж

Формат А2

Альбом 10.1

Типовой проект 903-1-224.86

14.01.01.004

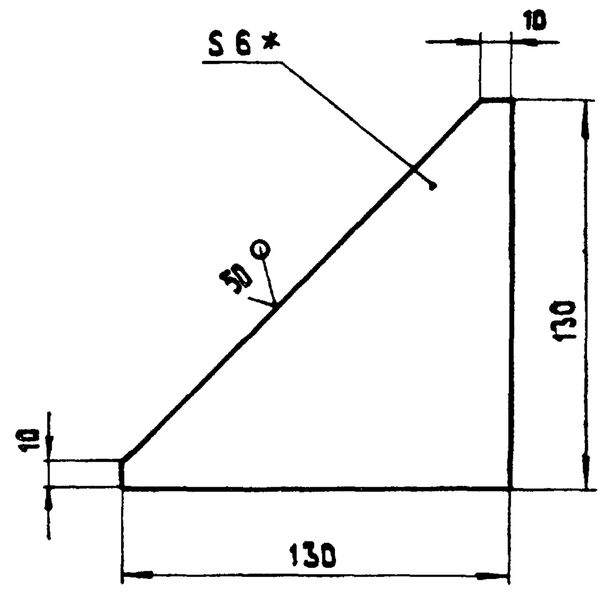

1.* Размер для справок.
2. h 14; $\pm \frac{IT14}{2}$.

Изм.	Лист	№ докум.	Подпись	Дата	14.01.01.004		
Разраб.		Балбарзде			Ребро	Лит.	Масса 0,4	Масштаб 1:5
Пров.						Лист	Листов 1
Т.контр.							
Н.контр.		Самсонова			Лист Б-ПН-6 ГОСТ 19903-74 / ВСт3сп ГОСТ 14637-79	ЛАТГИПРОПРОМ	
Утв.							

Копировал 38 Формат А4

Типовой проект 903-1-224.86 Альбом 10.1

Инв.№ подл. | Подпись и дата | Взам.инв.№ | Инв.№ дубл. | Подпись и дата

14.01.01.003

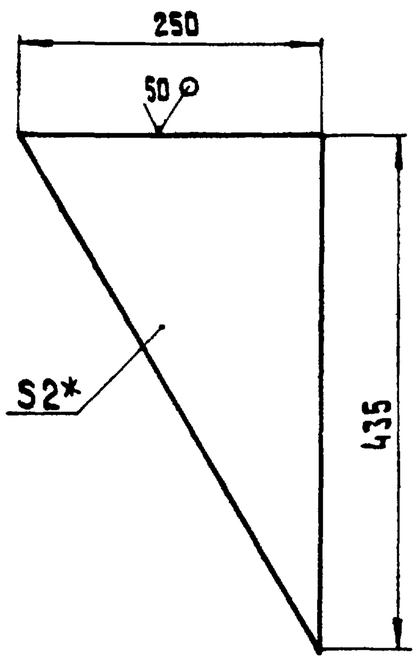

1. * Размер для справок.
2. h 14; $\pm \frac{IT14}{2}$.

Изм.	Лист	№ докум.	Подпись	Дата	14.01.01.003		
Разраб.		Балбарзде			Стенка люка	Лит.	Масса 0,85	Масшт. 1:5
Пров.						Лист	Листов 1
Т.контр.							
Н.контр.		Самсонова			Лист Б-ПН-2 ГОСТ 19903-74 / 4-IV-ВСт3сп ГОСТ 16523-70	ЛАТГИПРПППРПМ	
Утв.							

Копировал 38 Формат А4

Типовой проект 903-1-224.86 Альбом 10.1

Инв.№ подл. | Подпись и дата | Взам.инв.№ | Инв.№ дубл. | Подпись и дата

14.01.01.001

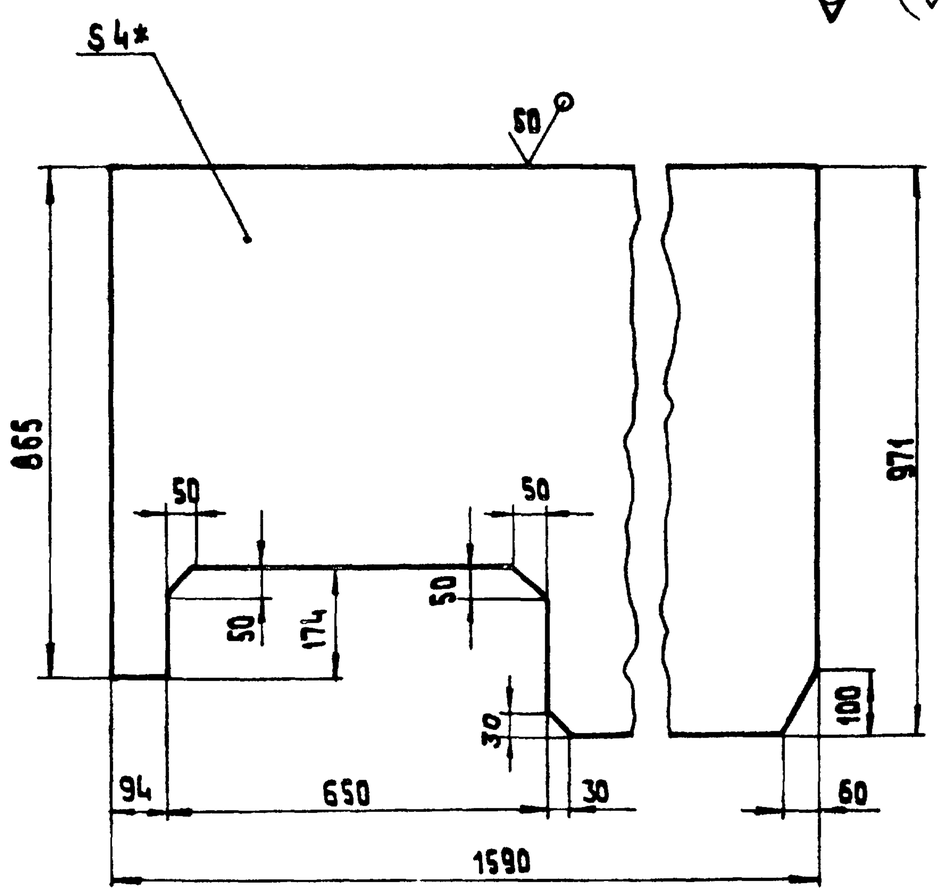

1.* Размер для справок.
2. H 14; h 14 $\pm \frac{IT14}{2}$.

Изм.	Лист	№ докум.	Подпись	Дата	14.01.01.001		
Разраб.		Балбарзде			Боковина	Лит.	Масса 43	Масшт. 1:10
Пров.						Лист	Листов 1
Т.контр.							
Н.контр.		Самсонова			Лист Б-ПН-4 ГОСТ 19903-74 / ВСт3сп ГОСТ 14637-79	ЛАТГИПРОПРОМ	
Утв.							

Копировал Формат А4

Типовой проект 903-1-224.86 Альбом 10.1

Инв.№ подл. | Подпись и дата | Взам.инв.№ | Инв.№ дубл. | Подпись и дата

14.01.01.002

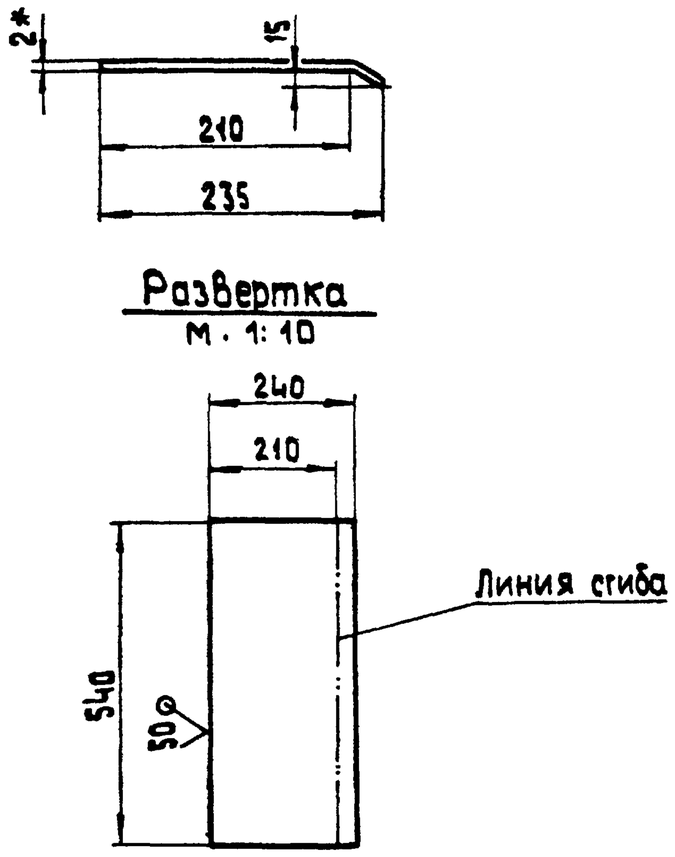

1. Размер для справок.
2. h 14; $\pm \frac{IT14}{2}$.

Изм.	Лист	№ докум.	Подпись	Дата	14.01.01.002		
Разраб.		Балбарзде			Крышка люка	Лит.	Масса 2,0	Масшт. 1:5
Пров.						Лист	Листов 1
Т.контр.							
Н.контр.		Самсонова			Лист Б-ПН-2 ГОСТ 19903-74 / 4-IV-ВСт3сп ГОСТ 16523-70	ЛАТГИПРПППРПМ	
Утв.							

Копировал Формат А4

Типовой проект 903-1-224.86 Альбом 10.1

Инв.№ подл. | Подпись и дата | Взам.инв.№ | Инв.№ дубл. | Подпись и дата

14.01.01.007

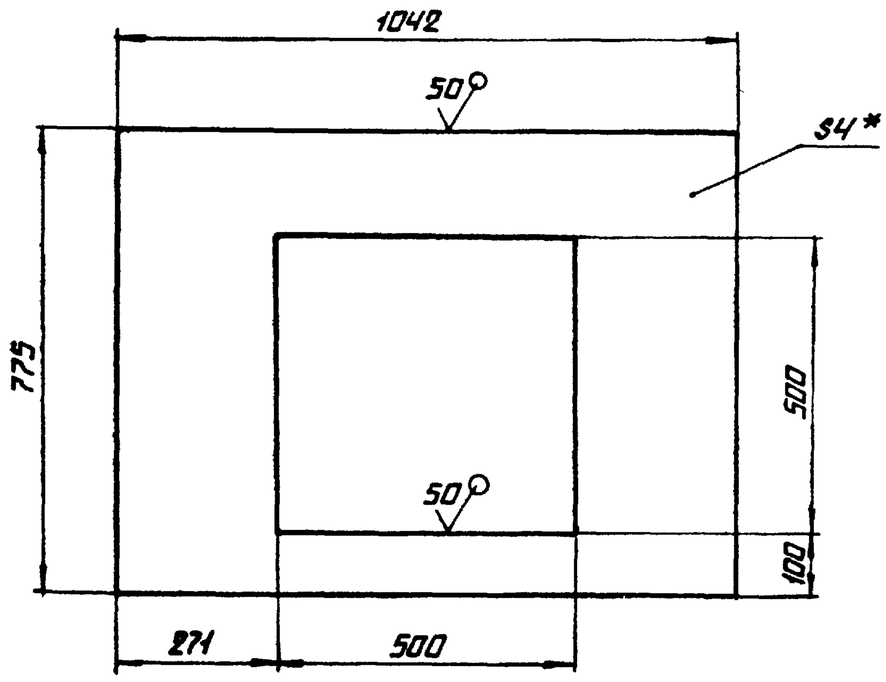

1. РАЗМЕР ДЛЯ СПРАВОК
2. H14; h14; ± IT14/2

14.01.01.007

Изм.	Лист	№ докум.	Подпись	Дата			
Разраб.		Балбарзде			Стенка торцевая	Лит.	Масса 17.4	Масштаб 1:10
Пров.						Лист	Листов 1
Т.контр.							
Н.контр.		Самсонова			Лист 6-ПН-4 ГОСТ 19903-74 / ВСТ3СП ГОСТ 14637-79	ЛАТГИПРОПРОМ
Утв.						

Копировал А2 Формат А4

Типовой проект 903-1-224.86 Альбом 10.1

Инв.№ подл. | Подпись и дата | Взам.инв.№ | Инв.№ дубл. | Подпись и дата

14.01.01.008

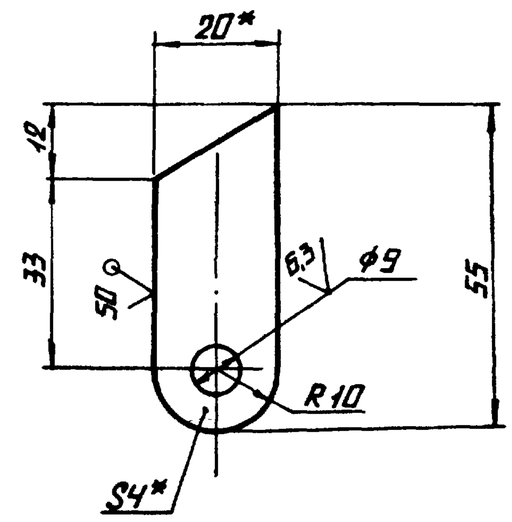

1.* РАЗМЕР ДЛЯ СПРАВОК
2. H14; h14; ± IT14/2

14.01.01.008

Изм.	Лист	№ докум.	Подпись	Дата			
Разраб.		Балбарзде			Петля	Лит.	Масса 0,03	Масштаб 1:1
Пров.						Лист	Листов 1
Т.контр.							
Н.контр.		Самсонова			Лист 6-ПН-4 ГОСТ 19903-74 / ВСТ3СП ГОСТ 14637-79	ЛАТГИПРОПРОМ
Утв.						

Копировал А2 Формат А4

Типовой проект 903-1-224.86 Альбом 10.1

Инв.№ подл. | Подпись и дата | Взам.инв.№ | Инв.№ дубл. | Подпись и дата

14.01.01.006

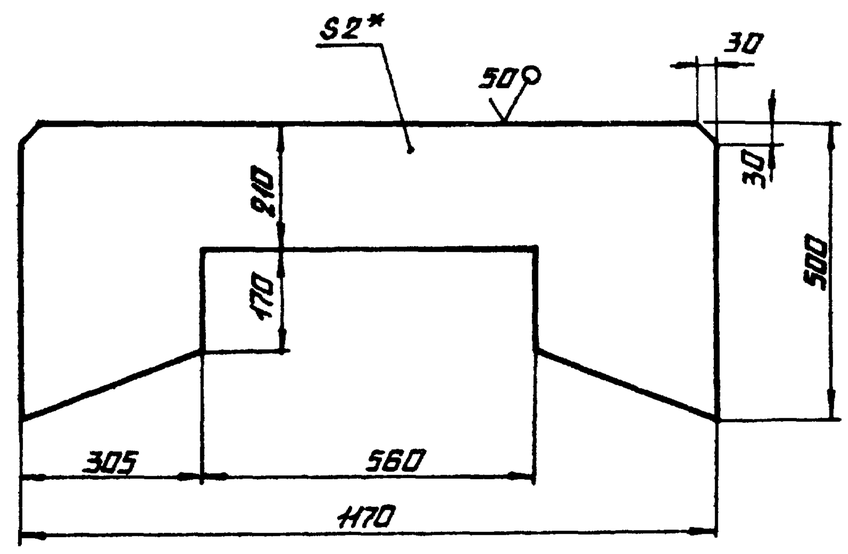

1.* РАЗМЕР ДЛЯ СПРАВОК
2. H14; h14; ± IT14/2

14.01.01.006

Изм.	Лист	№ докум.	Подпись	Дата			
Разраб.		Балбарзде			Стенка торцевая	Лит.	Масса 6.5	Масштаб 1:10
Пров.						Лист	Листов 1
Т.контр.							
Н.контр.		Самсонова			Лист Б-ПН-2 ГОСТ 19903-74 / 4-IV-ВСТ3СП ГОСТ 16523-70	ЛАТГИПРОПРОМ
Утв.						

Копировал А4 Формат А4

Типовой проект 903-1-224.86 Альбом 10.1

Инв.№ подл. | Подпись и дата | Взам.инв.№ | Инв.№ дубл. | Подпись и дата

14.01.01.005

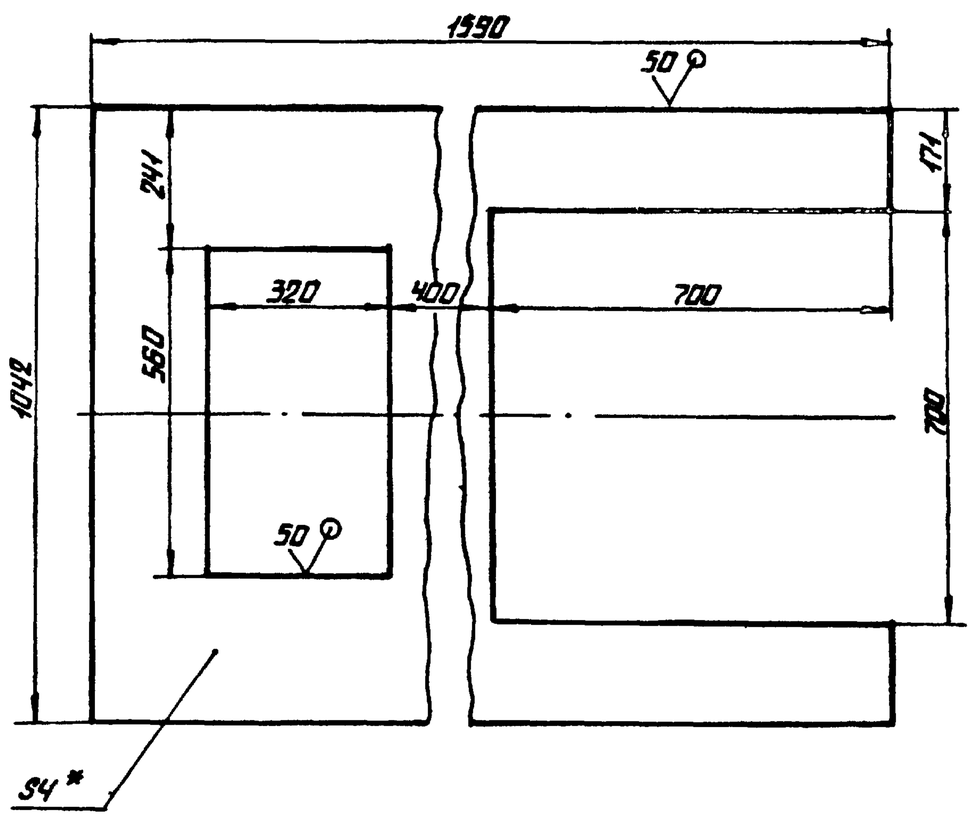

1.* РАЗМЕР ДЛЯ СПРАВОК
2. H14; h14; ± IT14/2

14.01.01.005

Изм.	Лист	№ докум.	Подпись	Дата			
Разраб.		Балбарзде			Стенка верхняя	Лит.	Масса 31.2	Масштаб 1:10
Пров.						Лист	Листов 1
Т.контр.							
Н.контр.		Самсонова			Лист Б-ПН-4 ГОСТ 19903-74 / ВСТ3СП ГОСТ 14637-79	ЛАТГИПРОПРОМ
Утв.						

Копировал А2 Формат А4

Типовой проект 903-1-224.86 Альбом 10.1

Инв.№ подл. | Подпись и дата | Взам.инв.№ | Инв.№ дубл. | Подпись и дата

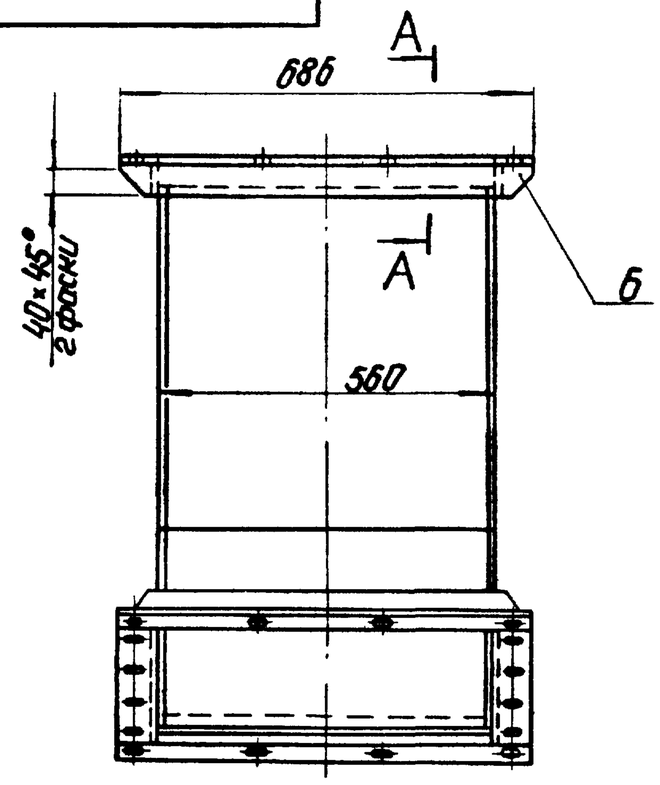

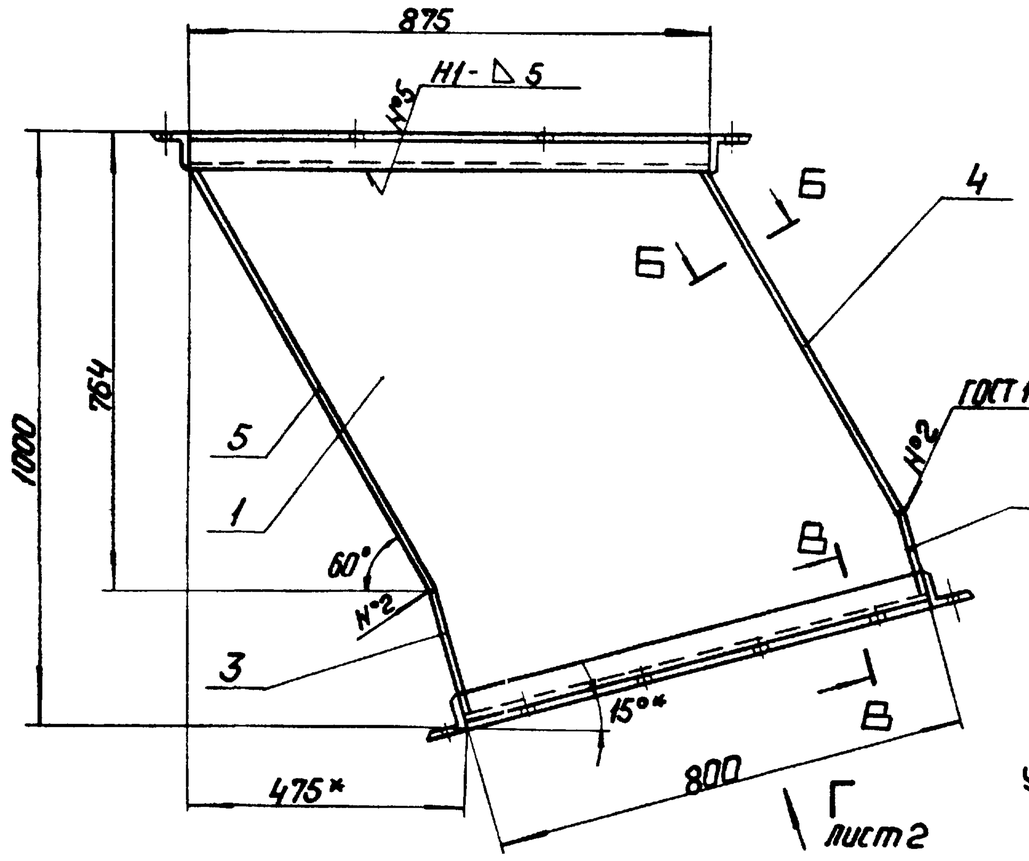

Б – Б
М 1:2

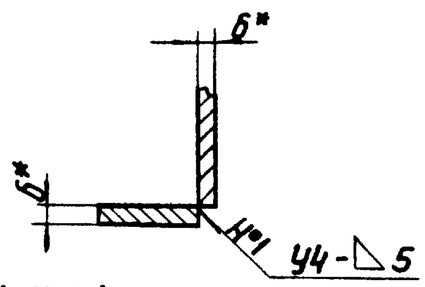

В – В повернуто
М 1:5

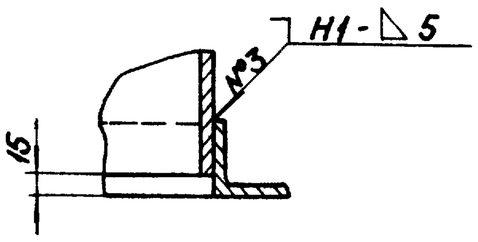

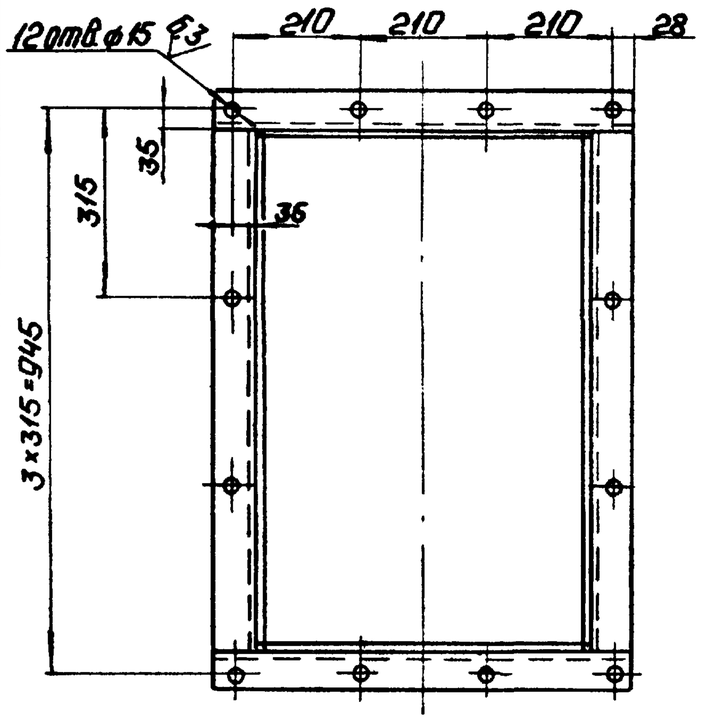

А – А
М 1:5

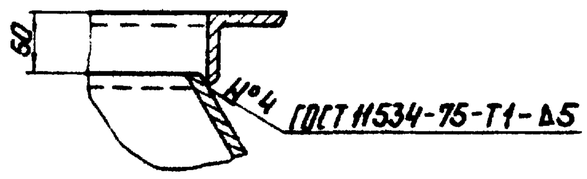

1. * Размеры для справок.
2. H14; h14; ± IT14/2.
3. Шероховатость поверхностей кромок реза - 50.
4. Сварные швы по ГОСТ 5264-80, кроме мест указанных особо.

					14.01.02.000 СБ		
Изм.	Лист	№ докум.	Подп.	Дата	Воронка нижняя. Сборочный чертеж.	Лит	Масса 158 / Масштаб 1:10
Разраб.		Балбарзде					
Пров.		Брашило				Лист 1	Листов 2
Т.контр.							
Н.контр.		Самсонова				ЛАТГИПРОПРОМ	
Утв.		Шнайдер					

Типовой проект 903-1-224.86 Альбом 10.1

Инв. № подл. | Подп. и дата | Взам. инв. № | Инв. № дубл. | Подп. и дата

Формат А3

Вид Г лист 1
М 1:10

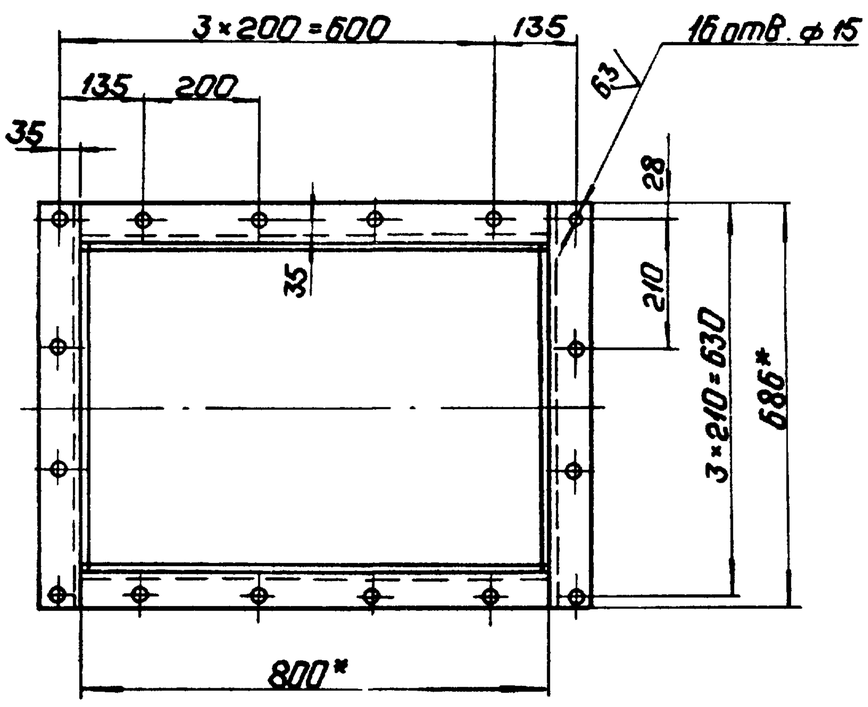

Поз. 1
М 1:20

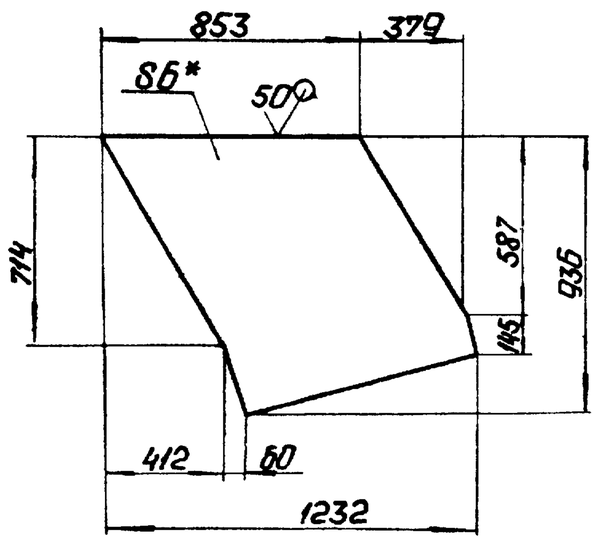

Изм.	Лист	№ докум.	Подп.	Дата	14.01.02.000 СБ	Лист 2

Копировал

Формат А4

Формат	Зона	Поз.	Обозначение	Наименование	Кол.	Примечание
				Документация		
*			14.01.02.000 СБ	Сборочный чертеж		*А3; А4
				Детали		
Б4		1	14.01.02.001	Стенка		
				Лист Б-ПН-Б ГОСТ 19903-74 / Вст3сп ГОСТ 14637-79	2	35,9 кг
Б4		2	14.01.02.002	Стенка		
				Лист В-ПН-Б ГОСТ 19903-74 / Вст3сп ГОСТ 14637-79		
				150h14×548h14	1	3,9 кг
Б4		3	14.01.02.003	Стенка		
				Лист Б-ПН-Б ГОСТ 19903-74 / Вст3сп ГОСТ 14637-79		
				230h14×548h14	1	5,9 кг
Б4		4	14.01.02.004	Стенка		
				Лист Б-ПН-Б ГОСТ 19903-74 / Вст3сп ГОСТ 14637-79		
				697h14×548h14	1	18 кг
Б4		5	14.01.02.005	Стенка		
				Лист Б-ПН-Б ГОСТ 19903-74 / Вст3сп ГОСТ 14637-79		
				840h14×548h14	1	21,6 кг
				Материалы		
		6		Связь		
				Уголок Б-63×63×6 ГОСТ 8509-72 / Вст3сп ГОСТ 535-79	6,2	п.м

					14.01.02.000		
Изм.	Лист	№ докум.	Подп.	Дата	Воронка нижняя	Лит.	Лист	Листов 1
Разраб.		Балбарзде						
Пров.		Брашило				ЛАТГИПРОПРОМ		
Н.контр.		Самсонова						
Утв.		Шнайдер						

Типовой проект 903-1-224.86 Альбом 10.1

Инв. № подл. | Подп. и дата | Взам. инв. № | Инв. № дубл. | Подп. и дата

Копировал

Формат А4

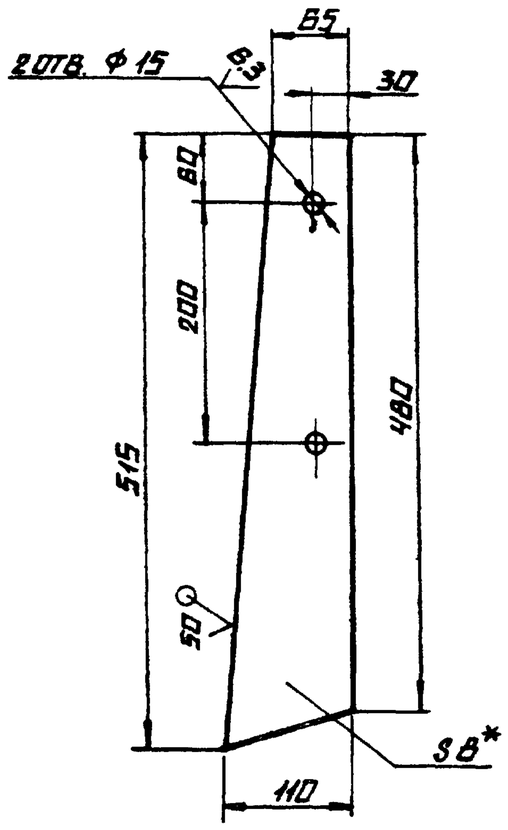

1.* Размер для справок

					14.01.03.001				
Изм.	Лист	№ докум.	Подпись	Дата					
Разраб.		Балбарзде			Завеса торцевая	Лит.	Масса	Масштаб	
Пров.							0,5	1:5	
Т.контр.						Лист	Листов 1		
Н.контр.		Самсонова			Пластина I Лист ТМ КЩ-М-8×110×515-1,2 ГОСТ 7338-77	Латгипропром			
Утв.									

Копировал | Формат А4

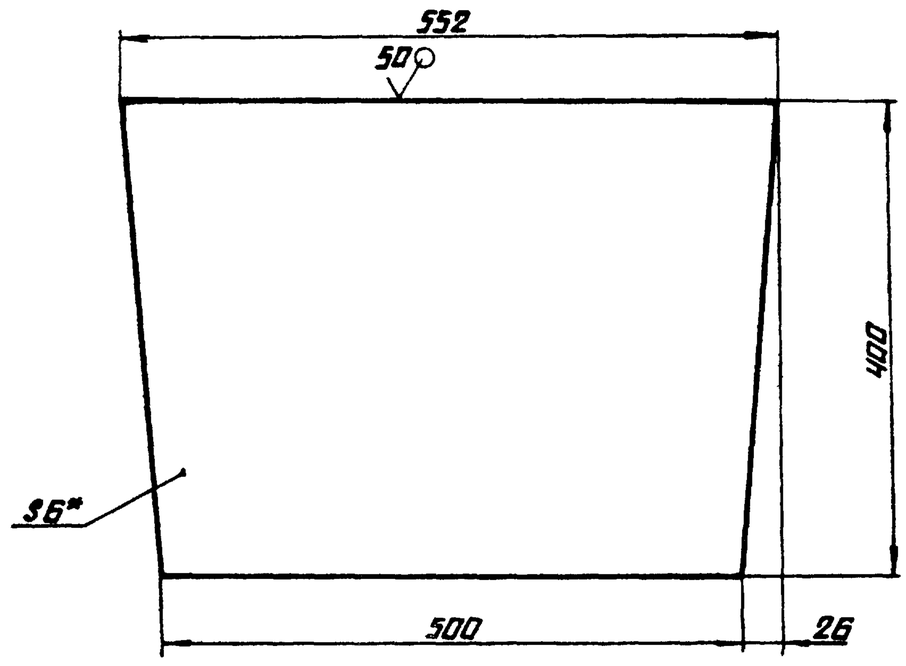

1.* Размер для справок.

2. $h14; \pm \frac{IT14}{2}$

					14.01.03.002			
Изм.	Лист	№ докум.	Подпись	Дата				
Разраб.		Балбарзде			Лист направляющий	Лит.	Масса	Масштаб
Пров.							9,9	1:5
Т.контр.						Лист	Листов 1	
Н.контр.		Самсонова			Лист Б-ПН-6 ГОСТ 19903-74 / Вст3сп ГОСТ 14637-79	Латгипропром		
Утв.								

Копировал | Формат А4

Типовой проект 903-1-224.86 Альбом 10.1

Формат	Зона	Поз.	Обозначение	Наименование	Кол.	Примечание
				Стандартные изделия		
		15		Болт М12-6g×35.36.016 ГОСТ 7798-70	50	
		16		Гайка М12.4.016 ГОСТ 5915-70	50	
		17		Шайба 12.65Г.016 ГОСТ 6402-70	42	

					14.01.03.000		
Изм.	Лист	№ докум.	Подпись	Дата			
						Лист	
						2	

Копировал | Формат А4

Типовой проект 903-1-224.86 Альбом 10.1

Формат	Зона	Поз.	Обозначение	Наименование	Кол.	Примечание
				Документация		
А2			14.01.03.000СБ	Сборочный чертеж		
				Сборочные единицы		
А4		1	14.01.03.100	Завеса боковая	4	
А4		2	14.01.03.200	Завеса внутренняя	3	
А4		3	14.01.03.300	Корпус	1	
А4		4	14.01.03.400	Прижим торцевой	1	
А4		5	14.01.03.500	Прижим боковой	2	
А4		6	14.01.03.600	Связь	3	
А4		7	14.01.03.700	Стойка правая	3	
А4		8	14.01.03.800	Стойка левая	3	
				Детали		
А4		9	14.01.03.001	Завеса торцевая	4	
А4		10	14.01.03.002	Лист направляющий	1	
А4		11	14.01.03.003	Резина боковая	2	
А4		12	14.01.03.004	Резина торцевая	1	
А4		13	14.01.03.005	Стенка торцевая	1	
Б4		14	14.01.03.006	Планка Лист Б-ПН-2 ГОСТ 19903-74 / Ч-IV-Вст3сп ГОСТ 16523-70		
				L=250 h14	2	0,15 кг

					14.01.03.000			
Изм.	Лист	№ докум.	Подпись	Дата				
Разраб.		Балбарзде			Лоток направляющий концевой В=800	Лит.	Лист	Листов
Пров.		Брацило				-	1	2
Н.контр.		Самсонова				Латгипропром		
Утв.		Шнайдер						

Копировал | Формат А4

14.01.03.000СБ

Типовой проект 903-1-224.86 Альбом 10.1

Инв.№ подл. | Подпись и дата | Взам.инв.№ | Инв.№ дубл. | Подпись и дата

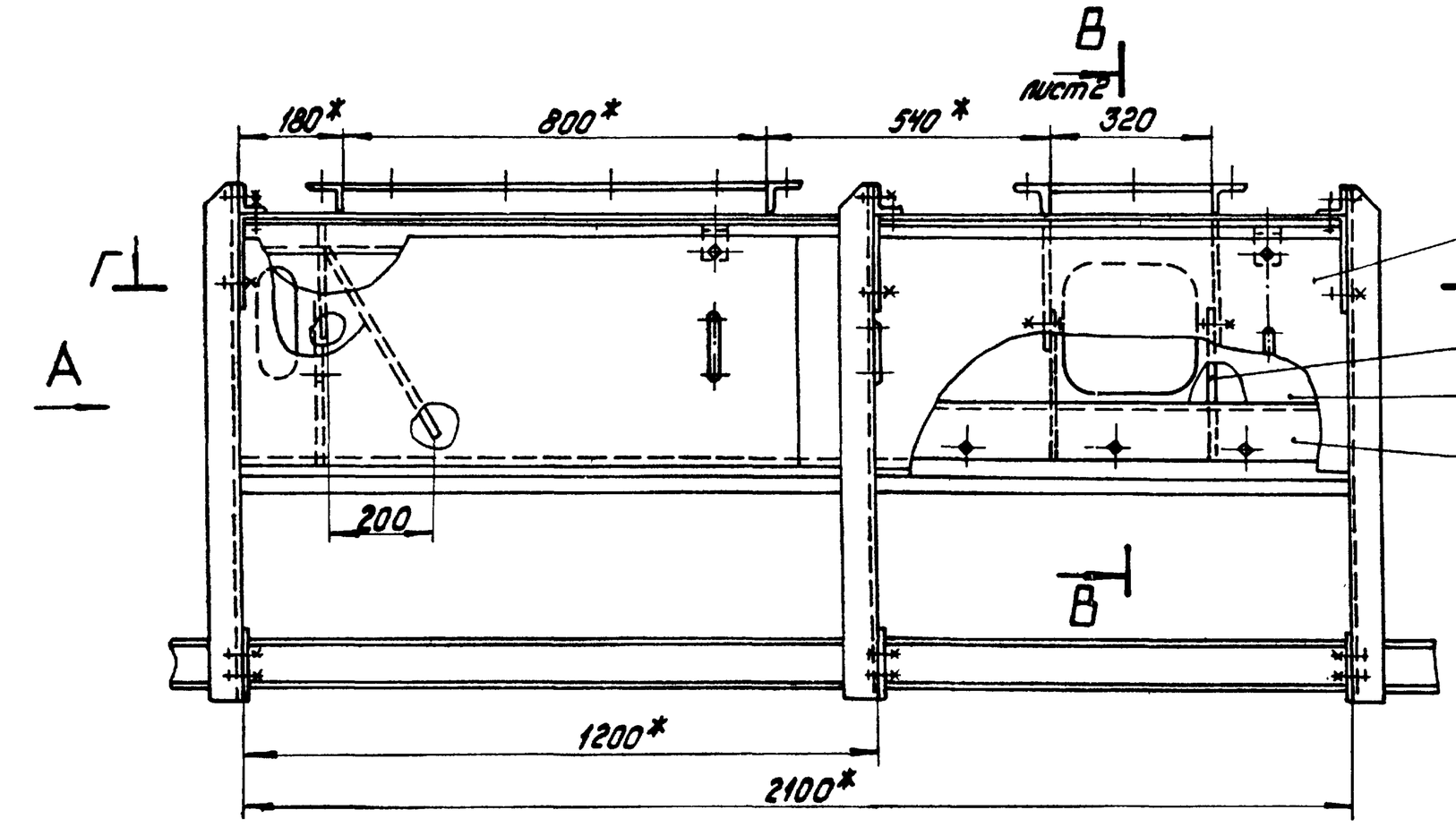

Д – Д
М1:5

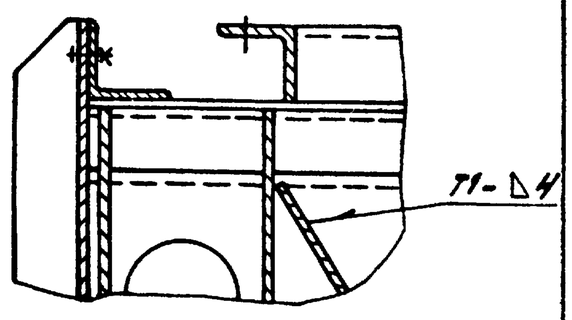

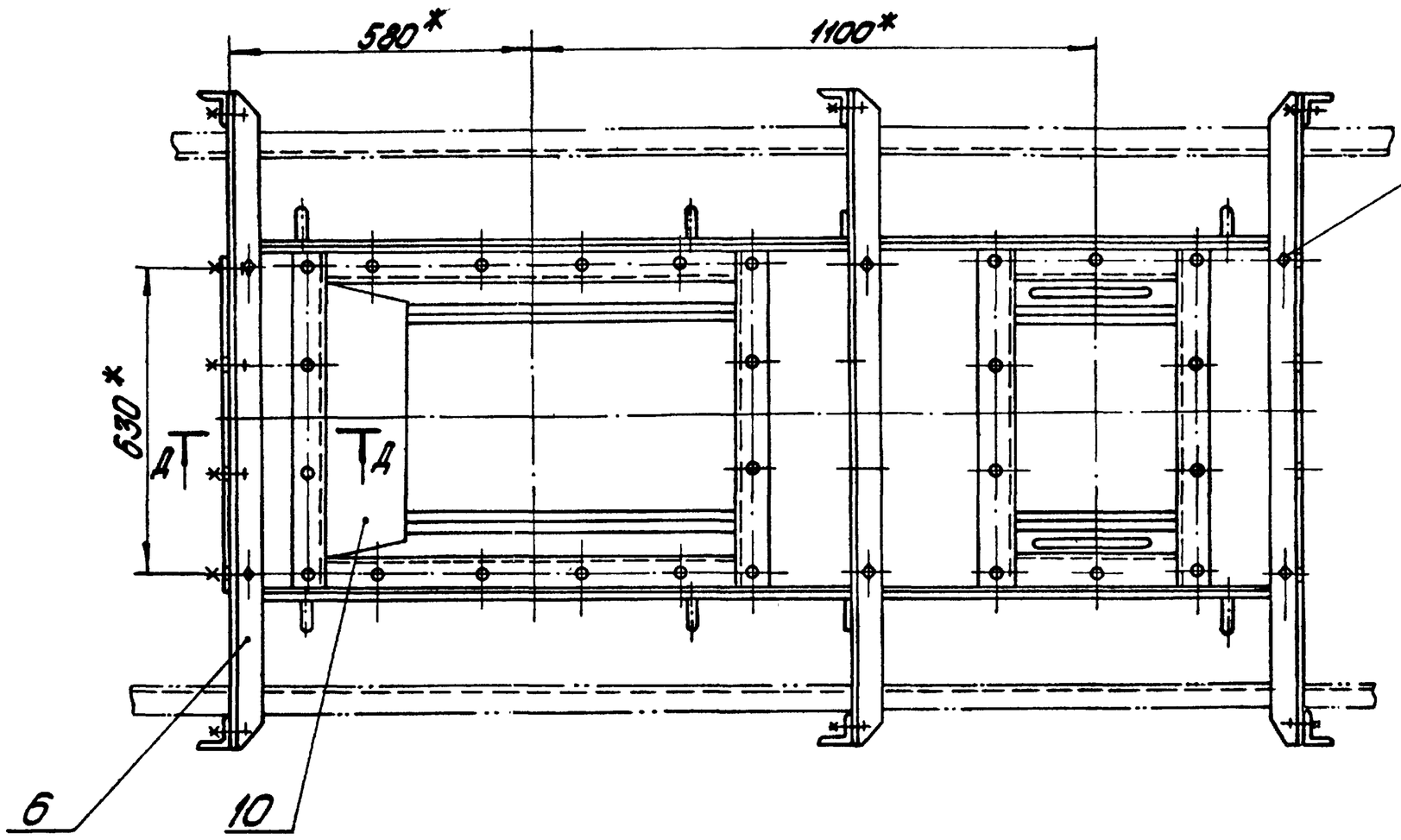

Е – Е
М1:2

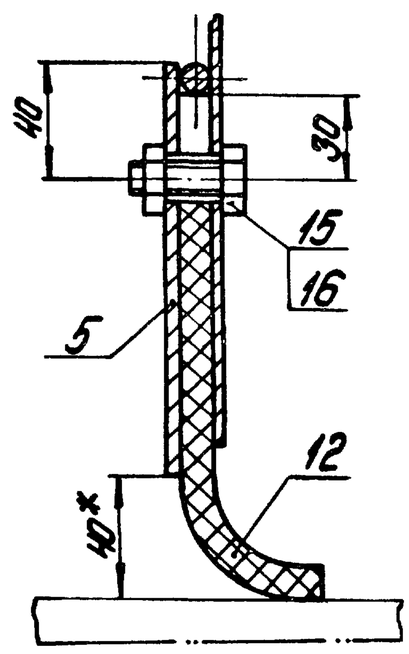

Вид А

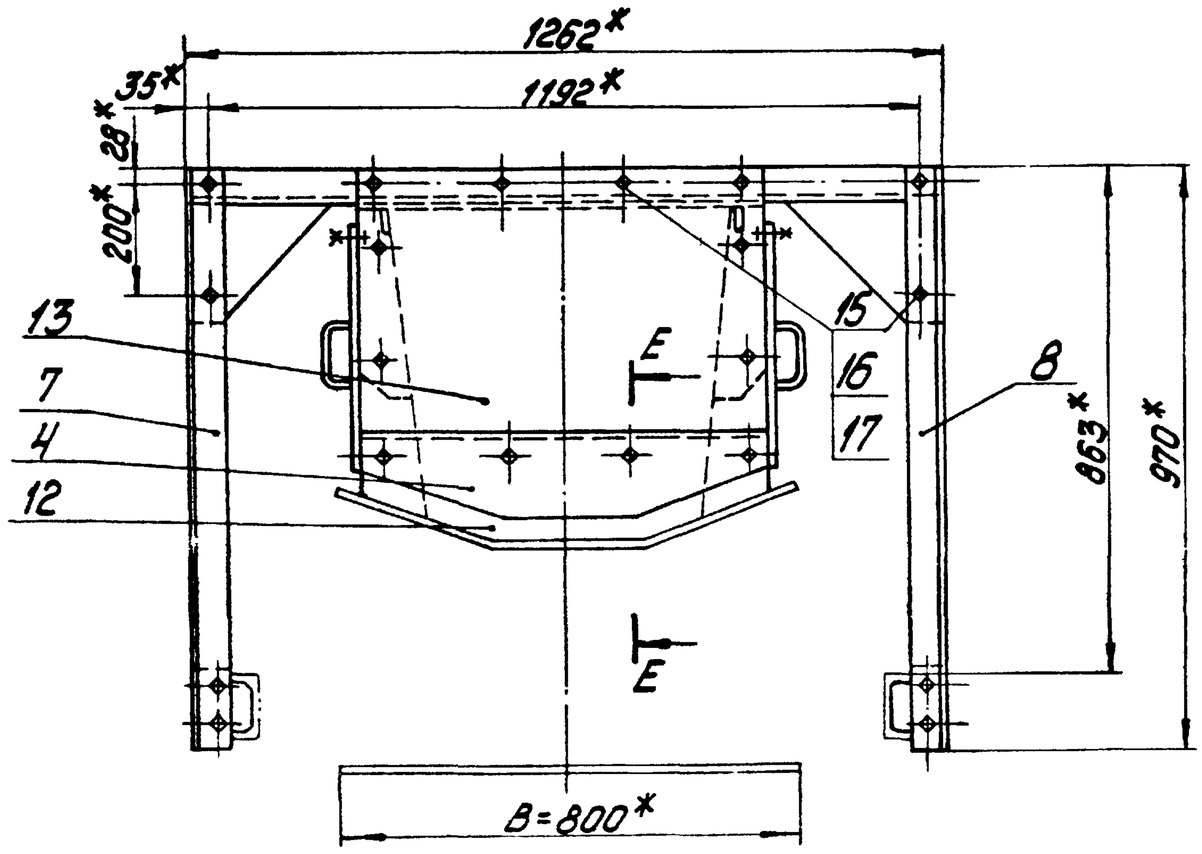

1. * Размеры для справок.
2. H14; h14; $\pm \frac{IT14}{2}$.
3. Сварные швы по ГОСТ 5264-80.

Изм.	Лист	№ докум.	Подпись	Дата	14.01.03.000СБ		
Разраб.		Бакбардзе			Лоток направляющий концевой В=800 Сборочный чертеж	Лит.	Масса 292	Масштаб 1:10
Пров.		Брацило				Лист 1	Листов 2	
Т.контр.						ЛАТГИПРОПРОМ		
Н.контр.		Самсонова						
Утв.		Шнайдер						

Копировал: Дубко

Формат А2

14.01.03.000СБ

Типовой проект 903-1-224.86 Альбом 10.1

623

В – В Лист 1
М1:2

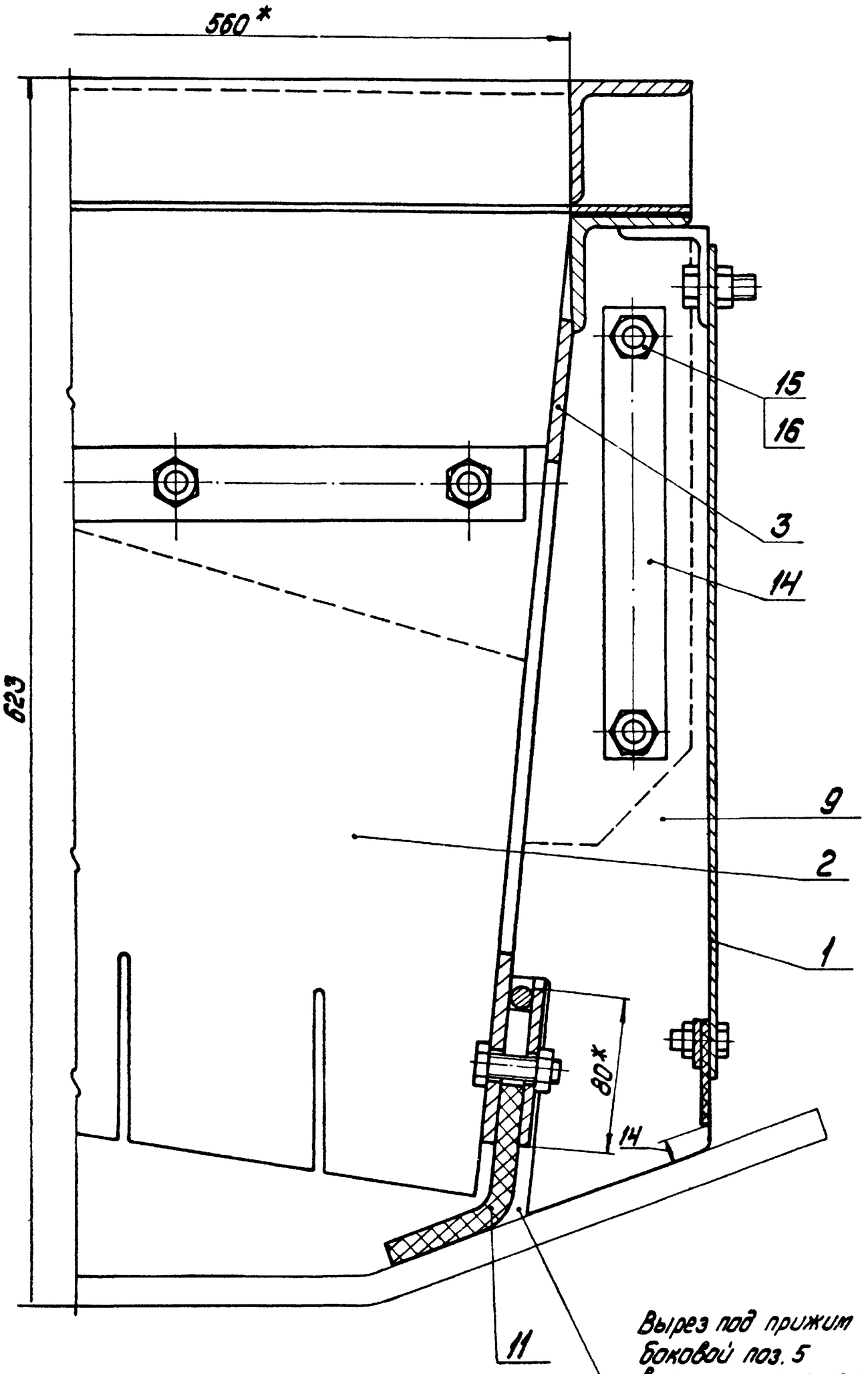

Вид Б Лист 1
М1:10

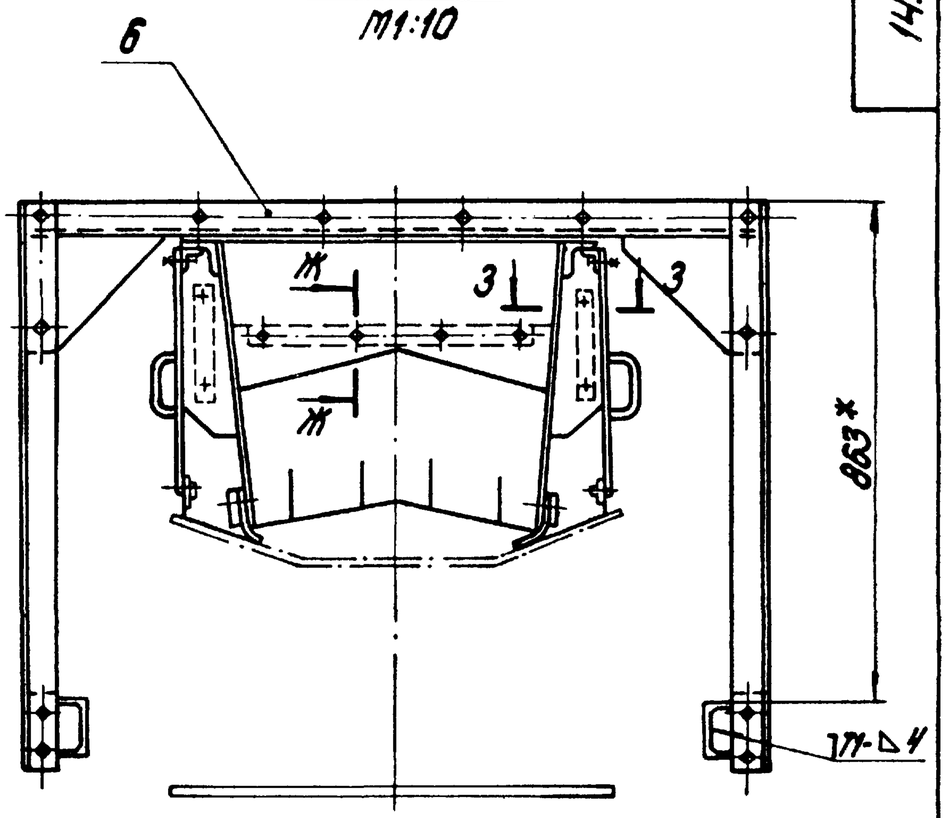

Ж – Ж
М1:1

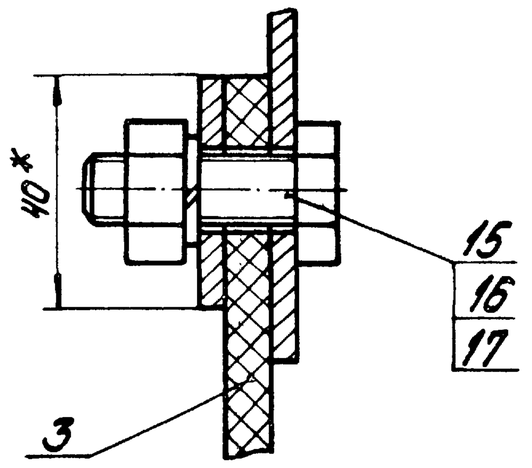

3 – 3
М1:2

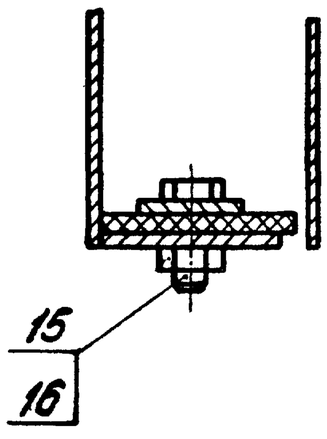

Г – Г (Схема) Лист 1
М1:10

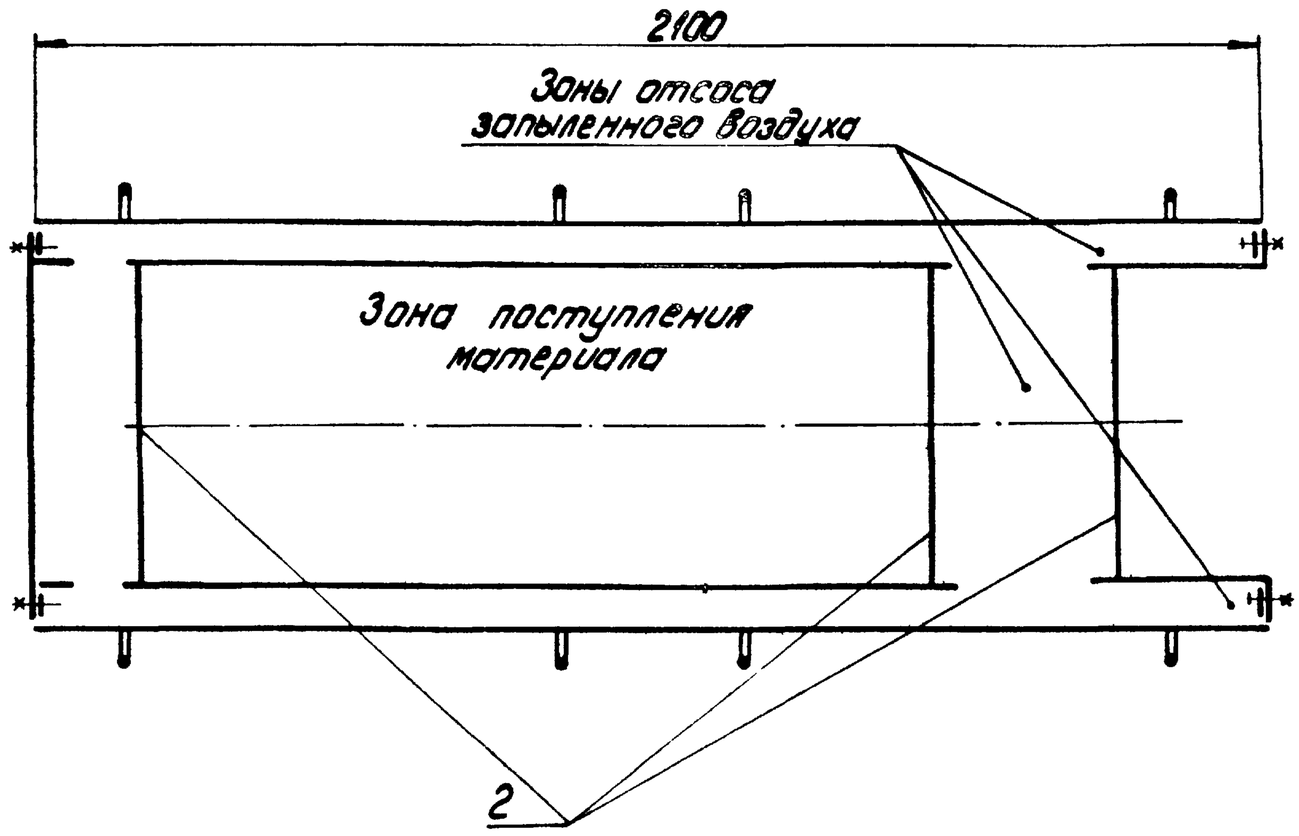

Поз. 14
М1:2

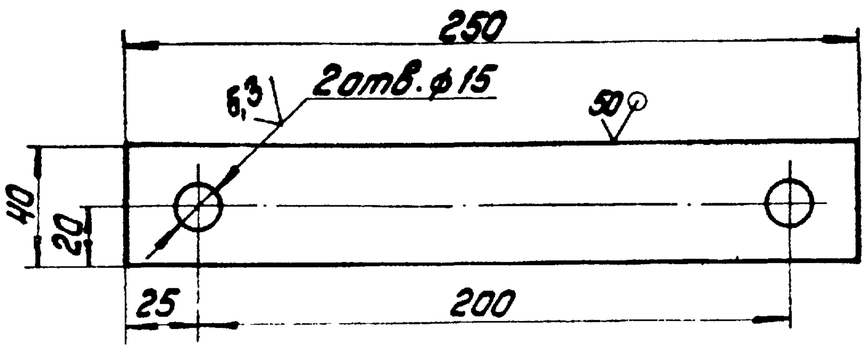

Изм.	Лист	№ докум.	Подпись	Дата	14.01.03.000СБ	Лист 2
Разработал: Дубкова					Формат А2	

14.01.03.005

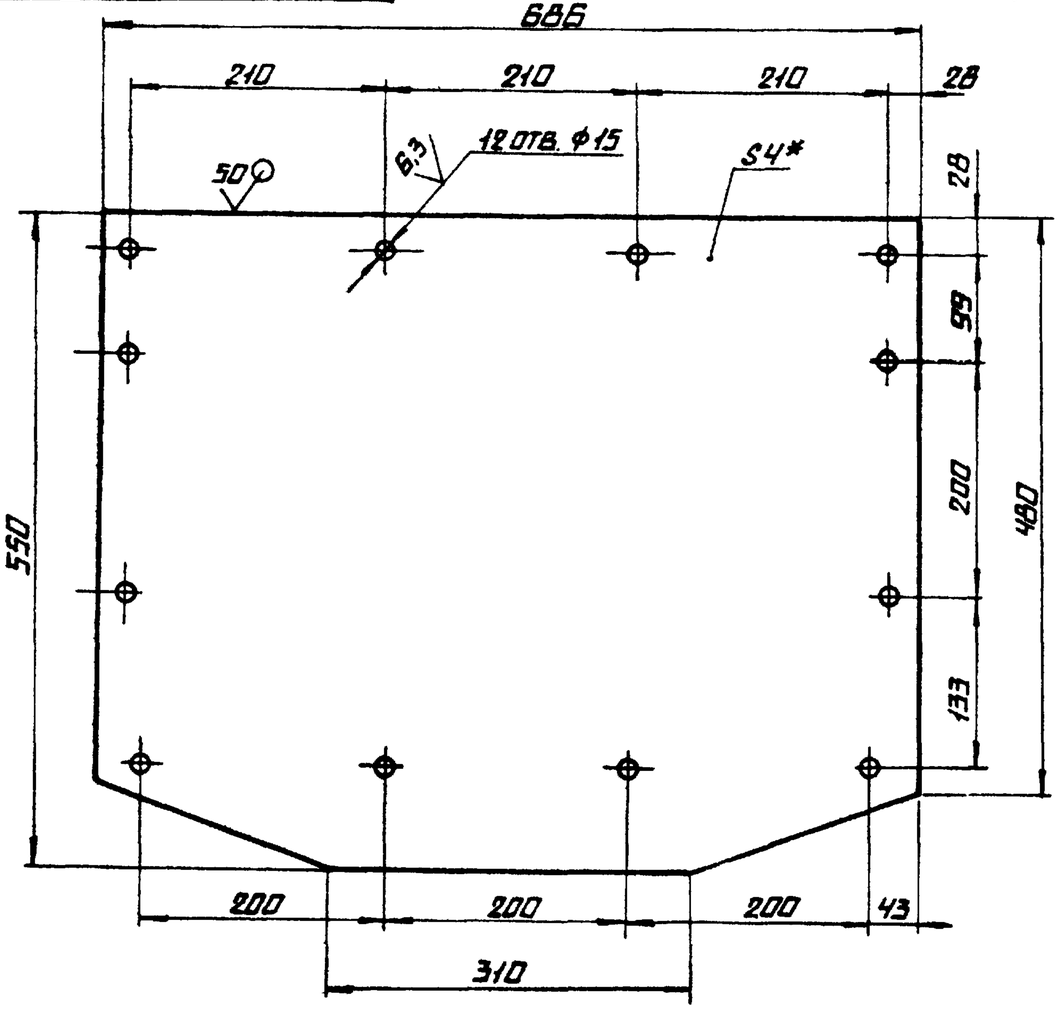

1.* РАЗМЕР ДЛЯ СПРАВОК

2. H14; h14; ± IT14/2

				14.01.03.005		
Изм.	Лист	№ докум.	Подпись	Дата		
Разраб.		Балбарзде			Стенка торцевая	Лит. / Масса 11,1 / Масштаб 1:5
Пров.						Лист / Листов 1
Т.контр.						
Н.контр.		Самсонова			Лист 6-ПН-4 ГОСТ 19903-74 / ВСТ3СП ГОСТ 14637-79	ЛАТГИПРОПРОМ
Утв.						

Копировал А4 — Формат А4

Типовой проект 903-1-224.86 Альбом 10.1

Инв.№ подл. | Подпись и дата | Взам.инв.№ | Инв.№ дубл. | Подпись и дата

14.01.03.701

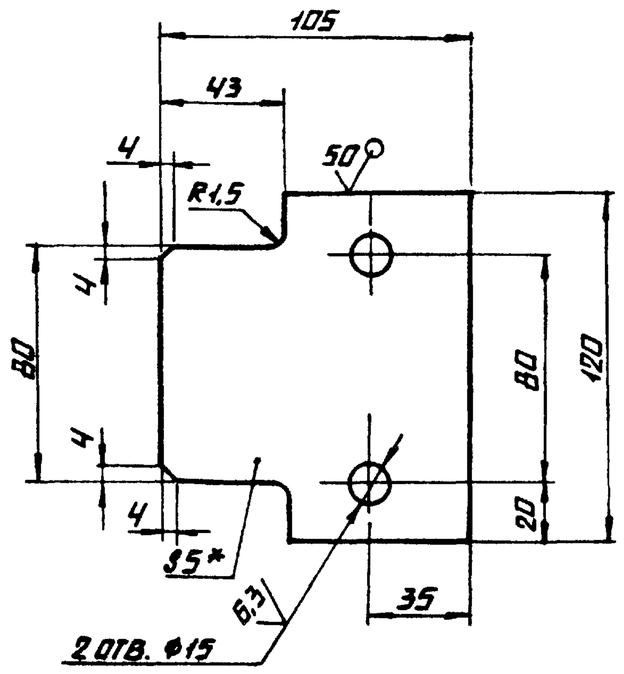

1.* РАЗМЕР ДЛЯ СПРАВОК

2. H14; h14; ± IT14/2

				14.01.03.701		
Изм.	Лист	№ докум.	Подпись	Дата		
Разраб.		Балбарзде			Косынка	Лит. / Масса 0,5 / Масштаб 1:2
Пров.						Лист / Листов 1
Т.контр.						
Н.контр.		Самсонова			Лист 6-ПН-5 ГОСТ 19903-74 / ВСТ3СП ГОСТ 14637-79	ЛАТГИПРОПРОМ
Утв.						

Копировал А4 — Формат А4

14.01.03.004

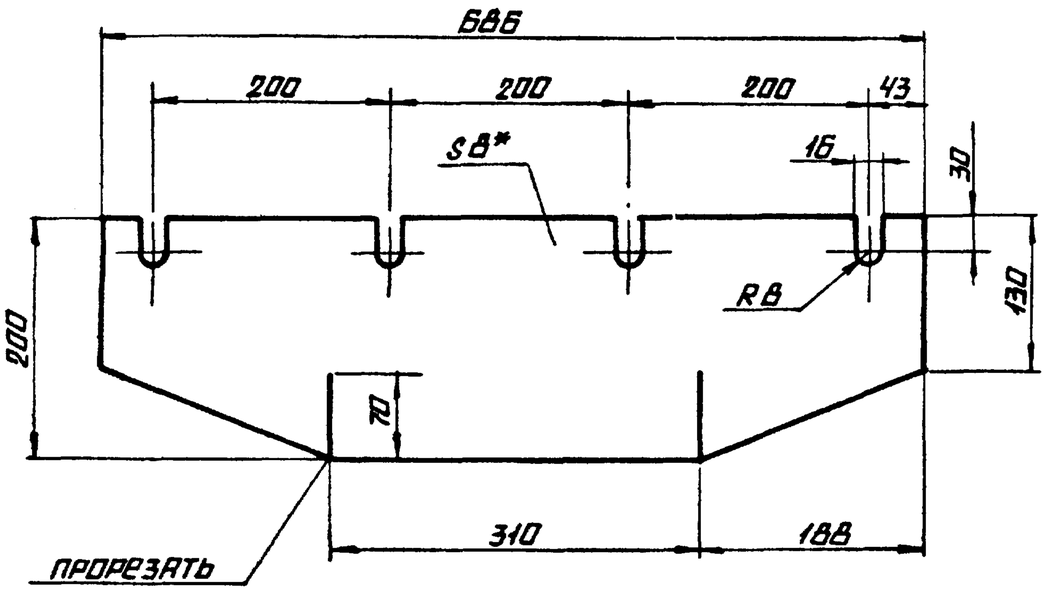

* РАЗМЕР ДЛЯ СПРАВОК

				14.01.03.004		
Изм.	Лист	№ докум.	Подпись	Дата		
Разраб.		Балбарзде			Резина торцевая	Лит. / Масса 2,8 / Масштаб 1:5
Пров.						Лист / Листов 1
Т.контр.						
Н.контр.		Самсонова			Пластина Т лист ТМКЩ-М-8×200×686-1,2 ГОСТ 7338-77	ЛАТГИПРОПРОМ
Утв.						

Копировал А4 — Формат А4

14.01.03.003

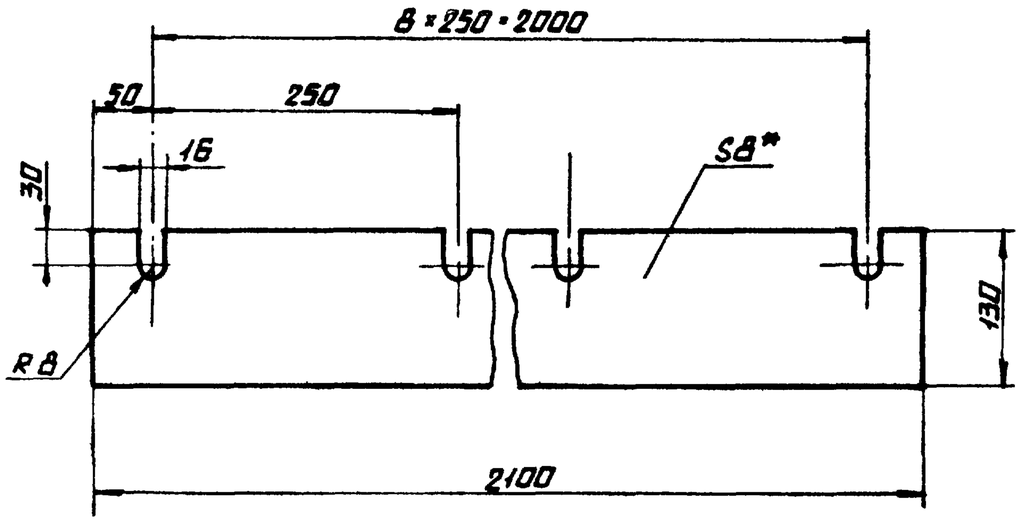

* РАЗМЕР ДЛЯ СПРАВОК

				14.01.03.003		
Изм.	Лист	№ докум.	Подпись	Дата		
Разраб.		Балбарзде			Резина боковая	Лит. / Масса 5,0 / Масштаб 1:5
Пров.						Лист / Листов 1
Т.контр.						
Н.контр.		Самсонова			Пластина I лист ТМКЩ-М-8×130×2100-1,2 ГОСТ 7338-77	ЛАТГИПРОПРОМ
Утв.						

Копировал А4 — Формат А4

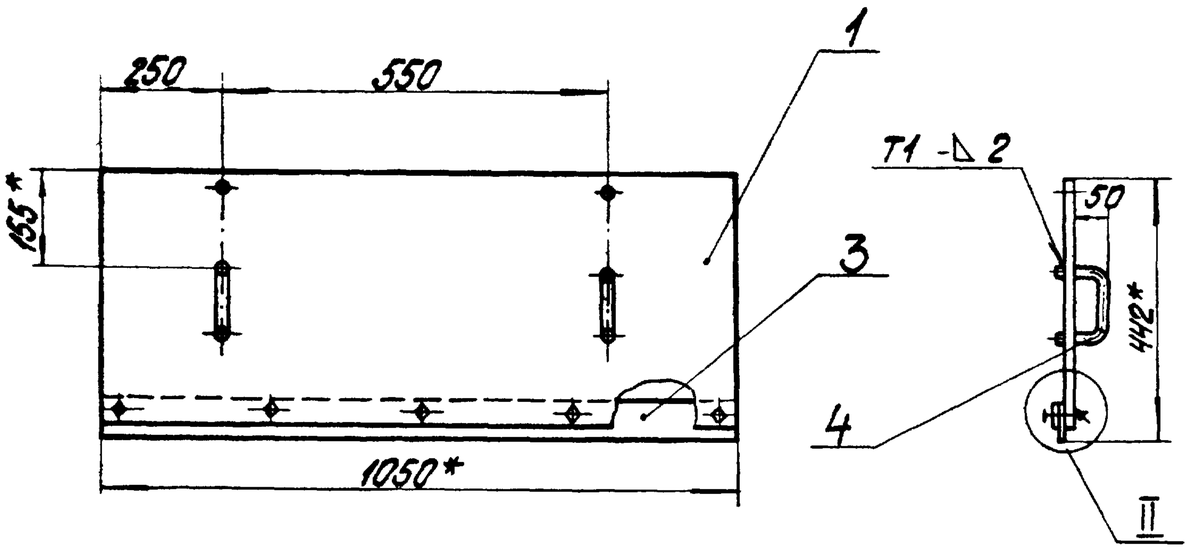

Поз. 1

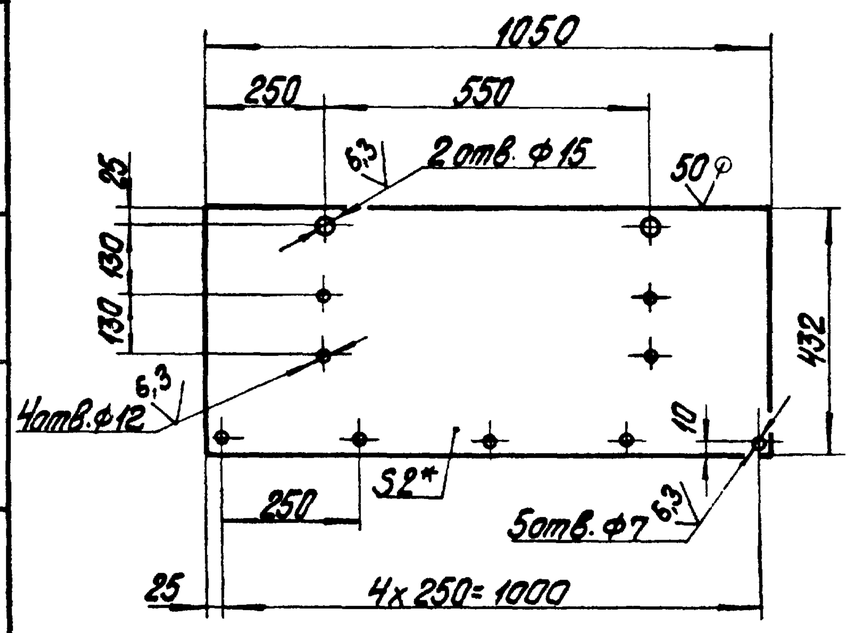

II
1:1

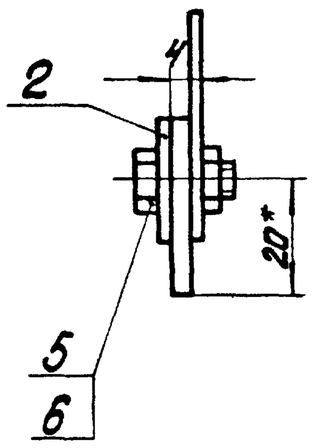

Поз. 2
М 1:2

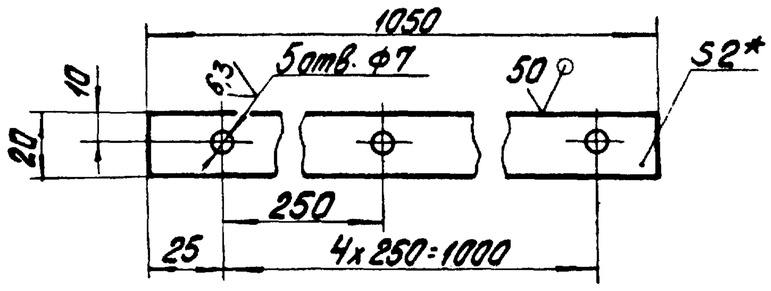

Поз. 3
М 1:2

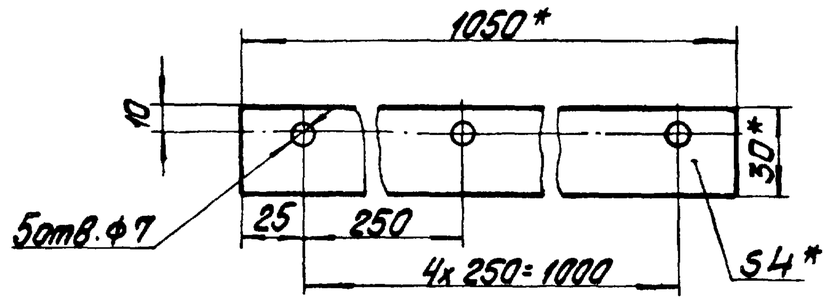

1. *Размеры для справок.
2. H14; h14; $\pm \frac{IT14}{2}$.
3. Сварные швы по ГОСТ 5264-80.
4. Шероховатость поверхностей кромок реза – $\overset{50}{\vee}$.

Изм.	Лист	№ докум.	Подпись	Дата	14.01.03.100СБ			
Разраб.		Балбарзде			Завеса боковая	Лит.	Масса	Масштаб
Пров.		Брацило			Сборочный чертеж		7,5	1:10
Н.контр.		Самсонова				Лист	Листов 1	
Утв.		Шнайдер				ЛАТГИПРОПРОМ		

Копировал | Формат А3

Инв.№подл. | Подпись и дата | Взам.инв.№ | Инв.№дубл. | Подпись и дата | Типовой проект 903-1-224.86 Альбом 10.1

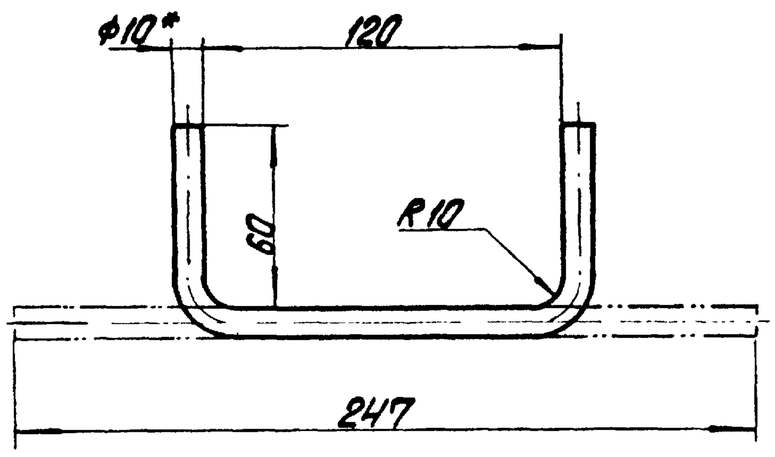

1. *Размер для справок.
2. H14; h14 $\pm \frac{IT14}{2}$.
3. Шероховатость поверхностей кромок реза – $\overset{50}{\vee}$.

Изм.	Лист	№ докум.	Подпись	Дата	14.01.03.101			
Разраб.		Балбарзде			Ручка	Лит.	Масса	Масштаб
Пров.							0,3	1:2
Т.контр.						Лист	Листов 1	
Н.контр.		Самсонова			Круг $\frac{В10\ ГОСТ\ 2590-71}{Вст3сп\ ГОСТ\ 535-79}$	ЛАТГИПРОПРОМ		
Утв.								

Копировал | Формат А4

Инв.№подл. | Подпись и дата | Взам.инв.№ | Инв.№дубл. | Подпись и дата | Типовой проект 903-1-224.86 Альбом 10.1

Формат	Зона	Поз.	Обозначение	Наименование	Кол.	Примечание
				Документация		
А3			14.01.03.100СБ	Сборочный чертеж		
				Детали		
А4		4	14.01.03.101	Ручка	2	
Б4		1	14.01.03.102	Завеса		
				Лист $\frac{Б\text{-}ПН\text{-}2\ ГОСТ\ 19903\text{-}74}{4\text{-}IV\text{-}ВСт3сп\ ГОСТ\ 16523\text{-}70}$	1	6,6кг
Б4		2	14.01.03.103	Накладка		
				Лист $\frac{Б\text{-}ПН\text{-}2\ ГОСТ\ 19903\text{-}74}{4\text{-}IV\text{-}ВСт3сп\ ГОСТ\ 16523\text{-}70}$	1	0,32кг
Б4		3	14.01.03.104	Резина		
				Пластина 1 лист ТМКЩ-М-4х30х1050-1,2 ГОСТ 7338-77	1	0,21кг
				Стандартные изделия		
		4		Болт М6-6gх16.36.016 ГОСТ 7798-70	4	
		5		Гайка М6-4.016 ГОСТ 5915-70	4	

Изм.	Лист	№ докум.	Подпись	Дата	14.01.03.100			
Разраб.		Балбарзде			Завеса боковая	Лит.	Лист	Листов 1
Пров.		Брацило						
Н.контр.		Самсонова				ЛАТГИПРОПРОМ		
Утв.		Шнайдер						

Копировал | Формат А4

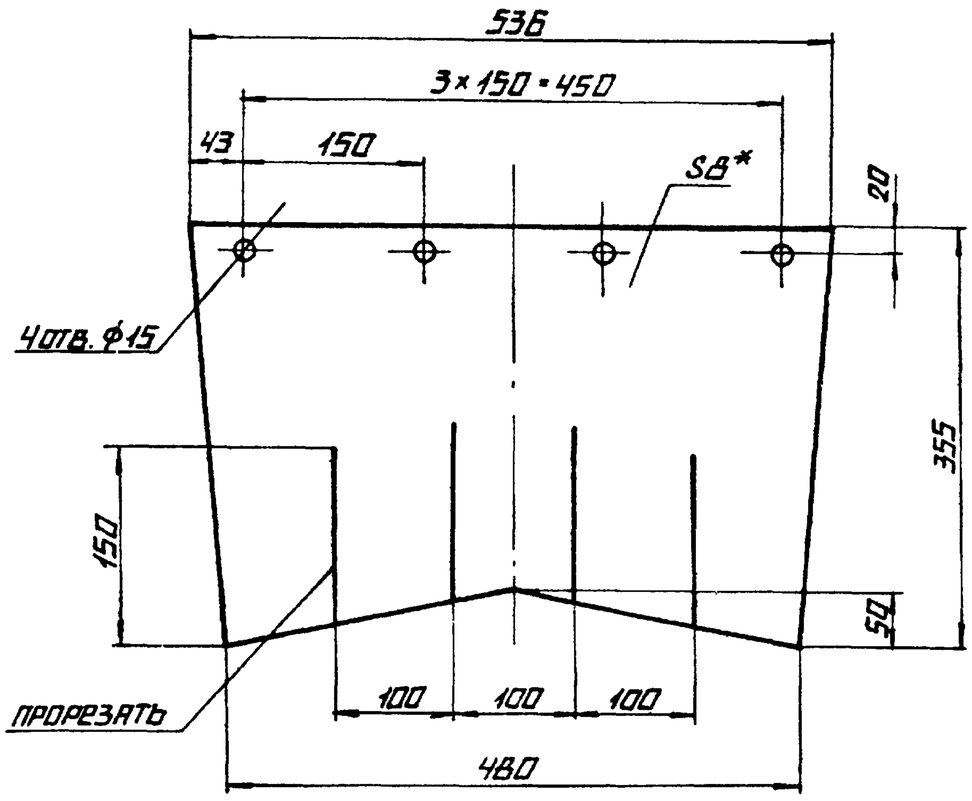

*РАЗМЕР ДЛЯ СПРАВОК

					14.01.03.201		
Изм.	Лист	№ докум.	Подпись	Дата			
Разраб.		Балбарздэ			ЗАВЕСА	Лит.	Масса / Масштаб
Пров.							2,18 / 1:5
Т.контр.						Лист	Листов 1
Н.контр.		Самсонова			ПЛАСТИНА Т ЛИСТ ТМКЩ-М-В×355×538-1,2 ГОСТ 7338-77	ЛАТГИПРОПРОМ	
Утв.							

Копировал | Формат А4

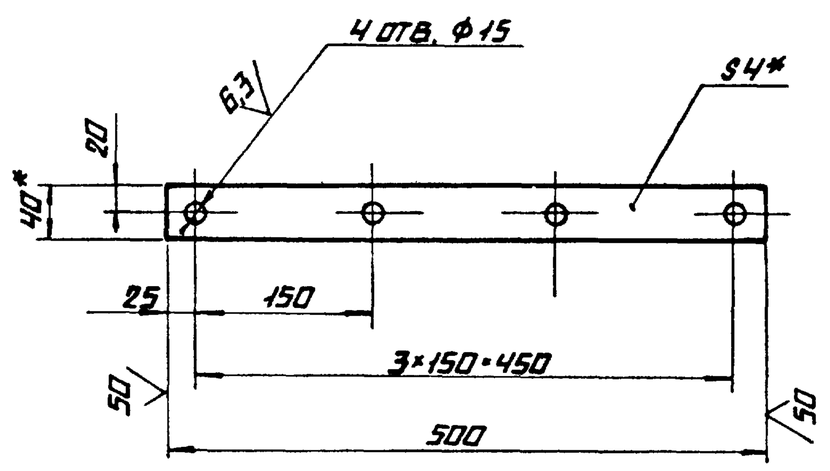

1.* РАЗМЕРЫ ДЛЯ СПРАВОК

2. $H14; h14; \pm \frac{IT14}{2}$

					14.01.03.202		
Изм.	Лист	№ докум.	Подпись	Дата			
Разраб.		Балбарздэ			НАКЛАДКА	Лит.	Масса / Масштаб
Пров.							0,62 / 1:5
Т.контр.						Лист	Листов 1
Н.контр.		Самсонова			ПОЛОСА $\frac{Б-4\times40\ ГОСТ\ 103-76}{Вст3сп\ ГОСТ\ 535-79}$	ЛАТГИПРОПРОМ	
Утв.							

Копировал | Формат А4

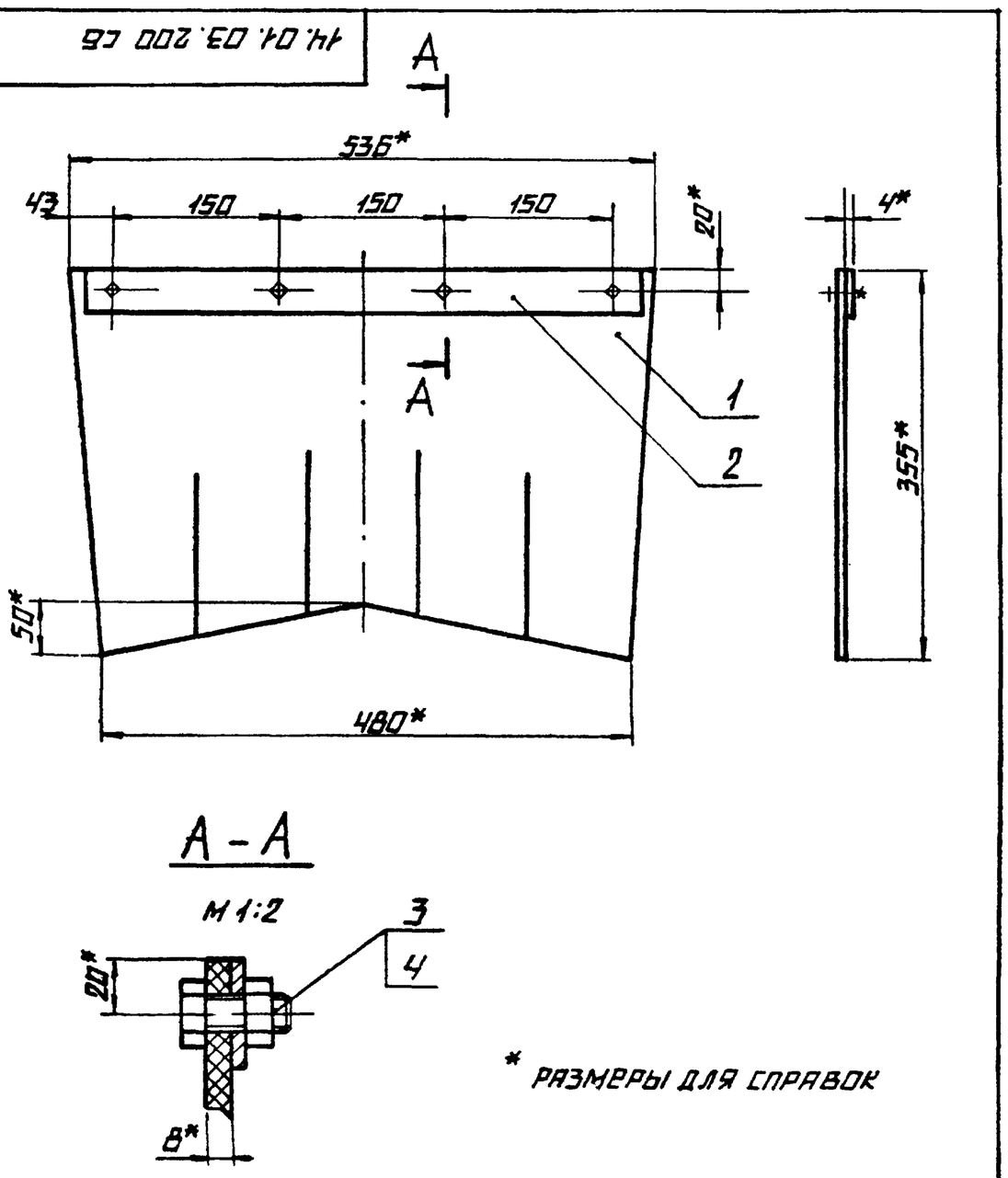

* РАЗМЕРЫ ДЛЯ СПРАВОК

					14.01.03.200 СБ		
Изм.	Лист	№ докум.	Подпись	Дата			
Разраб.		Балбарздэ			ЗАВЕСА ВНУТРЕННЯЯ СБОРОЧНЫЙ ЧЕРТЕЖ	Лит.	Масса / Масштаб
Пров.		Брацило					3,1 / 1:5
Т.контр.						Лист	Листов 1
Н.контр.		Самсонова				ЛАТГИПРОПРОМ	
Утв.		Шнайдер					

Копировал | Формат А4

Формат	Зона	Поз.	Обозначение	Наименование	Кол.	Примечание
				ДОКУМЕНТАЦИЯ		
А4			14.01.03.200 СБ	Сборочный чертеж		
				ДЕТАЛИ		
А4		1	14.01.03.201	Завеса	1	
А4		2	14.01.03.202	Накладка	1	
				СТАНДАРТНЫЕ ИЗДЕЛИЯ		
		3		Болт М12-6g×30.36.016 ГОСТ 7798-70	4	
		4		Гайка М12.4.016 ГОСТ 5915-70	4	

					14.01.03.200		
Изм.	Лист	№ докум.	Подпись	Дата			
Разраб.		Балбарздэ			ЗАВЕСА ВНУТРЕННЯЯ	Лит.	Лист / Листов
Пров.		Брацило					1
Н.контр.		Самсонова				ЛАТГИПРОПРОМ	
Утв.		Шнайдер					

Копировал | Формат А4

Типовой проект 903-1-224.86 Альбом 10.1

Инв.№ подл. | Подпись и дата | Взам. инв.№ | Инв.№ дубл. | Подпись и дата

14.01.03.301

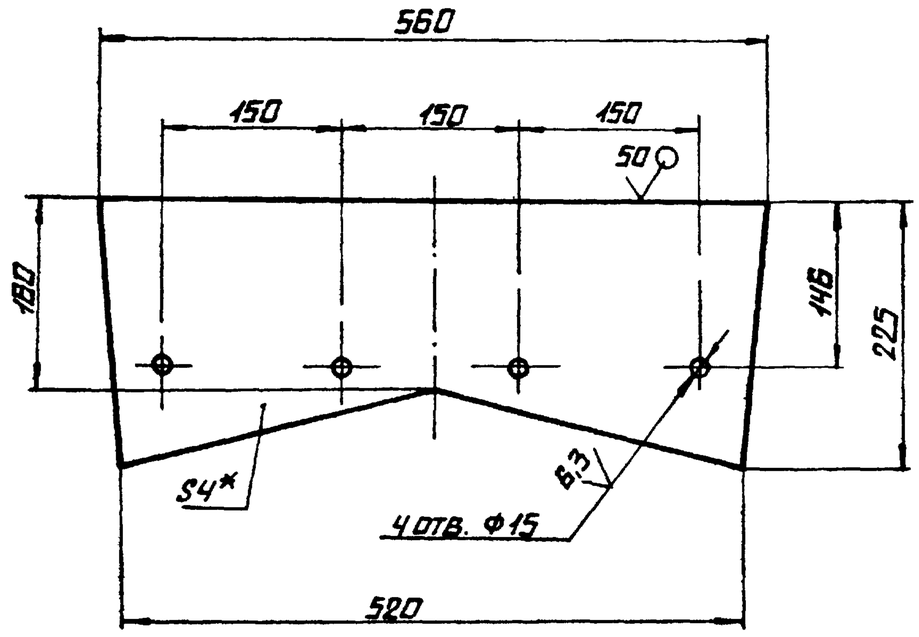

1.* РАЗМЕР ДЛЯ СПРАВОК

2. H14; h14; ± IT14/2

Изм.	Лист	№ докум.	Подпись	Дата	14.01.03.301		
Разраб.		БАЛБАРЗДР			ДИАФРАГМА	Лит.	Масса 3,2 / Масштаб 1:5
Пров.						Лист	Листов 1
Т. контр.							
Н. контр.		САМСОНОВА			Лист 6-ПН-4 ГОСТ 19903-74 / ВСт3сп ГОСТ 14637-79	ЛАТГИПРОПРОМ	
Утв.							

Копировал А2 — Формат А4

14.01.03.302

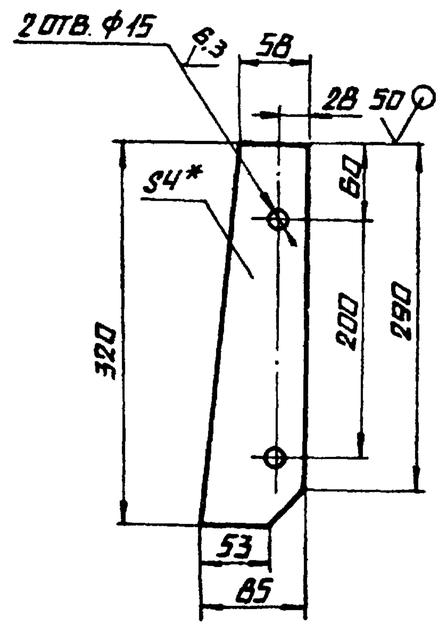

1.* РАЗМЕР ДЛЯ СПРАВОК

2. H14; h14; ± IT14/2

Изм.	Лист	№ докум.	Подпись	Дата	14.01.03.302		
Разраб.		БАЛБАРЗДР			ФЛАНЕЦ	Лит.	Масса 0,7 / Масштаб 1:5
Пров.						Лист	Листов 1
Т. контр.							
Н. контр.		САМСОНОВА			Лист 6-ПН-4 ГОСТ 19903-74 / ВСт3сп ГОСТ 14637-78	ЛАТГИПРОПРОМ	
Утв.							

Копировал А2 — Формат А4

Формат	Зона	Поз.	Обозначение	Наименование	Кол.	Примечание
Б4		8	14.01.03.307	СВЯЗЬ		
				Уголок 6-63×63×6 ГОСТ 8509-72 / ВСт3сп ГОСТ 535-79		
				L=800 h14	2	4,6 кг
Б4		9	14.01.03.308	СВЯЗЬ		
				Уголок 6-63×63×6 ГОСТ 8509-72 / ВСт3сп ГОСТ 535-79		
				L=2088 h14	2	12,1 кг
				СТАНДАРТНЫЕ ИЗДЕЛИЯ		
		10		Болт М12-6g×30 36.016 ГОСТ 7798-70	18	

Изм.	Лист	№ докум.	Подпись	Дата	14.01.03.300		
							Лист 2

Копировал — Формат А4

Формат	Зона	Поз.	Обозначение	Наименование	Кол.	Примечание
				ДОКУМЕНТАЦИЯ		
А2			14.01.03.300 СБ	СБОРОЧНЫЙ ЧЕРТЕЖ		
				СБОРОЧНЫЕ ЕДИНИЦЫ		
А4		1	14.01.03.310	ПОДВЕСКА	8	
				ДЕТАЛИ		
А4		2	14.01.03.301	ДИАФРАГМА	4	
А4		3	14.01.03.302	ФЛАНЕЦ	4	
Б4		4	14.01.03.303	БОКОВИНА		
				Лист 6-ПН-4 ГОСТ 19903-74 / ВСт3сп ГОСТ 14637-79	2	21 кг
Б4		5	14.01.03.304	КРЫШКА		
				Лист 6-ПН-4 ГОСТ 19903-74 / ВСт3сп ГОСТ 14637-79	1	25,2 кг
Б4		6	14.01.03.305	СВЯЗЬ		
				Уголок 6-63×63×6 ГОСТ 8509-72 / ВСт3сп ГОСТ 535-79		
				L=320 h14	2	1,8 кг
Б4		7	14.01.03.306	СВЯЗЬ		
				Уголок 6-63×63×6 ГОСТ 8509-72 / ВСт3сп ГОСТ 535-79		
				L=685 h14	4	4,0 кг

Изм.	Лист	№ докум.	Подпись	Дата	14.01.03.300		
Разраб.		БАЛБАРЗДВ			КОРПУС	Лит.	Лист 1 / Листов 2
Пров.		БРАЦИЛО				ЛАТГИПРОПРОМ	
Н. контр.		САМСОНОВА					
Утв.		ШНАЙДЕР					

Копировал — Формат А4

Типовой проект 903-1-224.86 Альбом 10.1

Инв. № подл. | Подпись и дата | Взам. инв. № | Инв. № дубл. | Подпись и дата

1574

14.01.03.300 СБ

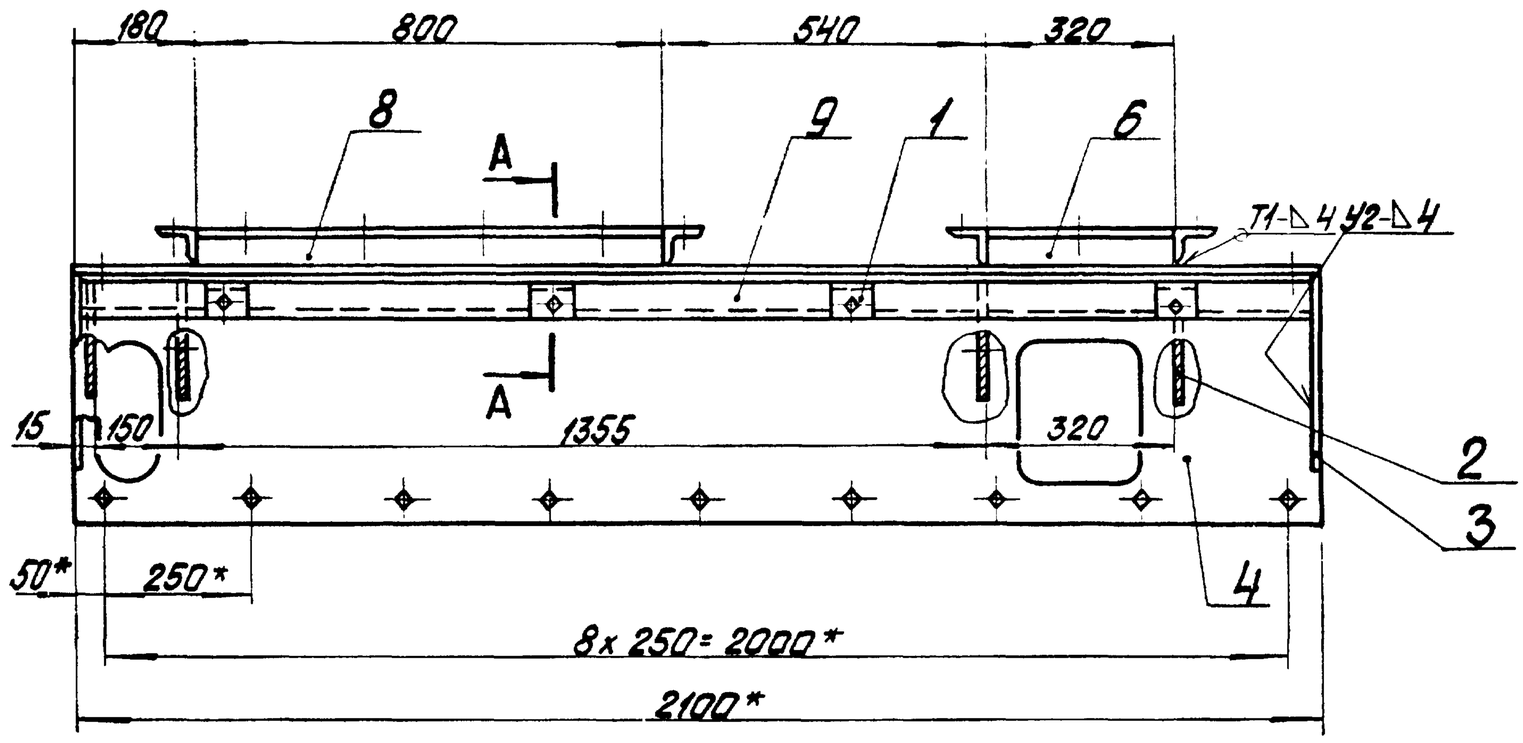

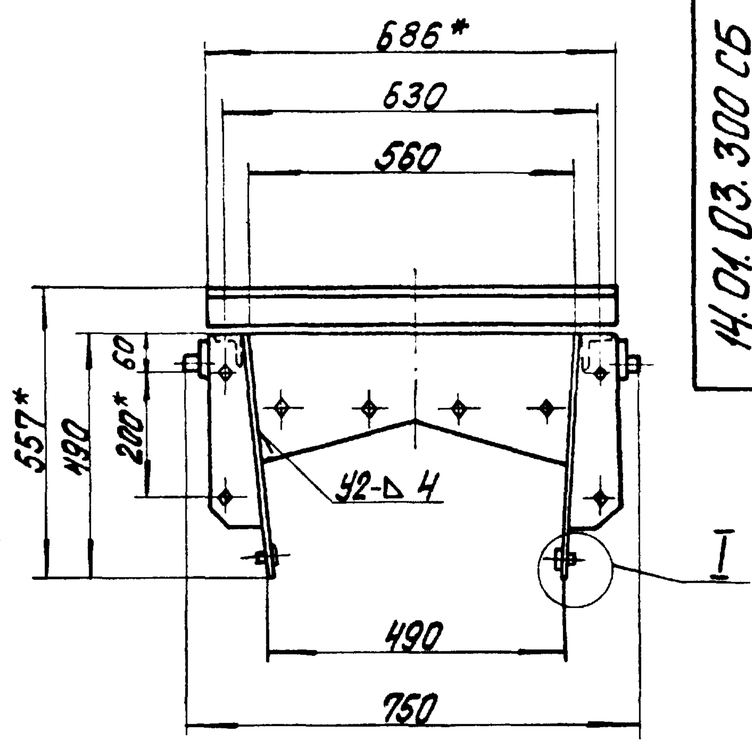

I
М1:2

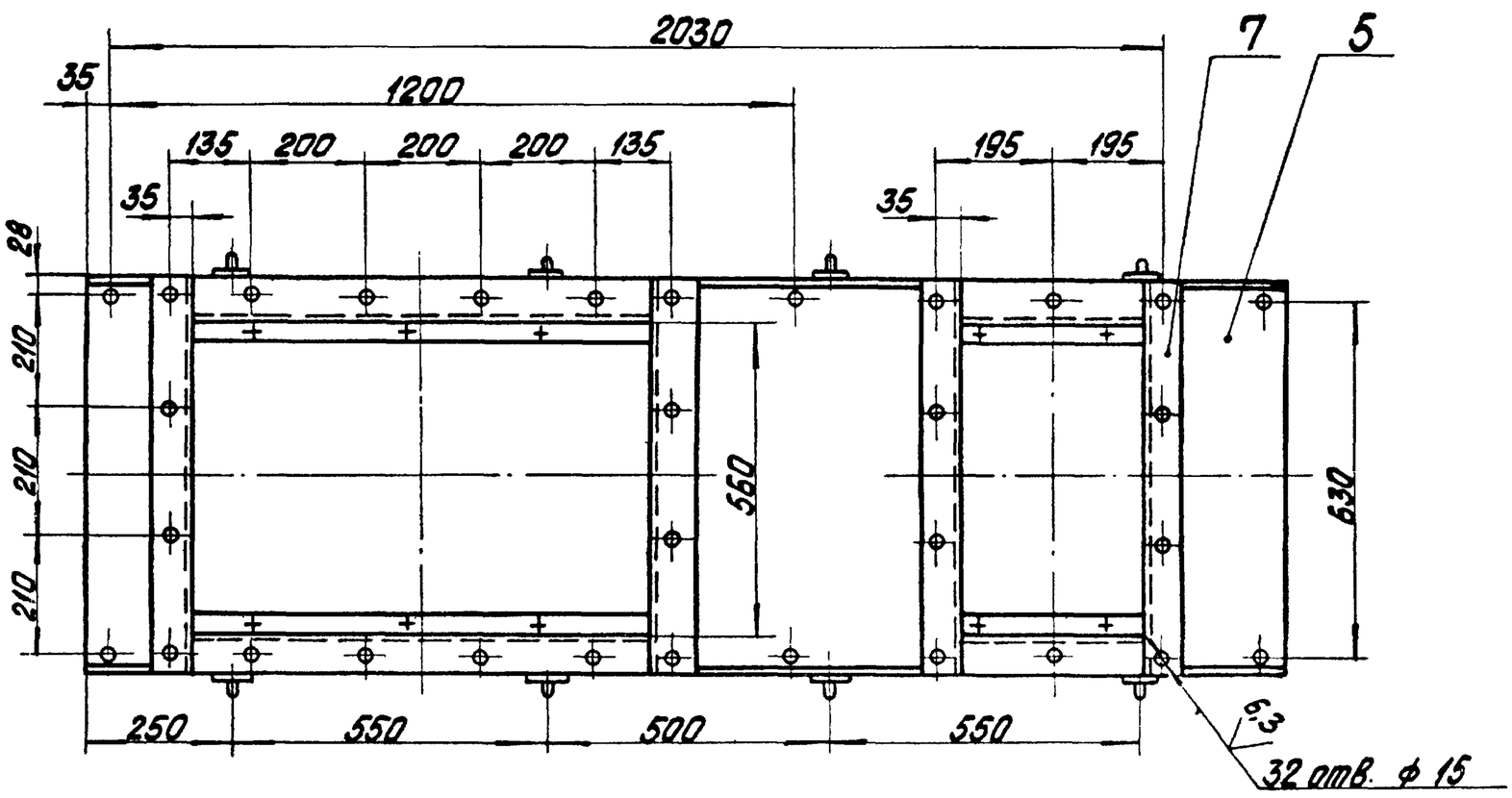

А-А
М1:2

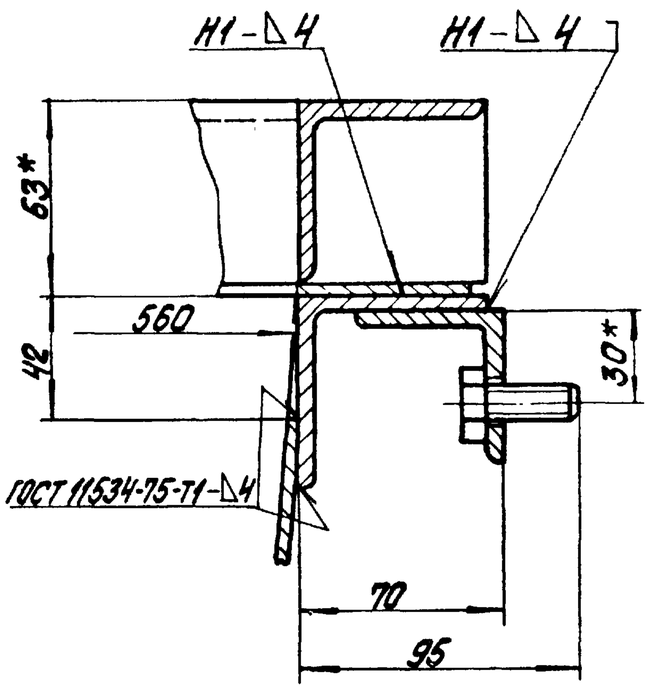

Поз. 4

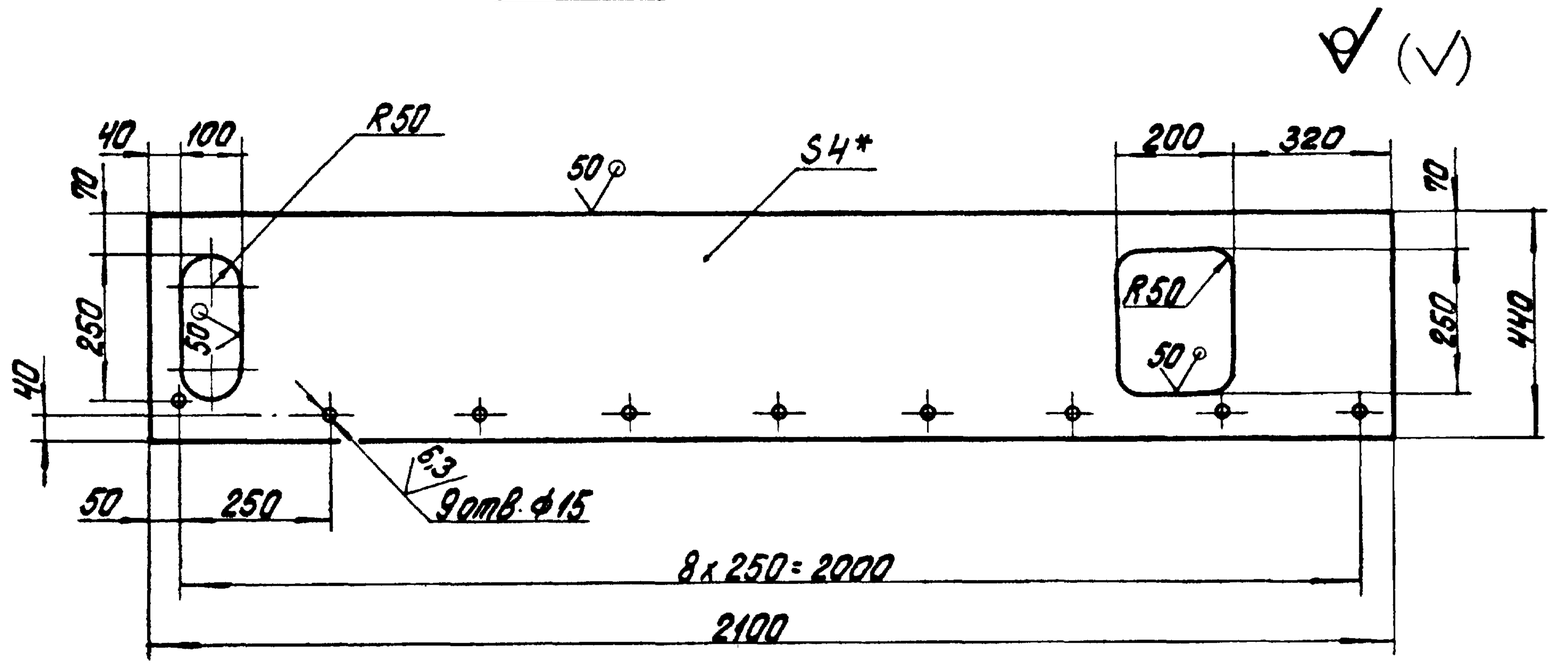

Поз. 5
М 1:20

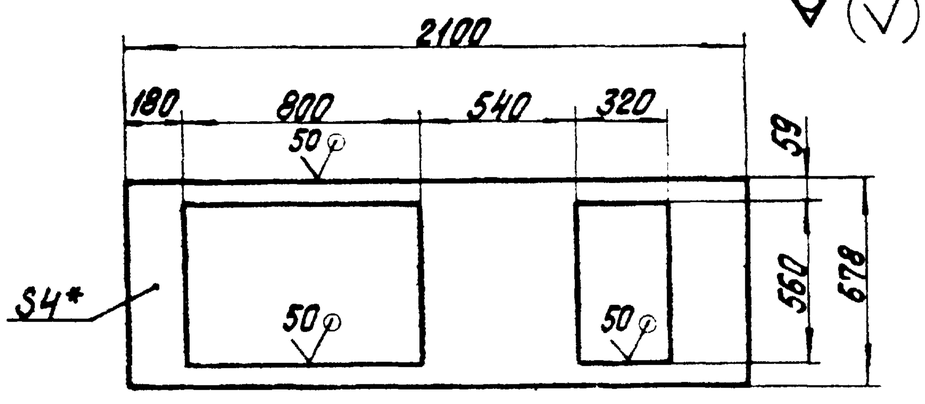

1. * Размеры для справок.
2. H14; h14; $\pm \frac{IT14}{2}$.
3. Шероховатость поверхностей кромок реза - 50 √
4. Сварные швы по ГОСТ 5264-80, кроме мест указанных особо.

					14.01.03.300 СБ	
Изм.	Лист	№ докум.	Подпись	Дата		
Разраб.		Балбаздже			Корпус	Лит. / Масса 140 / Масштаб 1:10
Пров.		Брацило			Сборочный чертеж	Лист / Листов 1
Т. контр.						ЛАТГИПРОПРОМ
Н. контр.		Самсонова				
Утв.		Шнайдер				

Копировал

Формат А2

Альбом 10.1

Типовой проект 903-1-224.86

Инв. № подл. | Подпись и дата | Взам. инв. № | Инв. № дубл. | Подпись и дата

14.01.03.500 СБ

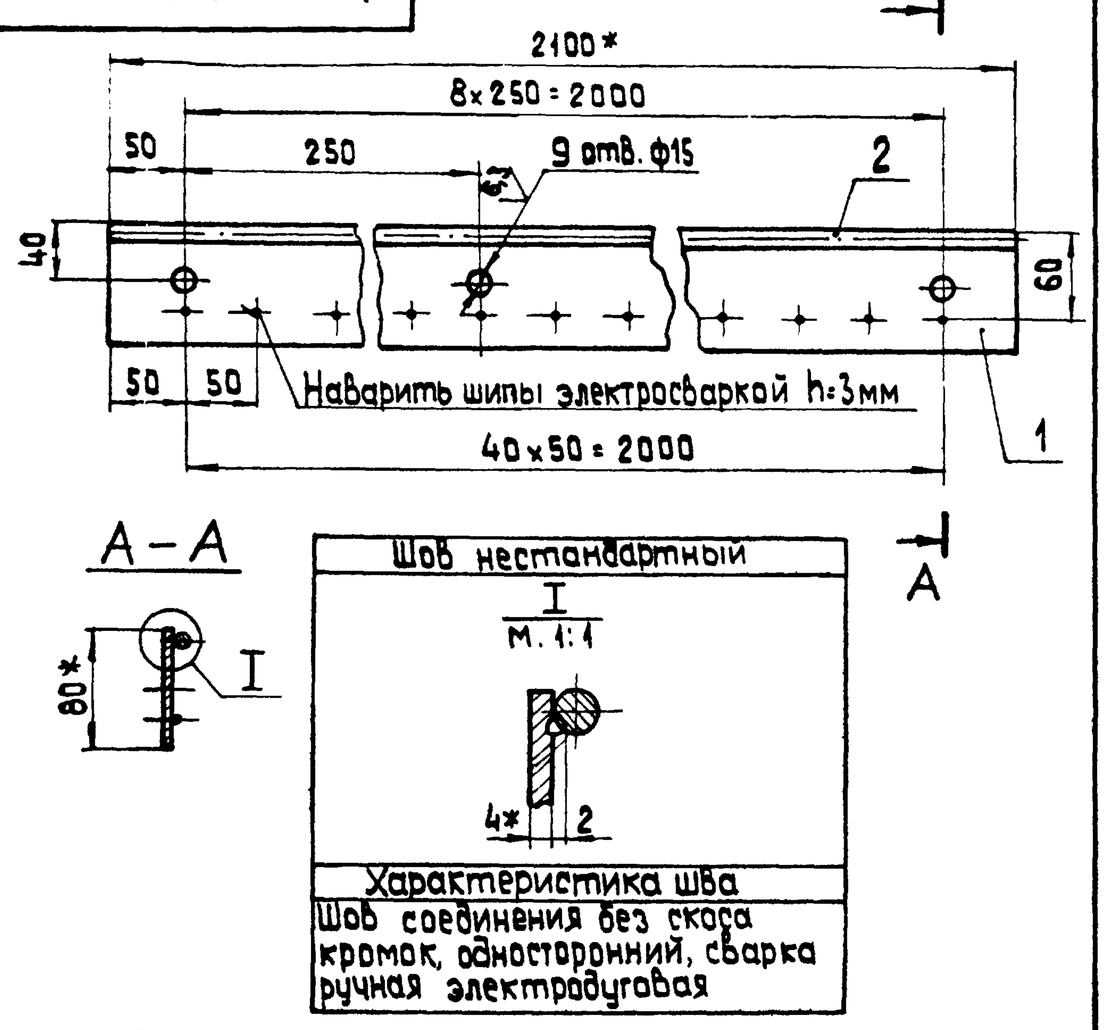

1.* Размеры для справок
2. H 14; h 14; $\pm \frac{IT\ 14}{2}$
3. Шероховатость поверхностей кромок реза - 50

Изм	Лист	№ докум.	Подпись	Дата	14.01.03.500 СБ			
Разраб.		Балбарзде			Прижим боковой	Лит	Масса	Масшт.
Пров.		Брацило			Сборочный чертеж		6,0	1:4
Т.контр.						Лист	Листов 1	
Н.контр.		Самсонова				ЛАТГИПРОПРОМ		
Утв.		Шнайдер						

Копировал ... формат А4

Альбом 10.1 Типовой проект 903-1-224.86

Формат	Зона	Поз.	Обозначение	Наименование	Кол.	Примечание
				Документация		
А4			14.01.03.500 СБ	Сборочный чертеж		
				Детали		
БЧ		1	14.01.03.501	Лист		
				Лист Б-ПН-4 ГОСТ 19903-74 / ВСт3сп ГОСТ 14637-79		
				80 h 14×2100 h 14	1	5,1 кг
				Материалы		
		2		Круг В 8 ГОСТ 2590-71 / ВСт3сп ГОСТ 535-79	2,1	м

Инв. № подл. | Подпись и дата | Взам. инв. № | Инв. № дубл. | Подпись и дата

Изм	Лист	№ докум.	Подпись	14.01.03.500			
Разраб.		Балбарзде		Прижим боковой	Лит.	Лист	Листов
Пров.		Брацило					1
Н.контр.		Самсонова			ЛАТГИПРОПРОМ		
Утв.		Шнайдер					

Копировал ... формат 4

14.01.03.400 СБ

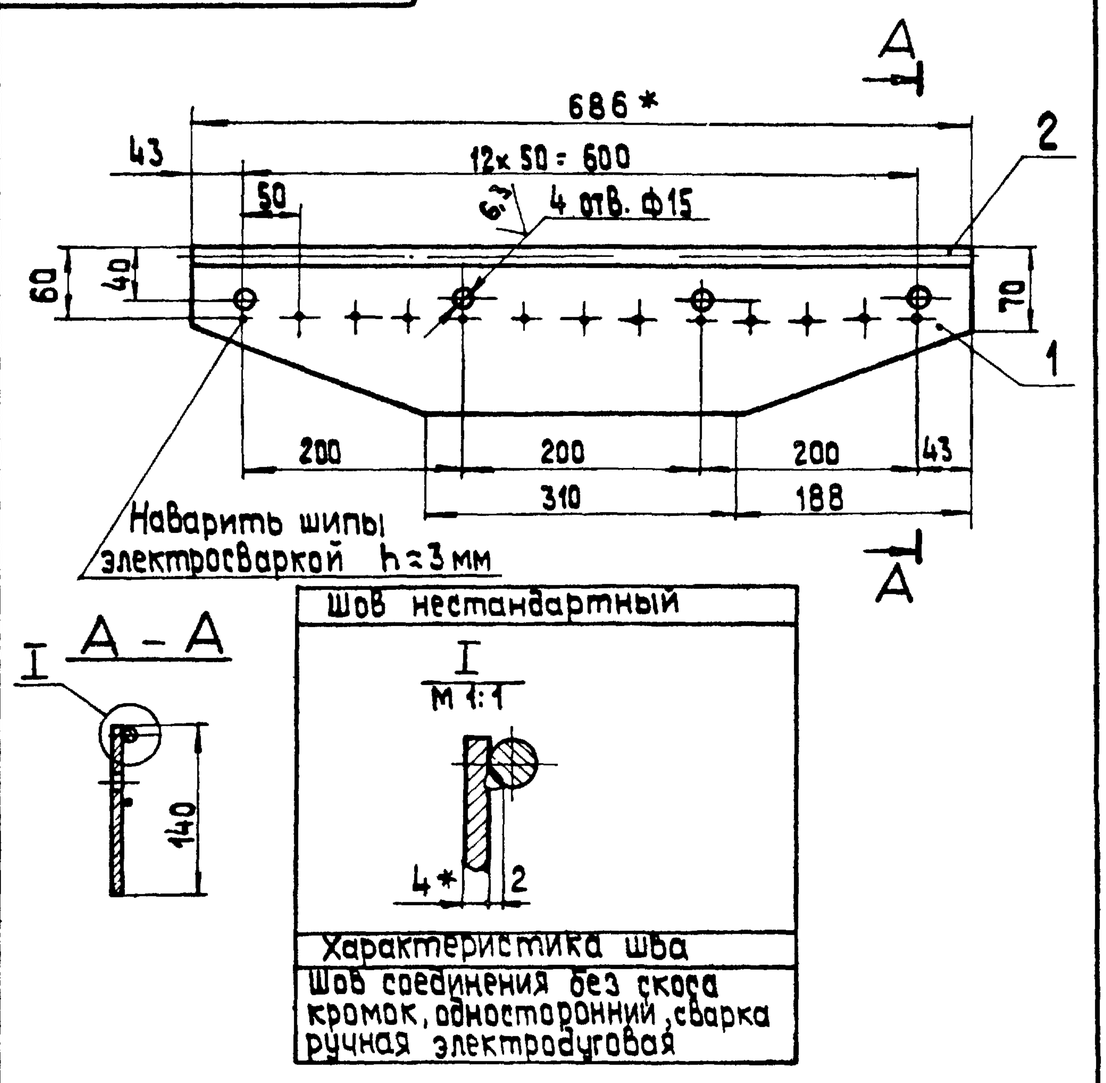

1.* Размеры для справок
2. H 14; h 14; $\pm \frac{IT\ 14}{2}$.
3. Шероховатость поверхностей кромок реза - 50.
4. Сварные швы по ГОСТ 5264-80.

Изм	Лист	№ докум.	Подпись	Дата	14.01.03.400 СБ			
Разраб.		Балбарзде			Прижим торцевой	Лит.	Масса	Масшт.
Пров.		Брацило			Сборочный чертеж.		2,5	1:5
Т.контр.						Лист	Листов 1	
Н.контр.		Самсонова				ЛАТГИПРОПРОМ		
Утв.		Шнайдер						

Копировал ... формат А4

Альбом 10.1 Типовой проект 903-1-224.86

Формат	Зона	Поз.	Обозначение	Наименование	Кол.	Примечание
				Документация		
А4			14.01.03.400 СБ	Сборочный чертеж		
				Детали		
БЧ		1	14.01.03.401	Лист		
				Лист Б-ПН-4 ГОСТ 19903-74 / ВСт3сп ГОСТ 14637-79		
				140 h 14×686 h 14	1	2,16 кг
				Материалы		
		2		Круг В 8 ГОСТ 2590-71 / ВСт3сп ГОСТ 535-79	0,69	п.м

Инв. № подл. | Подпись и дата | Взам. инв. № | Инв. № дубл. | Подпись и дата

Изм	Лист	№ докум.	Подпись	Дата	14.01.03.400			
Разраб.		Балбарзде			Прижим торцевой	Лит.	Лист	Листов
Пров.		Брацило						1
Н.контр.		Самсонова				ЛАТГИПРОПРОМ		
Утв.		Шнайдер						

Копировал ... формат А4

Типовой проект 903-1-224.86 Альбом 10.1

14.01.03.600 СБ

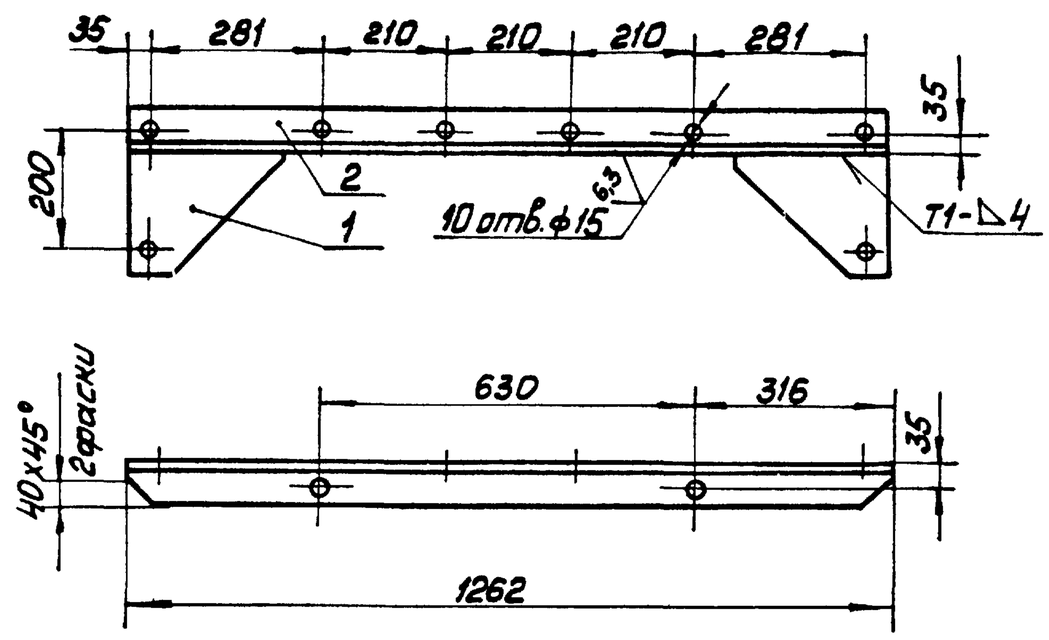

Поз. 2

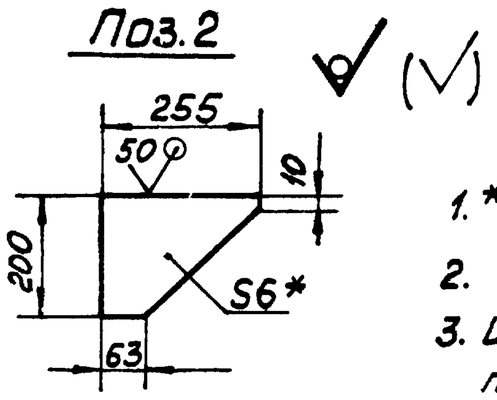

1. *Размер для справок
2. H14; h14; $\pm\frac{IT14}{2}$.
3. Шероховатость поверхностей кромок реза - 50
4. Сварные швы по ГОСТ 5264-80

Изм.	Лист	№ докум.	Подп.	Дата
Разраб.		Балбарзде		
Пров.		Брацило		
Т.контр.				
Н.контр.		Самсонова		
Утв.		Шнайдер		

14.01.03.600 СБ

Связь
Сборочный чертёж

Лит.	Масса	Масштаб
	10,7	1:10

Лист | Листов 1

ЛАТГИПРОПРОМ

Копировал Макс Формат А4

Типовой проект 903-1-224.86 Альбом 10.1

Форм.	Зона	Поз.	Обозначение	Наименование	Кол.	Примечание
				Документация		
А4			14.01.03.600 СБ	Сборочный чертёж		
				Детали		
Б4		1	14.01.03.601	Косынка		
				Лист Б-ПН-6 ГОСТ 19903-74 / ВСт3сп ГОСТ 14637-79	2	1,7 кг
Б4		2	14.01.03.602	Связь		
				Уголок Б-63×63×6 ГОСТ 8509-72 / ВСт3сп ГОСТ 535-79	1	7,23 кг

14.01.03.600

Связь

Лит.	Лист	Листов
		1

ЛАТГИПРОПРОМ

Копировал Макс Формат А4

Типовой проект 903-1-224.86 Альбом 10.1

14.01.03.310 СБ

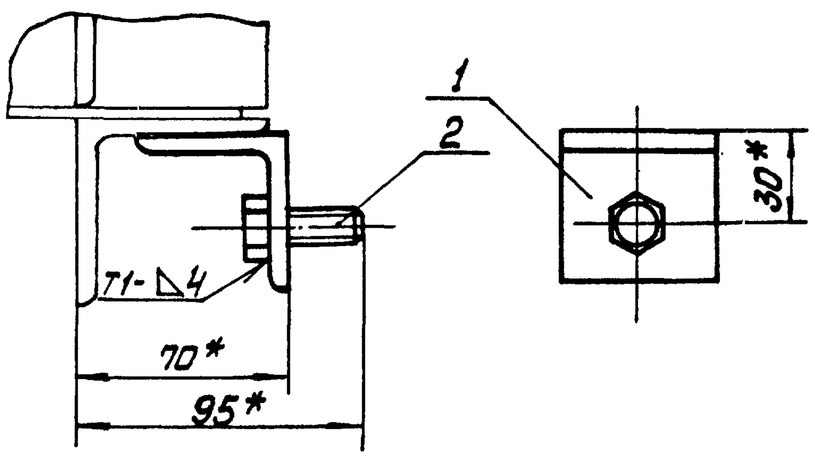

Поз. 1

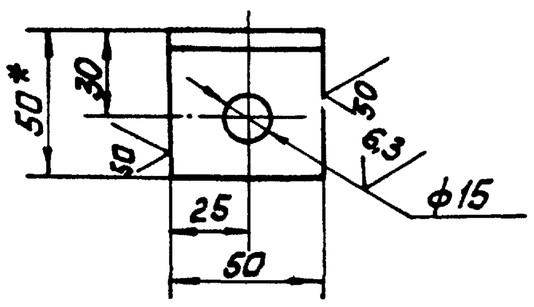

1. *Размеры для справок.
2. H14; h14; $\pm\frac{IT14}{2}$.
3. Сварной шов по ГОСТ 5264-80.

Изм.	Лист	№ докум.	Подп.	Дата
Разраб.		Балбарзде		
Пров.		Брацило		
Т.контр.				
Н.контр.		Самсонова		
Утв.		Шнайдер		

14.01.03.310 СБ

Подвеска
Сборочный чертёж

Лит.	Масса	Масштаб
	0,25	1:2

Лист | Листов 1

ЛАТГИПРОПРОМ

Копировал Макс Формат А4

Типовой проект 903-1-224.86 Альбом 10.1

Форм.	Зона	Поз.	Обозначение	Наименование	Кол.	Примечание
				Документация		
А4			14.01.03.310 СБ	Сборочный чертёж		
				Детали		
Б4		1	14.01.03.311	Уголок		
				Уголок Б-50×50×5 ГОСТ 8509-72 / ВСт3сп ГОСТ 535-79	1	0,18 кг
				Стандартные изделия		
		2		Болт М12-6g×30. 36.016 ГОСТ 7798-70	1	

14.01.03.310

Подвеска

Лит.	Лист	Листов
		1

ЛАТГИПРОПРОМ

Копировал Макс Формат А4

14.01.03.800 СБ

Поз. 2

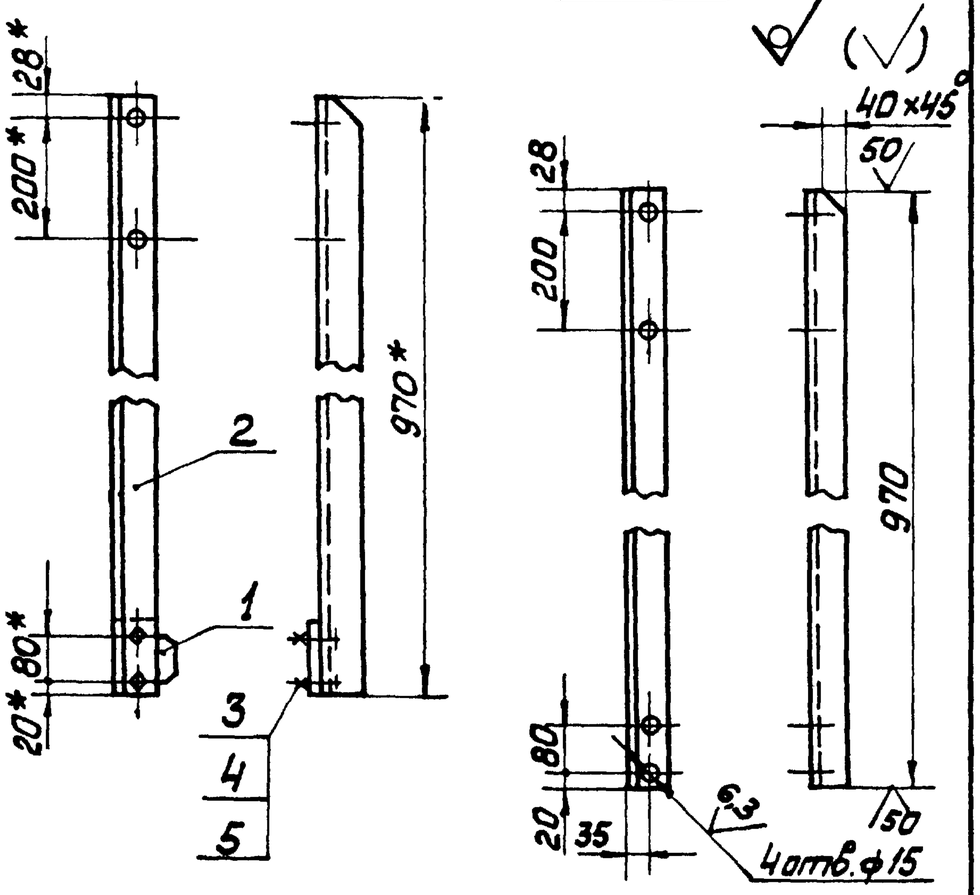

1. * Размер для справок.
2. H 14; h 14 $\pm \frac{IT14}{2}$.
3. Шероховатость поверхностей кромок реза - 50.

Изм.	Лист	№ докум.	Подп.	Дата	14.01.03.800 СБ		
Разраб.		Балдарзде			Стойка правая. Сборочный чертёж	Лит.	Масса 5,8	Масштаб 1:10
Пров.		Брацило				Лист	Листов 1	
Т.контр.						ЛАТГИПРОПРОМ		
Н.контр.		Самсонова						
Утв.		Шнайдер						

Копировал Формат А4

Инв.№ подл. | Подп. и дата | Взам.инв.№ | Инв.№ дубл. | Подп. и дата

Типовой проект 903-1-224.86 Альбом 10.1

Форм.	Зона	Поз.	Обозначение	Наименование	Кол.	Примечание
				Документация		
А4			14.01.03.800 СБ	Сборочный чертёж		
				Детали		
А4		1	14.01.03.701	Косынка	1	
Б4		2	14.01.03.801	Стойка		
				Уголок Б-63×63×6 ГОСТ 8509-72 / ВСт3сп ГОСТ 535-79	1	5,2 кг
				Стандартные изделия		
		3		Болт М12-6g×30.36.016 ГОСТ 7798-70	2	
		4		Гайка М12.4.016 ГОСТ 5915-70	2	
		5		Шайба 12.02.016 ГОСТ 11371-78	2	

14.01.03.800

Изм.	Лист	№ докум.	Подп.	Дата	Стойка правая	Лит.	Лист	Листов 1
Разраб.		Балдарзде				ЛАТГИПРОПРОМ		
Пров.		Брацило						
Н.контр.		Самсонова						
Утв.		Шнайдер						

Копировал Формат А4

14.01.03.700 СБ

Поз. 2

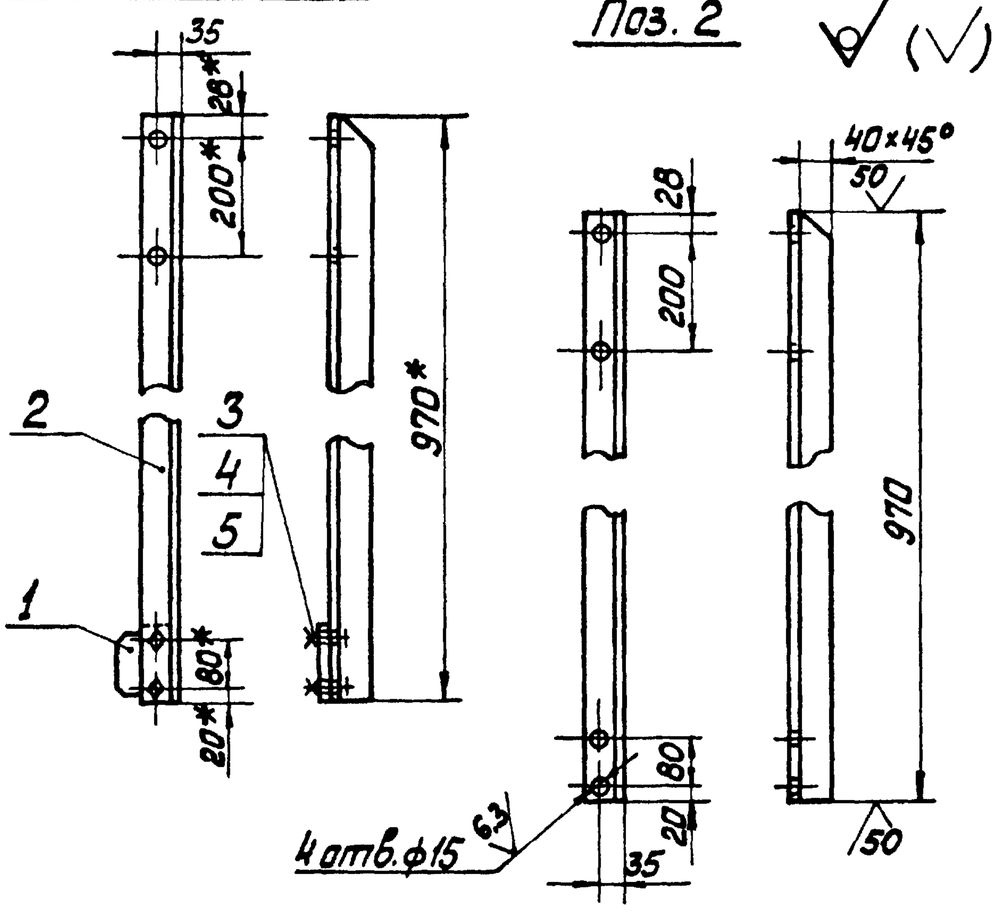

1. * Размеры для справок.
2. H 14; h 14; $\pm \frac{IT14}{2}$
3. Шероховатость поверхностей кромок реза - 50.

Изм.	Лист	№ докум.	Подп.	Дата	14.01.03.700 СБ		
Разраб.		Балдарзде			Стойка левая. Сборочный чертёж	Лит.	Масса 5,8	Масштаб 1:10
Пров.		Брацило				Лист	Листов 1	
Т.контр.						ЛАТГИПРОПРОМ		
Н.контр.		Самсонова						
Утв.		Шнайдер						

Копировал Формат А4

Инв.№ подл. | Подп. и дата | Взам.инв.№ | Инв.№ дубл. | Подп. и дата

Типовой проект 903-1-224.86 Альбом 10.1

Форм.	Зона	Поз.	Обозначение	Наименование	Кол.	Примечание
				Документация		
А4			14.01.03.700 СБ	Сборочный чертёж		
				Детали		
А4		1	14.01.03.701	Косынка	1	
Б4		2	14.01.03.702	Стойка		
				Уголок Б-63×63×6 ГОСТ 8509-72 / ВСт3сп ГОСТ 535-79	1	5,2 кг
				Стандартные изделия		
		3		Болт М12-6g×30.36.016 ГОСТ 7798-70	2	
		4		Гайка М12.4.016 ГОСТ 5915-70	2	
		5		Шайба 12.02.016 ГОСТ 11371-78	2	

14.01.03.700

Изм.	Лист	№ докум.	Подп.	Дата	Стойка левая	Лит.	Лист	Листов 1
Разраб.		Балдарзде				ЛАТГИПРОПРОМ		
Пров.		Брацило						
Н.контр.		Самсонова						
Утв.		Шнайдер						

Копировал Формат А4

14.01.04.000СБ

Альбом 10.1

Типовой проект 903-1-224.86

Инв.№ подл. | Подпись и дата | Взам. инв.№ | Инв.№ дубл. | Подпись и дата

Б-Б лист 1
М1:4

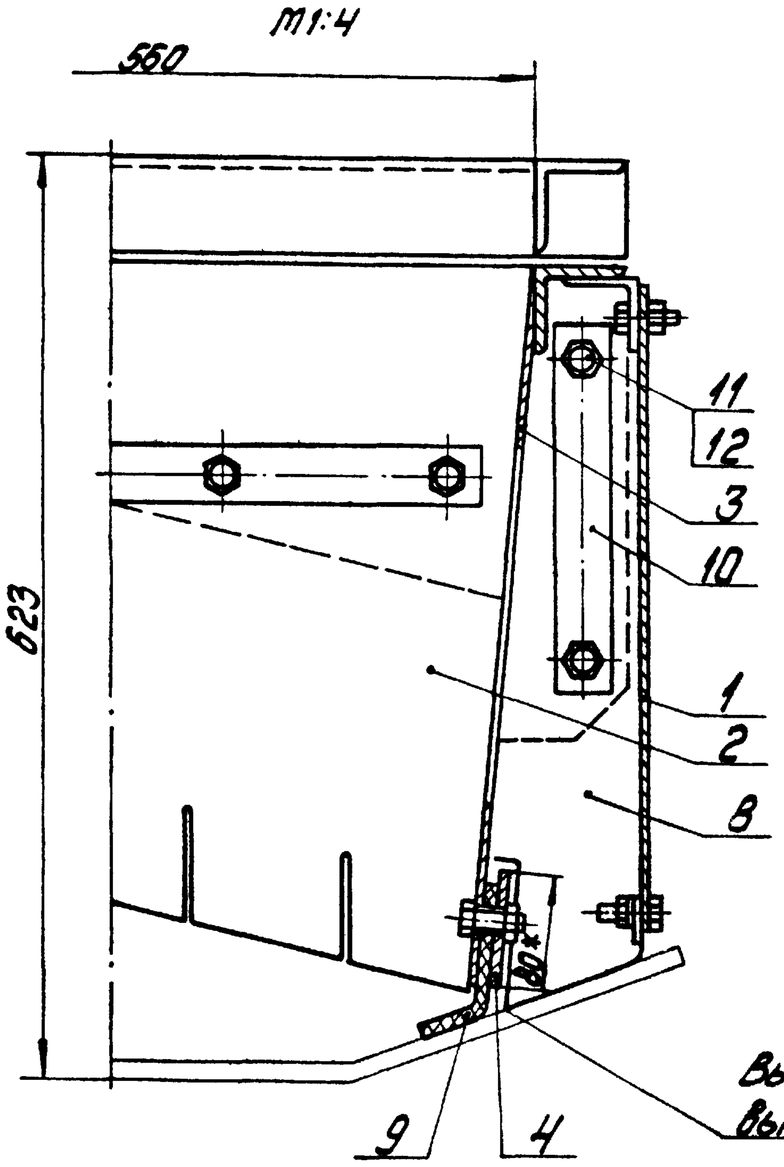

Вырез под прижим боковой поз.4
выполнить при монтаже по месту

В-В (Схема) лист 1
М1:10

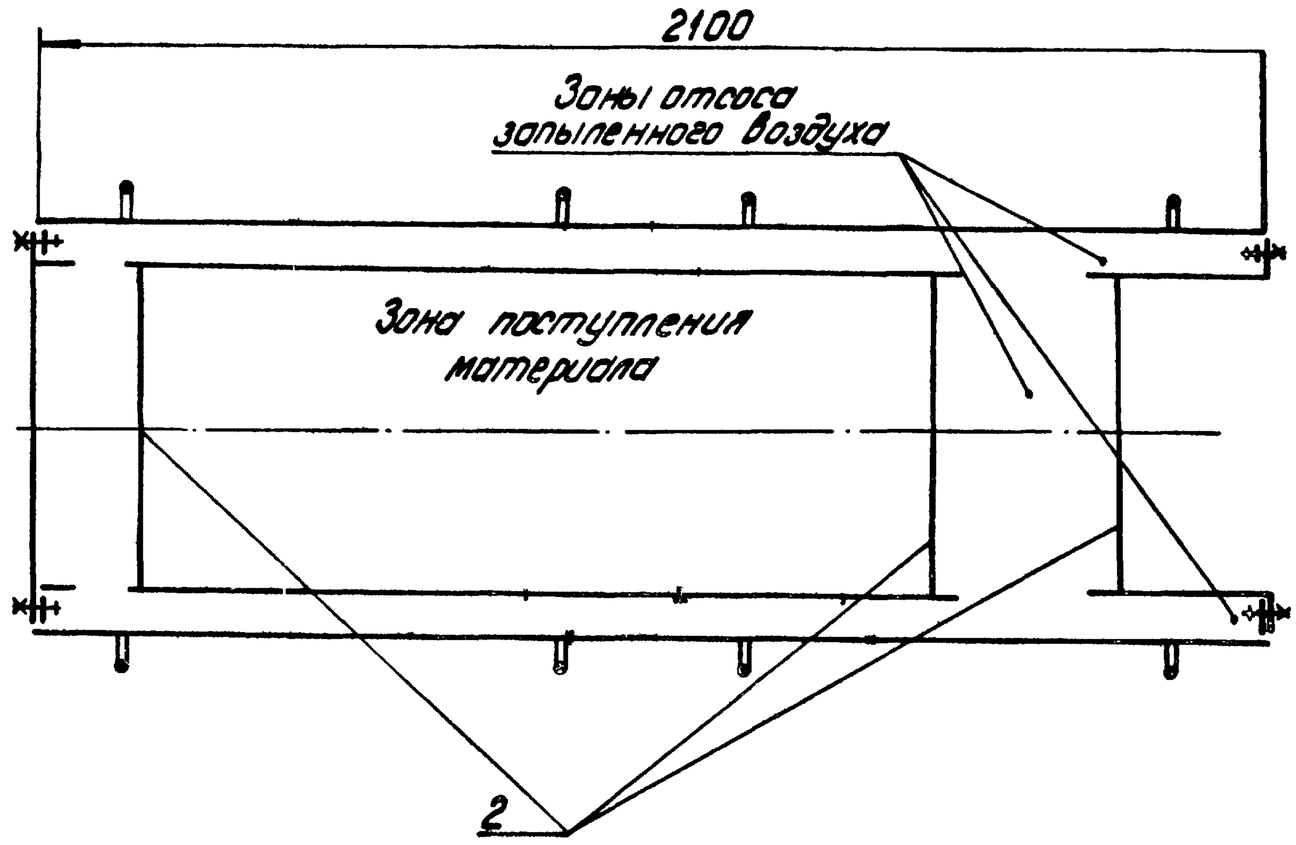

14.01.04.000СБ

Лист 2

Изм. Лист № докум. Подпись Дата

Копировал: Дубкова Формат А3

14.01.04.001

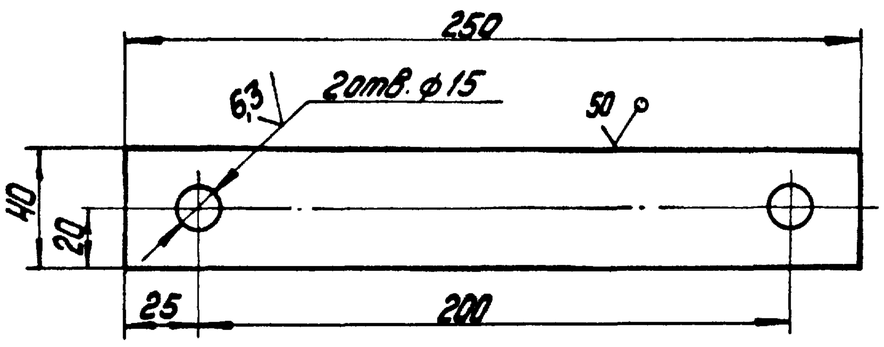

1.* Размер для справок

2. H14; h14; $\pm \frac{IT14}{2}$.

Изм.	Лист	№ докум.	Подпись	Дата
Разраб.		Балдарзде		
Пров.				
Т.контр.				
Н.контр.		Самсонова		
Утв.				

14.01.04.001

Планка

Лит.	Масса	Масшт.
	0,15	1:2
Лист	Листов 1	

Лист Б-ПН-2 ГОСТ 19903-74 / Ч-Н-В Ст3Сп ГОСТ 16523-70

ЛАТГИПРОПРОМ

Копировал: Дубкова Формат А4

Формат	Зона	Поз.	Обозначение	Наименование	Кол.	Примечание
				Документация		
			14.01.04.000СБ	Сборочный чертеж		*А2; А3
				Сборочные единицы		
А3		1	14.01.03.100	Завеса боковая	4	
А4		2	14.01.03.200	Завеса внутренняя	3	
А2		3	14.01.03.300	Корпус	1	
А4		4	14.01.03.500	Прижим боковой	2	
А4		5	14.01.03.600	Связь	3	
А4		6	14.01.03.700	Стойка правая	3	
А4		7	14.01.03.800	Стойка левая	3	
				Детали		
А4		8	14.01.03.001	Завеса торцевая	4	
А4		9	14.01.03.003	Резина боковая	2	
А4		10	14.01.04.001	Планка	2	
				Стандартные изделия		
		11		Болт М12.6g×35.36.0.16 ГОСТ 7798-70	38	
		12		Гайка М12.4.016 ГОСТ 5915-70	38	
		13		Шайба 12.02.016 ГОСТ 11371-78	30	

14.01.04.000

Изм.	Лист	№ докум.	Подпись	Дата
Разраб.		Балдарзде		
Пров.		Брацило		
Н.контр.		Самсонова		
Утв.		Шнайдер		

Лоток направляющий проходной Б=800

Лит.	Лист	Листов
		1

ЛАТГИПРОПРОМ

Копировал: Дубкова Формат А4

14.01.04.000СБ

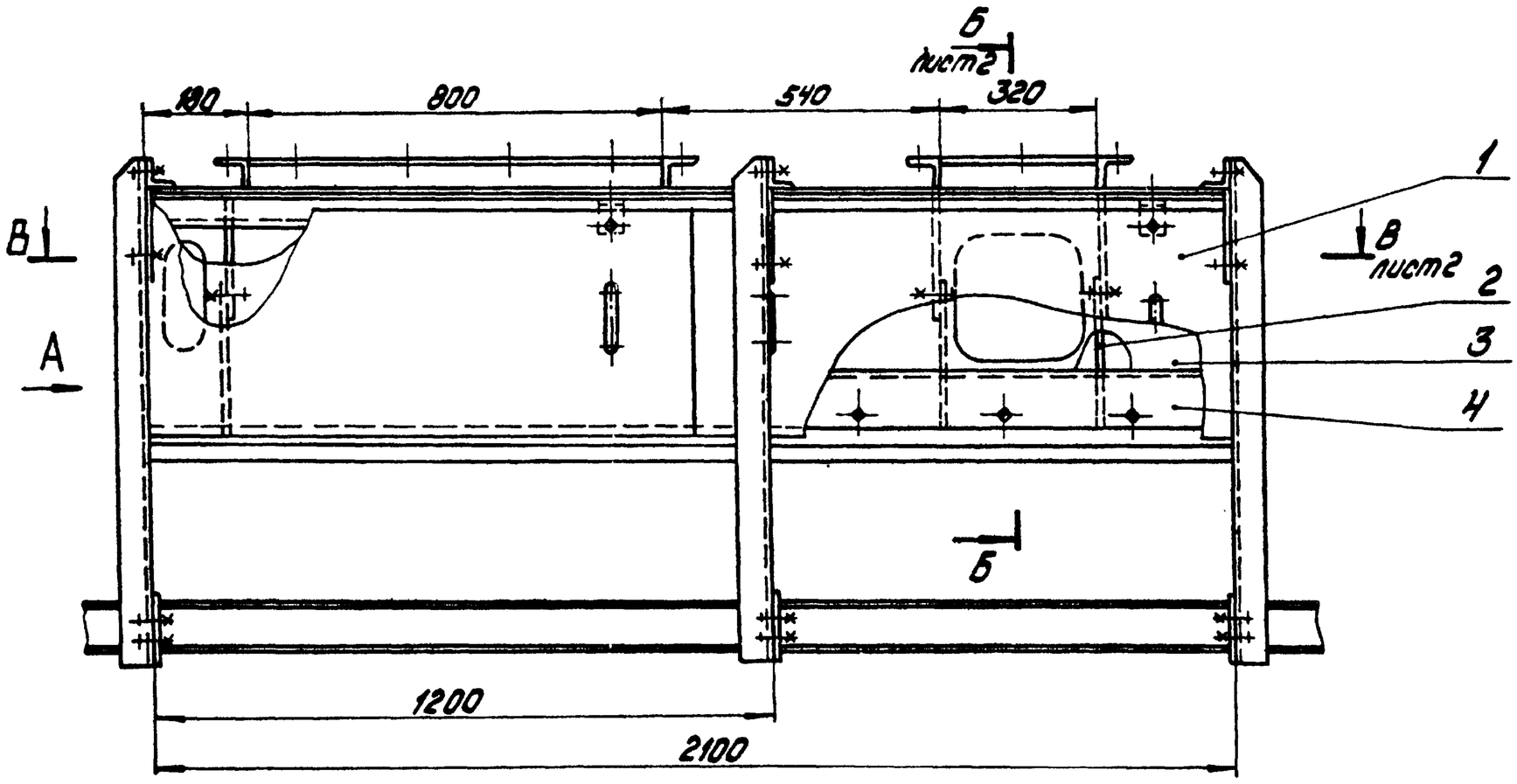

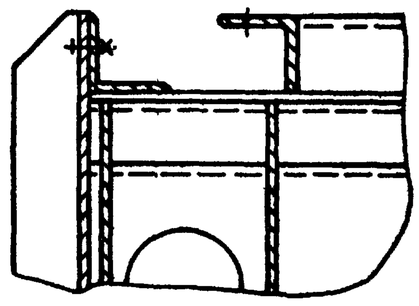

Г - Г
М1:5

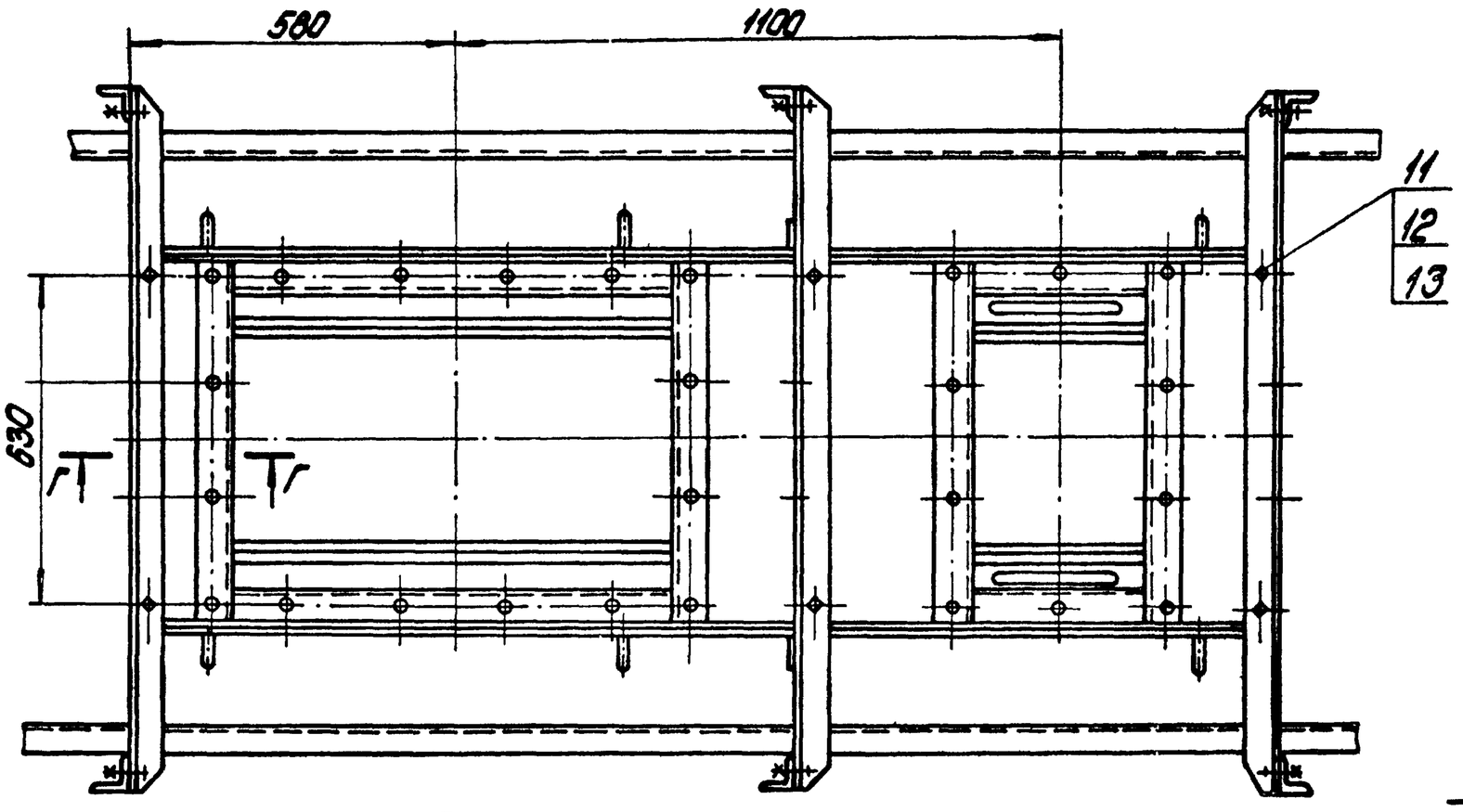

Д - Д
М1:1

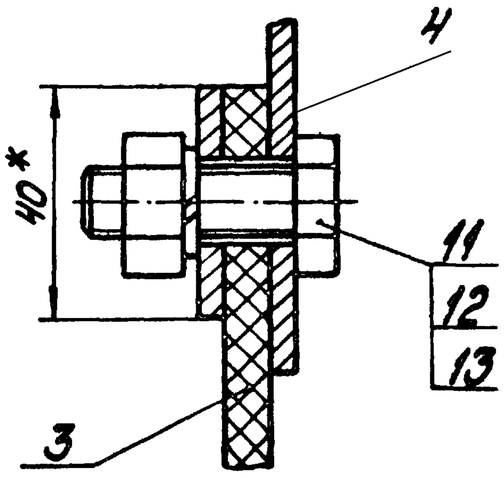

Вид А

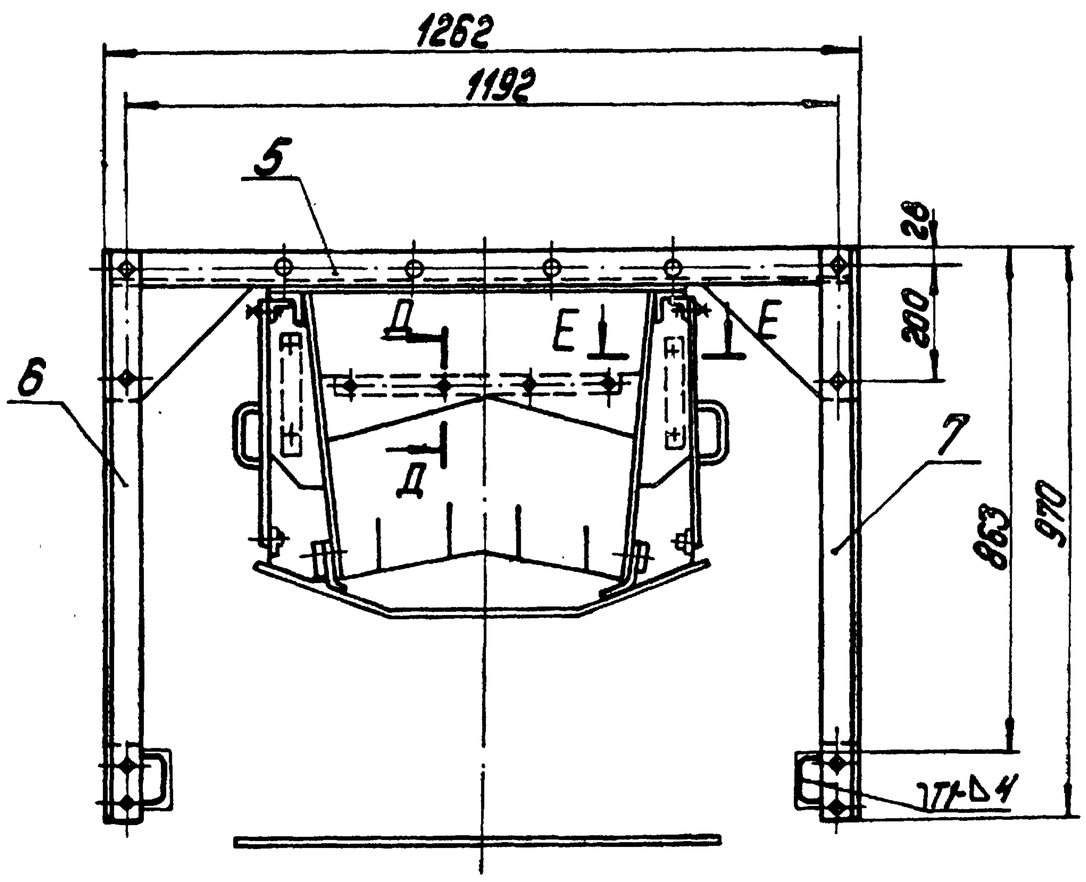

Е - Е
М1:2

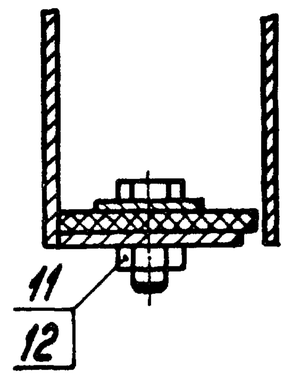

1. Размеры для справок.
2. Сварные швы по ГОСТ 5264-80.

Изм.	Лист	№ докум.	Подпись	Дата	14.01.04.000СБ	
Разраб.		Балбарзде			Лоток направляющий проходной В=800 Сборочный чертеж	Лит. / Масса 285 / Масштаб 1:10
Пров.		Брацила				Лист 1 Листов 2
Т.контр.						ЛАТГИПРОПРОМ
Н.контр.		Гапонова				
Утв.		Шнайдер				

Копировал: Дубкова

Формат А2

Инв.№подл. | Подпись и дата | Взам.инв.№ | Инв.№дубл. | Подпись и дата

Типовой проект 903-1-224.86 Альбом 10.1

Альбом 10.1
Типовой проект 903-1-224.86
Инв.№подл. | Подпись и дата | Взам.инв.№ | Инв.№дубл. | Подпись и дата

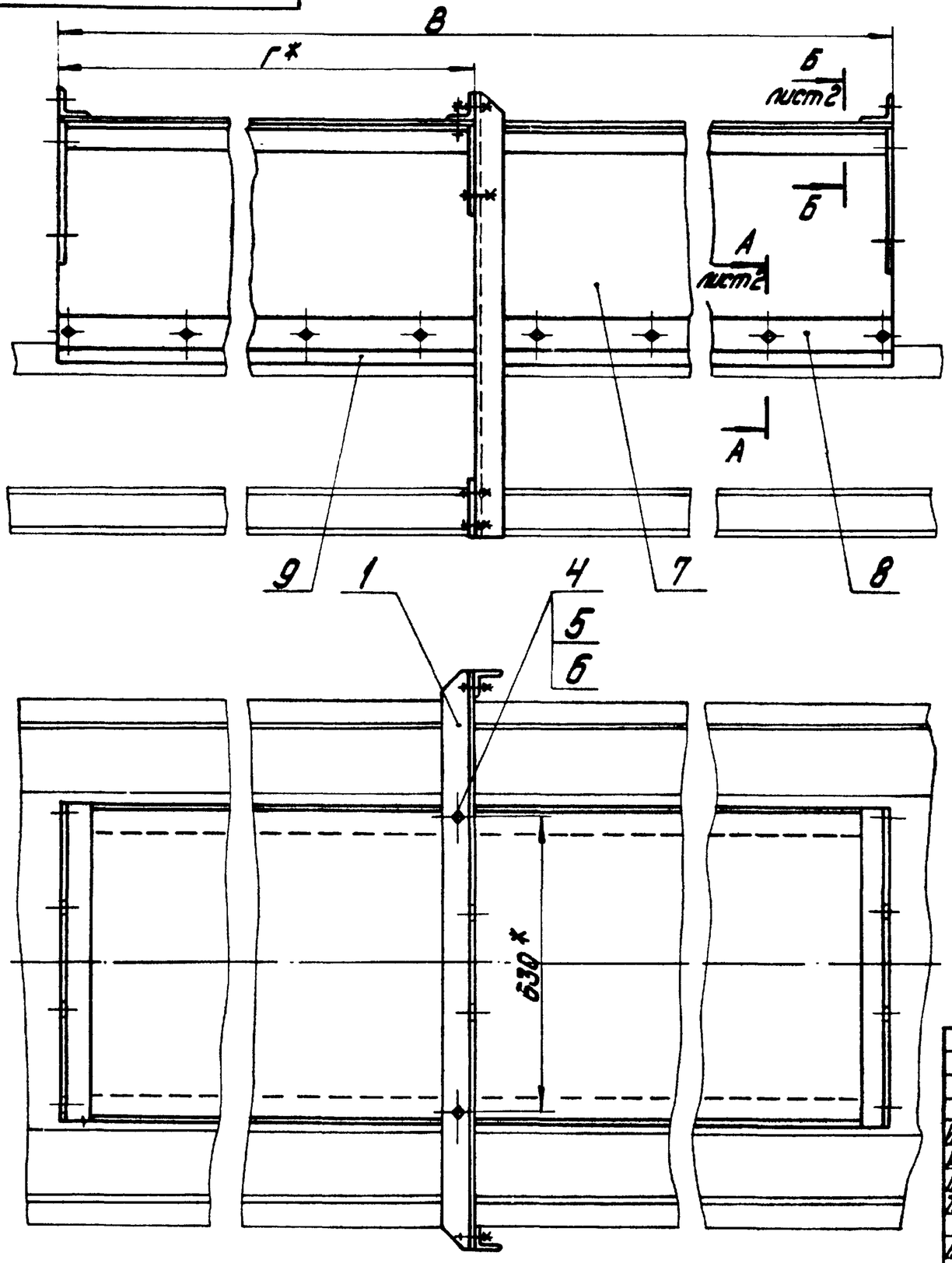

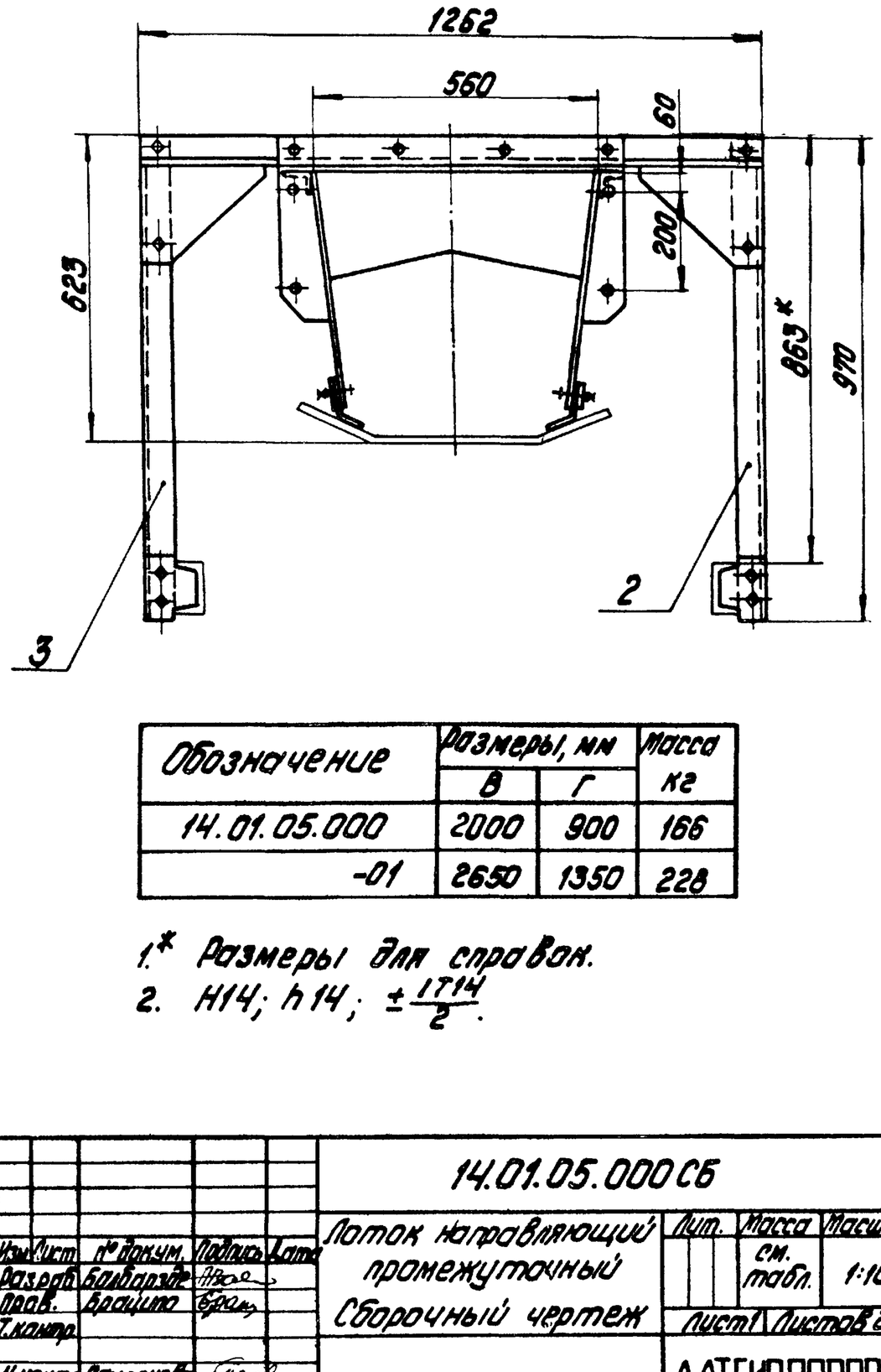

Обозначение	Размеры, мм		Масса кг
	В	Г	
14.01.05.000	2000	900	166
-01	2650	1350	228

1.* Размеры для справок.
2. $H14; h14; \pm\frac{IT14}{2}$.

Изм.	Лист	№ докум.	Подпись	Дата	14.01.05.000СБ			
Разраб.		Балбалэ			Лоток направляющий промежуточный Сборочный чертеж	Лит.	Масса	Масшт.
Пров.		Брацило					см. табл.	1:10
Т.контр.						Лист 1	Листов 2	
Н.контр.		Самсонов				ЛАТГИПРОПРОМ		
Утв.		Шнайдер						

Копировал: Дубкова Формат А3

Альбом 10.1
Типовой проект 903-1-224.86
Инв.№подл. | Подпись и дата | Взам.инв.№ | Инв.№дубл. | Подпись и дата

14.01.05.000СБ

А – А лист 1
М1:2

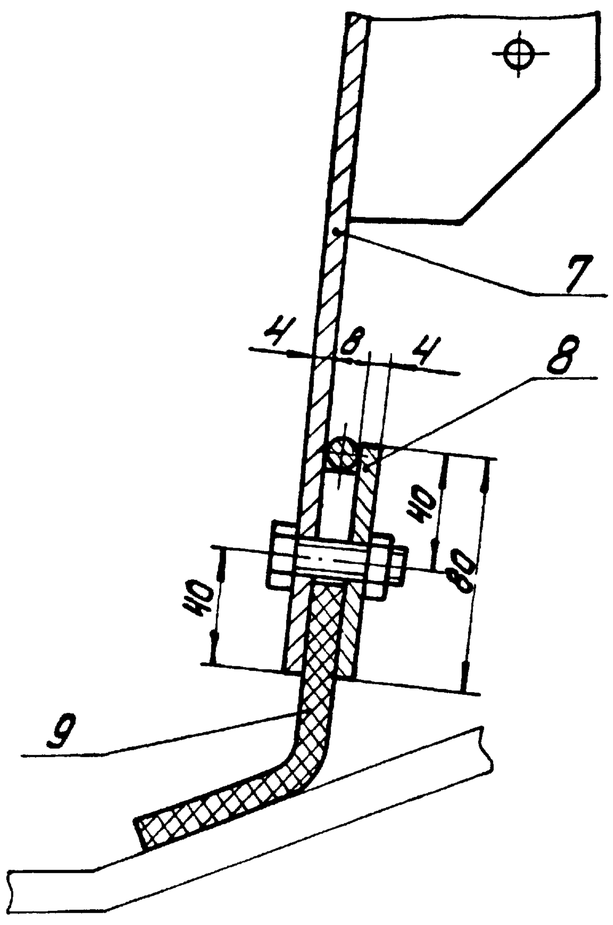

Б – Б лист 1
М1:5

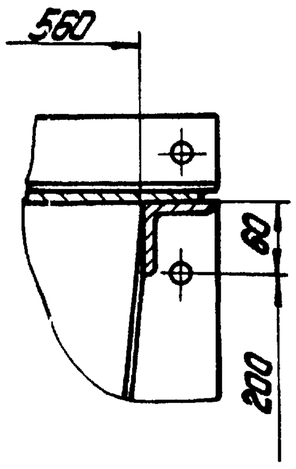

Изм.	Лист	№ докум.	Подпись	Дата	14.01.05.000СБ	Лист 2

Копировал: Дубкова Формат А4

Формат	Зона	Поз.	Обозначение	Наименование	Кол.	Примечание
				Документация		
*			14.01.05.000СБ	Сборочный чертеж		*А3, А4
				Сборочные единицы		
А4		1	14.01.03.600	Связь	1	
А4		2	14.01.03.700	Стойка правая	1	
А4		3	14.01.03.800	Стойка левая	1	
				Стандартные изделия		
		4		Болт М12-6gх35.36.016 ГОСТ 7798-70	6	
		5		Гайка М12.4.016 ГОСТ 5915-70	6	
		6		Шайба 12.02.016 ГОСТ 11371-78	6	
				Переменные данные для исполнений		
				14.01.05.000		
				Сборочные единицы		
А4		7	14.01.05.100	Корпус	1	
А4		8	14.05.05.200	Прижим боковой	2	
				Детали		
А4		9	14.01.05.001	Резина боковая	2	
				14.01.05.000-01		
				Сборочные единицы		
А4		7	14.01.05.100-01	Корпус	1	
А4		8	14.01.05.200-01	Прижим боковой	2	
				Детали		
А4		9	14.01.05.001-01	Резина боковая	2	

Изм.	Лист	№ докум.	Подпись	Дата	14.01.05.000			
Разраб.		Балбалэ			Лоток направляющий промежуточный	Лит.	Лист	Листов 1
Пров.		Брацило						
Н.контр.		Самсонов				ЛАТГИПРОПРОМ		
Утв.		Шнайдер						

Копировал: Дубкова Формат А4

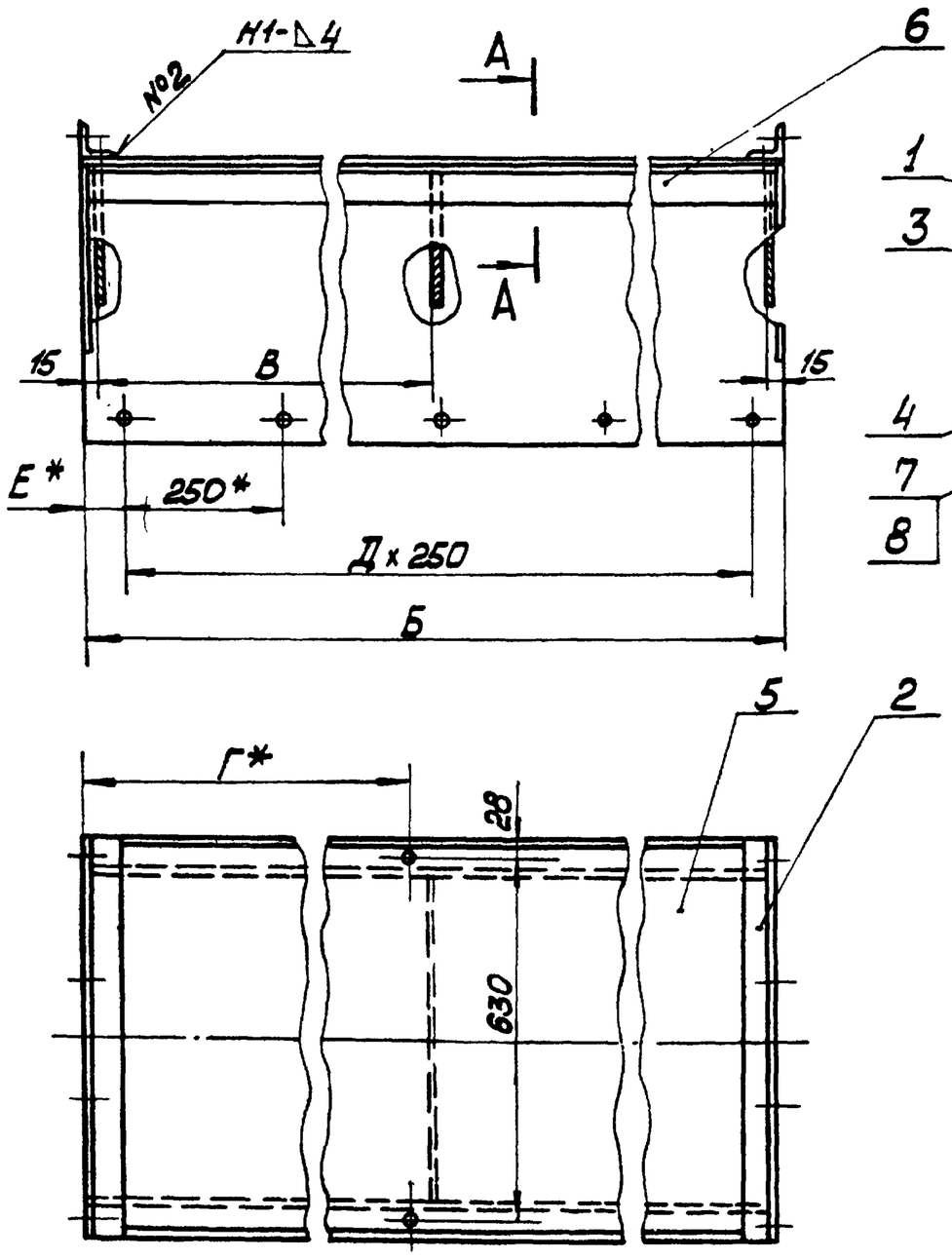

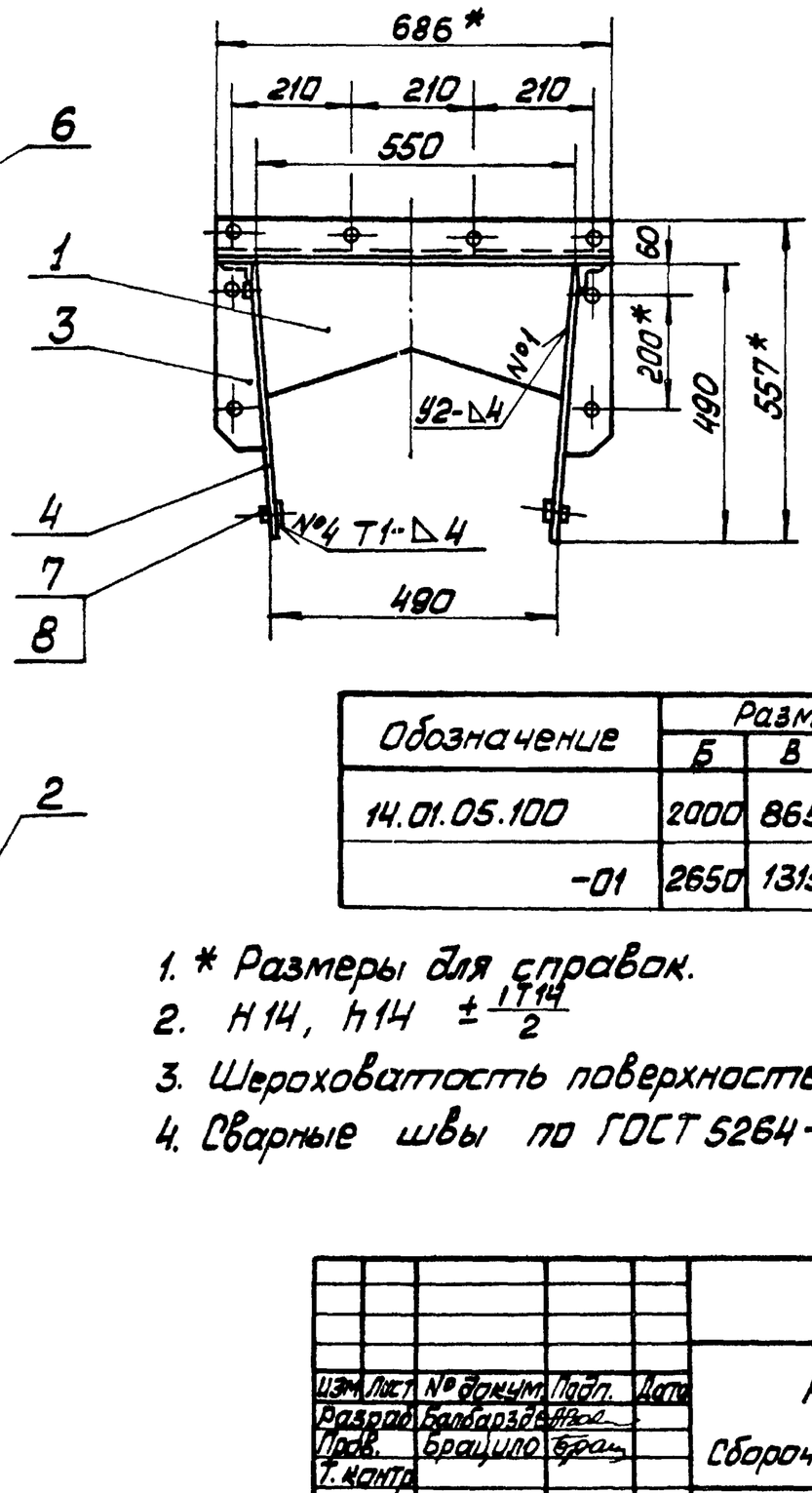

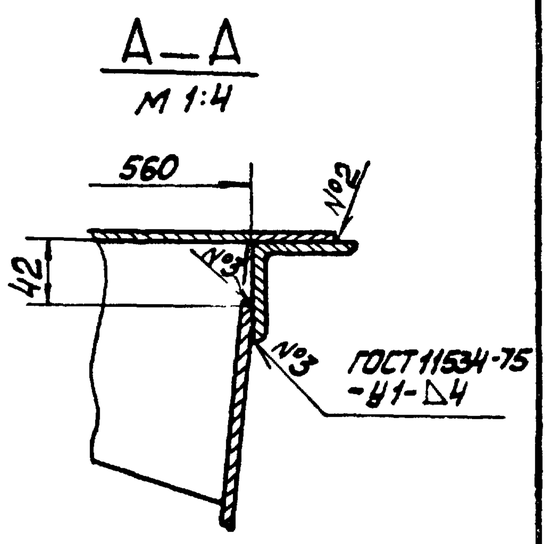

Обозначение	Размеры, мм					Масса кг
	Б	В	Г	Д	Е	
14.01.05.100	2000	865	900	7	125	132
-01	2650	1315	1310	10	75	185

1. * Размеры для справок.
2. H14, h14 $\pm \frac{IT14}{2}$
3. Шероховатость поверхностей кромок реза - $\sqrt{50}$.
4. Сварные швы по ГОСТ 5264-80.

Изм.	Лист	№ докум.	Подп.	Дата	14.01.05.100 СБ		
Разраб.		Балбарзда			Корпус	Лит.	Масса	Масштаб
Пров.		Брацило			Сборочный чертёж		См. табл.	1:10
Т. контр.						Лист	Листов 1	
Н. контр.		Самсонова				ЛАТГИПРОПРОМ		
Утв.		Шнайдер						

Копировал Макс Формат А3

Форм.	Зона	Поз.	Обозначение	Наименование	Кол.	Примечание
				Стандартные изделия		
		7		Болт М12-6g×35 36.016 ГОСТ 7798-70	16	
		8		Гайка М12 4.016 ГОСТ 5915-70	16	
				14.01.05.100-01		
				Детали		
А4		4	14.01.05.103-01	Боковина	2	
А4		5	14.01.05.104-01	Крышка	1	
Б4		6	14.01.05.105-01	Связь		
				Уголок Б-63×63×6 ГОСТ 8509-72 Вст3сп ГОСТ 535-79		
				L=2642 h14	2	15,2 кг
				Стандартные изделия		
		7		Болт М12-6g×35. 36.016 ГОСТ 7798-70	22	
		8		Гайка М12 4.016 ГОСТ 5915-70	22	

Типовой проект 903-1-224.86 Альбом 10.1

Инв. № подл. | Подп. и дата | Взам. инв. № | Инв. № дубл. | Подп. и дата

14.01.05.100 Лист 2

Изм. Лист № докум. Подп. Дата

Копировал Макс Формат А4

Форм.	Зона	Поз.	Обозначение	Наименование	Кол.	Примечание
				Документация		
А3			14.01.05.100 СБ	Сборочный чертёж		
				Детали		
А4		1	14.01.05.101	Диафрагма	6	
А4		2	14.01.05.102	Связь	4	
А4		3	14.01.03.302	Фланец	8	
				Переменные данные для исполнений		
				14.01.05.100		
				Детали		
А4		4	14.01.05.103	Боковина	2	
А4		5	14.01.05.104	Крышка	1	
Б4		6	14.01.05.105	Связь		
				Уголок Б-63×63×6 ГОСТ 8509-72 Вст3сп ГОСТ 535-79		
				L=1992 h14	2	10,2 кг

Типовой проект 903-1-224.86 Альбом 10.1

Инв. № подл. | Подп. и дата | Взам. инв. № | Инв. № дубл. | Подп. и дата

14.01.05.100

Изм.	Лист	№ докум.	Подп.	Дата	Корпус	Лит.	Масса	Масштаб
Разраб.		Балбарзда						
Пров.		Брацило				Лист 1	Листов 2	
Н. контр.		Самсонова				ЛАТГИПРОПРОМ		
Утв.		Шнайдер						

Копировал Макс Формат А4

Типовой проект 903-1-224.86 Альбом 10.1

14.01.05.103

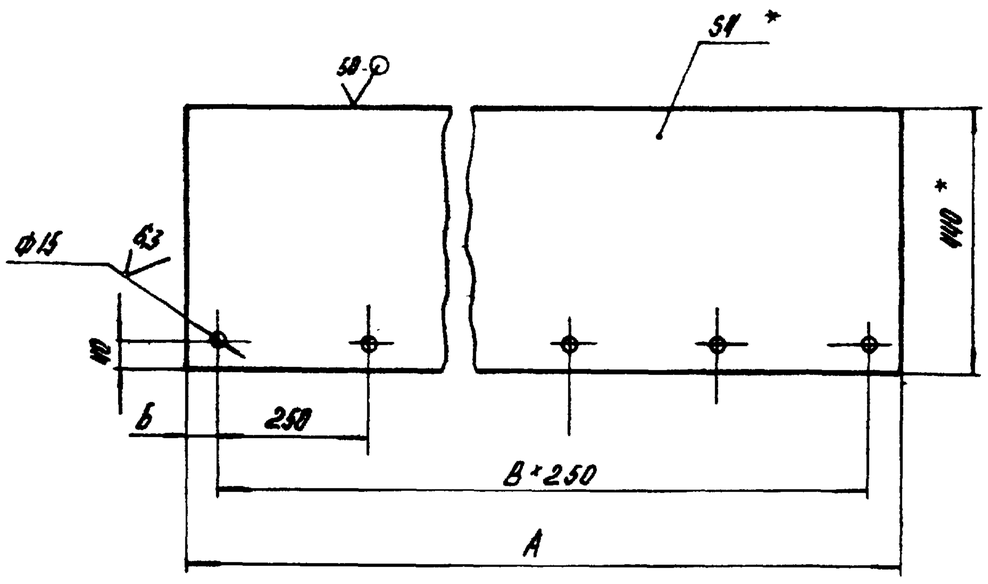

Обозначение	Размеры, мм			Масса кг
	А	Б	В	
14.01.05.103	2000	125	7	25
-01	2650	75	10	37

1.* Размеры для справок.
2. H14; h14; ± $\frac{IT14}{2}$.

Изм.	Лист	№ докум.	Подпись	Дата
Разраб.	Балбарзде			
Пров.				
Т.контр.				
Н.контр.	Самсонова			
Утв.				

14.01.05.103

Боковина

Лит.	Масса	Масштаб
	см. табл.	1:10

Лист | Листов 1

Лист Б-ПН-4 ГОСТ 19903-74 / ВСт3сп ГОСТ 14637-79

ЛАТГИПРОПРОМ

Копировал: [illegible] Формат А4

Типовой проект 903-1-224.86 Альбом 10.1

14.01.05.104

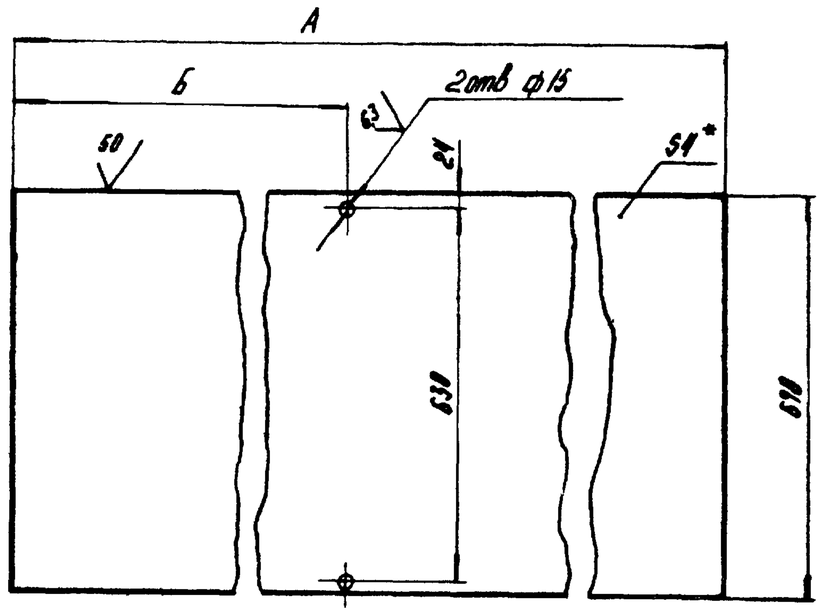

Обозначение	Размеры, мм		Масса, кг
	А	Б	
14.01.05.104	2000	865	38,4
-01	2650	1350	56,5

1.* Размеры для справок.
2. H14; h14; ± $\frac{IT14}{2}$.

Изм.	Лист	№ докум.	Подпись	Дата
Разраб.	Балбарзде			
Пров.				
Т.контр.				
Н.контр.	Самсонова			
Утв.				

14.01.05.104

Крышка

Лит.	Масса	Масштаб
	см. табл.	1:10

Лист | Листов 1

Лист Б-ПН-4 ГОСТ 19903-74 / ВСт3сп ГОСТ 14637-79

ЛАТГИПРОПРОМ

Копировал [illegible] Формат А4

Типовой проект 903-1-224.86 Альбом 10.1

14.01.05.102

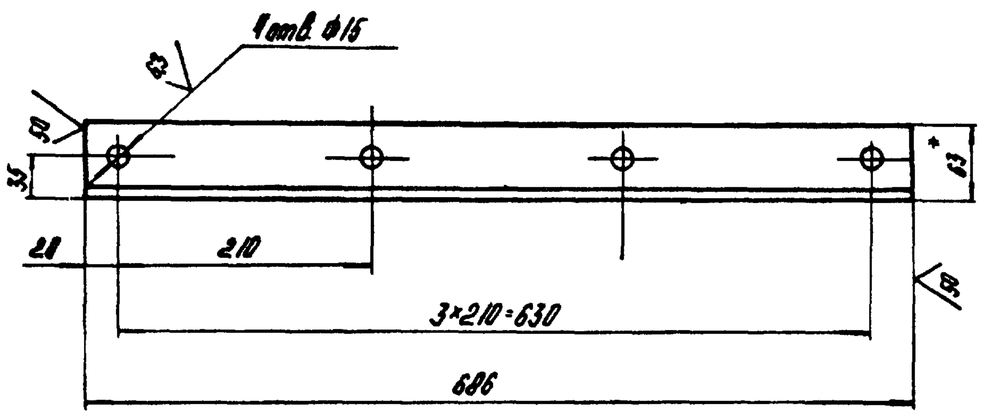

1.* Размер для справок.
2. H14; h14; ± $\frac{IT14}{2}$.

Изм.	Лист	№ докум.	Подпись	Дата
Разраб.	Балбарзде			
Пров.				
Т.контр.				
Н.контр.	Самсонова			
Утв.				

14.01.05.102

Связь

Лит.	Масса	Масштаб
	3,9	1:5

Лист | Листов 1

Уголок Б-63×63×6 ГОСТ 8509-72 / ВСт3сп ГОСТ 535-79

ЛАТГИПРОПРОМ

Копировал [illegible] Формат А4

Типовой проект 903-1-224.86 Альбом 10.1

14.01.05.101

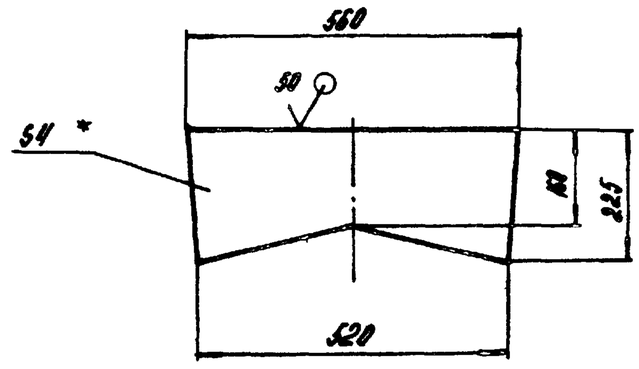

1.* Размер для справок.
2. h14 ± $\frac{IT14}{2}$.

Изм.	Лист	№ докум.	Подпись	Дата
Разраб.	Балбарзде			
Пров.				
Т.контр.				
Н.контр.	Самсонова			
Утв.				

14.01.05.101

Диафрагма

Лит.	Масса	Масштаб
	3,2	1:10

Лист | Листов 1

Лист Б-ПН-4 ГОСТ 19903-74 / ВСт3сп ГОСТ 14637-79

ЛАТГИПРОПРОМ

Копировал [illegible] Формат А4

Типовой проект 903-1-224.86 Альбом 10.1

14.01.05.200 СБ

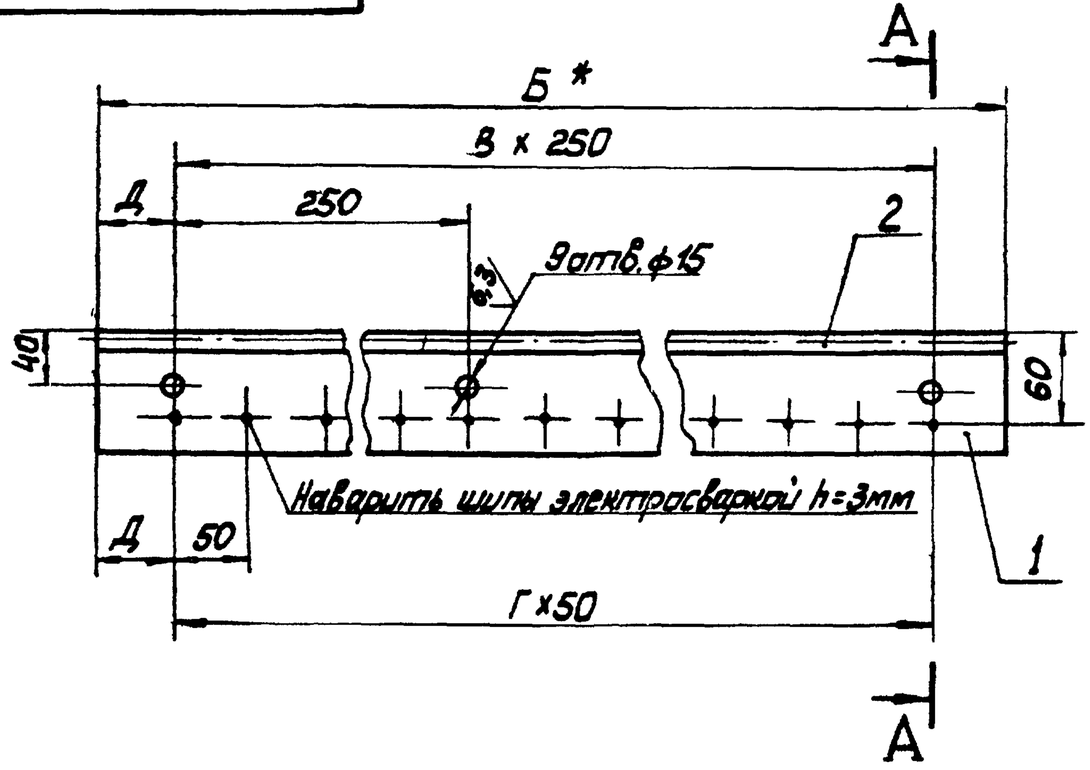

А—А

М1:2

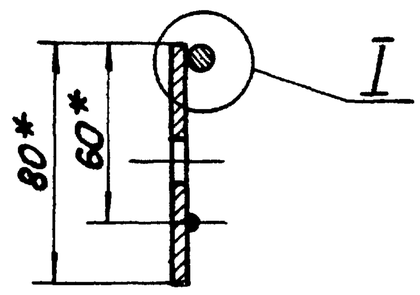

Обозначение	Размеры, мм				Масса кг
	Б	Г	В	Д	
14.01.05.200	2000	35	7	125	5,3
-01	2650	50	10	75	7,9

Шов нестандартный

I

М1:1

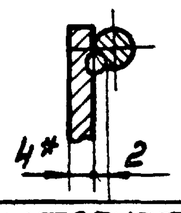

Характеристика шва

Шов соединения без скоса кромок, односторонний, сварка ручная электродуговая

1. * Размеры для справок.
2. H14; h14 $\pm \frac{IT14}{2}$
3. Шероховатость поверхностей кромок реза - 50√.

Изм	Лист	№ докум.	Подп.	Дата	14.01.05.200 СБ			
Разраб.		Балбарзде			Прижим боковой	Лит	Масса	Масштаб
Пров.		Брацило			Сборочный чертёж		См. табл.	1:10
Т. контр.						Лист	Листов 1	
Н. контр.		Самсонова				ЛАТГИПРОПРОМ		
Утв.		Шнайдер						

Копировал Макс Формат А3

Типовой проект 903-1-224.86 Альбом 10.1

14.01.05.001

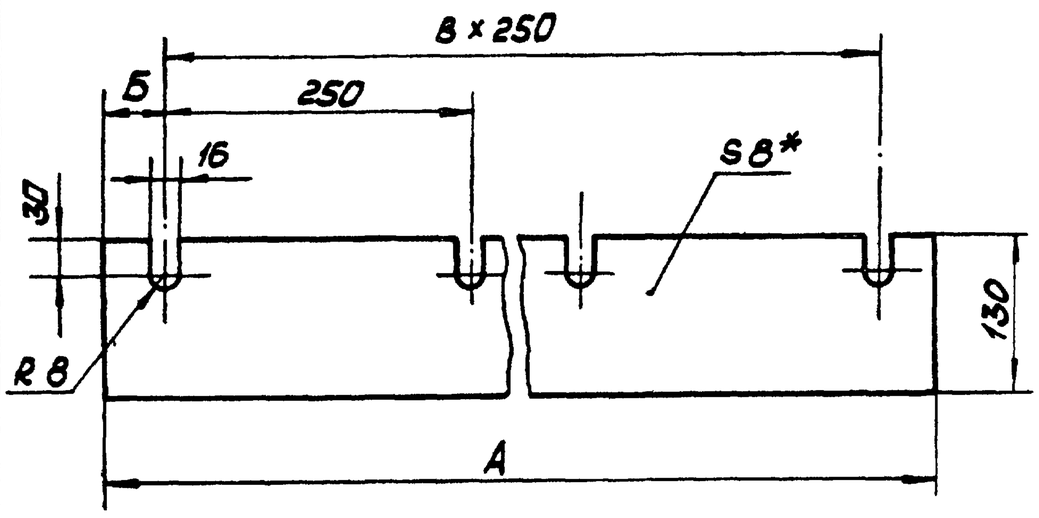

Обозначение	Размеры, мм			Масса кг
	А	Б	В	
14.01.05.001	2000	125	7	2,8
-01	2650	75	10	4,1

* Размер для справок.

Изм	Лист	№ докум.	Подп.	Дата	14.01.05.001			
Разраб.		Балбарзде			Резина боковая	Лит	Масса	Масштаб
Пров.							См. табл.	1:5
Т. контр.						Лист	Листов 1	
Н. контр.		Самсонова			Пластина I лист ТМКЩ-М-8×130×А-1,2 ГОСТ 7338-77	ЛАТГИПРОПРОМ		
Утв.								

Копировал Макс Формат А4

Типовой проект 903-1-224.86 Альбом 10.1

Форм.	Зона	Поз.	Обозначение	Наименование	Кол.	Примечание
				Документация		
А3			14.01.05.200 СБ	Сборочный чертёж		
				Переменные данные для исполнений		
				14.01.05.200		
				Детали		
Б4		1	14.01.05.201	Лист		
				Лист Б-ПН-4 ГОСТ 19903-74 / ВСт3сп ГОСТ 14637-79		
				80h14 х 2000h14	1	4,5кг
Б4		2	14.01.05.202	Пруток		
				Круг В8 ГОСТ 2590-71 / ВСт3сп ГОСТ 535-79		
				L = 2000 h14	1	0,7кг
				14.01.05.200-01		
				Детали		
Б4		1	14.01.05.201-01	Лист		
				Лист Б-ПН-4 ГОСТ 19903-74 / ВСт3сп ГОСТ 14637-79		
				80h14 х 2650 h14	1	6,7кг
Б4		2	14.01.05.202-01	Пруток		
				Круг В8 ГОСТ 2590-71 / ВСт3сп ГОСТ 535-79		
				L = 2650 h14	1	1,1кг

Изм	Лист	№ докум.	Подп.	Дата	14.01.05.200			
Разраб.		Балбарзде			Прижим боковой	Лит	Лист	Листов 1
Пров.		Брацило				ЛАТГИПРОПРОМ		
Н. контр.		Самсонова						
Утв.		Шнайдер						

Копировал Макс Формат А4

14.01.06.002

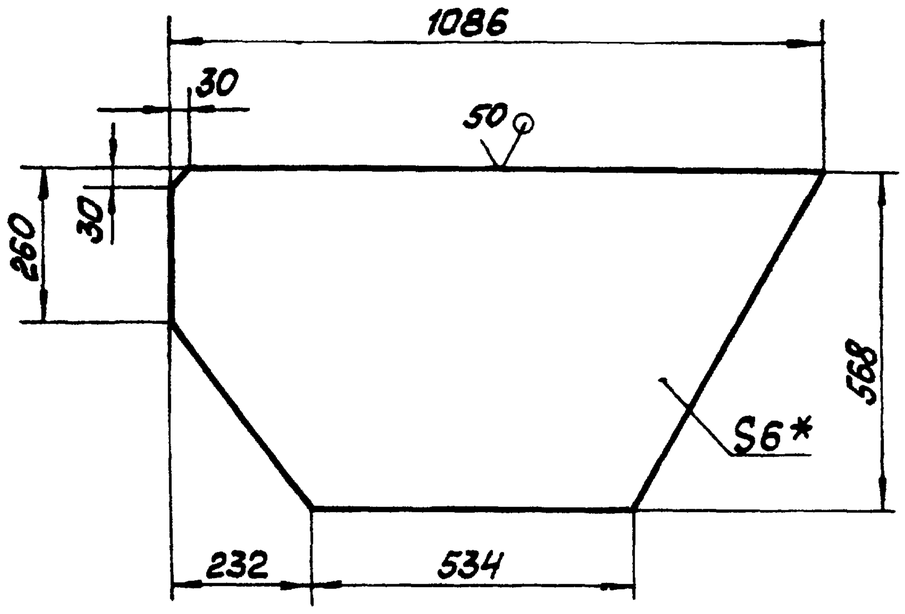

1. * Размер для справок
2. h14; $\pm \frac{IT14}{2}$

Типовой проект 903-1-224.86 Альбом 10.1

Инв.№подл. | Подп. и дата | Взам.инв.№ | Инв.№дубл. | Подпись и дата

Изм.	Лист	№ докум.	Подп.	Дата	14.01.06.002			
Разраб.		Балбарзде			Стенка	Лит	Масса	Масштаб
Пров.							23	1:10
Т.контр.						Лист	Листов 1	
Н.контр.		Самсонова			Лист Б-ПН-6 ГОСТ 19903-74 / В Ст3сп ГОСТ 14637-79	ЛАТГИПРОПРОМ		
Утв.								

Копировал Формат А4

14.01.06.003

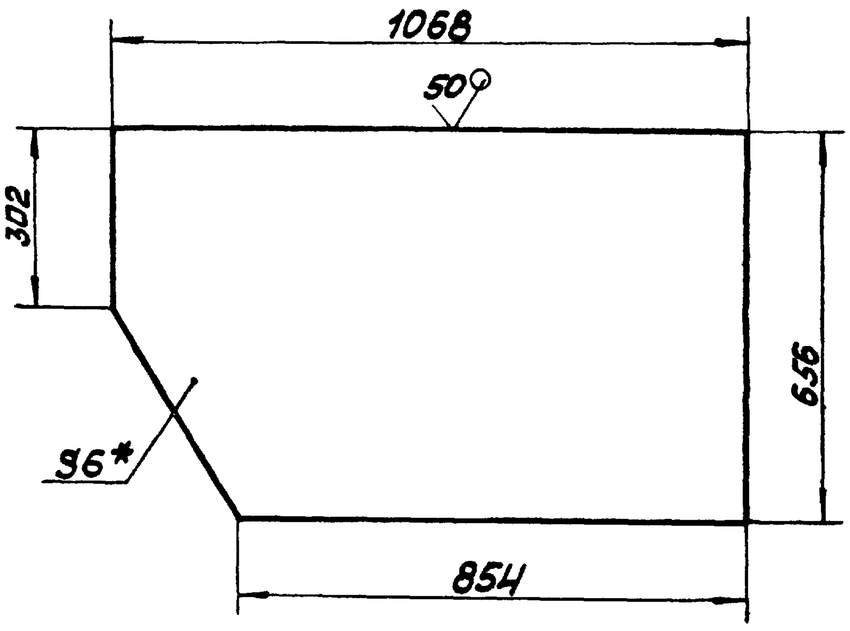

1. * Размер для справок
2. h14; $\pm \frac{IT14}{2}$

Типовой проект 903-1-224.86 Альбом 10.1

Инв.№подл. | Подп. и дата | Взам.инв.№ | Инв.№дубл. | Подпись и дата

Изм.	Лист	№ докум.	Подп.	Дата	14.01.06.003			
Разраб.		Балбарзде			Стенка	Лит	Масса	Масштаб
Пров.							31	1:10
Т.контр.						Лист	Листов 1	
Н.контр.		Самсонова			Лист Б-ПН-6 ГОСТ 19903-74 / В Ст3сп ГОСТ 14637-79	ЛАТГИПРОПРОМ		
Утв.								

Копировал Формат А4

14.01.06.001

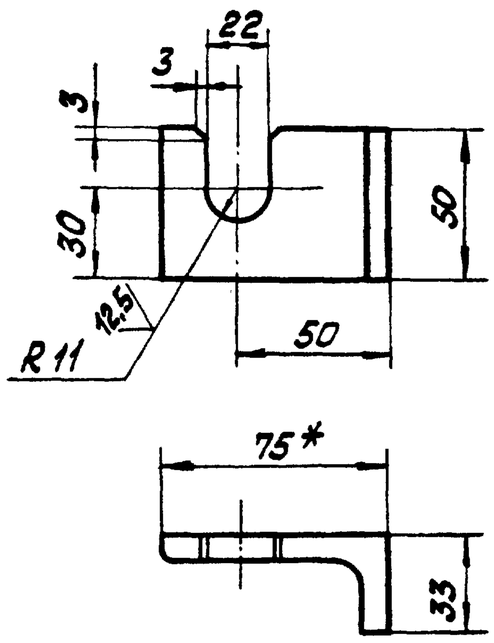

1. * Размер для справок.
2. H14; h14; $\pm \frac{IT14}{2}$.
3. Шероховатость поверхностей кромок реза 50

Типовой проект 903-1-224.86 Альбом 10.1

Инв.№подл. | Подп. и дата | Взам.инв.№ | Инв.№дубл. | Подпись и дата

Изм.	Лист	№ докум.	Подп.	Дата	14.01.06.001			
Разраб.		Балбарзде			Опора	Лит	Масса	Масштаб
Пров.							0,25	1:2
Т.контр.						Лист	Листов 1	
Н.контр.		Самсонова			Уголок Б-75х75х8 ГОСТ 8509-72 / ВСт3сп ГОСТ 535-79	ЛАТГИПРОПРОМ		
Утв.								

Копировал Формат А4

Форм.	Зона	Поз.	Обозначение	Наименование	Кол.	Примечание
				Документация		
А2			14.01.06.000 СБ	Сборочный чертёж		
				Детали		
А4		1	14.01.06.001	Опора	2	
А4		2	14.01.06.002	Стенка	1	
А4		3	14.01.06.003	Стенка	1	
Б4		4	14.01.06.004	Косынка		
				Лист Б-ПН-6 ГОСТ 19903-74 / В Ст3сп ГОСТ 14637-79	8	0,3кг
Б4		5	14.01.06.005	Опора		
				Лист Б-ПН-6 ГОСТ 19903-74 / В Ст3сп ГОСТ 14637-79	4	0,6 кг
Б4		6	14.01.06.006	Стенка		
				Лист Б-ПН-6 ГОСТ 19903-74 / В Ст3сп ГОСТ 14637-79	1	12,4кг
Б4		7	14.01.06.007	Стенка		
				Лист Б-ПН-6 ГОСТ 19903-74 / В Ст3сп ГОСТ 14637-79	1	11,5кг
Б4		8	14.01.06.008	Стенка		
				Лист Б-ПН-6 ГОСТ 19903-74 / В Ст3сп ГОСТ 14637-79	1	17,5кг
Б4		9	14.01.06.009	Связь		
				Уголок Б-63х63х6 ГОСТ 8509-72 / ВСт3сп ГОСТ 535-79	2	5,0кг
Б4		10	14.01.06.010	Связь		
				Уголок Б-63х63х6 ГОСТ 8509-72 / ВСт3сп ГОСТ 535-79	2	3,6кг

Типовой проект 903-1-224.86 Альбом 10.1

Инв.№подл. | Подп. и дата | Взам.инв.№ | Инв.№дубл. | Подпись и дата

Изм.	Лист	№ докум.	Подпись	Дата	14.01.06.000			
Разраб.		Балбарзде			Нижняя часть головной воронки	Лит	Лист	Листов
Пров.		Брашло						1
Н.контр.		Самсонова				ЛАТГИПРОПРОМ		
Утв.		Шнайдер						

Копировал Формат А4

14.01.06.000СБ

Альбом 10.1

Типовой проект 903-1-224.86

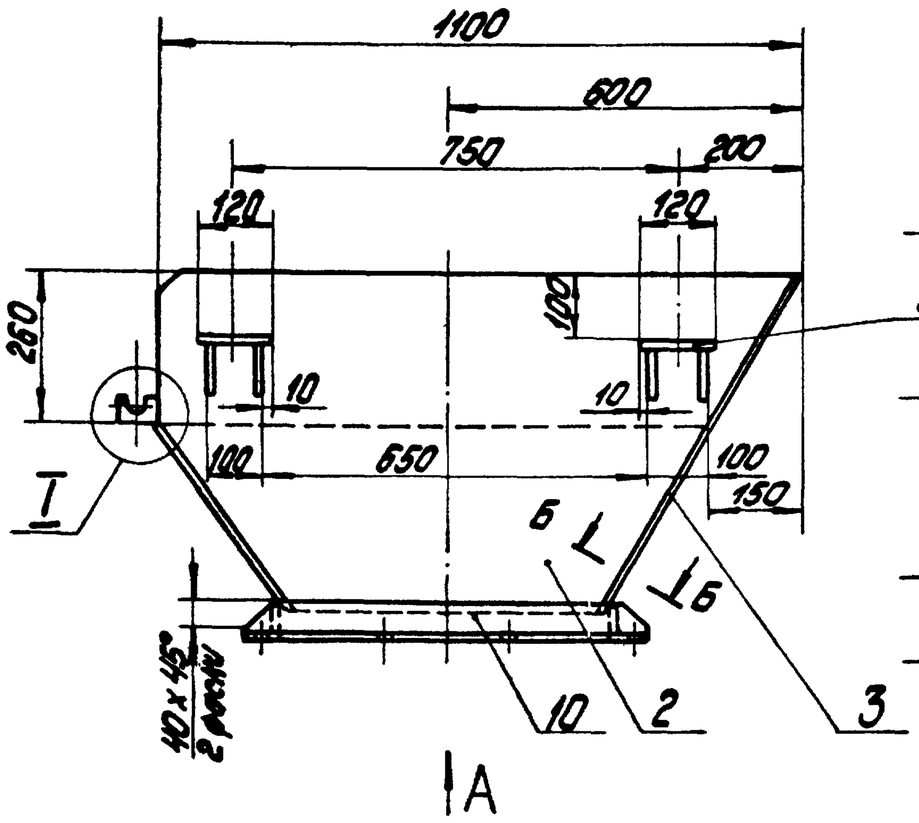

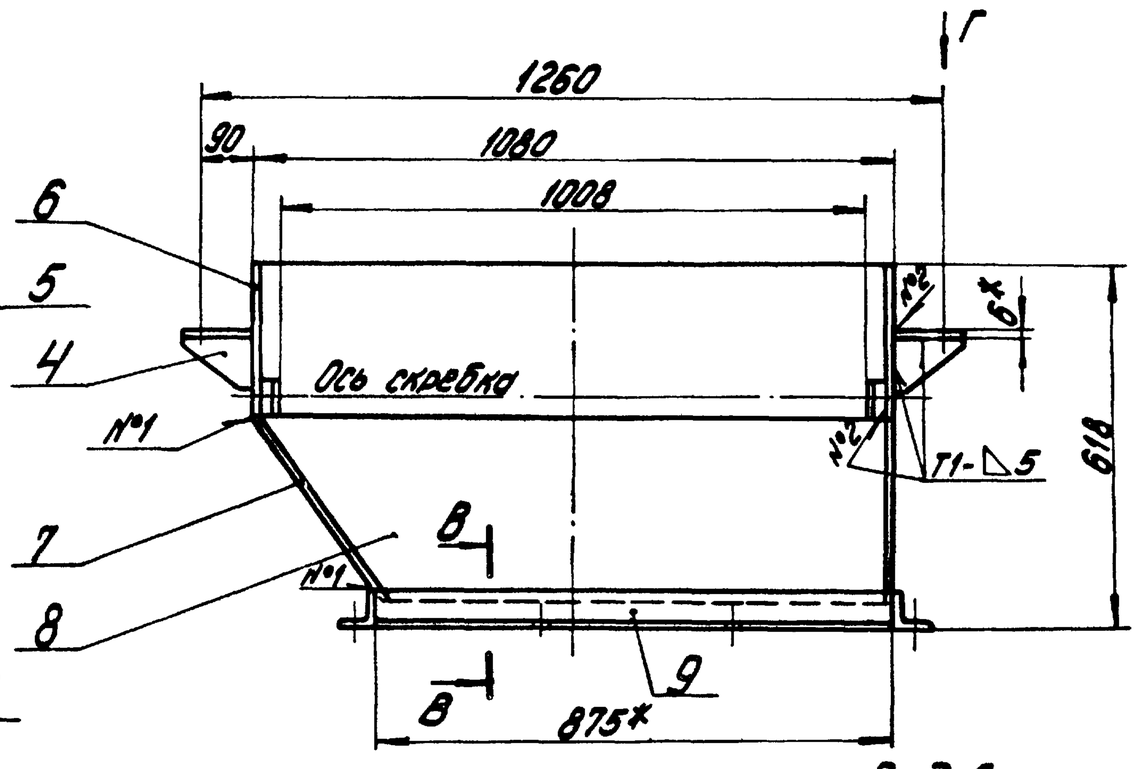

Вид Г
М1:5

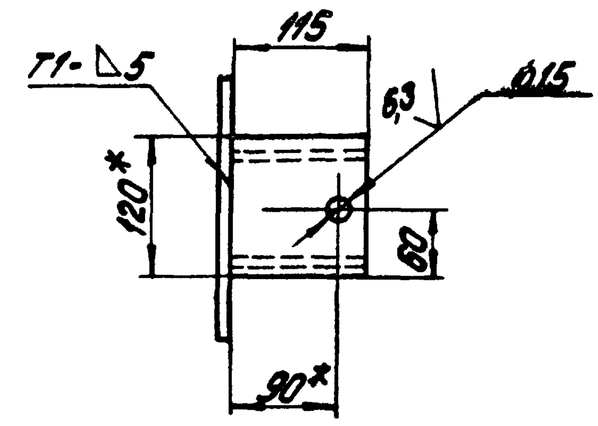

Вид А

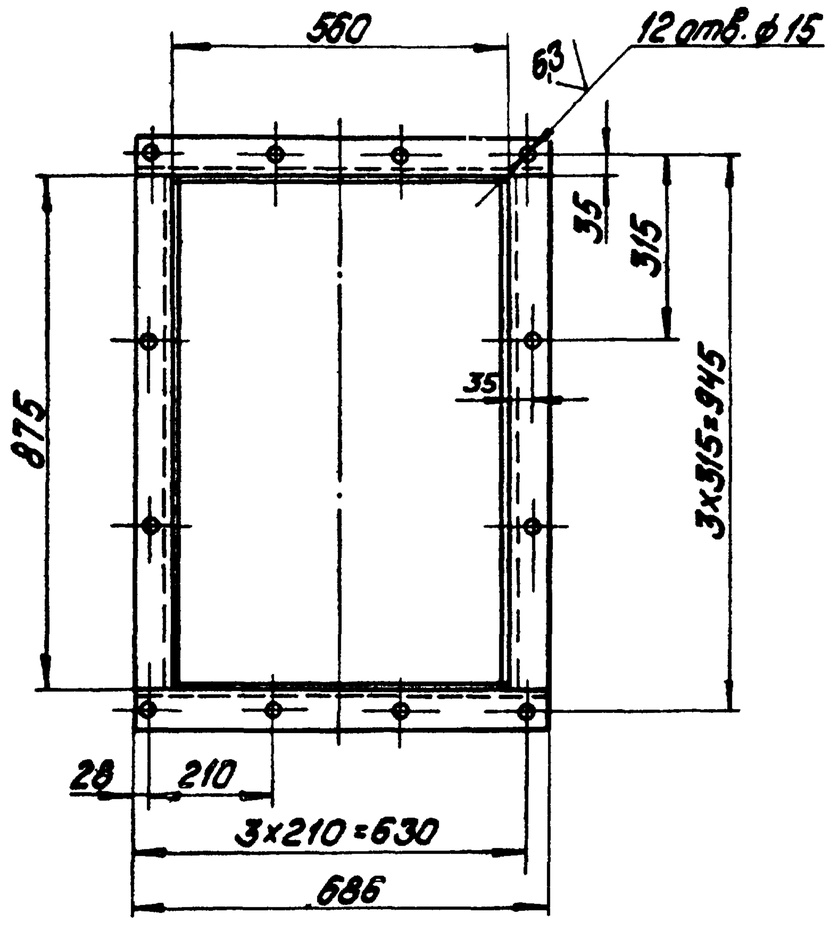

I
М1:5

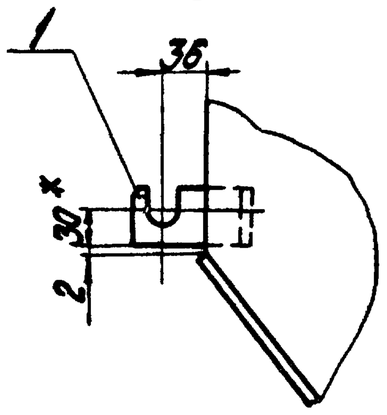

Поз. 4
М1:5

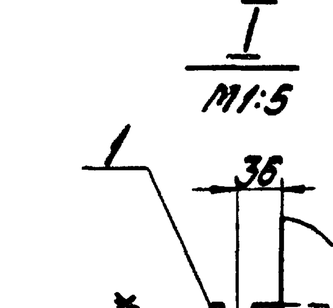

Поз. 7

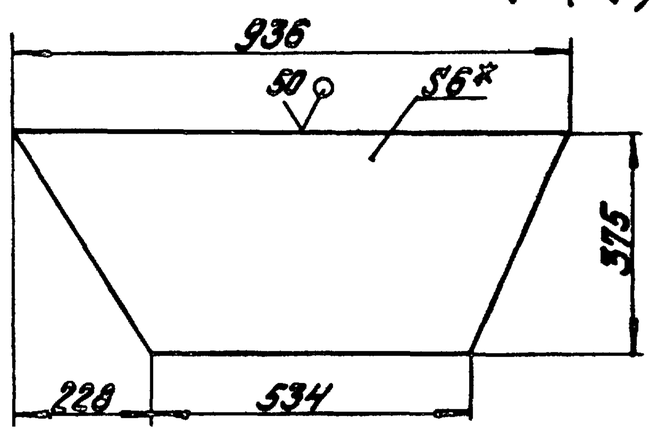

Поз. 6

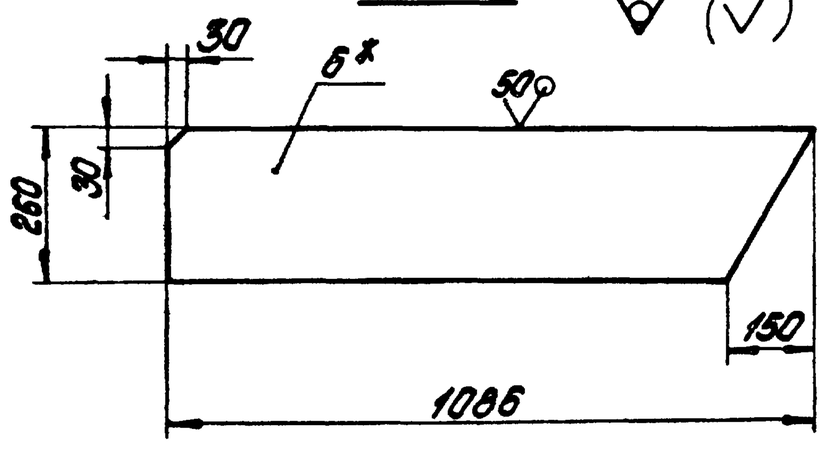

В-В
М1:5

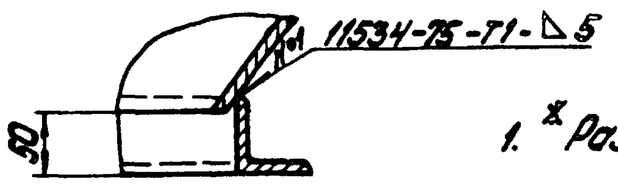

1. * Размеры для справок
2. H14; h14; $\pm \frac{IT14}{2}$.
3. Шероховатость поверхностей кромок реза - 50
4. Сварные швы по ГОСТ 5264-80, кроме мест, указанных особо.

Б-Б
М1:2

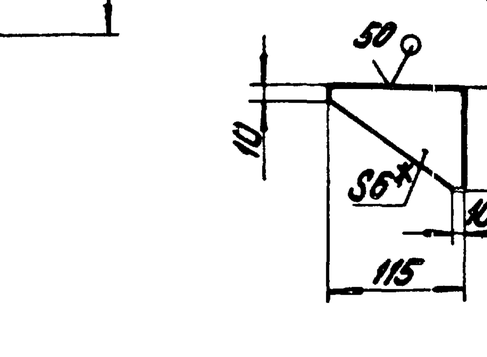

Поз. 8

Изм.	Лист	№ докум.	Подпись	Дата	14.01.06.000СБ
Разраб.		Бальбарзде			Нижняя часть головной воронки. Сборочный чертеж
Пров.		Брацило			Лит. / Масса 120 / Масштаб 1:10
Т.контр.					Лист / Листов 1
Н.контр.		Самсонидзе			ЛАТГИПРОПРОМ
Утв.		Шнайдер			

Копировал: Дубков

Формат А2

14.01.07.000СБ

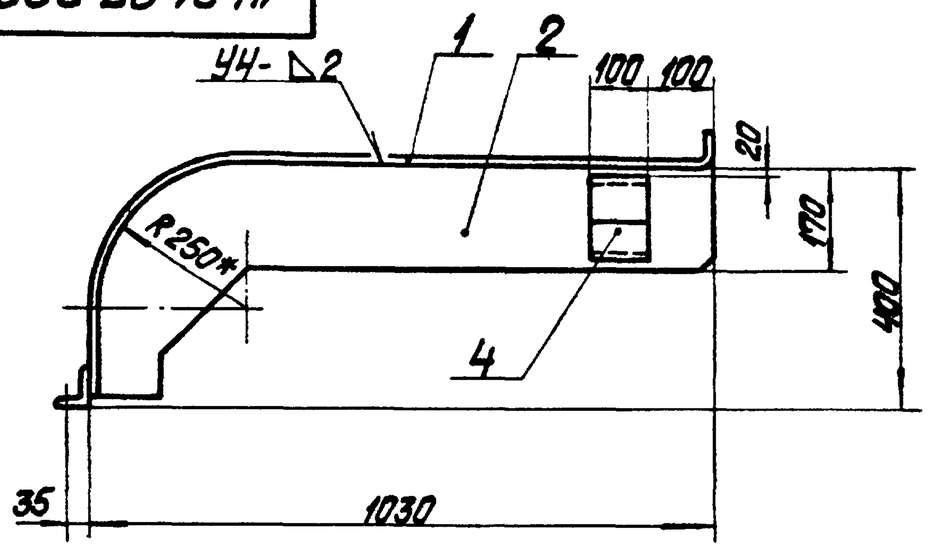

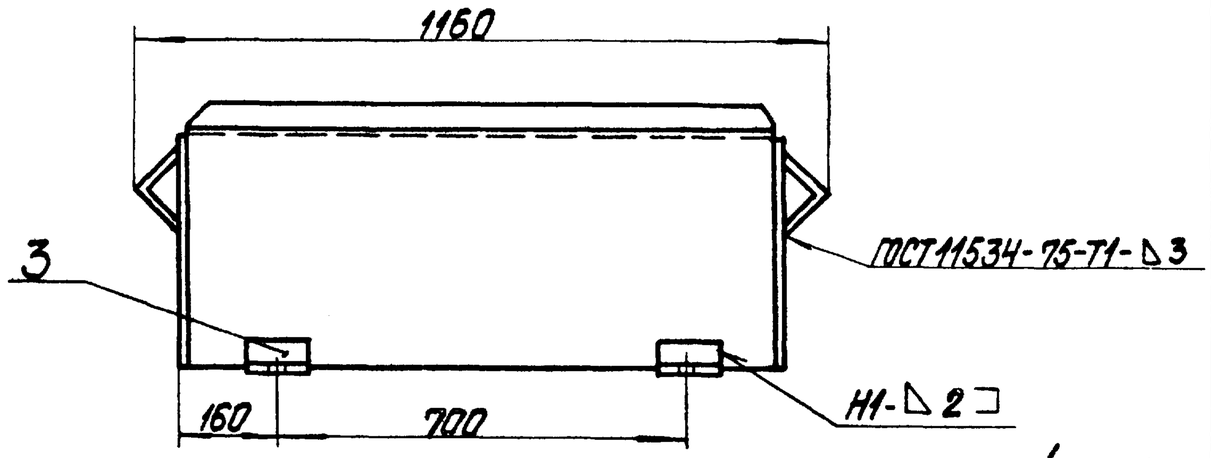

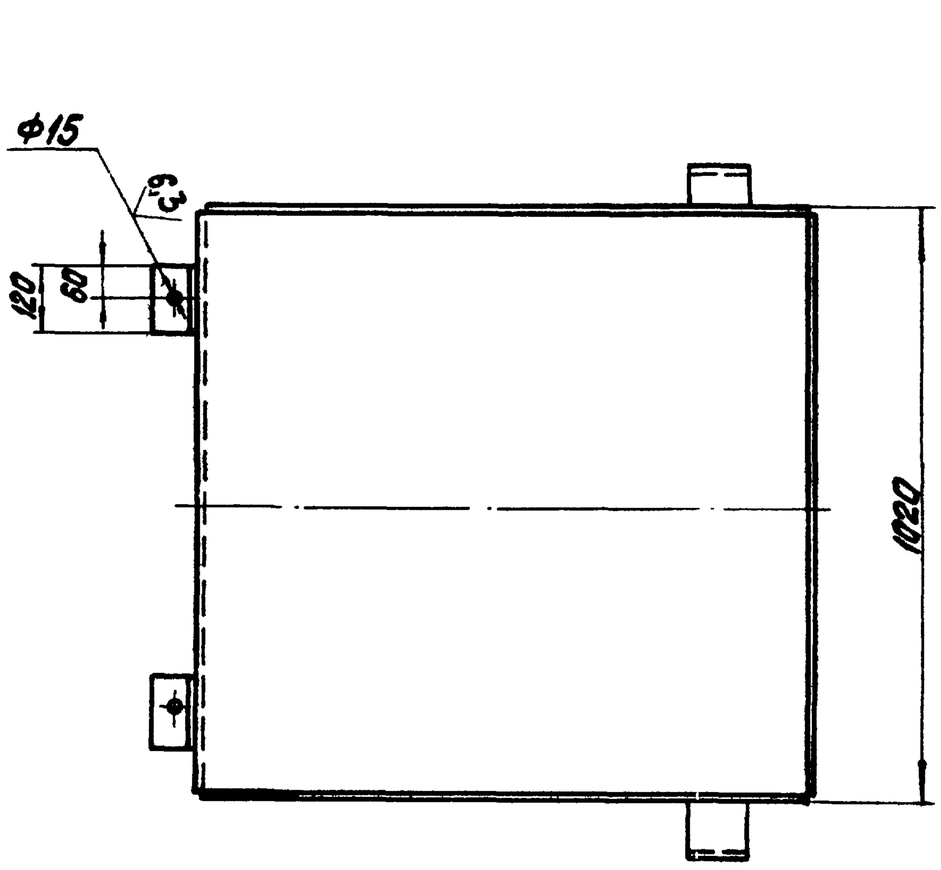

Поз. 2

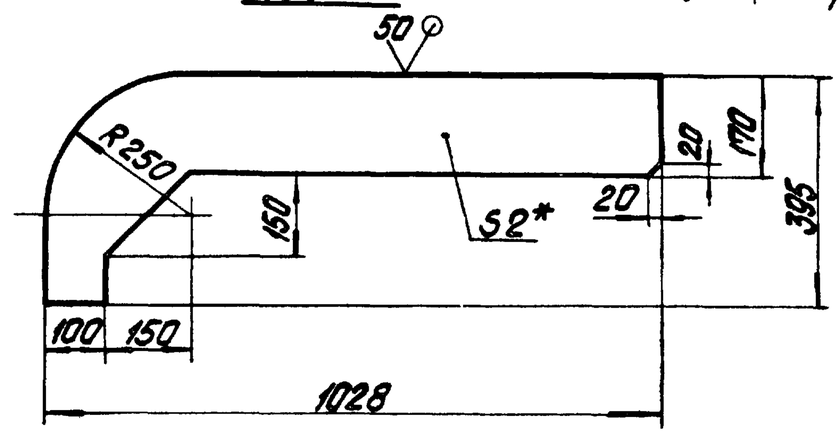

1. * Размеры для справок.
2. H14; h14; $\pm\frac{IT14}{2}$.
3. Шероховатость поверхностей кромок резаных $\sqrt{50}$
4. Сварные швы по ГОСТ 5264-80, кроме мест указанных особо.

					14.01.07.000СБ		
Изм.	Лист	№ докум.	Подпись	Дата	Ограждение барабана натяжки. Сборочный чертеж	Лит.	Масса 48 / Масштаб 1:10
Разраб.		Балбаздэ					Лист / Листов 1
Пров.		Брацило				ЛАТГИПРОПРОМ	
Т.контр.							
Н.контр.		Сатсанова					
Утв.		Шнайдер					

Копировал

Формат А3

Типовой проект 903-1-224.86 Альбом 10.1

14.01.07.001

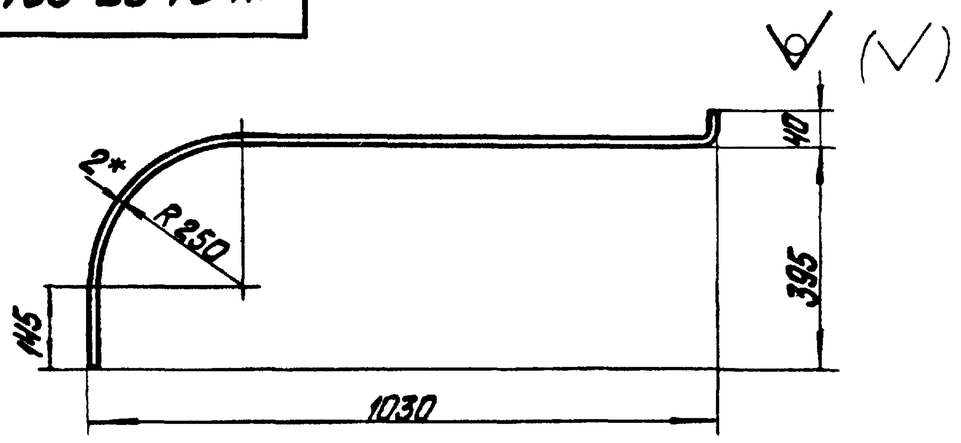

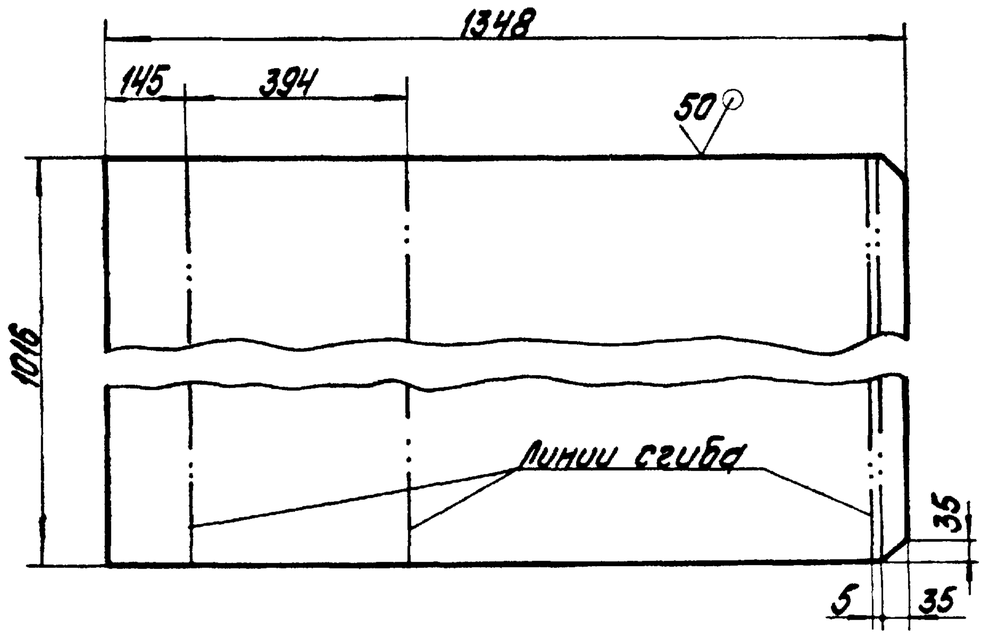

1.* Размер для справок.
2. h14; $\pm\frac{IT14}{2}$.

					14.01.07.001		
Изм.	Лист	№ докум.	Подпись	Дата	Лист верхний	Лит	Масса 21,5 / Масштаб 1:10
Разраб.		Балбаздэ					Лист / Листов 1
Пров.						ЛАТГИПРОПРОМ	
Т.контр.							
Н.контр.		Сатсанова					
Утв.							

Лист б-ПН-2 ГОСТ 19903-74 / 4-IV-В Ст3сп ГОСТ 16523-70

Копировал

Формат А4

Типовой проект 903-1-224.86 Альбом 10.1

Формат	Зона	Поз.	Обозначение	Наименование	Кол.	Примечание
				Документация		
А3			14.01.07.000СБ	Сборочный чертеж		
				Детали		
А4		1	14.01.07.001	Лист верхний	1	
Б4		2	14.01.07.002	Стенка		
				Лист Б-ПН-2 ГОСТ 19903-74 / 4-IV-В Ст3сп ГОСТ 16523-70	2	3,1 кг
Б4		3	14.01.07.003	Опора		
				Уголок Б 63х63х6 ГОСТ 8509-72 / В Ст3сп ГОСТ 535-79	2	0,7 кг
Б4		4	14.01.07.004	Опора		
				Уголок Б 100х100х8 ГОСТ 8509-72 / В Ст3сп ГОСТ 535-79	2	1,35 кг

					14.01.07.000		
Изм.	Лист	№ докум.	Подпись	Дата	Ограждение барабана натяжки	Лит.	Лист / Листов 1
Разраб.		Балбаздэ				ЛАТГИПРОПРОМ	
Пров.		Брацило					
Н.контр.		Сатсанова					
Утв.		Шнайдер					

Копировал

Формат А4

14.01.08.000СБ

ГОСТ5264-80-Т1-△2-50/100

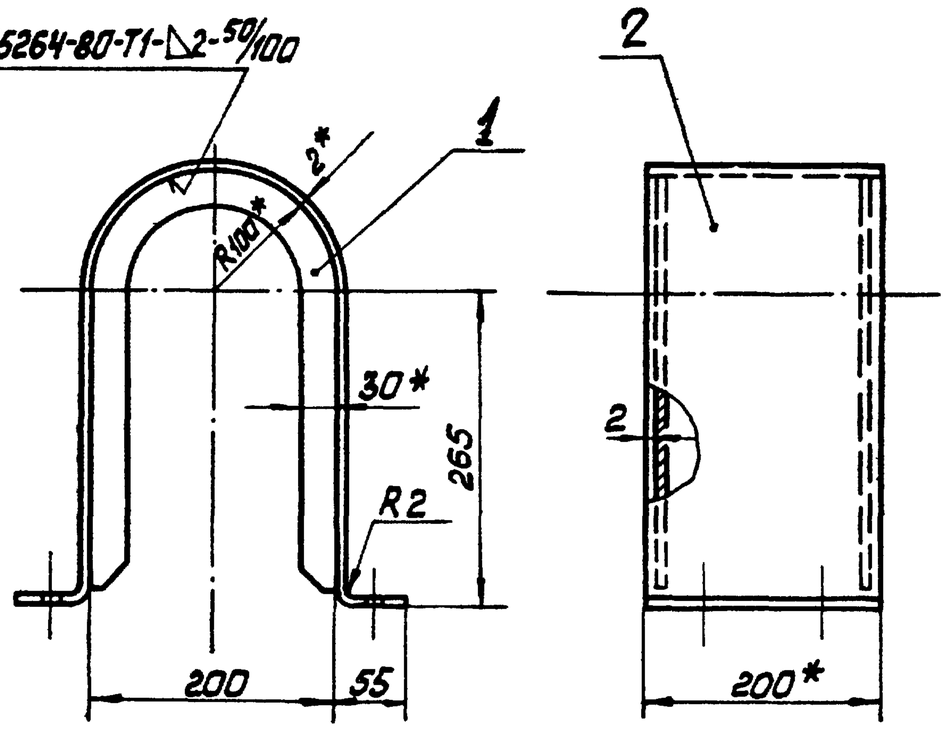

Развёртка поз.2

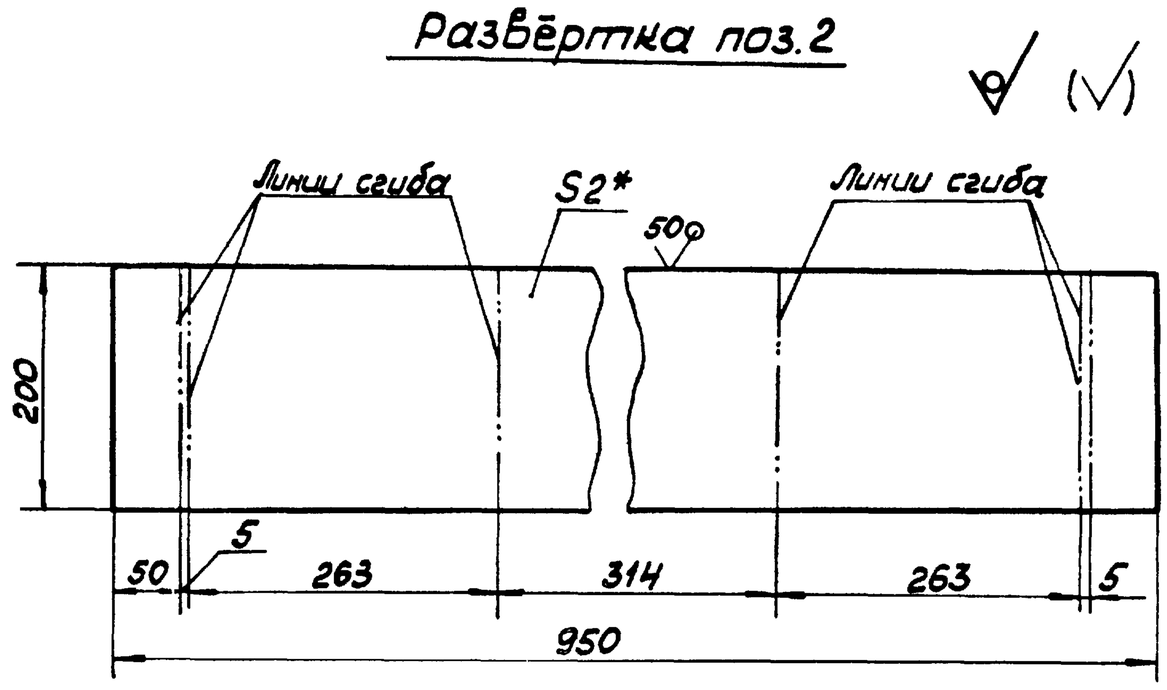

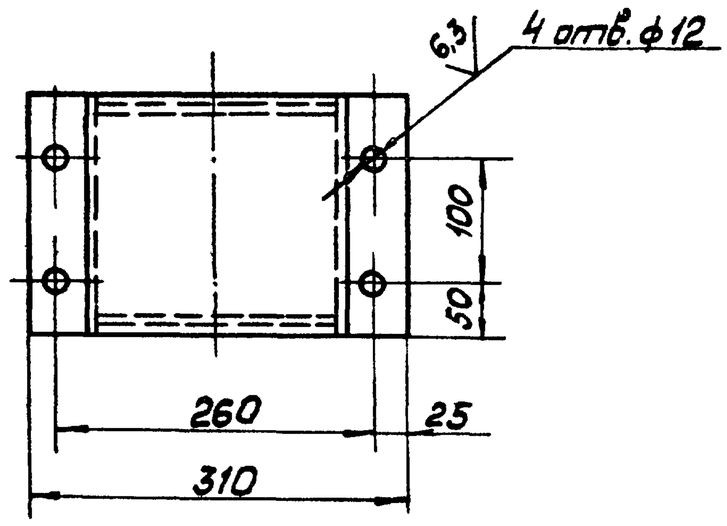

1. * Размеры для справок.
2. H14; h14; $\pm \frac{IT14}{2}$.

Изм.	Лист	№ докум.	Подп.	Дата	14.01.08.000 СБ	
Разраб.		Балбарзде			Ограждение муфты Сборочный чертёж	Лит. / Масса: 4,0 / Масштаб: 1:5
Пров.		Брацило				Лист / Листов 1
Т. контр.						ЛАТГИПРОПРОМ
Н. контр.		Самсонова				
Утв.		Шнайдер				

Копировал Маш Формат А3

Инв.№ подл. | Подп. и дата | Взам. инв.№ | Инв.№ дубл. | Подп. и дата | Типовой проект 903-1-224.86 Альбом 10.1

14.01.08.001

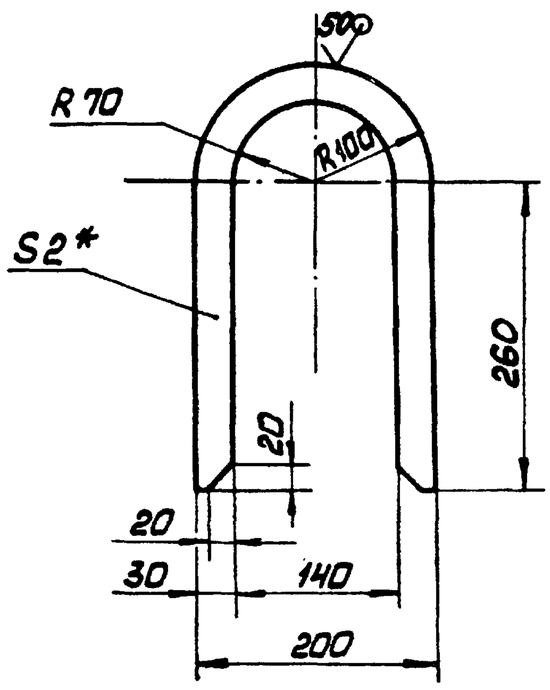

1. * Размер для справок.
2. H14; h14; $\pm \frac{IT14}{2}$.

Изм.	Лист	№ докум.	Подп.	Дата	14.01.08.001	
Разраб.		Балбарзде			Ребро	Лит. / Масса: 0,49 / Масштаб: 1:5
Пров.						Лист / Листов 1
Т. контр.						ЛАТГИПРОПРОМ
Н. контр.		Самсонова			Б-ПН-2 ГОСТ19903-74 Лист 4-IV-8Ст3сп ГОСТ16523-70	
Утв.						

Копировал Маш Формат А4

Инв.№ подл. | Подп. и дата | Взам. инв.№ | Инв.№ дубл. | Подп. и дата | Типовой проект 903-1-224.86 Альбом 10.1

Форм.	Зона	Поз.	Обозначение	Наименование	Кол.	Примечание
				Документация		
А3			14.01.08.000 СБ	Сборочный чертёж		
				Детали		
А4		1	14.01.08.001	Ребро	2	
Б4		2	14.01.08.002	Обечайка		
				Лист Б-ПН-2 ГОСТ19903-74 4-IV-8Ст3сп ГОСТ16523-70	1	3,0 кг

Изм.	Лист	№ докум.	Подп.	Дата	14.01.08.000	
Разраб.		Балбарзде			Ограждение муфты	Лист / Листов: 1
Пров.		Брацило				ЛАТГИПРОПРОМ
Т. контр.						
Н. контр.		Самсонова				
Утв.		Шнайдер				

Копировал Маш Формат А4

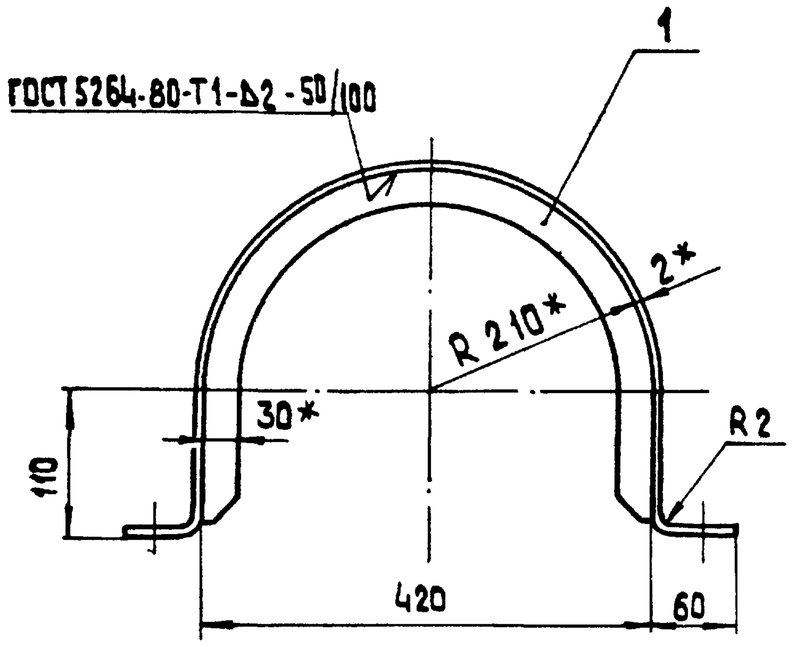

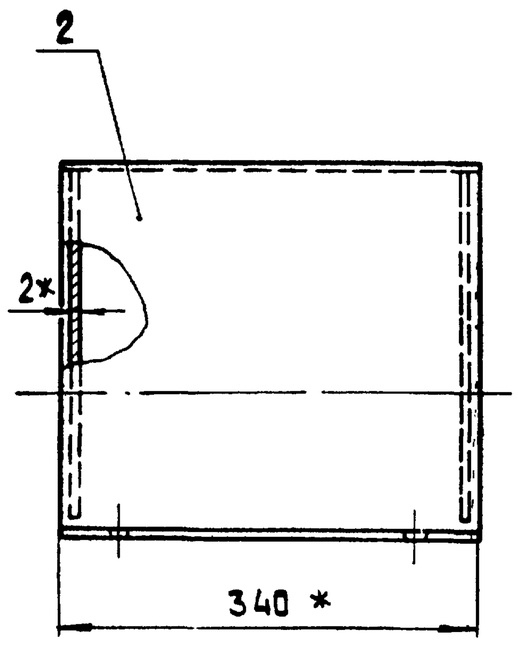

Развертка поз. 2

М 1:10

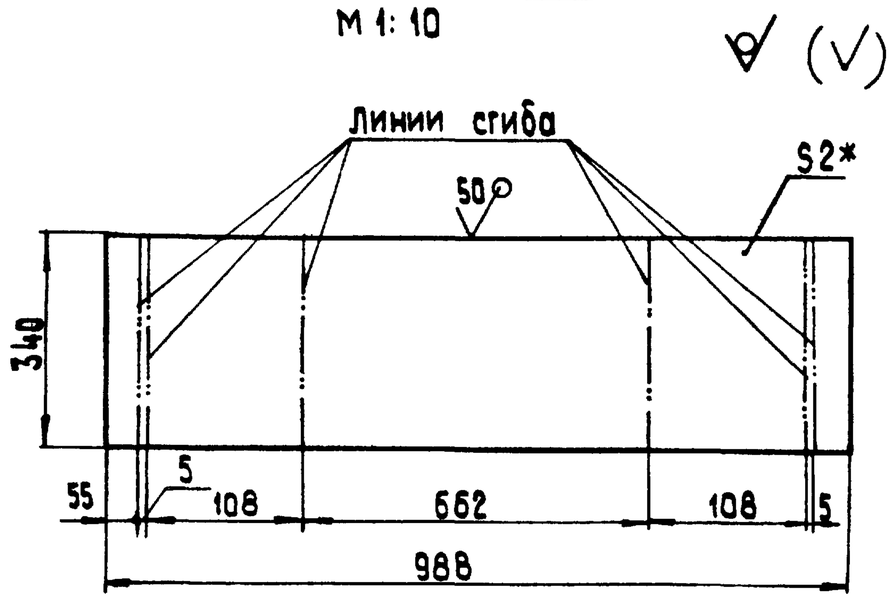

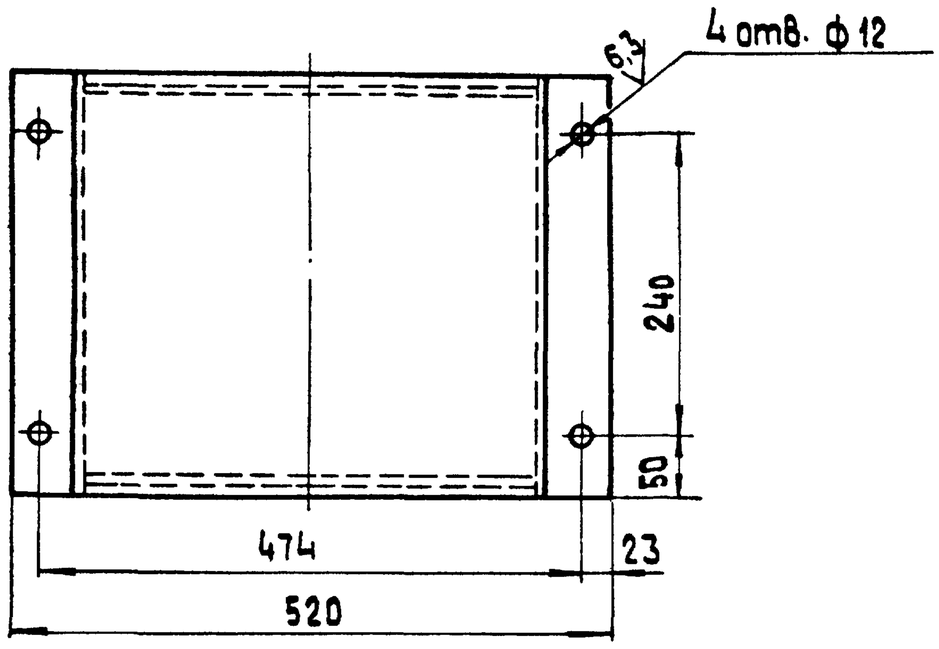

1.* Размеры для справок.

2. H14; h14; $\pm \frac{IT14}{2}$.

Изм.	Лист	№ докум.	Подпись	Дата	14.01.09.000 СБ	
Разраб.		Балбарзде			Ограждение муфты Сборочный чертеж	Лит. / Масса 5,3 / Масштаб 1:5
Пров.		Брацило				Лист / Листов 1
Т.контр.						ЛАТГИПРОПРОМ
Н.контр.		Самсонова				
Утв.		Шнайдер				

Копировал 38 Формат А3

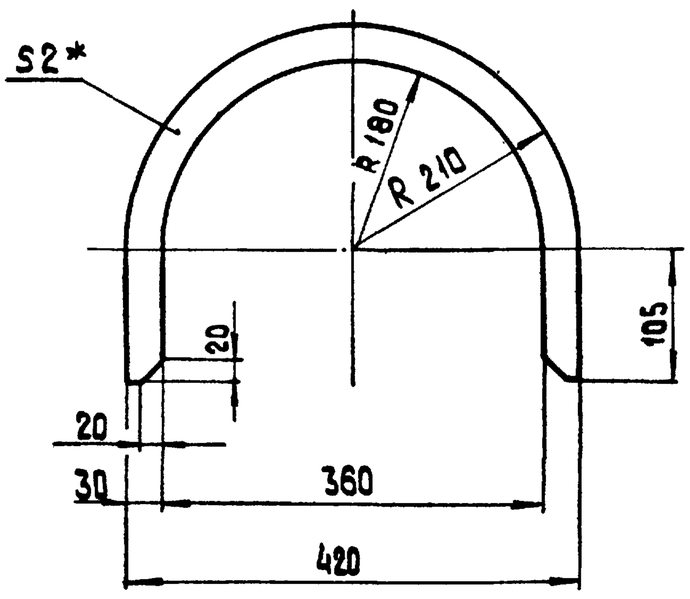

1.* Размер для справок.

2. H14; h14; $\pm \frac{IT14}{2}$.

Изм.	Лист	№ докум.	Подпись	Дата	14.01.09.001	
Разраб.		Балбарзде			Ребро	Лит. / Масса 0,4 / Масштаб 1:5
Пров.						Лист / Листов 1
Т.контр.						
Н.контр.		Самсонова			Лист Б-ПН-2 ГОСТ 19903-74 4-IV-Вст3сп ГОСТ 16523-70	ЛАТГИПРОПРОМ
Утв.						

Копировал 38 Формат А4

Формат	Зона	Поз.	Обозначение	Наименование	Кол.	Примечание
				Документация		
А3			14.01.09.000 СБ	Сборочный чертеж		
				Детали		
А4		1	14.01.09.001	Ребро	2	
Б4		2	14.01.09.002	Обечайка		
				Лист Б-ПН-2 ГОСТ 19903-74 4-IV-Вст3сп ГОСТ 16523-70	1	4,4 кг

Изм.	Лист	№ докум.	Подпись	Дата	14.01.09.000	
Разраб.		Балбарзде			Ограждение муфты	Лит. / Лист / Листов 1
Пров.		Брацило				
Т.контр.						ЛАТГИПРОПРОМ
Н.контр.		Самсонова				
Утв.		Шнайдер				

Копировал 38 Формат А4

Инв. № подл. | Подпись и дата | Взам. инв. № | Инв. № дубл. | Подпись и дата

Типовой проект 903-1-224.86 Альбом 10.1

14.01.10.000 СБ

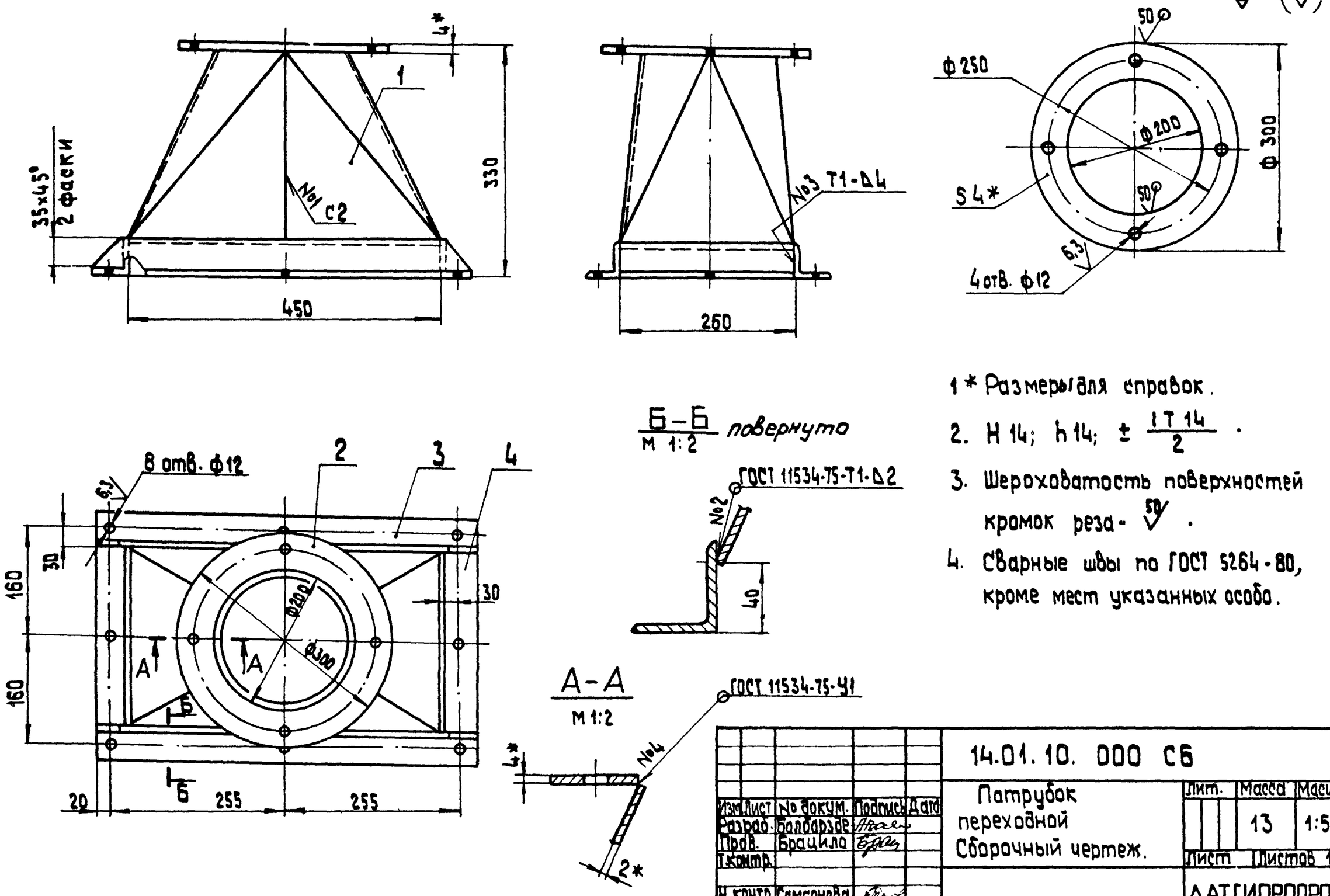

1* Размеры для справок.

2. H 14; h 14; $\pm \frac{IT14}{2}$.

3. Шероховатость поверхностей кромок реза - $\overset{50}{\checkmark}$.

4. Сварные швы по ГОСТ 5264-80, кроме мест указанных особо.

Изм.	Лист	№ докум.	Подпись	Дата	14.01.10.000 СБ			
Разраб.		Балбарзде			Патрубок переходной Сборочный чертеж.	Лит.	Масса 13	Масшт. 1:5
Пров.		Брацило				Лист	Листов 1	
Т.контр.						ЛАТГИПРОПРОМ		
Н.контр.		Самсонова						
Утв.		Шнайдер						

Копировал 38 Формат А3

14.01.10.001

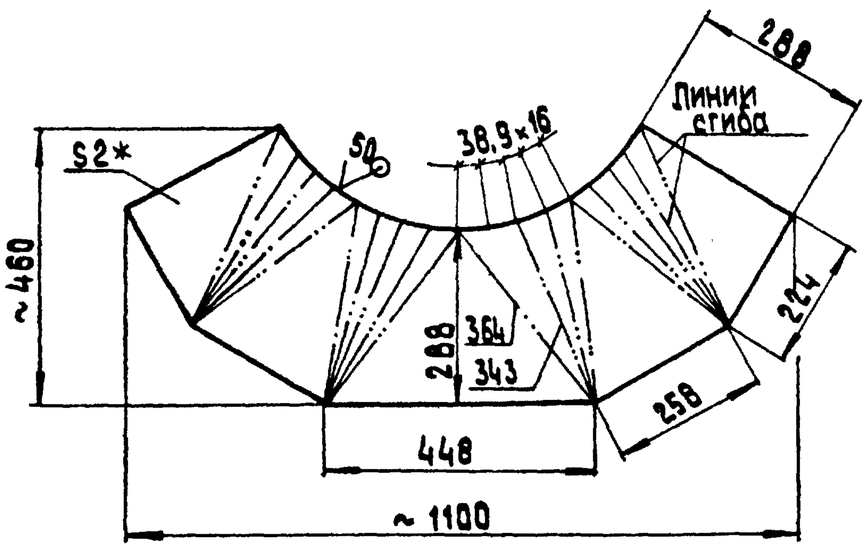

1.* Размер для справок.

2. h 14; $\pm \frac{IT14}{2}$.

Изм.	Лист	№ докум.	Подпись	Дата	14.01.10.001			
Разраб.		Балбарзде			Корпус	Лит.	Масса 5,0	Масшт. 1:10
Пров.						Лист	Листов 1	
Т.контр.								
Н.контр.		Самсонова			Лист Б-ПН-2 ГОСТ 19903-74 4-IУ-8 Ст3сп ГОСТ 16523-70	ЛАТГИПРОПРОМ		
Утв.								

Копировал 38 Формат А4

Альбом 10.1 Типовой проект 903-1-224.86

Формат	Зона	Поз.	Обозначение	Наименование	Кол.	Примечание
				Документация		
А3			14.01.10.000 СБ	Сборочный чертеж		
				Детали		
А4		1	14.01.10.001	Корпус	1	
Б4		2	14.01.10.002	Фланец		
				Лист Б-ПН-4 ГОСТ 19903-74 / В Ст3сп ГОСТ 14637-79	1	1,2 кг
Б4		3	14.01.10.003	Уголок		
				Уголок Б-50×50×5 ГОСТ 8509-72 / В Ст3сп ГОСТ 535-79		
				L=550 h14	2	2,1 кг
Б4		4	14.01.10.004	Уголок		
				Уголок Б-50×50×5 ГОСТ 8509-72 / В Ст3сп ГОСТ 535-79		
				L=260 h14	2	1,0 кг

Альбом 10.1 Типовой проект 903-1-224.86

Изм.	Лист	№ докум.	Подпись	Дата	14.01.10.000			
Разраб.		Балбарзде			Патрубок переходной	Лит.	Лист	Листов 1
Пров.		Брацило				ЛАТГИПРОПРОМ		
Н.контр.		Самсонова						
Утв.		Шнайдер						

Копировал 38 Формат А4

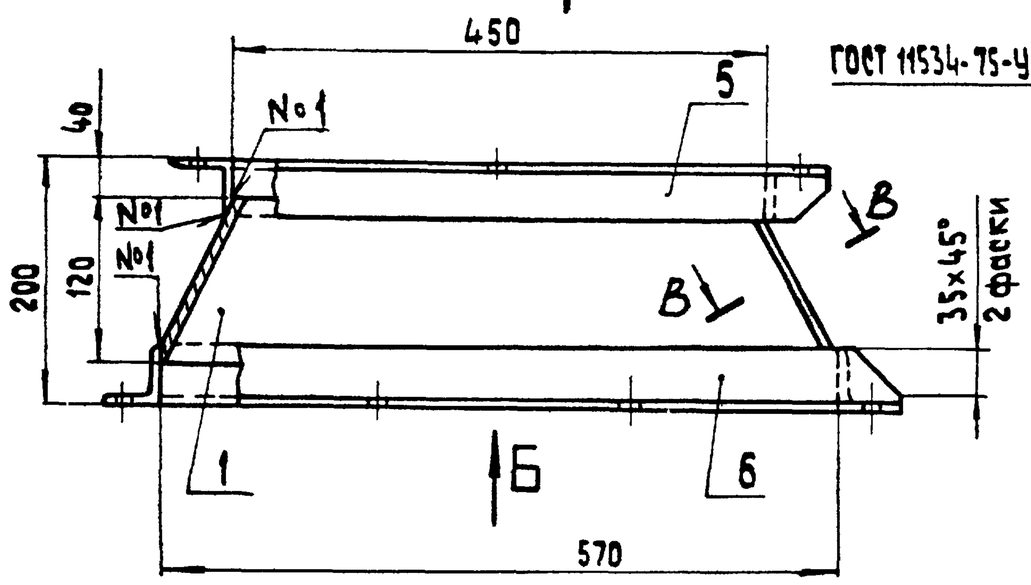

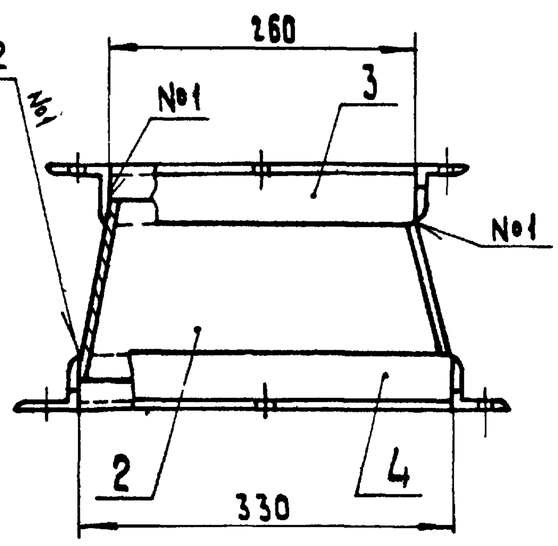

Поз. 2
М 1:10

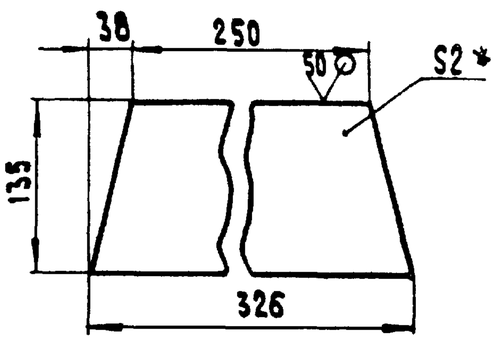

Вид А
М 1:10

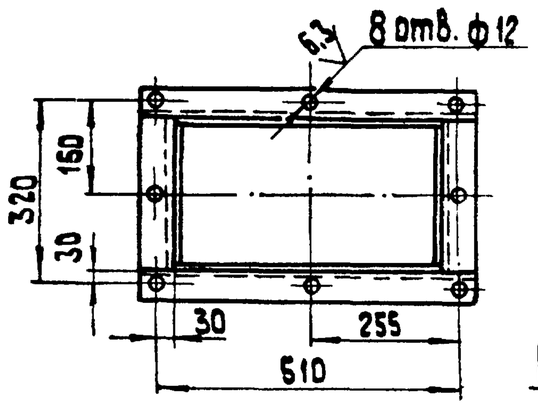

Вид Б
М 1:10

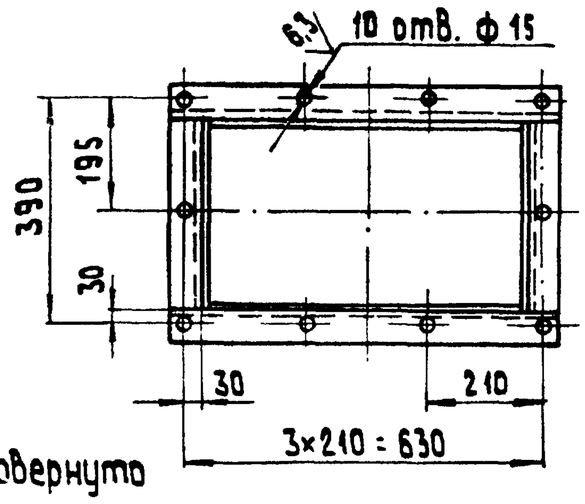

В - В повернуто
М 1:1

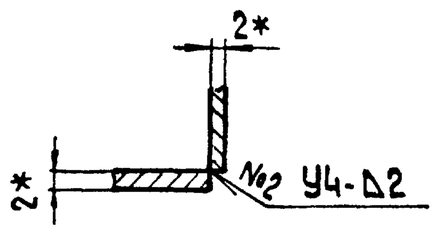

1. * Размеры для справок
2. H 14; h 14; ± IT14/2.
3. Шероховатость поверхностей кромок реза - 50.
4. Сварные швы по ГОСТ 5264-80, кроме мест указанных особо.

Изм.	Лист	№ докум.	Подпись	Дата	14.01.11.000 СБ			
Разраб.		Балбарзде			Патрубок промежуточный Сборочный чертеж.	Лит.	Масса	Масшт.
Пров.		Брацило					17,3	1:5
Т. контр.						Лист	Листов 1	
Н. контр.		Самсонова				ЛАТГИПРОПРОМ		
Утв.		Шнайдер						

Копировал 38 Формат А3

Альбом 10.1 Типовой проект 903-1-224.86

14.01.11.001

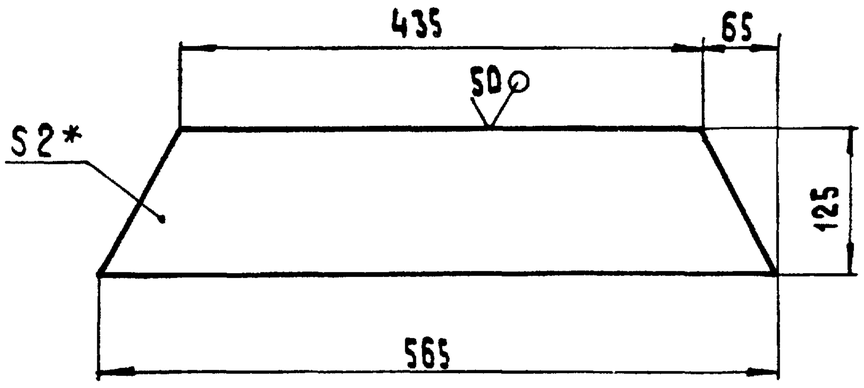

1. * Размер для справок.
2. h 14; ± IT14/2

Изм.	Лист	№ докум.	Подпись	Дата	14.01.11.001		
Разраб.		Балбарзде			Стенка	Лит.	Масса	Масштаб
Пров.							0,98	1:5
Т. контр.						Лист	Листов 1	
Н. контр.		Самсонова			Лист Б-ПН-2 ГОСТ 19903-74 4-У-Вст3сп ГОСТ 16523-70	ЛАТГИПРОПРОМ		
Утв.								

Копировал 35 Формат А4

Альбом 10.1 Типовой проект 903-1-224.86

Формат	Зона	Поз.	Обозначение	Наименование	Кол.	Примечание
				Документация		
А3			14.01.11.000 СБ	Сборочный чертеж		
				Детали		
А4		1	14.01.11.001	Стенка	2	
Б4		2	14.01.11.002	Стенка		
				Лист Б-ПН-2 ГОСТ 19903-74 4-У-Вст3сп ГОСТ 16523-70	2	0,61 кг
Б4		3	14.01.11.003	Связь		
				Уголок Б-50×50×5 ГОСТ 8509-72 / Вст3сп ГОСТ 535-79	2	1,0 кг
Б4		4	14.01.11.004	Связь		
				Уголок Б-50×50×5 ГОСТ 8509-72 / Вст3сп ГОСТ 535-79	2	1,25 кг
Б4		5	14.01.11.005	Связь		
				Уголок Б-50×50×5 ГОСТ 8509-72 / Вст3сп ГОСТ 535-79		
				L=550 h14	2	2,1 кг
Б4		6	14.01.11.006	Связь		
				Уголок Б-50×50×5 ГОСТ 8509-72 / Вст3сп ГОСТ 535-79		
				L=670 h14	2	2,55 кг

Инв. № подл. | Подпись и дата | Взам. инв. № | Инв. № дубл. | Подпись и дата

Изм.	Лист	№ докум.	Подпись	Дата	14.01.11.000			
Разраб.		Балбарзде			Патрубок промежуточный	Лит.	Лист	Листов
Пров.		Брацило						1
Н. контр.		Самсонова				ЛАТГИПРОПРОМ		
Утв.		Шнайдер						

Копировал 35 Формат А4

14.01.12.001

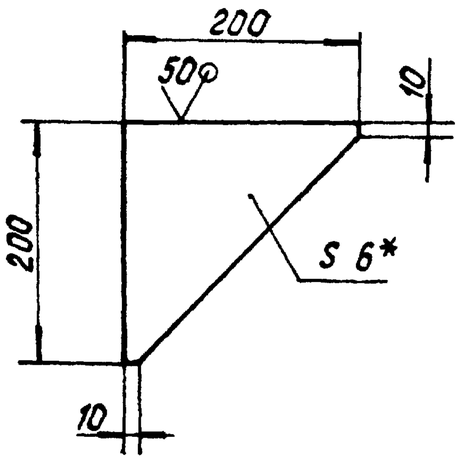

1.* Размер для справок.

2. h14; $\frac{IT14}{2}$.

Изм.	Лист	№ докум.	Подпись	Дата	14.01.12.001	
Разраб.		Балварздэ			Косынка	Лит. / Масса 0,9 / Масштаб 1:5
Пров.						Лист / Листов 1
Т.контр.						
Н.контр.		Самсонова			Б-ПН-6 ГОСТ 19903-74 / Лист ВСт3сп ГОСТ 14637-79	ЛАТГИПРОПРОМ
Утв.						

Копировал Формат А4

14.01.12.002

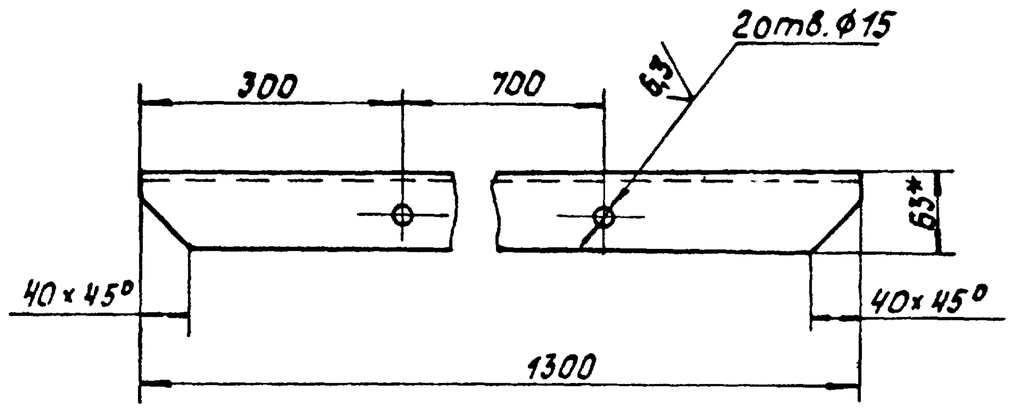

1.* Размер для справок.

2. H14; h14; $\pm\frac{IT14}{2}$.

3. Шероховатость поверхностей кромок реза - 50.

Изм.	Лист	№ докум.	Подпись	Дата	14.01.12.002	
Разраб.		Балварздэ			Связь.	Лит. / Масса 7,5 / Масштаб 1:5
Пров.						Лист / Листов 1
Т.контр.						
Н.контр.		Самсонова			Уголок Б-63×63×6 ГОСТ 8509-72 / ВСт3сп ГОСТ 535-79	ЛАТГИПРОПРОМ
Утв.						

Копировал Формат А4

Инв. № подл. | Подпись и дата | Взам. инв. № | Инв. № дубл. | Подпись и дата

Типовой проект 903-1-224.86 Альбом 10.1

Формат	Зона	Поз.	Обозначение	Наименование	Кол.	Примечание
Б4		9	14.01.12.009	Связь		
				Уголок Б-75×75×8 ГОСТ 8509-72 / ВСт3сп ГОСТ 535-79	2	11 кг
Б4		10	14.01.12.010	Связь		
				Уголок Б-75×75×8 ГОСТ 8509-72 / ВСт3сп ГОСТ 535-79		
				L=1300 h14	1	11,7 кг
Б4		11	14.01.12.011	Стойка		
				Швеллер 12П ГОСТ 8240-72 / ВСт3сп ГОСТ 535-79		
				L=770 h14	4	8,0 кг.

Изм.	Лист	№ докум.	Подпись	Дата	14.01.12.000	Лист 2

Копировал Формат А4

Инв. № подл. | Подпись и дата | Взам. инв. № | Инв. № дубл. | Подпись и дата

Типовой проект 903-1-224.86 Альбом 10.1

Формат	Зона	Поз.	Обозначение	Наименование	Кол.	Примечание
				Документация		
А2			14.01.12.000 СБ	Сборочный чертеж		
				Детали		
А4		1	14.01.12.001	Косынка	4	
А4		2	14.01.12.002	Связь	1	
Б4		3	14.01.12.003	Опора		
				Лист Б-ПН-8 ГОСТ 19903-74 / ВСт3сп ГОСТ 14637-79	4	1,0 кг
Б4		4	14.01.12.004	Накладка		
				Лист Б-ПН-8 ГОСТ 19903-74 / ВСт3сп ГОСТ 14637-79	2	1,2 кг
Б4		5	14.01.12.005	Накладка		
				Лист Б-ПН-8 ГОСТ 19903-74 / ВСт3сп ГОСТ 14637-79	2	0,9 кг
Б4		6	14.01.12.006	Связь		
				Уголок Б-50×50×5 ГОСТ 8509-72 / ВСт3сп ГОСТ 535-79		
				L=1020 h14	2	3,8 кг
Б4		7	14.01.12.007	Связь		
				Уголок Б-63×63×6 ГОСТ 8509-72 / ВСт3сп ГОСТ 535-79	2	0,8 кг
Б4		8	14.01.12.008	Связь		
				Уголок Б-63×63×6 ГОСТ 8509-72 / ВСт3сп ГОСТ 535-79		
				L=1180 h14	2	6,7 кг

Изм.	Лист	№ докум.	Подпись	Дата	14.01.12.000	
Разраб.		Балварздэ			Рама натяжки	Лит. / Лист 1 / Листов 2
Пров.		Брацило				
Н.контр.		Самсонова				ЛАТГИПРОПРОМ
Утв.		Шнайдер				

Копировал Формат А4

14.01.12.000 СБ

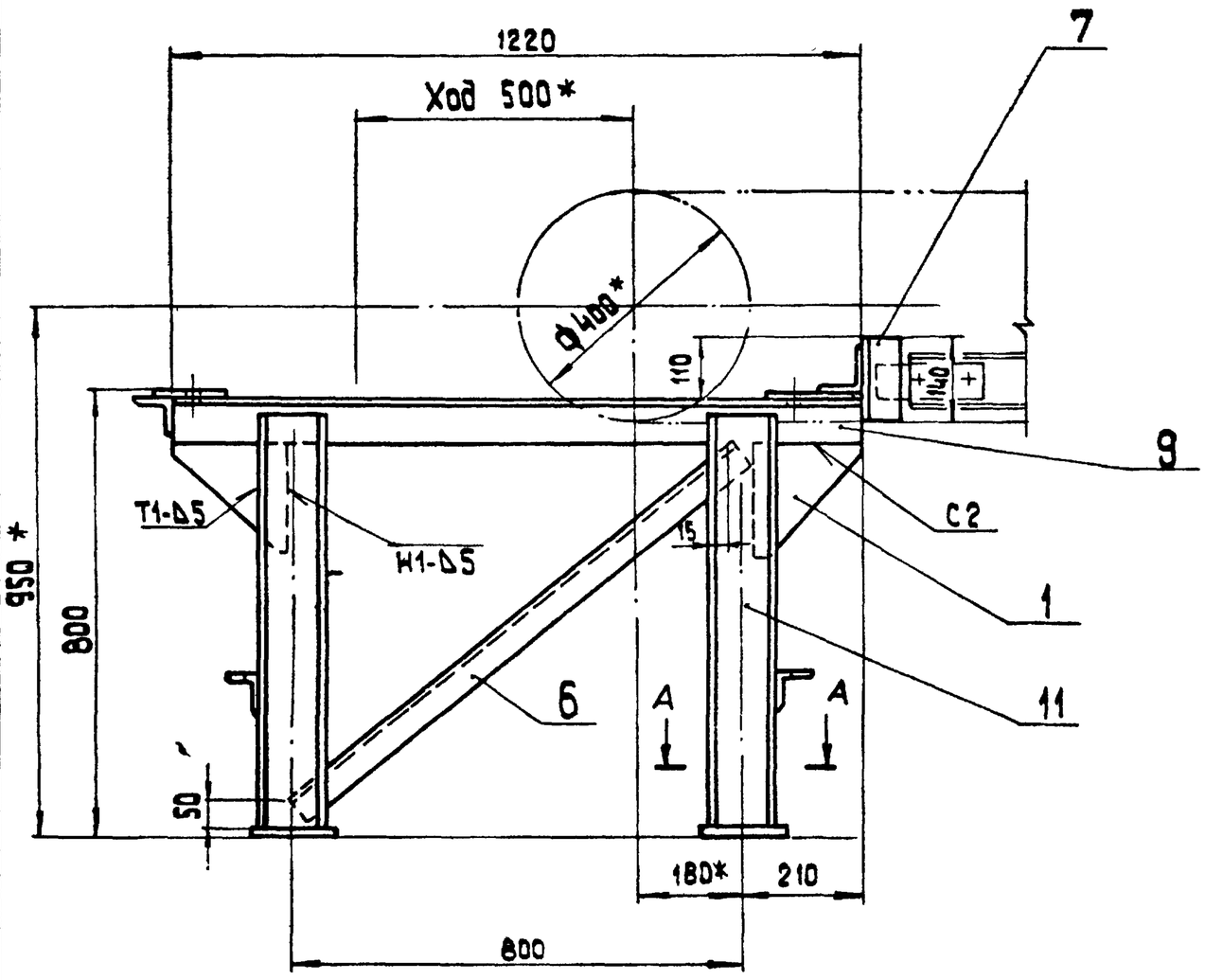

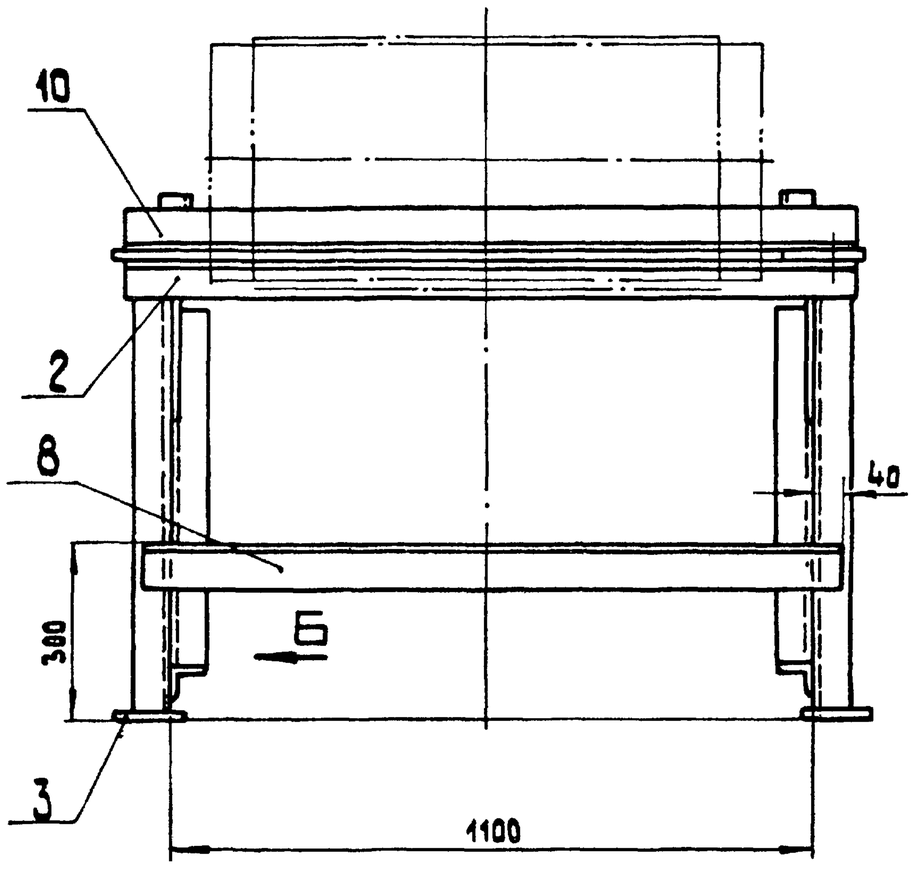

Вид Б
М 1:5

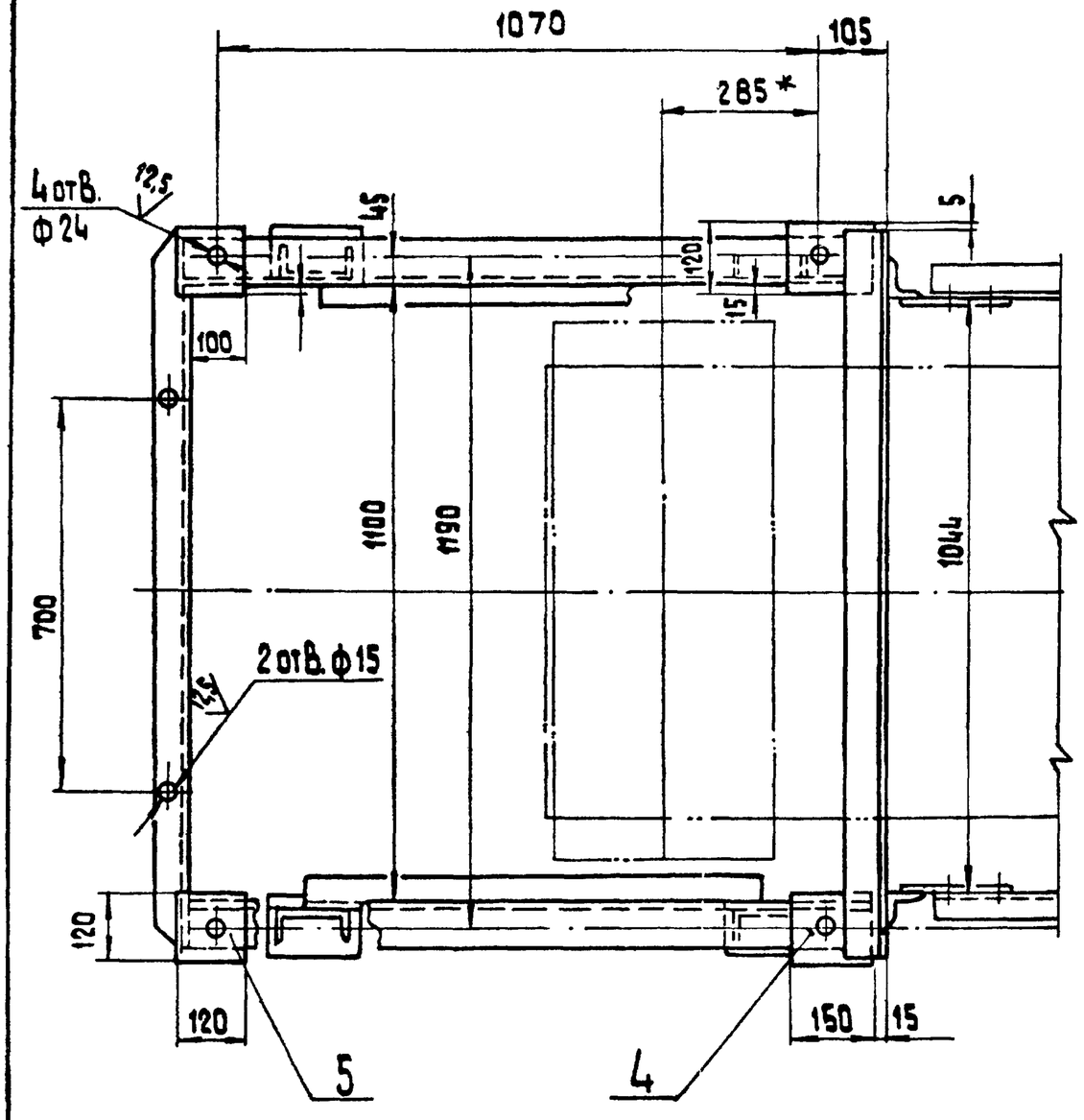

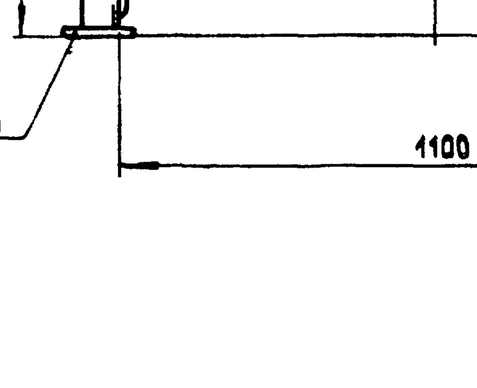

1.* Размеры для справок.

2. H 14; h 14; $\pm \frac{IT\,14}{2}$.

3. Шероховатость поверхностей кромок реза - $\sqrt{50}$.

4. Сварные швы по ГОСТ 5264-80

А–А
1:5

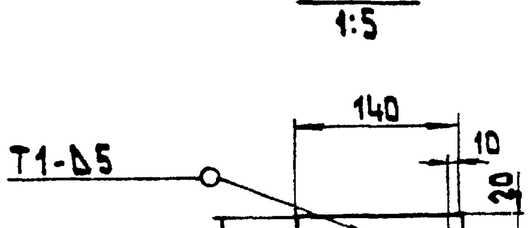

Инв. № подл. | Подпись и дата | Взам. инв. №

Изм.	Лист	№ докум.	Подпись	Дата
Разраб.		Балбарзде		
Пров.		Брацило		
Т. контр.				
Н. контр.		Самсонова		
Утв.		Шнайдер		

14.01.12.000 СБ

Рама натяжки
Сборочный чертеж

Лит	Масса	Масштаб
	109	1:10
Лист	Листов 1	

ЛАТГИПРОПРОМ

Копировал Зе

Формат А2

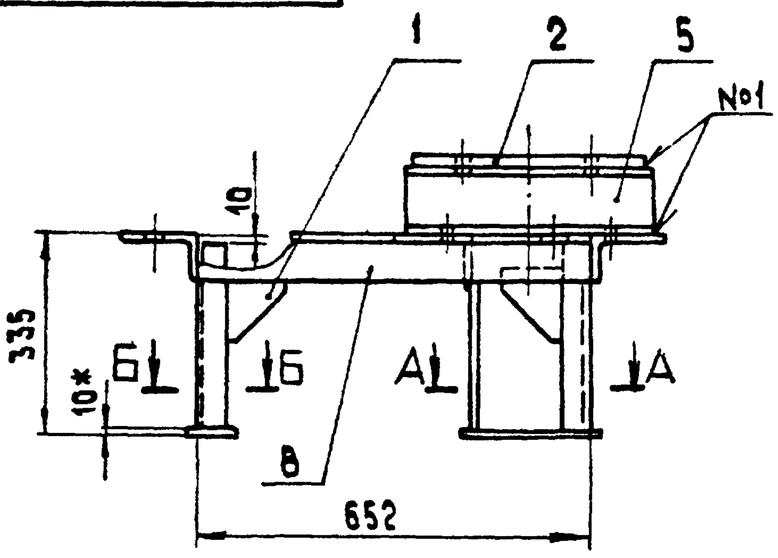

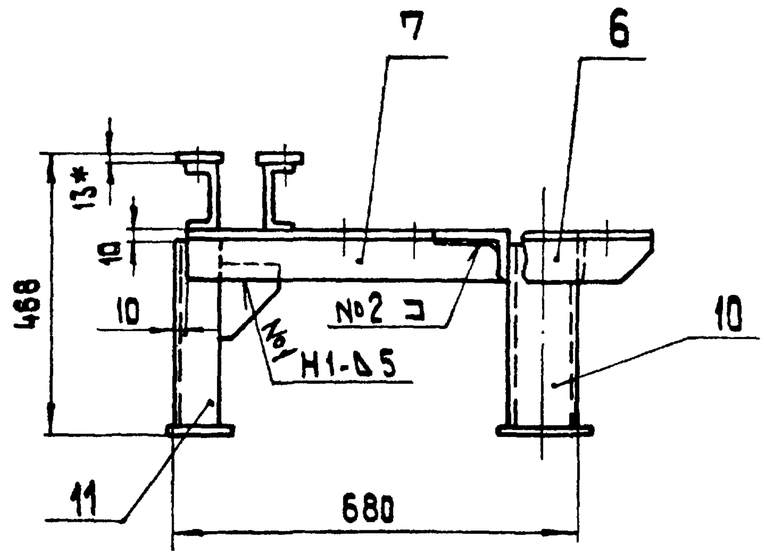

Поз. 7
М 1:5

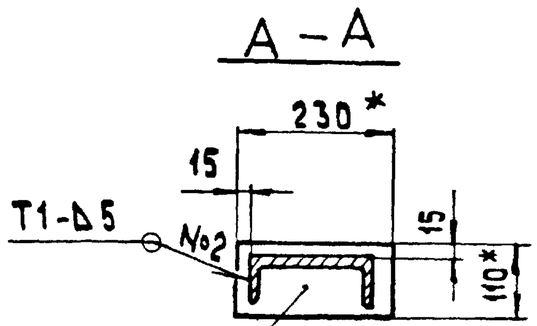

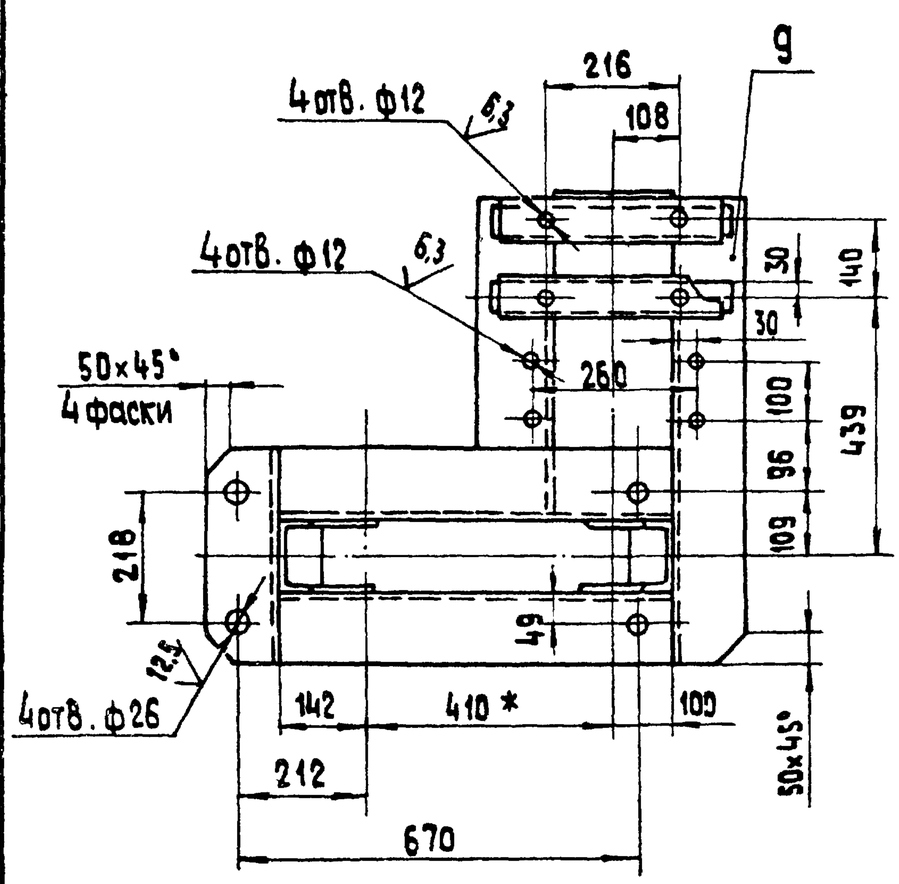

Поз. 1
М 1:5

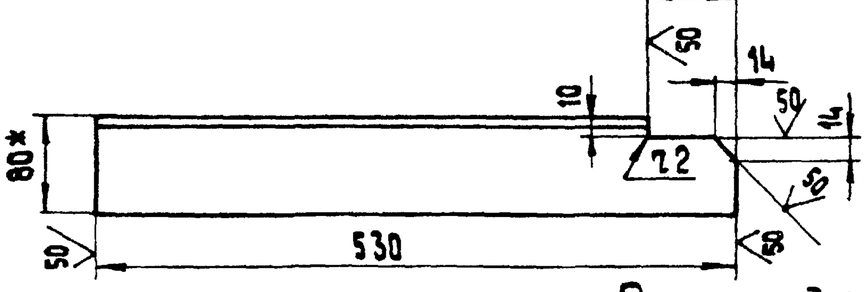

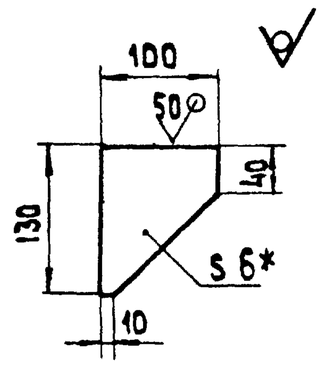

1. Размеры для справок.
2. H14; h14 $\pm \frac{IT14}{2}$.
3. Шероховатость поверхностей кромок реза - $\sqrt{50}$.
4. Сварные швы по ГОСТ 5264-80.

Изм.	Лист	№ докум.	Подпись	Дата
Разраб.		Балбарзде		
Пров.		Брацило		
Т. контр.				
Н. контр.		Самсонова		
Утв.		Шнайдер		

14.01.13.000 СБ

Рама под привод. Сборочный чертеж.

Лит.	Масса	Масшт.
	85	1:10
Лист	Листов 1	

ЛАТГИПРОПРОМ

Копировал

Формат А3

Формат	Зона	Поз.	Обозначение	Наименование	Кол.	Примечание
БЧ		6	14.01.13.006	Связь		
				Уголок Б-125×80×8 ГОСТ 8510-72 / Ст3сп ГОСТ 535-79		
				L = 370 h14	1	4,6 кг
БЧ		7	14.01.13.007	Связь		
				Уголок Б-125×80×8 ГОСТ 8510-72 / Ст3сп ГОСТ 536-79		
				L = 530 h14	1	6,6 кг
БЧ		8	14.01.13.008	Связь		
				Уголок Б-125×80×8 ГОСТ 8510-72 / Ст3сп ГОСТ 535-79		
				L = 652 h14	2	8,2 кг
БЧ		9	14.01.13.009	Связь		
				Уголок Б-125×80×8 ГОСТ 8510-72 / Ст3сп ГОСТ 535-79		
				L = 795 h14	1	10 кг
БЧ		10	14.01.13.010	Стойка		
				Швеллер 12п ГОСТ 8240-72 / Ст3сп ГОСТ 535-79		
				L = 315 h14	2	3,3 кг
БЧ		11	14.01.13.011	Стойка		
				Швеллер 20п ГОСТ 8240-72 / Ст3сп ГОСТ 535-79		
				L = 315 h14	1	5,8 кг

Альбом 10.1 Типовой проект 903-1-224.86

Инв. № подл. | Подпись и дата | Взам. инв. № | Инв. № дубл. | Подпись и дата

Изм.	Лист	№ докум.	Подпись	Дата

14.01.13.000

Лист 2

Формат А4

Формат	Зона	Поз.	Обозначение	Наименование	Кол.	Примечание
				Документация		
А3			14.01.13.000 СБ	Сборочный чертеж		
				Детали		
БЧ		1	14.01.13.001	Косинка		
				Лист Б-ПН-6 ГОСТ 19903-74 / Ст3сп ГОСТ 14637-79	6	0,24 кг
БЧ		2	14.01.13.002	Накладка		
				Лист Б-ПН-13 ГОСТ 19903-74 / Ст3сп ГОСТ 14637-79		
				70×410	2	2,9 кг
БЧ		3	14.01.13.003	Опора		
				Лист Б-ПН-10 ГОСТ 19903-74 / Ст3сп ГОСТ 14637-79		
				80×150	2	0,94 кг
БЧ		4	14.01.13.004	Опора		
				Лист Б-ПН-10 ГОСТ 19903-74 / Ст3сп ГОСТ 14637-79		
				110×230	1	2,0 кг
БЧ		5	14.01.13.005	Опора		
				Швеллер 12П ГОСТ 8240-72 / Ст3сп ГОСТ 535-79		
				L=430 h14	2	4,5 кг

Альбом 10.1 Типовой проект 903-1-224.86

Инв. № подл. | Подпись и дата | Взам. инв. № | Инв. № дубл. | Подпись и дата

Изм.	Лист	№ докум.	Подпись	Дата
Разраб.		Балбарзде		
Пров.		Брацило		
Н. контр.		Самсонова		
Утв.		Шнайдер		

14.01.13.000

Рама под привод

Лит.	Лист	Листов 6
	1	1

ЛАТГИПРОПРОМ

Копировал

Формат А4

14.01.14.001

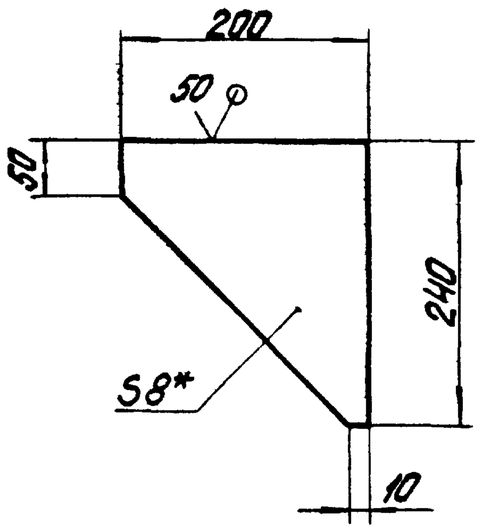

1. *Размер для справок.
2. h14; $\pm\frac{IT14}{2}$.

Изм.	Лист	№ докум.	Подпись	Дата	14.01.14.001			
Разраб.		Балбаздэ			Косынка	Лит.	Масса	Масштаб
Пров.							1,9	1:5
Н.контр.		Самсонова				Лист	Листов 1	
Утв.					Лист 5-ПН-8 ГОСТ 19903-74 / ВСт3сп ГОСТ 14637-79	ЛАТГИПРОПРОМ		

Копировал Формат А4

14.01.14.002

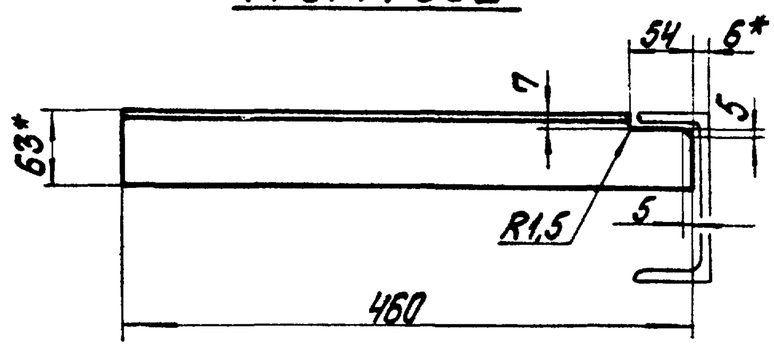

14.01.14.002-01 - зеркальное отражение
Остальное - см. 14.01.14.002

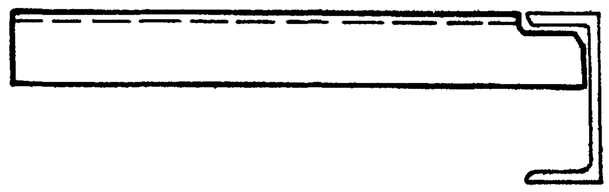

1. *Размеры для справок.
2. h14; $\pm\frac{IT14}{2}$.
3. Шероховатость поверхностей кромок реза - $\frac{50}{\sqrt{}}$.

Изм.	Лист	№ докум.	Подпись	Дата	14.01.14.002			
Разраб.		Балбаздэ			Опора	Лит.	Масса	Масштаб
Пров.							2Н 3	1:10
Т.контр.						Лист	Листов 1	
Н.контр.		Самсонова			Уголок Б-63х63х6 ГОСТ 8509-72 / ВСт3сп ГОСТ 535-79	ЛАТГИПРОПРОМ		
Утв.								

Копировал Формат А4

Альбом 10.1 Типовой проект 903-1-224.86

Формат	Зона	Поз.	Обозначение	Наименование	Кол.	Примечание
А4		9	14.01.14.009	Стойка		
				Швеллер 12П ГОСТ 8240-72 / ВСт3сп ГОСТ 535-79		
				L=570 h14	2	5,9 кг
А4		10	14.01.14.010	Стойка		
				Швеллер 12П ГОСТ 8240-72 / ВСт3сп ГОСТ 535-79		
				L=470 h14	2	4,9 кг
А4		11	14.01.14.011	Упор		
				Уголок Б-50х50х5 ГОСТ 8509-72 / ВСт3сп ГОСТ 535-79		
				L=70 h14	2	0,6 кг

Инв.№ подл. | Подпись и дата | Взам. инв.№ | Инв.№ дубл. | Подпись и дата

Изм.	Лист	№ докум.	Подпись	Дата	14.01.14.000	Лист 2

Формат А4

Альбом 10.1 Типовой проект 903-1-224.86

Формат	Зона	Поз.	Обозначение	Наименование	Кол.	Примечание
				Документация		
А2			14.01.14.000 СБ	Сборочный чертеж		
				Детали		
А4		1	14.01.14.001	Косынка	6	
А4		2	14.01.14.002	Опора	1	
			14.01.14.002-01	Опора	1	
Б4		3	14.01.14.003	Опора		
				Лист 5-ПН-10 ГОСТ 19903-74 / ВСт3сп ГОСТ 14637-79	4	3,0 кг
Б4		4	14.01.14.004	Накладка		
				Лист 5-ПН-10 ГОСТ 19903-74 / ВСт3сп ГОСТ 14637-79	2	1,0 кг
Б4		5	14.01.14.005	Связь		
				Уголок Б-63х63х6 ГОСТ 8509-72 / ВСт3сп ГОСТ 535-79		
				L=140 h14	2	0,8 кг
Б4		6	14.01.14.006	Связь		
				Швеллер 14П ГОСТ 8240-72 / ВСт3сп ГОСТ 535-79	1	14,4 кг
Б4		7	14.01.14.007	Связь		
				Швеллер 14П ГОСТ 8240-72 / ВСт3сп ГОСТ 535-79	2	24,6 кг
Б4		8	14.01.14.008	Связь		
				Швеллер 12П ГОСТ 8240-72 / ВСт3сп ГОСТ 535-79		
				L=1180 h14	2	13,4 кг

Инв.№ подл. | Подпись и дата | Взам. инв.№ | Инв.№ дубл. | Подпись и дата

Изм.	Лист	№ докум.	Подпись	Дата	14.01.14.000		
Разраб.		Балбаздэ			Рама приводного барабана	Лит.	Лист 1	Листов 2
Пров.		Брацило						
Н.контр.		Самсонова				ЛАТГИПРОПРОМ		
Утв.		Шнайдер						

Копировал Формат А4

14.01.14.000СБ

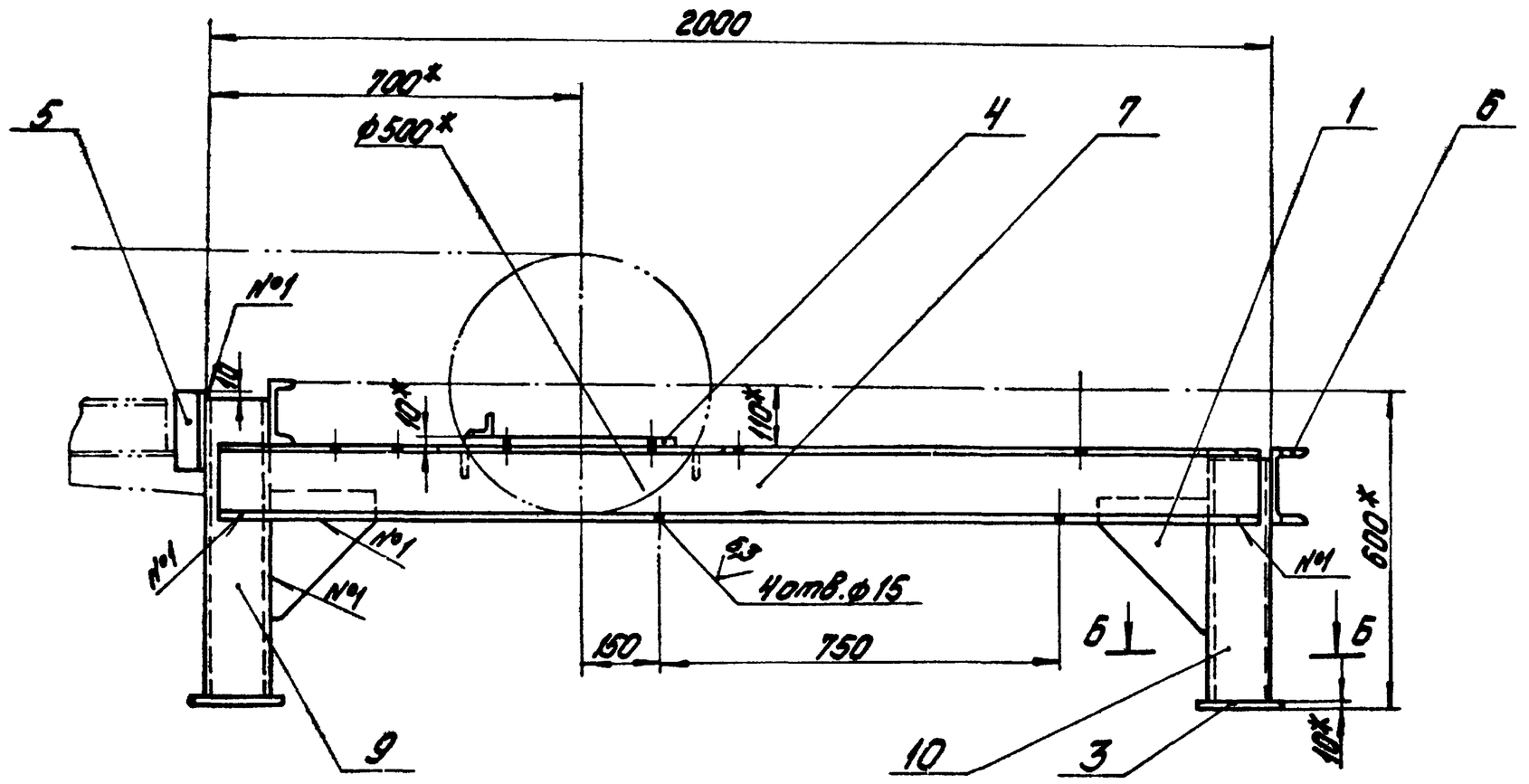

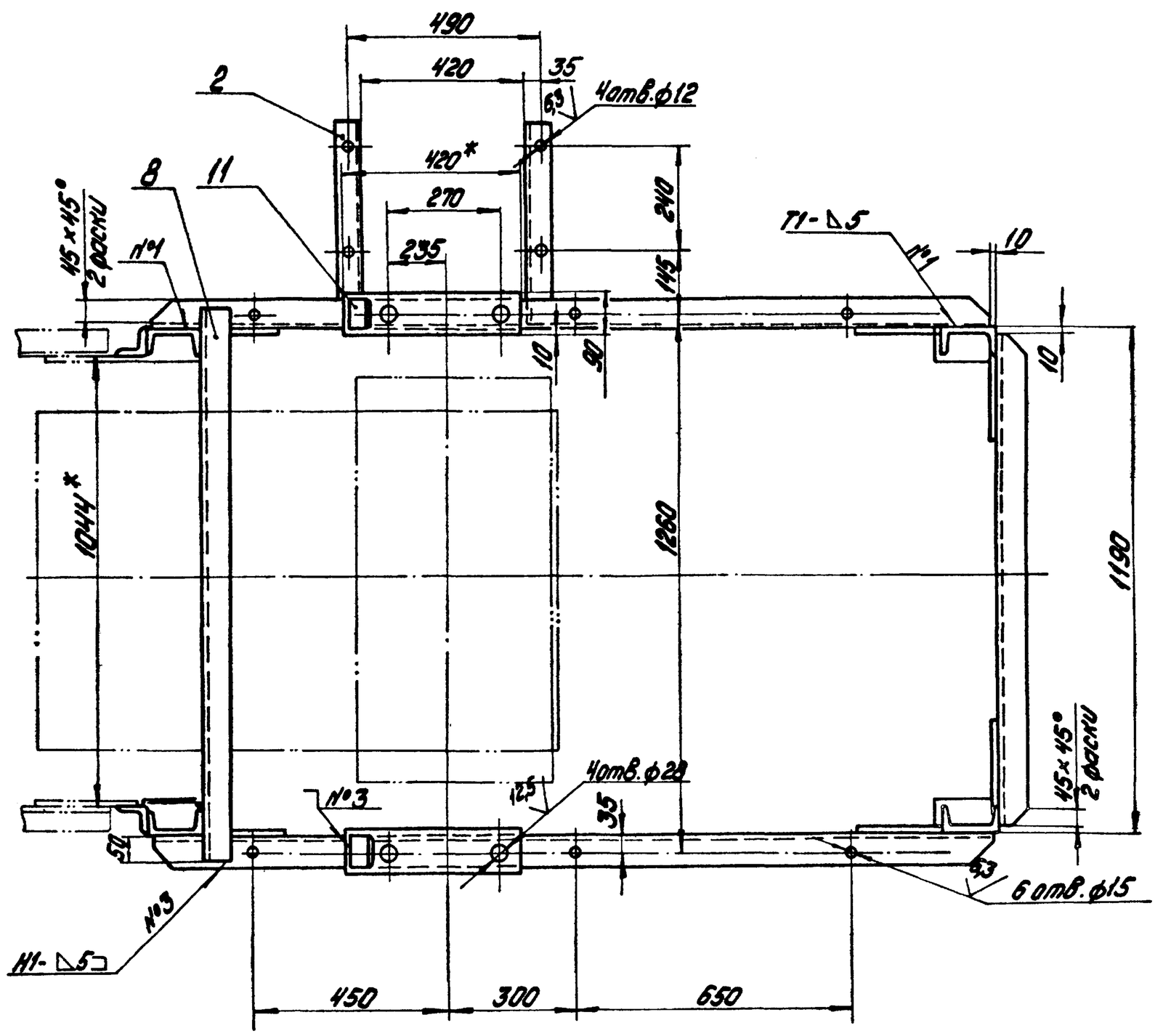

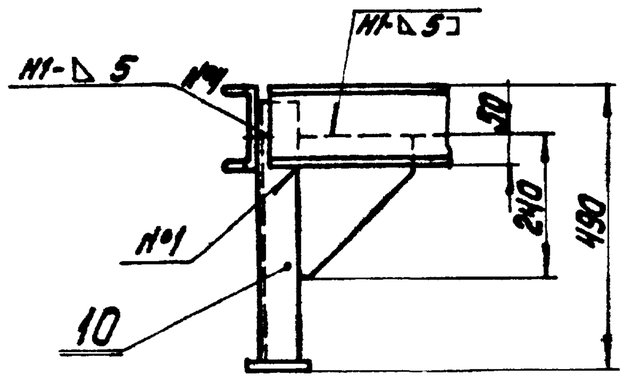

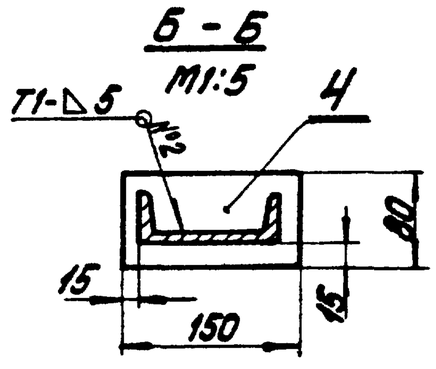

1.* Размеры для справок.
2. H.14; h14; $\pm \frac{IT14}{2}$
3. Шероховатость $\frac{50}{}$ поверхностей кромок деза- $\sqrt{}$.
4. Сварные швы по ГОСТ 5264-80.

Изм.	Лист	№ докум.	Подпись	Дата	14.01.14.000СБ	
Разраб.		Балбарздэ			Рама приводного барабана Сборочный чертеж	Лит. / Масса 128 / Масштаб 1:10
Пров.		Брацило				Лист / Листов 1
Т.контр.						ЛАТГИПРОПРОМ
Н.контр.		Самсонова				
Утв.		Шнайдер				

Копировал А4 Формат А2

Инв.№ подл. | Подпись и дата | Взам.инв.№ | Инв.№ дубл. | Подпись и дата

Типовой проект 903-1-224.86 Альбом 10.1

14.01.15.000СБ

Типовой проект 903-1-224.86 Альбом 10.1

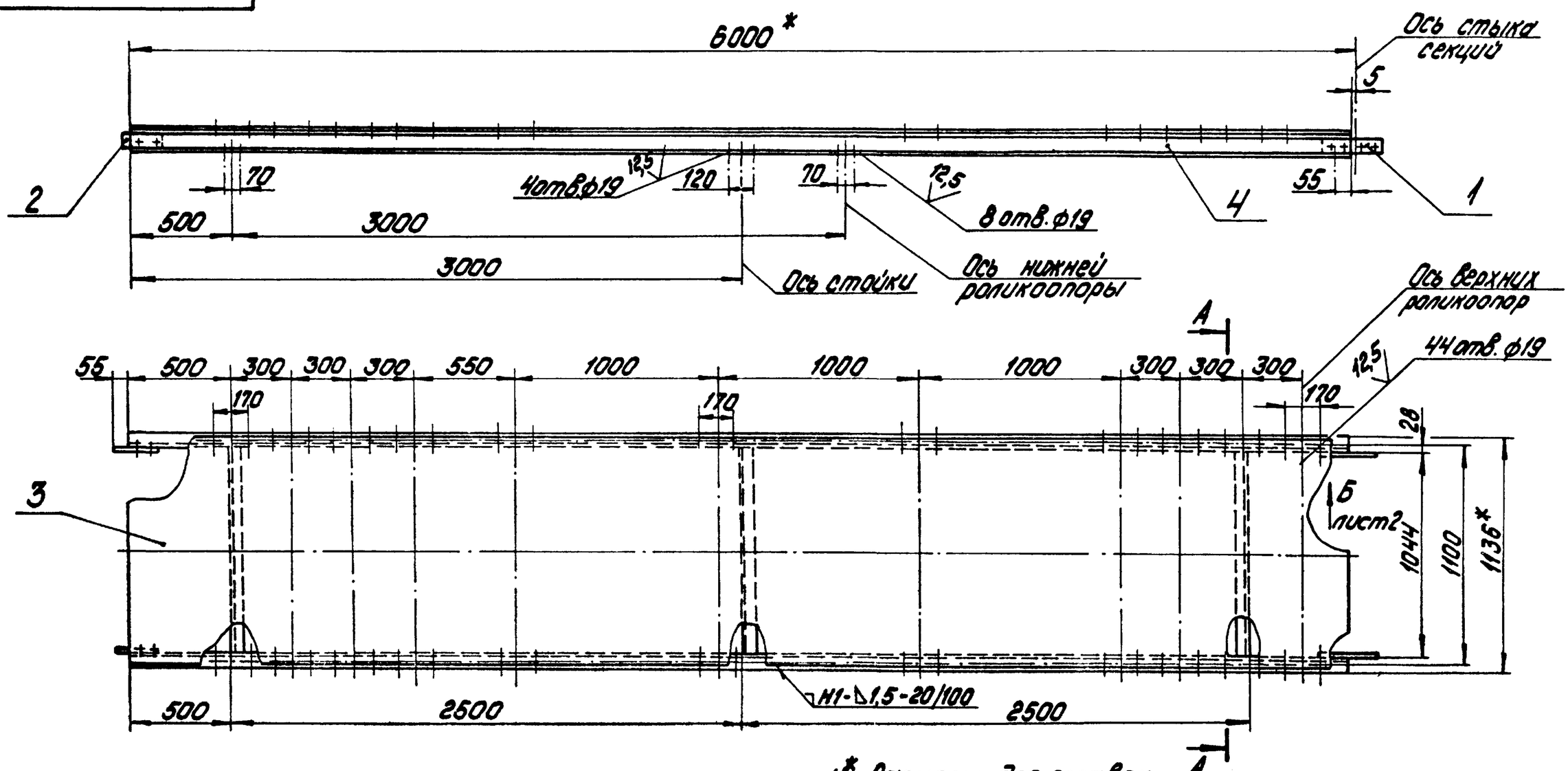

1.* Размеры для справок
2. Н14; h14: $\pm\frac{IT14}{2}$.
3. Шероховатость поверхностей кромок резки - $\frac{50}{\sqrt{}}$.
4. Сварные швы по ГОСТ 5264-80.

Поз.2
М1:5

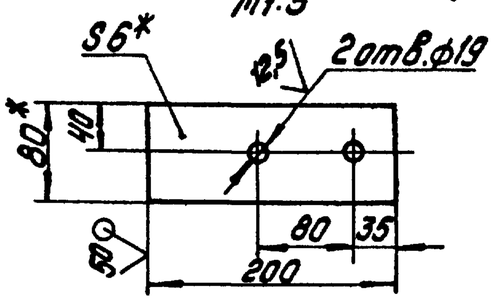

А-А
М1:10

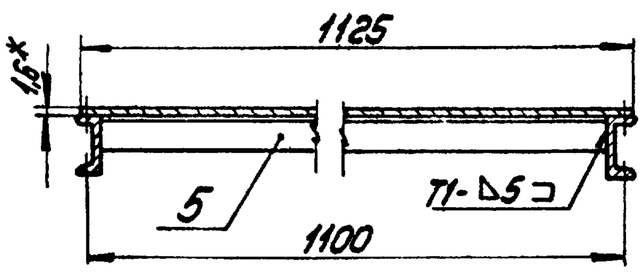

					14.01.15.000СБ		
Изм.	Лист	№ докум.	Подпись	Дата	Секция загрузочная L=6000 Сборочный чертеж	Лит.	Масса 210 / Масштаб 1:20
Разраб.		Балварзде					
Пров.		Брацило				Лист 1	Листов 2
Т.контр.							
Н.контр.		Самсонова			ЛАТГИПРОПРОМ		
Утв.		Шнайдер					

Копировал Дубков Формат А3

14.01.15.000СБ

Типовой проект 903-1-224.86 Альбом 10.1

Вид Б лист 1
М1:5

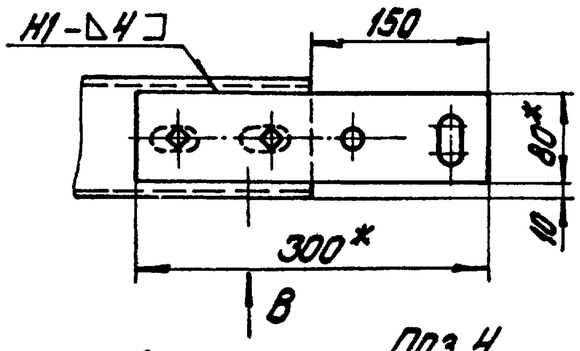

Вид В
М1:5

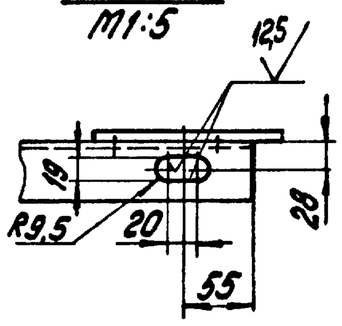

Поз.4
М1:5

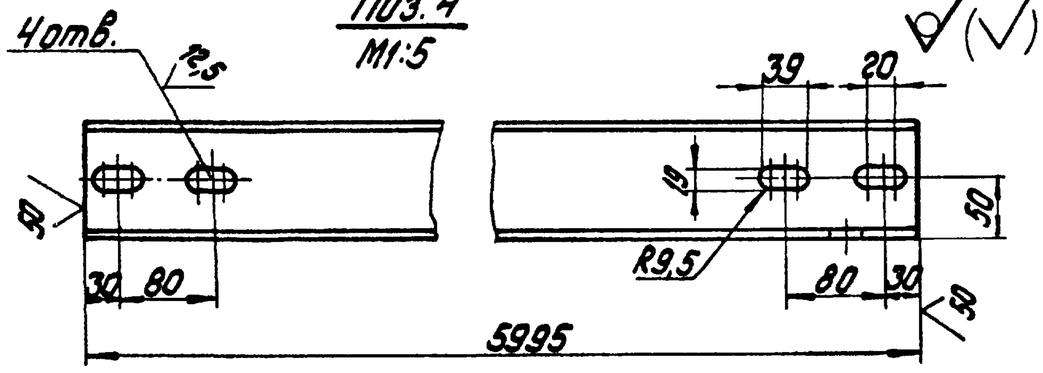

Поз.1
М1:5

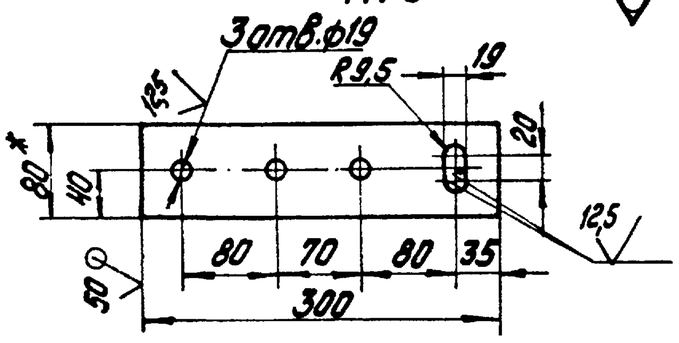

					14.01.15.000СБ		
Изм.	Лист	№ докум.	Подпись	Дата			Лист 2

Формат А4

Формат	Зона	Поз.	Обозначение	Наименование	Кол.	Примечание
				Документация		
*			14.01.15.000СБ	Сборочный чертеж	2	*А3;А4
				Детали		
Б4		1	14.01.15.001	Накладка		
				Полоса Б-6×80 ГОСТ 103-76 / ВСт3сп ГОСТ 535-79	2	1,1кг
Б4		2	14.01.15.002	Накладка		
				Полоса Б6×80 ГОСТ 103-76 / ВСт3сп ГОСТ 535-79	2	0,4кг
Б4		3	14.01.15.003	Настил		
				Лист Б-ПН-1.6 ГОСТ 19903-74 / 4-IV-В Ст3сп ГОСТ 16523-70		
				1125h14×5990h14	1	85кг
Б4		4	14.01.15.004	Прогон		
				Швеллер 10П ГОСТ 8240-72 / ВСт3сп ГОСТ 535-79	2	51,5кг
Б4		5	14.01.15.005	Связь		
				Уголок Б-63×63×6 ГОСТ 8509-72 / ВСт3сп ГОСТ 535-79		
				L=1044 h14	3	6,0кг

Инв.№ подл. | Подпись и дата | Взам.инв.№ | Инв.№ дубл. | Подпись и дата

					14.01.15.000		
Изм.	Лист	№ докум.	Подпись	Дата	Секция загрузочная L=6000	Лит.	Лист / Листов 1
Разраб.		Балварзде					
Пров.		Брацило					
Н.контр.		Самсонова			ЛАТГИПРОПРОМ		
Утв.		Шнайдер					

Копировал: Дубков Формат А4

14.01.16.000 СБ

Типовой проект 903-1-224.86 Альбом 10.1

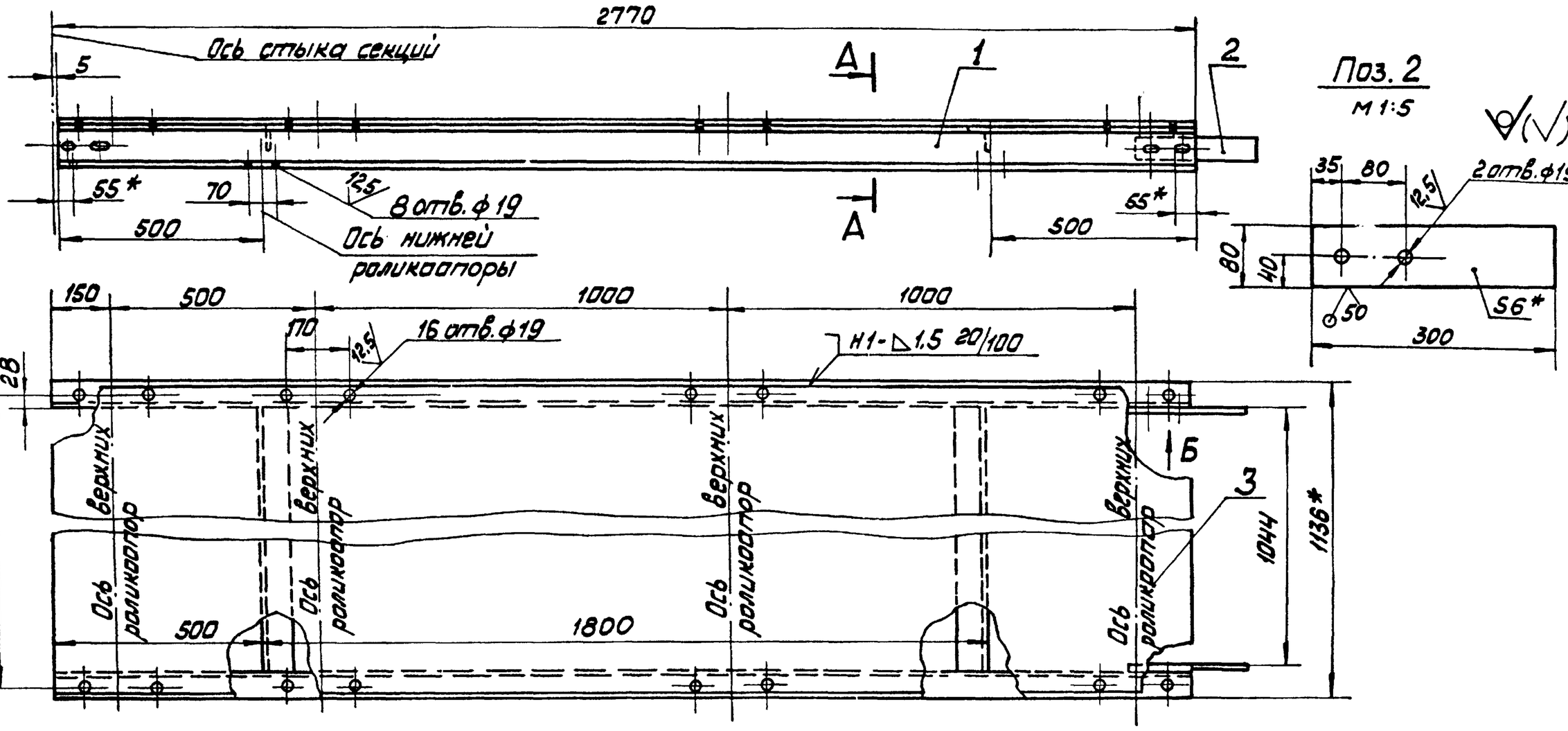

1 * Размеры для справок.
2 Н 14; h 14 $\pm\frac{IT14}{2}$
3 Шероховатость поверхностей кромок реза - 50.
4 Сварные швы по ГОСТ 5264-80

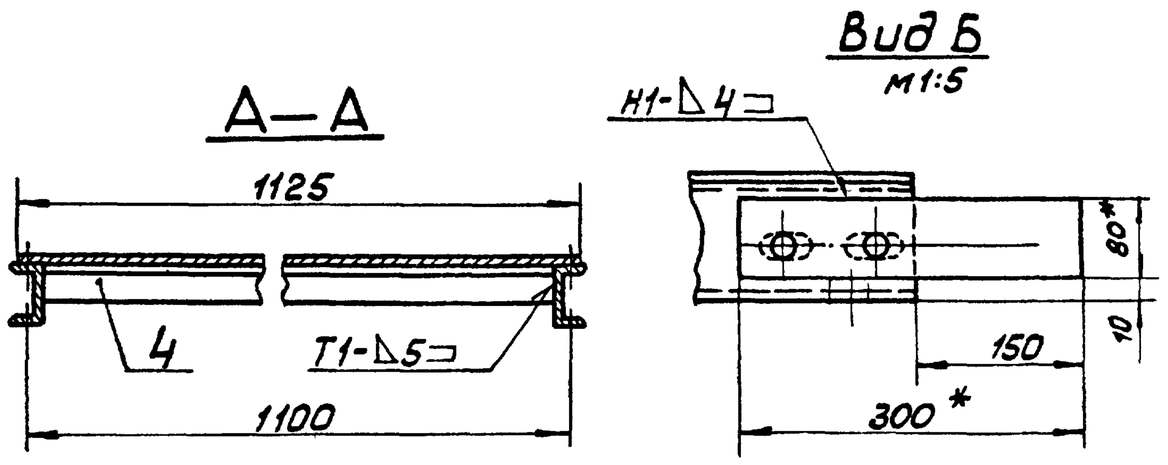

Изм.	Лист	№ докум.	Подп.	Дата
Разраб.	Балбарзде			
Пров.	Брацило			
Т.контр.				
Н.контр.	Самсонова			
Утв.	Шнайдер			

14.01.16.000 СБ

Секция L=2770
Сборочный чертёж

Лит	Масса	Масштаб
	106	1:10

Лист | Листов 1

ЛАТГИПРОПРОМ

Копировал Макс Формат А3

14.01.16.001

Типовой проект 903-1-224.86 Альбом 10.1

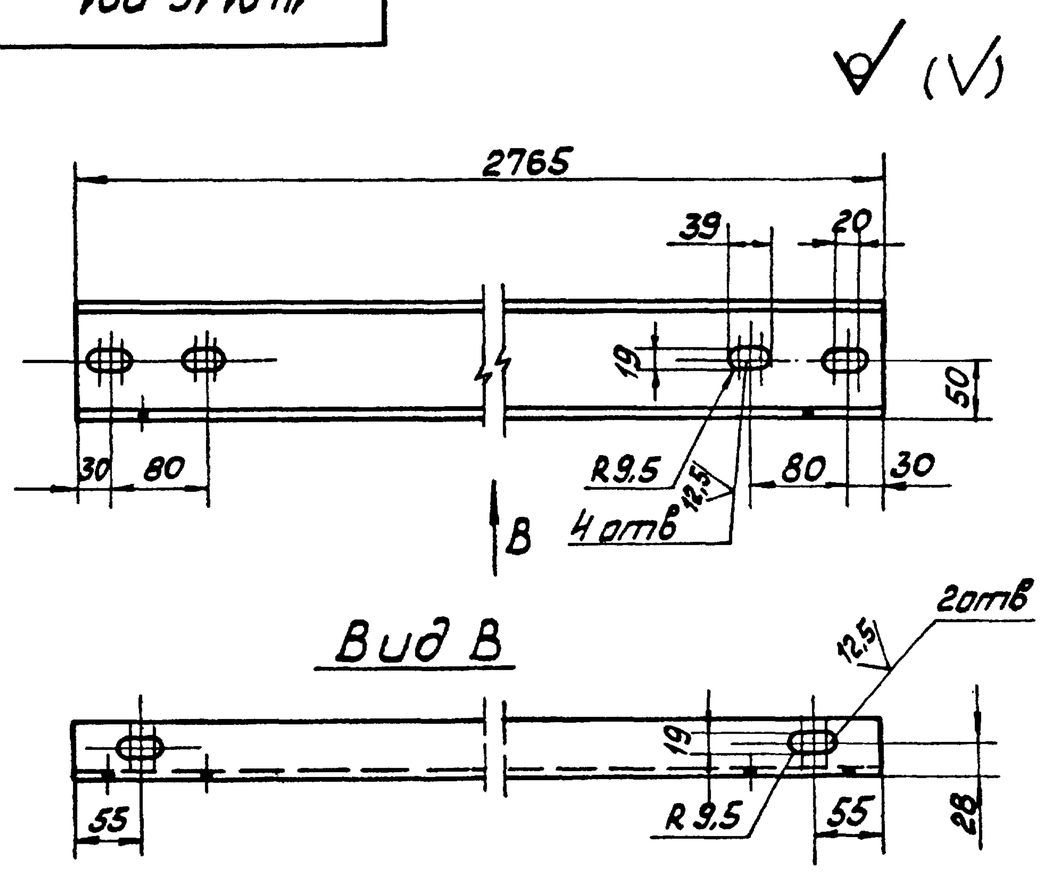

1. Н 14; h 14; $\pm\frac{IT14}{2}$
2. Шероховатость поверхностей кромок реза 50

Изм.	Лист	№ докум.	Подп.	Дата
Разраб.	Балбарзде			
Пров.				
Т.контр.				
Н.контр.	Самсонова			
Утв.				

14.01.16.001

Прогон

Лит	Масса	Масштаб
	28	1:5

Лист | Листов 1

Швеллер 10П ГОСТ 8240-72 / ВСт3сп ГОСТ 535-79

ЛАТГИПРОПРОМ

Копировал Макс Формат А4

Типовой проект 903-1-224.86 Альбом 10.1

Форм.	Зона	Поз.	Обозначение	Наименование	Кол.	Примечание
				Документация		
А3			14.01.16.000 СБ	Сборочный чертёж		
				Детали		
А4		1	14.01.16.001	Прогон	2	
Б4		2	14.01.16.002	Накладка		
				Полоса Б-6×80 ГОСТ 103-76 / ВСт3сп ГОСТ 535-79	2	1,1 кг
Б4		3	14.01.16.003	Настил		
				Лист Б-ПН-1,6 ГОСТ 19903-74 / 4-IV-ВСт3сп ГОСТ 16523-70		
				1125 h14×2760 h14	1	35 кг
Б4		4	14.01.16.004	Связь		
				Уголок Б-63×63×6 ГОСТ 8509-72 / ВСт3сп ГОСТ 535-79		
				L=1044 h14	2	6,0 кг

Изм.	Лист	№ докум.	Подп.	Дата
Разраб.	Балбарзде			
Пров.	Брацило			
Н.контр.	Самсонова			
Утв.	Шнайдер			

14.01.16.000

Секция L=2770

Лит	Лист	Листов
		1

ЛАТГИПРОПРОМ

Копировал Макс Формат А4

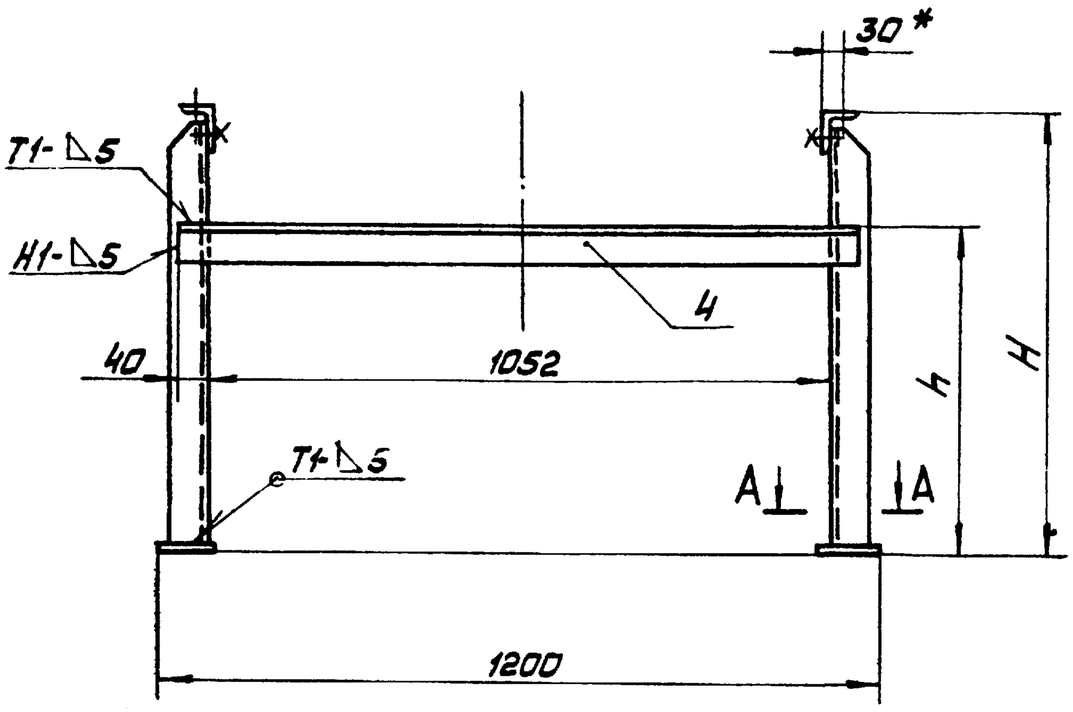

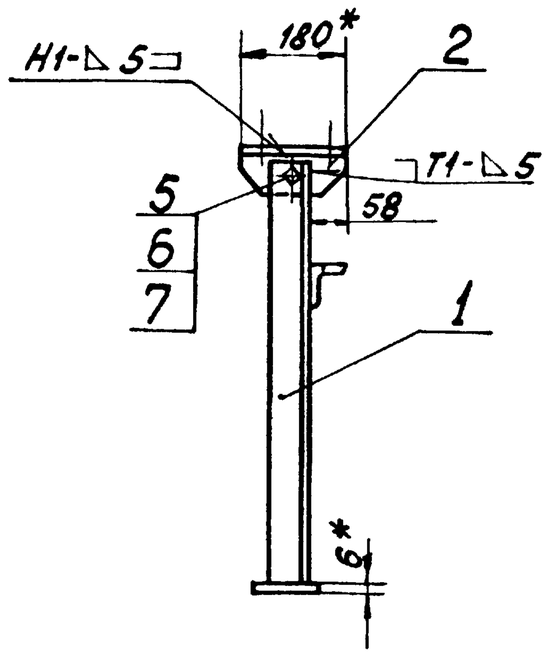

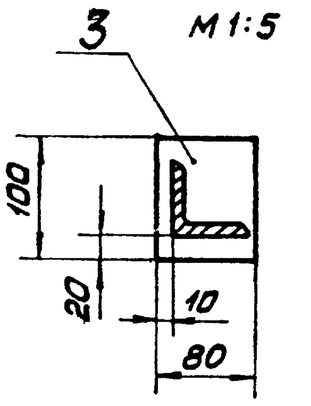

Обозначение	Размеры мм H	h	Масса кг
14.01.17.000	765	565	18,4
-01	465	265	14,5

Поз. 2

М 1:5

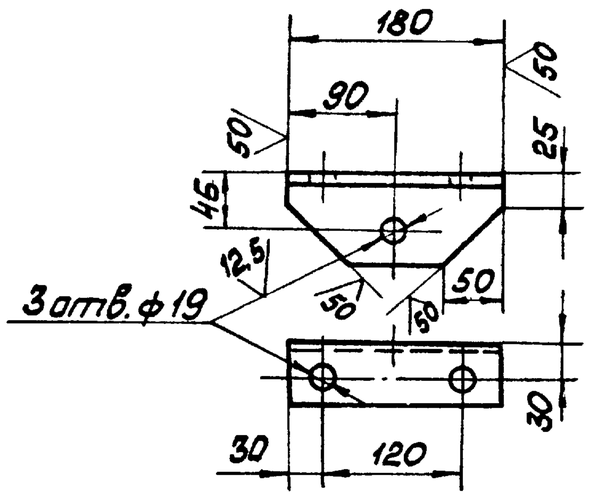

1. * Размер для справок.
2. H 14; h 14 $\pm \frac{IT14}{2}$.
3. Шероховатость поверхностей кромок реза - 50.
4. Сварные швы по ГОСТ 5264-80.

Изм.	Лист	№ докум.	Подп.	Дата
Разраб.		Балбаздев		
Пров.		Брацило		
Т. контр.				
Н. контр.		Самсонова		
Утв.		Шнайдер		

14.01.17.000 СБ

Стойка

Сборочный чертёж

Лит	Масса	Масштаб
	См. табл.	1:10
Лист	Листов 1	

ЛАТГИПРОПРОМ

Копировал Маш. Формат А3

14.01.17.001
14.01.17.001-01

14.01.17.001-00
14.01.17.001-01-00
зеркальное отражение
остальное см. 14.01.17.001
14.01.17.001-01

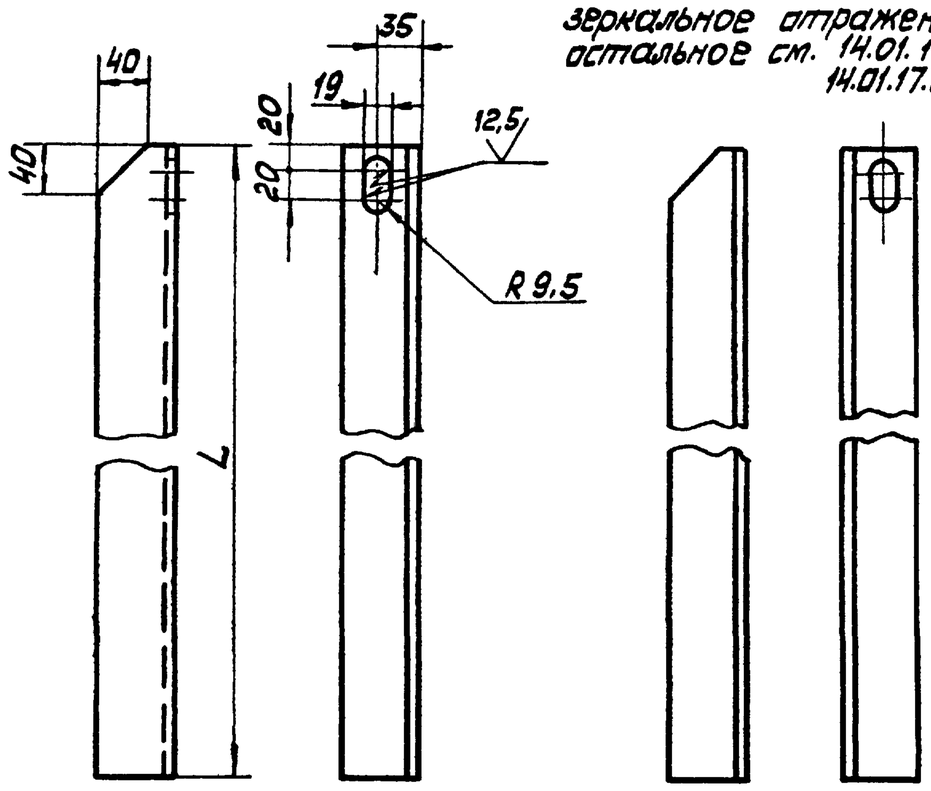

Обозначение	L мм	Масса кг
14.01.17.001	734	4,3
-01	434	2,5

1. * Размеры для справок.
2. H 14; h 14 $\pm \frac{IT14}{2}$
3. Шероховатость поверхностей кромок реза - 50.

Изм.	Лист	№ докум.	Подп.	Дата
Разраб.		Балбаздев		
Пров.				
Т. контр.				
Н. контр.		Самсонова		
Утв.				

14.01.17.001

Стойка

Лит	Масса	Масштаб
	См. табл.	1:5
Лист	Листов 1	

Уголок Б63х63х6 ГОСТ 8509-72 / Вст3сп ГОСТ 535-79

ЛАТГИПРОПРОМ

Копировал Маш. Формат А4

Форм.	Зона	Поз.	Обозначение	Наименование	Кол.	Примечание
				Документация		
А3			14.01.17.000 СБ	Сборочный чертёж		
				Детали		
Б4		2	14.01.17.002	Опора		
				Уголок Б75х50х6 ГОСТ 8510-72 / Вст3сп ГОСТ 535-79	2	1,0 кг
Б4		3	14.01.17.003	Платик		
				Лист Б-ПН-6 ГОСТ 19903-74 / Вст3сп ГОСТ 14637-79	2	0,5 кг
Б4		4	14.01.17.004	Связь		
				Уголок Б-63х63х6 ГОСТ 8509-72 / Вст3сп ГОСТ 535-79	1	6,5 кг
				Стандартные изделия		
		5		Болт М16-6g×45 36.016 ГОСТ 7798-70	2	
		6		Гайка М16 4.016 ГОСТ 5915-70	2	
		7		Шайба 02.016 ГОСТ 11371-78	2	
				Переменные данные для исполнений		
				14.01.17.000		
				Детали		
А4		1	14.01.17.001	Стойка	1	
			-00	Стойка	1	
				14.01.17.000-01 СБ		
				Детали		
А4		1	14.01.17.001-01	Стойка	1	
			-00	Стойка	1	

Изм.	Лист	№ докум.	Подп.	Дата
Разраб.		Балбаздев		
Пров.		Брацило		
Т. контр.				
Н. контр.		Самсонова		
Утв.		Шнайдер		

14.01.17.000

Стойка

Лит	Лист	Листов
		1

ЛАТГИПРОПРОМ

Копировал Маш. Формат А4

Инв. № подл. | Подп. и дата | Взам. инв. № | Инв. № дубл. | Подп. и дата | Типовой проект 903-1-224.86 Альбом 10.1

ЦЕНТРАЛЬНЫЙ ИНСТИТУТ
ТИПОВОГО ПРОЕКТИРОВАНИЯ ГОССТРОЯ СССР
МИНСКИЙ ФИЛИАЛ

220600, г.Минск, ул.К.Маркса, 32

Сдано в печать 09.06 1988 г.
Заказ № 411 Тираж 80 экз.
Инв.№ 21534/53