ТИПОВОЙ ПРОЕКТ

902-1-98.84

НАСОСНАЯ СТАНЦИЯ С ЗАКРЫТЫМИ ШНЕКОВЫМИ ПОДЪЕМНИКАМИ ПРОИЗВОДИТЕЛЬНОСТЬЮ ОТ 100 ДО 200 тыс. м³/сут.

АЛЬБОМ III

СТРОИТЕЛЬНЫЕ ИЗДЕЛИЯ

20059-03

ЦЕНА 0-42

				ПРИВЯЗАН

ЦЕНТРАЛЬНЫЙ ИНСТИТУТ
ТИПОВОГО ПРОЕКТИРОВАНИЯ ГОССТРОЯ СССР
МИНСКИЙ ФИЛИАЛ

г Минск 220600 ул. К. Маркса 32

Сдано в печать 20.03. 1989г.
Заказ №49 тираж 450 экз.
Инв № 20059/3 цена 0-42

ТИПОВОЙ ПРОЕКТ

902-1-98.84

НАСОСНАЯ СТАНЦИЯ С ЗАКРЫТЫМИ ШНЕКОВЫМИ ПОДЪЕМНИКАМИ ПРОИЗВОДИТЕЛЬНОСТЬЮ ОТ 100 ДО 200 ТЫС. $М^3$/СУТ.

СОСТАВ ПРОЕКТА:

АЛЬБОМ I - ОБЩАЯ ПОЯСНИТЕЛЬНАЯ ЗАПИСКА. ТЕХНОЛОГИЧЕСКИЕ РЕШЕНИЯ.
ОТОПЛЕНИЕ И ВЕНТИЛЯЦИЯ ВОДОПРОВОД И КАНАЛИЗАЦИЯ.
ЭЛЕКТРООБОРУДОВАНИЕ, АВТОМАТИЗАЦИЯ И ТЕХНОЛОГИЧЕСКИЙ КОНТРОЛЬ
АЛЬБОМ II - АРХИТЕКТУРНО-СТРОИТЕЛЬНЫЕ РЕШЕНИЯ
АЛЬБОМ III - СТРОИТЕЛЬНЫЕ ИЗДЕЛИЯ
АЛЬБОМ IV - СПЕЦИФИКАЦИИ ОБОРУДОВАНИЯ
АЛЬБОМ V - ВЕДОМОСТИ ПОТРЕБНОСТИ В МАТЕРИАЛАХ
АЛЬБОМ VI - СМЕТЫ.

АЛЬБОМ III

РАЗРАБОТАН
ПРОЕКТНЫМ ИНСТИТУТОМ
ГИПРОКОММУНВОДОКАНАЛ"
ГЛАВНЫЙ ИНЖЕНЕР ИНСТИТУТА ХАЗИКОВ Н.Г.
ГЛАВНЫЙ ИНЖЕНЕР ПРОЕКТА ЧЕРНОВ В.М.

УТВЕРЖДЕН МЖКХ РСФСР
ПРИКАЗ № 10-т.д ОТ 25 МАЯ 1984г.
ВВЕДЕН В ДЕЙСТВИЕ ИНСТИТУТОМ „ГИПРОКОММУНВОДОКАНАЛ"
ПРИКАЗ № 46 ОТ 30 МАЯ 1984г.

				ПРИВЯЗАН	

Содержание альбома.

Обозначение	Наименование		Стр.
	Содержание		2
ТП902-1-98.84 КЖИ-000-ТО	Техническое описание		2
	Стены.		
ТП902-1-98.84 КЖИ-010	Сетка арматурная	С1	3
ТП902-1-98.84 КЖИ-020	То же	С2	3
ТП902-1-98.84 КЖИ-030	—"—	С3	4
ТП902-1-98.84 КЖИ-040	—"—	С4	4
ТП902-1-98.84 КЖИ-050	—"—	С5	5
	Перекрытие на отм.-3 900		
ТП902-1-98.84 КЖИ-060	Изделие	МН1	5
	Балки, колонны		
ТП902-1-98.84 КЖИ-070	Каркас плоский	КР1	6
ТП902-1-98.84 КЖИ-080	То же	КР2	6
ТП902-1-98.84 КЖИ-090	—"—	КР3	7
ТП902-1-98.84 КЖИ-100	—"—	КР4	7
ТП902-1-98.84 КЖИ-110	—"—	КР5	8
	Каналы		
ТП902-1-98.84 КЖИ-120	Изделие	МН2	8
ТП902-1-98.84 КЖИ-130	Щит	Щ1	9

Типовой проект 902-1-98.84 Альбом III

Взам. инв. №

Подпись и дата

Инв. № подл.

Техническое описание.

1. Плоские арматурные изделия следует изготовлять при помощи контактной точечной сварки. Сварку каркасов производить во всех точках пересечения стержней.
2. Размеры каркасов даны по осям и торцам стержней.
3. Сварку производить в соответствии с ГОСТ 19292-79„ Соединения сварных элементов закладных деталей сборных железобетонных конструкций" и СН 393-78.
4. Сварку тавровых соединений круглых стержней с листовым прокатом закладных изделий выполнять под слоем флюса.
5. Материал прокатной стали закладных изделий принять марки Вст3кп2 для сварных конструкций по ГОСТ 380-71*.

Нач.АСО	Сорокин		ТП902-1-98.84			КЖИ-000-ТО
Н. контр.	Ковалинина					
ГИП конс.	Обух		Техническое описание	Стадия	Лист	Листов
Рук. гр.	Булатова			Р		1
Инженер	Олейникова			Гипрокоммунводоканал г Москва		

Типовой проект 902-1-98.84 Альбом III

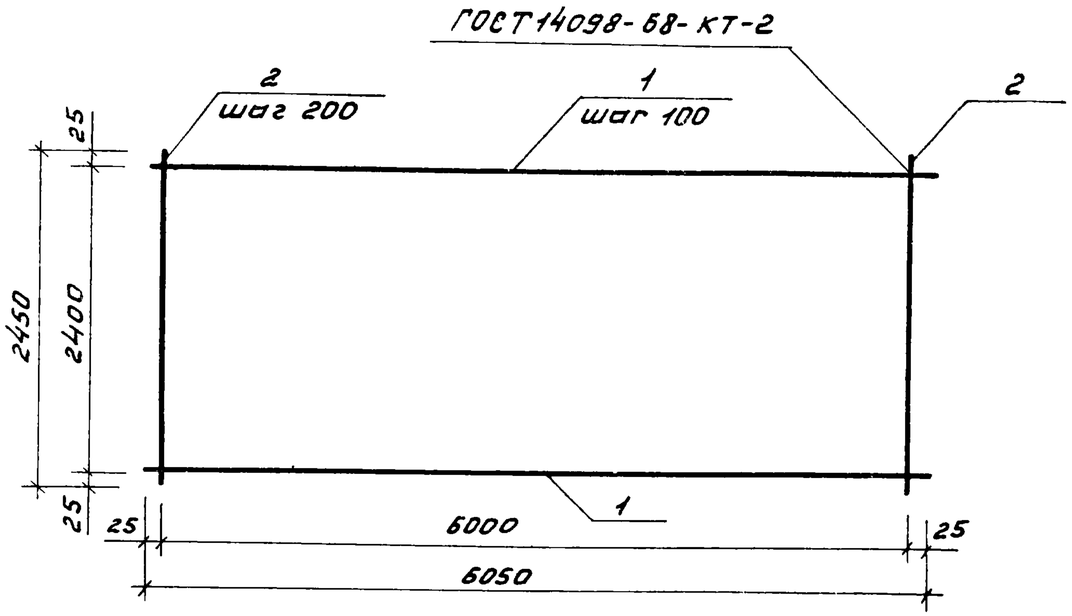

Формат	Зона	Поз	Обозначение	Наименование	Кол	Примеч
				Документация		
А4			ТП902-1-98.84 КЖИ-000.ТО	Техническое описание		
				Детали.		
Б4		1	ТП902-1-98.84 КЖИ-011	ф14 А III ГОСТ 5781-82; L=6050	25	7.3 кг
Б4		2	ТП902-1-98.84 КЖИ-012	ф8 А III ГОСТ 5781-82; L=2450	31	1.0 кг

Нач. АСО	Сорокин		
Н. Контр.	Ковалинина		
ГИП конс.	Обух		
Рук. гр.	Булатова		
Инженер	Семенова		

ТП 902-1-98.84 КЖИ-010

Сетка С 1

Стадия	Масса	Масшт.
Р	213.5	1:50
Лист	Листов 1	

Гипрокоммунводоканал г. Москва

Типовой проект 902-1-98.84 Альбом III

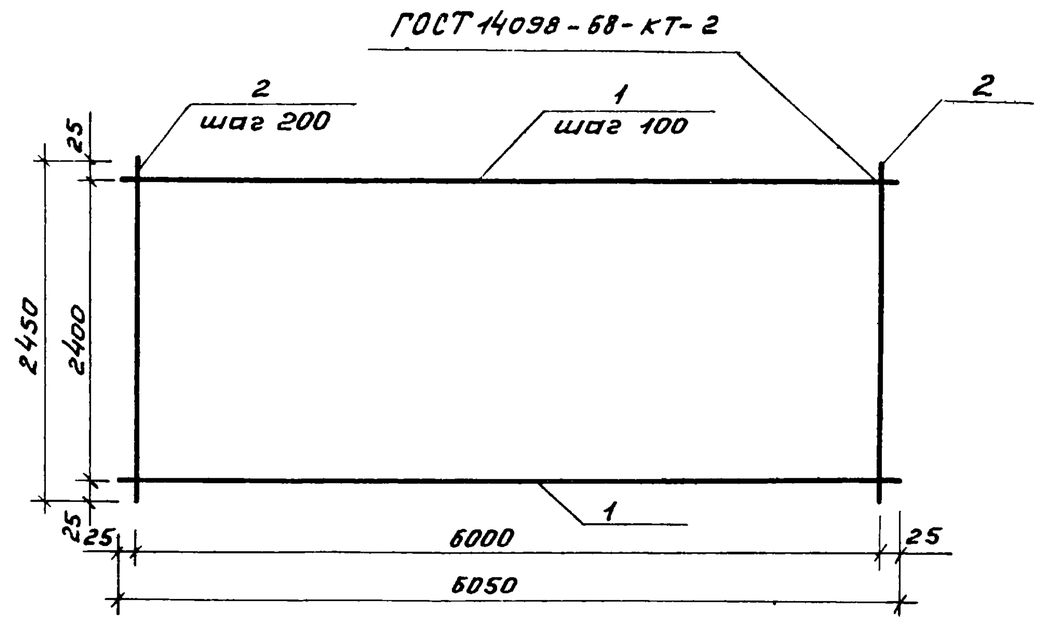

Формат	Зона	Поз.	Обозначение	Наименование	Кол.	Примеч.
				Документация		
А4			ТП902-1-98.84 КЖИ-000.ТО	Техническое описание		
				Детали.		
Б.4		1	ТП902-1-98.84 КЖИ-021	ф16 А III ГОСТ 5781-82; L=6050	25	9.6 кг
Б.4		2	ТП902-1-98.84 КЖИ-022	ф8 А III ГОСТ 5781-82; L=2450	31	1.0 кг

Нач. АСО	Сорокин		
Н. Контр.	Ковалинина		
ГИП конс.	Обух		
Рук. гр.	Булатова		
Инженер	Семенова		

ТП 902-1-98.84 КЖИ-020

Сетка С 2

Стадия	Масса	Масшт
Р	270.0	1:50
Лист	Листов 1	

Гипрокоммунводоканал г. Москва

Инв. № подл. | Подпись и дата | Взам. инв. №

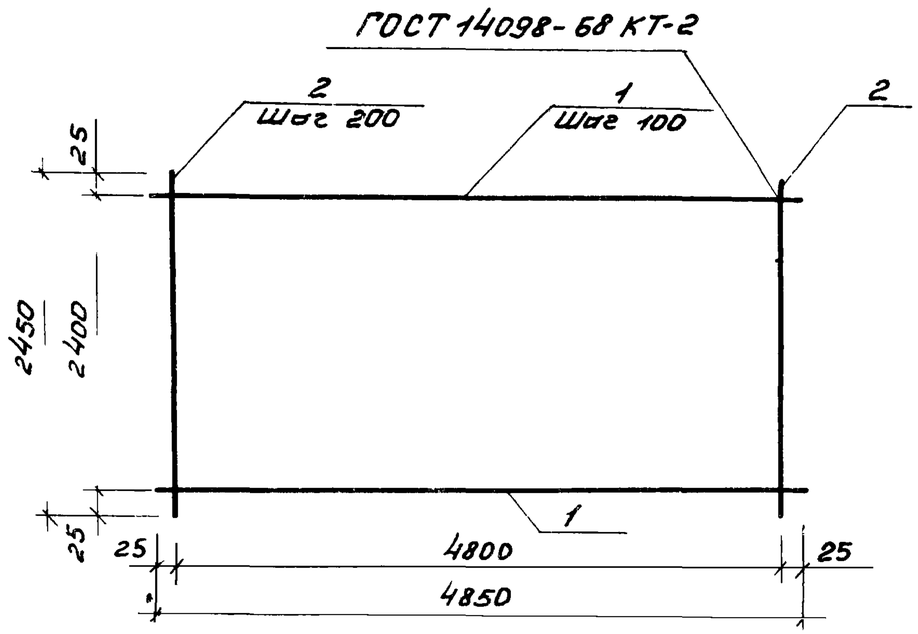

Формат	Зона	Поз.	Обозначение	Наименование	Кол.	Примеч.
				Документация.		
А4			ТП 902-1-98.84 КЖИ-000 ТО	Техническое описание		
				Детали.		
Б4		1	ТП 902-1-98.84 КЖИ -031	ф14А III ГОСТ 5781-82, L=4850	25	5.9 кг
Б4		2	ТП 902-1-98.84 КЖИ -032	ф 8А III ГОСТ 5781-82; L=2450	25	1.0 кг

Нач. АСО	Сорокин	
Н. Контр.	Ковалинина	
ГИП Конс	Обух	
Рук. гр.	Булатова	
Инжен.	Семенова	

ТП 902-1-98.84 КЖИ-030

Сетка С3.

Стадия	Масса	Масшт.
Р	172.5	1:50
Лист	Листов 1	

Гипрокоммунводоканал г. Москва

Альбом III

Типовой проект 902-1-98.84

Инв. № подл. | Подпись и дата | Взам. инв. №

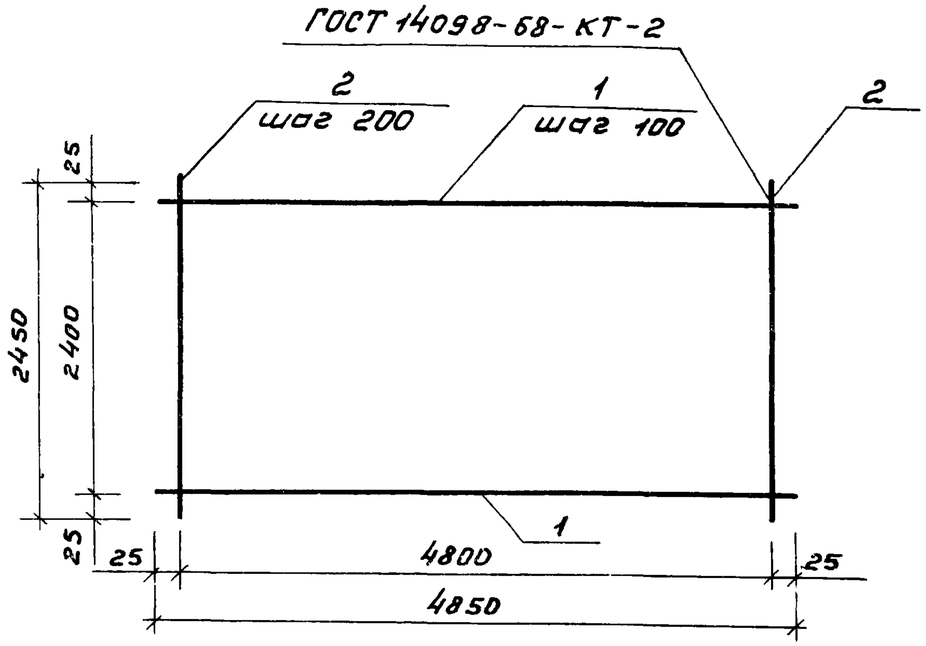

Формат	Зона	Поз.	Обозначение	Наименование	Кол.	Примеч.
				Документация.		
А4			ТП 902-1-98.84 КЖИ-000.ТО	Техническое описание.		
				Детали.		
Б4		1	ТП 902-1-98.84 КЖИ- -041	ф16А III ГОСТ 5781-82; L=4850	25	7.7 кг
Б4		2	ТП 902-1-98.84 КЖИ -042	ф 8А-III ГОСТ 5781-82; L=2450	25	1.0 кг

Нач. АСО	Сорокин	
Н. Контр.	Ковалинина	
ГИП Конс.	Обух	
Рук. гр.	Булатова	
Инжен.	Семенова	

ТП 902-1-98.84 КЖИ-040

Сетка С4.

Стадия	Масса	Масшт
Р	217.5	1:50
Лист	Листов 1	

Гипрокоммунводоканал г. Москва

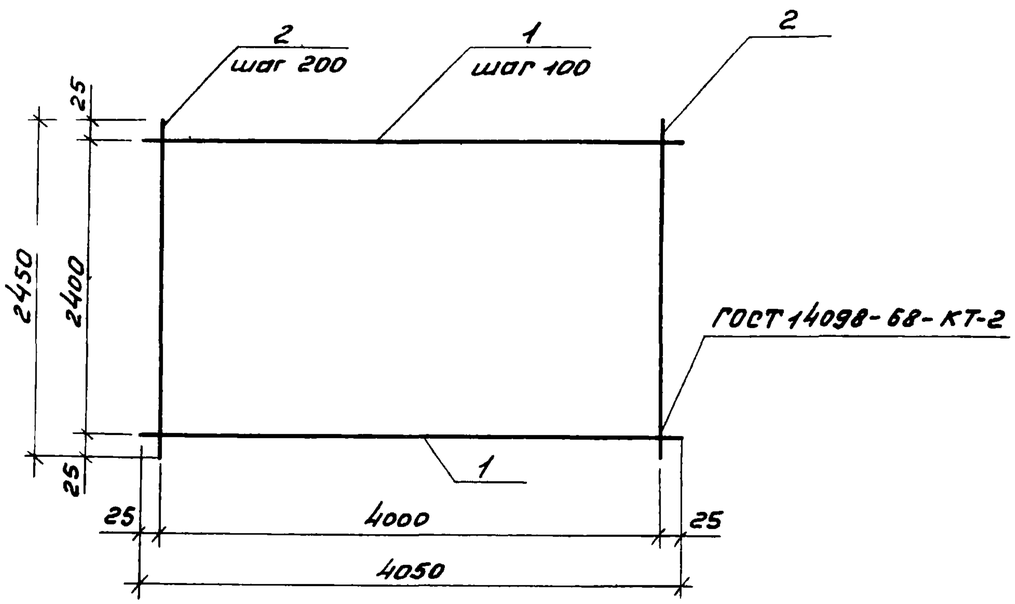

Формат	Зона	Поз	Обозначение	Наименование	Кол	Примечания
				Документация		
А4			ТП902-1-98.84 КЖИ-000 ТО	Техническое описание		
				Детали.		
Б.4		1	ТП902-1-98.84 КЖИ-051	ф14АIII ГОСТ 5781-82; L=4050	25	4.9 кг
Б.4		2	ТП902-1-98.84 КЖИ-052	ф8АIII ГОСТ 5781-82; L=2450	21	1.0 кг

Нач. АСО	Сорокин		
Н. Контр.	Ковалинина		
ГИП конс.	Обух		
Рук. гр.	Булатова		
Инжен.	Семенова		

ТП902-1-98.84 КЖИ-050

Сетка С5

Стадия	Масса	Масштаб
Р	143.5	1:50
Лист	Листов 1	

Гипрокоммунводоканал г. Москва

Типовой проект 902-1-98.84 Альбом III

Инв. № подл. | Подпись и дата | Взам. инв. №

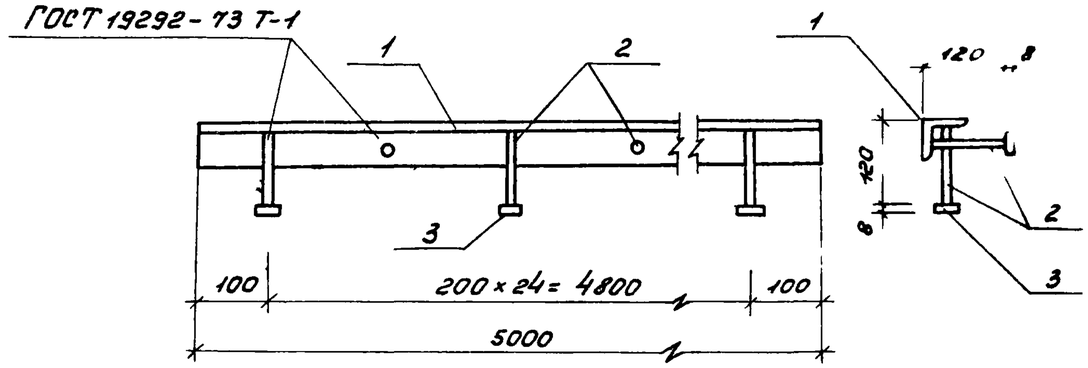

Формат	Зона	Поз.	Обозначение	Наименование	Кол	Примечание
				Документация.		
А4			ТП902-1-98.84 КЖИ-000.ТО	Техническое описание		
				Детали.		
Б.4		1	ТП902-1-98.84 КЖИ-061	Уголок Б-63×63×6 ГОСТ 8509-72 / Ст3сп ГОСТ 535-79		
				L=5000	1	28.5 кг
Б.4		2	ТП902-1-98.84 КЖИ-062	ф10АI ГОСТ 5781-82, L=120	25	0.1 кг
Б.4		3	ТП902-1-98.84 КЖИ-063	Полоса Б-2.8×50 ГОСТ 103-76 / Ст3кп ГОСТ 535-79 L=50	25	0.2 кг

Нач. АСО	Сорокин		
Н. Контр.	Ковалинина		
ГИП конс.	Обух		
Рук. гр.	Булатова		
Инжен.	Семенова		

ТП902-1-98.84 КЖИ-060

Изделие закладное МН 1.

Стадия	Масса	Масштаб
Р	36.0	1:10
Лист	Листов 1	

Гипрокоммунводоканал г. Москва

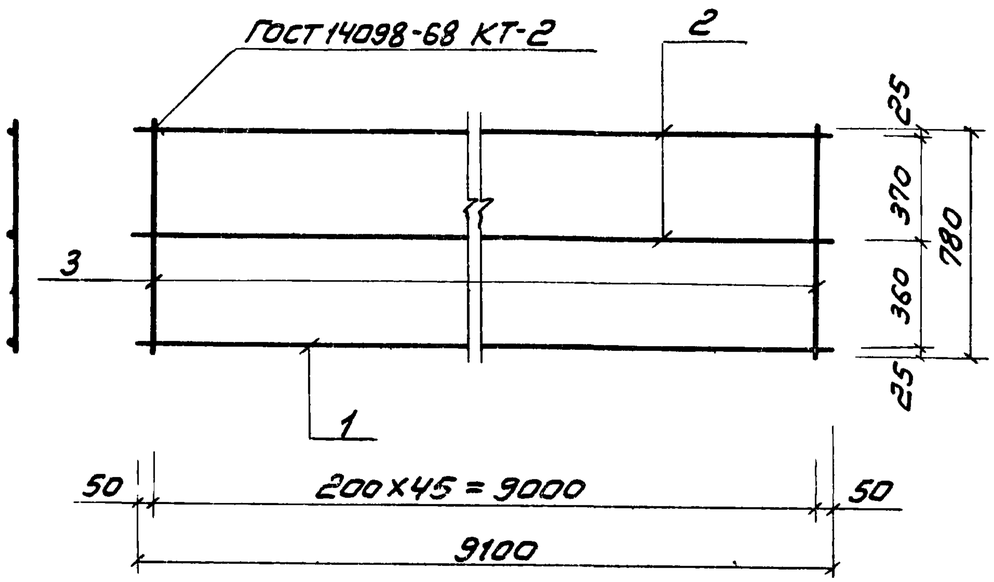

Формат	Зона	Поз.	Обозначение	Наименование	Кол	Примеч
				Документация		
А4			ТП 902-1-98.84 КЖИ-000 ТО	Техническое описание		
				Детали		
Б4		1	ТП 902-1-98.84 КЖИ-071	ф25АIII ГОСТ 5781-82; L=9100	1	35,0 кг.
Б4		2	ТП 902-1-98.84 КЖИ-072	ф12АIII ГОСТ 5781-82; L=9100	2	8,1 кг.
Б4		3	ТП 902-1-98.84 КЖИ-073	ф8АIII ГОСТ 5781-82; L=780	46	0,3 кг

Нач. АСО	Сорокин		
Н. контр.	Ковалинина		
ГИП конс	Обух		
Рук. гр.	Булатова		
Инжен.	Семенова		

ТП 902-1-98.84 КЖИ-070

Каркас плоский КР 1

Стадия	Масса	Масшт.
Р	65,0	1:20
Лист	Листов 1	

Гипрокоммунводоканал г. Москва

Альбом III

Типовой проект 902-1-98.84

Инв. № подл. | Подпись и дата | Взам. инв. №

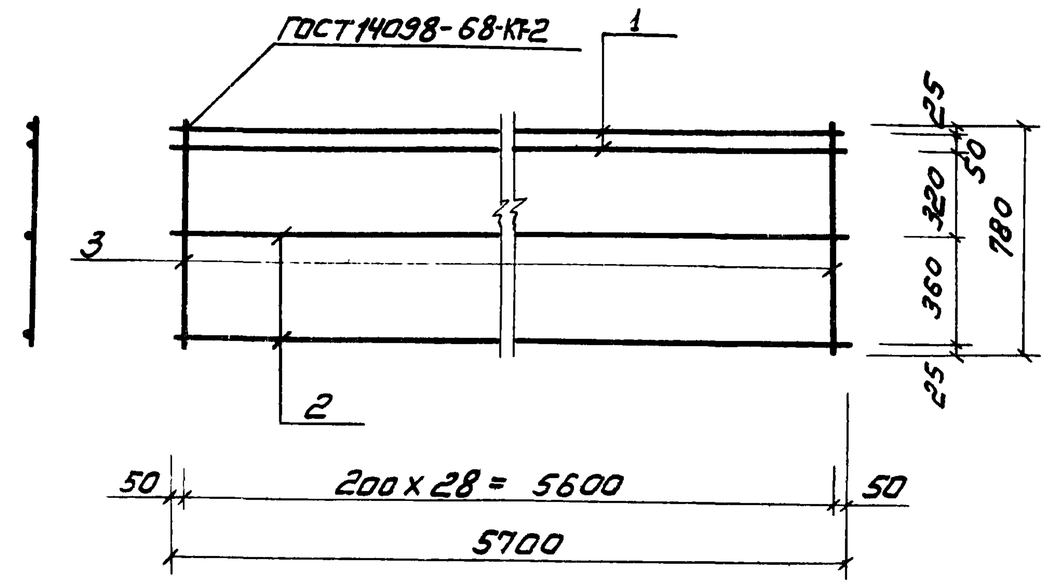

Формат	Зона	Поз.	Обозначение	Наименование	Кол	Примеч.
				Документация		
А4			ТП 902-1-98.84 КЖИ-000 ТО	Техническое описание		
				Детали		
Б4		1	ТП 902-1-98.84 КЖИ-081	ф25АIII ГОСТ 5781-82; L=5700	2	21,9 кг.
Б4		2	ТП 902-1-98.84 КЖИ-082	ф12АIII ГОСТ 5781-82; L=5700	2	5,1 кг
Б4		3	ТП 902-1-98.84 КЖИ-083	ф8АIII ГОСТ 5781-82; L=780	29	0,3 кг

Нач. АСО	Сорокин		
Н. контр.	Ковалинина		
ГИП конс	Обух		
Рук. гр.	Булатова		
Инжен.	Семенова		

ТП 902-1-98 84 КЖИ-080

Каркас плоский КР2

Стадия	Масса	Масшт.
Р	62,7	1:20
Лист	Листов 1	

Гипрокоммунводоканал г. Москва

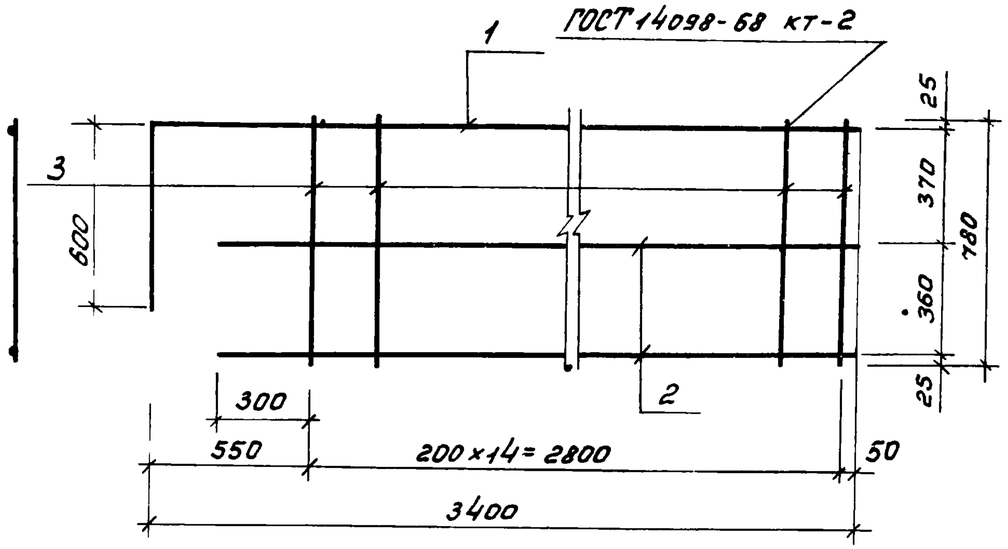

Формат	Зона	Поз.	Обозначение	Наименование	Кол.	Примеч.
				Документация.		
А4			ТП 902-1-98.84 КЖИ-000.ТО	Техническое описание		
				Детали.		
Б4		1	ТП 902-1-98.84 КЖИ-091	ф14 А III ГОСТ 5781-82, L=4000	1	4.8 кг
Б4		2	ТП 902-1-98.84 КЖИ-092	ф10 А III ГОСТ 5781-82; L=3150	2	1.9 кг
Б4		3	ТП 902-1-98.84 КЖИ-093	ф8 А III ГОСТ 5781-82; L=780	15	0.3 кг

ТП 902-1-98 84 КЖИ-090

Нач АСО	Сорокин		
Н Контр	Ковалинина		
Гип конс.	Обух		
Рук гр	Булатова		
Инжен	Семенова		

Каркас плоский КР3.

Стадия	Масса	Масшт
Р	13.1	1:20
Лист	Листов 1	

Гипрокоммунводоканал г. Москва

Альбом III

Типовой проект 902-1-98.84

Взам. инв. № | Подпись и дата | Инв. № подл.

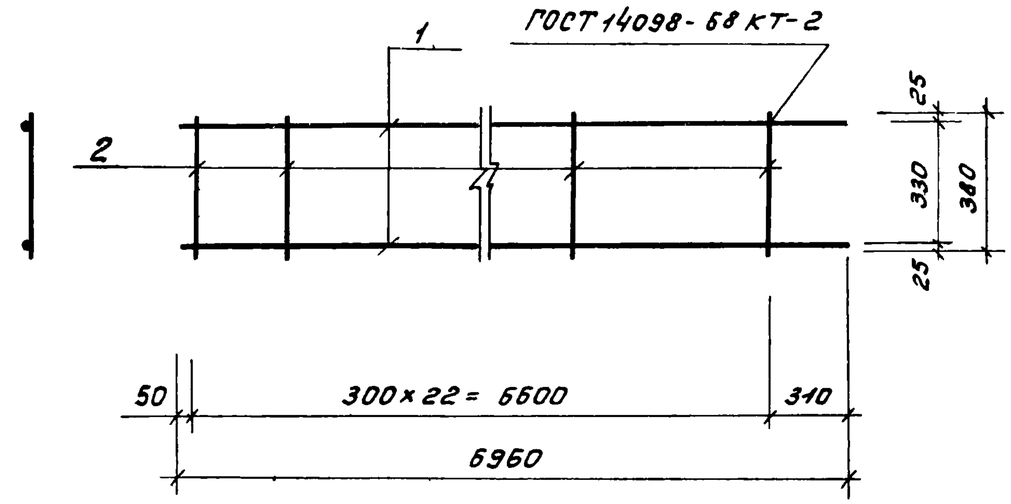

Формат	Зона	Поз.	Обозначение	Наименование	Кол.	Примеч.
				Документация.		
А4			ТП 902-1-98.84 КЖИ-000.ТО	Техническое описание		
				Детали.		
Б4		1	ТП 902-1-98.84 КЖИ-101	ф25 А III ГОСТ 5781-82; L=6960	2	26.8
Б4		2	ТП 902-1-98.84 КЖИ-102	ф8 А III ГОСТ 5781-82; L=380	23	0.2

ТП 902-1-98.84 КЖИ-100

Нач. АСО	Сорокин		
Н. Контр.	Ковалинина		
ГИП конс.	Обух		
Рук. гр.	Булатова		
Инжен	Семенова		

Каркас плоский КР4

Стадия	Масса	Масшт.
Р	58.2	1:20
Лист	Листов 1	

Гипрокоммунводоканал г. Москва

Альбом III

Типовой проект 902-1-98.84

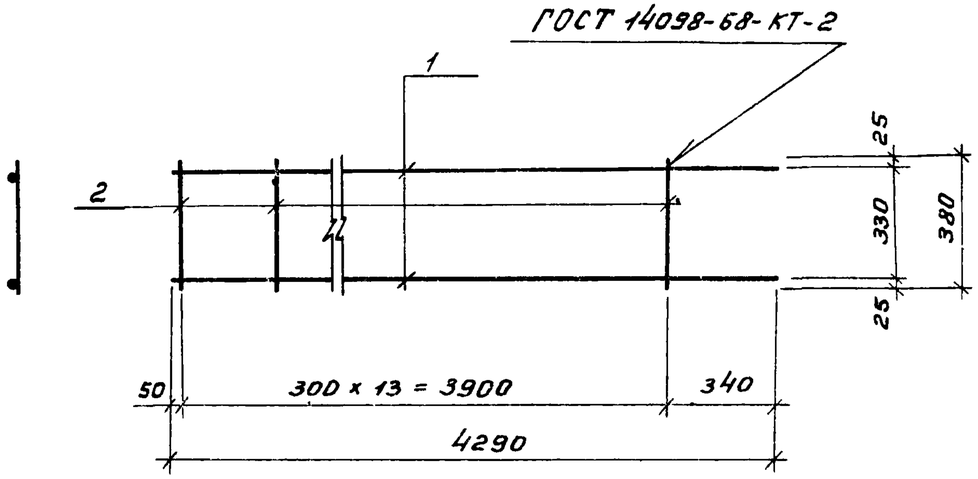

Формат	Зона	Поз.	Обозначение	Наименование	Кол.	Примечание
				Документация.		
А4			ТП 902-1-98.84 КЖИ-000.ТО	Техническое описание		
				Детали.		
Б4		1	ТП 902-1-98.84 КЖИ-111	ф25 AIII ГОСТ 5781-82; L=4290	2	16.5
Б4		2	ТП 902-1-98.84 КЖИ-112	ф8 AIII ГОСТ 5781-82; L=380	14	0.2

ТП 902-1-98.84 КЖИ-110

Каркас плоский КР5

Стадия	Масса	Масштаб
Р	35.8	1:20
Лист	Листов 1	

Гипрокоммунводоканал г. Москва.

Нач.отд.	Сорокин	
Н.Контр.	Ковалинина	
ГИП конс.	Обух	
Рук. гр.	Булатова	
Вед. инж.	Ткачук	

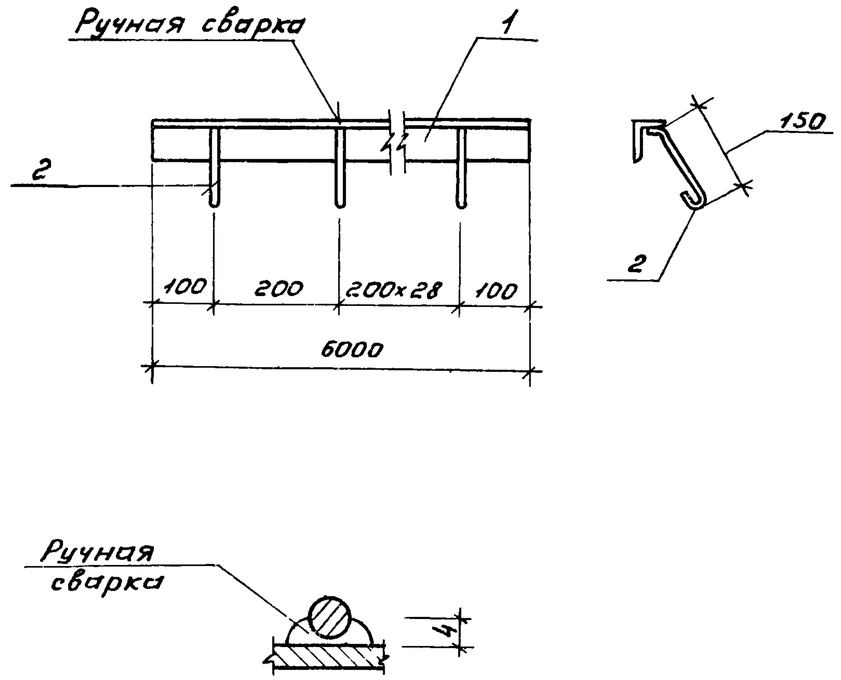

Формат	Зона	Поз.	Обозначение	Наименование	Кол.	Примечание
				Документация.		
А4			ТП 902-1-98.84 КЖИ-000.ТО	Техническое описание		
				Детали.		
Б4		1	ТП 902-1-98.84 КЖИ-121	Уголок $\frac{Б-50\times50\times5\ ГОСТ\ 8509-72}{Ст\ 3сп\ ГОСТ\ 535-79}$		
				L=6000	1	22.8 кг
Б4		2	ТП 902-1-98.84 КЖИ-122	ф8 AI ГОСТ 5781-82; L=240	30	0.1 кг

ТП 902-1-98.84 КЖИ-120

Изделие закладное МН2.

Стадия	Масса	Масштаб
Р	25.8	1:10
Лист	Листов 1	

Гипрокоммунводоканал г Москва

Нач.отд.	Сорокин	
Н.контр.	Ковалинина	
ГИП конс.	Обух	
Рук. гр.	Булатова	
Техник	Хвостова	

Инв. № подл. | Подпись и дата | Взам. инв. №

Альбом III

Типовой проект 902-1-98.84

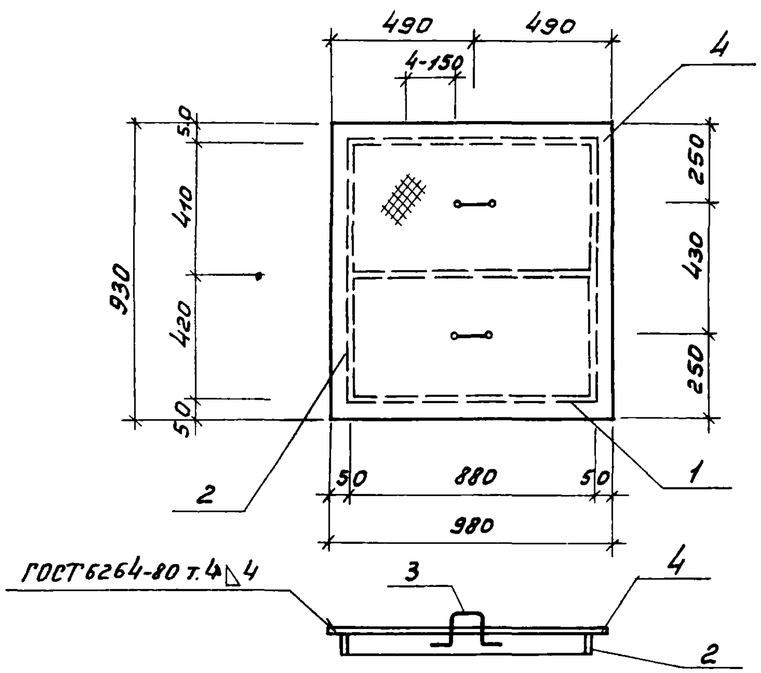

Формат	Зона	Поз	Обозначение	Наименование	Кол.	Примечание
				Документация.		
9.4			ТП 902-1-98.84 КЖИ-000.ТО	Техническое описание.		
				Детали.		
Б.4		1	ТП902-1-98.84 КЖИ-131	Полоса $\frac{Б\text{-}2\ 60\times4\ ГОСТ\ 103\text{-}76}{Ст.3кп\ ГОСТ\ 535\text{-}79}$ L=880	3	1.7кг
Б.4		2	ТП902-1-98.84 КЖИ-132	Полоса $\frac{Б\text{-}2\ 60\times4\ ГОСТ\ 103\text{-}76}{Ст.3кп\ ГОСТ\ 535\text{-}79}$ L=830	2	1.6кг
Б.4		3	ТП902-1-98.84 КЖИ-133	Ф10АI ГОСТ 5781-82; L=500	2	0.2кг
Б.4		4	ТП902-1-98.84 КЖИ-134	Лист ромб. О-ПН-6.0×980×930		
				Б Ст.3сп ГОСТ 8568-77	1	45.6кг

Нач. отд.	Сорокин	
Н. контр.	Ковалинина	
ГИП конс.	Обух	
Рук. гр.	Булатова	
Техник	Хвостова	

ТП 902-1-98.84 КЖИ-130

Щит Щ1

Стадия	Масса	Масштаб
Р	54.5	1:20
Лист	Листов 1	

Гипрокоммунводоканал г Москва