ГОСУДАРСТВЕННЫЙ КОМИТЕТ СОВЕТА МИНИСТРОВ СССР ПО ДЕЛАМ СТРОИТЕЛЬСТВА
/ГОССТРОЙ СССР/

ТИПОВЫЕ КОНСТРУКЦИИ И ДЕТАЛИ ЗДАНИЙ И СООРУЖЕНИЙ

СЕРИЯ 2.445-1

НЕПРОХОДНЫЕ ПОДВЕСНЫЕ ПОТОЛКИ ИЗ РАЗЛИЧНЫХ МАТЕРИАЛОВ ДЛЯ ПРОИЗВОДСТВЕННЫХ И АДМИНИСТРАТИВНО-БЫТОВЫХ ПОМЕЩЕНИЙ

ВЫПУСК 2

ИЗДЕЛИЯ КРЕПЛЕНИЯ ПОТОЛКА К КАРКАСУ

12946-03
ЦЕНА 0-68

ЦЕНТРАЛЬНЫЙ ИНСТИТУТ ТИПОВОГО ПРОЕКТИРОВАНИЯ
ГОССТРОЯ СССР

Москва, А-445, Смольная ул., 22

Сдано в печать VII 1982 г.
Заказ № 8420 Тираж 200 экз.

ГОСУДАРСТВЕННЫЙ КОМИТЕТ СОВЕТА МИНИСТРОВ СССР ПО ДЕЛАМ СТРОИТЕЛЬСТВА
(ГОССТРОЙ СССР)

ТИПОВЫЕ КОНСТРУКЦИИ И ДЕТАЛИ ЗДАНИЙ И СООРУЖЕНИЙ

СЕРИЯ 2.445-1

НЕПРОХОДНЫЕ ПОДВЕСНЫЕ ПОТОЛКИ ИЗ РАЗЛИЧНЫХ МАТЕРИАЛОВ ДЛЯ ПРОИЗВОДСТВЕННЫХ И АДМИНИСТРАТИВНО-БЫТОВЫХ ПОМЕЩЕНИЙ

ВЫПУСК 2

ИЗДЕЛИЯ КРЕПЛЕНИЯ ПОТОЛКА К КАРКАСУ

РАЗРАБОТАНЫ

ГПИ ПРОМСТРОЙПРОЕКТ

УТВЕРЖДЕНЫ
ОТДЕЛОМ ТИПОВОГО ПРОЕКТИРОВАНИЯ И ОРГАНИЗАЦИИ
ПРОЕКТНО-ИЗЫСКАТЕЛЬСКИХ РАБОТ
ГОССТРОЯ СССР
ПРОТОКОЛ ОТ 30 ЯНВАРЯ 1973 г.

Зам. гл. инж.	Ковалев	
Нач. СКО-2	Подосенин	
Гл. инж. пр.	Инютин	

ПРОМСТРОЙПРОЕКТ
г. Москва

12946-03 2

Лист	Наименование	Стр.
	Титульный лист.	2
	Содержание. Пояснительная записка.	3
1	Детали для крепления потолка типа „Армигран"	4
2	Детали для крепления потолка типа „Армигран"	
	и из стальных панелей.	5
3	Детали для крепления потолка из алюми-	
	ниевых панелей 499 × 499 мм.	6
4	Детали для крепления потолка из алюминиевых	
	панелей 499 × 499 мм; 599 × 599 мм и 599 × 1199 мм	7
5	Детали для крепления потолка из алюминиевых	
	панелей 599 × 599 мм и 599 × 1199 мм.	8

I Общая часть.

1. Данная серия состоит из пяти выпусков:
   - 0 – указания по проектированию;
   - 1. – узлы конструкций подвесных потолков;
   - 2. – изделия крепления потолка к каркасу;
   - 3. – узлы установки и крепления светильников;
   - 4. – изделия крепления светильников;
2. Выпуск 2 включает в себя детали крепления потолка к каркасу заводского изготовления.
3. Все детали в отношении материалов, чистоты обработки, размеров и допусков должны быть выполнены в соответствии с чертежами и настоящими требованиями.

II Требования к материалам и на изготовление деталей.

1. Материалы, применяемые для изготовления деталей должны соответствовать требованиям ГОСТов и подтверждены соответствующими сертификатами заводов изготовителей.
2. Облой и заусенцы в деталях, выполненных в штампах, должны быть удалены и зачищены. Чистота зачистки не должна быть ниже чистоты поверхности штамповки.
3. Чистота обработки и предельные отклонения размеров деталей должны соответствовать указаниям на чертежах.
4. Острые кромки после механической обработки деталей притупить.
5. Стальные детали должны быть загрунтованы и окрашены в 2 слоя эмалью. Лакокрасочные материалы должны соответствовать „Строительным нормам и правилам", часть 1, раздел В, глава 27, стр. 11 (СНиП 1-В. 27-71)
6. Стальные детали соприкасающиеся с деталями из алюминиевого сплава – цинковать.
7. Все детали из алюминиевого сплава – анодировать.
8. Все поверхности перед покрытием грунтом должны быть тщательно очищены от ржавчины, жира и грязи.
9. Окрашенные детали должны быть хорошо просушены, и не должны иметь непрокрашенных мест, следов подтеков краски и следов кисти.
10. Все детали должны быть приняты отк завода-изготовителя.

III. Упаковка, транспортировка и условия хранения.

1. Завод-изготовитель должен производить отправку деталей в упаковке с указанием сведений о количестве, наименований деталей и даты выпуска. Упаковка деталей должна полностью исключать возможность механических повреждений и защиту от атмосферных воздействий.
2. Хранение деталей разрешается только в закрытых помещениях.

ТК 1973	Содержание. Пояснительная записка.	Серия 2.445-1	
		Выпуск 2	Лист

ПРОМСТРОЙПРОЕКТ г. Москва
Нач. сект. Виноградов
Гл. инж. пр. Никитин
Рук. арх. Никифоров
Исполнил Виноградов
Проверил Дымов

▽3 (▽)

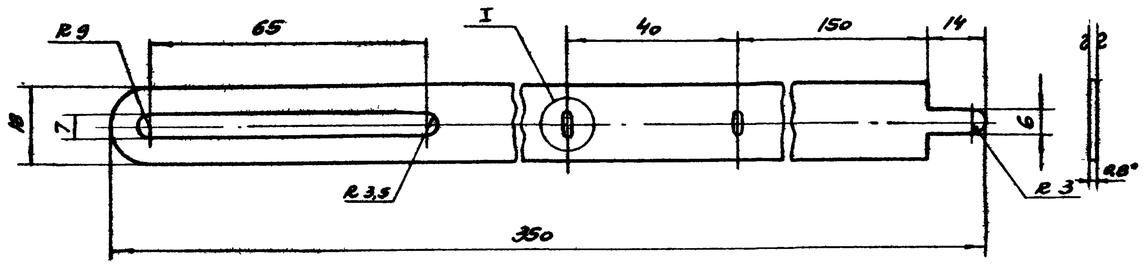

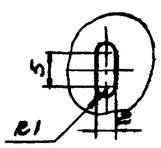

1. Предельные отклонения размеров: охватывающих - по А7, охватываемых - по В7, прочих ±½ допуска 7кл.
2. *Размеры для справок.

Лист	Поз.	Наименование	Материал	Масса кг	Масшт	Прим.
3 Вып.0	4	Подвеска	Сталь тонколистовая оцинкованная, толщ. 0,8 ГОСТ 8075-56*	0,038	1:1	

▽3 (▽)

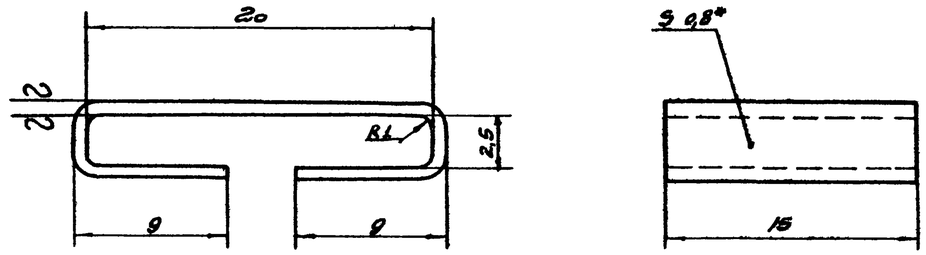

1. Предельные отклонения размеров: охватывающих - по А7, охватываемых - по В7, прочих ±½ допуска 7 кл.
2. *Размеры для справок.

Лист	Поз.	Наименование	Материал	Масса кг	Масшт	Прим
3 Вып.0	6	Наездник	Сталь тонколистовая оцинкованная, толщ. 0,8 ГОСТ 8075-56*	0,006	4:1	

2 (▽)

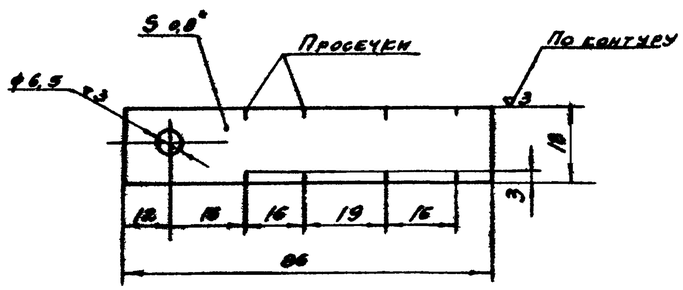

1. Предельные отключения размеров: охватывающих - по А7, охватываемых - по В7, прочих ±½ допуска 7 кл.
2. *Размеры для справок.

Лист	Поз.	Наименование	Материал	Масса кг	Масшт.	Прим.
3 Вып.0	5	Скоба подвески	Сталь тонколистовая оцинкованная, толщ. 0,8 ГОСТ 8075-56*	0,009	1:1	

▽3 (▽)

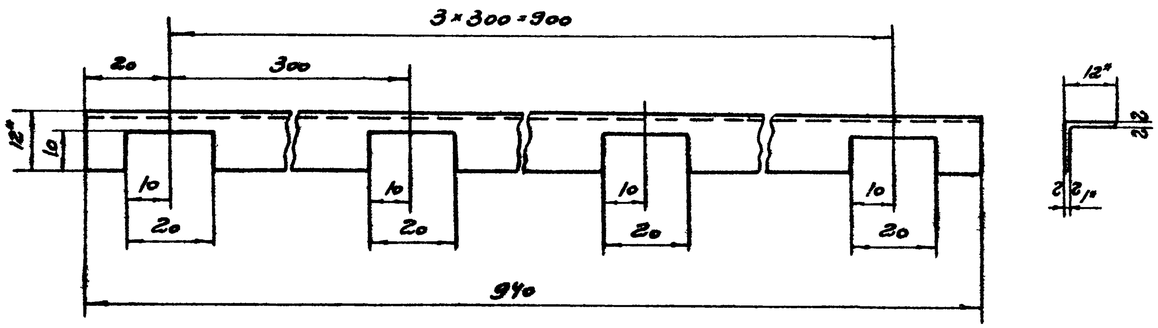

1. Предельные отклонения размеров: охватывающих - по А7, охватываемых - по В7, прочих ±½ допуска 7кл.
2. *Размеры для справок.

Лист	Поз.	Наименование	Материал	Масса кг	Масшт	Прим.
3 Вып.0	7	Гребенка	Угольн. №1 ГОСТ 13737-68 Проволок. ВА 31-Т ГОСТ 4784-65	0,061	1:1	

ТК 1973	Детали для крепления потолка типа „Армигран"	Серия 2.445-1	Выпуск 2 / Лист 1

Нач. сек-2	Подгорелик		
Гл. инж. пр	Никитин		
Рук. бриг	Внукова		
Исполнитель	Колядарьян		
	Внукова		
	Проверил		

ПРОМСТРОЙПРОЕКТ г. Москва

▽3(▽)

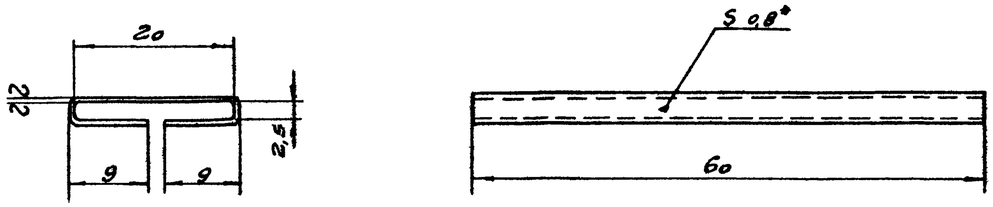

1. Предельные отклонения размеров: охватывающих - по А7, охватываемых - по В7, прочих ±1/2 допуска .. 7 кл.
2. *Размеры для справок.

Лист	Поз.	Наименование	Материал	Масса кг	Масшт.	Прим.
3 Вып.0	8	Соединительная накладка	Сталь тонколистовая оцинкованная, толщ. 0,8 ГОСТ 8075-56*	0,023	2:1	

▽3(▽)

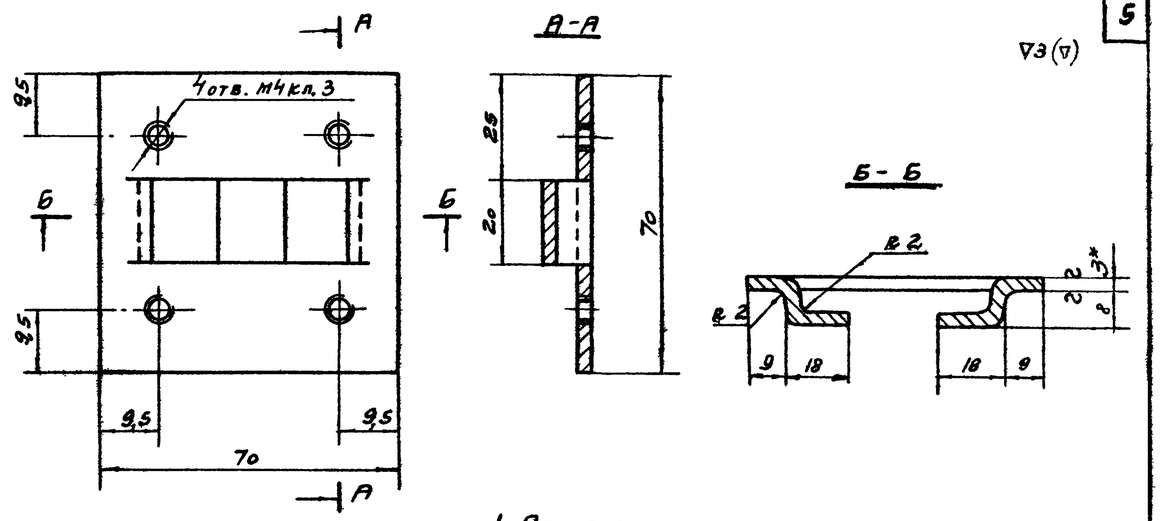

1. Предельные отклонения размеров. охватывающих - по А7, охватываемых - по В7, прочих ±1/2 допуска .. 7 кл.
2. *Размеры для справок.

Лист	Поз.	Наименование	Материал	Масса кг	Масшт.	Прим.
6 Вып.0	4	Соединительная планка	Сталь ВСт.3кп2 ГОСТ 380-71	0,12	1:1	

▽3(▽)

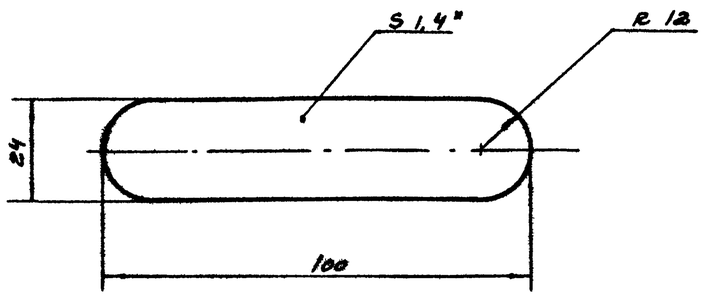

1. Предельные отклонения размеров: охватывающих - по А7, охватываемых - по В7, прочих ±1/2 допуска .. 7 кл.
2. *Размеры для справок.

Лист	Поз.	Наименование	Материал	Масса кг	Масшт.	Прим.
3 Вып.0	9	Шпонка	Листовая фибра ФТ-24×100×1,4 ГОСТ 14613-69	0,003	1:1	

▽3(▽)

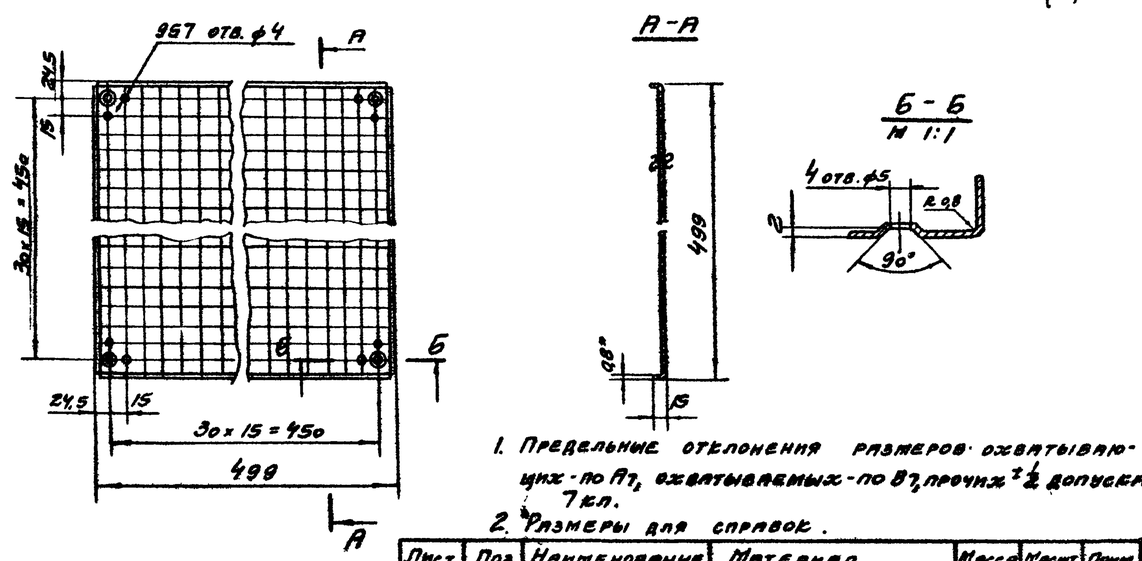

1. Предельные отклонения размеров: охватывающих - по А7, охватываемых - по В7, прочих ±1/2 допуска 7 кл.
2. *Размеры для справок.

Лист	Поз.	Наименование	Материал	Масса кг	Масшт.	Прим.
6 Вып.0	5	Стальная перфорированная панель	Сталь тонколистовая оцинкованная, толщ. 0,8 ГОСТ 8075-56*	1,7	1:5	

ТК 1973	Детали для крепления потолка типа „Армигран" и из стальных панелей	Серия 2.445-1 Выпуск 2 Лист 2

ПРОМСТРОЙПРОЕКТ г. Москва

Нач. СПО-2	Подсевкин	
Гл. инж. пр.	Инютин	
Рук. бриг.	Внукова	
Исполнитель	Цыганков	
Проверил	Внукова	

12046-03 5

▽3 (▽)

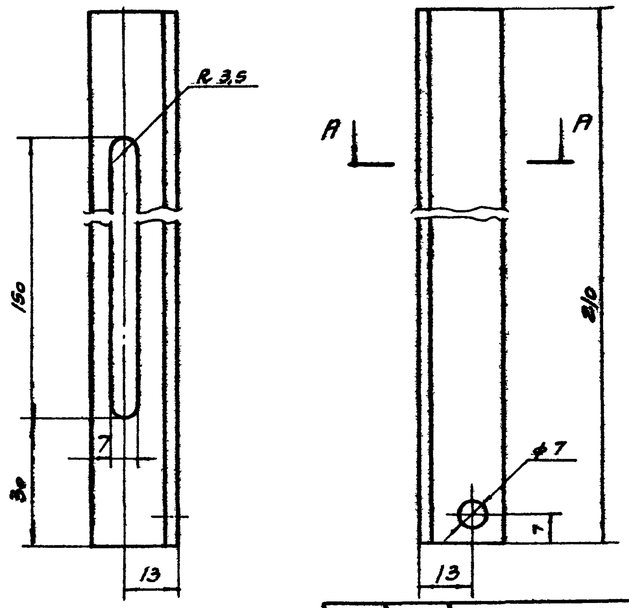

А-А

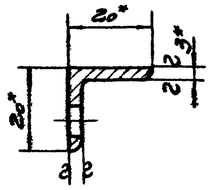

1. Предельные отклонения размеров: охватывающих -по А7, охватываемых -по В7, прочих ± 1/2 допуска 7 кл.
2. *Размеры для справок

Лист	Поз.	Наименование	Материал	Масса кг	Масшт.	Прим.
7 Вып.0	3	Подвеска	Уголок 20×20×3 ГОСТ 8509-72 ВСт3кп2 ГОСТ 535-88	0,19	1:1	

▽3 (▽)

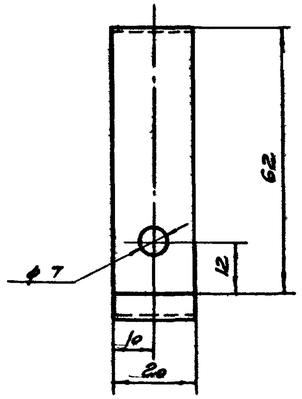

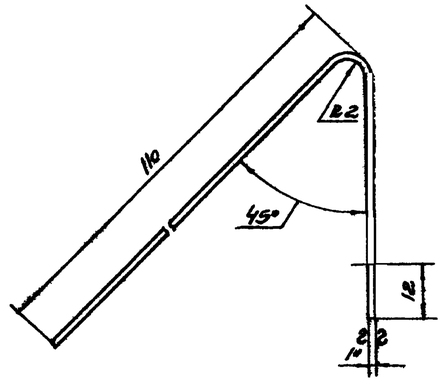

1. Неуказанные предельные отклонения размеров: охватывающих -по А7, -охватываемых- по В7, прочих ± 1/2 допуска 7 кл.
2 *Размеры для справок.

Лист	Поз	Наименование	Материал	Масса кг	Масшт	Прим
7 Вып.0	5	Подвеска	Сталь ВСт3кп2 ГОСТ 380-71	0,012	1:1	

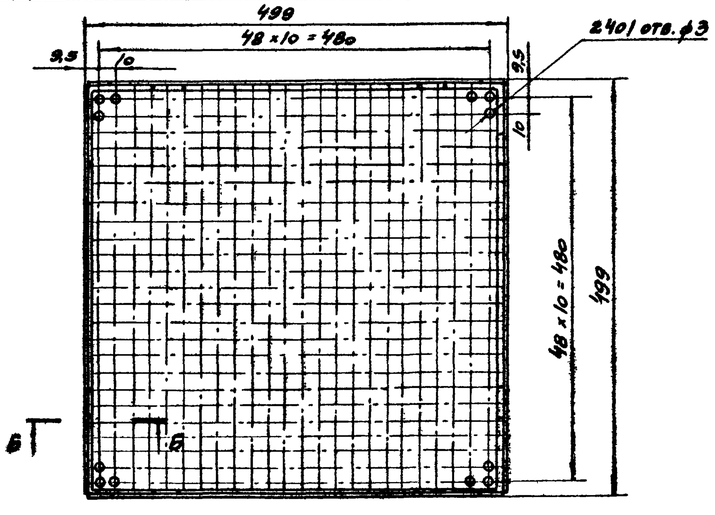

▽3 (▽)

Б-Б

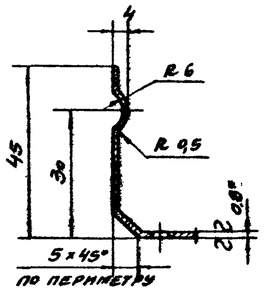

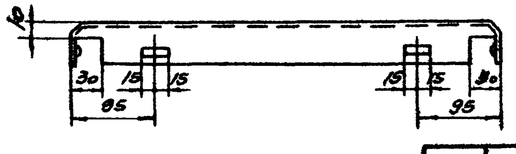

1. Предельные отклонения размеров: охватывающих -по А7, охватываемых -по В7, прочих ± 1/2 допуска 7 кл.
2. *Размеры для справок

Лист	Поз	Наименование	Материал	Масса кг	Масшт.	Прим.
7 Вып.0	4	Панель	Лист АДМ-0,8 ГОСТ 13722-68	0,6	1:5	

▽3.(▽)

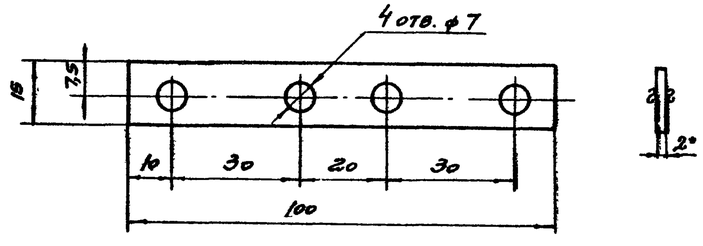

1. Предельное отклонения размеров: охватывающих -по А7, охватываемых -по В7, прочих ± 1/2 допуска. 7кл
2. *Размеры для справок.

Лист	Поз.	Наименование	Материал	Масса кг	Масшт	Прим
7 Вып.0	6	Накладка	Лист АДМ-2 ГОСТ 13722-68	0,008	1:1	

ТК 1973	Детали для крепления потолка из алюминиевых панелей 499×499мм	Серия 2.445-1 Выпуск 2	Лист 3

Нач. сер-2	Подсосский	Никитин	
Гл. инж. пр.			
Рук. бриг		Внукупов	
Исполнитель		Проверил	Внукупов
Исполнитель			

ПРОМСТРОЙПРОЕКТ г. Москва

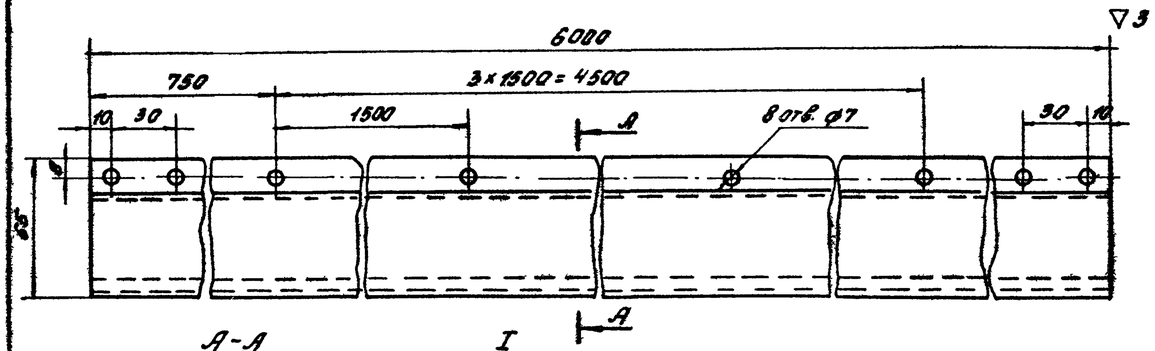

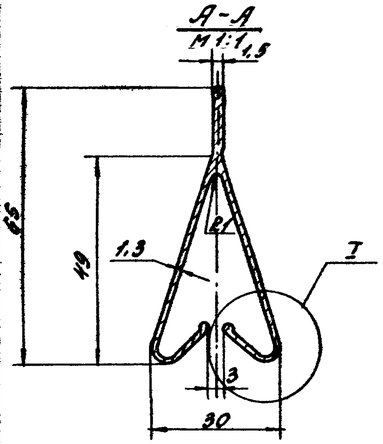

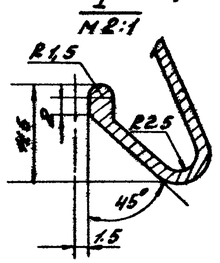

Предельные отклонения размеров: охватывающих - по A_7, охватываемых - по B_7, прочих $\pm\frac{1}{2}$ допуска 7 кл.

Лист	Поз.	Наименование	Материал	Масса кг	Масшт.	Прим.
7 Вып.0	7	Направляющая	Алюминиевый сплав АД 31-Т1 ГОСТ 4784-65	3.0	1:2	

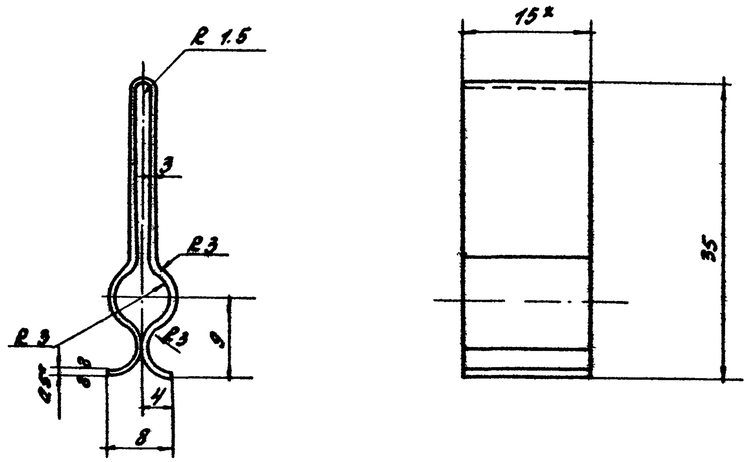

1. Предельные отклонения размеров: охватывающих - по A_7, охватываемых - по B_7, прочих $\pm\frac{1}{2}$ допуска 7 кл.
2. *Размеры для справок.

Лист	Поз.	Наименование	Материал	Масса кг	Масшт.	Прим.
8 Вып.0	5	Пружинная защелка ПЗС-2	Лента 20-0,5×15 ГОСТ 2614-65	0,005	2:1	

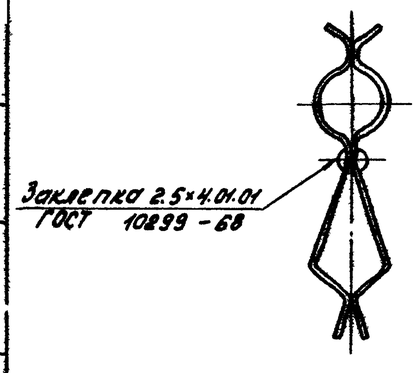

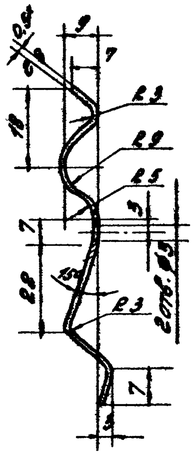

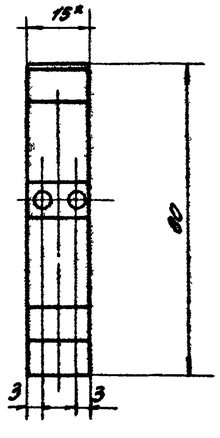

1. Предельные отклонения размеров: охватывающих - по A_7, охватываемых - по B_7, прочих $\pm\frac{1}{2}$ допуска 7 кл.
2. *Размеры для справок.

Лист	Поз.	Наименование	Материал	Масса кг	Масшт.	Прим.
8 Вып.0	4	Пружинная защелка ПЗС-1	Лента 2П-0,5×15 ГОСТ 2614-65	0.01	1:1	

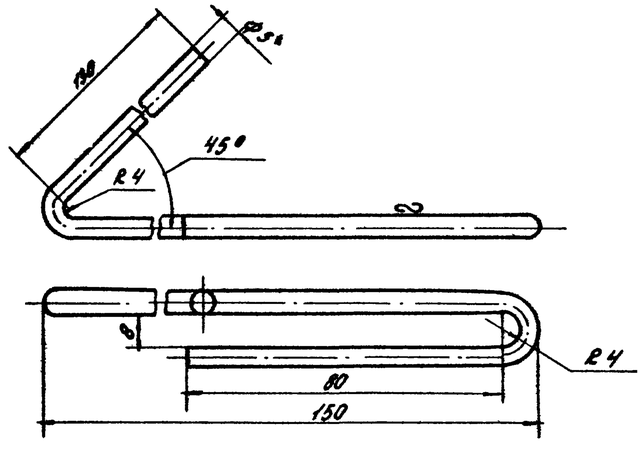

1. Предельные отклонения размеров: охватывающих - по A_7, охватываемых - по B_7, прочих $\pm\frac{1}{2}$ допуска 7 кл.
2. *Размеры для справок.

Лист	Поз.	Наименование	Материал	Масса кг	Масшт.	Прим.
8 Вып.0	6	Подвеска	Проволока 6 ГОСТ 3282-46 Сталь 8 Ст.3 кп 2 ГОСТ 380-71	0,02	1:1	

ТК 1973	Детали для крепления потолка из алюминиевых панелей 499×499 мм; 599×599 мм и 599×499 мм.	Серия 2.445-1	
		Выпуск 2	Лист 4

12946-03 7

Нач. СТО-2	Провдевский		
Гл. инж. пр.	Никитин		
Рук. гр.	Вихулов		
Исполнитель	Исаенко		
	Проверил	Вихулов	

ПРОМСТРОЙПРОЕКТ г. Москва

▽3(▽)

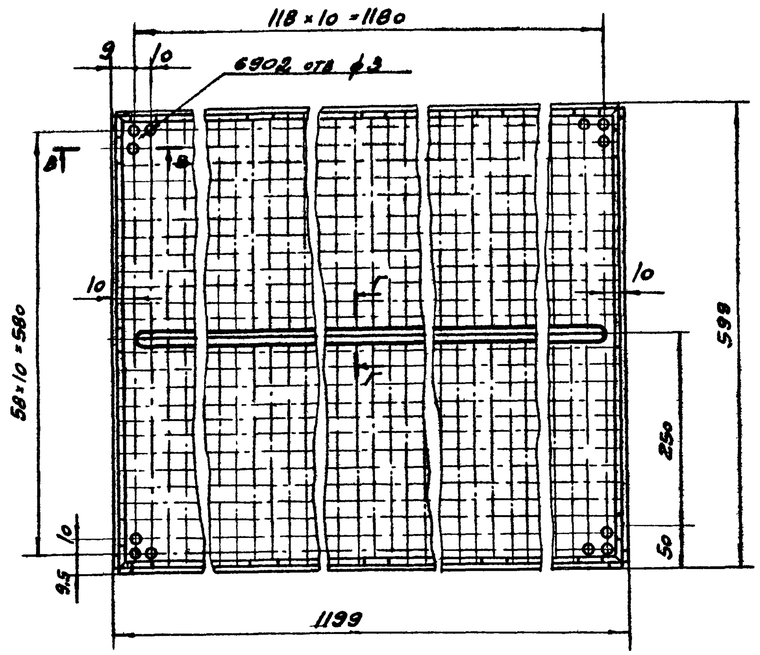

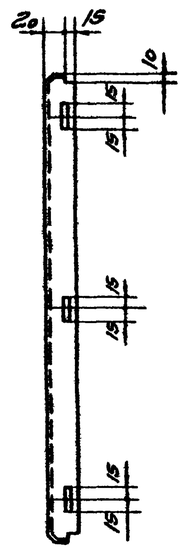

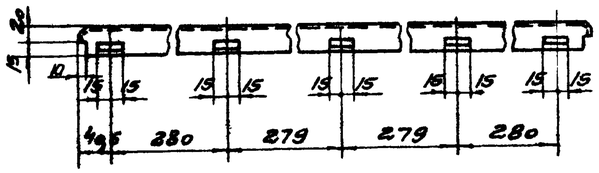

Г – Г повернуто
М 4.1

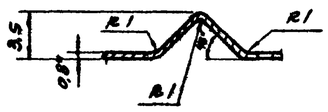

В – В
М 1:1

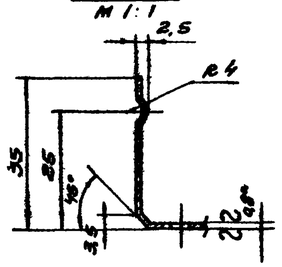

1. Предельные отклонения размеров: охватывающих - по А7, охватываемых - по В7, прочих ±½ допуска 7кл.
2. *Размеры для справок.

Лист	Поз.	Наименование	Материал	Масса кг.	Масш.	Прим.
8 Вып.0	7	Панель	Лист АДМ 0,8 ГОСТ 13722-68	1,4	1:5	

▽3(▽) (8)

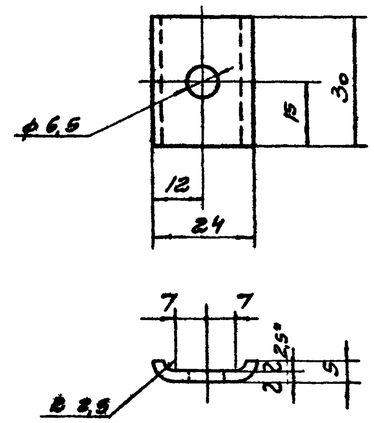

1. Предельные отклонения размеров: охватывающих - по А7, охватываемых - по В7, прочих ±½ допуска 7кл
2. *Размеры для справок.

Лист	Поз.	Наименование	Материал	Масса кг.	Масш.	Прим.
8 Вып.0	8	Прижимная планка	Сталь 8 Ст. 3кп2 ГОСТ 380-71	0,015	1:1	

2 (▽)

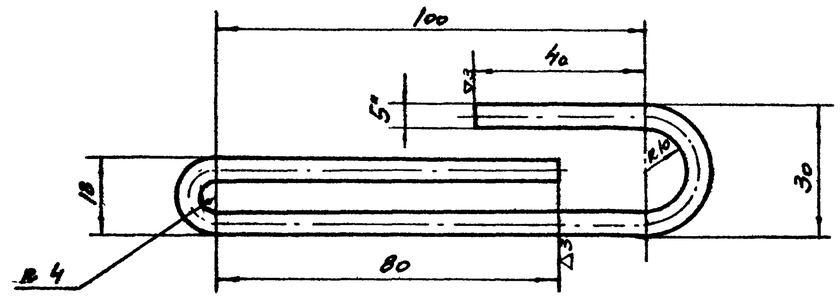

1. Предельные отклонения размеров: охватывающих - по А7, охватываемых - по В7, прочих ±½ допуска 7кл
2. *Размеры для справок.

Лист	Поз.	Наименование	Материал	Масса кг	Масш.	Прим.
8 Вып.0	10	Подвеска	Проволока 5 ГОСТ 3282-46 Сталь 8Ст. 3кп2 ГОСТ 380-71	0,038	1:1	

ТК 1973	Детали для крепления потолка из алюминиевых панелей 599×599 мм и 599×1199 мм	Серия 2.445-1	
		Выпуск 2	Лист 5

Инж. СПО-2	Подосенин		
Гл. инж. пр.	Клентин		
Рук. бриг.	Внеулов		
Исполнитель	Цыганкова		
Проверил	Внеулов		

ПРОМСТРОЙПРОЕКТ г. Москва

12946-03 (8)