ТИПОВОЙ ПРОЕКТ
903-2-18
УСТАНОВКА МАЗУТОСНАБЖЕНИЯ Q=3,25 И 6,5 м³/ч С РЕЗЕРВУАРАМИ 2×100, 2×250(200), 2×500(400) м³
АЛЬБОМ 7.3

СОСТАВ ПРОЕКТА

АЛЬБОМ 1.1	Мазутонасосная. Части: тепломеханическая, автоматизация, электротехническая.
АЛЬБОМ 1.2	Мазутонасосная. Архитектурно-строительная часть.
АЛЬБОМ 1.3	Мазутонасосная. Санитарно-техническая часть.
АЛЬБОМ 1.4	Мазутонасосная. Нетиповые изделия архитектурно-строительной части.
АЛЬБОМ 1.5	Блоки тепломеханического оборудования.
АЛЬБОМ 2.1	Сооружения слива мазута, слив и хранение жидких присадок. Части: тепломеханическая, архитектурно-строительная, автоматизация, электротехническая.
АЛЬБОМ 2.2	Сооружения слива мазута, слив и хранение жидких присадок. Нетиповые изделия архитектурно-строительной части.
АЛЬБОМ 3.1	Приемная емкость. Части: тепломеханическая, архитектурно-строительная, автоматизация.
АЛЬБОМ 3.2	Приемная емкость. Нетиповые изделия архитектурно-строительной части.
АЛЬБОМ 4.1 ЧАСТЬ 1	Резервуарный парк с железобетонными резервуарами 2×100м³. Части: тепломеханическая, архитектурно-строительная, автоматизация, электротехническая, отопление и вентиляция.
АЛЬБОМ 4.1 ЧАСТЬ 2	Резервуарный парк с железобетонными резервуарами 2×100м³. Нетиповые изделия архитектурно-строительной части.
АЛЬБОМ 4.2 ЧАСТЬ 1	Резервуарный парк с железобетонными резервуарами 2×250м³. Части: тепломеханическая, архитектурно-строительная, автоматизация, электротехническая, отопление и вентиляция.
АЛЬБОМ 4.2 ЧАСТЬ 2	Резервуарный парк с железобетонными резервуарами 2×500м³. Нетиповые изделия архитектурно-строительной части.
АЛЬБОМ 4.3 ЧАСТЬ 1	Резервуарный парк с железобетонными резервуарами 2×500м³. Части: тепломеханическая, архитектурно-строительная, автоматизация, электрическая, отопление и вентиляция.
АЛЬБОМ 4.3 ЧАСТЬ 2	Резервуарный парк с железобетонными резервуарами 2×500м³. Нетиповые изделия архитектурно-строительной части.
АЛЬБОМ 4.4	Резервуарный парк с металлическими резервуарами 2×100м³. Части: тепломеханическая, архитектурно-строительная, автоматизация, электротехническая, отопление и вентиляция.
АЛЬБОМ 4.5	Резервуарный парк с металлическими резервуарами 2×200м³. Части: тепломеханическая, архитектурно-строительная, автоматизация, электротехническая, отопление и вентиляция.
АЛЬБОМ 4.6	Резервуарный парк с металлическими резервуарами 2×400м³. Части: тепломеханическая, архитектурно-строительная, автоматизация, электротехническая, отопление и вентиляция.
АЛЬБОМ 5.1	Генеральный план. Инженерные сети (вариант автослива с железобетонными резервуарами 2×100, 2×250м³). Части: тепломеханическая, архитектурно-строительная, автоматизация, электротехническая, водопровод и канализация, тепловые сети.
АЛЬБОМ 5.2	Генеральный план. Инженерные сети (вариант железнодорожного слива с железобетонными резервуарами 2×500м³). Части: тепломеханическая, архитектурно-строительная, автоматизация, электротехническая, водопровод и канализация, тепловые сети.
АЛЬБОМ 5.3	Генеральный план. Инженерные сети (вариант автослива с металлическими резервуарами 2×100, 2×200м³). Части: тепломеханическая, архитектурно-строительная, автоматизация, электротехническая, водопровод и канализация, тепловые сети.
АЛЬБОМ 5.4	Генеральный план. Инженерные сети (вариант железнодорожного слива с металлическими резервуарами 2×400м³). Части: тепломеханическая, архитектурно-строительная, автоматизация, электротехническая, водопровод и канализация, тепловые сети.
АЛЬБОМ 6.1	Задание заводу-изготовителю на щиты автоматики и КИП (вариант с сооружениями жидких присадок).
АЛЬБОМ 6.2	Задание заводу-изготовителю на щиты автоматики и КИП (вариант без сооружений жидких присадок).
АЛЬБОМ 6.3	Задание заводу-изготовителю на щиты управления крупноблочные (вариант с сооружениями жидких присадок).
АЛЬБОМ 6.4	Задание заводу-изготовителю на щиты управления крупноблочные (вариант без сооружений жидких присадок).
АЛЬБОМ 7.1	Металлоконструкции вспомогательного оборудования и устройств мазутонасосной.
АЛЬБОМ 7.2	Металлоконструкции оборудования и устройств слива мазута, слива и хранения жидких присадок. Сочленения исполнительных механизмов с регулирующими органами.
АЛЬБОМ 7.3	Металлоконструкции оборудования и устройств приема и хранения мазута.
АЛЬБОМ 8.1	Сметы. Общая часть.
АЛЬБОМ 8.2 КНИГА 1	Сметы. Мазутонасосная.
АЛЬБОМ 8.2 КНИГА 2	Сметы. Мазутонасосная.
АЛЬБОМ 8.3	Сметы. Сооружения слива мазута, слив и хранение жидких присадок.
АЛЬБОМ 8.4	Сметы. Приемная емкость.
АЛЬБОМ 8.5	Сметы. Резервуарный парк с железобетонными резервуарами.
АЛЬБОМ 8.6	Сметы. Резервуарный парк с металлическими резервуарами.
АЛЬБОМ 8.7 КНИГИ 1,2	Сметы. Генеральный план. Инженерные сети.
АЛЬБОМ 9.1	Заказные спецификации. Мазутонасосная.
АЛЬБОМ 9.2	Заказные спецификации. Сооружения слива мазута, слив и хранение жидких присадок.
АЛЬБОМ 9.3	Заказные спецификации. Приемная емкость. Резервуарный парк.
АЛЬБОМ 9.4	Заказные спецификации. Инженерные сети.
АЛЬБОМ 10	Ведомости потребности в материалах.

ПРИМЕНЕННЫЕ ТИПОВЫЕ ПРОЕКТЫ

Типовой проект 704-1-52. Альбом I, III	Стальной вертикальный цилиндрический резервуар для нефти и нефтепродуктов емкостью 400м³ (распространяет Казахский филиал ЦИТП г. Алма-Ата).
Типовой проект 704-1-49. Альбом I, III	Стальной вертикальный цилиндрический резервуар для нефти и нефтепродуктов емкостью 100м³ (распространяет Казахский филиал ЦИТП г. Алма-Ата).
Типовой проект 704-1-109. Альбом I, III	Резервуар стальной горизонтальный для нефтепродуктов емкостью 25м³ (распространяет Киевский филиал ЦИТП).
Типовой проект 704-1-107. Альбом I, III	Резервуар стальной горизонтальный для нефтепродуктов емкостью 5м³ (распространяет Киевский филиал ЦИТП).
Типовой проект 4-18-841. Альбом I, II, III, IV	Резервуар для воды емкостью 250м³ железобетонный прямоугольный заглубленный из сборных унифицированных конструкций заводского изготовления (распространяет Тбилисский филиал ЦИТП).
Типовой проект 902-2-338. Альбом I, II, III	Очистные сооружения замазученных дождевых сточных вод производительностью 5л/сек. для установок мазутоснабжения котельных (распространяет ЦИТП г. Москва).
Типовой проект 704-1-50. Альбом I, III	Стальной вертикальный цилиндрический резервуар для нефти и нефтепродуктов емкостью 200м³ (распространяет Казахский филиал ЦИТП г. Алма-Ата).

Разработан проектным институтом „ЛАТГИПРОПРОМ"

Утвержден и введен в действие институтом „Латгипропром"
с 1 февраля 1982 г.
Приказ № 227 от 21 октября 1981 г.

Главный инженер института /В. Овчаров/
Главный инженер проекта /А. Думан/

				Привязан	
Инв. №					

ЗАКАЗ № 2834 ТИРАЖ 400 ЭКЗ. ЦЕНА 1 РУБ. 75 КОП.

КАЗАХСКИЙ ФИЛИАЛ ЦЕНТРАЛЬНОГО ИНСТИТУТА ТИПОВОГО ПРОЕКТИРОВАНИЯ
480010 г.АЛМА-АТА, пр.АБАЯ, 60[а]

Содержание альбома

Обозначение	Наименование	№ страницы	Обозначение	Наименование	№ страницы
			28.05.01.000	Крышка	12
26.24.00.000 СБ	Ящик с сеткой	2	28.05.01.000 СБ	Крышка	13
26.24.00.000	Ящик с сеткой	3	28.05.01.001	Диск	13
26.24.01.000	Щит задний	3	28.05.02.000	Корпус люка Ду 1000	13
26.24.01.000 СБ	Щит задний	3	28.05.02.000 СБ	Корпус люка Ду 1000	13
26.24.02.000	Щит боковой	3	28.05.02.001	фланец	14
26.24.02.000 СБ	Щит боковой	4	28.05.02.002	Обечайка	14
26.24.02.001	Уголок	4	28.05.02.003	Фланец	14
26.02.03.102	Ручка	4	28.03.00.001	фланец	14
26.24.03.000	Щит передний	4	28.07.00.000	Люк Ду 700	15
26.24.03.000 СБ	Щит передний	5	28.07.00.000 СБ	Люк Ду 700	15
26.25.00.000 СБ	Рама	5	28.07.00.001	фланец	15
26.25.00.000	Рама	6	28.07.00.002	фланец	15
26.25.00.001	Полка	6	28.07.00.003	Обечайка	16
26.26.00.000	Патрубок	6	28.08.00.000	Люк Ду 700×250	16
26.26.00.001	Стенка	6	28.08.00.000 СБ	Люк Ду 700×250	16
26.26.00.000 СБ	Патрубок	7	28.08.00.001	фланец	16
26.26.01.000	Фланец	7	28.10.02.000	Крышка люка	17
26.26.01.000 СБ	фланец	7	28.10.02.000 СБ	Крышка люка	17
26.26.02.000	фланец	8	28.10.02.001	Диск	17
26.26.02.000 СБ	фланец	8	28.10.02.002	Ребро	17
			28.09.00.001	Воротник	18
28.01.01.000	Крышка люка	8			
28.01.01.000 СБ	Крышка люка	8	50.04.00.000	Рама	18
28.01.01.001	Диск	9	50.04.00.000 СБ	Рама	18
28.01.01.002	Ручка	9	50.04.00.001	Стойка	19
28.02.00.001	Крышка люка	9	50.03.00.000	Рама	19
28.04.00.001	Крышка стола	9	50.03.00.000 СБ	Рама	19
28.04.00.003	Труба направляющая поплавка	10	50.03.00.001	Держатель	20
28.04.00.004	Ушко	10			
28.04.01.000 СБ	Стол	10	60.09.00.000	Опора	20
28.04.01.000	Стол	11	60.09.00.000 СБ	Опора	20
28.04.01.001	Рама	11	60.09.00.002	Плита	20
28.04.01.002	Нога	11	60.14.00.000	Подставка опоры	21
28.04.02.000	Кожух	11	60.14.00.000	Подставка опоры	21
28.04.02.000 СБ	Кожух	12	60.14.00.000 СБ	Подставка опоры	21
28.04.02.002	Штырь	12	60.14.00.002	Труба	21

формат 12Г

Альбом 7.3

Типовой проект 903-2-18

26.24.00.000 СБ

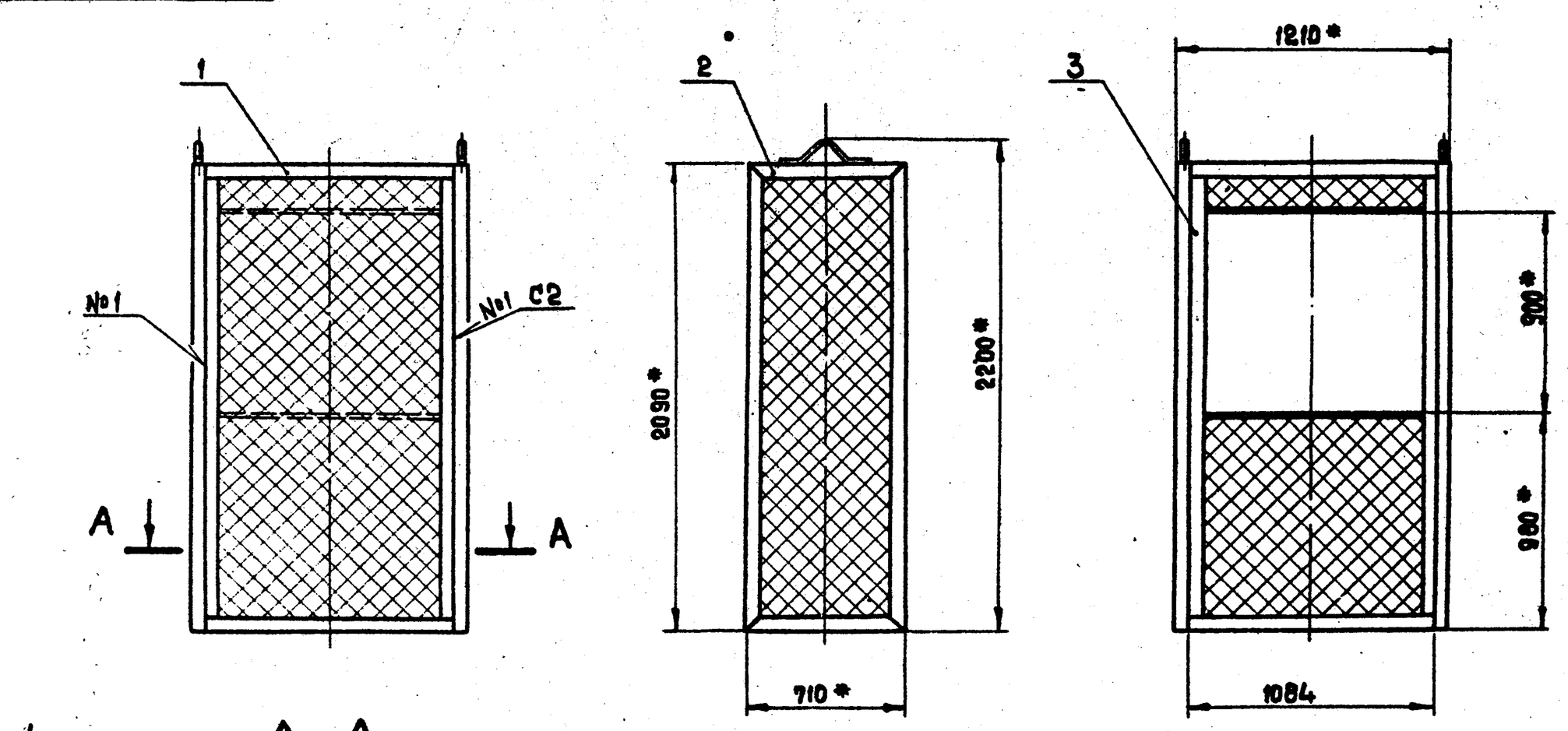

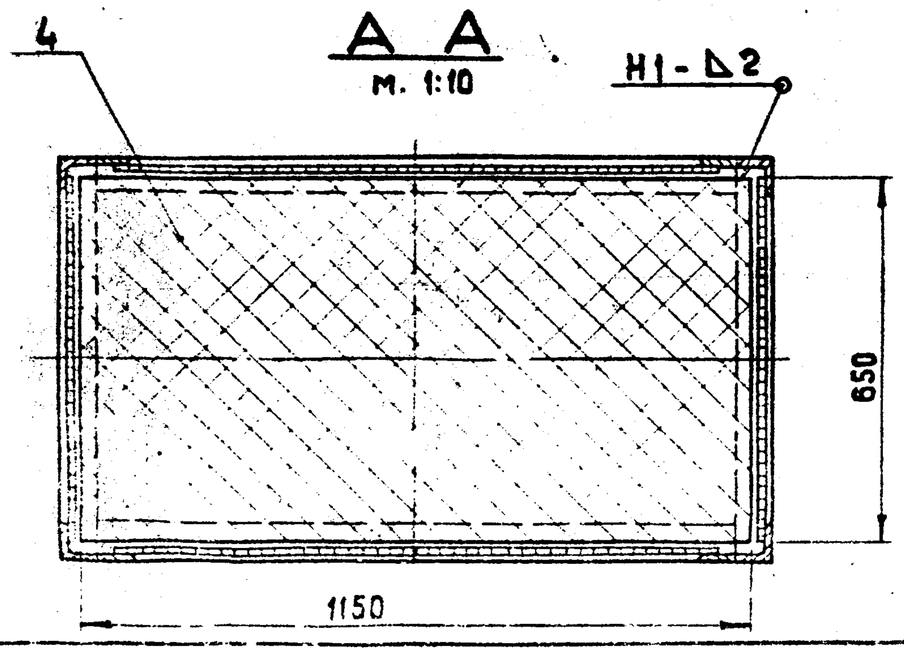

1. * Размеры для справок
2. Неуказанные предельные отклонения размеров $\pm\frac{IT14}{2}$
3. Сварные швы по ГОСТ 5264-80.

Изм.	Лист	№ докум.	Подпись	Дата	26.24.00.000 СБ		
Разраб		Ионова		28.2.81	Ящик с сеткой Сборочный чертеж	Лит.	Масса 90.82 / Масштаб 1:20
Пров.		Зилгалвис		28.2.81		Лист	Листов 1
Гл.спец.		Суханосов				Госстрой Латв. ССР ЛАТГИПРОПРОМ г. Рига	
Н.контр.		Колтеа		28.2.81			
Утв.		Рубинс					

формат 12Г

Альбом 7.3

Типовой проект 903-2-18

Подпись и дата | Взам. инв. № | Инв. № подл.

Альбом 7.3

Типовой проект 903-2-18

Форм.	Зона	Поз.	Обозначение	Наименование	Кол.	Примечание
				Документация		
12			26.24.00.000СБ	Сборочный чертёж		
				Сборочные единицы		
11		1	26.24.01.000	Щит задний	1	
11		2	26.24.02.000	Щит боковой	2	
11		3	26.24.03.000	Щит передний	1	
				Детали		
54		4	26.24.00.001	Сетка		
				Сетка №12-1.6		
				ГОСТ 5336-67*	1	2,42кг

Инв.№подл. | Подп. и дата | Взам.инв.№ | Инв.№дубл. | Подп. и дата

Изм.	Лист	№ докум.	Подп.	Дата
Разраб.	Ионова			
Пров.	Зилгалвис			
Гл.спец.	Сухоносов			
Н.контр.	Колмец			
Утв.	Рубинс			

26.24.00.000

Ящик с сеткой

Лит | Лист | Листов 1

Госстрой Латв.ССР ЛАТГИПРОПРОМ г.Рига

Формат 11 в

Альбом 7.3

Типовой проект 903-2-18

Форм.	Зона	Поз.	Обозначение	Наименование	Кол.	Примечание
				Документация		
11			26.24.01.000СБ	Сборочный чертёж		
				Детали		
54		1	26.24.01.001	Полка		
				Уголок $\frac{Б\ 63\times63\times6\ ГОСТ\ 8509-72}{В\ Ст3пс3\ ГОСТ\ 535-79}$	2	6,2 кг
54		2	26.24.01.002	Стойка		
				Полоса $\frac{5\times50\ ГОСТ\ 103-76}{В\ Ст3сп3\ ГОСТ\ 535-79}$	2	3,85 кг
54		3	26.24.01.003	Сетка		
				Сетка №12-1.6		
				ГОСТ 5336-67*		
				2030±2,2×1024±1,3 мм	1	6,74 кг

Инв.№подл. | Подп. и дата | Взам.инв.№ | Инв.№дубл. | Подп. и дата

Изм.	Лист	№ докум.	Подп.	Дата
Разраб.	Ионова			
Пров.	Зилгалвис			
Гл.спец.	Сухоносов			
Н.контр.	Колмец			
Утв.	Рубинс			

26.24.01.000

Щит задний

Лит | Лист | Листов 1

Госстрой Латв.ССР ЛАТГИПРОПРОМ г.Рига

Формат 11 в

Альбом 7.3

Типовой проект 903-2-18

26.24.01.000СБ

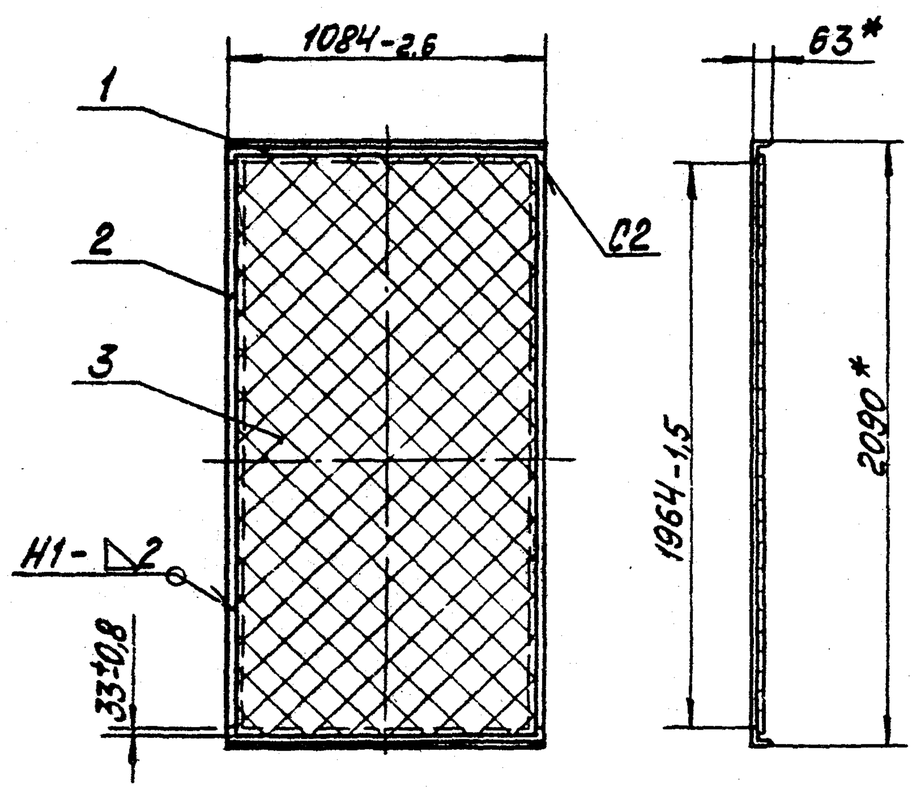

1. * Размеры для справок.
2. Обработка поверхностей реза деталей 54 40
3. Сварные швы по ГОСТ 5264-80.

Инв.№подл. | Подп. и дата | Взам.инв.№ | Инв.№дубл. | Подп. и дата

Изм.	Лист	№ докум.	Подп.	Дата
Разраб.	Ионова			
Пров.	Зилгалвис			
Гл.спец.	Сухоносов			
Н.контр.	Колмец			
Утв.	Рубинс			

26.24.01.000СБ

Щит задний

Сборочный чертёж

Лит	Масса	Масштаб
	26,84	1:20

Лист | Листов 1

Госстрой Латв.ССР ЛАТГИПРОПРОМ г.Рига

Формат 11 в

Альбом 7.3

Типовой проект 903-2-18

Форм.	Зона	Поз.	Обозначение	Наименование	Кол.	Примечание
				Документация		
11			26.24.02.000СБ	Сборочный чертёж		
				Детали		
11		1	26.24.02.001	Уголок	2	
11		2	26.24.02.001-01	Уголок	2	
11		3	26.02.03.102	Ручка	1	
54		4	26.24.02.002	Сетка		
				Сетка №12-1.6		
				ГОСТ 5336-67*		
				2030±2.2×650±1,0 мм	1	4,28 кг

Инв.№подл. | Подп. и дата | Взам.инв.№ | Инв.№дубл. | Подп. и дата

Изм.	Лист	№ докум.	Подп.	Дата
Разраб.	Ионова			
Пров.	Зилгалвис			
Гл.спец.	Сухоносов			
Н.контр.	Колмец			
Утв.	Рубинс			

26.24.02.000

Щит боковой

Лит | Лист | Листов 1

Госстрой Латв.ССР ЛАТГИПРОПРОМ г.Рига

Формат 11 в

Альбом 7.3 Типовой проект 903-2-18

26.24.02.000СБ

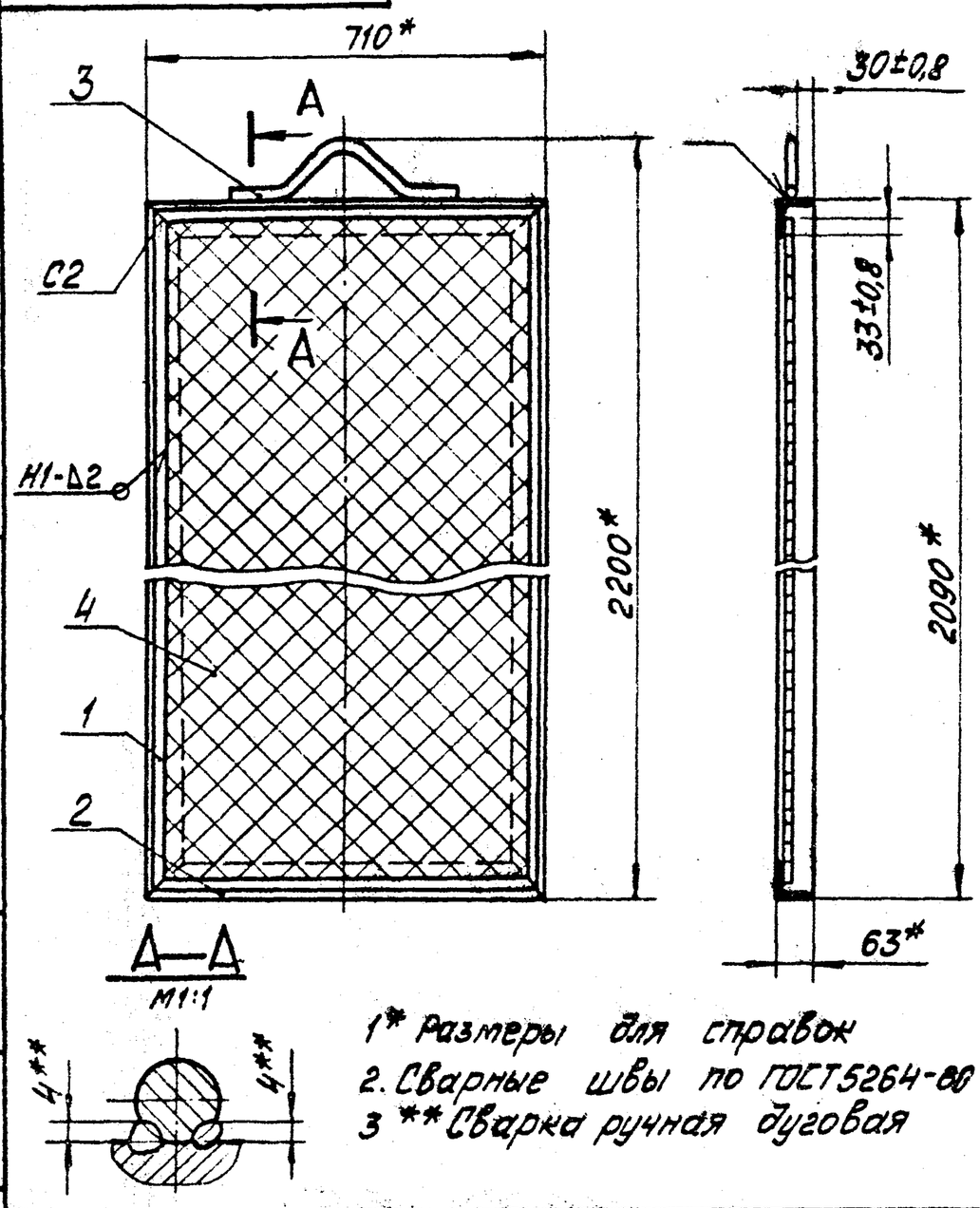

1* Размеры для справок
2. Сварные швы по ГОСТ 5264-80
3 ** Сварка ручная дуговая

Изм.	Лист	№ докум.	Подп.	Дата	26.24.02.000СБ		
Разраб.		Ионова			Щит боковой сборочный чертёж	Лит.	Масса 36,4	Масштаб 1:10
Пров.		Зилгалвис				Лист	Листов 1
Гл.спец.		Сухоносов				Госстрой Латв.ССР ЛАТГИПРОПРОМ г. Рига	
Н.контр.		Колмец					
Утв.		Рубинс					

Формат 11В

Альбом 7.3 Типовой проект 903-2-18

26.24.02.001

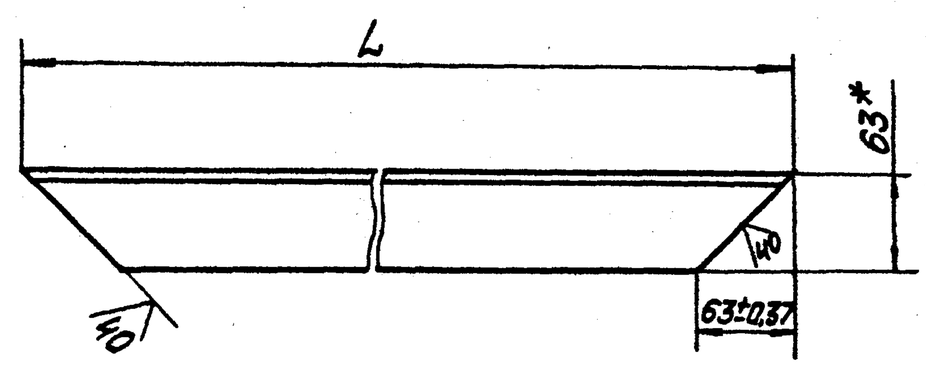

Обозначение	L, мм	Масса кг
26.24.02.001	2090-1,75	11,96
-01	710-0,8	3,7

* Размер для справок

Изм.	Лист	№ докум.	Подп.	Дата	26.24.02.001		
Разраб.		Ионова			Уголок	Лит.	Масса см. табл.	Масштаб 1:4
Пров.		Зилгалвис				Лист	Листов 1
Гл.спец.		Сухоносов			Уголок Б-63х63х6 ГОСТ 8509-72 / Вст3сп3 ГОСТ 535-79	Госстрой Латв.ССР ЛАТГИПРОПРОМ г. Рига	
Н.контр.		Колмец					
Утв.		Рубинс					

Формат 11В

Альбом 7.3 Типовой проект 903-2-18

26.02.03.102

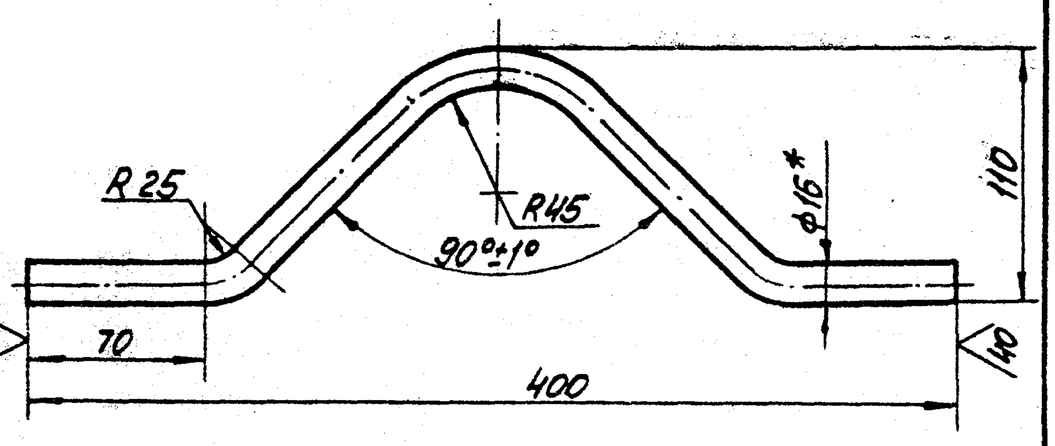

1. * Размер для справок.
2. Неуказанные предельные отклонения размеров $\pm\frac{IT14}{2}$.

Изм.	Лист	№ докум.	Подп.	Дата	26.02.03.102		
Разраб.		Ионова			Ручка	Лит.	Масса 0,76	Масштаб 1:2,5
Пров.		Зилгалвис				Лист	Листов 1
Гл.спец.		Сухоносов			Круг В-16 ГОСТ 2590-71 / Вст3сп3 ГОСТ 535-79	Госстрой Латв.ССР ЛАТГИПРОПРОМ г. Рига	
Н.контр.		Колмец					
Утв.		Рубинс					

Формат 11В

Альбом 7.3 Типовой проект 903-2-18

Формат	Зона	Поз.	Обозначение	Наименование	Кол.	Примечание
				Документация		
12			26.24.03.000СБ	Сборочный чертёж		
				Детали		
64		1	26.24.03.001	Полка		
				Уголок Б-63х63х6 ГОСТ 8509-72 / Вст3сп3 ГОСТ 535-79	2	6,2 кг
64		2	26.24.03.002	Полка		
				Полоса 5х50 ГОСТ 103-76 / Вст3сп3 ГОСТ 535-79	2	1,93 кг
64		3	26.24.03.003	Стойка		
				Полоса 5х50 ГОСТ 103-76 / Вст3сп3 ГОСТ 535-79		
				L = 1964-3,7 мм	2	3,85 кг
64		4	26.24.03.004	Сетка		
				Сетка № 12-1,6 ГОСТ 5336-67*		
				160±0,5 х 1024±1,3 мм	1	0,53 кг
64		5	26.24.03.005	Сетка		
				Сетка № 12-1,6 ГОСТ 5336-67*		
				930±1,15 х 1024±1,3 мм	1	3,09 кг

Изм.	Лист	№ докум.	Подп.	Дата	26.24.03.000			
Разраб.		Ионова			Щит передний	Лит.	Лист	Листов
Пров.		Зилгалвис						
Гл.спец.		Сухоносов				Госстрой Латв.ССР ЛАТГИПРОПРОМ г. Рига		
Н.контр.		Колмец						
Утв.		Рубинс						

Формат 11В

Типовой проект 903-2-18 Альбом VII

26.24.03.000 СБ

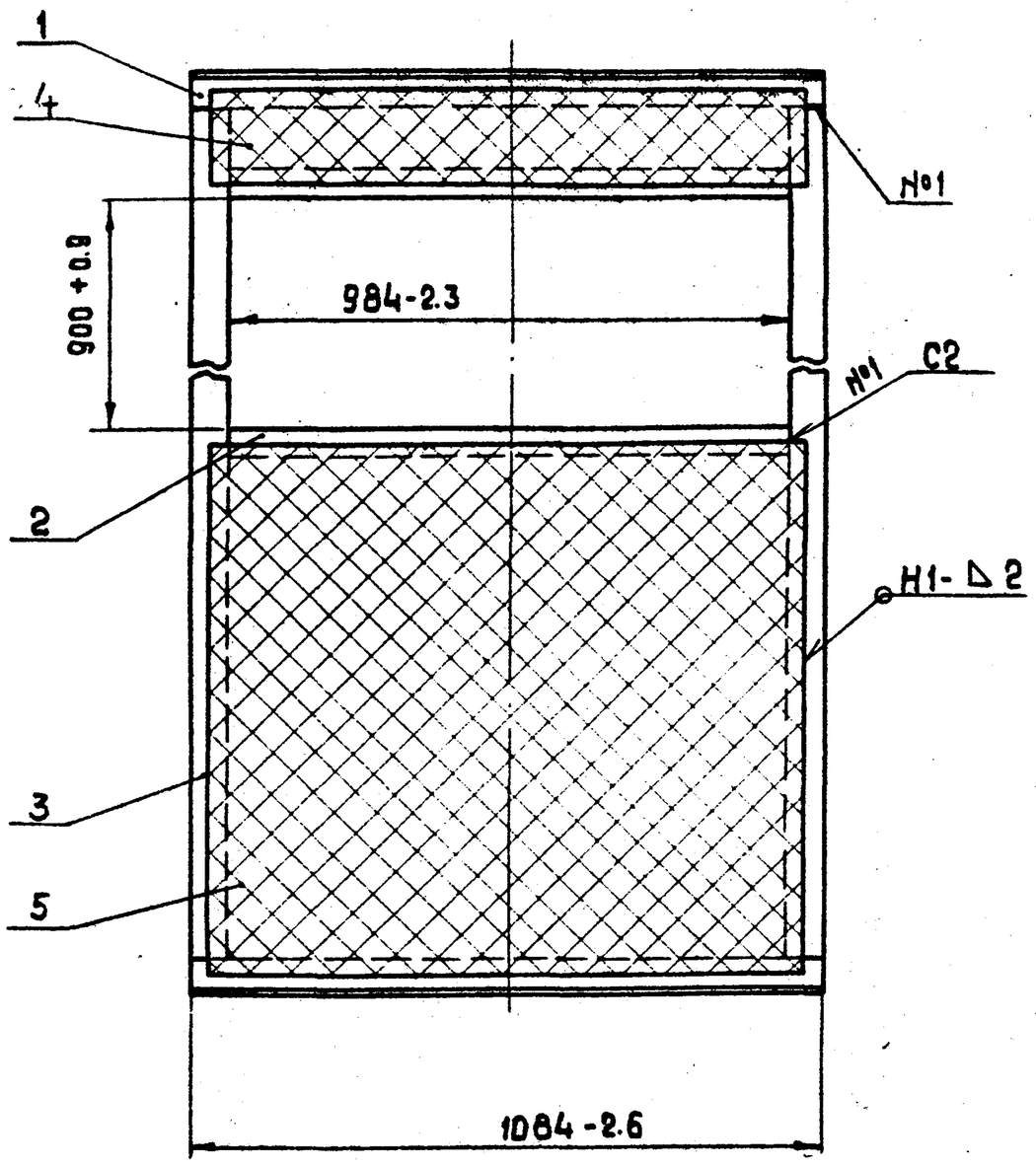

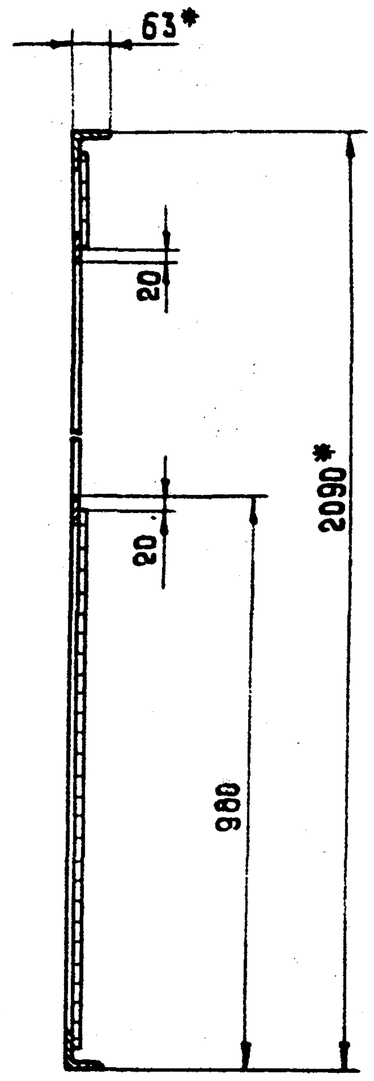

1. *Размеры для справок.
2. Неуказанные предельные отклонения размеров $\pm \frac{IT14}{2}$
3. Обработка поверхностей реза деталей Б4 ⋁40
4. Сварные швы по ГОСТ 5264-80.

					26.24.03.000 СБ			
Изм.	Лист	№ докум.	Подпись	Дата	Щит передний Сборочный чертеж	Лит.	Масса	Масштаб
Разраб.		Ионова		18.8.81			27.58	1:10
Пров.		Зилгалвис		18.8.81		Лист	Листов 1	
Гл.спец.		Сухоносов				Госстрой Латв.ССР ЛАТГИПРОПРОМ г. Рига		
Н.контр.		Колмец		18.8.81				
Утв.		Рубинс						

Формат 12Г

Типовой проект 903-2-18 Альбом VII

26.25.00.000 СБ

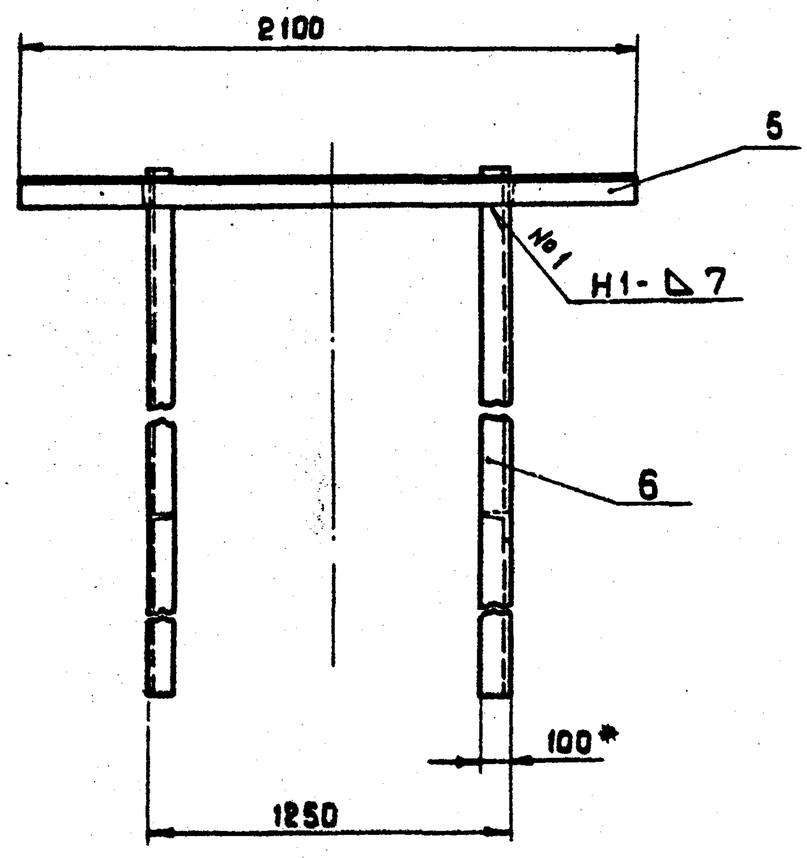

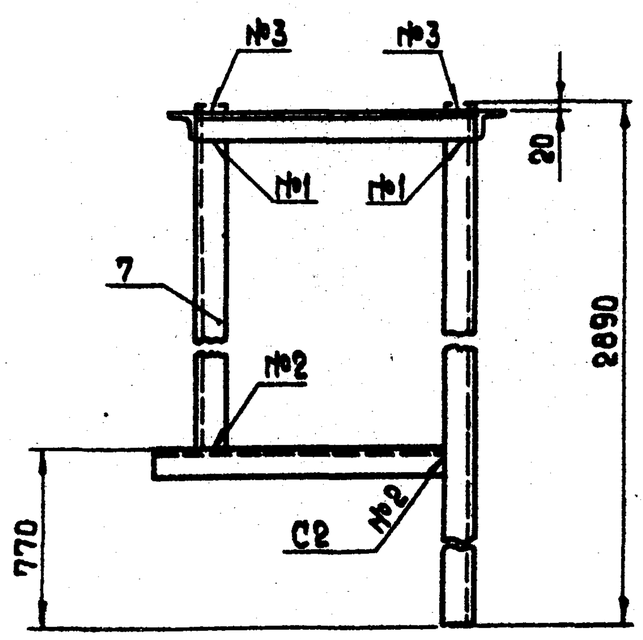

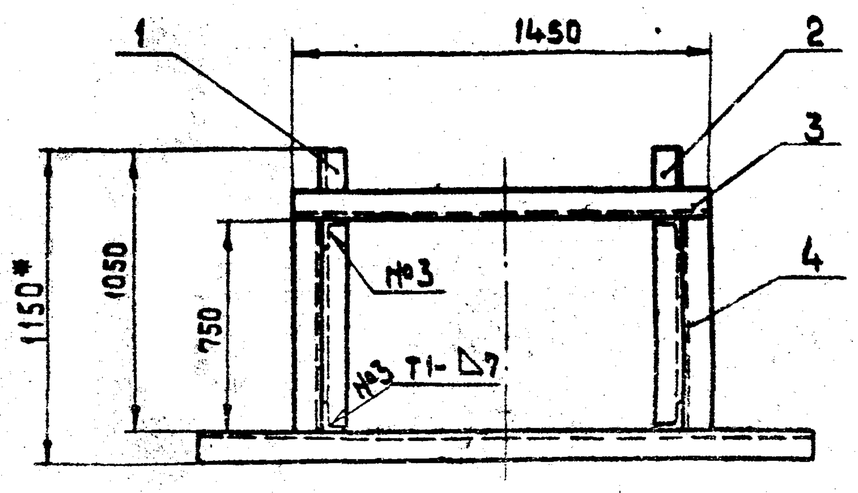

1* Размеры для справок
2. Неуказанные предельные отклонения размеров $\pm \frac{IT14}{2}$
3. Обработка поверхностей реза деталей Б4 ⋁40
4. Сварные швы по ГОСТ 5264-80.

					26.25.00.000 СБ			
Изм.	Лист	№ докум.	Подпись	Дата	Рама Сборочный чертеж	Лит.	Масса	Масштаб
Разраб.		Ионова		18.8.81			258	1:20
Пров.		Зилгалвис		18.8.81		Лист	Листов 1	
Гл.спец.		Сухоносов				Госстрой Латв.ССР ЛАТГИПРОПРОМ г. Рига		
Н.контр.		Колмец		18.8.81				
Утв.		Рубинс						

Формат 12Г

Типовой проект 903-2-18 Альбом 7.3

Форм.	Зона	Поз.	Обозначение	Наименование	Кол.	Примечание
				Документация		
12			26.25.00.000СБ	Сборочный чертёж		
				Детали		
11		1	26.25.00.001	Полка	1	
		2	26.25.00.001-01	Полка	1	
Б4		3	26.25.00.002	Полка		
				Уголок $\frac{Б\text{-}100\times100\times10\ ГОСТ\ 8509\text{-}72}{Вст3сп3\ ГОСТ\ 535\text{-}79}$	1	21,9кг
Б4		4	26.25.00.003	Полка		
				Уголок $\frac{Б\text{-}100\times100\times10\ ГОСТ\ 8509\text{-}72}{Вст3сп3\ ГОСТ\ 535\text{-}79}$	2	11,4кг
Б4		5	26.25.00.004	Полка		
				Уголок $\frac{Б\text{-}100\times100\times10\ ГОСТ\ 8509\text{-}72}{Вст3сп3\ ГОСТ\ 535\text{-}79}$	1	31,7кг
Б4		6	26.25.00.005	Стойка		
				Уголок $\frac{Б\text{-}100\times100\times10\ ГОСТ\ 8509\text{-}72}{Вст3сп3\ ГОСТ\ 535\text{-}79}$	2	43,64кг
Б4		7	26.25.00.006	Стойка		
				Уголок $\frac{Б\text{-}100\times100\times10\ ГОСТ\ 8509\text{-}72}{Вст3сп3\ ГОСТ\ 535\text{-}79}$	2	32,02кг
				L=2120±2,2мм.		

Инв. № подл. | Подп. и дата | Взам. инв. №

Изм.	Лист	№ докум.	Подп.	Дата
Разраб.	Цонова			
Пров.	Зилгалвис			
Гл. спец.	Сухоносов			
Н. контр.	Колмач			
Утв.	Рубинс			

26.25.00.000

Рама

Лит | Лист | Листов 1

Госстрой Латв. ССР ЛАТГИПРОПРОМ г. Рига

Формат 11В

Типовой проект 903-2-18 Альбом 7.3

26.25.00.001

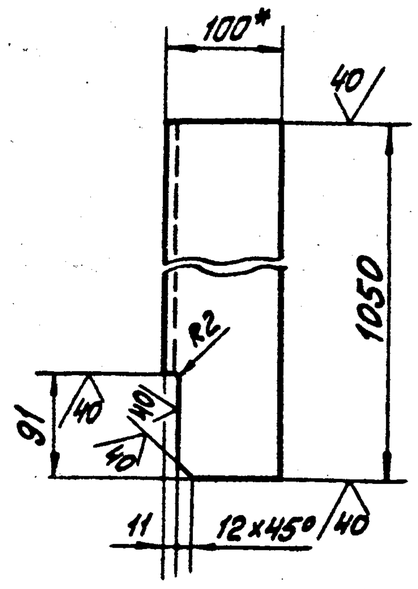

26.25.00.001-01 – зеркальное отражение.
Остальное – см. 26.25.00.001

М1:10

1 * Размеры для справок.

2 Неуказанные предельные отклонения размеров $\pm\frac{IT14}{2}$

Инв. № подл. | Подп. и дата | Взам. инв. № | Инв. № дубл. | Подп. и дата

Изм.	Лист	№ докум.	Подп.	Дата
Разраб.	Цонова			
Пров.	Зилгалвис			
Гл. спец.	Сухоносов			
Н. контр.	Колмач			
Утв.	Рубинс			

26.25.00.001

Полка

Уголок $\frac{Б\text{-}100\times100\times10\ ГОСТ\ 8509\text{-}72}{Вст3сп3\ ГОСТ\ 535\text{-}79}$

Лит | Масса 15,0 | Масштаб 1:5

Лист | Листов 1

Госстрой Латв. ССР ЛАТГИПРОПРОМ г. Рига

Формат 11В

Типовой проект 903-2-18 Альбом 7.3

Форм.	Зона	Поз.	Обозначение	Наименование	Кол.	Примечание
				Документация		
12			26.26.00.000СБ	Сборочный чертёж		
				Сборочные единицы		
11		1	26.26.01.000	Фланец	1	
11		2	26.26.02.000	Фланец	1	
				Детали		
11		3	26.26.00.001	Стенка	2	
Б4		4	26.26.00.002	Стенка		
				Лист $\frac{5\ ГОСТ\ 19903\text{-}74}{Вст3сп3\ ГОСТ\ 14637\text{-}79}$		
				900-0,9×250±0,575мм	2	8,83кг

Инв. № подл. | Подп. и дата | Взам. инв. № | Инв. № дубл. | Подп. и дата

Изм.	Лист	№ докум.	Подп.	Дата
Разраб.	Цонова			
Пров.	Зилгалвис			
Гл. спец.	Сухоносов			
Н. контр.	Колмач			
Утв.	Рубинс			

26.26.00.000

Патрубок

Лит | Лист | Листов 1

Госстрой Латв. ССР ЛАТГИПРОПРОМ г. Рига

Формат 11В

Альбом 7.3

26.26.00.001

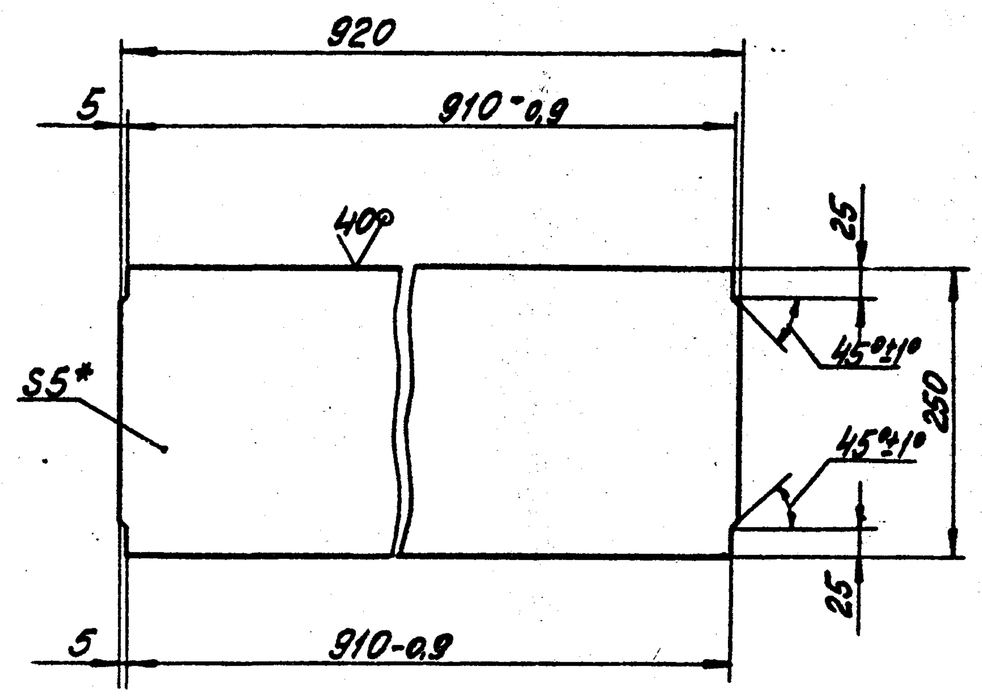

1. * Размеры для справок.

2. Неуказанные предельные отклонения размеров $\pm\frac{IT14}{2}$

Инв. № подл. | Подп. и дата | Взам. инв. № | Инв. № дубл. | Подп. и дата

Изм.	Лист	№ докум.	Подп.	Дата
Разраб.	Цонова			
Пров.	Зилгалвис			
Гл. спец.	Сухоносов			
Н. контр.	Колмач			
Утв.	Рубинс			

26.26.00.001

Стенка

Лист $\frac{5\ ГОСТ\ 19903\text{-}74}{Вст3сп3\ ГОСТ\ 14637\text{-}79}$

Лит | Масса 9,03 | Масштаб 1:5

Лист | Листов 1

Госстрой Латв. ССР ЛАТГИПРОПРОМ г. Рига

Формат 11

26.26.00.000 СБ

Типовой проект 903-2-18 Альбом 73

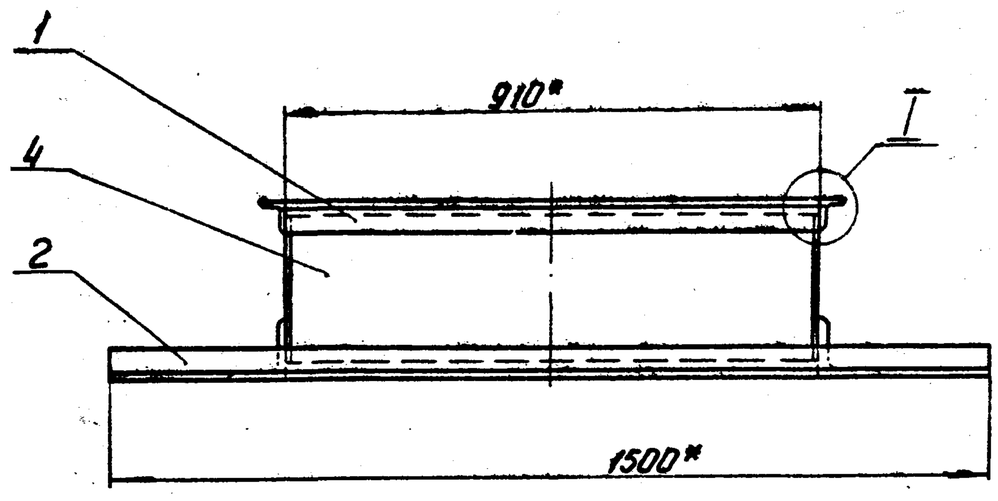

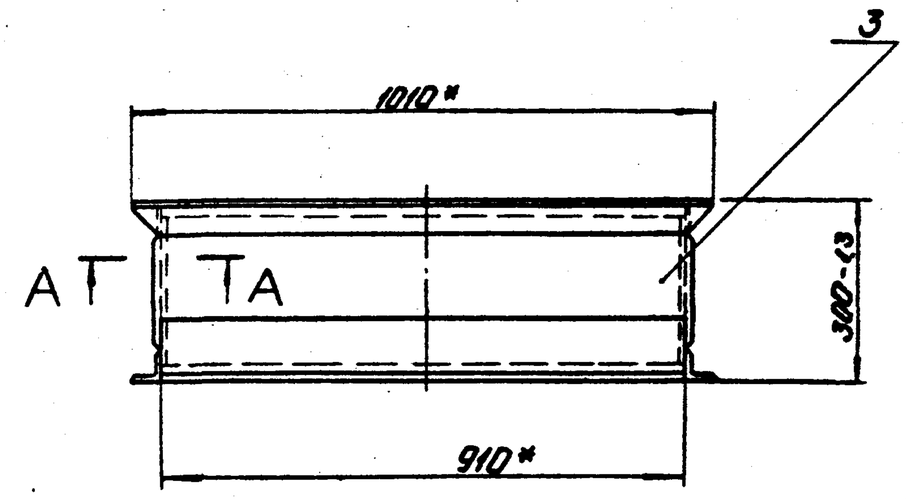

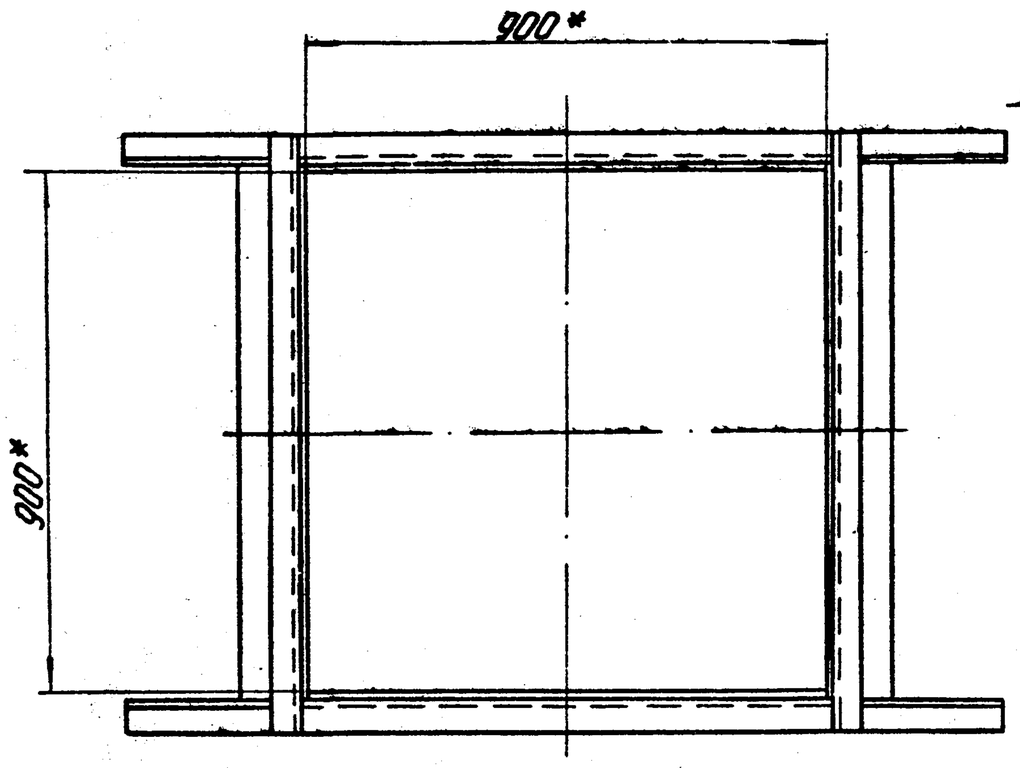

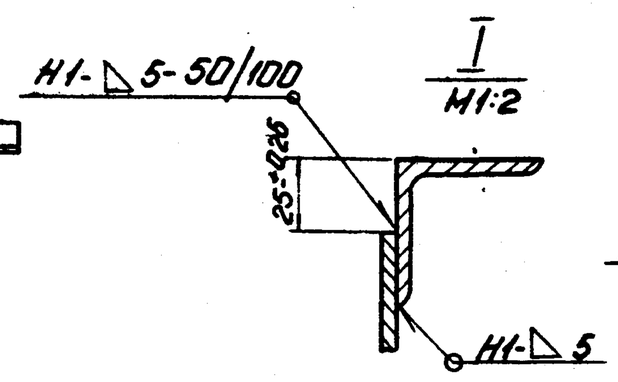

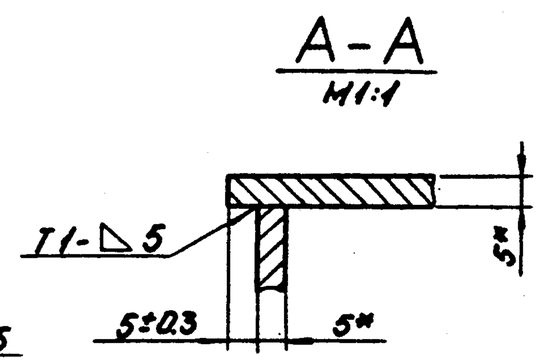

1* Размеры для справок.
2 Обработка поверхностей реза деталей Б4 40/.
3 Сварные швы по ГОСТ 5264-80.

Изм.	Лист	№ докум.	Подп.	Дата	26.26.00.000 СБ		
Разраб.		Ионова		18.01.81	Патрубок. Сборочный чертёж.	Лит.	Масса: 71,2 / Масштаб: 1:10
Пров.		Зилгалвис		19.01.81		Лист	Листов 1
Гл.спец.		Сухоносов				Госстрой Латв.ССР ЛАТГИПРОПРОМ г. Рига	
Н.контр.		Колмец		19.01.81			
Утв.		Рубинс					

Формат 12Г

Типовой проект 903-2-18 Альбом 73

Формат	Зона	Поз.	Обозначение	Наименование	Кол.	Примечание
				Документация		
11			26.26.01.000СБ	Сборочный чертеж		
				Детали		
Б4		1	26.26.01.001	Полка		
				Уголок Б-50×50×5 ГОСТ 8509-72 / ВСт3сп3 ГОСТ 535-79	2	3,43 кг
Б4		2	26.26.01.002	Полка		
				Уголок Б-50×50×5 ГОСТ 8509-72 / ВСт3сп3 ГОСТ 535-79	2	3,81 кг

Изм.	Лист	№ докум.	Подп.	Дата	26.26.01.000		
Разраб.		Ионова			Фланец	Лит.	Лист	Листов 1
Пров.		Зилгалвис				Госстрой Латв.ССР ЛАТГИПРОПРОМ г. Рига	
Гл.спец.		Сухоносов					
Н.контр.		Колмец					
Утв.		Рубинс					

Формат 11

Альбом 73 Типовой проект 903-2-18

26.26.01.000СБ

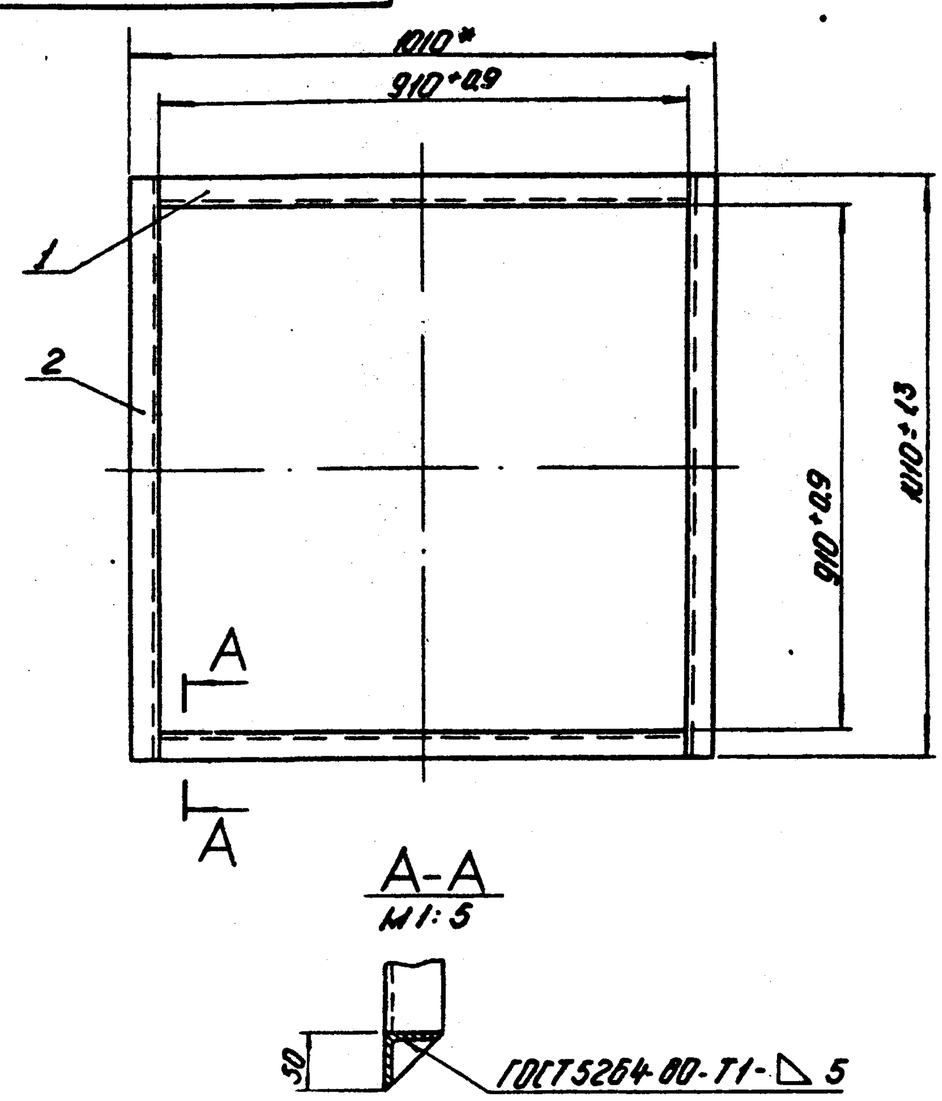

1* Размеры для справок.
2. Обработка поверхностей реза деталей Б4 40/.

Изм.	Лист	№ докум.	Подп.	Дата	26.26.01.000 СБ		
Разраб.		Ионова		18.01.81	Фланец Сборочный чертеж.	Лит.	Масса: 14,5 / Масштаб: 1:10
Пров.		Зилгалвис		19.01.81		Лист	Листов 1
Гл.спец.		Сухоносов				Госстрой Латв.ССР ЛАТГИПРОПРОМ г. Рига	
Н.контр.		Колмец		19.01.81			
Утв.		Рубинс					

Формат 118

Альбом 7.3

Типовой проект 903-2-18

Формат	Зона	Поз.	Обозначение	Наименование	Кол.	Примечание
				Документация		
11			26.26.02.000СБ	Сборочный чертеж		
				Детали		
Б4		1	26.26.02.001	Полка		
				Уголок Б-50×50×5 ГОСТ 8509-72 / ВСт3сп3 ГОСТ 535-79	2	5,66кг
Б4		2	26.26.02.002	Полка		
				Уголок Б-100×100×10 ГОСТ 8509-72 / ВСт3сп3 ГОСТ 535-79	2	13,74кг

Подп. и дата | Инв. № дубл. | Взам. инв. № | Подп. и дата | Инв. № подл.

Изм.	Лист	№ докум.	Подп.	Дата	26.26.02.000			
Разраб.		Ионова			Фланец	Лит.	Лист	Листов 1
Пров.		Зилгалвис				Госстрой Латв.ССР ЛАТГИПРОПРОМ г. Рига		
Гл.спец.		Сухоносов						
Н.контр.		Колмец						
Утв.		Рубинс						

Формат 11 В

Альбом 7.3

Типовой проект 903-2-18

26.26.02.000СБ

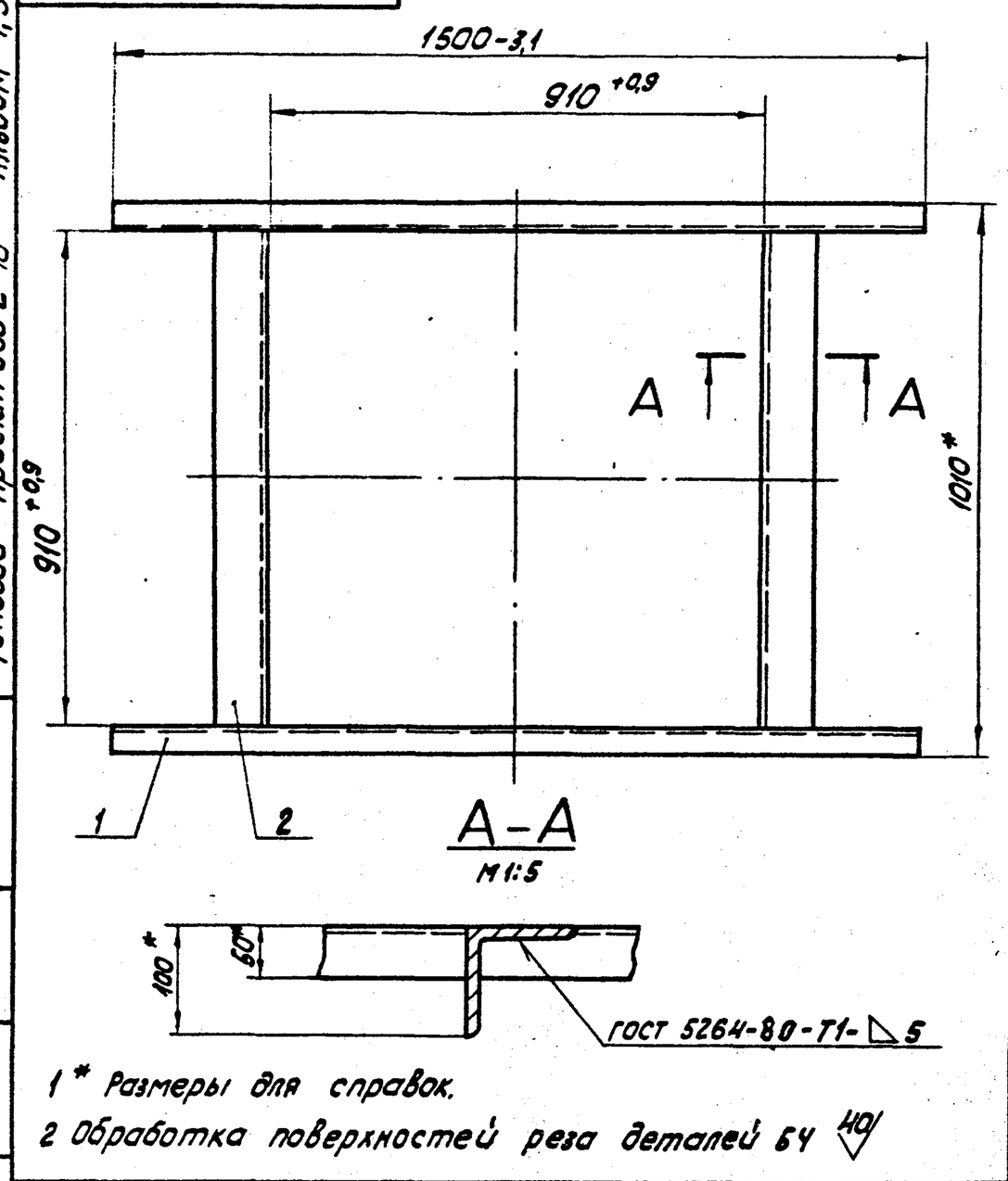

1* Размеры для справок.

2 Обработка поверхностей реза деталей Б4 40

Подп. и дата | Инв. № дубл. | Взам. инв. № | Подп. и дата | Инв. № подл.

Изм.	Лист	№ докум.	Подп.	Дата	26.26.02.000 СБ			
Разраб.		Ионова			Фланец Сборочный чертеж	Лит.	Масса 38,8	Масштаб 1:10
Пров.		Зилгалвис				Лист	Листов 1	
Гл.спец.		Сухоносов				Госстрой Латв.ССР ЛАТГИПРОПРОМ г. Рига		
Н.контр.		Колмец						
Утв.		Рубинс						

Формат 11 В

Альбом 7.3

Типовой проект 903-2-18

Формат	Зона	Поз.	Обозначение	Наименование	Кол.	Примечание
				Документация		
11			28.01.01.000 СБ	Сборочный чертеж		
				Детали		
11		1	28.01.01.001	Диск	1	
11		2	28.01.01.002	Ручка	2	

Подп. и дата | Инв. № дубл. | Взам. инв. № | Подп. и дата | Инв. № подл.

Изм.	Лист	№ докум.	Подп.	Дата	28.01.01.000			
Разраб.		Ионова			Крышка люка	Лит.	Лист	Листов 1
Пров.		Колмец				Госстрой Латв.ССР ЛАТГИПРОПРОМ г. Рига		
Гл.спец.		Сухоносов						
Н.контр.		Колмец						
Утв.		Рубинс						

Формат 11 В

Альбом 7.3

Типовой проект 903-2-18

28.01.01.000СБ

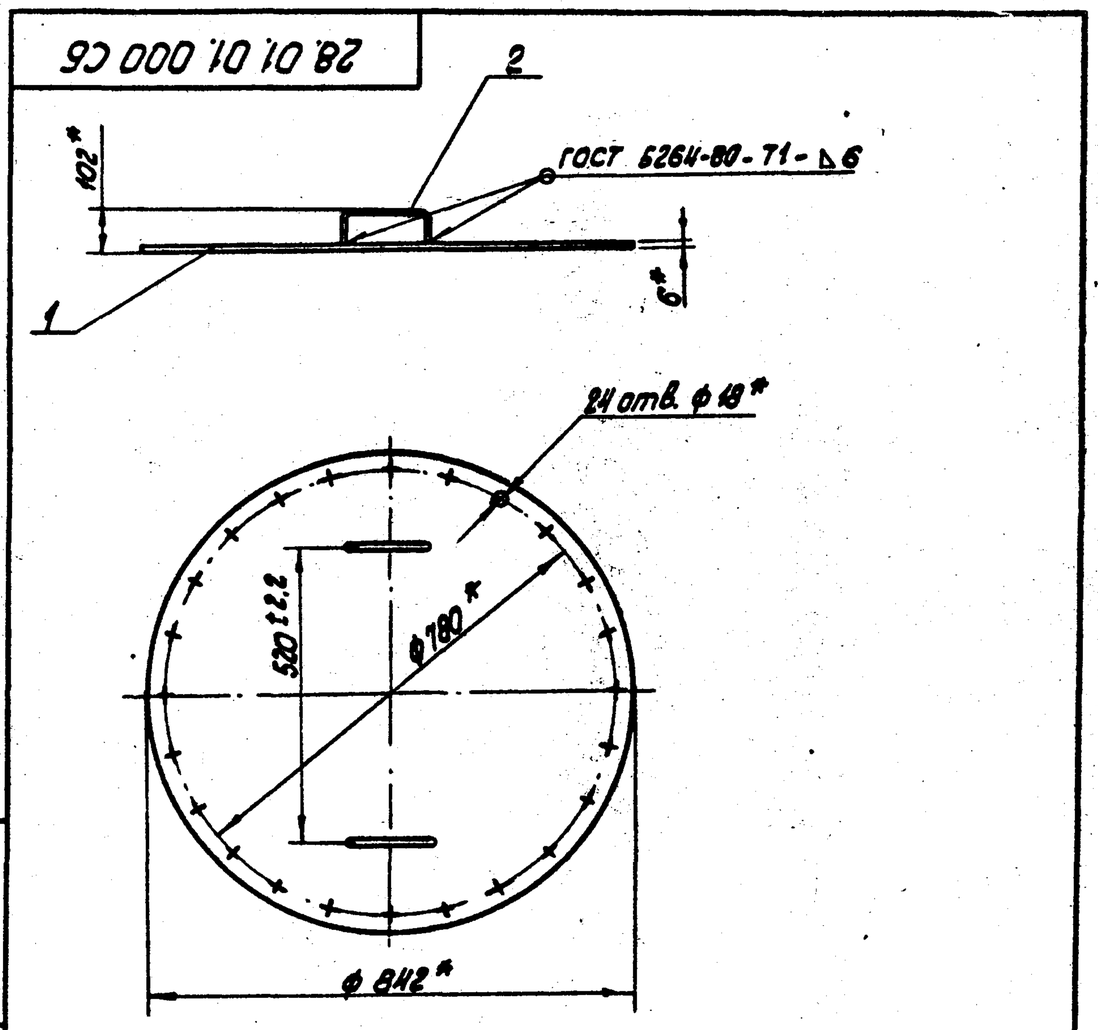

* Размеры для справок

Подп. и дата | Инв. № дубл. | Взам. инв. № | Подп. и дата | Инв. № подл.

Изм.	Лист	№ докум.	Подп.	Дата	28.01.01.000 СБ			
Разраб.		Ионова			Крышка люка. Сборочный чертеж	Лит.	Масса 27	Масштаб 1:10
Пров.		Колмец				Лист	Листов 1	
Гл.спец.		Сухоносов				Госстрой Латв.ССР ЛАТГИПРОПРОМ г. Рига		
Н.контр.		Колмец						
Утв.		Рубинс						

Формат 11 В

Альбом 7.3 | Типовой проект 903-2-18

28.01.01.001

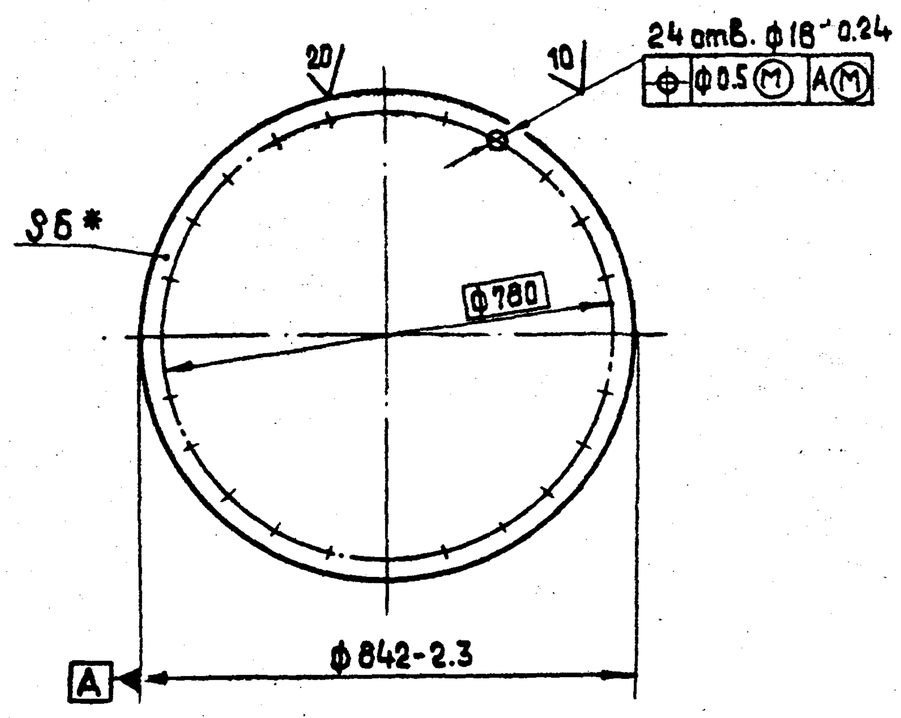

* Размер для справок.

Изм. Лист	№ докум.	Подп.	Дата	28.01.01.001			
Разраб.	Ионова			Диск	Лит.	Масса 26.0	Масштаб 1:10
Пров.	Колтец				Лист	Листов 1	
Гл.спец.	Сухоносов			Лист 6 ГОСТ 19903-74 / ВСт3сп3 ГОСТ 14637-79	Госстрой Латв. ССР ЛАТГИПРОПРОМ г. Рига		
Н.контр.	Колтец						
Утв.	Рубина						

Формат 11 В

Альбом 7.3 | Типовой проект 903-2-18

28.01.01.002

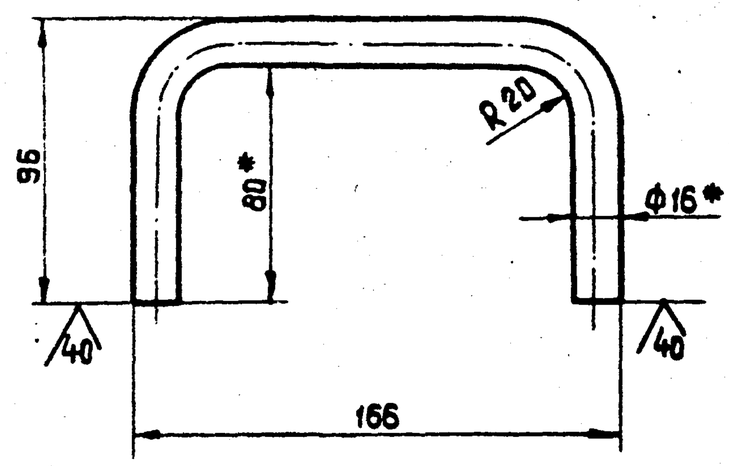

1.* Размеры для справок.

2. Неуказанные предельные отклонения размеров $\pm \frac{IT14}{2}$.

Изм. Лист	№ докум.	Подп.	Дата	28.01.01.002			
Разраб.	Ионова			Ручка	Лит.	Масса 0.48	Масштаб 1:2
Пров.	Колтец				Лист	Листов 1	
Гл.спец.	Сухоносов			Круг В-16 ГОСТ 2590-71 / 20 ГОСТ 1050-74*	Госстрой Латв. ССР ЛАТГИПРОПРОМ г. Рига		
Н.контр.	Колтец						
Утв.	Рубина						

Формат 11 В

Альбом 7.3 | Типовой проект 903-2-18

28.02.00.001

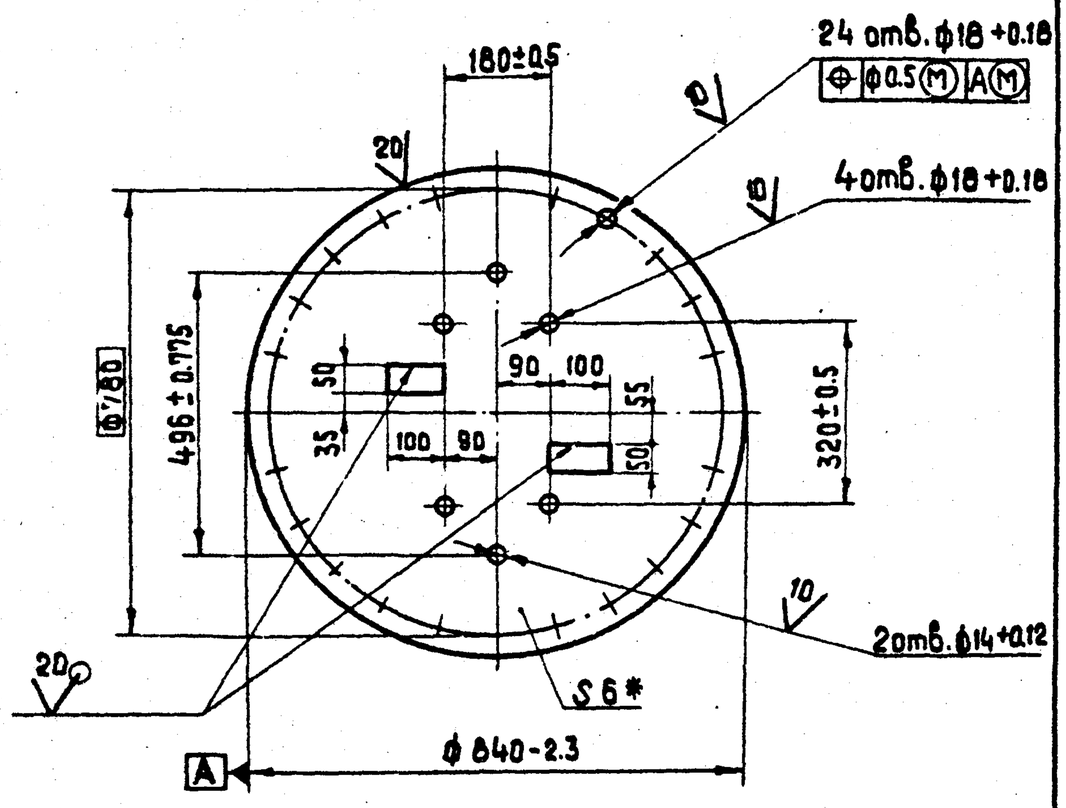

1.* Размеры для справок.

2. Неуказанные предельные отклонения размеров $\pm \frac{IT14}{2}$.

Изм. Лист	№ докум.	Подп.	Дата	28.02.00.001			
Разраб.	Ионова			Крышка люка	Лит.	Масса 25.6	Масштаб 1:10
Пров.	Колтец				Лист	Листов 1	
Гл.спец.	Сухоносов			Лист 6 ГОСТ 19903-74 / Ст3сп3 ГОСТ 14637-79	Госстрой Латв. ССР ЛАТГИПРОПРОМ г. Рига		
Н.контр.	Колтец						
Утв.	Рубина						

Формат 11 В

Альбом 7.3 | Типовой проект 903-2-18

28.04.00.001

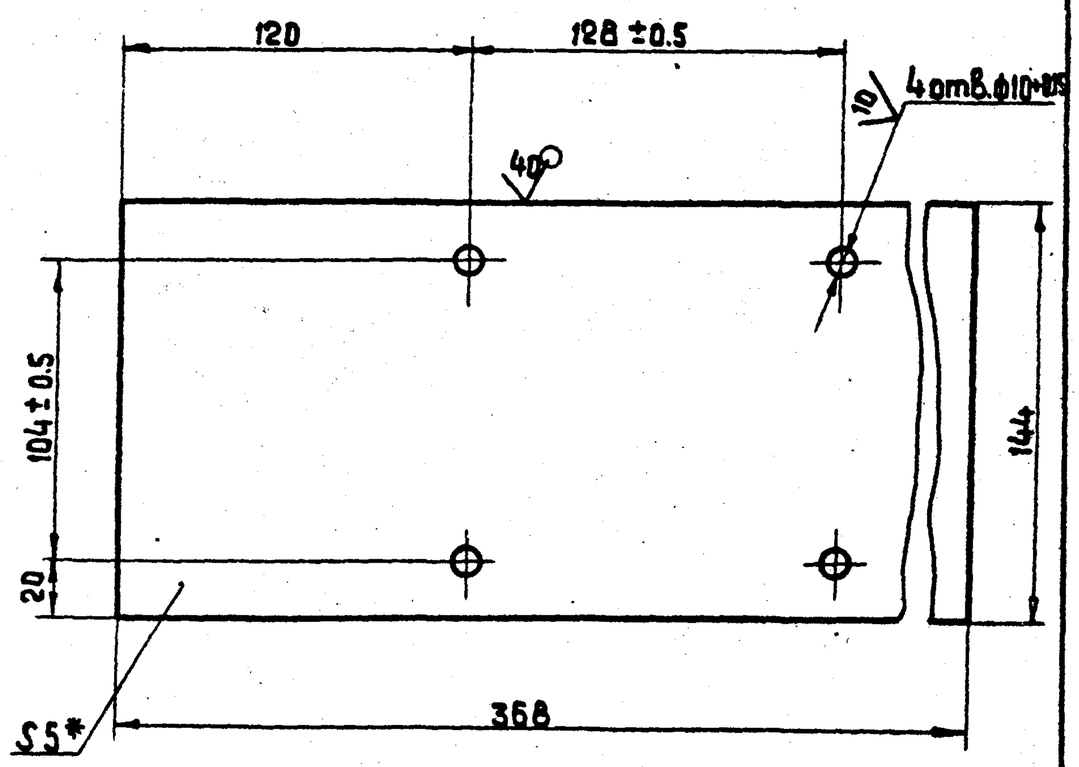

1.* Размер для справок.

2. Неуказанные предельные отклонения размеров $\pm \frac{IT14}{2}$

Изм. Лист	№ докум.	Подп.	Дата	28.04.00.001			
Разраб.	Ионова			Крышка стола	Лит.	Масса 2.08	Масштаб 1:2
Пров.	Колтец				Лист	Листов 1	
Гл.спец.	Сухоносов			Лист 5 ГОСТ 19903-74 / ВСт3сп3 ГОСТ 14637-79	Госстрой Латв. ССР ЛАТГИПРОПРОМ г. Рига		
Н.контр.	Колтец						
Утв.	Рубина						

Формат 11 В

Взам. инв. № | Инв. № дубл. | Подп. и дата | Инв. № подл. | Подп. и дата

Типовой проект 903-2-18 Альбом 7.3

28.04.00.003

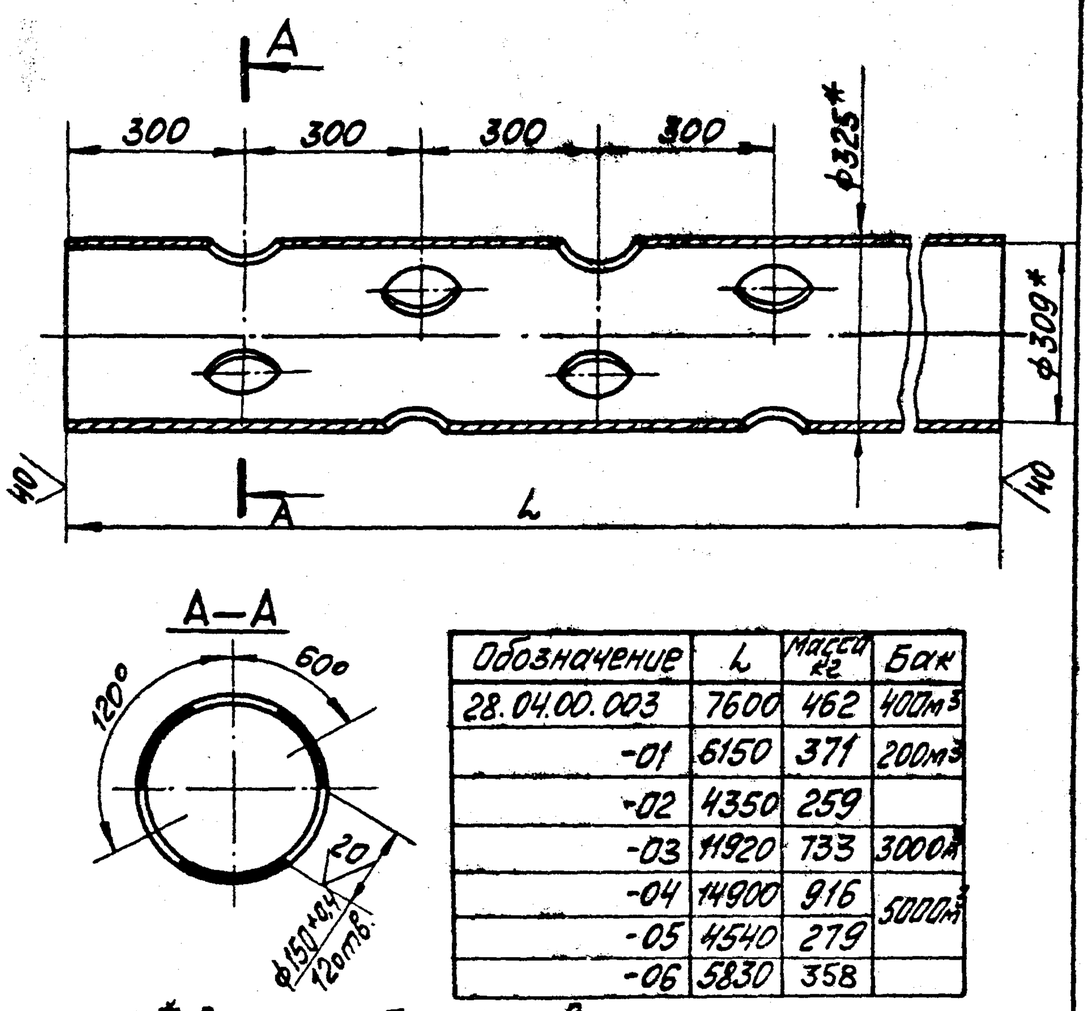

Обозначение	L	Масса кг	Бак
28.04.00.003	7600	462	400м³
-01	6150	371	200м³
-02	4350	259	
-03	11920	733	3000м³
-04	14900	916	5000м³
-05	4540	279	
-06	5830	358	

1. * Размеры для справок.
2. Неуказанные предельные отклонения размеров $\pm\frac{IT14}{2}$.

Изм.	Лист	№ докум.	Подп.	Дата	28.04.00.003			
Разраб.		Цонова			Труба направляющая поплавка	Лит.	Масса	Масштаб
Пров.		Колмец					см. табл.	1:10
Гл. спец.		Сухоносов				Лист	Листов 1	
Н. контр.		Колмец			Труба 325×8 ГОСТ 10704-76 / Вст3пс5 ГОСТ 10705-63*	Госстрой Латв. ССР ЛАТГИПРОПРОМ г. Рига		
Утв.		Рубинс						

Формат 11Б

Типовой проект 903-2-18 Альбом 7.3

28.04.00.004

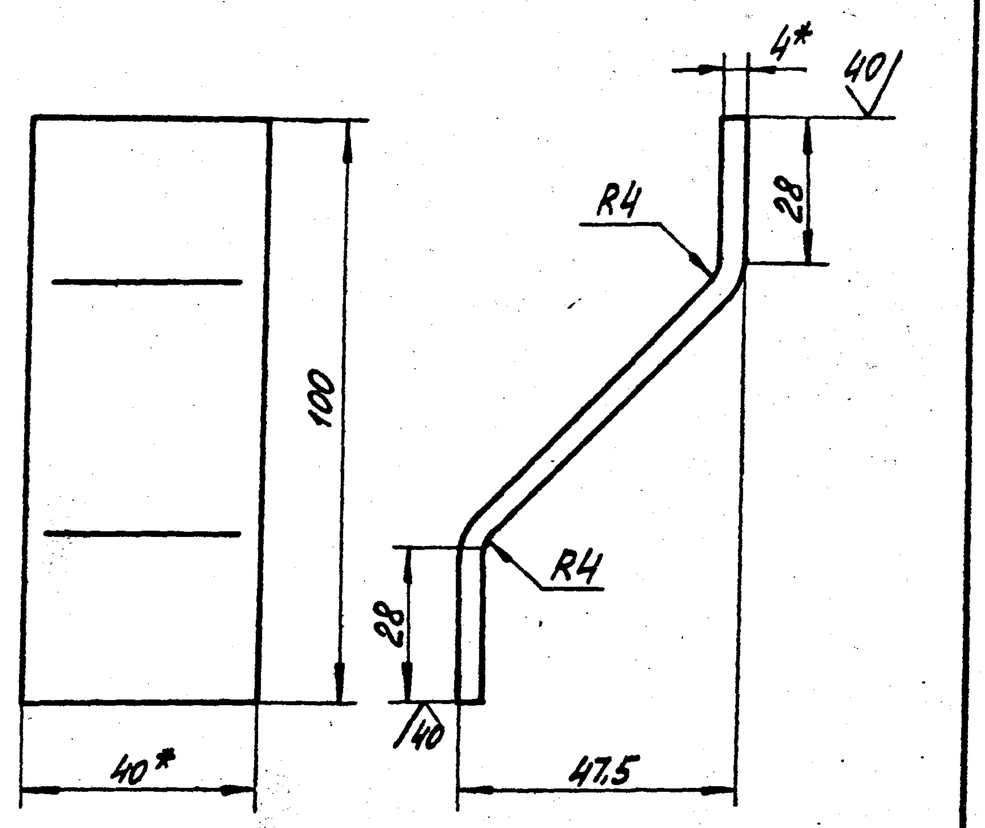

1 * Размеры для справок.
2. Неуказанные предельные отклонения размеров $\pm\frac{IT14}{2}$.

Изм.	Лист	№ докум.	Подп.	Дата	28.04.00.004			
Разраб.		Цонова			Ушко	Лит.	Масса	Масштаб
Пров.		Колмец					0,15	1:1
Гл. спец.		Сухоносов				Лист	Листов 1	
Н. контр.		Колмец			Полоса 4×40 ГОСТ 103-75 / Вст3сп3 ГОСТ 535-79	Госстрой Латв. ССР ЛАТГИПРОПРОМ г. Рига		
Утв.		Рубинс						

Формат 11Б

Типовой проект 903-2-18 Альбом 7.3

28.04.01.000СБ

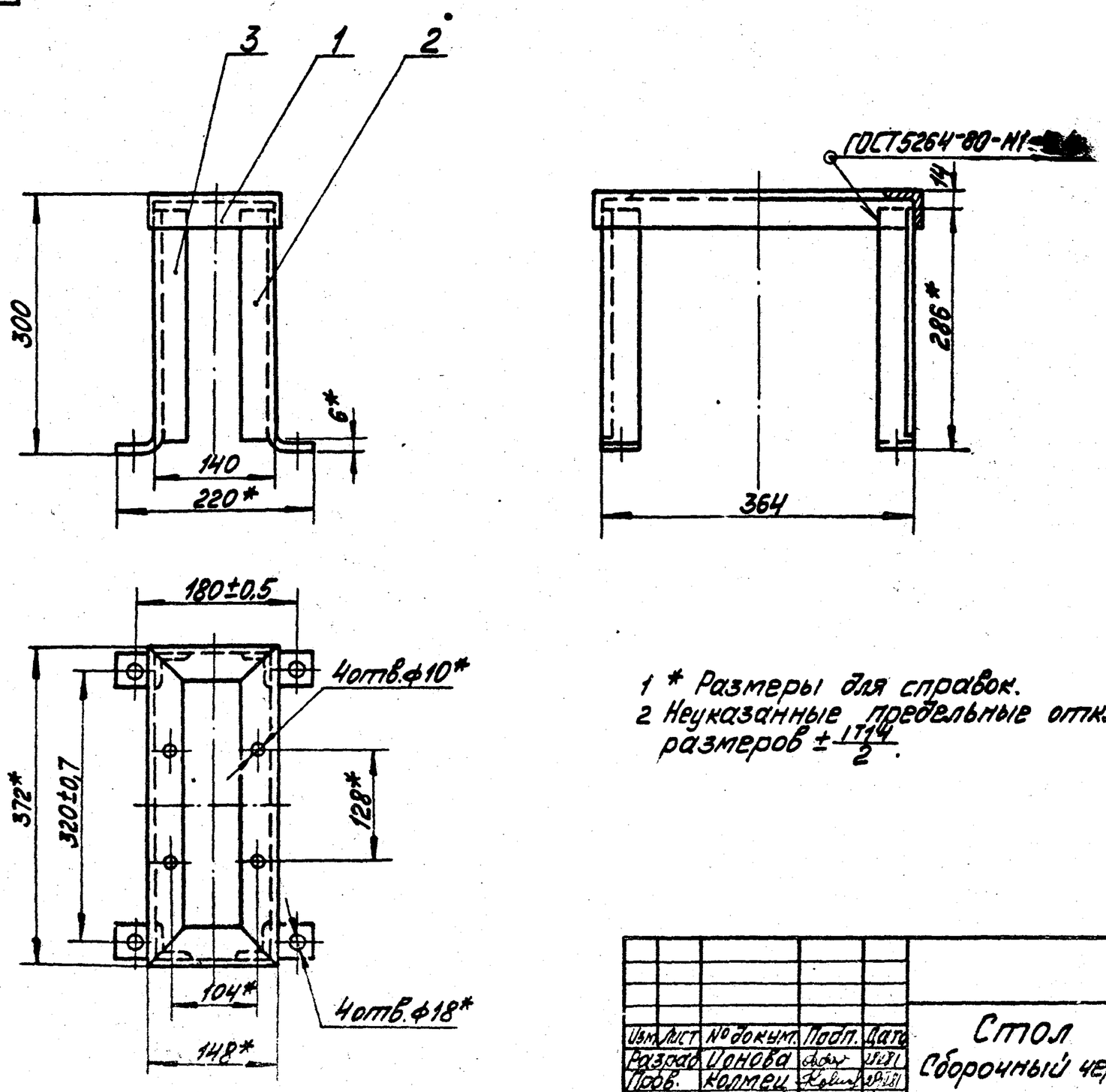

1 * Размеры для справок.
2 Неуказанные предельные отклонения размеров $\pm\frac{IT14}{2}$.

Изм.	Лист	№ докум.	Подп.	Дата	28.04.01.000СБ			
Разраб.		Цонова			Стол Сборочный чертёж.	Лит.	Масса	Масштаб
Пров.		Колмец					5,4	1:5
Гл. спец.		Сухоносов				Лист	Листов 1	
Н. контр.		Колмец				Госстрой Латв. ССР ЛАТГИПРОПРОМ г. Рига		
Утв.		Рубинс						

Формат 12Б

Альбом 7.3 · Типовой проект 903-2-18

Формат	Зона	Поз.	Обозначение	Наименование	Кол.	Примечание
				Документация		
12			28.04.01.000 СБ	Сборочный чертеж		
				Детали		
11		1	28.04.01.001	Рама	1	
11		2	28.04.01.002	Нога	2	
		3	28.04.01.002-01	Нога	2	

28.04.01.000

Изм.	Лист	№ докум.	Подп.	Дата	Стол	Лит.	Лист	Листов 1
Разраб.		Ионова				Госстрой Латв.ССР ЛАТГИПРОПРОМ г. Рига		
Пров.		Колмец						
Гл.спец.		Сухоносов						
Н.контр.		Колмец						
Утв.		Рубинс						

Формат 11 В

Инв. № подл. | Подп. и дата | Взам. инв. № | Инв. № дубл. | Подп. и дата

28.04.01.001

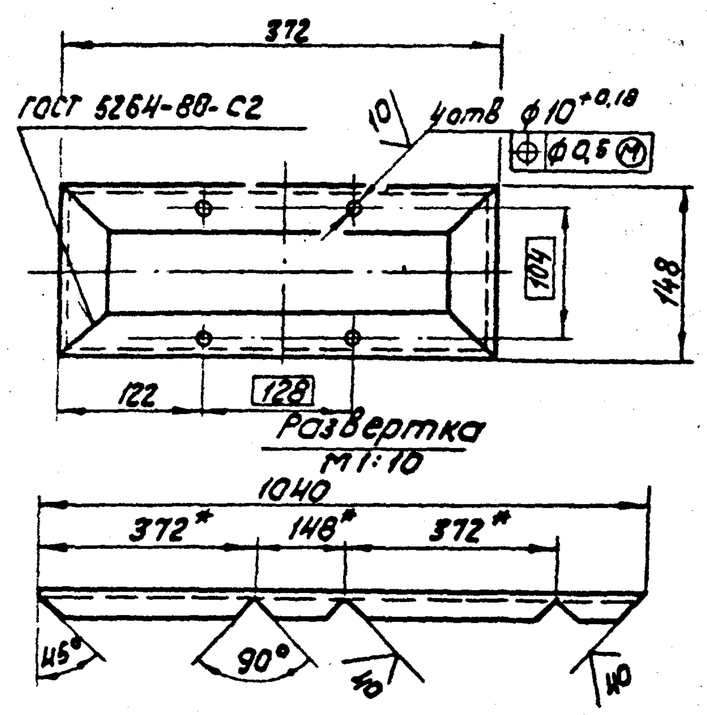

1. Неуказанные предельные отклонения размеров ± IT14/2.

Изм.	Лист	№ докум.	Подп.	Дата	28.04.01.001	Лит.	Масса	Масштаб
Разраб.		Ионова			Рама		2,44	1:5
Пров.		Колмец				Лист	Листов 1	
Гл.спец.		Сухоносов			Уголок Б-40х40х4 ГОСТ 8509-72 / В Ст3сп3 ГОСТ 535-79	Госстрой Латв.ССР ЛАТГИПРОПРОМ г. Рига		
Н.контр.		Колмец						
Утв.		Рубинс						

Формат 11 В

28.04.01.002

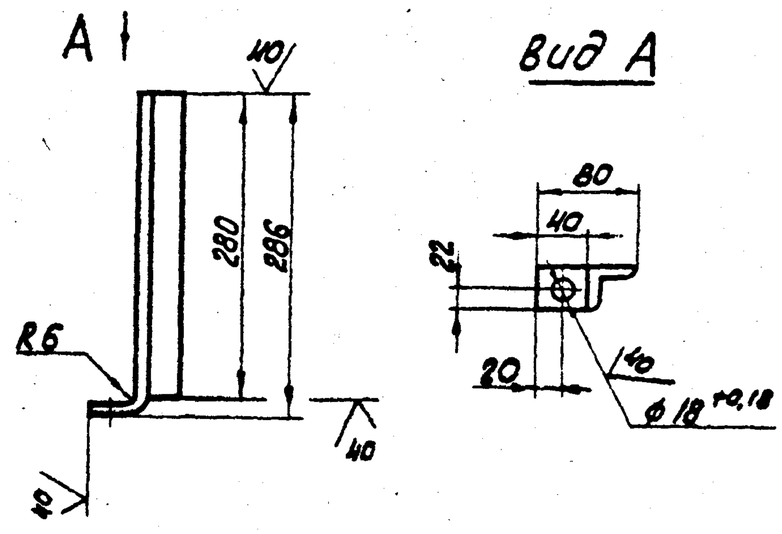

28.04.01.002-01 - зеркальное отображение
остальное - см. 28.04.01.002
М 1:10

Неуказанные предельные отклонения размеров ± IT14/2.

Изм.	Лист	№ докум.	Подп.	Дата	28.04.01.002	Лит.	Масса	Масштаб
Разраб.		Ионова			Нога		0,74	1:5
Пров.		Колмец				Лист	Листов 1	
Гл.спец.		Сухоносов			Уголок Б-40х40х4 ГОСТ 8509-72 / В Ст3сп3 ГОСТ 535-79	Госстрой Латв.ССР ЛАТГИПРОПРОМ г. Рига		
Н.контр.		Колмец						
Утв.		Рубинс						

Формат 11 В

Альбом 7.3 · Типовой проект 903-2-18

Формат	Зона	Поз.	Обозначение	Наименование	Кол.	Примечание
				Документация		
12			28.04.02.000 СБ	Сборочный чертеж		
				Детали		
11		1	28.01.01.002	Ручка	2	
11		2	28.04.02.002	Штырь	2	
Б4		3	28.04.02.003	Стенка		
				Лист 2 ГОСТ 19903-74 / В Ст3сп3 ГОСТ 16523-70*	4	4,4 кг
Б4		4	28.04.02.004	Крышка		
				Лист 2 ГОСТ 19903-74 / В Ст3сп3 ГОСТ 16523-70	1	3,83 кг
Б4		5	28.04.02.005	Уголок		
				Уголок Б-40х40х4 ГОСТ 8509-72 / В Ст3сп3 ГОСТ 535-79	4	1,46 кг
				Стандартные изделия		
		6		Шайба 16 ГОСТ 11371-78	4	

Изм.	Лист	№ докум.	Подп.	Дата	28.04.02.000	Лит.	Лист	Листов
Разраб.		Ионова			Кожух			1
Пров.		Колмец				Госстрой Латв.ССР ЛАТГИПРОПРОМ г. Рига		
Гл.спец.		Сухоносов						
Н.контр.		Колмец						
Утв.		Рубинс						

Формат 11 В

28.04.02.000СБ

Альбом 7.3

Типовой проект 903-2-18

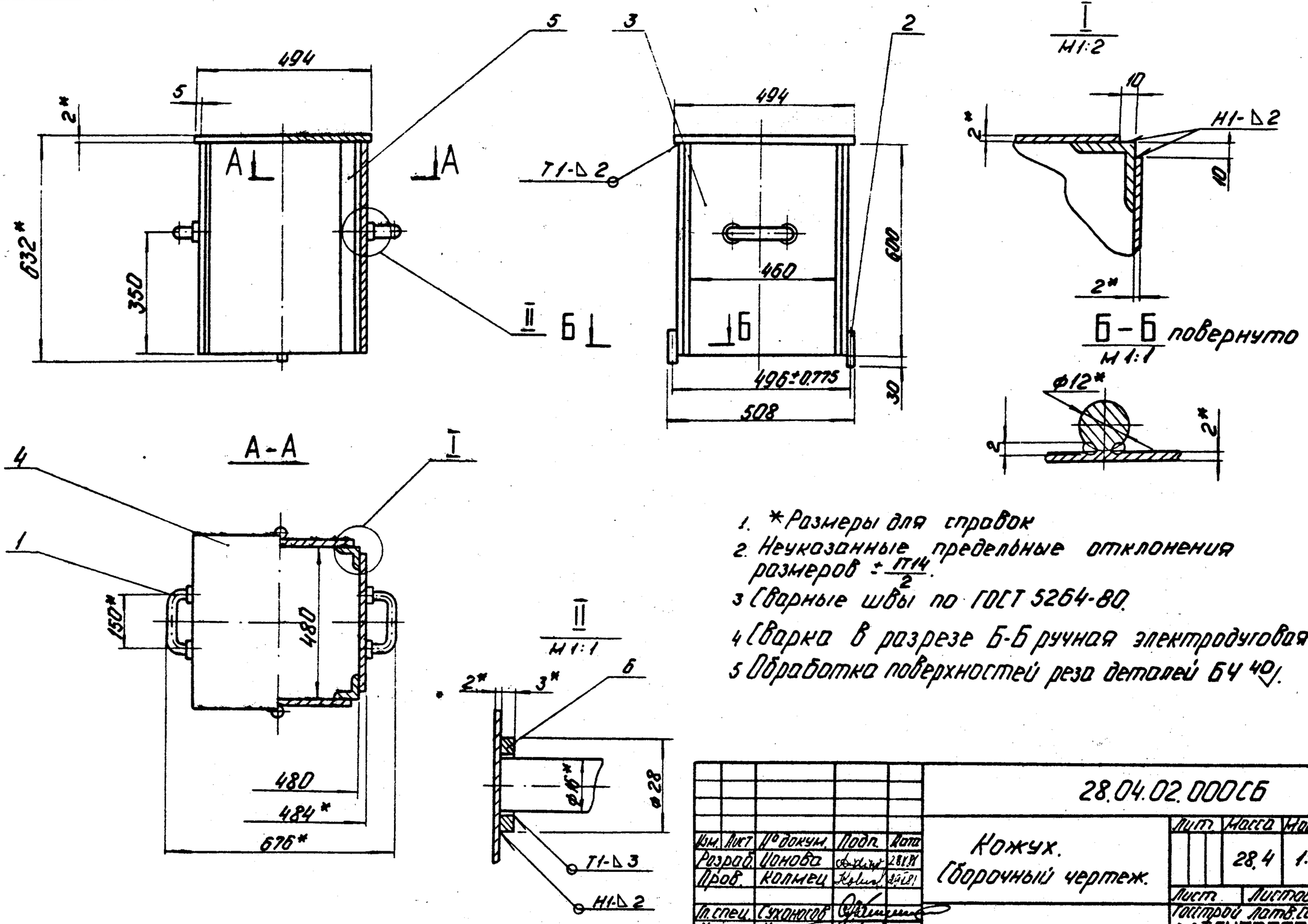

1. *Размеры для справок
2. Неуказанные предельные отклонения размеров $\pm\frac{IT14}{2}$.
3. Сварные швы по ГОСТ 5264-80.
4. Сварка в разрезе Б-Б ручная электродуговая
5. Обработка поверхностей реза деталей Бч 40.

Изм.	Лист	№ докум.	Подп.	Дата	28.04.02.000СБ			
Разраб.		Ионова		28.11.81	Кожух. Сборочный чертеж.	Лит.	Масса	Масштаб
Пров.		Колмец		29.11.81			28.4	1:10
Гл.спец.		Сухоносов				Лист	Листов 1	
Н.контр.		Колмец		29.11.81		Госстрой Латв.ССР ЛАТГИПРОПРОМ г. Рига		
Утв.		Рубине						

Формат 12

28.04.02.002

Альбом 7.3

Типовой проект 903-2-18

20 (✓)

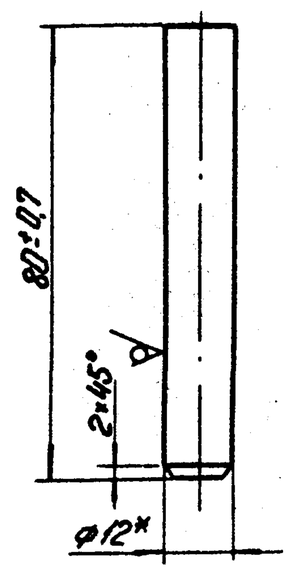

*Размер для справок.

Изм.	Лист	№ докум.	Подп.	Дата	28.04.02.002			
Разраб.		Ионова			Штырь	Лит.	Масса	Масштаб
Пров.		Колмец					0,07	1:1
Гл.спец.		Сухоносов				Лист	Листов 1	
Н.контр.		Колмец			Круг В-12 ГОСТ 2590-71 / 20 ГОСТ 1050-74*	Госстрой Латв.ССР ЛАТГИПРОПРОМ г. Рига		
Утв.		Рубине						

Формат А4

Формат	Зона	Поз.	Обозначение	Наименование	Кол.	Примечание
				Документация		
11			28.05.01.000СБ	Сборочный чертеж		
				Детали		
11		1	28.05.01.001	Диск	1	
11		2	28.01.01.002	Ручка	2	

Изм.	Лист	№ докум.	Подп.	Дата	28.05.01.000			
Разраб.		Ионова		28.11.81	Крышка	Лит.	Лист	Листов 1
Пров.		Колмец		29.11.81		Госстрой Латв.ССР ЛАТГИПРОПРОМ г. Рига		
Гл.спец.		Сухоносов						
Н.контр.		Колмец		29.11.81				
Утв.		Рубине						

Альбом 7.3

Типовой проект 903-2-18

Инв.№ подл. | Подп. и дата | Взам. инв.№ | Инв.№ дубл. | Подп. и дата

28.05.01.000

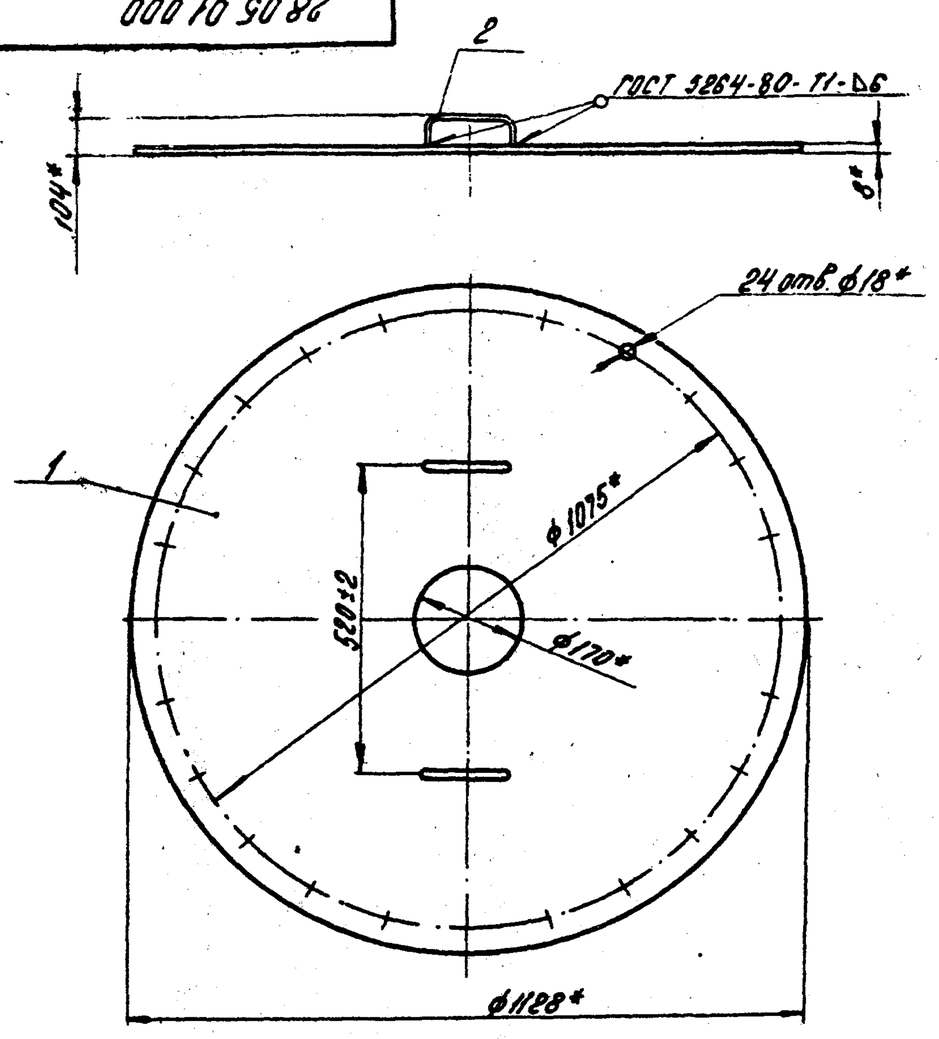

* Размеры для справок.

Изм.	Лист	№ докум.	Подпись	Дата	28.05.01.000 СБ		
Разраб.		Иванова			Крышка. Сборочный чертеж.	Литера	Масса 62	Масштаб 1:10
Пров.		Колтец				Лист	Листов 1
Гл. спец.		Сухоносов				Госстрой Латв. ССР ЛАТГИПРОПРОМ г. Рига	
Н. контр.		Колтец					
Утв.		Рубина					

Формат 11 В

Типовой проект 903-2-18 Альбом 7.3

28.05.01.001

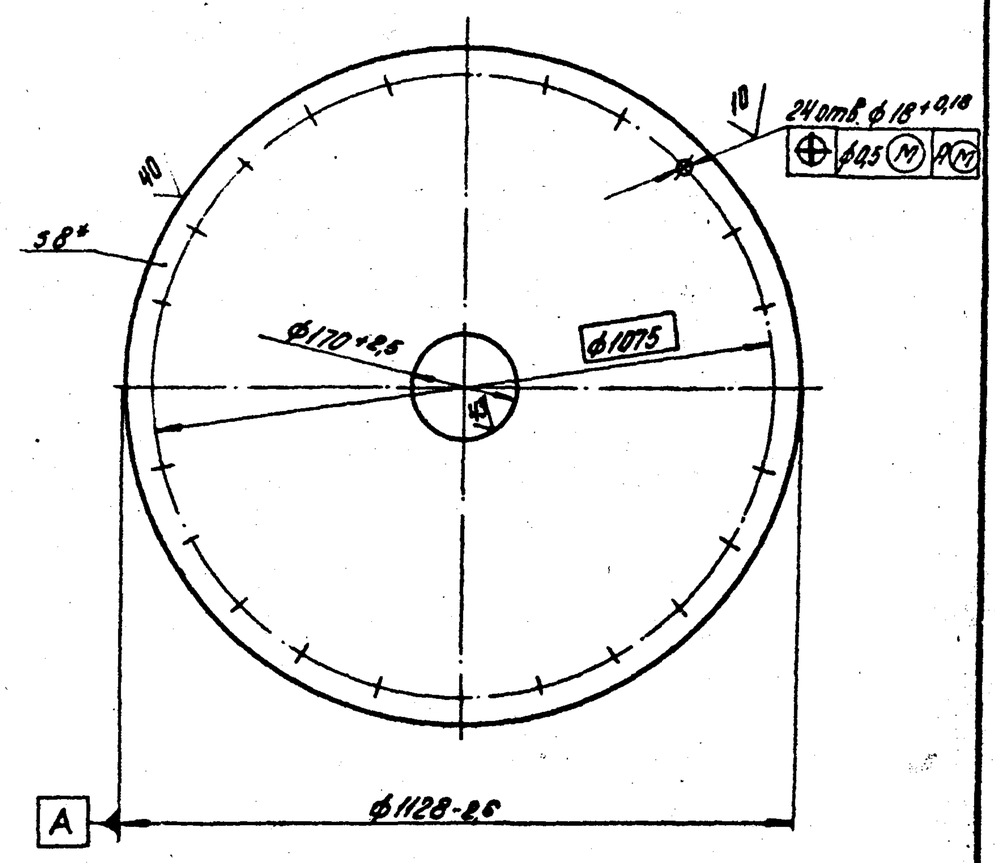

* Размер для справок.

Изм.	Лист	№ докум.	Подпись	Дата	28.05.01.001		
Разраб.		Иванова			Диск	Литера	Масса 61,3	Масштаб 1:10
Пров.		Колтец				Лист	Листов 1
Гл. спец.		Сухоносов			Лист 8 ГОСТ 19903-74 / ВСт3пс3 ГОСТ 14637-79	Госстрой Латв. ССР ЛАТГИПРОПРОМ г. Рига	
Н. контр.		Колтец					
Утв.		Рубина					

Формат 11 В

Типовой проект 903-2-18 Альбом 7.3

Формат	Зона	Поз.	Обозначение	Наименование	Кол.	Примечание
				Документация		
11			28.05.02.000 СБ	Сборочный чертеж		
				Детали		
11		1	28.05.02.001	Фланец	1	
11		3	28.05.02.003	Фланец	1	
			Перетенные данные	для исполнений		
				28.05.02.000		
				Детали		
11		2	28.05.02.002	Обечайка	1	
				28.05.02.000-01		
				Детали		
		2	28.05.02.002-01	Обечайка	1	

Изм.	Лист	№ докум.	Подпись	Дата	28.05.02.000		
Разраб.		Иванова			Корпус люка Ду 1000	Литера	Лист	Листов 1
Пров.		Колтец				Госстрой Латв. ССР ЛАТГИПРОПРОМ г. Рига	
Гл. спец.		Сухоносов					
Н. контр.		Колтец					
Утв.		Рубина					

Формат 11 В

28.05.02.000 СБ

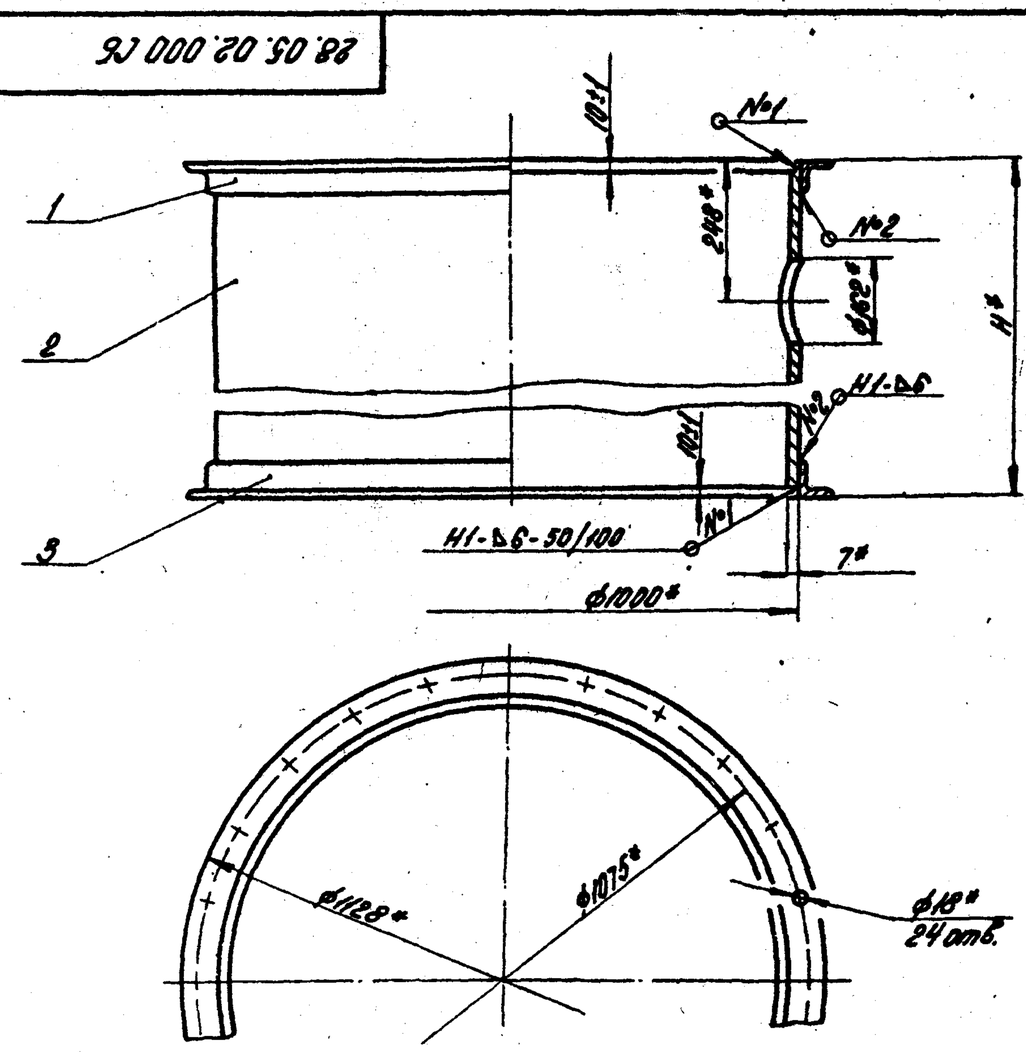

Обозначение	Размер, мм №	Масса, кг	Лит.
28.05.02.000	900	188	
-01	1250	248	

1.* Размеры для справок.
2. Сварные швы по ГОСТ 5264-80.

Изм.	Лист	№ докум.	Подпись	Дата	28.05.02.000 СБ		
Разраб.		Иванова			Корпус люка Ду 1000. Сборочный чертеж.	Литера сп. табл.	Масса сп. табл.	Масштаб 1:10
Пров.		Колтец				Лист	Листов 1
Гл. спец.		Сухоносов				Госстрой Латв. ССР ЛАТГИПРОПРОМ г. Рига	
Н. контр.		Колтец					
Утв.		Рубина					

Формат 11 В

Типовой проект 903-2-18 Альбом 7.3

28.05.02.001

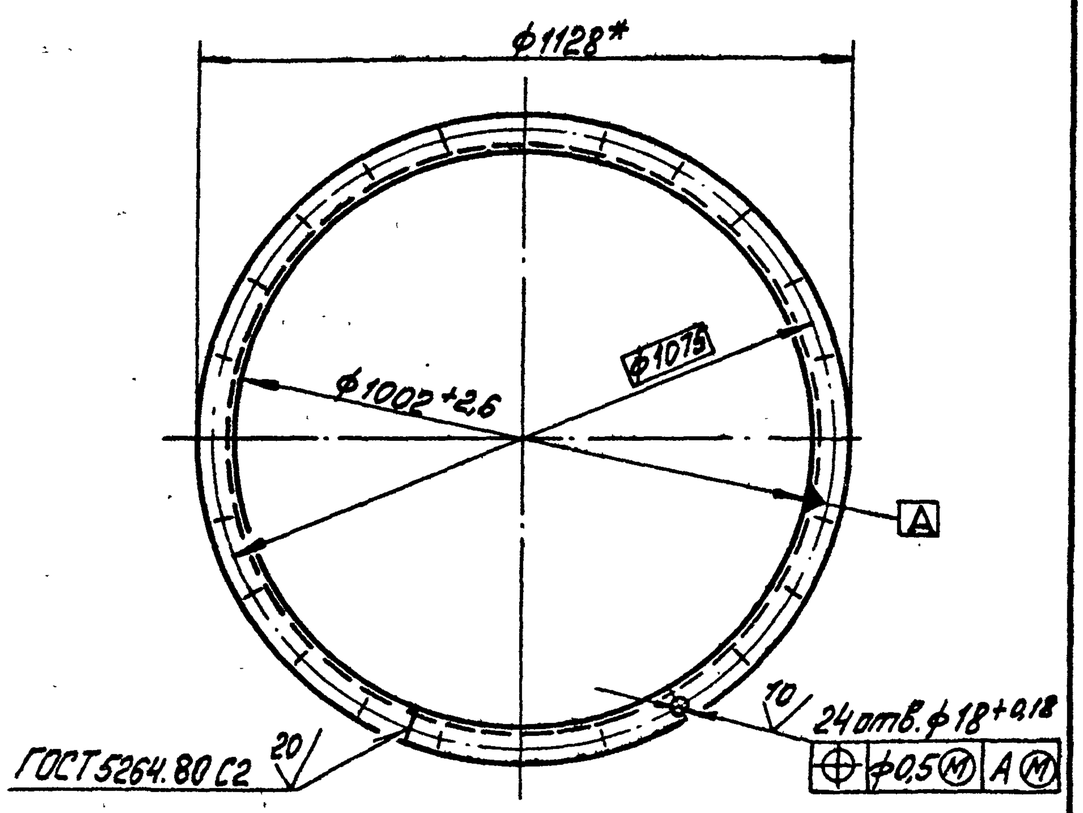

* Размер для справок

Изм. Лист	№ докум.	Подп.	Дата	28.05.02.001			
Разраб.	Цомова			Фланец	Лит.	Масса 18,4	Масштаб 1:10
Пров.	Колмец				Лист	Листов 1	
Гл.спец.	Сухоносов			Уголок Б-63×63×6 ГОСТ 8509-72 / В ст3сп3 ГОСТ 535-79	Госстрой Латв. ССР ЛАТГИПРОПРОМ г. Рига		
Н.контр.	Колмец						
Утв.	Рубин						

Формат 11

Типовой проект 903-2-18 Альбом 7.3

28.05.02.002

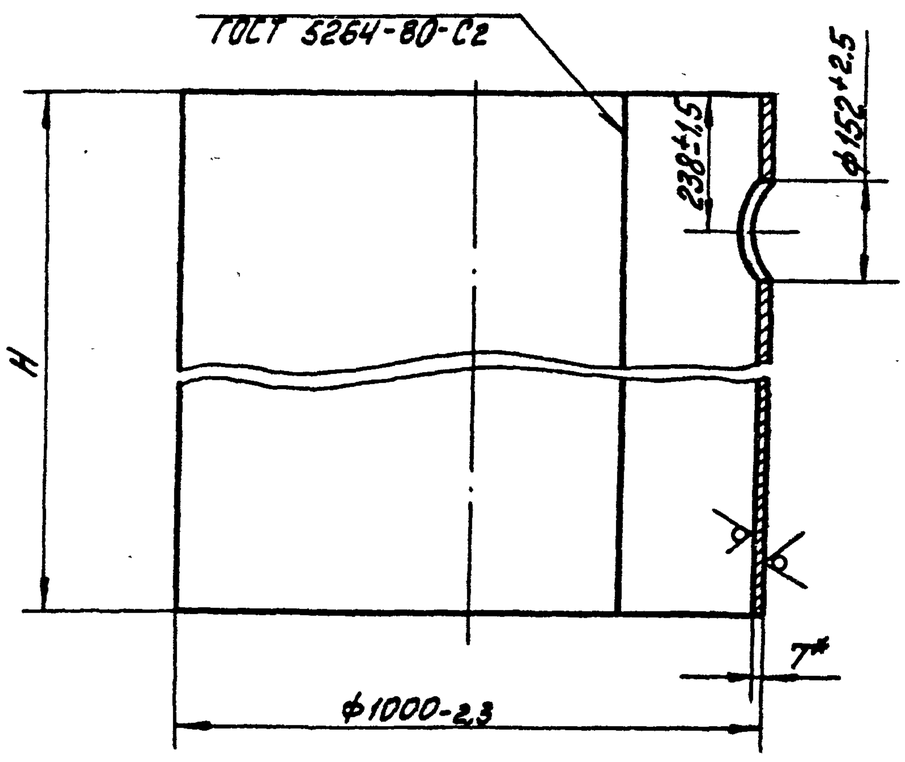

Обозначение	Размеры, мм N	L зад.	Масса кг	Лит
28.05.02.000	880±1,1	3118	151	
-01	1230±1,2		211	

* Размеры для справок

Изм. Лист	№ докум.	Подп.	Дата	28.05.02.002			
Разраб.	Цомова			Обечайка	Лит. см. табл.	Масса см. табл.	Масштаб 1:10
Пров.	Колмец				Лист	Листов 1	
Гл.спец.	Сухоносов			Лист 7 ГОСТ 19903-74 / В ст3сп3 ГОСТ 14637-79	Госстрой Латв. ССР ЛАТГИПРОПРОМ г. Рига		
Н.контр.	Колмец						
Утв.	Рубин						

Формат 11В

Типовой проект 903-2-18 Альбом 7.3

28.05.02.003

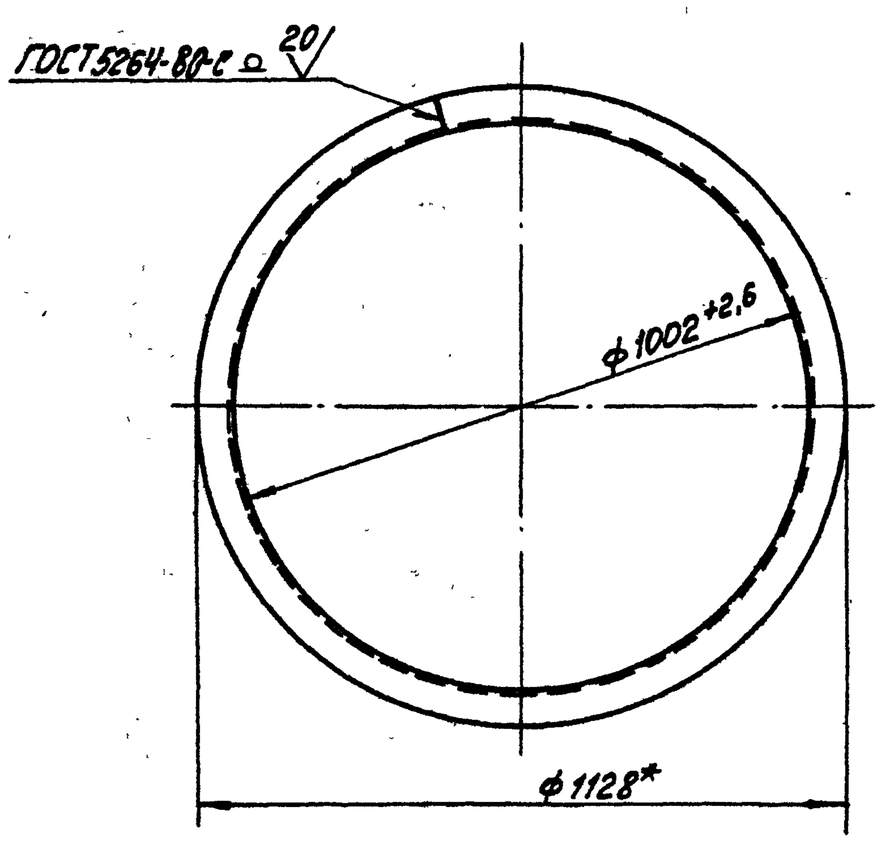

* Размеры для справок.

Изм. Лист	№ докум.	Подп.	Дата	28.05.02.003			
Разраб.	Цомова			Фланец	Лит.	Масса 18,7	Масштаб 1:10
Пров.	Колмец				Лист	Листов 1	
Гл.спец.	Сухоносов			Уголок Б-63×63×6 ГОСТ 8509-72 / В ст3сп3 ГОСТ 535-79	Госстрой Латв. ССР ЛАТГИПРОПРОМ г. Рига		
Н.контр.	Колмец						
Утв.	Рубин						

Формат 11

Типовой проект 903-2-18 Альбом 7.3

28.03.00.001

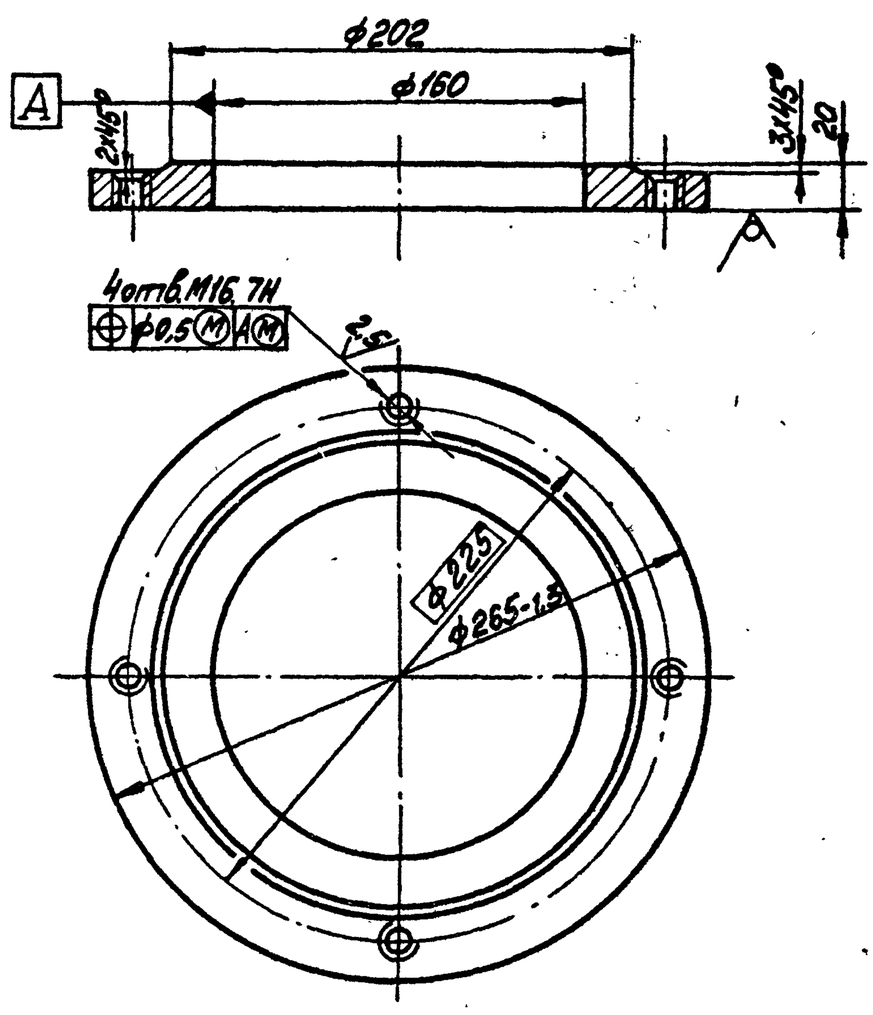

Неуказанные предельные отклонения размеров: диаметров H14, h14, остальных $\pm \frac{IT14}{2}$

Изм. Лист	№ докум.	Подп.	Дата	28.03.00.001			
Разраб.	Цомова			Фланец	Лит.	Масса 5,0	Масштаб 1:2,5
Пров.	Колмец				Лист	Листов 1	
Гл.спец.	Сухоносов			Лист 22 ГОСТ 19903-74 / В ст3сп2 ГОСТ 14637-79	Госстрой Латв. ССР ЛАТГИПРОПРОМ г. Рига		
Н.контр.	Колмец						
Утв.	Рубин						

Формат 11

Альбом 7.3 Типовой проект 903-2-18

Формат	Зона	Поз.	Обозначение	Наименование	Кол.	Примечание
				Документация		
11			28.07.00.000 СБ	Сборочный чертёж		
				Детали		
11		1	28.07.00.001	Фланец	1	
11		2	28.07.00.002	Фланец	1	
				Переменные данные для исполнений		
				28.07.00.000		
				Детали		
11		3	28.07.00.003	Обечайка	1	
				28.07.00.000-01		
				Детали		
		3	28.07.00.003-01	Обечайка	1	

28.07.00.000

Изм. Лист. №докум. Подп. Дата
Разраб. Донова
Пров. Колмец
Гл.спец. Сухоносов
Н.контр. Колмец
Утв. Рубин

Люк Ду700

Лит. Лист Листов 1
Госстрой Латв.ССР ЛАТГИПРОПРОМ г.Рига

Формат 11В

Альбом 7.3 Типовой проект 903-2-18

28.07.00.000СБ

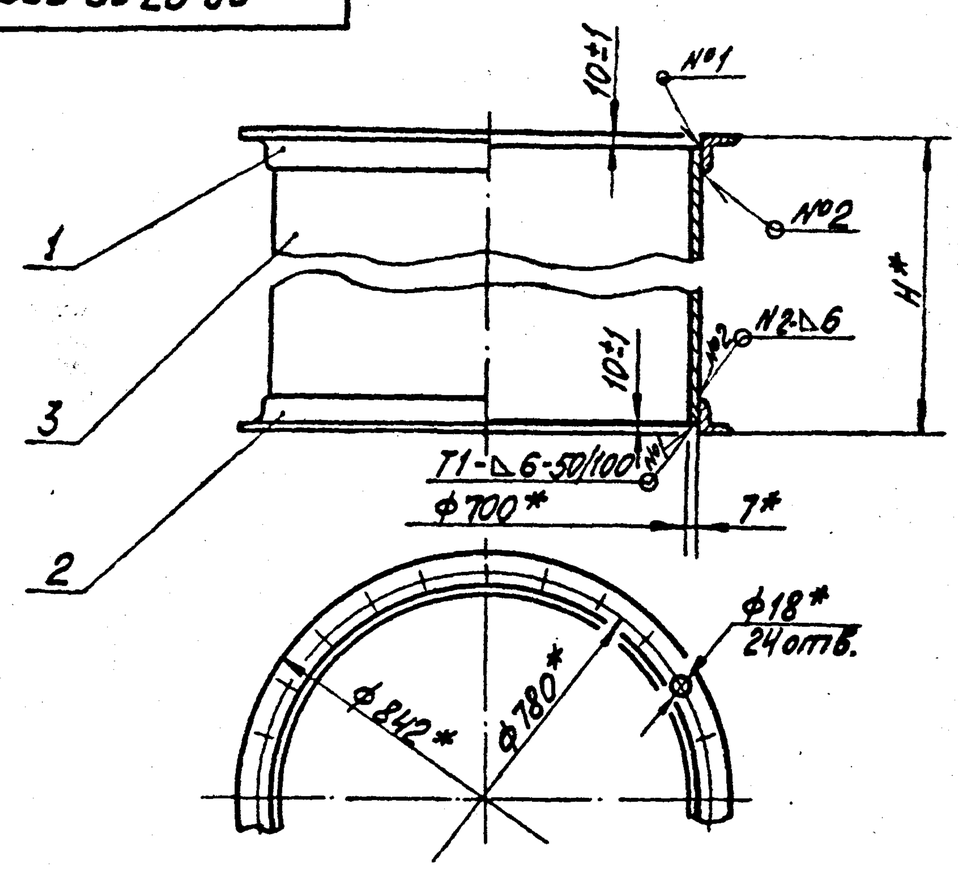

Обозначение	Размеры H*	Масса кг	Лит
28.07.00.000	1250	178,0	
-01	900	135,4	

1.* Размеры для справок
2 Сварные швы по ГОСТ 5264-80

28.07.00.000СБ

Изм. Лист. №докум. Подп. Дата
Разраб. Донова
Пров. Колмец
Гл.спец. Сухоносов
Н.контр. Колмец
Утв. Рубин

Люк Ду700
Сборочный чертёж

Лит. Масса Масштаб
см. табл. см. табл. 1:10
Лист Листов 1
Госстрой Латв.ССР ЛАТГИПРОПРОМ г.Рига

Формат 11В

Альбом 7.3 Типовой проект 903-2-18

28.07.00.001

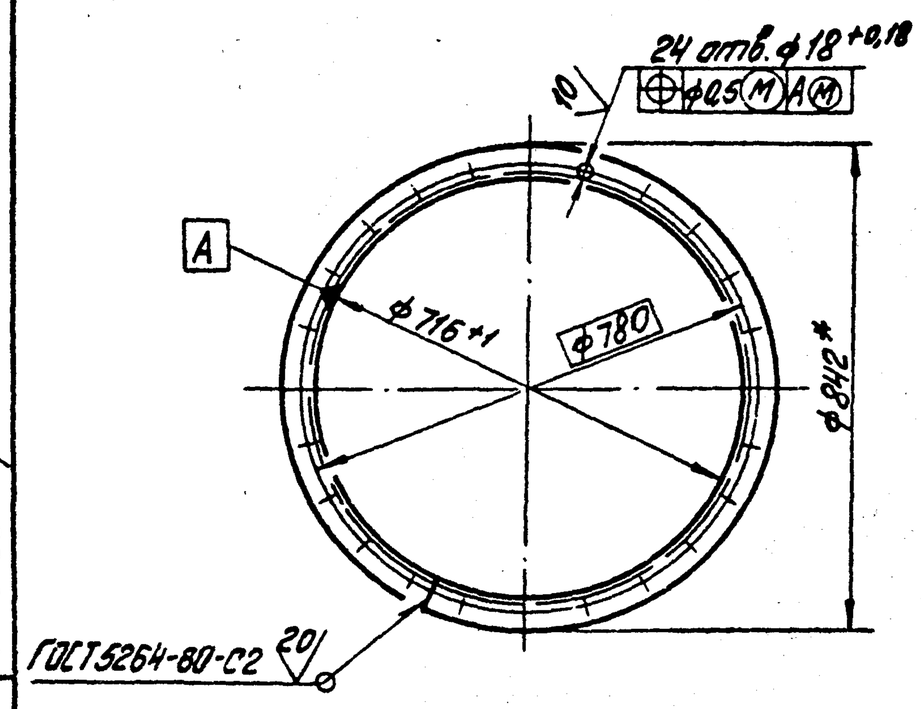

* Размер для справок

28.07.00.001

Изм. Лист. №докум. Подп. Дата
Разраб. Донова
Пров. Колмец
Гл.спец. Сухоносов
Н.контр. Колмец
Утв. Рубин

Фланец

Лит. Масса Масштаб
14 1:10
Лист Листов 1
Госстрой Латв.ССР ЛАТГИПРОПРОМ г.Рига

Уголок Б-63х63х6 ГОСТ 8509-72 / ВСт3сп3 ГОСТ 535-79

Формат 11В

Альбом 7.3 Типовой проект 903-2-18

28.07.00.002

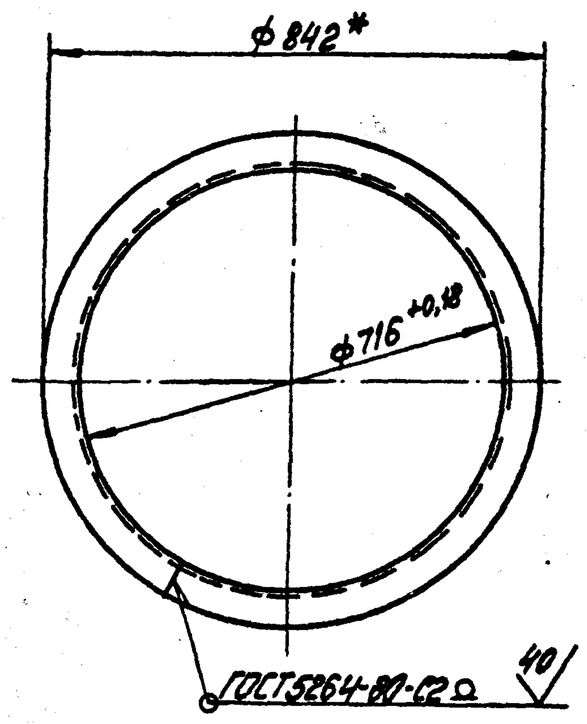

* Размер для справок

28.07.00.002

Изм. Лист. №докум. Подп. Дата
Разраб. Донова
Пров. Колмец
Гл.спец. Сухоносов
Н.контр. Колмец
Утв. Рубин

Фланец

Лит. Масса Масштаб
14 1:10
Лист Листов 1
Госстрой Латв.ССР ЛАТГИПРОПРОМ г.Рига

Уголок Б-63х63х6 ГОСТ 8509-72 / ВСт3сп3 ГОСТ 535-79

Формат 11В

Типовой проект 903-2-18 Альбом 7.3

28.07.00.003

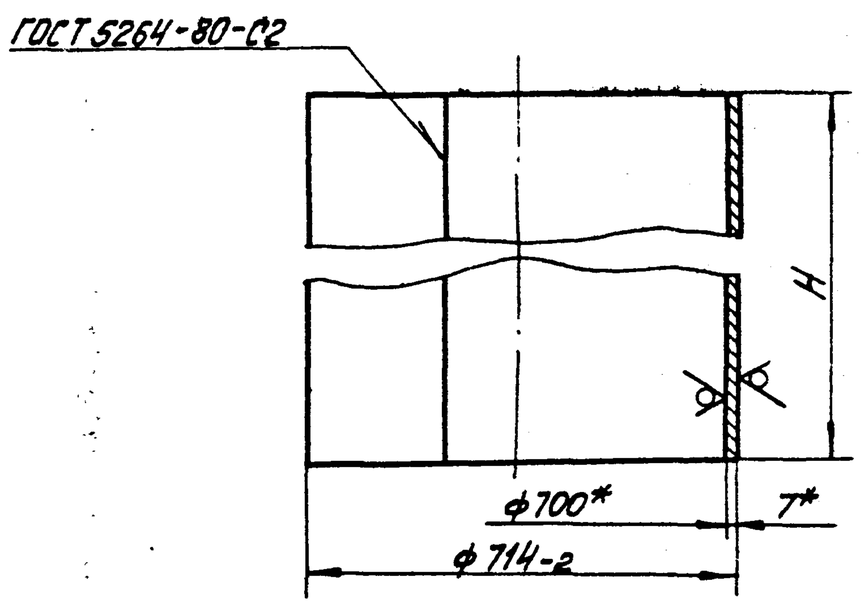

Обозначение	Размеры, мм H	L заг.	Масса кг	Лит
28.07.00.003	1230±1,2	22203,5	150,0	
-01	880±1,1		107,4	
-02	240±1		29,3	

* Размеры для справок.

Изм.	Лист	№ докум.	Подп.	Дата
Разраб.		Ионова		
Пров.		Колмец		
Гл.спец.		Сухоносов		
Н.контр.		Колмец		
Утв.		Рубинс		

28.07.00.003

Обечайка

Лист | Масса | Масштаб: см. табл. | см. табл. | 1:10

Лист | Листов 1

Лист 7 ГОСТ 19903-74 / Вст3сп3 ГОСТ 14637-79

Госстрой Латв. ССР ЛАТГИПРОПРОМ г. Рига

Формат 11В

Типовой проект 903-2-18 Альбом 7.3

Формат	Зона	Поз.	Обозначение	Наименование	Кол.	Примечание
				Документация		
11			28.08.00.000 СБ	Сборочный чертёж		
				Детали		
11		1	28.07.00.001	Фланец	1	
11		2	28.07.00.003-02	Обечайка	1	
11		3	28.08.00.001	Фланец	1	

Изм.	Лист	№ докум.	Подп.	Дата
Разраб.		Ионова		
Пров.		Колмец		
Гл.спец.		Сухоносов		
Н.контр.		Колмец		
Утв.		Рубинс		

28.08.00.000

Люк Ду700×250

Лит | Лист | Листов 1

Госстрой Латв. ССР ЛАТГИПРОПРОМ г. Рига

Формат 11В

Типовой проект 903-2-18 Альбом 7.3

28.08.00.000 СБ

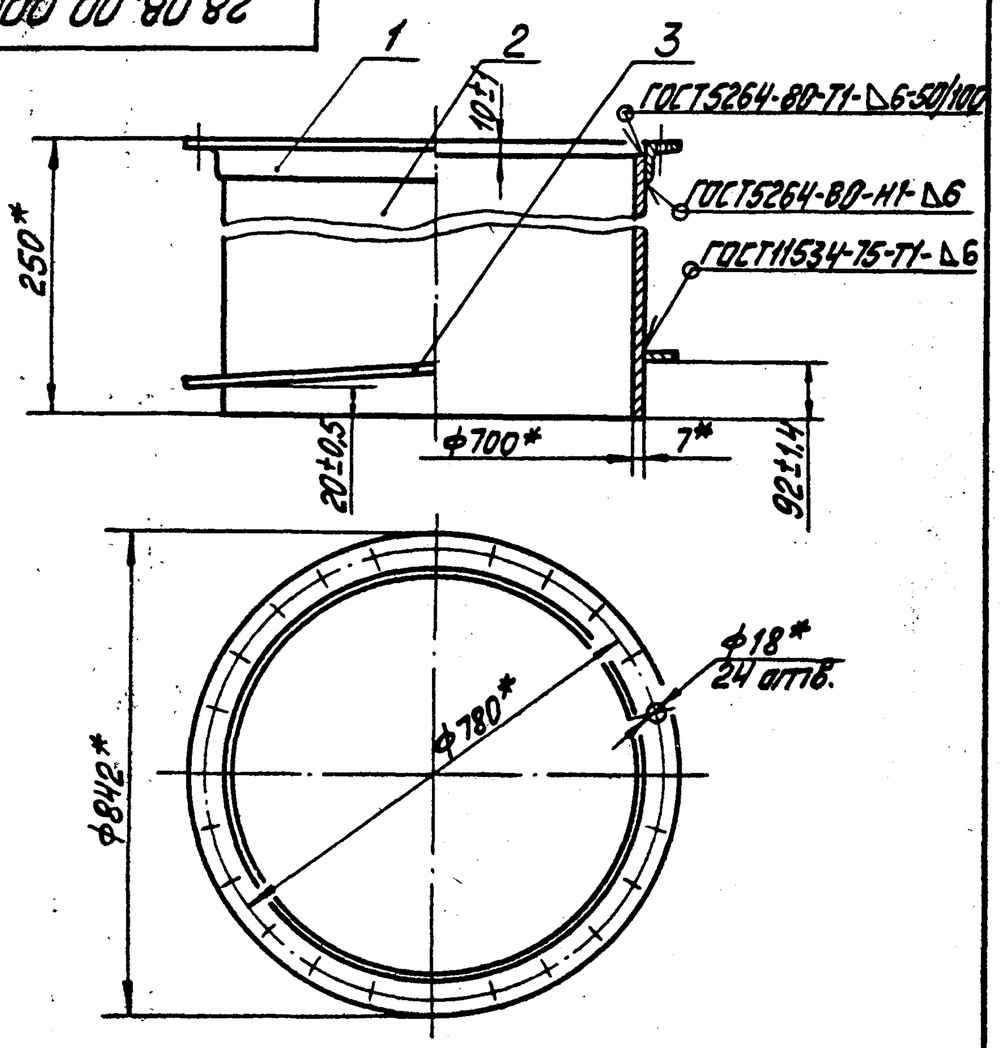

* Размеры для справок

Изм.	Лист	№ докум.	Подп.	Дата
Разраб.		Ионова		
Пров.		Колмец		
Гл.спец.		Сухоносов		

28.08.00.000 СБ

Люк Ду700×250 Сборочный чертёж

Лит | Масса 48 | Масштаб 1:10

Лист | Листов 1

Госстрой Латв. ССР ЛАТГИПРОПРОМ г. Рига

Формат 11В

Типовой проект 903-2-18 Альбом 7.3

28.08.00.001

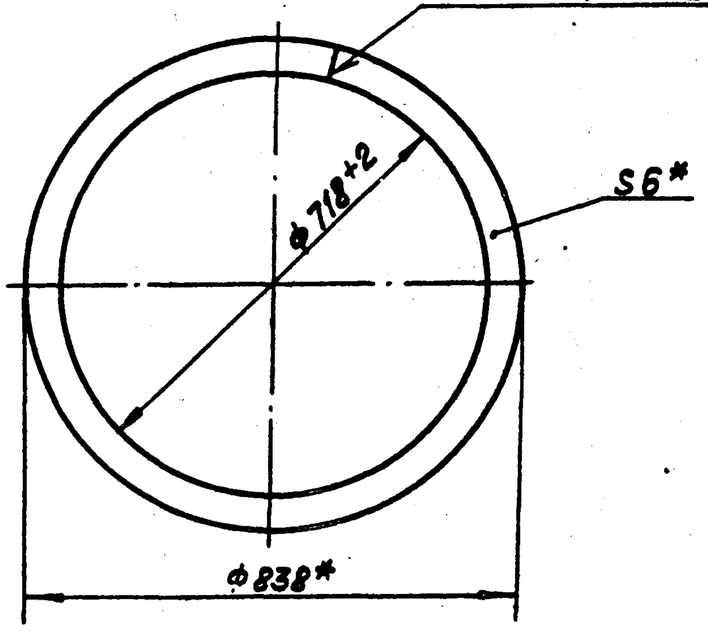

* Размеры для справок

Изм.	Лист	№ докум.	Подп.	Дата
Разраб.		Ионова		
Пров.		Колмец		
Гл.спец.		Сухоносов		
Н.контр.		Колмец		
Утв.		Рубинс		

28.08.00.001

Фланец

Лит | Масса 7 | Масштаб 1:10

Лист | Листов 1

Полоса 8×60 ГОСТ 103-76 / Вст3сп3 ГОСТ 535-79

Госстрой Латв. ССР ЛАТГИПРОПРОМ г. Рига

Формат 11А

Альбом 7.3

Типовой проект 903-2-18

Формат	Зона	Поз.	Обозначение	Наименование	Кол.	Примечание
				Документация		
11			28.10.02.000 СБ	Сборочный чертёж		
				Детали		
11		1	28.10.02.001	Диск	1	
11		2	28.01.01.002	Ручка	2	
11		3	28.10.02.002	Ребро	4	

Инв.№ подл. | Подп. и дата | Взам. инв.№ | Инв.№ дубл. | Подп. и дата

28.10.02.000

Изм.	Лист	№ докум.	Подп.	Дата
Разраб.		Зилгалвис		
Пров.		Колмец		
Гл.спец.		Сухоносов		
Н.контр.		Кольга		
Утв.		Рубинс		

Крышка люка

Лит.	Лист	Листов

Госстрой Латв.ССР ЛАТГИПРОПРОМ г. Рига

Формат 11В

Альбом 7.3

Типовой проект 903-2-18

28.10.02.000 СБ

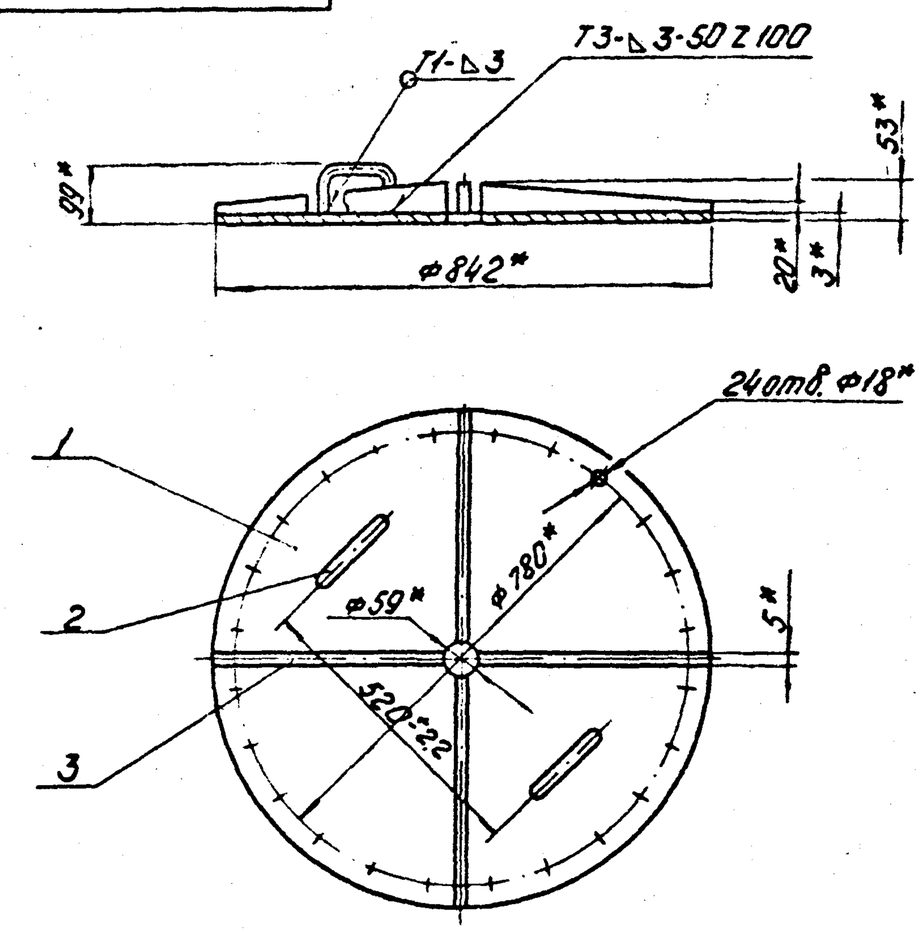

1* Размеры для справок.
2 Сварные швы по ГОСТ 5264-80.

Инв.№ подл. | Подп. и дата | Взам. инв.№ | Инв.№ дубл. | Подп. и дата

Изм.	Лист	№ докум.	Подп.	Дата
Разраб.		Зилгалвис		
Пров.		Колмец		
Гл.спец.		Сухоносов		
Н.контр.		Колмец		
Утв.		Рубинс		

28.10.02.000 СБ

Крышка люка. Сборочный чертёж.

Лит.	Масса	Масштаб
	16,04	1:10

Лист | Листов 1

Госстрой Латв.ССР ЛАТГИПРОПРОМ г. Рига

Формат 11В

Альбом 7.3

Типовой проект 903-2-18

28.10.02.001

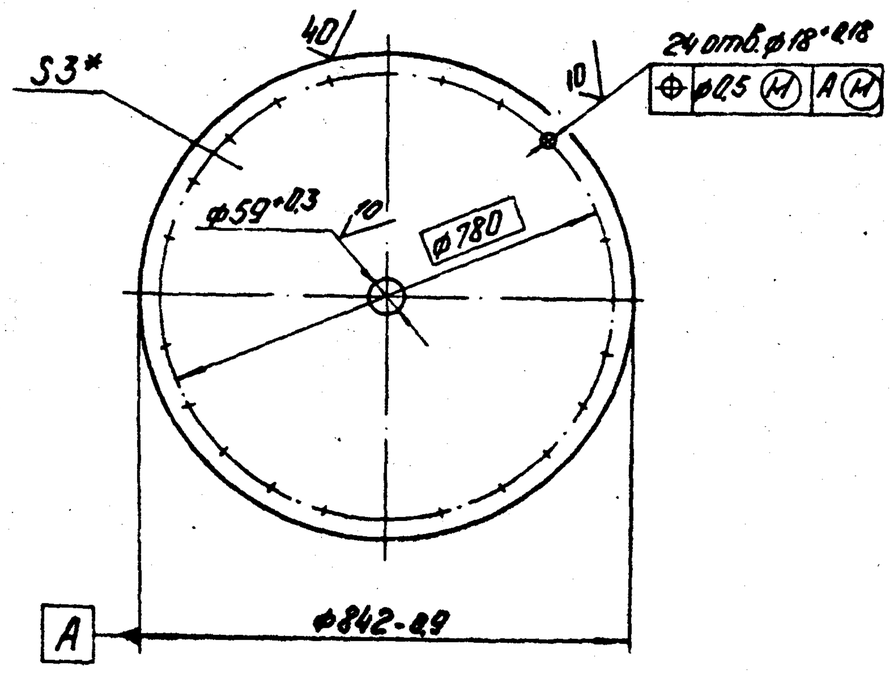

*Размер для справок.

Инв.№ подл. | Подп. и дата | Взам. инв.№ | Инв.№ дубл. | Подп. и дата

Изм.	Лист	№ докум.	Подп.	Дата
Разраб.		Зилгалвис		
Пров.		Колмец		
Гл.спец.		Сухоносов		
Н.контр.		Колмец		
Утв.		Рубинс		

28.10.02.001

Диск

Лит.	Масса	Масштаб
	12,9	1:10

Лист | Листов 1

Лист 3 ГОСТ 19903-74 / Вт3 СП3 ГОСТ 16523-70

Госстрой Латв.ССР ЛАТГИПРОПРОМ г. Рига

Формат

Альбом 7.3

Типовой проект 903-2-18

28.10.02.002

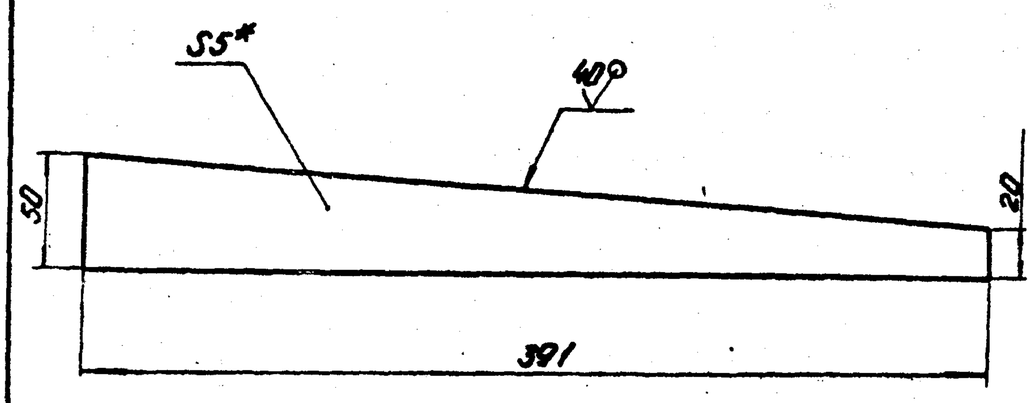

1* Размер для справок.
2 Неуказанные предельные отклонения размеров $\pm\frac{IT14}{2}$.

Инв.№ подл. | Подп. и дата | Взам. инв.№ | Инв.№ дубл. | Подп. и дата

Изм.	Лист	№ докум.	Подп.	Дата
Разраб.		Зилгалвис		
Пров.		Колмец		
Гл.спец.		Сухоносов		
Н.контр.		Колмец		
Утв.		Рубинс		

28.10.02.002

Ребро

Лит.	Масса	Масштаб
	0,54	1:2,5

Лист | Листов 1

Лист 5 ГОСТ 19903-74 / Вт3 СП3 ГОСТ 14637-79

Госстрой Латв.ССР ЛАТГИПРОПРОМ г. Рига

Формат 11

Типовой проект 903-2-18 Альбом 7.3

28.09.00.001

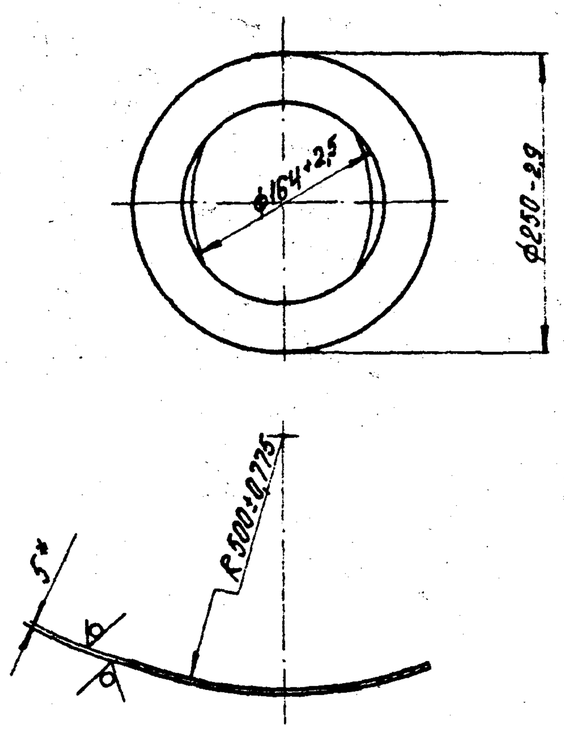

* Размер для справок.

Изм.	Лист	№ докум.	Подпись	Дата
Разраб.		Ионова		18.08.81
Пров.		Зилгалвис		19.08.81
Гл. спец.		Сухоносов		
Н. контр.		Колтец		19.08.81
Утв.		Рубина		

28.09.00.001

Воротник

Литера	Масса	Масштаб
	1,1	1:5

Лист | Листов 1

Лист 5 ГОСТ 19903-74 / В Ст3сп3 ГОСТ 14637-79

Госстрой Латв. ССР ЛАТГИПРОПРОМ г. Рига

Формат 11

Типовой проект 903-2-18 Альбом 7.3

Формат	Зона	Поз.	Обозначение	Наименование	Кол.	Примечание
				Документация		
12			50.04.00.000 СБ	Сборочный чертеж		
				Детали		
11		1	50.04.00.001	Стойка	1	
11		2	50.04.00.001-01	Стойка	1	
БЧ		3	50.04.00.002	Связь		
				Уголок $\frac{Б-50\times50\times5\ ГОСТ\ 8509-72}{ВСт3сп3\ ГОСТ\ 535-79}$		
				L = 3000 - 5,4 мм	2	11,3 кг

Изм.	Лист	№ докум.	Подпись	Дата
Разраб.		Зилгалвис		19.08.81
Пров.		Колтец		19.08.81
Гл. спец.		Сухоносов		
Н. контр.		Колтец		19.08.81
Утв.		Рубина		

50.04.00.000

Рама

Литера	Лист	Листов
		1

Госстрой Латв. ССР ЛАТГИПРОПРОМ г. Рига

Формат 11

Типовой проект 903-2-18 Альбом 7.3

50.04.00.000 СБ

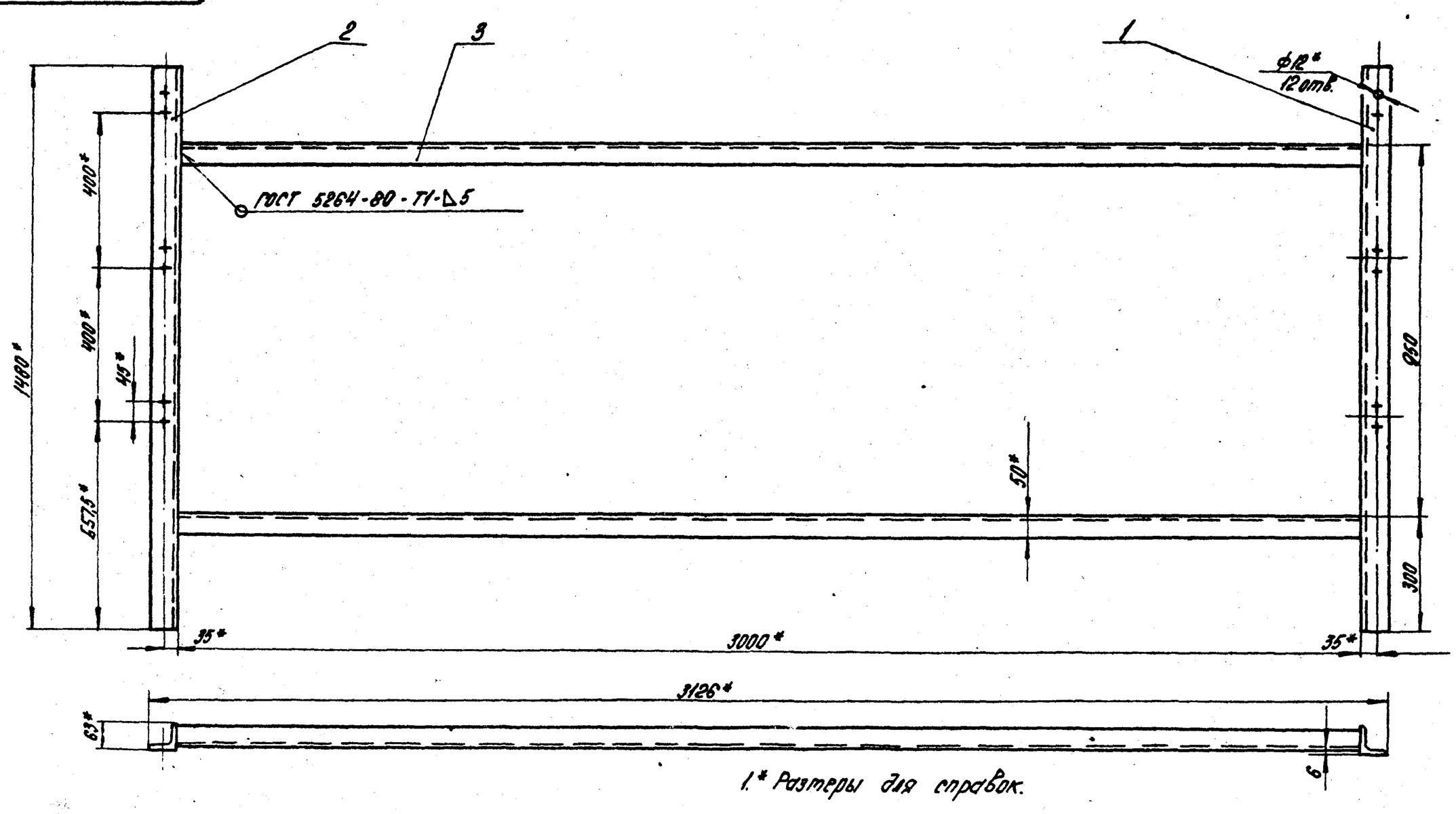

1.* Размеры для справок.

2. Неуказанные предельные отклонения размеров $\pm\frac{IT14}{2}$.

3. Обработка поверхностей реза деталей БЧ 40.

Изм.	Лист	№ докум.	Подпись	Дата
Разраб.		Зилгалвис		19.08.81
Пров.		Колтец		19.08.81
Гл. спец.		Сухоносов		
Н. контр.		Колтец		19.08.81
Утв.		Рубина		

50.04.00.000 СБ

Рама

Сборочный чертеж.

Литера	Масса	Масштаб
	39,2	1:10

Лист | Листов 1

Госстрой Латв. ССР ЛАТГИПРОПРОМ г. Рига

Формат 12

Альбом 7.3

Типовой проект 903-2-18

100 00 ПО 05

50.04.00.001

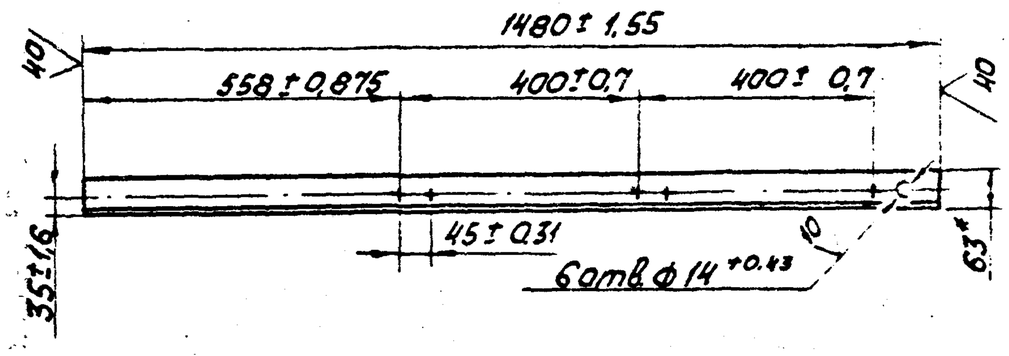

50.04.00.001-01 - зеркальное отражение. Остальное - см. 50.04.00.001

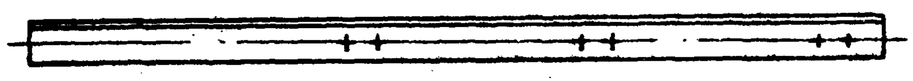

* Размеры для справок

Изм.	Лист	№ докум.	Подпись	Дата	50.04.00.001			
Разраб.		Зилгалвис			Стойка	Лит	Масса	Масштаб
Пров.		Колмец					8.3	1:10
Гл.спец.		Сухоносов			Уголок 6-63×63×6 ГОСТ 8509-72 / ВСт3сп3 ГОСТ 535-79	Лист	Листов 1	
Н.контр.		Колмец				Госстрой Латв.ССР ЛАТГИПРОПРОМ г. Рига		
Утв.		Рубинс						

Формат 11В

Альбом 7.3

Типовой проект 903-2-18

Формат	Зона	Поз.	Обозначение	Наименование	Кол.	Примечание
				Документация		
12			50.03.00.000СБ	Сборочный чертеж		
				Детали		
11		1	50.03.00.001	Держатель	2	
11		2	50.03.00.001-01	Держатель	2	
11		3	50.03.00.001-02	Держатель	2	
Б4		4	50.03.00.002	Распорка		
				Уголок 6-50×50×5 ГОСТ 8509-72 / ВСт3сп3 ГОСТ 535-79		
				L = 1325 ± 1,6 мм	2	5,0 кг

Изм.	Лист	№ докум.	Подпись	Дата	50.03.00.000			
Разраб.		Ионова			Рама	Лит.	Лист	Листов 1
Пров.		Колмец				Госстрой Латв.ССР ЛАТГИПРОПРОМ г. Рига		
Гл.спец.		Сухоносов						
Н.контр.		Колмец						
Утв.		Рубинс						

Формат 11В

Альбом 7.3

Типовой проект 903-2-18

50.03.00.000СБ

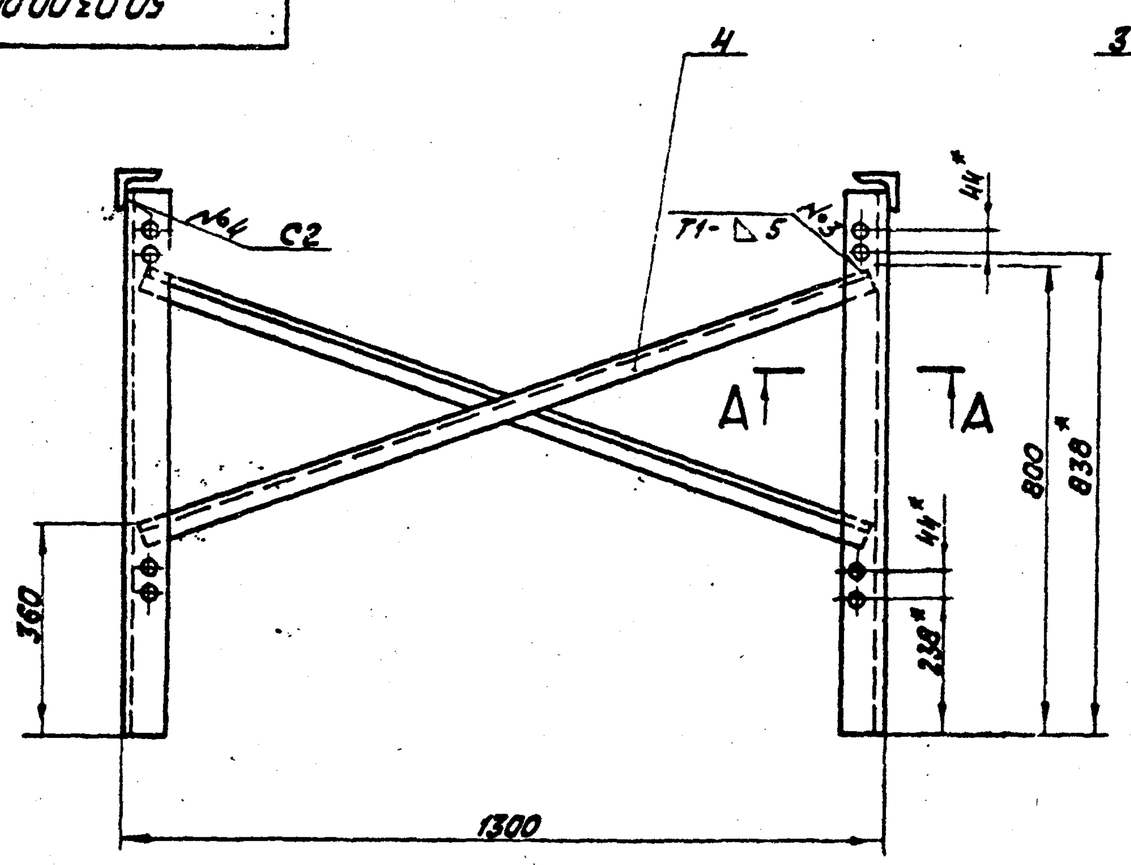

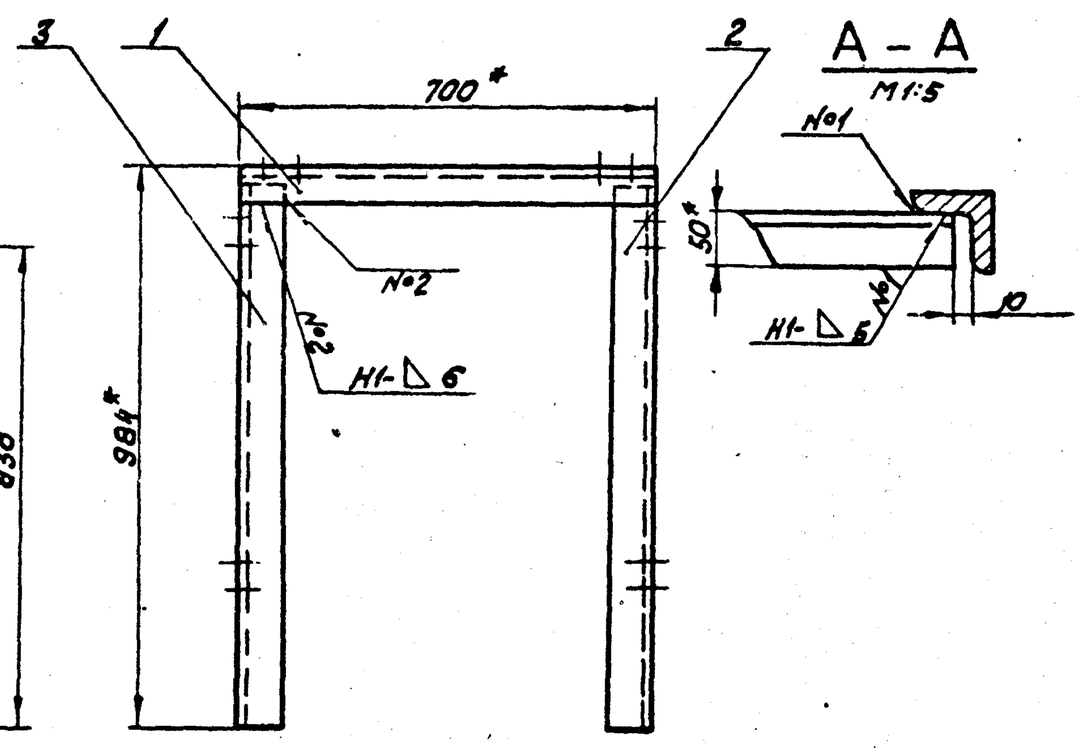

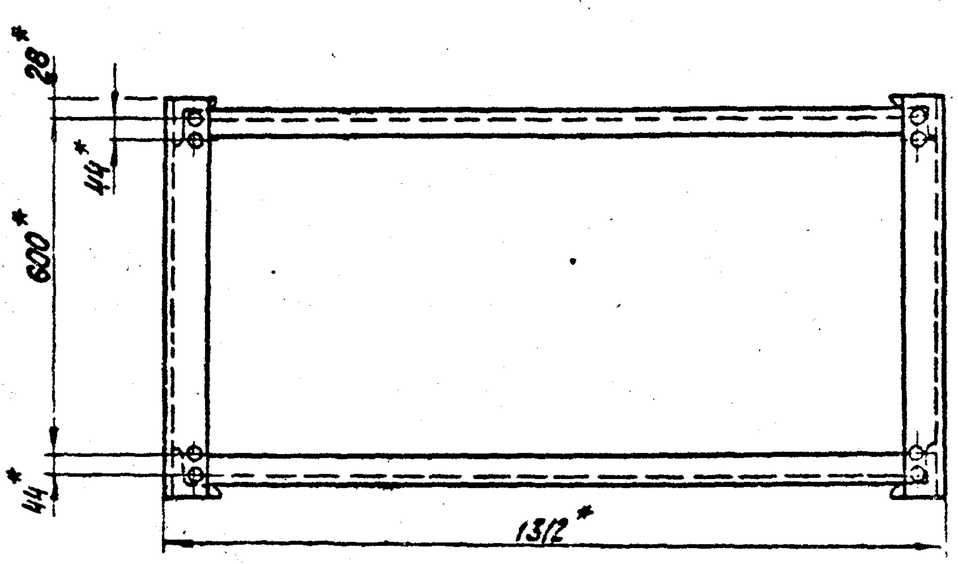

1. * Размеры для справок.
2. Неуказанные предельные отклонения размеров $\pm \frac{IT14}{2}$.
3. Сварные швы по ГОСТ 5264-80.

Изм.	Лист	№ докум.	Подпись	Дата	50.03.00.000 СБ			
Разраб.		Ионова			Рама. Сборочный чертеж	Лит.	Масса	Масштаб
Пров.		Колмец					43	1:10
Гл.спец.		Сухоносов				Лист	Листов	
Н.контр.		Колмец				Госстрой Латв.ССР ЛАТГИПРОПРОМ г. Рига		
Утв.		Рубинс						

Формат 12

Альбом 7.3 | Типовой проект 903-2-18

50.03.00.001

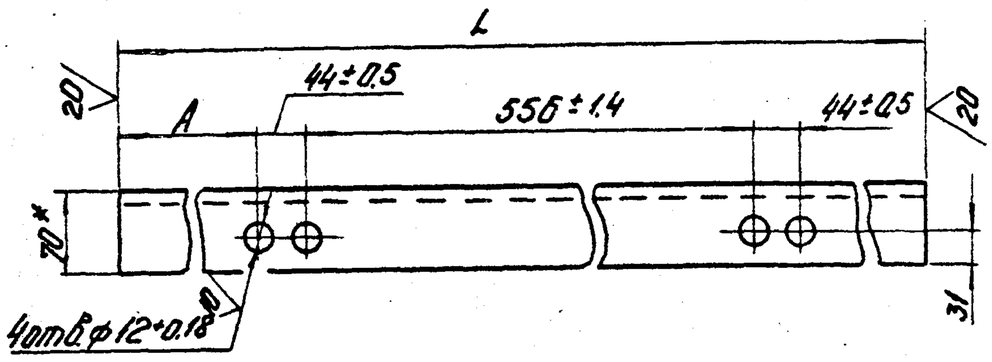

Обозначение	Размеры, мм A	Размеры, мм L	Масса, кг
50.03.00.001	28±0.31	700-2	4,5
-01	238±0.575	968-2.3	6.0
-02	86±0.435		

* Размер для справок.

Изм.	Лист	N° докум.	Подп.	Дата
Разраб.		Цонова		
Пров.		Колмец		
Гл.спец.		Сухоносов		
Н.контр.		Колмец		
Утв.		Рубинс		

50.03.00.001

Держатель

Уголок Б70×70×6 ГОСТ 8509-72 / ВСт3сп3 ГОСТ 535-79

Лит.	Масса	Масштаб
	см. табл.	1:5

Лист | Листов 1

Госстрой Латв. ССР ЛАТГИПРОПРОМ г. Рига

Формат 11В

Альбом 7.3 | Типовой проект 903-2-18

Позиция	Зона	Поз.	Обозначение	Наименование	Кол.	Примечание
				Документация		
11			60.09.00.000 СБ	Сборочный чертёж		
				Детали		
64		1	60.09.00.001	Косынка		
				Лист 5 ГОСТ 19903-74 / ВСт3сп3 ГОСТ 14637-79	2	0,23 кг
				Переменные данные для исполнений		
				60.09.00.000		
				Детали		
11		2	60.09.00.002	Плита	1	
				60.09.00.000-01		
				Детали		
		2	60.09.00.002-01	Плита	1	

Изм.	Лист	N° докум.	Подп.	Дата
Разраб.		Цонова		
Пров.		Зилгалвис		
Гл.спец.		Сухоносов		
Н.контр.		Колмец		
Утв.		Рубинс		

60.09.00.000

Опора

Лит.	Лист	Листов
		1

Госстрой Латв. ССР ЛАТГИПРОПРОМ г. Рига

Формат 11В

Альбом 7.3 | Типовой проект 903-2-18

60.09.00.000 СБ

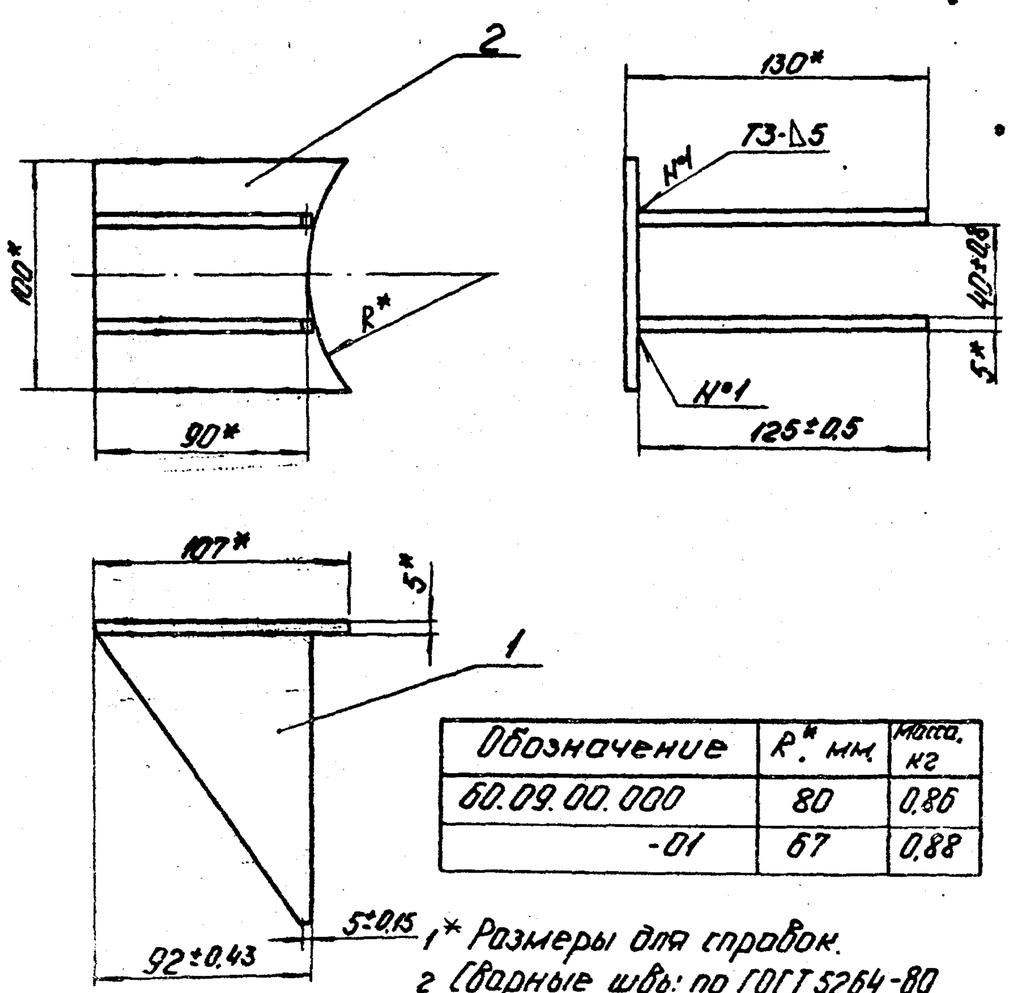

Обозначение	R*, мм	Масса, кг
60.09.00.000	80	0.86
-01	67	0.88

1* Размеры для справок.
2 Сварные швы: по ГОСТ 5264-80
3 Обработка поверхностей реза деталей Б4 40.

Изм.	Лист	N° докум.	Подп.	Дата
Разраб.		Цонова		
Пров.		Зилгалвис		
Гл.спец.		Сухоносов		
Н.контр.		Колмец		
Утв.		Рубинс		

60.09.00.000 СБ

Опора Сборочный чертеж.

Лит.	Масса	Масштаб
	см. табл.	1:2.5

Лист | Листов 1

Госстрой Латв. ССР ЛАТГИПРОПРОМ г. Рига

Формат 11В

Альбом 7.3 | Типовой проект 903-2-18

60.09.00.002

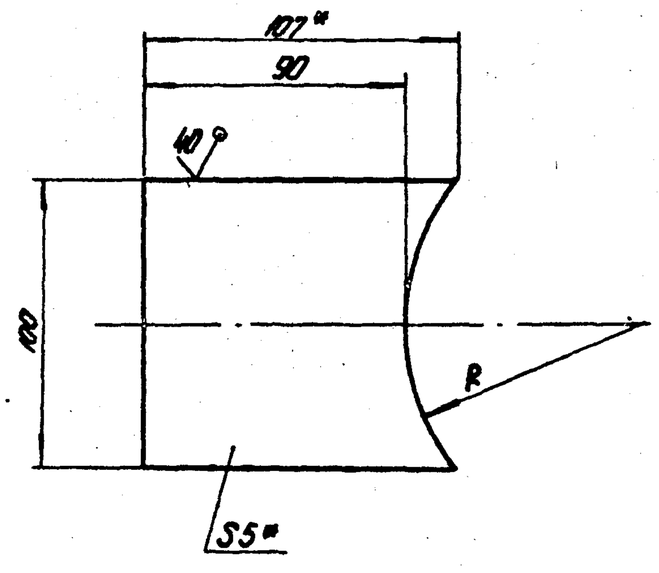

Обозначение	R, мм	Масса, кг
60.09.00.002	80+0.74	0.4
-01	67+0.74	0.42

1* Размеры для справок.
2 Неуказанные предельные отклонения размеров $\pm \frac{IT14}{2}$.

Изм.	Лист	N° докум.	Подп.	Дата
Разраб.		Цонова		
Пров.		Зилгалвис		
Гл.спец.		Сухоносов		
Н.контр.		Колмец		
Утв.		Рубинс		

60.09.00.002

Плита

Лист 5 ГОСТ 19903-74 / ВСт3сп3 ГОСТ 14637-79

Лит.	Масса	Масштаб
	см. табл.	1:2

Лист | Листов 1

Госстрой Латв. ССР ЛАТГИПРОПРОМ г. Рига

Формат 11В

Альбом 7.3 · Типовой проект 903-2-18

Формат	Зона	Поз.	Обозначение	Наименование	Кол.	Примечание
				Документация		
11			60.14.00.000 СБ	Сборочный чертеж		
				Детали		
Б4		1	60.14.00.001	Пластина Лист 8 ГОСТ 19903-74 Вст3сп3 ГОСТ 14637-79	2	1,36кг
				Переменные данные для исполнений		
				60.14.00.000		
				Детали		
11		2	60.14.00.002	Труба	1	
				60.14.00.000-01		
				Детали		
		2	60.14.00.002-01	Труба	1	

Изм. Лист | N докум. | Подп. | Дата
Разраб. Иванова | Провер. Колнец | Гл.спец. Сухоносов | Н.контр. Колнец | Утв. Рудинс

60.14.00.000

Подставка опоры

Лит. | Лист 1 | Листов 2

Госстрой РСФСР Латв. ССР ЛАТГИПРОПРОМ г.Рига

Формат 11В

Альбом 7.3 · Типовой проект 903-2-18

Формат	Зона	Поз.	Обозначение	Наименование	Кол.	Примечание
				60.14.00.000-02		
				Детали		
		2	60.14.00.002-02	Труба	1	

Изм. Лист | N докум. | Подп. | Дата

60.14.00.000

Лист 2

Формат 11В

60.14.00.000 СБ

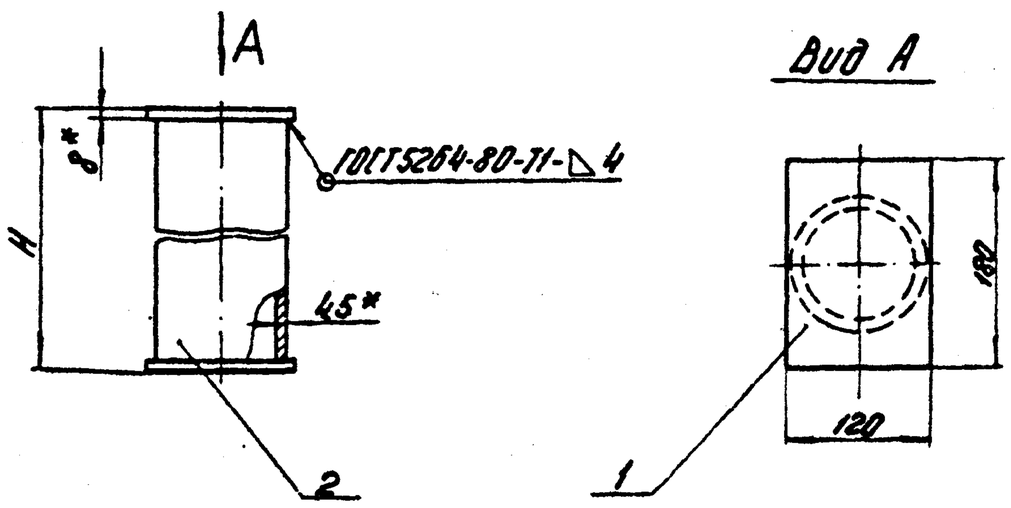

Обозначение	H, мм	Масса, кг
60.14.00.000	104	3,73
-01	861	12,32
-02	150	4,25

1 * Размеры для справок.

2 Неуказанные предельные отклонения размеров $\pm \frac{IT14}{2}$

3 Обработка поверхностей реза деталей Б4 40.

Изм. Лист | N докум. | Подп. | Дата
Разраб. Иванова | Провер. Колнец | Гл.спец. Сухоносов | Н.контр. Колнец | Утв. Рудинс

60.14.00.000 СБ

Подставка опоры
Сборочный чертеж

Лит. | Масса см. табл. | Масштаб 1:5

Лист | Листов 1

Госстрой РСФСР Латв. ССР ЛАТГИПРОПРОМ г.Рига

Формат 11В

60.14.00.002

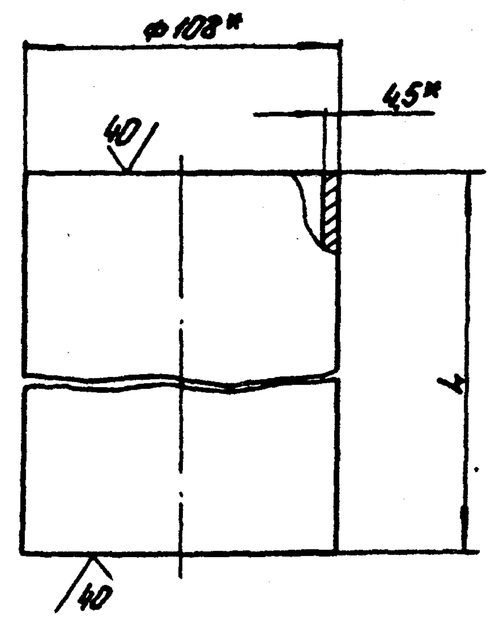

Обозначение	L, мм	Допуск, мм	Масса, кг
60.14.00.002	88	±0,435	1,01
-01	845	±1,15	9,6
-02	134	±0,5	1,54

* Размеры для справок

Изм. Лист | N докум. | Подп. | Дата
Разраб. Иванова | Провер. Колнец | Гл.спец. Сухоносов | Н.контр. Колнец | Утв. Рудинс

60.14.00.002

Труба

Труба 108×4,5 ГОСТ 10704-76 / Вст3сп5 ГОСТ 10705-63*

Лит. | Масса см. табл. | Масштаб 1:2

Лист | Листов 1

Госстрой РСФСР Латв. ССР ЛАТГИПРОПРОМ г.Рига

Формат 11В