ТИПОВОЙ ПРОЕКТ
903-2-18
УСТАНОВКА МАЗУТОСНАБЖЕНИЯ Q=3,25 И 6,5 м³/ч С РЕЗЕРВУАРАМИ 2×100, 2×250(200), 2×500(400) м³
АЛЬБОМ 7.2

СОСТАВ ПРОЕКТА

АЛЬБОМ 1.1	Мазутонасосная. Части: тепломеханическая, автоматизация, электротехническая.
АЛЬБОМ 1.2	Мазутонасосная. Архитектурно-строительная часть.
АЛЬБОМ 1.3	Мазутонасосная. Санитарно-техническая часть.
АЛЬБОМ 1.4	Мазутонасосная. Нетиповые изделия архитектурно-строительной части.
АЛЬБОМ 1.5	Блоки тепломеханического оборудования.
АЛЬБОМ 2.1	Сооружения слива мазута, слив и хранение жидких присадок. Части: тепломеханическая, архитектурно-строительная, автоматизация, электротехническая.
АЛЬБОМ 2.2	Сооружения слива мазута, слив и хранение жидких присадок. Нетиповые изделия архитектурно-строительной части.
АЛЬБОМ 3.1	Приемная емкость. Части: тепломеханическая, архитектурно-строительная, автоматизация.
АЛЬБОМ 3.2	Приемная емкость. Нетиповые изделия, архитектурно-строительной части.
АЛЬБОМ 4.1 ЧАСТЬ 1	Резервуарный парк с железобетонными резервуарами 2×100м³. Части: тепломеханическая, архитектурно-строительная, автоматизация, электротехническая, отопление и вентиляция.
АЛЬБОМ 4.1 ЧАСТЬ 2	Резервуарный парк с железобетонными резервуарами 2×100м³. Нетиповые изделия архитектурно-строительной части.
АЛЬБОМ 4.2 ЧАСТЬ 1	Резервуарный парк с железобетонными резервуарами 2×250м³. Части: тепломеханическая, архитектурно-строительная, автоматизация, электротехническая, отопление и вентиляция.
АЛЬБОМ 4.2 ЧАСТЬ 2	Резервуарный парк с железобетонными резервуарами 2×500м³. Нетиповые изделия архитектурно-строительной части.
АЛЬБОМ 4.3 ЧАСТЬ 1	Резервуарный парк с железобетонными резервуарами 2×500м³. Части: тепломеханическая, архитектурно-строительная, автоматизация, электротехническая, отопление и вентиляция.
АЛЬБОМ 4.3 ЧАСТЬ 2	Резервуарный парк с железобетонными резервуарами 2×500м³. Нетиповые изделия архитектурно-строительной части.
АЛЬБОМ 4.4	Резервуарный парк с металлическими резервуарами 2×100м³. Части: тепломеханическая, архитектурно-строительная, автоматизация, электротехническая, отопление и вентиляция.
АЛЬБОМ 4.5	Резервуарный парк с металлическими резервуарами 2×200м³. Части: тепломеханическая, архитектурно-строительная, автоматизация, электротехническая, отопление и вентиляция.
АЛЬБОМ 4.6	Резервуарный парк с металлическими резервуарами 2×400м³. Части: тепломеханическая, архитектурно-строительная, автоматизация, электротехническая, отопление и вентиляция.
АЛЬБОМ 5.1	Генеральный план. Инженерные сети (вариант автослива с железобетонными резервуарами 2×100, 2×250 м³). Части: тепломеханическая, архитектурно-строительная, автоматизация, электротехническая, водопровод и канализация, тепловые сети.
АЛЬБОМ 5.2	Генеральный план. Инженерные сети (вариант железнодорожного слива с железобетонными резервуарами 2×500м³). Части: тепломеханическая, архитектурно-строительная, автоматизация, электротехническая, водопровод и канализация, тепловые сети.
АЛЬБОМ 5.3	Генеральный план. Инженерные сети (вариант автослива с металлическими резервуарами 2×100, 2×200м³). Части: тепломеханическая, архитектурно-строительная, автоматизация, электротехническая, водопровод и канализация, тепловые сети.
АЛЬБОМ 5.4	Генеральный план. Инженерные сети (вариант железнодорожного слива с металлическими резервуарами 2×400м³). Части: тепломеханическая, архитектурно-строительная, автоматизация, электротехническая, водопровод и канализация, тепловые сети.
АЛЬБОМ 6.1	Задание заводу-изготовителю на щиты автоматики и КИП (вариант с сооружениями жидких присадок).
АЛЬБОМ 6.2	Задание заводу-изготовителю на щиты автоматики и КИП (вариант без сооружений жидких присадок).
АЛЬБОМ 6.3	Задание заводу-изготовителю на щиты управления крупноблочные (вариант с сооружениями жидких присадок).
АЛЬБОМ 6.4	Задание заводу-изготовителю на щиты управления крупноблочные (вариант без сооружений жидких присадок).
АЛЬБОМ 7.1	Металлоконструкции вспомогательного оборудования и устройств мазутонасосной.
АЛЬБОМ 7.2	Металлоконструкции оборудования и устройств слива мазута, слива и хранения жидких присадок. Сочленения исполнительных механизмов с регулирующими органами.
АЛЬБОМ 7.3	Металлоконструкции оборудования и устройств приема и хранения мазута.
АЛЬБОМ 8.1	Сметы. Общая часть.
АЛЬБОМ 8.2 КНИГА 1	Сметы. Мазутонасосная.
АЛЬБОМ 8.2 КНИГА 2	Сметы. Мазутонасосная.
АЛЬБОМ 8.3	Сметы. Сооружения слива мазута, слив и хранение жидких присадок.
АЛЬБОМ 8.4	Сметы. Приемная емкость.
АЛЬБОМ 8.5	Сметы. Резервуарный парк с железобетонными резервуарами.
АЛЬБОМ 8.6	Сметы. Резервуарный парк с металлическими резервуарами.
АЛЬБОМ 8.7 КНИГИ 1,2	Сметы. Генеральный план. Инженерные сети.
АЛЬБОМ 9.1	Заказные спецификации. Мазутонасосная.
АЛЬБОМ 9.2	Заказные спецификации. Сооружения слива мазута, слив и хранение жидких присадок.
АЛЬБОМ 9.3	Заказные спецификации. Приемная емкость. Резервуарный парк.
АЛЬБОМ 9.4	Заказные спецификации. Инженерные сети.
АЛЬБОМ 10	Ведомости потребности в материалах.

ПРИМЕНЕННЫЕ ТИПОВЫЕ ПРОЕКТЫ

Типовой проект 704-1-52. Альбом I, III	Стальной вертикальный цилиндрический резервуар для нефти и нефтепродуктов емкостью 400м³ (распространяет Казахский филиал ЦИТП г. Алма-Ата).
Типовой проект 704-1-49. Альбом I, III	Стальной вертикальный цилиндрический резервуар для нефти и нефтепродуктов емкостью 100м³ (распространяет Казахский филиал ЦИТП г. Алма-Ата).
Типовой проект 704-1-109. Альбом I, III	Резервуар стальной горизонтальный для нефтепродуктов емкостью 25м³ (распространяет Киевский филиал ЦИТП).
Типовой проект 704-1-107. Альбом I, III	Резервуар стальной горизонтальный для нефтепродуктов емкостью 5м³ (распространяет Киевский филиал ЦИТП).
Типовой проект 4-18-841. Альбом I, II, III, IV	Резервуар для воды емкостью 250м³ железобетонный прямоугольный заглубленный из сборных унифицированных конструкций заводского изготовления (распространяет Тбилисский филиал ЦИТП).
Типовой проект 902-2-338. Альбом I, II, III	Очистные сооружения замазученных дождевых сточных вод производительностью 5л/сек. для установок мазутоснабжения котельных (распространяет ЦИТП г. Москва).
Типовой проект 704-1-50 Альбом I, III	Стальной вертикальный цилиндрический резервуар для нефти и нефтепродуктов емкостью 200м³ (распространяет Казахский филиал ЦИТП г. Алма-Ата).

Разработан проектным институтом „ЛАТГИПРОПРОМ"

Утвержден и введен в действие институтом „Латгипропром" с 1 февраля 1982 г. Приказ № 227 от 21 октября 1981 г.

Главный инженер института /В. Овчаров/

Главный инженер проекта /А. Думан/

				Привязан
Инв. №				

ЗАКАЗ № 2833 ТИРАЖ 400 ЭКЗ. ЦЕНА 3 РУБ. 19 КОП.

КАЗАХСКИЙ ФИЛИАЛ ЦЕНТРАЛЬНОГО ИНСТИТУТА ТИПОВОГО ПРОЕКТИРОВАНИЯ
480010 г.АЛМА-АТА, пр.АБАЯ, 50а

Содержание альбома

Обозначение	Наименование	№ страницы	Обозначение	Наименование	№ страницы
			33.06.00.003	Ребро	23
26.01.00.000СБ	Фильтр сетчатый Ду100	3	33.07.00.000	Сальник поворотный Ду80	23
26.01.00.000	Фильтр сетчатый Ду100	4	33.07.00.000СБ	Сальник поворотный Ду80	23
26.01.01.000	Корпус	4	33.07.00.001	Шайба дроссельная	24
26.01.01.001	Труба	4	33.07.01.000	Корпус	24
26.01.01.002	Патрубок	4	33.07.01.000СБ	Корпус	24
26.01.01.000СБ	Корпус	5	33.07.01.001	Фланец	25
26.01.02.000СБ	Каркас с сеткой	6	33.07.01.002	Фланец	25
26.01.02.000	Каркас с сеткой	7	33.07.02.000	Шарнир	25
26.01.02.001	Крышка сетки	7	33.07.02.000СБ	Шарнир	25
26.01.02.002	Днище	7	33.07.02.001	Кольцо	26
26.01.02.003	Решетка	7	33.07.02.100	Грунтбукса	26
26.01.02.006	Пояс нижний	8	33.07.02.100СБ	Грунтбукса	26
26.01.02.005	Обечайка	8	33.07.02.101	Втулка	26
26.01.02.004	Кольцо	9	33.08.00.000	Фланец с патрубком	27
26.01.02.007	Пояс жесткости	9	33.08.00.000СБ	Фланец с патрубком	27
26.01.02.008	Накладка	9	33.08.00.001	Фланец	27
26.01.03.000	Крышка	9	33.10.00.000	Труба греющая	27
26.01.03.000СБ	Крышка	10	33.10.00.000СБ	Труба греющая	28
26.01.03.001	Ручка	10			
			62.02.00.001	Наконечник	28
33.02.00.000СБ	Стойка	10	62.02.00.002	Ниппель	28
33.09.00.001	Упор	11	62.02.00.003	Полухомут	28
33.02.00.000	Стойка	11			
33.02.00.001	Консоль	11			
33.02.00.002	Раскос	11	67.01.01.000	Кольцо зажимное	29
33.02.00.003	Скоба	12	67.01.01.000СБ	Кольцо зажимное	29
33.02.00.004	Стойка	12	67.01.01.001	Кольцо	29
33.03.00.000	Труба греющая	12	67.01.01.002	Ушко	29
33.03.00.001	Втулка соединительная	12	67.01.00.001	Лапа	30
33.03.00.000СБ	Труба греющая	13	67.01.00.002	Скоба защитная	30
33.03.00.002	Сопло	13	67.01.00.003	Хомут	30
33.03.00.003	Труба подводящая	13	67.01.00.004	Ниппель	30
33.03.00.004	Труба распределительная	14	67.01.00.005	Фланец	31
33.03.00.005	Ручка	14	67.02.00.001	Ниппель	31
33.04.00.000	Патрубок	14	67.06.00.000	Хомут	31
33.04.00.001	Палец	14	67.06.00.000СБ	Хомут	31
33.04.00.000СБ	Патрубок	15	67.06.00.001	Ушко	32
33.04.01.000	Труба подводящая	15	67.03.00.000	Штуцер Ду80	32
33.04.01.001	Втулка прижимная	15	67.03.00.000СБ	Штуцер Ду80	32
33.04.01.000СБ	Труба подводящая	16	67.03.01.000	Крышка	33
33.04.01.002	Патрубок	16	67.03.01.000СБ	Крышка	33
33.04.02.000	Вилка прижимная	16	67.03.01.001	Колпак	33
33.04.02.000СБ	Вилка прижимная	16	67.03.00.001	Втулка	33
33.04.02.001	Вилка	17	67.03.02.000	Отвод	34
33.04.02.002	Скоба	17	67.03.02.000СБ	Отвод	34
33.04.03.000	Винт прижимной	17	67.03.02.001	Труба	34
33.04.03.000СБ	Винт прижимной	17	67.03.02.002	Фланец	34
33.04.03.001	Ручка	18	67.05.00.000	Штуцер Ду150	35
33.04.03.002	Стержень	18	67.05.00.000СБ	Штуцер Ду150	35
33.05.00.000	Сальник поворотный Ду50	18	67.05.00.001	Втулка	35
33.05.00.000СБ	Сальник поворотный Ду50	18	67.05.00.002	Втулка	35
33.05.01.000	Шарнир	19	67.05.01.000	Крышка	36
33.05.01.000СБ	Шарнир	19	67.05.01.000СБ	Крышка	36
33.05.01.100	Труба внутренняя	19	67.05.01.001	Колпак	36
33.05.01.100СБ	Труба внутренняя	19	67.10.00.001	Колпак	36
33.05.01.101	Кольцо	20			
33.05.01.200	Корпус	20	104.118.33.00.000	Сочленение механизма МЭО-10/25-0,25 с клапаном регулирующим 3с-4-2	37
33.05.01.200СБ	Корпус	20	104.118.33.00.000СБ	Сборочный чертеж	37
33.05.01.201	Втулка	20	104.118.33.00.000К2	Схема кинематическая	37
33.05.02.000	Грунтбукса	21	104.118.34.00.000	Сочленение механизма МЭО-10/25-0,25 с клапаном регулирующим 3с-3-3	38
33.05.02.000СБ	Грунтбукса	21	104.118.34.00.000СБ	Сборочный чертеж	38
33.05.02.001	Втулка	21	104.118.34.00.000К2	Схема кинематическая	38
33.05.02.002	Фланец	21	104.118.33.01.000	Шарф	39
33.06.00.000	Косынка с полухомутом и ребром	22	104.118.33.01.000СБ	Сборочный чертеж	39
33.06.00.000СБ	Косынка с полухомутом и ребром	22	104.118.33.02.000	Шпонка	40
33.06.00.001	Полухомут	22	104.118.33.02.000СБ	Сборочный чертеж	40
33.06.00.002	Косынка	22	104.118.33.00.001	Ось	40

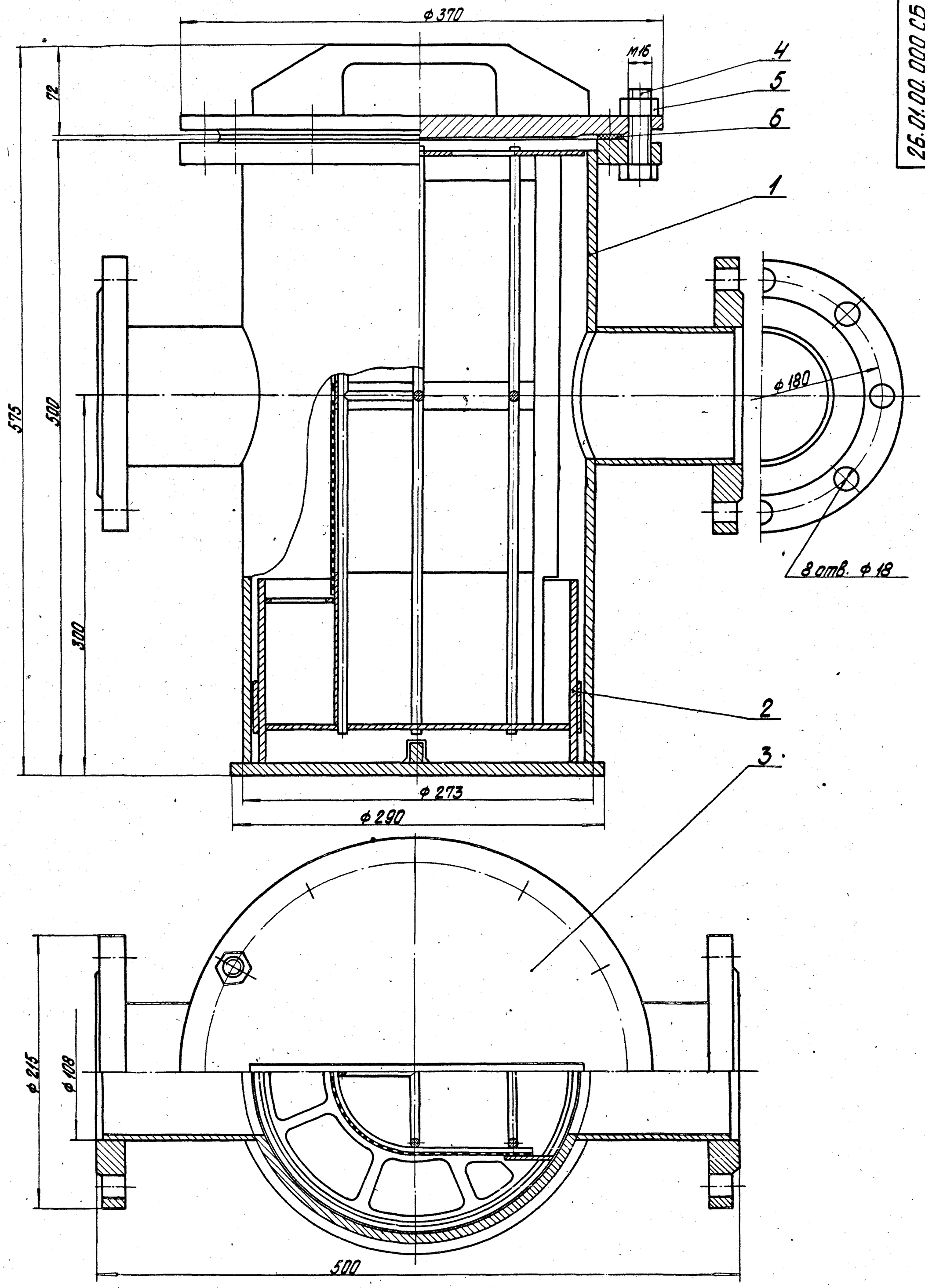

1. Размеры для справок.
2. Проверить на герметичность водой давлением 2 кг/см² в течение 10 минут.

Изм.	Лист	№ докум.	Подпись	Дата	26.01.00.000 СБ
Разраб.		Зилгалвис		1981	Фильтр сетчатый Ду 100 Сборочный чертеж
Пров.		Колтец		1981	
Т.контр.					
Н.спец.		Сухоносов			
Н.контр.		Колтец		1981	
Утв.		Рубинс			

Лит.	Масса	Масштаб
	59,65	1:2
Лист	Листов 1	

Госстрой Латв. ССР
ЛАТГИПРОПРОМ
г. Рига.

Формат 22В

26.01.00.000 СБ

Типовой проект 903-2-18 Альбом 7.2

Инв. № подл. | Подпись и дата | Взам. инв. № | Инв. № дубл. | Подпись и дата

Альбом 7.2 Типовой проект 903-2-18

Форм.	Зона	Поз.	Обозначение	Наименование	Кол.	Примечание
				Документация		
22			26.01.00.000 СБ	Сборочный чертёж		
				Сборочные единицы		
11		1	26.01.01.000	Корпус	1	
11		2	26.01.02.000	Каркас с сеткой	1	
11		3	26.01.03.000	Крышка	1	
				Стандартные изделия		
		4		Болт М16х60.46 ГОСТ 7798-70	12	
		5		Гайка М16.5 ГОСТ 5915-70	12	
		6		Прокладка А-250-6 ГОСТ 15180-70	1	

26.01.00.000

Изм.	Лист	№ докум.	Подп.	Дата		Лит.	Масса	Масштаб
Разраб.		Зилгалвис			Фильтр сетчатый Ду 100			
Пров.		Колмец				Лист	Листов	1
Гл.спец.		Сухоносов				Госстрой Латв.ССР ЛАТГИПРОПРОМ г. Рига		
Н.контр.		Колмец						
Утв.		Рубин						

Формат 11Б

Альбом 7.2 Типовой проект 903-2-18

Форм.	Зона	Поз.	Обозначение	Наименование	Кол.	Примечание
				Документация		
22			26.01.01.000 СБ	Сборочный чертёж		
				Детали		
11		1	26.01.01.001	Труба	1	
11		2	26.01.01.002	Патрубок	2	
54		3	26.01.01.003	Днище		
				Лист $\frac{10\ ГОСТ\ 19903-74}{В\ Ст3сп3\ ГОСТ\ 14637-79}$	1	5,18 кг
54		4	26.01.01.004	Ребро		
				Полоса $\frac{10х16\ ГОСТ\ 103-76}{В\ Ст3сп3\ ГОСТ\ 535-79}$	1	0.324 кг
				Стандартные изделия		
		5		Фланец 100-10 ГОСТ 1255-67	2	
		6		Фланец 250-6 ГОСТ 1255-67	1	

26.01.01.000

Изм.	Лист	№ докум.	Подп.	Дата		Лит.	Масса	Масштаб
Разраб.		Зилгалвис			Корпус			
Пр.пов.		Колмец				Лист	Листов	1
Гл.спец.		Сухоносов				Госстрой Латв.ССР ЛАТГИПРОПРОМ г. Рига		
Н.контр.		Колмец						
Утв.		Рубин						

Формат 11Б

Альбом 7.2 Типовой проект 903-2-18

26.01.01.001

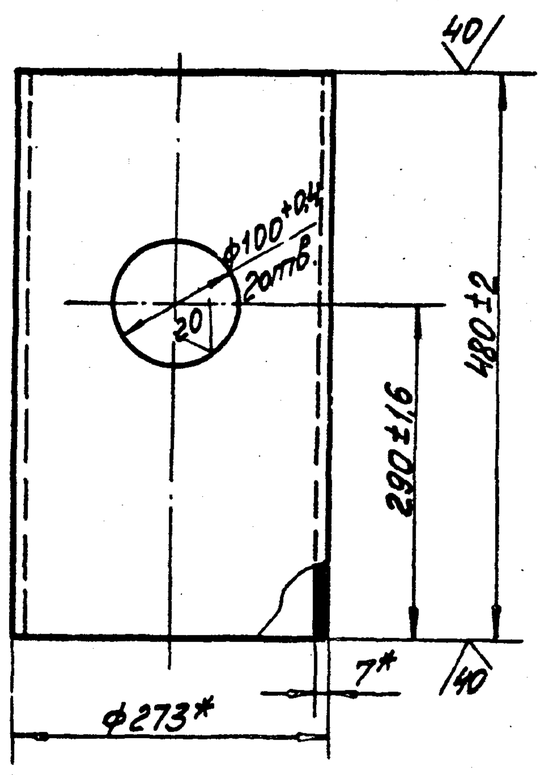

* Размеры для справок

26.01.01.001

Изм.	Лист	№ докум.	Подп.	Дата		Лит.	Масса	Масштаб
Разраб.		Исакова			Труба		22,0	1:5
Пров.		Зилгалвис				Лист	Листов	1
Гл.спец.		Сухоносов			Труба $\frac{273х7\ ГОСТ\ 8732-78}{20\ ГОСТ\ 8731-74}$	Госстрой Латв.ССР ЛАТГИПРОПРОМ г. Рига		
Н.контр.		Колмец						
Утв.		Рубин						

Альбом 7.2 Типовой проект 903-2-18

26.01.01.002

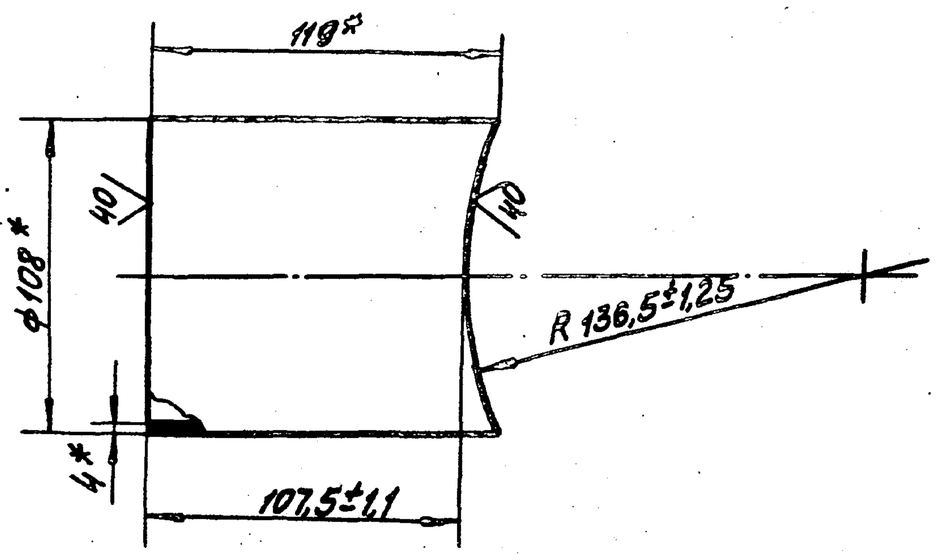

* Размеры для справок.

26.01.01.002

Изм.	Лист	№ докум.	Подп.	Дата		Лит.	Масса	Масштаб
Разраб.		Исакова			Патрубок		1,22	1:2
Пров.		Зилгалвис				Лист	Листов	1
Гл.спец.		Сухоносов			Труба $\frac{108х4\ ГОСТ\ 8732-78}{20\ ГОСТ\ 8731-74}$	Госстрой Латв.ССР ЛАТГИПРОПРОМ г. Рига		
Н.контр.		Колмец						
Утв.		Рубин						

26.01.01.000 СБ

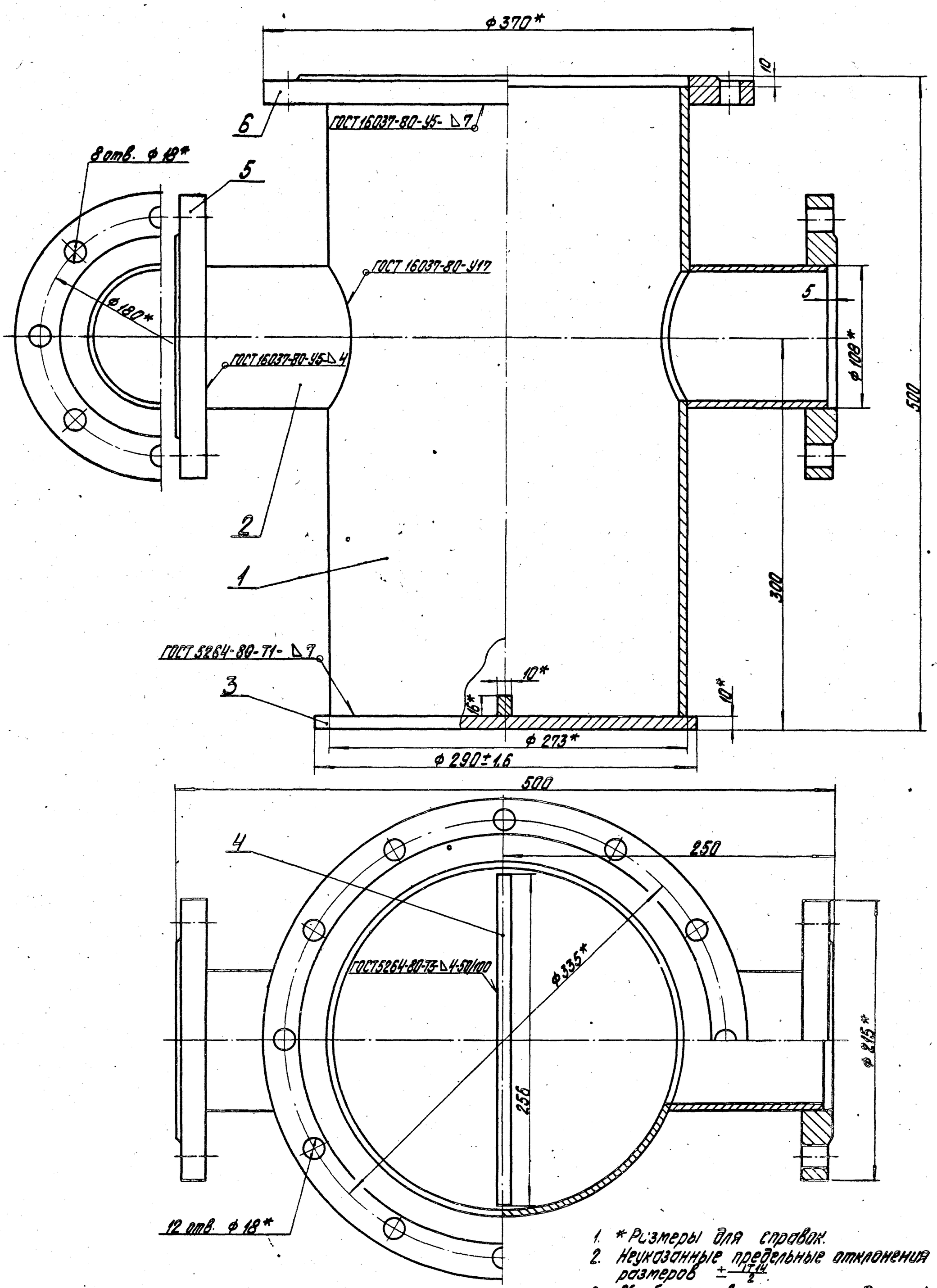

1. *Размеры для справок.
2. Неуказанные предельные отклонения размеров $\pm\frac{IT14}{2}$.
3. Обработка поверхностей реза деталей Б4 40.

Изм.	Лист	№ докум.	Подпись	Дата	26.01.01.000 СБ		
Разраб.		Зилгалвис		19.01.81	Корпус Сборочный чертеж	Лит.	Масса 45 / Масштаб 1:2
Пров.		Колмец		19.01.81		Лист	Листов 1
Гл. спец.		Сухоносов				Госстрой Латв. ССР ЛАТГИПРОПРОМ г. Рига	
Н. контр.		Колмец		19.01.81			
Утв.		Рубинс					

Типовой проект 903-2-18 Альбом 7.2

Инв. № подл. | Подпись и дата | Взам. инв. № | Инв. № дубл. | Подпись и дата

Формат 22 В

26.01.02.000СБ

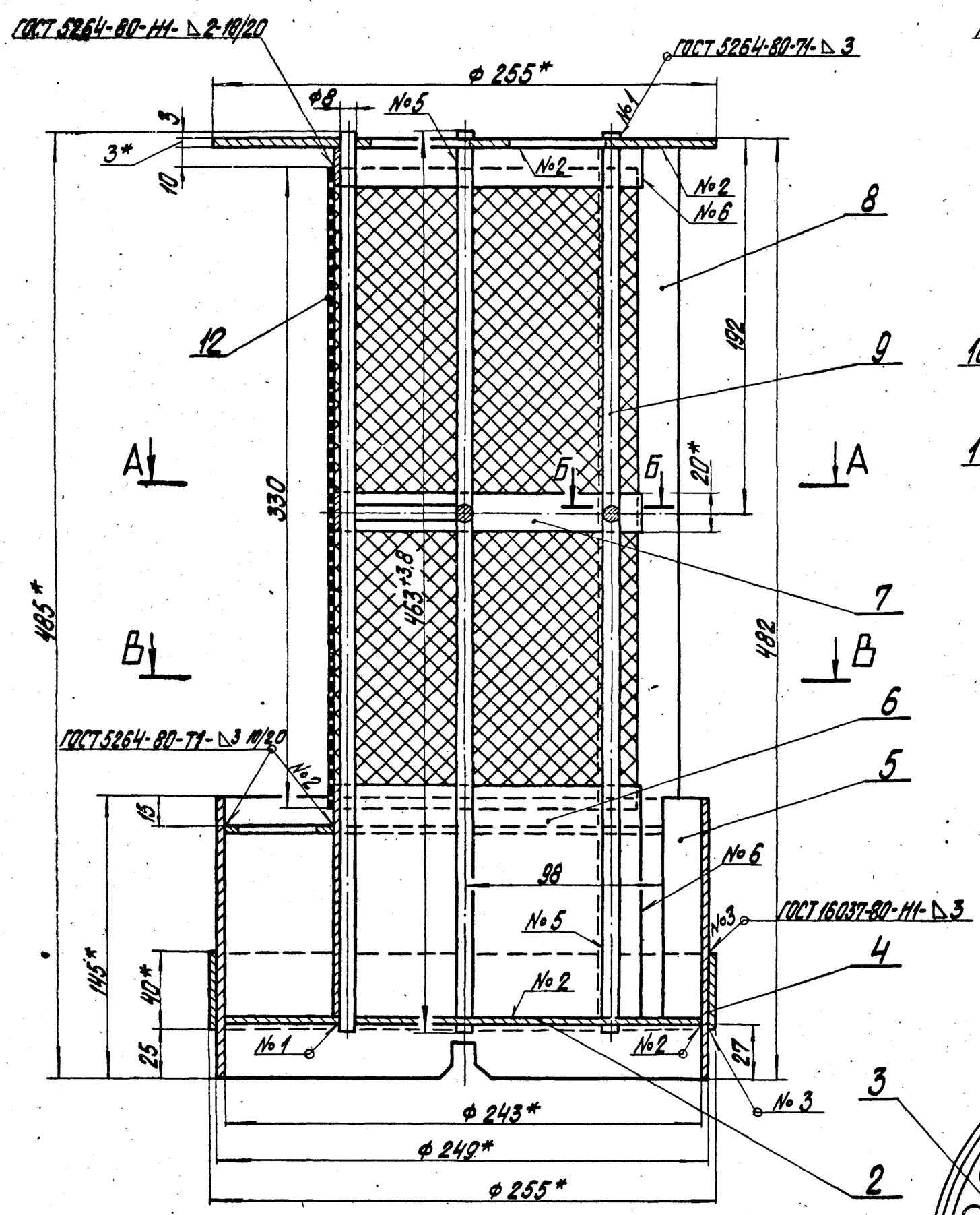

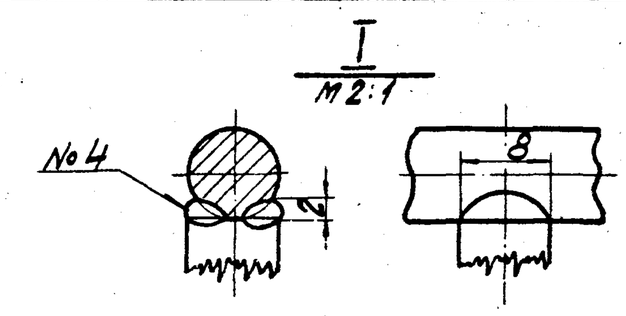

А–А

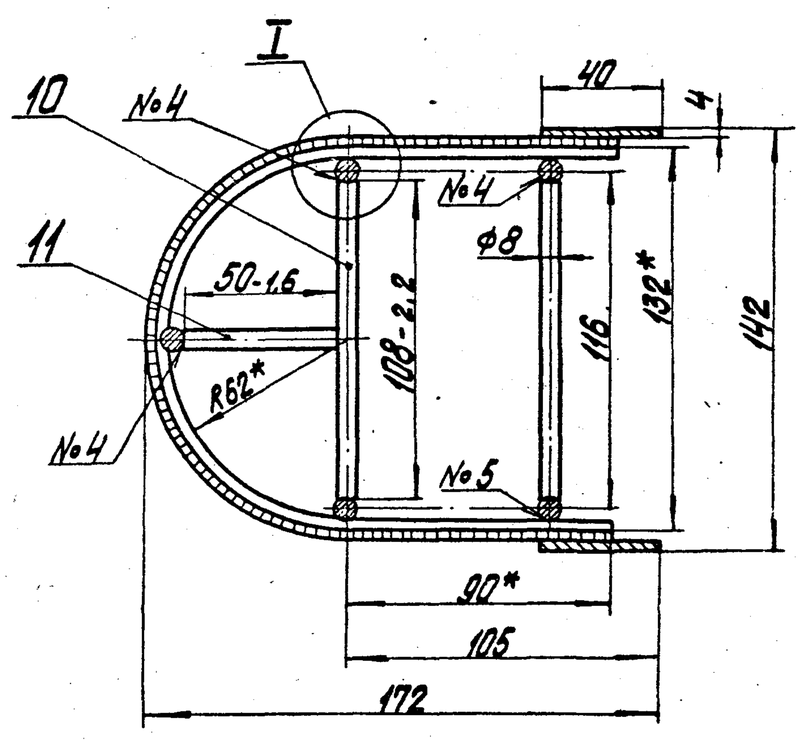

В–В

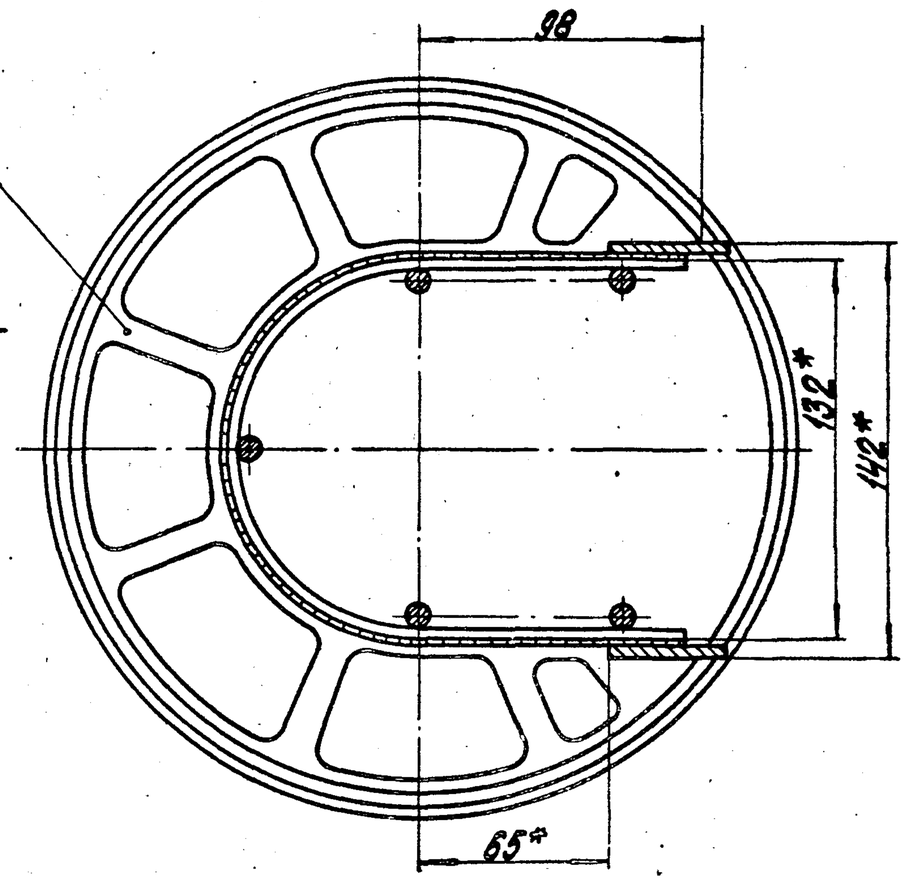

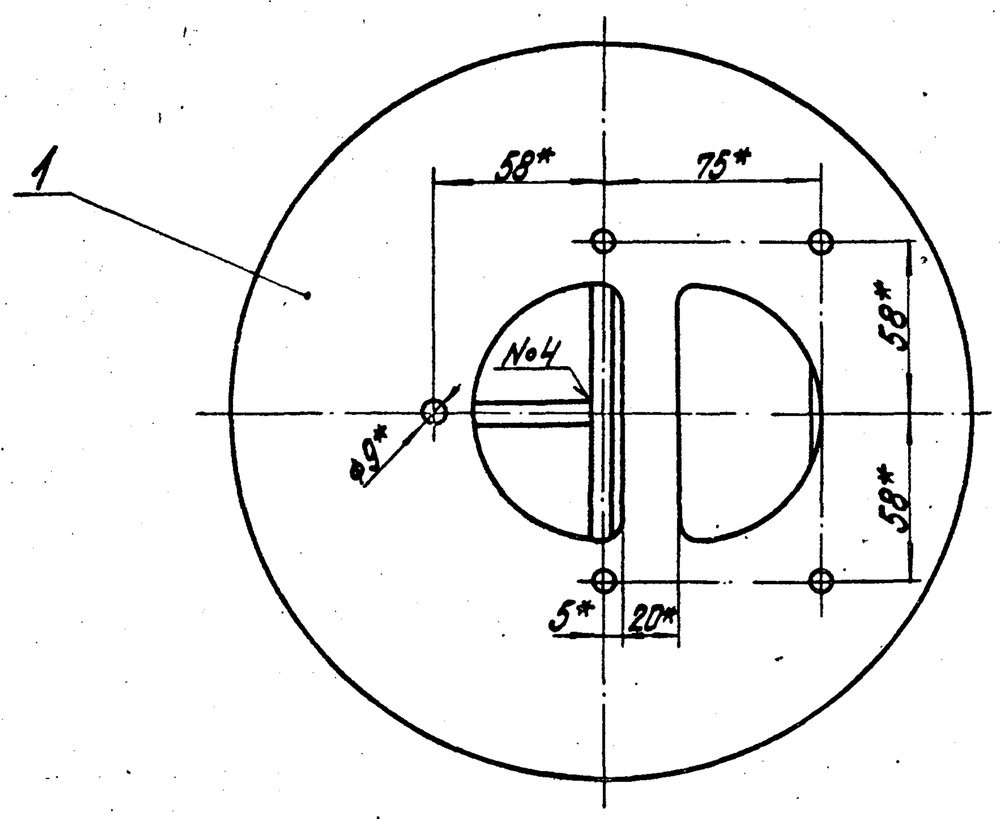

Б–Б
М 2:1

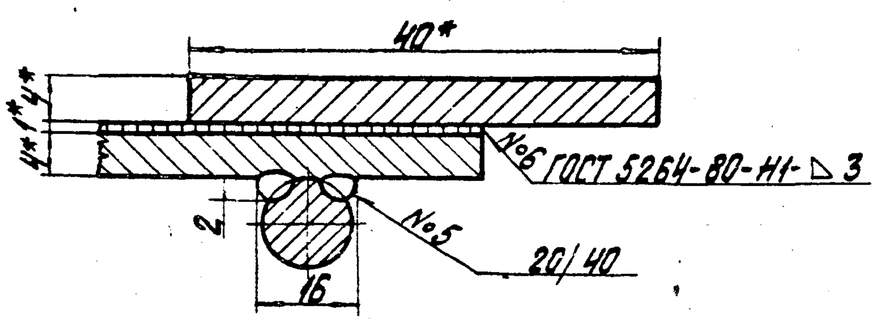

1. *Размеры для справок.
2. Неуказанные предельные отклонения размеров $\pm\frac{IT16}{2}$.
3. Сварка ручная дуговая.

					26.01.02.000СБ		
Изм.	Лист	№ докум.	Подпись	Дата	Каркас с сеткой Сборочный чертеж	Лит.	Масса: 10,34 / Масштаб: 1:2
Разраб.		Зигалвис		14.01.81		Лист	Листов 1
Пров.		Колтец		15.01.81		Госстрой Латв. ССР	
Гл. спец.		Сухоносов					

Типовой проект 903-2-18 Альбом 7.2

Инв. № подл. | Подп. и дата | Взам. инв. №

Типовой проект 903-2-18 Альбом 7.2

Формат	Зона	Поз.	Обозначение	Наименование	Кол.	Примечание
				Документация		
22			26.01.02.000 СБ	Сборочный чертеж		
				Детали		
11		1	26.01.02.001	Крышка сетки	1	
11		2	26.01.02.002	Днище	1	
11		3	26.01.02.003	Решетка	1	
11		4	26.01.02.004	Кольцо	1	
12		5	26.01.02.005	Обечайка	1	
12		6	26.01.02.006	Пояс нижний	1	
11		7	26.01.02.007	Пояс жесткости	2	
11		8	26.01.02.008	Накладка	2	
Б4		9	26.01.02.009	Стержень		
				Круг $\frac{В-8\ ГОСТ\ 2590-71}{ВСт3сп3\ ГОСТ\ 535-79}$	5	0,183 кг
Б4		10	26.01.02.010	Стержень		
				Круг $\frac{В-8\ ГОСТ\ 2590-71}{ВСт3сп3\ ГОСТ\ 535-79}$	2	0,043 кг
Б4		11	26.01.02.011	Стержень		
				Круг $\frac{В-8\ ГОСТ\ 2590-71}{ВСт3сп3\ ГОСТ\ 535-79}$	1	0,02 кг
Б4		12	26.01.02.012	Сетка		
				Сетка №4-1 ГОСТ 5336-67		
				330±1,8 х 390±1,8	1	0,525 кг

Инв. № подл. | Подпись и дата | Взам. инв. № | Инв. № дубл. | Подпись и дата

Изм.	Лист	№ докум.	Подпись	Дата	26.01.02.000			
Разраб.		Зилгалвис		28VI81	Каркас с сеткой	Литера	Лист	Листов 1
Пров.		Колтец		28VI81		Госстрой Латв. ССР ЛАТГИПРОПРОМ г. Рига		
Гл. спец.		Сухоносов						
Н. контр.		Колтец		28VI81				
Утв.		Рубина						

Формат 11 В

Типовой проект 903-2-18 Альбом 7.2

26.01.02.001

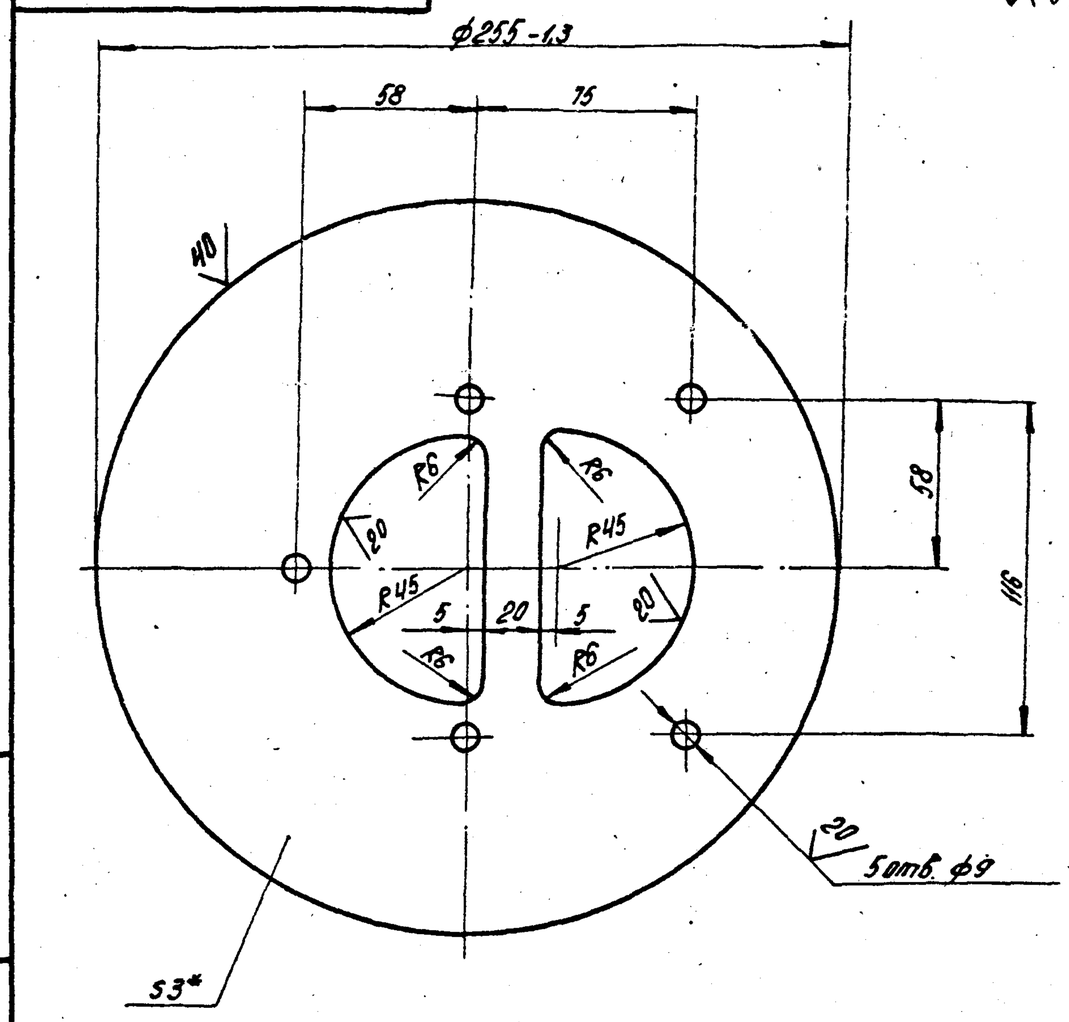

1.* Размер для справок.
2. Неуказанные предельные отклонения размеров $\pm\frac{IT14}{2}$.

Изм.	Лист	№ докум.	Подпись	Дата	26.01.02.001			
Разраб.		Иванова		28VI81	Крышка сетки	Литера	Масса 1,05	Масштаб 1:2
Пров.		Зилгалвис		28VI81		Лист	Листов 1	
Гл. спец.		Сухоносов				Госстрой Латв. ССР ЛАТГИПРОПРОМ г. Рига		
Н. контр.		Колтец		28VI81	Лист 3 ГОСТ 19903-74 / ВСт3сп3 ГОСТ 16523-70*			
Утв.		Рубина						

Формат 11 В

Типовой проект 903-2-18 Альбом 7.2

26.01.02.002

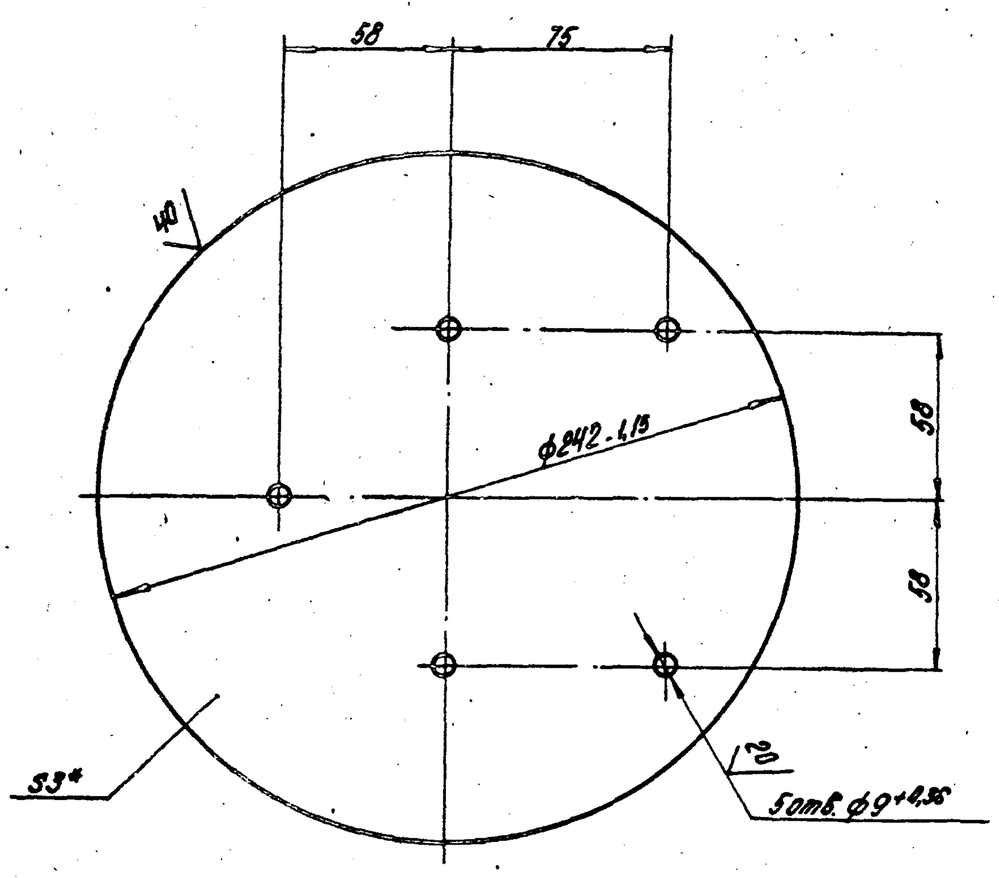

1.* Размер для справок.
2. Неуказанные предельные отклонения размеров $\pm\frac{IT14}{2}$.

Изм.	Лист	№ докум.	Подпись	Дата	26.01.02.002			
Разраб.		Иванова		28VI81	Днище	Литера	Масса 1,08	Масштаб 1:2
Пров.		Зилгалвис		28VI81		Лист	Листов 1	
Гл. спец.		Сухоносов				Госстрой Латв. ССР ЛАТГИПРОПРОМ г. Рига		
Н. контр.		Колтец		28VI81	Лист 3 ГОСТ 19903-74 / ВСт3сп3 ГОСТ 16523-70*			
Утв.		Рубина						

Формат 11 В

Типовой проект 903-2-18 Альбом 7.2

26.01.02.003

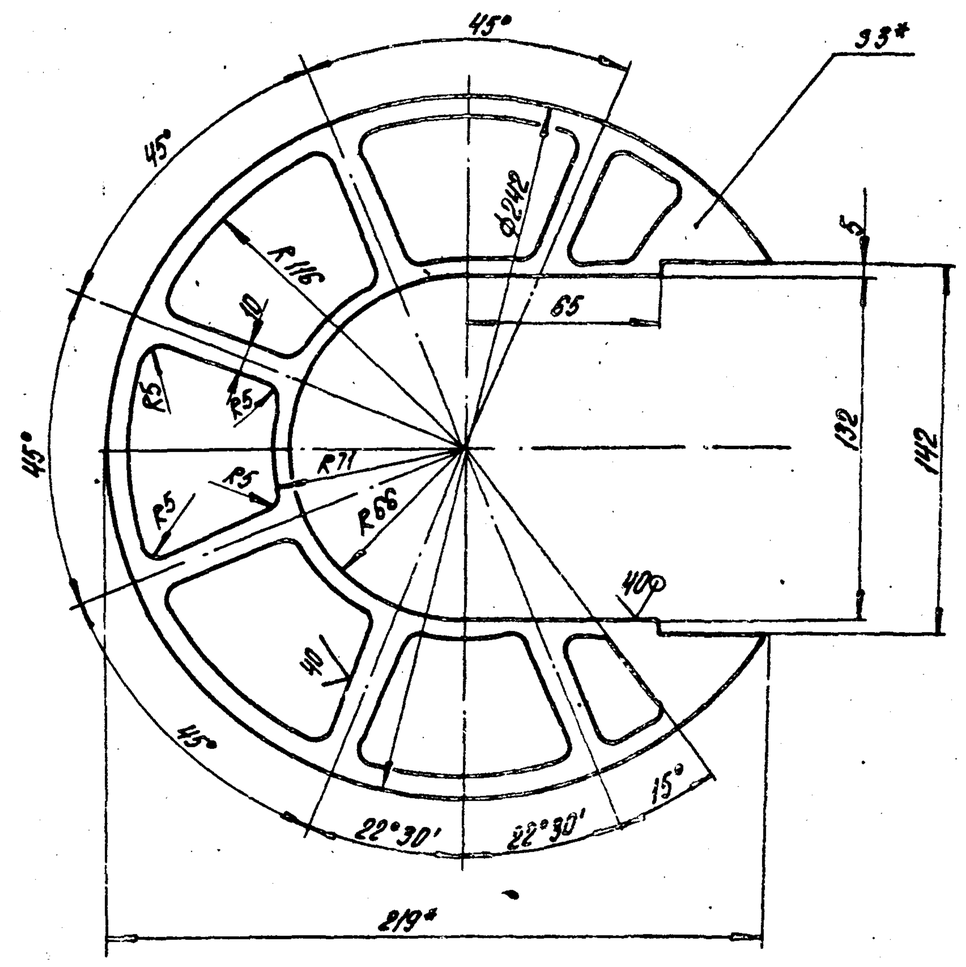

1.* Размеры для справок.
2. Неуказанные предельные отклонения размеров $\pm\frac{IT14}{2}$.

Изм.	Лист	№ докум.	Подпись	Дата	26.01.02.003			
Разраб.		Иванова		28VI81	Решетка	Литера	Масса 0,3	Масштаб 1:2
Пров.		Зилгалвис		28VI81		Лист	Листов 1	
Гл. спец.		Сухоносов				Госстрой Латв. ССР ЛАТГИПРОПРОМ г. Рига		
Н. контр.		Колтец		28VI81	Лист 3 ГОСТ 19903-74 / ВСт3сп3 ГОСТ 16523-70*			
Утв.		Рубина						

Формат 11 В

26.01.02.006

Типовой проект 903-2-18 Альбом VIII

Развертка

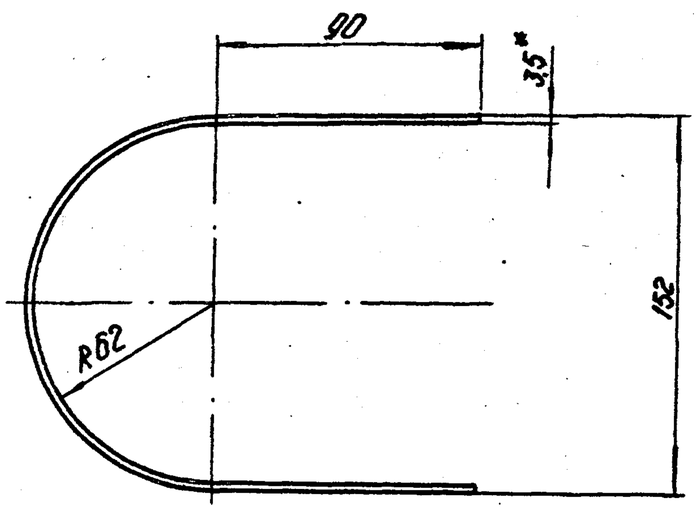

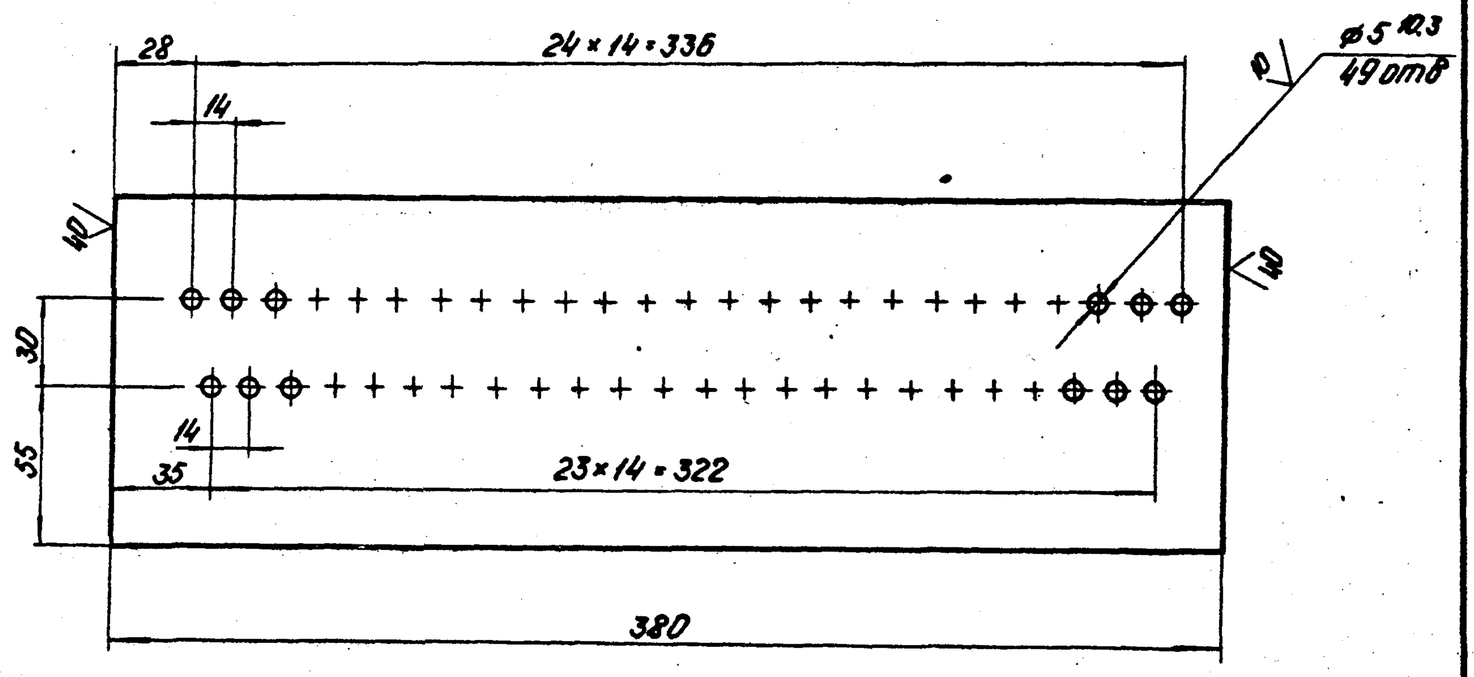

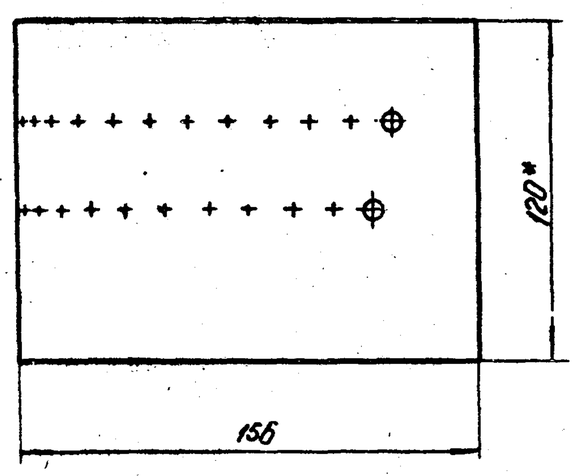

1* Размеры для справок.
2 Неуказанные предельные отклонения размеров $\pm\frac{IT14}{2}$.

					26.01.02.006			
Изм. Лист	№ докум.	Подп.	Дата	Пояс нижний	Лит.	Масса	Масштаб	
Разраб.	Ионова		28.08.81			1,43	1:2	
Пров.	Зилгалвис		28.08.81		Лист	Листов 1		
Гл.спец.	Сухоносов			Лента 3,5×120 ГОСТ 6009-74	Госстрой Латв ССР ЛАТГИПРОПРОМ г.Рига			
Н.контр.	Колмеи		28.08.81					
Утв.	Рубин							

Копировал: Формат 12

26.01.02.005

Типовой проект 903-2-18 Альбом VIII

Развертка

М1:5

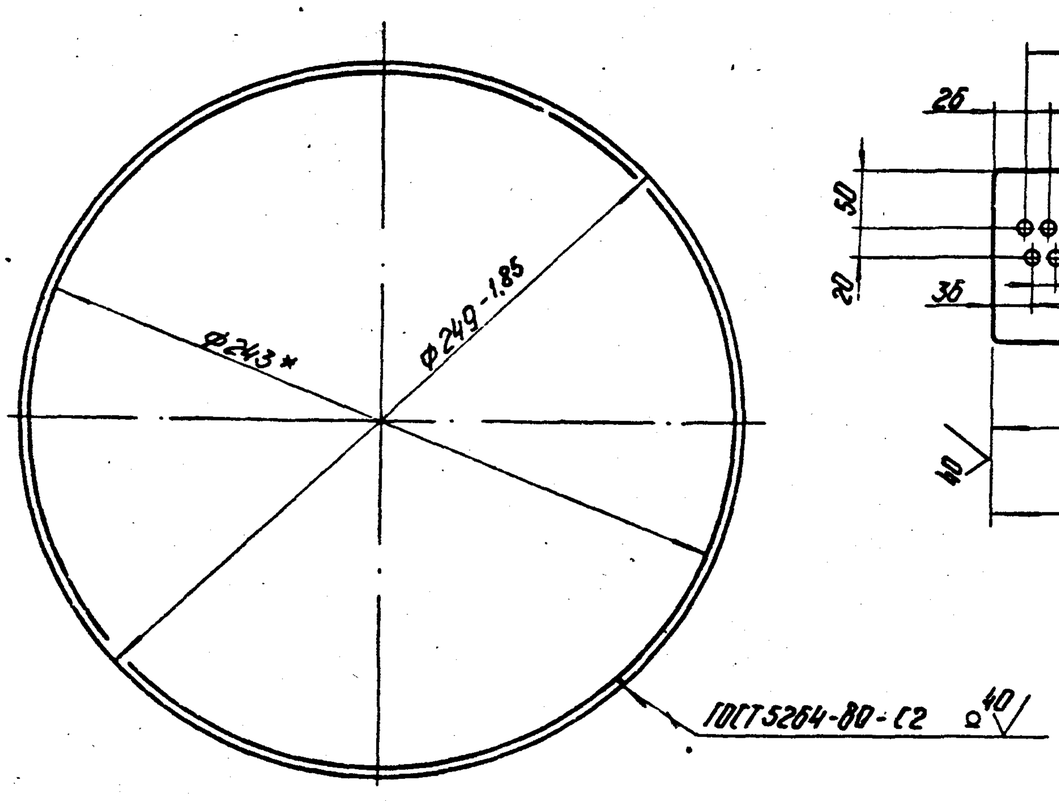

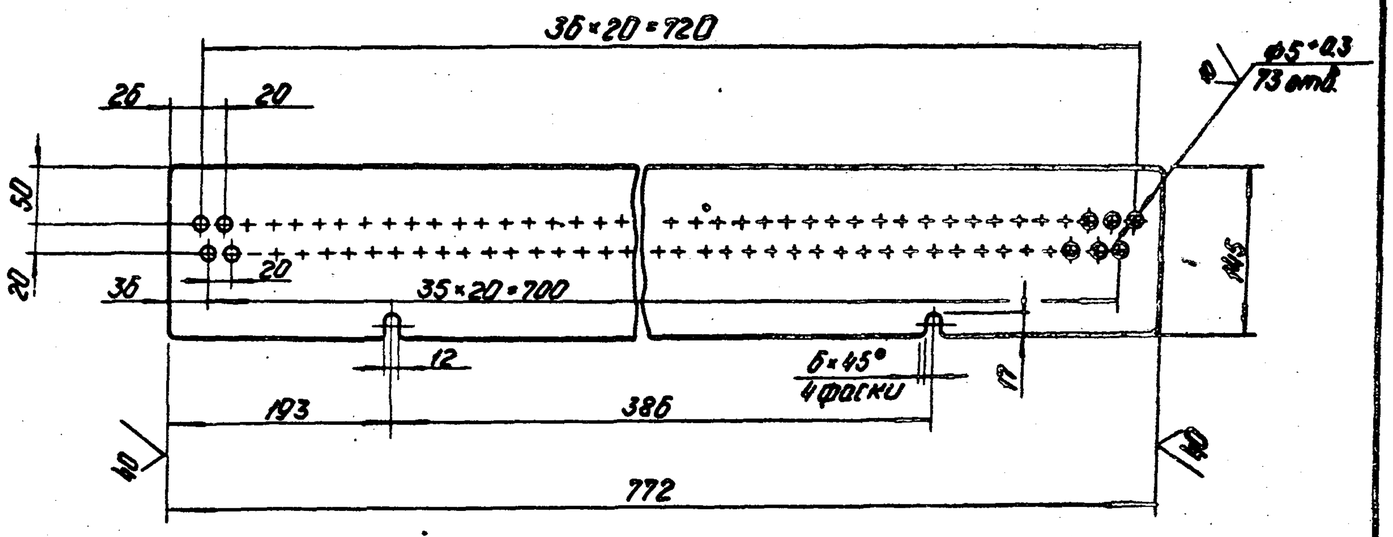

1* Размеры для справок.
2 Неуказанные предельные отклонения размеров $\pm\frac{IT14}{2}$.

					26.01.02.005			
Изм. Лист	№ докум.	Подп.	Дата	Обечайка	Лит.	Масса	Масштаб	
Разраб.	Ионова		28.08.81			2,58	1:2	
Пров.	Зилгалвис		28.08.81		Лист	Листов 1		
Гл.спец.	Сухоносов			Лист 3 ГОСТ 19903-74	Госстрой Латв ССР ЛАТГИПРОПРОМ			
Н.контр.	Колмеи							

26.01.02.004

Альбом 7.2

Типовой проект 903-2-18

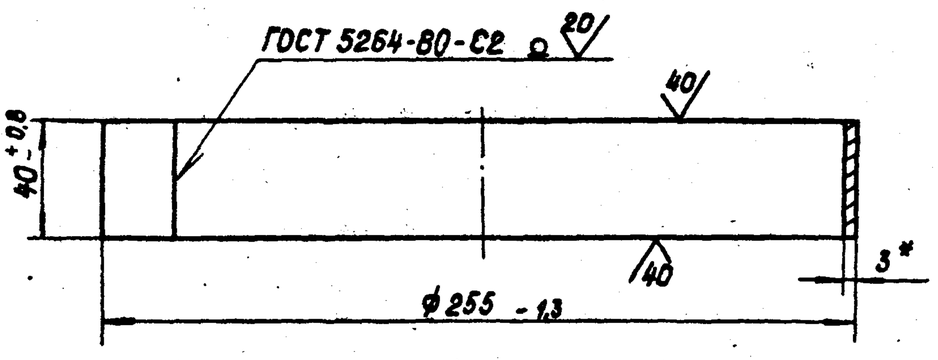

* Размер для справок.

Изм. Лист	№ докум.	Подпись	Дата	26.01.02.004			
Разраб.	Ионова		28.01.81	Кольцо	Лит.	Масса	Масштаб
Пров.	Зилгалвис		28.01.81			0,75	1:2
					Лист	Листов 1	
Гл.спец.	Сухоносов			Лист 3 ГОСТ 19903-74 / ВСт3сп3 ГОСТ 16523-70*	Госстрой Латв. ССР ЛАТГИПРОПРОМ г. Рига		
Н.контр.	Колмец		28.01.81				
Утв.	Рубинс						

Формат 11В

Инв.№ подл. | Подпись и дата | Взам.инв.№ | Инв.№ дубл. | Подпись и дата

26.01.02.007

Альбом 7.2

Типовой проект 903-2-18

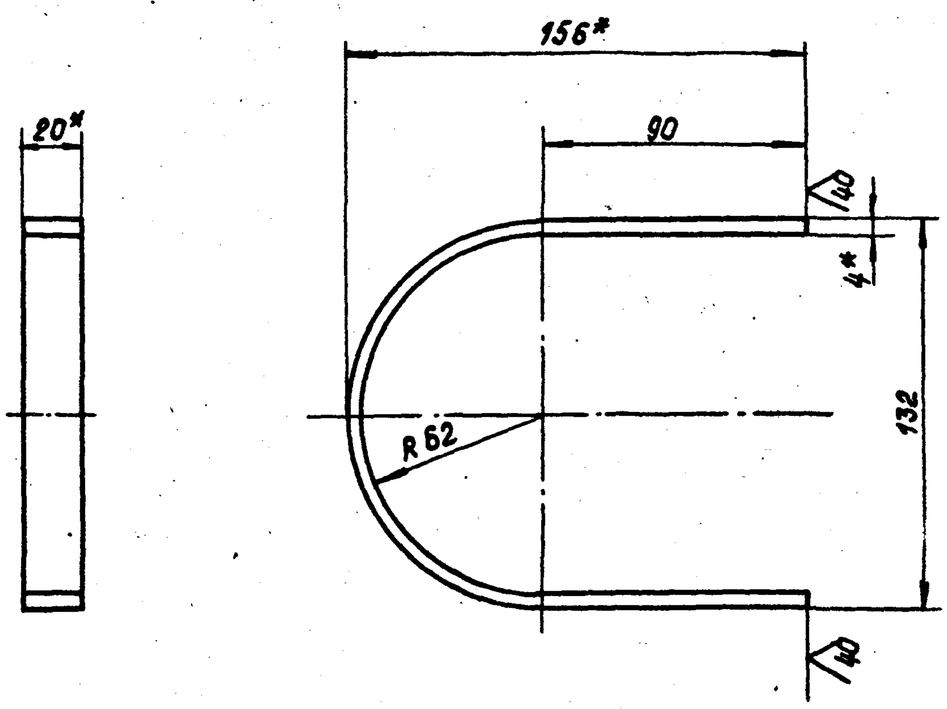

1. * Размеры для справок.
2. Неуказанные предельные отклонения размеров $\pm \frac{IT14}{2}$.

Изм. Лист	№ докум.	Подпись	Дата	26.01.02.007			
Разраб.	Ионова		28.01.81	Пояс жёсткости	Лит.	Масса	Масштаб
Пров.	Зилгалвис		28.01.81			0,246	1:2
					Лист	Листов 1	
Гл.спец.	Сухоносов			Полоса 4х20 ГОСТ 103-76 / ВСт3сп3 ГОСТ 535-79	Госстрой Латв. ССР ЛАТГИПРОПРОМ г. Рига		
Н.контр.	Колмец		28.01.81				
Утв.	Рубинс						

Формат 11В

Инв.№ подл. | Подпись и дата | Взам.инв.№ | Инв.№ дубл. | Подпись и дата

26.01.02.008

Альбом 7.2

Типовой проект 903-2-18

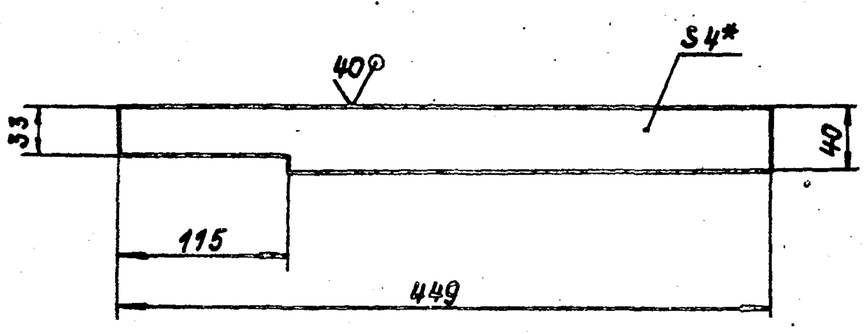

1. * Размер для справок.
2. Неуказанные предельные отклонения размеров $\pm \frac{IT16}{2}$.

Изм. Лист	№ докум.	Подпись	Дата	26.01.02.008			
Разраб.	Ионова		28.01.81	Накладка	Лит.	Масса	Масштаб
Пров.	Зилгалвис		28.01.81			0,56	1:4
					Лист	Листов 1	
Гл.спец.	Сухоносов			Лист 4 ГОСТ 19903-74 / ВСт3сп3 ГОСТ 14637-79	Госстрой Латв. ССР ЛАТГИПРОПРОМ г. Рига		
Н.контр.	Колмец		28.01.81				
Утв.	Рубинс						

Формат 11В

Инв.№ подл. | Подпись и дата | Взам.инв.№ | Инв.№ дубл. | Подпись и дата

Альбом 7.2

Типовой проект 903-2-18

Формат	Зона	Поз.	Обозначение	Наименование	Кол.	Примечание
				Документация		
11			26.01.03.000СБ	Сборочный чертеж		
				Детали		
11		1	26.01.03.001	Ручка	1	
				Стандартные изделия		
		2		Заглушка 250-8 ГОСТ 12836-67	1	

Изм. Лист	№ докум.	Подп.	Дата	26.01.03.000			
Разраб.	Ионова		28.01.81	Крышка	Лит.	Лист	Листов 1
Пров.	Зилгалвис		28.01.81				
Гл.спец.	Сухоносов				Госстрой Латв. ССР ЛАТГИПРОПРОМ г. Рига		
Н.контр.	Колмец		28.01.81				
Утв.	Рубинс						

Формат 11В

Инв.№ подл. | Подпись и дата | Взам.инв.№ | Инв.№ дубл. | Подпись и дата

Альбом 7.2 Типовой проект 903-2-18

26.01.03.000 Сб

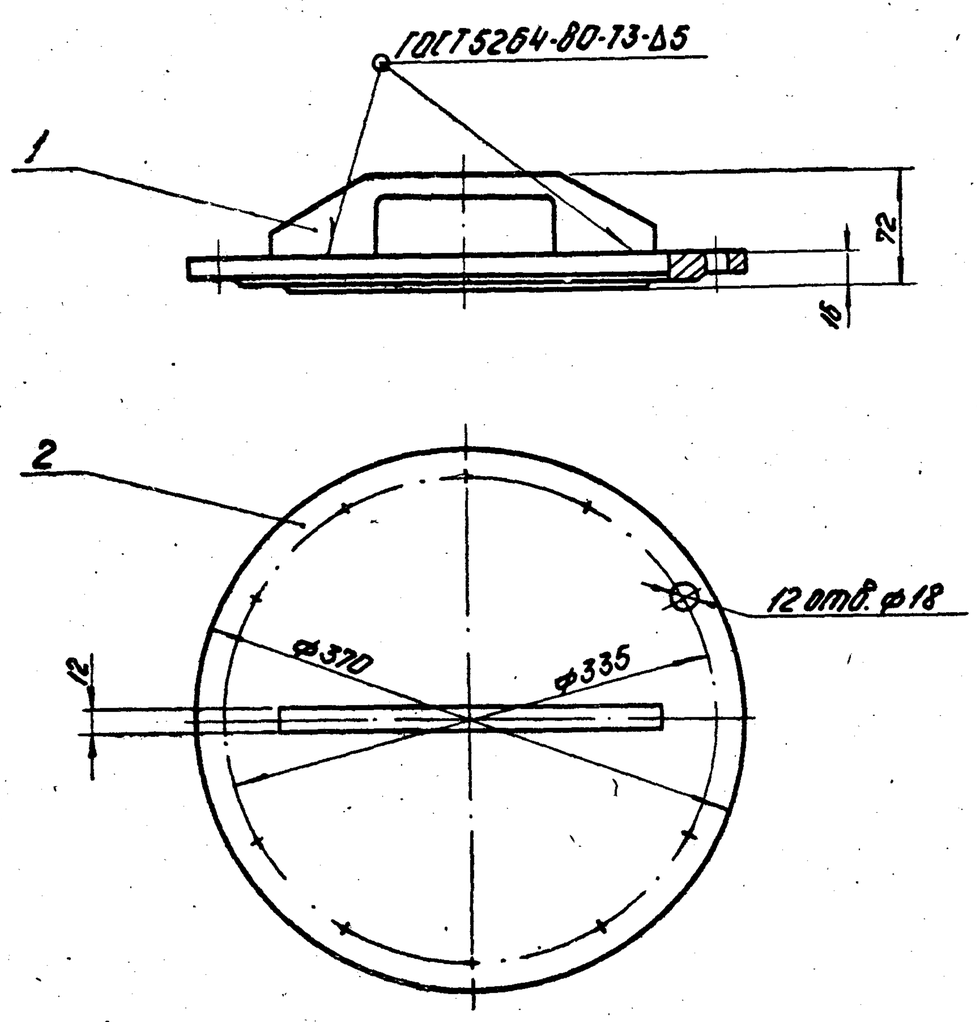

Размеры для справок

Изм. Лист	№ докум.	Подп.	Дата	26.01.03.000 Сб			
Разраб.	Цонова			Крышка	Лит.	Масса	Масштаб
Пров.	Зилгалвис					12,2	1:4
Гл. спец.	Сухоносов			Сборочный чертёж	Лист	Листов 1	
Н. контр.	Колмец				Госстрой Латв. ССР ЛАТГИПРОПРОМ г. Рига		
Утв.	Рубина						

Копировал: Формат 11В

Альбом 7.2 Типовой проект 903-2-18

26.01.03.001

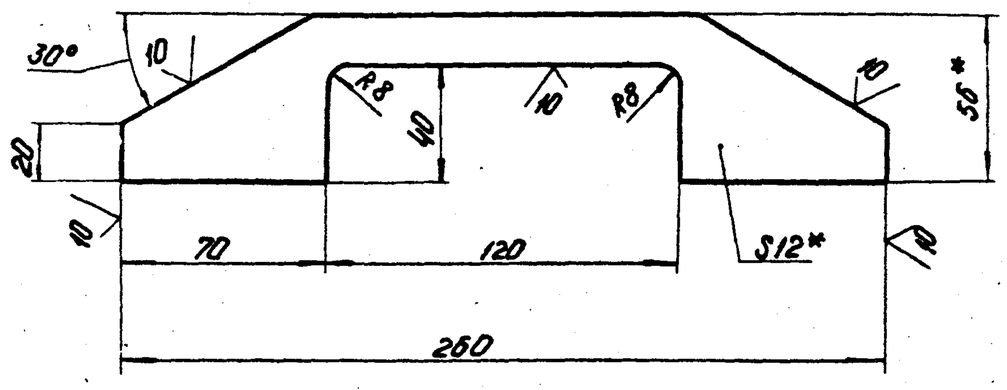

1 *Размеры для справок.
2 Неуказанные предельные отклонения размеров $\pm \frac{IT16}{2}$.

Изм. Лист	№ докум.	Подп.	Дата	26.01.03.001			
Разраб.	Цонова			Ручка	Лит.	Масса	Масштаб
Пров.	Зилгалвис					0,7	1:2
Гл. спец.	Сухоносов			Полоса $\frac{12\times56\ ГОСТ\ 103-76}{ВСт3сп3\ ГОСТ\ 535-79}$	Лист	Листов 1	
Н. контр.	Колмец				Госстрой Латв. ССР ЛАТГИПРОПРОМ г. Рига		
Утв.	Рубина						

Копировал: Формат 11В

Альбом 7.2 Типовой проект 903-2-18

33.02.00.000 Сб

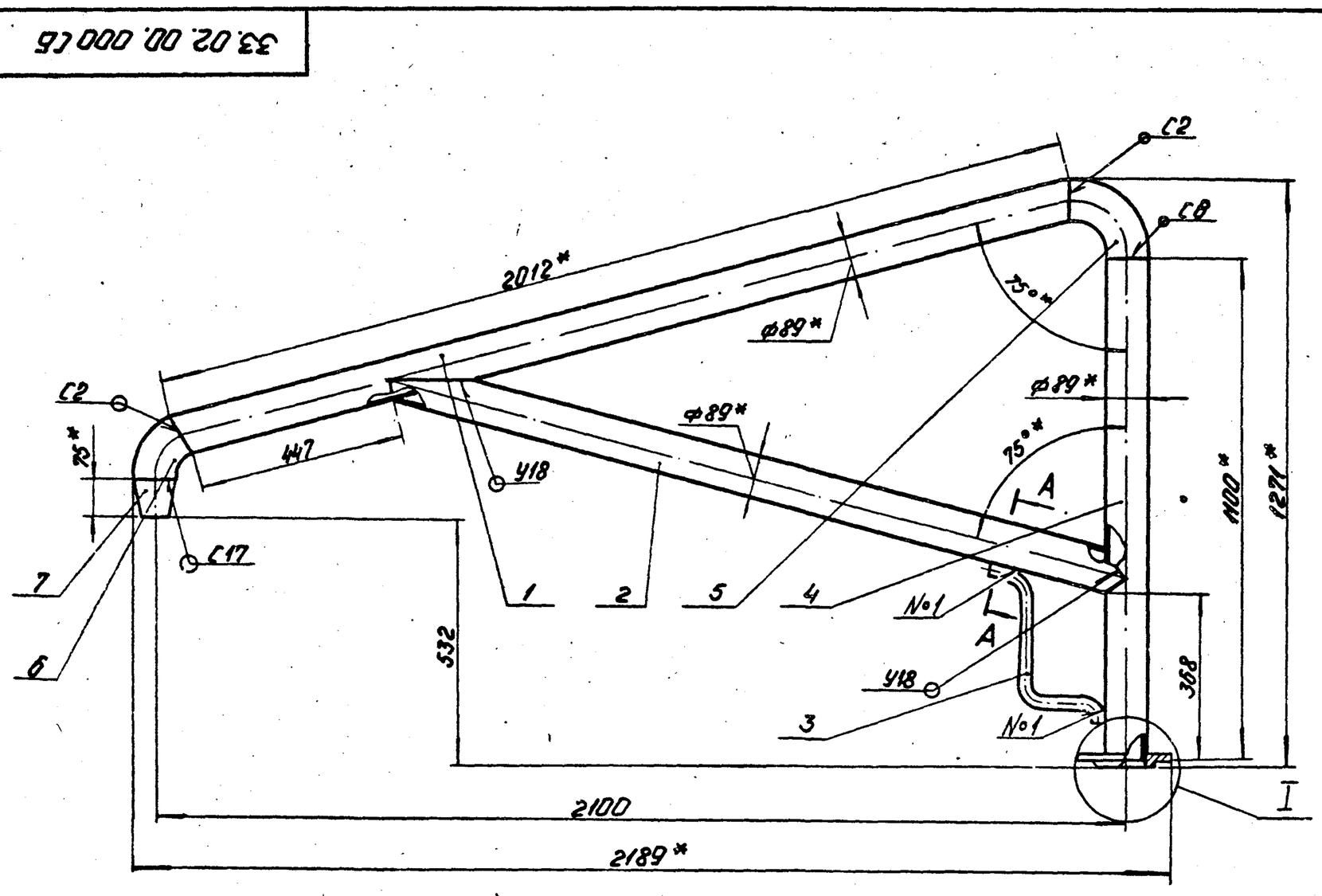

А–А повёрнуто
М1:1

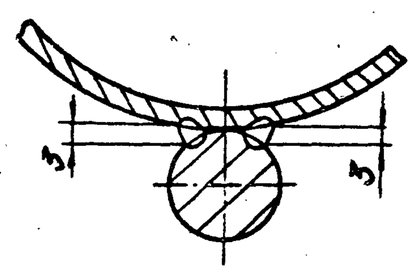

1 *Размеры для справок.
2 Неуказанные предельные отклонения размеров $\pm \frac{IT14}{2}$.
3 Сварные швы по ГОСТ 16037-80, кроме шва №1.
4. Шов №1 сварка ручная дуговая.

I
М1:2

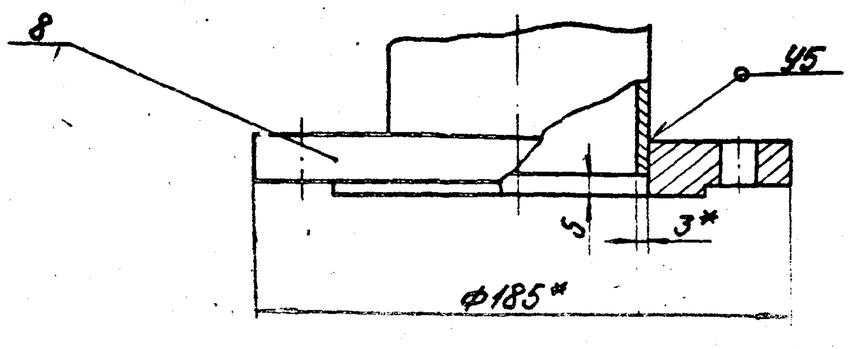

Изм. Лист	№ докум.	Подп.	Дата	33.02.00.000 Сб			
Разраб.	Цонова			Стойка. Сборочный чертёж.	Лит.	Масса	Масштаб
Пров.	Зилгалвис					36,7	1:10
					Лист	Листов 1	

Альбом 7.2

Типовой проект 903-2-18

33.09.00.001

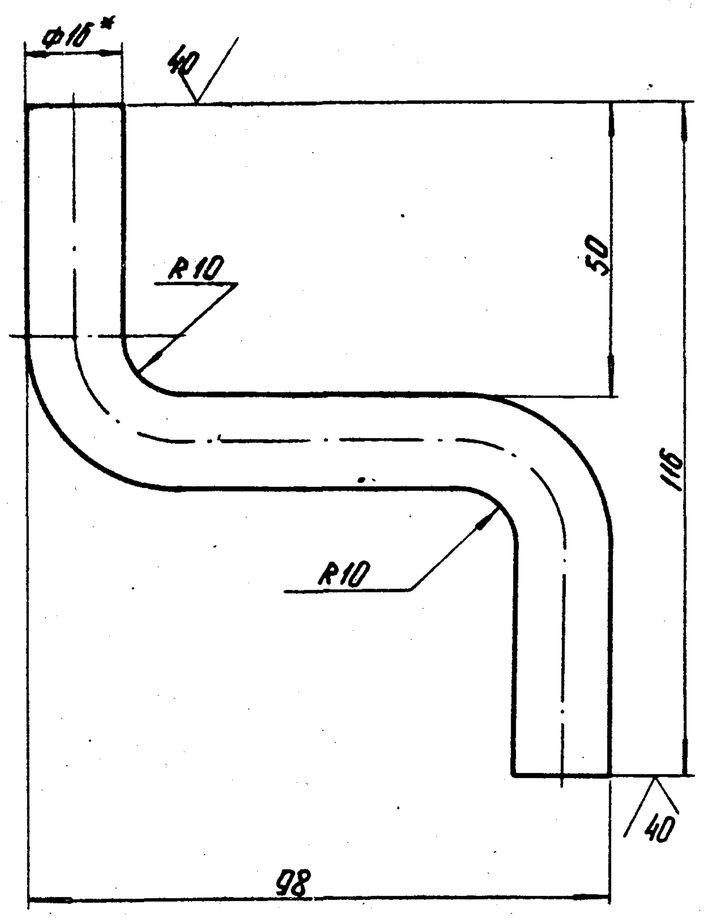

1 * Размер для справок.
2 Неуказанные предельные отклонения размеров $\pm\frac{IT14}{2}$.

Изм.	Лист	№ докум.	Подп.	Дата	33.09.00.001			
Разраб.		Зерненштейн		29.5.81	Упор	Лит.	Масса 0,288	Масштаб 1:1
Пров.		Зилгалвис		29.5.81		Лист	Листов 1	
Гл. спец.		Сухоносов			Круг В-16 ГОСТ 2590-71 / Ст3СП3 ГОСТ 535-79	Госстрой Латв. ССР ЛАТГИПРОПРОМ г. Рига		
Н. контр.		Колмец		29.5.81				
Утв.		Рубинс						

Формат 11В

Альбом 7.2

Типовой проект 903-2-18

Формат	Зона	Поз.	Обозначение	Наименование	Кол.	Примечание
				Документация		
12			33.02.00.000 СБ	Сборочный чертеж		
				Детали		
11		1	33.02.00.001	Консоль	1	
11		2	33.02.00.002	Раскос	1	
11		3	33.02.00.003	Скоба	1	
11		4	33.02.00.004	Стойка	1	
				Стандартные изделия		
		5		Отвод 90° 89×3,5 ГОСТ 17375-77	1	
		6		Отвод 60° 89×3,5 ГОСТ 17375-77	1	
		7		Переход К89×3,5-57×3 ГОСТ 17378-77	1	
		8		Фланец 80-6 ГОСТ 1255-67	1	

Изм.	Лист	№ докум.	Подп.	Дата	33.02.00.000			
Разраб.		Иванова		29.5.81	Стойка	Лит.	Лист	Листов 1
Пров.		Зилгалвис		29.5.81		Госстрой Латв. ССР ЛАТГИПРОПРОМ г. Рига		
Гл. спец.		Сухоносов						
Н. контр.		Колмец		29.5.81				
Утв.		Рубинс						

Формат 11В

Альбом 7.2

Типовой проект 903-2-18

33.02.00.001

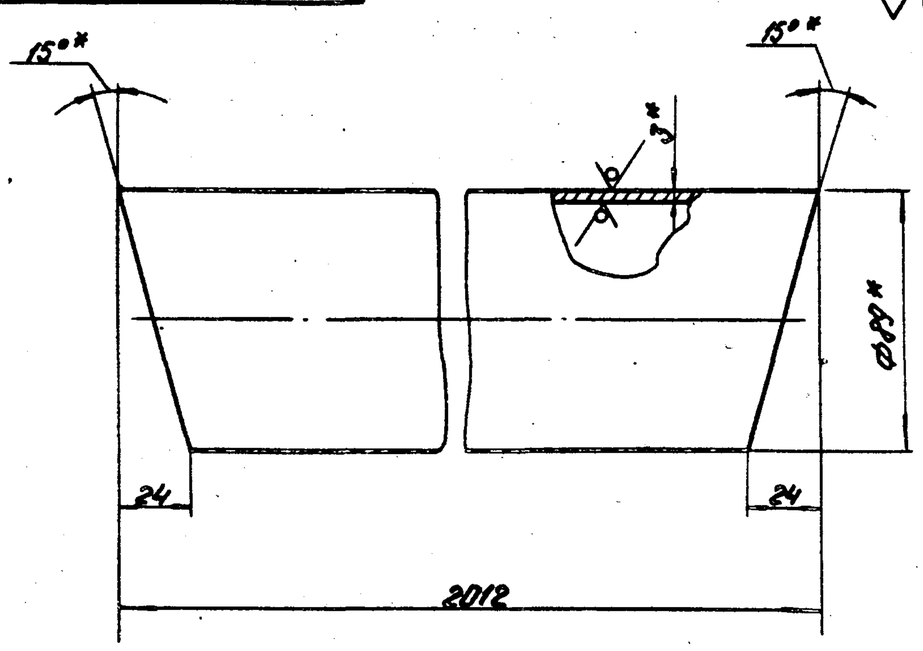

1 * Размеры для справок.
2 Неуказанные предельные отклонения размеров $\pm\frac{IT14}{2}$.

Изм.	Лист	№ докум.	Подп.	Дата	33.02.00.001			
Разраб.		Иванова		29.5.81	Консоль	Лит.	Масса 12,6	Масштаб 1:2
Пров.		Зилгалвис		29.5.81		Лист	Листов 1	
Гл. спец.		Сухоносов			Труба 89×3 ГОСТ 10704-76 / Ст3пс5 ГОСТ 10705-63*	Госстрой Латв. ССР ЛАТГИПРОПРОМ г. Рига		
Н. контр.		Колмец		29.5.81				
Утв.		Рубинс						

Формат 11В

Альбом 7.2

Типовой проект 903-2-18

33.02.00.002

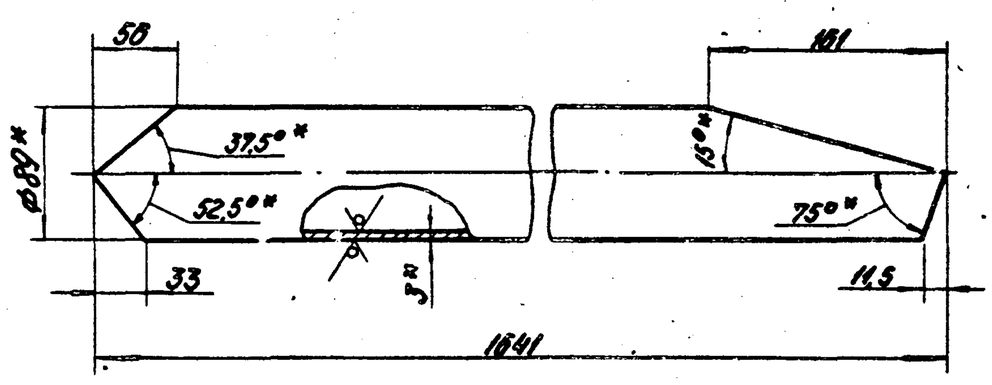

1 * Размеры для справок.
2 Неуказанные предельные отклонения размеров $\pm\frac{IT14}{2}$.

Изм.	Лист	№ докум.	Подп.	Дата	33.02.00.002			
Разраб.		Иванова		29.5.81	Раскос	Лит.	Масса 9,91	Масштаб 1:4
Пров.		Зилгалвис		29.5.81		Лист	Листов 1	
Гл. спец.		Сухоносов			Труба 89×3 ГОСТ 10704-76 / Ст3пс5 ГОСТ 10705-63*	Госстрой Латв. ССР ЛАТГИПРОПРОМ г. Рига		
Н. контр.		Колмец		29.5.81				
Утв.		Рубинс						

Формат 11В

Типовой проект 903-2-18 Альбом 7.2

33.02.00.003

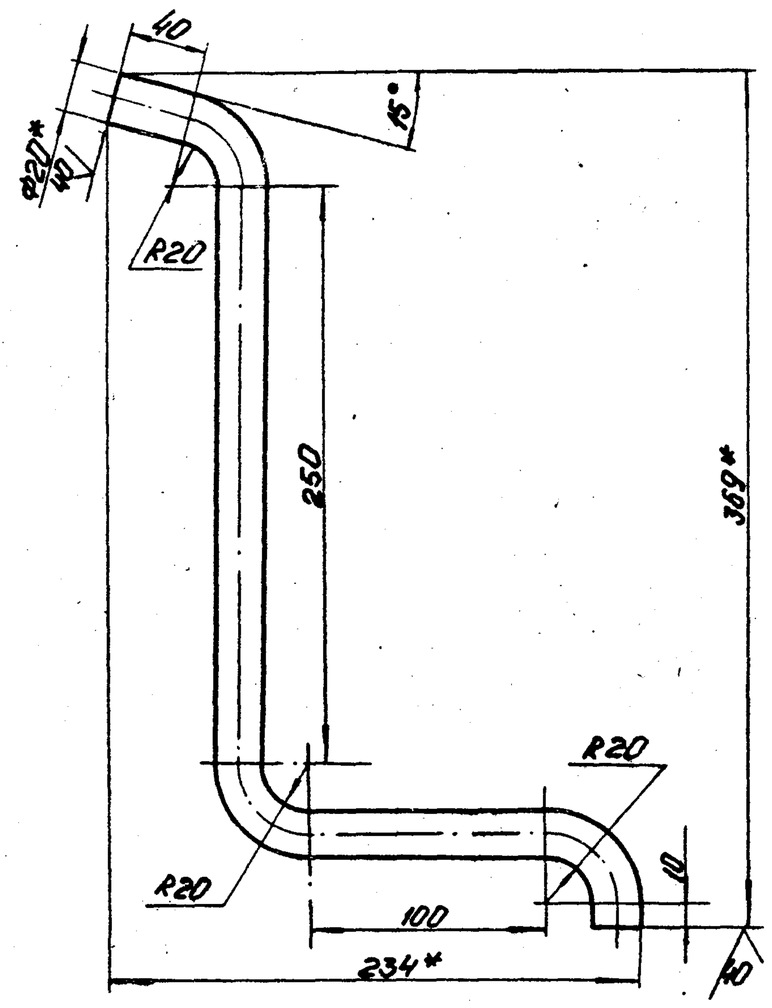

1 *Размеры для справок.
2 Неуказанные предельные отклонения размеров $\pm \frac{IT14}{2}$.

Изм.	Лист	№ докум.	Подп.	Дата	33.02.00.003		
Разраб.		Цонова			Скоба	Лит.	Масса 1,31	Масштаб 1:2,5
Пров.		Зилгалвис				Лист	Листов 1
Гл.спец.		Сухоплов			Круг В-20 ГОСТ 2590-71 / ВСт3СП3 ГОСТ 535-79	Госстрой Латв.ССР ЛАТГИПРОПРОМ г.Рига	
Н.контр.		Колнец					
Утв.		Рубин					

Формат 11В

Типовой проект 903-2-18 Альбом 7.2

33.02.00.004

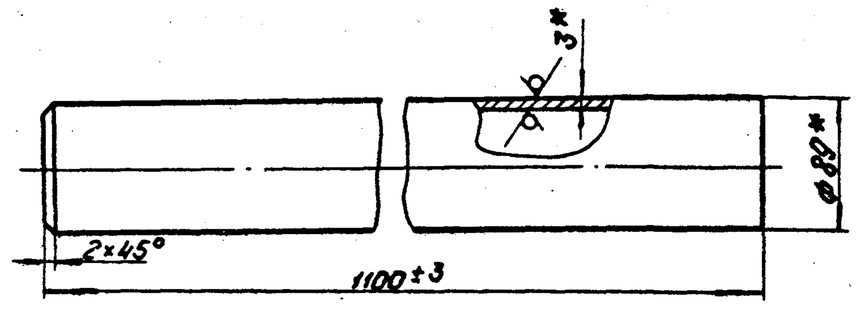

*Размеры для справок

Изм.	Лист	№ докум.	Подп.	Дата	33.02.00.004		
Разраб.		Цонова			Стойка	Лит.	Масса 6,99	Масштаб 1:4
Пров.		Зилгалвис				Лист	Листов 1
Гл.спец.		Сухоплов			Труба 89×3 ГОСТ 10704-76 / ВСт3ПС5 ГОСТ 10705-63*	Госстрой Латв.ССР ЛАТГИПРОПРОМ г.Рига	
Н.контр.		Колнец					
Утв.		Рубин					

Формат 11В

Типовой проект 903-2-18 Альбом 7.2

33.03.00.000

Формат	Зона	Поз.	Обозначение	Наименование	Кол.	Примечание
				Документация		
12			33.03.00 000 СБ	Сборочный чертеж		
				Детали		
11		1	33.03.00.001	Втулка соединительная	1	
11		2	33.03.00.002	Гайка	2	
11		3	33.03.00.003	Труба подводящая	1	
11		4	33.03.00.004	Труба распределительная	1	
11		5	33.03.00.005	Ручка	2	

Изм.	Лист	№ докум.	Подп.	Дата	33.03.00.000		
Разраб.		Зилгалвис			Труба	Лит.	Лист	Листов 1
Пров.		Колнец				Госстрой Латв.ССР	

Типовой проект 903-2-18 Альбом 7.2

33.03.00.001

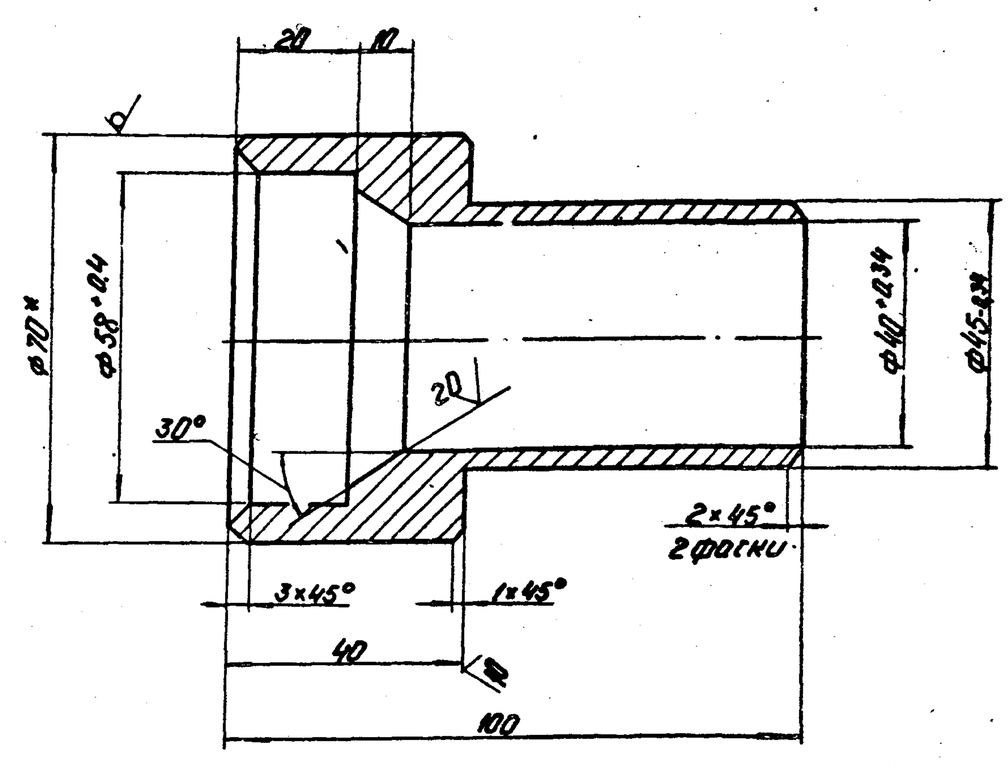

1 *Размер для справок.
2 Неуказанные предельные отклонения размеров $\pm \frac{IT14}{2}$.

Изм.	Лист	№ докум.	Подп.	Дата	33.03.00.001		
Разраб.		Зилгалвис			Втулка соединительная	Лит.	Масса 0,68	Масштаб 1:1
Пров.		Колнец				Лист	Листов 1

Альбом 7.2 Типовой проект 903-2-18

33.03.00.000СБ

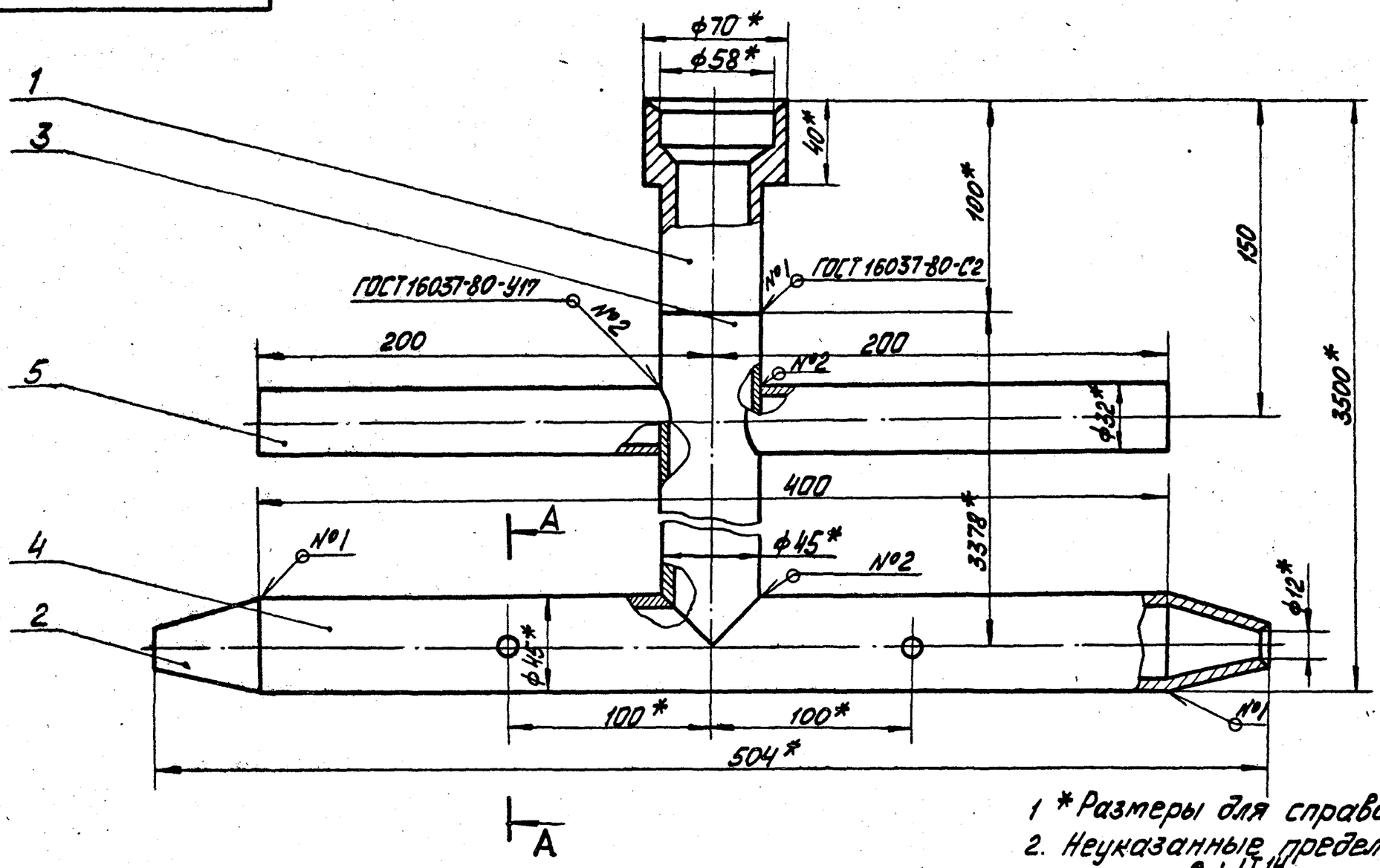

1 * Размеры для справок.
2. Неуказанные предельные отклонения размеров $\pm\frac{IT14}{2}$.

А–А

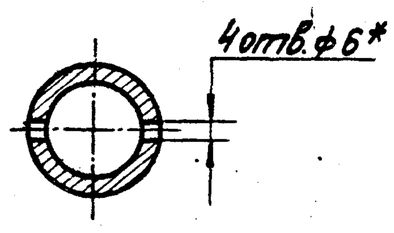

Изм.	Лист	№ докум.	Подп.	Дата	33.03.00.000 СБ		
Разраб.		Зилгалвис		29.9.81	Труба греющая. Сборочный чертёж.	Лит.	Масса 11.4 / Масштаб 1:2
Пров.		Колмец		29.9.81		Лист	Листов 1
Гл.спец.		Сухоносов				Госстрой Латв.ССР ЛАТГИПРОПРОМ г. Рига	
Н.контр.		Колмец		29.9.81			
Утв.		Рубин					

Формат 12В

Альбом 7.2 Типовой проект 903-2-18

33.03.00.002

40/(√)

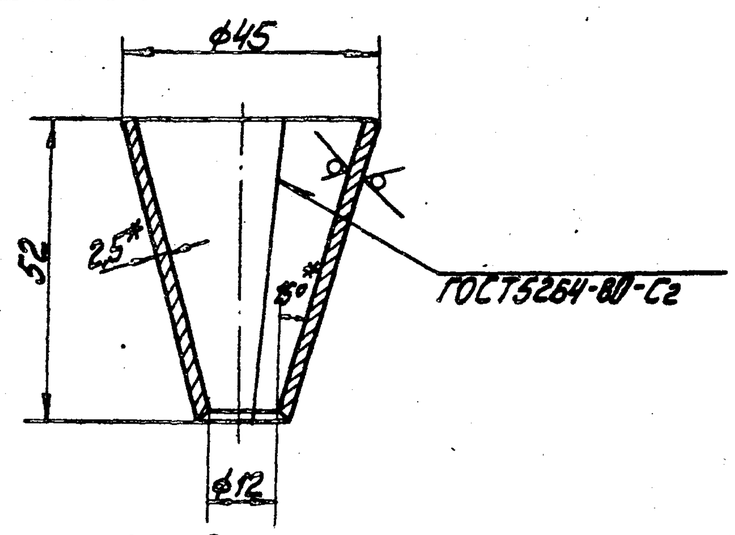

Развёртка

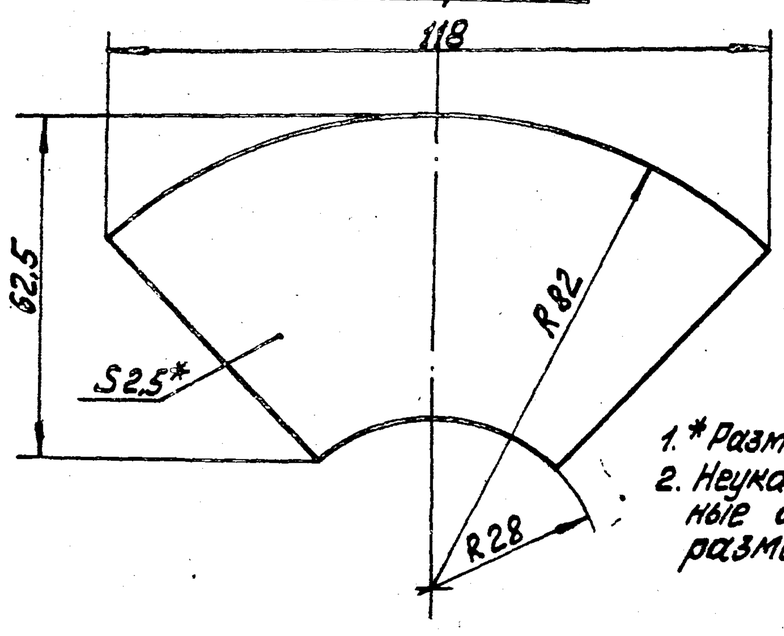

1. * Размеры для справок.
2. Неуказанные предельные отклонения размеров $\pm\frac{IT14}{2}$

Изм.	Лист	№ докум.	Подп.	Дата	33.03.00.002		
Разраб.		Зилгалвис		29.9.81	Сопло	Лит.	Масса 0,096 / Масштаб 1:1
Пров.		Колмец		29.9.81		Лист	Листов 1
Гл.спец.		Сухоносов			Лист 25 ГОСТ19903-74 / Вст3сп3ГОСТ16523-70*	Госстрой Латв.ССР ЛАТГИПРОПРОМ г. Рига	
Н.контр.		Колмец		29.9.81			
Утв.		Рубин					

Формат 11В

Альбом 7.2 Типовой проект 903-2-18

33.03.00.003

√ (√)

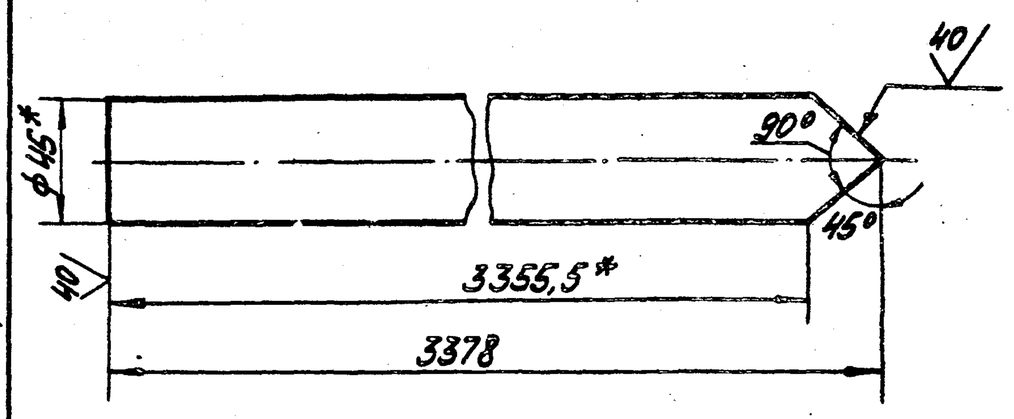

1. * Размеры для справок.
2. Неуказанные предельные отклонения размеров $\pm\frac{IT14}{2}$.

Изм.	Лист	№ докум.	Подп.	Дата	33.03.00.003		
Разраб.		Шонова		29.9.81	Труба подводящая	Лит.	Масса 8,85 / Масштаб 1:2
Пров.		Зилгалвис		29.9.81		Лист	Листов 1
Гл.спец.		Сухоносов			Труба 45×2,5ГОСТ10704-76 / Вст3пс5ГОСТ10705-63*	Госстрой Латв.ССР ЛАТГИПРОПРОМ г. Рига	
Н.контр.		Колмец		29.9.81			
Утв.		Рубин					

Формат 11

Типовой проект 903-2-18 Альбом 7.2

33.03.00.004

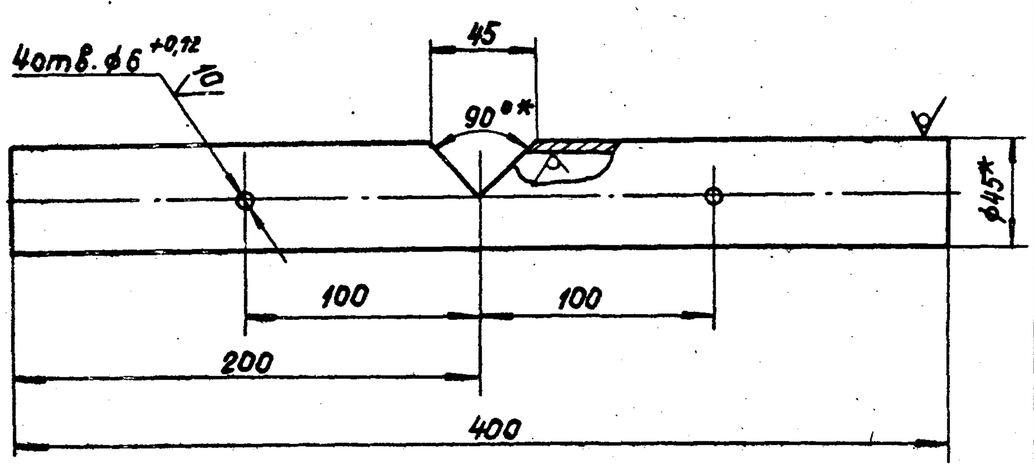

1.* Размеры для справок.
2. Неуказанные предельные отклонения размеров $\pm \frac{IT14}{2}$.

Изм.	Лист	№ докум.	Подп.	Дата	33.03.00.004		
Разраб.		Ионова			Труба распределительная	Лит.	Масса 1,05 / Масштаб 1:2,5
Пров.		Зилгалвис				Лист	Листов 1
Гл.спец.		Сухоносов			Труба 45×2,5 ГОСТ 10704-75 / Вст3пс5 ГОСТ 10705-63	Госстрой Латв. ССР ЛАТГИПРОПРОМ г. Рига	
Н.контр.		Колмец					
Утв.		Рубинс					

Формат 11В

Типовой проект 903-2-18 Альбом 7.2

33.03.00.005

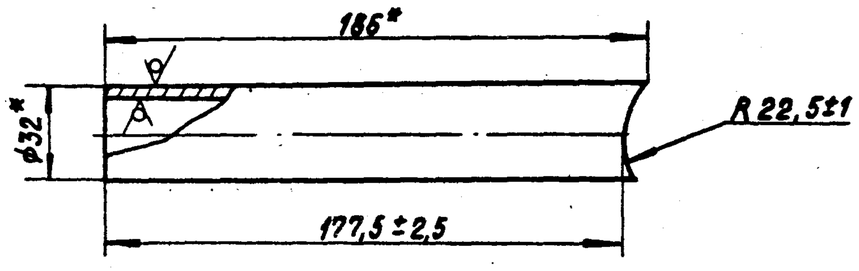

* Размеры для справок.

Изм.	Лист	№ докум.	Подп.	Дата	33.03.00.005		
Разраб.		Ионова			Ручка	Лит.	Масса 0,3 / Масштаб 1:2
Пров.		Зилгалвис				Лист	Листов 1
Гл.спец.		Сухоносов			Труба 32×2 ГОСТ 10704-76 / Вст3пс5 ГОСТ 10705-63*	Госстрой Латв. ССР ЛАТГИПРОПРОМ г. Рига	
Н.контр.		Колмец					
Утв.		Рубинс					

Формат 11В

Типовой проект 903-2-18 Альбом 7.2

33.04.00.000

Формат	Зона	Поз.	Обозначение	Наименование	Кол.	Примечание
				Документация		
12			33.04.00.000 СБ	Сборочный чертеж		
				Сборочные единицы		
11		1	33.04.01.000	Труба подводящая	1	
11		2	33.04.02.000	Вилка прижимная	1	
11		3	33.04.03.000	Винт прижимной	1	
				Детали		
11		4	33.04.00.001	Палец	1	
				Стандартные изделия		
		5		Шайба 8 ГОСТ 11371-78	2	
		6		Шплинт 27×20 ГОСТ 397-79	2	

Изм.	Лист	№ докум.	Подп.	Дата	33.04.00.000		
Разраб.		Зилгалвис			Патрубок	Лит. / Лист / Листов 1	
Пров.		Колмец				Госстрой Латв. ССР ЛАТГИПРОПРОМ	
Гл.спец.		Сухоносов					
Н.контр.		Колмец					

Типовой проект 903-2-18 Альбом 7.2

33.04.00.001

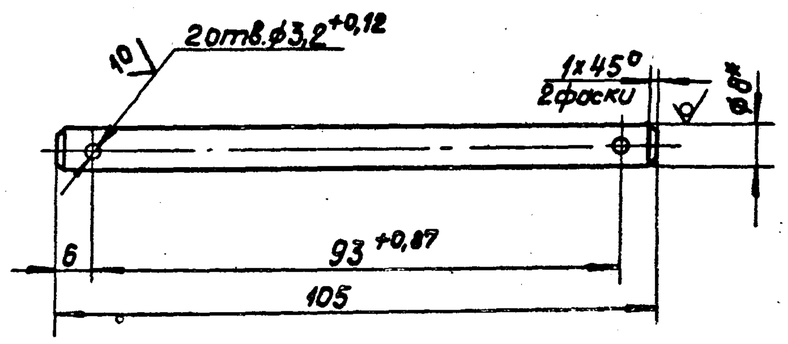

1.* Размер для справок.
2. Неуказанные предельные отклонения размеров $\pm \frac{IT14}{2}$.

Изм.	Лист	№ докум.	Подп.	Дата	33.04.00.001		
Разраб.		Зилгалвис			Палец	Лит.	Масса 0,041 / Масштаб 1:1
Пров.		Колмец				Лист	Листов 1
Гл.спец.		Сухоносов			Кольцо 8-8 ГОСТ 2590-71	Госстрой Латв. ССР ЛАТГИПРОПРОМ	
Н.контр.							

33.04.00.000 СБ

Типовой проект 903-2-18 Альбом 7.2

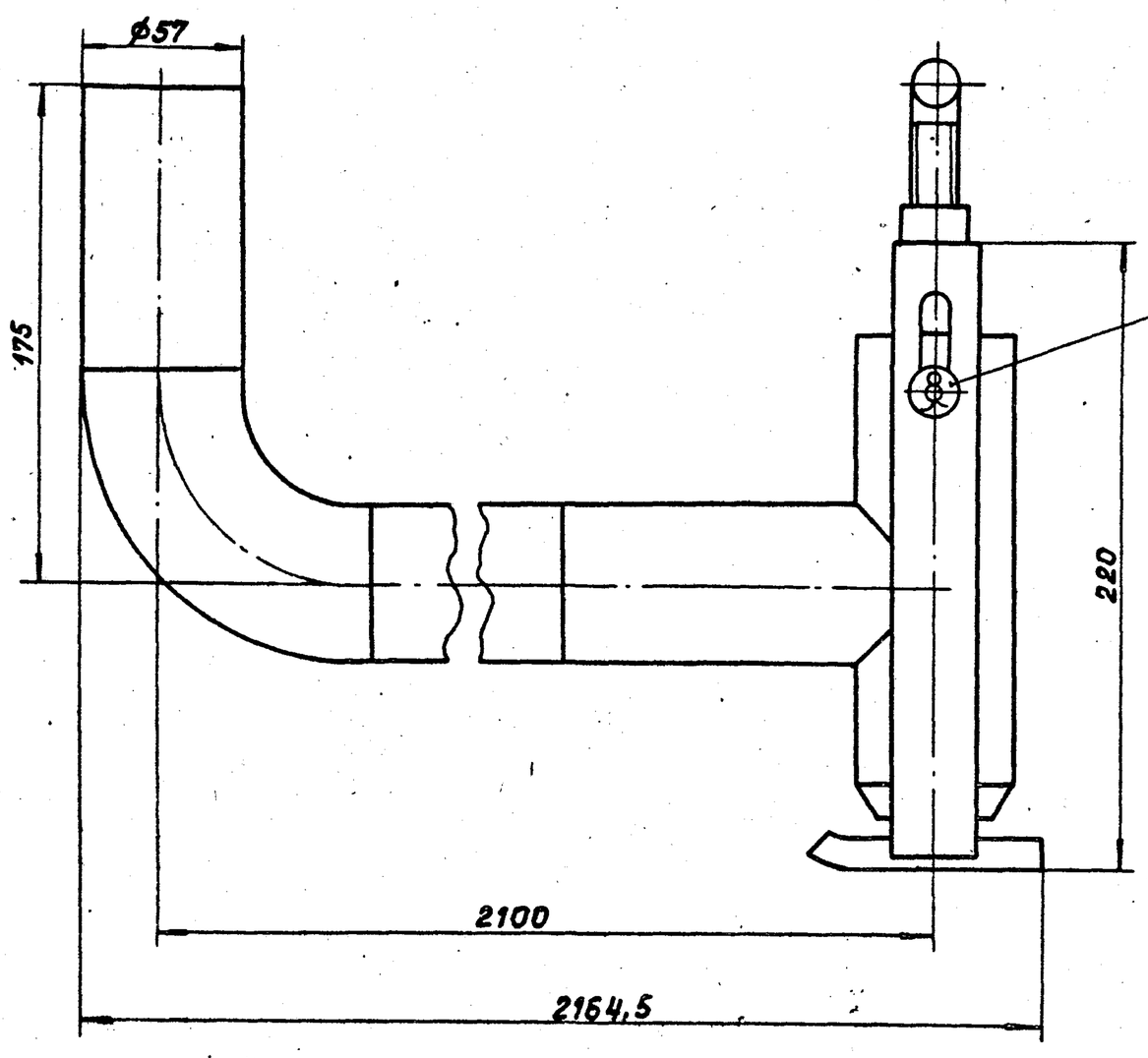

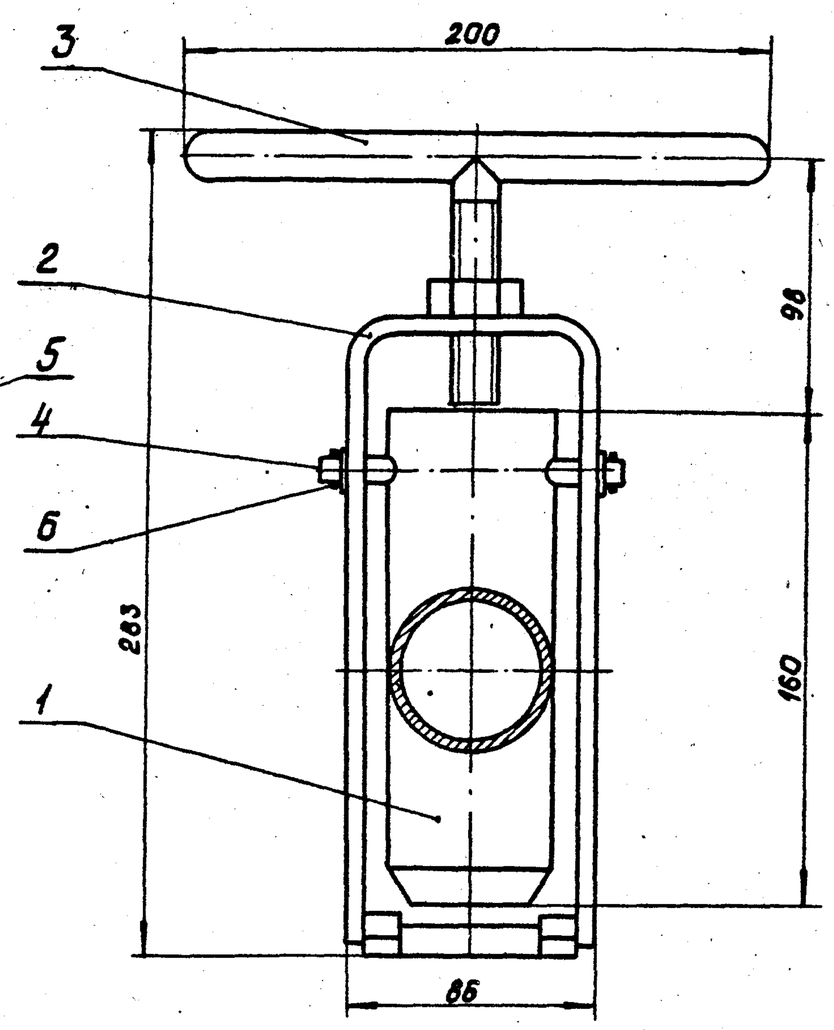

Размеры для справок

					33.04.00.000.СБ			
Изм.	Лист	№ докум.	Подп.	Дата	Патрубок. Сборочный чертеж.	Лит.	Масса	Масштаб
Разраб.		Зилгалвис		30.9.81			13,5	1:2
Пров.		Колмец		30.9.81		Лист	Листов 1	
Гл.спец.		Сухоносов				Госстрой Латв. ССР ЛАТГИПРОПРОМ г. Рига		
Н.контр.		Колмец		30.9.81				
Утв.		Рубинс						

Формат 12

Типовой проект 903-2-18 Альбом 7.2

Формат	Зона	Поз.	Обозначение	Наименование	Кол.	Примечание
				Документация		
11			33.04.01.000 СБ	Сборочный чертеж		
				Детали		
11		1.	33.04.01.001	Втулка пружинная	1	
11		2	33.04.01.002	Патрубок	1	
64		3	33.04.01.003	Труба		
				Труба 57х3 ГОСТ 10704-76 / ВСт3сп 5 ГОСТ 10705-63	1	7,6 кг
64		4	33.04.01.004	Труба		
				Труба 57х3 ГОСТ 10704-76 / ВСт3сп 5 ГОСТ 10705-63	1	0,4 кг
				Стандартные изделия		
		5		Отвод 90° 57х3 ГОСТ 17375-77	1	

					33.04.01.000			
Изм.	Лист	№ докум.	Подп.	Дата	Труба подводящая	Лит.	Лист	Листов 1
Разраб.		Зилгалвис		30.9.81		Госстрой Латв. ССР ЛАТГИПРОПРОМ г. Рига		
Пров.		Колмец		30.9.81				
Гл.спец.		Сухоносов						
Н.контр.		Колмец		30.9.81				
Утв.		Рубинс						

Формат 11В

Типовой проект 903-2-18 Альбом 7.2

33.04.01.001

20 √(V)

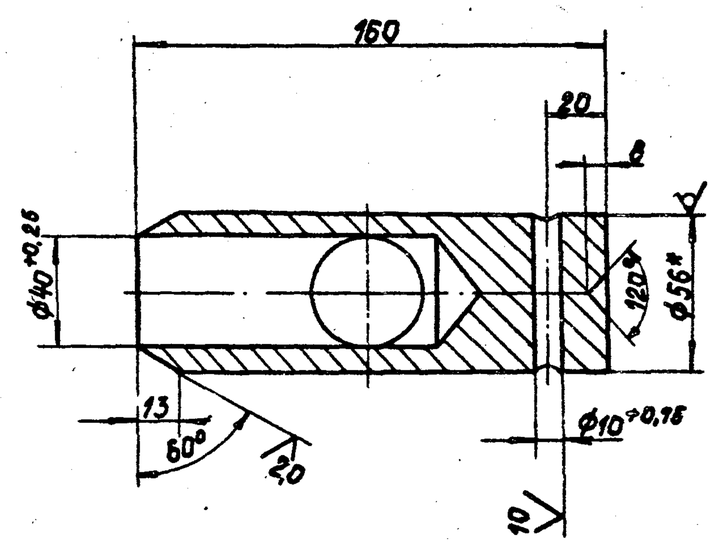

1.* Размер для справок.
2. Неуказанные предельные отклонения размеров $\pm\frac{IT14}{2}$.

					33.04.01.001			
Изм.	Лист	№ докум.	Подп.	Дата	Втулка прижимная	Лит.	Масса	Масштаб
Разраб.		Зилгалвис		30.9.81			2,95	1:2
Пров.		Колмец		30.9.81		Лист	Листов 1	
Гл.спец.		Сухоносов			Круг $\frac{В\text{-}56\ ГОСТ\ 2590\text{-}71}{20\ ГОСТ\ 1050\text{-}74^*}$	Госстрой Латв. ССР ЛАТГИПРОПРОМ г. Рига		
Н.контр.		Колмец		30.9.81				
Утв.		Рубинс						

Формат 11В

Типовой проект 903-2-18 · Альбом 7.2

33.04.01.000 СБ

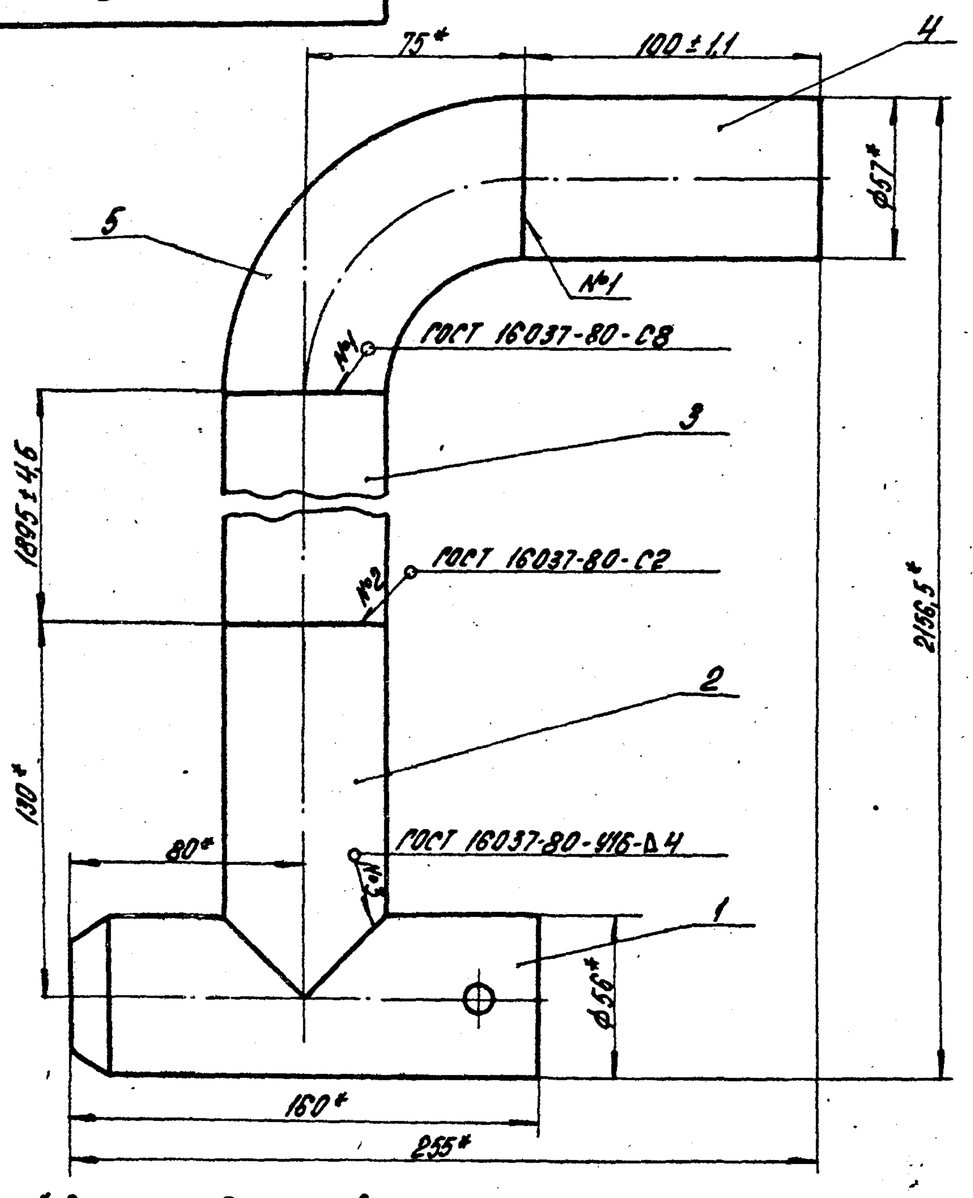

* Размеры для справок.

Изм.	Лист	№ докум.	Подпись	Дата	33.04.01.000 СБ		
Разраб.		Зилгалвис		29.08.81	Труба подводящая. Сборочный чертеж.	Литера	Масса 12 / Масштаб 1:2
Пров.		Колтец		29.08.81		Лист	Листов 1
Гл. спец.		Сухоносов				Госстрой Латв. ССР ЛАТГИПРОПРОМ г. Рига	
Н. контр.		Колтец		29.08.81			
Утв.		Рубинс					

Формат 11В

Типовой проект 903-2-18 · Альбом 7.2

33.04.01.002

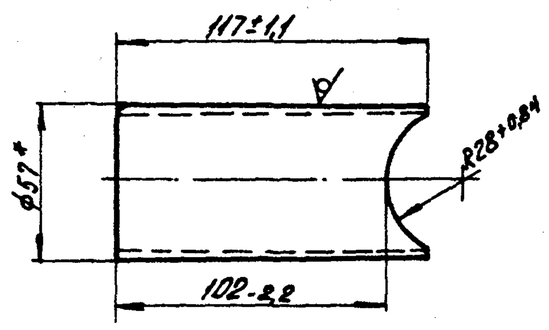

* Размер для справок.

Изм.	Лист	№ докум.	Подпись	Дата	33.04.01.002		
Разраб.		Зилгалвис		29.08.81	Патрубок	Литера	Масса 0,48 / Масштаб 1:2
Пров.		Колтец		29.08.81		Лист	Листов 1
Гл. спец.		Сухоносов			Труба $\frac{57\times3\ ГОСТ\ 10704-76}{ВСт3пс5\ ГОСТ\ 10705-63*}$	Госстрой Латв. ССР ЛАТГИПРОПРОМ г. Рига	
Н. контр.		Колтец		29.08.81			
Утв.		Рубинс					

Формат 11В

Типовой проект 903-2-18 · Альбом 7.2

Форм.	Зона	Поз.	Обозначение	Наименование	Кол.	Примечание
				Документация		
11			33.04.02.000 СБ	Сборочный чертеж		
				Детали		
11		1	33.04.02.001	Вилка	1	
11		2	33.04.02.002	Скоба	1	
				Стандартные изделия		
		3		Гайка М16.4 ГОСТ 5915-70	1	

Изм.	Лист	№ докум.	Подпись	Дата	33.04.02.000		
Разраб.		Ионова			Вилка	Литера	Лист / Листов
Пров.		Зилгалвис					

Вилка

Типовой проект 903-2-18 · Альбом 7.2

33.04.02.000 СБ

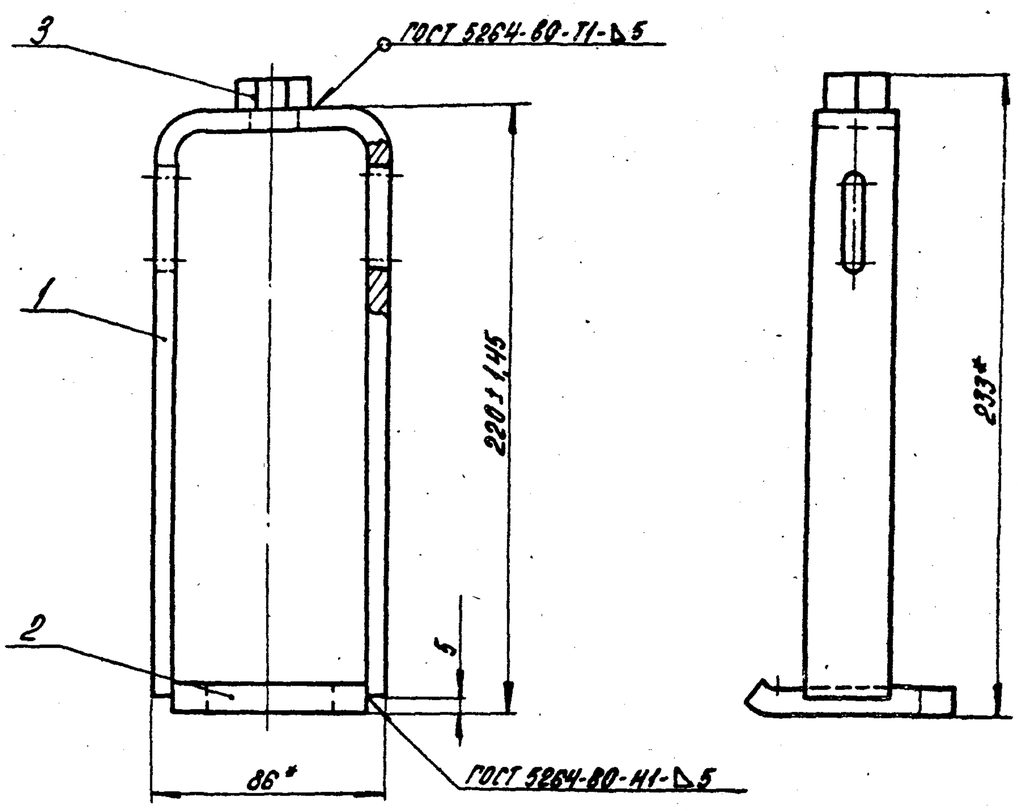

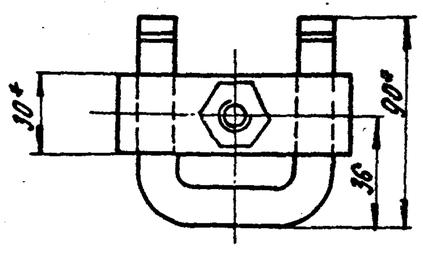

1.* Размеры для справок.
2. Неуказанные предельные отклонения размеров $\pm\frac{IT14}{2}$.

Изм.	Лист	№ докум.	Подпись	Дата	33.04.02.000 СБ		
Разраб.		Зилгалвис		29.08.81	Вилка прижимная. Сборочный чертеж.	Литера	Масса 0,97 / Масштаб 1:2
Пров.		Колтец					

Типовой проект 903-2-18 Альбом 7.2

33.04.02.001

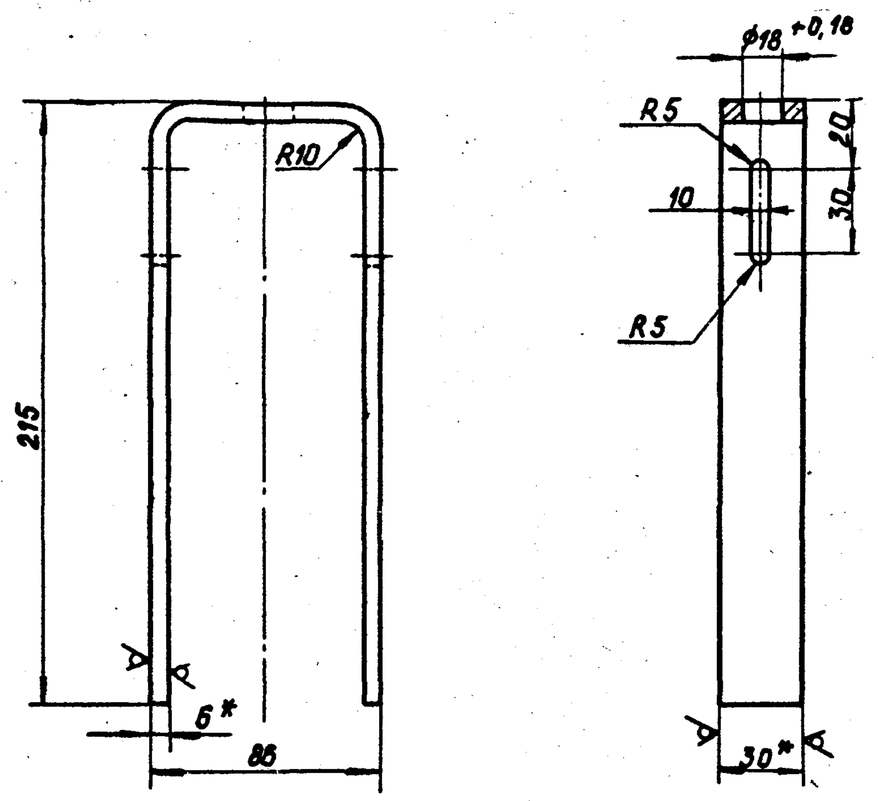

1. * Размеры для справок.
2. Неуказанные предельные отклонения размеров $\pm \frac{IT14}{2}$.

Изм.	Лист	№ докум.	Подп.	Дата	33.04.02.001		
Разраб.		Зилгалвис		29.01.81	Вилка	Лит.	Масса 0,69	Масштаб 1:2
Пров.		Колмец		29.01.81		Лист	Листов 1
Гл.спец.		Сиханосов			Полоса 6×30 ГОСТ 103-76 / ВСт3сп3 ГОСТ 535-79	Госстрой Латв. ССР ЛАТГИПРОПРОМ г. Рига	
Н.контр.		Колмец		29.01.81			
Утв.		Рубинс					

Формат 11В

Типовой проект 903-2-18 Альбом 7.2

33.04.02.002

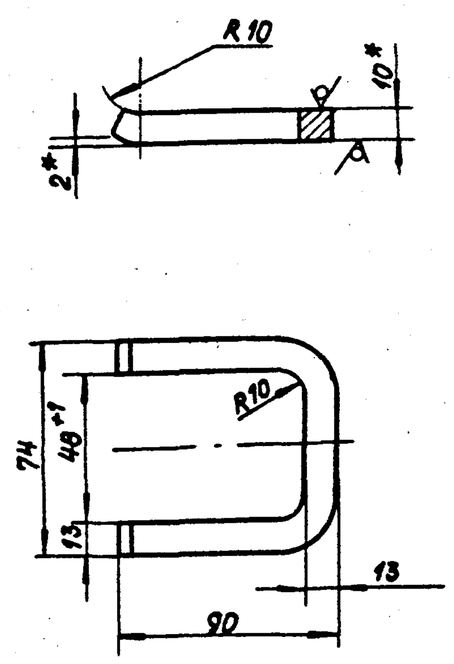

1* Размер для справок.
2. Неуказанные предельные отклонения размеров $\pm \frac{IT14}{2}$.

Изм.	Лист	№ докум.	Подп.	Дата	33.04.02.002		
Разраб.		Зилгалвис		29.01.81	Скоба	Лит.	Масса 0,22	Масштаб 1:2
Пров.		Колмец		29.01.81		Лист	Листов 1
Гл.спец.		Сиханосов			Лист 10 ГОСТ 19903-74 / ВСт3сп3 ГОСТ 14637-79	Госстрой Латв. ССР ЛАТГИПРОПРОМ г. Рига	
Н.контр.		Колмец		29.01.81			
Утв.		Рубинс					

Формат 11В

Типовой проект 903-2-18 Альбом 7.2

33.04.03.000

Формат	Зона	Поз.	Обозначение	Наименование	Кол.	Примечание
				Документация		
11			33.04.03.000 СБ	Сборочный чертеж		
				Детали		
11		1	33.04.03.001	Ручка	1	
11		2	33.04.03.002	Стержень	1	

Изм.	Лист	№ докум.	Подп.	Дата	33.04.03.000		
Разраб.		Ионова			Винт прижимной	Лит.	Лист	Листов 1
Пров.		Зилгалвис		29.01.81		Госстрой Латв. ССР ЛАТГИПРОПРОМ г. Рига	
Гл.спец.		Сиханосов					
Н.контр.		Колмец		29.01.81			
Утв.		Рубинс					

Формат 11В

Типовой проект 903-2-18 Альбом 7.2

33.04.03.000 СБ

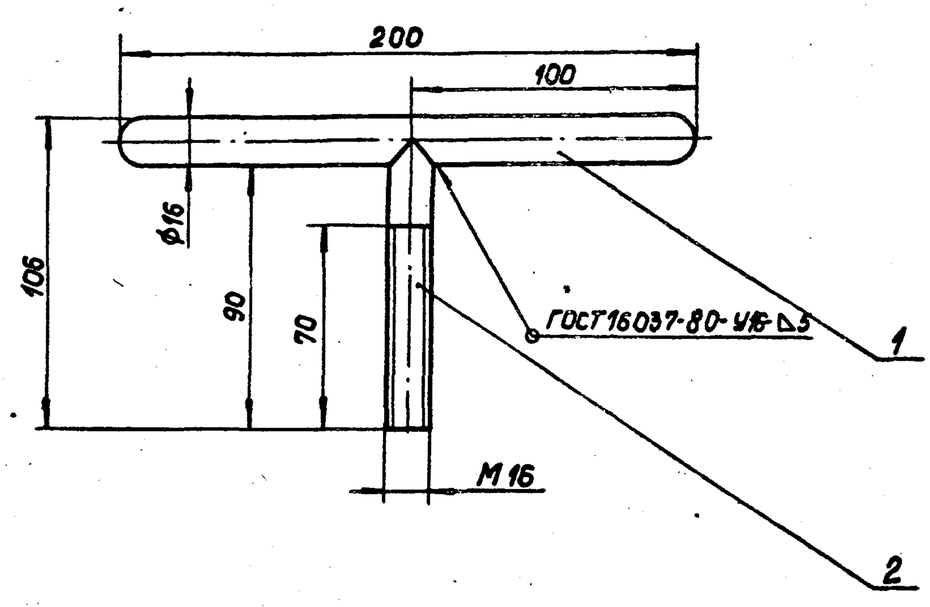

Размеры для справок.

Изм.	Лист	№ докум.	Подп.	Дата	33.04.03.000 СБ		
Разраб.		Зилгалвис		29.01.81	Винт прижимной. Сборочный чертеж.	Лит.	Масса 0,46	Масштаб 1:2
Пров.		Колмец		29.01.81		Лист	Листов 1
Гл.спец.		Сиханосов				Госстрой Латв. ССР ЛАТГИПРОПРОМ г. Рига	
Н.контр.		Колмец		29.01.81			
Утв.		Рубинс					

Формат 11В

33.04.03.001

10/(√)

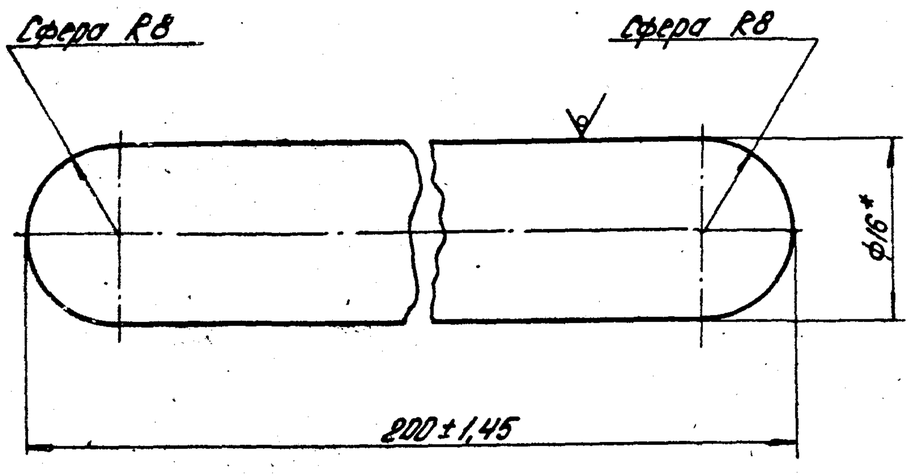

* Размер для справок.

Типовой проект 903-2-18 Альбом 7.2

Изм. Лист	№ докум.	Подпись	Дата	33.04.03.001	
Разраб.	Ионова		23.04.81	Ручка	Литера / Масса 0,307 / Масштаб 2:1
Пров.	Зилгалвис		23.04.81		Лист / Листов 1
Гл. спец.	Сухоносов			Круг В-16 ГОСТ 2590-71* / 20 ГОСТ 1050-74*	Госстрой Латв. ССР ЛАТГИПРОПРОМ г. Рига
Н. контр.	Колтец		23.04.81		
Утв.	Рубинс				

Формат 11В

33.04.03.002

20/(√)

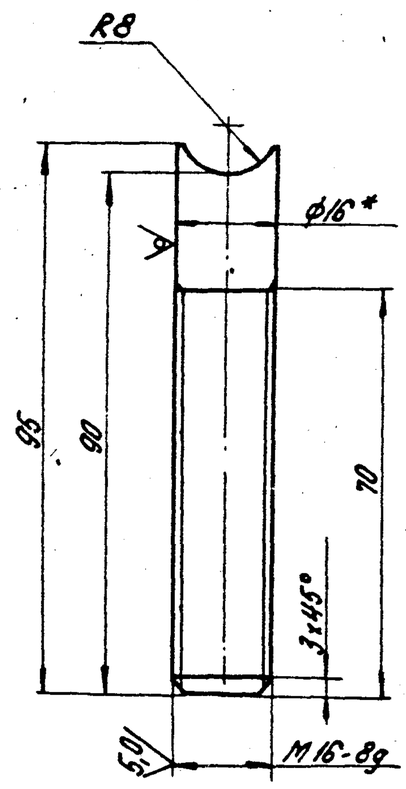

1. * Размер для справок.
2. Неуказанные предельные отклонения размеров $\pm\frac{IT14}{2}$.

Типовой проект 903-2-18 Альбом 7.2

Изм. Лист	№ докум.	Подпись	Дата	33.04.03.002	
Разраб.	Ионова		23.04.81	Стержень	Литера / Масса 0,149 / Масштаб 1:1
Пров.	Зилгалвис		23.04.81		Лист / Листов 1
Гл. спец.	Сухоносов			Круг В-16 ГОСТ 2590-71* / 20 ГОСТ 1050-74*	Госстрой Латв. ССР ЛАТГИПРОПРОМ г. Рига
Н. контр.	Колтец		23.04.81		
Утв.	Рубинс				

Формат 11В

Типовой проект 903-2-18 Альбом 7.2

Форм.	Зона	Поз.	Обозначение	Наименование	Кол.	Примечание
				Документация		
И			33.05.00.000 СБ	Сборочный чертеж		
				Сборочные единицы		
И		1	33.05.01.000	Шарнир	1	
И		2	33.05.02.000	Грунтбукса	1	
				Стандартные изделия		
		3		Болт М16×90.46 ГОСТ 7798-70	4	
		4		Гайка М16.5 ГОСТ 5915-70	8	
				Материалы		
		5		Набивка сальниковая АПП 10. ГОСТ 5152-77	2	м

Изм. Лист	№ докум.	Подпись	Дата	33.05.00.000	
Разраб.	Зилгалвис		19.08.81	Сальник поворотный Ду 50	Литера / Лист / Листов 1
Пров.	Колтец		19.08.81		Госстрой Латв. ССР
Гл. спец.	Сухоносов				
Н. контр.	Колтец		19.08.81		

33.05.00.000 СБ

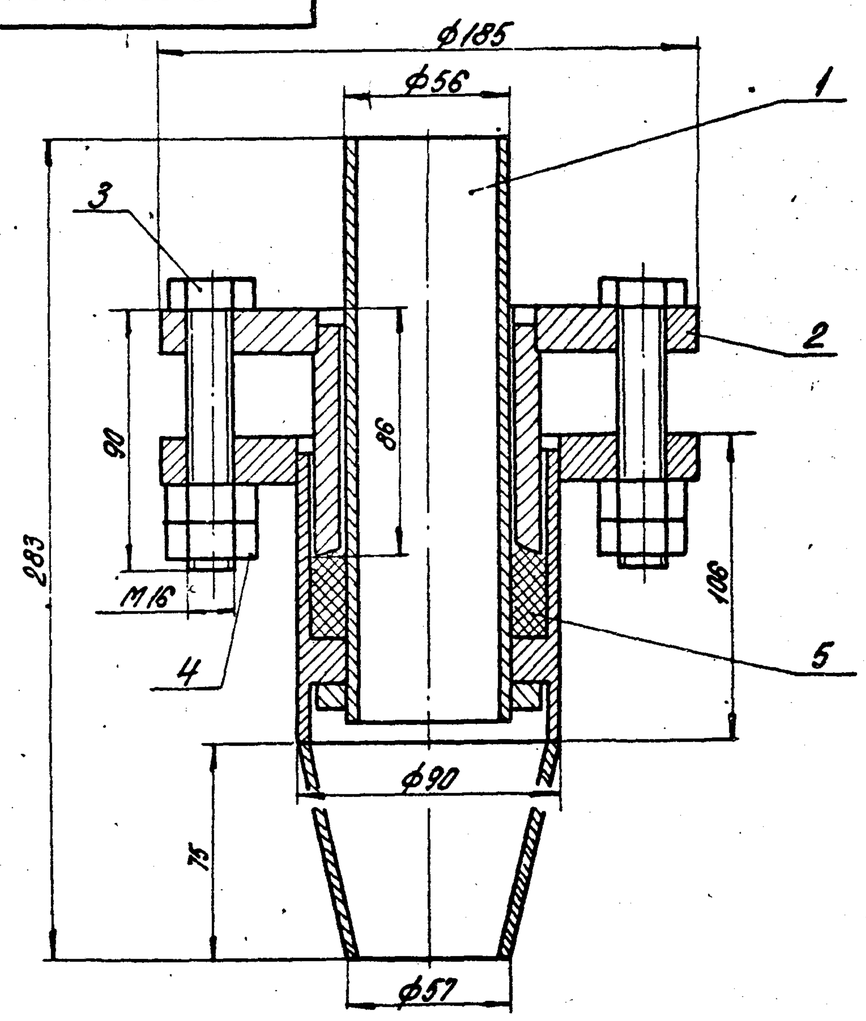

Размер для справок.

Типовой проект 903-2-18 Альбом 7.2

Изм. Лист	№ докум.	Подпись	Дата	33.05.00.000 СБ	
Разраб.	Зилгалвис		19.08.81	Сальник поворотный Ду 50. Сборочный чертеж.	Литера / Масса 9,6 / Масштаб 1:2
Пров.	Колтец		19.08.81		Лист / Листов 1
Гл. спец.	Сухоносов				Госстрой Латв. ССР

Типовой проект 903-2-18 Альбом 7.2

Формат	Зона	Поз.	Обозначение	Наименование	Кол.	Примечание
				Документация		
Н			33.05.01.000 СБ	Сборочный чертеж		
				Сборочные единицы		
Н		1	33.05.01.100	Труба внутренняя	1	
Н		2	33.05.01.200	Корпус	1	
				Стандартные изделия		
		3		Переход К 89×6-57×4 ГОСТ 17378-77	1	

Подпись и дата | Инв. № дубл. | Взам. инв. № | Подпись и дата | Инв. № подл.

Изм.	Лист	№ докум.	Подпись	Дата	33.05.01.000		
Разраб.		Зилгалвис		19.01.81	Шарнир.	Литера	Лист	Листов 1
Пров.		Колтец		19.01.81		Госстрой Латв. ССР ЛАТГИПРОПРОМ г. Рига	
Гл. спец.		Сухоносов					
Н. контр.		Колтец		19.01.81			
Утв.		Рубинс					

Формат 11В

Типовой проект 903-2-18 Альбом 7.2

33.05.01.000 СБ

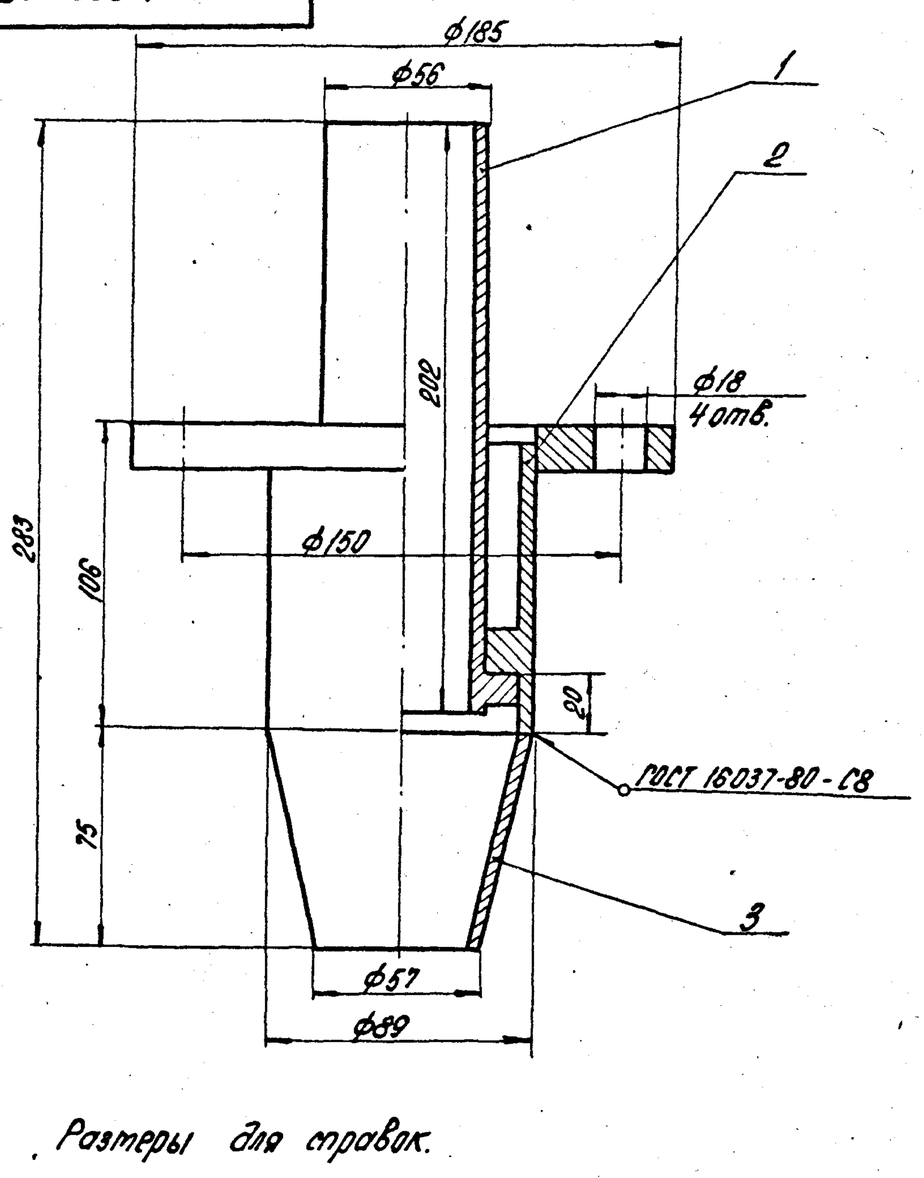

Размеры для справок.

Подпись и дата | Инв. № дубл. | Взам. инв. № | Подпись и дата | Инв. № подл.

Изм.	Лист	№ докум.	Подпись	Дата	33.05.01.000 СБ			
Разраб.		Зилгалвис		19.01.81	Шарнир. Сборочный чертеж.	Литера	Масса 5,56	Масштаб 1:2
Пров.		Колтец		19.01.81		Лист	Листов 1	
Гл. спец.		Сухоносов				Госстрой Латв. ССР ЛАТГИПРОПРОМ г. Рига		
Н. контр.		Колтец		19.01.81				
Утв.		Рубинс						

Формат 11В

Типовой проект 903-2-18 Альбом 7.2

Формат	Зона	Поз.	Обозначение	Наименование	Кол.	Примечание
				Документация		
11			33.05.01.100 СБ	Сборочный чертеж		
				Детали		
11		1	33.05.01.101	Кольцо	1	
64		2	33.05.01.102	Патрубок		
				Труба 57×3,5 ГОСТ 10704-76 / ВСт3пс5 ГОСТ 10705-63*	1	0,94 кг

Подпись и дата | Инв. № дубл. | Взам. инв. № | Подпись и дата | Инв. № подл.

Изм.	Лист	№ докум.	Подпись	Дата	33.05.01.100			
Разраб.		Ионова		19.01.81	Труба внутренняя.	Литера	Лист	Листов 1
Пров.		Зилгалвис		19.01.81		Госстрой Латв. ССР ЛАТГИПРОПРОМ г. Рига		
Гл. спец.		Сухоносов						
Н. контр.		Колтец		19.01.81				
Утв.		Рубинс						

Формат 11В

Типовой проект 903-2-18 Альбом 7.2

33.05.01.100 СБ

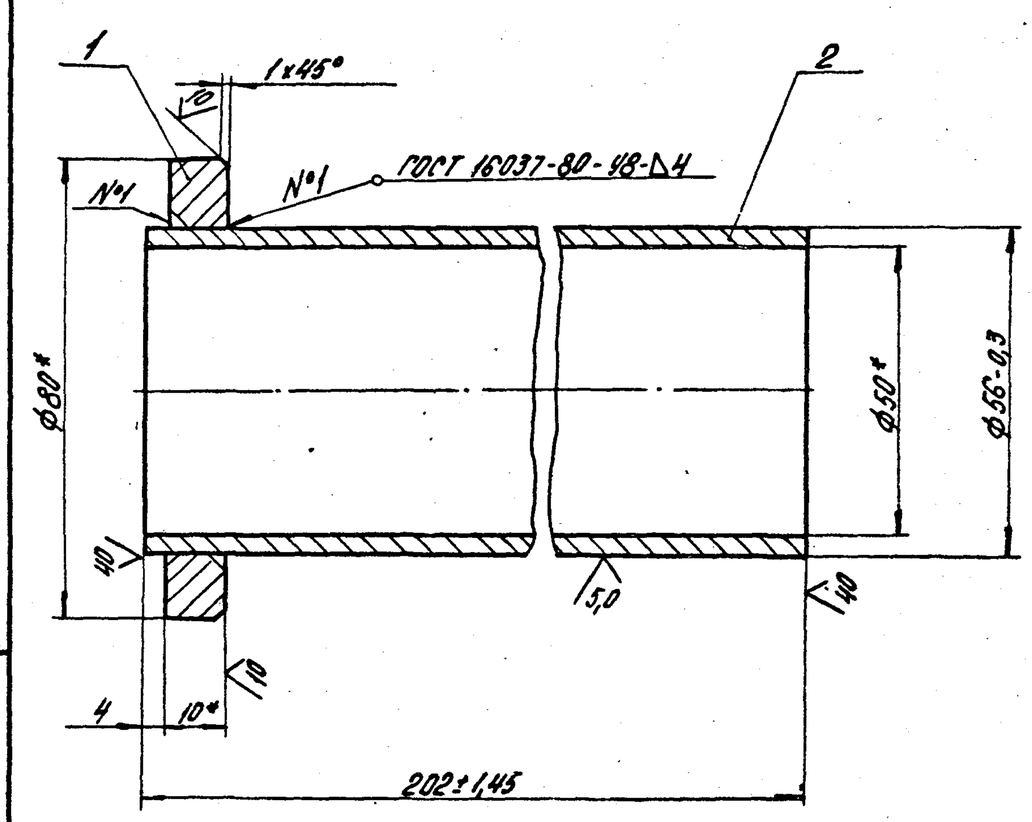

1.* Размеры для справок.

2. Неуказанные предельные отклонения размеров $\pm\frac{IT14}{2}$.

Подпись и дата | Инв. № дубл. | Взам. инв. № | Подпись и дата | Инв. № подл.

Изм.	Лист	№ докум.	Подпись	Дата	33.05.01.100 СБ			
Разраб.		Ионова		19.01.81	Труба внутренняя. Сборочный чертеж.	Литера	Масса 1,13	Масштаб 1:1
Пров.		Зилгалвис		19.01.81		Лист	Листов 1	
Гл. спец.		Сухоносов				Госстрой Латв. ССР ЛАТГИПРОПРОМ г. Рига		
Н. контр.		Колтец		19.01.81				
Утв.		Рубинс						

Формат 11В

33.05.01.101

Типовой проект 903-2-18 Альбом 7.2

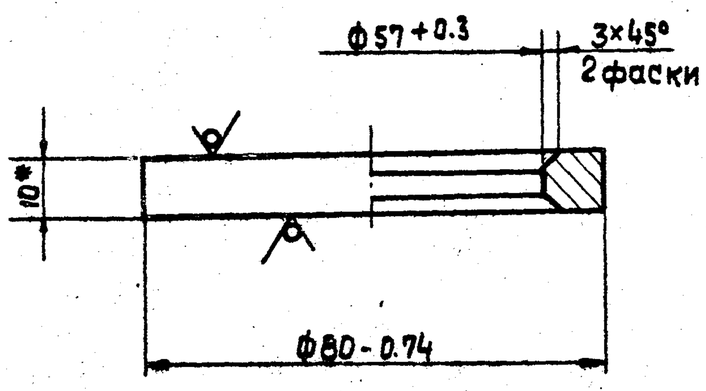

* Размер для справок

Изм.	Лист	№ докум.	Подп.	Дата	33.05.01.101		
Разраб.		Ионова			Кольцо	Лит.	Масса 0.19 / Масшт. 1:1
Пров.		Зилгалвис				Лист / Листов 1	
Гл.спец.		Сухоносов			Лист	10 ГОСТ 19903-74 / Ст3 СП3 ГОСТ 14537-79	Госстрой Латв.ССР ЛАТГИПРОПРОМ г. Рига
Н.контр.		Колмец					
Утв.		Рубина					

Формат 11 В

Форм.	Зона	Поз.	Обозначение	Наименование	Кол.	Примечание
				Документация		
11			33.05.01.200 СБ	Сборочный чертеж		
				Детали		
11		1	33.05.01.201	Втулка	1	
				Стандартные изделия		
		2		Фланец 80-6 ГОСТ 12827-67	1	

Изм.	Лист	№ докум.	Подп.	Дата	33.05.01.200		
Разраб.		Ионова			Корпус	Лит.	Лист / Листов 1
Пров.		Зилгалвис				Госстрой Латв.ССР ЛАТГИПРОПРОМ г. Рига	
Гл.спец.		Сухоносов					
Н.контр.		Колмец					
Утв.		Рубина					

Формат 11 В

33.05.01.200 СБ

Типовой проект 903-2-18 Альбом 7.2

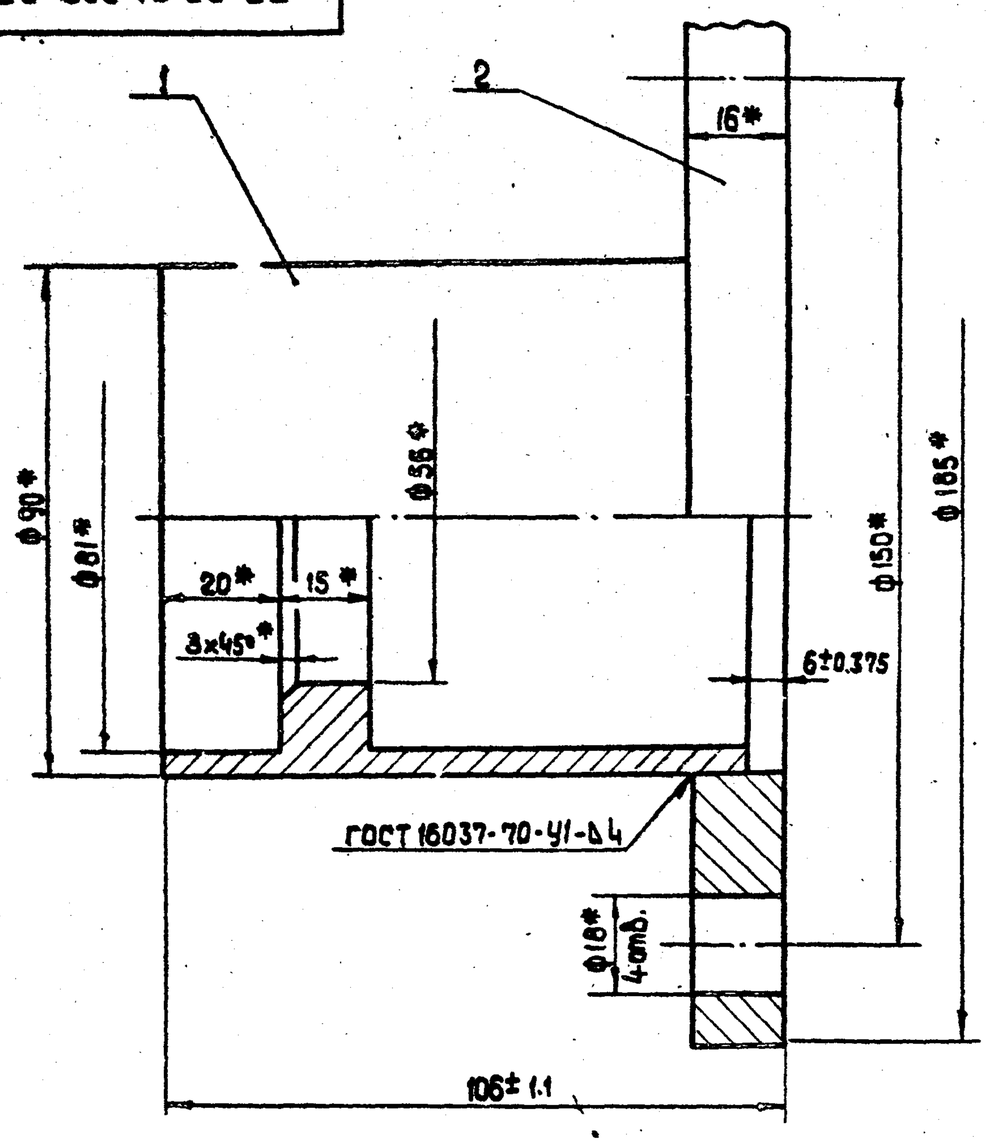

* Размеры для справок.

Изм.	Лист	№ докум.	Подп.	Дата	33.05.01.200 СБ		
Разраб.		Зилгалвис			Корпус. Сборочный чертеж.	Лит.	Масса 3.53 / Масштаб 1:1
Пров.		Колмец				Лист / Листов 1	
Гл.спец.		Сухоносов				Госстрой Латв.ССР	

33.05.01.201

Типовой проект 903-2-18 Альбом 7.2

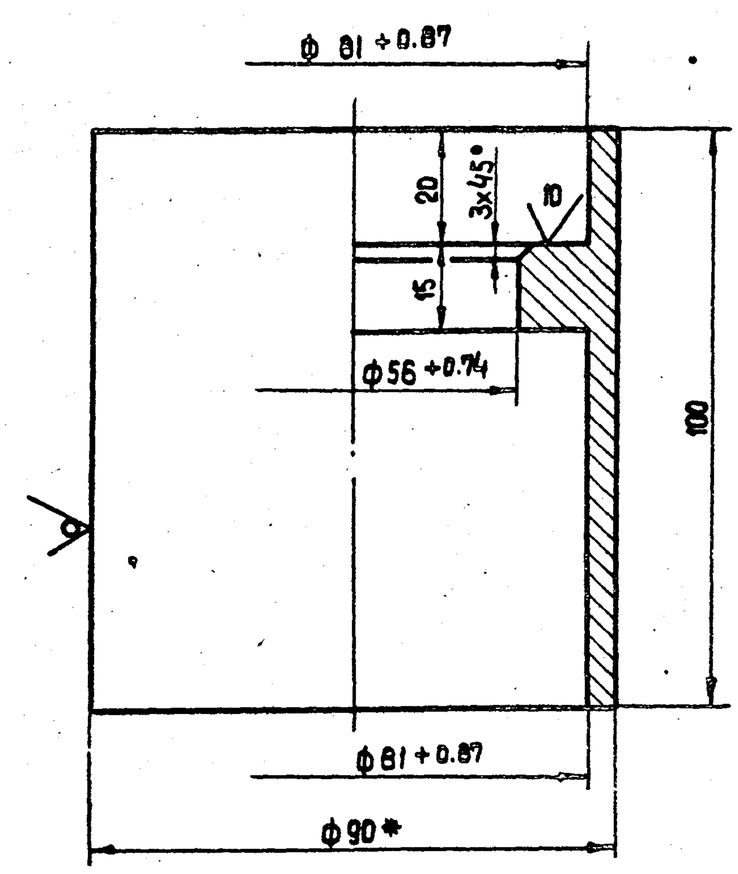

1. * Размер для справок
2. Неуказанные предельные отклонения размеров $\pm \frac{IT14}{2}$

Изм.	Лист	№ докум.	Подп.	Дата	33.05.01.201		
Разраб.		Ионова			Втулка	Лит.	Масса 1.25 / Масштаб 1:1
Провер.		Зилгалвис				Лист / Листов 1	
Гл.спец.		Сухоносов				Госстрой Латв.ССР	

Альбом 7.2 Типовой проект 903-2-18

Форм.	Зона	Поз.	Обозначение	Наименование	Кол.	Примечание
				Документация		
11			33.05.02.000СБ	Сборочный чертёж		
				Детали		
11		1	33.05.02.001	Втулка	1	
11		2	33.05.02.002	Фланец	1	

Изм.	Лист	№ докум.	Подп.	Дата	33.05.02.000			
Разраб.		Иомова		29.V.81	Грунтбукса	Лит	Лист	Листов 1
Пров.		Зилгалвис		29.V.81		Госстрой Латв.ССР ЛАТГИПРОПРОМ г. Рига		
Гл.спец.		Сухоносов						
Н.контр.		Колмец		29.V.81				
Утв.		Рубинс						

Формат 11В

Альбом 7.2 Типовой проект 903-2-18

33.05.02.000СБ

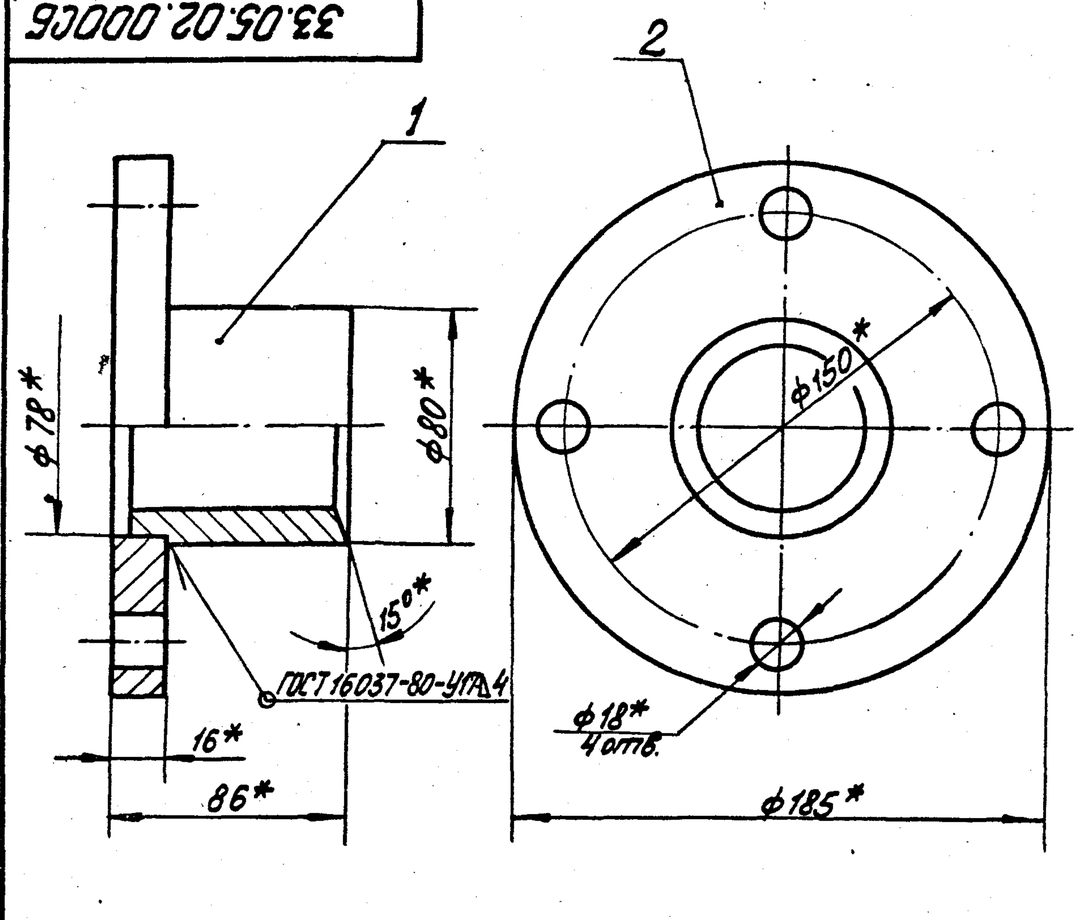

* Размеры для справок.

Изм.	Лист	№ докум.	Подп.	Дата	33.05.02.000 СБ			
Разраб.		Зилгалвис		29.V.81	Грунтбукса. Сборочный чертёж.	Лит	Масса	Масштаб
Пров.		Колмец		29.V.81			3,75	1:2
Гл.спец.		Сухоносов				Лист	Листов 1	
Н.контр.		Колмец		29.V.81		Госстрой Латв.ССР ЛАТГИПРОПРОМ г. Рига		
Утв.		Рубинс						

Формат 11В

Альбом 7.2 Типовой проект 903-2-18

33.05.02.001

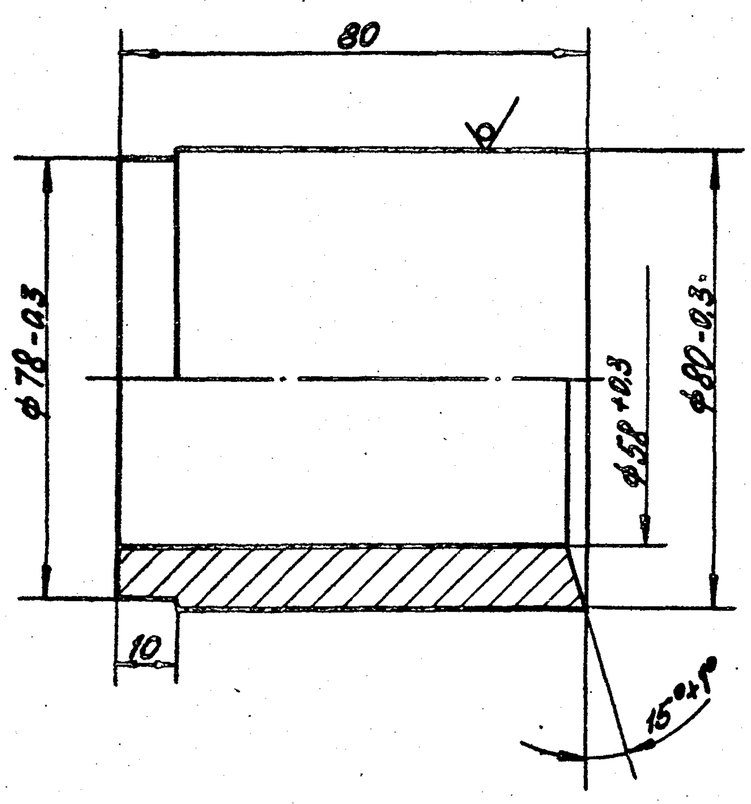

Неуказанные предельные отклонения размеров $\pm\frac{IT14}{2}$

Изм.	Лист	№ докум.	Подп.	Дата	33.05.02.001			
Разраб.		Зеленевский		29.V.81	Втулка	Лит	Масса	Масштаб
Пров.		Зилгалвис		29.V.81			1.45	1:1
Гл.спец.		Сухоносов				Лист	Листов 1	
						Госстрой Латв.ССР ЛАТГИПРОПРОМ		

Материал: Ст.3 ГОСТ 2590-71

Альбом 7.2 Типовой проект 903-2-18

33.05.02.002

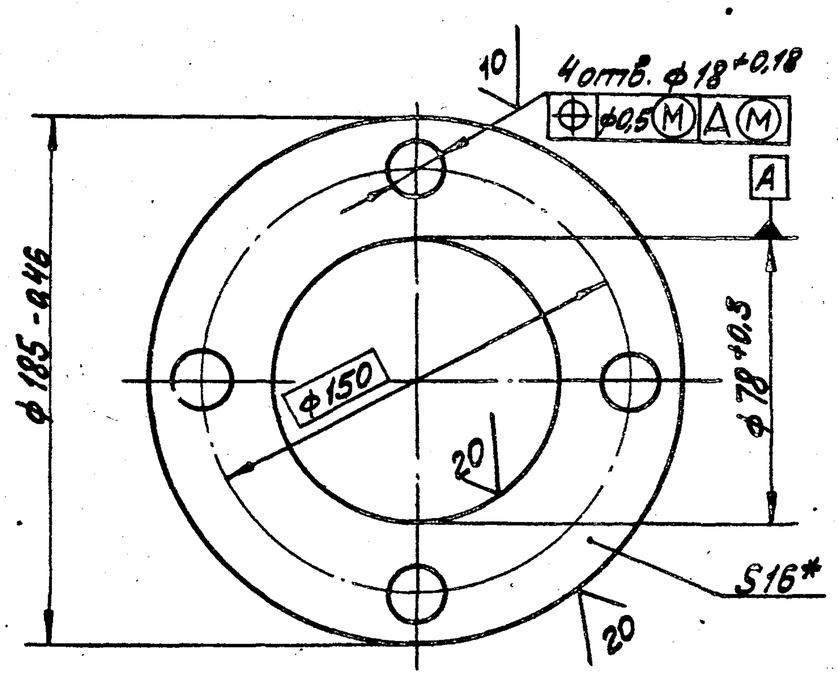

* Размер для справок.

Изм.	Лист	№ докум.	Подп.	Дата	33.05.02.002			
Разраб.		Зеленевский		29.V.81	Фланец	Лит	Масса	Масштаб
Пров.		Зилгалвис		29.V.81			2,30	1:2
Гл.спец.		Сухоносов				Лист	Листов 1	
						Госстрой Латв.ССР ЛАТГИПРОПРОМ		

Материал: Ст.3 ГОСТ 19903-74

Альбом 7.2

Типовой проект 903-2-18

Формат	Зона	Поз.	Обозначение	Наименование	Кол.	Примечание
				Документация		
11			33.06.00.000 СБ	Сборочный чертёж		
				Детали		
11		1	33.06.00.001	Полухомут	1	
11		2	33.06.00.002	Косынка	1	
11		3	33.06.00.003	Ребро	1	

Подп. и дата | Инв. № подл. | Взам. инв. № | Подп. и дата

Изм.	Лист	№ докум.	Подп.	Дата	33.06.00.000			
Разраб.	Зилгалбис				Косынка с полухомутом и ребром	Лит.	Лист	Листов
Пров.	Колмец							1
Гл.спец.	Сухоносов					Госстрой Латв. ССР ЛАТГИПРОПРОМ г. Рига		
Н.контр.	Колмец							
Утв.	Рубин							

Формат 11Б

Альбом 7.2

Типовой проект 903-2-18

33.06.00.000

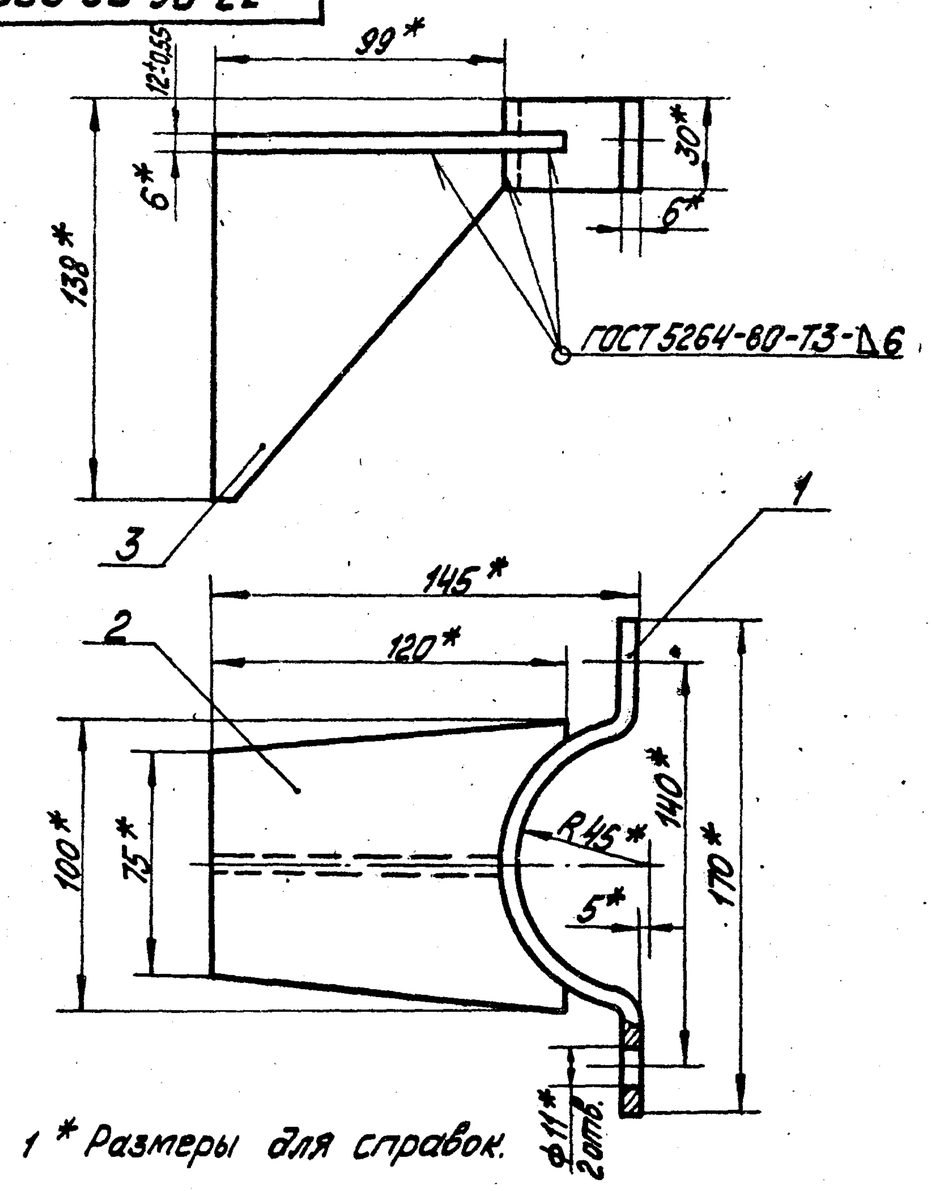

1 * Размеры для справок.

Подп. и дата | Инв. № дубл. | Взам. инв. № | Подп. и дата

Изм.	Лист	№ докум.	Подп.	Дата	33.06.00.000 СБ			
Разраб.	Зилгалбис				Косынка с полухомутом и ребром Сборочный чертёж.	Лит.	Масса	Масштаб
Пров.	Колмец						1.13	1:2
Гл.спец.	Сухоносов					Лист	Листов 1	
Н.контр.	Колмец					Госстрой Латв. ССР ЛАТГИПРОПРОМ г. Рига		
Утв.	Рубин							

Формат 11Б

Альбом 7.2

Типовой проект 903-2-18

33.06.00.001

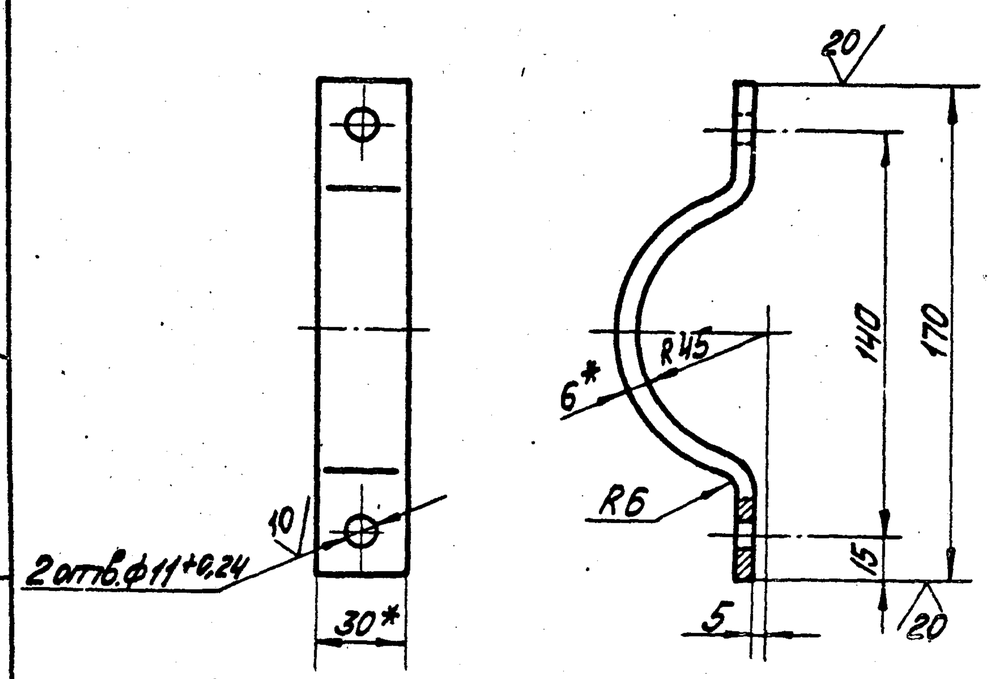

1 * Размеры для справок.
2 Неуказанные предельные отклонения размеров $\pm\frac{IT14}{2}$.

Подп. и дата | Инв. № дубл. | Взам. инв. № | Подп. и дата

Изм.	Лист	№ докум.	Подп.	Дата	33.06.00.001			
Разраб.	Зилгалбис				Полухомут	Лит.	Масса	Масштаб
Пров.	Колмец						0,33	1:2

Альбом 7.2

Типовой проект 903-2-18

33.06.00.002

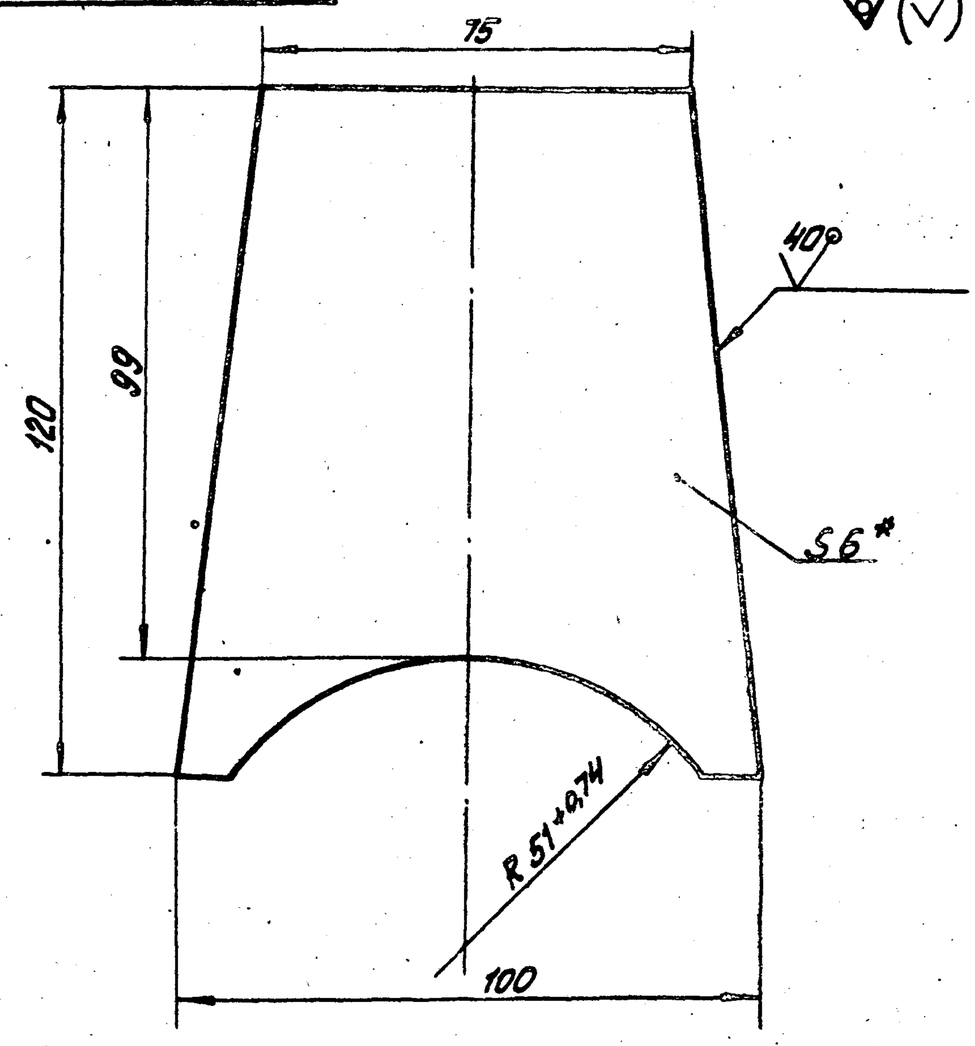

1 * Размер для справок.
2 Неуказанные предельные отклонения размеров $\pm\frac{IT14}{2}$.

Подп. и дата | Инв. № дубл. | Взам. инв. № | Подп. и дата

Изм.	Лист	№ докум.	Подп.	Дата	33.06.00.002			
Разраб.					Косынка	Лит.	Масса	Масштаб
Пров.							0,46	1:1

Типовой проект 903-2-18 Альбом 7.2

33.06.00.003

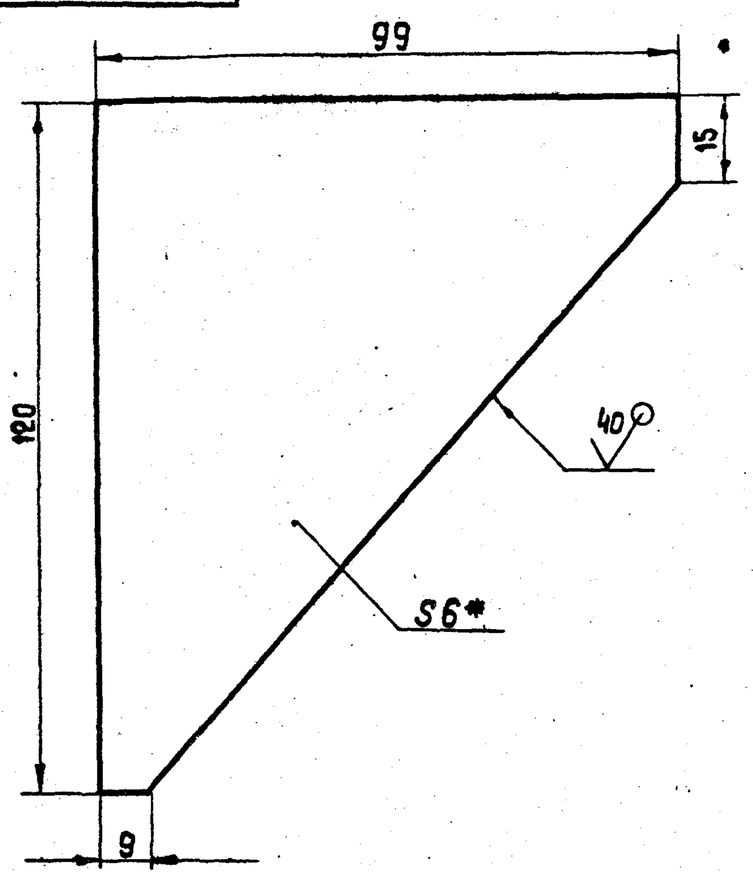

1. * Размер для справок
2. Неуказанные предельные отклонения размеров $\pm \frac{IT14}{2}$.

Изм.	Лист	№ докум.	Подп.	Дата	33.06.00.003			
Разраб.		Иванова		29.01	Ребро	Лит.	Масса 0.34	Масшт. 1:1
Пров.		Зилгалвис		29.01		Лист	Листов 1	
Гл.спец.		Сухоносов			Лист 6 ГОСТ 19903-74 / Вст 3СП 3 ГОСТ-14637-79	Госстрой Латв. ССР ЛАТГИПРОПРОМ г. Рига		
Н.контр.		Колмец		29.01				
Утв.		Рубинс						

Формат 11 Б

Типовой проект 903-2-18 Альбом 7.2

Формат	Зона	Поз.	Обозначение	Наименование	Кол.	Примечание
				Документация		
12			33.07.00.000 СБ	Сборный чертеж		
				Сборочные единицы		
11		1	33.07.01.000	Корпус	1	
11		2	33.07.02.000	Шарнир	1	
				Детали		
11		3	33.07.00.001	Шайба дроссельная	1	
				Стандартные изделия		
		4		Болт М16×100.46 ГОСТ 7798-70	4	
		5		Гайка М16.5 ГОСТ 5915-70	4	
		6		Шайба 16 ГОСТ 11371-78	4	
				Материалы		
		7		Набивка сальниковая АПП10 ГОСТ 5152-77	3	м

Изм.	Лист	№ докум.	Подп.	Дата	33.07.00.000			
Разраб.		Зилгалвис		29.01	Сальник поворотный Ду 80	Лит.	Лист	Листов 1
Пров.		Колмец		29.01		Госстрой Латв. ССР ЛАТГИПРОПРОМ г. Рига		
Гл.спец.		Сухоносов						
Н.контр.		Колмец		29.01				
Утв.		Рубинс						

Формат 11 Б

Типовой проект 903-2-18 Альбом 7.2

33.07.00.000 СБ

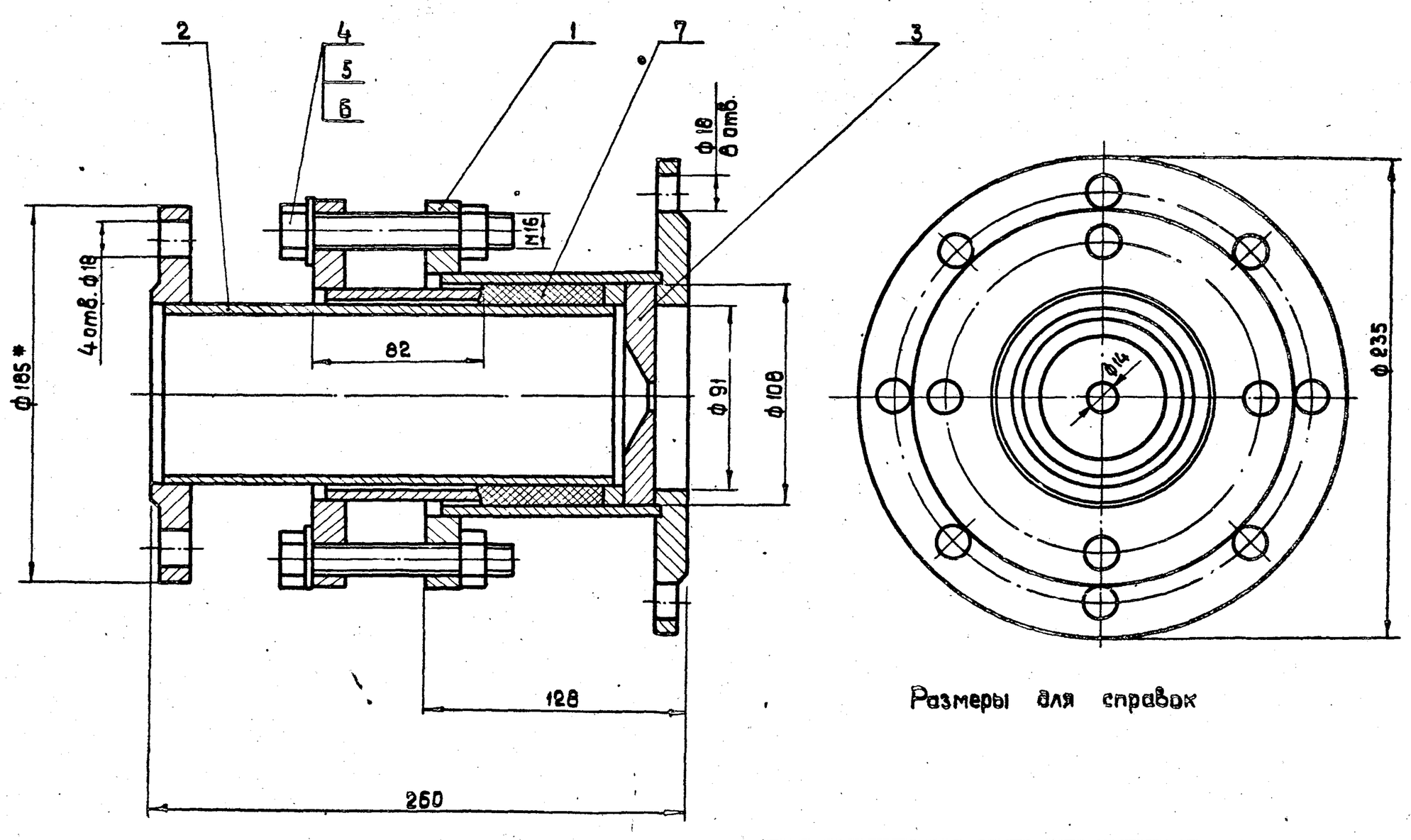

Размеры для справок

Изм.	Лист	№ докум.	Подпись	Дата	33.07.00.000 СБ			
Разраб.		Зилгалвис		29.01	Сальник поворотный Ду 80 Сборочный чертеж	Лит.	Масса 18	Масшт. 1:2
Пров.		Колмец		29.01		Лист	Листов 1	
Гл.спец.		Сухоносов				Госстрой Латв. ССР		
Н.контр.		Колмец						

33.07.00.001

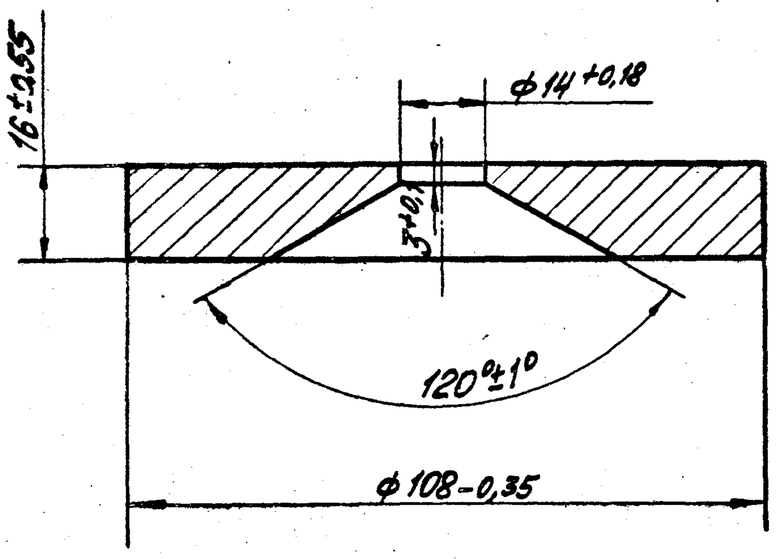

Изм.	Лист	№ докум.	Подп.	Дата
Разраб.		Цомоба		
Пров.		Зилгалвис		
Гл.спец.		Сухоносов		
Н.контр.		Колмец		
Утв.		Рубинс		

33.07.00.001

Шайба дроссельная

Лит.	Масса	Масштаб
	0,98	1:1

Лист | Листов 1

Госстрой Латв.ССР ЛАТГИПРОПРОМ г. Рига

18 ГОСТ 19903-74 / Лист 8 ст3сп3 ГОСТ 14637-79

Формат 11В

Форм.	Зона	Поз.	Обозначение	Наименование	Кол.	Примечание
				Документация		
12			33.07.01.000 СБ	Сборочный чертёж		
				Детали		
11		1	33.07.01.001	Фланец	1	
12		2	33.07.01.002	Фланец	1	
54		3	33.07.01.003	Патрубок		
				Труба 121×6 ГОСТ 8732-78 / 20 ГОСТ 8731-74*	1	1,85 кг

Изм.	Лист	№ докум.	Подп.	Дата
Разраб.		Зилгалвис		
Пров.		Колмец		
Гл.спец.		Сухоносов		
Н.контр.		Колмец		
Утв.		Рубинс		

33.07.01.000

Корпус

Лит.	Лист	Листов
		1

Госстрой Латв.ССР ЛАТГИПРОПРОМ г. Рига

Формат 11В

33.07.01.000СБ

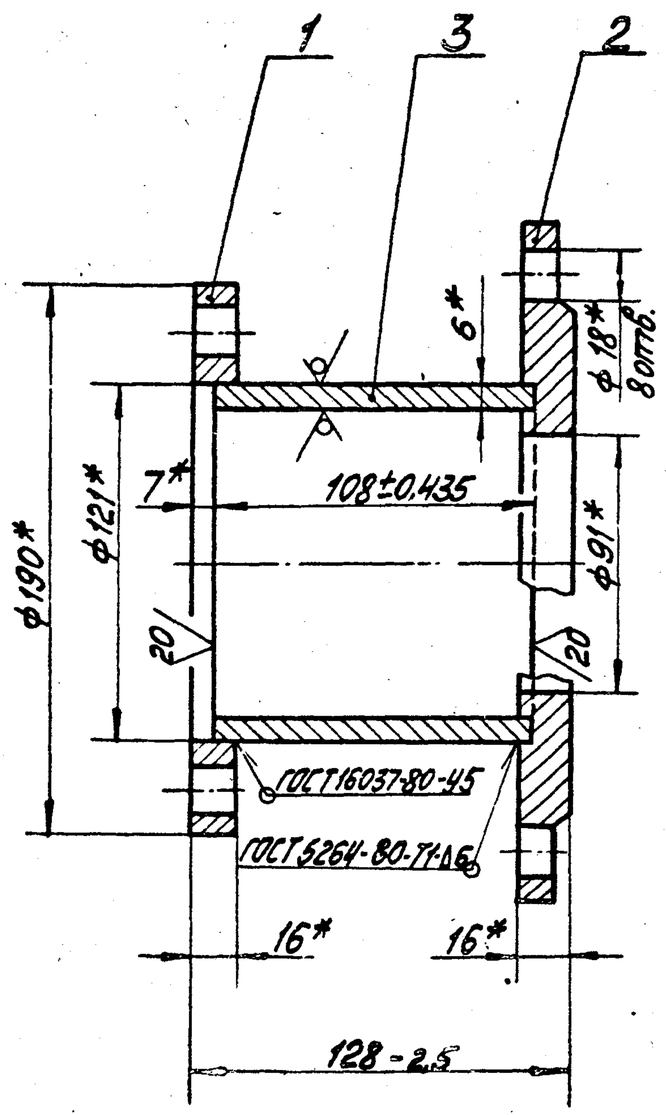

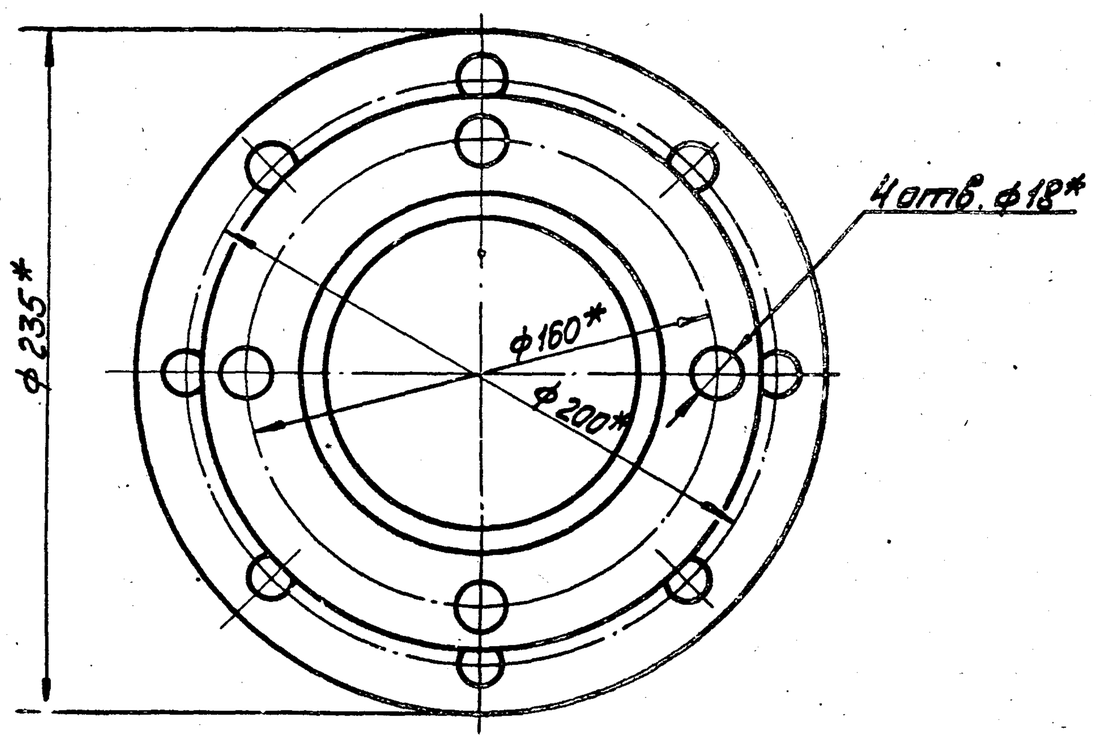

* Размеры для справок.

Изм.	Лист	№ докум.	Подп.	Дата
Разраб.		Зилгалвис		
Пров.		Колмец		

33.07.01.000СБ

Корпус

Сборочный чертёж

Лит.	Масса	Масштаб
	7,77	1:20

Типовой проект 903-2-18 Альбом 7.2

33.07.01.001

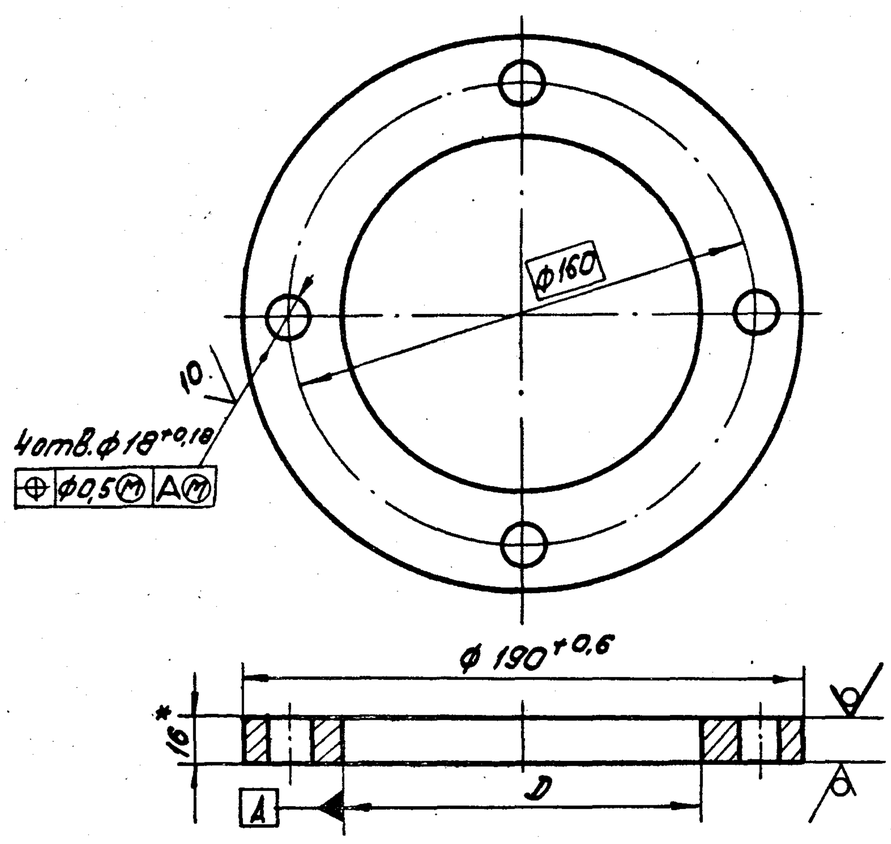

Обозначение	D, мм	Масса, кг
33.07.01.001	Ф124+0,4	1,92
-01	Ф110+0,35	2,28

* Размер для справок.

Изм.	Лист	№ докум.	Подп.	Дата	33.07.01.001		
Разраб.		Иванова			Фланец	Лит.	Масса 1,92 / Масштаб 1:2
Пров.		Зилгалвис				Лист	Листов 1
Гл.спец.		Сухоносов			16 ГОСТ 19903-74 / ВСт3сп3 ГОСТ 14637-79	Госстрой ЛатвССР ЛАТГИПРОПРОМ г. Рига	
Н.контр.		Колмец					
Утв.		Рубинс					

Формат 11

Типовой проект 903-2-18 Альбом 7.2

33.07.01.002

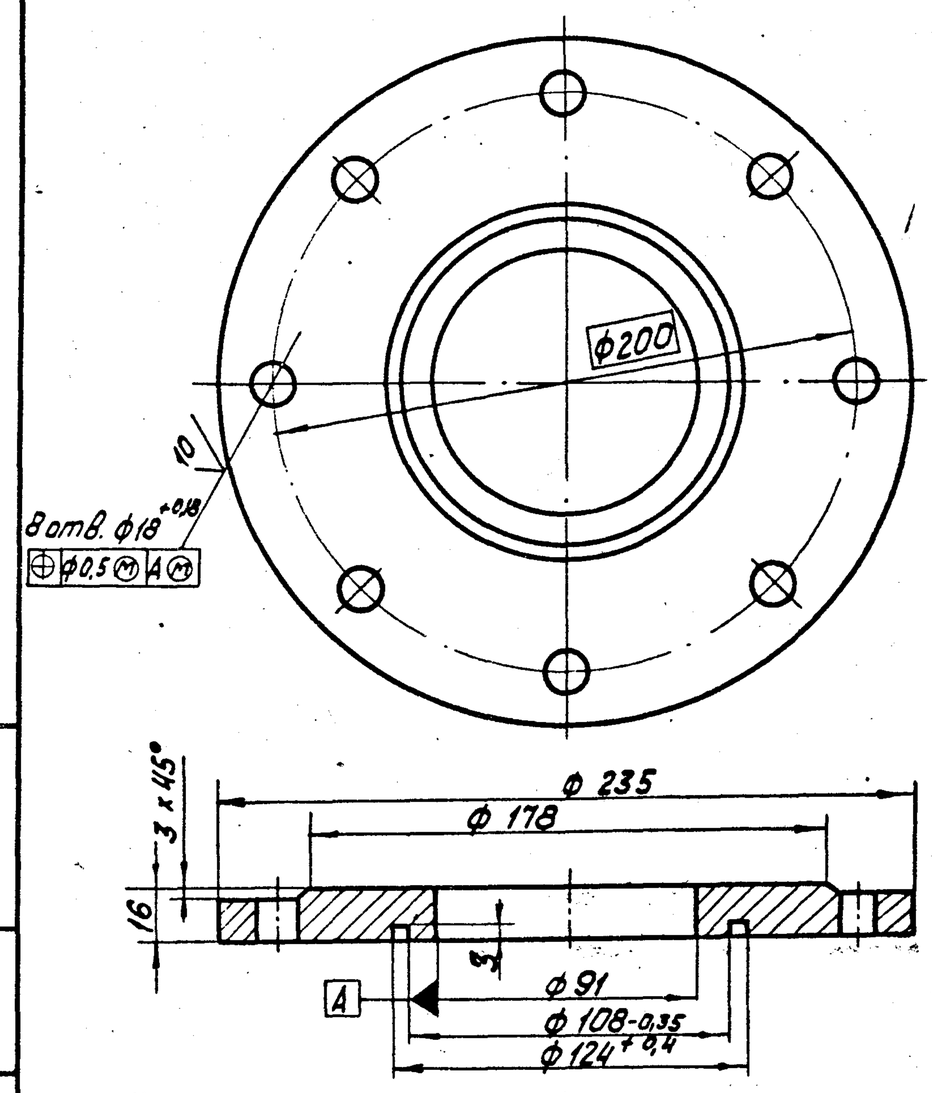

Неуказанные предельные отклонения размеров:
диаметров - H14; h14;
остальных - $\pm \frac{IT14}{2}$.

Изм.	Лист	№ докум.	Подп.	Дата	33.07.01.002		
Разраб.		Иванова			Фланец	Лит.	Масса 4,0 / Масштаб 1:2
Пров.		Зилгалвис				Лист	Листов 1
Гл.спец.		Сухоносов			18 ГОСТ 19903-74 / ВСт3сп3 ГОСТ 14637-79	Госстрой ЛатвССР ЛАТГИПРОПРОМ г. Рига	
Н.контр.		Колмец					
Утв.		Рубинс					

Формат 11

Типовой проект 903-2-18 Альбом 7.2

33.07.02.000

Формат	Зона	Поз.	Обозначение	Наименование	Кол.	Примечание
				Документация		
11			33.07.02.000 СБ	Сборочный чертеж		
				Сборочные единицы		
11		1	33.07.02.100	Грунтбукса	1	
				Детали		
11		2	33.07.02.001	Кольцо	1	
Б4		3	33.07.02.002	Патрубок		
				Труба 90x5 ГОСТ 8734-75 / В 20 ГОСТ 8733-74		
				L = 217±1,45 мм	1	2,27 кг
				Стандартные изделия		
		4		Фланец 80-6		
				ГОСТ 1255-67	1	

Изм.	Лист	№ докум.	Подп.	Дата	33.07.02.000		
Разраб.		Зилгалвис			Шарнир	Лит.	Масса / Масштаб
Пров.		Колмец				Лист	Листов 1
Гл.спец.		Сухоносов				Госстрой ЛатвССР ЛАТГИПРОПРОМ г. Рига	
Н.контр.		Колмец					
Утв.		Рубинс					

Типовой проект 903-2-18 Альбом 7.2

33.07.02.000 СБ

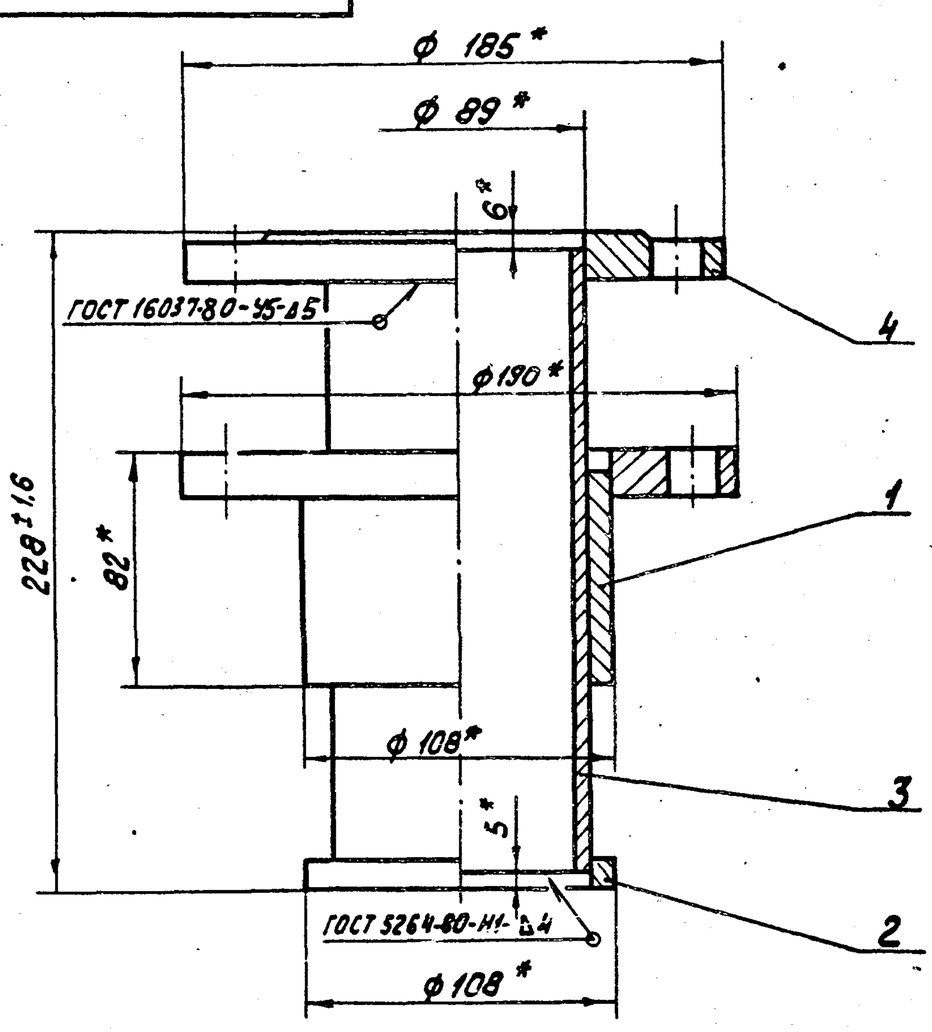

1. * Размеры для справок.
2. Обработка реза деталей Б4.

Изм.	Лист	№ докум.	Подп.	Дата	33.07.02.000 СБ		
Разраб.		Зилгалвис			Шарнир	Лит.	Масса 8,64 / Масштаб 1:2
Пров.		Колмец			Сборочный чертеж	Лист	Листов 1
Гл.спец.		Сухоносов				Госстрой ЛатвССР ЛАТГИПРОПРОМ	
Н.контр.		Колмец					

Типовой проект 903-2-18 Альбом 7.2

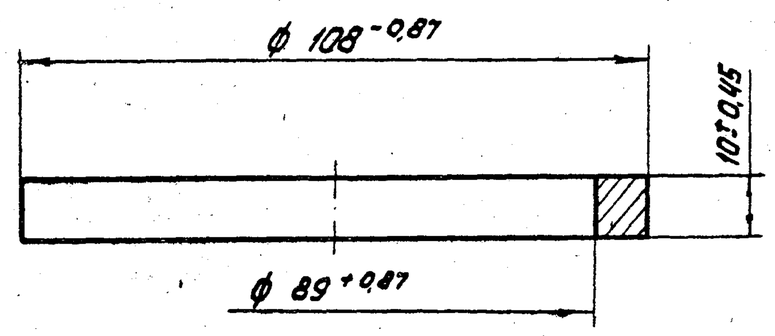

Изм.	Лист	№ докум.	Подп.	Дата	33.07.02.001		
Разраб.		Зилгалвис			Кольцо	Лит.	Масса 0,2 / Масштаб 1:1
Пров.		Колтец				Лист	Листов 1
Гл.спец.		Сухоносов			Лист 12 ГОСТ 19903-74 / В ст3сп ГОСТ 14637-79	Госстрой Латв.ССР ЛАТГИПРОПРОМ г. Рига	
Н.контр.		Колтец					
Утв.		Рубинс					

Формат 11

Типовой проект 903-2-18 Альбом 7.2

Фор.	Зона	Поз.	Обозначение	Наименование	Кол.	Примечание
				Документация		
11			33.07.02.100 СБ	Сборочный чертеж		
				Детали		
11		1	33.07.02.101	Втулка	1	
11		2	33.07.01.001-01	Фланец	1	

Изм.	Лист	№ докум.	Подп.	Дата	33.07.02.100		
Разраб.		Зилгалвис			Грунтбукса	Лит.	Лист / Листов 1
Пров.		Колтец				Госстрой Латв.ССР ЛАТГИПРОПРОМ г. Рига	
Гл.спец.		Сухоносов					
Н.контр.		Колтец					
Утв.		Рубинс					

Формат 11

Типовой проект 903-2-18 Альбом 7.2

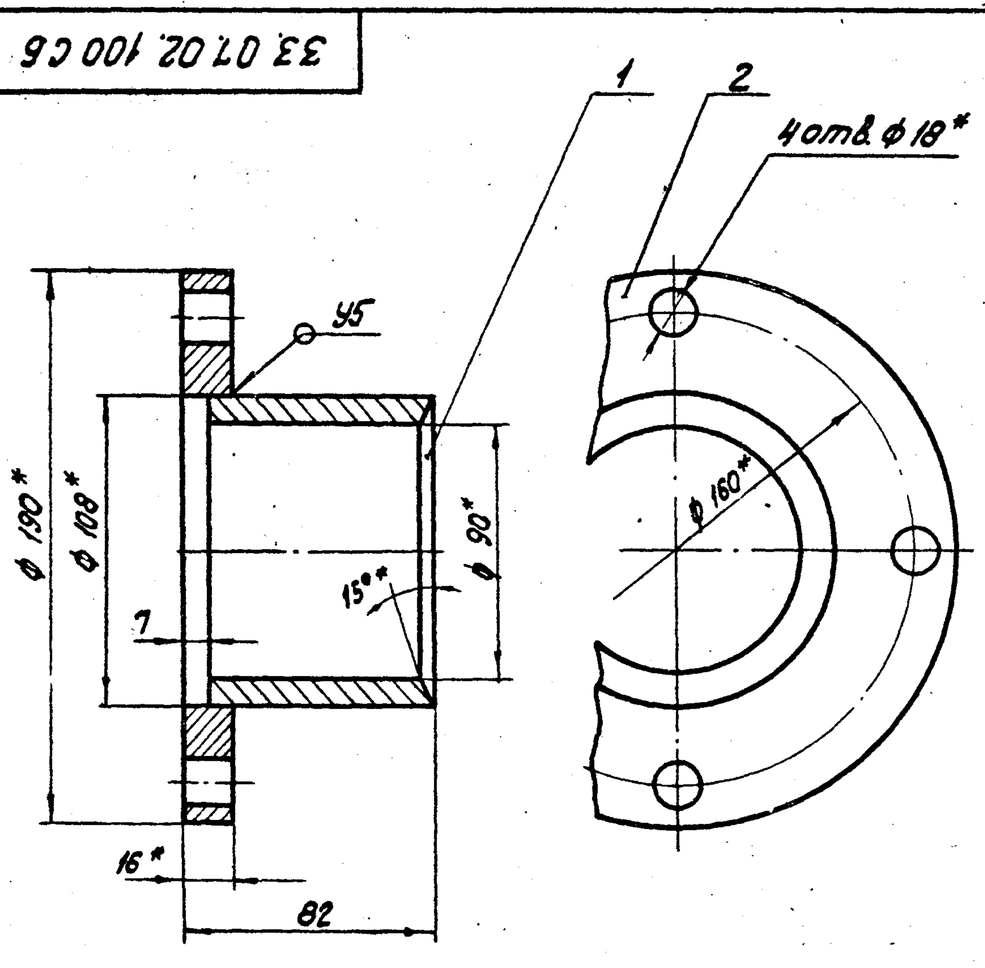

1. * Размеры для справок.
2. Неуказанные предельные отклонения размеров $\pm\frac{IT14}{2}$.
3. Сварные швы по ГОСТ 16037-80

Изм.	Лист	№ докум.	Подп.	Дата	33.07.02.100 СБ		
Разраб.		Зилгалвис			Грунтбукса Сборочный чертеж	Лит.	Масса 3.73 / Масштаб 1:2
Пров.		Колтец				Лист	Листов 1
Гл.спец.		Сухоносов				Госстрой Латв.ССР ЛАТГИПРОПРОМ	
Н.контр.		Колтец					

Типовой проект 903-2-18 Альбом 7.2

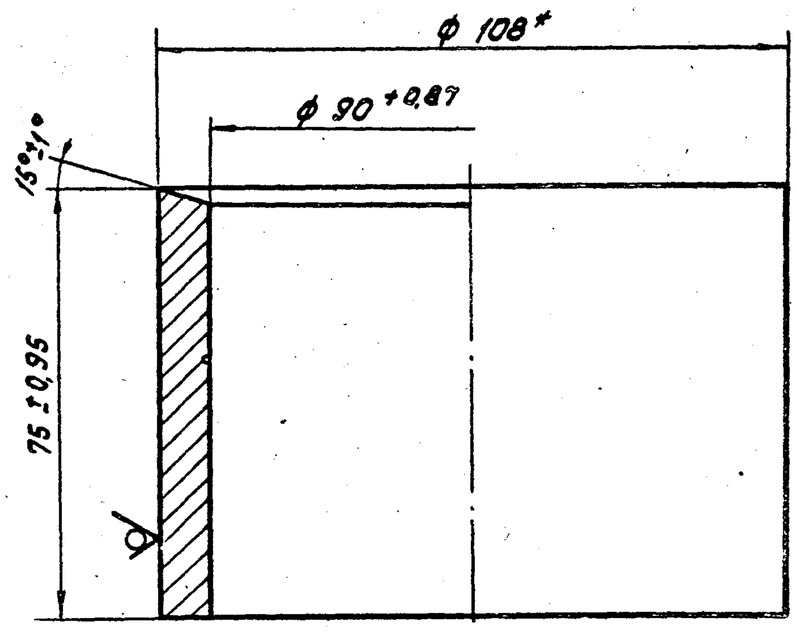

* Размер для справок.

Изм.	Лист	№ докум.	Подп.	Дата	33.07.02.101		
Разраб.		Зилгалвис			Втулка	Лит.	Масса 1.45 / Масштаб 1:1
Пров.		Колтец				Лист	Листов 1
Гл.спец.		Сухоносов				Госстрой Латв.ССР	

Альбом 7.2 · Типовой проект 903-2-18

Формат	Зона	Поз.	Обозначение	Наименование	Кол.	Примечание
				Документация		
А1			33.08.00.000 СБ	Сборочный чертеж		
				Детали		
А1		1	33.08.00.001	Фланец	1	
Б4		2	33.08.00.002	Патрубок		
				Труба 89×3 ГОСТ 10704-76 / Ст3пс5 ГОСТ 10705-63*	1	0,99 кг

33.08.00.000

Изм.	Лист	№ докум.	Подпись	Дата
Разраб.		Чонова		28.07.81
Пров.		Зилеальис		30.08.81
Гл. спец.		Сухоносов		
Н. контр.		Колтец		29.09.81
Утв.		Рубинс		

Фланец с патрубком

Литера | Лист | Листов 1

Госстрой Латв. ССР ЛАТГИПРОПРОМ г. Рига

Формат 11Б

Альбом 7.2 · Типовой проект 903-2-18

33.08.00.000

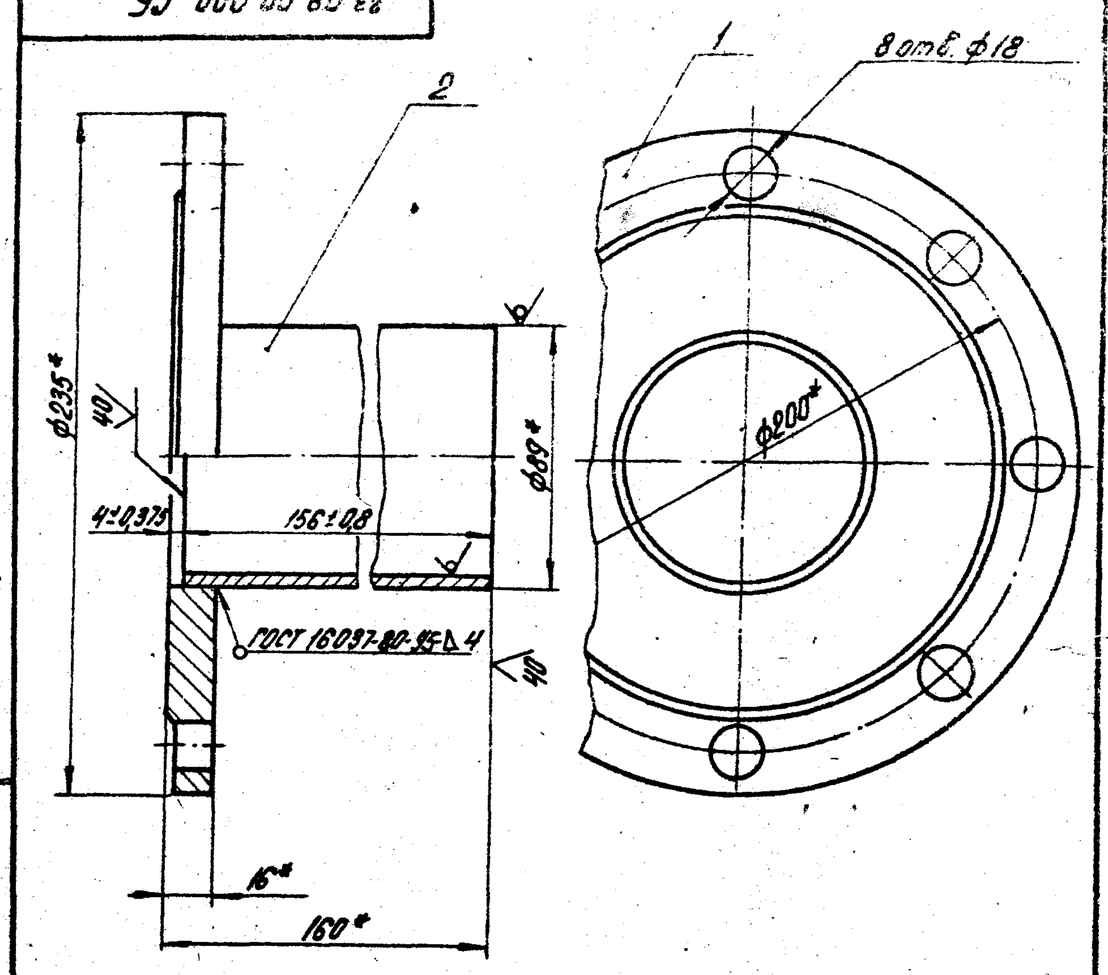

* Размеры для справок.

33.08.00.000 СБ

Изм.	Лист	№ докум.	Подпись	Дата
Разраб.		Зилеальис		30.08.81
Пров.		Колтец		29.09.81
Гл. спец.		Сухоносов		
Н. контр.		Колтец		29.09.81
Утв.		Рубинс		

Фланец с патрубком. Сборочный чертеж.

Литера | Масса | Масштаб: 497 | 1:2

Лист | Листов 1

Госстрой Латв. ССР ЛАТГИПРОПРОМ г. Рига

Формат 11Б

Альбом 7.2 · Типовой проект 903-2-18

33.08.00.001

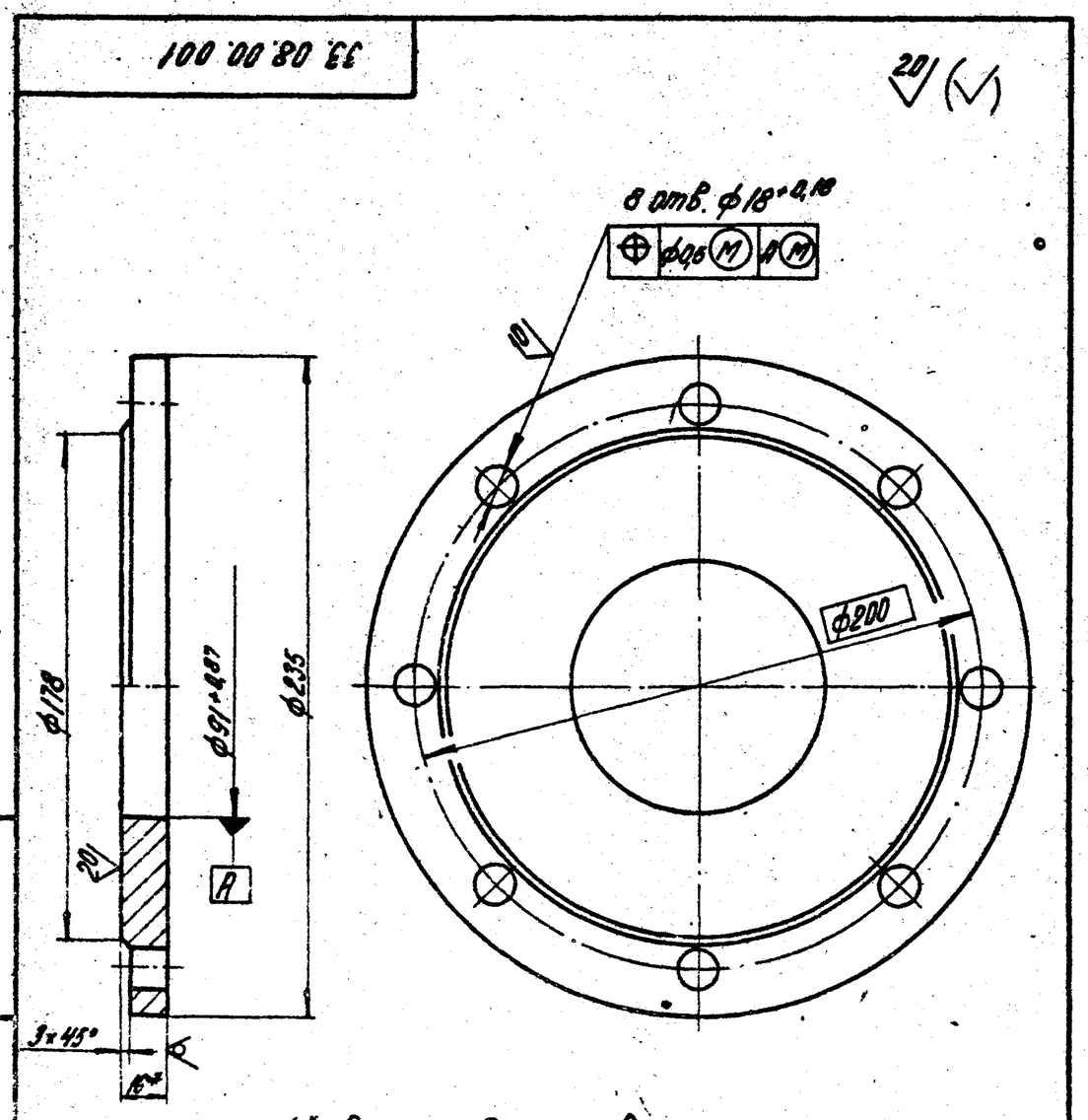

1. * Размер для справок.
2. Неуказанные предельные отклонения размеров: диаметров H14, h14; остальных $\pm\frac{IT14}{2}$.

33.08.00.001

Изм.	Лист	№ докум.	Подпись	Дата
Разраб.		Чонова		28.07.81
Пров.		Зилеальис		30.08.81
Гл. спец.		Сухоносов		
Н. контр.		Колтец		
Утв.		Рубинс		

Фланец

Литера | Масса: 3,98 | Масштаб: 1:2

Лист | Листов 1

Госстрой Латв. ССР ЛАТГИПРОПРОМ

Лист 18 ГОСТ 19903-74

Альбом 7.2 · Типовой проект 903-2-18

Формат	Зона	Поз.	Обозначение	Наименование	Кол.	Примечание
				Документация		
А1			33.10.00.000 СБ	Сборочный чертеж		
				Детали		
А1		1	33.09.00.001	Втулка соединительная	1	
А1		2	33.09.00.005	Ручка	2	
Б4		3	33.10.00.001	Труба		
				Труба 45×2,5 ГОСТ 10704-76 / Ст3пс5 ГОСТ 10705-63*		
				L = 3400±33 мм	1	8,9 кг

33.10.00.000

Изм.	Лист	№ докум.	Подпись	Дата
Разраб.		Зилеальис		30.08
Пров.		Колтец		29.09
Гл. спец.		Сухоносов		
Н. контр.				

Труба дренажная

Литера | Лист | Листов 1

Госстрой Латв. ССР

Альбом 7.2 | Типовой проект 903-2-18

33.10.00.000 СБ

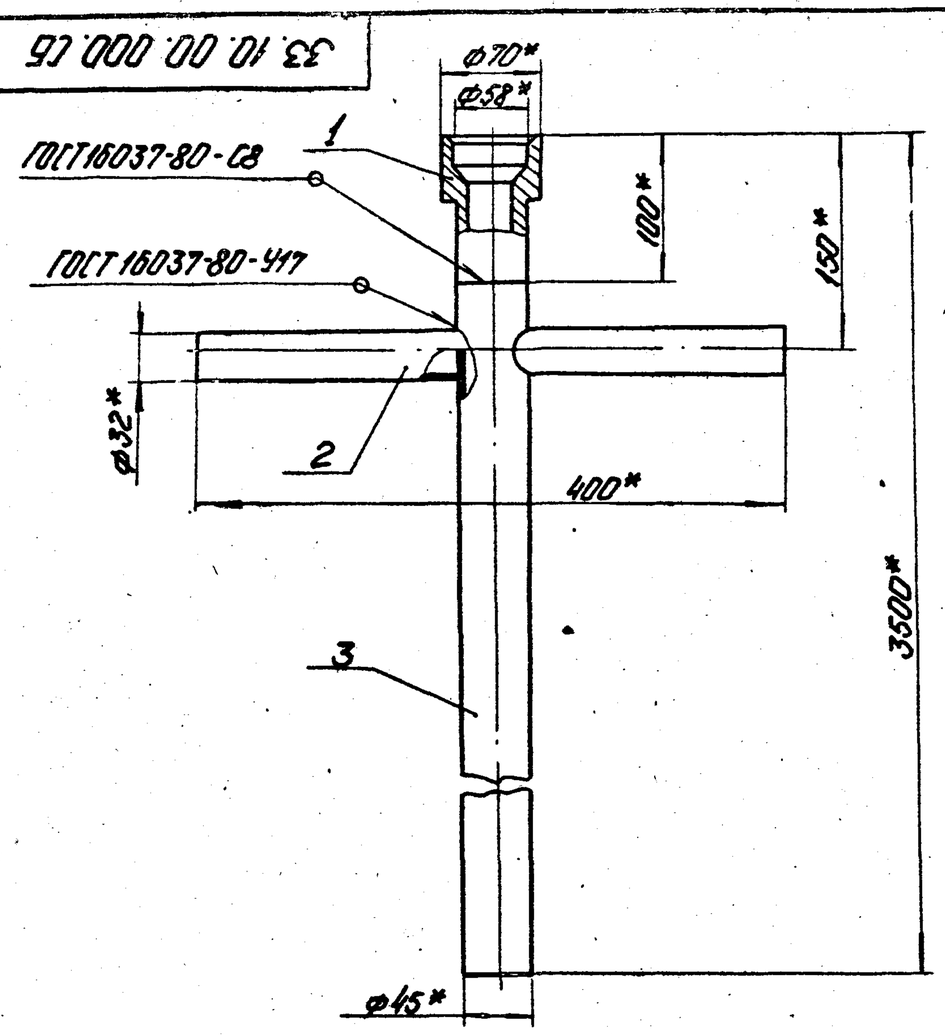

* Размеры для справок.

Изм.	Лист	№ докум.	Подп.	Дата	33.10.00.000 СБ		
Разраб.		Зилгалвис		29.5.81	Труба греющая. Сборочный чертёж.	Лит.	Масса 10.2	Масштаб 1:4
Пров.		Колмец		29.5.81		Лист	Листов 1
Гл.спец.		Сухоносов				Госстрой Латв.ССР ЛАТГИПРОПРОМ г.Рига	
Н.контр.		Колмец		29.5.81			
Утв.		Рубинс					

Формат 11В

Альбом 7.2 | Типовой проект 903-2-18

62.02.00.001

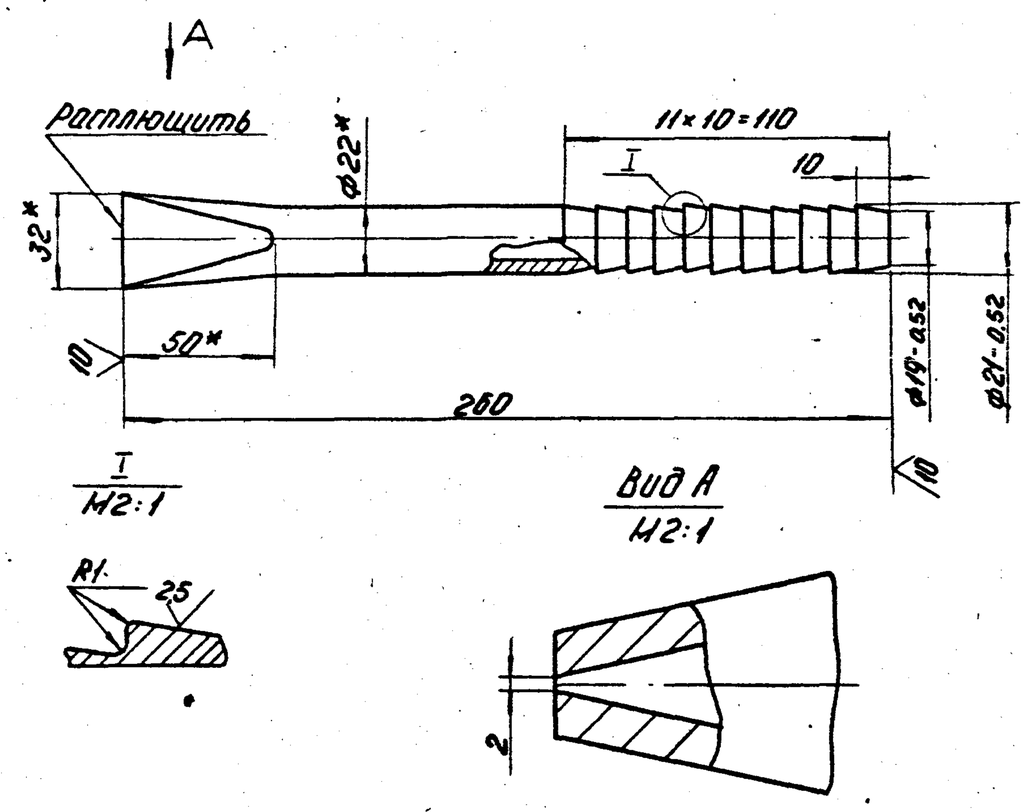

1 * Размеры для справок.
2 Неуказанные предельные отклонения размеров $\pm \frac{IT14}{2}$.

Изм.	Лист	№ докум.	Подп.	Дата	62.02.00.001		
Разраб.		Зилгалвис		29.5.81	Наконечник	Лит.	Масса 0,419	Масштаб 1:2
Пров.		Колмец		29.5.81		Лист	Листов 1
Гл.спец.		Сухоносов			Труба 22×4 ГОСТ 8734-75 / В20 ГОСТ 8733-74*	Госстрой Латв.ССР ЛАТГИПРОПРОМ г.Рига	
Н.контр.		Колмец		29.5.81			
Утв.		Рубинс					

Формат 11В

Альбом 7.2 | Типовой проект 903-2-18

62.02.00.002

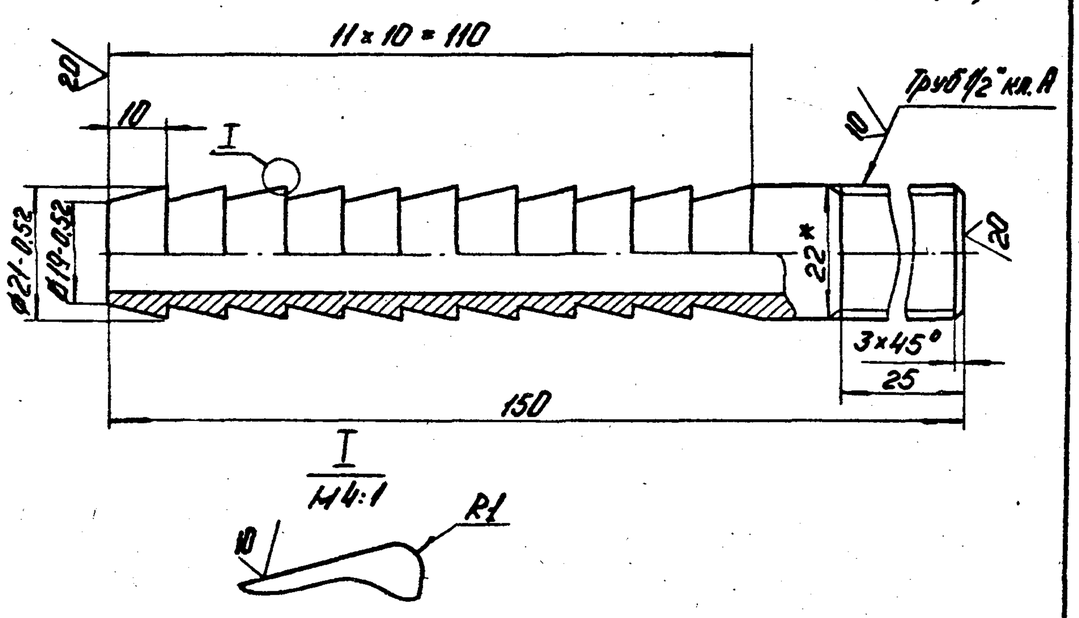

1 * Размер для справок.
2 Неуказанные предельные отклонения размеров $\pm \frac{IT14}{2}$.

Изм.	Лист	№ докум.	Подп.	Дата	62.02.00.002		
Разраб.		Зеленьский		22.VII	Ниппель	Лит.	Масса 0,223	Масштаб 1:1
Пров.		Зилгалвис		29.5.81		Лист	Листов 1

Альбом 7.2 | Типовой проект 903-2-18

62.02.00.003

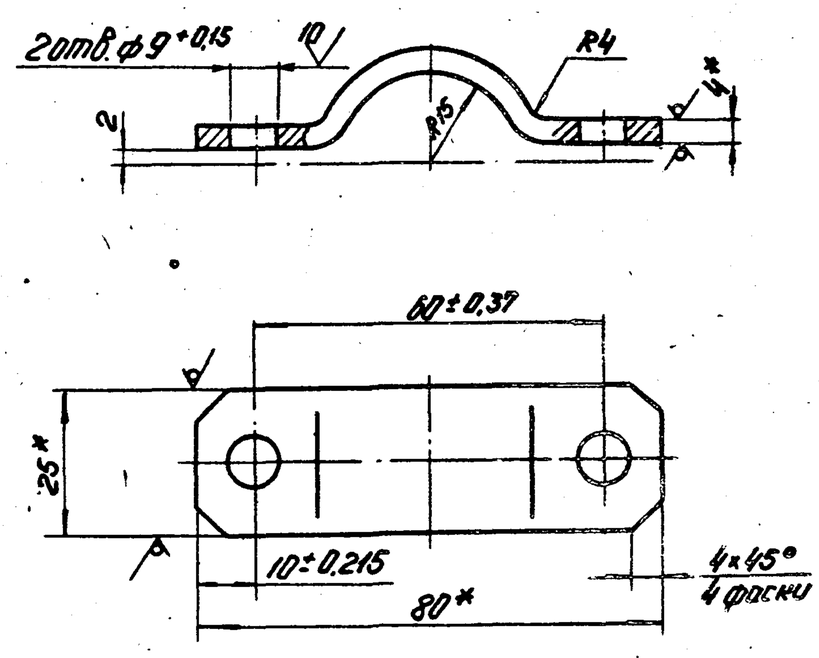

1 * Размеры для справок.
2 Неуказанные предельные отклонения размеров $\pm \frac{IT14}{2}$.

Изм.	Лист	№ докум.	Подп.	Дата	62.02.00.003		
Разраб.		Зеленьский		22.VII	Полухомут	Лит.	Масса 0,07	Масштаб 1:1
Пров.		Зилгалвис		29.5.81			

Альбом 7.2 — Типовой проект 903-2-18

Поз.	Обозначение	Наименование	Кол.	Примечание
		Документация		
11	67.01.01.000 СБ	Сборочный чертёж		
		Детали		
11	1 67.01.01.001	Кольцо	1	
11	2 67.01.01.002	Ушко	4	
		Стандартные изделия		
	3	Гайка М18.5 ГОСТ 5915-70	4	

67.01.01.000

Изм.	Лист	№ докум.	Подп.	Дата	Кольцо зажимное	Лит.	Лист	Листов
Разраб.		Ионова						1
Пров.		Колмец				Госстрой Латв.ССР ЛАТГИПРОПРОМ г. Рига		
Гл.спец.		Сухоносов						
Н.контр.		Колмец						
Утв.		Рубинс						

67.01.01.000 СБ

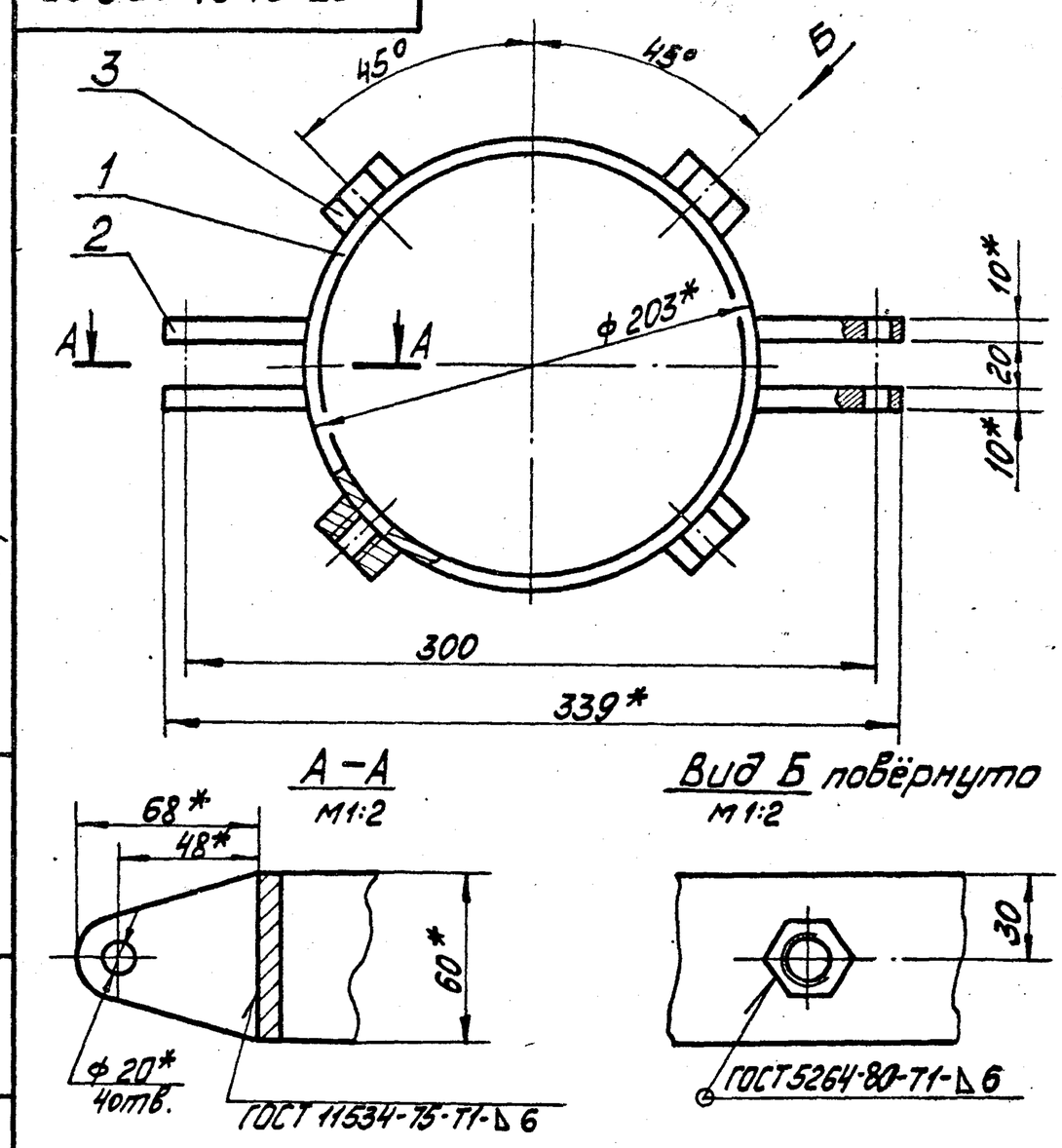

1* Размеры для справок.

2 Неуказанные предельные отклонения размеров $\pm\frac{IT14}{2}$.

67.01.01.000 СБ

Изм.	Лист	№ докум.	Подп.	Дата	Кольцо зажимное. Сборочный чертёж	Лит.	Масса	Масштаб
Разраб.		Ионова					4,06	1:2,5
Пров.		Колмец				Лист	Листов 1	
Гл.спец.		Сухоносов				Госстрой Латв.ССР ЛАТГИПРОПРОМ г. Рига		
Н.контр.		Колмец						
Утв.		Рубинс						

Формат 11 В

67.01.01.001

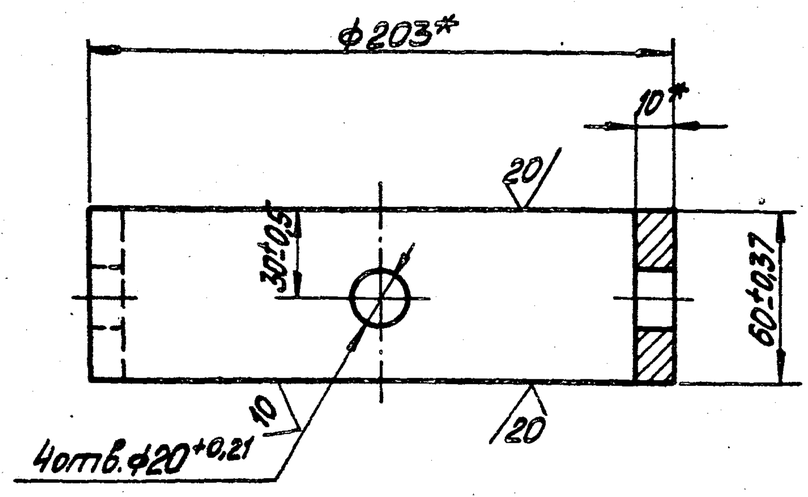

* Размеры для справок.

67.01.01.001

Изм.	Лист	№ докум.	Подп.	Дата	Кольцо	Лит.	Масса	Масштаб
Разраб.		Ионова					2,8	1:2
Пров.		Колмец				Лист	Листов 1	
Гл.спец.		Сухоносов			Труба 203×10 ГОСТ 8732-78 / Б 20 ГОСТ 8731-74	Госстрой Латв.ССР ЛАТГИПРОПРОМ г. Рига		
Н.контр.		Колмец						
Утв.		Рубинс						

Формат 11В

67.01.01.002

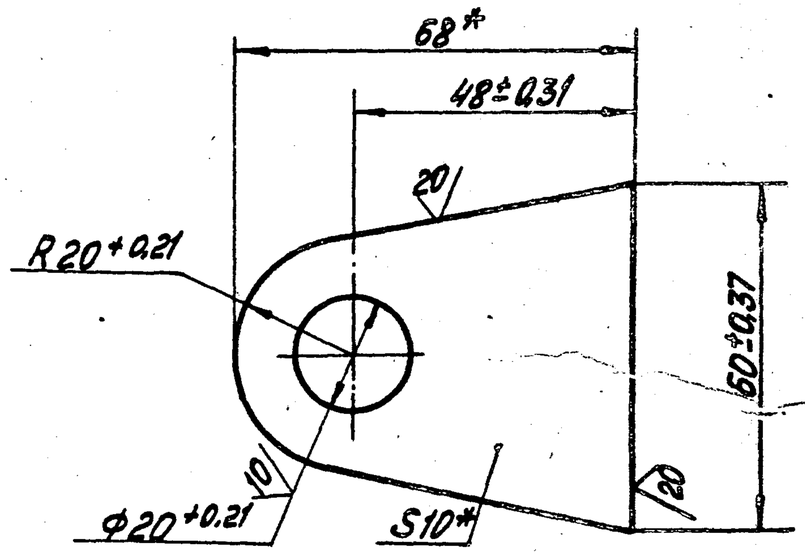

* Размеры для справок.

67.01.01.002

Изм.	Лист	№ докум.	Подп.	Дата	Ушко	Лит.	Масса	Масштаб
Разраб.		Ионова					0,27	1:1
Пров.		Колмец				Лист	Листов 1	
Гл.спец.		Сухоносов			Лист 10 ГОСТ 19903-74 / 8 ст3сп3 ГОСТ 14637-79	Госстрой Латв.ССР ЛАТГИПРОПРОМ г. Рига		
Н.контр.		Колмец						
Утв.		Рубинс						

Формат 11В

67.01.00.001

20 (√)

Альбом 7.2

Типовой проект 903-2-18

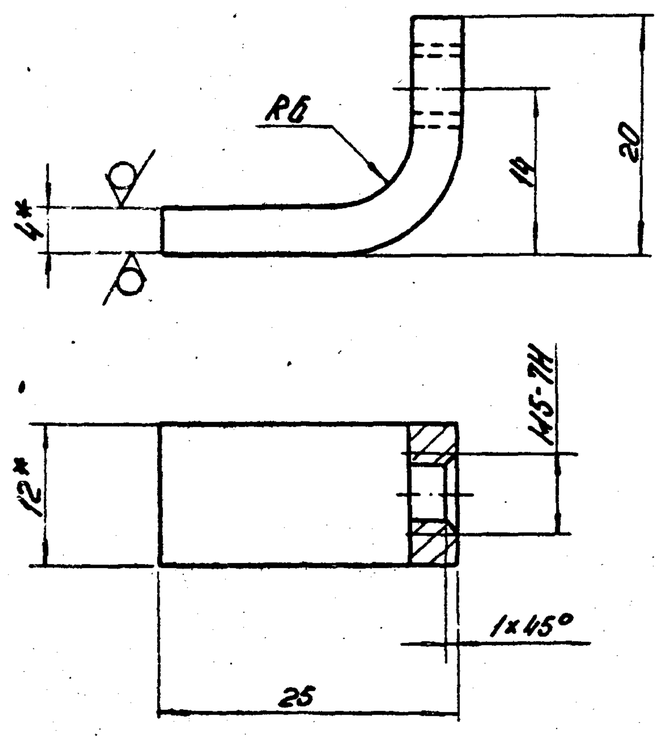

1 *Размеры для справок.

2 Неуказанные предельные отклонения размеров $\pm\frac{IT14}{2}$.

Изм. Лист	№ докум.	Подп.	Дата	67.01.00.001			
Разраб.	Иванова			Лапа	Лит.	Масса	Масштаб
Пров.	Колмец					0,014	2:1
Гл.спец.	Сухоносов				Лист	Листов 1	
Н.контр.	Колмец			Полоса 4×12 ГОСТ 103-75 / Ст3сп3 ГОСТ 535-79	Госстрой Латв. ССР ЛАТГИПРОПРОМ г. Рига		
Утв.	Рубине						

Формат 11

67.01.00.002

20 (√)

Альбом 7.2

Типовой проект 903-2-18

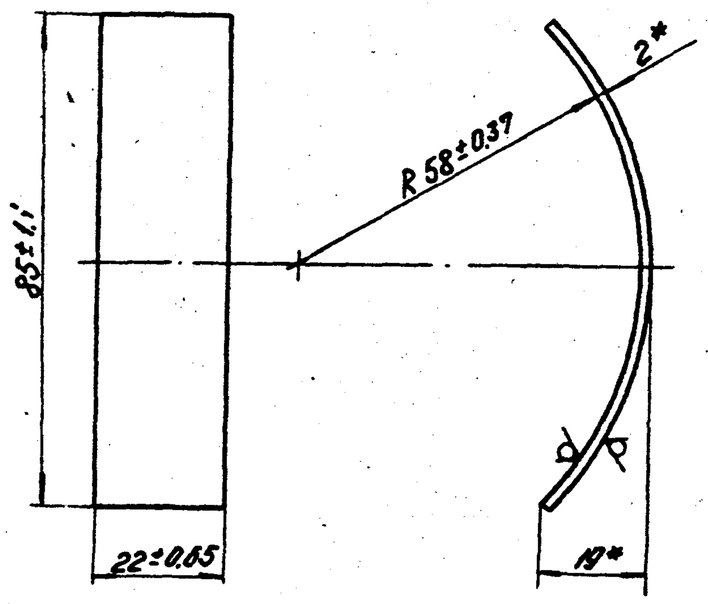

* Размеры для справок.

Изм. Лист	№ докум.	Подп.	Дата	67.01.00.002			
Разраб.	Иванова			Скоба защитная	Лит.	Масса	Масштаб
Пров.	Колмец					0,032	1:1
Гл.спец.	Сухоносов				Лист	Листов 1	
Н.контр.	Колмец			Лист 2 ГОСТ 19903-74 / Ст3сп3 ГОСТ 16523-70*	Госстрой Латв. ССР ЛАТГИПРОПРОМ г. Рига		
Утв.	Рубине						

Формат 11

67.01.00.003

20 (√)

Альбом 7.2

Типовой проект 903-2-18

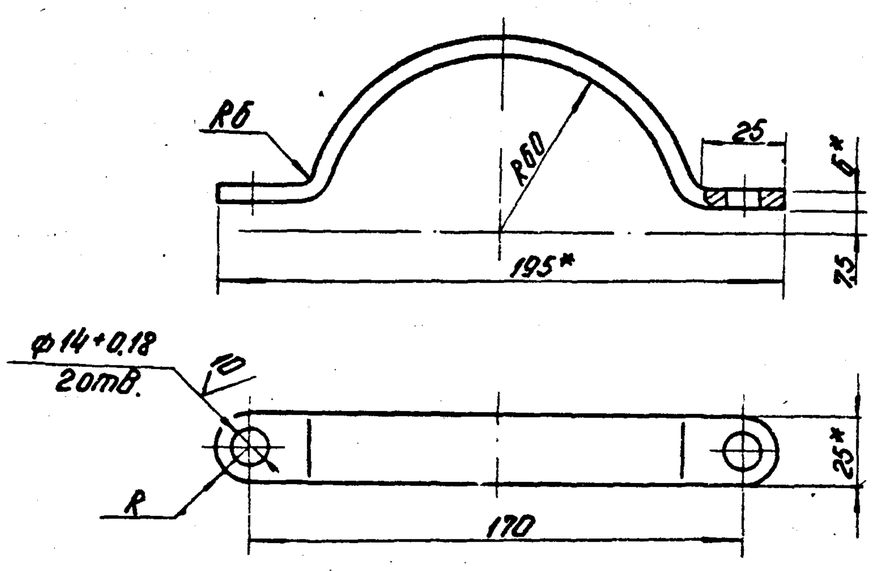

1 *Размеры для справок.

2 Неуказанные предельные отклонения размеров $\pm\frac{IT14}{2}$.

Изм. Лист	№ докум.	Подп.	Дата	67.01.00.003			
Разраб.	Иванова			Хомут	Лит.	Масса	Масштаб
Пров.	Колмец					0,27	1:2
					Лист	Листов 1	
				Ст3сп3 ГОСТ 103-75	Госстрой Латв. ССР		

67.01.00.004

10 (√)

Альбом 7.2

Типовой проект 903-2-18

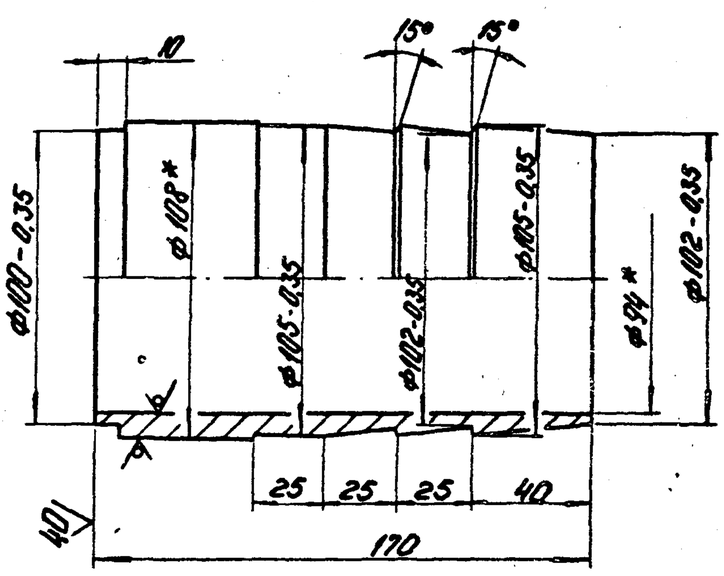

1 *Размеры для справок.

2 Неуказанные предельные отклонения размеров $\pm\frac{IT14}{2}$.

Изм. Лист	№ докум.	Подп.	Дата	67.01.00.004			
Разраб.	Иванова			Ниппель	Лит.	Масса	Масштаб
Пров.	Колмец					2,7	1:2
					Лист	Листов 1	
					Госстрой Латв. ССР		

Типовой проект 903-2-18 Альбом 7.2

67.01.00.005

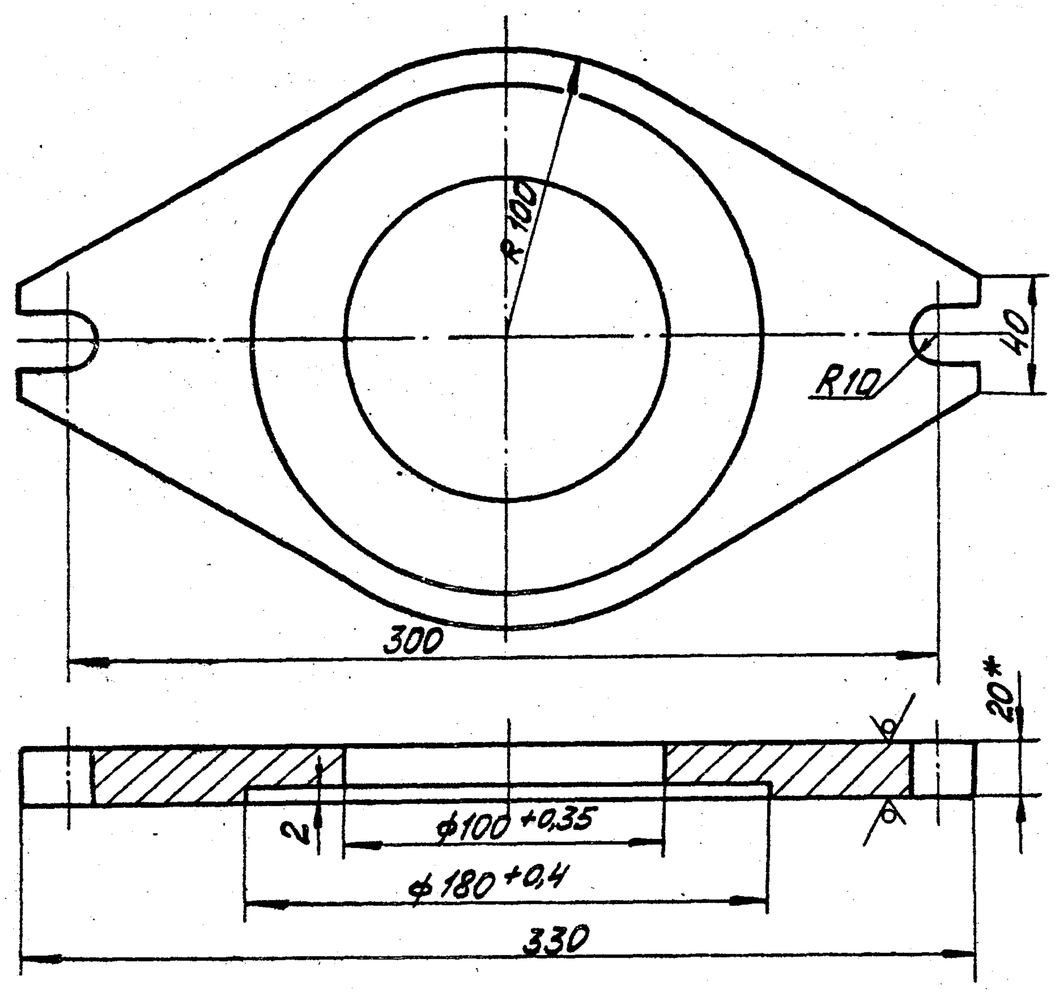

1. * Размер для справок.
2. Неуказанные предельные отклонения размеров $\pm\frac{IT14}{2}$.

Изм.	Лист	№ докум.	Подп.	Дата	67.01.00.005		
Разраб.		Ионова		28.09.81	Фланец	Лит.	Масса 4,04	Масштаб 1:2
Пров.		Колмец		28.09.81		Лист	Листов 1
Гл.спец.		Сухоносов			Лист 20 ГОСТ 19903-74 / ВСт3сп3 ГОСТ 14637-79	Госстрой Латв. ССР ЛАТГИПРОПРОМ г. Рига
Н.контр.		Колмец		28.09.81		
Утв.		Рубине				

Формат 118

Типовой проект 903-2-18 Альбом 7.2

67.02.00.001

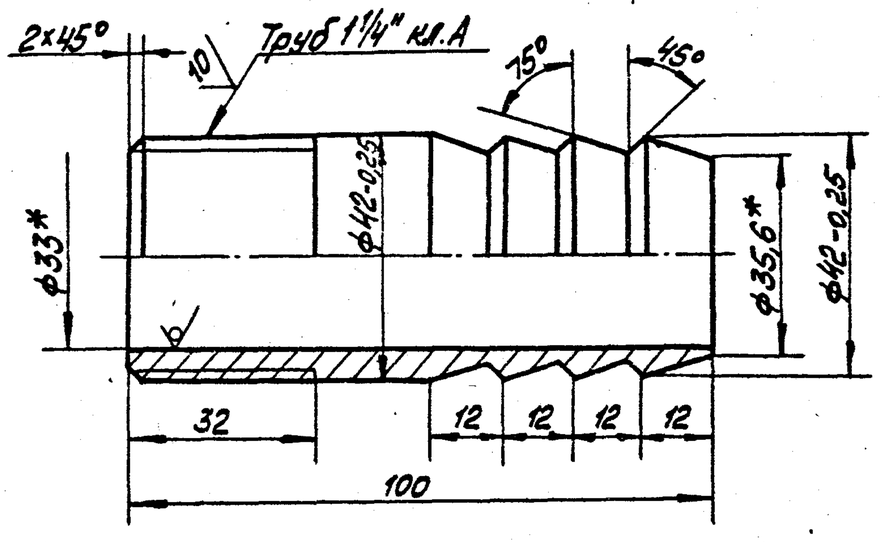

1 * Размеры для справок.
2. Неуказанные предельные отклонения размеров $\pm\frac{IT14}{2}$.

Изм.	Лист	№ докум.	Подп.	Дата	67.02.00.001		
Разраб.		Ионова		28.09.81	Ниппель	Лит.	Масса 0,45	Масштаб 1:1
Пров.		Колмец		28.09.81		Лист	Листов 1
Гл.спец.		Сухоносов			Труба $\frac{45\times6\ ГОСТ\ 8734-75}{В\ 20\ ГОСТ\ 8733-74*}$	Госстрой Латв. ССР ЛАТГИПРОПРОМ г. Рига
Н.контр.		Колмец		28.09.81		
Утв.		Рубине				

Формат 118

Типовой проект 903-2-18 Альбом 7.2

67.06.00.000

Формат	Зона	Поз.	Обозначение	Наименование	Кол.	Примечание
				Документация		
11			67.06.00.000 СБ	Сборочный чертёж		
				Детали		
11		1	67.06.00.001	Ушко	1	
64		2	67.06.00.002	Лента Лист 0,5 ГОСТ 19903-74 / ВСт3сп3 ГОСТ 16523-70 400±2×5±0,15 мм	1	0,008 кг
				Стандартные изделия		
		3		Шплинт 5×16 ГОСТ 397-79	1	

Изм.	Лист	№ докум.	Подп.	Дата	67.06.00.000		
Разраб.		Чернышёв			Хомут	Лит.	Листов 1
Пров.		Колмец				Госстрой Латв. ССР ЛАТГИПРОПРОМ
Гл.спец.		Сухоносов				
Н.контр.		Колмец				
Утв.						

Типовой проект 903-2-18 Альбом 7.2

67.06.00.000 СБ

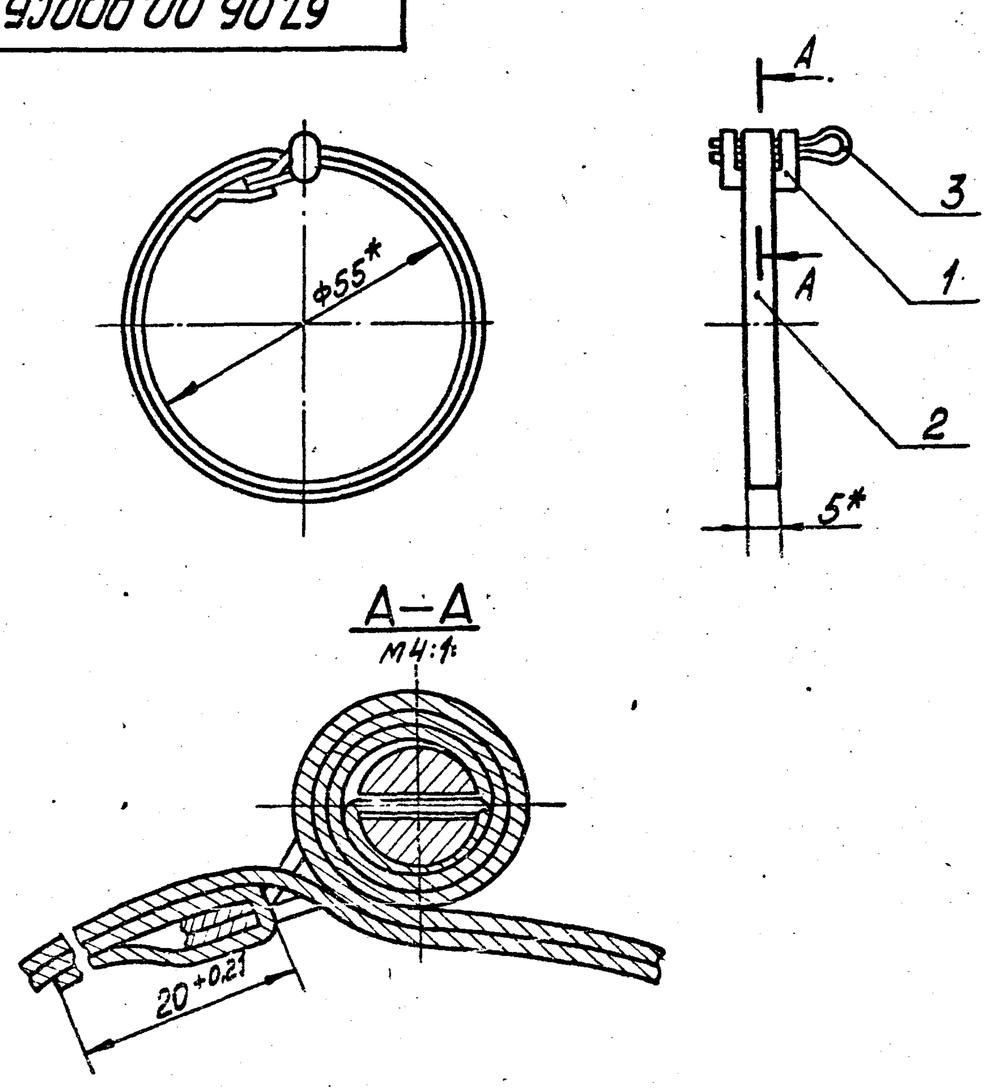

* Размеры для справок.

Изм.	Лист	№ докум.	Подп.	Дата	67.06.00.000 СБ		
Разраб.		Чернышёв			Хомут Сборочный чертёж	Лит.	Масса 0,014	Масштаб 1:1
Пров.		Колмец				Лист	Листов 1
Гл.спец.		Сухоносов				Госстрой Латв. ССР ЛАТГИПРОПРОМ
Н.контр.		Колмец				
Утв.						

67.06.00.001

Типовой проект 903-2-18 Альбом 7.2

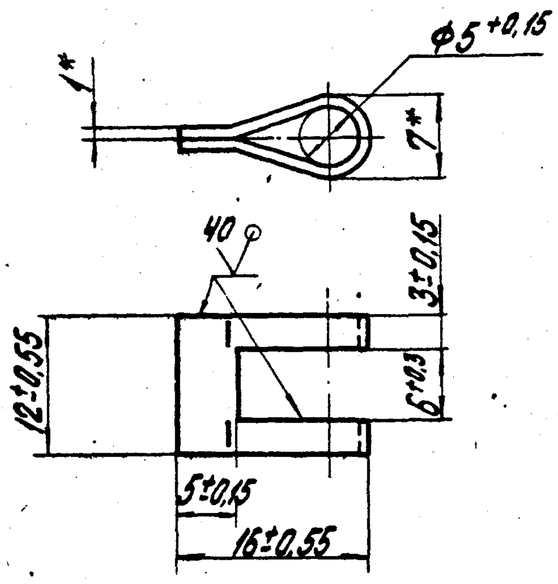

Развертка

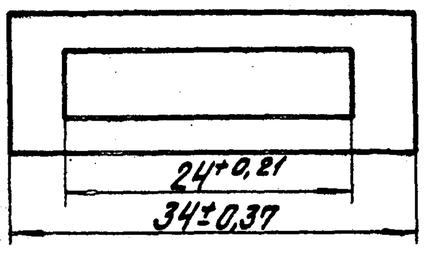

* Размеры для справок

Изм.	Лист	№ докум.	Подпись	Дата	67.06.00.001		
Разраб.		Чернышев		29.V.81	Ушко	Лит.	Масса 0,002	Масштаб 2:1
Пров.		Колмец		19.V.81		Лист	Листов 1
Гл. спец.		Сухоносов			Лист 1 ГОСТ 19903-74 / ВСт3сп3 ГОСТ 16523-70*	Госстрой Латв. ССР ЛАТГИПРОПРОМ г. Рига	
Н. контр.		Колмец		19.V.81			
Утв.		Рубинс					

Формат 11.3

Типовой проект 903-2-18 Альбом 7.2

Формат	Зона	Поз.	Обозначение	Наименование	Кол.	Примечание
				Документация		
12			67.03.00.000 СБ	Сборочный чертеж		
				Сборочные единицы		
11		1	67.03.01.000	Крышка	1	
11		2	67.03.02.000	Отвод	1	
				Детали		
11		3	67.03.00.001	Втулка	1	

Изм.	Лист	№ докум.	Подпись	Дата	67.03.00.000		
Разраб.		Ионова		29.V.81	Штуцер Ду 80	Лит.	Лист	Листов 1
Пров.		Колмец		19.V.81		Госстрой Латв. ССР ЛАТГИПРОПРОМ г. Рига	
Гл. спец.		Сухоносов					
Н. контр.		Колмец		19.V.81			
Утв.		Рубинс					

Формат 11.8

67.03.00.000 СБ

Типовой проект 903-2-18 Альбом 7.2

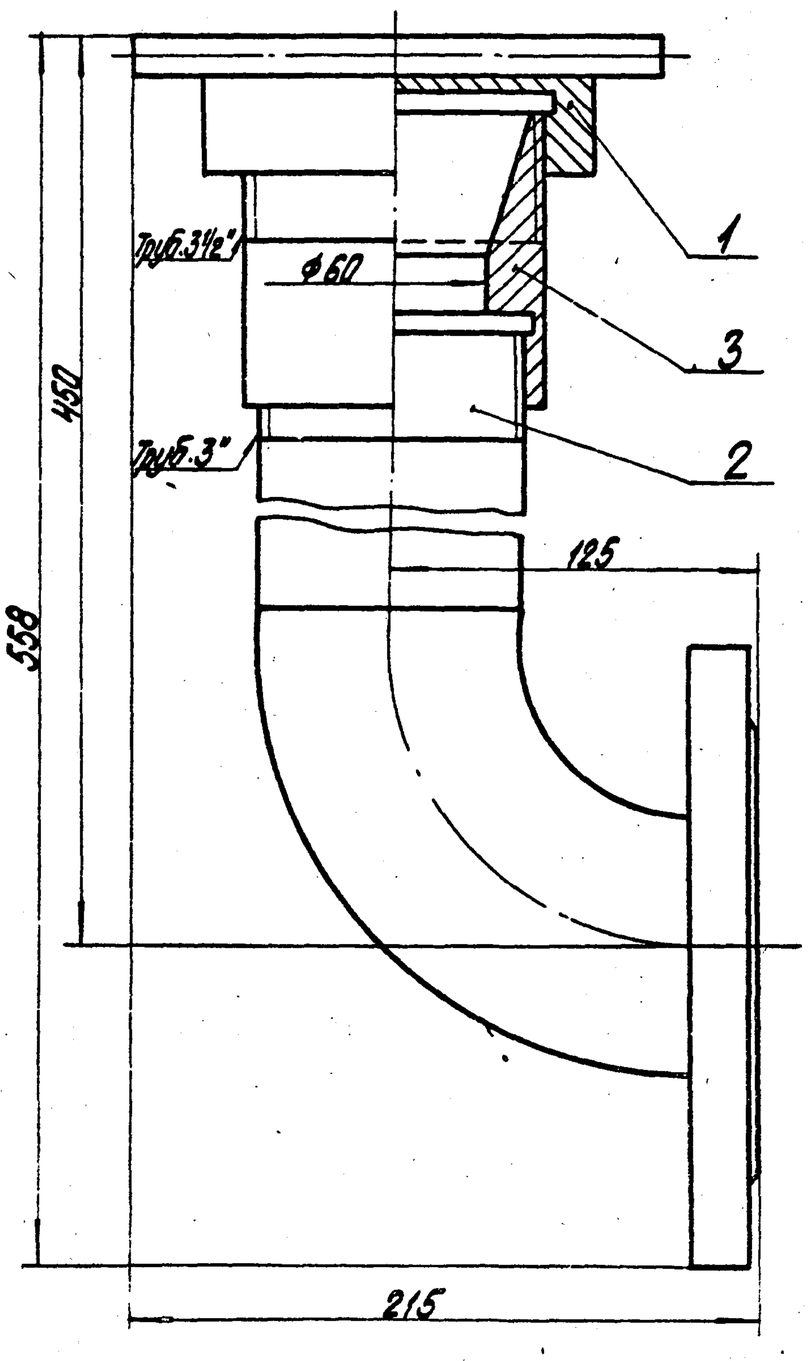

Вид А

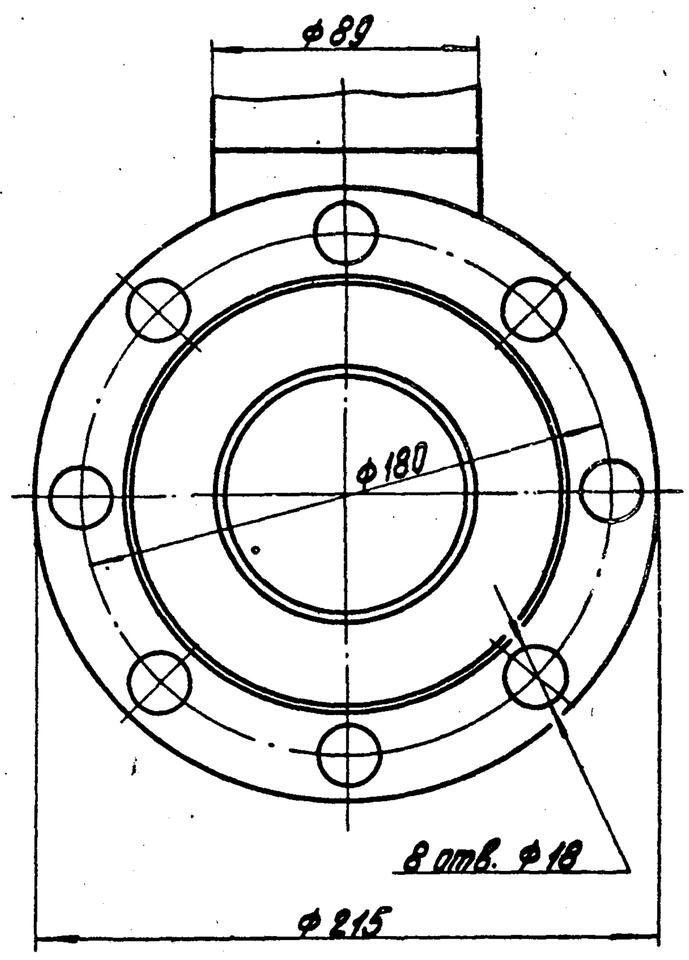

Размеры для справок.

Изм.	Лист	№ докум.	Подпись	Дата	67.03.00.000 СБ		
Разраб.		Ионова		29.V.81	Штуцер Ду 80 Сборочный чертеж	Лит.	Масса 10,8	Масштаб 1:2
Пров.		Колмец		19.V.81		Лист	Листов 1
Гл. спец.		Сухоносов				Госстрой Латв. ССР ЛАТГИПРОПРОМ	
Н. контр.		Колмец		19.V.81			

Типовой проект 903-2-18 Альбом 7.2

Формат	Зона	Поз.	Обозначение	Наименование	Кол.	Примечание
				Документация		
11			67.03.01.000 СБ	Сборочный чертеж		
				Детали		
11		1	67.03.01.001	Колпак	1	
Б4		2	67.03.01.002	Ручка		
				Круг $\frac{В-15\ ГОСТ\ 2590-71}{ВСт3сп3\ ГОСТ\ 535-79}$	1	0,250 кг

67.03.01.000

Изм.	Лист	№ докум.	Подпись	Дата		Лит.	Лист	Листов
Разраб.		Ионова			Крышка			1
Пров.		Колтец				Госстрой Латв. ССР ЛАТГИПРОПРОМ г. Рига		
Гл. спец.		Сухоносов						
Н. контр.		Колтец						
Утв.		Рубине						

Формат 11В

67.03.01.000 СБ

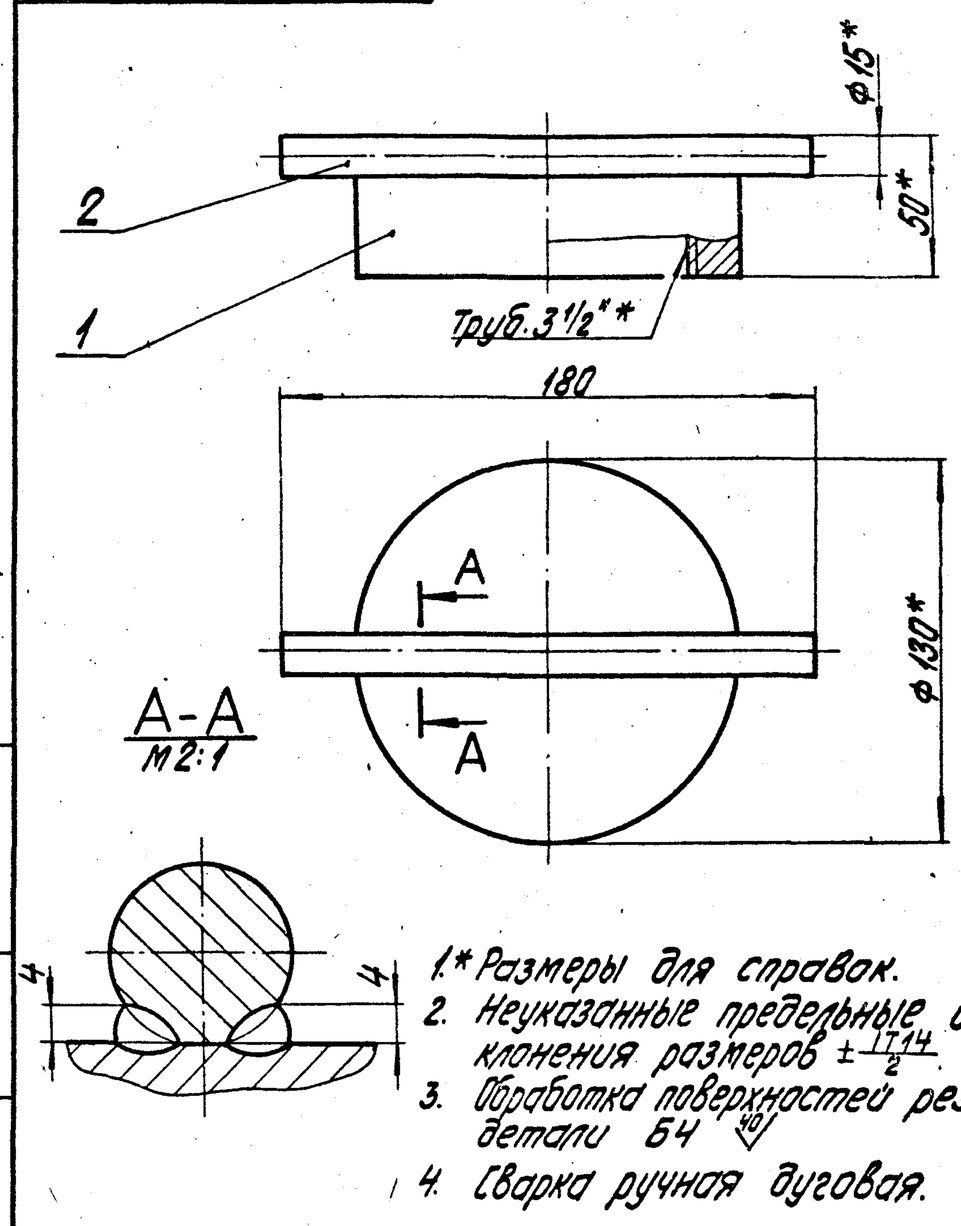

1.* Размеры для справок.
2. Неуказанные предельные отклонения размеров $\pm\frac{IT14}{2}$.
3. Обработка поверхностей реза детали Б4 40
4. Сварка ручная дуговая.

67.03.01.000 СБ

Изм.	Лист	№ докум.	Подпись	Дата		Лит.	Масса	Масштаб
Разраб.		Ионова			Крышка		2,53	1:2
Пров.		Колтец			Сборочный чертеж	Лист	Листов 1	
Гл. спец.		Сухоносов				Госстрой Латв. ССР ЛАТГИПРОПРОМ г. Рига		
Н. контр.		Колтец						
Утв.		Рубине						

Формат 11В

67.03.01.001

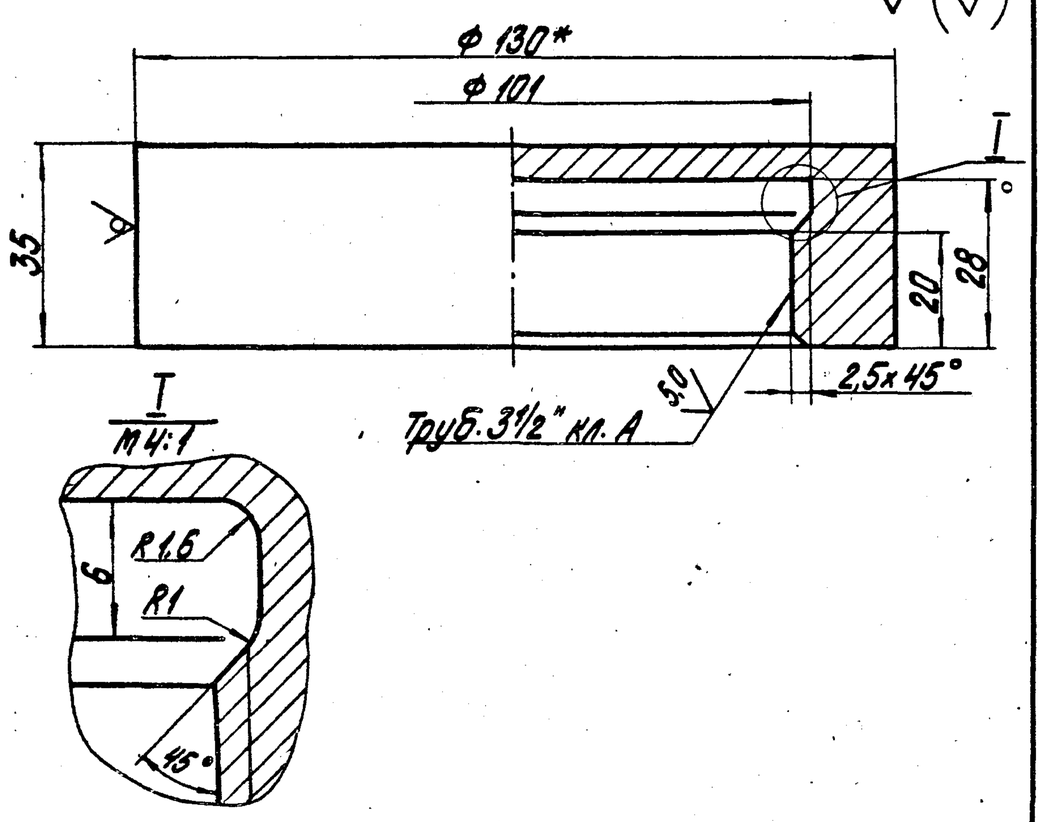

1.* Размер для справок.
2. Неуказанные предельные отклонения размеров $\pm\frac{IT14}{2}$.

67.03.01.001

Изм.	Лист	№ докум.	Подпись	Дата		Лит.	Масса	Масштаб
Разраб.		Ионова			Колпак		2,28	1:1
Пров.		Колтец				Лист	Листов 1	
Гл. спец.		Сухоносов				Госстрой Латв. ССР ЛАТГИПРОПРОМ г. Рига		
Н. контр.		Колтец			Круг $\frac{В-130\ ГОСТ\ 2590-71}{ВСт3сп3\ ГОСТ\ 535-79}$			
Утв.		Рубине						

Формат 11В

67.03.00.001

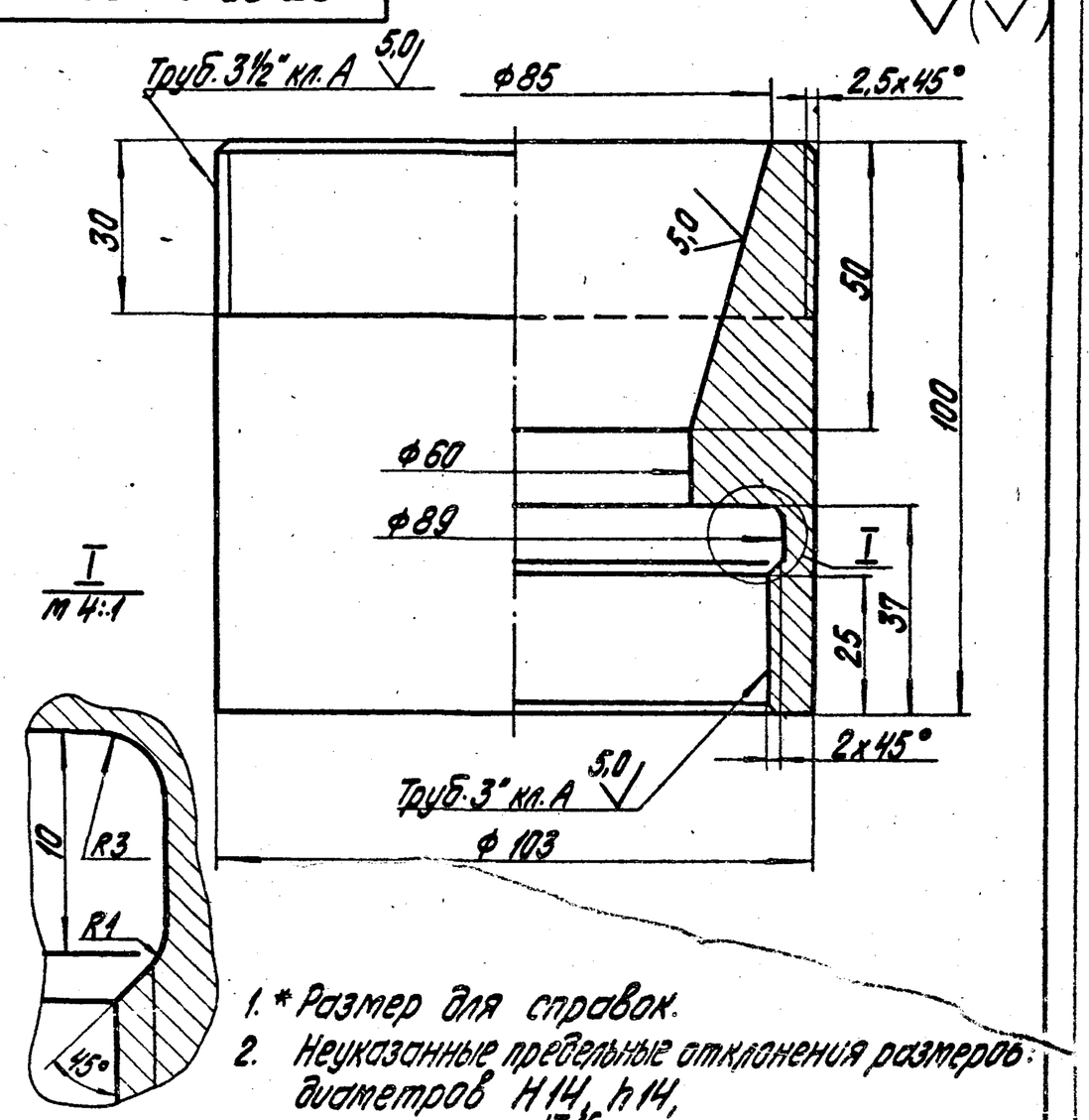

1.* Размер для справок.
2. Неуказанные предельные отклонения размеров: диаметров H14, h14, остальных $\pm\frac{IT16}{2}$.

67.03.00.001

Изм.	Лист	№ докум.	Подпись	Дата		Лит.	Масса	Масштаб
Разраб.		Ионова			Втулка		2,89	1:1
Пров.		Колтец				Лист	Листов 1	
Гл. спец.		Сухоносов				Госстрой Латв. ССР ЛАТГИПРОПРОМ г. Рига		
Н. контр.		Колтец			Круг $\frac{В-105\ ГОСТ\ 2590-71}{ВСт3сп3\ ГОСТ\ 535-79}$			
Утв.		Рубине						

Формат 11В

Типовой проект 903-2-18 Альбом 7.2

Формат	Зона	Поз.	Обозначение	Наименование	Кол.	Примечание
				Документация		
11			67.03.02.000 СБ	Сборочный чертеж		
				Детали		
11		1	67.03.02.001	Труба	1	
11		2	67.03.02.002	Фланец	1	
				Стандартные изделия		
		3		Отвод 90° 89×3,5 ГОСТ 17375-77	1	

Изм.	Лист	№ докум.	Подпись	Дата	67.03.02.000		
Разраб.		Ионова			Отвод	Литера	Лист	Листов
Пров.		Колтец						1
Гл. спец.		Суханосов				Госстрой Латв. ССР ЛАТГИПРОПРОМ г. Рига		
Н. контр.		Колтец						
Утв.		Рубина						

Подпись и дата | Инв. № дубл. | Взам. инв. № | Подпись и дата | Инв. № подл.

Формат 11Б

Типовой проект 903-2-18 Альбом 7.2

67.03.02.000 СБ

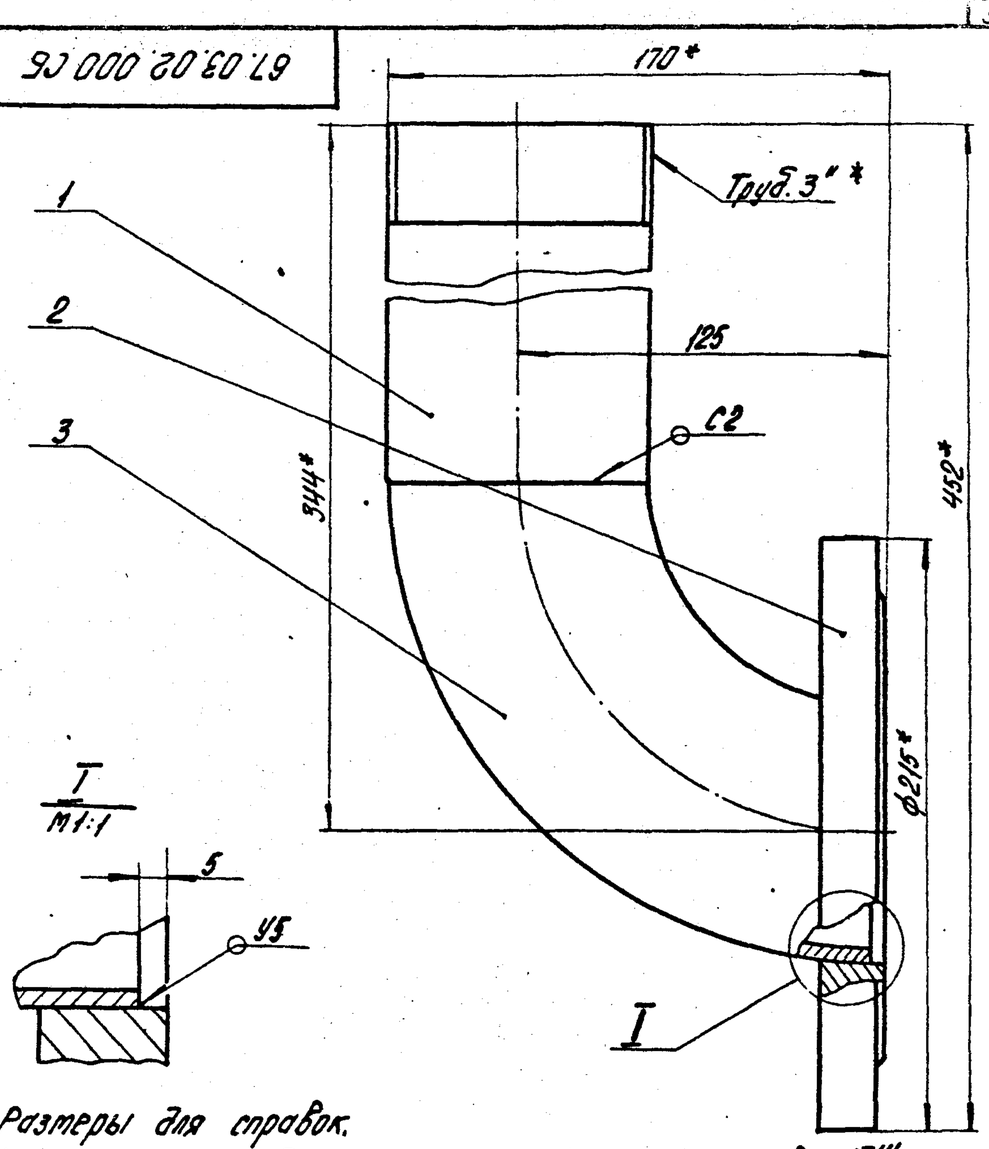

1.* Размеры для справок.
2. Неуказанные предельные отклонения размеров $\pm\frac{IT14}{2}$.
3. Сварные швы по ГОСТ 16037-80.

Изм.	Лист	№ докум.	Подпись	Дата	67.03.02.000 СБ			
Разраб.		Ионова			Отвод	Литера	Масса	Масштаб
Пров.		Колтец			Сборочный чертеж.		5,42	1:2
Гл. спец.		Суханосов				Лист	Листов 1	
Н. контр.		Колтец				Госстрой Латв. ССР ЛАТГИПРОПРОМ г. Рига		
Утв.		Рубина						

Подпись и дата | Инв. № дубл. | Взам. инв. № | Подпись и дата | Инв. № подл.

Формат 11Б

Типовой проект 903-2-18 Альбом 7.2

67.03.02.001

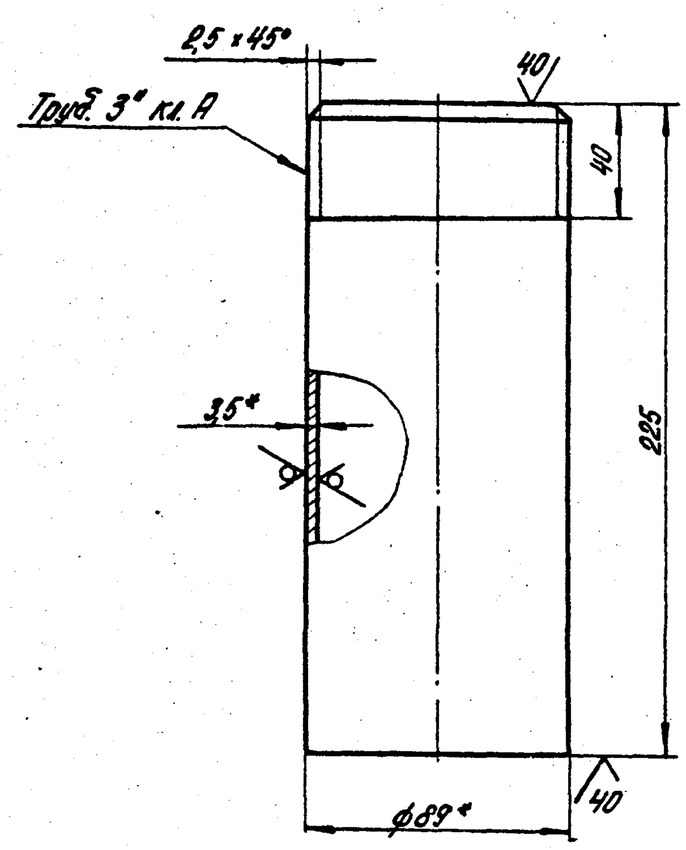

1.* Размеры для справок.
2. Неуказанные предельные отклонения размеров $\pm\frac{IT14}{2}$.

Изм.	Лист	№ докум.	Подпись	Дата	67.03.02.001			
Разраб.		Ионова			Труба	Литера	Масса	Масштаб
Пров.		Колтец					1,66	1:2
						Лист	Листов 1	

Подпись и дата | Инв. № дубл. | Взам. инв. № | Подпись и дата | Инв. № подл.

Типовой проект 903-2-18 Альбом 7.2

67.03.02.002

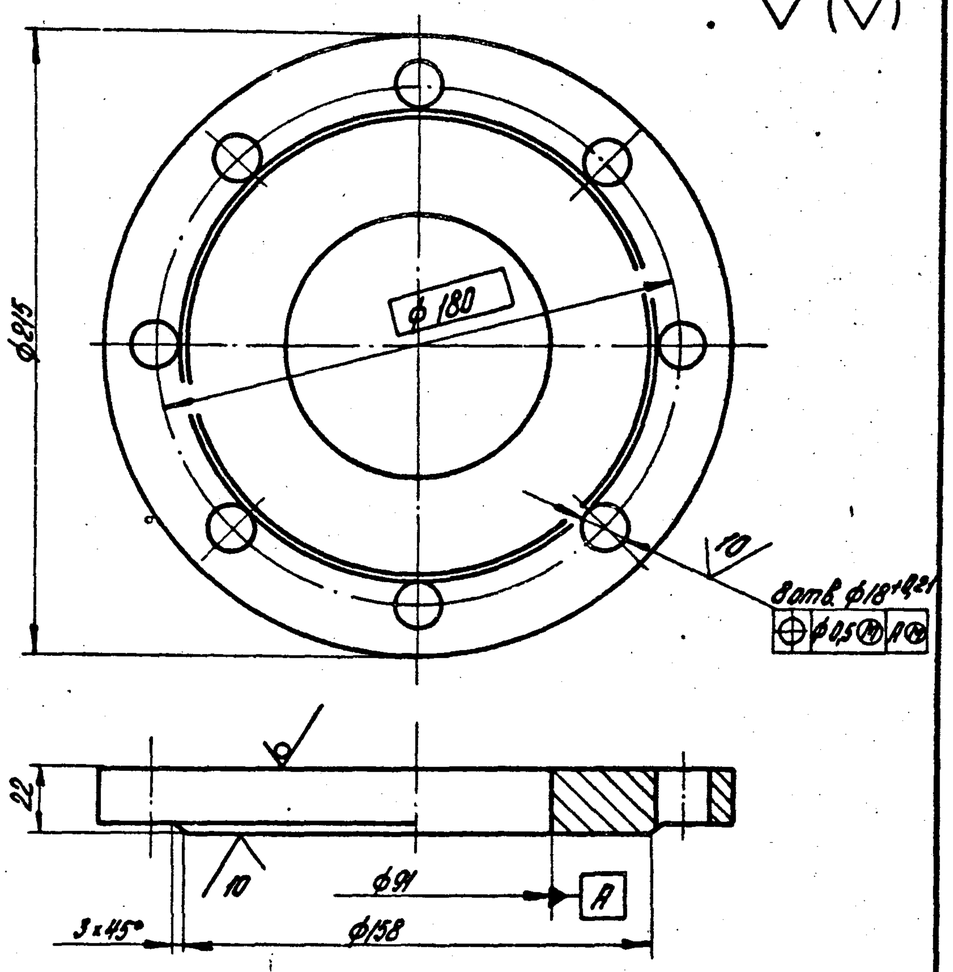

Неуказанные предельные отклонения размеров:
диаметров H14, h14,
остальных $\pm\frac{IT16}{2}$

Изм.	Лист	№ докум.	Подпись	Дата	67.03.02.002			
Разраб.		Ионова			Фланец	Литера	Масса	Масштаб
Пров.		Колтец					2,16	1:2

Подпись и дата | Инв. № дубл. | Взам. инв. № | Подпись и дата | Инв. № подл.

Альбом 7.2 Типовой проект 903-2-18

Формат	Зона	Поз.	Обозначение	Наименование	Кол.	Примечание
				Документация		
11			67.05.00.000 СБ	Сборочный чертеж		
				Сборочные единицы		
11		1	67.05.01.000	Крышка	1	
				Детали		
11		2	67.05.00.001	Втулка	1	
11		3	67.05.00.002	Втулка	1	

Изм.	Лист	№ докум.	Подпись	Дата	67.05.00.000		
Разраб.		Иванова		18.VI.81	Штуцер Ду 150	Лит.	Лист	Листов 1
Пров.		Колмец		18.VI.81		Госстрой Латв. ССР ЛАТГИПРОПРОМ г. Рига	
Гл. спец.		Сухоносов					
Н. контр.		Колмец		18.VI.81			
Утв.		Рубинс					

Инв. № подл. | Подпись и дата | Взам. инв. № | Инв. № дубл. | Подпись и дата

Формат 11В

Альбом 7.2 Типовой проект 903-2-18

67.05.00.000 СБ

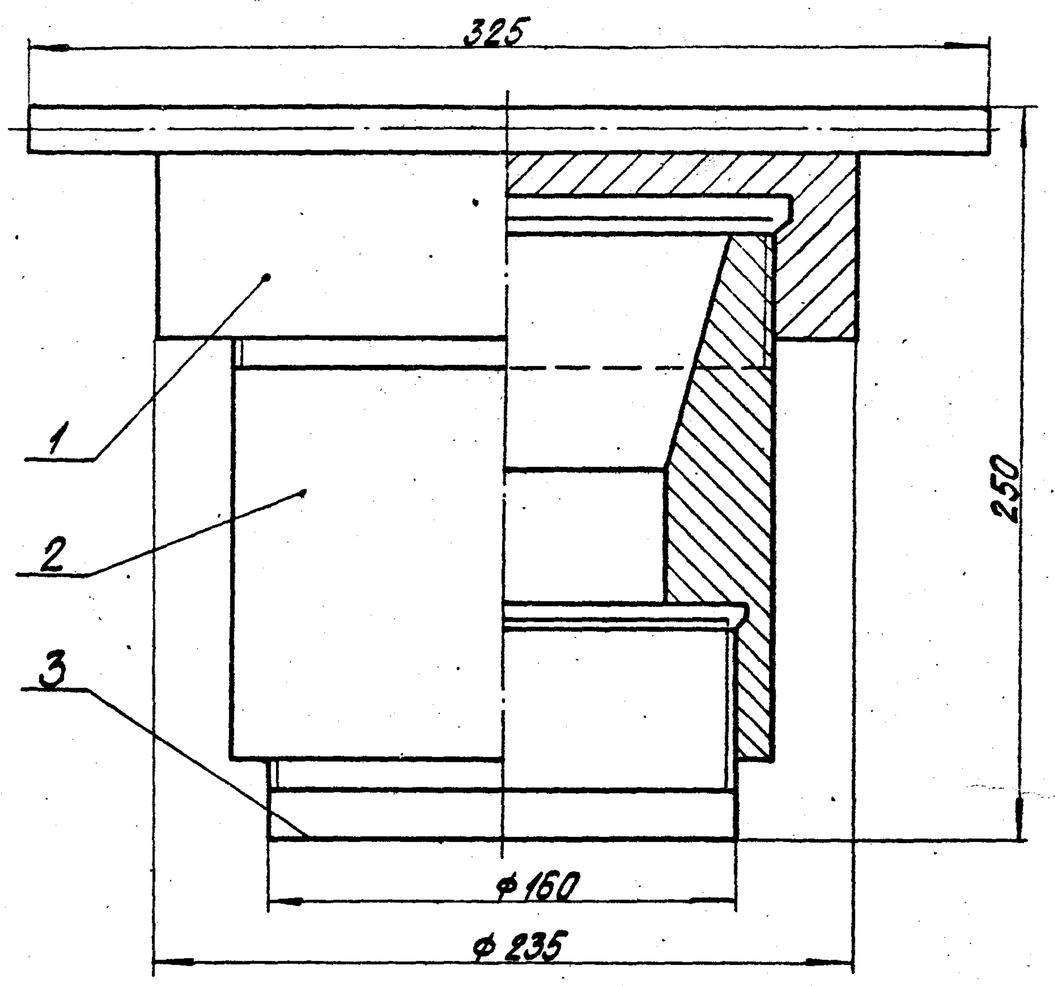

Размеры для справок.

Изм.	Лист	№ докум.	Подпись	Дата	67.05.00.000 СБ		
Разраб.		Иванова		18.VI.81	Штуцер Ду 150 Сборочный чертеж	Лит.	Масса 33,5	Масштаб 1:2
Пров.		Колмец		18.VI.81		Лист	Листов 1
Гл. спец.		Сухоносов				Госстрой Латв. ССР ЛАТГИПРОПРОМ г. Рига	
Н. контр.		Колмец		18.VI.81			
Утв.		Рубинс					

Инв. № подл. | Подпись и дата | Взам. инв. № | Инв. № дубл. | Подпись и дата

Формат 11В

Альбом 7.2 Типовой проект 903-2-18

67.05.00.001

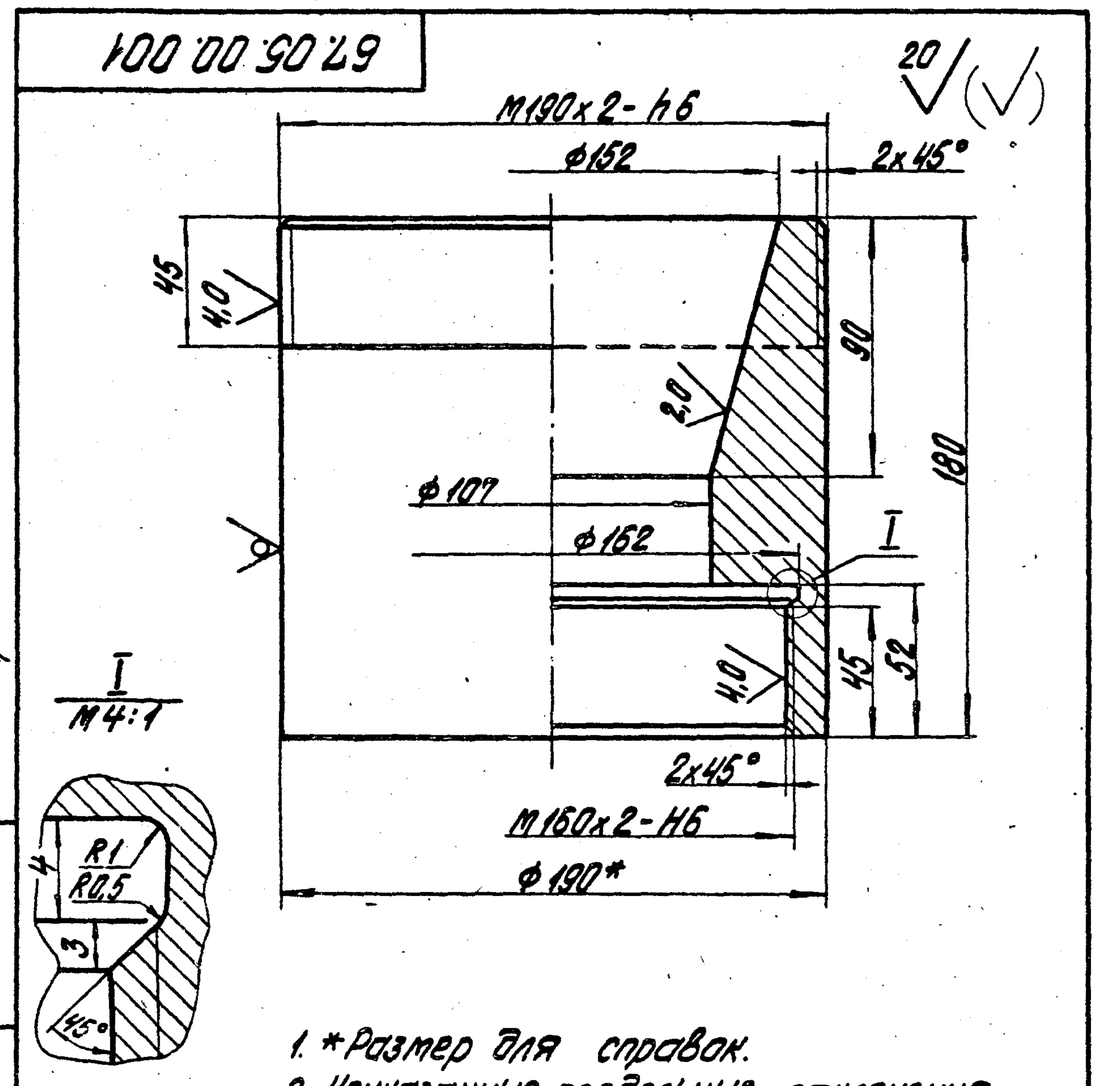

1. *Размер для справок.
2. Неуказанные предельные отклонения размеров: диаметров H14, h14, остальных $\pm\frac{IT14}{2}$.

Изм.	Лист	№ докум.	Подпись	Дата	67.05.00.001			
Разраб.		Иванова		18.VI.81	Втулка	Лит.	Масса 19,8	Масштаб 1:2
Пров.		Колмец		18.VI.81		Лист	Листов 1	
Гл. спец.		Сухоносов			Круг $\frac{В-190\ ГОСТ\ 2590-71}{ВСт3сп3\ ГОСТ\ 535-79}$	Госстрой Латв. ССР ЛАТГИПРОПРОМ г. Рига		
Н. контр.		Колмец		18.VI.81				
Утв.		Рубинс						

Инв. № подл. | Подпись и дата | Взам. инв. № | Инв. № дубл. | Подпись и дата

Формат 11В

Альбом 7.2 Типовой проект 903-2-18

67.05.00.002

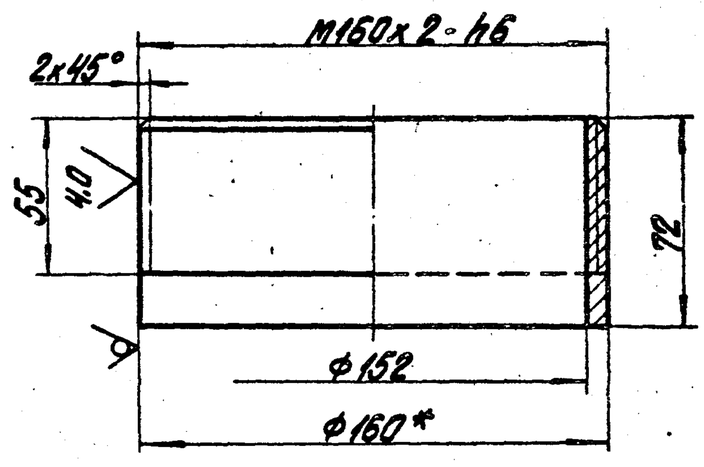

1. *Размер для справок.
2. Неуказанные предельные отклонения размеров: диаметров H14, h14, остальных $\pm\frac{IT16}{2}$.

Изм.	Лист	№ докум.	Подпись	Дата	67.05.00.002			
Разраб.		Иванова		18.VI.81	Втулка	Лит.	Масса 1,11	Масштаб 1:2
Пров.		Колмец		18.VI.81		Лист	Листов 1	
Гл. спец.		Сухоносов			Круг $\frac{В-160\ ГОСТ\ 2590-71}{ВСт3сп3\ ГОСТ\ 535-79}$	Госстрой Латв. ССР ЛАТГИПРОПРОМ г. Рига		
Н. контр.		Колмец		18.VI.81				
Утв.		Рубинс						

Инв. № подл. | Подпись и дата | Взам. инв. № | Инв. № дубл. | Подпись и дата

Формат 11В

Альбом 7.2

Типовой проект 903-2-18

Формат	Зона	Поз.	Обозначение	Наименование	Кол.	Примечание
				Документация		
11			67.05.01.000 СБ	Сборочный чертёж		
				Детали		
11		1	67.05.01.001	Колпак	1	
Б4		2	67.05.01.002	Ручка		
				Круг $\frac{В15\ ГОСТ\ 2590-71}{Вст3сп3\ ГОСТ\ 535-79}$	1	0,45 кг

67.05.01.000

Изм.	Лист	№ докум.	Подп.	Дата
Разраб.		Цонова		
Пров.		Колмец		
Гл.спец.		Сухоносов		
Н.контр.		Колмец		
Утв.		Рубина		

Крышка

Лит. | Лист | Листов 1

Госстрой Латв. ССР ЛАТГИПРОПРОМ г. Рига

Формат 11В

Альбом 7.2

Типовой проект 903-2-18

67.05.01.000 СБ

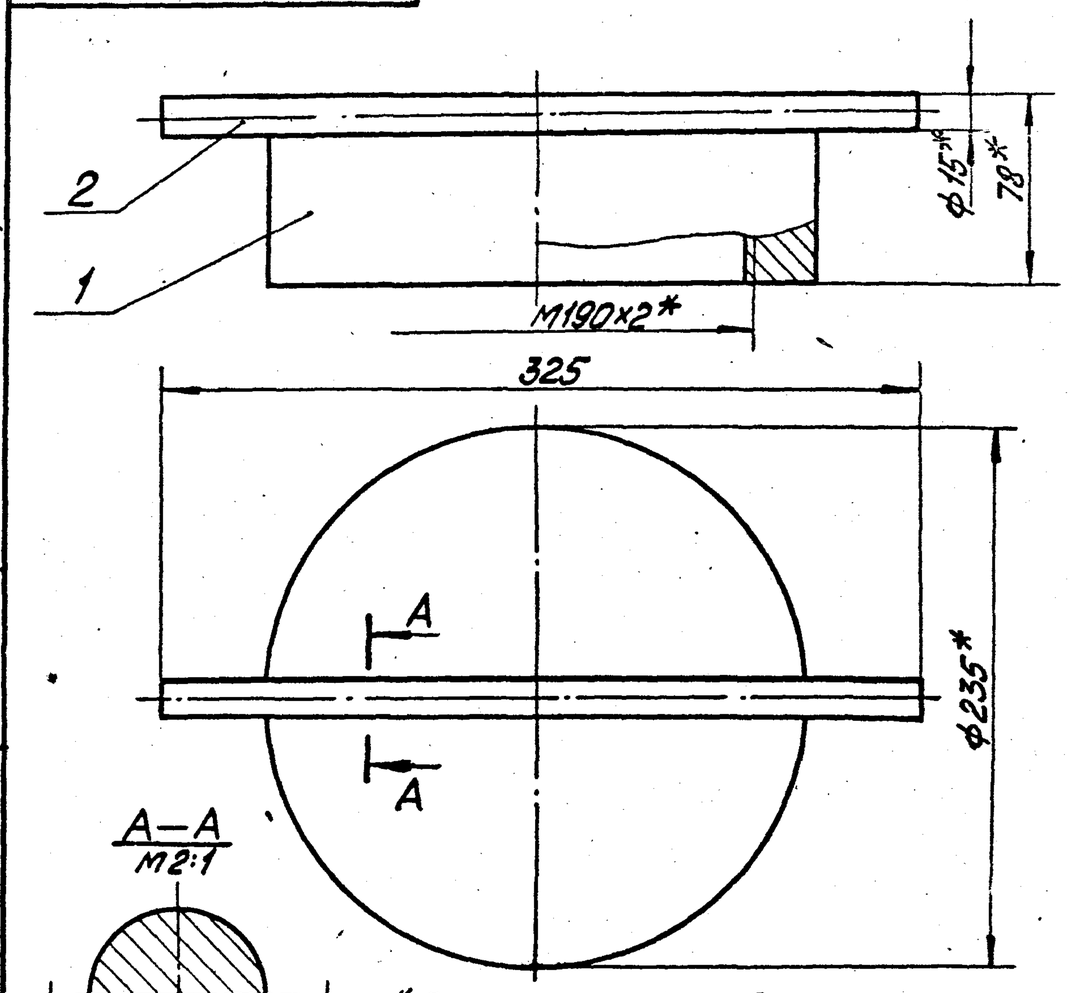

1* Размеры для справок.
2. Неуказанные предельные отклонения размеров $\pm\frac{IT14}{2}$.
3 Обработка поверхностей реза детали ∇40.
4. Сварка ручная дуговая.

Изм.	Лист	№ докум.	Подп.	Дата
Разраб.		Цонова		
Пров.		Колмец		
Гл.спец.		Сухоносов		
Н.контр.		Колмец		
Утв.		Рубина		

67.05.01.000 СБ

Крышка. Сборочный чертёж

Лит. | Масса 12,6 | Масштаб 1:2

Лист | Листов 1

Госстрой Латв. ССР ЛАТГИПРОПРОМ г. Рига

Формат 11В

Альбом 7.2

Типовой проект 903-2-18

67.05.01.001

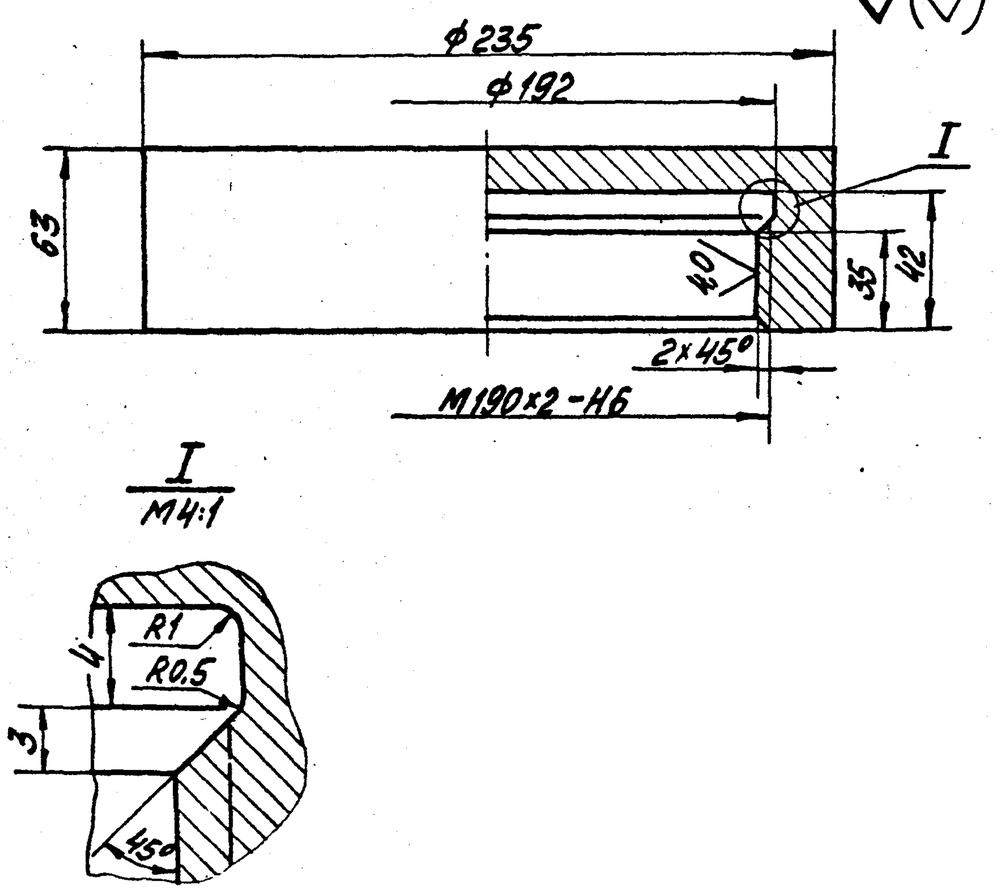

Неуказанные предельные отклонения размеров:
диаметров H14, h14,
остальных $\pm\frac{IT16}{2}$.

Изм.	Лист	№ докум.	Подп.	Дата
Разраб.		Цонова		
Пров.		Колмец		

67.05.01.001

Колпак

Лит | Масса 12,1 | Масштаб 1:2

Лист | Листов 1

Альбом 7.2

Типовой проект 903-2-18

67.10.00.001

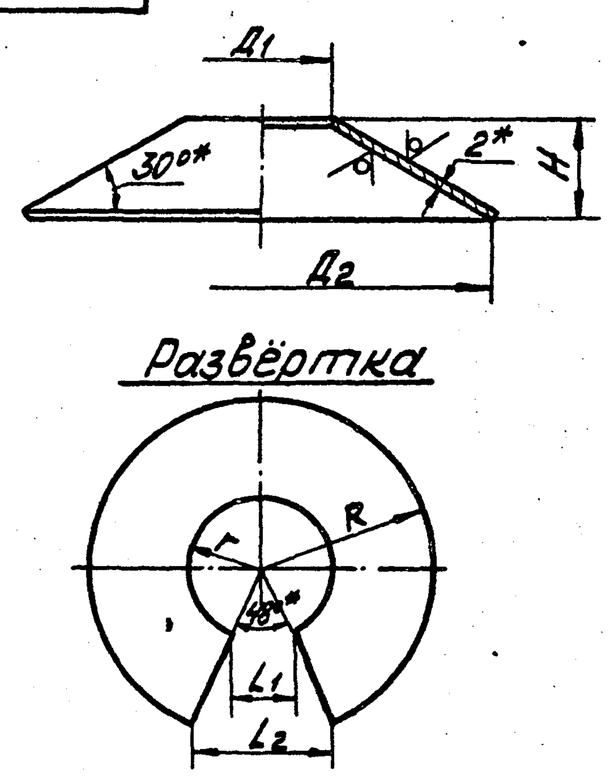

Обозначение	Д1, мм	Д2, мм	H, мм	R, мм	r, мм	L1, мм	L2, мм	Масса кг
67.10.00.001	$91^{+0.87}$	$321^{+1.4}$	69	185	53	43	151	1,4
-01	135^{+1}	$381^{+1.4}$	74	220	78	63	179	1,8
-02	161^{+1}	$435^{+1.55}$	82	251	93	76	204	2,3
-03	$221^{+1.15}$	$506^{+1.75}$	85	292	128	104	238	2,9

1* Размеры для справок
2. Неуказанные предельные отклонения размеров $\pm\frac{IT14}{2}$.

Изм.	Лист	№ докум.	Подп.	Дата
Разраб.		Цонова		
Пров.		Юриньш		

67.10.00.001

Колпак

Лит | Масса см. табл | Масштаб —

104.118.33.00.000 СБ

Альбом 7.2

Типовой проект 903-2-18

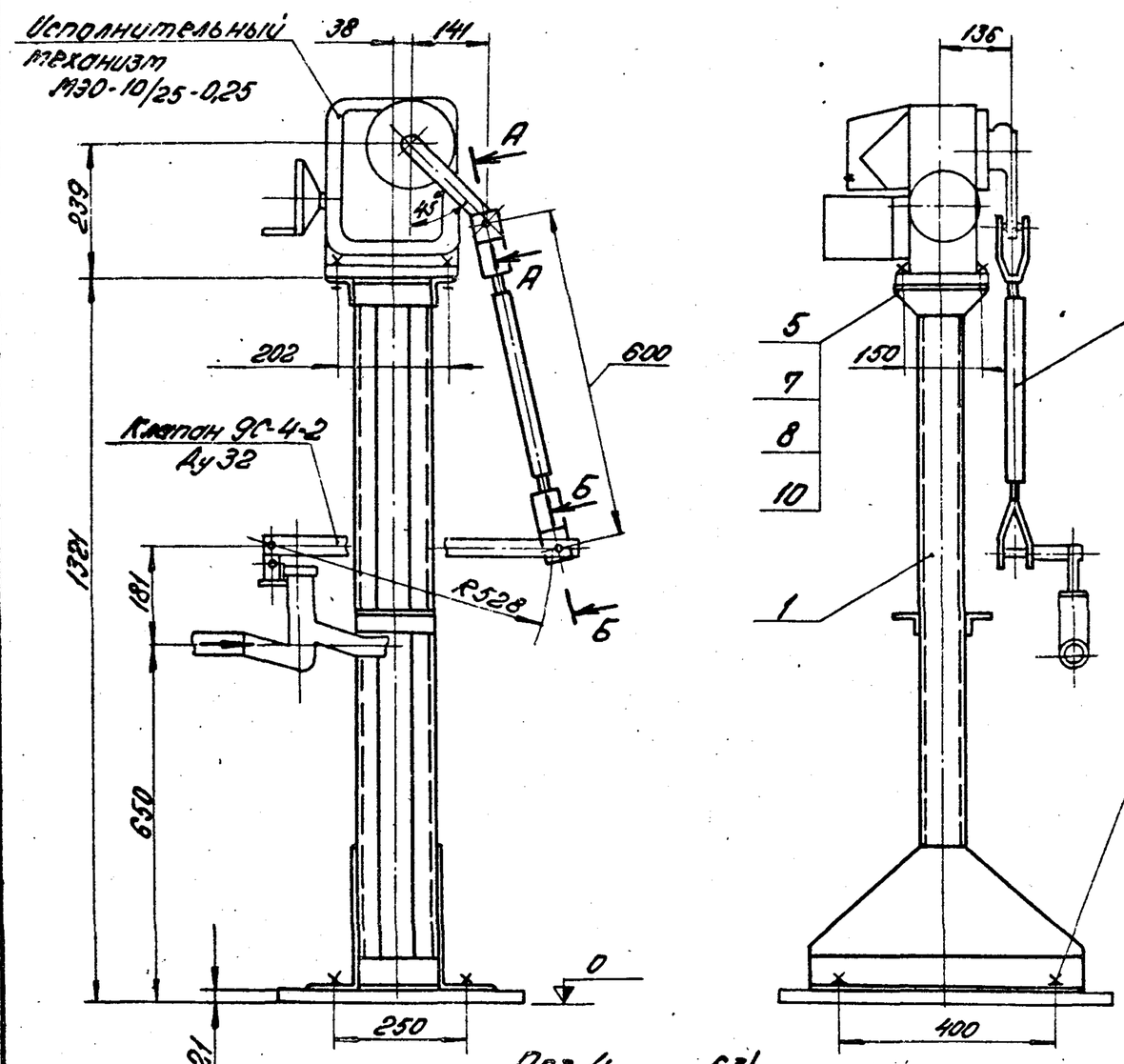

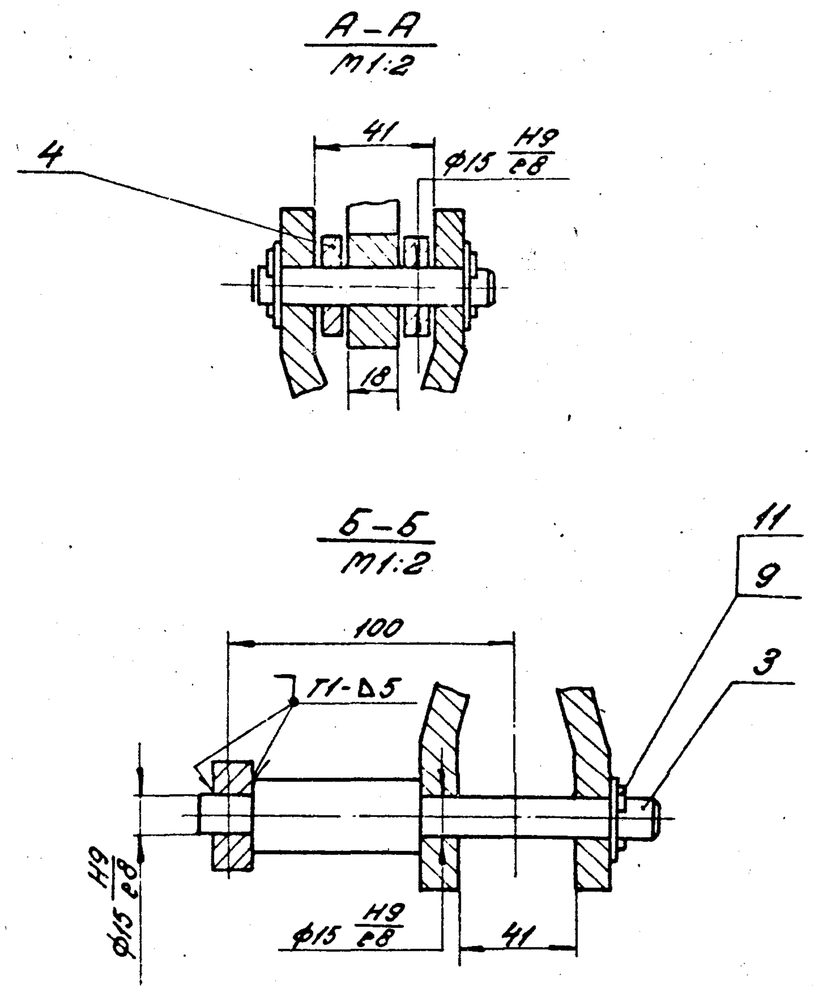

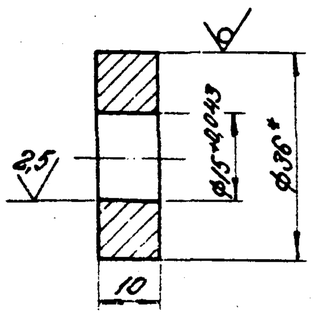

1. Размеры для справок.
2. Сварные швы по ГОСТ 5264-80.
3. По данному чертежу изготовить сочленения:
   а) на паропроводе к подогревателям мазута в котельную Q=3,25 м³/ч для водогрейных котлов Ру=10;
   б) на паропроводе к подогревателю мазута рециркуляции для паровых котлов.

Изм.	Лист	№докум.	Подпись	Дата	104.118.33.00.000 СБ			
Разраб.		Пищенков			Сочленение механизма МЭО-10/25-0,25 с клапаном регулирующим 9С-4-2. Сборочный чертеж	Литера	Масса 42,0	Масштаб 1:10
Пров.		Уптане				Лист	Листов 1	
Т.контр.		Уптане				Госстрой Латв.ССР ЛАТГИПРОПРОМ г. Рига		
Н.контр.		Уптане						
Утв.		Шнайдер						

Формат 12Г

Альбом 7.2

Типовой проект 903-2-18

104.118.33.00.000 КГ

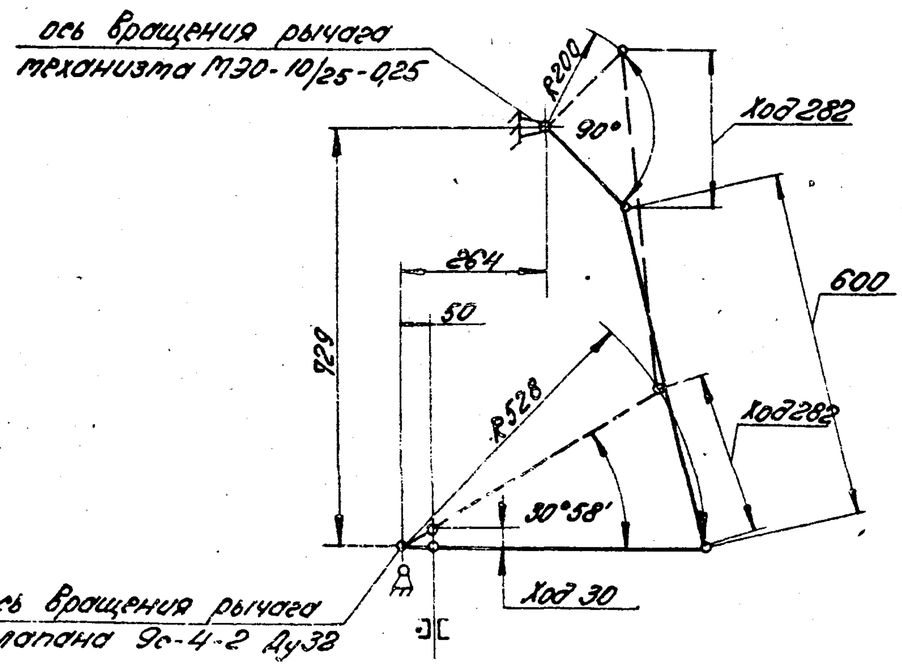

Размеры для справок.

Изм.	Лист	№докум.	Подпись	Дата	104.118.33.00.000 КГ			
Разраб.		Пищенков			Сочленение механизма МЭО-10/25-0,25 с клапаном регулирующим 9с-4-2. Схема кинематическая.	Литера	Масса —	Масштаб —
Пров.		Уптане				Лист	Листов 1	
Т.контр.		Уптане				Госстрой Латв.ССР ЛАТГИПРОПРОМ г. Рига		
Н.контр.		Уптане						
Утв.		Шнайдер						

Формат 11Б

Альбом 7.2

Типовой проект 903-2-18

Форм.	Зона	Поз.	Обозначение	Наименование	Кол.	Примечание
				Документация		
12			104.118.33.00.000 СБ	Сборочный чертеж		
11			104.118.33.00.000 КГ	Схема кинематическая		
				Сборочные единицы		
11		1	104.118.33.01.000	Опора	1	
14		2	104.118.33.02.000	Штанга	1	
				Детали		
11		3	104.118.33.00.001	Ось	1	
64		4	104.118.33.00.002	Шайба		
				Круг В36 ГОСТ 2590-71 / ВСт3сп ГОСТ 535-79	2	0,070 кг
				Стандартные изделия		
		5		Болт М12-6g×50.58.016 ГОСТ 7798-70	4	
		6		Болт 1.1М16×300 Вст3сп2 ГОСТ 24379.1-80	4	
		7		Гайка М12-7Н.5.016 ГОСТ 5915-70	4	
				Шайбы ГОСТ 11371-78		
		8		12-02-016	4	
		9		16-02-016	1	
		10		Шайба 12.65Г.016 ГОСТ 6402-70	4	
		11		Шплинт 3.2×22-005 ГОСТ 397-79	1	

Изм.	Лист	№докум.	Подпись	Дата	104.118.33.00.000			
Разраб.		Пищенков			Сочленение механизма МЭО-10/25-0,25 с клапаном регулирующим 9с-4-2.	Литера	Лист	Листов 1
Пров.		Уптане				Госстрой Латв.ССР ЛАТГИПРОПРОМ г. Рига		
Т.контр.		Уптане						
Н.контр.		Уптане						
Утв.		Шнайдер						

Формат 11Б

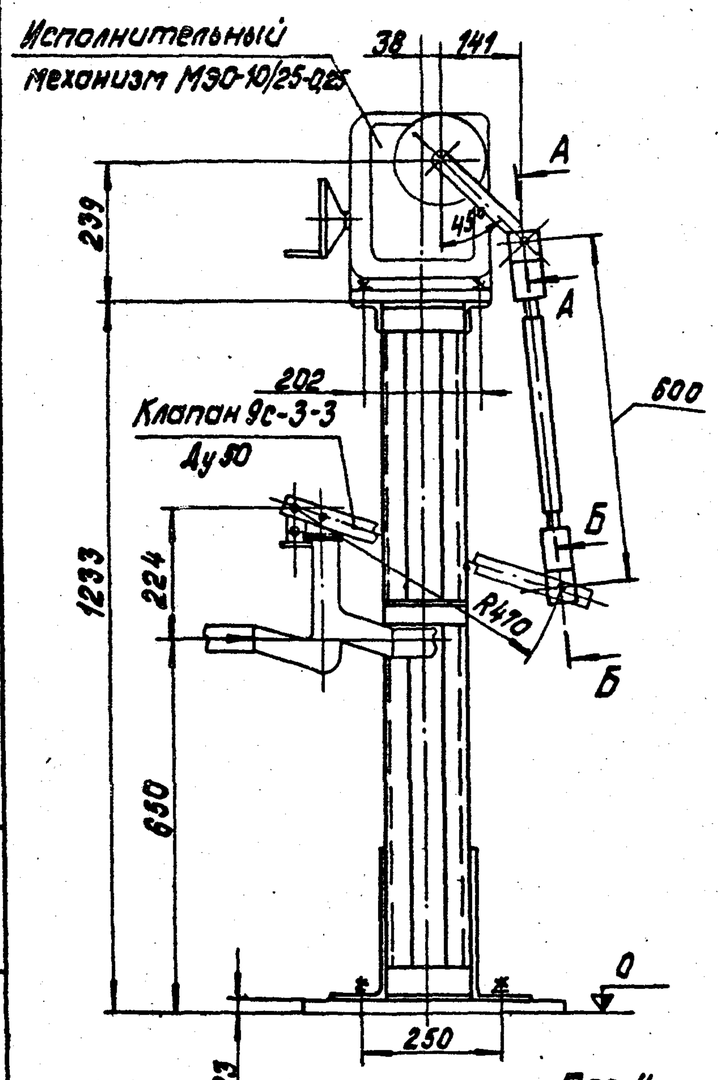

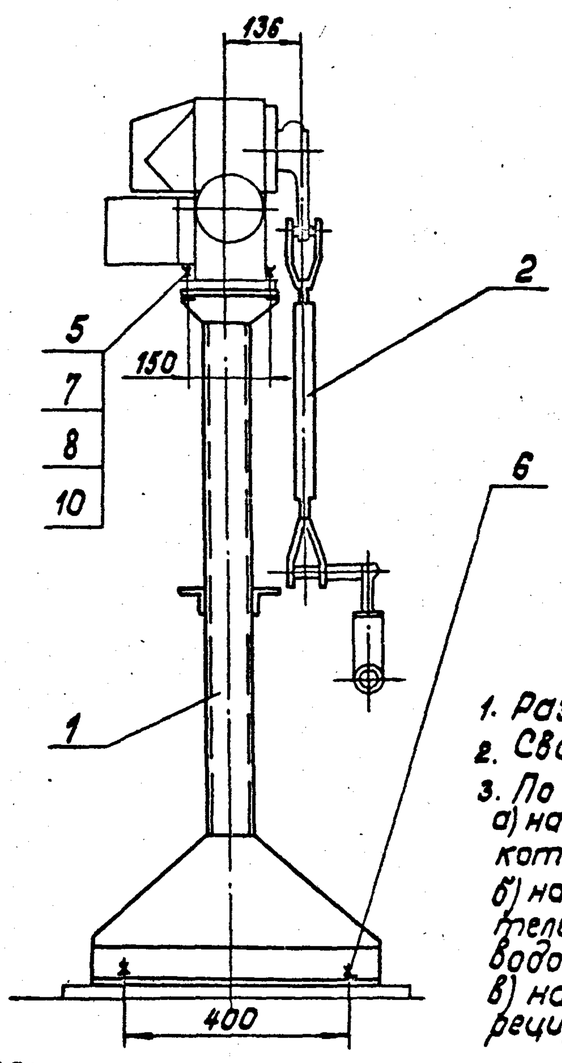

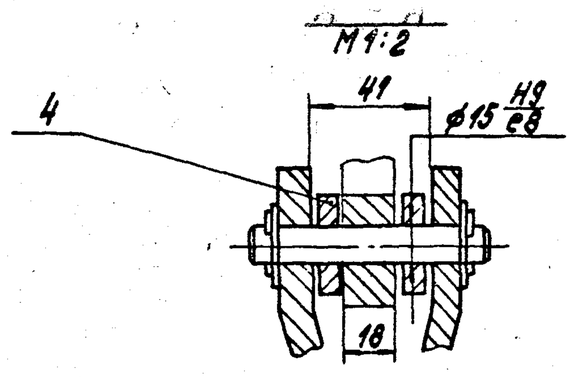

Б-Б
М1:2

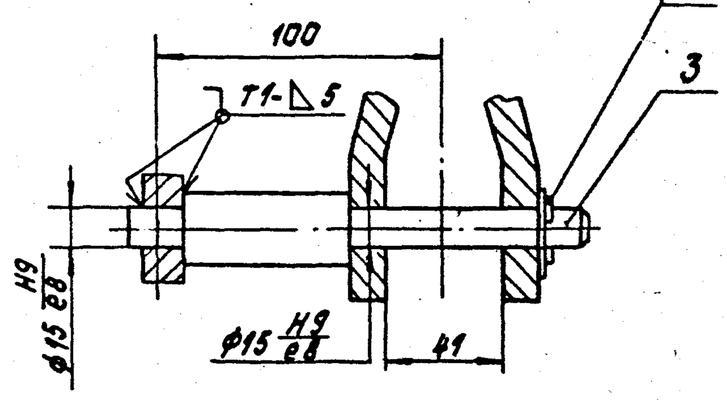

Поз.4
М 1:1

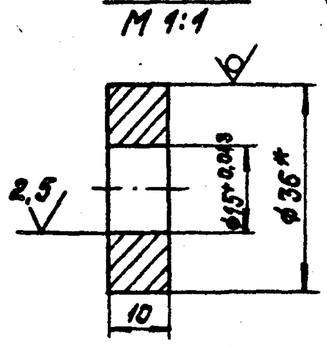

1. Размеры для справок.
2. Сварные швы по ГОСТ 5264-80.
3. По данному чертежу изготовить сочленения:
   а) на паропроводе к подогревателям мазута в котельную Q=3,25 м³/ч для паровых котлов Ру=25.
   б) на паропроводе к подогревателям мазута в котельную Q=6,5 м³/ч для паровых котлов Ру=25, для водогрейных котлов Ру=10.
   в) на паропроводе к подогревателю мазута рециркуляции для водогрейных котлов.

Изм.	Лист	№ докум.	Подпись	Дата	104.118.34.00.000 СБ			
Разраб.		Лященко			Сочленение механизма МЭО-10/25-0,25 с клапаном регулирующим 9с-3-3. Сборочный чертеж.	Лит.	Масса 41,0	Масштаб 1:10
Пров.		Улмане				Лист	Листов 1	
Т.контр.		Улмане				Госстрой Латв. ССР ЛАТГИПРОПРОМ г. Рига		
Н.контр.		Улмане						
Утв.		Шнайдер						

Формат 12Г

Инв. № подл. | Подпись и дата | Взам. инв. №

104.118.34.00.000 К2

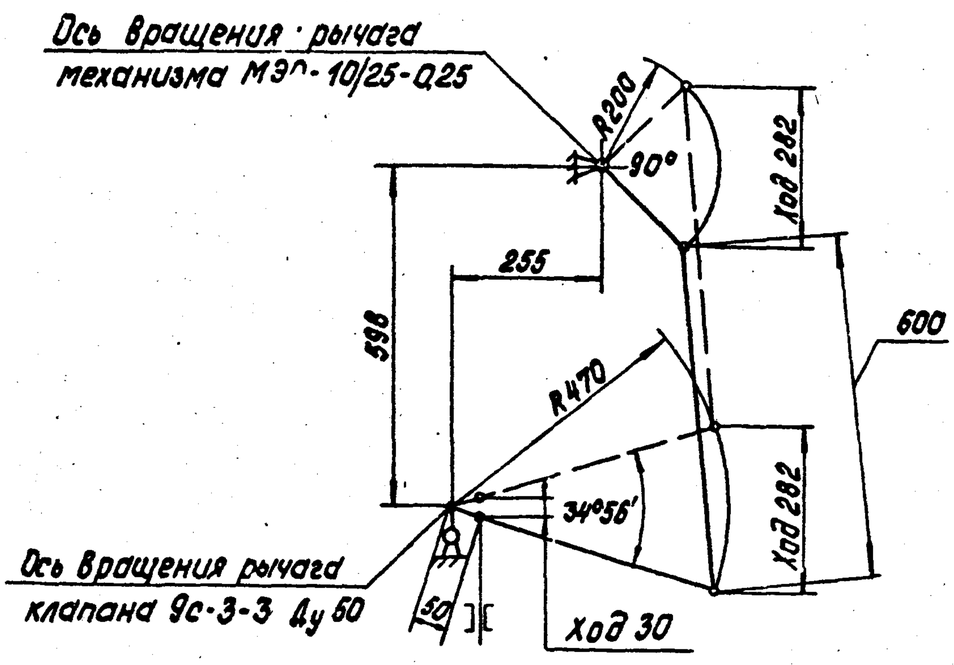

Размеры для справок.

Изм.	Лист	№ докум.	Подпись	Дата	104.118.34.00.000 К2			
Разраб.		Лященко			Сочленение механизма МЭО-10/25-0,25 с клапаном регулирующим 9с-3-3. Схема кинематическая	Лит.	Масса —	Масштаб —
Пров.		Улмане				Лист	Листов 1	
Т.контр.		Улмане				Госстрой Латв. ССР ЛАТГИПРОПРОМ		
Н.контр.		Улмане						
Утв.		Шнайдер						

Инв. № подл. | Подпись и дата | Взам. инв. № | Инв. № дубл. | Подпись и дата

Формат	Зона	Поз.	Обозначение	Наименование	Кол.	Примечание
				Документация		
12			104.118.34.00.000 СБ	Сборочный чертеж		
11			104.118.34.00.000 К2	Схема кинематическая		
				Сборочные единицы		
11		1	104.118.33.01.000-01	Опора	1	
11		2	104.118.33.02.000	Штанга	1	
				Детали		
11		3	104.118.33.00.001	Ось	1	
БЧ		4	104.118.34.00.001	Шайба		
				Круг В 36 ГОСТ 2590-71 / ВСт3сп ГОСТ 535-79	2	0,070кг
				Стандартные изделия		
		5		Болт М12-6g×50.58.016 ГОСТ 7798-70	4	
		6		Болт 11М16×300 ВСт3сп2 ГОСТ 24379.1-80	4	
		7		Гайка М12-7Н.5.016 ГОСТ 5915-70	4	
				Шайбы ГОСТ 11371-78		
		8		12-02-016	4	
		9		16-02-016	1	
		10		Шайба 12.65Г.016 ГОСТ 6402-70	4	
		11		Шплинт 32×22-005 ГОСТ 397-79	1	

Изм.	Лист	№ докум.	Подпись	Дата	104.118.34.00.000			
Разраб.		Лященко			Сочленение механизма МЭО-10/25-0,25 с клапаном регулирующим 9с-3-3.	Лит.	Лист	Листов 1
Пров.		Улмане				Госстрой Латв. ССР		
Т.контр.		Улмане						
Н.контр.		Улмане						
Утв.		Шнайдер						

Инв. № подл. | Подпись и дата | Взам. инв. № | Инв. № дубл. | Подпись и дата

104.118.33.01.000СБ

Альбом 7.2

Типовой проект 903-2-18

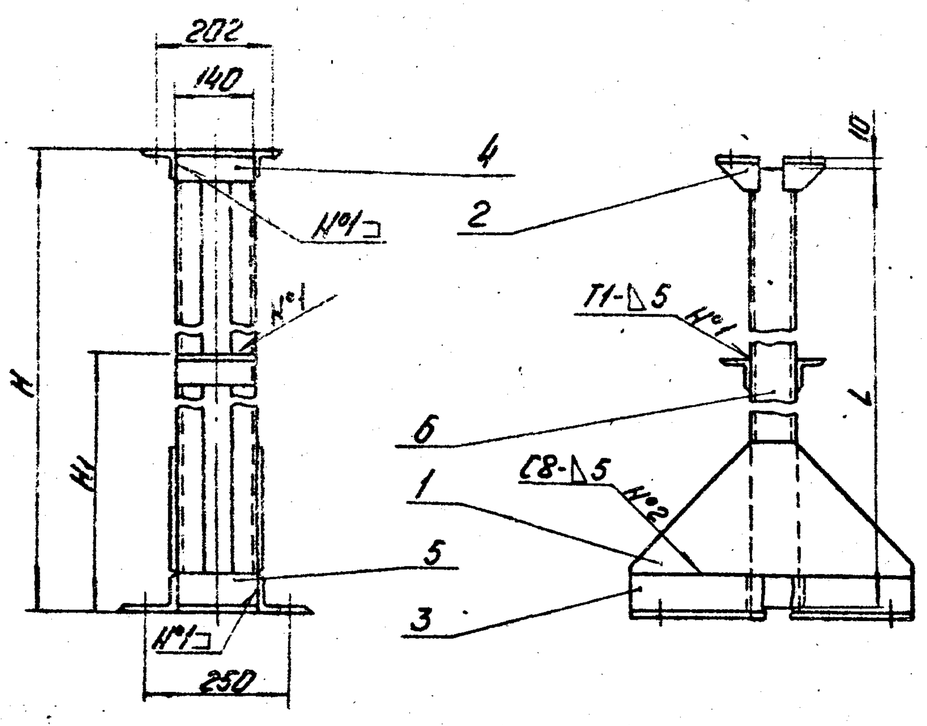

Размеры в мм

Обозначение	H	H1	L	Масса, кг
104.118.33.01.000	1300	700	1280	36,8
-01	1210	650	1190	35,6

Поз. 1

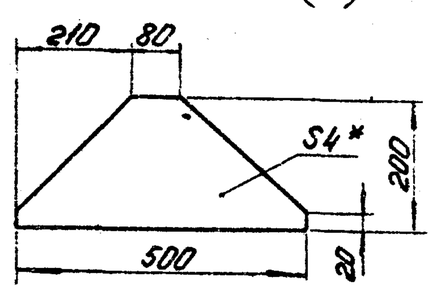

Поз. 2
М1:5

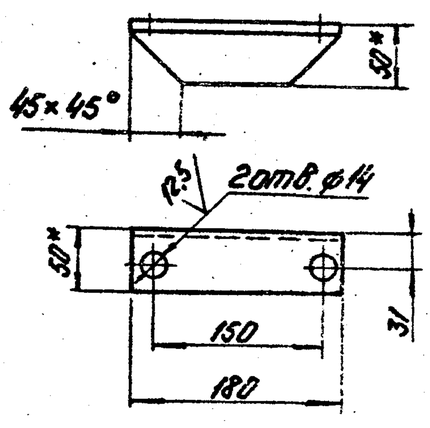

Поз. 3
М1:5

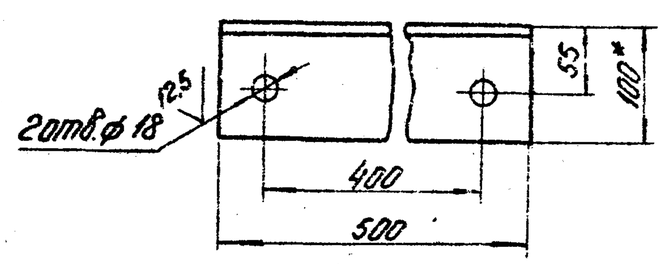

1 * Размеры для справок.

2 Неуказанные предельные отклонения размеров: отверстий H14; валов h14; остальных $\pm\frac{IT14}{2}$.

3 Сварные швы по ГОСТ 5264-80. Сварку производить швом Н1-Δ5□, кроме мест, указанных на чертеже.

4 Шероховатость поверхностей кромок реза $^{50}\sqrt{}$.

Изм.	Лист	№ докум.	Подп.	Дата	104.118.33.01.000 СБ			
Разраб.		Шпаревич			Опора Сборочный чертеж	Лит.	Масса	Масштаб
Пров.		Ульяне					см.табл.	—
Т.контр.		Ульяне				Лист	Листов 1	
Н.контр.		Ульяне				Госстрой Латв.ССР ЛАТГИПРОПРОМ г.Рига		
Утв.		Шнайдер						

Формат 12

Альбом 7.2

Типовой проект 903-2-18

Формат	Зона	Поз.	Обозначение	Наименование	Кол.	Примечание
				Переменные данные для исполнений		
				104.118.33.01.000		
				Материалы		
		6		Швеллер $\frac{8П\ ГОСТ\ 8240-72}{ВСт3сп\ ГОСТ\ 535-79}$	25,6	м
				104.118.33.01.000-01		
				Материалы		
		6		Швеллер $\frac{8П\ ГОСТ\ 8240-72}{ВСт3сп\ ГОСТ\ 535-79}$	23,8	м

Изм.	Лист	№ докум.	Подп.	Дата	104.118.33.01.000	Лист 2

Формат 11

Альбом 7.2

Типовой проект 903-2-18

Формат	Зона	Поз.	Обозначение	Наименование	Кол.	Примечание
				Документация		
12			104.118.33.01.000СБ	Сборочный чертеж		
				Детали		
Б4		1	104.118.33.01.001	Косынка		
				Лист $\frac{Б\text{-}ПН\text{-}4\ ГОСТ\ 19903-74}{ВСт3сп\ ГОСТ\ 14637-79}$	2	2,15 кг
Б4		2	104.118.33.01.002	Полка		
				Уголок $\frac{Б\text{-}50\times50\times5\ ГОСТ\ 8509-72}{ВСт3сп\ ГОСТ\ 535-79}$	2	0,67 кг
Б4		3	104.118.33.01.003	Полка		
				Уголок $\frac{Б\text{-}100\times63\times7\ ГОСТ\ 8510-72}{ВСт3сп\ ГОСТ\ 535-79}$	2	4,35 кг
				Материалы		
		4		Уголок $\frac{Б\text{-}50\times50\times5\ ГОСТ\ 8509-72}{ВСт3сп\ ГОСТ\ 535-79}$	0,56	м
		5		Уголок $\frac{Б\text{-}100\times63\times7\ ГОСТ\ 8510-72}{ВСт3сп\ ГОСТ\ 535-79}$	0,28	м

Изм.	Лист	№ докум.	Подп.	Дата	104.118.33.01.000			
Разраб.		Шпаревич			Опора	Лит.	Лист 1	Листов 2
Пров.		Ульяне				Госстрой Латв.ССР ЛАТГИПРОПРОМ г.Рига		
Т.контр.		Ульяне						
Н.контр.		Ульяне						
Утв.		Шнайдер						

Формат 11

Типовой проект 903-2-18 Альбом

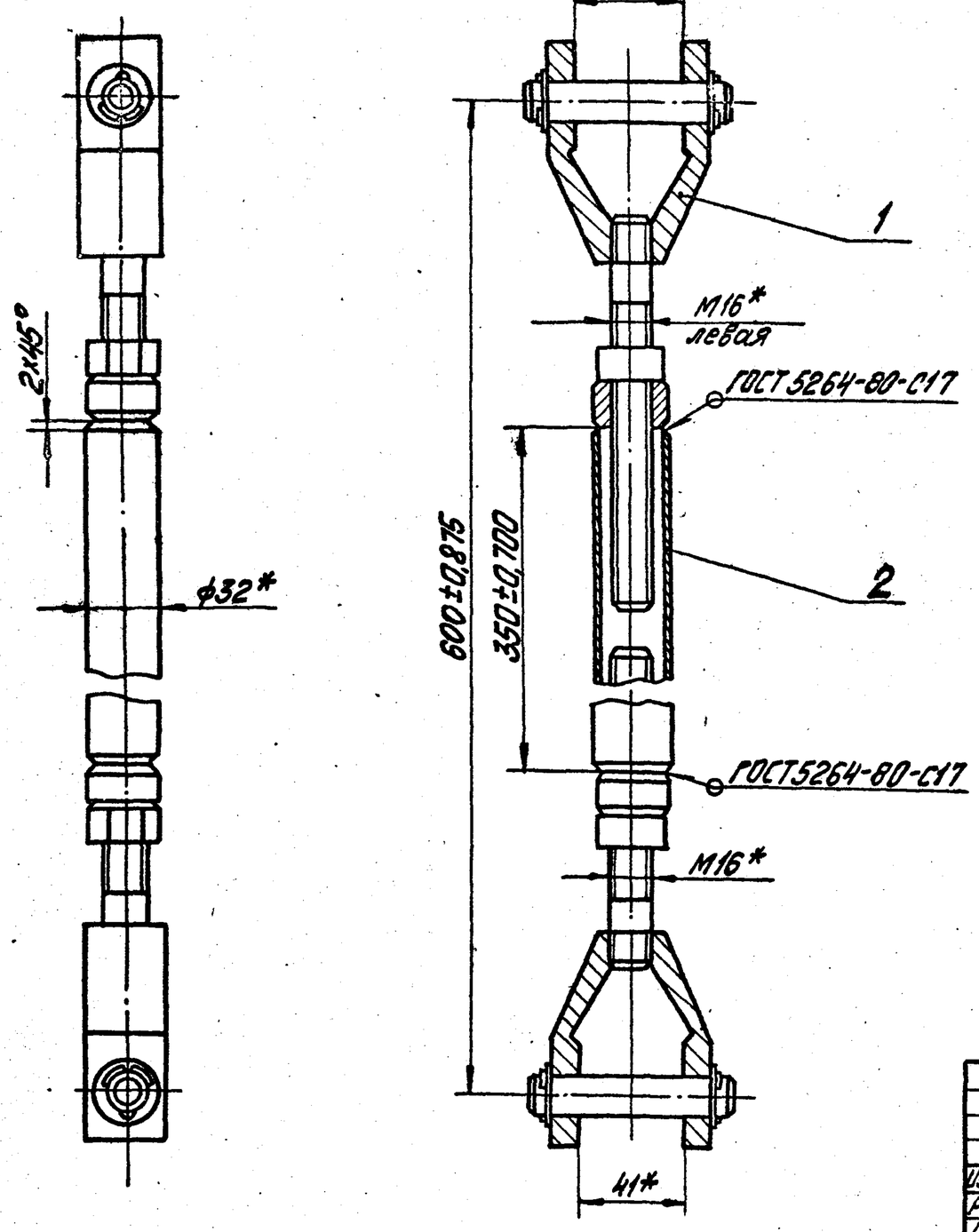

1* Размеры для справок.

2 Шероховатость поверхностей кромок реза поз.2-$\sqrt{50}$.

Изм.	Лист	№докум.	Подп.	Дата	104.118.33.02.000 СБ		
Разраб.		Пащенко			Штанга Сборочный чертёж	Лит.	Масса 30 / Масштаб 1:2
Пров.		Улмане				Лист	Листов 1
Т.контр.		Улмане				Госстрой ЛатвССР ЛАТГИПРОПРОМ г. Рига	
Н.контр.		Улмане					
Утв.		Шнайдер					

Копировал Формат 12

Альбом 7.2

Типовой проект 903-2-18

104.118.33.00.001

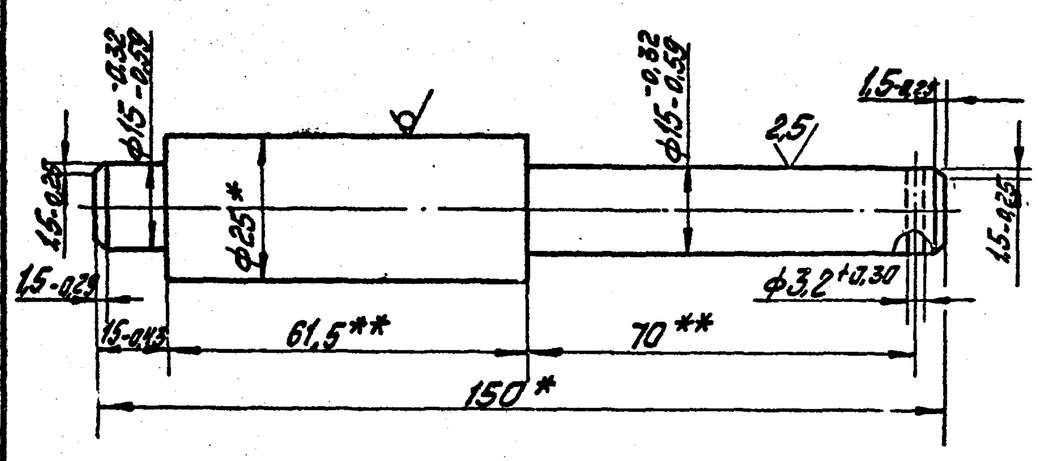

1. * Размер для справок.

2 ** Размер уточняется по штанге.

Изм.	Лист	№докум.	Подпись	Дата	104.118.33.00.001		
Разраб.		Пащенко			Ось	Лит.	Масса 0,38 / Масштаб 1:1
Пров.		Улмане				Лист	Листов 1
Т.контр.		Улмане				Госстрой ЛатвССР ЛАТГИПРОПРОМ	
Н.контр.		Улмане					
Утв.		Шнайдер					

Копировал 625 ГОСТ 2590-71 Формат

Альбом 7.2

Типовой проект 903-2-18

Формат	Зона	Поз.	Обозначение	Наименование	Кол.	Примечание
				Документация		
12			104.118.33.02.000 СБ	Сборочный чертёж		
				Прочие изделия		
		1		Штанга ШРМ ТУ-25.02.1612-75	1	
				Материалы		
		2		Труба $\frac{32\times3\ ГОСТ\ 8734-75}{В20\ ГОСТ\ 8733-74}$	0,35	м

Изм.	Лист	№докум.	Подп.	Дата	104.118.33.02.000		
Разраб.		Пащенко			Штанга	Лит.	Лист / Листов 1
Пров.		Улмане				Госстрой ЛатвССР ЛАТГИПРОПРОМ	
Т.контр.		Улмане					