ТИПОВОЙ ПРОЕКТ
903-2-18
УСТАНОВКА МАЗУТОСНАБЖЕНИЯ Q-3,25 И 6,5 м³/ч С РЕЗЕРВУАРАМИ 2×100, 2×250(200), 2 500(400) м³
АЛЬБОМ 1.2

СОСТАВ ПРОЕКТА

АЛЬБОМ 1.1 Мазутонасосная. Части: теплотехническая, автоматизация, электротехническая.
АЛЬБОМ 1.2 Мазутонасосная. Архитектурно-строительная часть.
АЛЬБОМ 1.3 Мазутонасосная. Санитарно-техническая часть.
АЛЬБОМ 1.4 Мазутонасосная. Нетиповые изделия архитектурно-строительной части.
АЛЬБОМ 1.5 Блоки теплотехнического оборудования.
АЛЬБОМ 2.1 Сооружения слива мазута, слив и хранение жидких присадок. Части: теплотехническая архитектурно-строительная, автоматизация, электротехническая.
АЛЬБОМ 2.2 Сооружения слива мазута, слив и хранение жидких присадок. Нетиповые изделия архитектурно-строительной части.
АЛЬБОМ 3.1 Приёмная емкость. Части: теплотехническая, архитектурно-строительная, автоматизация.
АЛЬБОМ 3.2 Приемная емкость. Нетиповые изделия архитектурно-строительной части.
АЛЬБОМ 4.1 ЧАСТЬ 1 Резервуарный парк с железобетонными резервуарами 2×100 м³. Части: теплотехническая, архитектурно-строительная, автоматизация, электротехническая, отопление и вентиляция.
АЛЬБОМ 4.1 ЧАСТЬ 2 Резервуарный парк с железобетонными резервуарами 2×100 м³. Нетиповые изделия архитектурно-строительной части.
АЛЬБОМ 4.2 ЧАСТЬ 1 Резервуарный парк с железобетонными резервуарами 2×250 м³. Части: теплотехническая, архитектурно-строительная, автоматизация, электротехническая, отопление и вентиляция.
АЛЬБОМ 4.2 ЧАСТЬ 2 Резервуарный парк с железобетонными резервуарами 2×250 м³. Нетиповые изделия архитектурно-строительной части.
АЛЬБОМ 4.3 ЧАСТЬ 1 Резервуарный парк с железобетонными резервуарами 2×500 м³. Части: теплотехническая, архитектурно-строительная, автоматизация, электротехническая, отопление и вентиляция.
АЛЬБОМ 4.3 ЧАСТЬ 2 Резервуарный парк с железобетонными резервуарами 2×500 м³. Нетиповые изделия архитектурно-строительной части.
АЛЬБОМ 4.4 Резервуарный парк с металлическими резервуарами 2×100 м³. Части: теплотехническая, архитектурно-строительная, автоматизация, электротехническая, отопление и вентиляция.
АЛЬБОМ 4.5 Резервуарный парк с металлическими резервуарами 2×200 м³. Части: теплотехническая, архитектурно-строительная, автоматизация, электротехническая, отопление и вентиляция.
АЛЬБОМ 4.6 Резервуарный парк с металлическими резервуарами 2×400 м³. Части: теплотехническая, архитектурно-строительная, автоматизация, электротехническая, отопление и вентиляция.
АЛЬБОМ 5.1 Генеральный план. Инженерные сети (вариант автослива с железобетонными резервуарами 2×100, 2×250 м³). Части: теплотехническая, архитектурно-строительная, автоматизация, электротехническая, водопровод и канализация, тепловые сети.
АЛЬБОМ 5.2 Генеральный план. Инженерные сети (вариант железнодорожного слива с железобетонными резервуарами 2×500 м³). Части: теплотехническая, архитектурно-строительная, автоматизация, электротехническая, водопровод и канализация, тепловые сети.
АЛЬБОМ 5.3 Генеральный план. Инженерные сети (вариант автослива с металлическими резервуарами 2×100, 2×200 м³). Части: теплотехническая, архитектурно-строительная, автоматизация, электротехническая, водопровод и канализация, тепловые сети.
АЛЬБОМ 5.4 Генеральный план. Инженерные сети (вариант железнодорожного слива с металлическими резервуарами 2×400 м³). Части: теплотехническая архитектурно-строительная, автоматизация, электротехническая, водопровод и канализация, тепловые сети.
АЛЬБОМ 6.1 Задание заводу-изготовителю на щиты автоматики и КИП (вариант с сооружениями для жидких присадок).
АЛЬБОМ 6.2 Задание заводу-изготовителю на щиты автоматики и КИП (вариант без сооружений жидких присадок).
АЛЬБОМ 6.3 Задание заводу-изготовителю на щиты управления крупноблочные (вариант с сооружениями жидких присадок).
АЛЬБОМ 6.4 Задание заводу-изготовителю на щиты управления крупноблочные (вариант без сооружений жидких присадок).
АЛЬБОМ 7.1 Металлоконструкции вспомогательного оборудования и устройств мазутонасосной.
АЛЬБОМ 7.2 Металлоконструкции оборудования и устройств слива мазута, слива и хранения жидких присадок. Сочленения исполнительных механизмов с регулирующими органами.
АЛЬБОМ 7.3 Металлоконструкции оборудования и устройств приема и хранения мазута.
АЛЬБОМ 8.1 Сметы. Общая часть.
АЛЬБОМ 8.2 КНИГА 1 Сметы. Мазутонасосная.
АЛЬБОМ 8.2 КНИГА 2 Сметы. Мазутонасосная.
АЛЬБОМ 8.3 Сметы. Сооружения слива мазута, слив и хранение жидких присадок.
АЛЬБОМ 8.4 Сметы. Приемная емкость.
АЛЬБОМ 8.5 Сметы. Резервуарный парк с железобетонными резервуарами.
АЛЬБОМ 8.6 Сметы. Резервуарный парк с металлическими резервуарами.
АЛЬБОМ 8.7 КНИГИ 1,2 Сметы. Генеральный план. Инженерные сети.
АЛЬБОМ 9.1 Заказные спецификации. Мазутонасосная.
АЛЬБОМ 9.2 Заказные спецификации. Сооружения слива мазута, слив и хранение жидких присадок.
АЛЬБОМ 9.3 Заказные спецификации. Приемная емкость. Резервуарный парк.
АЛЬБОМ 9.4 Заказные спецификации. Инженерные сети.
АЛЬБОМ 10 Ведомости потребности в материалах.

ПРИМЕНЕННЫЕ ТИПОВЫЕ ПРОЕКТЫ

Типовой проект 704-1-52 Альбом I, III — Стальной вертикальный цилиндрический резервуар для нефти и нефтепродуктов емкостью 400 м³ (распространяет казахский филиал ЦИТП г. Алма-Ата).

Типовой проект 704-1-49 Альбом I, III — Стальной вертикальный цилиндрический резервуар для нефти и нефтепродуктов емкостью 100 м³ (распространяет казахский филиал ЦИТП г. Алма-Ата).

Типовой проект 704-1-103 Альбом I, III — Резервуар стальной горизонтальный для нефтепродуктов емкостью 25 м³ (распространяет киевский филиал ЦИТП).

Типовой проект 704-1-107 Альбом I, III — Резервуар стальной горизонтальный для нефтепродуктов емкостью 5 м³ (распространяет киевский филиал ЦИТП).

Типовой проект 4-18-841 Альбом I, II, III, IV — Резервуар для воды емкостью 250 м³ железобетонный прямоугольный заглубленный из сборных унифицированных конструкций заводского изготовления (распространяет тбилисский филиал ЦИТП).

Типовой проект 902-2-338 Альбом I, II, III — Очистные сооружения залузганных дождевых сточных вод производительностью 5л/сек для установок мазутоснабжения котельных (распространяет ЦИТП г. Москва).

Типовой проект 704-1-50 Альбом I, III — Стальной вертикальный цилиндрический резервуар для нефти и нефтепродуктов емкостью 200 м³ (распространяет казахский филиал ЦИТП г. Алма-Ата).

Разработан проектным институтом „ЛАТГИПРОПРОМ"

Утвержден и введен в действие институтом „Латгипропром" с 1 февраля 1982 г.
Приказ № 227 от 21 октября 1981 г.

Главный инженер института /В. Овчаров/
Главный инженер проекта /А. Дуган/

Привязан

Инв. №

Альбом 1.2

Типовой проект 903-2-18

Содержание альбома

Марка	Наименование	Примеч. стр.
	Архитектурно-строительная часть	
	Содержание альбома	2
	Пояснительная записка	3
АР-1	Общие данные (начало)	4
АР-2	Общие данные (окончание)	5
АР-3	Планы на отм. 0,000; -4,000. Разрезы 1-1, 2-2. Фасады. Фрагмент плана 1. (Вариант с кирпичными стенами)	6
АР-4	Планы на отм. 0,000; -4,000. Разрезы 1-1, 2-2. Фасады. Фрагмент плана 1. (Каркасный вариант).	7
АР-5	Спецификации	8
АР-6	Схема сетчатой перегородки. Разрезы 3-3, 4-4. Узлы 1÷5.	9
АР-7	Схемы расположения закладных деталей и отверстий.	10
	Конструкции железобетонные	
КЖ-1	Общие данные (начало)	11
КЖ-2	Общие данные (окончание).	12
КЖ-3	Схема расположения фундаментов и фундаментных балок (каркасный вариант)	13
КЖ-4	Схема расположения фундаментов и фундаментных балок. Узлы 4÷6. (Каркасный вариант).	14
КЖ-5	Монолитные фундаменты ФА1-1а, ФА1-1б, ФА1-1г, ФА2-1а (каркасный вариант)	15
КЖ-6	Монолитные фундаменты ФА2-1б, ФА1-1в. ФА1-1д. (Каркасный вариант).	16
КЖ-7	Схема расположения фундаментов. (Вариант с кирпичными стенами).	17
КЖ-8	Схема расположения подземных конструкций. Элемент плана 1.	18
КЖ-9	ФОм1. Опалубка и армирование. Спецификации.	19
КЖ-10	Площадки теплообменников ПМ1 ÷ ПМ4. ПРМ2.	20
КЖ-11	Схемы расположения колонн, балок и плит покрытия (каркасный вариант).	21
КЖ-12	Схемы расположения стоек фахверка, насадок и опорных столиков. (Каркасный вариант). Молниезащита.	22
КЖ-13	Схемы расположения плит покрытия, балок (вариант) с кирпичными стенами).	23
КЖ-14	Схемы расположения стеновых панелей. Фрагменты (каркасный вариант).	24
КЖ-15	Монолитный приямок ПРм1. Опалубка (каркасный вариант)	25
КЖ-16	Монолитный приямок ПРм1. Опалубка. Узлы и разрезы. (Каркасный вариант).	26
КЖ-17	Монолитный приямок ПРм1. Армирование (каркасный вариант без грунтовых вод).	27
КЖ-18	Монолитный приямок ПРм1. Армирование (каркасный вариант без грунтовых вод).	28
КЖ-19	Монолитный приямок ПРм1. Опалубка (вариант с кирпичными стенами).	29
КЖ-20	Монолитный приямок ПРм1. Опалубка (вариант с кирпичными стенами).	30
КЖ-21	Монолитный приямок ПРм1. Армирование (вариант с кирпичными стенами без грунтовых вод).	31
КЖ-22	Монолитный приямок ПРм1. Армирование (каркасный вариант с грунтовыми водами).	32
КЖ-23	Монолитный приямок ПРм1. Армирование (каркасный вариант с грунтовыми водами).	33
КЖ-24	Монолитный приямок ПРм1. Армирование (вариант с кирпичными стенами с грунтовыми водами)	34
КЖ-25	Схема расположения монолитных конструкций в осях "А" – "Б" и "5". ПЛМ1, ПЛМ2, ПМ1-1. Опалубка и армирование. (Каркасный вариант)	35
КЖ-26	Схема расположения монолитных конструкций в осях "А" – "Б" и "5". ПЛМ1, ПЛМ2, ПМ1-1. Опалубка и армирование. (Вариант с кирпичными стенами).	36
КЖ-27	Схема расположения панельных перегородок.	37
КЖ-28	Каркасно-обшивные вкладыши В-1, В-1а, В-2, В-3. Спецификации.	38

Марка	Наименование	Примеч. стр.
	Конструкции металлические	
КМ-1	Общие данные (начало)	39
КМ-2	Общие данные (окончание)	40
КМ-3	Схемы расположения подвесного транспорта и опор под трубопроводы	41
КМ-4	Рамы Р1, Р2, Р3	42
КМ-5	Рамы Р4, Р5	43
КМ-6	Рама Р6	(44)

Альбом 1.2

Типовой проект 903-2-18

Архитектурно-строительные решения.

Общая часть.

Проект здания мазутонасосной разработан для строительства в районах со следующими природными условиями:

а) расчетная зимняя температура наружного воздуха (средняя наиболее холодной пятидневки) -20°С; -30°С; -40°С

б) скоростной напор ветра для I; II; III и IV географических районов

в) вес снегового покрова для I; II; III и IV районов. Сочетания IV ветрового и IV снегового районов не рассматриваются

г) Рельеф территории спокойный, без подработки горными выработками.

д) сейсмичность не выше 6 баллов

е) грунты непучинистые непросадочные нескальные со следующими нормативными характеристиками; $\varphi_н = 28°$; $C^н = 0{,}02$ кг/см² ($2 \cdot 10^3$ ПА) $E = 150$ кг/см² ($15 \cdot 10^6$ ПА) $\gamma_0 = 1{,}8$ т/м³ тип местности „А" по СНиП II-6-74

ж) грунтовые воды отсутствуют

и) грунтовые воды расположены на глубине 1,65 м от поверхности планировки, неагрессивные к бетону нормальной плотности.

Объемно-планировочные решения

Здание мазутонасосной относится по капитальности ко II классу сооружений, по долговечности ко II степени. По взрыво-пожарной опасности производства помещение насосной и фильтров категории „В". Остальные помещения категории „А"

Здание одноэтажное с размерами в плане 9,0×24,0 м и высотой 3,6 м до низа стропильных конструкций.

Конструктивные решения

Здание мазутонасосной разработано в двух вариантах:

с кирпичными несущими стенами со сборным железобетонным покрытием, и каркасное с навесными панельными стенами.

Продольная и поперечная жесткость каркасного здания обеспечивается жесткой заделкой колонн в стаканы фундаментов и диском покрытия.

I вариант - здание с кирпичными несущими стенами.

Фундаменты ленточные из сборных бетонных блоков по ГОСТ 13579-78.

Стены из обыкновенного кирпича М75 на цементном растворе М25 под расшивку швов с наружной стороны.

Перегородки кирпичные.

II вариант - каркасное здание.

Фундаменты под колонны монолитные, железобетонные стольчатые в инвентарной опалубке по серии 1.412-1/77 в. 1,2 и из сборных блоков по серии 1.415-1 вып. 1.

Колонны каркаса - сборные ж. бетонные по серии 1.423-3 в.1.

Стены из навесных керамзитобетонных панелей с объемным весом $\gamma = 1100$ кг/м³ по серии 1.432-14 в.1.

Перегородки сборные ж. бетонные по серии 1.431-20 в. 0.1 и кирпичные.

Для обоих вариантов:

балки покрытия - сборные ж. бетонные по серии 1.462-3 в.1.

Плиты покрытия - сборные ж. бетонные по ГОСТ 22701.0-77 ÷ ГОСТ 22701.5-77, комплексные по серии 1.465-10 в.1.

Утеплитель - ячеистый бетон $\gamma = 500$ кг/м³.

Кровля рулонная с наружным водостоком.

Каналы, приямки, фундаменты под оборудование - бетонные и ж. бетонные монолитные.

Вокруг здания устраивается асфальтовая отмостка по щебеночному основанию шириной 750 мм.

Антикоррозийная защита

Боковые поверхности каналов и приямков, соприкасающиеся с грунтом, покрываются битумной мастикой за 2 раза по холодной битумной огрунтовке.

Закладные детали и соединительные элементы для крепления стеновых панелей покрываются цинковым покрытием способом металлизации толщиной 150 мкм согласно СНиП II 28-73*.

Остальные закладные детали и металлоконструкции покрываются двумя слоями эмали ПФ-115 по грунтовке ГФ-020 общей толщиной 55 мкм, кроме особенно оговоренных. Проектом принята неагрессивная среда для конструкций, находящихся на открытом воздухе. При привязке в иных условиях защита конструкций должна быть пересмотрена.

Противопожарные мероприятия

Принятые в проекте конструкции имеют предел огнестойкости, требуемый СНиП для зданий II степени огнестойкости.

В здании предусмотрен хозяйственнопротивопожарный водопровод.

Указания по применению проекта.

При привязке проекта на заглавных листах и листах монтажных схем выбираются соответствующие применяемому варианту и конкретным климатическим условиям таблицы и переменные данные, а остальные вычеркиваются.

Неиспользованные листы изымаются.

Фундаменты обоих вариантов разработаны для III снегового района, I ветрового района и для расчетной температуры наружного воздуха -30°С и дорабатываются согласно главе СНиП II-15-74 с учетом реальных грунтовых условий.

Указания по подготовке основания и меры по уплотнению грунтов при обратной засыпке также разрабатываются при привязке проекта с учетом фактических характеристик грунта.

Проект разработан для летних условий производства работ.

Конкретные указания по ведению работ в зимних условиях разрабатываются в проекте организации работ.

При привязке типового проекта должны быть осуществлены мероприятия по световой маскировке в соответствии со СН 507-78, в случаях расположения установки мазутоснабжения согласно п.п. 3 и 7 приложения №1 СН 507-78.

Инв.№ подл.	Подпись и дата	Взам.инв.№

Привязан

Инв.№

Гл.инж.пр.	Диман		
Нач.отд.	Рябуха		
Н.контр.	Шурлина		
Гл.констр.	[illegible]		
Рук.гр.	Шульг		
Ст.инж.			
Ст.тех.			
Пров.	Литв.		

ТП 903-2-18

Установка мазутоснабжения Q=3,25 и 6,5 м³/ч резервуарами 2×100, 2×250(200), 2×500(400) м³

Мазутонасосная

Стадия	Лист	Листов
Р		

Пояснительная записка

ЛАТГИПРОПРОМ

Альбом 1.2

Типовой проект 903-2-18

Ведомость основных комплектов рабочих чертежей

Обозначение		Наименование	Примечание
ТП 903-2-18	АР	Архитектурно-строительные решения	Ал. 1.2
ТП 903-2-18	КЖ	Конструкции железобетонные	Ал. 1.2
ТП 903-2-18	КМ	Конструкции металлические	Ал. 1.2, 1.4
ТП 903-2-18	ВК	Внутренний водопровод и канализация	Ал. 1.3
ТП 903-2-18	ОВ	Отопление и вентиляция	Ал. 1.3
ТП 903-2-18	ТС	Тепловые сети	Ал. 1.3
ТП 903-2-18	КИП	Автоматизация	Ал. 1.1, 6.1
ТП 903-2-18	Э	Электротехническая часть	Ал. 1.1, 6.2, 6.3
ТП 903-2-18	ТМ	Тепломеханическая часть	Ал. 1.1, 1.5, 7.1

Ведомость рабочих чертежей основного комплекта 903-2-18 АР

Лист	Наименование	Примечание (стр.)
1	Общие данные (начало)	4
2	Общие данные (окончание)	5
3	Планы на отм. 0,000; -4,000. Разрезы 1-1; 2-2. Фасады. Фрагмент плана 1. (Вариант с кирпичными стенами).	6
4	Планы на отм. 0,000; -4,000 Разрезы 1-1; 2-2. Фасады. Фрагмент плана 1. (Каркасный вариант).	7
5	Спецификации	8
6	Схема сетчатой перегородки. Разрезы 3-3; 4-4. Узлы 1÷5	9
7	Схемы расположения закладных деталей и отверстий.	10

Основные строительные показатели

№ п/п	Наименование	Ед. изм.	Кол.	Примечание
1	Площадь застройки	м²	239,1	
2	Строительный объем	м³	1337,7	
3	Общая площадь	м²	238,7	

Проект соответствует действующим нормам и правилам и предусматривает мероприятия, обеспечивающие взрывную и пожарную безопасность при эксплуатации здания.

Главный инженер проекта: (Думан)

Инв. № подл. | Подп. и дата | Взам. инв. №

Ведомость ссылочных и прилагаемых документов (вариант с кирпичными стенами)

Обозначение	Наименование	Примечание
ГОСТ 14624-69	Двери деревянные для зданий промышленных предприятий.	
Сер. 1.136-10	Двери деревянные внутренние для жилых и общественных зданий.	
ГОСТ 12506-67	Окна деревянные для зданий промышленных предприятий.	
Сер. 2.435-6 в.1	Противопожарные двери и ворота промышленных предприятий.	
Сер. 1.138-10 в.1	Перемычки железобетонные для зданий с кирпичными стенами.	
Сер. 2.430-3 в. 1, 2, 3	Типовые архитектурно-строительные детали промышленных зданий с кирпичными стенами.	
Сер. 2.460-15 в.1	Типовые узлы покрытий промышленных зданий в местах установки крышных вентиляторов.	
Сер. 1.431-6	Кирпичные перегородки для одноэтажных и многоэтажных производственных зданий.	
Сер. 2.436-9	Архитектурно-строительные детали окон с применением деревянных оконных блоков по ГОСТ 12506-67	
Сер. 1.494-27 в.7	Воздухоприемные устройства с подвесными утепленными клапанами	
Сер. 1431-10 в. 2,3	Перегородки консольные сетчатые стальные	
ТП 903-2-18 Альбом 1.4	Мазутонасосная. Нетиповые изделия архитектурно-строительной части.	Прилагается

Ведомость ссылочных и прилагаемых документов (каркасный вариант)

Обозначение	Наименование	Примечание
ГОСТ 14624-69	Двери деревянные для зданий промышленных предприятий.	
Сер. 1.136-10	Двери деревянные внутренние для жилых и общественных зданий.	
ГОСТ 12606-67	Окна деревянные для зданий промышленных предприятий	
Сер. 2.435-6 в.1	Противопожарные двери и ворота промышленных предприятий.	
Сер. 1.138-10 в.1	Перемычки железобетонные для зданий с кирпичными стенами.	
Сер. 2.430-3 в.3	Типовые архитектурно-строительные детали промышленных зданий с кирпичными стенами	
Сер. 2.460-15 в.1	Типовые узлы покрытий промышленных зданий в местах установки крышных вентиляторов	
Сер. 1.431-6	Кирпичные перегородки для одноэтажных и многоэтажных производственных зданий.	

Ведомость ссылочных и прилагаемых документов (продолжение)

Обозначение	Наименование	Примечание
Сер. 2.436-9	Архитектурно-строительные детали окон с применением деревянных оконных блоков по ГОСТ 12506-67.	
Сер. 2.460-5 в.1	Архитектурные детали утепленных покрытий одноэтажных пром. зданий	
Сер. 1.494-27 в.7	Воздухоприемные устройства с подвесными утепленными клапанами.	
Сер. 1.431-20 в. 0÷7	Перегородки одноэтажных производственных зданий	
Сер. 1431-10 в. 23	Перегородки консольные сетчатые стальные	
ТП 903-2-18 Альбом 1.4	Мазутонасосная. Нетиповые изделия архитектурно-строительной части.	Прилагается

Ведомость спецификаций

Лист	Наименование	Примечание
5	Спецификация заполнения оконных проемов	
5	Ведомость проемов ворот и дверей	
5	Спецификация перемычек (вариант с кирпичными стенами)	
5	Спецификация перемычек (каркасный вариант)	
5	Ведомость металлических изделий венткамер	
6	Спецификация элементов к схеме сетчатой перегородки	
6	Спецификация элементов к узлу „5"	
6	Спецификация элементов крепления и армирования стен и перегородок (вариант с кирпичными стенами).	
6	Спецификация элементов крепления и армирования стен и перегородок. (каркасный вариант).	
7	Спецификация элементов к маркировочным схемам закладных деталей	

Привязан:

Инв. №

ТП 903-2-18 АР

Гл.инж.пр.	Обухов		Установка мазутонасосная Б=3,5м; L=3м; Q=2 дизельгрузами 2×100, 2×250 (200), 2×600 (400) кг
Нач.отд.	Думан		
Н.контр.	Радько		
Гл.арх.	Сорокинская		Мазутонасосная.
Гл.конст.	Будиров		
Рук.гр.	Инженкина		
Ст.арх.	Шпакова		Общие данные (начало)
Ст.инж.	Пилипко		

Стадия	Лист	Листов
Р	1	7

ЛАТГИПРОПРОМ

Альбом 1.2

Типовой проект 903-2-18

Экспликация полов и состав кровли

Тип по проекту	Конструкция пола	Материал слоя	Тип слоя (СНиП II-В 8-71)	Толщ. слоя мм	Дополнительные указания
1	2 1 3 4	1 Мозаичные (терацио) плиты 2 Прослойка и заполнение швов из цементно-песчаного раствора М150 3 Подстилающий слой из бетона М100 (с уклоном) 4 Грунт основания с втрамбованным щебнем	П-41	20 15 80÷150	
2	1 2	1 Бетон М200 2 Плита перекрытия	П-9	20	
2а		1 Бетон М200 (с уклоном) 2 Плита перекрытия		20÷70	
3	2 1 3 4 5 6	1 Мозаичные (терацио) плиты 2 Прослойка и заполнение швов из цементно-песчаного раствора М150 3 Цементно-песчаный раствор М150 (с уклоном) 4 Жел. бетонное днище 5 Щебеночная подготовка 6 Грунт основания с втрамбованным щебнем	П-41	20 15 20÷70	4 5 6 Для варианта с грунтовыми водами см. лист КЖ-20
4	1 2 3	1 Цементно-песчаный раствор М200 2 Подстилающий слой из бетона М200 (с уклоном) 3 Грунт основания с втрамбованным щебнем	П-10	20 80÷100	
5	1 2 3	1 Бетон М200 2 Подстилающий слой из бетона М200 3 Грунт основания с втрамбованным щебнем	П-9	20 80	
6		1 Бетон М200 2 Подстилающий слой из бетона М200 3 Грунт основания с втрамбованным щебнем	П-9	20 80	Шлифование, пропитка флюатами или уплотняющими составами
7	2 1 3 4	1 Керамическая плитка (ГОСТ 6787-80) 2 Прослойка и заполнение швов из цементно-песчаного раствора М150 3 Подстилающий слой из бетона М100 4 Грунт основания с втрамбованным щебнем	П-43	13 15 80	
8	2 1 3 4	1 Слой гравия размером зерен 5÷10 мм, втопленный в антисептированную битумную мастику МБК-Г- (МБК-Х-) 2 3 слоя рубероида РКМ-350 Б на битумной мастике МБК-Г (МБК-Х-) 3 Огрунтовка раствором битума пятой марки в керосине 1:2 по весу 4 Комплексная ж.б. плита	Кровля		См. совместно с табл. №1 и №2

Инв. № подл. | Подп. и дата | Взам. инв. №

Ведомость отделки помещений

Наименование помещения	Потолок: Штукатурка или затирка	Потолок: Окраска	Стены и перегородки: Штукатурка или затирка	Стены и перегородки: Окраска или облицовка	Отделка низа стен и перегородок: Окраска или облицовка	Отделка низа стен и перегородок: Высота мм
Мазутонасосная	затирка	Известковая	затирка	Известковая		
Помещение фильтров	затирка	Известковая	затирка	Известковая		
Венткамера, теплоузел	затирка	Известковая	затирка	Известковая		
Электрощитовая и КИП	затирка	Клеевая	Штукатурка затирка	Клеевая		
Пом. для хранения пож. инв.	затирка	Известковая	затирка	Известковая		
Кладовая удор. инвентаря	затирка	Эмульсионная	Штукатурка выше облицовки	Эмульсионная	Плитка облицовочная влагостойкая	2100
Санузел	затирка	Эмульсионная	Штукатурка выше облицовки	Эмульсионная	Плитка облицовочная влагостойкая	2100
Коридор, тамбур	затирка	Известковая	Затирка	Известковая		

Таблица №1

Расчетная наружная $t°$ (средняя, наиболее холодной пятидневки)	Толщина стен (мм): Кирпичных а	Кирпичных б	Панельных в	Толщина утеплителя кровли (мм): ячеистый бетон $\gamma = 500$ кг/м³
-20°С	380	250	200	60
-30°С	380	250	200	70
-40°С	510	380	250	100

Таблица №2

Районы строительства	Марка мастик для устройства: Кровли	Марка мастик для устройства: Мест примыкания
Севернее географической широты 50° для Европейской и 53° для Азиатской части СССР	МБК-Г-65 МБК-Х-65	МБК-Г-85
Южнее этих районов	МБК-Г-75 МБК-Х-75	МБК-Г-100

План кровли М 1:200

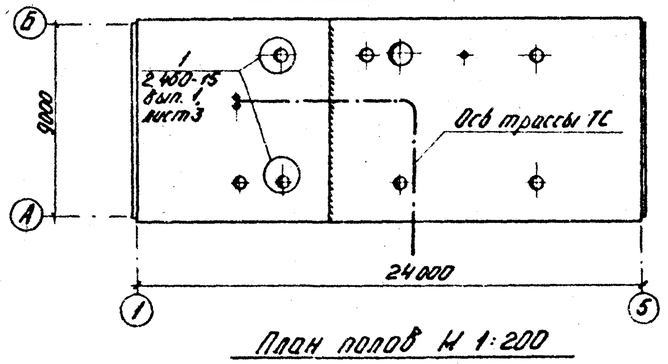

План полов М 1:200

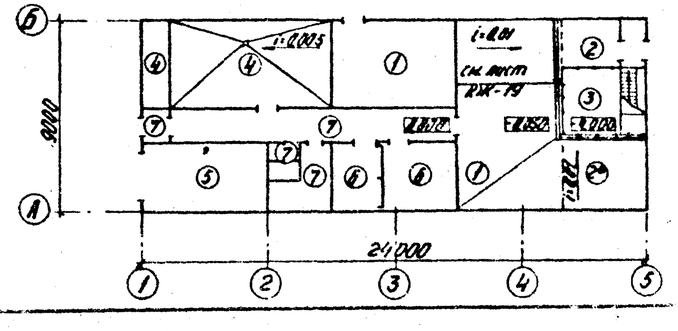

1 За уровень 0,000 принята отметка чистого пола насосной, соответствующая абсолютной отметке [ ]
2 Отметка уровня земли - низ отмостки - 0,150
3 Гидроизоляция стен на отм. - 0,030; 0,800; 1,100 из цементного раствора состава 1:2 толщиной 30 мм
4 Кирпичные стены и перегородки выполнить из обыкновенного кирпича М75 (ГОСТ 530-80) на цементном растворе М25 (стены) и М50 (перегородки толщиной 120 мм и пилястры).
5 При выполнении кладки пилястр необходим систематический контроль прочности кирпича и раствора.
6 Фасадную сторону наружных кирпичных стен выполнить из отборного кирпича с расшивкой вогнутым швом.
7 В пределах обсыпки грунтом, кирпичную кладку выполнить из кирпича не ниже МРЗ 35, обмазать горячим битумом за 2 раза по огрунтовке по предварительно затертым швам кладки.
8 Над всеми технологическими отверстиями, шириной 600 мм и менее в наружных стенах и в перегородках проложить сварные сетки из арматуры ф 4 Вр I с ячейками 50×50 мм с опиранием на кладку не менее 250 мм.
9 При кладке стен и перегородок в откосах оконных и дверных проемов, для крепления коробок, заложить деревянные антисептированные пробки, не менее двух с каждой стороны.
10 Откосы оконных и дверных проемов оштукатурить цементным раствором М50.
11 Двери венткамеры и мазутонасосной с внутренней стороны обшить кровельной сталью по асбестовому картону.
12 Деревянные изделия окрасить масляной краской (отделка улучшенная).
13 Работы по устройству полов производить с соблюдением правил приведенных в СНиП III В-14-72. Полы выполнить после укладки электропроводки.
14 В местах примыкания кровли к парапетам и вентиляционным стаканам усилить водоизоляционный ковер наклейкой дополнительных 3х слоев рубероида.
15 Полы, примыкающие к наружным стенам и лежащие на грунте, утеплить в зоне примыкания к стене, шириной 80 см керамзитобетоном толщ. 300 мм, уложенным по утрамбованному грунту.
16 Стены воздухозаборной части венткамеры приняты из ячеистых бетонных стеновых камней (МРТУ 7-20-69) $\gamma = 500 \div 600$ кг/м³ на цементном растворе М50 с армированием горизонтальных швов кладки каркасами из 3 ф 4 Вр I в продольном направлении и ф 4 Вр I с шагом 100 мм в поперечном направлении, согласно детали армирования на листе 33 сер. 1.431-6.
17 Армирование пилястр под опорные подушки балок см. лист КЖ-13.

Привязан:

Инв. №

Гл. инж. ин.	Овчаров	ТП 903-2-18	АР
Гл. инж. пр.	Думан	Установка мазутоснабжения U=325 и 6,5 м³/ч с резервуарами 2×100, 2×250 (200), 2×500 (400) м³	
Нач. отд.	Гадуха	Мазутонасосная	Стадия: Р; Лист: 2; Листов:
Н. контр.			
Гл. арх.		Общие данные (окончание)	ЛАТГИПРОПРОМ
Гл. конструктор			
Рук. гр.			

Альбом 1.2

Типовой проект 903-2-18

Фасад 1-5

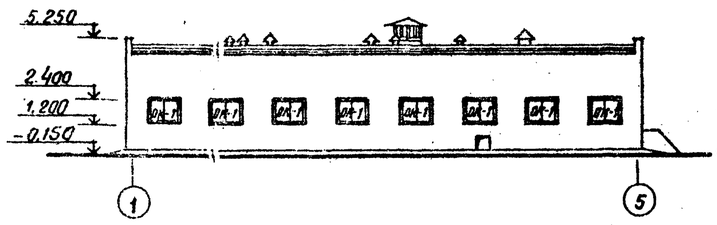

Фасад 5-1

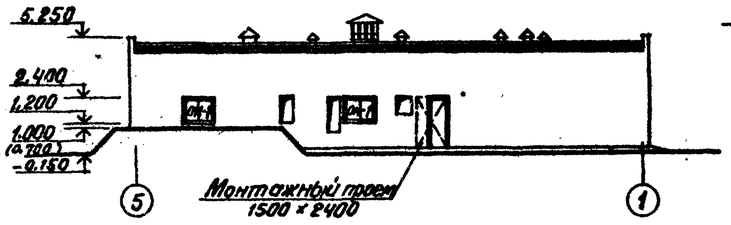

Фасад Б-А

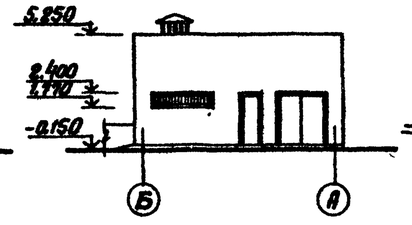

Фасад А-Б

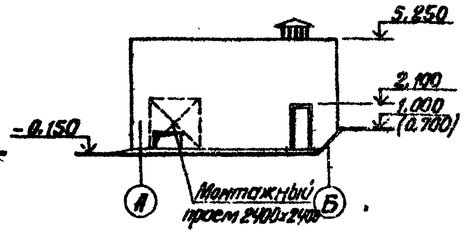

Фрагмент плана 1

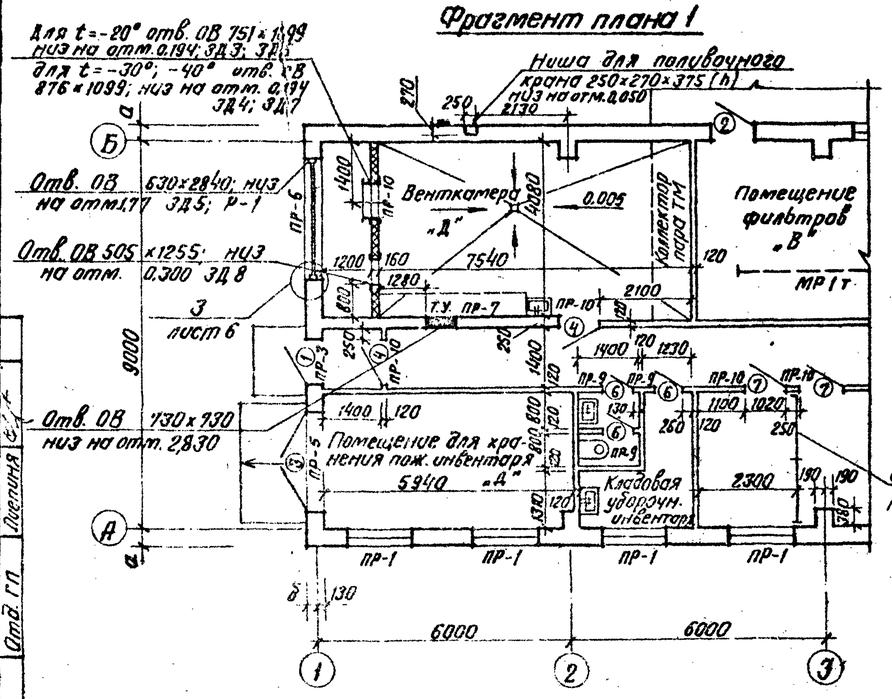

Разрез 1-1

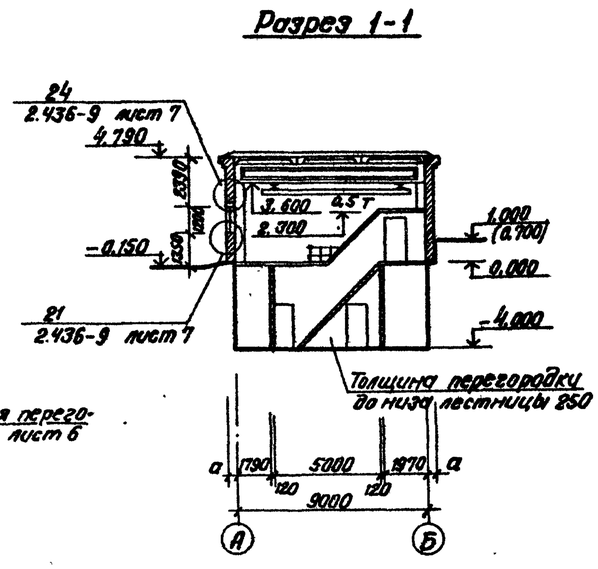

Разрез 2-2

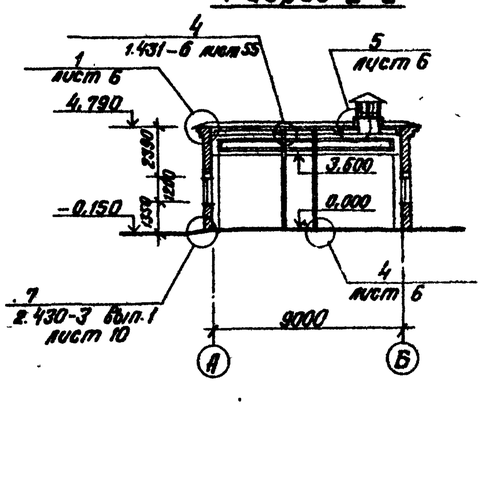

План на отм. 0.000

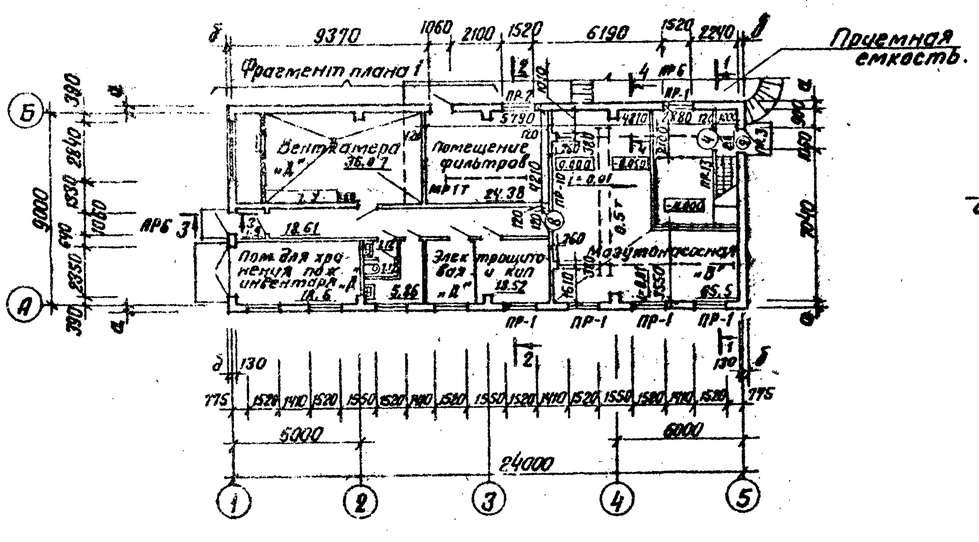

План на отм. -4.000

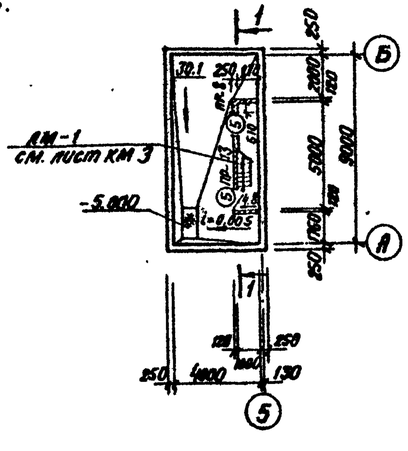

Отверстия и закладные детали в стенах помещений фильтров и мазутонасосной см. лист АР-7.

Привязан:

Инв. №

Гл.инж.пр.	Обчаров		ТП 903-2-18	АР
Гл.инж.пр.	Дунтаит		Установка мазутонасосная с 8=3,25 и 6,5 м³/ч с резервуарами 2×100; 2×250 (200), 2×500 (400) м³	
Нач.отд.	Рядуха			
Н.контр.	Саржинская		Мазутонасосная.	Стадия: Р; Лист: 3; Листов:
Гл.арх.	Бубовите			
Гл.конст.	Андриевская			
Рук.гр.	Шульгина		Планы на отм. 0.000; -4.000. Разрезы 1-1; 2-2. Фасады. Фрагмент плана №1 (Вариант с кирпичными стенами)	ЛАТГИПРОПРОМ
Ст.арх.	Ашмане			
Ст.техн.	Киритук			
Пров.	Саржинская			

Согласовано:

Отд. ТС	Безгинный	
Отд. ТМ	Ясучин	
Отд. ОВ	Крегерс	
Отд. КИП	Грейс	
Отд. ВК	Пазухин	
Отд. ГП	Пюпиня	

Инв. № подл. | Подп. и дата | Взам. инв. №

Формат 22г

Альбом 1.2

Типовой проект 903-2-18

Фасад 1-5

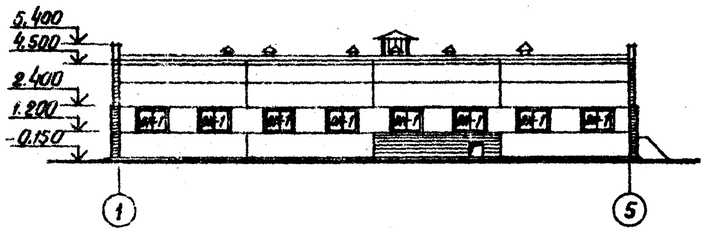

Фасад 5-1

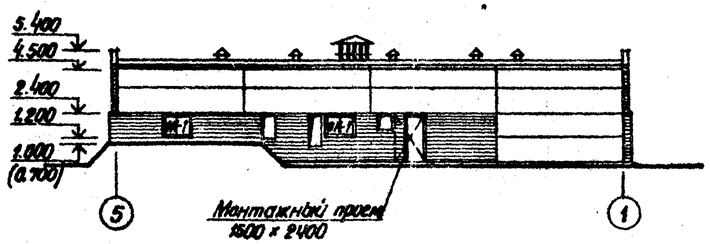

Фасад Б-А

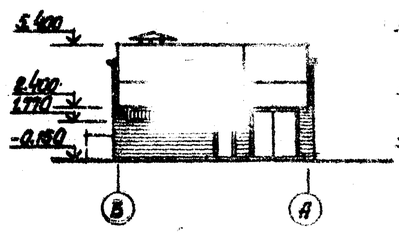

Фасад А-Б

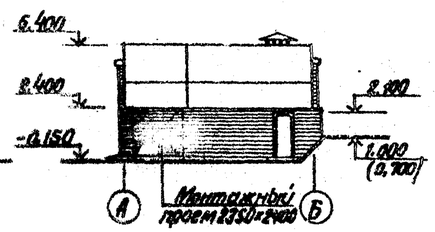

Фрагмент плана 1

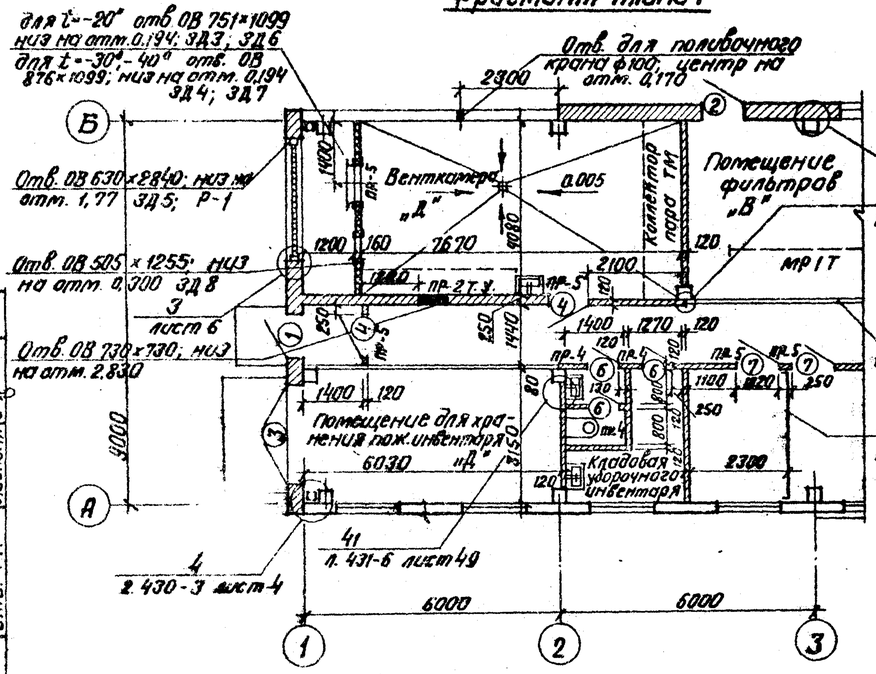

Разрез 1-1

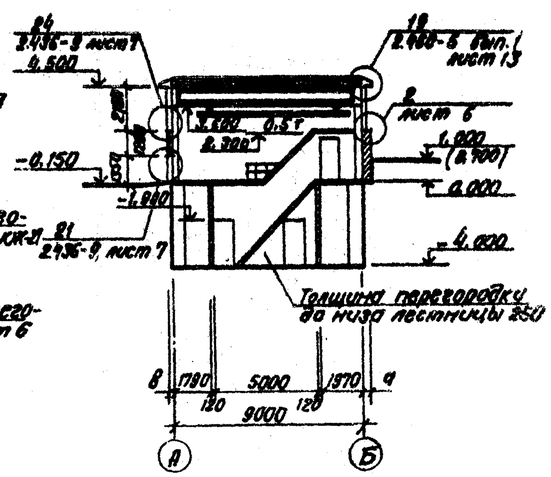

Разрез 2-2

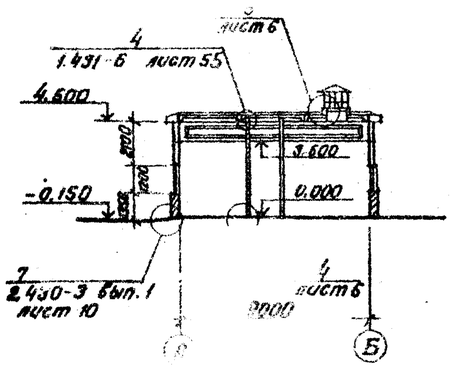

План на отм. 0.000

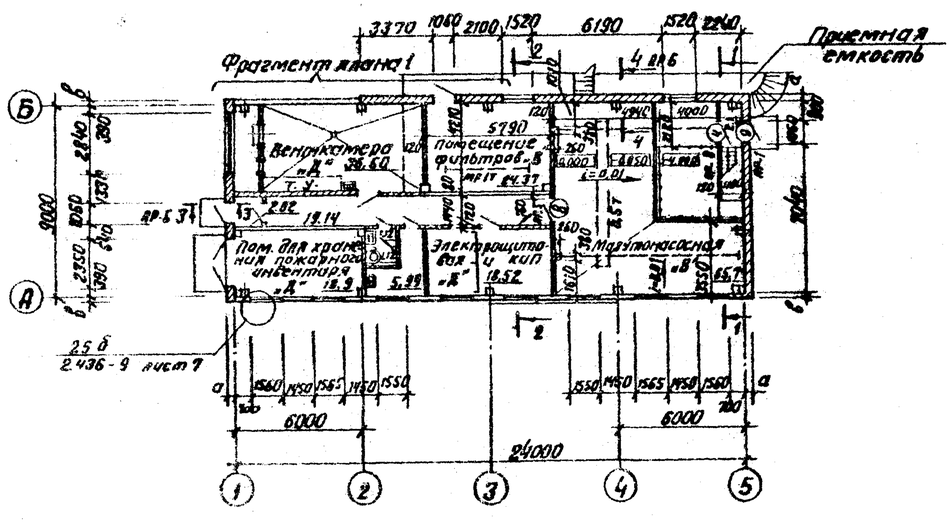

План на отм. -4.000

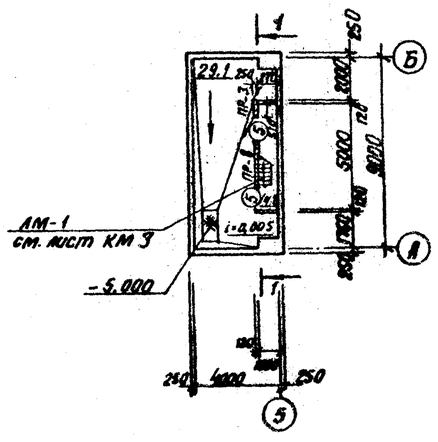

Отверстия и [illegible] детали в стенах помещений фильтров и мазутонасосной см. лист АР-7.

Гл. инж.	Обухов	ТП 903-2-18	АР
Гл. инж. пр.	Дунин	Установка мазутонасосная. Q=1,25 и 0,3 м³/ч с резервуарами 2×100, 2×250(200); 2×500 (400) м³	
Нач. отд.	Радухо		Стадия: Р; Лист: 4; Листов:
Н. контр.	[illegible]	Мазутонасосная.	
Гл. арх.	[illegible]		
Гл. констр.	Американко		
Рук. гр.	[illegible]	на отм. 0.000; -4.000. и 1-1; 2-2 Фасады	
Ст. техн.	[illegible]		АТТИПРОЕКТ

Привязан

Инв. №

Согласовано:

		Инв. № подл.	Подп. и дата	Взам. инв. №
Гл. арх. ТО	Безуглова			
Гл. констр. ТО	Трейс			
Отд. ТМ	Якушин			
Отд. ОВ	Кверес			
Отд. ЭМ	Ткачук			
Отд. ТС	Кузина			
Отд. КИП	Гейзул			
Отд. ВК	Морозов			
Отд. ГП	Галенина			

Типовой проект 903-2-18 Альбом 1.2

Спецификация заполнения оконных проемов

Марка	Обозначение	Наименование	Кол.	Примеч.
		ОК-1 (10 шт.)		
НС1-94	ГОСТ 12506-67	Оконный блок	10	

Ведомость проемов ворот и дверей

Проемы			Элементы заполнения проема		
Тип по проекту	Размер в кладке в×h, мм	Кол. мест	Марка	Обозначение	Кол.
1	1060 × 2400	1	Д 53	ГОСТ 14624-69	1
2	1060 × 2400	1	Д 53 л	ГОСТ 14624-69	1
3	2350 × 2400	1	Д 50	ГОСТ 14624-69	1
4	1020 × 2080	4	Д 37	ГОСТ 14624-69	1
5	1020 × 2080	2	Д 37 л	ГОСТ 14624-69	1
6	720 × 2100	3	ДГ 21-7 л	1.136-10	1
7	960 × 2050	2	ПД-6 л	2.435-6 вып. 1	1
8	960 × 2050	1	ПД-6	2.435-6 вып. 1	1
9	1060 × 2100	1	Д 56	ГОСТ 14624-69	1

Ведомость перемычек (вариант с кирпичными стенами)

Перемычки			Элементы перемычки				
Тип по проекту	Схема сечения	Кол. мест	Марка	Обозначение	Кол. для наружной t° -20°С	-30°С	-40°С
ПР-1	380 (510) 140	9	1ПР3-19.12.14	1.138-10 вып. 1	3	3	4
ПР-2		2	1ПР4-25.12.14	1.138-10 вып. 1	3	3	4
ПР-3		2	1ПР38-15.12.22у	1.138-10 вып. 1	1	1	1
			1ПР1-12.12.6	1.138-10 вып. 1	2	2	3
ПР-4	380 (510) 220 140	1	1ПР8-18.12.22у	1.138-10 вып. 1	1	1	1
			1ПР2-15.12.14	1.138-10 вып. 1	2	2	3
ПР-5		2	1ПР8-27.12.22у	1.138-10 вып. 1	1	1	1
			1ПР4-25.12.14	1.138-10 вып. 1	2	2	3
ПР-6	380 (510) 290 140	1	БП3-I	КЭ-01-58	1	1	–
			БП4-I	КЭ-01-58	–	–	1
ПР-7	250 65	1	1ПР1-10.12.6	1.138-10 вып. 1	2	2	2
ПР-8		1	1ПР1-12.12.6	1.138-10 вып. 1	2	2	2
ПР-9	120 65	3	1ПР1-10.12.6	1.138-10 вып. 1	1	1	1
ПР-10		7	1ПР1-12.12.6	1.138-10 вып. 1	1	1	1
ПР-11	120 140	1	1ПР2-15.12.14	1.138-10 вып. 1	1	1	1
ПР-12		1	1ПР3-24.12.14	1.138-10 вып. 1	1	1	1
ПР-13	120 220	2	1ПР38-15.12.22у	1.138-10 вып. 1	1	1	1

Ведомость перемычек (каркасный вариант)

Перемычки			Элементы перемычки				
Тип по проекту	Схема сечения	Кол. мест	Марка	Обозначение	Кол. для наружной t° -20°С	-30°С	-40°С
ПР-1	380 (510) 140	2	1ПР2-15.12.14	1.138-10 вып. 1	3	3	4
ПР-2	250 65	1	1ПР1-10.12.6	1.138-10 вып. 1	2	2	2
ПР-3		1	1ПР1-12.12.6	1.138-10 вып. 1	2	2	2
ПР-4	120 65	3	1ПР1-10.12.6	1.138-10 вып. 1	1	1	1
ПР-5		7	1ПР1-12.12.6	1.138-10 вып. 1	1	1	1
ПР-6	120 140	1	1ПР2-15.12.14	1.138-10 вып. 1	1	1	1
ПР-7		1	1ПР3-24.12.14	1.138-10 вып. 1	1	1	1
ПР-8	120 220	2	1ПР38-15.12.22у	1.138-10 вып. 1	1	1	1

Спецификация перемычек (вариант с кирпичными стенами)

Марка, поз.	Обозначение	Наименование	Кол.	Масса ед., кг	Примечание
		При t -20°С; -30°С			
1ПР1-10.12.6	1.138-10 вып. 1	Перемычка	5	25,0	
1ПР1-12.12.6	1.138-10 вып. 1	Перемычка	13	25,0	
1ПР2-15.12.14	1.138-10 вып. 1	Перемычка	3	75,0	
1ПР3-19.12.14	1.138-10 вып. 1	Перемычка	27	75,0	
1ПР3-24.12.14	1.138-10 вып. 1	Перемычка	1	100,0	
1ПР4-25.12.14	1.138-10 вып. 1	Перемычка	10	100,0	
1ПР38-15.12.22у	1.138-10 вып. 1	Перемычка	4	100,0	
1ПР8-18.12.22у	1.138-10 вып. 1	Перемычка	1	125,0	
1ПР8-27.12.22у	1.138-10 вып. 1	Перемычка	2	175,0	
БП3-I	КЭ-01-58	Перемычка	1	800,0	
		При t° -40°С			
1ПР1-10.12.6	1.138-10 вып. 1	Перемычка	5	25,0	
1ПР1-12.12.6	1.138-10 вып. 1	Перемычка	15	25,0	
1ПР2-15.12.14	1.138-10 вып. 1	Перемычка	4	75,0	
1ПР3-19.12.14	1.138-10 вып. 1	Перемычка	36	75,0	
1ПР3-24.12.14	1.138-10 вып. 1	Перемычка	1	100,0	
1ПР4-25.12.14	1.138-10 вып. 1	Перемычка	14	100,0	
1ПР38-15.12.22у	1.138-10 вып. 1	Перемычка	4	100,0	
1ПР8-18.12.22у	1.138-10 вып. 1	Перемычка	1	125,0	
1ПР8-27.12.22у	1.138-10 вып. 1	Перемычка	2	175,0	
БП4-I	КЭ-01-58	Перемычка	1	1100,0	

Спецификация перемычек (каркасный вариант)

Марка поз.	Обозначение	Наименование	Кол.	Масса ед., кг	Примеч.
		При t° -20°С; -30°С			
1ПР1-10.12.6	1.138-10 вып. 1	Перемычка	5	25,0	
1ПР1-12.12.6	1.138-10 вып. 1	Перемычка	9	25,0	
1ПР2-15.12.14	1.138-10 вып. 1	Перемычка	7	75,0	
1ПР3-24.12.14	1.138-10 вып. 1	Перемычка	1	100,0	
1ПР38-15.12.22у	1.138-10 вып. 1	Перемычка	2	100,0	
		При t° -40°С			
1ПР-1-10.12.6	1.138-10 вып. 1	Перемычка	5	25,0	
1ПР1-12.12.6	1.138-10 вып. 1	Перемычка	9	25,0	
1ПР2-15.12.14	1.138-10 вып. 1	Перемычка	9	75,0	
1ПР3-24.12.14	1.138-10 вып. 1	Перемычка	1	100,0	
1ПР38-15.12.22у	1.138-10 вып. 1	Перемычка	2	100,0	

Ведомость металлических изделий венткамер

Марка поз.	Обозначение	Наименование	Кол.	Масса ед. кг	Примечание
ЗД 3	ТП903-2-18 Альбом 1.4 КЖИ-ЗД3	Закладное изделие ЗД 3	1	36,31	
ЗД 4	ТП903-2-18 Альбом 1.4 КЖИ-ЗД4	Закладное изделие ЗД 4	1	38,53	
ЗД 5	ТП903-2-18 Альб. 1.4 КЖИ-ЗД5	Закладное изделие ЗД 5	1	24,16	
ЗД 6	ТП903-2-18 Альб. 1.4 КЖИ-ЗД6	Закладное изделие ЗД 6	1	132,74	
ЗД 7	ТП903-2-18 Альб. 1.4 КЖИ-ЗД7	Закладное изделие ЗД 7	1	146,7	
ЗД 8	ТП903-2-18 Альб. 1.4 КЖИ-ЗД8	Закладное изделие ЗД 8	1	18,93	
Р-1	ТП903-2-18 Альб. 1.4 КЖИ-Р-1	Рама Р-1	1	35,06	

Привязан:

Инв. №

Гл. инж. пр.	Думан	
Нач. отд.	Рядуха	
Н. контр.	Саржинская	
Гл. арх.	Буйвите	
Гл. констр.	Андриевская	
Рук. гр.	Шульгина	
Ст. арх.	Ашмане	
Ст. инж.	Кирштук	

ТП 903-2-18 АР

Установка мазутоснабжения Q = 3,25 и 6,5 м³/ч с резервуарами 2×100; 2×250 (200); 2×500 (400) м²

Мазутонасосная.

Спецификации

Стадия	Лист	Листов
Р	5	

Госстрой Латв. ССР ЛАТГИПРОПРОМ

Пров. Саржинская Копир.

Инв. № подл. | Подп. и дата | Взам. инв. №

Схема сетчатой перегородки

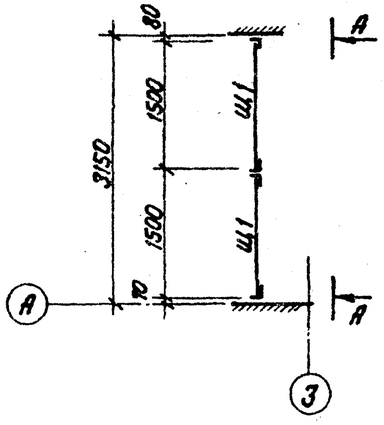

Вид А–А

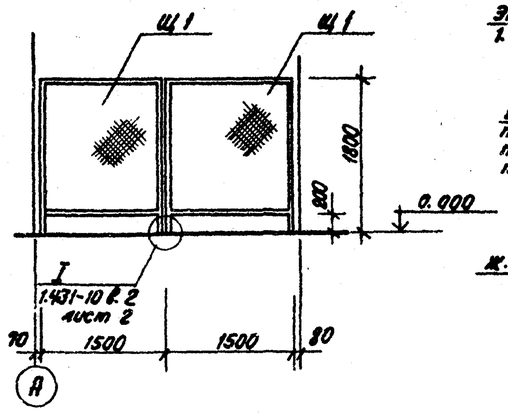

5

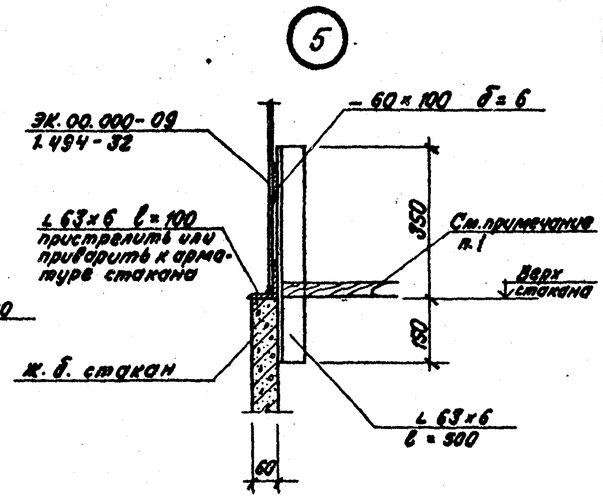

Спецификация элементов к схеме сетчатой перегородки

Марка, поз.	Обозначение	Наименование	Кол.	Масса ед. кг	Примечание
Щ1	1.431-10 вып. 2.3	Щит рядовой 1.5×1.8 щПГ	2	22.0	

Спецификация элементов к узлу „5"

Марка, поз.	Обозначение	Наименование	Кол.	Масса ед. кг	Примечание
ЭК.00.000-09	1.494-32	Зонт круглый	1	52.0	
∟63×6	ГОСТ 8509-72*	Сталь равнополочная ∟63×6 ℓ=100	8	0.6	
∟63×6	ГОСТ 8509-72*	Сталь равнополочная ∟63×6 ℓ=500	8	2.86	
– 60	ГОСТ 19903-74	Сталь листовая – 60×100 δ=6	8	0.29	

Спецификация элементов крепления и армирования стен и перегородок (вариант с кирпичными стенами)

Марка, поз.	Обозначение	Наименование	Кол.	Масса ед., кг	Примечание
МК-13	2.430-3 вып. 3	Изделие закладное МК-13	12	0.87	
Дг-XII	1.431-6	Дюбели Дг-XII (4,5×60)	8		
ф4 Вр I	ТУ 14-4-659-75	Сталь арматурная ф4 Вр I	171.2 м	0.099	
ф12 А I	ГОСТ 5781-75	Арматура ф12 А I	8.0 м	0.888	
МС-11	1.431-6	Изделие закладное МС-11	8	0.29	
МС-12	1.431-6	Изделие закладное МС-12	4	1.13	

Спецификация элементов крепления и армирования стен и перегородок (каркасный вариант)

Марка, поз.	Обозначение	Наименование	Кол.	Масса ед. кг	Примечание
МК-1	2.430-2 вып. 3	Изделие закладное МК-1	8	0.50	
МК-2	2.430-3 вып. 3	Изделие закладное МК-2	8	0.50	
МК-5	2.430-3 вып. 3	Изделие закладное МК-5	11	0.46	
МК-6	2.430-3 вып. 3	Изделие закладное МК-6	11	0.46	
МС-11	1.431-6	Изделие закладное МС-11	41	0.29	
МС-12	1.431-6	Изделие закладное МС-12	24	1.13	
МС-13	1.431-6	Изделие закладное МС-13	4	2.36	
МС-1	1.431-6	Изделие закладное МС-1	14	0.24	
МС-2	1.431-6	Изделие закладное МС-2	14	0.90	
Дг-XII	1.431-6	Дюбели Дг-XII (4,5×60)	84		
ф4 Вр I	ТУ 14-4-659-75	Сталь арматурная ф4 Вр I	171.2 м	0.099	
ф12 А I	ГОСТ 5781-75	Арматура ф12 А I	32.0 м	0.888	

1

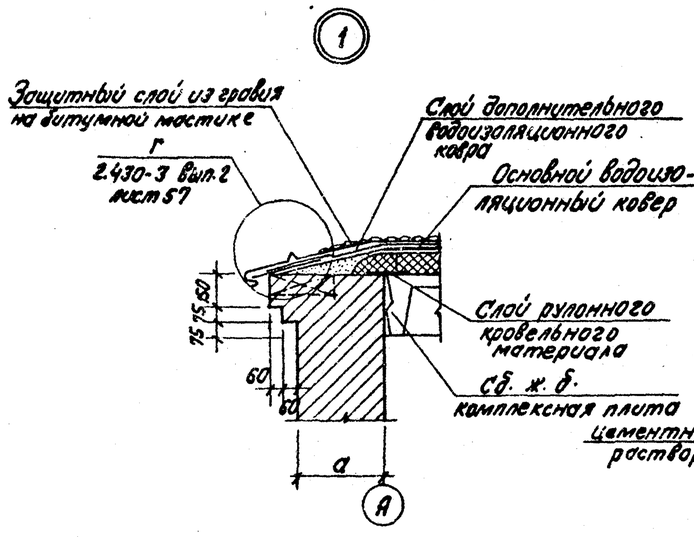

3

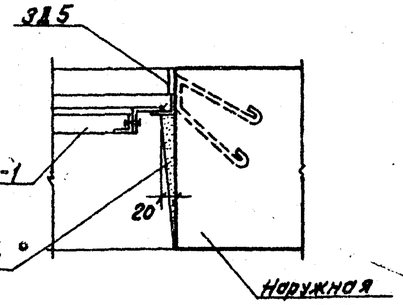

4

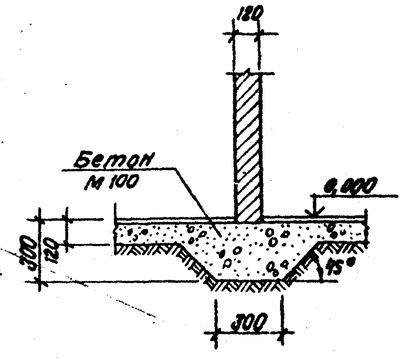

2

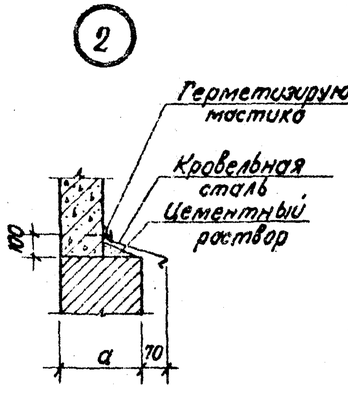

3 – 3

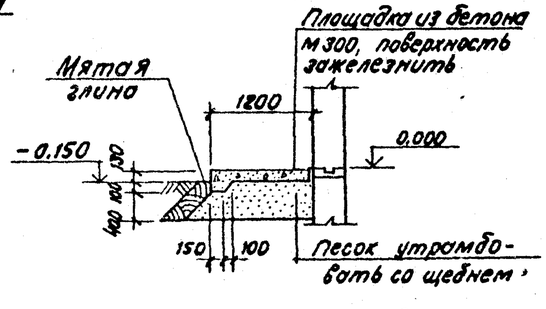

4 – 4

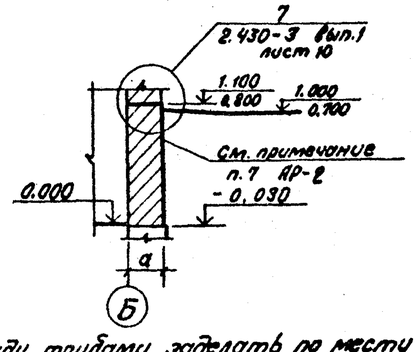

1. Отверстия между трубами заделать по месту деревянным щитом из досок δ=40 мм, обитым кровельной сталью на уровне верха стакана.

Привязан

Инв. № подл.

				ТП 903-2-18	АР
Гл. инж. пр.	Думан			Установка мазутонасосная с резервуарами 2×100, 2×250 (2×3) м³	Стадия / Лист / Листов
Нач. отд.	Рябуха				Р / 6 /
Н. контр.	Сорокина			Мазутонасосная	
Гл. арх.	Бухарова				
Гл. конст.	Ашмарин				
Рук. гр.	Шумакина			Схемы сетчатой перегородки. Разрезы 3-3, 4-4. Узлы 1÷5	АТГИПРОПРОМ
Ст. арх.	Ашмарин				
Ст. техн.	Кашапук				

Пров. Сержинская

Взам. инв. № | Подп. и дата | Инв. № подл.

Типовой проект 903-2-18 Альбом 1:2

Схема расположения закладных деталей и отверстий (вариант с кирпичными стенами)

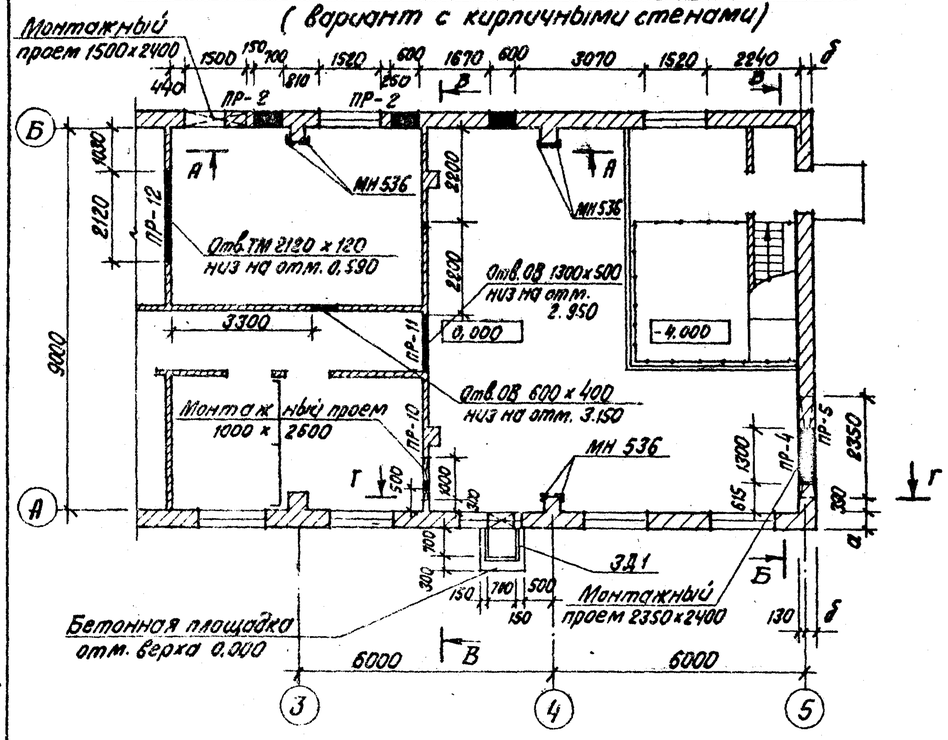

Схема расположения закладных деталей и отверстий (каркасный вариант)

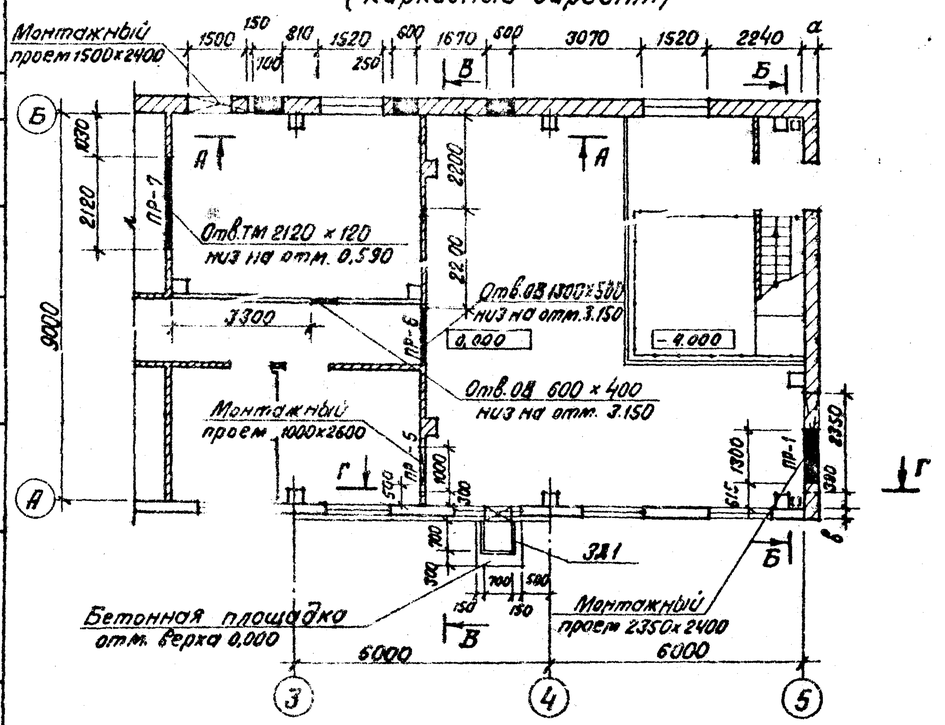

А – А

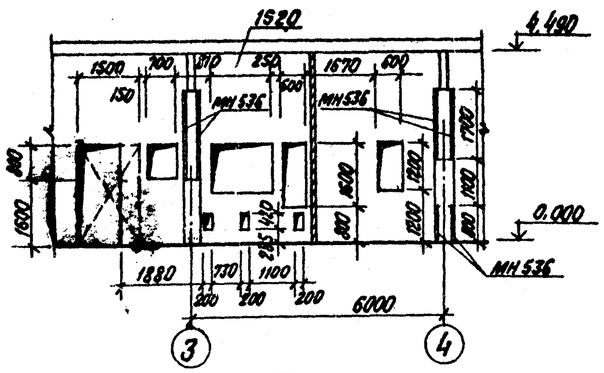

Б – Б

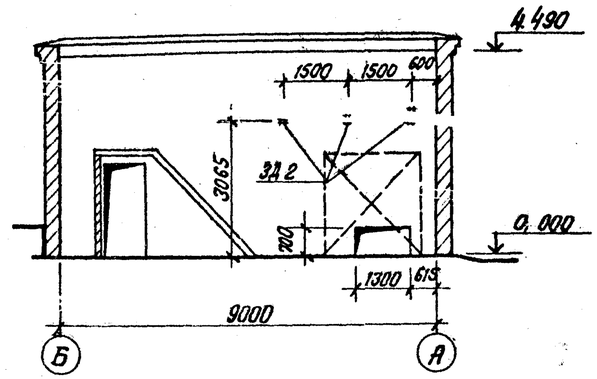

В – В

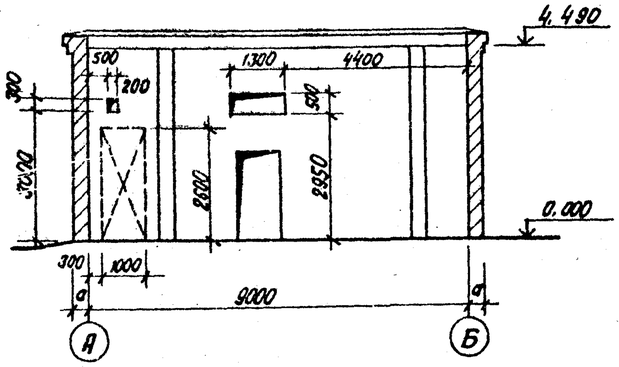

Г – Г

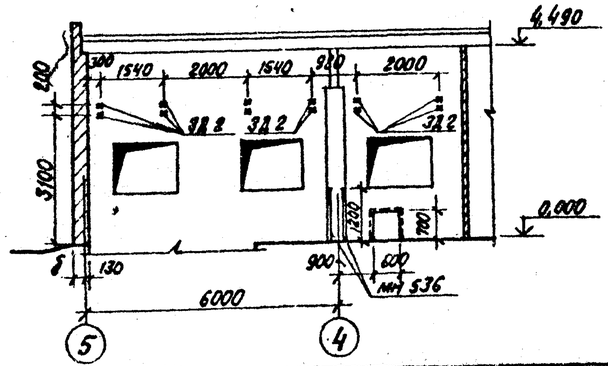

Спецификация элементов к маркировочным схемам закладных деталей

Марка	Обозначение	Наименование	Кол.	Масса ед., кг	Примеч.
	Вариант с кирпичными стенами				
МН 536	1.400 - 15 вып. 1	Закладное изделие МН 536	11,6 м	8,3	
ЗД 1	ТП 903-2-18 Альб. 1,4. КЖИ-ЗД 1	Закладное изделие ЗД 1	2,1 м	8,45	
ЗД 2	ТП 903-2-18 Альб. 1,4. КЖИ-ЗД 2	Закладное изделие ЗД 2	15	0,75	
	Каркасный вариант				
МН 536	1.400 - 15 вып. 1	Закладное изделие МН 536	1,8 м	8,3	
ЗД 1	ТП 903-2-18 Альб. 1,4. КЖИ-ЗД 1	Закладное изделие ЗД 1	2,1 м	8,45	
ЗД 2	ТП 903-2-18 Альб. 1,4. КЖИ-ЗД 2	Закладное изделие ЗД 2	15	0,75	

Закладные изделия МН 536 заложенные в пилястрах, предусмотрены для варианта с кирпичными стенами.

Согласовано: Отд. ТМ Якушин

Инв. № подл. | Подп. и дата | Взам. инв. №

Привязан:

Инв. №

Гл. инж. пр.	Думан		
Нач. отд.	Рябуха		
Н. контр.	Шульгина		
Гл. арх.	Буйвите		
Гл. констр.	Андриевская		
Рук. гр.	Шульгина		
Ст. арх.	Ашмане		
Ст. техн.	Кирштук		
Пров.	Саржинская		

ТП 903-2-18 АР

Установка мазутоснабжения Q=3,25 и 6,5 резервуарами 2×100 2×250 (200); 2×500 (400)

Мазутонасосная.

Стадия	Лист
Р	7

Схемы расположения закладных деталей и отверстий

ЛАТГИПРОПРОМ

Альбом 1.2

Типовой проект 903-2-18

Ведомость основных комплектов рабочих чертежей

Обозначение		Наименование	Примеч.
ТП 903-2-18	АР	Архитектурно-строительные решения	
ТП 903-2-18	КЖ	Конструкции железобетонные	
ТП 903-2-18	КМ	Конструкции металлические	
ТП 903-2-18	ВК	Внутренний водопровод и канализация	
ТП 903-2-18	ОВ	Отопление и вентиляция	
ТП 903-2-18	ТС	Тепловые сети	
ТП 903-2-18	КиП	Автоматизация	
ТП 903-2-18	Э	Электротехническая часть	
ТП 903-2-18	ТМ	Теплотехническая часть	

Ведомость рабочих чертежей основного комплекта ТП 903-2-18 „КЖ"

Лист	Наименование	Примеч.
1	Общие данные (начало)	11
2	Общие данные (окончание)	12
3	Схема расположения фундаментов и фундаментных балок (каркасный вариант)	13
4	Схема расположения фундаментов и фундаментных балок. Узлы 4÷6 (каркасный вариант)	14
5	Монолитные фундаменты ФА1-1а, ФА1-1б, ФА1-1², ФА2-1а (каркасный вариант)	15
6	Монолитные фундаменты ФА2-1б, ФА1-1в, ФА1-6а (каркасный вариант)	16
7	Схема расположения фундаментов (вариант с кирпичными стенами)	17
8	Схема расположения подземных конструкций. Элемент плана 1.	18
9	ФОм 1. Опалубка и армирование спецификации	19
10	Площадки теплообменников Пм 1÷ПМ4. ПРм2	20
11	Схемы расположения колонн, балок и плит покрытия (каркасный вариант)	21
12	Схемы расположения стоек фахверка, насадок и опорных столиков (каркасный вариант). Молниезащита	22

Проект соответствует действующим нормам и правилам и предусматривает мероприятия, обеспечивающие взрывную и пожарную безопасность при эксплуатации здания (сооружения)

Главный инженер проекта (Думан)

Ведомость рабочих чертежей основного комплекта ТП 903-2-18 „КЖ"

Лист	Наименование	Примеч.
13	Схемы расположения плит покрытия, балок (вариант с кирпичными стенами)	23
14	Схемы расположения стеновых панелей (каркасный вариант)	24
15	Монолитный приямок ПРм1. Опалубка (каркасный вариант)	25
16	Монолитный приямок ПРм1. Опалубка. Узлы и разрезы (каркасный вариант)	26
17	Монолитный приямок ПРм1. Армирование (каркасный вариант без грунтовых вод)	27
18	Монолитный приямок ПРм1. Армирование (каркасный вариант без грунтовых вод)	28
19	Монолитный приямок ПРм1. Опалубка (вариант с кирпичными стенами)	29
20	Монолитный приямок ПРм1. Опалубка (вариант с кирпичными стенами)	30
21	Монолитный приямок ПРм1. Армирование (вариант с кирпичными стенами без грунтовых вод)	31
22	Монолитный приямок ПРм1. Армирование (каркасный вариант с грунтовыми водами)	32
23	Монолитный приямок ПРм1. Армирование (каркасный вариант с грунтовыми водами)	33
24	Монолитный приямок ПРм1. Армирование (вариант с кирпичными стенами с грунтовыми водами)	34
25	Схема расположения монолитных конструкций в осях „А-Б" и „5" ПЛм1, ПЛм2, Пм 1-1. Опалубка и армирование (каркасный вариант)	35
26	Схема расположения монолитных конструкций в осях „А"-„Б" и „5" ПЛм1, ПЛм2, Пм 1-1. Опалубка и армирование (вариант с кирпичными стенами)	36
27	Схема расположения панельных перегородок	37
28	Каркасно-обшивные вкладыши В-1, В-1а, В-2, В-3, спецификации.	38

Ведомость ссылочных и прилагаемых документов

Обозначение		Наименование	Примеч.
		Ссылочные документы	
ГОСТ 13579-78		Блоки бетонные для стен подвала	
1.112-5	в.2	Плиты железобетонные для ленточных фундаментов	
1.138-10	в.1	Перемычки железобетонные для зданий с кирпичными стенами	
1.465-10	в.1	Комплексные железобетонные плиты покрытий одноэтажных промышленных зданий	
ГОСТ 22701.0-77 ÷ 22701.5-77		Плиты железобетонные ребристые предварительно напряженные размерами 6×3 м для покрытий производственных зданий	
1.465-7	в.3,4	Сборные железобетонные и предварительно напряженные плиты для покрытий производственных зданий размером 3×6 т и 1,5×6 м	
1.494-24	в.1	Стаканы для креплений крышных вентиляторов, дефлекторов и зонтов	
1.462-10	в.1,2	Железобетонные балки пролетами 6 и 9 м для покрытий зданий с плоской кровлей	
ГОСТ 8478-86		Сетки сварные для армирования железобетонных конструкций	
3.400-6/76		Унифицированные закладные детали сборных железобетонных конструкций инженерных сооружений промышленных предприятий	

Привязан

Инв. №

ТП 903-2-18 КЖ

Установка мазутоснабжения Q=3,25 и 6,5 м³/ч, с резервуарами 2×100, 2×250(200), 2×500(400) м³

Гл.инж. ин.	Овчаров		
Гл.инж. пр.	Думан		
Нач. от.э.	Рябуха		
Н.контр.	Андриевская		
Гл. констр.	Андриевская		
Рук. гр.			
Инж.			

Мазутонасосная

Стадия	Лист	Листов
Р	1	28

Общие данные

Пров. Литвинова

Инв. № подл. | Подпись и дата | Взам. инв. №

Ведомость ссылочных и прилагаемых документов

Обозначение	Наименование	Примеч.
	Ссылочные документы	
1.400-6/76 в.1	Унифицированные закладные детали сборных железобетонных конструкций зданий промышленных предприятий	
	Прилагаемые документы	
ТП 903-2-18 альбом 1.4	Мазутонасосная. Нетиповые изделия архитектурно-строительной части	
	Переменные данные	
	Каркасный вариант	
	Ссылочные документы	
1.415-1 в.1	Железобетонные фундаментные балки для стен производственных зданий с шагом колонн 6м	
1.412-1/77 в.1,3	Монолитные железобетонные фундаменты под типовые колонны прямоугольного сечения для одноэтажных промышленных зданий	
1.410-2 в.1	Унифицированные арматурные изделия для монолитных железобетонных конструкций	
1.412.1-4	Монолитные железобетонные фундаменты на естественном основании под железобетонные стойки фахверка	
1.423-2-3 в.0-1, в 1,2	Железобетонные колонны прямоугольного сечения для одноэтажных производственных зданий без мостовых кранов высотой до 9,6м	
1.439-2	Стальные изделия крепления панельных стен одноэтажных производственных зданий с железобетонным каркасом	
1.432-14 в.0,1	Стеновые панели отапливаемых производственных зданий с шагом колонн 6м	
2.460-2 в.2	Монтажные детали сборных железобетонных конструкций покрытий одноэтажных промышленных зданий	

Ведомость ссылочных и прилагаемых документов

Обозначение	Наименование	Примеч.
	Каркасный вариант	
	Ссылочные документы:	
2.432-1 в.0.1	Монтажные узлы панельных стен отапливаемых одноэтажных зданий с железобетонным каркасом	
шифр 460-75 в.1-1, в.1-2	Железобетонные фахверковые колонны прямоугольного сечения для одноэтажных производственных зданий	
	Вариант с кирпичными стенами	
	Ссылочные документы	
ТДА 2.460-3 в.0,3	Типовые архитектурно-строительные детали промышленных зданий с кирпичными стенами	
2.460-2 в.2	Монтажные детали сборных железобетонных конструкций покрытий одноэтажных промышленных зданий	
2.460-14 в.0	Типовые узлы покрытий промышленных зданий в местах пропуска вентиляционных шахт	

Ведомость спецификаций „КЖ"

Лист	Наименование	Примеч.
3	Спецификация к схеме расположения фундаментов и фундаментных балок (каркасный вариант)	
7	Спецификация к схеме расположения фундаментов (вариант с кирпичными стенами)	
11	Спецификация к схемам расположения плит покрытия, балок покрытия, колонн (каркасный вариант)	
12	Спецификация элементов к схеме расположения стоек фахверка (каркасный вариант)	
13	Спецификация к схемам расположения плит и балок покрытия (вариант с кирпичными стенами)	
14	Спецификация элементов к схемам расположения стеновых панелей (каркасный вариант)	
25	Спецификация монолитных железобетонных элементов (каркасный вариант)	
26	Спецификация монолитных железобетонных элементов (вариант с кирпичными стенами)	
28	Спецификация к схеме расположения перегородок	

Альбом 1.2

Типовой проект 903-2-18

Инв.№ подл. | Подпись и дата | Взам.инв.№

Привязан

Инв. №

		ТП 903-2-18	КЖ
		Установка мазутонасосная Q=3,2 с резервуарами 2×100, 2×250(200), 2×500	
Гл.инж.пр.	Овчаров	Мазутонасосная	Стадия Р; Лист 2; Листов 28
Гл.инж.пр.	Думан		
Нач.отд.	Рябуха		
Н.контр.	Андриевская		
Гл.констр.	Андриевская	Общие данные (окончание)	ЛАТГИПРОПРОМ
Рук.гр.	Шульгина		
Инженер	Леонова		
Пров.	Литвинова		

Схема расположения фундаментов и фундаментных балок

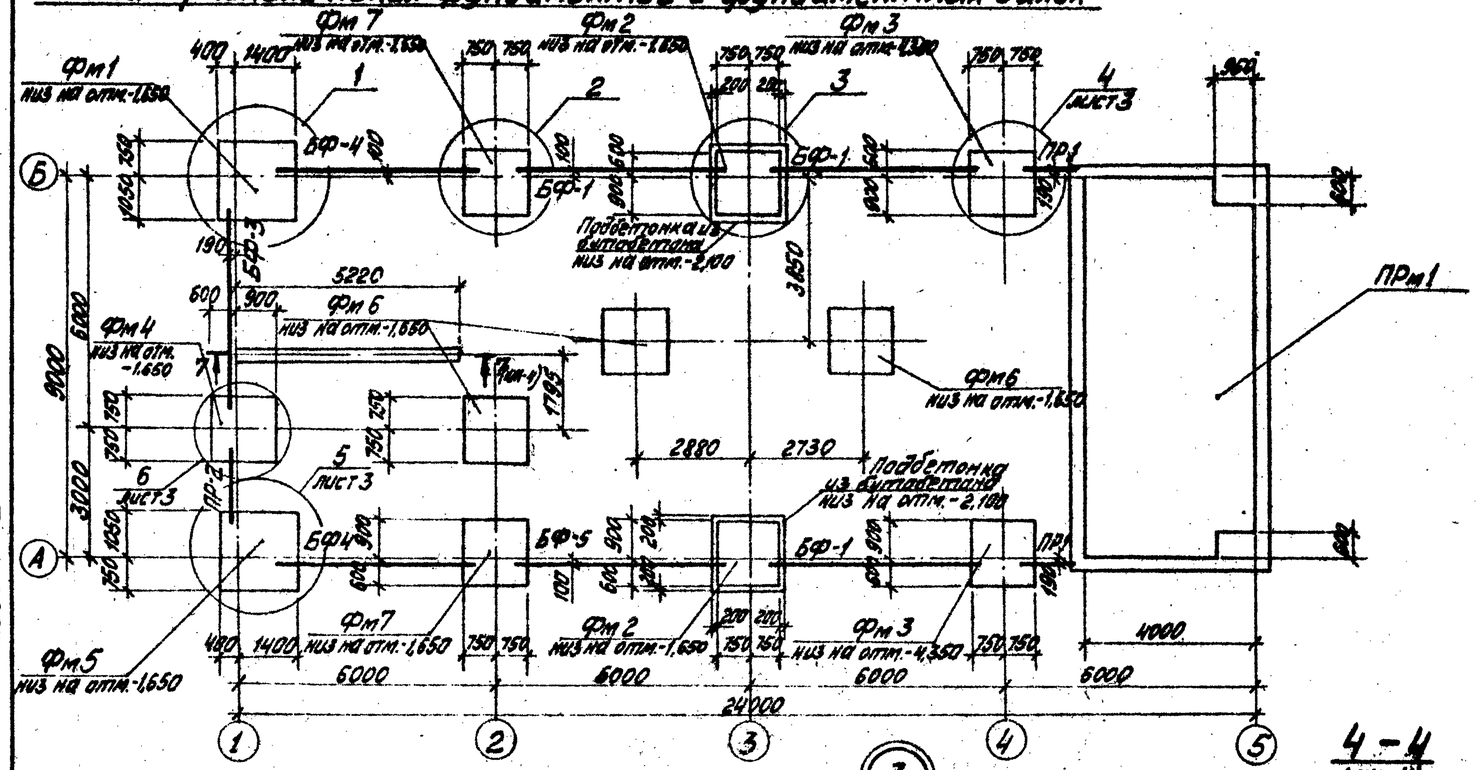

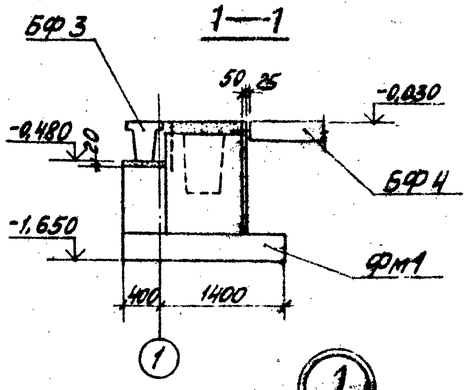

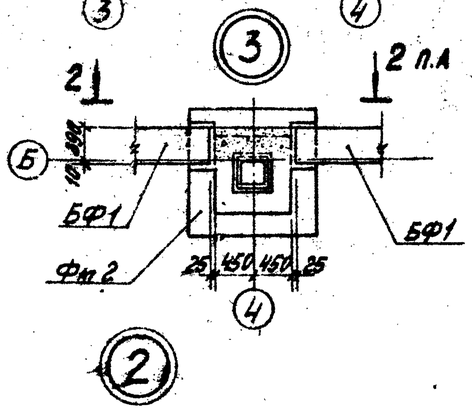

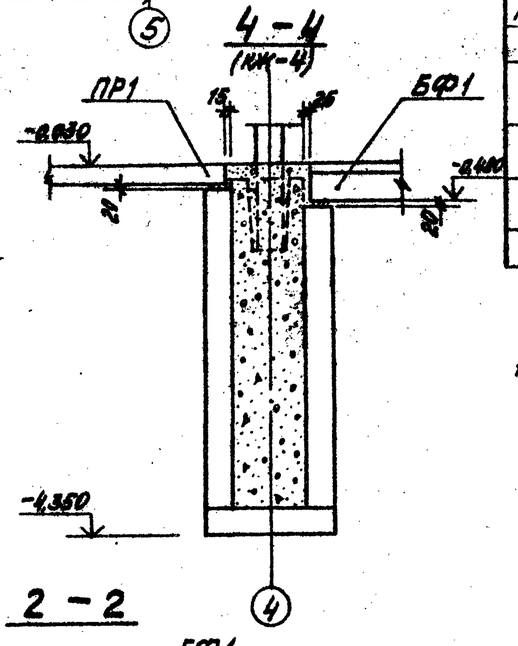

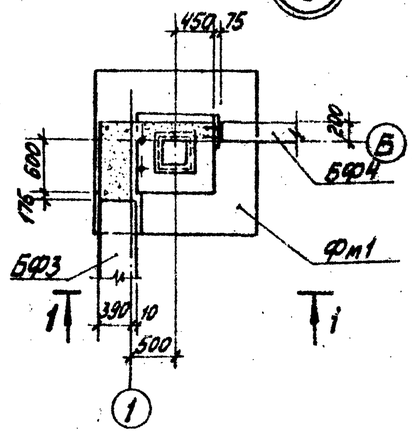

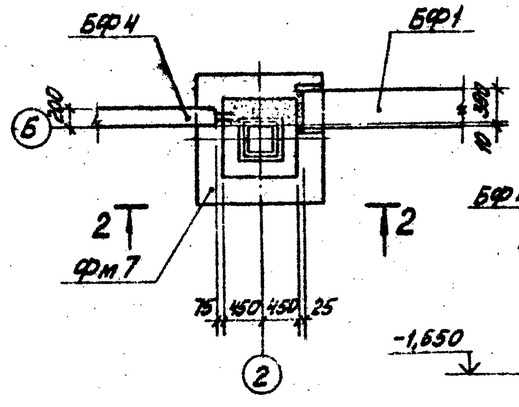

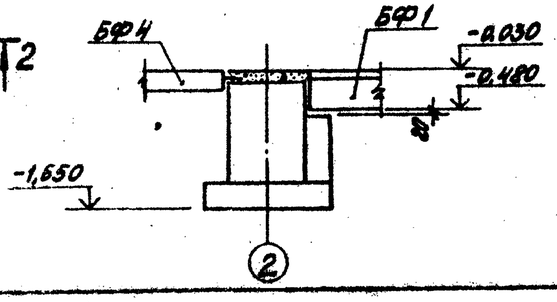

Спецификация к схеме расположения фундаментов и фундаментных балок

Марка	Обозначение	Наименование	Кол.	Марка ед. кг	Примеч.
Фм1	ТП 903-2-18 КЖ-5	Фундамент ФА2-1а	1		
Фм2	КЖ-5	Фундамент ФА1-1а	2		
Фм3	КЖ-6	Фундамент ФА1-6а	2		
Фм4	КЖ-5	Фундамент ФА1-1б	1		
Фм5	КЖ-6	Фундамент ФА2-1б	1		
Фм6	КЖ-6	Фундамент ФА1-1в	3		
Фм7	КЖ-5	Фундамент ФА1-1г	2		
		Монолитные заделки Бетон М100	3,22		м³
ПРм1	КЖ-15÷18; 22-23	Приямок ПРм1	1		
		Бутобетон М100	3,2		м³
БФ1	1.415-1 в.1	Фундам. балка ФБ6-24	3	1500	
БФ3	1.415-1 в.1	Фундам. балка ФБ6-13	1	1400	
БФ4	1.415-1 в.1	Фундам. балка ФБ6-43	2	600	
БФ5	1.415-1 в.1	Фундам. балка ФБ6-41	1	700	
ПР1	сер. 1.138-10 вып.1	Перемычка 1ПР38-15.12.22у	6	100	
ПР2	1.138-10 в1	Перемычка 1ПР38-18.12.22у	3	125	
а	ГОСТ 13579-78	Блоки стен подвала ФБС 24.4.6-т	2	1300	
б	1.112-5 в.2	Плиты для ФЛ8.24-2 ленточн. фундам.	2	1395	
в	1.112-5 в.2	Плиты для ленточных фундаментов ФЛ8.12-2	1	685	
		Монолитные заделки Бетон М100	0,32		м³

1. Примечания см. на листе КЖ-4

Альбом 1.2

Типовой проект 903-2-18

Инв. № подл. | Подпись и дата | Взам. инв. №

Привязан

Инв. №

ТП 903-2-18 КЖ

Установка мазутоснабжения Q=3,25 и 6,5 м³/час с резервуарами 2×100, 2×250 (200), 2×500 (400) м³

Мазутонасосная

Стадия	Лист	Листов
Р	3	

Схема расположения фундаментов и фундаментных балок (Каркасный вариант)

ЛАТГИПРОПРОМ

Гл. инж. пр. Думан
Нач. отд. Рябуха
Н. контр. Андриевский
Гл. констр. Андриевский
Рук. гр. Шульгина
Инж. Шафирова
Пров. Литвинова

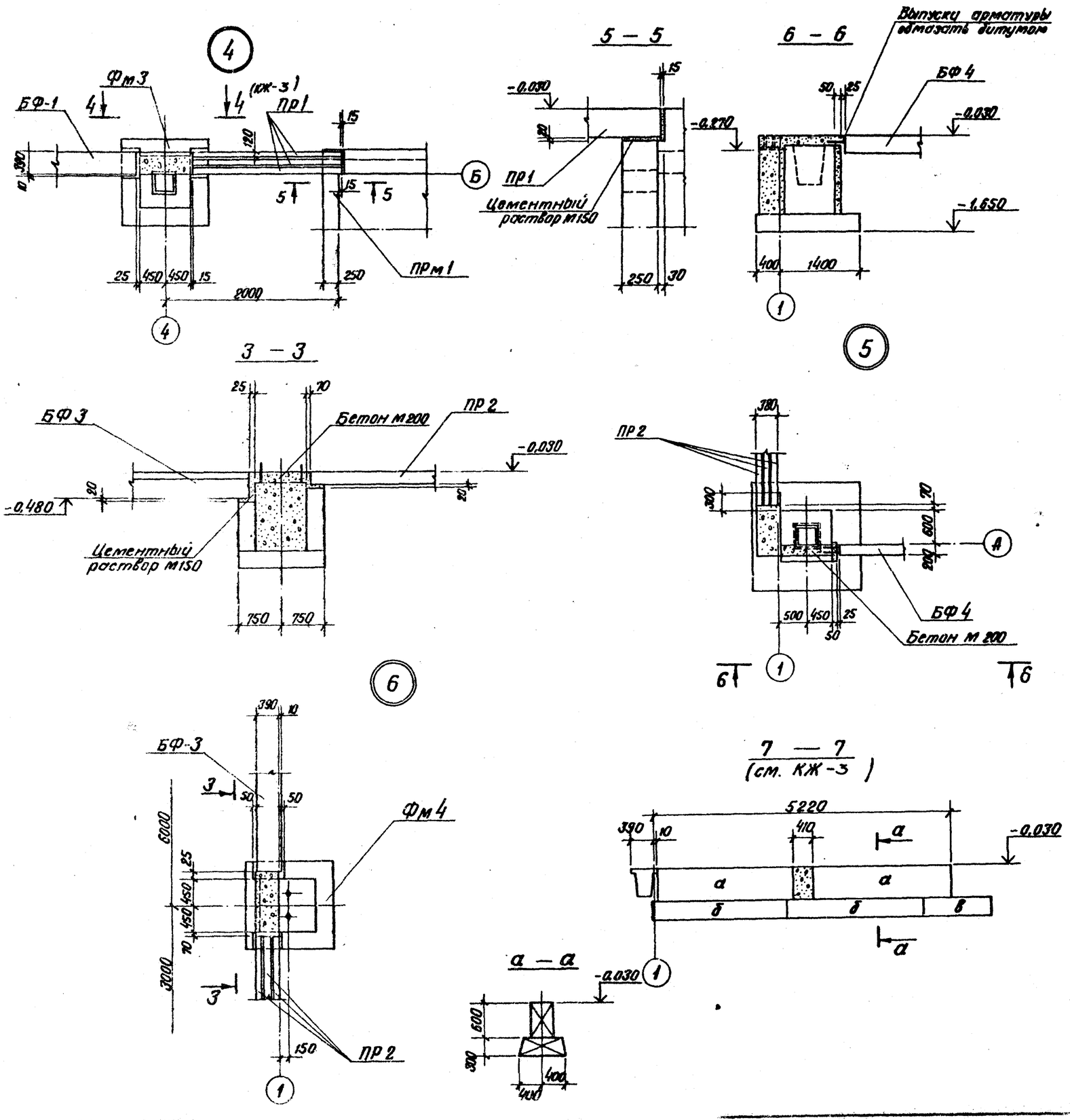

1. Под сборные фундаменты выполняется выравнивание отмоткована с поверхностным уплотнением основания. Под монолитные фундаменты выполнить щебеночную подготовку толщиной 100 мм, превышающую габарит подошвы фундамента на 100 мм в каждую сторону.
2. Фундаментные балки укладывать на цементный раствор М150 толщиной 20 мм. Зазоры между торцами балок и фундаментами заделать бетоном М150.
3. Обратную засыпку фундаментов производить грунтом без включений строительного мусора и растительного слоя грунта с уплотнением слоями не более 200 мм до $\gamma_{ск} = 1,6$ т/м³.
4. Фундаментные блоки укладывать на цементном растворе М50.
5. Фундаменты рассчитаны для следующих климатических условий:
   а) расчетная зимняя температура наружного воздуха -30°С;
   б) III район по снеговому покрову;
   в) I район по скоростному напору ветра.
6. Перемычки перед установкой обмазать горячей битумной мастикой за 2 раза по огрунтовке.

Расчетная схема фундаментов (для фундаментов Фм2, Фм3).

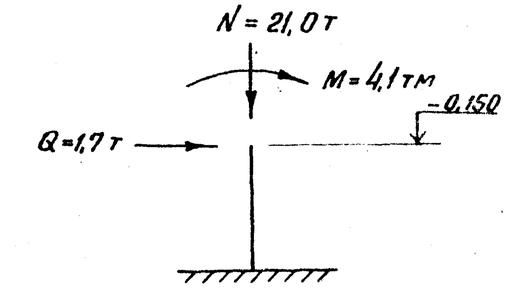

Типовой проект 903-2-18 Альбом 1.2

Инв. № подл. | Подп. и дата | Взам. инв. №

Привязан

Инв. №

				ТП 903-2-18 КЖ
				Установка мазутоснабжения Q=... резервуарами 2×100, 2×300(200); 2×500
Гл. инж. пр.	Думан			Мазутонасосная.
Нач. отд.	Рябуха			
Н. контр.	Шульгина			
Гл. констр.	Андриевская			Схема расположения фундаментов и фундаментных балок Уголок
Рук. гр.	Шульгина			
Инж.	Шафирова			
Пров.	Литвинова			

Типовой проект 903-2-18 Альбом 1.2

Инв.№подл. | Подп. и дата | Взам.инв.№

1 — 1

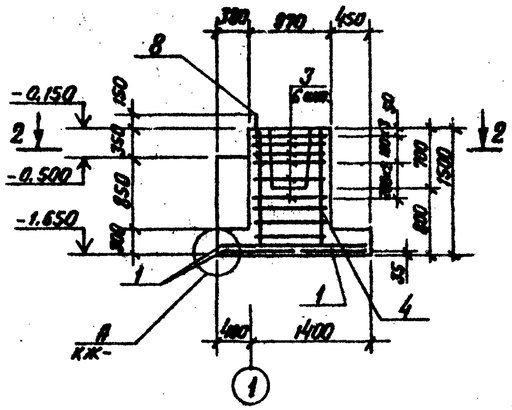

ФА2-1а

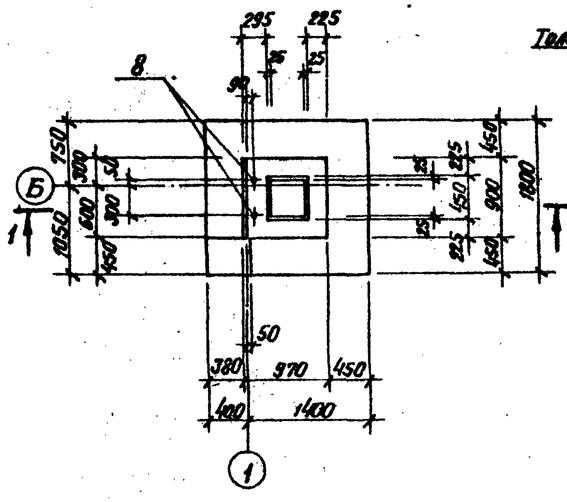

2 — 2

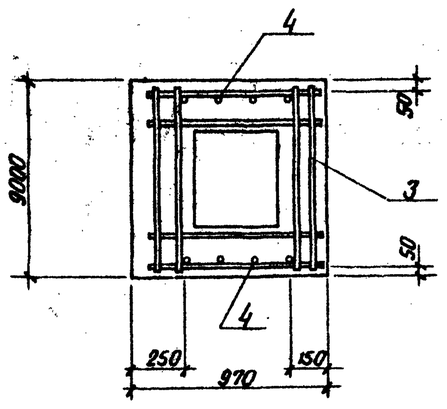

3 — 3

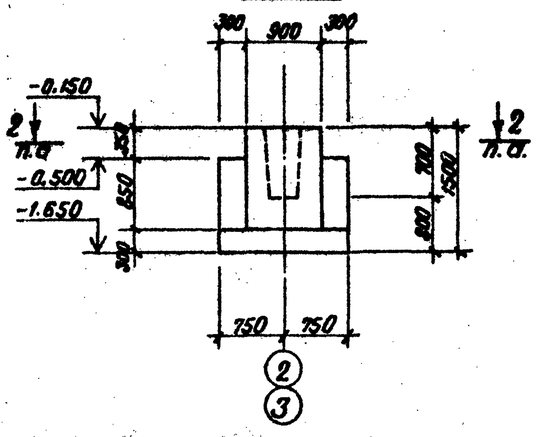

ФА1-1а; ФА1-1г

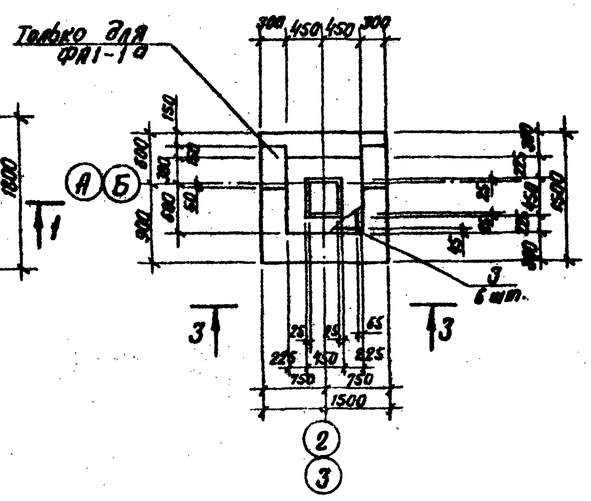

Схема раскладки сеток подошвы ФА1-1а; ФА1-1б; ФА1-1в; ФА1-1г

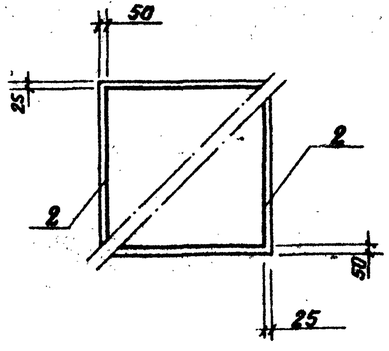

4 — 4

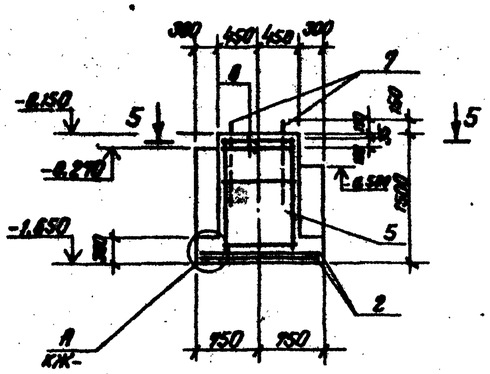

ФА1-1б

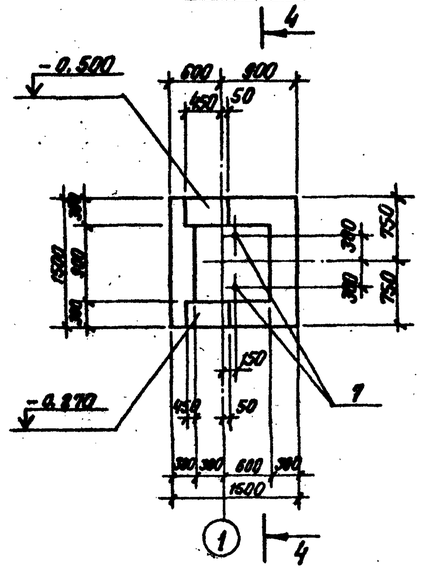

5 — 5

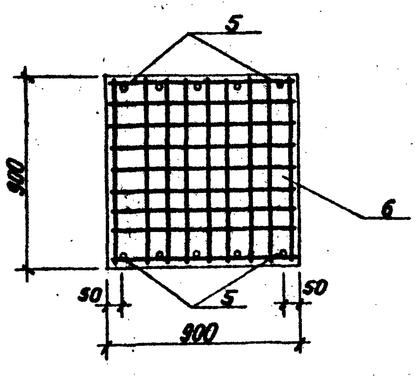

Формат	Зона	Поз.	Обозначение	Наименование	Кол. на исполнен.				Прим.
				Сборочные единицы и детали					
		1	1.410-2 в.1	Сетка С10-8×18	4	—	—	—	
		2	1.410-2 в.1	Сетка С10-14×15	—	2	2	2	
		3	1.412-1/77 в.3	Сетка СА-8АI	6	6	—	6	
		4	1.412-1/77 в.3	Сетка СН12АII-6×15	2	2	—	2	
		5	1.410-2 в.1	Сетка С(1)12АIII-8×15	—	—	2		
		6	1.412.1-4	Сетка СН-6АI	—	—	2		
		7	1.412.1-4	Закладной элемент МН1	—	—	2		
		8	ТП 903-2-18 кжи-ал.1.4	Закладной элемент МН4 -МН3.МН4	2	—	—		
				Материалы					
			ГОСТ 7473-76	Бетон М150	1.65	1.74	1.87	1.67	м³

Марка	ФА2-1а	ФА1-1б	ФА1-1в	ФА1-1г
Масса	1 т	1 т	1 т	1 т

Выборка стали на один элемент, кг

Марка элемента	Арматурные изделия: Арматурная сталь ГОСТ 5781-75 5.14.5.9-72* класс AI ф мм 6	8	Итого	класс AII ф мм 10	12	класс AIII ф мм 12	Закладн. изделия ГОСТ 23118 Сталь прок. ф мм 20	24	Всего
ФА2-1а	2.3	17.8	20.1	21.6	10.4		4.6	—	56.7
ФА1-1,а,б	2.0	17.8	19.8	14.3	10.4		—	—	44.5
ФА1-1в	9.0	1.4	10.4	14.3		12.8	—	5.4	42.9

Фундаменты разработаны по серии 1.412-1/77 и 1.412-4. Все указания по производству работ, изготовлению сеток и каркасов принимать в соответствии с указаниями серий.

привязан

Инв.№

Гл.инж.пр.	Хуман		ТП 903-2-18 КЖ		
Нач.отд.	Рябуха		Установка мазутонасосная на 3 раб. и 2 рез. емк. V=3.85 и 6.5 м³/час с резервуарами 2×50; 2×50 [200]; 2×500 (400) м³		
Н.контр.	Шульгина		Мазутонасосная.	Стадия: Р	Лист: 5	Листов:
Гл.констр.	Андреевский		Монолитные фундаменты ФА1-1а, ФА1-1б, ФА1-1г, ФА2-1а (каркасный вариант)	ЛАТГИПРОНИИ	
Рук.гр.	Шульгина				
Инж.	Шкарупа				
Пров.	Литвинова				

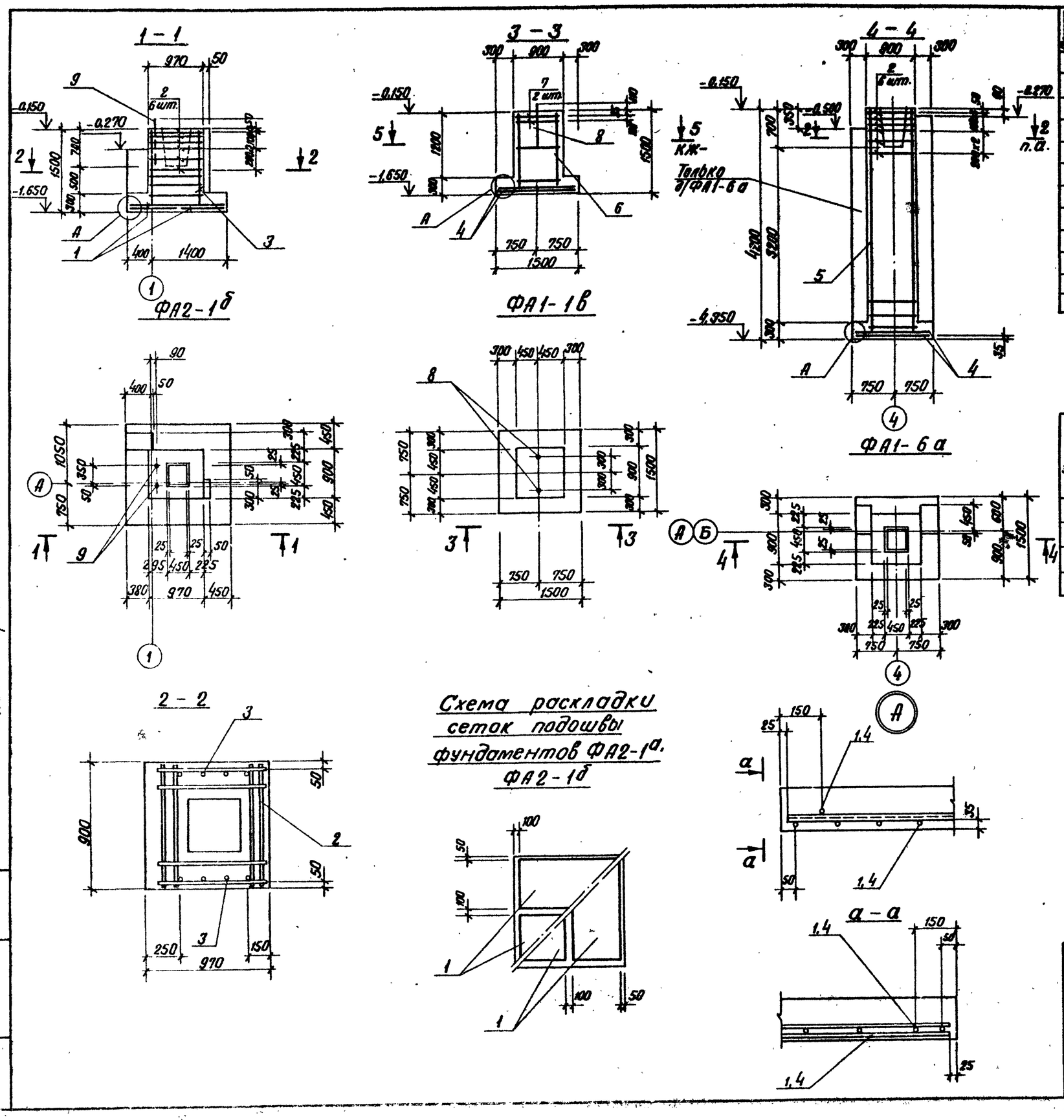

Формат	Зона	Поз.	Обозначение	Наименование	Кол. на исполн.				Прим.
			Сборочные единицы и детали						
		1	1.410-2 в.1	Сетка С10-8х18	4	—	—		
		2	1.412-1/77 в.3	Сетка СА-8АI	6	—	6		
		3	1.412-1/77 в.3	Сетка СН12АII-6х18	2	—	—		
		4	1.410-2 в.1	Сетка С10-14х15	—	2	2		
		5	1.412-1/77 в.3	Сетка 1С12АII-6х42	—	—	2		
		6	1.410-2 в.1	Сетка С(1)12АIII-8х15		2			
		7	1.412-1-4	Сетка СН-6АI		2			
		8	1.412.1-4	Закладной элемент МН1		2			
		9	ТП 903-2-18 ал.1.4 КЖИ-МН3, МН4	Закладной элемент МН4	2				
				Материалы					
			ГОСТ 7473-76	Бетон М 150	2,76	1,64	5,73		м³
Марка	Лит.								
					ФА2-1б	ФА1-1в	ФА1-6а		

Выборка стали на один элемент, кг

Марка элемента	Арматурные изделия: Арматурная сталь ГОСТ 5781-75; 5.1459-72*								Закл. издел.: Сталь круглая ГОСТ 2590-71		Всего
	Класс. А I				Класс А II		Класс А III				
	ф мм				ф мм		ф мм		ф мм		
	6	8		Итого	10	12	12		20	24	
ФА2-1б	2.3	17.8		20.1	21.6	10.4			4.6		56.7
ФА1-1в	9.0	1.4		10.4	14.3		12.8		—	5.4	42.9
ФА1-6а	2.0	19.6		21.6	14.3	30.0			—		65.9

См. примечания на л. КЖ-5.

Типовой проект 903-2-18 Альбом 1.2

Инв. № подл.	Подп. и дата	Взам. инв. №

Привязан:

Инв. №

ТП 903-2-18 КЖ

Установка мазутоснабжения [illegible] резервуарами 2×100; 2×250 (200); 2×500 (400) м³

Гл. инж. пр.	Думан		
Нач. отд.	Рубуха		
Н. контр.	Шульгина		
Гл. констр.	Андриевская		
Рук. гр.	Шульгина		
Инж.	Шафирова		

Мазутонасосная

Стадия: Р | Лист: 6 | Листов:

Монолитные фундаменты ФА2-1б; ФА1-1в; ФА1-6а (каркасный вариант)

ЛАТТИПРОПРОМ

Пров. [illegible]

Типовой проект 903-2-18 Альбом 1.2

Согласовано
Инв. № подл. | Подпись и дата | Взам. инв. № | Инв. № дубл. | Подпись и дата

Схема расположения фундаментов

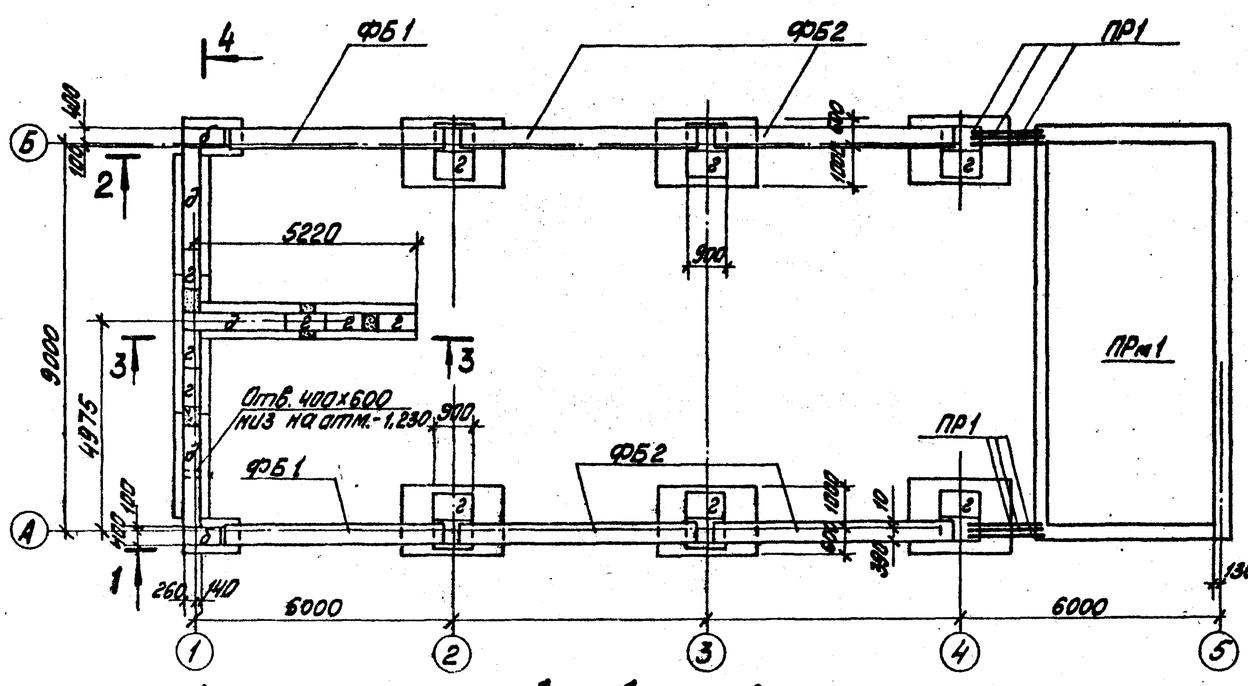

б-б

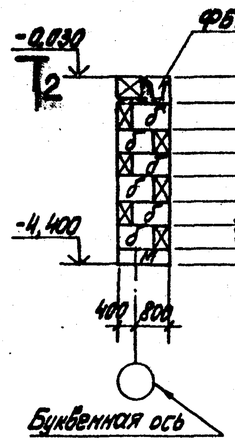

Спецификация к схеме расположения фундаментов

Марка поз.	Обозначение	Наименование	Кол.	Масса ед. кг	Примечание
		Блоки бетонные для стен подвалов			
а	ГОСТ 13579-78	ФБС 9.3.6-Т	24	350	
б	ГОСТ 13579-78	ФБС 9.5.6-Т	22	590	
в	ГОСТ 13579-78	ФБС 12.5.3-Т	2	380	
г	ГОСТ 13579-78	ФБС 9.4.6-Т	32	470	
д	ГОСТ 13579-78	ФБС 24.4.6-Т	6	1300	
е	ГОСТ 13579-78	ФБС 12.6.3-Т	3	460	
ж	ГОСТ 13579-78	ФБС 12.4.3-Т	7	310	
		Плиты железобетонные для ленточных фундаментов			
к	1.112-5, Вып.2	ФЛ 8.12-2	1	635	
л	1.112-5, Вып.2	ФЛ 8.24-2	17	1395	
м	1.112-5, Вып.2	ФЛ 14.12-2	4	1040	
		Балки фундаментные			
ФБ1	1.415-1, Вып.1	ФБ 6-12	2	1500	
ФБ2	1.415-1, Вып.1	ФБ 6-11	4	1800	
ПР1	1.138-10, Вып.1	Перемычки железобетонные ПР38-18.12.22У	6	125	
ПРм1	903-2-18 КЖ-19; КЖ-20	Брус монолитный ПРм1	1		

1—1

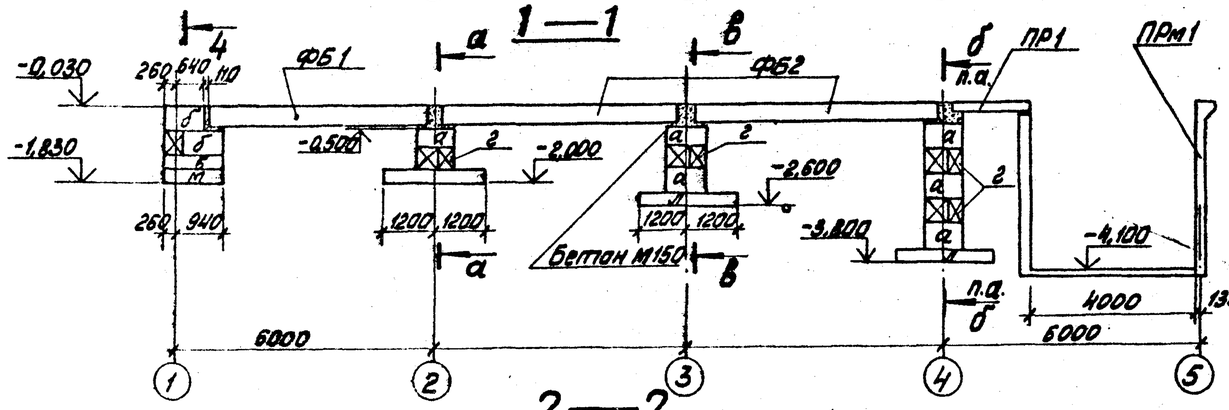

2—2

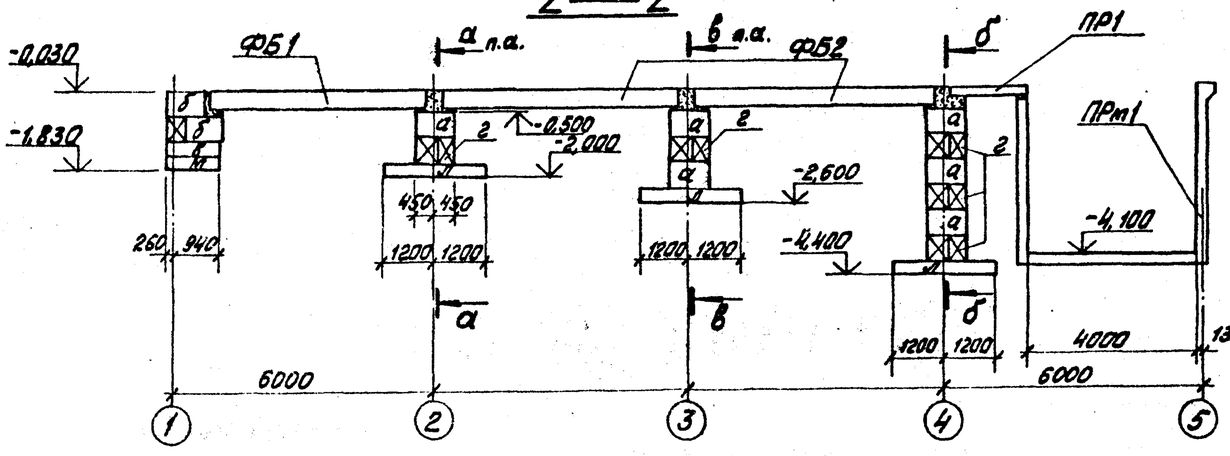

3—3

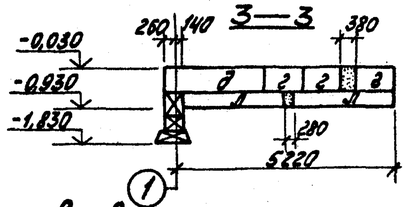

4—4

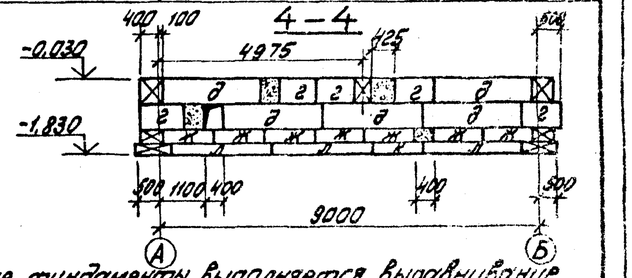

в—в

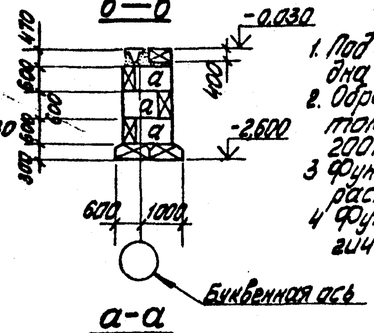

а—а

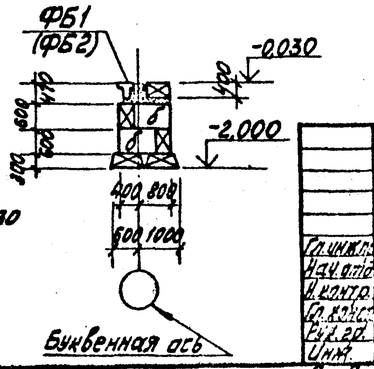

1. Под сборные фундаменты выполняется выравнивание дна котлована с поверхностным уплотнением основания.
2. Обратную засыпку фундаментов производить грунтом без включений строительного мусора и не более 200мм до $\gamma_{сух}$=1,6 т/м³.
3. Фундаментные блоки укладывать на цементном растворе М50.
4. Фундаменты рассчитаны для следующих климатологических условий:
   а) расчётная зимняя температура наружного воздуха -30°С;
   б) II район по толщине снегового покрова;
   в) I район по скоростному напору ветра

Привязан

Инв. №

				ТП 903-2-18 КЖ		
				Установка мазутонасосная $Q_ч$=3,25 и 6,5 м³/час с резервуарами 2×100; 2×250 (200); 2×500 (400) м³		
Гл. инж.	Думан			Мазутонасосная	Стадия	Лист	Листов
Нач. отд.	Рафуха				Р	7	
Н. контр.	Зафрачева			Схема расположения фундаментов (с прямоугольными и кирпичными стенами)	ЛАТГИПРОПРОМ		
Гр. конс.	Ильинова						
Рук. гр.	Ильинова						
Инж.	Косоур						
Пров.	Литвинова						

Инв. № подл. | Подпись и дата | Взам. инв. № | Инв. № дубл. | Подпись и дата

Типовой проект 903-2-18 Альбом 1.2

Согласовано

Инв. № подл. | Подпись и дата | Взам. инв. №

Схема расположения подземных конструкций

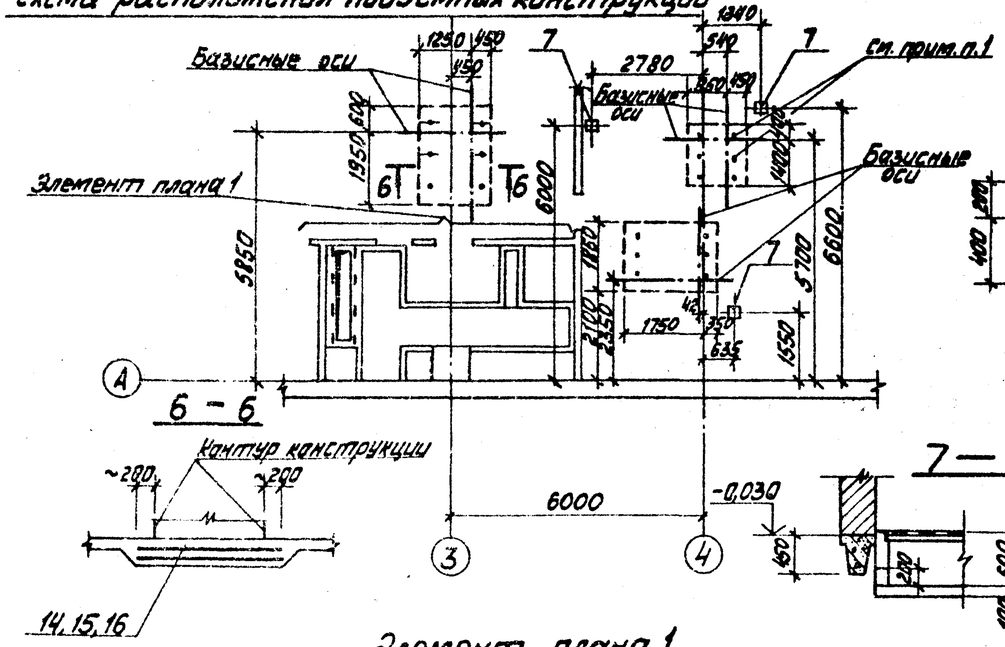

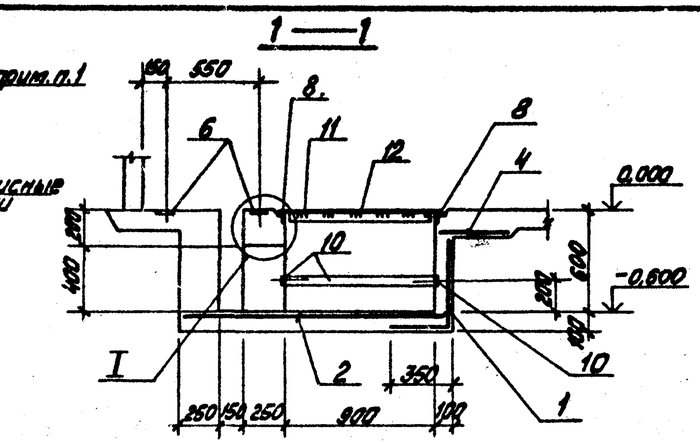

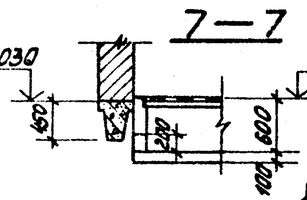

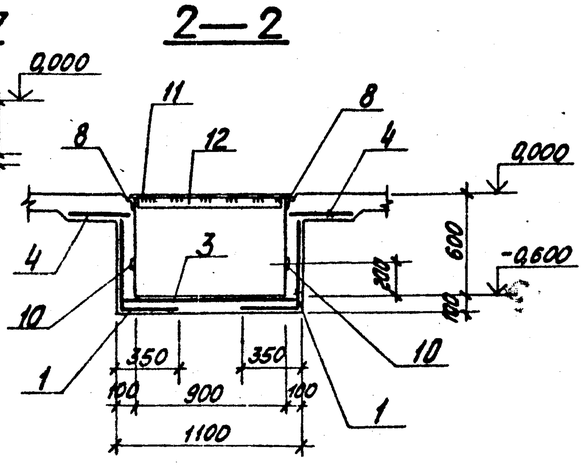

Элемент плана 1

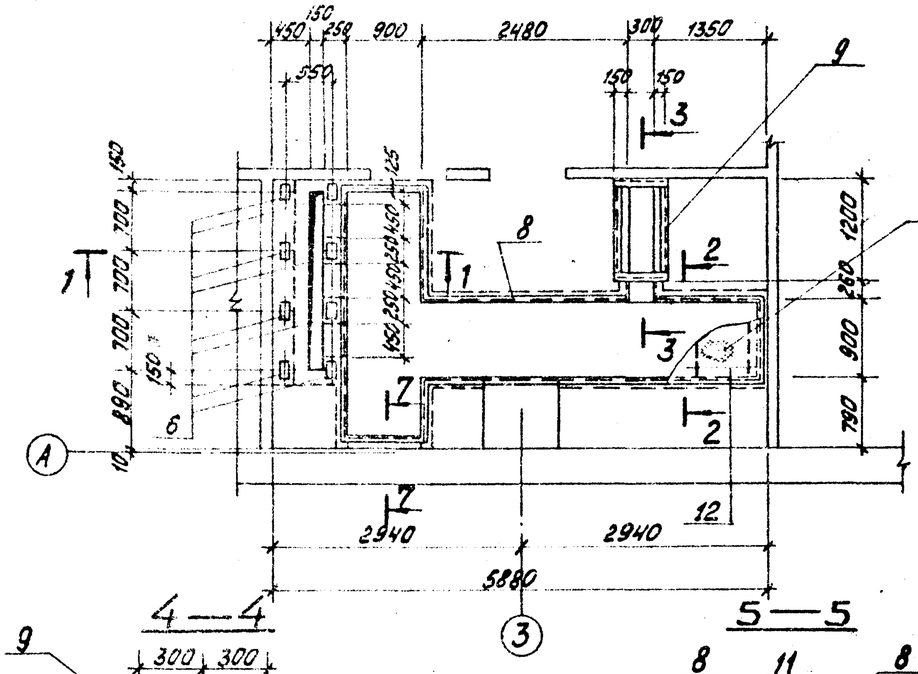

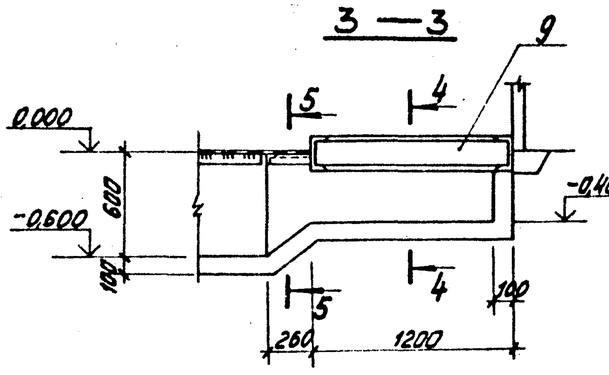

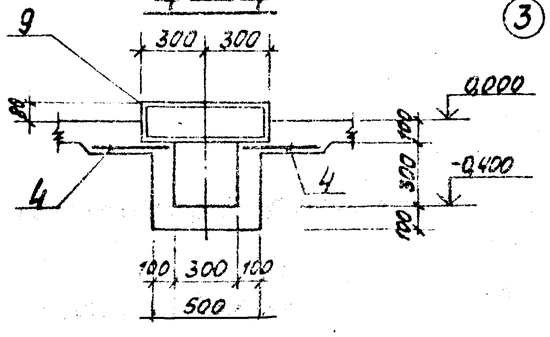

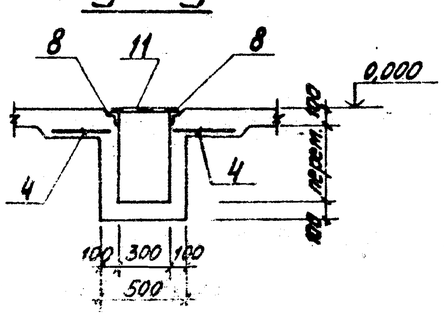

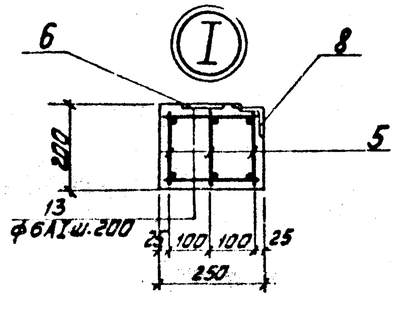

Форм.	Зона	Поз.	Обозначение	Наименование	К-во	Примеч.
				Элемент плана 1		
		1	ГОСТ 8478-66	Сетка 250/150/3/4 2400	14,2	м² вместе с поз. 14
		2	ГОСТ 8478-66	Сетка 250/150/3/4 1700	2,3	м²
		3	ГОСТ 8478-66	Сетка 250/150/3/4 2400	4,8	м²
		4	ГОСТ 8478-66	Сетка 100/100/8/8 2500 l=400	5	шт
		5	ТП 903-2-18 Ал. 1.4 КЖИ-С1-4	Сетка С1-4	3	шт
				Закладное изделие		
		6	3.400-6/76	МИ1-19	8	шт.
		7	3.400-6/76	МИ1-24	3	шт.
		8	1.400-15	МН 555	16,0	м
		9	ТП 903-2-18 Ал. 1.4 КЖИ-МН1-1	МН1-1	1	шт
		10	КЖИ-МН1-2	МН1-2	14,0	м
		11	ГОСТ 8568-77	Рифлёная сталь δ=5	6,9	м²
		12	ГОСТ 103-76	Сталь полосовая -60х6	8,9	м
		13	КЖ-	Арматурная сталь ф6AI l=230	24	шт.
				Материалы		
			ГОСТ 7473-76	Бетон М200	3,2	м³
				Усиленный пол		
		14	ГОСТ 8478-66	Сетка 100/100/5/5 2300	3,4	м²
		15	ГОСТ 8478-66	Сетка 100/100/5/5 1300	3,6	м²
		16	ГОСТ 8478-66	Сетка 100/100/5/5 1700	4,2	м²

Ведомость стержней на один элемент, кг

Марка эл-та	Поз.	Эскиз	ф мм	Длина мм	К-во
Подзем. констр.	13	——	6AI	230	1

1. Отверстия под болты для установки технологических блоков под оборудование глубиной 10см сверлить на месту по рамам блоков. Болты устанавливать на эпоксидном клее согласно с

Привязан

Инв. №

										ТП 903-2-18	КЖЕ
										Установка мазутонасосная с 2 резервуарами 2х100; 2х25 (200) м³ 2х315,00 м³	
ГИП		Думан								Мазутонасосная	Стадия Р	Лист 8	Листов
Нач. отд.		Разуха											
Н. контр.										Схема расположения подземных конструкций. Элемент плана 1			
Гл. спец.													
Рук. гр.													
Ст. техн.													

фОм 1

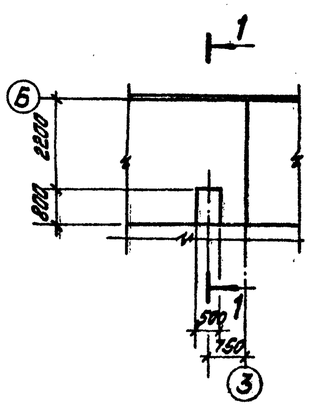

1 — 1

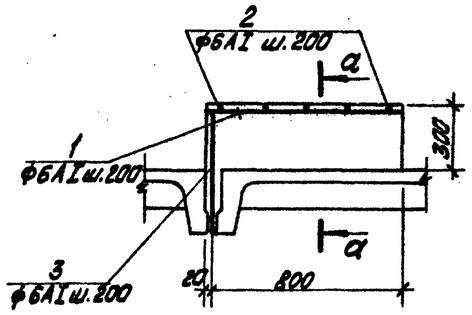

а - а

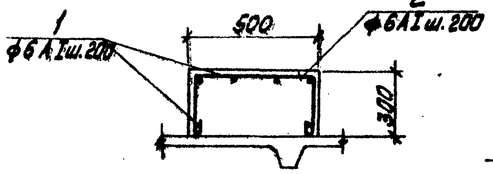

б - б

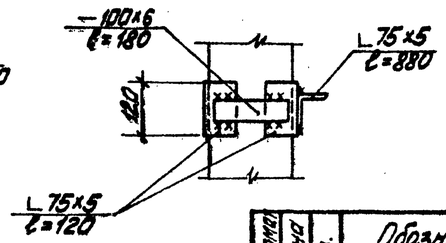

6 - 6

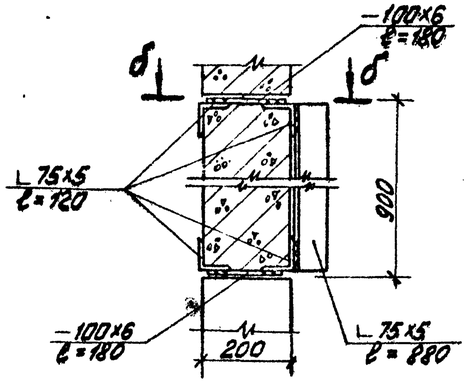

Ведомость стержней на один элемент

Марка эл-та	№ поз.	Эскиз	ф мм	Длина мм	К-во шт.
фОм1	1	750	6AI	750	6
	2	450, 250, 250	6AI	1010	6
	3	550	6AI	550	4
ПРм2	4	600, 950, 600	6AI	2230	12
	5	распред.	6AI	10,5	м

Формат	Зона	Поз.	Обозначение	Наименование	К-во	Прим.
				Материалы:		
			ГОСТ 7473-76	Бетон М200	0,20	м³
				ПРм2		
				Сборочные единицы и детали		
		4÷5	903-2-18 КЖ-9	Отдельные стержни		
		6	3.400-6/76	Закладное изделие МИ4-29	3,3	п.м.
		7	ГОСТ 8706-58	Сталь прокатно-вытяжная М606	0,50	м²
				Материалы:		
			ГОСТ 7473-76	Бетон М200	0,29	м³

Формат	Зона	Поз.	Обозначение	Наименование	К-во	Прим.
				ПМ1		
				Сборочные единицы и детали		
			3.400-6/76	Закладное изделие МИ1-21	13	
			3.400-6/76	Закладное изделие МИ1-24	7	
			3.400-6/76	Закладное изделие МИ1-39	12	
				Материалы		
			ГОСТ 7473-76	Бетон М300	0,83	м³
				ПМ2		
				Сборочные единицы и детали		
			3.400-6/76	Закладное изделие МИ1-21	7	
			3.400-6/76	Закладное изделие МИ1-24	4	
			3.400-6/76	Закладное изделие МИ1-39	8	
				Материалы		
			ГОСТ 7473-76	Бетон М300	1,03	м³
				ПМ3		
				Сборочные единицы и детали		
			3.400-6/76	Закладное изделие МИ1-21	8	
			3.400-6/76	Закладное изделие МИ1-24	2	
			3.400-6/76	Закладное изделие МИ1-39	8	
				Материалы		
			ГОСТ 7473-76	Бетон М300	0,85	м³
				ПМ4		
				Сборочные единицы и детали		
			3.400-6/76	Закладное изделие МИ1-21	6	
			3.400-6/76	Закладное изделие МИ1-24	1	
			3.400-6/76	Закладное изделие МИ1-39	6	
				Материалы		
			ГОСТ 7473-76	Бетон М300	0,68	м³
				фОм1		
				Сборочные единицы и детали		
		1÷3	903-2-18 КЖ-9	Комплект отдельных стержней		

Выборка стали на один элемент, кг

Марка элемента	Арматурные изделия: Арматурн. сталь ГОСТ 5781-75 Кл. AI ф мм 8	6	Арматурн. сталь ГОСТ 5781-75 Кл. AIII ф мм 8	12	Проволока ГОСТ 6727-53* Кл. BpI ф мм 3	4	Итого	Закладные изделия: Профильная сталь Сталь прок.-вытяж. М606	δ=4	δ=6	δ=8	63х5	С18	Уголок δ=5	δ=12 / δ=20	Арматурная сталь ГОСТ 5781-75 Кл. AI	Кл. AIII ф мм 6	6	8	Арматурная сталь ГОСТ 5781-75 Кл. AIII ф мм 10	14	Итого	Всего
Подземные конструкции	1,0		43,9	11,6	8,1	8,2	72,8		18,2	30,8	12,0	76,8	58,3	292,0		9,1	1,4	5,2	7,2		511,0	583,8
фОм1		3,4					3,4															3,4
ПРм2		7,2					7,2	6,2				10,1			1,8			1,2			19,3	26,5
ОП1		2,8					2,8								6,4					2,0	8,4	11,2
ОП2		3,1					3,1								6,4					2,0	8,4	11,5

Привязан

Инв. № подл. | Подпись и дата | Взам. инв. №

ГИП	Думан		ТП 903-2-18 КЖ		
Нач. отд.	Радуха		Установка мазутная, емк. V=3,25 и 6,3 м³ в 4 с резервуарами 2×100; 2×250; 2×500; 400 м³		
Инж.	Добросер...		Мазутонасосная	Стадия Р	Лист 9	Листов
Гл. инж.	Сидорова		фОм 1. Опалубка и армирование. Спецификации.	ЛАТГИПРОПРОМ		
Рук. гр.	Шмидзина					
Ст. инж.	Лозейка					

Прав. Литвинова

Площадки теплообменников

для варианта производительностью Q=3,25 м³/ч P=10 и 25 кгс/см² и Q=13 м³/ч P=10 кгс/см²

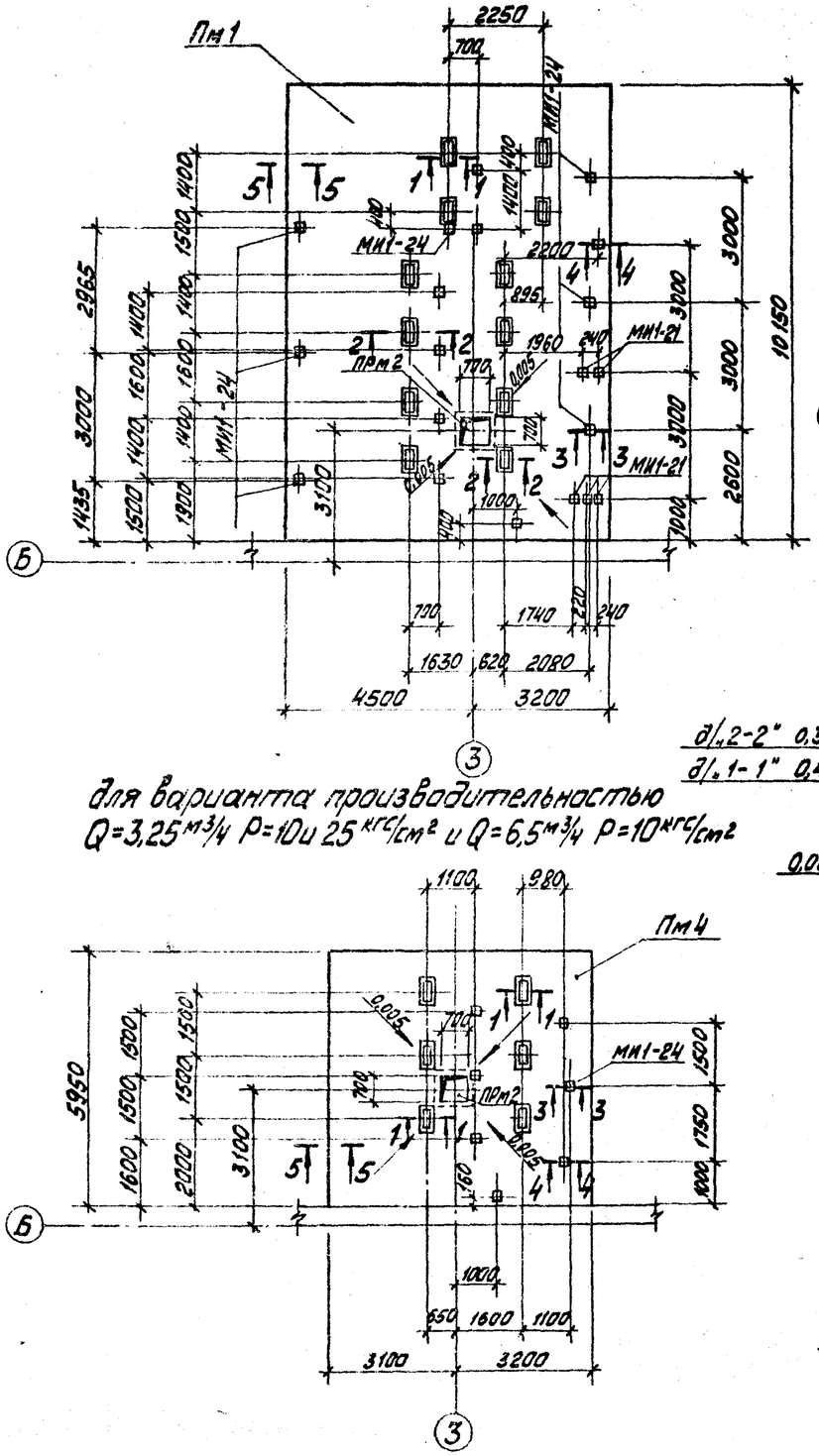

для варианта производительностью Q=13 м³/ч P=25 кгс/см²

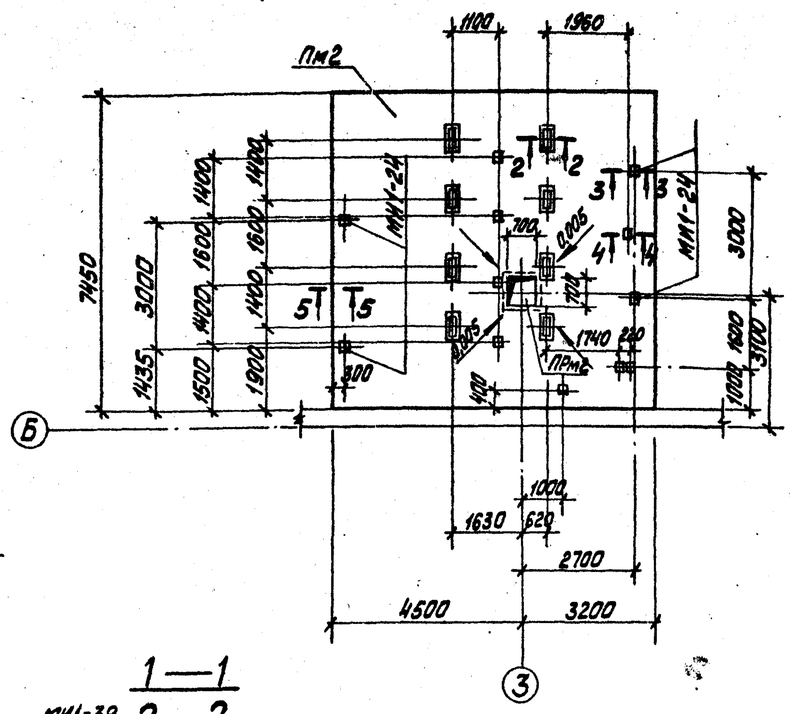

для варианта производительностью Q=6,5 м³/ч P=25 кгс/см²

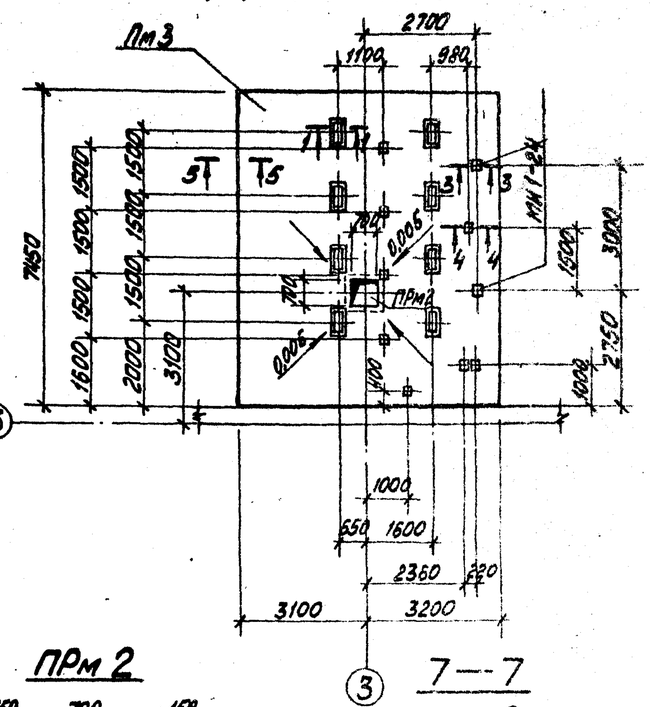

для варианта производительностью Q=3,25 м³/ч P=10 и 25 кгс/см² и Q=6,5 м³/ч P=10 кгс/см²

1—1

2—2

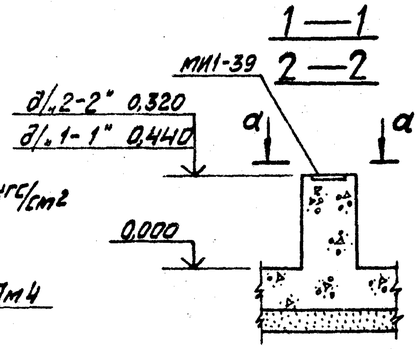

3—3

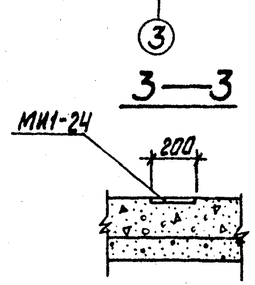

4—4

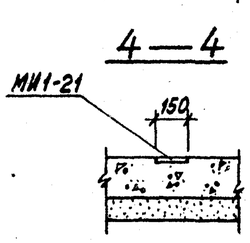

а—а

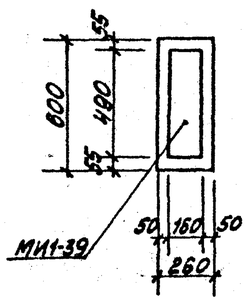

5—5

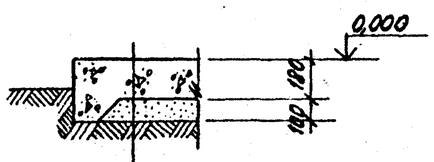

ПРм 2

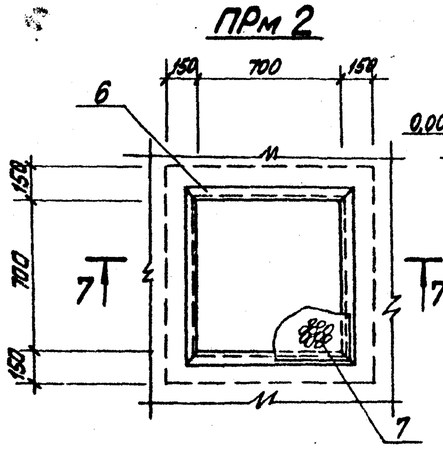

7—7

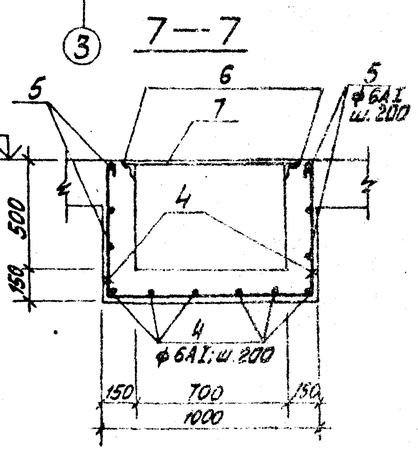

1. Бетонное покрытие - 180 (бетон М300)
2. Подстилающий слой из утрамбованного среднезернистого (ε=0,6) песка - 100

Привязан

Инв. №

ГИП	Думан		
Нач. отд.	Рябухо		
Н. контр.	Андрейская		
Гл. конс.	Арутюнян		
Рук. гр.	Ульянин		
Ст. техн.	Деревко		

Прав. Литвинова

ТП 903-2-18 КЖ

Установка мазутонасосная с резервуарами 2×100; 2×250 (200); 2×400 (400) м³

Мазутонасосная

Стадия	Лист	Листов
Р	10	

Площадки теплообменников Пм1÷Пм4. ПРм2

ЛАТНИИПРОМ

Альбом 1.2

Типовой проект 903-2-18

Инв. № подл. | Подпись и дата | Взам. инв. №

Альб. ТП | Ульянин | Морозюк

Альб. ВК | Морозюк

Типовой проект 903-2-18 Альбом 1.2

Схема расположения плит покрытия

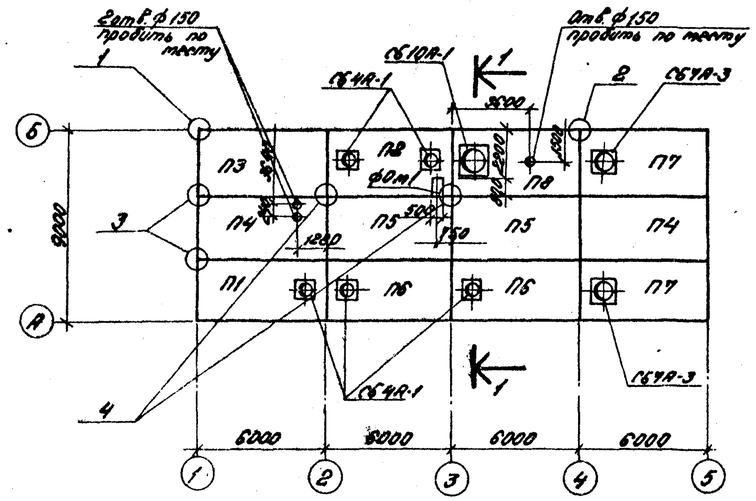

1-1

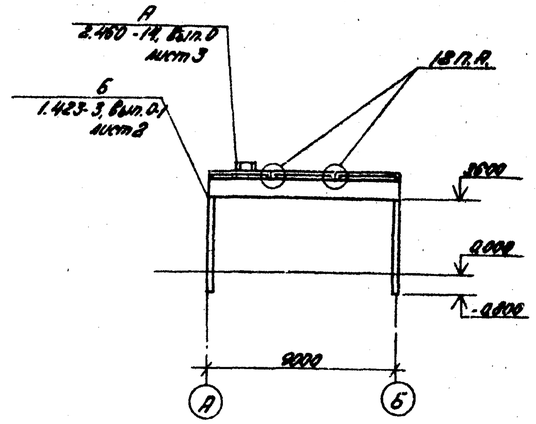

Схема расположения балок покрытия

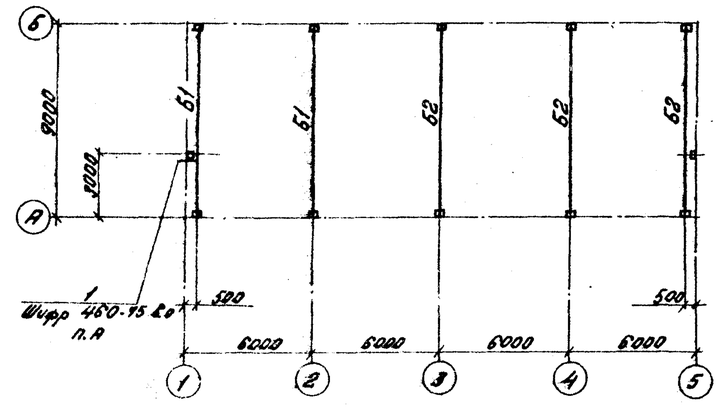

Схема расположения колонны

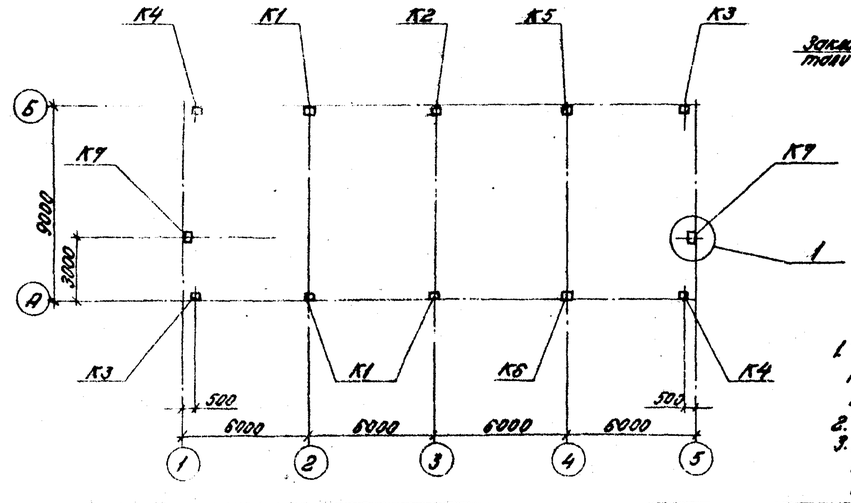

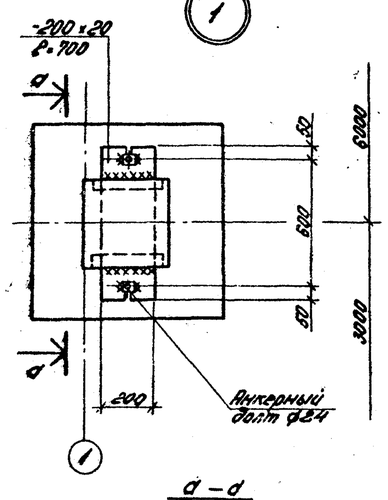

а-а

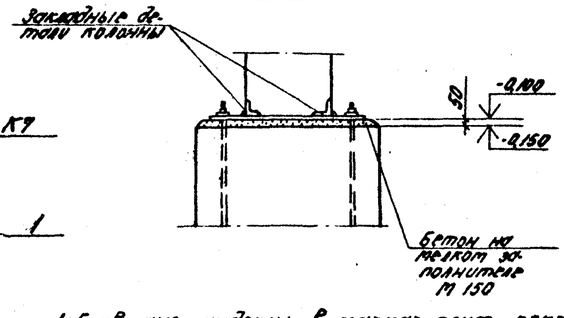

1. Буквенные индексы в марках плит покрытия означают наличие дополнительных закладных деталей согласно ГОСТ 22701.0-77 приложения 3.
2. Все узлы, кроме оговоренных, приняты по серии 2.460-2, Вып.2.
3. Детали заполнения продольных и поперечных стыков между комплексными плитами и примыкания к парапетам см. лист 83 серии 1.465-10 Вып.1.

Спецификация к схемам расположения плит покрытия, балок покрытия, колонн

Марка	Обозначение	Наименование	Кол. по схеме 1	2	3	Масса ед., кг	Примечание
		Снеговые районы I, II / III / IV					
П1	1.465-10 Вып.1 ГОСТ 22.401.2-77	Плита ПВ4-2А,IV-6,5-Т / ПВ4-2А,IV-7,5-Т / ПВ4-3А,IV-10,5-Т	1			4750	
П2		ПВ4-2А,IV-6А-1-Т / ПВ4-2А,IV-7А-1-Т / ПВ4-3А,IV-Т-100-1	1			4950	
П3		ПГ-2А,V-6,5-Т / ПГ-2А,IV-7,5-Т / ПГ-3А,IV-10,5-Т	1			3850	
П4		ПГ-2А,V-6А-Т / ПГ-2А,IV-7А-Т / ПГ-3А,IV-10А-Т	2			3950	
П5		ПГ-2А,IV-6А-Т / ПГ-2А,IV-7А-Т / ПГ-3А,IV-10А-Т	2			3850	
П6		ПВ4-2А,IV-6,5-Т / ПВ4-2А,IV-7,5-Т / ПВ4-3А,IV-10,5-Т	2			4750	
П7	1.465-10 Вып.1 ГОСТ 22.701-77	ПВ7-2А,IV-6,5-Т / ПВ7-2А,IV-7,5-Т / ПВ7-3А,IV-10,5-Т	2			4450	
П8		ПВ10-2А,IV-6,5-Т / ПВ10-2А,IV-7,5-Т / ПВ10-3А,IV-10,5-Т	1			4350	
СБ4А-1	1.494-24 В.1	Стакан СБ4А-1	5			270	
СБ7А-3	1.494-24 В.1	Стакан СБ7А-3	2			130	
СБ10А-1	1.494-24 В.1	Стакан СБ10А-1	1			100	
Б1	ТП 903-2-18 Ал.1.4 КЖУ-Б39-4А,V-1 (Б39-5А,V-1, Б39-4А,V-2, Б39-5А,V-8	Балка Б39-4А,V-1 / Балка Б39-5А,V-1		2		2750	
Б2		Балка Б39-4А,V-2 / Б39-5А,V-2		3		2750	
		Снеговые районы I, II, III, IV / Ветровые районы I, II / III / IV					
К1	ТП 903-2-18 - КЖУ Ал.1.4 К36-2а, К36-3а, К36-4а	К36-2а / К36-3а / К36-4а			3	1000	
К2	- КЖУ - К36-2б, К36-3б, К36-4б	К36-2б / К36-3б / К36-4б			1	1000	
К3	- КЖУ - К36-2в, К36-3в, К36-4в	К36-2в / К36-3в / К36-4в			2	1000	
К4	- КЖУ - К36-2г, К36-3г, К36-4г	К36-2г / К36-3г / К36-4г			2	1000	
К5	- КЖУ - К36-2д, К36-3д, К36-4д	К36-2д / К36-3д / К36-4д			1	1000	
К6	- КЖУ - К36-2е, К36-3е, К36-4е	К36-2е / К36-3е / К36-4е			1	1000	
К7	- КЖУ - КФ3-1а	КФ3-1а / КФ3-1б			2	980	
ф0т1	903-2-18 - КЖ-9	Монолитный фунд. ф0т1	1				
	ГОСТ 8239-72	Г24; Р-150		2		8	
	ГОСТ 103-76	Сталь листов. -150х16 Р-500		2		4	
	ГОСТ 19903-74*	Сталь листов. -200х20 Р-700			2	22	

Привязан:

Инв. №

Согласовано:

Инв. № подл. | Подпись и дата | Взам. инв. № | Отд. 06 | Кравцов

ГИП	Дутман		
Нач. отд.	Рабухо		
Н. контр.	Андреевская		
Рук. конст.	Андреевская		
Рук. гр.	Шульгина		
Инж. пров.	Шульгина		

ТП 903-2-18 КЖ

Установка мазутосжигающего о. Q=3,25 и 6,5 т/ч с ур. зарубежной фирмы 2х100; 2х(250/200) 2х300/400 м³

Мазутоносная

Стадия	Лист	Листов
Р	11	

Схемы расположения колонн, балок и плит покрытия. Каркасный

ЛАТГИПРОПРОМ

Альбом 1.2

Типовой проект 903-2-18

Согласовано

Отд. 3 | Виктанис

Инв. № подл. | Подпись и дата | Взам. инв. №

Схема расположения стоек фахверка

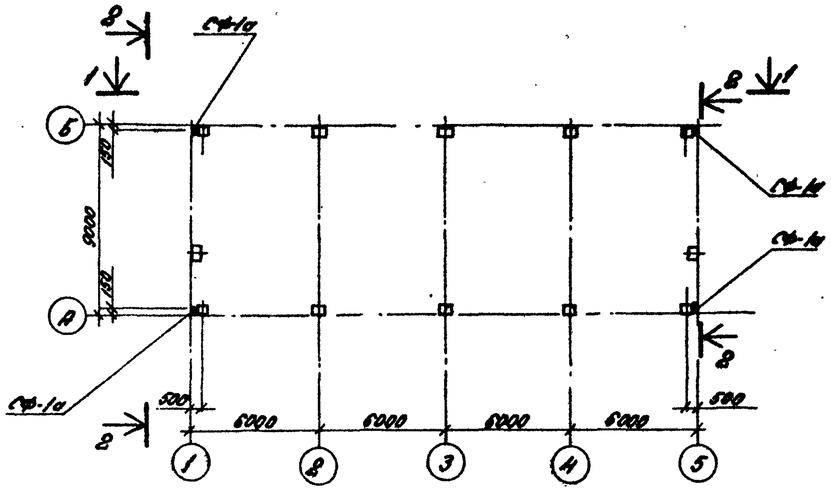

Схема расположения молниеприемника на кровле

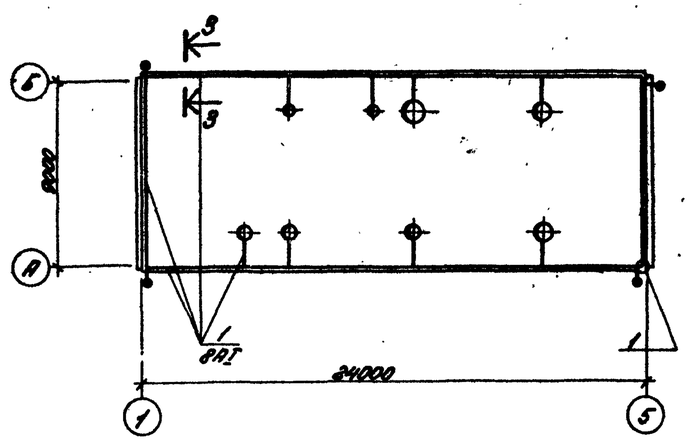

1-1

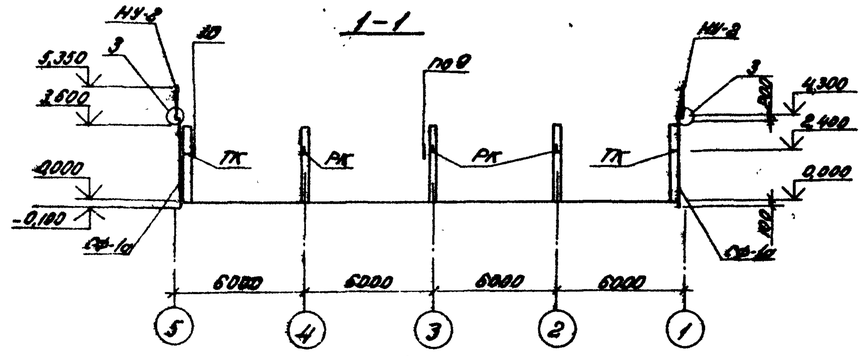

3-3

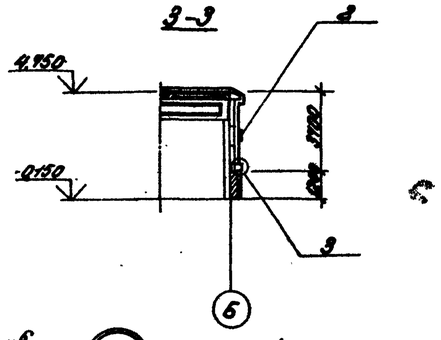

2-2

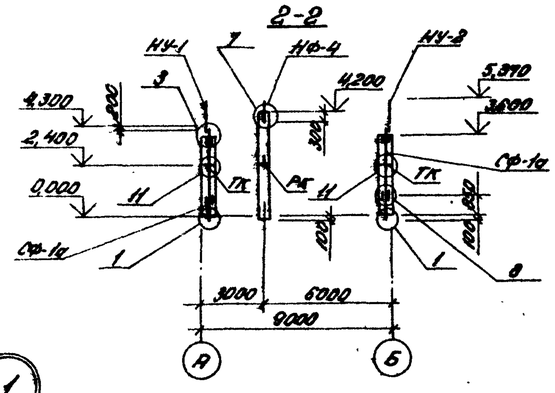

3

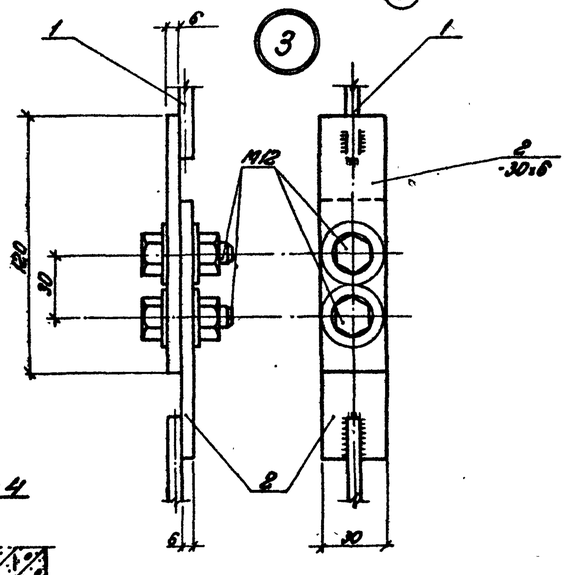

1

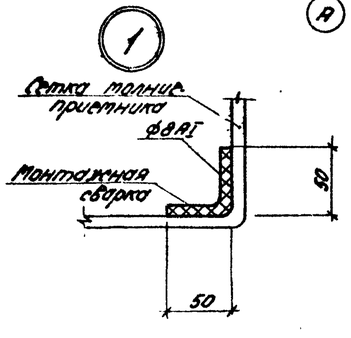

2

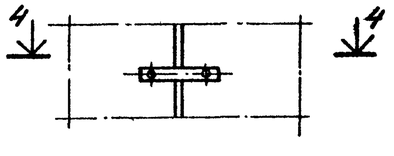

4-4

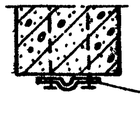

Кляммер закрепить в горизонтальных швах, шаг 1000 мм

Спецификация элементов к схеме расположения стоек фахверка.

Марка, поз.	Обозначение	Наименование	Кол.	Масса ед., кг	Примечание
СФ-1а	ТП 903-2-18 Кж-СФ-1а Ал.1.4	Стойка фахверковая СФ-1а	4	222,4	
НУ-1	1.439-2	Насадка НУ-1	2	19,1	
НУ-2	1.439-2	Насадка НУ-2	2	29,6	
НФ-4	1.439-2	Насадка НФ-4	2	35,2	
Т-13	1.439-2	Элемент крепления Т-13	16	2,0	
ТК	1.439-2	Опорный столик ТК-2	8	17,5	
РК	1.439-2	Опорный столик РК-2	8	14,7	

Спецификация металла для молниеотвода

Марка, поз.	Обозначение	Наименование	Кол.	Масса ед., кг	Примечание
1	ГОСТ 5781-75	8АI ℓ=100 000	—	39,5	39,5 кг
2	ГОСТ 103-76	-30х6 ℓ=120	8	0,17	1,36 кг
М12	ГОСТ 5915-70*	Болт М12 ℓ=35	8	0,05	0,4 кг
		Всего:			36,16 кг

1. Узлы крепления фахверковых стоек к фундаментам принимаются по серии 2.432-1 вып. 1.
2. Узлы крепления опорных консолей см. серию 2.432-1 вып. 1 листы 10, 11.
3. Сварку на монтаже вести электродами Э-42А. Высоту шва принимать не более наименьшей толщины свариваемых элементов.
4. Стальные соединительные элементы и опорные консоли цинкуются слоем толщиной 150 мкм в соответствии с указаниями СНиП II-28-73*. Остальные элементы покрываются 2-мя слоями эмали ПФ-115 по грунту ГФ-020 общей толщиной 55 мкм.
5. Монтажные соединения после сварки и места с нарушениями цинкового покрытия защищаются протекторным грунтом по тщательно очищенной и подготовленной поверхности.
   Нецинкованные соединения защищаются лакокрасочным покрытием по пункту 4.
6. Молниеприемную сетку на кровле уложить в цементном растворе заделки стыков плит покрытия.

Привязан:

Инв. №

ГИП	Думан		
Нач. отд.	Рябуха		
Н. контр.	Андриевская		
Гл. конст.	Андриевская		
Рук. гр.	Шульгина		
Инж.	Шафирова		
Пров.	Литвинова		

ТП 903-2-18 КЖ

Установка мазутоснабжения Q=325 и 6,5 м³/ч с резервуарами 2×100; 2×250(200); 2×500(400) м³

Мазутонасосная

Стадия	Лист	Листов
Р	12	

Схемы расположения стоек фахверка, насадок и опорных столиков (Каркасный вариант) Молниеприемник

ЛАТГИПРОПРОМ

Типовой проект 903-2-18 Альбом 1.2

Схема расположения плит покрытия

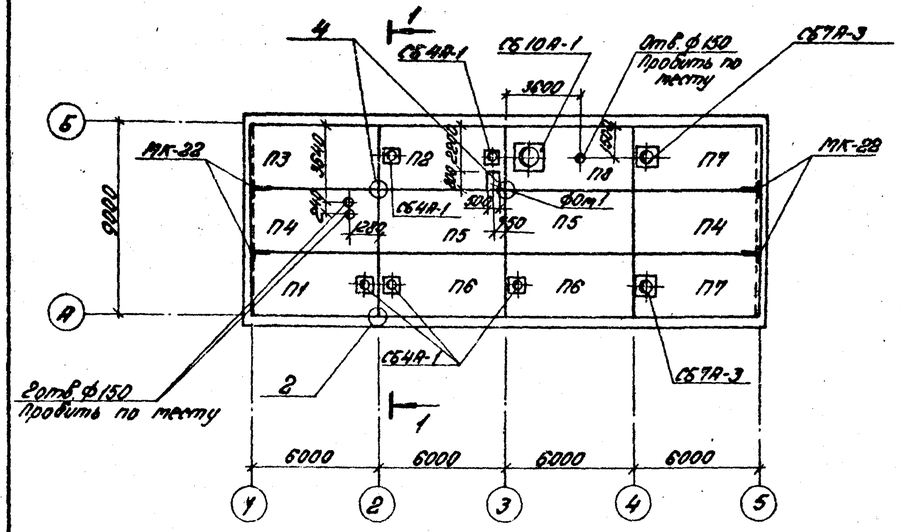

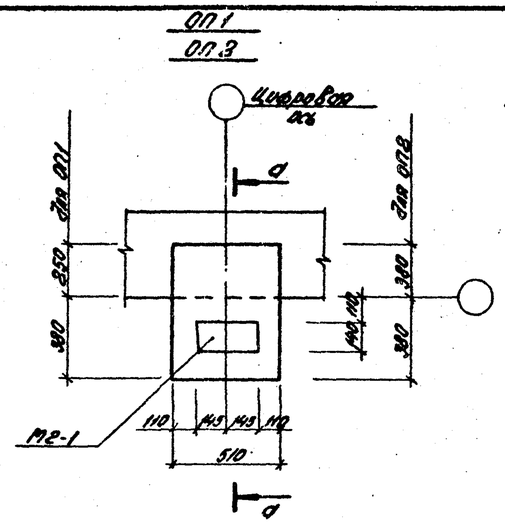

Схема расположения балок покрытия

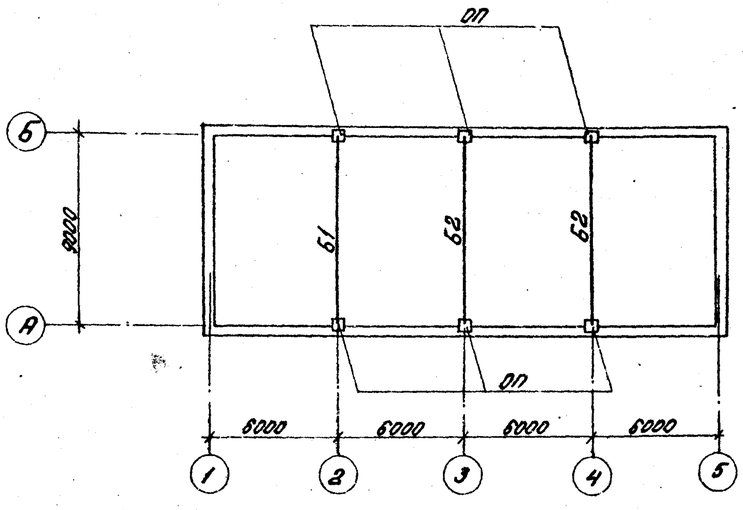

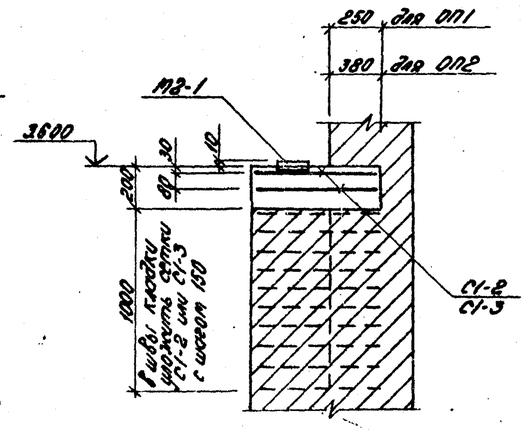

Спецификация к схемам расположения плит и балок покрытия

Марка	Обозначение	Наименование			Колич. по схеме 1	Колич. по схеме 2	Масса кг	Примеч.
		Снеговые районы						
		I, II	III	IV				
П1	1.465-10 в.1 ГОСТ 22701.2-77	Плита ПВ4-2АтIVа,б-Т-6А	Плита ПВ4-2АтIVа,б-Т-7А	Плита ПВ4-3АтIVа,б-Т-10А	1		4750	
П2	ТП 903-2-18 Ал.1.4 КЖИ-ПВ4-2АтIVа-6А-1, ПВ4-2АтIVа-7А-1, ПВ4-2АтIVа-10А-1	ПВ4-2АтIVа-Т-6А-1	ПВ4-2АтIVа-Т-7А-1	ПВ4-3АтIVа-Т-10А-1	1		4750	
П3	1.465-10 в.1 ГОСТ 22701.1-77	ПГ-2АтIVа,б-Т-6А	ПГ-2АтIVа,б-Т-7А	ПГ-3АтIVа,б-Т-10А	1		3850	
П4		ПГ-2АтIVб-Т-6А	ПГ-2АтIVб-Т-7А	ПГ-3АтIVб-Т-10А	2		3850	
П5		ПГ-2АтIV-Т-6А	ПГ-2АтIV-Т-7А	ПГ-3АтIV-Т-10А	2		3850	
П6	1.465-10 в.1 ГОСТ 22701.2-77	ПВ4-2АтIVа-Т-6А	ПВ4-2АтIVа-Т-7А	ПВ4-3АтIVа-Т-10А	2		4750	
П7		ПВ7-2АтIVа,б-Т-6А	ПВ7-2АтIVа,б-Т-7А	ПВ7-3АтIVа,б-Т-10А	2		4450	
П8		ПВ10-2АтIVа-Т-6А	ПВ10-2АтIVа-Т-7А	ПВ10-3АтIVа-Т-10А	1		4350	
СБ4А-1	1.494-24 в.1	Стакан СБ4А-1			5		270	
СБ7А-3	1.494-24 в.1	Стакан СБ7А-3			2		130	
СБ10А-1	1.494-24 в.1	Стакан СБ10А-1			1		100	
Б1	ТП 903-2-18 Ал.1.4 КЖИ-БЭ9-4АтV-1, БЭ9-5АтV-1	Балка БЭ9-4АтV-1		Балка БЭ9-5АтV-1		1		
Б2	БЭ9-4АтV-2, БЭ9-5АтV-2	Балка БЭ9-4АтV-2		Балка БЭ9-5АтV-2		2		
		Расчетная t° наружного воздуха						
		-20°	-30°	-40°				
ФОт-1	КЖ-9	Фундамент ФОт-1			1			
ОП	КЖ-13	Опорн. подушка ОП1	Опорная подушка ОП2			6		
	ТП 903-2-18 Ал.1.4 КЖИ-С1-2, С1-3	Сетка С1-2	Сетка С1-3			60		
	2.430-3	Соединит. элемент МК-22			4			
	2.460-14 в.0	Соединит. элемент МС1			40			

1. Отверстия ф150 в плитах покрытия пробивать по месту предварительно рассверлив по контуру без нарушения арматуры плиты.
2. Все узлы, кроме оговоренных, приняты по серии 2.460-2 в.2.
3. Детали заполнения продольных и поперечных стыков между комплексными плитами и примыкания к парапетам см. лист 83 серии 1.465-10 в.1.
4. Выборку арматуры на ОП1 и ОП2 см. лист КЖ-9.

1 — 1

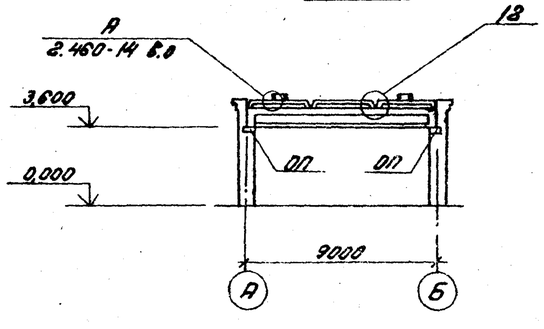

Форм.	Зона	Поз.	Обозначение	Наименование	К-во на 1 исп.			Примечан.
				Сборочные единицы и детали				
			ТП 903-2-18 Ал.1.4 КЖИ-С1-2, С1-3	Сетка С1-2	2			шт.
				Сетка С1-3		2		шт.
			1.423-3 в.2	Закладн. издел. М2-1	1	1		шт.
				Материалы				
				Бетон М200	0,06	0,08		м³
				Лит.				
				Марка	Оп1	Оп2		

Согласовано: Отд. ОВ Креерс

Инв. № подл. | Подпись и дата | Взам. инв. №

Привязан:

Инв. №

ГИП	Диман		
Нач. отд.	Рябуха		
Н. контр.	Андриевская		
Гл. конст.	Андриевская		
Рук. гр.	Шульгина		
Ст. тех.	Левейка		
Пров.	Литвинова		

ТП 903-2-18 КЖ

Установка мазутонаблюдения Q=3,25 и 6,5 м³/ч с рез. зервуарами 2×100; 2×250 (200); 2×500 (400) м³

Мазутонасосная

Стадия	Лист	Листов
Р	13	

Схемы расположения плит покрытия, балок (вариант с кирпичными стенами)

ЛАТГИПРОПРОМ

Альбом 1.2

Типовой проект 903-2-18

Схемы расположения стеновых панелей

По оси „А"

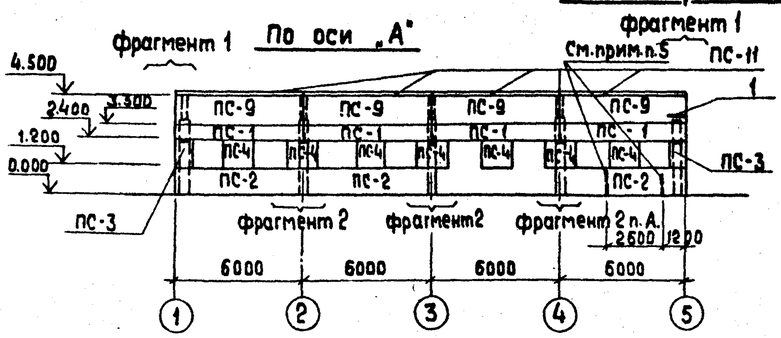

По оси „1"

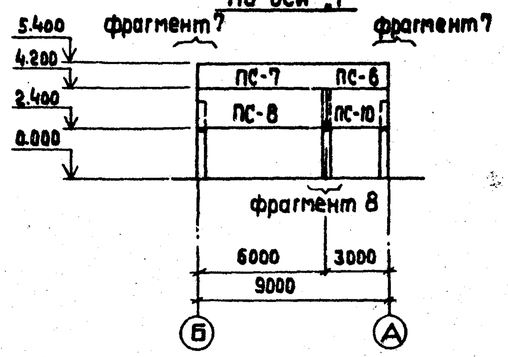

По оси „Б"

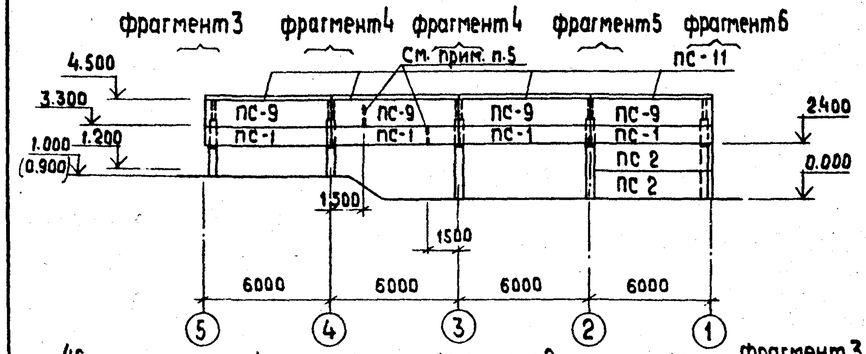

По оси „5"

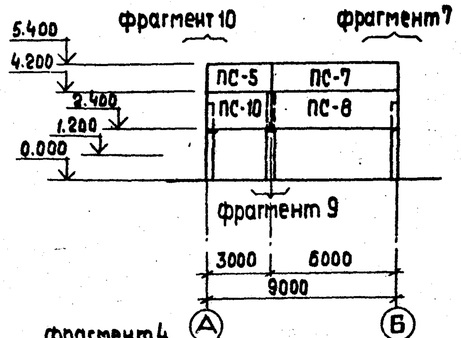

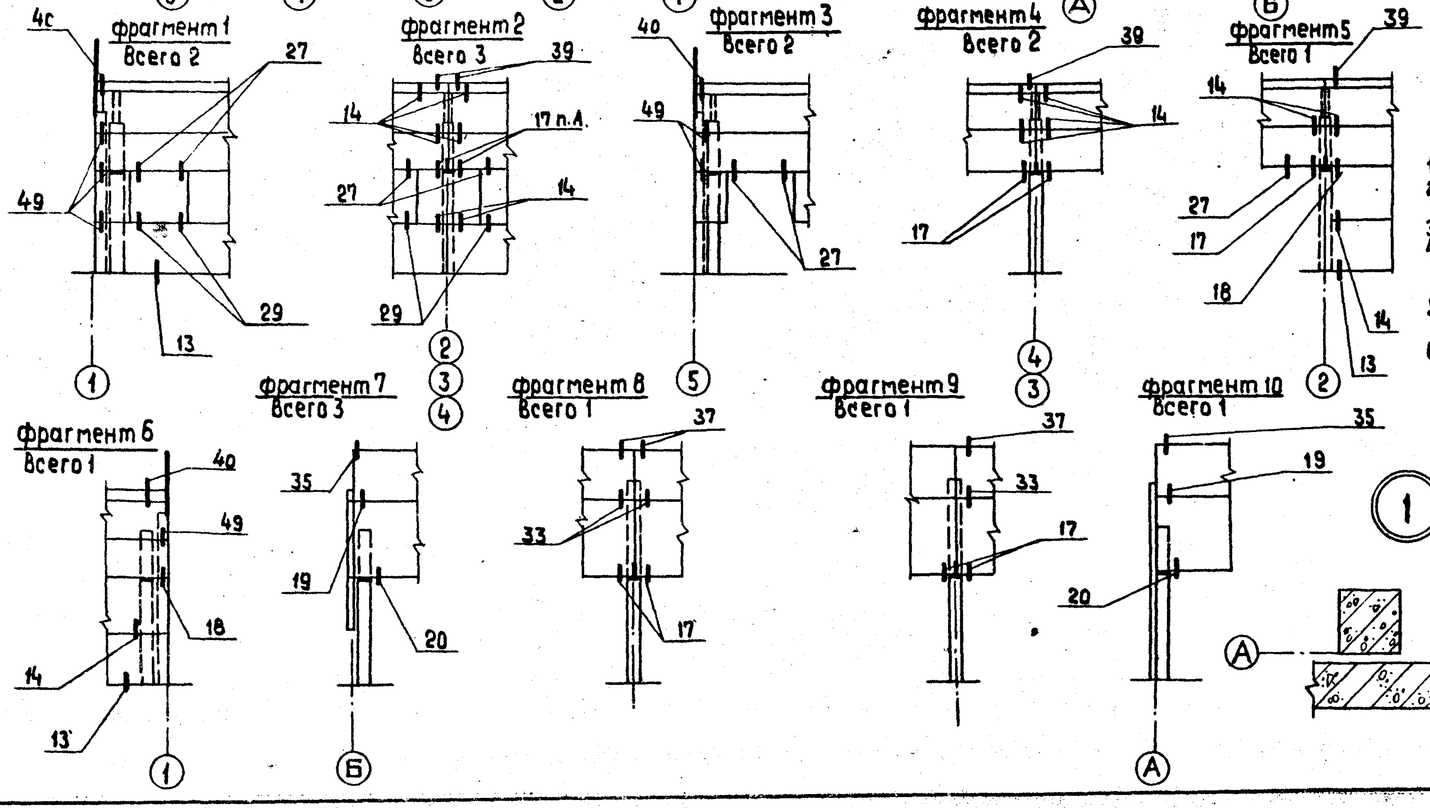

Спецификация элементов к схемам расположения стеновых панелей

Марка, поз.	Обозначение	Наименование	Кол. по схеме „А"	„Б"	„1"	„5"	Всего	Масса ед., кг	Примечание
		Панели наружных стен							
ПС-1	1.432-14, Вып. 0, Вып 1	ПС 600. 9. 20-П-2	4	4			8	1800	
ПС-2	1.432-14, Вып. 0, Вып. 1	ПС 600. 12. 20 -П-3	3				5	1800	
ПС-3	1.432-14, Вып. 0, Вып. 1	ПС 70. 12. 20-П	2				2	200	
ПС-4	1.432-14, Вып. 0, Вып. 1	ПС 145. 12. 20-П	7				7	400	
ПС-5	1.4.32-14, Вып. 0, Вып. 1	ПС 295. 12. 20-П				1	1	900	
ПС-6	1.432-14, Вып. 0, Вып. 1	ПС 295. 12. 20 -П-2			1		1	900	
ПС-7	1.432-14, Вып.0, Вып. 1	ПС 600. 12. 20-П-7			1	1	2	1800	
ПС-8	1.432-14, Вып. 0, Вып. 1	ПС 600 12. 20 -П-2			1	1	2	1800	
ПС-9	1.432-14, Вып. 0, Вып. 1	ПС 600. 12. 20-П-4	4	4			8	.800	
ПС-10	1.432- 14, Вып. 0, Вып. 1	ПС 295. 18. 20-П-2			1	1	2	1400	
ПС-11	1.432-14, Вып. 0, Вып. 1	ПК6. 65-П	4	4			8	1200	
	ГОСТ 103-76	Сталь полосов. - 100×6	2.76	2.22			4.98		п.м
С1-1	ТП 903-2-18 Ал.1.4 -КЖИ-С1-1	Сетка С 1-1					12		
		Соединительные элементы							
Т1	1.439-2	Т 1	18	13	4	4	36	0.5	
Т5	1.439-2	Т 5	6	9	2	2	17	0.6	
Т8	1.439-2	Т 8			10	7	17	0.5	Цинковать
Т18	1.439-2	Т 18	6	3			9	1.3	Цинковать
Т19	1.439-2	Т 19	2	2			4	0.4	Цинковать
Т20	1.439-2	Т 20	2	2			4	0.7	Цинковать
Т21	1.439-2	Т 21	18	4			22	0.4	
Т26	1.439-2	Т 26	5	3			8	0.4	
	ГОСТ 8509-72*	Сталь угловая равнополочная L 75×5	1.4	2.1			3.6		м

1. Узлы крепления стеновых панелей, кроме оговоренных, замаркированы по серии 2.432-16.
2. Швы между панелями заполняются цементным раствором и упругими прокладками с герметизирующей мастикой УМС-50, согласно деталя на листе 53 серии 2.432-1, Вып.1.
3. Панели приняты из бетона на пористых заполнителях с γ = 1000 кг/м³.
4. Оговоренные соединительные элементы и опорные консоли цинкуются слоем 150 мкм в соответствии СНиП II.28-73*. Остальные элементы покрываются 2-мя слоями эмали ПФ-115 по грунту ГФ-020 общей толщиной 55 мкм.
5. При монтаже панелей в швы заложить элементы для крепления трубопроводов по листу КЖ-9, сеч. 6-6.
6. Заполнение угла кирпичной кладкой вести одновременно с монтажом, в швы панелей заложить сетку С 1-1.

Привязан

Инв. №

Инв. № подл. | Подпись и дата | Взам. инв. №

		ТП 903-2-18	КЖ
		Установка мазутоснабжения Q=3.25 и 6.5 м³/ч с резервуарами 2×100; 2×250 (200); 2×500 (400) м³	
Гл. инж. пр.	Думан	Мазутонасосная	Стадия: Р; Лист: 14; Листов:
Нач. отд.	Рябуха		
Н. контр.	Андриевская		
Гл. констр.	Андриевская	Схемы расположения стеновых панелей. Фрагменты (каркасный вариант)	ЛАТГИПРОПРОМ
Рук. гр.	Шульгино		
Инж.	Шафирова		
Пров.	Литвинова		

Типовой проект 903-2-18 Альбом 1.2

Согласовано: Отв. ТМ Якушин

Инв. № подл. | Подпись и дата | Взам. инв. №

ПРм 1. Опалубка

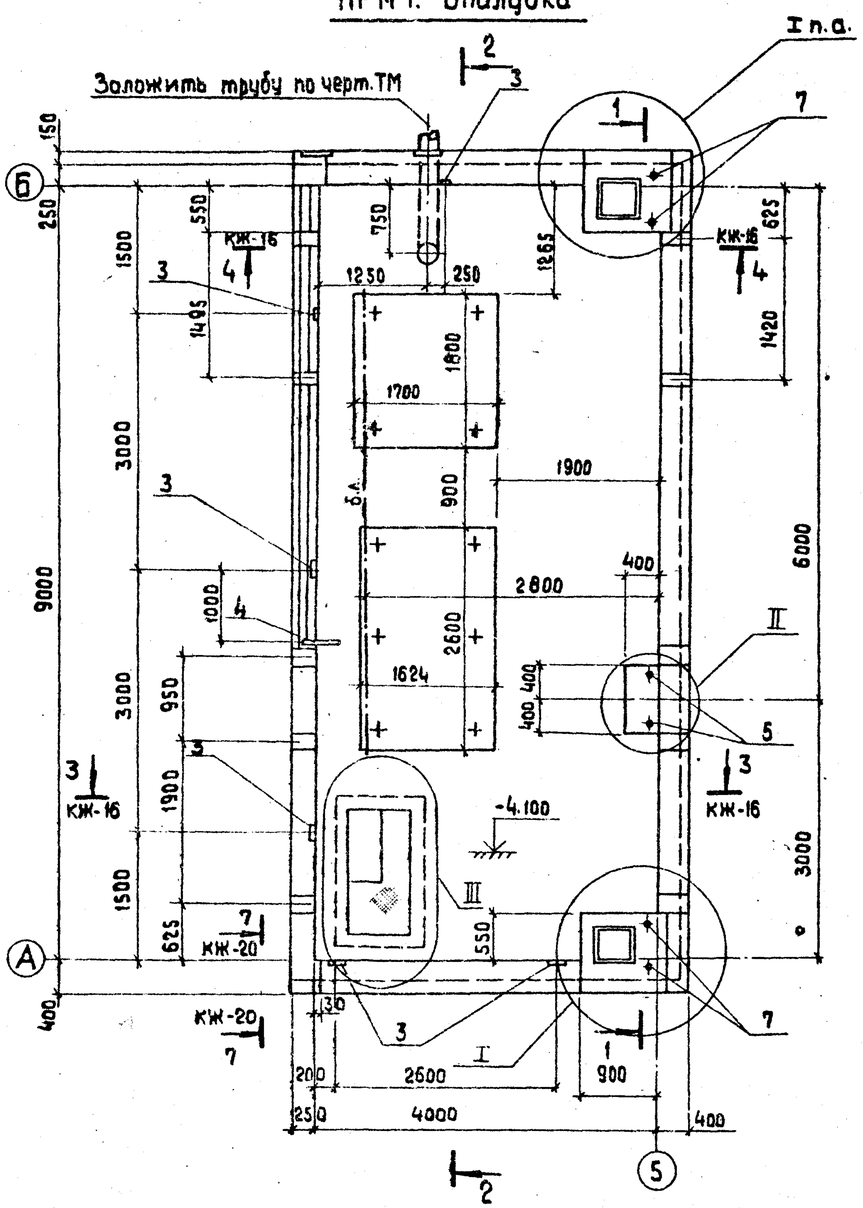

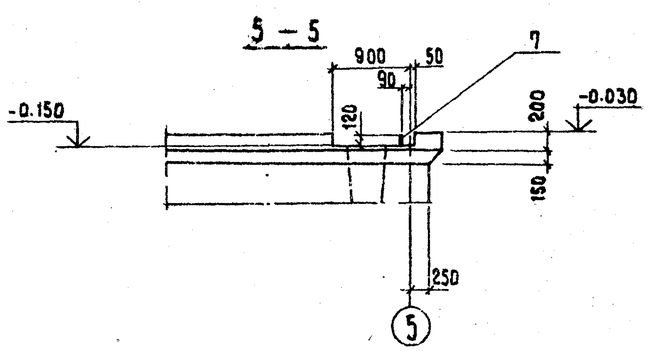

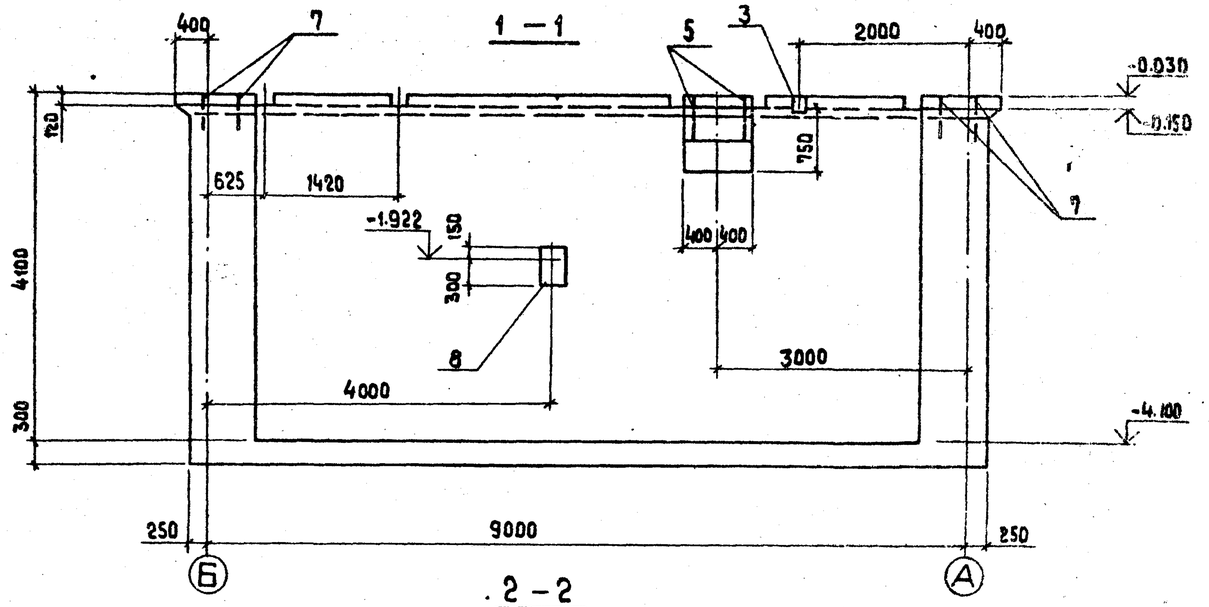

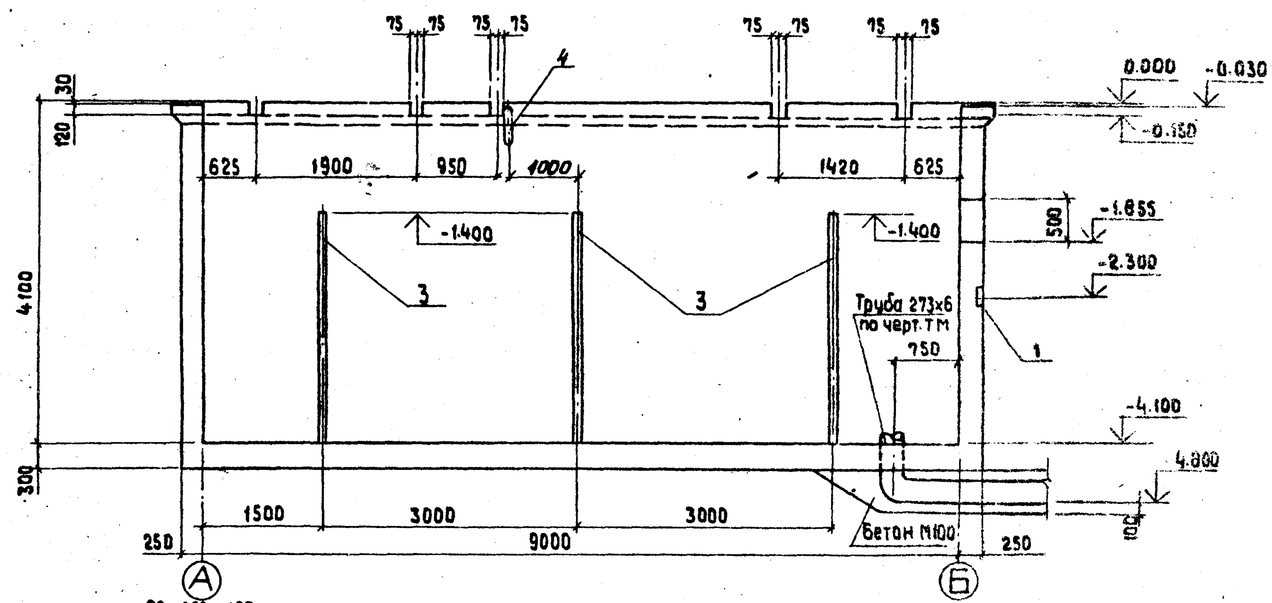

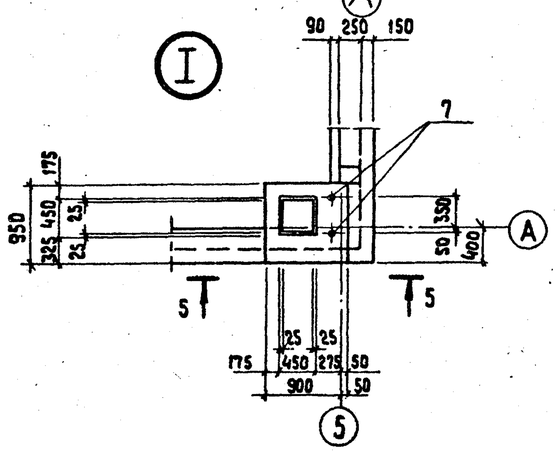

Прибязан

Инв. №

ТП 903-2-18 КЖ					
Установка мазутоснабжения Б=3,25 и 6,5 м³/ч с резервуарами 2×100; 2×250 (200); 2×500 (400) м³					
Гл. инж. пр.	Думан	Мазутонасосная	Стадия	Лист	Листов
Нач. отд.	Рябуха		Р	15	
Н. контр.	Андриевская				
Гл. констр.	Андриевская				
Рук. гр.	Шульгина	Монолитный приямок ПРм 1. Опалубка.	ЛАТГИПРОПРОМ		
Инж.	Шафирова				
Пров.	Литвинова	Каркасный Алюминий			

Типовой проект 903-2-18 Альбом 1.2

Инв. № подл. | Подпись и дата | Взам. инв. №

3 – 3

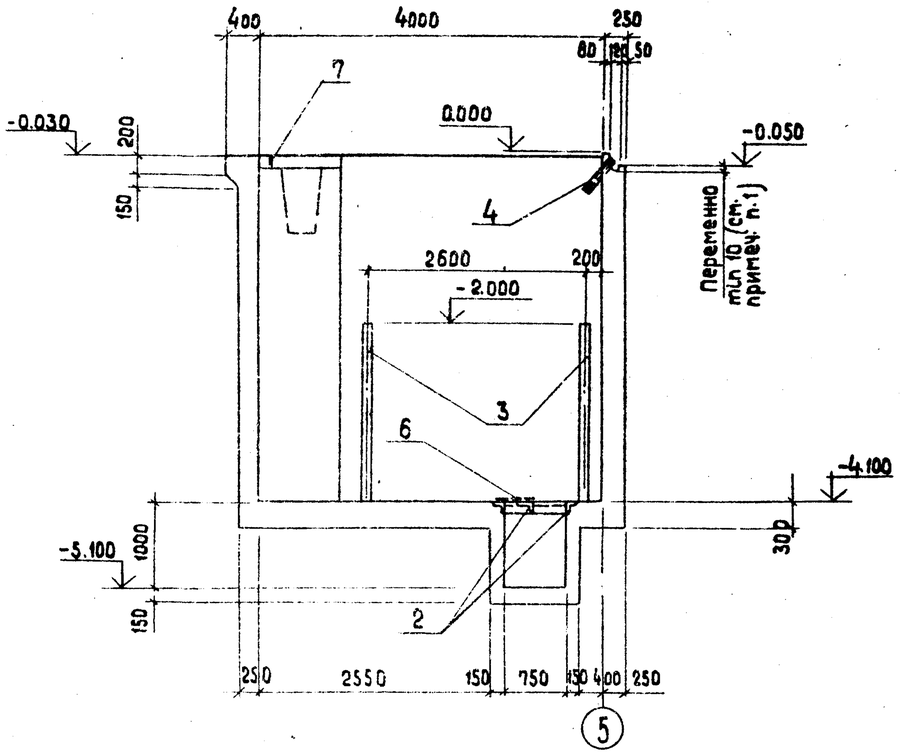

6 – 6

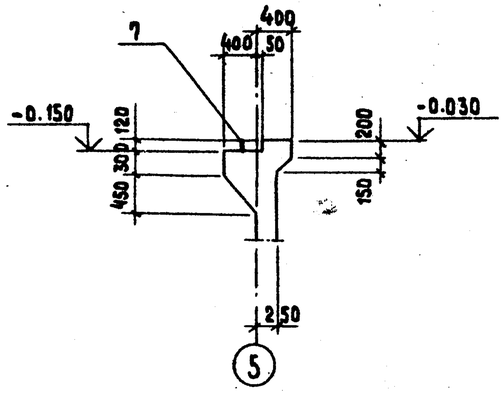

II

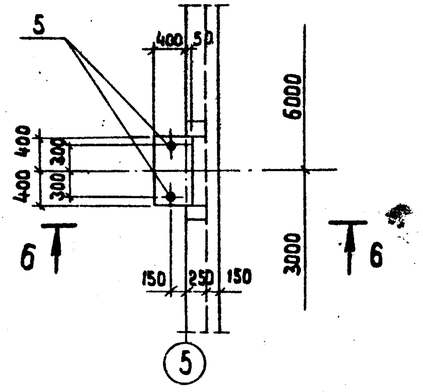

4 – 4

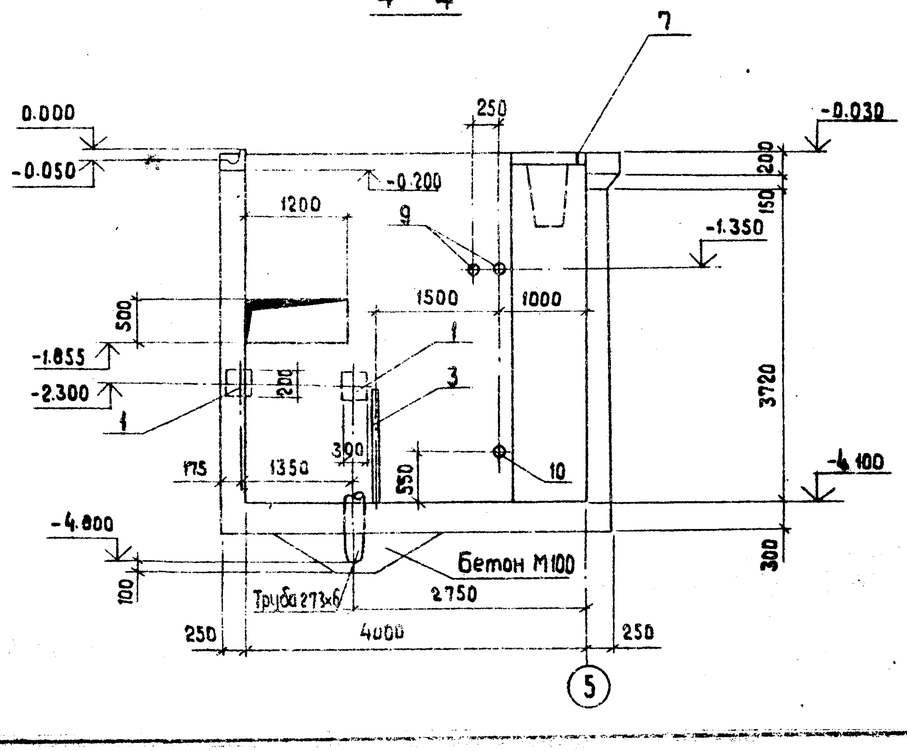

III повернуто

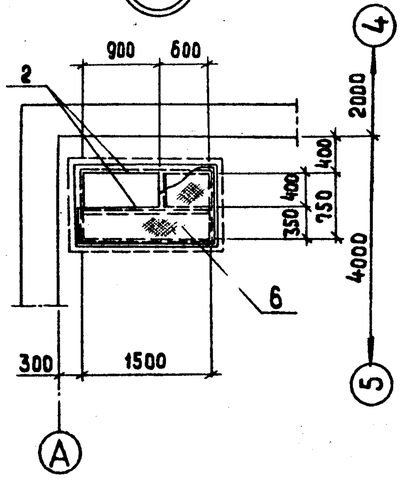

Формат	Зона	Поз.	Обозначение	Наименование	Кол.	Примечание
				ПРм 1		
			Сборочные единицы и детали			
		1	1.400 - 6/76	Закладное изделие МИ1-29	2	
		2	903-2-18 ал.1.4-КЖИ-МН2	Закладное изделие МН2	1	
		3	903-2-18 ал.1.4-КЖИ-МН1	Закладное изделие МН1	14	м
		4	ГОСТ 8732-70 *	Труба ф76 ℓ=700	1	
		5	903-2-18 ал.1.4-КЖИ-МН4	Закладное изделие МН4	2	
		6	ГОСТ 8568-77 *	Сталь рифленая б=5	0.77	м²
		7	903-2-18 ал.1.4-КЖИ-МН3	Закладное изделие МН3	4	
		8	1.400-6/76, 8.1	Закладное изделие МО-9-3	11.0	м
		9	903-2-18 ал.1.4-КЖИ-МН7	Закладное изделие МН7	2	
		10	903-2-18 ал.1.4-КЖИ-МН6	Закладное изделие МН6	1	
			903-2-18 КЖ-18	Арматурные изделия		
				Материалы:		
			ГОСТ 7473-76	Бетон М 250	30.2	м³

1. Желоб в стене выполнить с уклоном i = 0.01 в сторону поз. 4
2. Отверстия под болты для установки технологических блоков под оборудование глубиной 10 d сверлить по месту по рамам блоков. Болты устанавливать на эпоксидном клее

Привязан

Инв. №

Гл. инж. пр.	Думан		
Нач. отд.	Рябуха		
Н. контр.	Андриевская		
Гл. костр.	Андриевская		
Рук. гр.	Шульгина		
Инж.	Шафирова		
Пров.	Литвинова		

ТП 903-2-18 КЖ

Установка мазутоснабжения Q=3.25 и 6.5 м³/ч с резервуарами 2×100; 2×250 (200); 2×500 (400) м³

Мазутонасосная

Стадия	Лист	Листов
Р	16	

Монолитный приямок ПРм1. Опалубка. Узлы и разрезы. (Каркасный вариант).

ЛАТГИПРОПРОМ

Типовой проект 903-2-18 Альбом 1.2

ПР м 1. Армирование

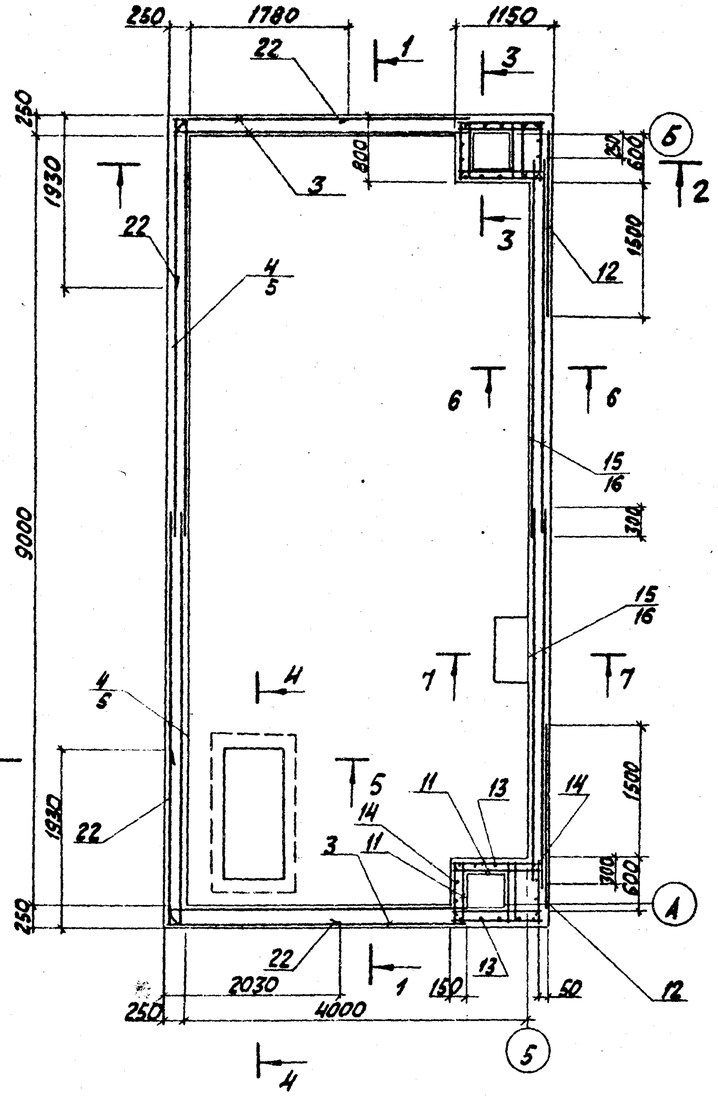

1 - 1

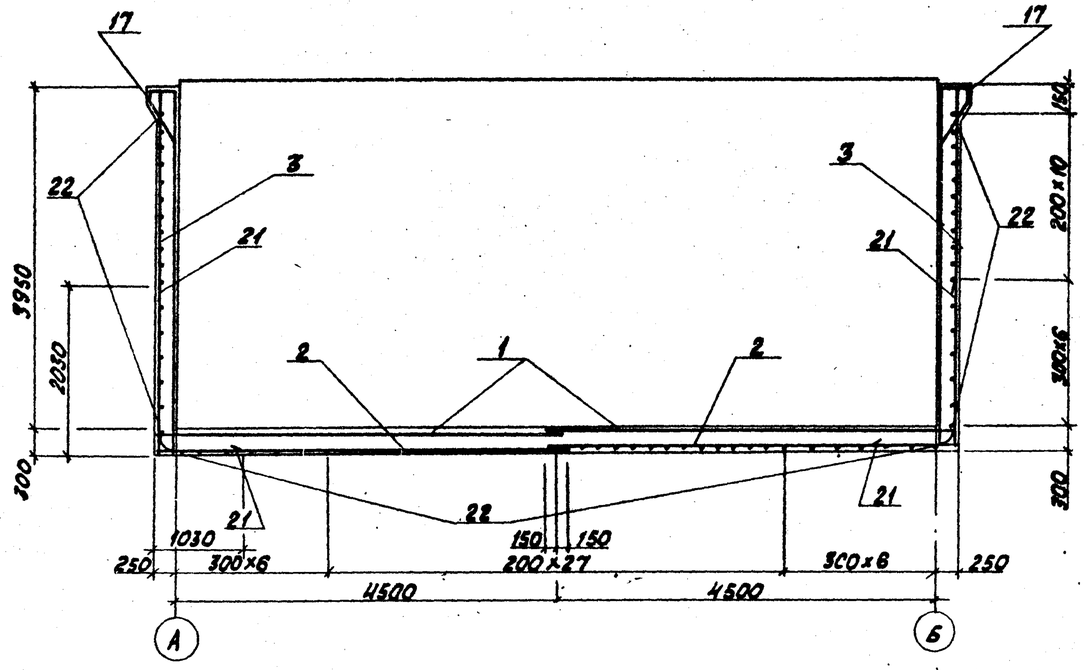

3 - 3

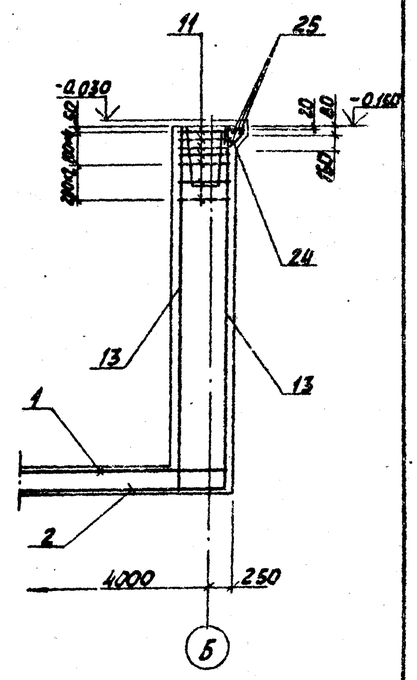

5 - 5

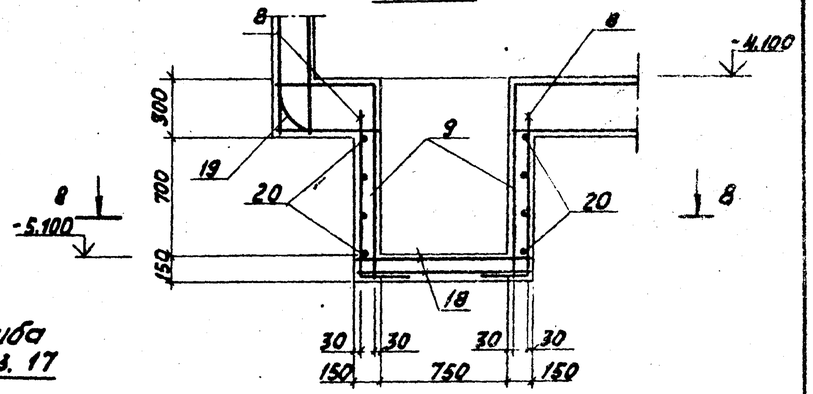

2 - 2

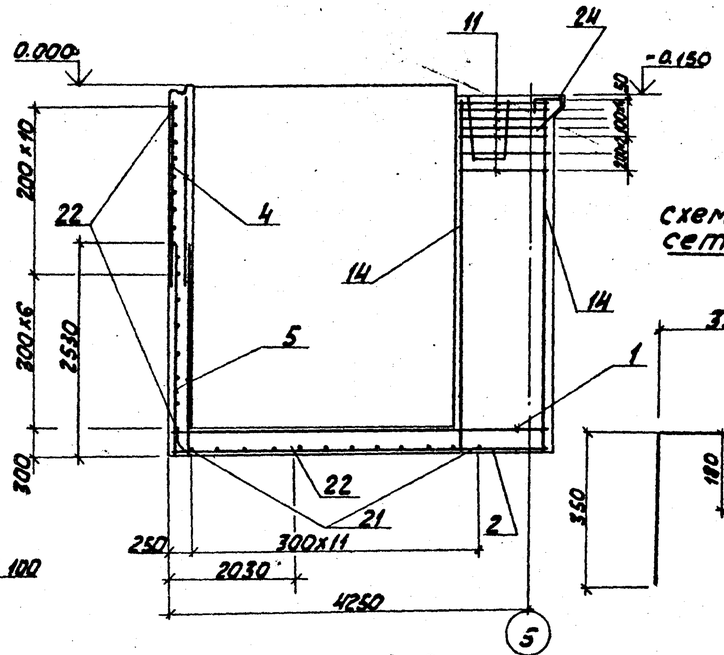

схема сгиба сетки поз. 17

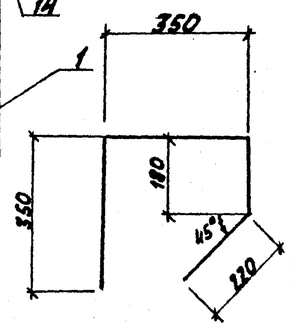

4 - 4

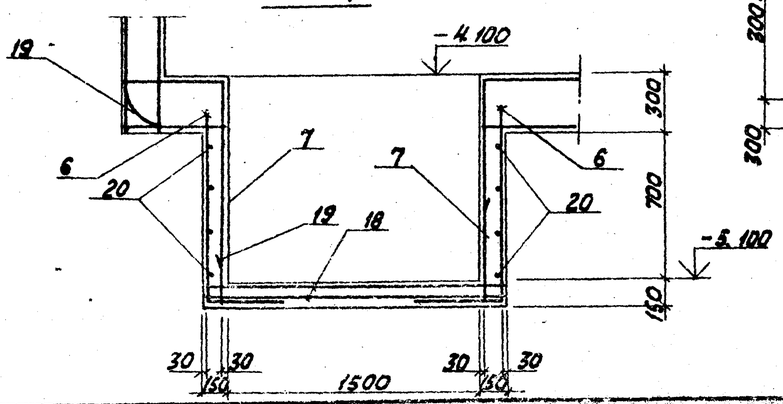

1. Спецификация и выборка стали приведены на листе КЖ-18.

Гл. инж. пр.	Думан		
Нач. отд.	Рябуха		
Н. контр.	Андриевская		
Гл. констр.	Андриевская		
Рук. гр.	Шульгина		
Инж.	Шафирова		
Пров.	Шульгина		

Привязан

Инв. №

ТП 903-2-18 КЖ

Установка мазутоснабжения Q=3,25 и 6,5 м³/час с резервуарами 2×100; 2×250 (200) и 2×500 (400) м³

Стадия	Лист	Листов
Р	17	

Мазутонасосная

Монолитный приямок ПРм1. Армирование. (Каркасный вариант без грунтовых вод)

ЛАТГИПРОПРОМ

Инв. № подл. | Подп. и дата | Взам. инв. №

Типовой проект 903-2-18 Альбом 1.2

Инв.№ подл. | Подпись и дата | Взам.инв.№

6-6

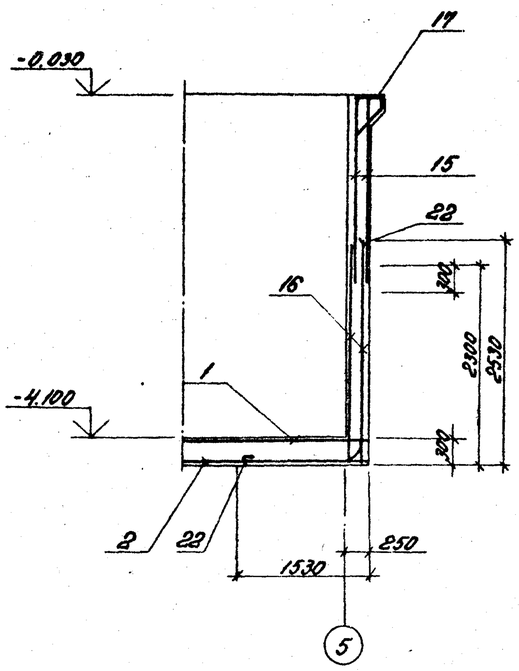

8-8

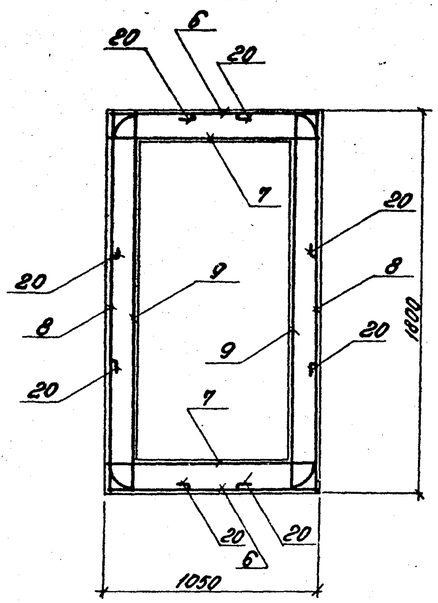

9-9

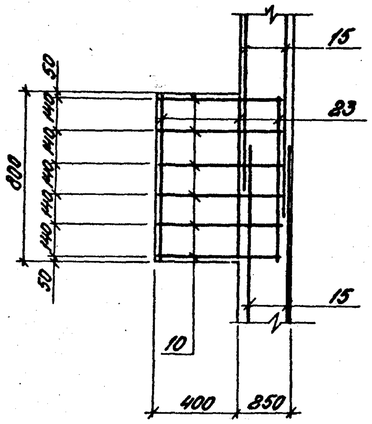

7-7

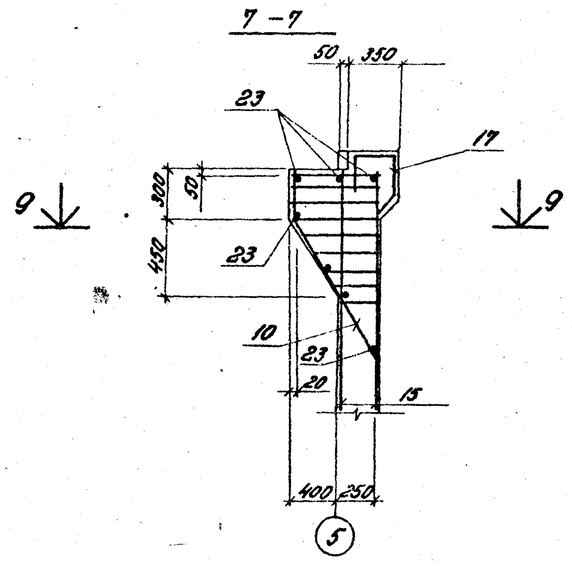

Ведомость стержней на 1 элемент

Марка эл-та	Поз.	Эскиз	ф мм	L мм	Кол. шт.
ПРм 1					
	19	2500, R=105, 120	16 A III	2920	8
	20	300, 500, R=103	8 A I	920	16
	21	1000, 2000, R=105	14 A III	3000	26
	22	1500, 2500	16 A III	4000	114
	23	780	8 A I	780	7
	24	200, 300, 60, 230	12 A III	790	28
	25	1000	8 A I	1000	16

Формат	Зона	Позиция	Обозначение	Наименование	Кол.	Примеч.
				ПРм 1		
				Сборочные единицы и детали		
		1	903-2-18 Ал.1.4 КЖУ-С1; С2	Сетка арматурн. С1	2	
		2	-КЖУ-С2; С1	С8	2	
		3	-КЖУ-С3	С3	4	
		4	ГОСТ 8478-66	С 200/200/8/8, 2300×4850	4	
		5	903-2-18 Ал.1.4-КЖУ-С4	С4	4	
		6	-КЖУ-С5; С7	С5	2	
		7	-КЖУ-С6; С8	С6	2	
		8	-КЖУ-С5; С7	С7	2	
		9	-КЖУ-С6; С8	С8	2	
		10	-КЖУ-С9	С9	6	
		11	-КЖУ-С10	С10	14	
		12	-КЖУ-С11	С11	2	
		13	-КЖУ-С12	С12	4	
		14	-КЖУ-С13	С13	4	
		15	ГОСТ 8478-66	С 200/200/8/8, 2300×4300	4	
		16	ГОСТ 8478-66	С 100/250/6/4, 2300×4300	4	
		17	ГОСТ 8478-66	С 100/250/6/4, 1100×3060	4	
		18	903-2-18 Ал.1.4-КЖУ-С14	С14	2	
		19-25	903-2-18 КЖ-18	Стержни одиночные		

1. Арматуру днища разрезать и завести в стенки приямка на 250 мм.

Выборка стали на один элемент, кг

Марка эл-та	Арматурные изделия: Арматурная сталь ТУ 14-4-659-75, класс Вр I, ф мм 4	Арматурная сталь ГОСТ 5781-75, класс А I, ф мм 6	8	Арматурная сталь ГОСТ 5.1459-72*, класс А III, ф мм 8	10	12	14	16	Итого	Закладные изделия: Профильная сталь, ф мм 3=6	3=8	Труба 76×4	Труба 108×4	Труба 133×4	Корн. сталь 3=5	L 75×8	Итого	Арматурная сталь ГОСТ 5781-75, А I ф мм 8	А III ф мм 8	Итого	Сталь круглая ГОСТ 2590-91, ф мм 20	24	Итого	Всего
ПРм 1	109,6	543,2	928,8	161,9	167,44	327,1	94,22	885,9	3012	66,7		5,0	5,1	3,2	32,6	60,7		1,3	15,4		46	16,4		210,3	3225

Привязан:

Инв.№

				ТП 903-2-18 КЖС			
				Установка мазутонасосная Q=325 м³/ч, Н=5 м; 2 дезвоздушителя 2×100; 2×250/200; 2×550/400 м³			
ГИП	Дунаев			Мазутонасосная	Стадия	Лист	Листов
Нач.отд.	Рабина				Р	18	
Н.контр.	Андриевская			Монолитный приямок ПРм1. Армирование (Карасевый вариант без фундамента)	ЛАТГИПРОПРОМ		
Гл.конс.	Андриевская						
Рук.гр.	Шульгина						
Инж.	Истомина						
Пров.	Шульгина						

Типовой проект 903-2-18 Альбом 1.2

ПРм1. Опалубка.

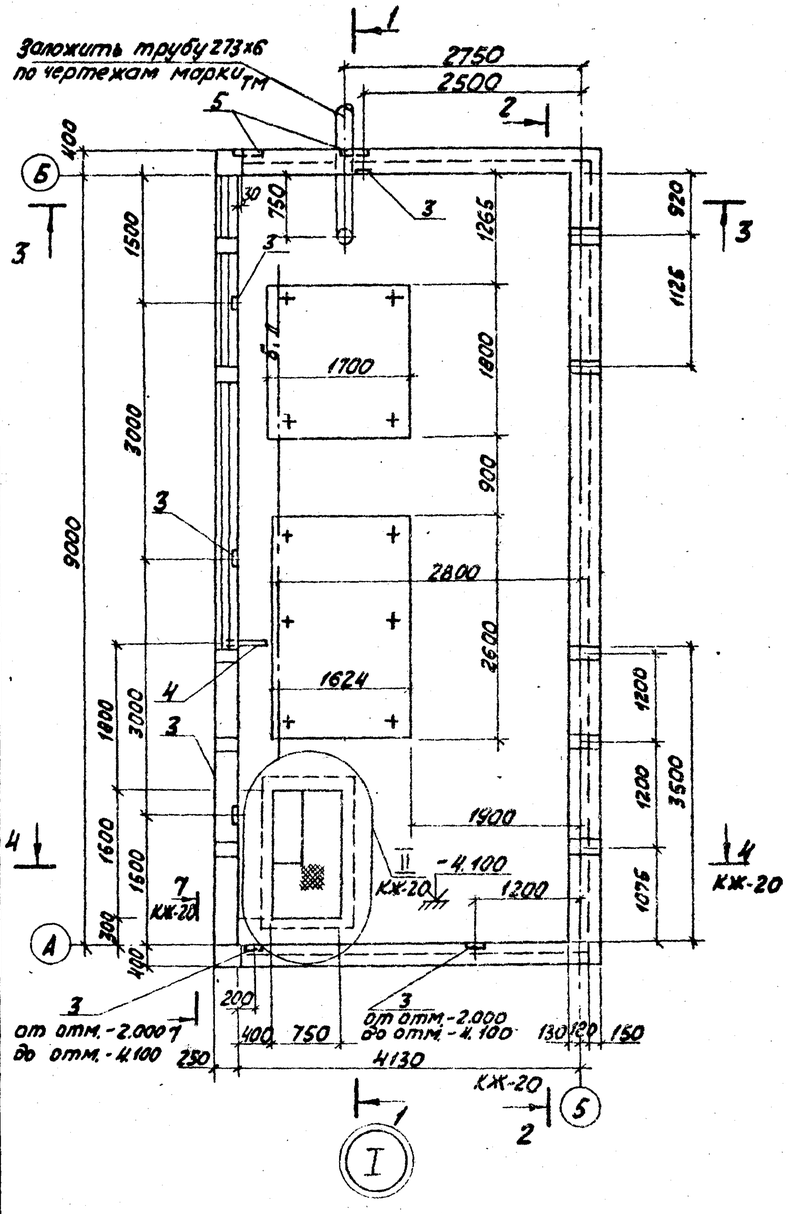

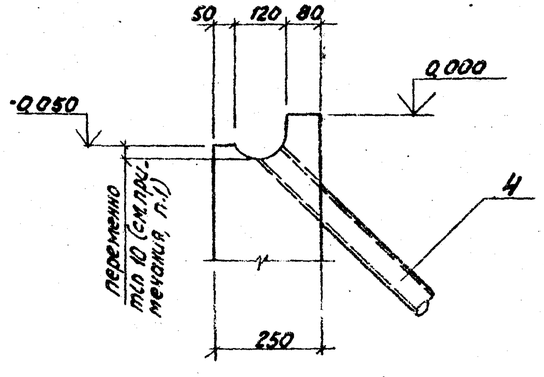

1-1

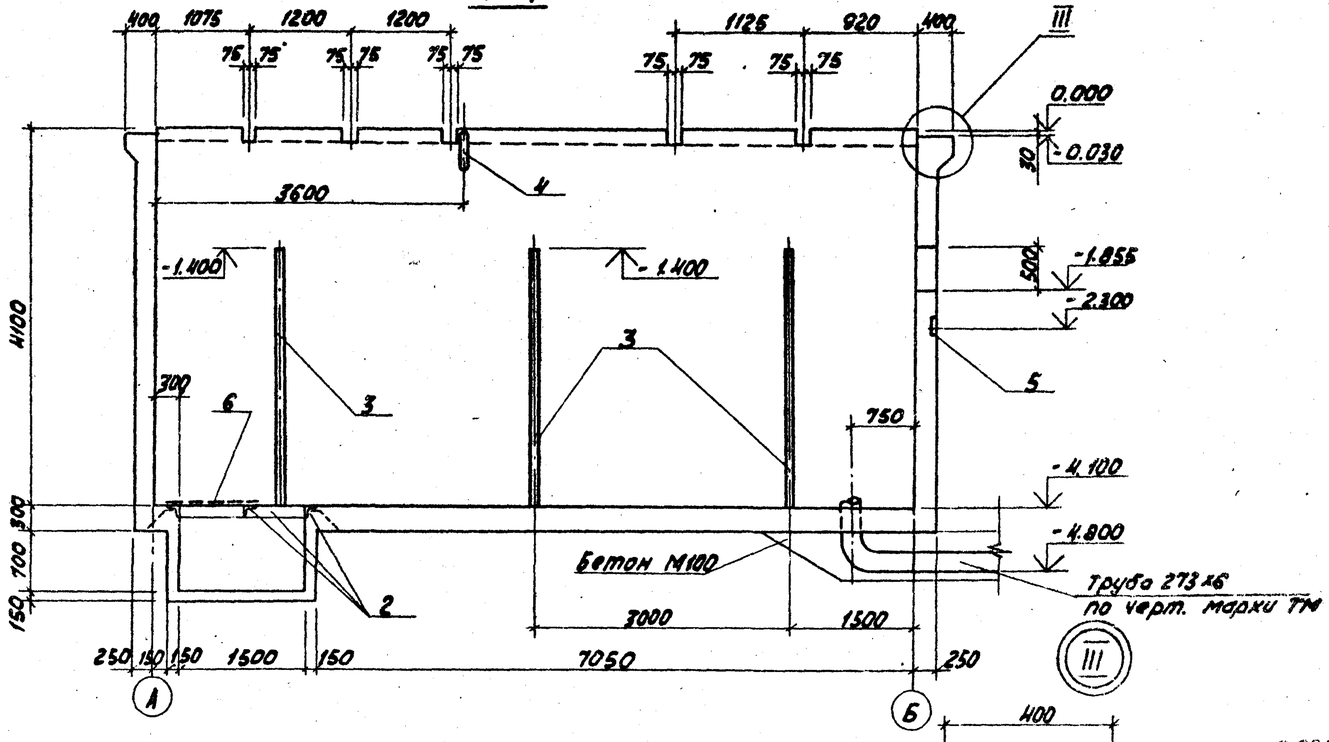

3-3

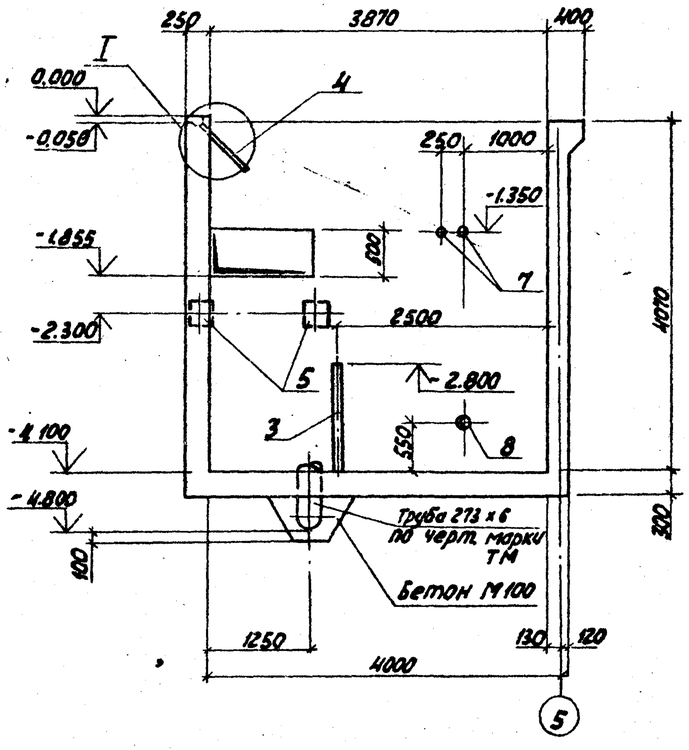

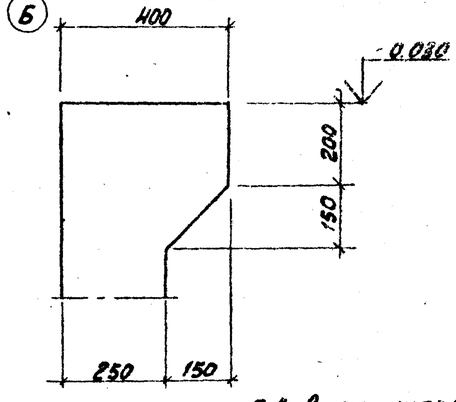

1. Желоб в стене по узлу „I" выполнить с уклоном i=0,01 в сторону поз. 4

Согласовано

Отд. ТМ | Якушин

Инв. № подл. | Подп. и дата | Взам. инв. №

Привязан

Инв. №

Гл. инж. пр.	Думан		
Нач. отд.	Рябуха		
Н. контр.	Шульгина		
Гл. контр.	Андриевская		
Рук. гр.	Шульгина		
Инж.	Шафирова		
Пров.	Литвинова		

Т.П. 903-2-18 КЖ

Установка мазутоснабжения 0,3 25/6,3 м³/час с резервуарами 2х100; 2х250 (200); 2х500 (400) м³

Мазутонасосная

Стадия	Лист	Листов
Р	19	

Монтажный приямок ПРм1. Опалубка (Вариант с кирпичными стенами).

ЛАТГИПРОПРОМ

Типовой проект 903-2-18 Альбом 1.2

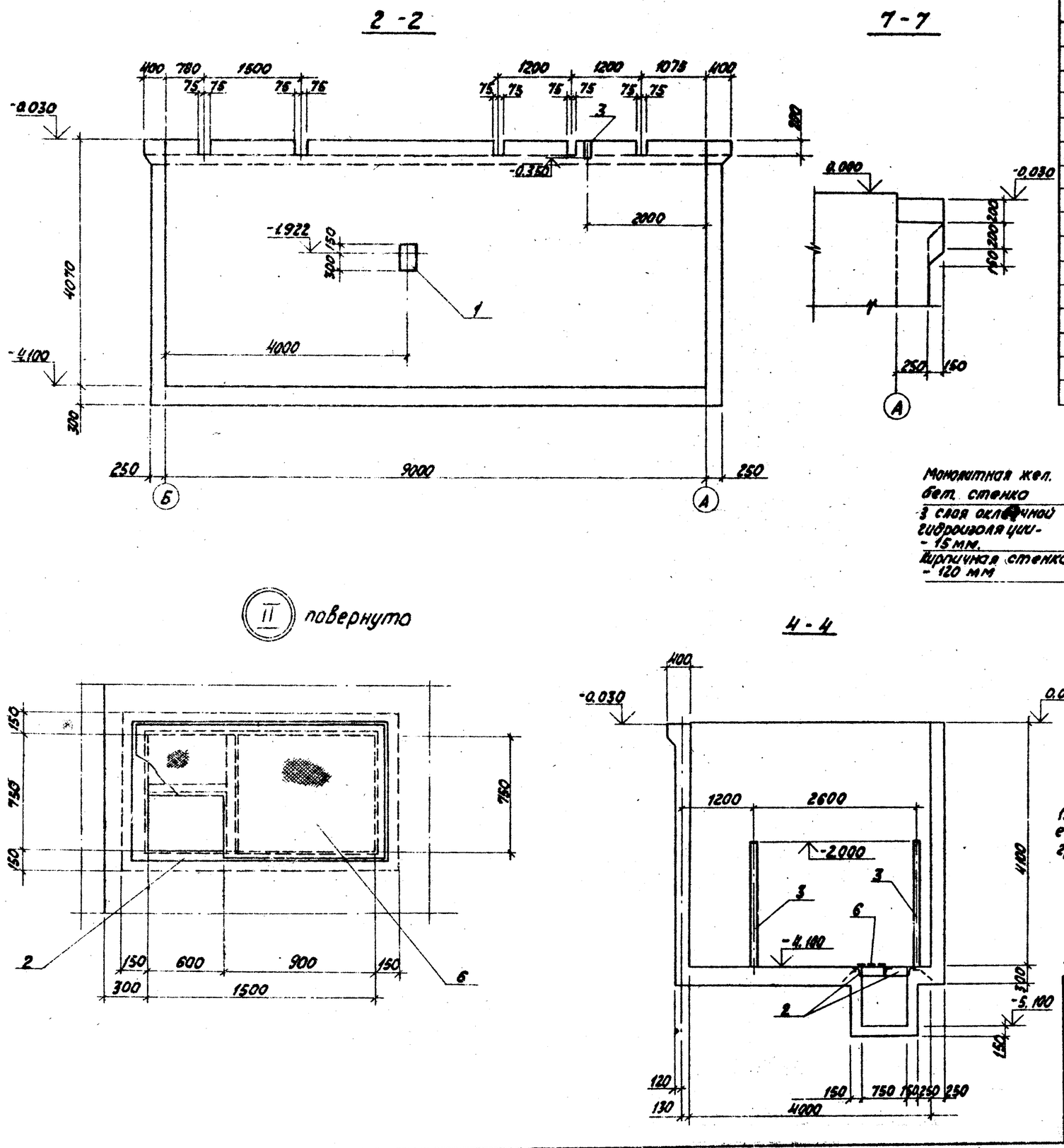

Формат	Зона	Позиц.	Обозначение	Наименование	Кол.	Примеч.
			ПРм1			
			(Вариант с кирпичными стенами)			
			Сборочные единицы и детали.			
		1	1.400-6/76, Вып.1	Закладное изд. МО-9-3	1	
		2	903-2-18 ал.1.4-КЖИ-МН2	Закладное изд. МН2	1	
		3	903-2-18 ал.1.4-КЖИ-МН1	Закладное издел. МН1	14	п.м.
		4	ГОСТ 8732-78	Труба ф 76, ℓ=700	1	
		5	1.400 - 6/76	Закладное изделие МН1-29	2	
		6	ГОСТ 8568-77*	Сталь рифлен. δ=5	0,77	м²
		7	903-2-18 ал.1.4-КЖИ-МН7	Закладное изделие МН7	2	
		8	903-2-18 ал.1.4-КЖИ-МН6	Закладное изделие МН6	1	
				Материалы:		
			ГОСТ 7473-76	Бетон М 200	40,8	м³

Деталь гидроизоляции для варианта с грунтовыми водами

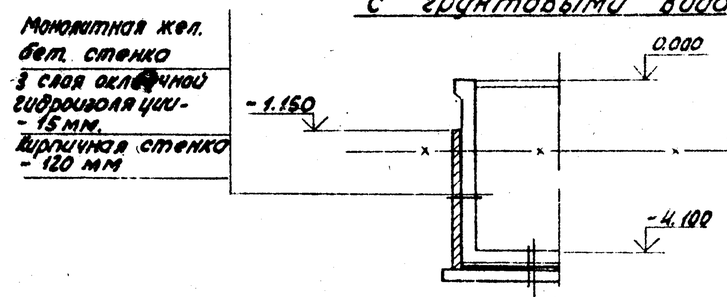

Монолитное жел. бет. днище
Стяжка из цементного раствора - 30 мм
3 слоя оклеечной гидроизоляции - 15 мм
Выравнивающий слой из цементного раствора - 15 мм
Щебеночная подготовка, пропитая битумом до насыщения - 100 мм

1. Выбор типа внешней оклеечной гидроизоляции уточняется при привязке в зависимости от агрессивности грунтовых вод.

Привязан

Инв. №

Гл.инж.пр.	Думан		
Нач.отд.	Рябуха		
Н.контр.	Шульгина		
Гл.констр.	Андриевская		
Рук.гр.	Шульгина		
Инж.	Кафарова		
Пров.	Шульгина		

ТП 903-2-18 КЖ

Установка мазутоснабжения Q=3,25 и 6,5 м³/ч с резервуарами 2×100; 2×250 (200); 2×500 (400) м³

Мазутонасосная

Стадия	Лист	Листов
Р	20	

Монолитный приямок ПРм1. Опалубка (вариант с кирпичными стенами)

ЛАТГИПРОПРОМ

Формат 2

Инв. № подл. | Подп. и дата | Взам. инв. №

Альбом 1.2

Типовой проект 903-2-18

ПРм1. Армирование

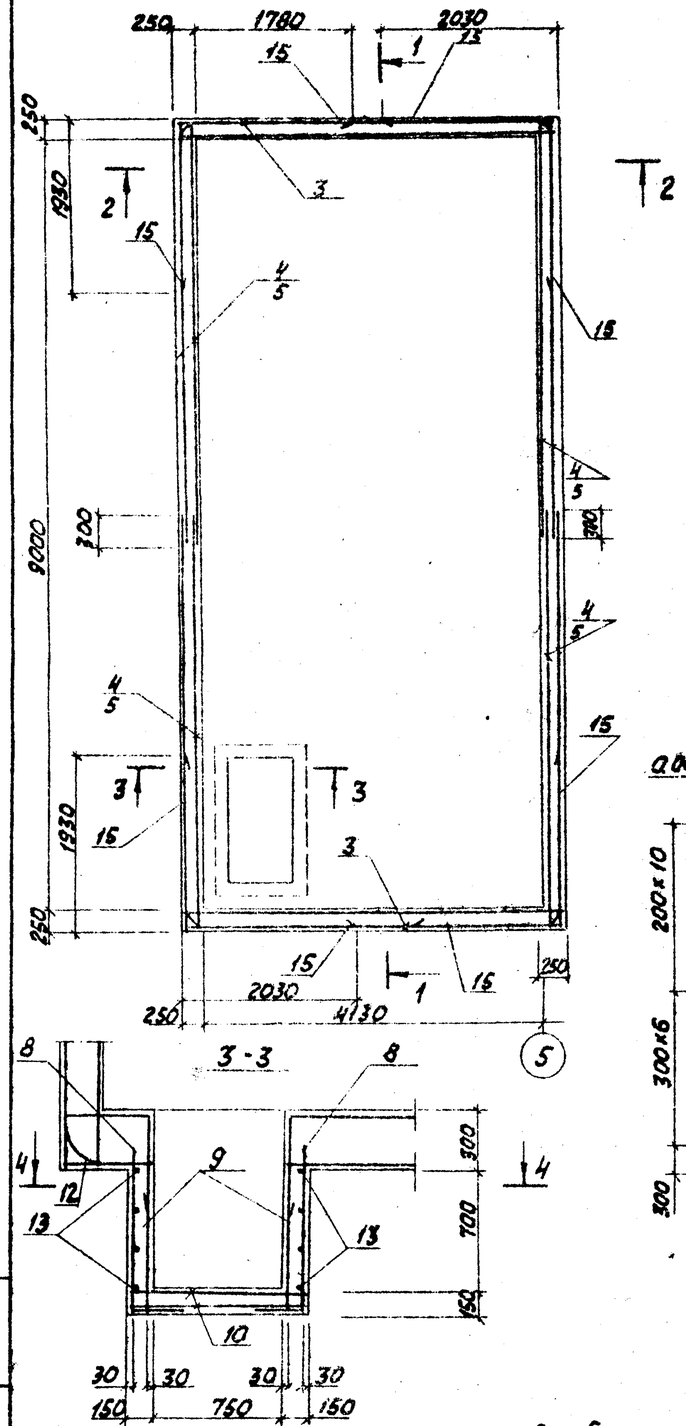

1-1

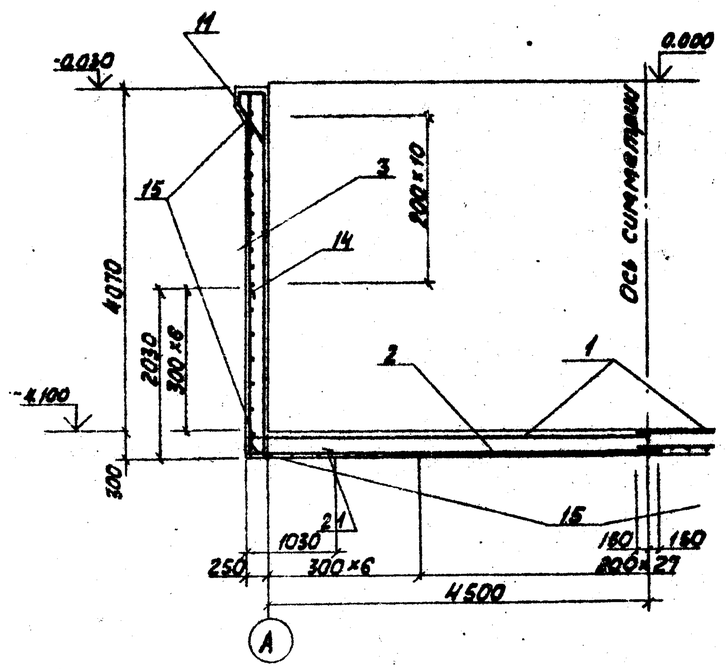

2-2

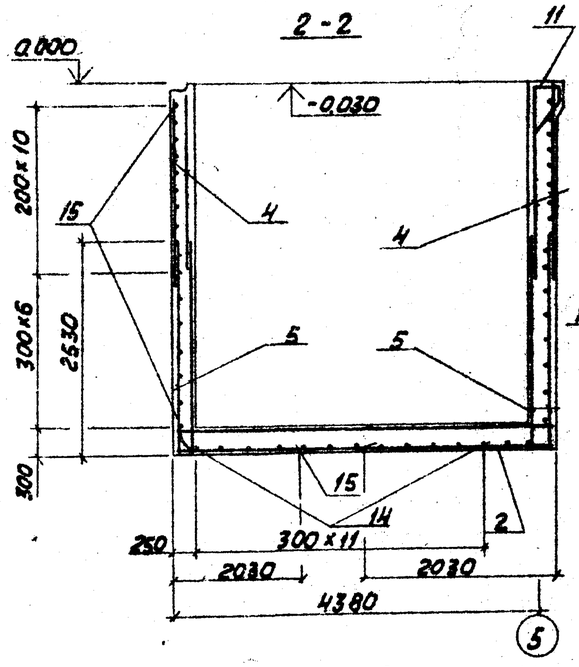

4-4

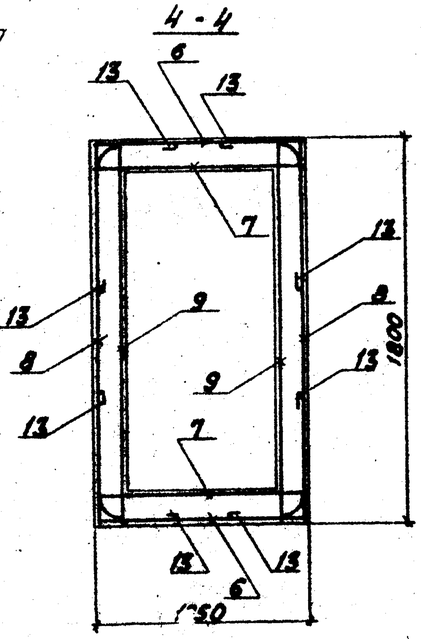

Формат	Зона	Позиция	Обозначение	Наименование	Кол.	Примеч.
				ПРм1		
			Сборочные единицы и детали.			
		1	903-2-18 Ал.1.4 КЖИ-С1;С2	Сетка арматурн. С1	2	
		2	-КЖИ-С1;С2	С2	2	
		3	-КЖИ-С3	С3	4	
		4	ГОСТ 8478-66	С 200/200/8/8 / 2300	19,3	п.м.
		5	903-2-18 Ал.1.4-КЖИ-С4	С4	4	
		6	-КЖИ-С5;С7	С5	2	
		7	-КЖИ-С6;С8	С6	2	
		8	-КЖИ-С5;С7	С7	2	
		9	-КЖИ-С6;С8	С8	2	
		10	-КЖИ-С14	С14	2	
		11	ГОСТ 8478-66	С 150/250/6/4 / 1100	6,12	п.м.
		12-15	903-2-18 -КЖ-21	Стержни одиночные		

Ведомость стержней на 1 элемент.

Марка эл-та	Поз.	Эскиз	ф мм	l мм	Кол. шт.
ПРм1	12	2500, R=105, 420	16 A III	2920	8
	13	300, R=105, 500	8 A I	920	16
	14	1000, R=105, 2000	14 A III	3000	26
	15	1500, 2500	16 A III	4000	114

1. Арматуру днища разрезать и завести в стенки приямка на 250 мм.

Выборка стали на один элемент, кг.

Марка эл-та	Арматурные изделия: Арматурная сталь ТУ14-4-669-75, Класс В-I, ф мм 4	6	Арматурная сталь ГОСТ 5781-75, Класс А I, ф мм 6	8	8	Арматурная сталь ГОСТ 5.1459-72*, Класс А III, ф мм 10	12	14	16	Итого	Закладные изделия: Профильная сталь: δ=6	δ=8	Труба 76×4	Труба 108×4	Труба 133×4	Рифл. сталь δ=5	L 75×8	Арматурн. ст. ГОСТ 5781-75, А I, ф мм 8	А III, ф мм 6	Итого	Всего
ПРм1	5,8		43,3	536,5	161,9	167,4	167,9	94,2	756,4	1933,4	66,7		5,0	5,1	3,2	32,6	60,7	1,3	16,4	190,0	2124,1

Привязан

Инв. №

Гл. инж. пр.	Думан		
Нач. отд.	Рябуха		
Н. контр.	Андриевская		
Гл. констр.	Андриевская		
Рук. гр.	Шульгина		
Инж.	Шафирова		
Пров.	Шульгина		

ТП 903-2-18 КЖ

Установка мазутоснабжения 2×3,25 и 6,5 м³/час с резервуарами 2×100; 2×250 (200); 2×500 (400) м³

Мазутонасосная

Стадия	Лист	Листов
Р	21	

Монолитный приямок ПРм1. Армирование (вариант с кирпичными стенами, без грунтовых вод)

ЛАТГИПРОПРОМ

Инв. № подл. | Подп. и дата | Взам. инв. №

Типовой проект 903-2-18 Альбом 1.2

ПР м 1. Армирование

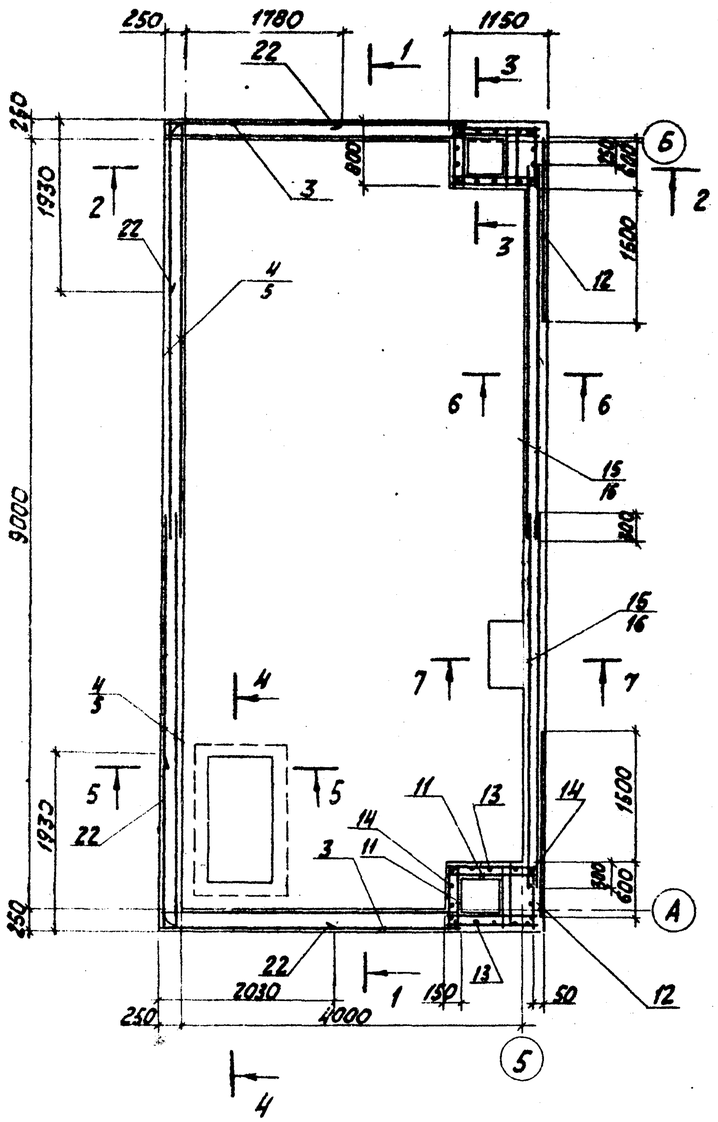

1 - 1

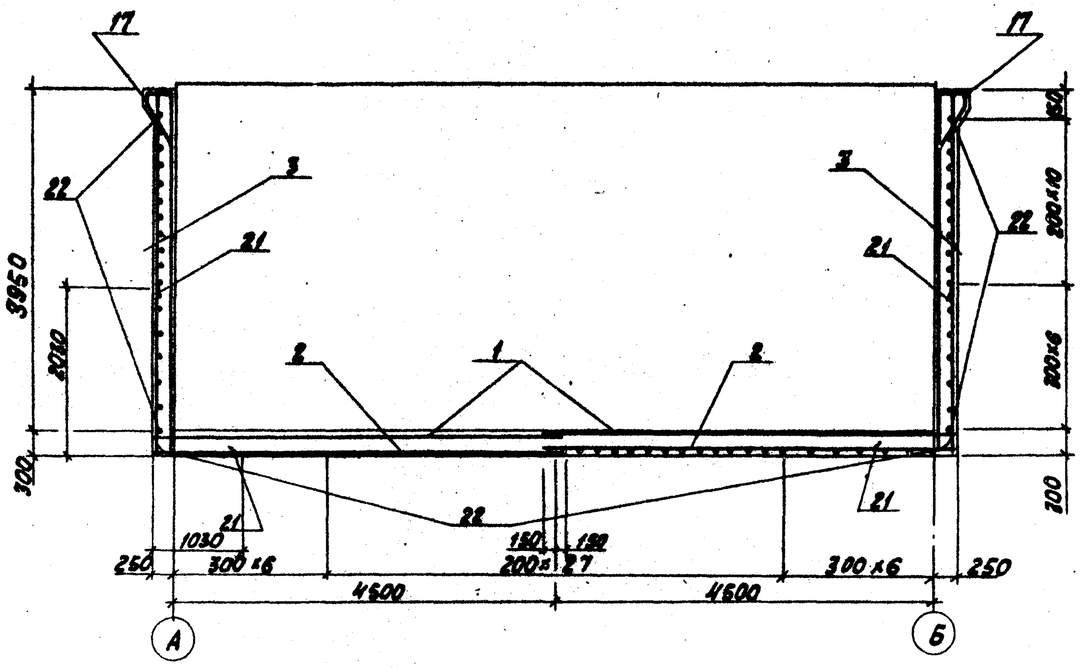

3 - 3

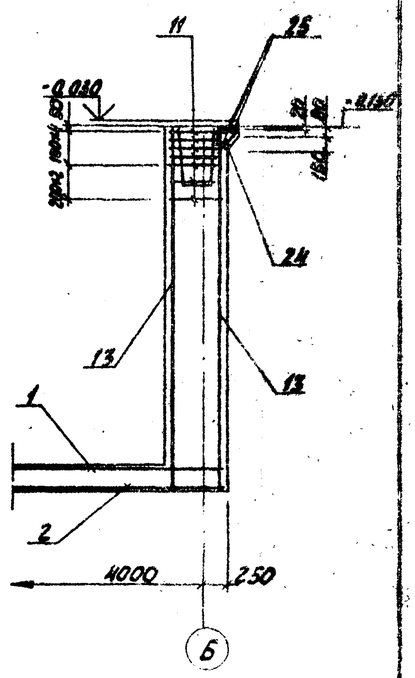

5 - 5

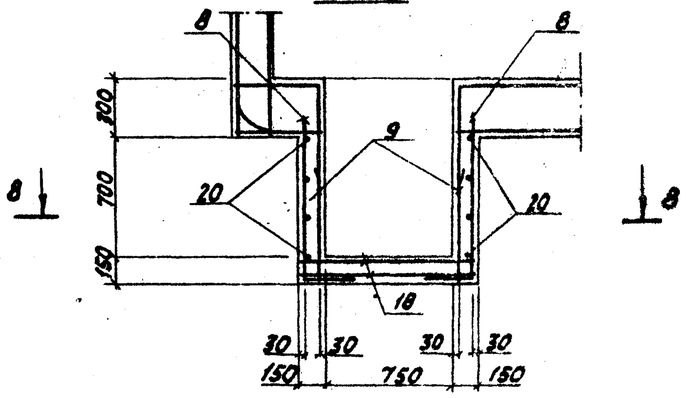

2 - 2

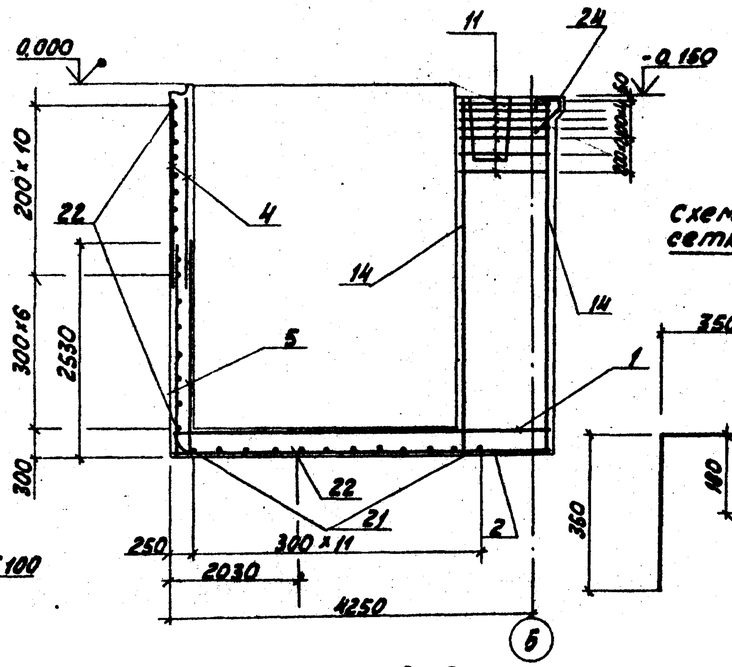

Схема сгиба сетки поз. 17

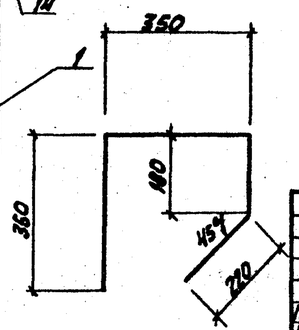

4 - 4

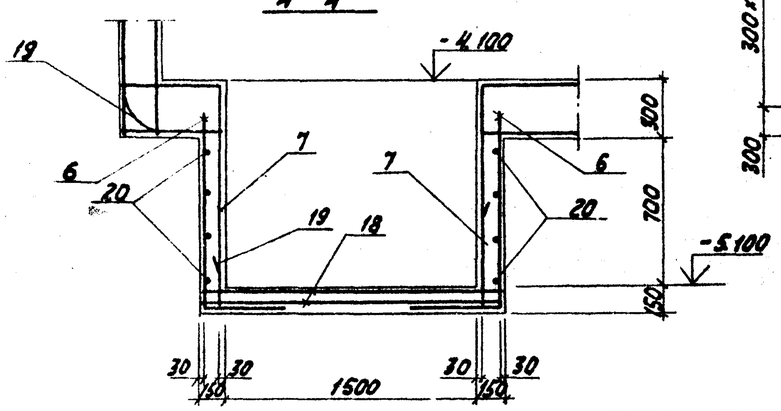

1. Спецификация и выборка стали приведены на листе КЖ-23.

Гл. инж. пр.	Думан		
Нач. отд.	Рябуха		
Н. контр.	Андриевская		
Гл. констр.	Андриевская		
Рук. гр.	Шульгина		
Инж.	Шафирова		
Пров.	Шульгина		

Привязан

Инв. №

ТП 903-2-18 КЖ

Установка мазутоснабжения Q=3,25 и 6,5 м³/час с резервуарами 2×100; 2×250 (200) и 2×500 (400 м³)

Мазутонасосная

Стадия	Лист	Листов
Р	22	

Монолитный приямок ПР м1. Армирование. (Каркасный вариант с грунтовыми водами)

ЛАТГИПРОПРОМ

Инв. № подл. | Подп. и дата | Взам. инв. №

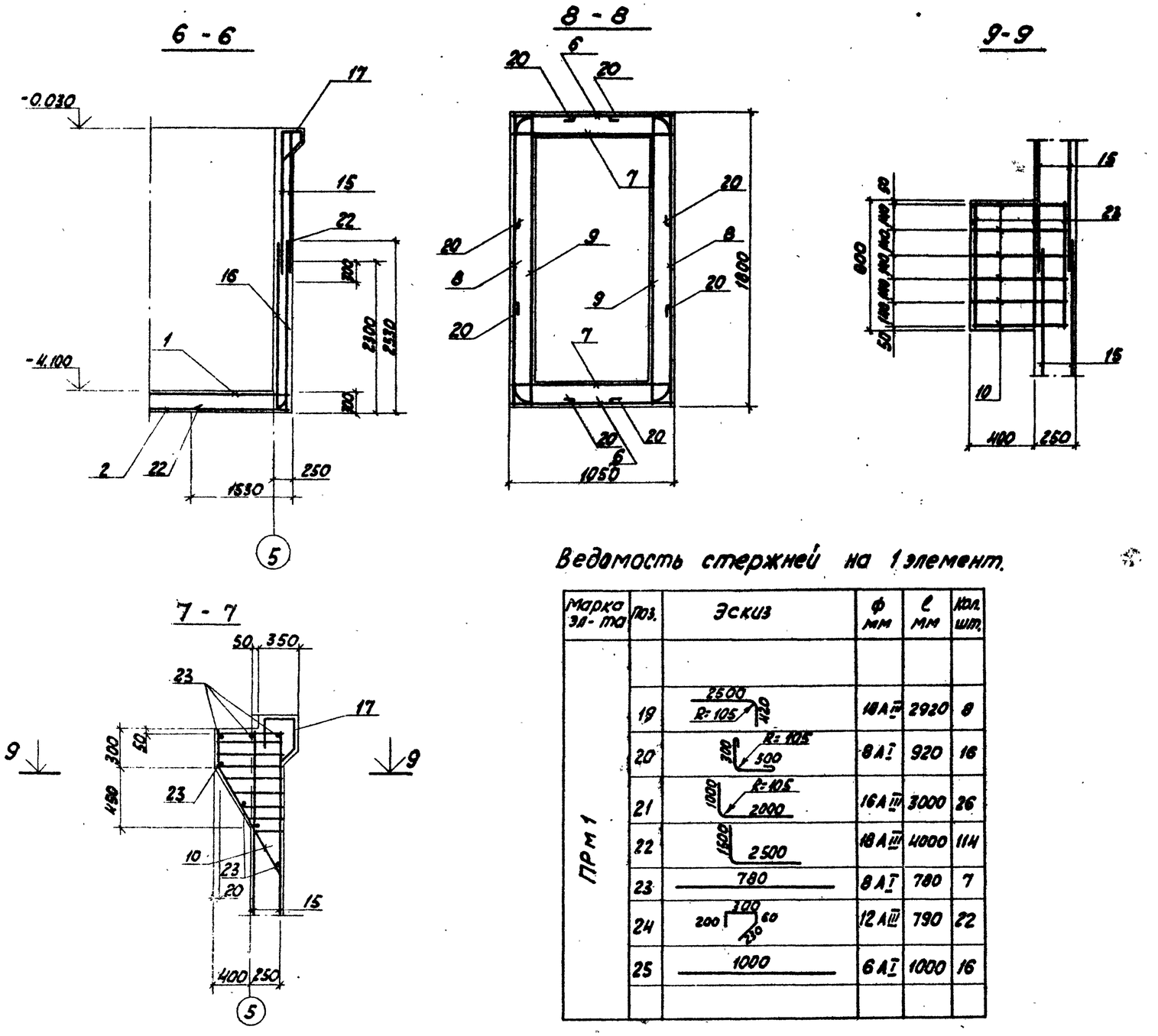

Формат	Зона	Позиция	Обозначение	Наименование	Кол.	Примеч.
				ПРм1		
			Сборочные единицы и детали.			
		1	903-2-18 Ал.1.4-КЖИ-С1; С2	Сетка арматурн. С1	2	
		2	- КЖИ- С15	С15	2	
		3	- КЖИ-С16	С16	4	
		4	ГОСТ 8478-66	С 100/100/8/8 2300 х 4850	4	
		5	903-2-18 Ал.1.4-КЖИ-С17	С17	4	
		6	- КЖИ-С5;С7	С5	2	
		7	- КЖИ-С6;С8	С6	2	
		8	- КЖИ-С5;С7	С7	2	
		9	- КЖИ-С6;С8	С8	2	
		10	- КЖИ-С9	С9	6	
		11	- КЖИ-С10	С10	14	
		12	- КЖИ-С11	С11	2	
		13	- КЖИ-С12	С12	4	
		14	- КЖИ-С13	С13	4	
		15	ГОСТ 8478-66	С 200/200/8/8 2300 х 4300	4	
		16	ГОСТ 8478-66	С 100/100/8/8 2300 х 4300	4	
		17	ГОСТ 8478-66	С 150/250/8/4 1100 х 3060	4	
		18	903-2-18 Ал.1.4-КЖИ-С14	С14	2	
		19÷25	903-2-18 КЖ - 23	Стержни одиночные		

Ведомость стержней на 1 элемент.

Марка эл-та	Поз.	Эскиз	ф мм	l мм	Кол. шт.
ПРм1	19	2500 R=105 420	18 А III	2920	8
	20	300 R=105 300	8 А I	920	16
	21	1000 R=105 2000	16 А III	3000	26
	22	1500 2500	18 А III	4000	114
	23	780	8 А I	780	7
	24	200 300 60 230	12 А III	790	22
	25	1000	6 А I	1000	16

1. Арматуру днища разрезать и завести в стенки приямка на 250 мм.
2. Деталь гидроизоляции см. лист КЖ-20.

Выборка стали на один элемент, кг.

Марка эл-та	Арматурные изделия: Арматурная сталь ТУ-14-4-659-75, Класс Вр I, ф мм 4			Арматурная сталь ГОСТ 5781-75, Класс А I, ф мм 6	8	8	Арматурная сталь ГОСТ 5.1459-72, Класс А III, ф мм 14	10	12	16	18	Итого	Закладные изделия: Профильная сталь δ=6	δ=8	Труба 76х4	Труба 108х4	Труба 33х4	Рифл. сталь δ=5	L 75х8			Арматурная ст. ГОСТ 5781-75, А I, ф мм 8	А III, ф мм 8	Сталь круглая ГОСТ 2590-71, ф мм 20	24	Итого	Всего
ПРм1	27,4			143,2	961,3	74,7	228,4	136,2	400,2	255,7	957,8	3185	66,7		5,0	5,1	3,2	326	60,7			1,3	15,4	4,6	16,4	2110	3487

Привязан

Инв. №

Гл.инж.пр.	Думан		
Нач.отд.	Рябуха		
Н.контр.	Андриевская		
Гл.констр.	Андриевская		
Рук.гр.	Шульгина		
Инж.			

Пров. Шульгина

ТП 903-2-18 КЖ

Установка мазутоснабжения Q=325 и 6,5 м³/час с резервуарами 2х100; 2х250 (200); 2х500 (400) м³

Мазутонасосная

Стадия	Лист	Листов
Р	23	

Монолитный приямок ПРм1. Армирование (Каркасный вариант с грунтовыми водами)

ЛАТГИПРОПРОМ

Формат

Типовой проект 903-2-18 Альбом 1.2

Инв. № подл. | Подп. и дата | Взам. инв. №

ПРм 1. Армирование

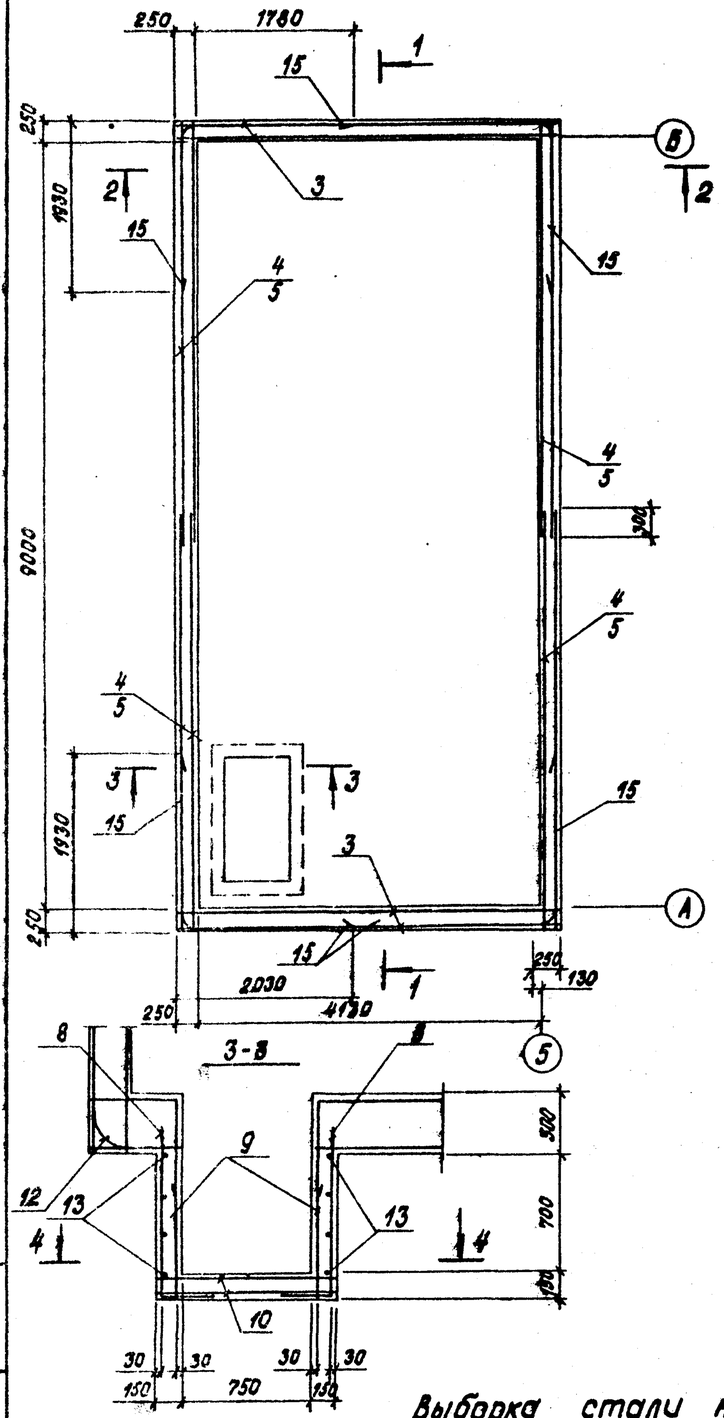

1-1

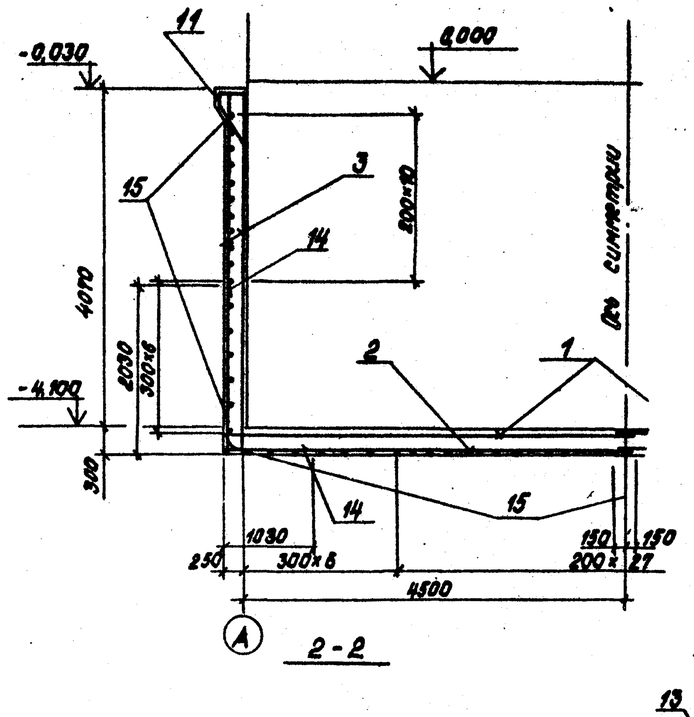

2-2

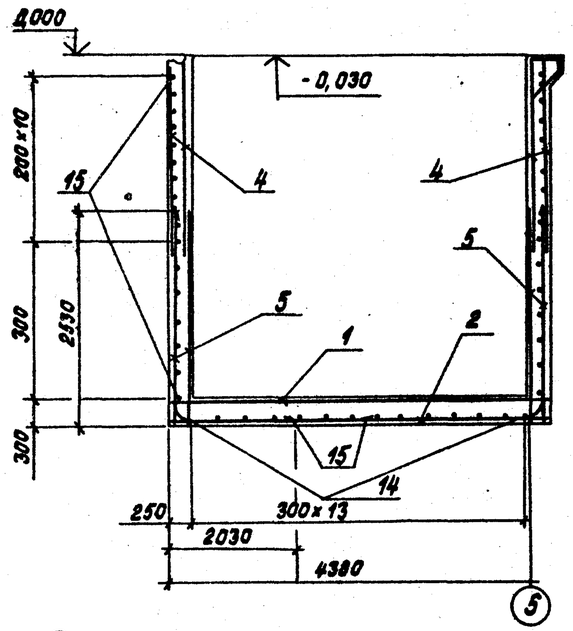

4-4

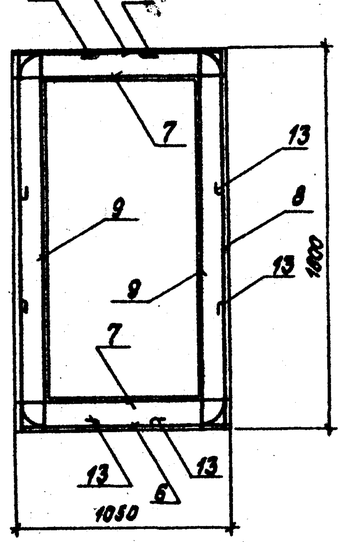

Альбом 1.2

Типовой проект 903-2-18

Инв.№ подл. | Подпись и дата | Взам.инв.№

Формат	Зона	Позиция	Обозначение	Наименование	Кол.	Примеч.
				ПРм 1		
				Сборочные единицы и детали		
		1	903-2-18Ал.1.4-КЖИ-С1,С2	Сетка арматурн. С1	2	
		2	КЖИ-С15	С15	2	
		3	КЖИ-С16	С16	4	
		4	ГОСТ 8478-66	С 200/200/Ø18 / 1300	1,93	п.м
		5	903-2-18Ал.1.4-КЖИ-С17	С17	4	
		6	КЖИ-С5;С7	С5	2	
		7	КЖИ-С6;С8	С6	2	
		8	КЖИ-С5;С7	С7	2	
		9	КЖИ-С6;С8	С8	2	
		10	КЖИ-С14	С14	2	
		11	ГОСТ 8478-66	С 150/250/Ø14 / 1100	6,12	п.м
		12-15	903-2-18 Ал.1.4-КЖ -24	Стержни одиночные		

Ведомость стержней на 1 элемент.

Марка эл-та	Поз.	Эскиз	⌀ мм	ℓ мм	Кол. шт.
ПРм 1	12	2300, R=105, 400	18АIII	2920	8
	13	300, R=105, 500	8АI	920	16
	14	1000, R=105, 2000	18АIII	3000	26
	15	1500, 8500	18АIII	4000	114

Выборка стали на один элемент, кг

Марка эл-та	Арматурные изделия: Арматурная сталь ТУ 14-1-859-75, Класс Вр I, ⌀ мм 4	6	Арматурная сталь ГОСТ 5781-75, Класс А I, ⌀ мм 6	8	Арматурная сталь ГОСТ 5.1459-72*, Класс А III, ⌀ мм 8	10	12	14	16	18	Итого	Закладные изделия: Профильная сталь δ=6	δ=8	Труба 76×4	Труба 108×4	Труба 133×4	Рифы 1	L 75×8	Итого	Арматурная сталь ГОСТ 5781-75, AI ⌀ мм 8	AIII ⌀ мм 8	Итого	Всего
ПРм 1	5,8			43,3	535,6	161,9	187,4	167,9	228,4	255,7	957,8	2323,3	66,7		5,0	5,1	3,2	32,6	60,7		1,3	15,4		180,0	2715

Привязан			
Инв.№			

ТП 903-2-18			КЖ
Установка мазутохозяйства Q=3,25 и 6,5 т/ч с резервуарами 2×100, 2×250/200), 2×300/400) м³			
Мазутонасосная		Стадия	Лист	Листов
		Р	24	
Монолитный приямок ПРм1. Армирование (вариант с курсивом) Узлы стыками с грунтовыми		ЛАТГИПРОПРОМ	

Гл.инж.пр.	Думан	
Нач.отд.	Рябука	
Н.контр.	Андриевская	
Гл.констр.	Андриевская	
Рук.гр.	Шульгина	
Инженер	Шафирова	
Пров.	Шульгина	

Типовой проект 903-2-18 Альбом 1.2

Схема расположения монолитных конструкций в осях „А ÷ Б" и „5"

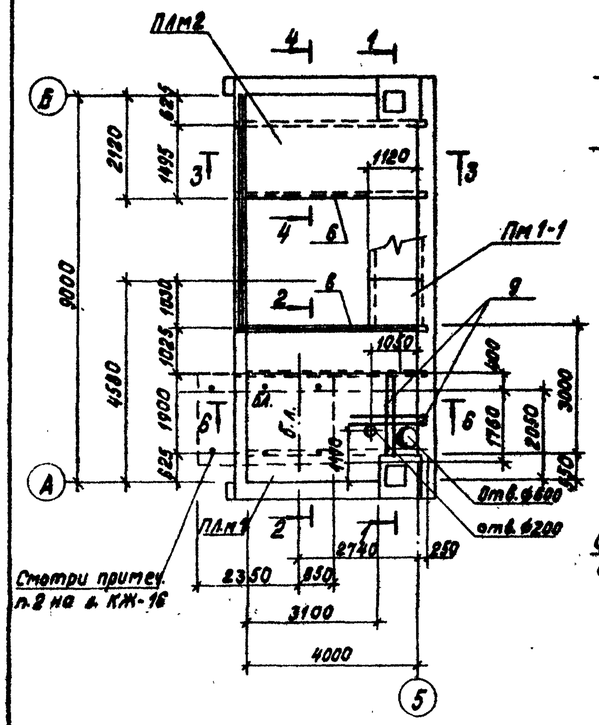

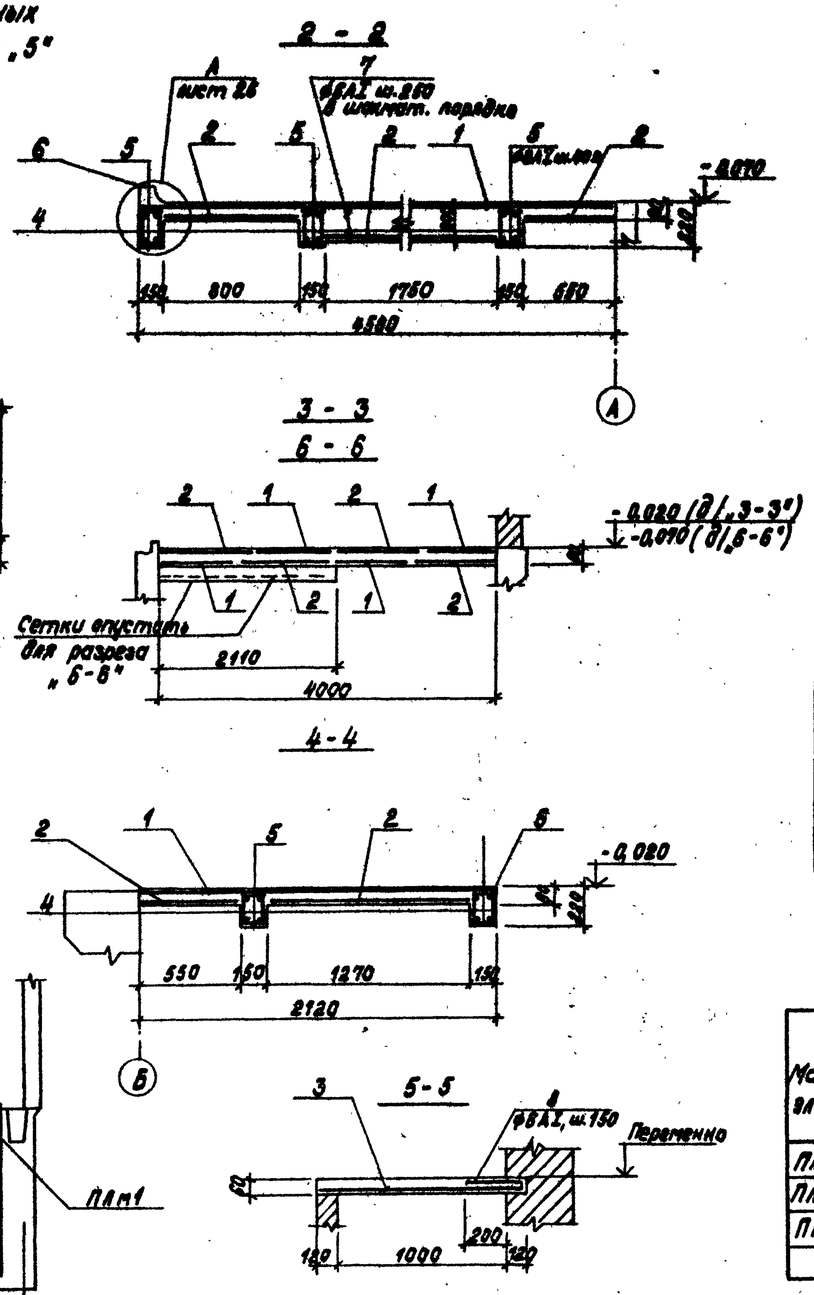

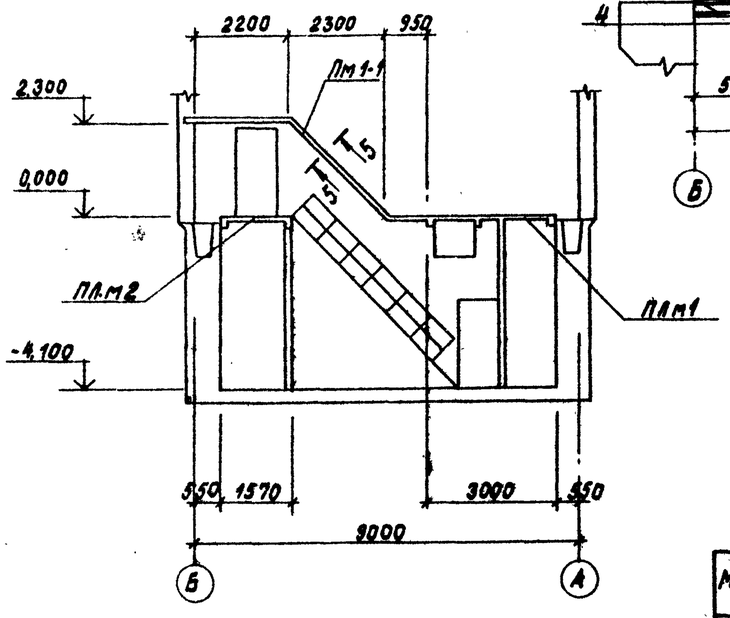

Формат	Зона	Поз.	Обозначение	Наименование	К-во на 1 исп.				Примечан.
				Сборочные единицы и детали					
		1	ГОСТ 8478-66	Сетка 150/250/614 / 900	13,5	7,8			м
		2	ГОСТ 8478-66	Сетка 150/250/614 / 1100	13,5	7,8			м
		3	ГОСТ 8478-66	Сетка 250/200/418 / 1100			7,6		м
		4	ТП 903-2-18 Ал. 1.4 КЖИ-С1-5	Сетка С1-5	6	4			шт.
		8	ГОСТ 5781-75	Отдельн. стержни ⌀8AI ℓ=410			16		шт.
		5	ГОСТ 5781-75	Отдельн. стержни ⌀8AI ℓ=120	66	44			шт.
		7	ГОСТ 5781-75	Отдельн. стержни ⌀6AI ℓ=260	130				шт.
		6	3.400-6/76	Закладное изделие МИЧ-33	2,9	2,9	1,0		м
		9/10	КЖ-25	Отдельн. стержни ⌀6AI ℓ=410 / ⌀12AIII ℓ=2000		4	16		
				Материалы					
			ГОСТ 7473-76	Бетон М200	1,70	0,74			м³
			ГОСТ 7473-76	Бетон М150			0,51		м³
				Литер					
				Марка	ПЛ.м1	ПЛ.м2	Пм1-1		

Ведомость стержней на один элемент, кг

Марка эл-та	№ поз.	Эскиз	⌀ мм	Длина мм	К-во
Отдельн. стержни	5	120	8AI	120	1
	7	170	8AI	260	1
	8	310	6AI	410	1
	9	1900	12AIII	1900	1

Выборка стали на один элемент, кг

Марка эл-та	Арматурные изделия: Арматурная сталь ГОСТ 5781-75, класса AI, ⌀ мм 6	8		Итого	Армат. сталь ГОСТ 5.1459-72, класса AIII, ⌀ мм 12		Проволока ТУ 14-4-659-75, класс ВрI, ⌀ мм 4		Итого	Закладные изделия: Профильн. сталь L 75×7		Армат. сталь ГОСТ 5.1459-72, класса AIII, ⌀ мм 8		Итого	Всего
ПЛм1	45,0	11,3		56,3	48,0		11,0		115,3	31,2		3,5		34,7	150,0
ПЛм2	26,0	7,6		33,6	32,0		6,4		72,0	23,2		2,6		25,8	97,8
Пм1-1	1,5	17,0		18,5			3,8		22,3						22,3

Спецификация монолитных железобетонных элементов

Марка	Обозначение	Наименование	К-во	Прим.
ПЛм1	КЖ-25	Монолитная площадка ПЛм1	1	
ПЛм2	КЖ-23	Монолитная площадка ПЛм2	1	
Пм1-1	КЖ-25	Монолитная плита перекрытия Пм1-1	1	

Привязан

Инв. №

Гл.инж.пр.	Диман		
Нач.отд.	Робуха		
Н.контр.	Андриевская		
Гл.констр.	Андриевская		
Рук. гр.	Шульгина		
Ст.техн.	Левейка		
Пров.	Литвинова		

ТП 903-2-18 КЖ

Установка мазутоснабжения 0=3,25 и 6,5 м³/ч резервуарами 2×100, 2×250(200), 2×500(400) м³

Мазутонасосная

Стадия	Лист	Листов
Р	25	

Схема расположения монолитных конструкций в осях „А÷Б" и „5". ПЛм1, ПЛм2, Пм1-1. Опалубка и армирование (каркасный вариант)

ЛАТГИПРОПРОМ

Инв. № подл. | Подпись и дата | Взам. инв. №

Схема расположения монолитных конструкций в осях „А"÷„Б" и „5"

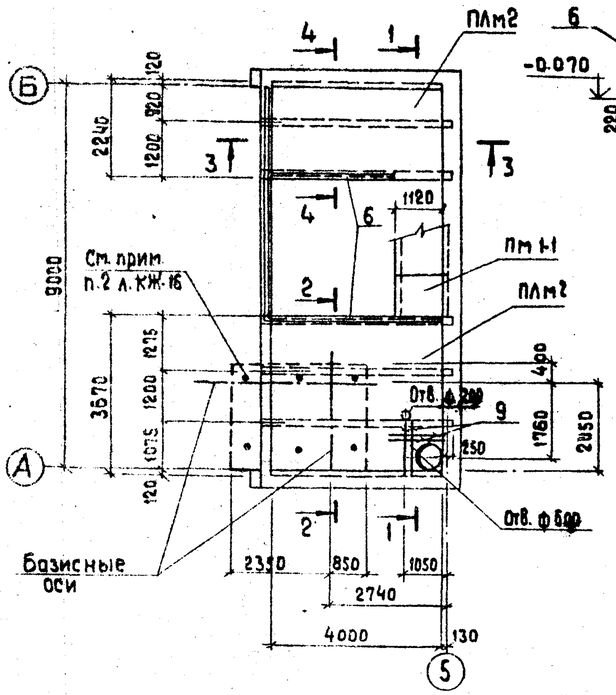

1 — 1

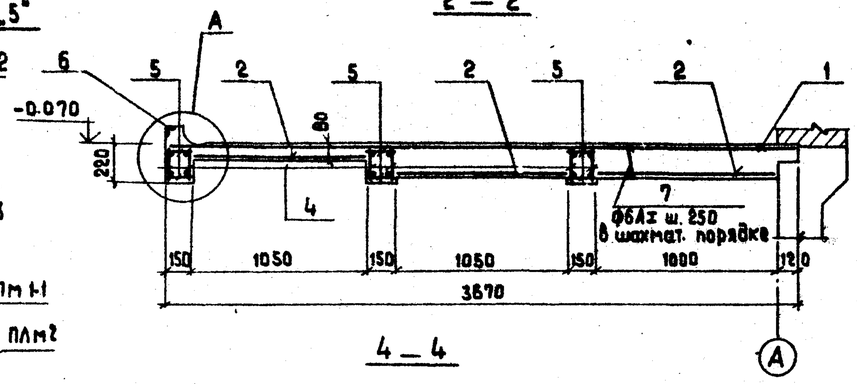

4 — 4

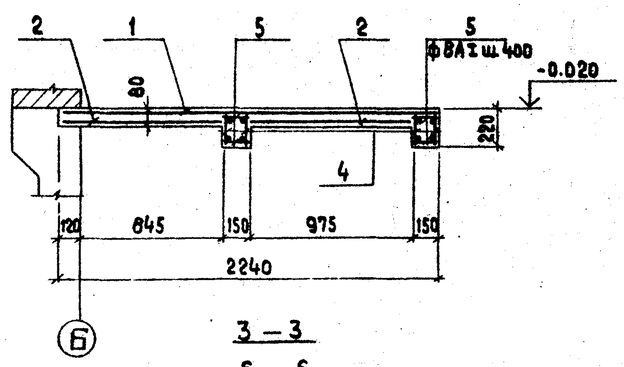

3 — 3

6 — 6

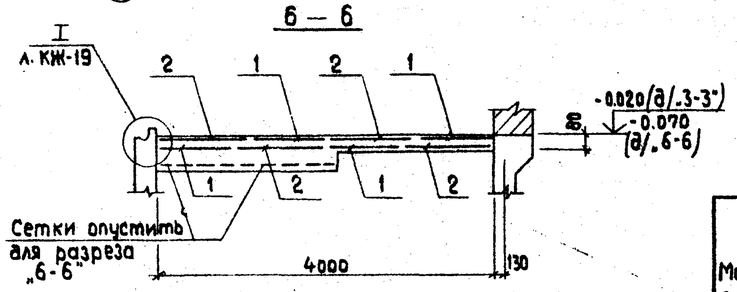

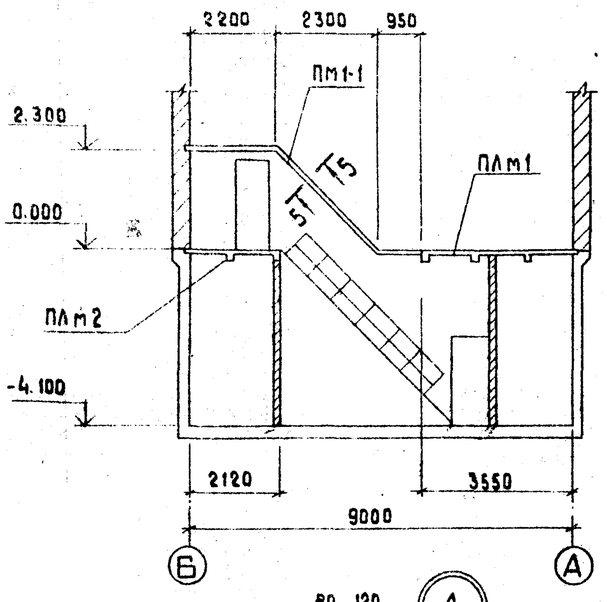

5 — 5

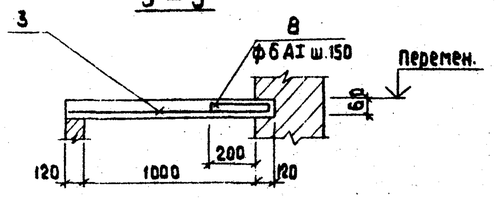

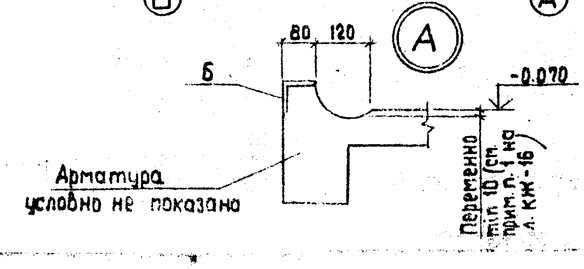

Форм.	Зона	Поз.	Обозначение	Наименование	К-во на 1 исп.				Примечание
				Сборочные единицы и детали					
		1	ГОСТ 8478-66	Сетка 150/250/6/4 / 900	13.7	8.2			м
		2	ГОСТ 8478-66	Сетка 150/250/6/4 / 1100	13.7	8.2			м
		3	ГОСТ 8478-66	Сетка 250/200/4/8 / 1100			7.6		м
		4	ТП 903-2-18 Ал. 1.4 - КЖИ - С1-5	Сетка С1-5	6	4			шт
		5	ГОСТ 5781-75	Отдельн. стержни ф8АI ℓ=120	66	44			шт
		7	ГОСТ 5781-75	Отдельн. стержни ф6АI ℓ=260	130				шт
		6	З. 400-6/76	Закладное изделие МИ 4-33	4.0	2.9			м
		8/9	ГОСТ 5981-75	Отдельн. стержни ф6АI ℓ=410 / ф12АIII		4	16		шт
				Материалы					
			ГОСТ 7473-76	Бетон М 200	1.20	1.65			м³
			ГОСТ 7473-76	Бетон М 150			0.51		м³
				Литер					
				Марка	ПЛм1	ПЛм2	Пм 1-1		

Ведомость стержней на один элемент, кг

Марка эл-та	№ поз.	Эскиз	ф мм	Длина мм	К-во
Отдельн. стержни	5		8АI	120	1
	7	180	6АI	260	1
	8	50 310 50	6АI	410	1
	9	1250	12АIII	1150	1

Выборка стали на один элемент, кг

Марка эл-та	Арматурные изделия: Арматурная сталь ГОСТ 5781-75, Класса АI, ф мм 6	8		Итого	Армат. сталь ГОСТ 5.1459-72*, Класса АIII, ф мм 12		Проволока ТУ 14-4-659-75, Класс ВрI, ф мм 4		Итого	Закладные изделия: Профильн. сталь L 75×7		Армат. сталь ГОСТ 5.1459-72*, Класса АIII, ф мм 8		Итого	Всего
ПЛм1	45.0	11.3		56.3	48.0		11.2		115.5	31.2		3.5		34.7	150.2
ПЛм2	34.7	7.6		42.3	38.0		6.6		86.9	23.2		2.8		25.8	112.7
Пм 1-1	1.5	17.0		18.5			3.8		22.3						22.3

Спецификация монолитных железобетонных элементов

Марка	Обозначение	Наименование	К-во	Примеч.
ПЛм1	КЖ-26	Монолитная площадка ПЛм1	1	
ПЛм2	КЖ-26	Монолитная площадка ПЛм2	1	
Пм 1-1	КЖ-26	Монолитная плита перекрытия Пм1-1	1	

Привязан

Инв. №

Гл. инж. пр.	Думан	
Нач. отд.	Рябуха	
Н. контр.	Андриевская	
Гл. конст.	Андриевская	
Рук. гр.	Шульгина	
Ст. тех.	Левейка	
Пров.	Литвинова	

ТП 903-2-18 КЖ

Установка мазутоснабжения Q=3.25 и 6.5 [illegible] резервуарами 2×100, 2×250 (200), 2×[illegible]

Мазутонасосная

Стадия	Лист	Листов
Р	26	

Схема расположения монолитных конструкций в осях „А"÷„Б" и „5" ПЛм1, ПЛм2, [illegible]

ЛАТИПРОПРОМ

Альбом 1.2

Типовой проект 903-2-18

Инв. № подл. | Подпись и дата | Взам. инв. №

Альбом 1.2

Типовой проект 903-2-18

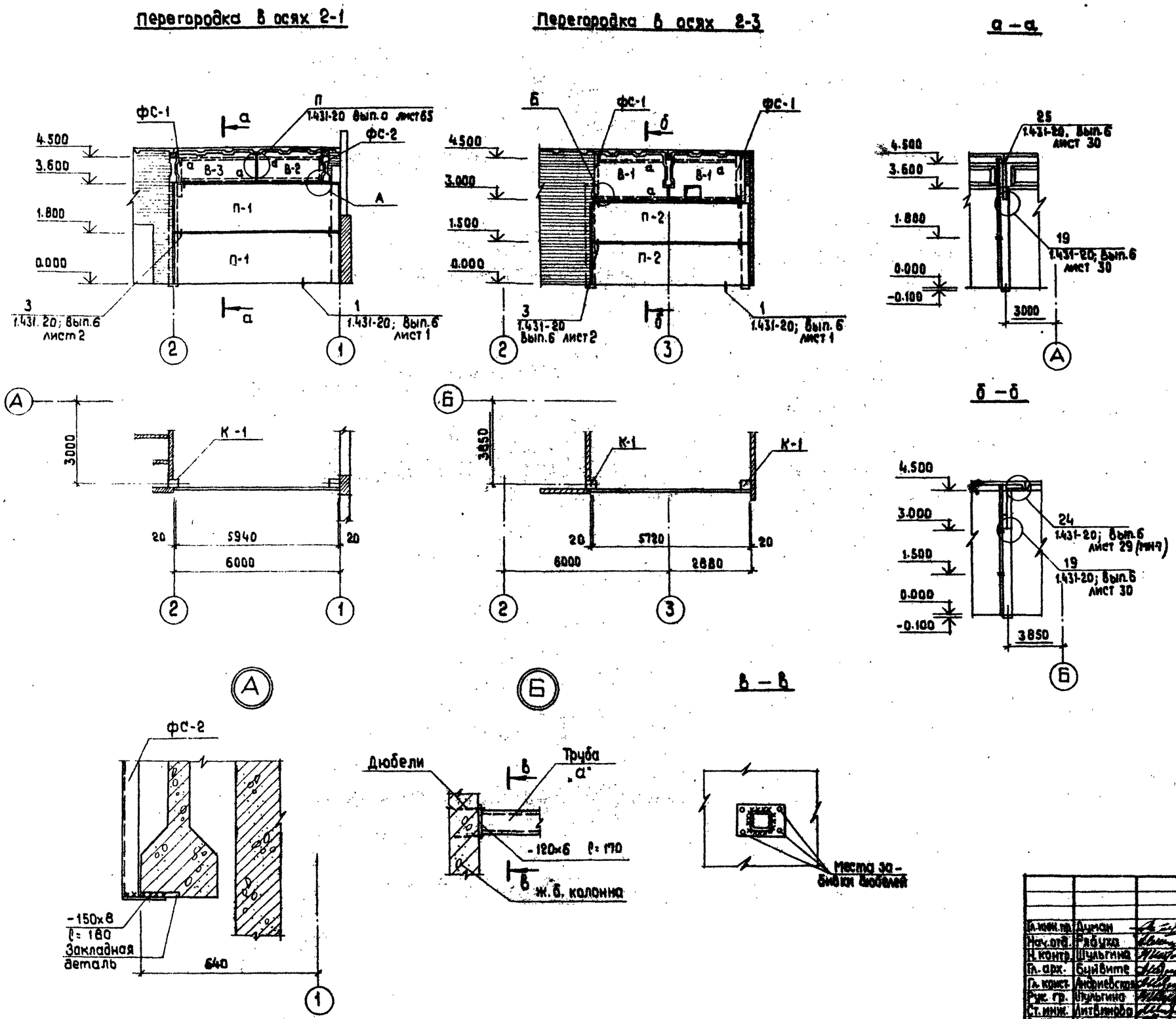

1. Швы между панелями перегородок заполняются цементным раствором М 50.
2. Перед изготовлением вкладышей деревянные элементы антисептировать.
Бруски изготовить из древесины хвойных пород.

Гл.инж.пр.	Думан		
Нач.отд.	Рябуха		
Н.контр.	Шульгина		
Гл.арх.	Буйвите		
Гл.конст.	Андриевская		
Рук.гр.	Шульгина		
Ст.инж.	Литвинова		
Ст.техн.	Кирштук		
Пров.	Литвинова		

ТП 903-2-18 КЖ

Установка мазутоснабжения Q=3,25 и 6,5 м³/ч с резервуарами 2х100; 2х250 (200)

Мазутонасосная

Схема расположения панельных перегородок

Стадия Р | Лист 27

ЛАТГИПРОПРОМ

Привязан

Инв. №

Инв. № подл. | Подпись и дата | Взам. инв. №

формат 22Г

Альбом 1.2

Типовой проект 903-2-18

Каркасно-обшивной вкладыш В-1; В-1а

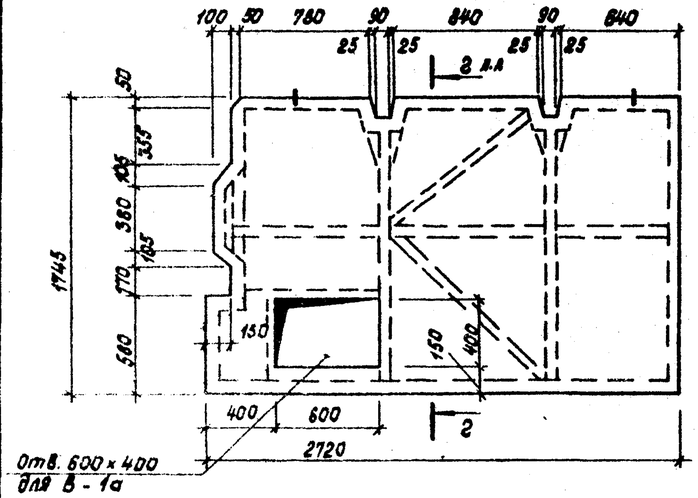

Каркасно-обшивной вкладыш В-2

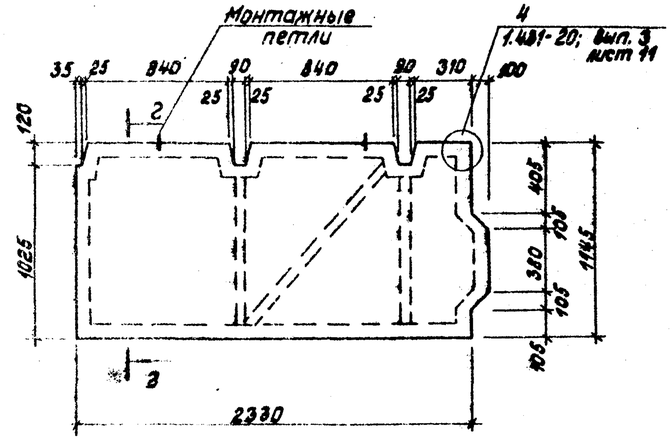

Каркасно-обшивной вкладыш В-3

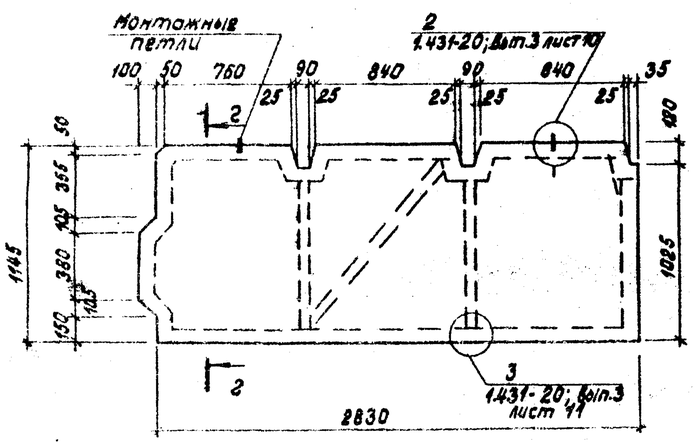

Спецификация к схеме расположения перегородок (начало)

Марка, поз.	Обозначение	Наименование	Кол.	Масса ед, кг	Примечание
П-1	1.431-20 Вып. 1	ППБ-2 / 5,98×1,785	2	2150,0	
П-2	1.431-20 Вып. 1	ППБ-9 / 5,72×1,485	2	1720,0	
К-1	1.431-20 Вып. 5	Колонна КБ2	3	800,0	
ФС-1	1.431-20 Вып. 4	Стальной элемент Т-1	3	80,0	
ФС-2	ТП903-2-18 Альб.1,4 КЖИ-НТ1	Стальной элемент НТ-1	1	13,3	
МС-2	1.431-20 Вып. 7	Соединительное изделие	8	0,5	
МС-4	1.431-20 Вып. 7	Соединительное изделие	8	0,8	
МС-34	1.431-20 Вып. 7	Соединительное изделие	2	3,7	
МС-37	1.431-20 Вып. 7	Соединительное изделие	2	7,0	
МС-30	1.431-20 Вып. 7	Соединительное изделие	2	9,1	
МС-3	1.431-20 Вып. 7	Соединительное изделие	8	0,3	
-60×4	ГОСТ 19903-74	сталь листовая -60×4 ℓ=385	92	0,73	
-60×4	ГОСТ 19903-74	сталь листовая -60×4 ℓ=370	32	0,70	
-60×6	ГОСТ 19903-74	сталь листовая -60×6 ℓ=160	16	0,46	
-50×5	ГОСТ 19903-74	сталь листовая -50×5 ℓ=50	4	0,1	
-100×8	ГОСТ 19903-74	сталь листовая -100×8 ℓ=240	2	1,51	
-100×8	ГОСТ 19903-74	сталь листовая -100×8 ℓ=100	2	0,63	
-150×8	ГОСТ 19903-74	сталь листовая -150×8 ℓ=180	1	1,7	
-60×5	ГОСТ 19903-74	сталь листовая -60×5 ℓ=50	4	0,12	
-120×8	ГОСТ 19903-74	сталь листовая -120×8 ℓ=250	6	1,89	
-120×6	ГОСТ 19903-74	сталь листовая -120×6 ℓ=170	2	0,96	
∠50×5	ГОСТ 8509-72	сталь угловая равнополочная ∠50×5 ℓ=400	6	1,51	

2-2

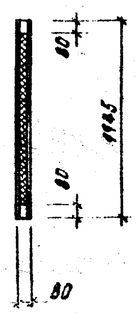

Спецификация к схеме расположения перегородок (продолжение)

Марка, поз.	Обозначение	Наименование	Кол.	Масса ед, кг	Примечание
а	ГОСТ 8639-68	Труба 80×80×4 ℓ=21600	1	194,6	
ф10	ГОСТ 5781-75	ф10 ℓ=0,450 м	8	0,28	
МН7	ТП903-2-18 Альб. КЖИ-МН7	Закладная деталь МН7	1	21,12	
	ГОСТ 18124-75	Асбестоцементные листы	33,9 м²		
	ГОСТ 9573-72*	Полужесткие минераловатные плиты	1,36 м³		
		Деревянный брусок 80×80	0,20 м³		
		Деревянный брусок 80×60	0,11 м³		

1. См. примечания на листе КЖ-27

Привязан

Инв. №

Гл. инж. пр.	Думан		
Нач. отд.	Рябуха		
Н. контр.	Шульгина		
Гл. арх.	Буйвите		
Гл. констр.	Андриевская		
Рук. гр.	Шульгина		
Ст. инж.	Литвинова		
Ст. техн.	Кирштук		
Пров.	Литвинова		

ТП 903-2-18 КЖ

Установка мазутоснабжения Q=3,25 и 6,5 м³/ч с резервуарами 2×100, 2×250(200), 2×500(400) м³

Мазутонасосная

Стадия	Лист	Листов
Р	28	

Каркасно-обшивные вкладыши В-1, В-1а, В-2, В-3; спецификации

Подпись и дата | Взам. инв. №

Альбом 1.2

Типовой проект 903-2-18

Ведомость основных комплектов рабочих чертежей

Обозначение		Наименование	Примечан.
903-2-18	АР	Архитектурно-строительные решения	
903-2-18	КЖ	Конструкции железобетонные	
903-2-18	КМ	Конструкции металлические	
903-2-18	ВК	Внутренний водопровод и канализация	
903-2-18	ОВ	Отопление и вентиляция	
903-2-18	ТС	Тепловые сети	
903-2-18	КИП	Автоматизация	
903-2-18	Э	Электротехническая часть	
903-2-18	ТМ	Тепломеханическая часть	

Ведомость рабочих чертежей основного комплекта 903-2-18 КМ

	Лист	Наименование	Примечан.
22	1	Общие данные (начало)	39
"	2	Общие данные (окончание)	40
"	3	Схемы расположения подвесного транспорта и опор под трубопроводы	41
"	4	Рамы Р1, Р2, Р3	42
"	5	Рамы Р4, Р5	43
"	6	Рама Р6	44

Ведомость примененных и ссылочных документов

Обозначение	Наименование	Примеч.
1.459-2; в. 1, 2	Стальные лестницы, переходные площадки и ограждения.	
1.400-10/76, в. 7	Типовые узлы стальных конструкций одноэтажных производственных зданий. Узлы балочных клеток.	

Проект соответствует действующим нормам и правилам и предусматривает мероприятия, обеспечивающие взрывную и пожарную безопасность при эксплуатации здания.

Главный инженер проекта: (Думан)

Инв. № подл. | Подп. и дата | Взам. инв. №

Техническая спецификация металла (начало)

Вид профиля, ГОСТ, ТУ	Марка металла и ГОСТ	Обозначение и размеры профиля, мм	№ п/п	Код: Марки металла	Код: Вида профиля	Код: Размера профиля	Количество шт.	Длина мм	Масса металла по элементам конструкций, т: Подвесной транспорт	Опора подвесного транспорта	Опорная часть опоры под трубопровод	Настил-ка, ограждение				Общая масса, т	Масса потребности в металле по кварталам (заполняется изготовителем) т: I	II	III	IV
									Код элемента конструкций: 526121	526395	526396	526391								
Балки двутавровые ГОСТ 19425-74	ВСт3кп5 ГОСТ 380-71*	I 24м	1						0,689							0,689				
	Итого		2	44460					0,689							0,689				
Всего профиля			3		53805				0,689							0,689				
Балки двутавровые ГОСТ 8239-72	ВСт3пс6 ГОСТ 380-71*	I 24	4						0,110							0,110				
	Итого		5	12300					0,110							0,110				
	ВСт3кп2 ГОСТ 380-71*	I 14	6							0,086						0,086				
	Итого		7	11240						0,086						0,086				
Всего профиля			8		24007				0,110	0,086						0,15				
Швеллеры ГОСТ 8240-72	ВСт3пс6 ГОСТ 380-71*	[8	9						0,013							0,013				
		Итого	10	12300					0,013							0,013				
	ВСт3кп2 ГОСТ 380-71*	[10	11							0,016	0,222					0,238				
		[12	12								0,102					0,102				
		[14	13								0,134					0,134				
		[16	14								0,587					0,587				
		[24	15							0,077						0,077				
	Итого		16	11240						0,093	1,045					1,138				
Всего профиля			17		26108				0,013	0,093	1,045					1,151				
Гнутый швеллер ГОСТ 8278-75	ВСт3пс6 ГОСТ 380-71*	[60×30×3	18						0,021							0,021				
	Итого		19	12300					0,021							0,021				
Всего профиля			20		25007				0,021							0,021				

Привязан

Инв. №

ТП 903-2-18 КМ

Установка мазутонасосная $Q=3,25$ м³/час с резервуарами 2×100; 2×250 (200); 2×400 (400) м³

Гл. инж. пр.	Обухов		
Гл. инж. пр.	Думан		
Нач. отд.	Рядухо		
Н. контр.	Андреевская		
Гл. констр.	Ангелевская		
Рук. гр.	Шульгина		
Исп.	Шульгина		

Мазутонасосная — Стадия: Р; Лист: 1; Листов:

Общие данные (начало)

ЛАТГИПРОСЕЛЬХОЗ

Пров. Литвинова

Техническая спецификация металла (окончание)

Вид профиля ГОСТ; ТУ	Марка металла и ГОСТ	Обозначение и размеры профиля, мм	№ п/п	Код: Марки металла	Код: Вида профиля	Код: Размера профиля	Количество шт.	Длина мм	Масса металла по элементам: Код элемента конструкций 526121	526395	526396	526391	Общая масса, т	Масса потребности в металле по кварталам (заполняется изготовителем), т: I	II	III	IV
Сталь угловая равнополочная ГОСТ 8509-72*	ВСт3пс6 ГОСТ 380-71*	∟50×5	21						0,008				0,008				
		∟63×5	22						0,029				0,029				
		∟90×8	23						0,004				0,004				
		∟100×7	24						0,005				0,005				
	Итого		25	12300					0,046				0,046				
	ВСт3кп2 ГОСТ 380-71*	∟50×5	26								0,007		0,007				
		∟63×5	27							0,114	0,049		0,163				
		∟90×8	28								0,007		0,007				
	Итого		29	11240						0,114	0,063		0,177				
Всего профиля			30		21113				0,046	0,114	0,063		0,223				
Сталь листовая ГОСТ 19903-74*	ВСт3пс6 ГОСТ 380-71*	δ=6	31						0,029				0,029				
		δ=8	32						0,051				0,051				
		δ=10	33						0,013				0,013				
		δ=12	34						0,013				0,013				
	Итого		35	12300					0,106				0,106				
Сталь полосовая ГОСТ 103-76	ВСт3кп2 ГОСТ 380-71*	δ=4	36								0,018		0,018				
		δ=6	37								0,005		0,005				
		δ=8	38							0,062	0,006		0,068				
		δ=10	39								0,012		0,012				
	Итого		40	11240						0,062	0,041		0,103				
Всего профиля			41		71110				0,106	0,062	0,041		0,209				
Сталь арматурная ГОСТ 5781-75	ВСт3кп2 ГОСТ 380-71*	⌀5 Вр I	42							0,003			0,003				
		⌀12 AI	43							0,002			0,002				
	Итого		44	11240						0,005			0,005				
Всего профиля			45		11118					0,005			0,005				
Сталь рифленая ГОСТ 8568-77	ВСт3кп2 ГОСТ 380-71*	δ=4	46									0,116	0,116				
		δ=6	47								0,036						
	Итого		48	11240							0,036	0,116	0,152				
Всего профиля			49		71129						0,036	0,116	0,152				
Итого масса металла			50						0,985	0,360	1,185	0,116	2,646				
Лестницы, перила, ограждения		КМ-3	51									0,214	0,214				
Всего масса металла			52						0,985	0,360	1,185	0,330	2,860				
В том числе по маркам	ВСт3сп5		53						0,689				0,589				
	ВСт3пс6		54						0,296				0,296				
	ВСт3кп2		55							0,360	1,185	0,330	1,875				
Масса поставки элементов по кварталам, т				I													
				II													
				III													
				IV													

1. Стальные конструкции разработаны на основании главы СНиП-В-3-72 на стадии КМ и являются исходным материалом для разработки рабочих чертежей на стадии КМД.
2. За относительную отметку 0,000 принята отметка чистого пола мазутонасосной, которая соответствует абсолютной отметке ____ по генплану.
3. Заводские соединения приняты сварными.
4. Монтажные соединения выполняются на болтах нормальной точности и на монтажной сварке согласно ГОСТ 5264-69.
5. Сварку производить электродами типа Э-42 по ГОСТ 9467-75.
6. Все стальные конструкции окрасить двумя слоями эмали ПФ-115 по слою грунта ГФ-020 (вне здания ПФ-115 для наружных работ) общей толщиной 55 мкм.
7. Высота неоговоренных сварных швов принимается по наименьшей толщине свариваемых элементов.

Альбом 1.2

Типовой проект 903-2-18

Инв. № подл. | Подп. и дата | Взам. инв. №

Привязан

Инв. №

ТП 903-2-18			КМ
Установка мазутонасосная Q=3,25 и 6,5 м³/час с резервуарами 2×100; 2×250 (200); 2×500 (400) м³			
Гл. инж. ин.	Обухов		
Гл. инж. пр.	Думан		
Нач. отд.	Рябуха		
Н. контр.	Андреевская		
Гл. констр.	Андреевская		
Рук. гр.	Шульгина		
Инж.	Шафранова		
Мазутонасосная		Стадия: Р	Листов: 2
Общие данные (окончание)			ЛАТГИПРОПРОМ

Пров. Литвинова

Типовой проект 903-2-18 Альбом 1.2

Схема расположения подвесного транспорта в осях „А-Б" и „4-5"

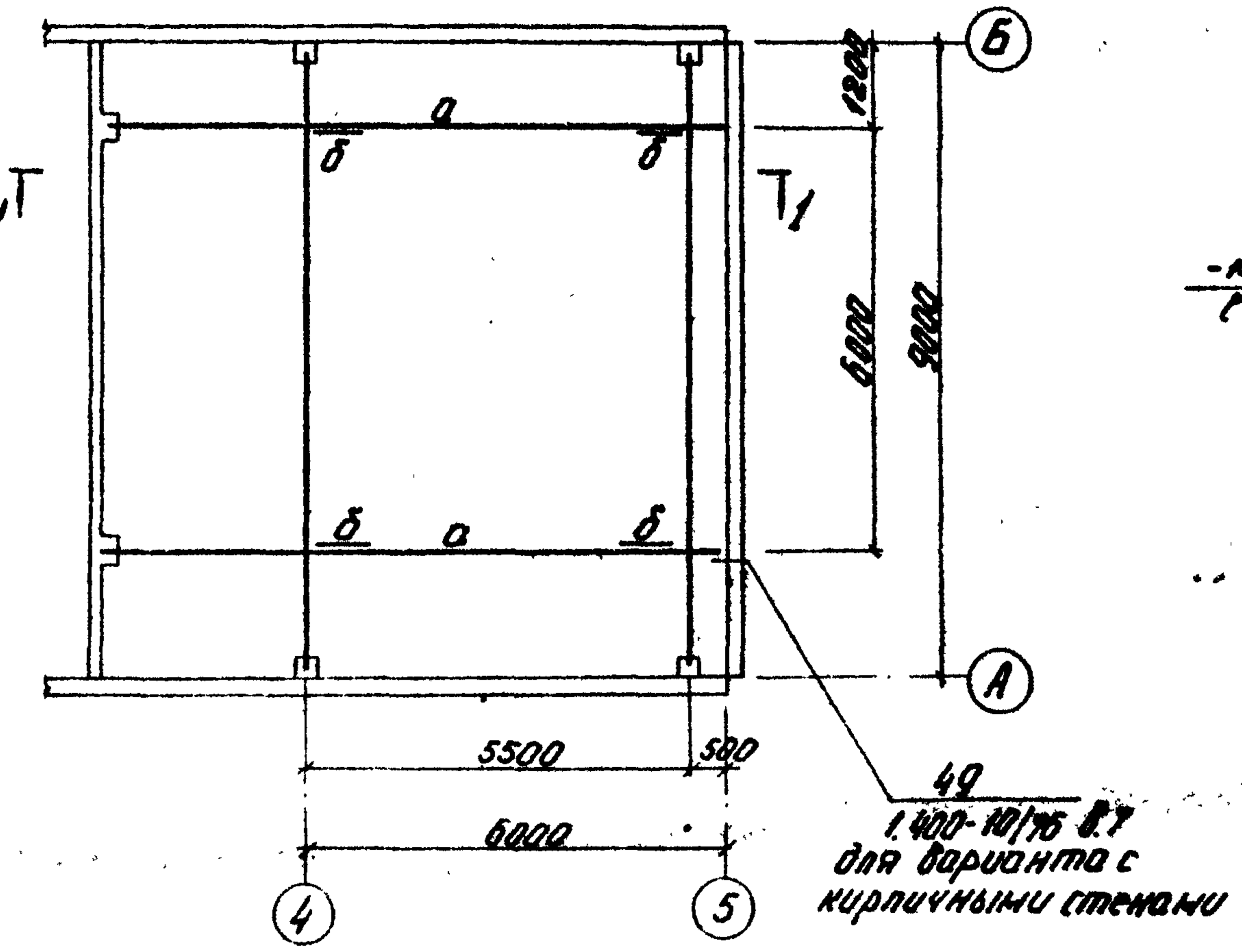

а - а

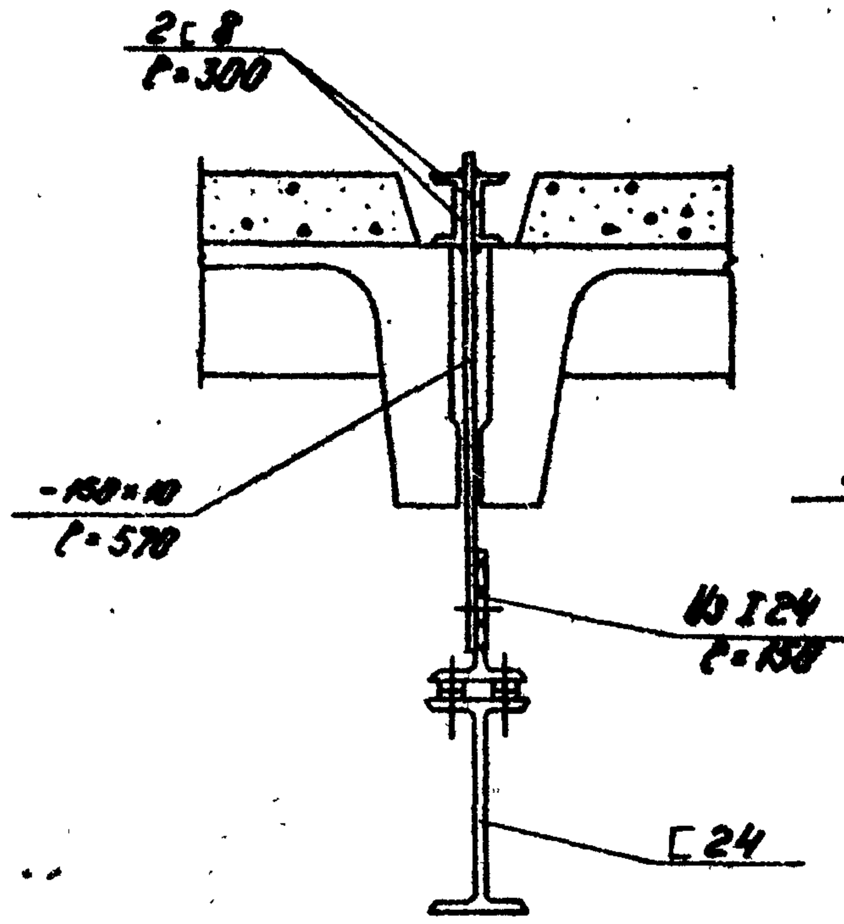

4 - 4

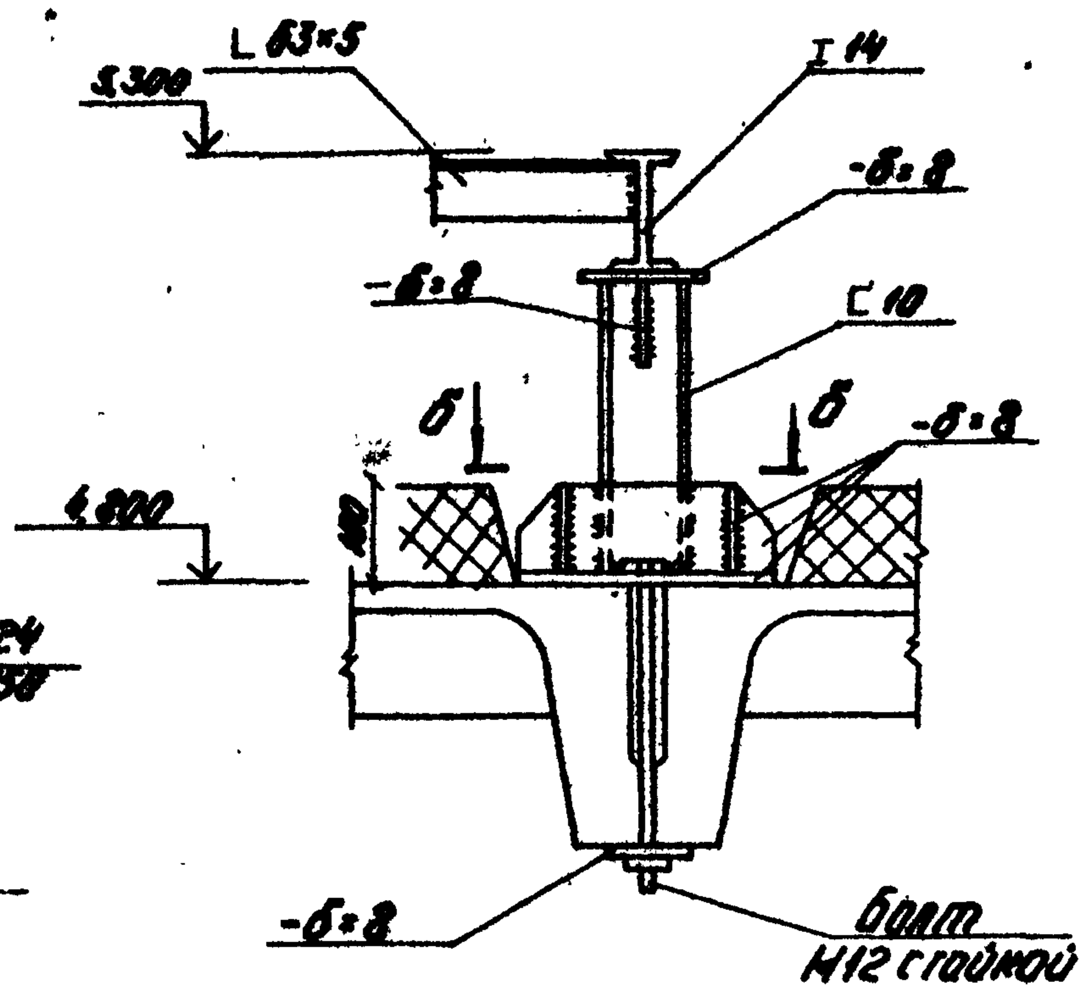

Схема расположения лестниц и ограждений

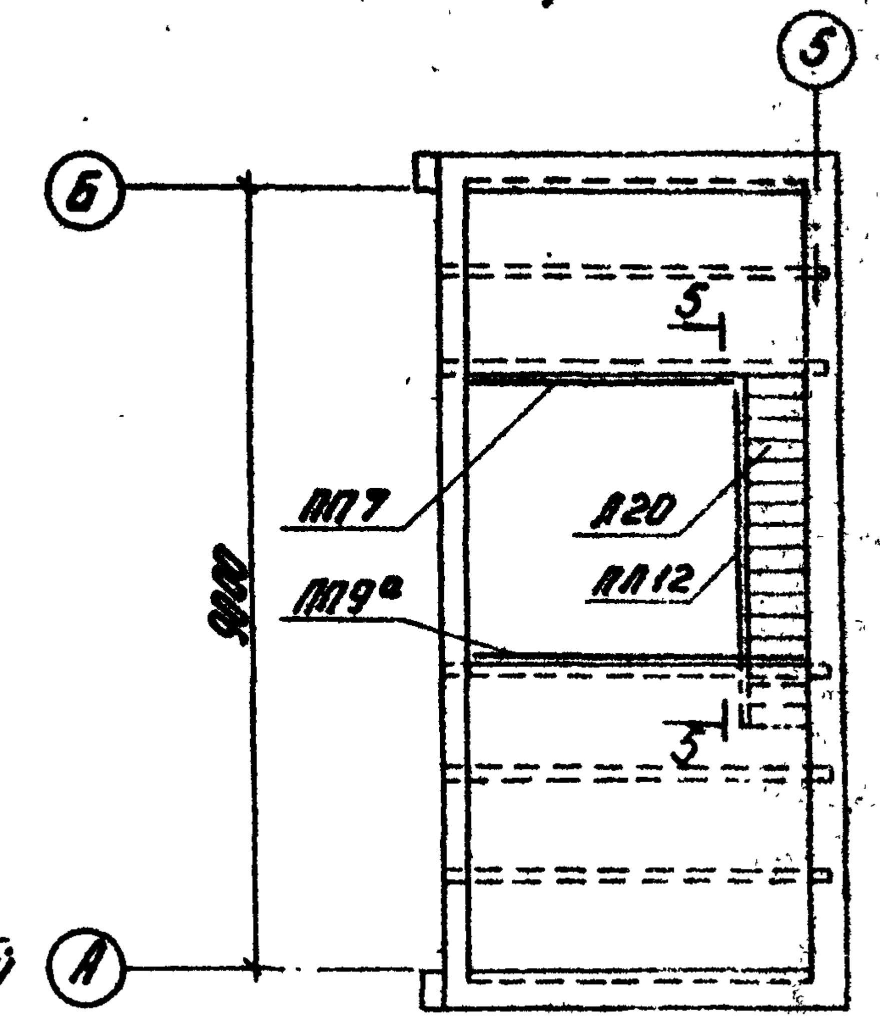

1 - 1

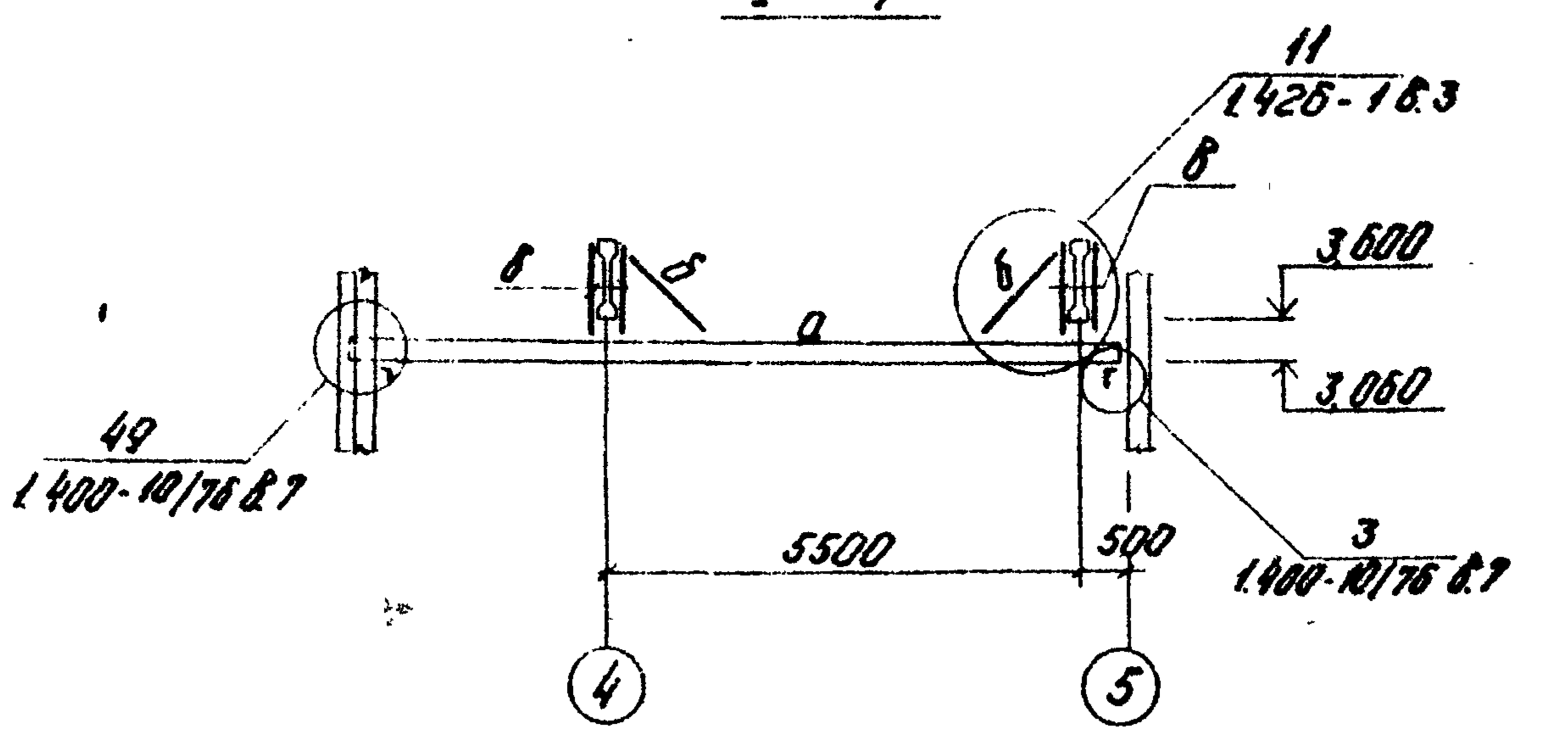

Схема расположения опор на кровле в осях „А-Б" и „3"

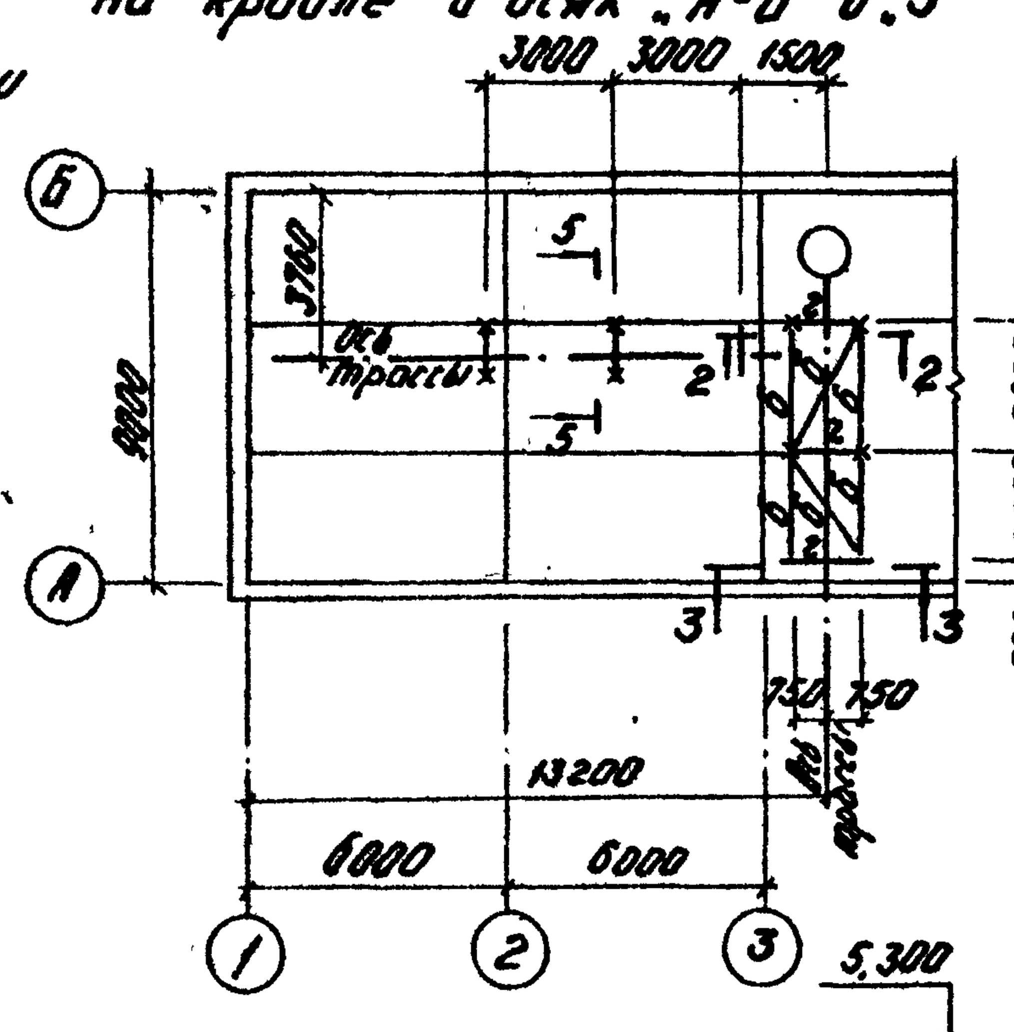

5 - 5

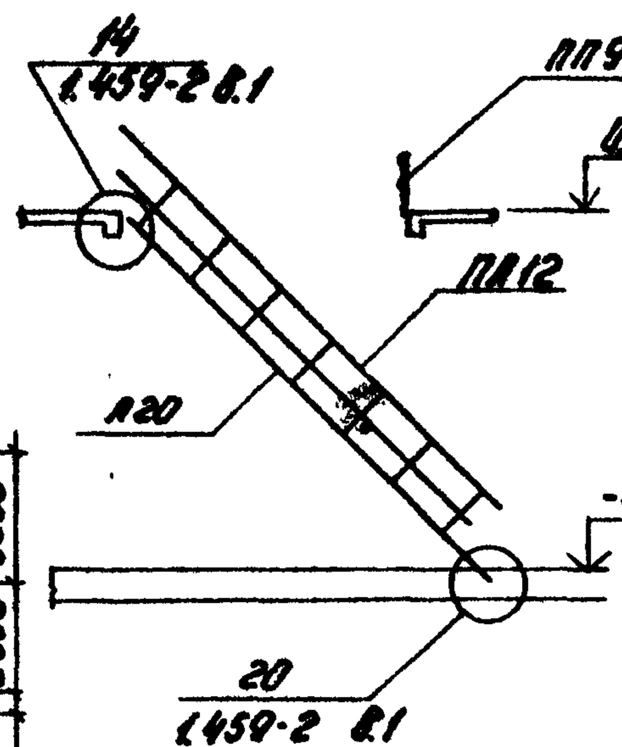

Марка	Сечение: Эскиз	Поз.	Состав	Опорные усилия: M тс.м	N тс	Q тс	Группа констр.	Марка метал.	Примеч.
а	I		I 24 M	См. серию 1.426-1 в.3			III	ВСт3кп5	
б	L		L 63×5				III	ВСт3пс6	
в	[		ТН 50×32×3				III	ВСт3пс6	
г	I		I 14				IV	ВСт3кп2	
д	[		[10				IV	ВСт3кп2	
е	[		[24				IV	ВСт3кп2	
Л20	1.459-2 в.2 лист 16						VI		[illegible]
ЛП12	1.459-2 в.2 лист 47						VI		[illegible]
ЛП7	1.459-2 в.2 лист 77						VI		[illegible]
ЛП9а	1.459-2 в.2 лист 78						VI		[illegible]

3 - 3

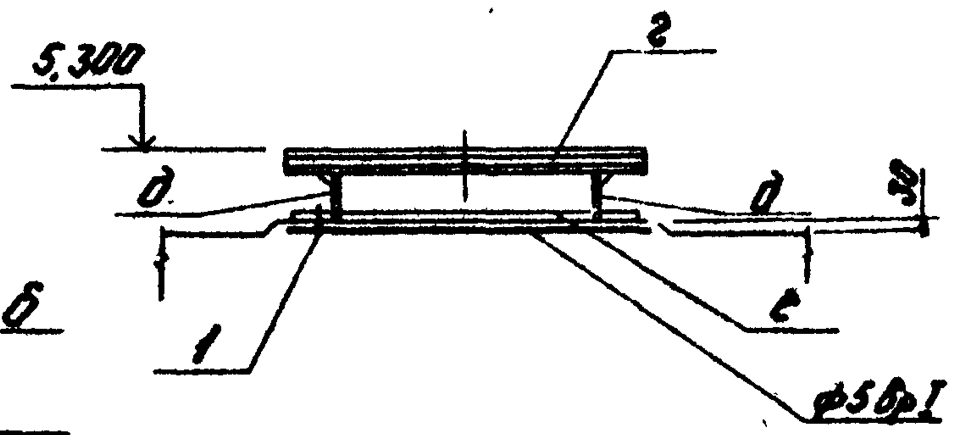

Схема расположения подвесного транспорта в осях „Б" „3"

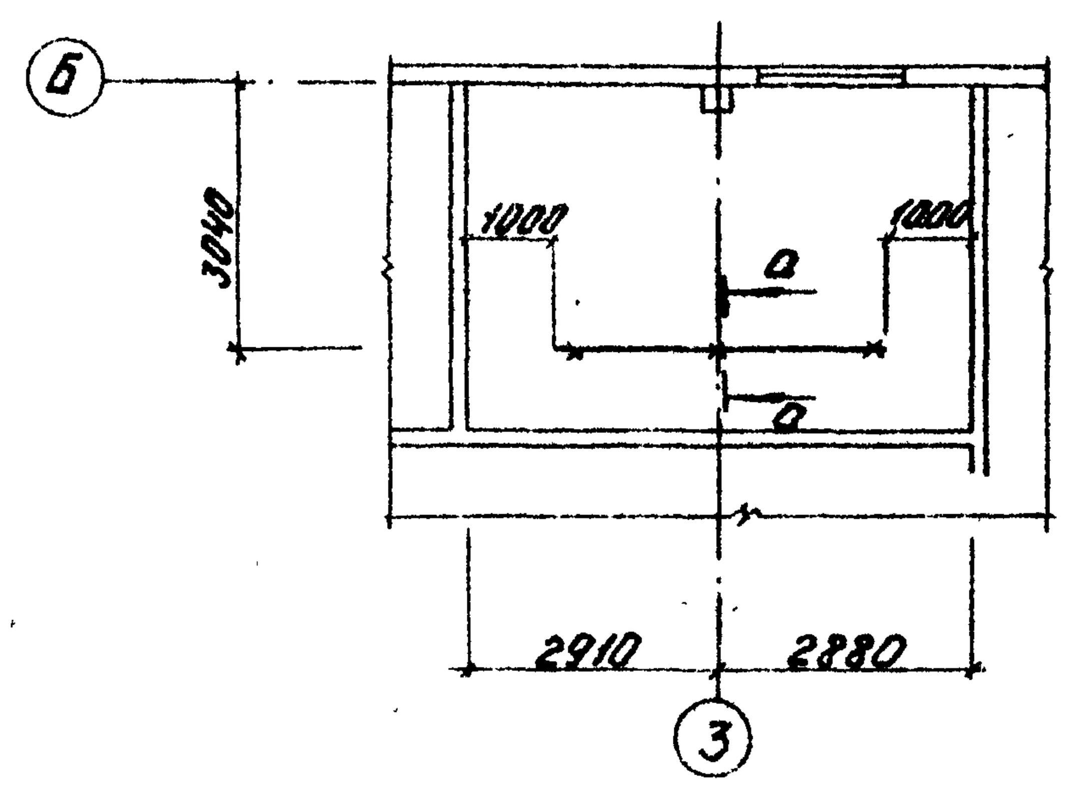

2 - 2

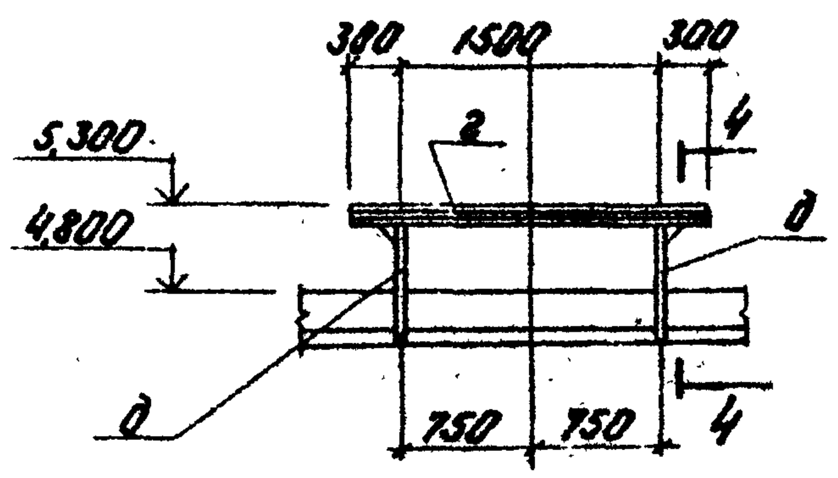

б - б

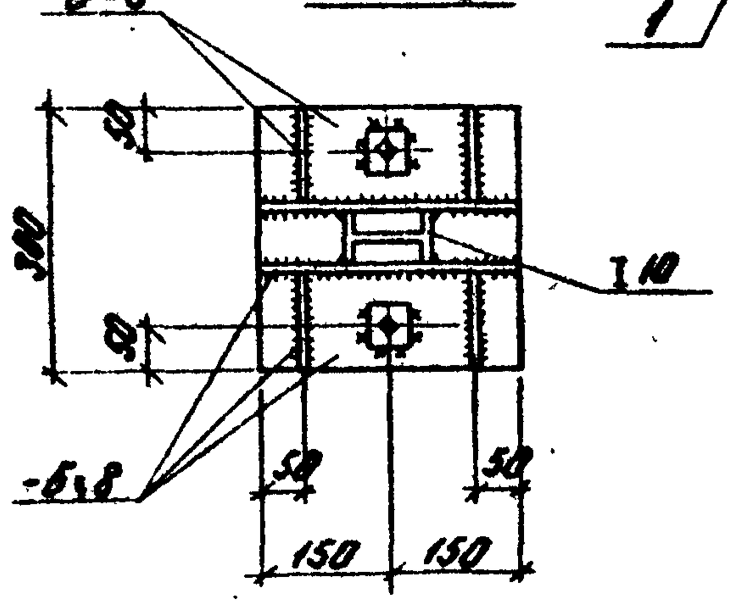

5 - 5

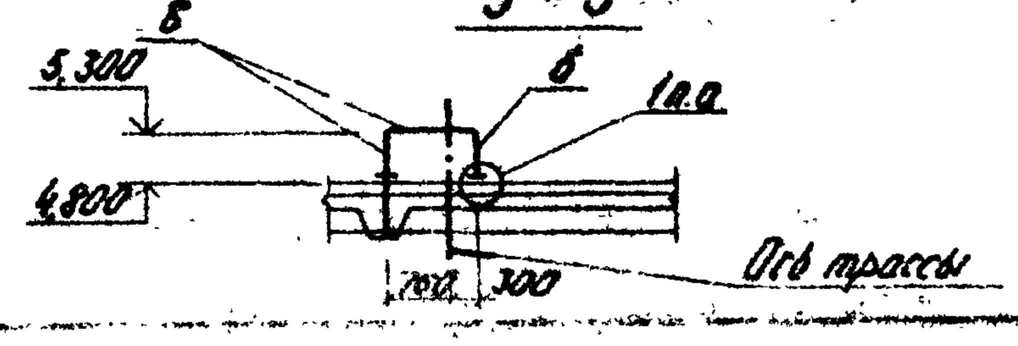

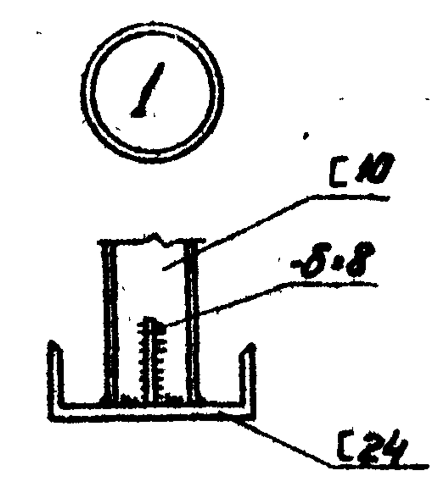

Согласовано: Утв. ТИ Икушин; Утв. ТГ Рузина

Привязан

Инв. №

Гл.инж.пр.	Думан	
Нач.отд.	Рябуха	
Н.контр.	Андриевская	
Гл.констр.	Андриевская	
Рук.гр.	Шурыгина	
Инж.	Шафирова	
Ст.техн.	Левейко	
Пров.	Литвинова	

ТП 903-2-18

Установка мазутоснабжения с резервуарами 2×100, 2×250, 1000...

Мазутонасосная

Стадия Р, Лист 3

Схемы расположения подвесного транспорта и опор под трубопроводы.

ЛАТГИПРОПРОМ

Р-1

Рама под блок насосов подачи мазута к котлам Б-МН-2×3,2-25

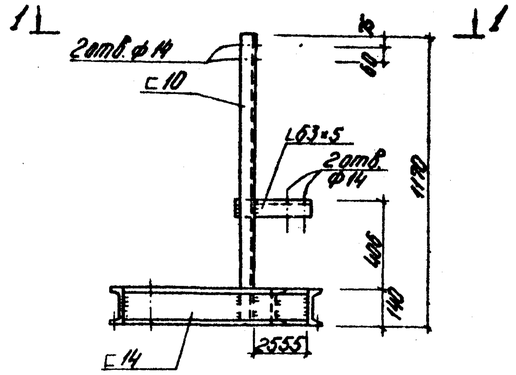

1 - 1

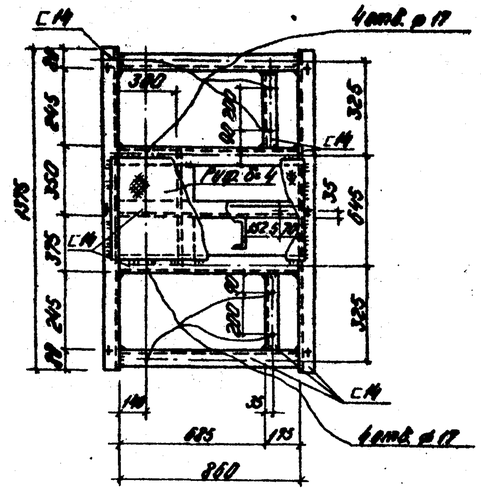

3 - 3

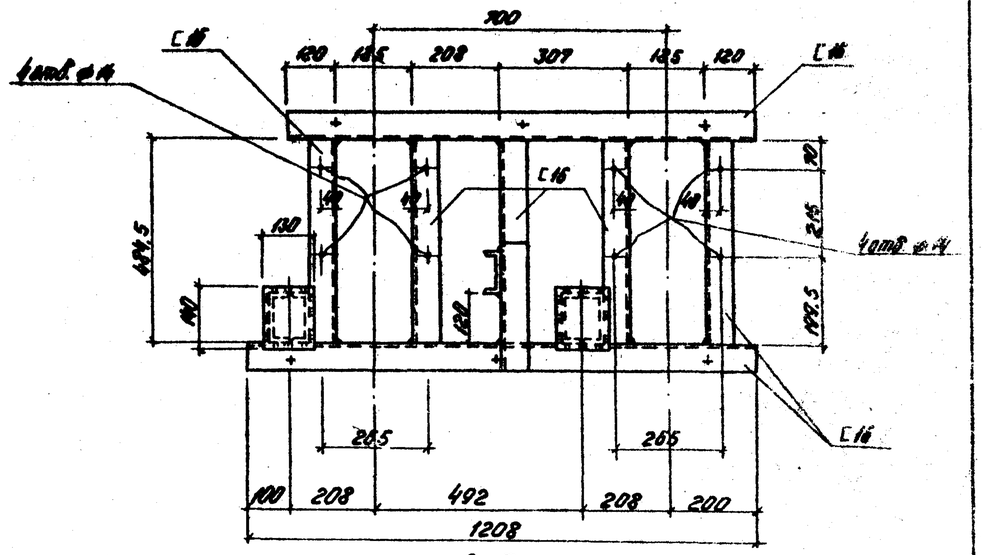

Р-3

Рама под блок рециркуляции насосов Б-МНр 2×6-2,5

Р-2

(Рама под блок фильтров грубой очистки мазута Б-МФг-2×50-6)

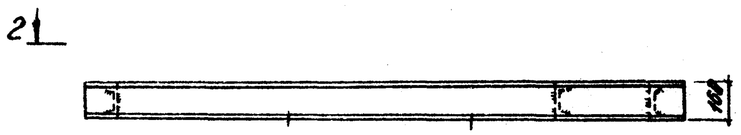

2 - 2

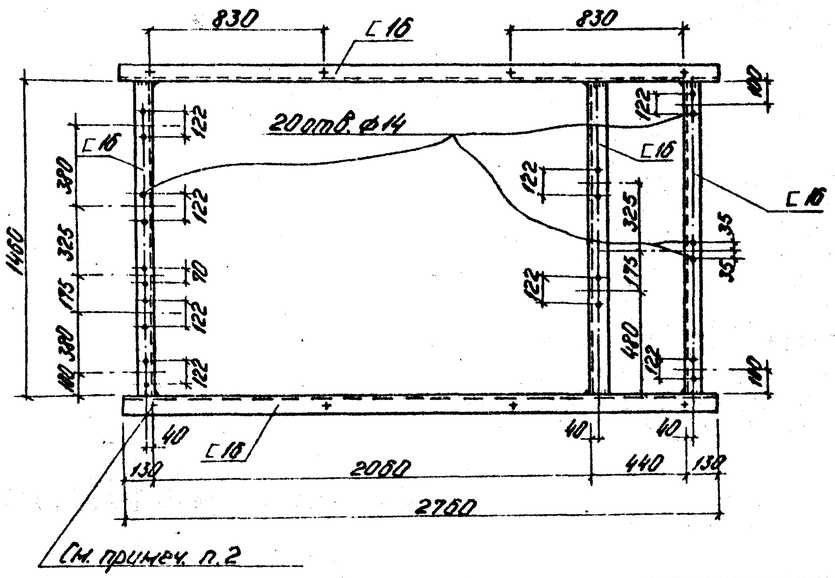

4 - 4

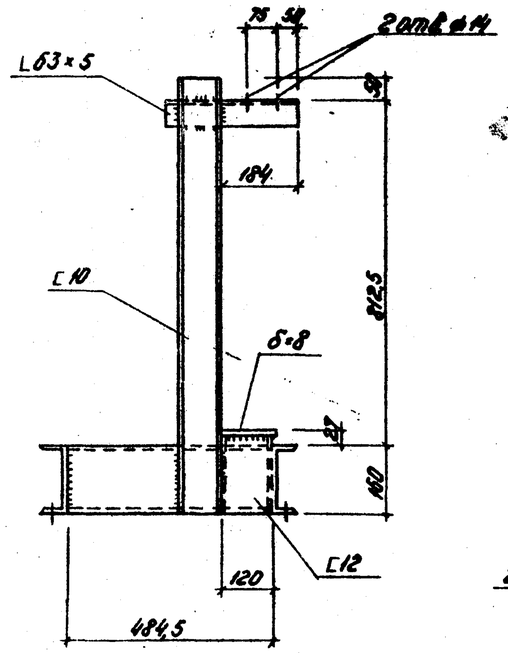

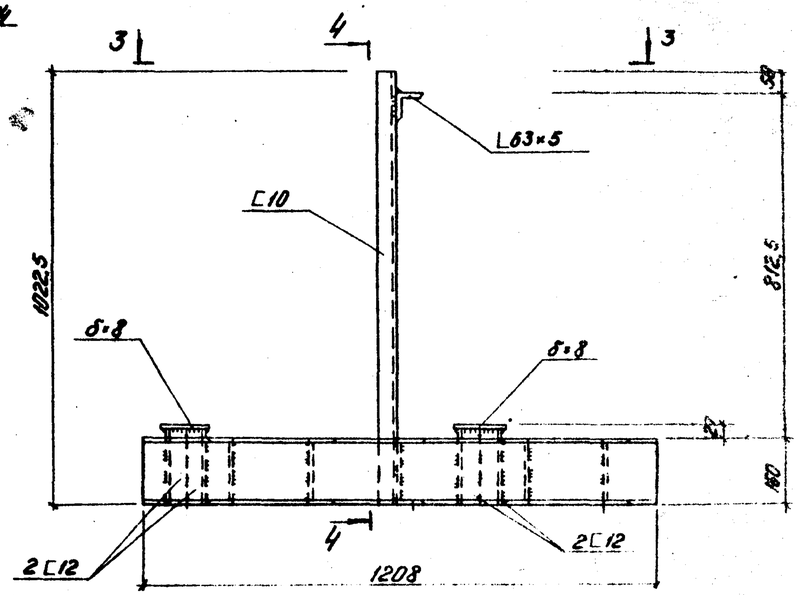

1 Все соединения сварные h_w = 4мм
2 + - отверстия в нижней полке швеллера ф17мм

привязан

Инв.№

				ТП 903-2-18	КМ
				Установка мазутонасосная Q=325 и 35 м³/ч с резервуарами 2×100, 2×250 (200), 2×500 (400)	
Гл.инж.пр.	Лунькин			Мазутонасосная	Стадия: Р; Лист: 4; Листов: 5
Нач.отд.	Рябуха				
Н.контр.	Андреевская			Рамы 1-1; Р2; Р3	ЛАТГИПРОПРОМ
Гл.инж.пр.	Андреевская				
Рук.гр.	Шулягина				
Ст.техн.	Лезгина				
Пров.	Шульгина				

Согласовано: Гипронефтеспецстрой; Гипронефтеспецмонтаж; Гипрогазспецмонтаж; Гипрогазочистка; Гипрогазспецстрой; Гипрогазтопливо; Гипрогазавтоматика; Гипрогазкомплект; Гипрогазспецмонтаж; Гипрогазспецстрой; Гипрогазтопливо; Гипрогазавтоматика; Гипрогазкомплект

Типовой проект 903-2-18 Альбом 12

Инв.№ подл. | Подп. и дата | Взам.инв.№

Р4

Блок фильтров тонкой очистки мазута Б-МФТ-2×30-25

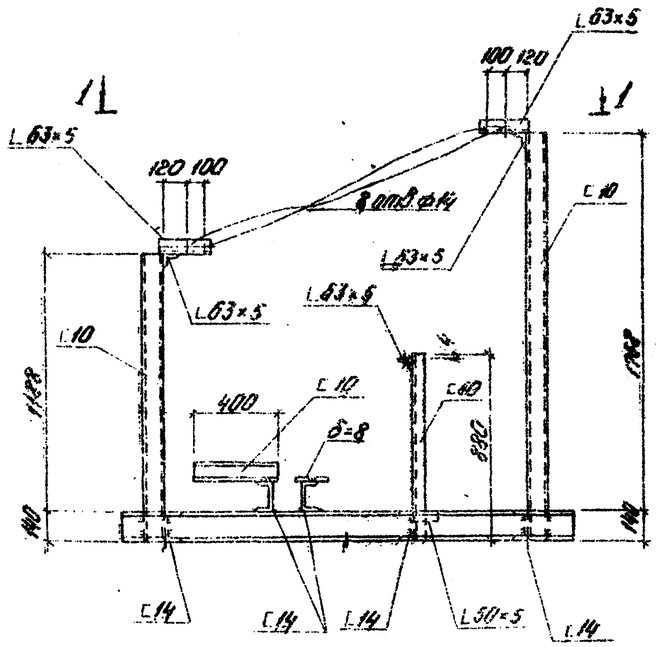

Р5

Блок установки для жидких присадок Б-УЖП-2×0,1-10

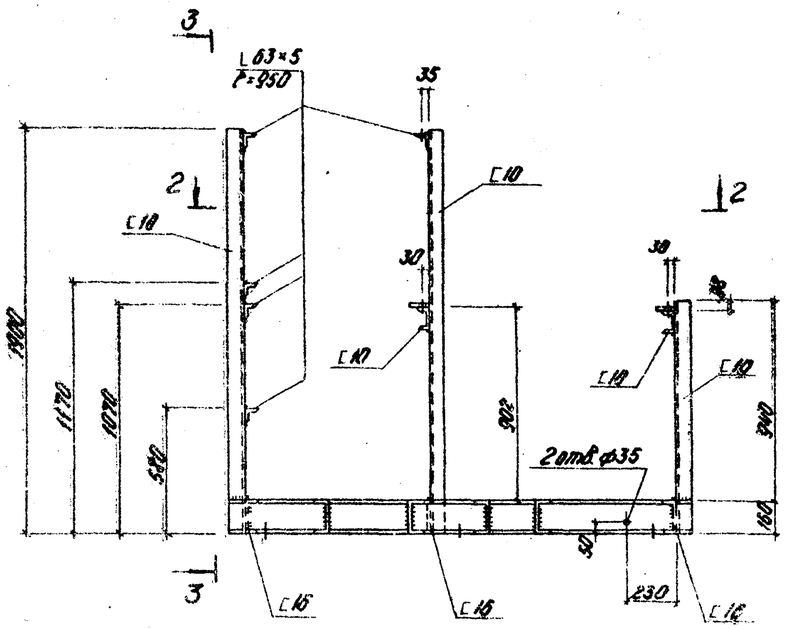

3 - 3

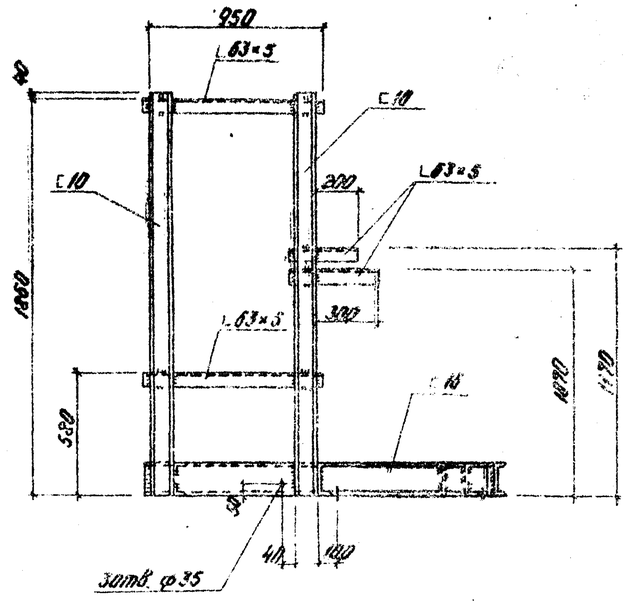

1 - 1

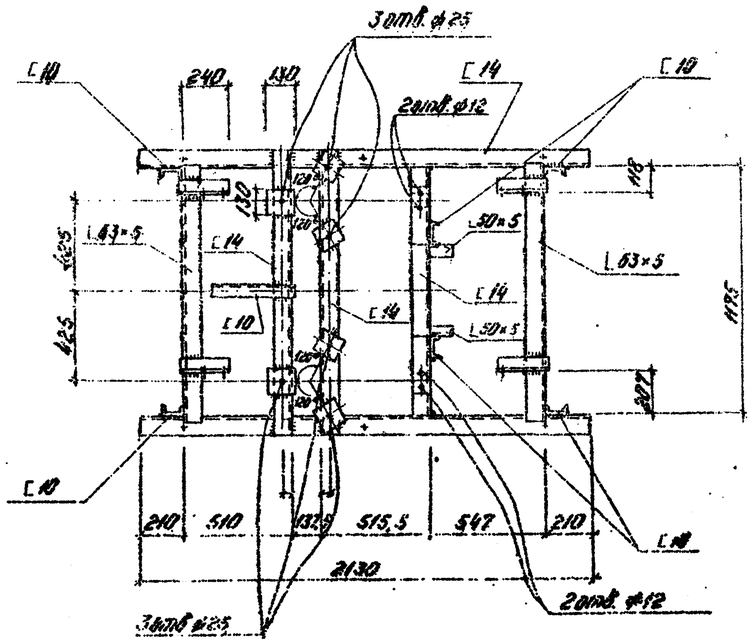

2 - 2

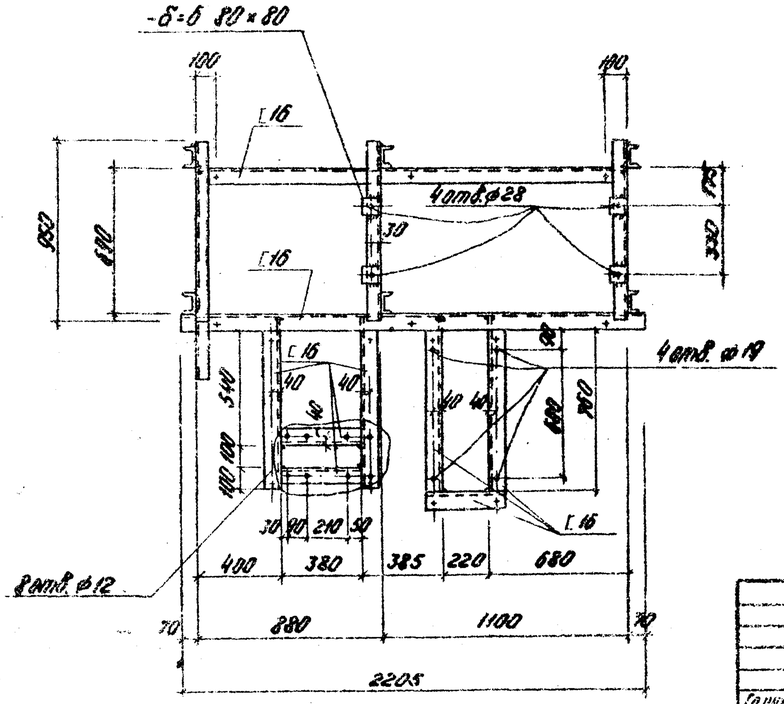

1 Все соединения - сварные, $h_ш = 4$ мм.

2 Знаком „+" обозначены отверстия в полках швеллера ф 18 мм для крепления рам к полу.

Привязан

Инв. №

ГИП	Жуков		ТП 903-2-18		КМ
Нач. отд.	Родько		Установка мазутонасосная П=325 и 0,5 м³/ч с резервуарами 2×100; 2×250 (200); 2×500 (400) м³		
Н. контр.	Андреева		Мазутонасосная	Стадия	Лист	Листов
Гл. инж.	Рубченко			Р	5	
Рук. гр.	Шелкина		Рамы Р4, Р5	МАТИ-ПРОМТЕХНИКА	
Инженер	Лебедева				

Инв. № подл. | Подпись и дата | Взам. инв. №

Согласовано: Гл. инж. проекта 903-2-18 Авдеенко

Блок перекачивающих насосов БМНп-2×44-4

Р6

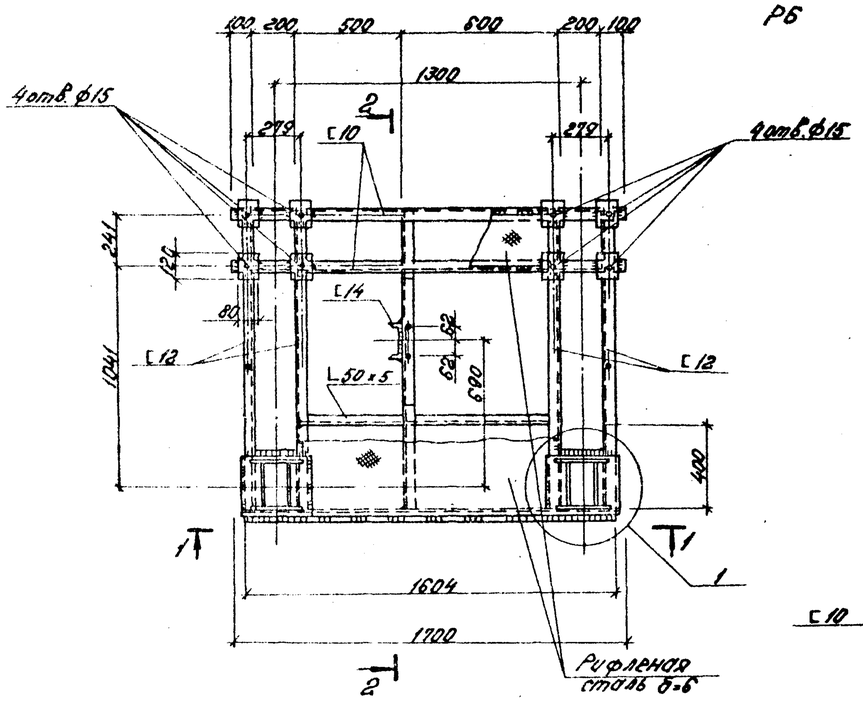

2-2

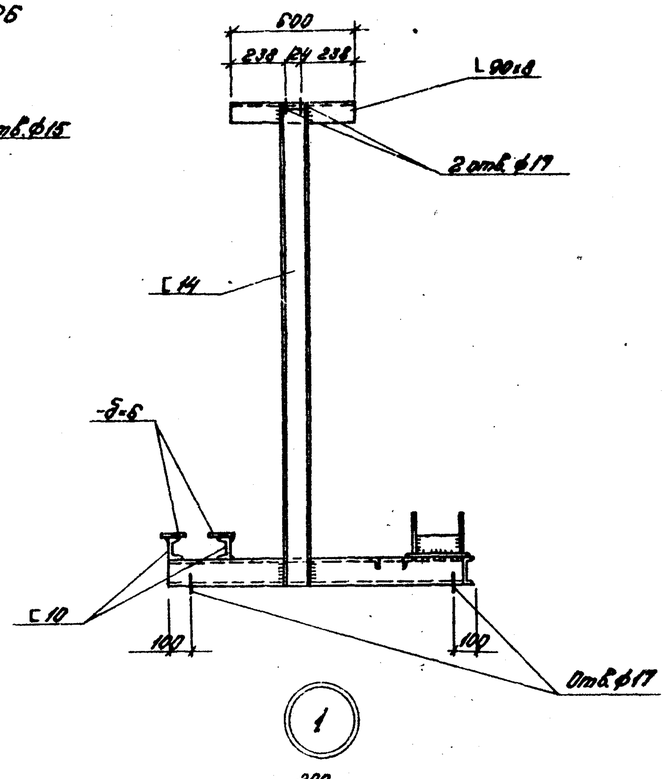

1-1

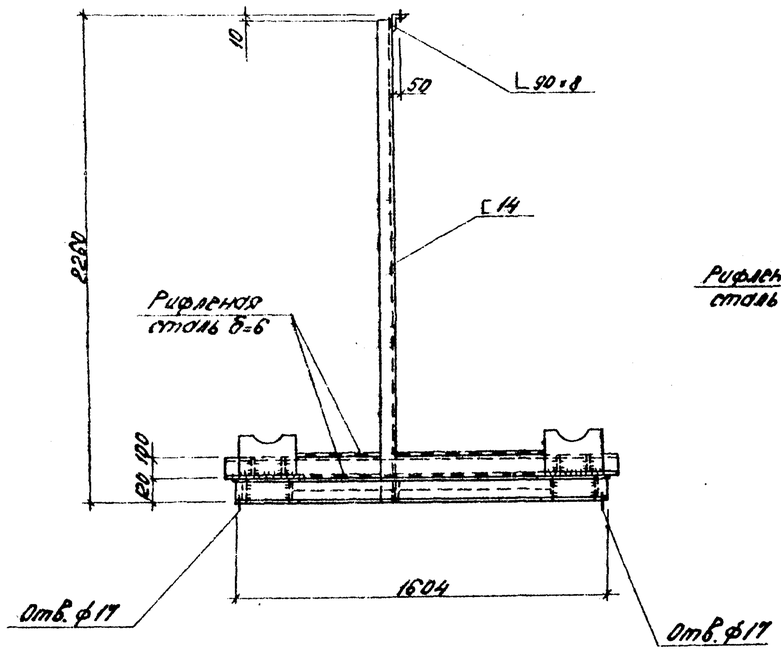

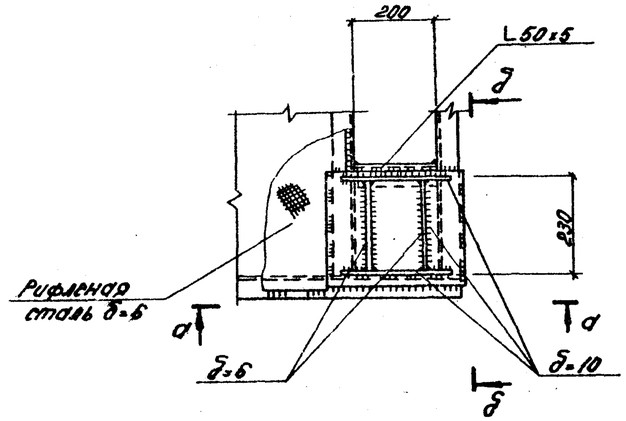

а-а

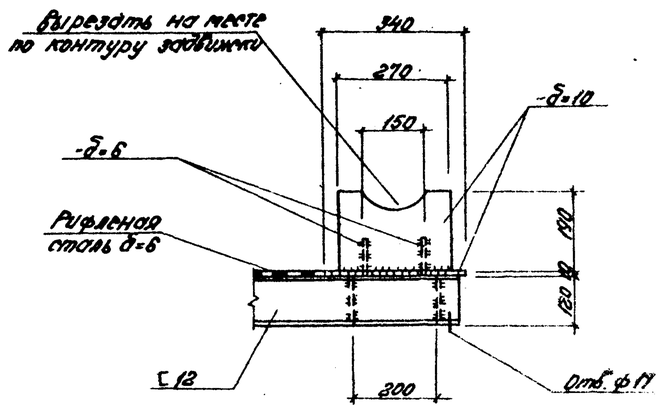

δ-δ

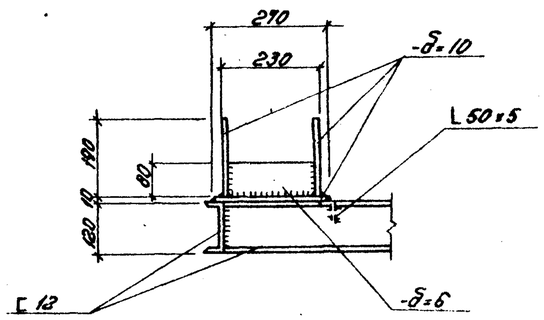

1. Все соединения - сварные, $h_ш$ = 4мм.

Привязан:

Инв.№

Гл.инж.пр.	Дутан		ТП 903-2-18	КМ
Нач.отд.	Рябуха		Установка мазутоснабжения Q=3,25 и 6,5 м³/ч с резервуарами 2×100; 2×250(200); 2×500(400) м³	
Н.контр.	Андриевская		Мазутонасосная	Стадия: Р; Лист: 6; Листов:
Гл.конст.	Андриевская			
Рук.гр.	Шульгина		Рама Р6	ЛАТГИПРОПРОМ
Ст.техн.	Левейка			
Пров.	Шульгина			

Типовой проект 903-2-18 Альбом 1.2

Отд. ТМ