ТИПОВОЙ ПРОЕКТ
901-9-15.84

БЛОК НАПОРНЫХ ФИЛЬТРОВ И НАСОСНОЙ СТАНЦИИ II-ГО ПОДЪЕМА В СОСТАВЕ СТАНЦИИ ОЧИСТКИ РЕЧНОЙ ВОДЫ ПРОИЗВОДИТЕЛЬНОСТЬЮ 12.5 ТЫС.М³ В СУТ. ДЛЯ ПРОИЗВОДСТВЕННЫХ ЦЕЛЕЙ

АЛЬБОМ II

Технологические решения. Общие виды нетиповых конструкций. Отопление и вентиляция. Общие виды нетиповых конструкций. Внутренний водопровод и канализация.

20120-01

				Привязан
				Инв. №

ТИПОВОЙ ПРОЕКТ
901-9-15.84

БЛОК НАПОРНЫХ ФИЛЬТРОВ И НАСОСНОЙ СТАНЦИИ II-ГО ПОДЪЕМА В СОСТАВЕ СТАНЦИИ ОЧИСТКИ РЕЧНОЙ ВОДЫ ПРОИЗВОДИТЕЛЬНОСТЬЮ 12.5 ТЫС.М³ В СУТ. ДЛЯ ПРОИЗВОДСТВЕННЫХ ЦЕЛЕЙ

СОСТАВ ПРОЕКТА

Альбом I Пояснительная записка.(из ТП 901-9-14.84)
Альбом II Технологические решения. Общие виды нетиповых конструкций. Отопление и вентиляция. Общие виды нетиповых конструкций. Внутренний водопровод и канализация.
Альбом III Архитектурно-строительные решения.
Альбом IV Изделия.(из ТП 901-9-14.84)
Альбом V Электрооборудование. Автоматизация и технологический контроль.
Альбом VI Спецификация оборудования.
Альбом VII Ведомости потребности в материалах.
Альбом VIII Сметы.

Т.п. 407-3-41/76 Альбом III

ПРИМЕНЕННЫЕ ТИПОВЫЕ ПРОЕКТНЫЕ МАТЕРИАЛЫ

Типовые детали и конструкции

(РАСПРОСТРАНЯЕТ Свердловский филиал ЦИТП)

АЛЬБОМ II

Утвержден
Главпромстройпроектом
Госстроя СССР
Письмо №19/5-5004 от
17.11.1982 г.
Введен в действие
В.О. Союзводоканалниипроект
от 14. 12. 1984 г
приказ №285

РАЗРАБОТАН
ПРОЕКТНЫМ ИНСТИТУТОМ
„ХАРЬКОВСКИЙ ВОДОКАНАЛПРОЕКТ"
ГЛАВНЫЙ ИНЖЕНЕР ИНСТИТУТА /Г.А. БОНДАРЕНКО/
ГЛАВНЫЙ ИНЖЕНЕР ПРОЕКТА /Н.И. ЯРМАК/

20120-01

Типовой проект 901-9-15.84 Альбом II

Ведомость рабочих чертежей основного комплекта.

Лист	Наименование	Примечание
1	Общие данные	
2	Технологическая схема	
3	План на отм. 0.000 с расстановкой технологического оборудования. Спецификация.	
4	Блок фильтров. План (начало)	
5	Блок фильтров. Разрез 1-1 (начало)	
6	Блок фильтров. План. Разрез 1-1 (окончание)	
7	Блок фильтров. Разрез 2-2.	
8	Блок фильтров. Аксонометрические схемы трубопроводов фильтрованной воды.	
9.	Блок фильтров. Аксонометрические схемы трубопроводов исходной (речной) воды, подачи и отвода промывной воды.	
10	Блок фильтров. Аксонометрическая схема трубопроводов отбора проб.	
11	Блок фильтров. Спецификация материалов (начало).	
12	Блок фильтров. Спецификация материалов (окончание).	
13	Насосная станция II подъема. План на отм. 0.000. Разрез 1-1	
14	Насосная станция II подъема. Разрезы 2-2; 3-3.	
15	Насосная станция II подъема. Аксонометрические схемы трубопроводов подачи воды потребителю и на промывку фильтров. Спецификация.	
16	Бытовые помещения. План на отм. 0.000 и 3.600 с размещением оборудования. Спецификация.	

Ведомость основных комплектов рабочих чертежей

Обозначение	Наименование	Примечание
901-9-15.84 - НВ	Технологические решения	
901-9-15.84 - ВК	Внутренний водопровод и канализация.	
901-9-15.84 - ОВ	Отопление и вентиляция.	
901-9-15.84 - АР	Архитектурные решения.	
901-9-15.84 - КЖ	Конструкции железобетонные	
901-9-15.84 - КМ	Конструкции металлические	
901-9-15.84 - ЭМ	Силовое электрооборудование	
901-9-15.84 - ЭК	Технологический контроль.	

Ведомость ссылочных и прилагаемых документов.

Обозначение	Наименование	Примечание
	Ссылочные документы	
Закладные конструкции.	Приборы для измерения и регулирования давления разрешения и расхода. Установка закладных конструкций на технологическом оборудовании и трубопроводах. Узлы и детали. Сборник 25	
Закладные конструкции.	Приборы для измерения и регулирования температуры. Установка закладных конструкций на технологических трубопроводах и оборудовании. Узлы и детали. Сборник 50	
ОСТ 34.223-73.	Бобышки 327×2-100. Соединения с плоскими приварными фланцами для камерных измерительных диафрагм трубопроводов Ру ≤ 25 кгс/см²	
	Прилагаемые документы.	
ТП 901-9-15.84-НВВМ	Ведомость потребности в материалах	Альбом VII
ТП 901-9-15.84-НВ.СО	Спецификация оборудования	Альбом VI
ТП 901-9-15.84-НВН	Общие виды нетиповых конструкций	Альбом II
		смотри содержание альбома.

Общие указания.

В проекте рассмотрена безреагентная схема очистки воды для производственных целей на напорных фильтрах типа ФП3-4 с загрузкой из вспененных гранул полистирола.

Описание работы напорных фильтров, гидроуловителей полистирола, насосной станции II подъема, расчеты, номера авторских свидетельств, используемых в проекте, приведены в пояснительной записке - альбом I.

Стальные трубопроводы, арматура после монтажа огрунтовываются и окрашиваются снаружи по поверхности масляной краской за 2 раза.

За отметку 0.000 принят уровень пола.

Типовой проект разработан в соответствии с действующими строительными нормами и правилами и предусматривает мероприятия, обеспечивающие взрыво-пожарную и пожарную безопасность при правильной эксплуатации здания.

Главный инженер проекта /Н.И.Артак/

Инв. № подл. | Подпись и дата | Взам. инв. №

Привязан

Инв. №

ТП 901-9-15.84-НВ

Гл.инж.пр	Артак		
Нач.отд	Казинец		
Н.контр	Евстафьев		
Гл.инж	Алексина		
Инжен.	Протопопова		

Блок напорных фильтров и насосной станции II подъема в составе станции очистки речной воды производительностью 12,5 тыс.м³ сут. для производственных целей.

Общие данные.

Стадия	Лист	Листов
Р	1	15

Госстрой СССР Киевводоканалниипроект Харьковский водоканалпроект

20120-01

Альбом II

Тип 2вай проект 901-9-15 84

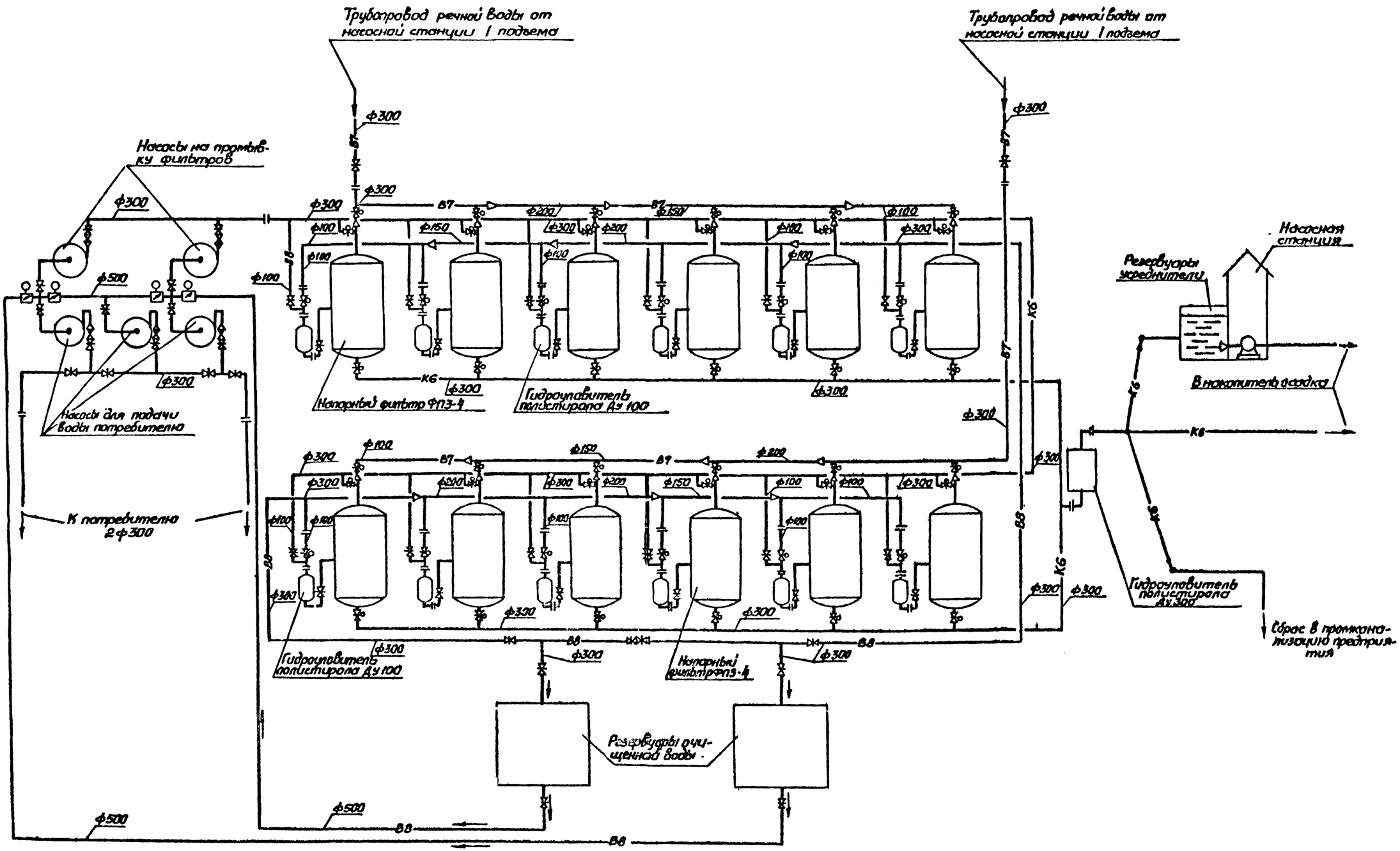

Согласовано

Ведом. 311	Обозная	

Инв. № подл. | Подпись и дата | Взам. инв. №

Привязан

Инв. №

Гл. инж. пр.	Ярмак	
Нач. отд.	Кожинец	
Н. контр.	Евстафьев	
Ст. инж.	Алексина	
Инж.	Протопопова	

ТП 901-9-15.84 -НВ

Блок напорных фильтров у насосной станции I подъема в составе станции очистки речной воды производительностью 12,5 тыс м³/сут для производственных целей

Стадия	Лист	Листов
Р	2	

Технологическая схема

Госстрой СССР Союзводоканалпроект Харьковский Водоканалпроект

20120-01

Альбом II

Типовой проект 901-9-15.84

План на отм. 0,000 м 1:200

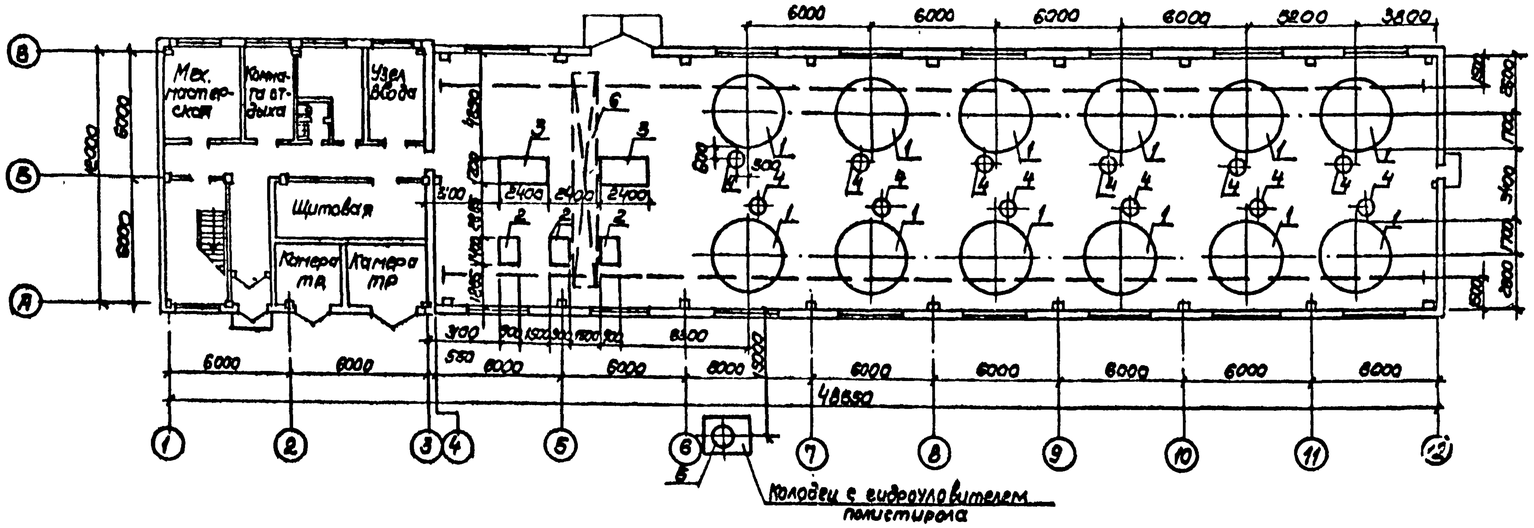

Спецификация оборудования

Марка, поз	Обозначение	Наименование	Кол	Масса ед кг	Примечание
1	Нестандартизированное оборудование	Натрный фильтр ФП3-4 ф3.4м	12	6000,0	см. чертежи НВН
2.	Китайский насосный завод	Консольный насос К290/30-4У, Q=261м³/час H=30м, с эл дв. 4А200М4, N=37кВт, n=1450об/мин	3	455,0	
3	ПО „Ливгидромаш"	Насос горизонтальный Д630-90а, Q=460м³/час, H=30м, с эл. дв. 4А280S6У3, N=75кВт, n=1450об/мин	2	2030,0	

Марка, поз	Обозначение	Наименование	Кол	Масса ед кг	Примечание
4	Нестандартизированное оборудование	Гидроуловитель полистирола Ду100	12	170,0	см. чертежи НВН
5	Нестандартизированное оборудование	Гидроуловитель полистирола Ду300	1	340,0	"
6	Забайкальский завод ПТО	Кран подвесной электрический однобалочный грузоподъемностью 2т, Lкр=10,5м, Lп=30м	1	1380,0	
7	ПСО	Вспененный полистирол Фенольный ρ=3кг/м³		8900	
		ρ=2+1мм		7164	
		ρ=1+0мм		14820	

Согласовано:
ОПС Козлов
отдел ЭЗ Обозина

Инв. N подл.	Подпись и дата	Взам. инв. N

Привязан

Инв. N

Гл. инж. пр.	Ярмак		
Нач. отд.	Казачек		
Н. контр.	Бестафин		
Гл. инж.	Алексина		
Инженер	Петропавлов		

ТП 901-9-15.84 -НВ

Блок нейтрализации и подготовки стоков. Станция очистки сточных вод производительностью 6 м³/сут для промывки фильтрующих материалов

Стадия	Лист	Листов
Р	3	

План на отм. 0.000 с расстановкой технологического оборудования. Спецификация

Госстрой СССР Киевгоскомагропромстройпроект Гипрокоммунпроект

20120-01

Альбом II

Типовой проект 901-9-15.84

План м 1:50

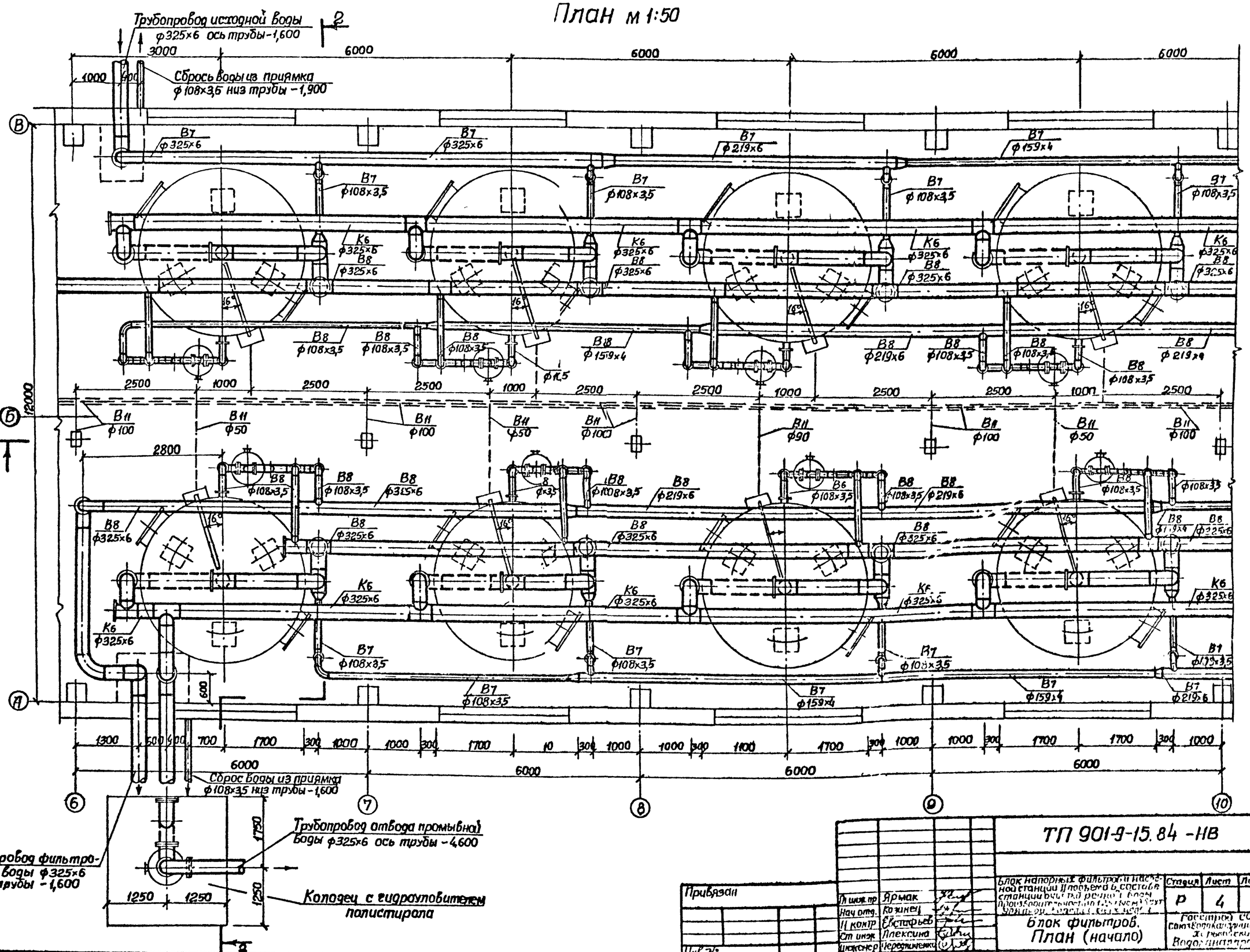

Согласовано

Сектор ВВ	Ахмыл	
СПС	Сам	
Отдел ХР	Обозная	

Взам. инв. №

Подпись и дата

Инв. № подл.

Привязан

Инв. №

Гл инж пр	Ярмак	
Нач отд.	Кожинец	
Н контр	Евстафьев	
Ст инж	Алексина	
Инженер	Черепанченко	

ТП 901-9-15.84 -НВ

Блок напорных фильтров насосной станции II подъема в составе станции водоподготовки реки Оки производительностью 125 тысяч куб. м в сутки

Блок фильтров. План (начало)

Стадия	Лист	Листов
Р	4	

Госстрой СССР Сантехпромстройпроект Ленинградский Водоканалпроект

Копировал Зайчева

Формат А2

201-20-01

Альбом II

Типовой проект 901-9-15.84

Разрез 1-1

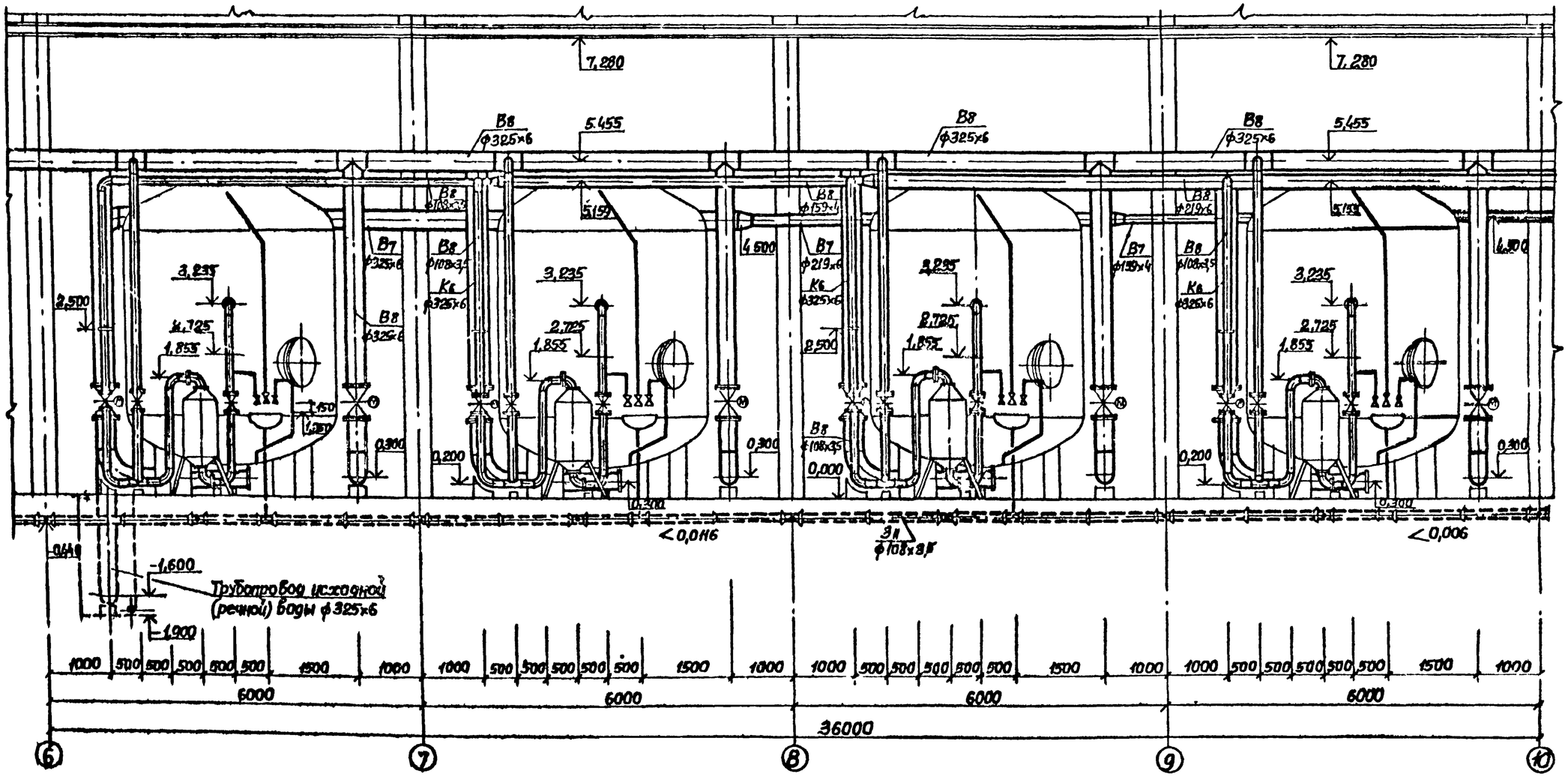

М 1:50

Согласовано			
Гл. инж. проекта	Ярмак		
Нач. отд.	Козинец		
Н. контр.	Евстафьев		
Ст. инж.	Алексина		
Инженер	Черемницкий		

Согласовано: Сектор ОВ, Стп, Отдел ЭА

Инв. № подл. | Подпись и дата | Взам. инв. №

Привязан

Инв. №

ТП 901-9-15.84 - НВ

Блок напорных фильтров и насосной станции II подъема в составе станции очистки речной воды производительностью 30 тыс. м³/сут

Блок фильтров
Разрез 1-1 (начало)

Стадия	Лист	Листов
Р	5	

Госстрой СССР
Союзводоканалпроект
Харьковское отделение
Водоканалпроект

Копир Зайцева

Формат А2

Альбом II

Типовой проект 901-9-15.84

План м1:50

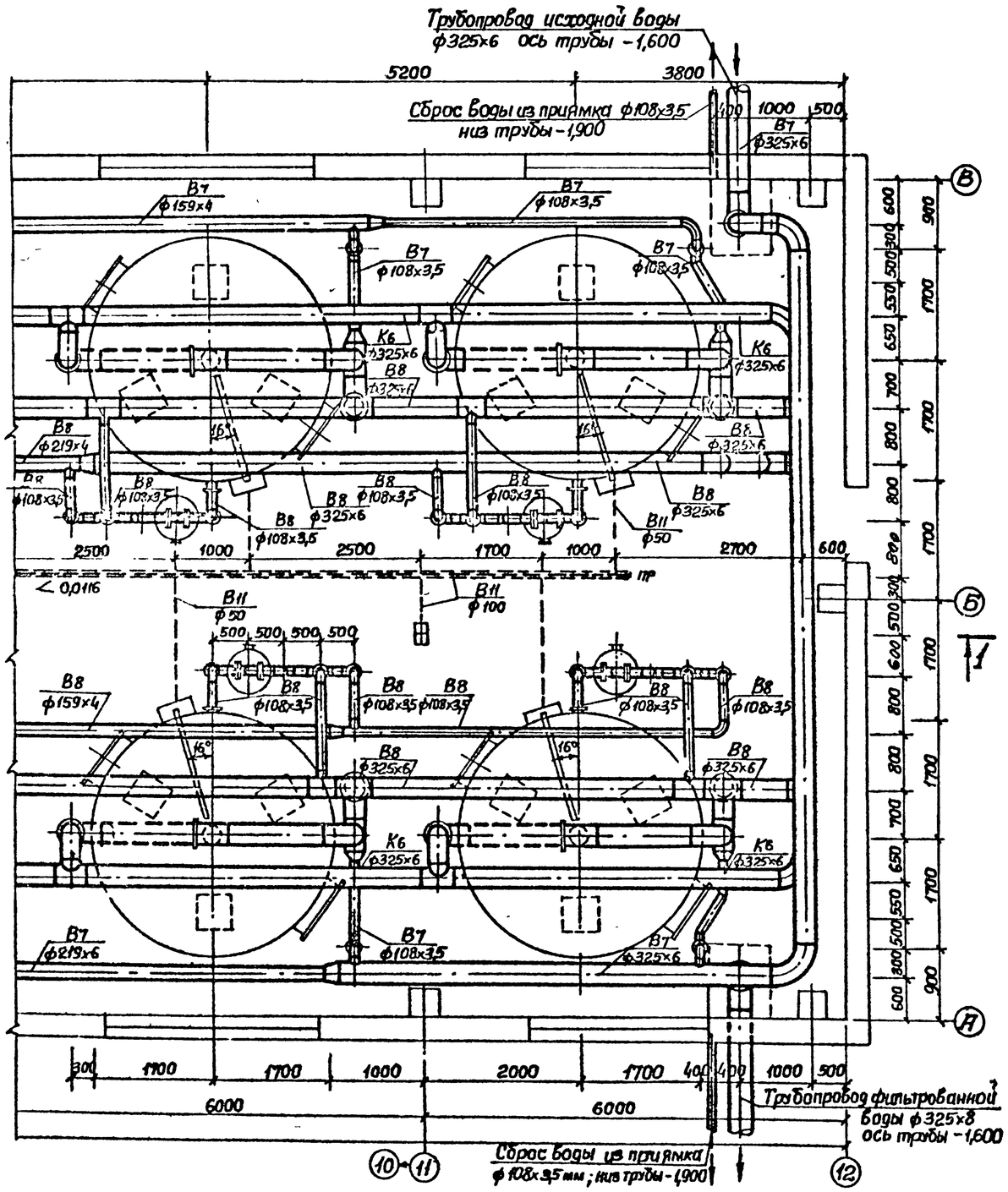

Разрез 1-1

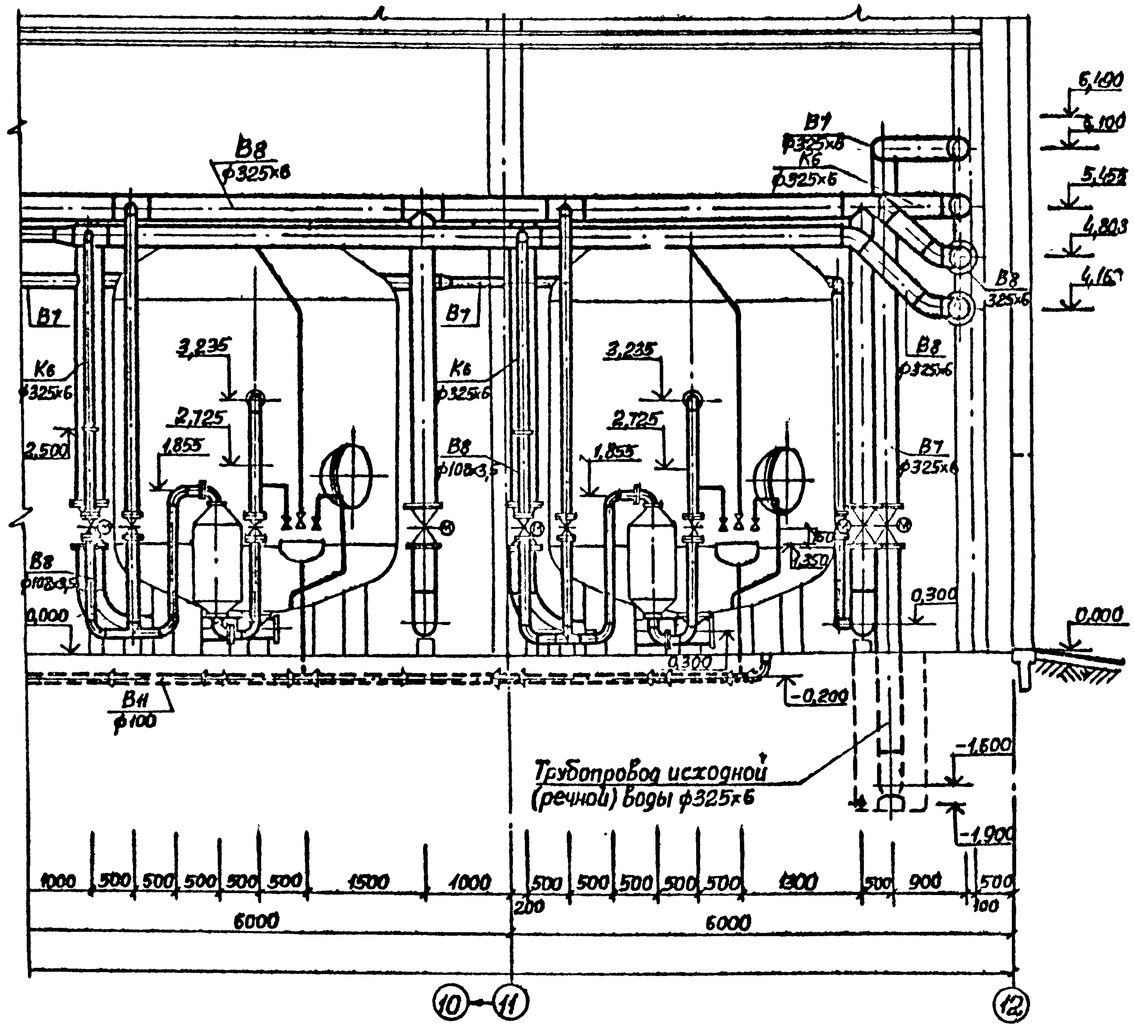

Согласовано							
Взам. инв. №							
Подпись и дата							
Инв. № подл.							

Привязан							
Инв. №							
	Гл. инж. пр.	Ярмак		ТП 901-9-15.84 – НВ			
	Нач. отд.	Казинец		Блок напорных фильтров и насосной станции подъема в составе станции очистки речной воды производительностью 12,5 тыс м³/сут для производственных целей	Стадия	Лист	Листов
	Н. контр.	Евстифеев			Р	6	
	Ст. инж.	Алексина		Блок фильтров. План. Разрез 1-1. (окончание)	Госстрой СССР Союзводоканалпроект Харьковский Водоканалпроект		
	Инженер	Черемнов					

Копир. Зайцева

Формат А2

Типовой проект 901-9-15.84 Альбом II

Разрез 2-2

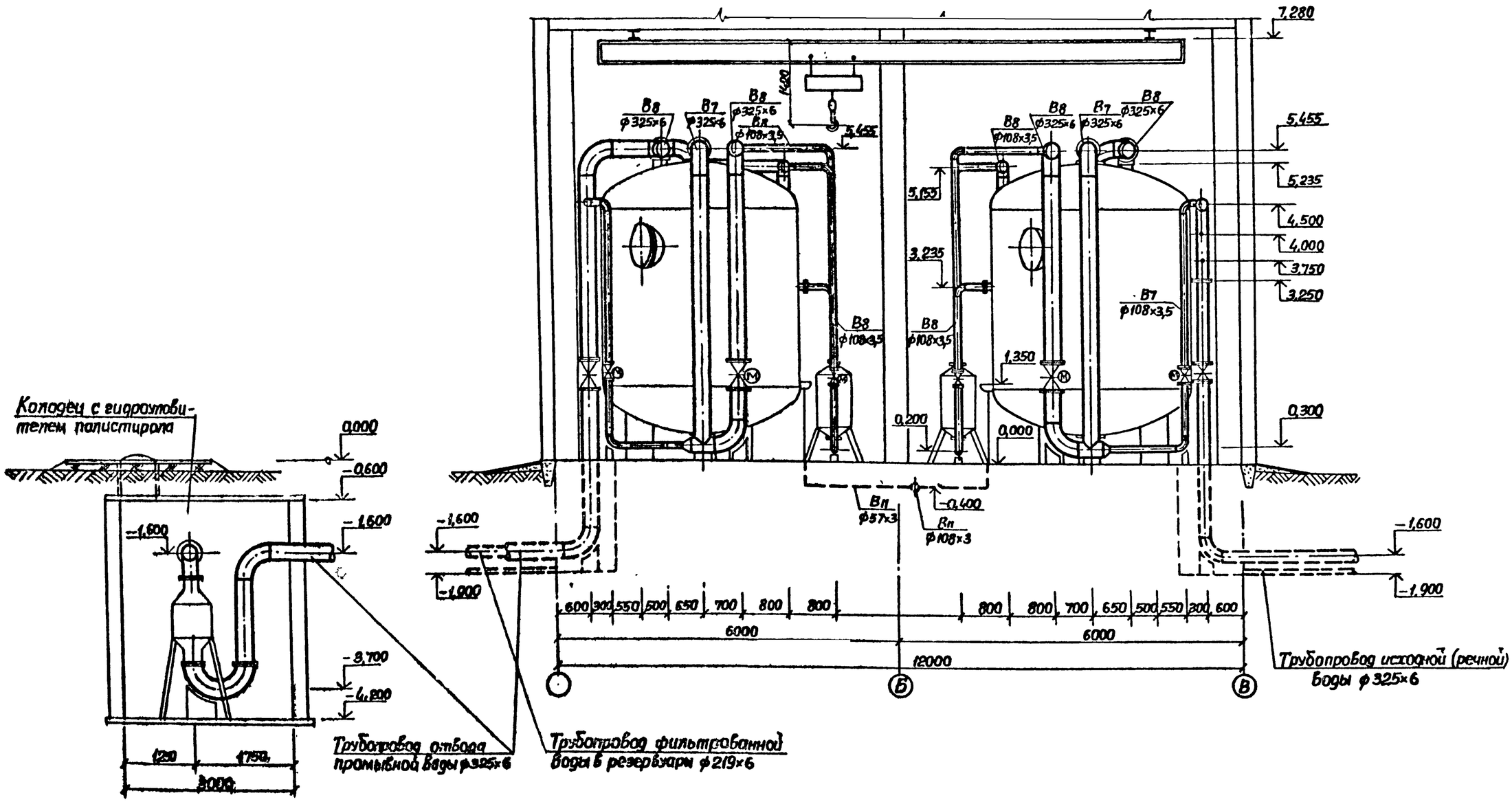

Согласовано:			
Сектор ОВ	Габдулюк		
СПС	Кот		
Отдел ЭА	Обозная		
Инв.№ подл.	Подпись и дата	Взам. инв.№	

Привязан

Инв.№

Гл инж пр	Ярмак	
Нач отд	Козинец	
Н контр	Евстафьев	
Ст инж	Алексина	
Инженер	Протопопова	

ТП 901-9-15.84 -НВ

Блок напорных фильтров и многоводной станции II подъема в составе станции очистки речной воды производительностью 125 тыс м³/сут для промышленных целей

Блок фильтров. Разрез 2-2

Стадия	Лист	Листов
Р	7	

Госстрой СССР Союзгипроводхозпроект (Харьковский) Водоканалпроект

Копировал Зайцева

Формат А2

Альбом II

Типовой проект 901-9-15.84

Трубопровод фильтрованной воды

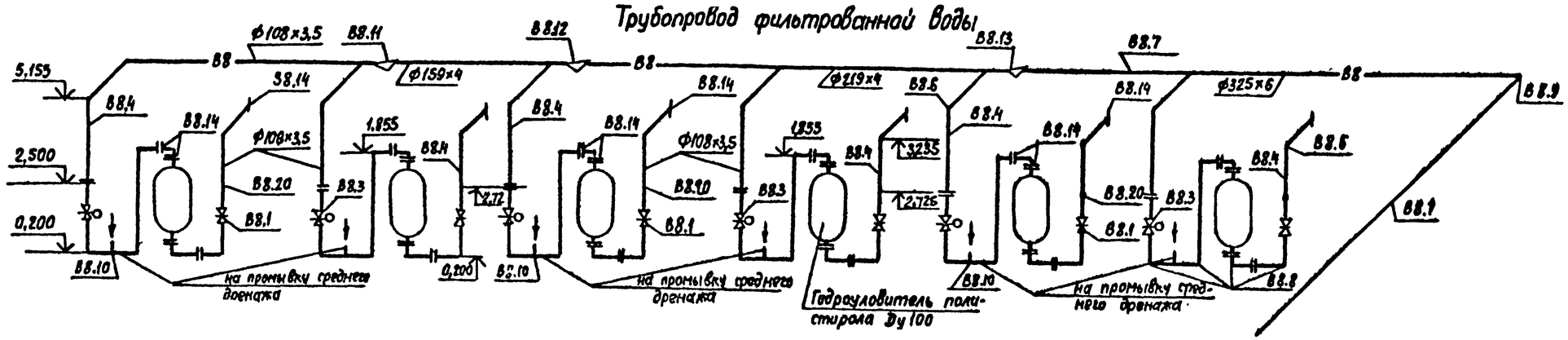

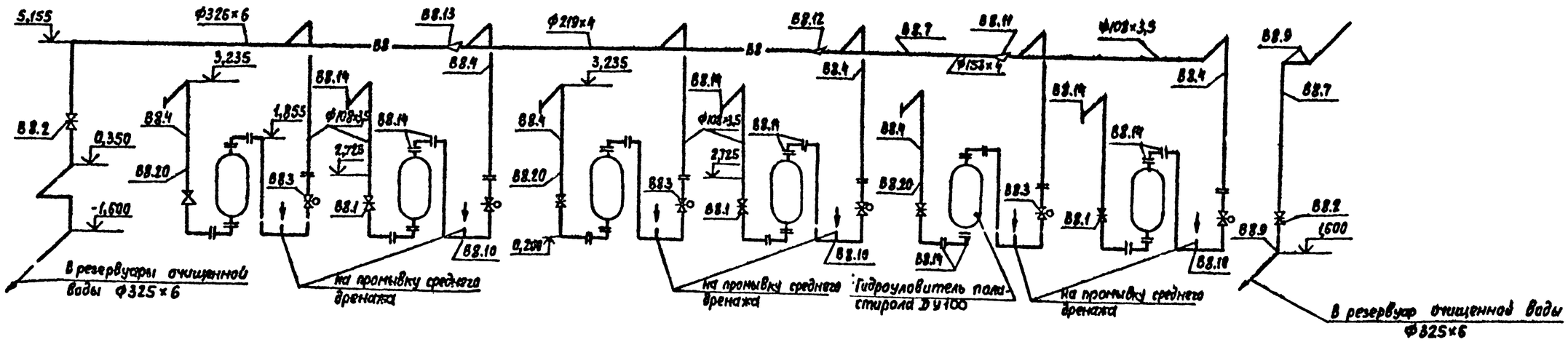

				ТП 901-9-15.84 – НВ			
Привязан				Блок напорных фильтров и промывной станции II подъема в составе станции фильтрации речной воды производительностью 4,5 млн м³/сут для производственных нужд	Стадия	Лист	Листов
Инв.					Р	8	
	Гл.инж.пр.	Чермак		Блок фильтров. Аксонометрические схемы трубопроводов, фильтрованной воды и гидроантрацита полистирола	Госстрой СССР Союзсантехпроект		
	Нач.отд.	Козинец					
	Н.контр.	Евстофьев					
	Ст.инж.	Алексина					
	Инж.стр.	Чеханкина					

20120-01

Инв.№ подл. | Подпись и дата | Взам. инв.№

Альбом II

Типовой проект 901-9-15.84

Трубопровод исходной (речной) воды и трубопровод промывной воды.

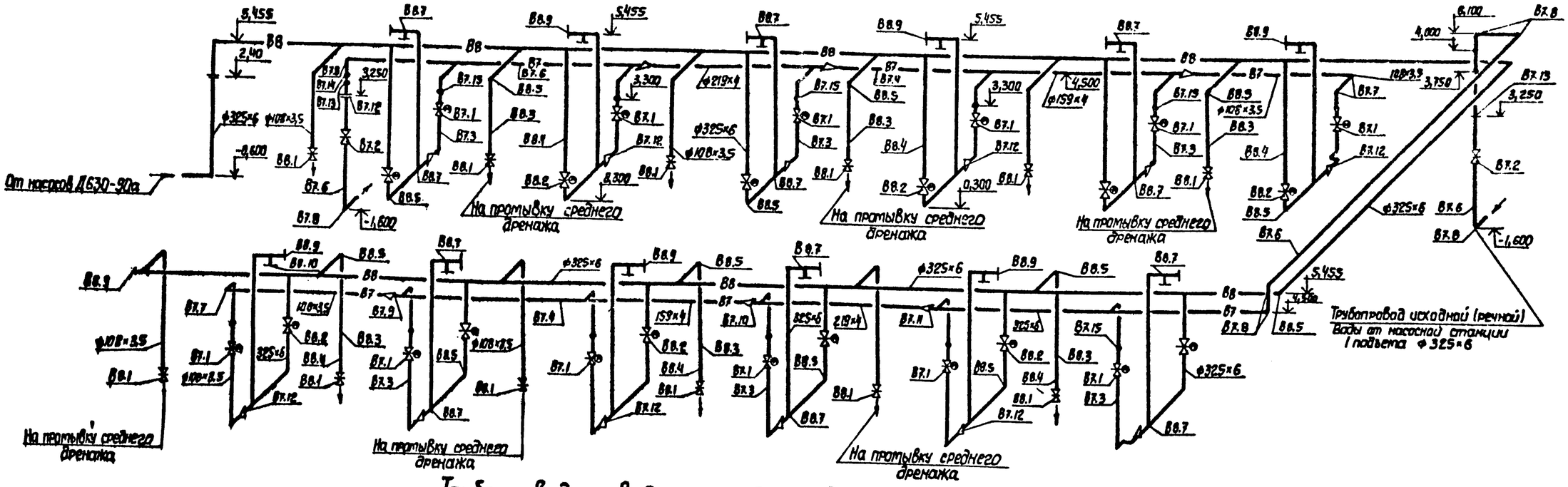

Трубопровод отвода промывной воды

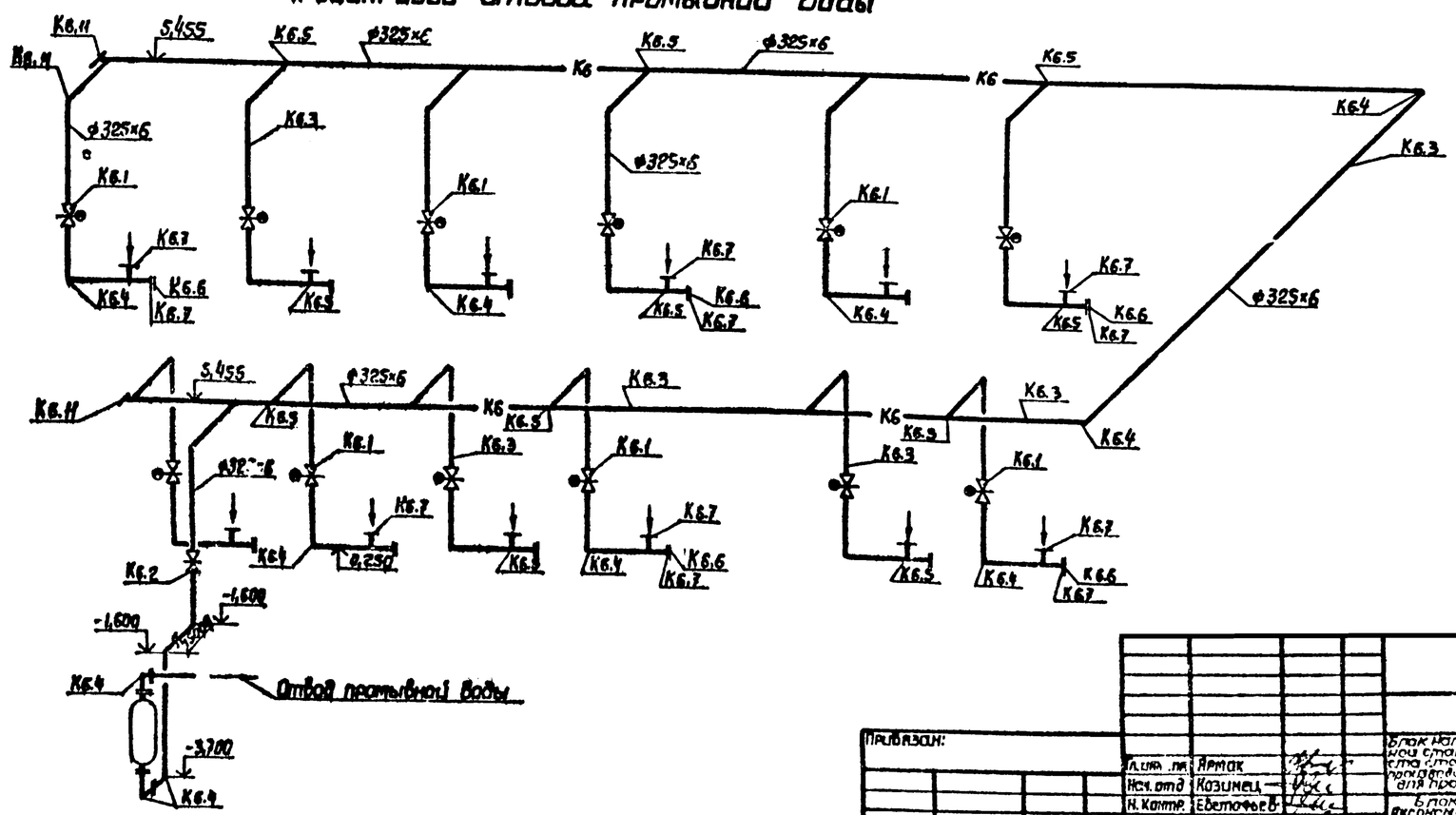

Привязан:					ТП 901-9-15.84 -НВ			
Инв. N								
				Гл. инж. пр.	Артак	Блок напорных фильтров и насосной станции II подъема в составе сооружений физико-химической обработки воды производительностью 5 тысяч м³/сут для производственных нужд. Блок фильтров. Аксонометрические схемы трубопроводов исходной (речной) воды, подачи и отвода промывной воды	Стадия	Лист	Листов
				Нач. отд	Казимец		Р	9	
				Н. контр.	Евстофеев				
				Ст. инж.	Алексина		Госстрой СССР Союзводоканалпроект Харьковский Водоканалпроект		
				Инженер	Черединцева				

20126-01

Трубопровод отбора проб

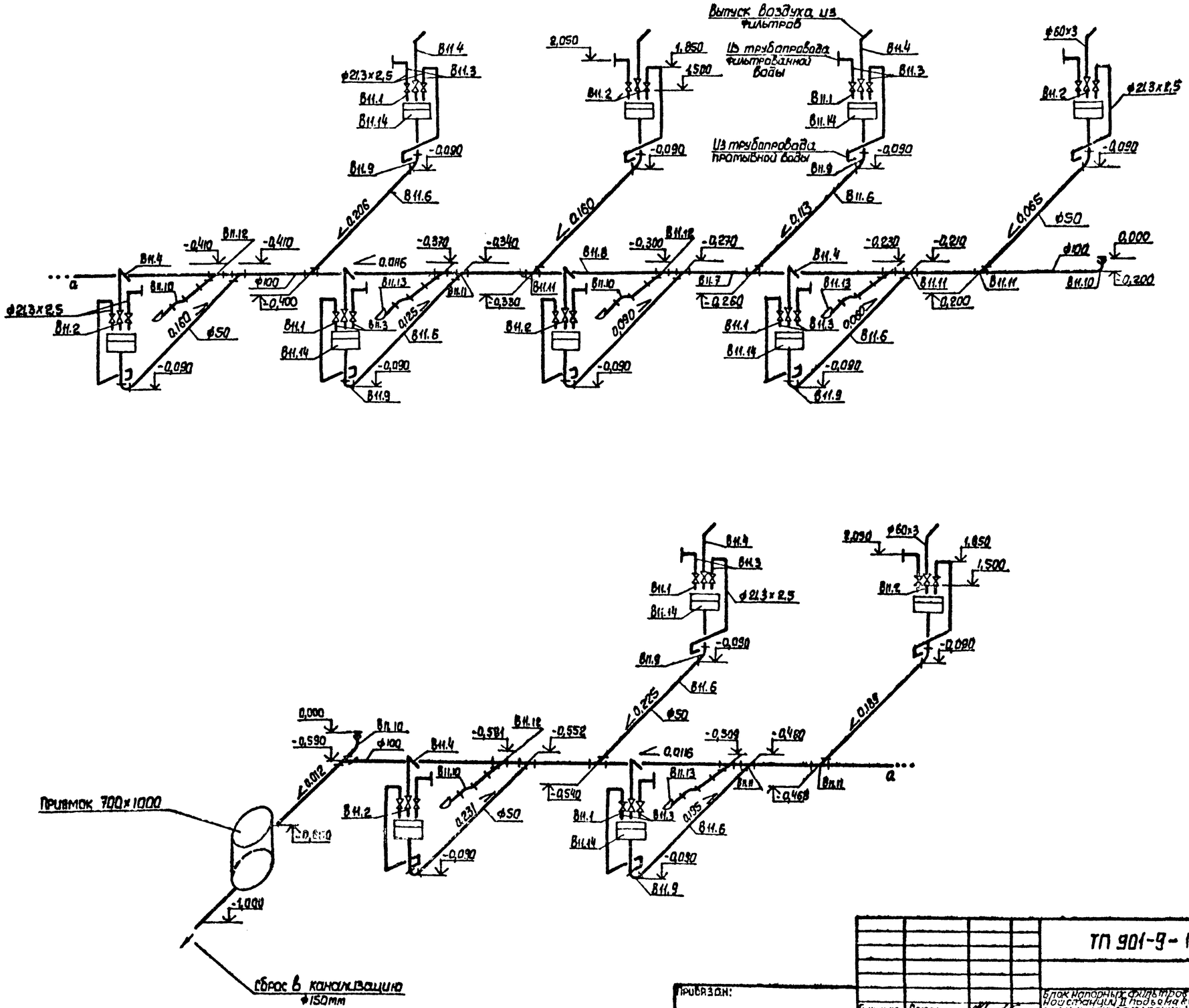

				ТП 901-9-15.84 - НВ			
Привязан:				Блок напорных фильтров насосной станции II подъема в составе станции и пункта промывки воды производительностью 23 тысяч м³ для производственных целей. Блок фильтров. Аксонометрическая схема трубопроводов отбора проб	Стадия	Лист	Листов
					Р	10	
Инв. N					Госстрой СССР Союзводоканалпроект Хабаровск и Водоканалпроект		

Гл. инж. пр.	Артаев	
Нач. отд.	Козинец	
Н. контр.	Евстегеев	
Ст. инж.	Алексина	
Инженер	Чернобаченко	

20/20 ОТ

Инв. N подл. | Подпись и дата | Взам. инв. N

Альбом II

Типовой проект 901-9-15.84

Спецификация материалов

Марка, поз.	Обозначение	Наименование	Кол.	Масса ед., кг	Примечание
	Трубопровод исходной (речной) воды				
В7.1	Каталог ЦКБА	Задвижка параллель-			
	ГОСТ 8437-75*	ная с выдвижным			
		шпинделем с электро-			
		приводом фланцевая			
		Ф100 Ру10кгс/см² 30ч906р	12	[illegible]	
В7.2	Каталог ЦКБА	Задвижка параллель-			
	ГОСТ 8437-75*	ная с выдвижным			
		шпинделем с ручным			
		управлением фланце-			
		вая Ф300 Ру10кгс/см² 30ч6бр	2	242.5	
В7.3	ГОСТ 10704-76*	Трубы стальные			
		электросварные			
		прямошовные 108×3.5	120	9.02	
В7.4	ГОСТ 10704-76*	Трубы стальные электро-			
		сварные прямошовные 159×4	24	15.29	
В7.5	ГОСТ 10704-76*	То же 219×4	48	21.21	
В7.6	ГОСТ 10704-76*	То же 325×6	100	47.2	
В7.7	ГОСТ 17375-77	Отводы крутоизогну-			
		тые 90° 108×4	28	2.8	
В7.8	ГОСТ 17375-77	Отводы крутоизогну-			
		тые 90° 325×8	7	50.3	
В7.9	ГОСТ 17378-77	Переходы 159×4.5-108×4	2	2.4	
В7.10	ГОСТ 17378-77	Переходы 219×6-159×4	2	5.3	
В7.11	ГОСТ 17378-77	Переходы 325×10-219×8	2	14.0	
В7.12	ГОСТ 17378-77	Переходы 325×8-108×6	12	13.1	
В7.13	04 ОСТ 34.223-73	Фланцевое соеди-			
		нение 6-300	2	120.7	
В7.14	3К4-45-70	Штуцер М20×1,5-			
		-50	2	0.23	
В7.15	3К4-1-75	Бобышка 27×2-100	12	0.586	
	Трубопровод промывной воды				
В8.1	Каталог ЦКБА	Задвижка параллель-			
	ГОСТ 8437-75*	ная с выдвижным			
		шпинделем с ручным			
		управлением фланцевая			
		Ф100 Ру10кгс/см² 30ч6бр	12	39.5	
В8.2	Каталог ЦКБА	Задвижка параллель-			
	ГОСТ 8437-75	ная с выдвижным			
		шпинделем с электро-			
		приводом фланцевая			
		Ф300 Ру10кгс/см² 30ч906р	12	292.0	
В8.3	ГОСТ 10704-76*	Трубы стальные			
		электросварные			
		прямошовные 108×3,5	120	9,02	
В8.4	ГОСТ 10704-76*	То же 325×6	256	47.2	
В8.5	ГОСТ 17375-77	Отводы крутоизог-			
		нутые 90° 108×4	12	2,8	
В8.6	ГОСТ 17375-77	То же 90° 325×8	31	50,3	
В8.7	ГОСТ 17376-77	Тройники			
		325×8-325×8	36	41.3	
В8.8	10 ОСТ 34.223-73	Фланцевое соедине-			
		ние 6-300	1	120.7	
В8.9	сварить из	Заглушки сталь-			
	листовой стали	ные приварные			
	ГОСТ 19903-74	Ф345мм, δ=20мм	13	1.48	
В8.10	ГОСТ 12820-80	Фланцы стальные			
		плоские приварные			
		Ф300 Ру10кгс/см²	12	12.9	
В8.11	МН 4008-62	Опоры приварные			
		неподвижные 325-95	16	10.29	
	Трубопровод фильтрованной воды				
В8.1	Каталог ЦКБА	Задвижка параллель-			
	ГОСТ 8437-75*	ная с выдвижным			
		шпинделем, с ручным			
		управлением фланцевая			
		Ф100 Ру10кгс/см² 30ч6бр	12	39,5	
В8.2	Каталог ЦКБА ГОСТ 8437-75	То же Ф300 30ч6бр	9	292.0	
В8.3	Каталог ЦКБА	Задвижка параллель-			
	ГОСТ 8437-75*	ная с выдвижным			
		шпинделем с электро-			
		приводом фланцевая			
		Ф100 Ру10кгс/см² 30ч906р	12	69.9	
В8.4	ГОСТ 10704-76*	Трубы стальные			
		электросварные			
		прямошовные 108×3.5	210	9.02	
В8.5	ГОСТ 10704-76*	Трубы стальные			
		электросварные пря-			
		мошовные 159×4	12	15.29	
В8.6	ГОСТ 10704-76*	То же 219×4	46	21.21	
В8.7	ГОСТ 10704-76*	То же 325×6	60	47.2	

Инв. № подл. | Подпись и дата | Взам. инв. №

Привязан

Инв. №

Гл. инж. пр.	Ирчак	
Нач. отд.	Козинец	
Н. контр.	Евстафьев	
Ст. инж.	Алексина	
Ст. инж.	Щербина	

ТП 901-9-15.84-НВ

Блок напорных фильтров и насосной станции II подъема в составе станции очистки речной воды производительностью [illegible] м³/сут для производственных [illegible]

Стадия	Лист	Листов
Р	11	

Блок фильтров
Спецификация материалов (начало)

Госстрой СССР
Союзводоканалниипроект
Харьковский Водоканалпроект

20120-01

Копировал Василенко

Формат А2

Альбом II

901-9-15.84

Типовой проект

Спецификация материалов

Марка, поз.	Обозначение	Наименование	Кол.	Масса ед, кг	Примечание
В8.8	ГОСТ 17375-77	Отводы крутоизогнутые 90° 108×4	98	2.8	
В8.9	ГОСТ 17375-77	То же 325×8	8	50.3	
В8.10	ГОСТ 17376-77	Тройники 108×4-108×4	14	3.3	
В8.11	ГОСТ 17378-77	Переходы 159×45-108×4	2	2.4	
В8.12	ГОСТ 17378-77	Переходы 219×6-159×4	2	5.3	
В8.13	ГОСТ 17378-77	Переходы 325×10-219×8	2	14.0	
В8.14	ГОСТ 12820-80	Фланцы стальные плоские приварные Ф100, $P_у$=10 кгс	84	3.96	
В8.15	04 ОСТ 34.223.-73	Фланцевое соединение В-100	12	15.5	
В8.16	МН4008-62	Опоры приварные неподвижные 108-95	4	1.614	
В8.17	МН4008-62	Опоры приварные неподвижные 159-95	4	2.54	
В8.18	МН4008-62	То же 219-95	8	6.174	
В8.19	МН4008-62	То же 325-95	4	10.29	
В8.20	3К4-45-70	Штуцер М20×1.5-50	12	0.23	
Трубопровод отвода промывной воды					
К6.1	Каталог ЦКБА ГОСТ 8437-75*	Задвижка параллельная с выдвижным шпинделем с электроприводом, фланцевая Ф300 $P_у$=10 кгс/см² 30ч906р	12	292.0	
К6.2	Каталог ЦКБА ГОСТ 8437-75*	Задвижка параллельная с выдвижным шпинделем с ручным управлением фланцевая Ф300 $P_у$=10 кгс/см² 30ч6бр	1	242.5	
К6.3	ГОСТ 10704-76	Трубы стальные электросварные прямошовные 325×6	185	47.2	
К6.4	ГОСТ 17375-77	Отводы крутоизогнутые 90° 325×6	32	50.3	
К6.5	ГОСТ 17376-77	Тройники 325×8-325×8	25	41.3	
К6.6	ГОСТ 12836-67	Заглушки с соединительным выступом фланцевые стальные Ф300 $P_у$=10 кгс/см²	14	19.88	
К6.7	ГОСТ 12820-80	Фланцы стальные плоские приварные Ф300 $P_у$=10 кгс/см²	16	12.9	
К6.8	ГОСТ 2217-76	Головка соединительная Тип 2 Ф50	12	0.21	
К6.9	ГОСТ 18698-79	Рукава резино-тканевые l=10м, Тип „В"	12	—	
К6.10	МН4008-62	Опоры приварные неподвижные 325-95	16	10.29	
К6.11	Сварить из листовой стали ГОСТ19903-74*	Заглушки приварные сварные Ф345мм; δ=20мм	2	1.48	
Трубопровод отбора проб					
В11.1	Каталог ЦКБА ГОСТ 5761-74	Вентиль запорный муфтовый Ф15 $P_у$=10 кгс/см² 154.8р	24	0.75	
В11.2	Каталог ЦКБА ГОСТ 5761-74	Вентиль запорный фланцевый Ф50 $P_у$=16 кгс/см² 154.9л2	12	10.3	
В11.3	ГОСТ 3262-75*	Трубы стальные водогазопроводные 21,3×2,5	80	1.16	
В11.4	ГОСТ 3262-75*	То же 60×3	60	4.22	
В11.5	ГОСТ 17375-77	Отводы крутоизогнутые 90° 57×3	12	0.6	
В11.6	ГОСТ 6942.3-80	Трубы чугунные канализационные ТЧК-50-1000	48	5.90	
В11.7	ГОСТ 6942.3-80	То же ТЧК-100-150	45	10.5	
В11.8	ГОСТ 6942.3-80	То же ТЧК-100-2000	13	25.0	
В11.9	ГОСТ 6942.7-80	Колено К-50	12	2.1	
В11.10	ГОСТ 6942.7-80	То же К-100	9	5.1	
В11.11	ГОСТ 6942.12-80	Тройник ТП 100×50	12	5.0	
В11.12	ГОСТ 6942.12-80	То же ТП 100×100	6	7.7	
В11.13	ГОСТ 1811-73	Трап чугунный эмалированный Ф100	6	16	
В11.14	ГОСТ 8631-75	Раковина стальная эмалированная	12	7.1	

Привязан

Инв. №

Гл. инж. пр.	Ермак	
Нач. отд.	Козинец	
Н. контр.	Евстафьев	
Ст. инж.	Алексина	
Ст. инж.	Щербина	

ТП 901-9-15.84-НВ

Блок моторных фильтров насосной станции II подъема в составе насосной станции фильтровальной воды производительностью 3 тыс. м³/сут для производственных нужд

Блок фильтров. Спецификация материалов (окончание)

Стадия	Лист	Листов
Р	12	

Госстрой СССР Союзводоканалпроект Харьковский Водоканалпроект

20120-01

Инв. № подл. | Подпись и дата | Взам. инв. №

Альбом II

Типовой проект 901-9-15.84

План на отм 0,000 М 1:50

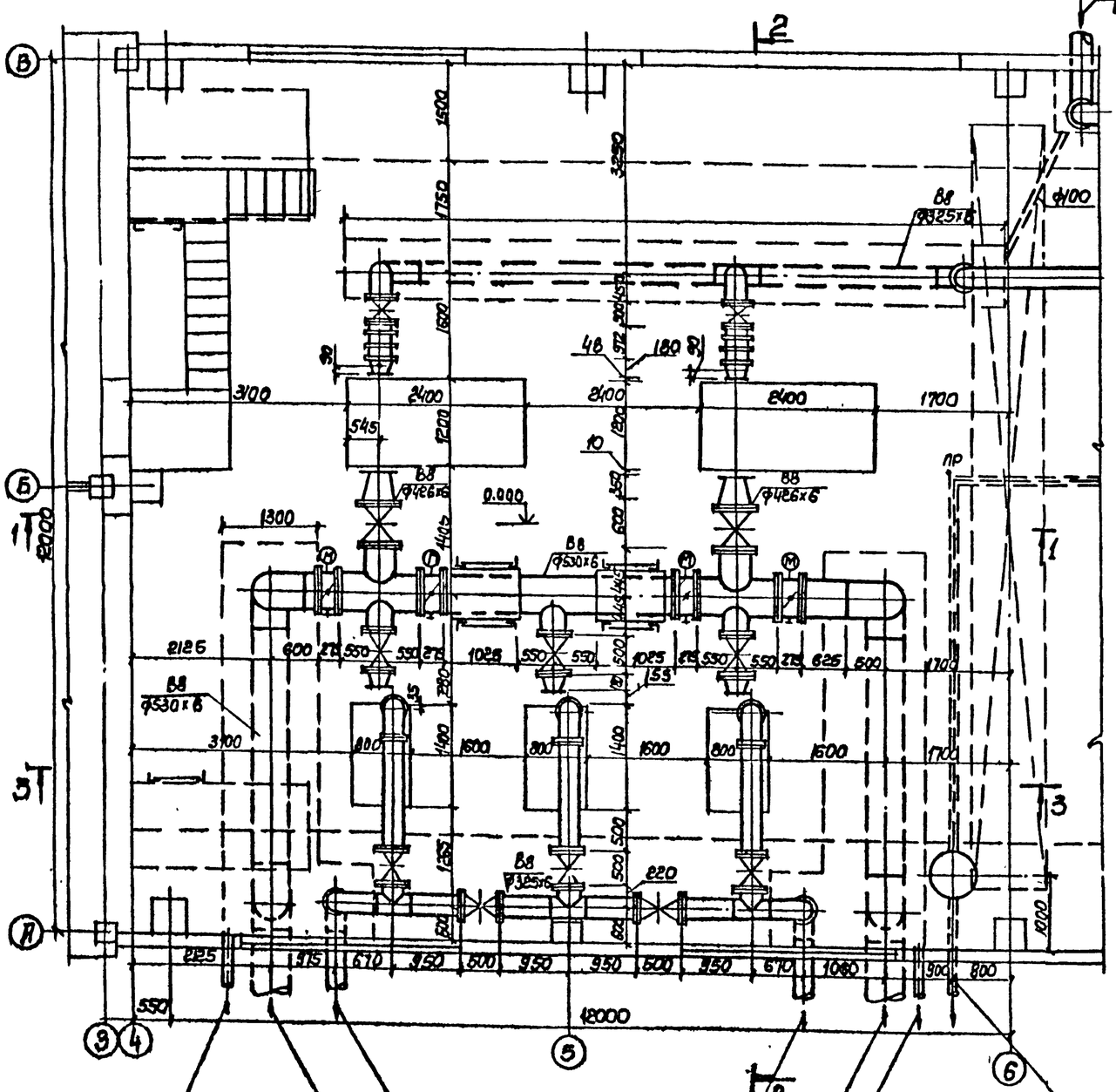

Разрез 1-1

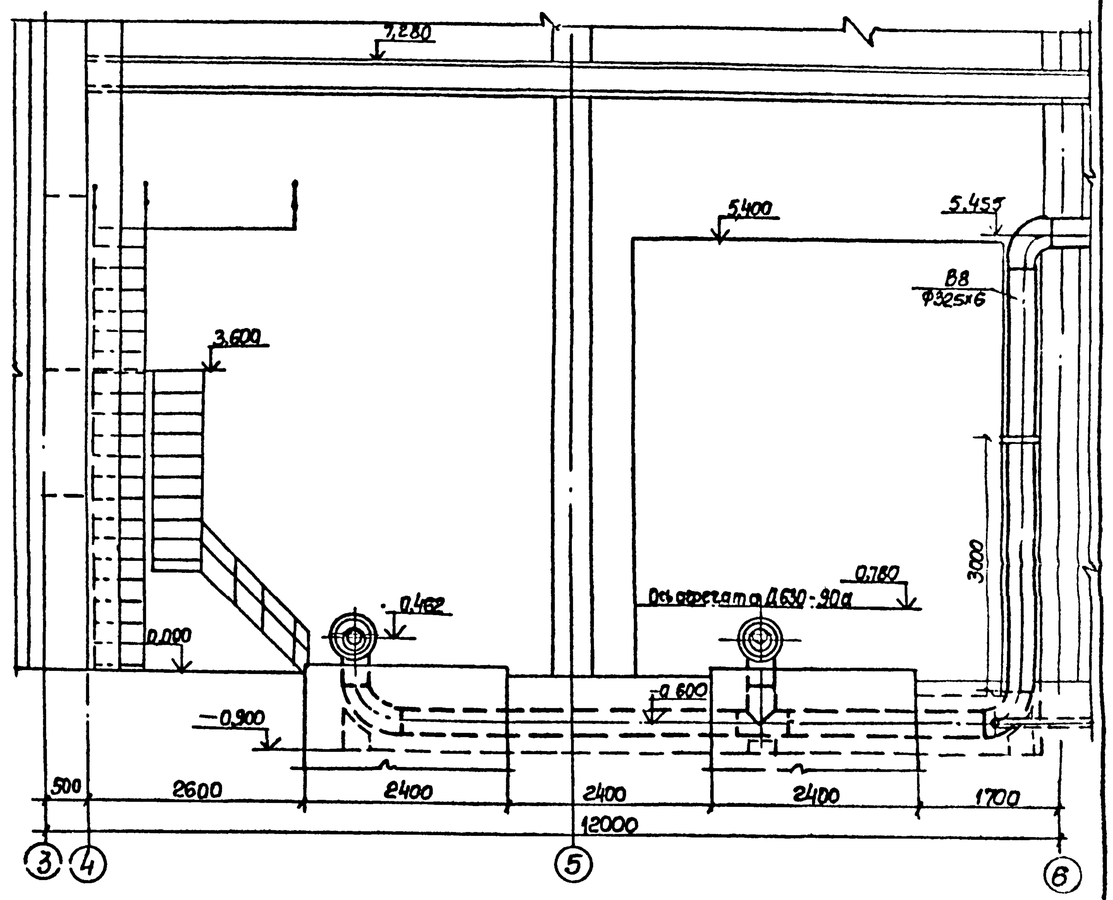

Согласовано				
Секторов	Гостинов			
СПС	Кот			
Отдел ЗА	Позднякова			
Взам. инв. №				
Подпись и дата				
Инв. № подл.				

Привязан

Инв. №

Гл. инж. пр.	Ярмак		
Нач. отд.	Козинец		
Н. контр.	Евстафьев		
Ст. инж.	Алексина		
Инженер	Пономарева		

ТП 901-9-15.84-НВ

Блок напорных фильтровальной станции II подъема водоотведения станции речных судоходных шлюзов для производственных целей

Стадия	Лист	Листов
Р	13	

Насосная станция II подъема
План на отм. 0.000.
Разрез 1-1

Госстрой СССР
Союзводоканалниипроект
Харьковский

Альбом II

Типовой проект 901-9-15.84

Разрез 2-2

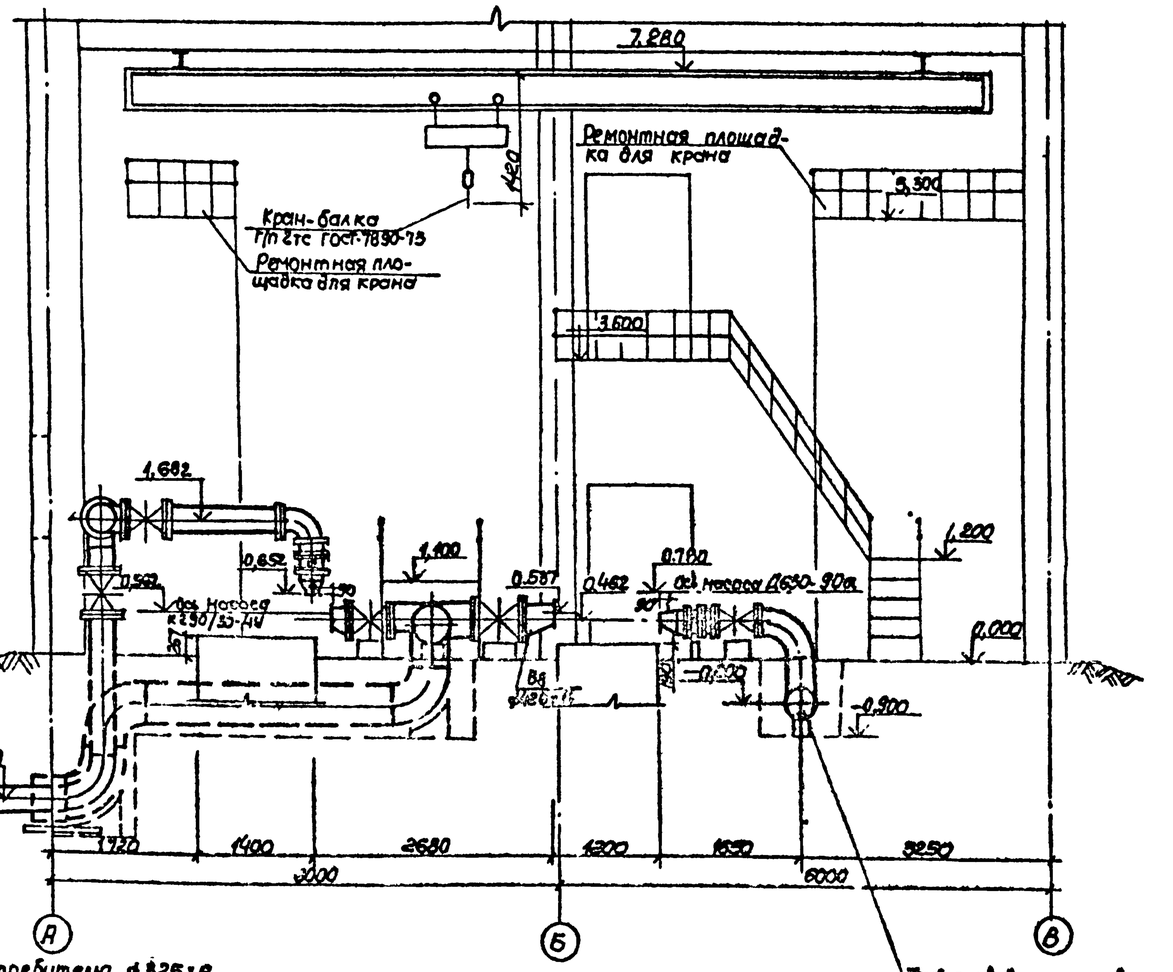

Клапребителю ф325х6
отм. оси трубы -1,750

Трубопровод на промывку фильтров ф325х6
отм. оси трубы - 0.600

Разрез 3-3

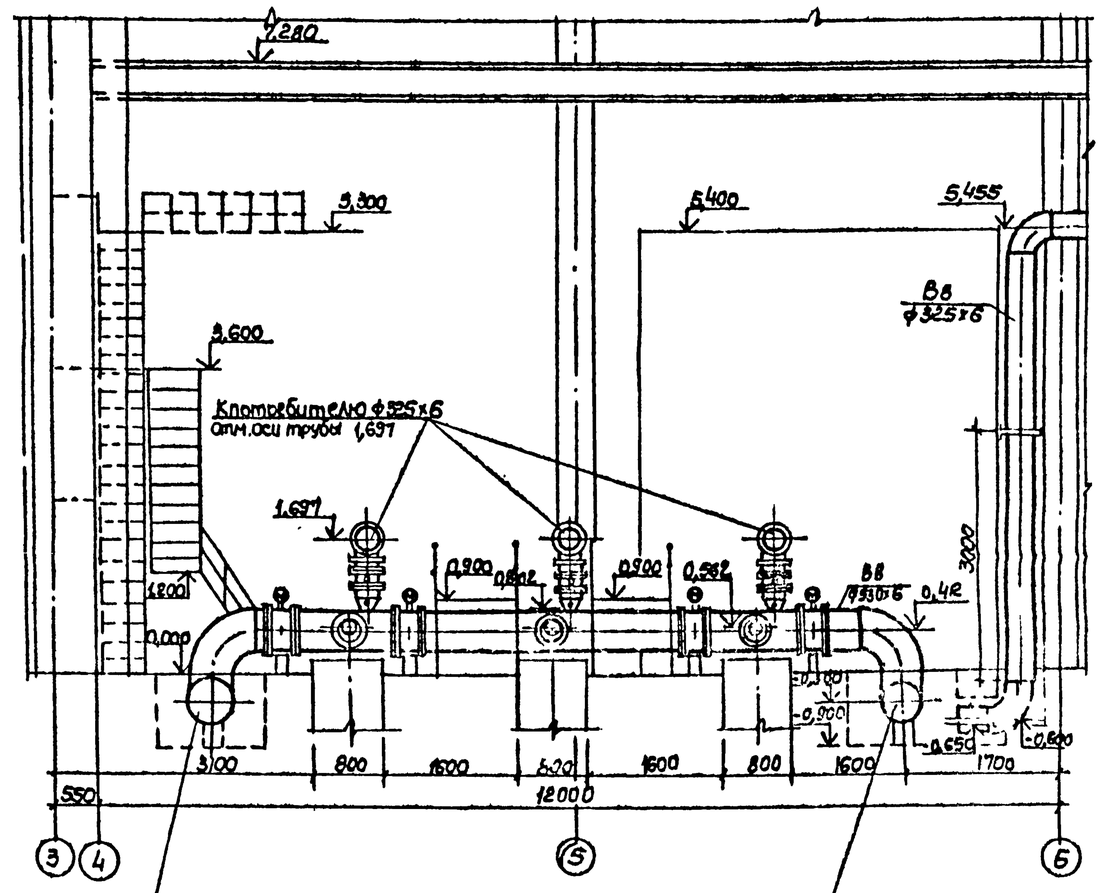

Трубопровод фильтрованной воды из резервуаров ф530х6
отм. оси трубы - 0.300

Трубопровод фильтрованной воды из резервуаров ф530х6
отм. оси трубы - 0.300

Согласовано: Сектор ОБ, Кабанкина; СПС, Ком; Отдел ЭЛ, Соозн; Гл. инж. проекта, Кузм; Инж. пост. подстанц. и фунд., Шевцов

Привязан			
Инв. N			

Гл. инж. пр.	Ярмак		
Нач. отд.	Казинец		
Н. контр.	Евстафьев		
Ст. инж.	Алексина		
Инженер	Протопопова		

ТП 901-9-15.84 -НВ

Блок напорных фильтров и насосной станции II подъема в составе станции очистки речной воды производительностью 2 млн м³/сут для промышленных нужд.

Насосная станция II подъема
Разрезы 2-2, 3-3.

Стадия	Лист	Листов
Р	14	

Госстрой СССР Ордена Трудового Красного Знамени Ленинградское отделение Водоканалпроект

20120-01

Альбом 11

Типовой проект 901-9-15.84

В8

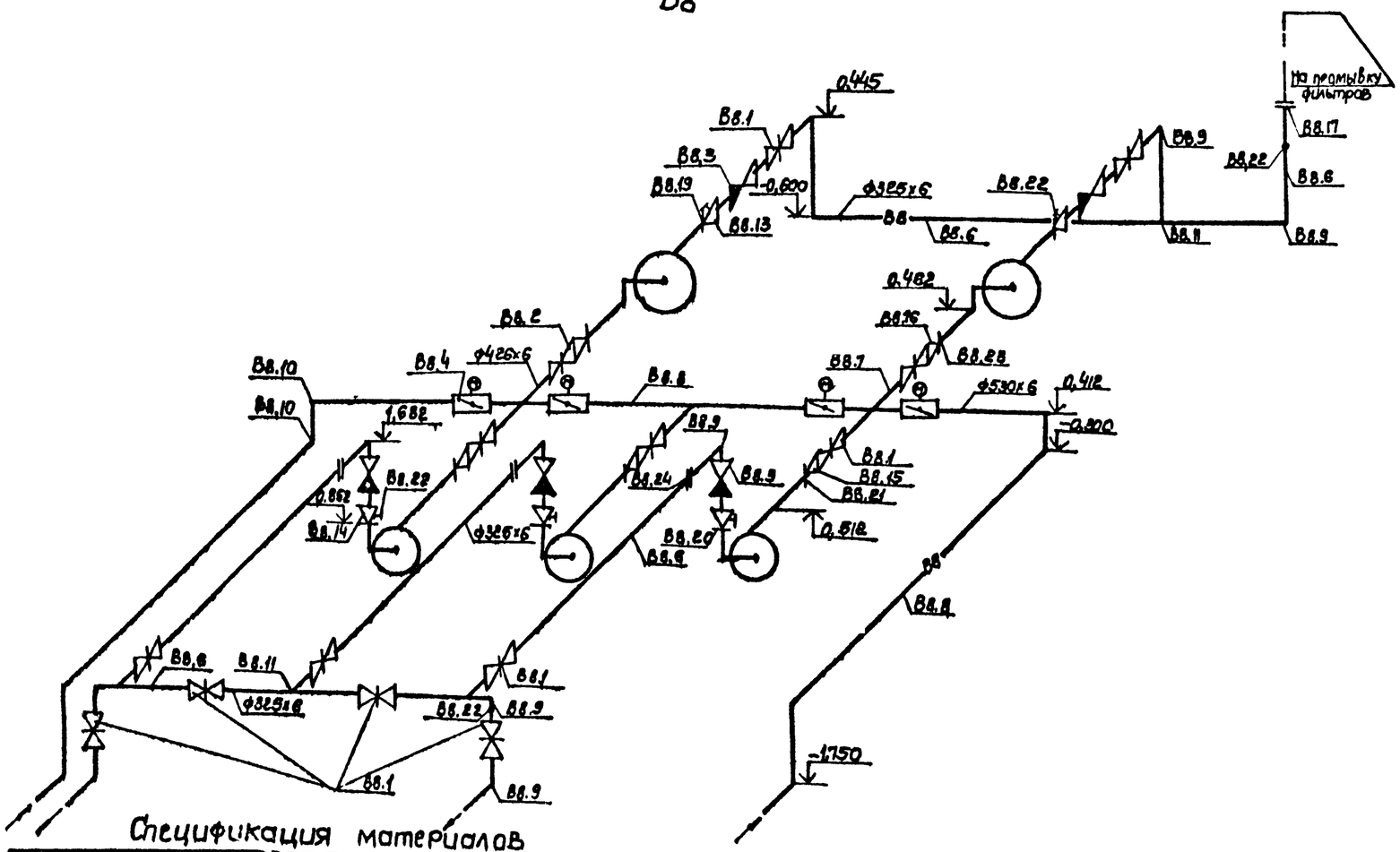

Спецификация материалов

Марка поз.	Обозначение	Наименование	Кол	Масса ед. кг	Примечание
		Трубопровод для подачи воды потребителю			
В8.1	Каталог ЦКБА	Задвижка параллельная			
	ГОСТ 8437-75*	с выдвижным шпинделем			
		с ручным управлением			
		фланцевая Ф300 Ру=10кгс/см²			
		30ч6бр	10	242,5	
В8.3	Каталог ЦКБА	Клапан обратный поворот-			
	ГОСТ 19827-74*	ный фланцевый Ф300			
		Ру=10кгс/см² 19ч21бр	3	48,0	
В8.5	ГОСТ 10704-76*	Трубы стальные электросвар-			
В8.6	"	ные прямошовные 108х3,5	10	9,02	
		То же, 325х6	33	47,2	
В8.9	ГОСТ 17375-77	Отводы крутоизогну-			
		тые 90°·325х8	7	50,3	
В8.11	ГОСТ 17376-77	Тройники 325х8-325х8	3	41,3	
В8.14	ГОСТ 17378-77	Переход К325х10-108х4	3	13,1	
В8.15	"	Переход Э325х8-159х4,5	3	11,4	
В8.18	Сварить из трубы ГОСТ 10704-76*	Патрубок 325х8 ℓ=0,3м	2	14,16	
В8.20	ГОСТ 12820-80	Фланцы стальные			
		плоские приварные			
		Ф100 Ру=10кгс/см²	3	3,95	
В8.21	ГОСТ 12820-80	То же, Ф150	2	8,62	
В8.22	3К4-45-70	Штуцер М20х1,5-50	5	0,23	
В8.24	ГОСТ 12820-80	Фланцы стальные			
		плоские приварные			
		Ф300 Ру=10кгс/см²	6	12,90	
		Трубопровод для подачи воды на промывку фильтров			
В8.1	Каталог ЦКБА	Задвижка параллельная			
	ГОСТ 8437-75*	с выдвижным шпинделем			
		с ручным управлением			
		фланцевая Ф300			
		Ру=10кгс/см² 30ч6бр	2	242,5	
В8.2	—"—	То же, Ф400	2	434,7	
В8.3	Каталог ЦКБА	Клапан обратный поворот-			
	ГОСТ 19827-74*	ный фланцевый Ф300			
		Ру=10кгс/см² 19ч21бр	2	45,0	
В8.4	Каталог ЦКБА	Затворы поворотные			
	ГОСТ К39001	дисковые фланцевые с			
		электроприводом в нор-			
		мальном исполнении Ф500			
		Ру=10кгс/см² 324906бр	4	445,0	
В8.6	ГОСТ 10704-76	Трубы стальные электро-			
		сварные прямошовные			
		325х6	20	47,2	
В8.7	"	То же, 426х6	3,2	62,14	
В8.8	"	То же, 530х6	30	77,53	
В8.9	ГОСТ 17375-77	Отводы крутоизогну-			
		тые 90° 325х8	4	50,3	
В8.10	"	Отводы 90° 530х10	4	130,0	
В8.11	ГОСТ 17376-77	Тройники 325х8-325х8	1	41,3	
В8.12	Сварить из трубы	Патрубок 426х6			
	ГОСТ 10704-76*	ℓ=0,3м	2	18,64	
В8.13	ГОСТ 17376-77	Переход К325х10-219х8	2	45,4	
В8.16	10 ОСТ 34.223-73	Переход Э426х12-273х8	2	40,2	
В8.17	10 ОСТ 34.223-73	Фланцевое соединение Ф300	1	120,7	
В8.19	ГОСТ 12820-80	Фланцы стальные			
		плоские приварные Ф200			
		Ру=10кгс/см²	2	8,05	
В8.22	3К4-45-70	Штуцер М20х1,5-50	2	0,23	
В8.23	ГОСТ 12820-80	Фланцы стальные плоские приварные Ф250 кгс/см²	2	10,65	

Согласовано: Отдел ЭА, Обозначение, Взам. инв. №, Подпись и дата, Инв. № подл.

Привязан

Инв. N

Гл. инж. пр.	Ярмак		
Нач. отд.	Кравец		
Н. контр.	Евстафьев		
Ст. инж.	Алексина		
Инженер	Протопопова		

ТП 901-9-15.84-НВ

Блок напорных фильтров и насосная станция I подъема восточной станции фильтрования производительностью 100 тыс. м³/сут для Донецкого ж.д. узла. Насосная станция II подъема. Аксонометрические схемы трубопроводов подачи воды потребителям и на промывку фильтров

Стадия	Лист	Листов
Р	15	

Госстрой СССР Гипрокоммунводоканалпроект Харьковский

Типовой проект 901-9-15.84 Альбом II

План на отм. 3,600

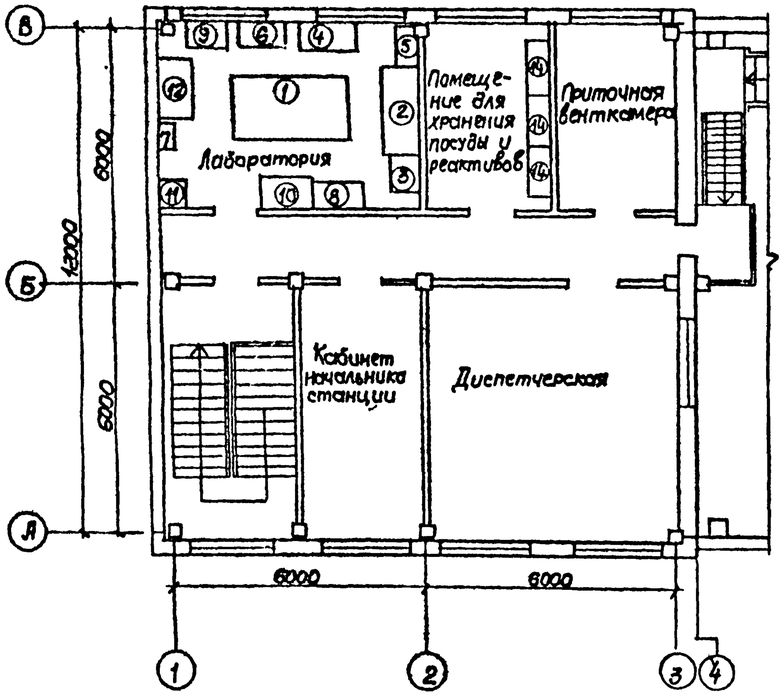

Лаборатория М 1:50

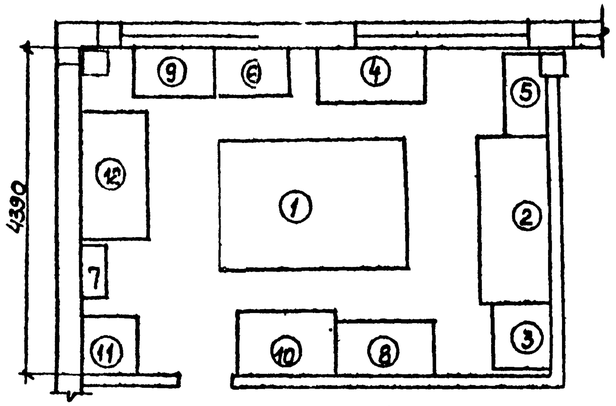

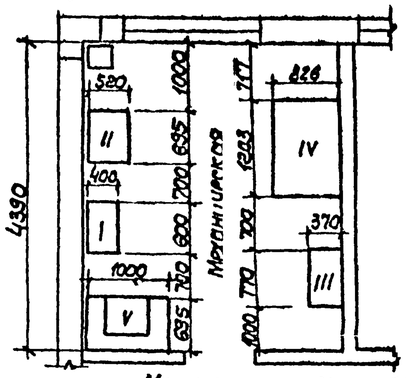

Механическая мастерская

План на отм. 0,000

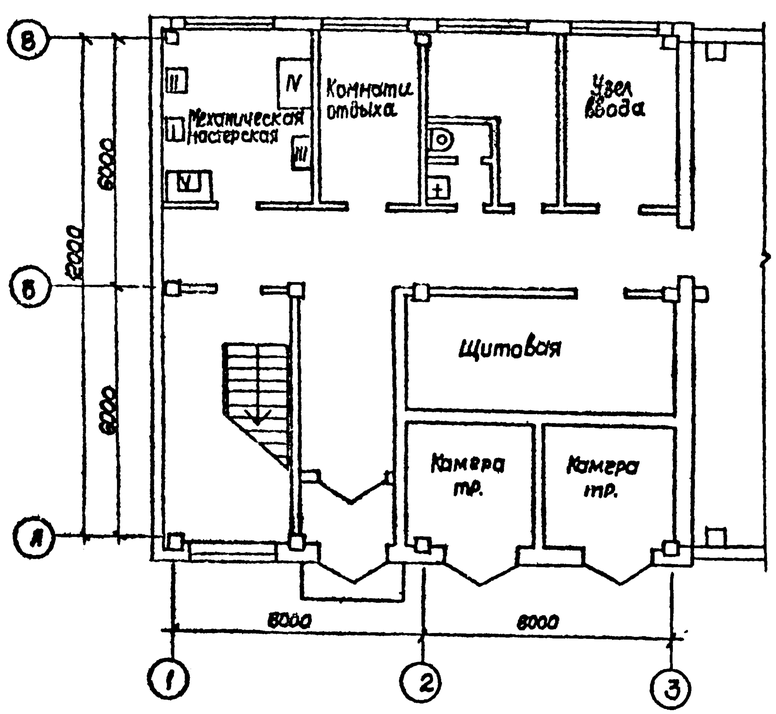

Марка, поз	Обозначение	Наименование	Кол.	Масса ед. кг	Примечание
I	Мукачевский строительный завод	Станок точильно-шлифовальный двухсторонний круг Ф150мм; 3к-631ᵐᵐ	1	90	
II	Житоворонский завод прецизионных станков	Настольно-токарный станок 16Т02П	1	35	
III	Вильнюсский стекостроительный завод	Настольно-сверлильный станок ФСВ.12мм; 2М112	1	120	
IV	Череповецкий завод ГАРО	Верстак слесарный на 1 рабочее место ФГ-1468-010-060Р	1	192	
V	Пятигорский завод ГАРО	Тиски станочные с ручным приводом поворотные шириной губок 125	1	51	

Спецификация мебели и основного оборудования

Марка поз	Обозначение	Наименование	Кол	Масса ед. кг	Примечание
1	Новгородский меб. комбинат г. Новгород	Стол лабораторный химический (унифиц.)	1	650	
2	Завод №4 „Ленмебельпром" г. Ленинград	Шкаф вытяжной химический	1	150	
3	Кировский завод „Строй фаянс"	Тумба лабораторной раковиной и надстройк.	1	170	
4	Фабрика спецмебели „Мосмебельпром" г. Москва	Стол письменный однотумбовый	1	55	
5	Фабрика спецмебели „Мосмебельпром" г. Москва	Стол для приборов	1	25	
6	Фабрика спецмебели „Мосмебельпром" г. Москва	Стол консольный большой для смолитик. весов	1	75	
7	Торговая сеть	Полка настенная остекленная	1	16	
8	Кировский з-д „Строй фаянс"	Стол-мойка на 2 отделен.	1	85	
9	Ф-ка спецмебели г. Москва	Стол для микроаналитических весов	1	215	
10		Стол сортировочный для грязной посуды	1	35	
11	З-д им. Лихачева	Холодильник „ЗИЛ"	1	105	
12	Новгородский меб. комб.	Стол физический	1	60	
13		Доска с колышками для сушки посуды	1		
14	Новгородский мебельный комбинат	Шкаф для хранения реактивов	3	35	
15	З-д „Электрокабель" г. Ленинград	Сушильный шкаф с терморегулятором	1	390	
16	Утяняс-ий з-д лабораторных печей г. Вильнюс	Печь муфельная	1		
17	Торговая сеть	Электроплитки	2		
18		Дистиллятор	1		
19	З-д „Госметр" г. Ленинград	Весы рычажные	1		
20		Весы аналитические	1		
21	Оптико-мех. з-д г. Загорск	Лупа	1		
22	Оптико-механическое объединение г. Ленинград	Микроскоп биологический	1		
23		Осветитель	2	17.2	
24	З-д измерит. приборов г. Гомел.	РН-метр	2	70.2	

Согласовано:
Заведующий лабораторией СЭС
Главный инженер проекта

Привязан

Инв. №

Гл. инженер проекта	Фрик		
Нач. отд.	Козинец		
Гл. инж.	Боторов		
Гл. инж.	Алексина		
Инженер	Кротопова		

ТП 901-9-15.84 – НВ

Блок котельной с фильтровентиляционной станцией. Подъем в составе технологической группы. Весы производительностью 1,5 т/с. Ф1 в составе 2х ф. 4,2 м. Ф1 в составе 4,2 м.

Бытовые помещения. План на отм. 0,000 и 3,600. Размещение оборудования. Спецификация

Стадия	Лист	Листов
Р	16	

Госстрой СССР Ордена Трудового Красного Знамени Ленинградское отделение Сантехпроекта

20120-01

Инв N подл	Подпись и дата	Взам инв. N

Типовой проект 901-9-15.84

ТИПОВОЙ ПРОЕКТ
901-9-15.84

БЛОК НАПОРНЫХ ФИЛЬТРОВ И НАСОСНОЙ СТАНЦИИ II ПОДЪЕМА В СОСТАВЕ СТАНЦИИ ОЧИСТКИ РЕЧНОЙ ВОДЫ ПРОИЗВОДИТЕЛЬНОСТЬЮ 12,5 ТЫС. M^3 В СУТ. ДЛЯ ПРОИЗВОДСТВЕННЫХ ЦЕЛЕЙ

Альбом VIII

ОБЩИЕ ВИДЫ НЕТИПОВЫХ КОНСТРУКЦИЙ

				Привязан	
Инв. №					

Формат А4

Альбом II

Обозначение	Наименование	Примечание
ТП 901-9-15.84-НВ11	Фильтр с плавающей	
	загрузкой ФПЗ-4	2л
ТП 901-9-15.84-НВ12	Гидроуловитель полистирола	
	Ду 100. Ду 300	2л

Привязан			
Инв №			

Формат А4

20/180-01

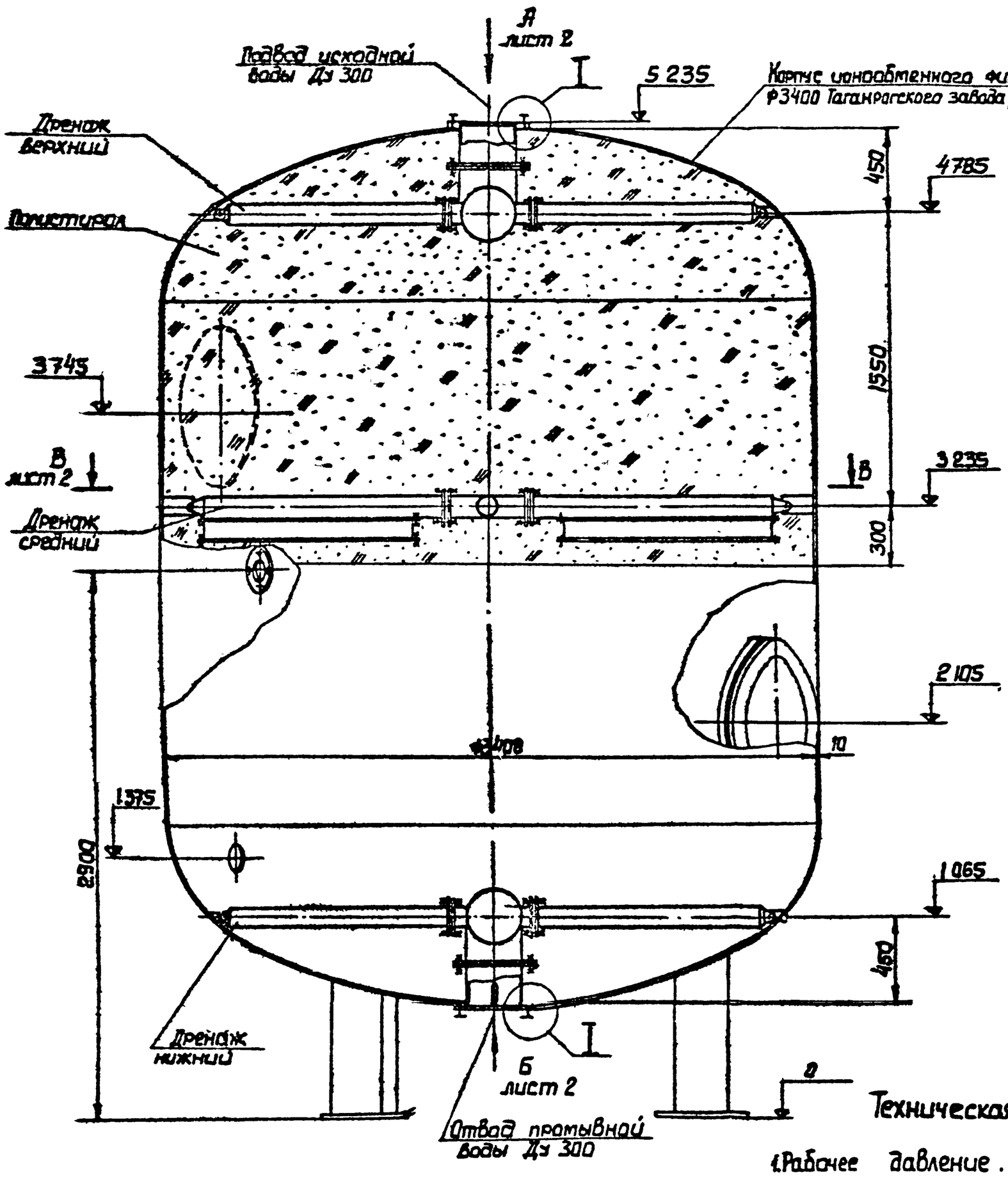

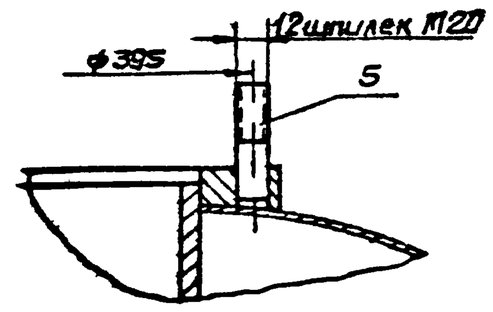

Е – Е повернуто. лист 2
М 1:4

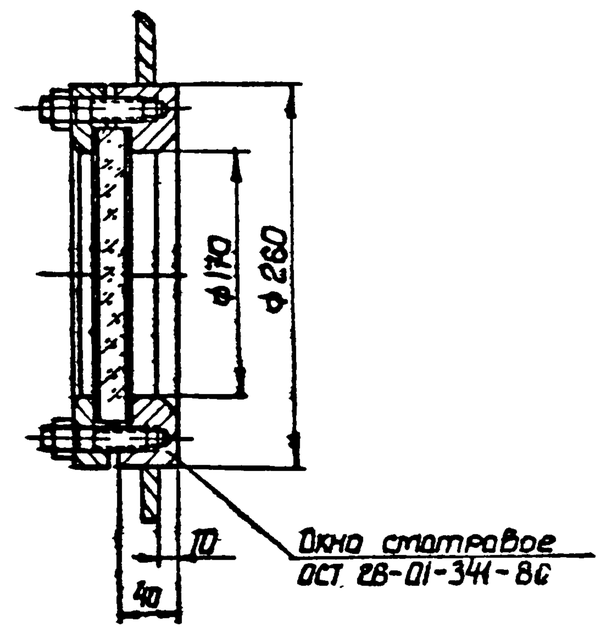

М 1:4

Техническая характеристика

1. Рабочее давление, МПа – 0.6.
2. Пробное гидравлическое давление МПа – 0.9.
3. Производительность фильтра, м³/ч – 150.
4. Тип фильтрующего материала – гранулированный пенополистирол.
5. Крупность загрузки, мм – 0.6÷6.
6. Высота загрузки, м – 2.3.
7. Допустимое содержание взвеси в исходной воде, мг/л – 500.
8. Эффективность очистки от взвешенных веществ, % – 50÷70.
9. Продолжительность фильтроцикла, ч – 8
10. Расход промывной воды, м³/ч – 460
11. Продолжительность промывки, мин – 5.
12. Нагрузочная масса, кг – 41000.

Поз.	Наименование	Кол	Дополнительн. указания
	Материалы		
1	Труба 108×4 ГОСТ 10704-75 / Ст 3сп ГОСТ 10705-63	30	м
2	Труба 325×4 ГОСТ 10704-78 / Ст.3сп ГОСТ 10705-63	6	м
3	Швеллер 120×80×4 ГОСТ 8278-83 / Ст 3сп ГОСТ 11474-76	8.5	м
4	Уголок 40×30×3 ГОСТ 13772-74 / В Ст.3сп ГОСТ 11474-76	17	м
5	Круг В20 ГОСТ 2590-71 / Ст.3 ГОСТ 535-79	2	м
6	Сетка полутомпаковая 2 ГОСТ 6613-73	27	м²
7	Сетка полутомпаковая 1.25 ГОСТ 6613-73	1.6	м²
8	Лист 4 ГОСТ 19903-74 / Ст.3 ГОСТ 14637-79	3.5	м²
9	Лист 8 ГОСТ 19903-74 / Ст.3 ГОСТ 14637-79	1	м²

Технические требования.

1. Сварные швы по ГОСТ 5264-80 и по ГОСТ 16037-80.
2. Система дренажей по очищенной от ржавчины поверхности окрашивается эпоксидной шпатлевкой ЭП-0010 ГОСТ 10277-76.
3. Размеры для справок.

Привязан:

Инв. №

Изм.	Лист	N докум.	Подпись	Дата
Разраб.		Колесник		
Провер.		Зельцер		
Т.контр.		Зельцер		
Гл. спец.		Асинов		
Н.контр.		Козлов		
Утв.		Чмарев		

ТП 901-9-15.84-НВН1

Фильтр с плавающей загрузкой ФПЗ-4
Чертеж общего вида.

Стадия	Масса	Масштаб
Р	6000	1:20
Лист 1	Листов 2	

Госстрой СССР
Союзсантехниипроект
Задонтехпроект

20120-01 Копировал Формат А2

Вид А лист 1

Эллиптическое днище условно не показано

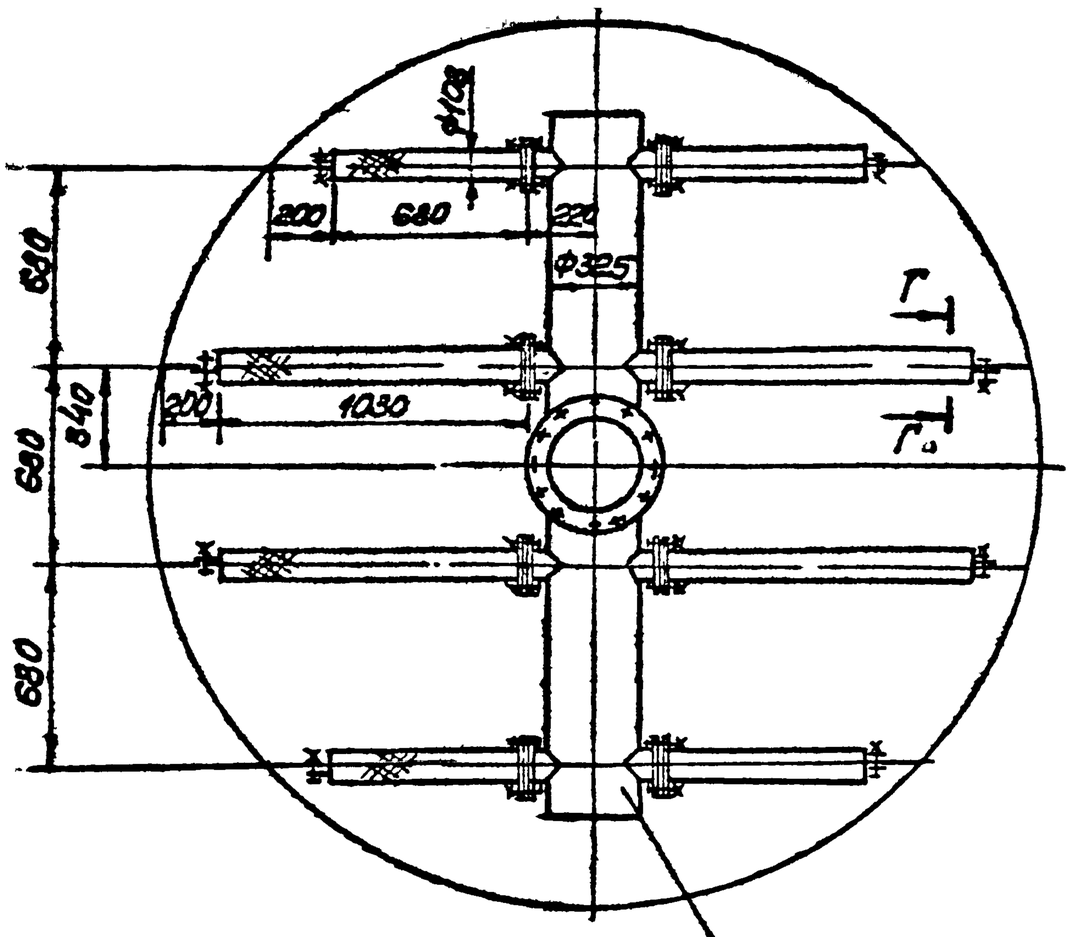

Вид Б лист 1

Эллиптическое днище условно не показано

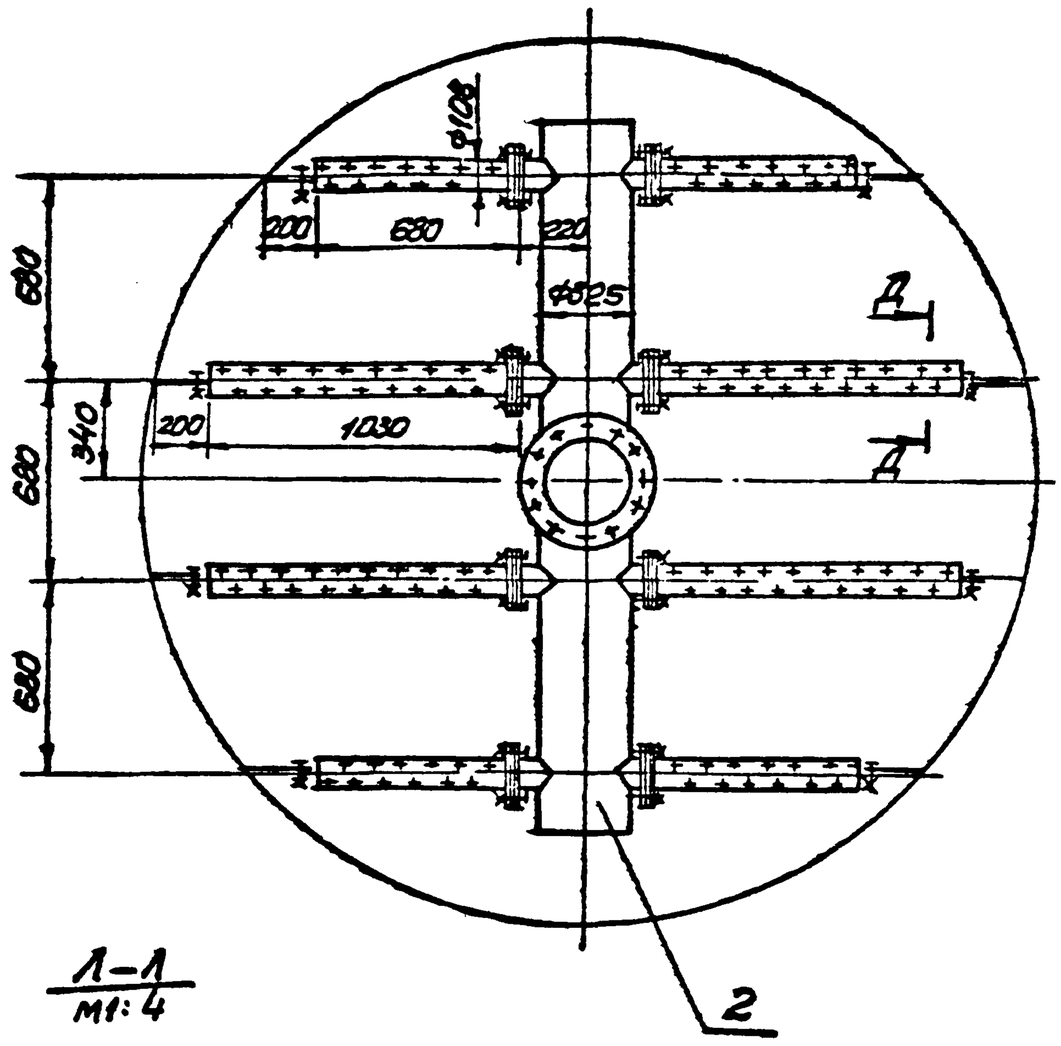

В-В лист 1

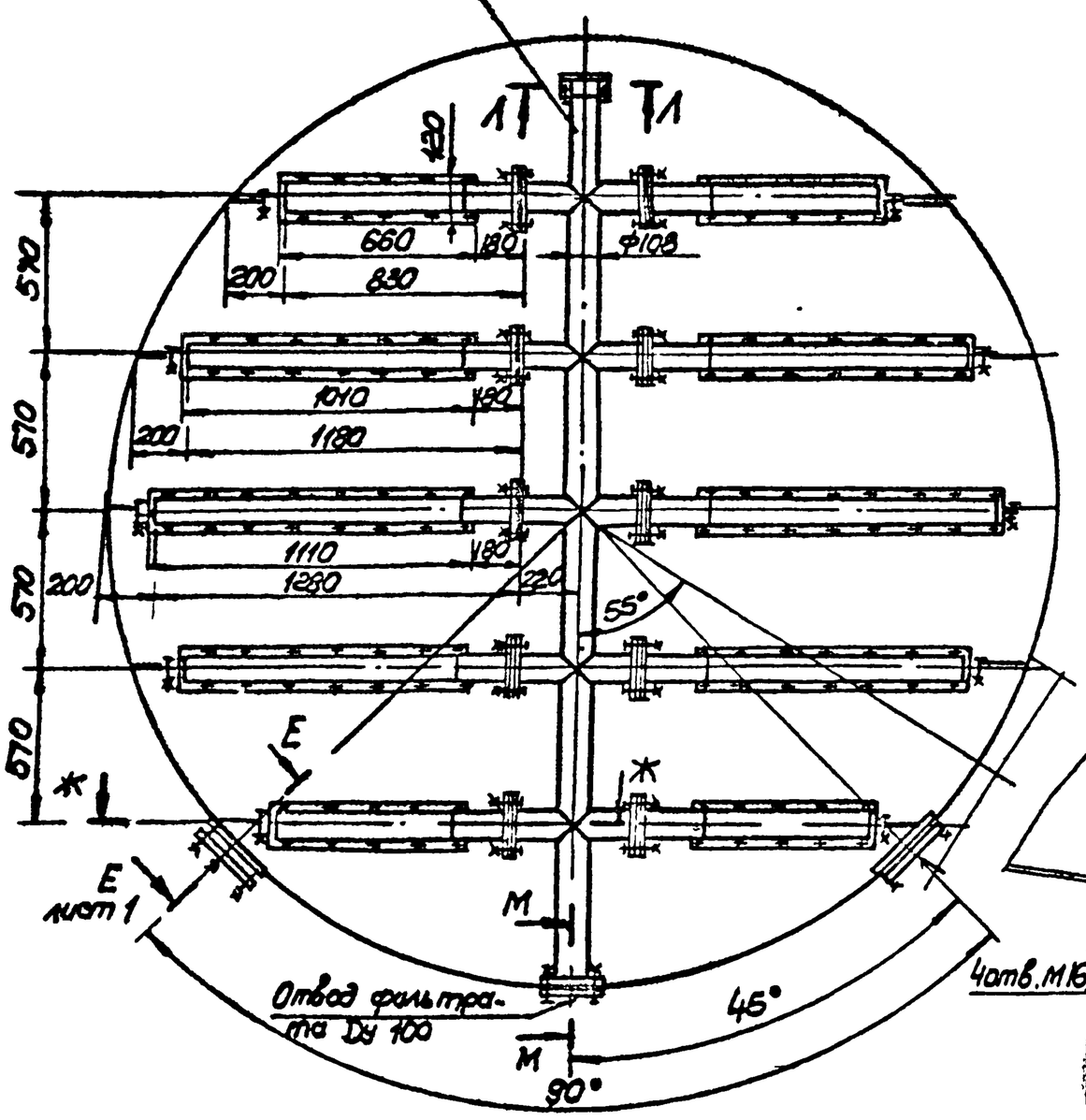

А-А
М1:4

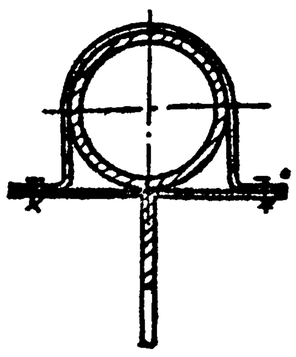

Г-Г
М1:2

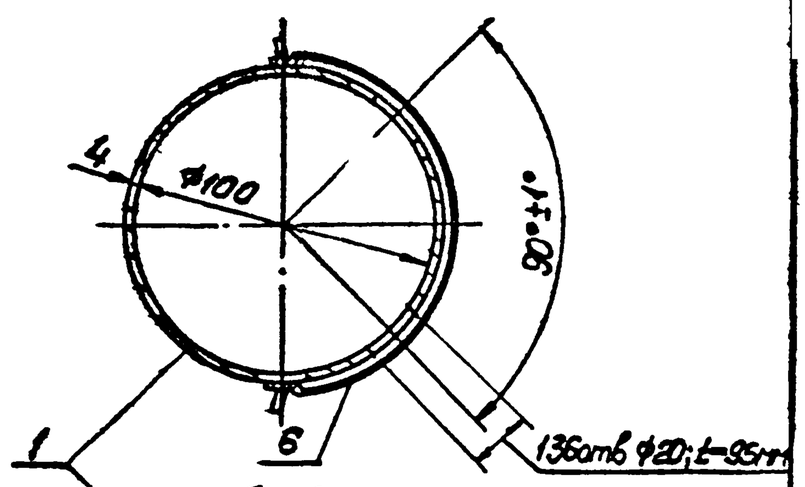

М-М
М1:4

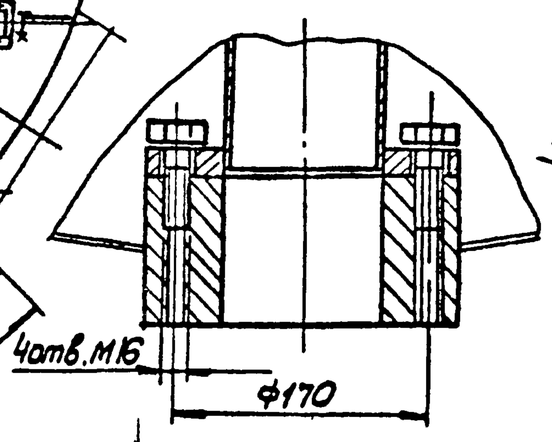

Д-Д
М1:2

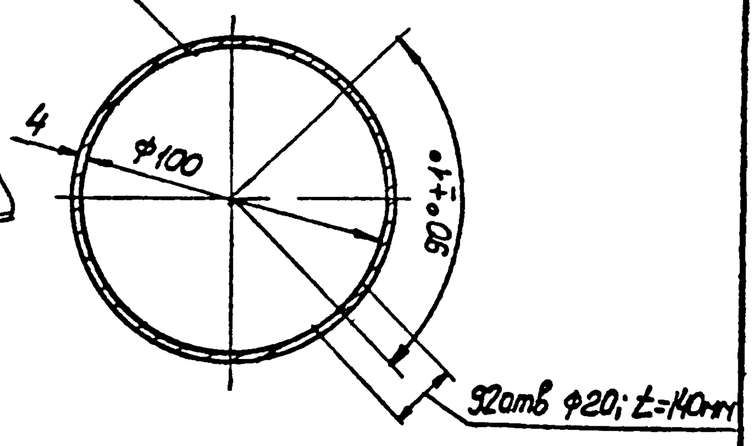

Ж-Ж
М1:4

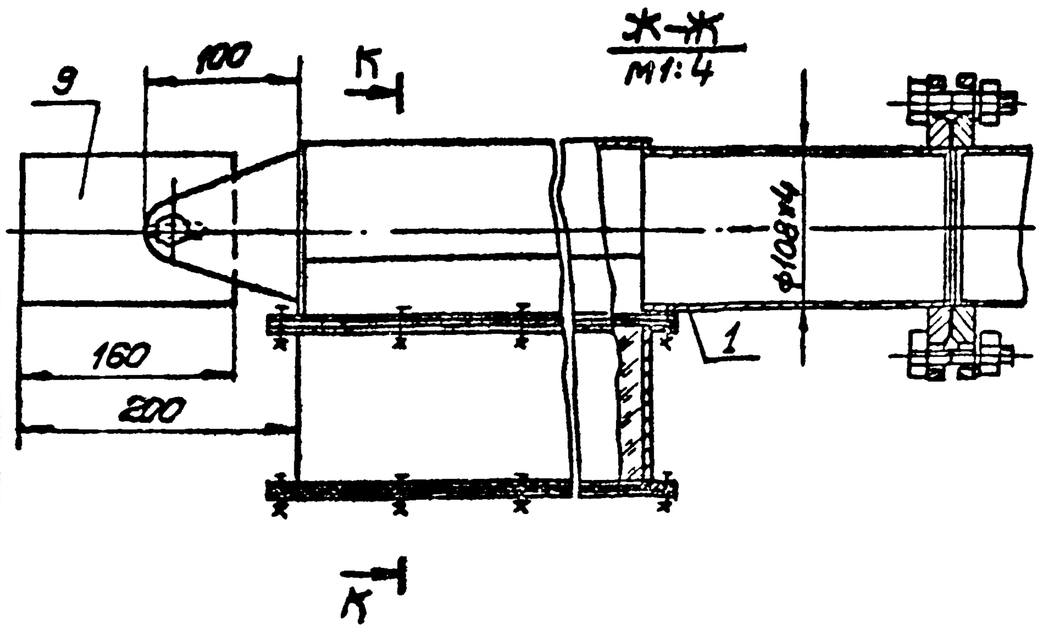

К-К
М1:4

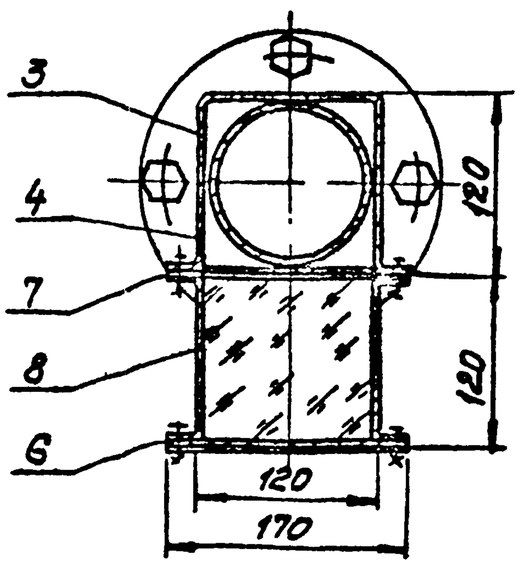

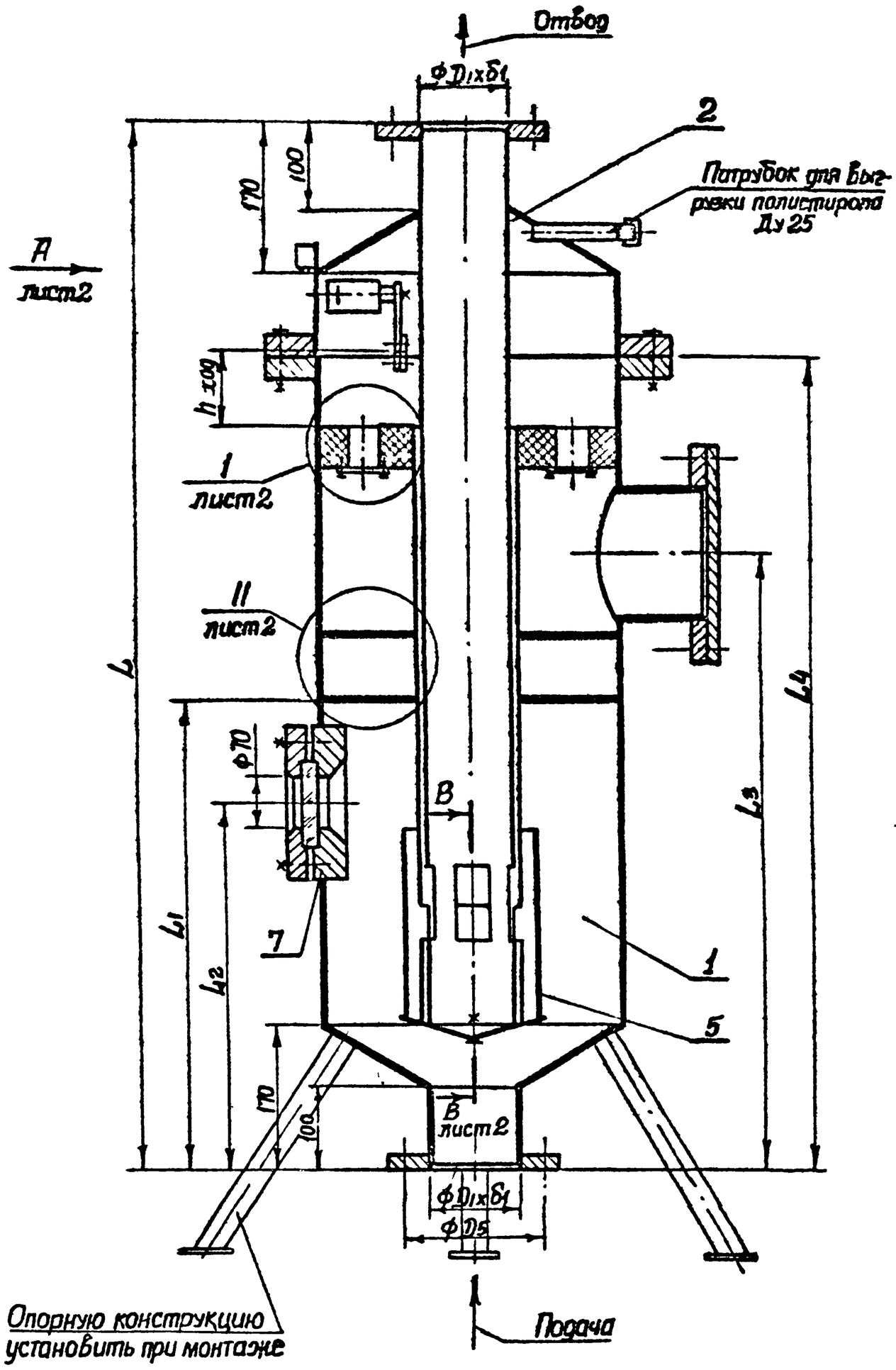

Размеры в мм

Условный проход Ду	D1	D2	D3	D4	D5	h	L	L1	L2
100	114	159	426	495	170	90	1230	540	420
200	325	478	720	810	395	170	1490	700	590

Продолжение

L3	L4	L5	h1	h2	h3	h4	l1	l2	l3	K
720	960	900	60	80	80	158	90	45	40	4
890	1220	800	60	80	180	205	170	115	100	6

Продолжение

δ1	δ2	δ3	d	n	Масса, кг
5	5	6	18	4	170
6	8	8	23	12	340

Поз	Наименование	Кол.	Дополнительные указания
	Сборочные единицы		
1	Корпус	1	
2	Крышка	1	
3	Поплавок	1	
4	Гаситель	1	
5	Ограничитель	1	
6	Рычаг	1	
	Стандартные изделия		
7	Окно 2-70-В Ст3сп		
	ОСТ 26-01-341-80	2	
8	Выключатель ВПК2110А42	1	

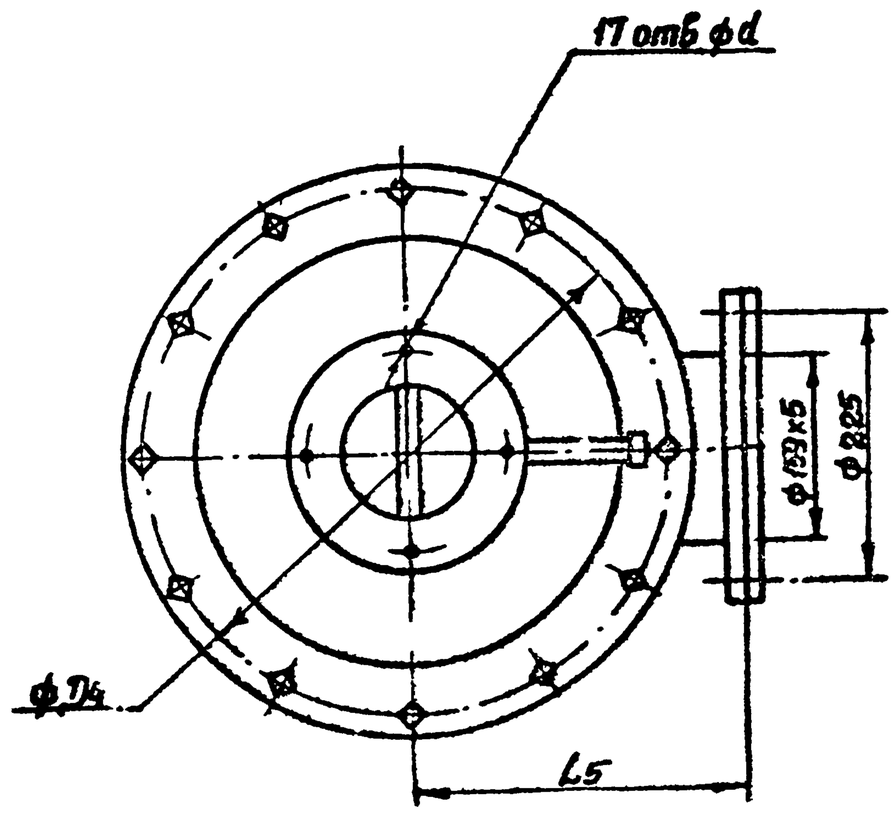

Техническая характеристика

1. Назначение- предотвращение попадания полистирола в трубопровод.
2. Рабочее давление, МПа-0,6.
3. Пробное давление, МПа-0,9.

Технические требования

1. Сварные швы по ГОСТ 5264-80 и по ГОСТ 16037-80.
2. По очищенной от ржавчины поверхности окрасить эпоксидной шпатлевкой ЭП-0010 ГОСТ 10277-76.
3. Размеры для справок.

Конструкция защищена а.с. №864025

Изм	Лист	N докум	Подпись	Дата	ТП 901-9-15.84-НВ42
Разраб	Толчинский				Гидроулавитель полистирола Ду100, Ду300 Чертеж общего вида.
Пробер	Колесник				Стадия Р — Лист — Листов —
Т контр	Зельцер				Госстрой СССР Сантехпроект Ленинградский ВСК Сантехпроект
Гл спец	Асинов				
Н контр	Козлов				
Утв	Чмелев				

Привязан

Инв №

Копир

Формат А2

Вид А лист 1

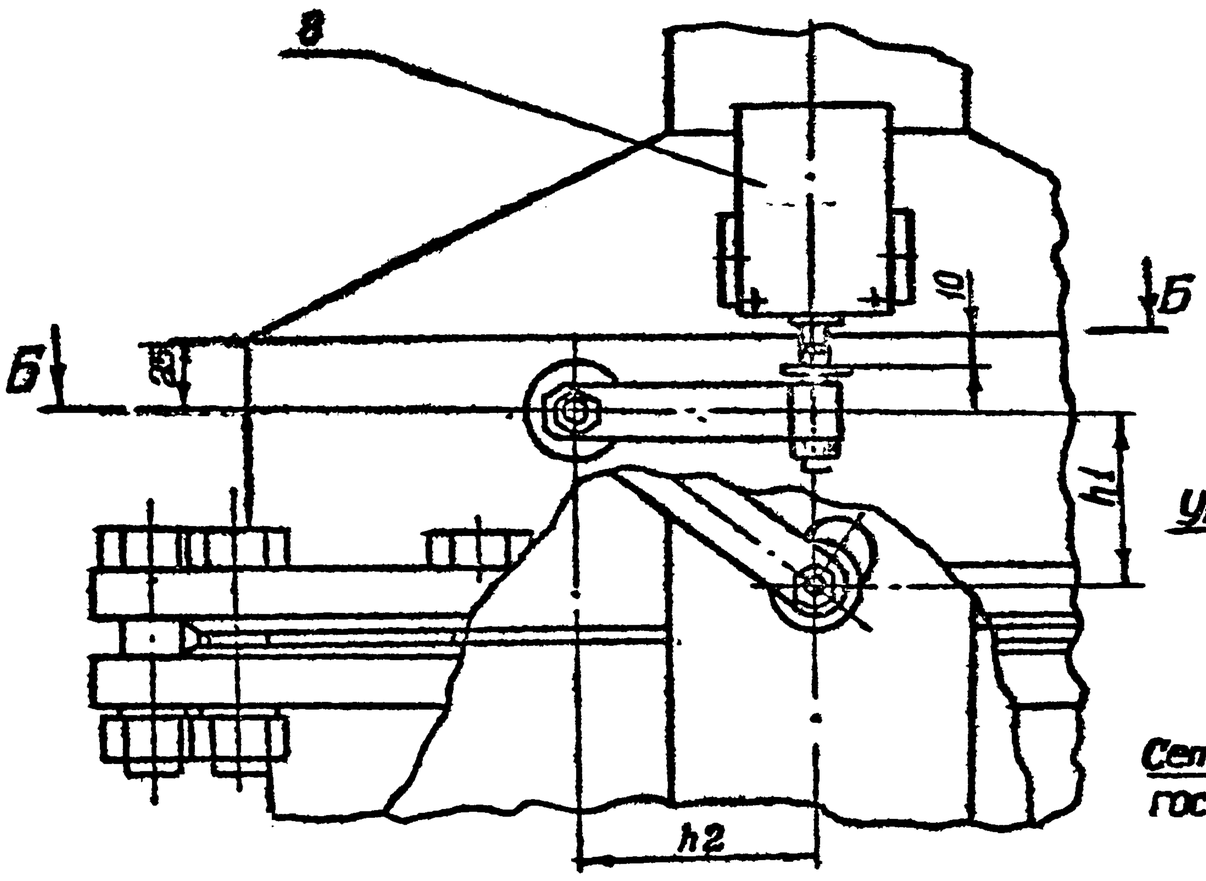

I лист 1

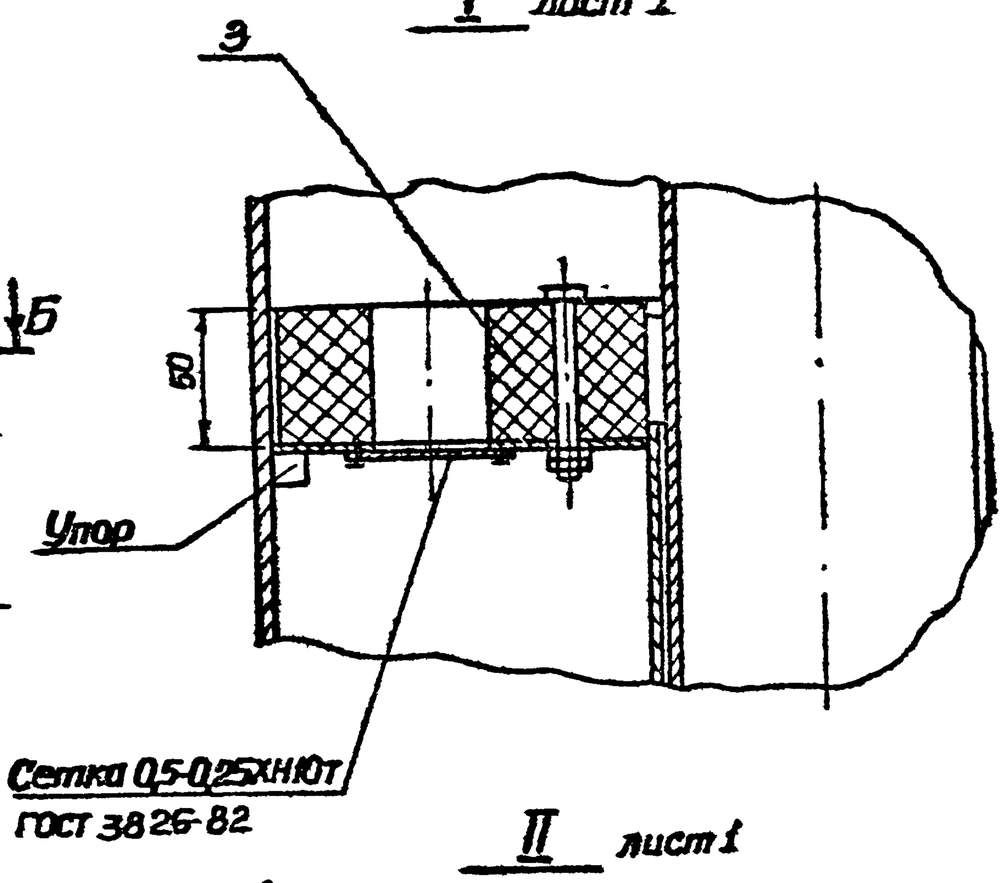

II лист 1

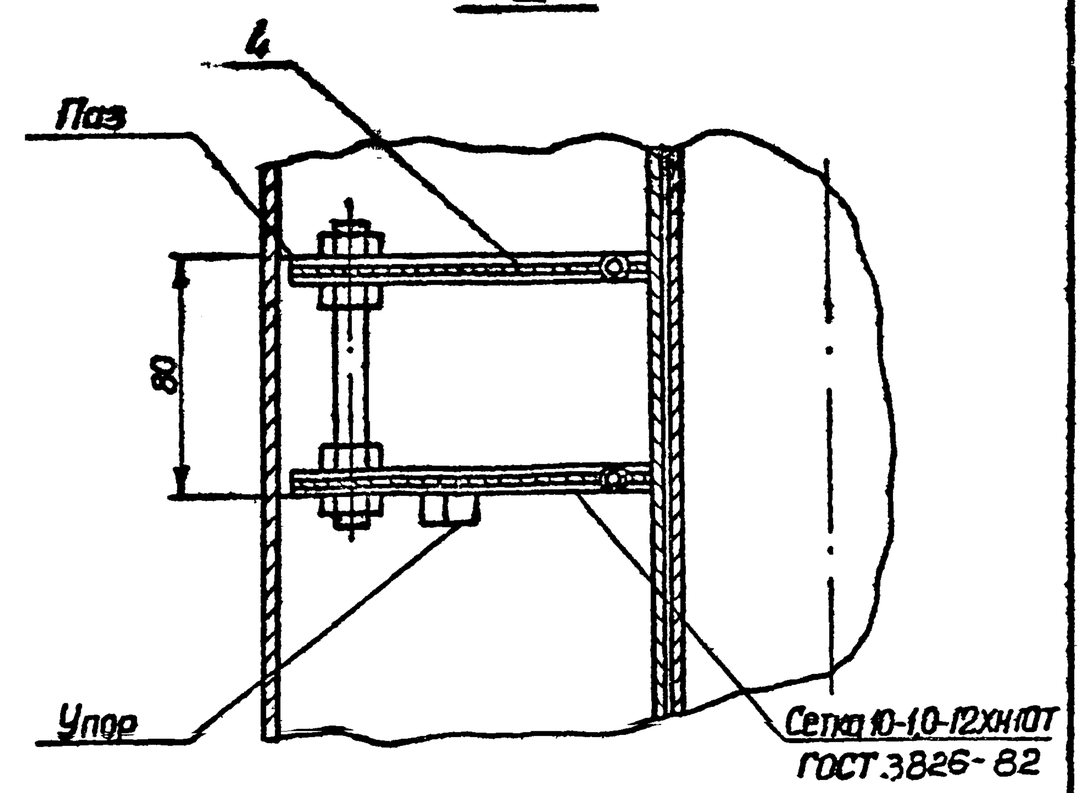

Б-Б

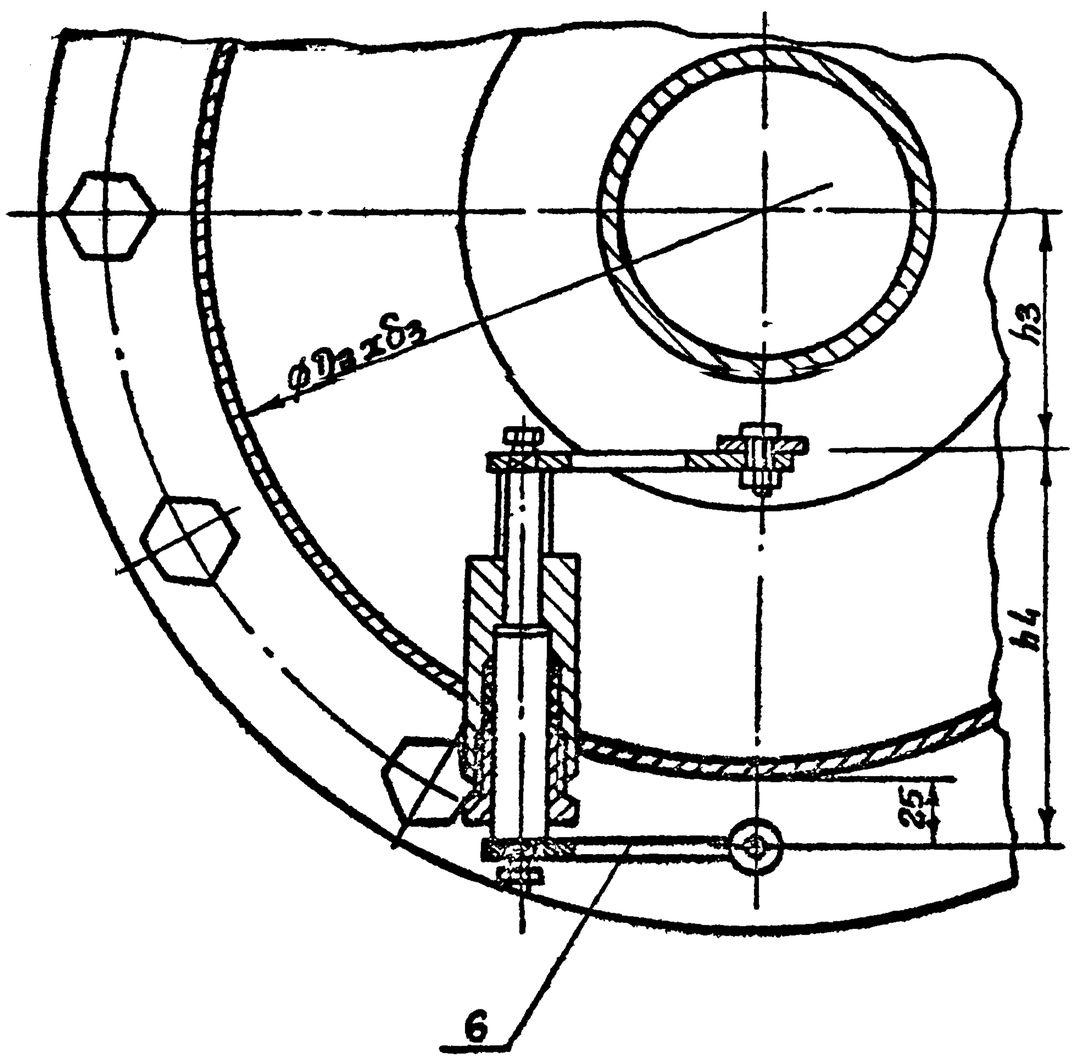

В-В лист 1

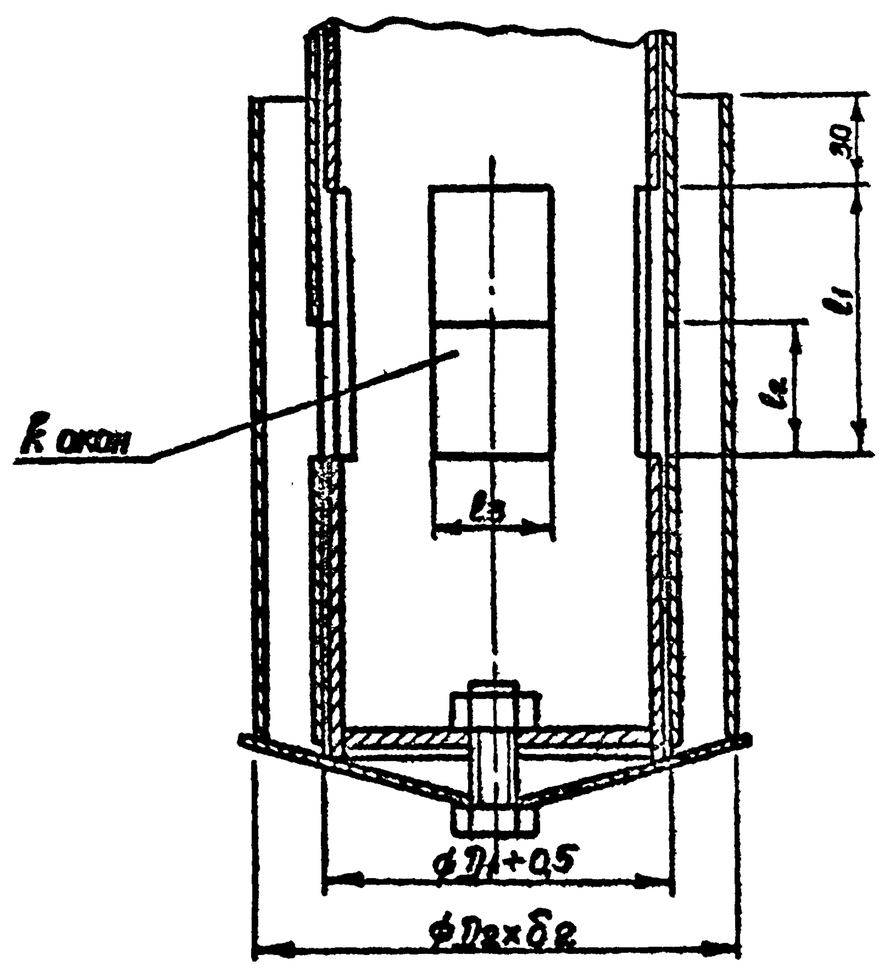

Альбом II

Типовой проект 901-9-15.84.ОВ

Ведомость рабочих чертежей основного комплекта.

Лист	Наименование	Примечание
1	Общие данные	
2	Производственная часть. План на отм. 0.000	
3	Вспомогательная часть. Планы на отм. 0,000; 3,600,	
	разрез Н-1, схемы систем П1, В1, ВЕ1.	
4	Схемы систем теплоснабжения установок П1, А1÷А7,	
	схема системы отопления, узла управления.	
5	Установки систем П1, В1, ВЕ1.	

Основные показатели по чертежам отопления и вентиляции

Наименование здания	Объем м³	Периоды года при $t_н$, °С	Расход тепла, вт. (ккал/ч) На отопление	На вентиляцию	На горячее водоснабжение	Общий	Расход холода вт (ккал/ч)	Установленная мощн. эл. двигат. квт.
Производственная	5706	-30°	99692	–		99692	–	2.59
часть			(85720)		(20000)	(105720)		
Вспомогательная	12411		31400	9300		40705		0,81
часть			(27000)	(8000)		(35000)		

Характеристика отопительно-вентиляционных систем.

Обозначение системы	Кол. систем	Наименование обслуживаемого помещения (технологического оборудования)	Тип установки агрегата	Вентилятор: Тип исполн. взрывозащите	N	Схема исполнения	Положение	L, м³/ч	P, (кгс/м²)	n об/мин	Электродвигатель: Тип, исполнение по взрывозащите	N, квт	n, об/мин	Воздухонагреватель: Тип	№	Кол	Т-рана нагрева, °С: От	До	Расход тепла, вт (ккал/ч)	Арл (кгс/м²)	Примечание
П1	1	Помещения на отм. 0,000	А2.5035-02	В-Ц4-70	2,5	1	Пр0°	750	65	2810	4АА63А2	0,37	2810	КСК3	6	1	-19	18	9300	6,44	
		и 3,600 в осях 1÷3.																	(8000)		
В1	1	То же	А2.5105-1	В-Ц4-70	2,5	1	Л0°	620	22	1375	4АА56А4	0,12	1375								
В2	1	Лаборатория (вытяжной шкаф)	–	В-06-300	4	1	–	2800	6,3	1375	4АА56А4	0,12	1375								
ВЕ1	1	Санузел	Дефлектор Д.00.000					50													
ВЕ2÷ВЕ4	3	Помещение насосной	Дефлектор Д.00.000-04					4600													
		станции II подъема																			
ВЕ5÷ВЕ7	3	Помещение фильтров	Дефлектор Д.00.000-02					2160													
А1÷А7	7	то же	Отопительный агрегат АОД2-4-01У3								4АА63В4	0,37	1370								

Ведомость ссылочных и прилагаемых документов.

Обозначение	Наименование	Примечание
	Ссылочные документы	
5.904-5	Гибкие вставки к центробежным	
	вентиляторам	
1.494-32	Зонты и дефлекторы вентиляцион-	
	ных систем.	
5.904-10	Узлы прохода вентиляционных	
	шахт через покрытия промышлен-	
	ных зданий.	
1.494-27. в.1,7.	Воздухоприемные устройства с	
	подвесными утепленными клапанами	
1.494-25	Подставки под калориферы	
5.904-1. в.0,1.	Крепление стальных неизолированных воздуховодов	
5.903-2. в.01	Воздухосборники	
1.494-33	Клапан лепестковый к осевым вентиляторам	
1.494-30. в.1,2	Установка и крепление осевых вентиляторов	
4.904-69	Детали крепления трубопроводов и	
	нагревательных приборов.	
4.903-10. в.8.	Грязевики.	
	Прилагаемые документы	
ТП901-9-15.84-ОВ-ВМ Альбом	Ведомость потребности в материалах	Альбом VII
ТП901-9-15.84-ОВ-СО Альбом	Спецификация оборудования	Альбом VI
ТП901-9-15.84-ОВ	Общие виды нетиповых конструкций	Альбом II

Общие указания.

Проект отопления и вентиляции разработан для климатического района с наружной температурой -30°С.
Теплоносителем для систем отопления и теплоснабжения служит вода с параметрами 95°-70°С, получаемая из наружной тепловой сети.
Система отопления запроектирована в бытовых помещениях однотрубная с П-образными стояками, в производственной части - воздушное, отопительными агрегатами. В качестве нагревательных приборов приняты конвекторы „Аккорд".
Потеря напора в здании насосной станции составляет 2,0 м.
Внутренние температуры в отапливаемых помещениях приняты: в бытовых +10°С, в фильтровальном зале +5°С.
Вентиляция запроектирована общеобменная приточно-вытяжная механическая во вспомогательных помещениях по кратностям в соответствии со СНиП II-31-74, СНиП II-92-76 и естественная из условия ассимиляции тепловыделений в фильтровальном зале.
Узел управления изолировать асбопухшнуром, обернуть рубероидом и слоем лакостеклоткани.
Воздуховоды, нагревательные приборы и отопительные трубопроводы должны быть окрашены снаружи масляной краской два раза. Воздуховоды приточных систем так-же должны быть окрашены изнутри один раз. Воздуховоды системы ВЕ 2÷7 покрываются изнутри и снаружи эпоксидной шпатлевкой ЭП-0010 в три слоя.
Монтаж систем и оборудования производится в соответствии с указаниями СНиП III-28-75.

План-схема

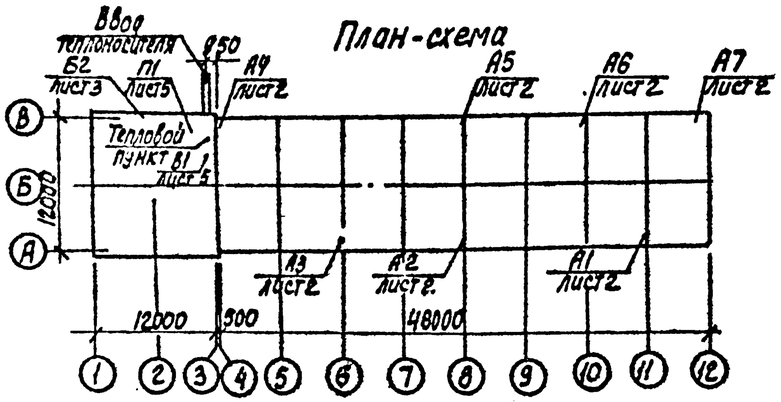

Типовой проект разработан в соответствии с действующими нормами и правилами и обеспечивает взрыво- и пожаробезопасность здания, сооружения при соблюдении установленных правил его эксплуатации.

Главный инженер проекта /Ярмак/

Инв. № подл. | Подпись и дата | Взам. инв. №

Привязан:

Инв. №

Н. контр.	Бородин		
Рук. гр.	Горелик		
Гл. спец.	Бородин		
Рук. гр.	Радольская		
Ст. инж.	Острочко		
Инжен.	Нарамова		

ТП 901-9-15.84-ОВ

Блок напорных фильтров и насосная станция II подъема в составе станции фильтрования. Сооружения водоснабжения. Сооружения технологические

Стадия	Лист	Листов
Р	1	

Общие данные

Госстрой СССР Союзводоканалпроект Волгоградское отделение

20120-01

Коп. Кулешова

Формат А3

Альбом II

Типовой проект 901-9-15.84-ОВ

План на отм. 0,000

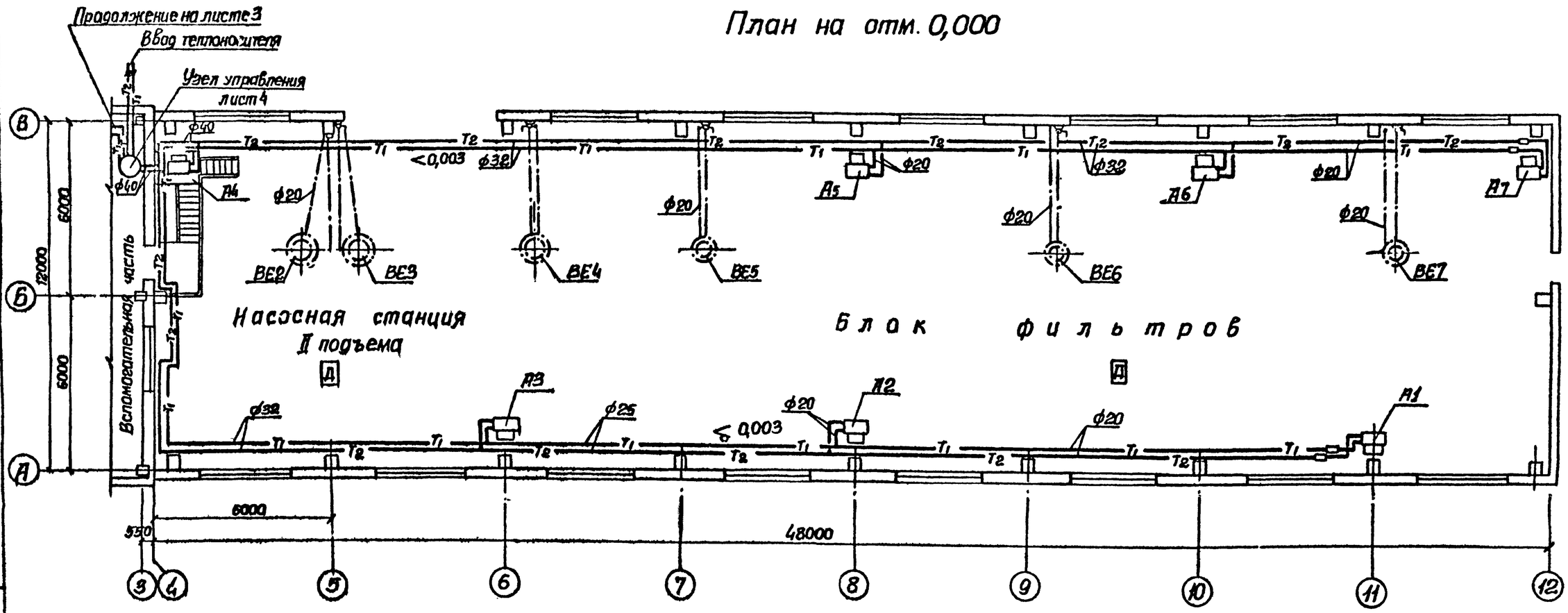

Согласовано

Инвен. ВиК
Отдел СТС
Отдел ЭП

Взам. инв. №

Подпись и дата

Инв. № подл.

Привязан

Инв. №

Н. контр.	Бородин		
Рук. сект.	Гаврилюк		
Гл. спец.	Бородин		
Рук. гр.	Лохольская		
Ст. инж.	Смирнова		
Инженер	Абрамова		

ТП 901-9-15.84-ОВ

Блок хлорных фильтров и насосной станции II подъема в составе станции очистки речной воды производительностью 125 тыс. м³/сут. для технологических нужд

Стадия	Лист	Листов
Р	2	

Производственная часть
План на отм. 0,000

Госстрой СССР
Союзводоканалпроект
Харьковский
Водоканалпроект

Копир Зайцева

Формат А2

20120-01

Альбом II

Типовой проект 901-9-15.84 ОВ

План на отм. 3,600

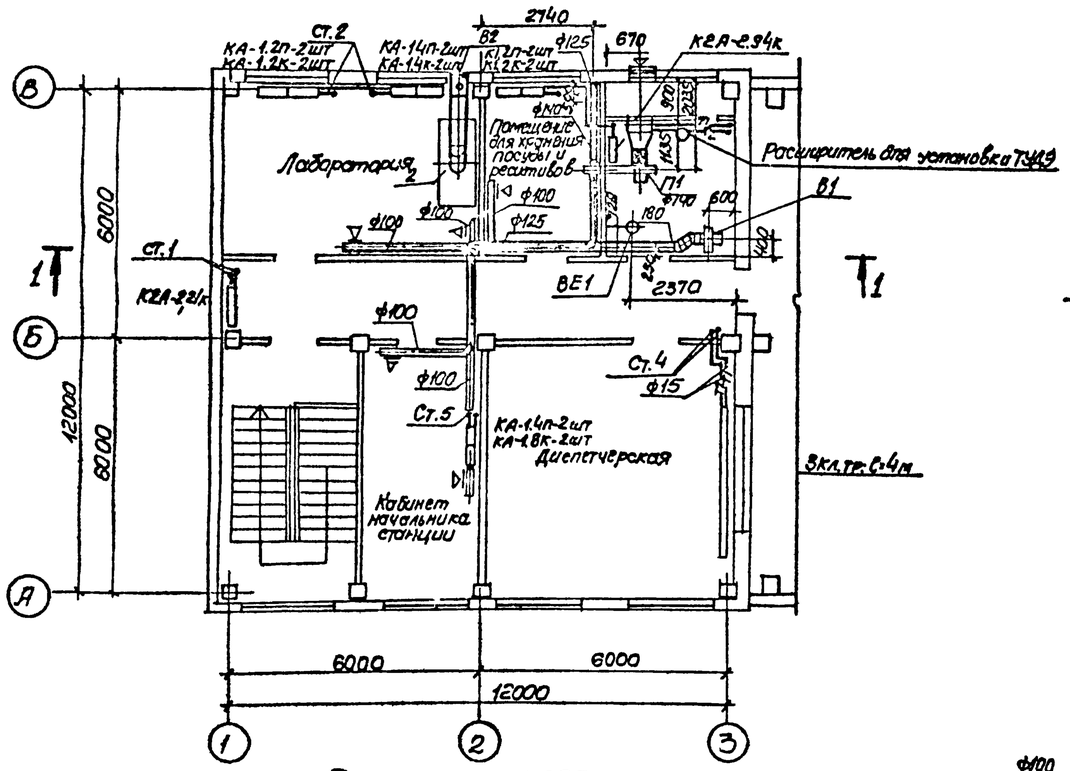

План на отм. 0.000

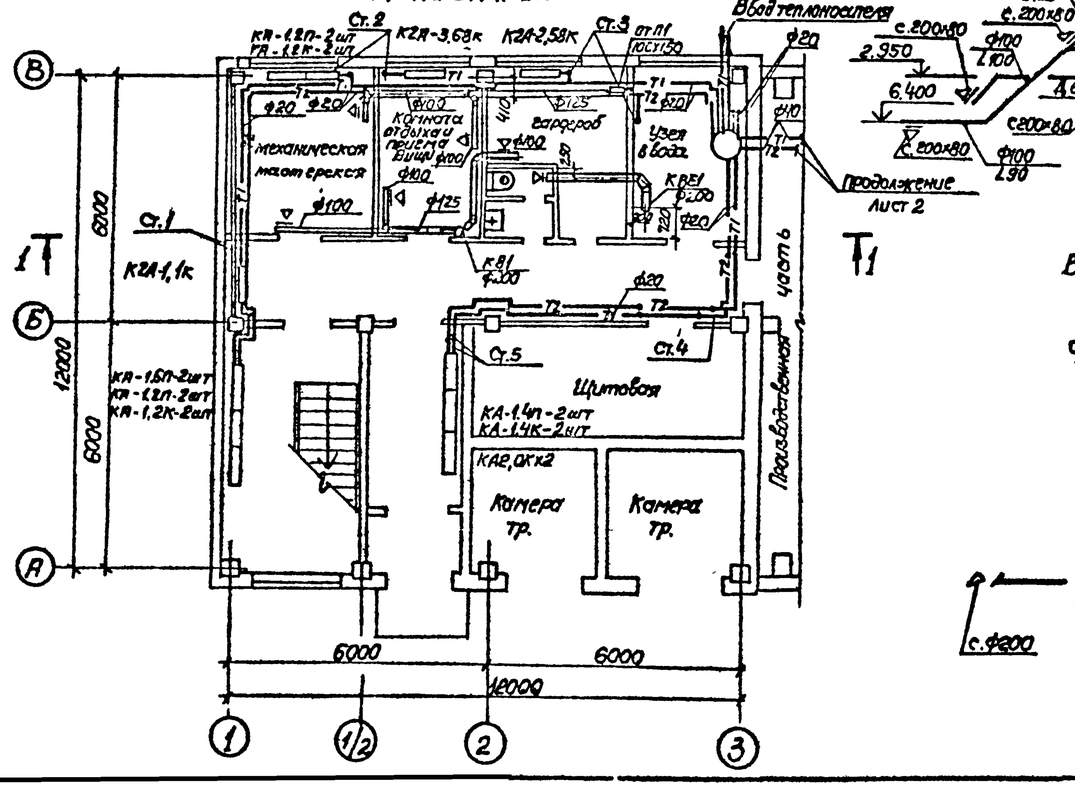

Разрез 1-1

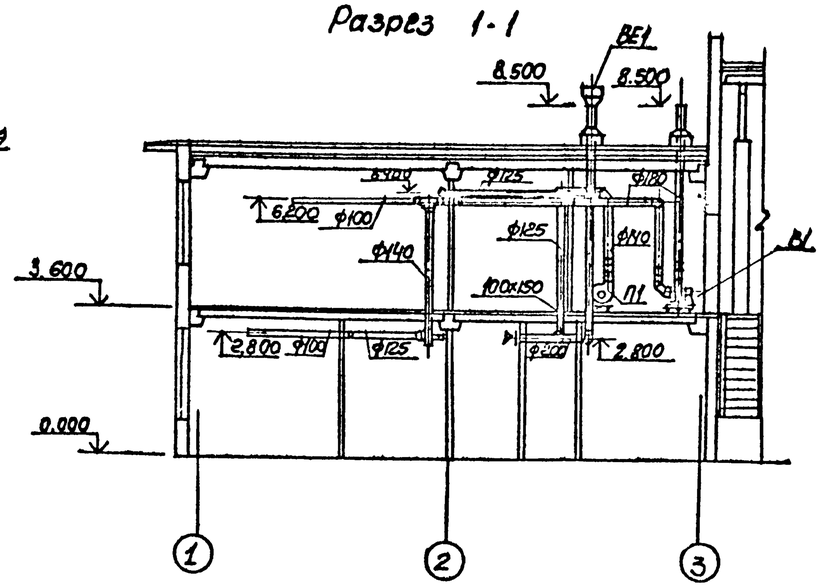

П1

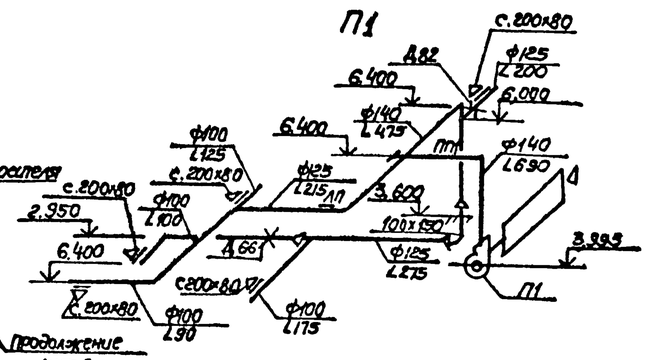

В1

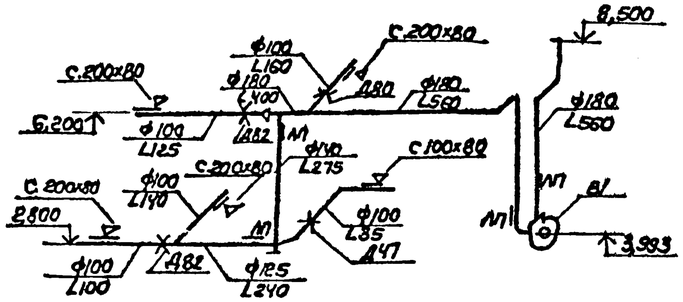

ВЕ1

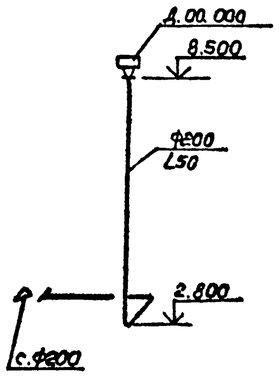

Согласовано							
Главный инж. проекта	Аникина						
Нач. отдела СПС	Кожевникова						
Нач. отдела ЭМ	Пратникова						
Взам. инв. №							
Подпись и дата							
Инв. № подл.							

Привязан

Инв. №

Н. кс. тр.	Бородин		
Рук. сект.	Гаврилюк		
Гл. спец.	Бородин		
Рук. гр.	Подольский		
Ст. инж.	Остроумова		
Инженер	Абрамова		

ТП 901-9-15.84-08

Блок напорных фильтров и насосной станции подъема в составе станции очистки речной воды производительностью 30 тыс. м³/сут. с производственными водами

Вспомогательная часть
Планы на отм. 0.000, 3.600, Разрез 1-1, схемы систем П1, В1, ВЕ1

Стадия	Лист	Листов
Р	3	

Госстрой СССР
Союзводоканалпроект
Ленинградский
Водоканалпроект

20120-01

Альбом II

Типовой проект 901-9-15.84ОВ

Система теплоснабжения установок А1÷А7

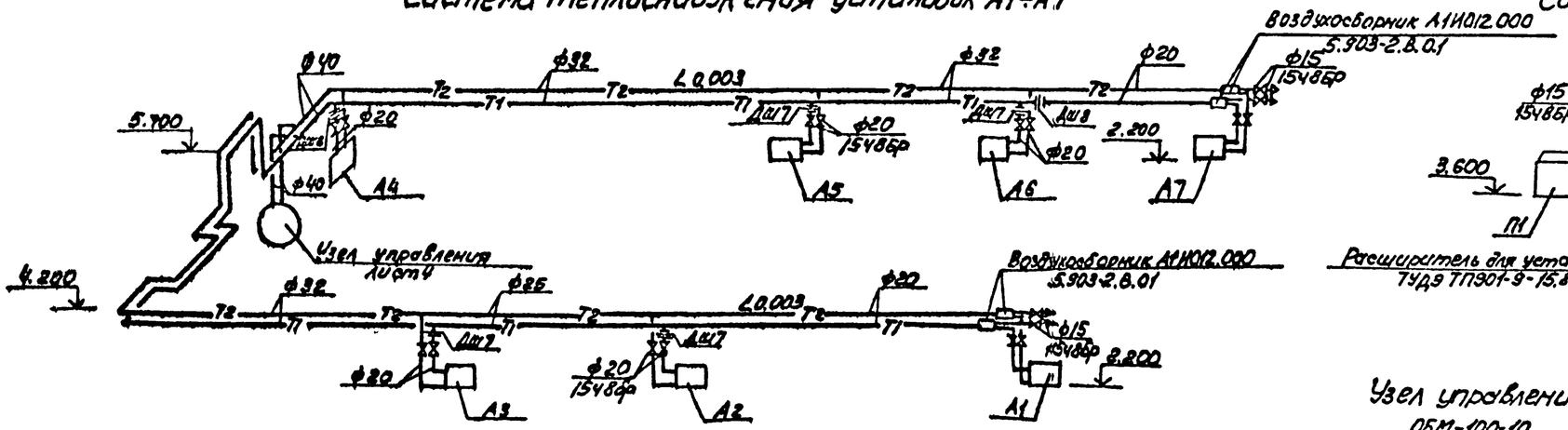

Система теплоснабжения установки П1

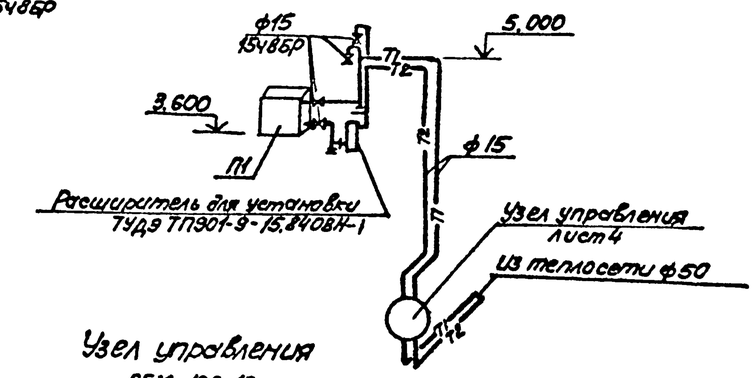

Система отопления

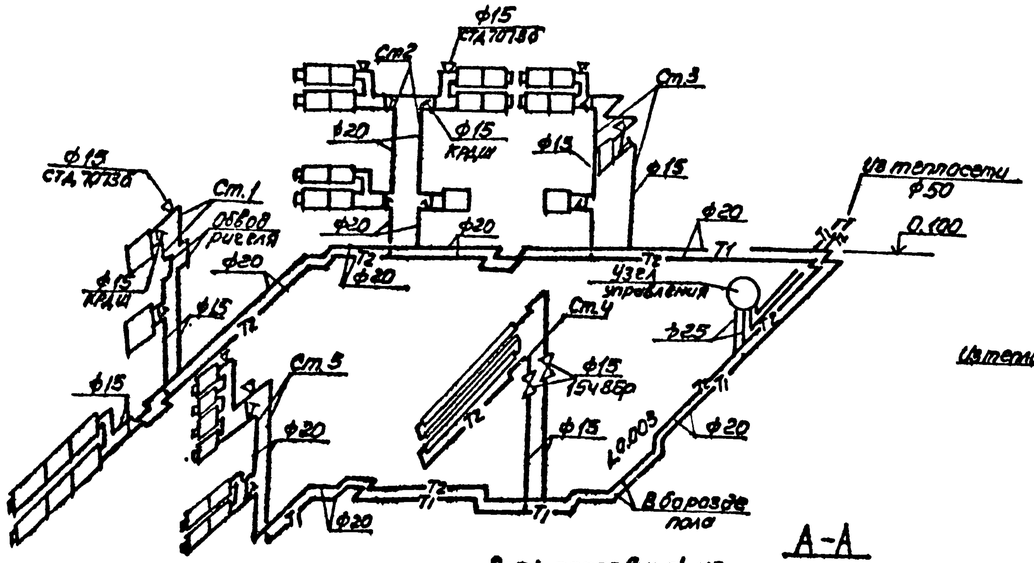

Узел управления

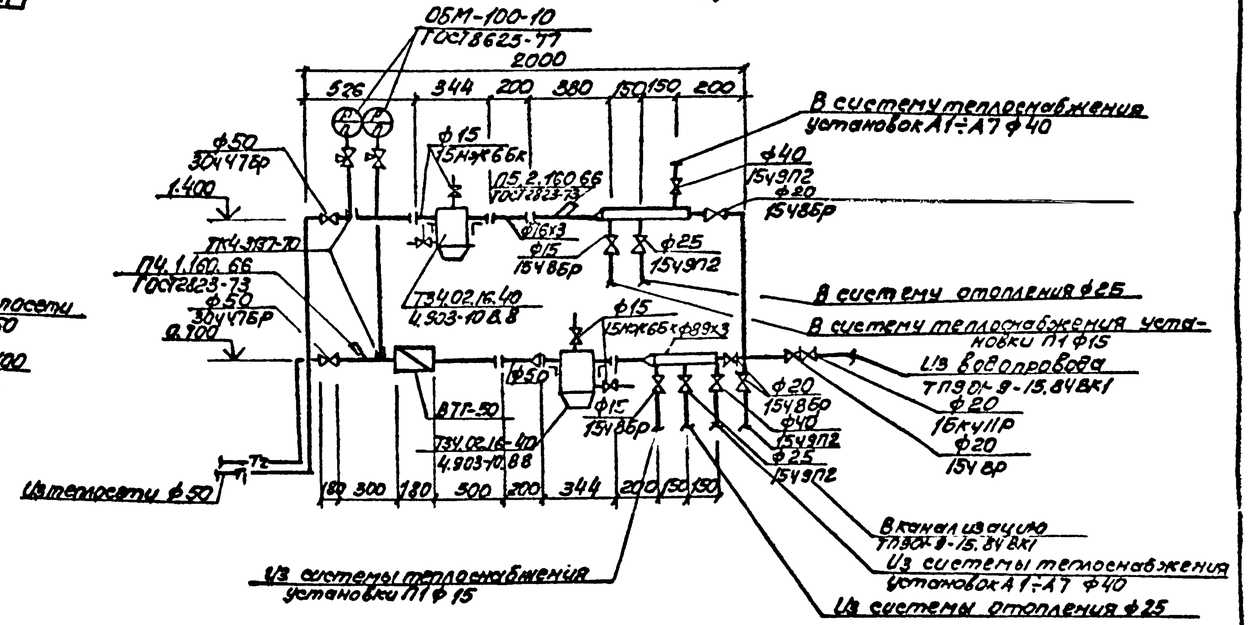

Деталь изоляции

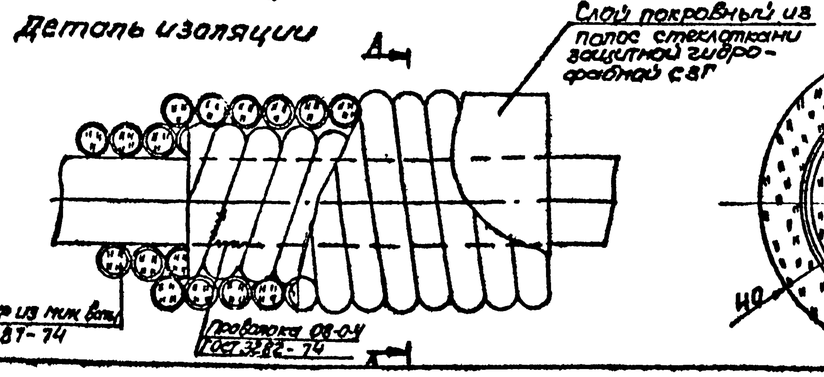

А-А

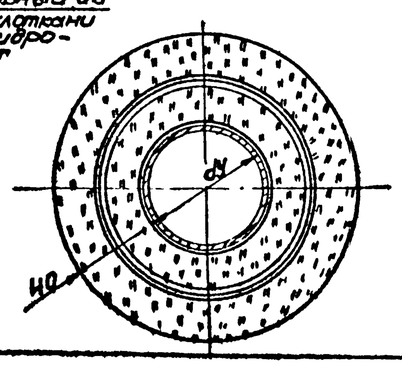

Привязан				ТП901-9-15.84ОВ			
Инв.№							
Инж.	Бородин		Блок тепловых фильтров и насосной станции в подвале восточной стены 1-го рисотделения. Вспомогательное с 5-го и 6-го рисотделений. Вспомогательное (с 5-го)	Стадия	Лист	Листов
Рукс.гр.	Свердлов			Р	4	
Гл.спец.	Бородин					
Нач.гр.	Подольская					
Ст.инж.	Смирнова		Схемы систем теплоснабжения установок П1, А1÷А7. Схема системы отопления. Узла управления	Госстрой СССР Киевский Промстройпроект Харьковский Водоканалпроект		
Инж.	Абрамова					

20120-01

Инв.№ подл. | Подпись и дата | Взам.инв.№

Альбом II

Типовой проект 901-9-15.84-ОВ

Разрез 1-1

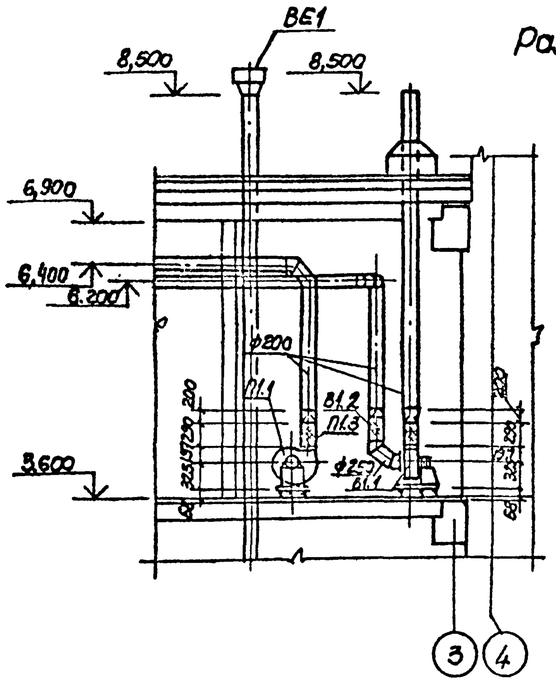

План на отм. 3,600

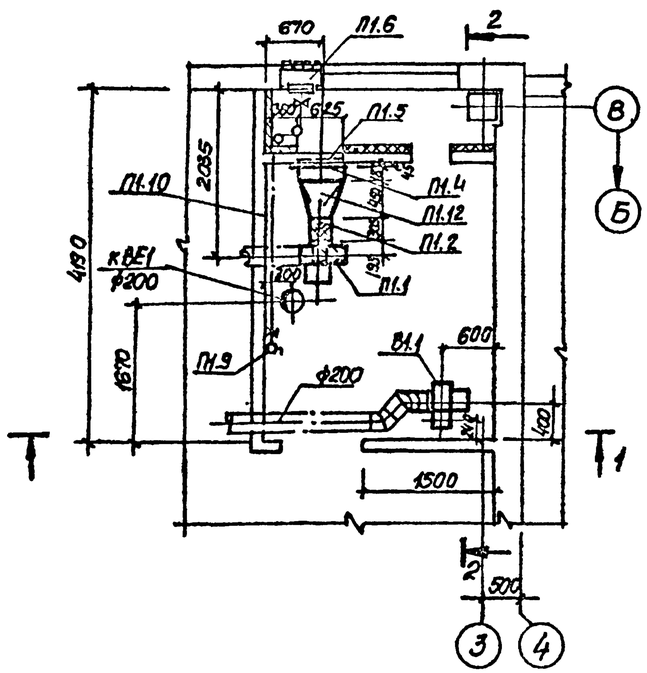

Разрез 2-2

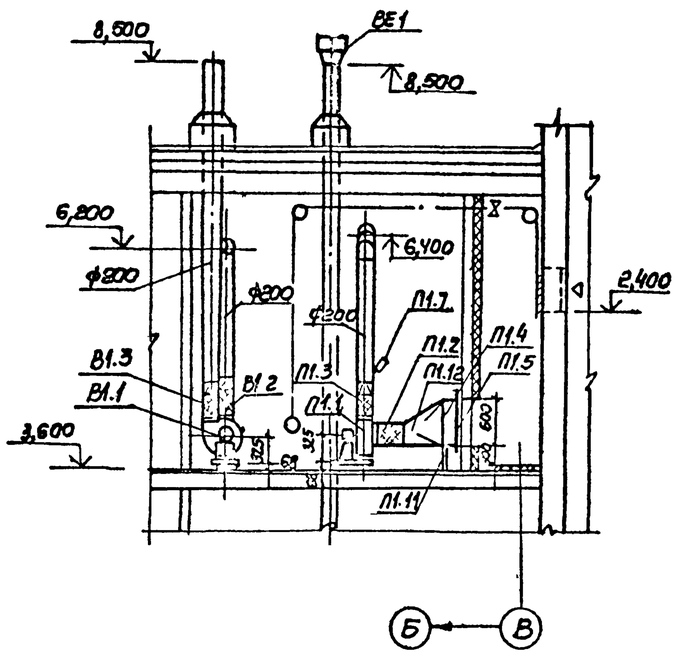

Спецификация вентиляционных установок В1, ВЕ1

Марка	Обозначение	Наименование	Кол	Масса ед, кг	Примечание
		В1			
В1.1		Агрегат вентиляторный			
		А2,5105-1; на виброосно-			
		вании; комплект:	1	26.0	
		а) вентилятор центробеж-			
		ный В-Ц4-70№2,5; исполнение			
		положение Л0°;			
		б) электродвигатель 4АА56А4У			
		0,12 кВт, 1375 об/мин			
В1.2	5.904-5	Гибкая вставка на входе			
		ВВФ-17	1	2.53	
В1.3	5.904-5	тоже, на выходе ВН.01-10	1	0.9	
		ВЕ1			
	1.494.-82	Дефлектор Д00.000	1	7.5	

Спецификация вентиляционных установок П1

Марка	Обозначение	Наименование	Кол	Масса ед, кг	Примечание
		П1			
П1.1		Агрегат вентиляторный			
		А2,5095-2Б, на виброосно-			
		вании; комплект:	1	30.0	
		а) вентилятор центробежн.			
		В-Ц4-70№2,5 исполнение 1,			
		положение Пр0.°			
		б) электродвигатель 4АА63А2			
		0.37 кВт, 2810 об/мин			
П1.2	5.904-5	Гибкая вставка на входе			
		ВВФ-17	1	2.53	
П1.3	5.904-5	Тоже на выходе, ВН.01-10	1	0.9	
П1.4		Калорифер КСК3-6-02	1	39.9	
П1.5	ТП902-9-15.84ОВК2	Рама для крепления			
		калорифера	1		
П1.6	1.494-27. В5	Узел воздухозабора			
		3С1. 000. 000	1		
П1.7	ГОСТ 2823-73	Термометр П2.1.160. 66			
	ГОСТ 3029-75Е	с защитной оправой	1		
П1.8	1.494-27. В1	Блок ф60	4	1.9	
П1.9	1.494-27. В1	Лебедка ручная	1	4.3	
П110	ГОСТ 6062-80	Трос стальной ф3,3 мм	10		м
П1.11	1.494-25	Подставка под калорифер	2		
П1.12	ГОСТ 19903-74*	Переход из стальной листовой			
		Б-1.6-м (625×800) × ф250 L=450	1.0	12.6	м²

Привязан

Инв. №

Н. контр.	Бородин		
Рук. пост.	Гаврилюк		
Гл. спец.	Бородин		
Рук. гр.	Подольская		
Ст. инж.	Остроумова		
Инж. кат.	Норамова		

ТП 901-9-15.84-ОВ

Блок напорных фильтров и насосной станции II подъема в составе станции очистки речной воды производительностью 12,5 тыс м³/сут для противопожарных целей

Установки систем П1, В1, ВЕ1

Стадия	Лист	Листов
Р	5	

Госстрой СССР Союзводоканалпроект Харьковский Водоканалпроект

20120-01

ТИПОВОЙ ПРОЕКТ 901-9-15.84

БЛОК НАПОРНЫХ ФИЛЬТРОВ ИНАСОСНОЙ СТАНЦИИ II ПОДЪЕМА В СОСТАВЕ СТАНЦИИ ОЧИСТКИ РЕЧНОЙ ВОДЫ ПРОИЗВОДИТЕЛЬНОСТЬЮ 12,5 ТЫС. M^3 В СУТ. ДЛЯ ПРОИЗВОДСТВЕННЫХ ЦЕЛЕЙ

Альбом II

ОБЩИЕ ВИДЫ НЕТИПОВЫХ КОНСТРУКЦИЙ

Привязан

Инв N

Формат А4

Обозначение	Наименование	Примечание
ТП901-9-15.84ОВН1	Расширитель	1л
ТП901-9-15.84ОВН2	Рама для крепления	
	калорифера	1л.
ТП901-9-15.84ОВН3	Лючок с	
	заглушкой	1л.

Привязан

Инв N

Формат А4

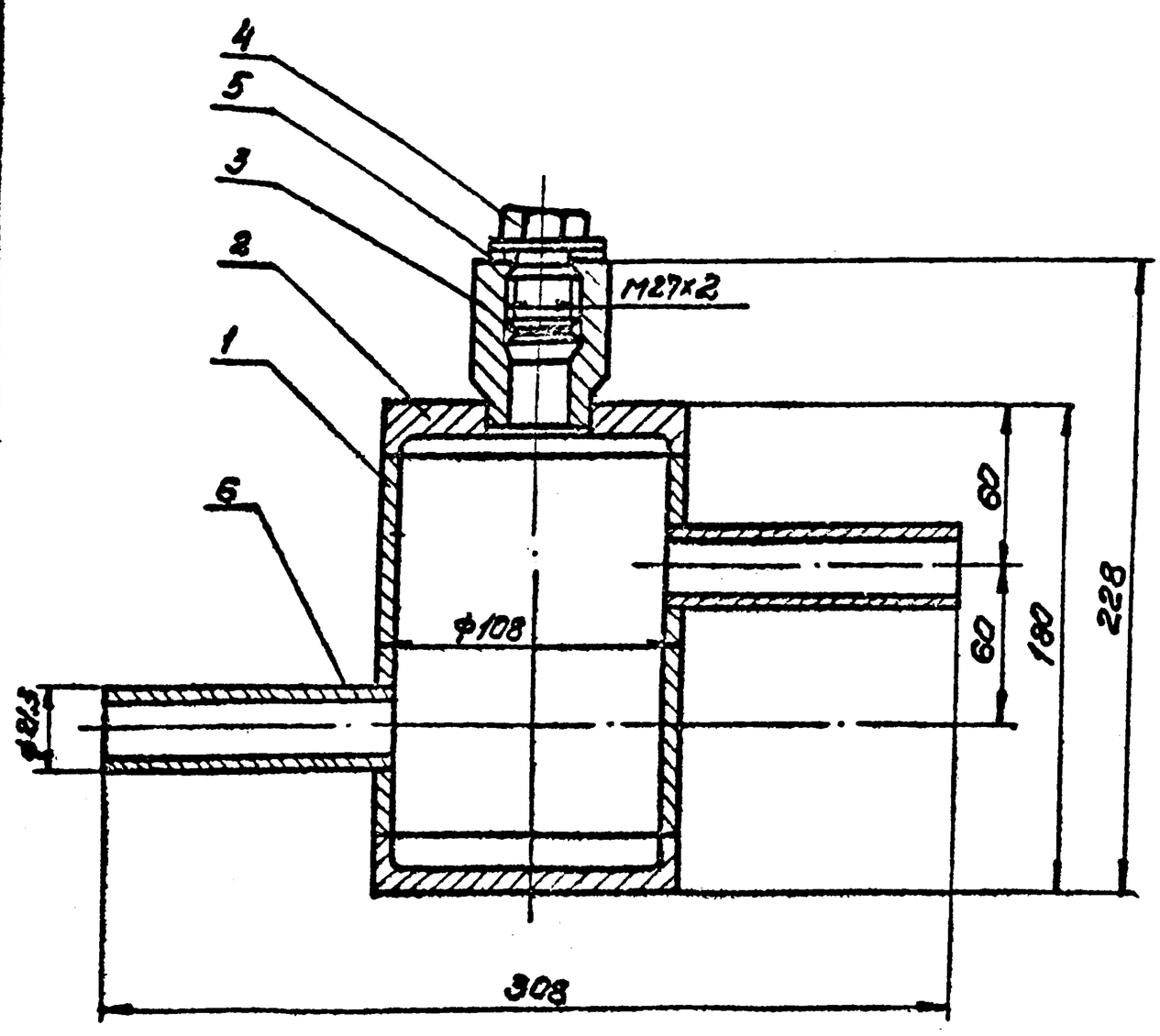

Поз.	Наименование	Кол.	Дополнительные указания
	Материалы		
1	Труба 108х4 ГОСТ 8732-78 / Ст.3 ГОСТ 3731-74	0.14	м
2	Круг В40 ГОСТ 2590-71 / Ст.3 ГОСТ 535-79	0.04	м
3	Круг В53 ГОСТ 2590-71 / Ст3 ГОСТ 535-79	0.06	м
4	Круг В40 ГОСТ 2590-71 / Ст 3 ГОСТ 535-79	0.032	м
5	Пластина 1, лист 1 МК ЦС-С-3 ГОСТ 7338-77	0.001	$м^2$
6	Труба 15х2.8 ГОСТ 3262-75	0.21	м.

1. Сварные швы выполнить по ГОСТ 16037-80
2. Поверхности очистить и обезжирить. Покрыть грунтом ГФ-021 ГОСТ 23343-78 и окрасить эмалью ПФ-133 в два слоя

Привязан

Инв N

Изм.	Лист	N докум.	Подпись	Дата
Разраб.		Зорщиков		
Пров.		Зельцер		
Гл.контр.		Зельцер		
Гл.спец.		Ясинов		
Н.контр.		Козлов		
Утв.		Чмелев		

ТП901-9-15.84ОВН1

Расширитель

Чертеж общего вида

Стадия	Масса	Масштаб
Р	5.7	1:2

Лист | Листов 1

Госстрой СССР Союзгипрокоммунстрой Харьковский Водоканалпроект

Копировал Лихарева | инв 20120-01 | Формат А3

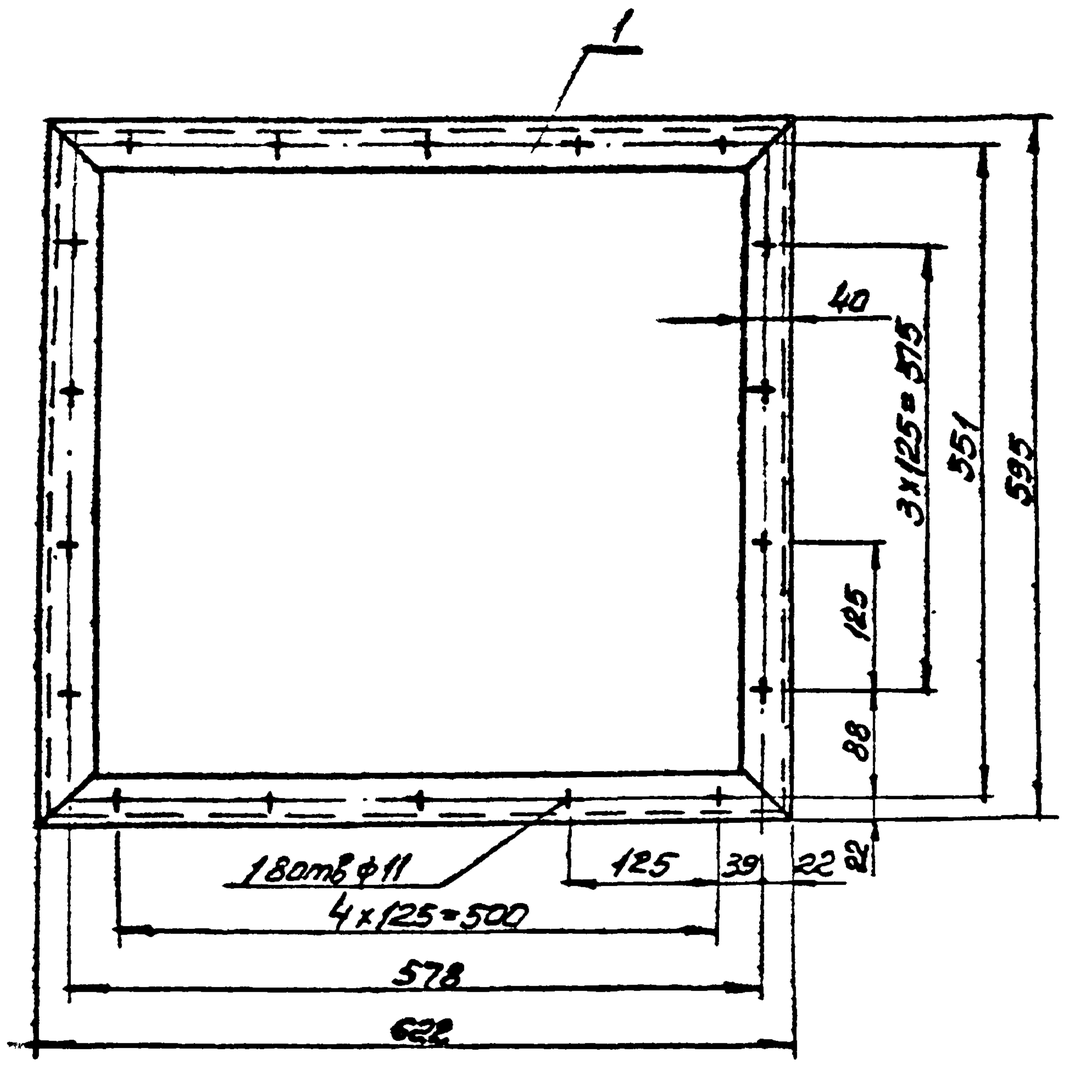

Поз	Наименование	Кол	Дополнительные указания
	Материалы		
1	Уголок $\frac{Б-63\times40\times5\ ГОСТ\ 8510-72}{Ст.3\ ГОСТ\ 535-79}$	2.4	м

1. Сварные швы по ГОСТ 5264-80
2. Поверхности очистить и обезжирить. Покрыть грунтом ГФ-0119 ГОСТ 23343-78 и окрасить эмалью ПФ-133 в два слоя

Изм	Лист	N докум.	Подп.	Дата	
Разраб.		Зарщиков			
Пров.		Колесник			
Т.контр.		Броцловский			
Гл.спец.		Ясинов			
Н.контр.		Ясинов			
Утв.		Чмелев			

Привязан

Инв. №

ТП901-9-15.84-ОВН2

Рама для крепления калорифера. Чертеж общего вида

Стадия	Масса	Масштаб
Р	9.0	1:5
Лист	Листов	

Госстрой СССР Союзсантехниипроект Харьковский Водоканалпроект

Копир Пикарева Формат А3

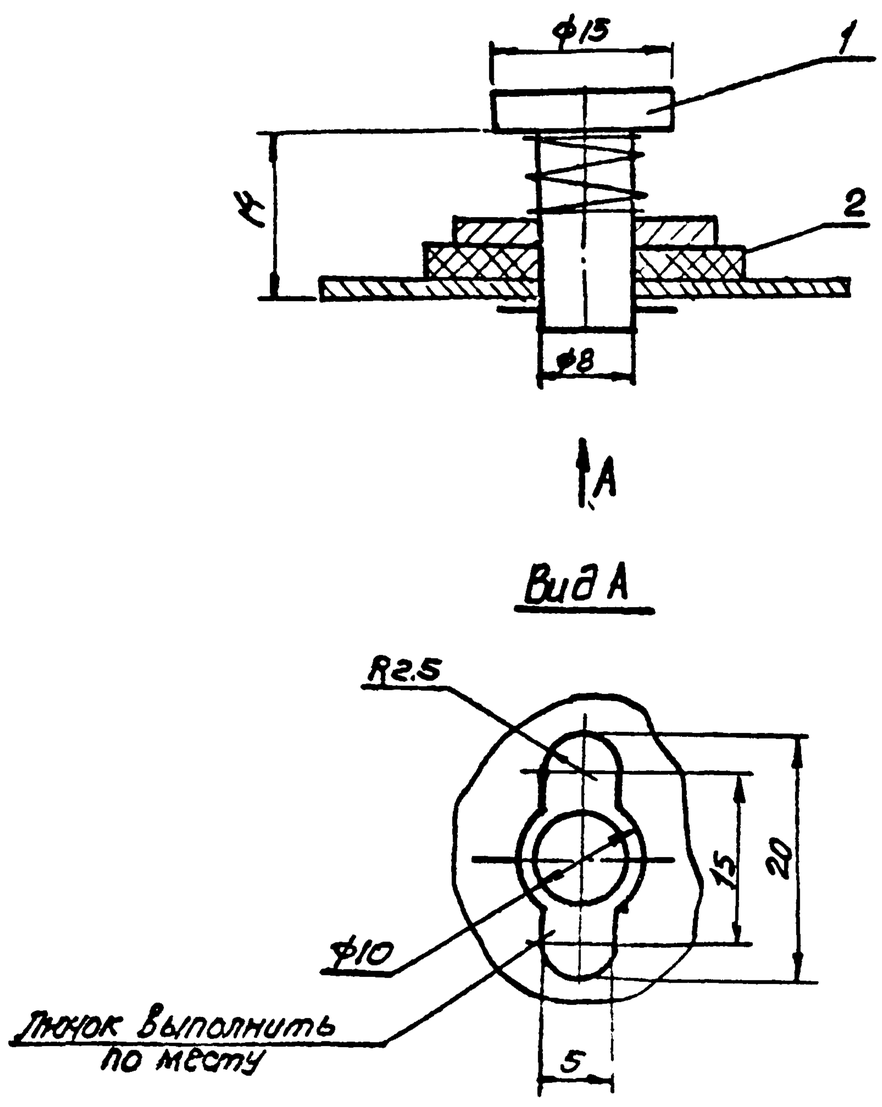

Поз	Наименование	Кол	Дополнительные указания
	Материалы		
1	Круг $\frac{В15\ ГОСТ\ 2590-71}{Ст3\ ГОСТ\ 535-79}$	0.024	м
2	Пластина I, лист ПМБ-М-2 ГОСТ 7338-77	0.001	м²

Изм	Лист	N докум.	Подп.	Дата	
Разраб.		Зарщиков			
Пров.		Толчинский			
Т.контр.		Броцловский			
Гл.спец.		Ясинов			
Н.контр.		Козлов			
Утв.		Чмелев			

Привязан

Инв. №

ТП901-9-15.84-ОВН3

Пючок с заглушкой. Чертеж общего вида

Стадия	Масса	Масштаб
Р	0.06	2:1
Лист	Листов	

Госстрой СССР Союзсантехниипроект Харьковский Водоканалпроект

Копир Пикарева инв. 20120-01 Формат А3

Альбом II

Типовой проект 901-9-15.84

Ведомость рабочих чертежей основного комплекта

Лист	Наименование	Примечание
1	Бытовые помещения. Общие данные	
2	Бытовые помещения. План на отм. 0.000, 3,600.	
	Аксонометрические схемы хоз-питьевого водопровода, бытовой канализации и трубопровода	
	горячей воды.	

Ведомость ссылочных и прилагаемых документов

Обозначение	Наименование	Примечание
	Прилагаемые документы.	
ТП 901-9-15.84-ВКВМ	Ведомость потребности в мате-	
	риалах.	Альбом VII
ТП 901-9-15.84-ВК.СО	Спецификация оборудования	Альбом VI

Основные показатели по чертежам ВК

Наименование системы	Потребный напор на вводе, м	Расчетный расход м³/сут	м³/час	л/с	при пожаре л/с	Установленная мощность электродвигателя, кВт	Примечание
Хозяйственно-							
питьевой							
водопровод.							
ввод ф							
Подача воды:							
на хозяйствен-							
но-питьевые							
нужды, лабо-							
ратория и							
внутреннее							
пожаротуше-							Расход мак-
ние	30.0	164,16	6,84	1,9	4,4	—	ситальный
Расход воды							макси-
на горячее	⁰						мальный
водоснабже-							часовой
ние	20.0	18,144	0,756	0,21	—	—	расход.
выпуск							
ф 100 мм		30,72	1,28	0,356	—	—	
в канализа-							
ция							

Общие указания.

В бытовой части здания блока фильтров и насосной станции II подъема предусмотрена прокладка внутренних сетей водопровода, канализации и горячего водопровода.

Стальные трубы после монтажа огрунтовать и окрасить масляной краской за 2 раза.

Монтажные работы производить согласно СНиП III-28-75 „Санитарно-техническое оборудование зданий и сооружений. Правила производства и приемки работ"

Основные показатели составлены на основании СНиП II-30-76.

За отметку 0.000 принят уровень пола.

Условные обозначения.

—В1— Трубопровод хоз-питьевой воды

—К1— Трубопровод бытовой канализации.

—Т3— Трубопровод горячей воды.

Типовой проект разработан в соответствии с действующими строительными нормами и правилами и предусматривает мероприятия, обеспечивающие взрыво-пожарную и пожарную безопасность при правильной эксплуатации здания.

Главный инженер проекта (Н.И.Ярмак)

Инв. N подл. | Подпись и дата | Взам. инв. N

Гл. инж. пр.	Ярмак		
Нач. отд.	Козинец		
Н. контр.	Евстафьев		
Ст. инж.	Алексина		
Инжен.	Протопопова		

Привязан

Инв. N

Госстрой СССР Союзводоканалниипроект Харьковский Водоканалпроект

ТП 901-9-15.84-ВК

Блок напорных фильтров и насосной станции II подъема в составе станции очистки речной воды производительностью 125 тыс м³ сут для производственных нужд

Стадия	Лист	Листов
Р	1	2

Бытовые помещения. Общие данные

Госстрой СССР Союзводоканалниипроект Харьковский Водоканалпроект

20120-01

Копировал | Формат А2

Альбом II

Типовой проект 901-9-15.84

План на отм. 3,600

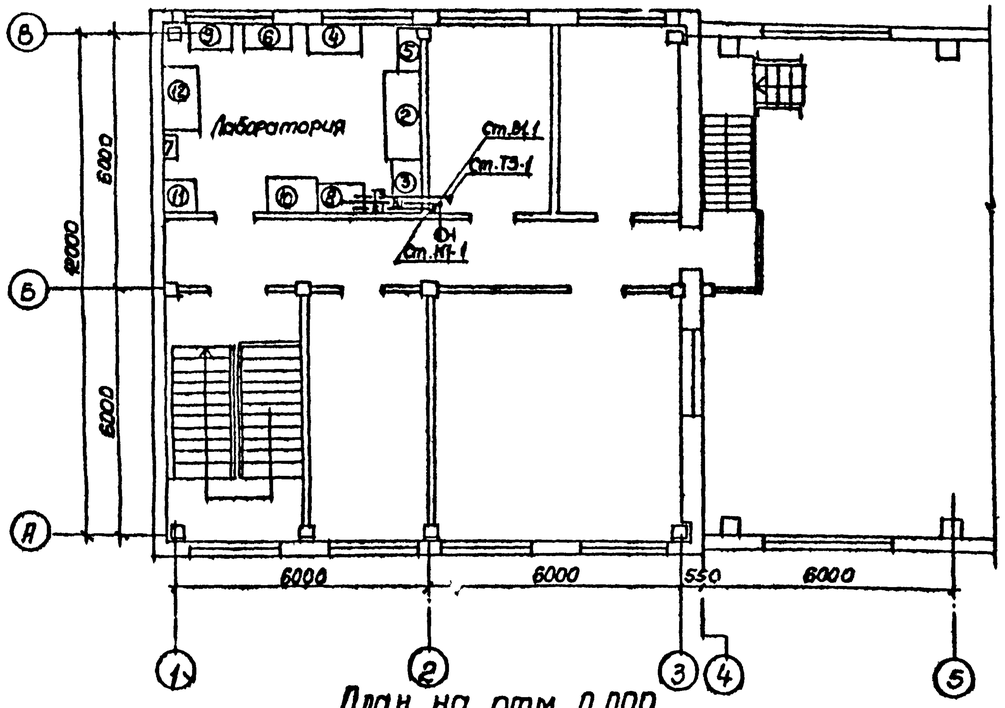

В1. Т3

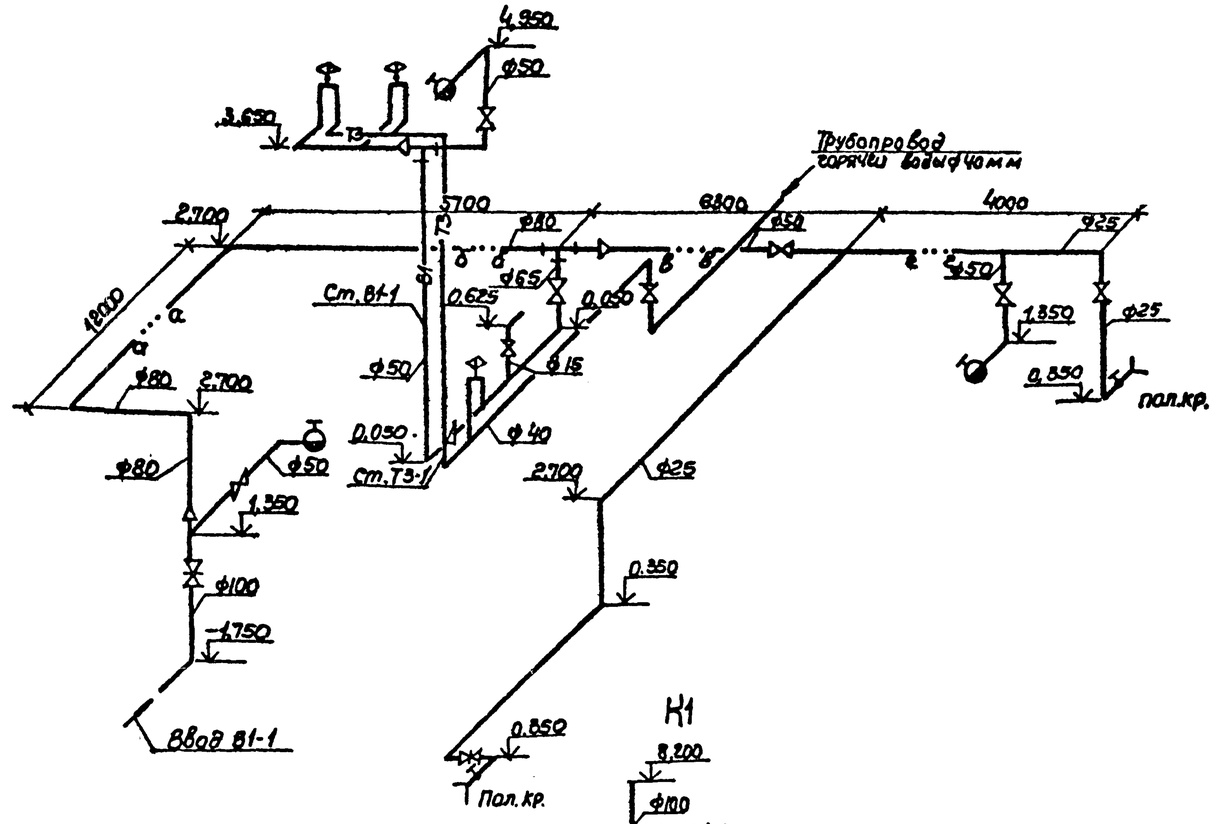

План на отм. 0,000

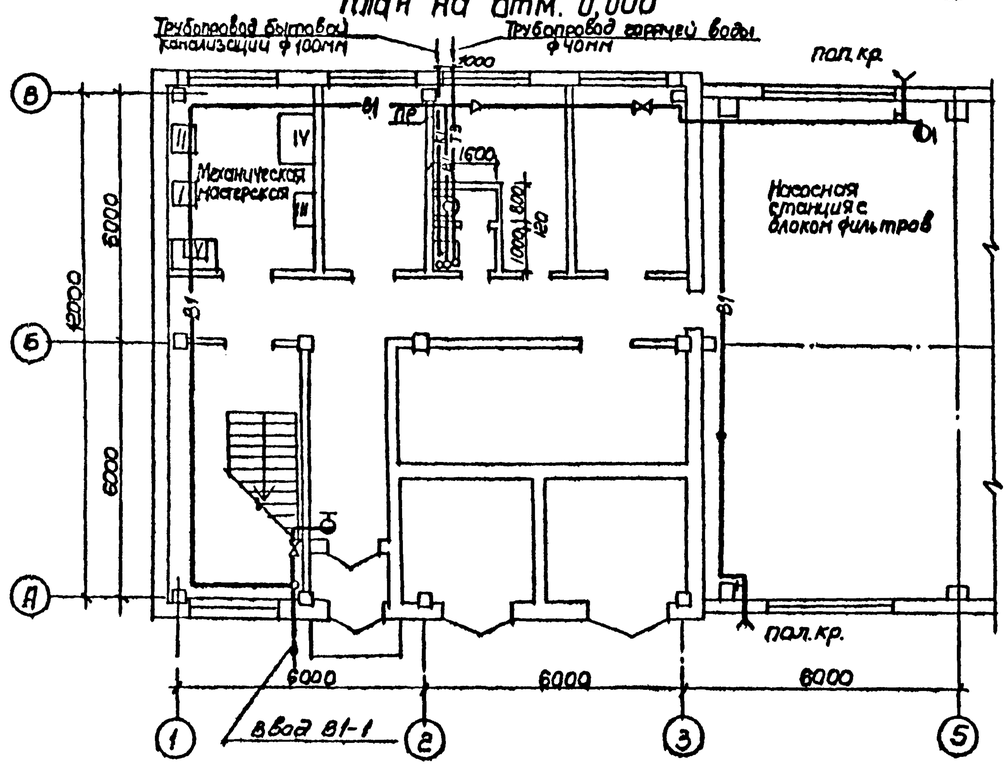

К1

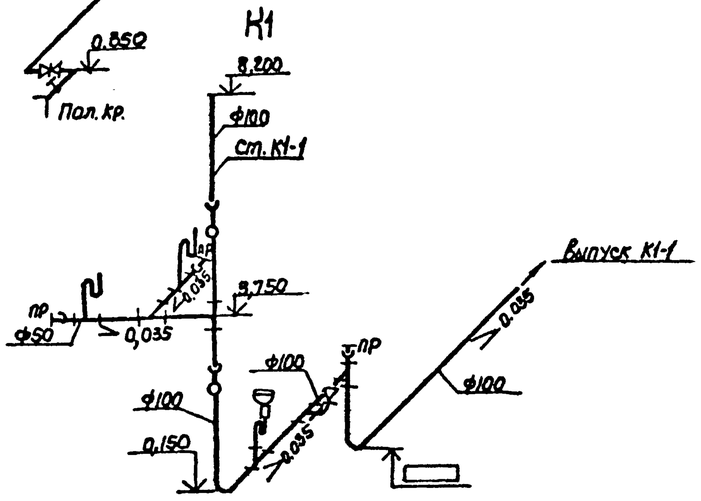

Привязан				ТП 901-9-15.84 - ВК		
	Гл.инж.пр	Ярмак		Блок напорных фильтров и насосной станции I подъема в составе станции очистки речной воды производительностью 12 тыс.т/сут для производственных нужд	Стадия	Лист	Листов
	Нач.отд.	Казунец			Р	2	
	Н.контр	Евстафьев		Бытовые помещения	Госстрой СССР Союзводоканалниипроект Харьковский Водоканалпроект		
	Ст.инж	Алексина		План на отм. 0,000; 3,600 Аксонометрические схемы хозпитьевого водопровода бытовой канализации и трубопровода горячей воды			
Инв.N	Инженер	Ратов					

20120-01

Копир. Пихарева

Формат А2