ТИПОВОЙ ПРОЕКТ

902-1-105.86

КАНАЛИЗАЦИОННАЯ НАСОСНАЯ СТАНЦИЯ

ПРОИЗВОДИТЕЛЬНОСТЬЮ 2200-10000 $м^3/ч$,
НАПОРОМ 25-32м ПРИ ГЛУБИНЕ ЗАЛОЖЕНИЯ
ПОДВОДЯЩЕГО КОЛЛЕКТОРА - 5,5м.

Альбом 5

МФ 2141-01
ЦЕНА 4-33

ЦЕНТРАЛЬНЫЙ ИНСТИТУТ ТИПОВОГО ПРОЕКТИРОВАНИЯ
ГОССТРОЯ СССР

Москва, А-445, Смольная ул., 22

Сдано в печать XI 198[illegible] года

Заказ № 13256 Тираж 825 экз.

ТИПОВОЙ ПРОЕКТ
902-1-105.86

КАНАЛИЗАЦИОННАЯ НАСОСНАЯ СТАНЦИЯ

ПРОИЗВОДИТЕЛЬНОСТЬЮ 2200-10000 $м^3/ч$, НАПОРОМ 25-32 м ПРИ ГЛУБИНЕ ЗАЛОЖЕНИЯ ПОДВОДЯЩЕГО КОЛЛЕКТОРА-5,5 м

СОСТАВ ПРОЕКТА

АЛЬБОМ 1 ПОЯСНИТЕЛЬНАЯ ЗАПИСКА
АЛЬБОМ 2 ТЕХНОЛОГИЧЕСКИЕ РЕШЕНИЯ. ВНУТРЕННИЙ ВОДОПРОВОД И КАНАЛИЗАЦИЯ. ОТОПЛЕНИЕ И ВЕНТИЛЯЦИЯ
АЛЬБОМ 3 АРХИТЕКТУРНО-СТРОИТЕЛЬНЫЕ РЕШЕНИЯ. НАДЗЕМНАЯ ЧАСТЬ
ЧАСТЬ 1 ВАРИАНТ — СБОРНЫЕ ЖЕЛЕЗОБЕТОННЫЕ КОНСТРУКЦИИ
ЧАСТЬ 2 ВАРИАНТ — ЛЕГКИЕ МЕТАЛЛИЧЕСКИЕ КОНСТРУКЦИИ
АЛЬБОМ 4 АРХИТЕКТУРНО-СТРОИТЕЛЬНЫЕ РЕШЕНИЯ. НАДЗЕМНАЯ ЧАСТЬ. ИЗДЕЛИЯ
АЛЬБОМ 5 СТРОИТЕЛЬНЫЕ РЕШЕНИЯ. ПОДЗЕМНАЯ ЧАСТЬ
АЛЬБОМ 6 СТРОИТЕЛЬНЫЕ РЕШЕНИЯ. ПОДЗЕМНАЯ ЧАСТЬ. ИЗДЕЛИЯ
АЛЬБОМ 7 ЭЛЕКТРОТЕХНИЧЕСКАЯ ЧАСТЬ. ТЕХНОЛОГИЧЕСКИЙ КОНТРОЛЬ. СВЯЗЬ
АЛЬБОМ 8 СПЕЦИФИКАЦИИ ОБОРУДОВАНИЯ
АЛЬБОМ 9 ВЕДОМОСТИ ПОТРЕБНОСТИ В МАТЕРИАЛАХ
АЛЬБОМ 10 СМЕТЫ. ОБЩАЯ ЧАСТЬ *книга 1, книга 2*
АЛЬБОМ 11 СМЕТЫ. ПОДЗЕМНАЯ ЧАСТЬ

АЛЬБОМ 5

РАЗРАБОТАН
ПРОЕКТНЫМ ИНСТИТУТОМ
"ГИПРОКОММУНВОДОКАНАЛ"
ЛЕНИНГРАДСКОЕ ОТДЕЛЕНИЕ

УТВЕРЖДЕН МЖКХ РСФСР
ПРИКАЗ N 462 ОТ 27 ОКТЯБРЯ 1986 Г.
РАБОЧИЕ ЧЕРТЕЖИ ВВЕДЕНЫ В ДЕЙСТВИЕ
"ГИПРОКОММУНВОДОКАНАЛ"
ПРИКАЗ N 156 ОТ 4 ДЕКАБРЯ 1986 Г

ГЛАВНЫЙ ИНЖЕНЕР ИНСТИТУТА Ю. А ЖАРИКОВ
ГЛАВНЫЙ ИНЖЕНЕР ПРОЕКТА И. А. СЛЕГИН

				ПРИВЯЗАН	
ИНВ. N					

Альбом 5

Типовой проект 902-1-105.86-КЖС

СОДЕРЖАНИЕ АЛЬБОМА

№№ п/п	Наименование	№№ листов	№№ стр.
1	Содержание альбома		2
	Основной комплект марки КЖ		
2	Общие данные (начало)	1	3
3	Общие данные (окончание)	2	4
4	Планы на отм ±0,000; -3,100; -7,100; -10,000	3	5
5	Разрезы 1-1; 2-2; 3-3	4	6
6	Схема расположения элементов подземной части	5	7
7	Схема расположения стеновых панелей	6	8
8	Схема расположения стеновых панелей Узлы	7	9
9	Плита ПДм1. Выпуски	8	10
10	Плита ПДм1. План по Б-Б. Армирование. План расположения каркасов (сухие грунты)	9	11
11	Плита ПДм1. План по А-А. Армирование (Сухие грунты)	10	12
12	Плита ПДм1. Фрагмент 1. Армирование. Разрез 3-3 (сухие грунты)	11	13
13	Плита ПДм1. План по Б-Б. Армирование План расположения каркасов (мокрые грунты).	12	14
14	Плита ПДм1. План по А-А. Армирование (мокрые грунты)	13	15
15	Плита ПДм1. Фрагмент 1. Армирование Разрез 3-3 (мокрые грунты)	14	16
16	Плита ПДм1. Узел установки закладной детали МН. Зумпф	15	17
17	Разделительная стенка СТм1. План по А-А; Б-Б	16	18
18	Разделительная стенка СТм1. Разрезы 1-1÷4-4	17	19
19	Разделительная стенка СТм1. Армирование	18	20
20	Разделительная стенка СТм1. Разрезы 1-1÷4-4 Выпуски	19	21
21	Разделительная стенка СТм1. Ведомость расхода стали на элемент. Ведомость деталей. Спецификация	20	22
22	Обвязочное кольцо РКм1	21	23
23	РКм2. Опалубочный чертёж	22	24
24	РКм2. Плита Пм1. Балка Бм1. Армирование	23	25
25	РКм3. Опалубочный чертёж	24	26
26	РКм3. Опалубочный чертёж. Разрезы 1-1÷ + 5-5	25	27
27	РКм3. Плита Пм1. Армирование	26	28
28	РКм3. Балки Бм1-Бм6. Армирование	27	29
29	РКм3. Балка Обм1. Армирование Спецификация (начало)	28	30
30	РКм3. Ведомость расхода стали на элемент. Спецификация (окончание)	29	31
31	Схема расположения лотка	30	32
32	ЛТм1. Армирование	31	33
33	Лоток. Балки Бм1; Бм2. Армирование	32	34
34	РКм4. Опалубочный чертёж	33	35
35	РКм4. Опалубочный чертёж. Разрезы 1-1÷3-3	34	36
36	РКм4. Плита Пм1. Армирование	35	37
37	РКм4. Балки Бм1÷Бм5. Армирование	36	38
38	РКм4. Балки Бм6÷Бм13. Армирование	37	39
39	РКм4. Балка Обм1. Спецификация (начало)	38	40
40	РКм4. Спецификация (продолжение)	39	41
41	РКм4. Спецификация (окончание)	40	42
42	Схема расположения колонн и фундаментов под оборудование	41	43
43	Колонны Км1; Км2; Км3. Армирование	42	44
44	Колонны Км4; 4а; 4б; Км5; Км6. Армирование	43	45
45	Колонны Км7; Км8; Км9; Км10. Армирование	44	46
46	Колонна Км11. Армирование	45	47
47	Схема расположения опор под трубопроводы на отм -7.100 и -10,000	46	48
	Основной комплект КМ		
48	Общие данные	1	49
49	Техническая спецификация металла	2	50
50	Схемы расположения металлических площадок, лестниц, ограждений и стоек. Разрезы 1-1; 2-2	3	51
51	Разрезы 3-3÷1-1. Узел 1	4	52
52	Стойки СК1-СК7	5	53
53	Схема расположения монорельса в осях „3-6" и „В-Г"	6	54
54	Монорельс. Узлы 1-5	7	55

Инв. № подл. | Подпись и дата | Взам. инв. №

ПРИВЯЗАН

ИНВ N

Альбом 5

Типовой проект 902-1-105.86-КЖ

Ведомость рабочих чертежей основного комплекта КЖ

Лист	Наименование	Примечание
	Подземная часть.	
1	Общие данные (начало)	
2	Общие данные (окончание)	
3	Планы на отм. +0,000; -3,100; -7,100; -10,000	
4	Разрезы 1-1; 2-2; 3-3	
5	Схема расположения элементов подзем-	
	ной части	
6	Схема расположения стеновых панелей	
7	Схема расположения стеновых панелей.	
	Узлы	
8	Плита ПДм1. Выпуски	
9	Плита ПДм1. План по Б-Б. Армирование.	
	План расположения каркасов (сухие	
	грунты)	
10	Плита ПДм1. План по А-А. Армирование	
	(сухие грунты)	
11	Плита ПДм1. Фрагмент 1. Армирование.	
	Разрез 3-3 (сухие грунты)	
12	Плита ПДм1. План по Б-Б. Армирование	
	План расположения каркасов (мокрые	
	грунты)	
13	Плита ПДм1. План по А-А. Армирование	
	(мокрые грунты)	
14	Плита ПДм1. Фрагмент 1. Армирование.	
	Разрез 3-3 (мокрые грунты)	
15	Плита ПДм1. Узел установки закладной	
	детали Мн. Зумпф.	
16	Разделительная стенка СТм1. План по А-А÷Б-Б	

Ведомость рабочих чертежей основного комплекта КЖ

Лист	Наименование	Примечание
17	Разделительная стенка СТм1. Разрезы 1-1÷4-4	
18	Разделительная стенка СТм1. Армирование	
19	Разделительная стенка СТм1. Разрезы 1-1; 4-4.	
	Выпуски	
20	Разделительная стенка СТм1. Ведомость расхода	
	стали на элемент. Ведомость деталей.	
	Спецификация.	
21	Обвязочное кольцо ОКм1	
22	РКм2. Опалубочный чертёж	
23	РКм2. Плита Пм1. Балка Бм1. Армирование	
24	РКм3. Опалубочный чертёж	
25	РКм3. Опалубочный чертёж. Разрезы 1-1÷5-5	
26	РКм3. Плита Пм1. Армирование	
27	РКм3. Балки Бм1÷Бм6. Армирование	
28	РКм3. Балка ОБм1. Армирование. Специфи-	
	кация (начало)	
29	РКм3. Ведомость расхода стали на	
	элемент. Спецификация (окончание)	
30	Схема расположения лотка	
31	ЛТм1. Армирование	
32	Лоток. Балки Бм1, Бм2. Армирование	
33	РКм4. Опалубочный чертёж	
34	РКм4. Опалубочный чертёж. Разрезы 1-1÷3-3	
35	РКм4. Плита Пм1. Армирование	
36	РКм4. Балки Бм1-Бм5. Армирование	
37	РКм4. Балки Бм6÷Бм13. Армирование	
38	РКм4. Балка ОБм1. Спецификация	
	(начало)	

Ведомость рабочих чертежей основного комплекта КЖ

Лист	Наименование	Примечание
39	РКм4. Спецификация (продолжение)	
40	РКм4. Спецификация (окончание)	
41	Схема расположения колонн и фунда-	
	ментов под оборудование	
42	Колонны Км1, Км2, Км3. Армирование	
43	Колонны Км4, 4а, 4б, Км5, Км6. Армирование	
44	Колонны Км7, Км8, Км9, Км10. Армирование	
45	Колонна Км11. Армирование	
46	Схема расположения опор под трубо-	
	проводы на отм. -7,100 и -10,000	

Ведомость основных комплектов рабочих чертежей смотри альбом 2

Рабочие чертежи основного комплекта марки КЖ выполнены в соответствии с действующими строительными нормами и правилами, и предусматривают технические решения, обеспечивающие безопасность при соблюдении установленных правил безопасности эксплуатации зданий.

Главный инженер проекта: /Слегин И.А./

Главный инженер проекта осуществившего привязку:

Привязан

Инв. №

ТП 902-1-105.86-КЖ

ГИП	Слегин		
Нач.отд.	Манкаускас		
Н.контр.	Ерёмова		
Гл.спец.	Укропова		
Рук.гр.	Терентьев		
Инж.	Далеева		

Канализационная насосная станция при глубине заложения коллектора -5,5м

Стадия	Лист	Листов
	1	46

Общие данные (начало)

МЖКХ РСФСР ГИПРОКОММУНВОДОКАНАЛ Ленинградское отделение

Инв. № подл. | Подпись и дата | Взамен инв. №

МФ 2141-01 4 Копировал Иванова Формат А2

Альбом 5

Типовой проект 902-1-105.86-КЖ

Ведомость спецификаций

Лист	Наименование	Примечание
5	Спецификация к схеме расположения элементов подземной части.	
6	Спецификация к схеме расположения стеновых панелей.	
7	Спецификация соединительных элементов расположенных на узлах.	
8	Спецификация выпусков ПДм1.	
10	Спецификация плиты ПДм1 (сухие грунты)	
13	Спецификация плиты ПДм1 (влажные грунты)	
20	Спецификация разделительной стенки СТм1	
21	Спецификация обвязочного кольца ОКм1.	
	Спецификация перекрытия РКм2.	
28	Спецификация перекрытия РКм3 (начало)	
29	Спецификация перекрытия (окончание)	
30	Спецификация к схеме расположения элементов лотка.	
32	Спецификация элементов лотка ЛТм1	
38	Спецификация перекрытия РКм4 (начало)	
39	Спецификация перекрытия (продолжение)	
40	Спецификация перекрытия (окончание)	
41	Спецификация к схеме расположения колонн и фундаментов под оборудование	
42	Спецификация элементов к монолитным колоннам Км1 ÷ Км3.	
43	Спецификация элементов к монолитным колоннам Км4; Км4^9; Км4^6; Км5; Км6.	
44	Спецификация элементов к монолитной колонне Км7; Км8; Км9; Км10.	
45	Спецификация элементов к монолитной колонне Км11.	

Ведомость ссылочных и прилагаемых документов

Обозначение	Наименование	Примечание
	Ссылочные документы	
Сер. 3.902.1-10 В.01	Стены сборные железобетонные	
	Прилагаемые документы	
т.п. 902-1-104.86		альбом 6.

Ведомость объёмов сборных, бетонных и железобетонных конструкций по рабочим чертежам основного комплекта КЖ.

№№ строки	Наименование группы элементов конструкции	Код	Кол. м^3	Примечание
1	СБОРНЫЕ ЖЕЛЕЗОБЕТОННЫЕ СТЕНОВЫЕ ПАНЕЛИ	583100	154,1	

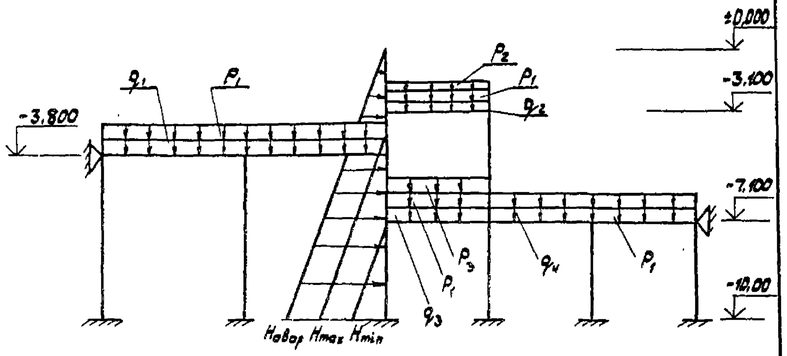

Постоянные нагрузки				Временные нагрузки					
Собственный вес элементов конструкции кн/м				Эксплуатационные от воды в резервуаре кн/м			Эксплуатационные нагрузки на перекрытия кн/м		
q_1	q_2	q_3	q_4	H_{min}	H_{max}	$H_{навор}$	P_1	P_2	P_3
26,3	47,1	54,9	17,8	28,4	60.8	283	18,8	148,1	172,5

Примечание: ширина грузовой площади $b = 3,2$м

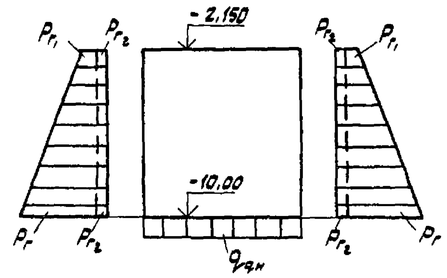

Эксплуатационные нагрузки					
Грунты	Постоянные		Временные	Постоянные	Постоянные
	Основное давление грунта кн/м^2		Дополнительное давление от грунта на пов-ти кн/м^2	Гидростатическое давление грунтовой воды кн/м^2	Днища
	P_r	P_{r1}	P_{r2}	P_w	$q_{4н}$
сухие	76,4	15,68	3,92	—	55,9
мокрые	154,8	21,60	4,9	90,0	72,52

Инв. № подл. | Подпись и дата | Взамен инв. №

Привязан

Инв. №

ГИП	Слевин		
Нач. отд.	Манкаускас		
Н. контр.	Ефремова		
Гл. спец.	Укропова		
Рук. гр.	Терентьева		
Инж.	Далецева		

ТП 902-1-105.86-КЖ

Канализационная насосная станция при глубине заложения коллектора – 5,5м	Стадия	Лист	Листов
		2	—
Общие данные (окончание)	МЖКХ РСФСР ГИПРОКОММУНВОДОКАНАЛ Ленинградское отделение		

МФ 2141-01 5 Копировал Иванова Формат А2

Альбом 5

Типовой проект 902-1-105.86-КЖс

Инв. № подл. | Подпись и дата | Взам. инв. №

План на отм ±0.000

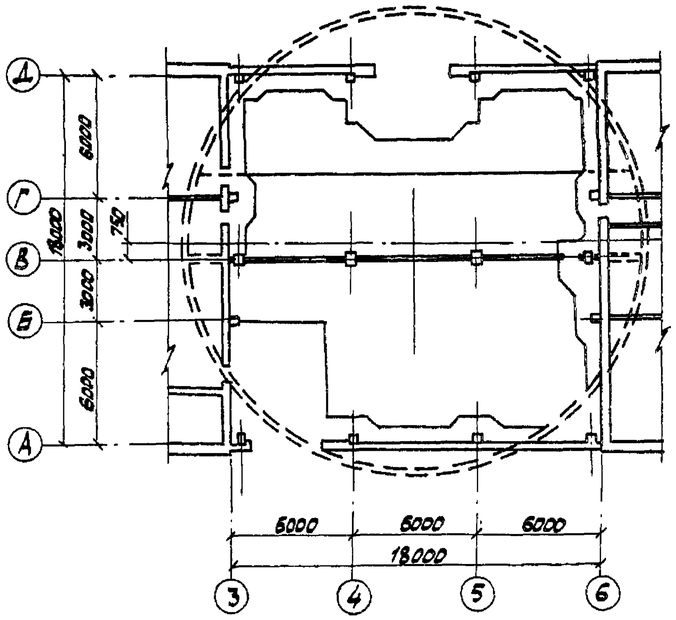

План на отм. -3,100

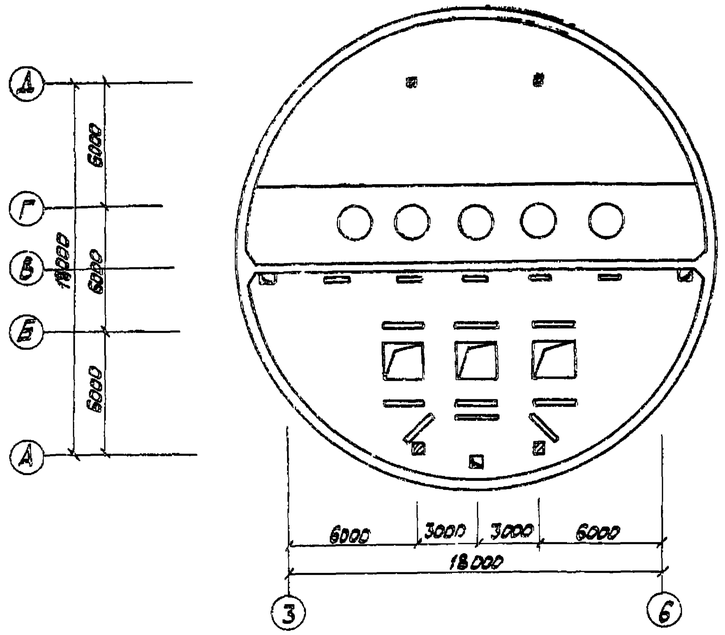

План на отм. -7.100

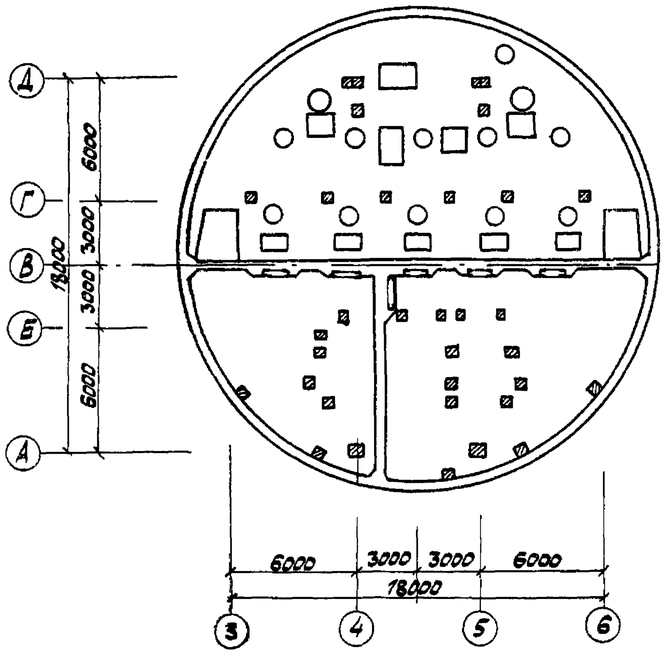

План на отм. -10.000

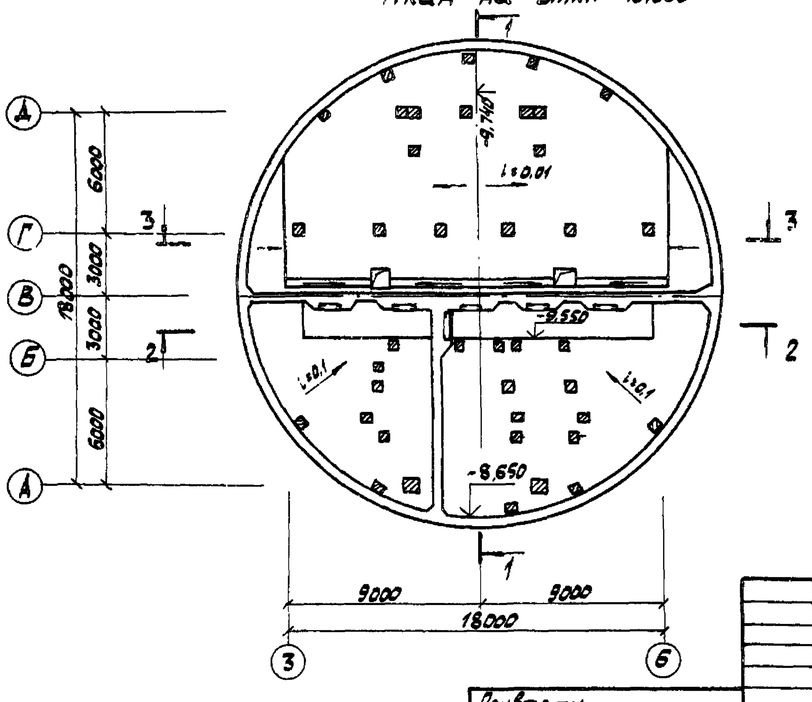

Привязан

Инв. №

Нач. отд.	Манканская		
Н. контр.	Еремеева		
Гл. спец.	Королева		
Рук. гр.	Терентьев		
Инж.	Далеева		

ТП 902-1-105.86-КЖ

Канализационная насосная станция при глубине заложения коллектора - 6,5м

Стадия	Лист	Листов
Р	3	—

Планы на отм. ±0,000; -3,100; -7,100; -10,000

МЖКХ РСФСР
ГИПРОКОММУНВОДОКАНАЛ
Ленинградское отделение

мф 2141-81 б Копировал Иванова Формат А2

Альбом 5

Типовой проект 902-1-105.86-КЖ

1-1

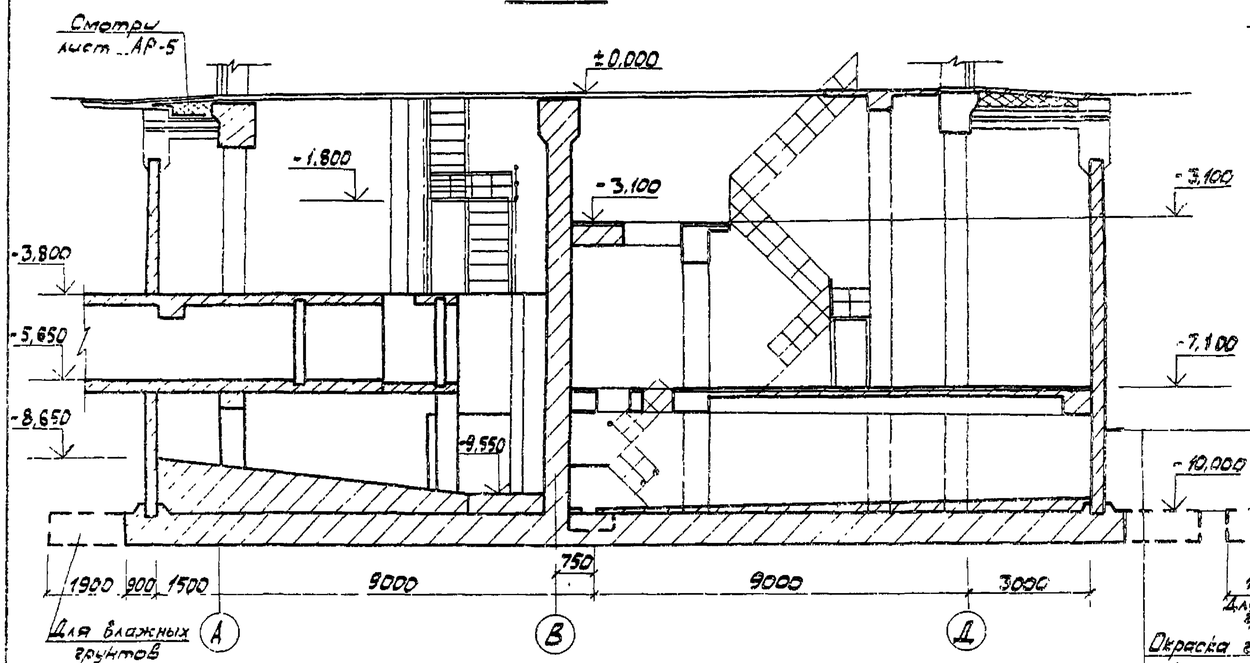

3-3

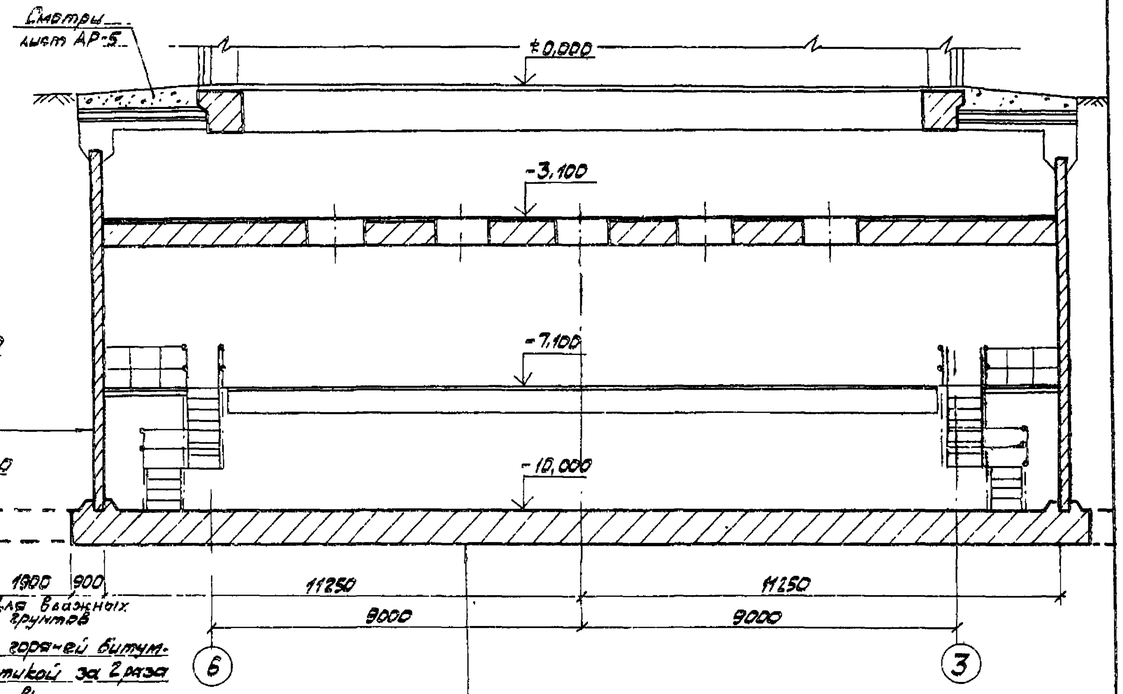

Окраска горячей битумной мастикой за 2 раза по огрунтовке (ГОСТ 2889-80)
Железобетонная стена

Подготовка из бетона класса В5 δ=100 мм.
Железобетонное днище

2-2

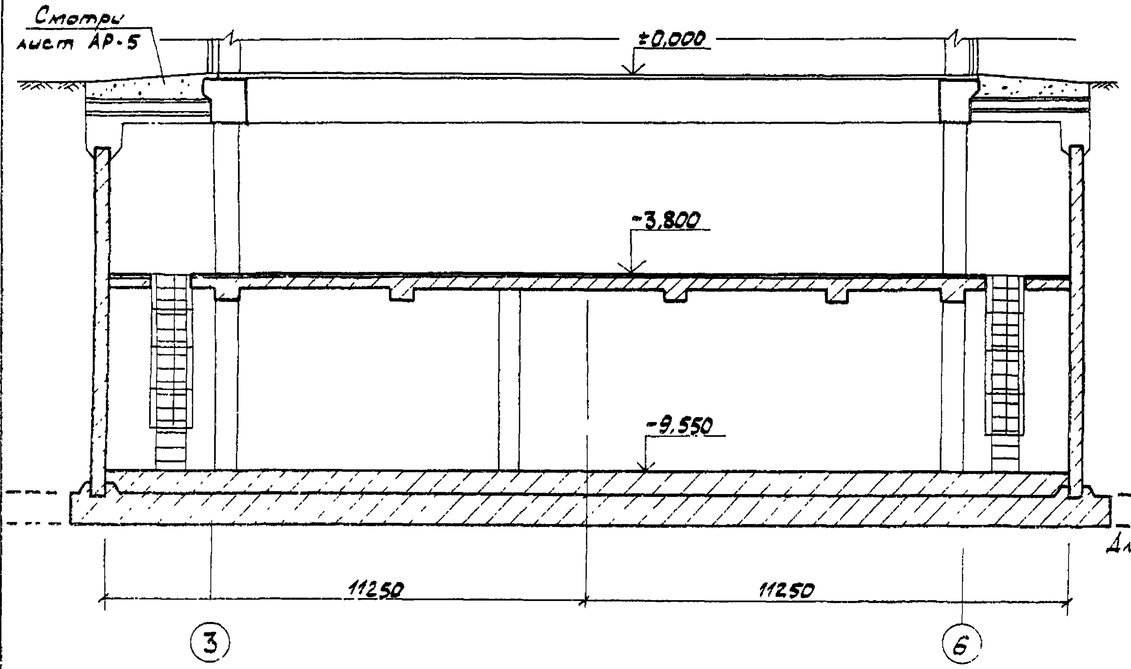

Щебёночно-дренажный слой δ=150мм (ГОСТ 22132-76)
Слой толя или рубероида (ГОСТ 3135-82; ГОСТ 10923-82)
Подготовка из бетона В5 δ=150мм
Выравнивающий слой из цементно-песчаного раствора δ=20мм
Гидроизол или бризол - 3 слоя на (ГОСТ 7415-74; ГОСТ 17176-71) битумной мастике δ=10мм. (ГОСТ 2889-80)
Цементно-песчаный раствор состава 1:3 δ=20мм.
Железобетонное днище из бетона класса В30 W8.

Инв.№ подл. | Подпись и дата | Взамен инв.№

Привязан

Инв.№

Нач.отд.	Манекинская		
Н.контр.	Ефремова		
Гл.спец.	Черепова		
Рук.гр.	Перемытьев		
Инж.	Калеева		

ТП902-1-105.86-КЖ

Канализационная насосная станция при глубине заложения коллектора -5,5м

Стадия	Лист	Листов
Р	4	—

Разрезы 1-1; 2-2; 3-3

МЖКХ РСФСР ГИПРОКОММУНВОДОКАНАЛ Ленинградское отделение

МФ 2141-01 7 Копировал: Иванова Формат А2

Альбом 5

Типовой проект 902-1-105.86-КЖ

1-1

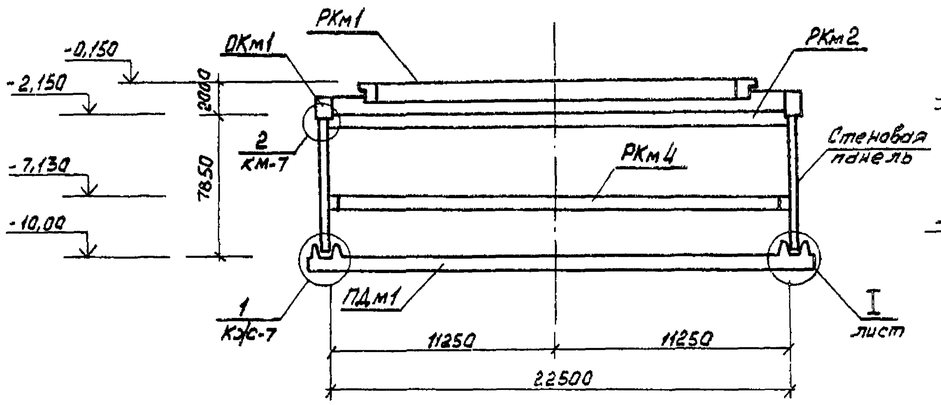

2-2

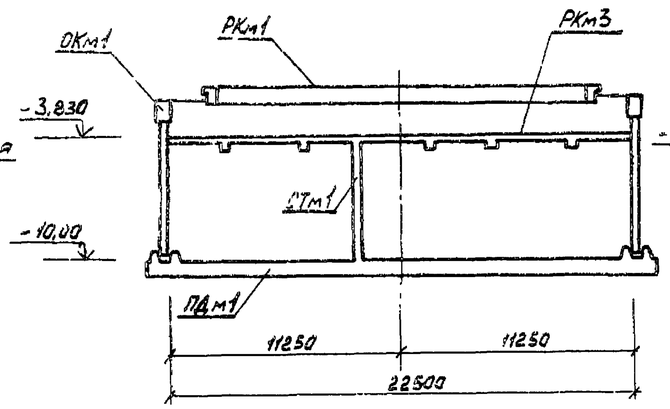

3-3

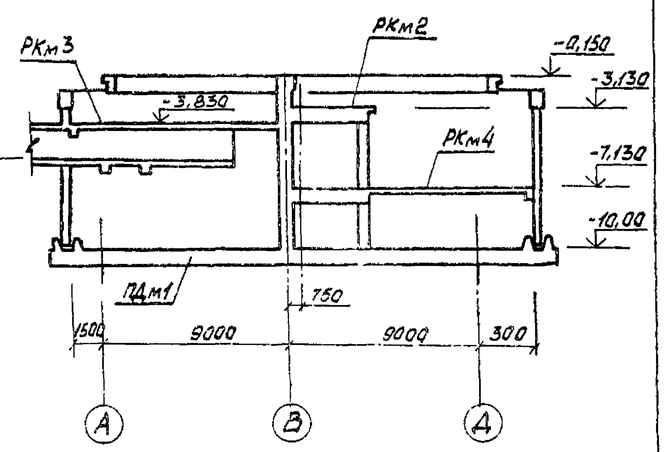

Схема расположения элементов подземной части

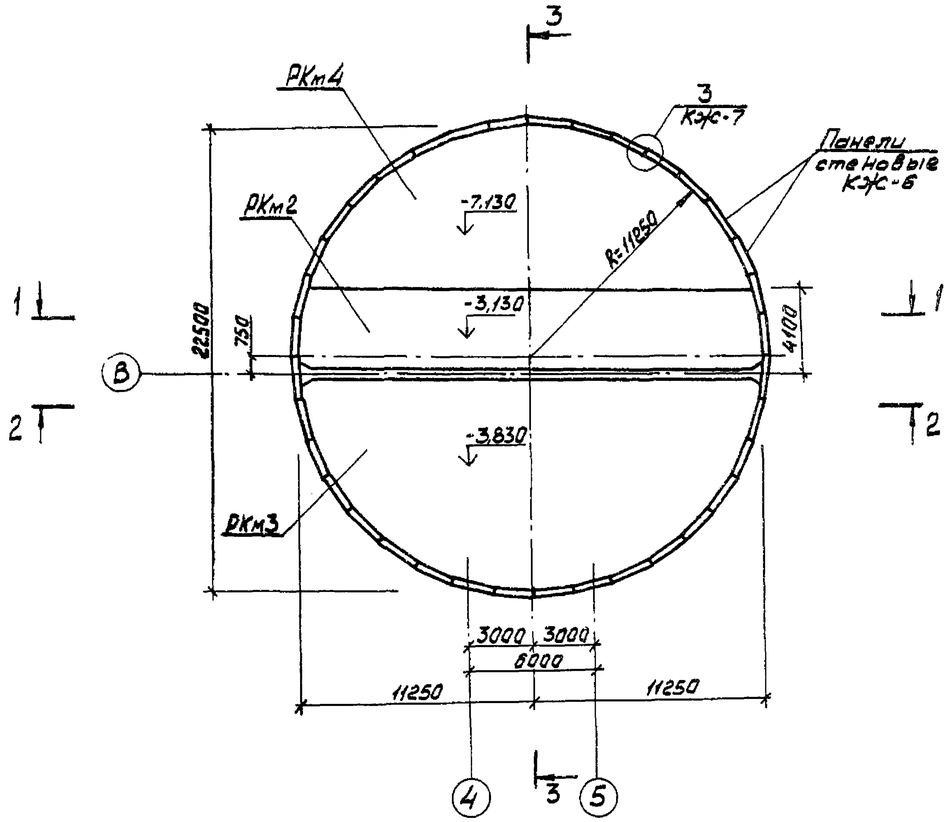

Спецификация к схеме расположения элементов подземной части

Марка, поз.	Обозначение	Наименование	Кол.	Масса ед. кг.	Примечание
РКм1	Т.П.902-1-104.86 Альбом 3	Перекрытие на отм.-0,030			
	лист КЖС-6	РКм1	1		
ОКм1	" КЖС-21	Обвязочное кольцо монолит. ОКм1	1		
РКм2	" КЖС-22	Перекрытие на отм.-3,130			
		РКм2	1		
РКм3	" КЖС-24	Перекрытие на отм.-3,830			
		РКм3	1		
РКм4	" КЖС-33	Перекрытие на отм.-7,130			
		РКм4	1		
СТм1	" КЖС-16	Разделительная стенка			
		монолитная СТм1	1		
ПДм1	" КЖС-8	Плита ПДм1	1		

Инв.№ подл. | Подпись и дата | Взам.инв.№

Привязан

Инв.№

Нач.отд.	Манкинская		
Н.контр.	Ефремова		
Гл.спец.	Ухралова		
Рук.гр.	Терентьев		
Инж.	Постников		

ТП902-1-105.86-КЖ

Канализационная насосная станция при глубине заложения коллектора-5,5м

Схема расположения элементов подземной части.

Стадия	Лист	Листов
Р	5	—

МЖКХ РСФСР
ГИПРОКОММУНВОДОКАНАЛ
Ленинградское отделение

Альбом 5

Типовой проект 902-1-105.86-КЖ

Развёртка наружной стены

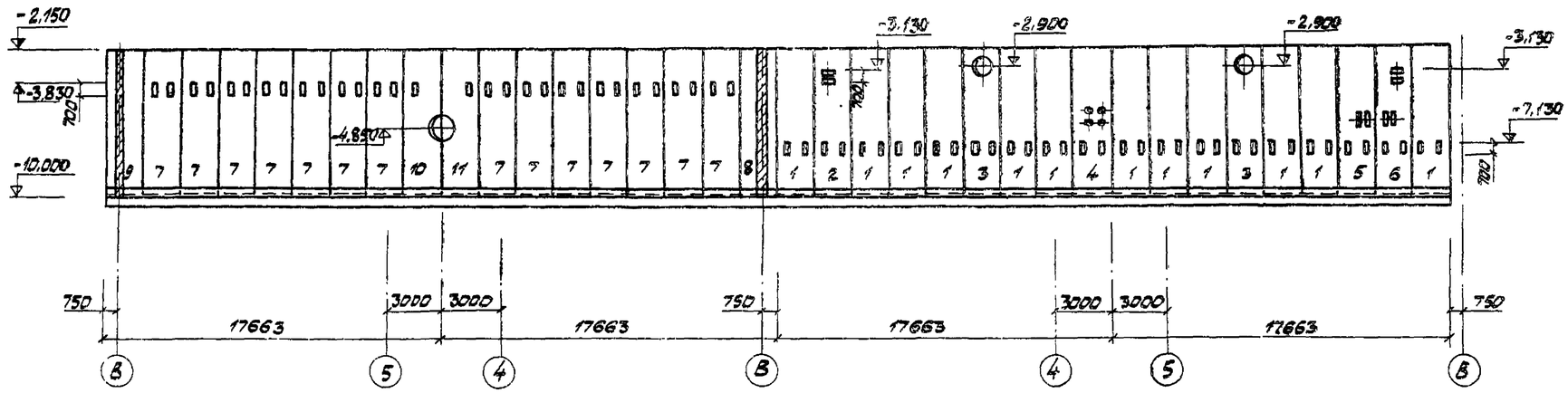

Схема расположения стеновых панелей

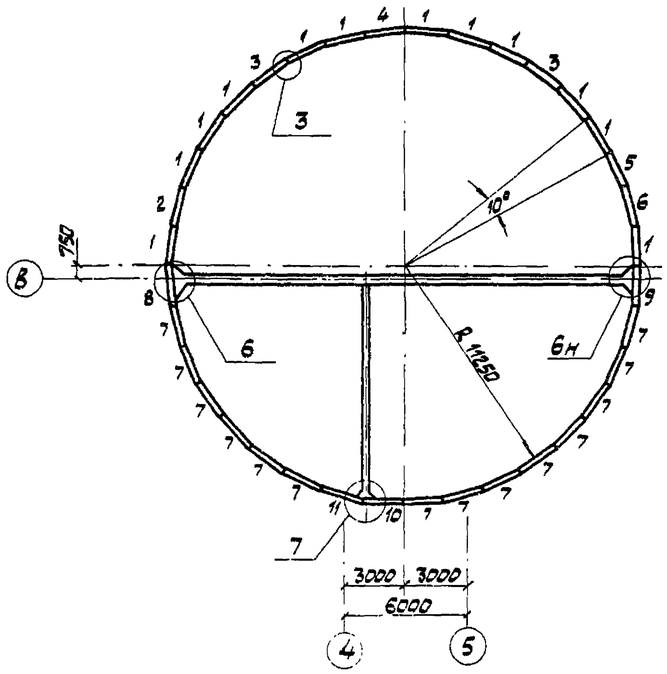

7

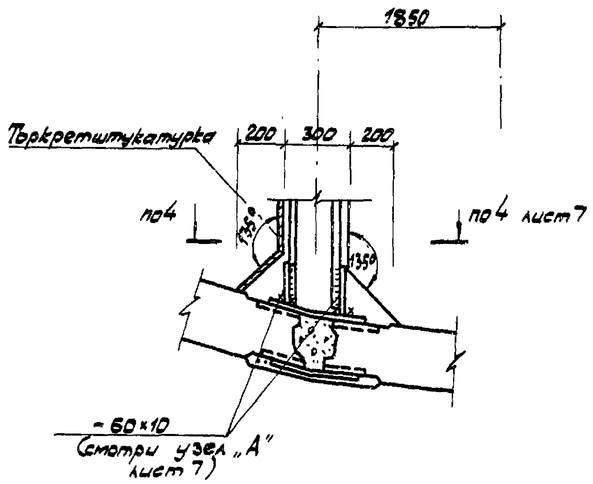

Спецификация к схеме расположения стеновых панелей

Формат	Зона	Позиция	Обозначение	Наименование	Кол.	Примечание
				Стеновая панель		
		1	ТП 902-1-104.86-КЖИ-2.201	1ПС-а	12	10700кг
		2	КЖИ-2.202	1ПС-б	1	
		3	КЖИ-2.203	1ПС-в	2	
		4	КЖИ-2.204	1ПС-г	1	
		5	КЖИ-2.205	1ПС-д	1	
		6	КЖИ-2.206	1ПС-е	1	
		7	КЖИ-2.207	1ПС-ж	14	
		8	КЖИ-2.208	1ПС-и	1	
		9	КЖИ-2.209	1ПС-к	1	
		10	КЖИ-2.210	1ПС-л	1	
		11	КЖИ-2.211	1ПС-м	1	

Инв.№ подл. | Подпись и дата | Взамен инв.№

Привязан

Инв.№

Нач.отд.	Манкаускас		
Н.контр.	Ефремова		
Гл.спец.	Уколова		
Рук.гр.	Горентьев		
Инж.	Поляков		

ТП 902-1-105.86-КЖ

Канализационная насосная станция при глубине заложения коллектора -5,4м

Стадия	Лист	Листов
Р	6	

Схема расположения стеновых панелей.

ЖКХ РСФСР ГИПРОКОММУНВОДОКАНАЛ Ленинградское отделение

Копировал Иванова МФ 2141-87 Формат А2

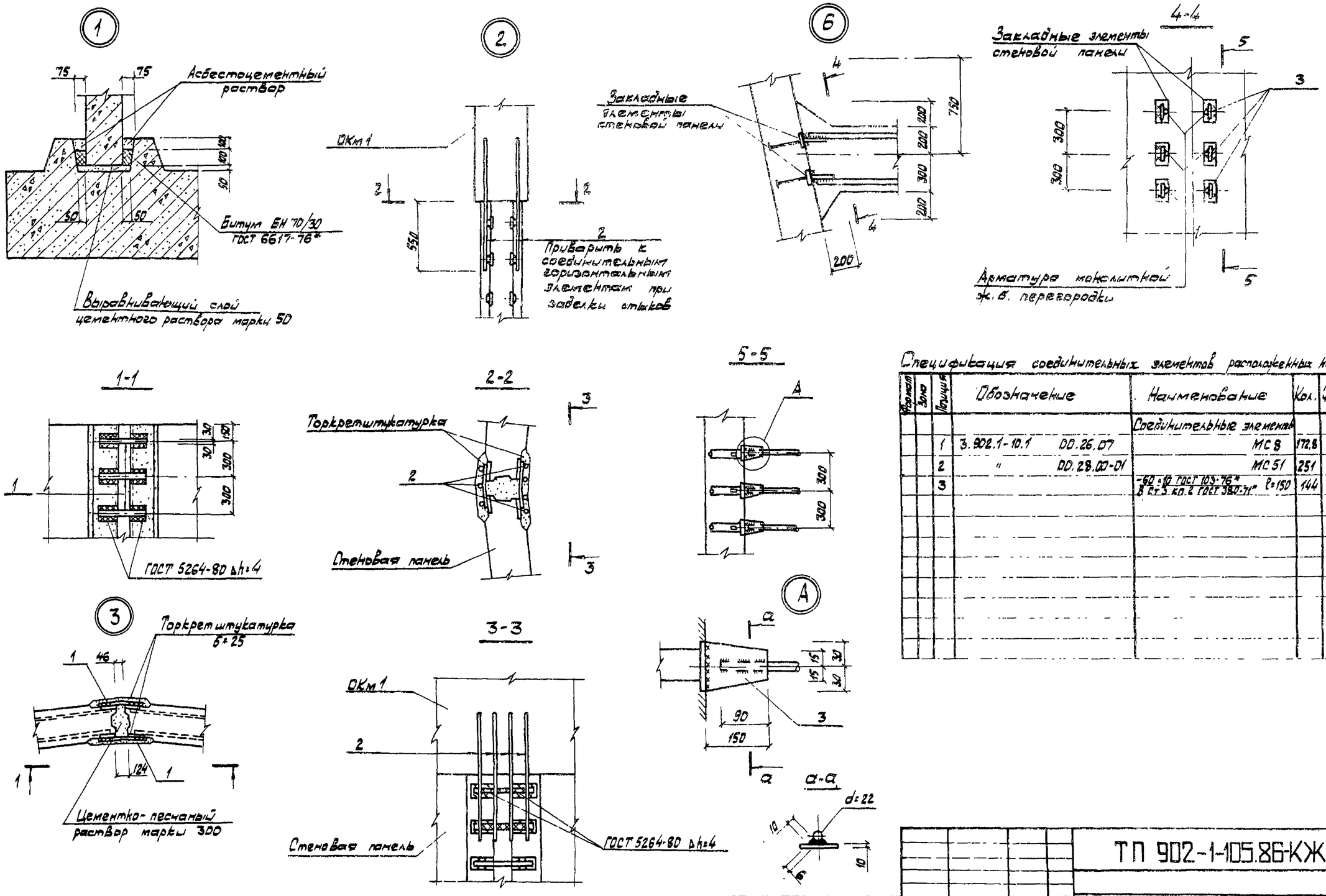

Спецификация соединительных элементов расположенных на узлах

Формат	Зона	Позиция	Обозначение	Наименование	Кол.	Примечание
				Соединительные элементы		
		1	3.902.1-10.1 ДД.26.07	МС 8	172,8	0,68кг
		2	" ДД.28.00-01	МС 51	251	1,74кг
		3		-60×10 ГОСТ 103-76* В Ст3 кп.2 ГОСТ 380-71* ℓ=150	144	0,81кг

Типовой проект 902-1-105.86-КЖ

Альбом 5

Инв. № подл. | Подпись и дата | Взамен инв. №

Привязан

Инв. №

Нач.отд.	Манкаускас	
Н.контр.	Ефремова	
Гл.спец.	Укропова	
Рук.гр.	Терентьев	
Инж.	Поляков	

ТП 902-1-105.86-КЖ

Канализационная насосная станция при глубине заложения коллектора - 5,5м

Схема расположения стеновых панелей. Узлы

Стадия	Лист	Листов
Р	7	—

МЖКХ РСФСР ГИПРОКОММУНВОДОКАНАЛ Ленинградское отделение

Копировал Иванова МФ 2141-01 10 Формат А2

Альбом 5

Типовой проект 902-1-105.86-КЖС

Плита ПДм1

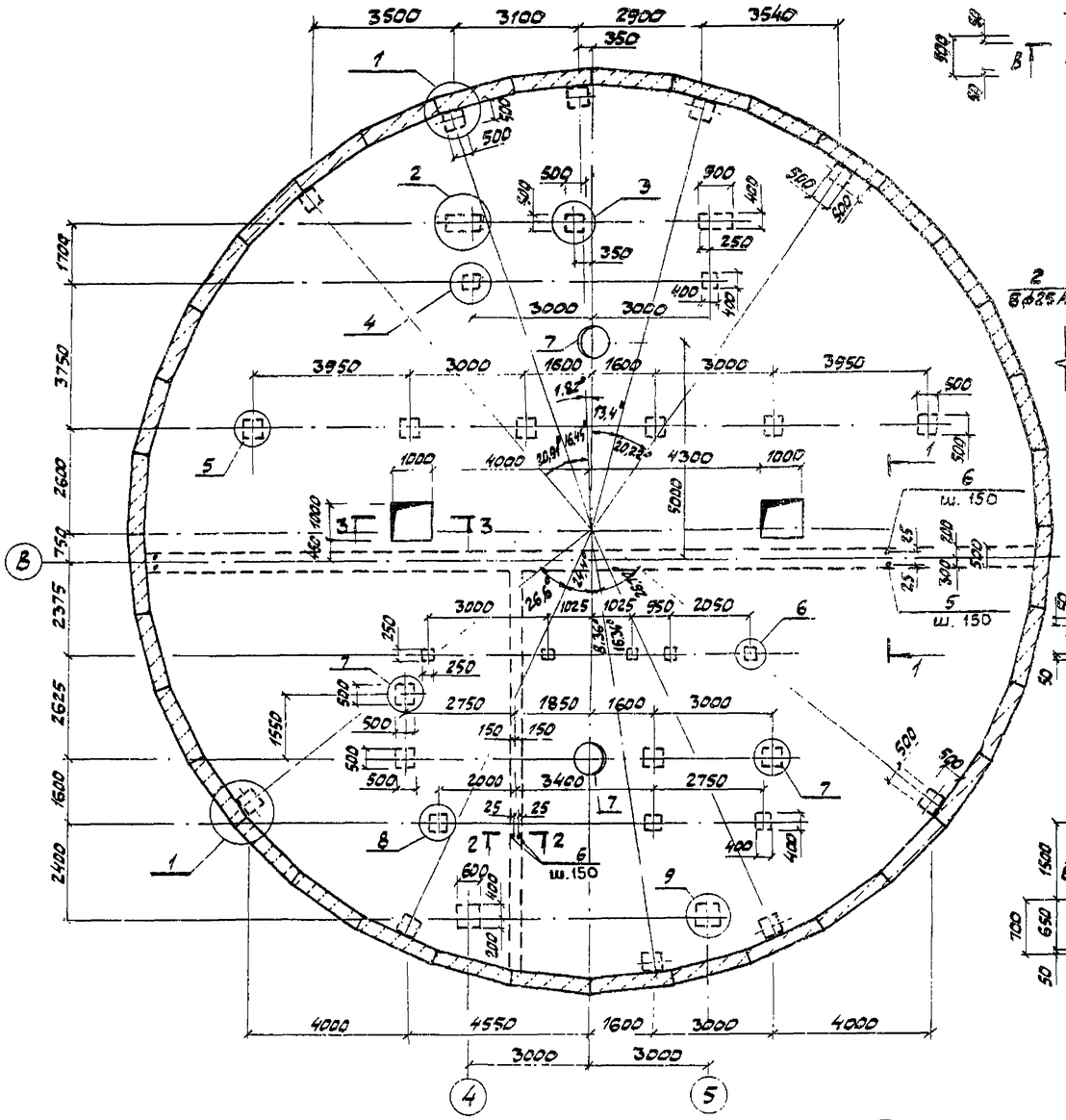

Ведомость деталей

Поз	Эскиз
1	200 — 2150
2	200 — 2000
3	200 — 1850
4	200 — 1500
5	200 — 2150
6	200 — 1250

Спецификация выпусков плиты ПДм1

Формат	Зона	Позиция	Обозначение	Наименование	Кол	Примечание
				Детали		
		1	КЖС-8	ф28 AIII ГОСТ 5781-82* ℓ=2350	152	11,35 кг
		2	"	ф25 AIII ГОСТ 5781-82* ℓ=2200	8	8,47 кг
		3	"	ф22 AIII ГОСТ 5781-82* ℓ=2050	48	6,12 кг
		5	"	ф20 AIII ГОСТ 5781-82* ℓ=2350	150	5,8 кг
				ф16 AIII ГОСТ 5781-82*		
		4	"	ℓ=1700	32	2,68 кг
		6	"	ℓ=1450	286	2,29 кг
		7	ТП 902-1 КЖН 1.300 СВ альбом 6	Закладная деталь	2	302,3 кг

1. Данный лист рассматривать совместно с КЖС-11, КЖС-14.
2. Разрез 3-3 (армирование смотри КЖС-11, КЖС-14).
3. Поз. 7 только для мокрых грунтов.

Привязан:

Инв. №

Нач. отд.	Манкаускас	
Н. контр.	Ефремова	
Гл. спец.	Укропова	
Рук. гр.	Пойда	
Вед. инж.	Суворов	

ТП 902-1-105.86-КЖ

Канализационная насосная станция при глубине заложения коллектора – 5,5м

Стадия	Лист	Листов
Р	8	—

Плита ПДм1 (Выпуски)

МЖКХ РСФСР ГИПРОКОММУНВОДОКАНАЛ Ленинградское отделение

Копировал Иванова

Формат А2

Типовой проект 902-1-105.86 Альбом 5

План по Б-Б

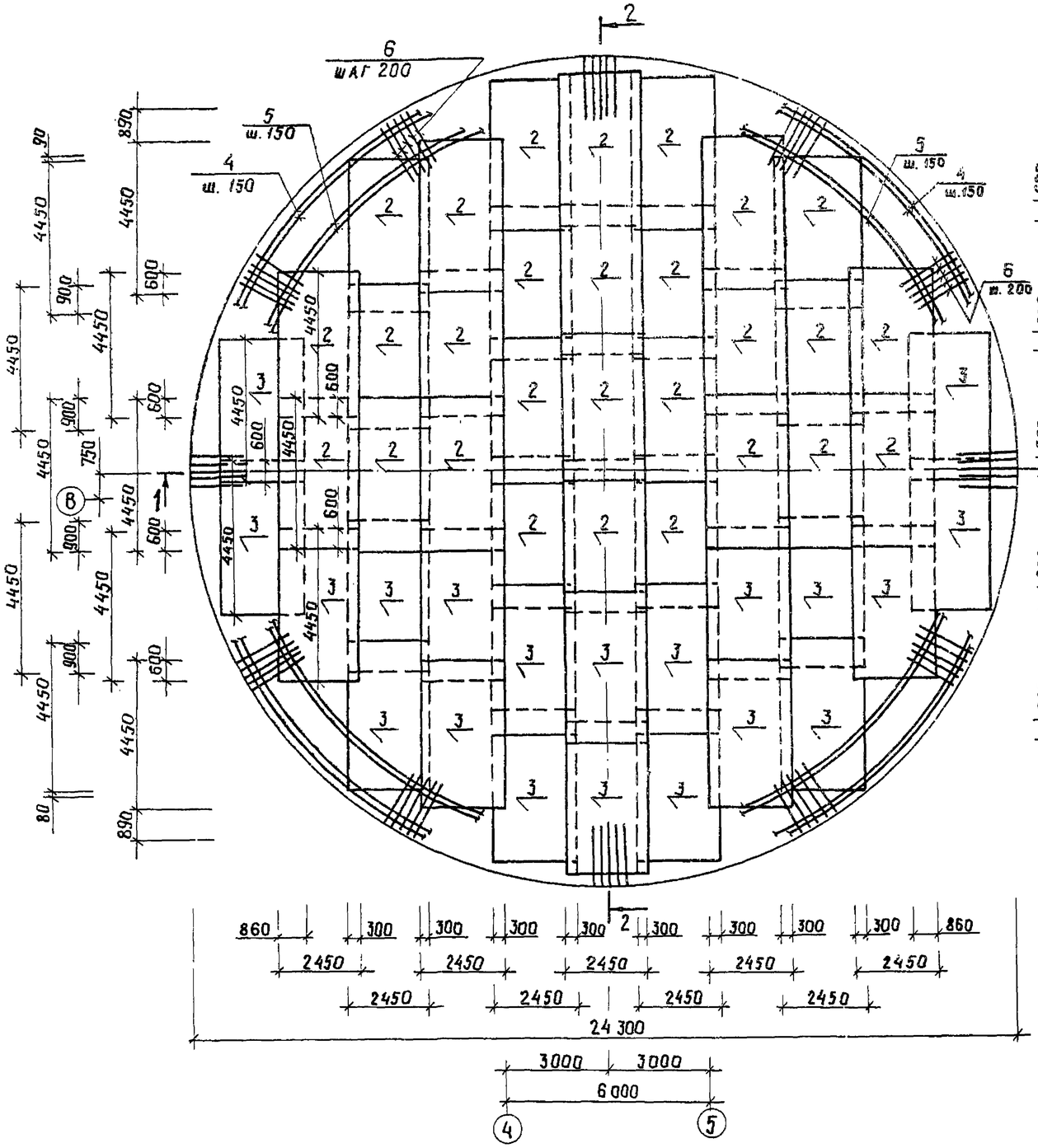

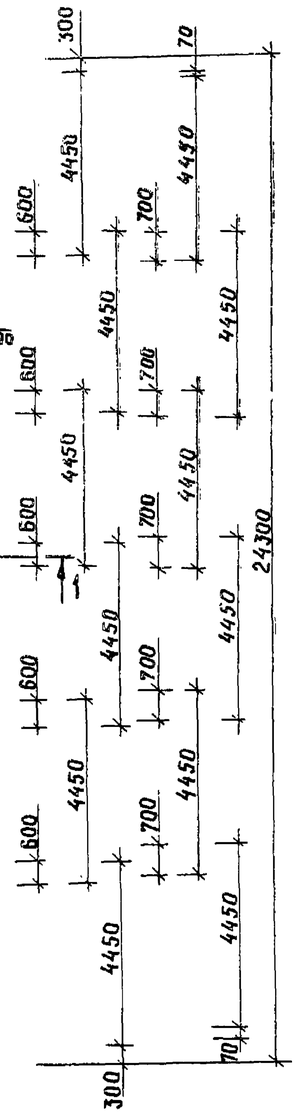

Расчетная схема днища

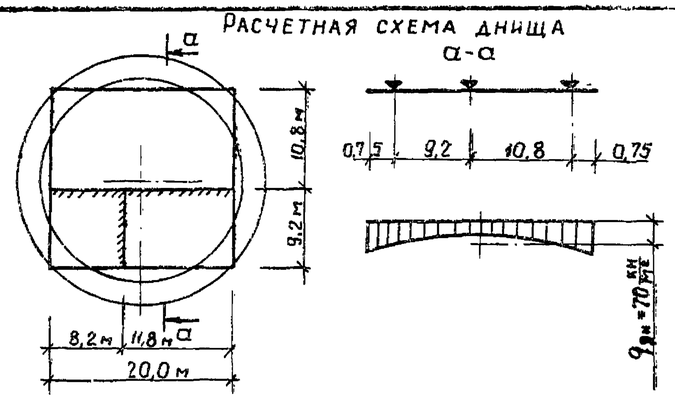

План расположения каркасов

(Все каркасы поз. 1)

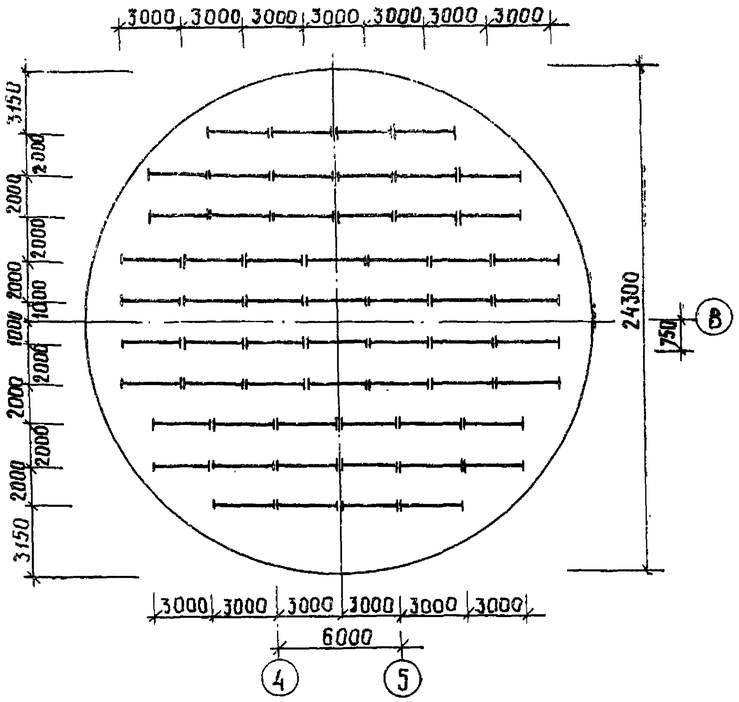

1. Выборку арматуры смотри КЖ-10.
2. Данный лист рассматривать совместно с КЖ-11.

Инв. № подл. | Подпись и дата | Взам. инв. №

Привязан			ТП 902-1-105.86-КЖ		
Инв. №	Нач. отд.	Манкаускас	Канализационная насосная станция при глубине заложения коллектора – 5,5 м	Стадия: Р	Лист: 9	Листов: —
	Н. контр.	Ефремова				
	Гл. спец.	Укропова	Плита ПДм 1. План по Б-Б. Армирование. План расположения каркасов. (Сухие грунты)	МЖКХ РСФСР ГИПРОКОММУНВОДОКАНАЛ Ленинградское отделение	
	Рук. гр.	Пойда			
	Вед. инж.	Суворов			

Копировал Лукьянова Формат А2

Альбом 5

Типовой проект 902-1-105.86-КЖ

Инв.№ подл. | Подпись и дата | Взамен инв.№

План по А-А

(Поз. 4,5,6 условно не показаны)

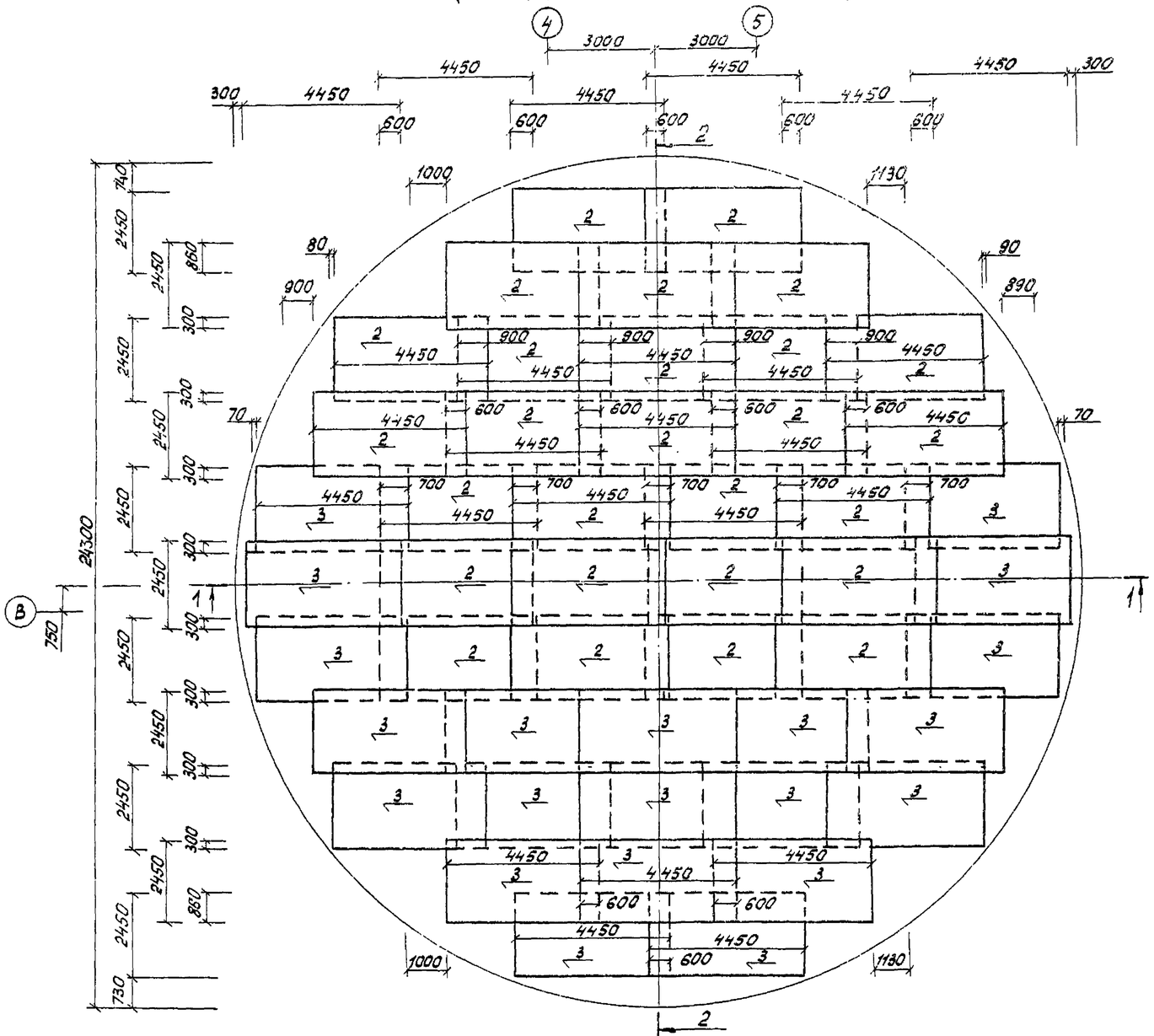

Ведомость деталей

Поз.	Эскиз
4	Дср = 24050
5	Дср = 21400
7	900 150 700 300
8	1600 1300 1600
9	200 1100 200
10	Д = 22260
11	Д = 23340
12	Дср = 21850
13	Дср = 23750

Спецификация плиты ПДм1

	Обозначение	Наименование	Кол.	Примечание
		Плита ПДм1		
		Сборочные единицы		
1	ТП 902-1-104.86 КЖИ-1.200СБ ал.6	Каркас пространственный	60	
		Сетка арматурная		
2	ГОСТ 23279-85	1С $\frac{20AIII}{10AIII}$ 445×245	116	
3	"	1С $\frac{16AIII}{10AIII}$ 445×245	82	
		Детали		
	КЖ-10	⌀20AIII ГОСТ 5781-82*		
4	"	ℓ = 82750	4	204.07кг
5	"	ℓ = 73830	4	182.06кг
6	"	ℓ = 2000	744	4.94кг
7	"	ℓ = 2050	715	5.06кг
8	"	ℓ = 4500	28	11.10кг
9	"	ℓ = 2500	20	6.17кг
	"	⌀10AI ГОСТ 5781-82*		
10	"	ℓ = 73530	3	45.37кг
11	"	ℓ = 76920	3	47.46кг
12	"	ℓ = 72240	3	44.58кг
13	"	ℓ = 78200	3	48.25кг
14	"	ℓср. = 2000	24	1.24кг
15	"	ℓ = 1400	24	0.87кг
		Материалы		
		Бетон марки В30, W6, F100		338.9м³

1. Данный лист рассматривать совместно с листом КЖ-11.

Ведомость расхода стали на элемент, кг

Марка элемента	Изделия арматурные											Всего	Общий расход
	ГОСТ 5781-82*			ГОСТ 5781-82*									
	Арматура кл. AI			Арматура класса AIII									
	10		Итого	10	16	20	22	25	28		Итого		
ПДм1	607.7		607.7	2393.9	8525.8	27434.6					38454.3	39062.0	39062.0
Выпуски из ПДм1					740.3	859.4	293.7	67.8	1725.4		3696.6	3696.6	3696.6

Привязан

Инв.№

Нач.отд.	Манкаускас	
Н.контр.	Ефремова	
Гл.спец.	Укропова	
Рук.гр.	Пойда	
Вед.инж.	Суворов	

ТП902-1-105.86-КЖ

Канализационная насосная станция при глубине заложения коллектора -5,5 м

Плита ПДм1. План по А-А. Армирование (сухие грунты)

Стадия	Лист	Листов
Р	10	—

МЖКХ РСФСР ГИПРОКОММУНВОДОКАНАЛ Ленинградское отделение

МФ 2141-01 13

Копировал: Гражданинова Формат А2

Альбом 5

Типовой проект 902-1-105.86

1–1

(Все не обозначенные поз.-2, каркасы условно не показаны)

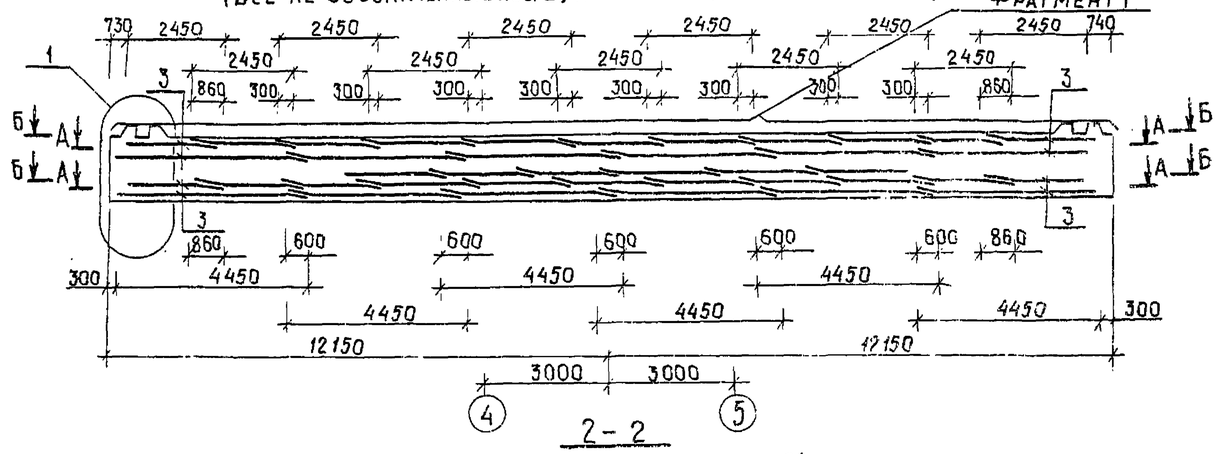

2–2

(Все не обозначенные поз.-2)

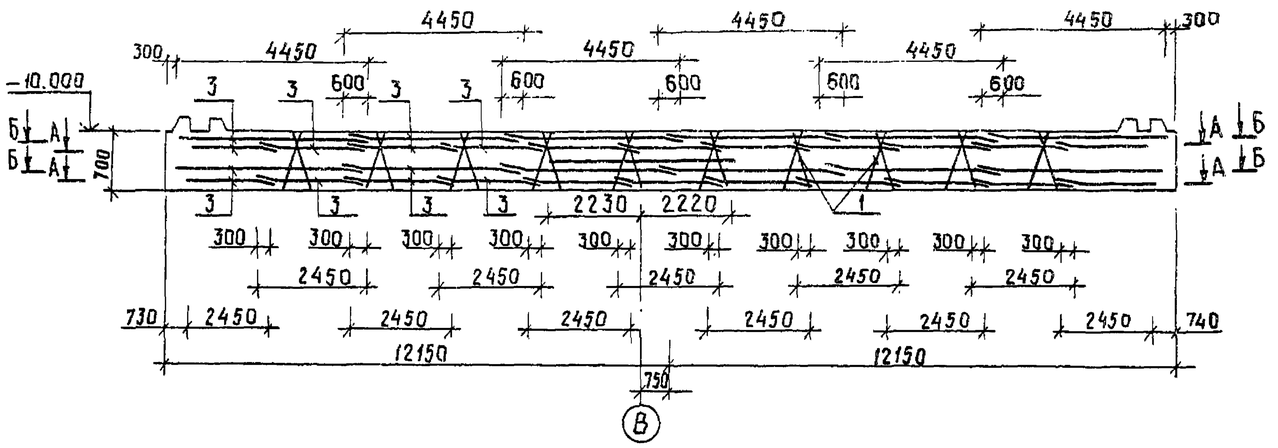

Фрагмент 1

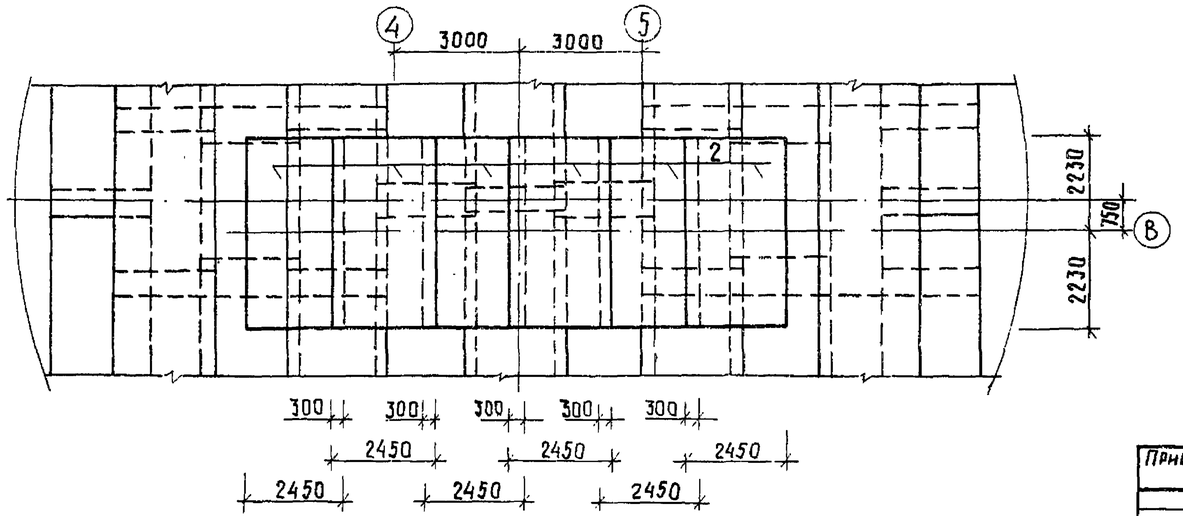

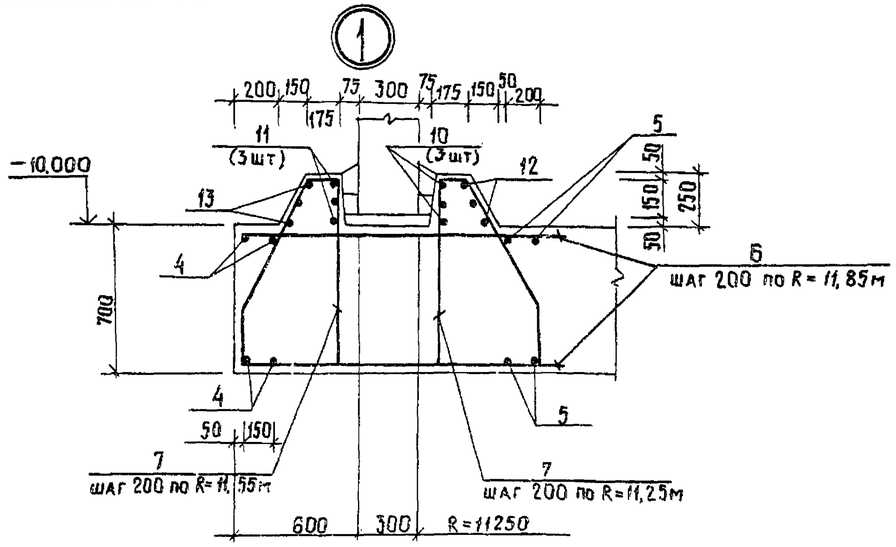

3–3

(Армирование)

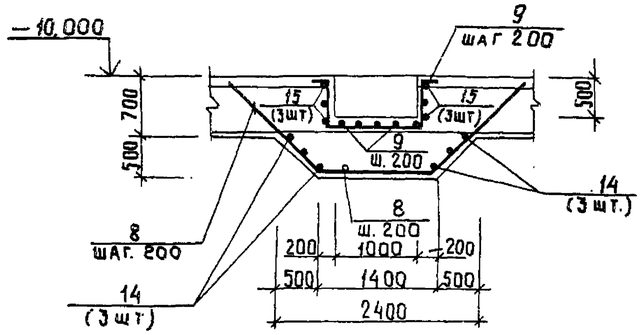

1. Данный лист рассматривать совместно с листами КЖ-9; КЖ-10.
2. Схему расположения приямка (разрез 3-3) смотри лист КЖ-8.
3. Арматуру сеток в месте расположения приямка обрезать и отогнуть по месту.

Инв.№ подл. | Подпись и дата | Взамен инв.№

Привязан

Инв.№

Нач.отд.	Манкаускас	
Н.контр.	Ефремова	
Гл.спец.	Укропова	
Рук. гр.	Пойда	
Вед.инж.	Суворов	

ТП 902-1-105.86-КЖ

Канализационная насосная станция при глубине заложения коллектора −5,5м

Плита ПДм1. Фрагмент 1. Армирование. Разрез 3-3. (Сухие грунты)

Стадия	Лист	Листов
Р	11	—

МЖКХ РСФСР
Гипрокоммунводоканал
Ленинградское отделение

Альбом 5

Типовой проект 902-1-105.86-КЖ

План по Б-Б

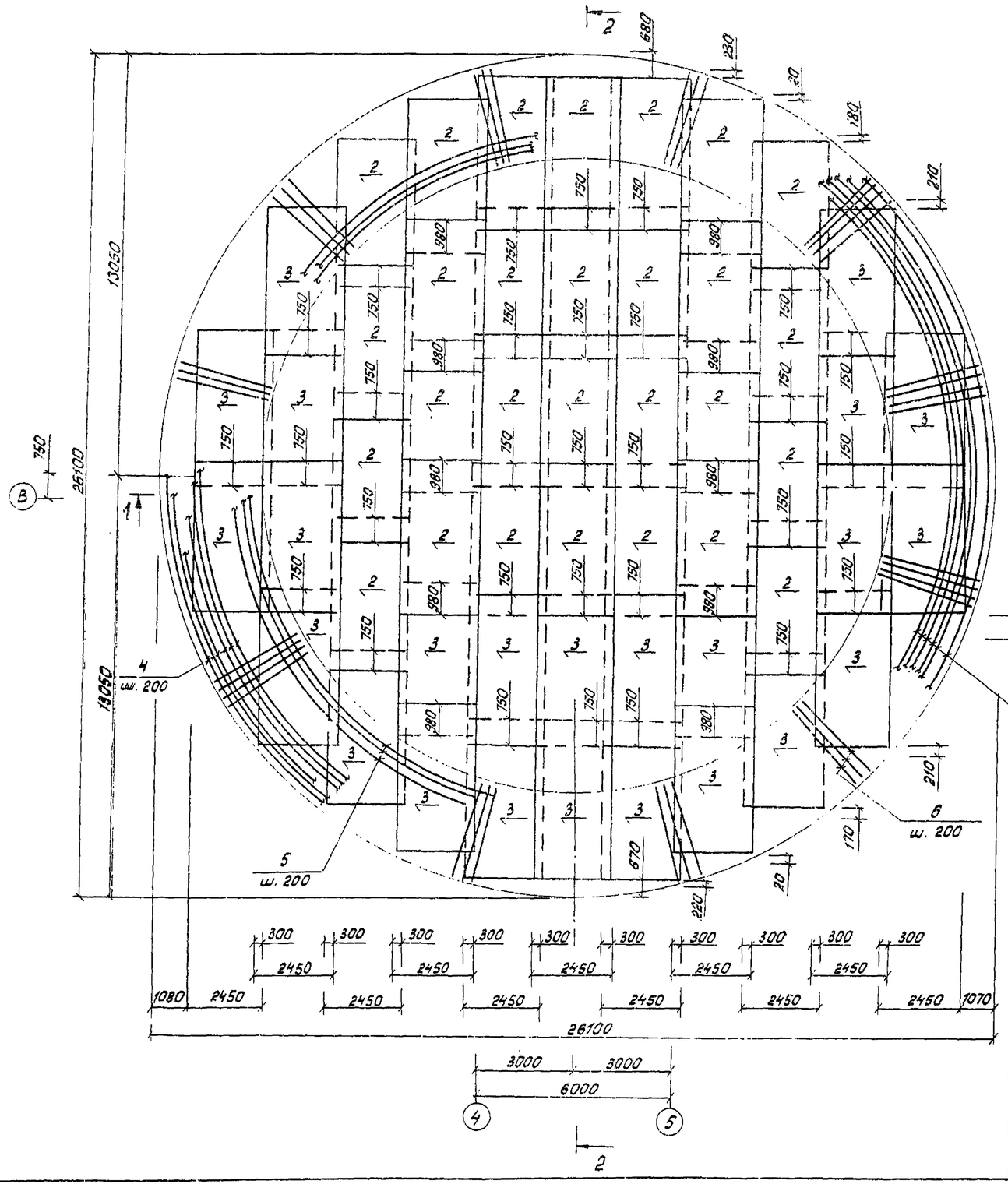

Расчетная схема днища

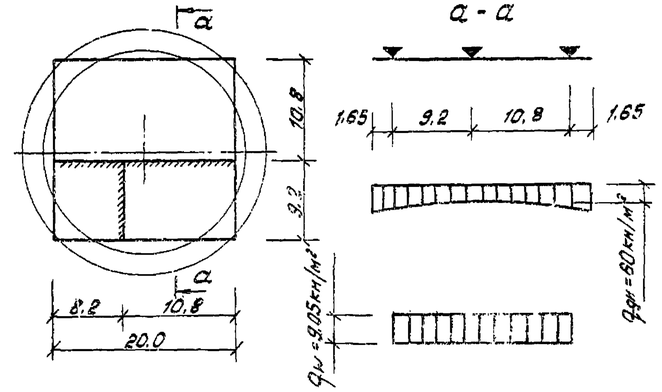

План расположения каркасов

(все каркасы поз. 1)

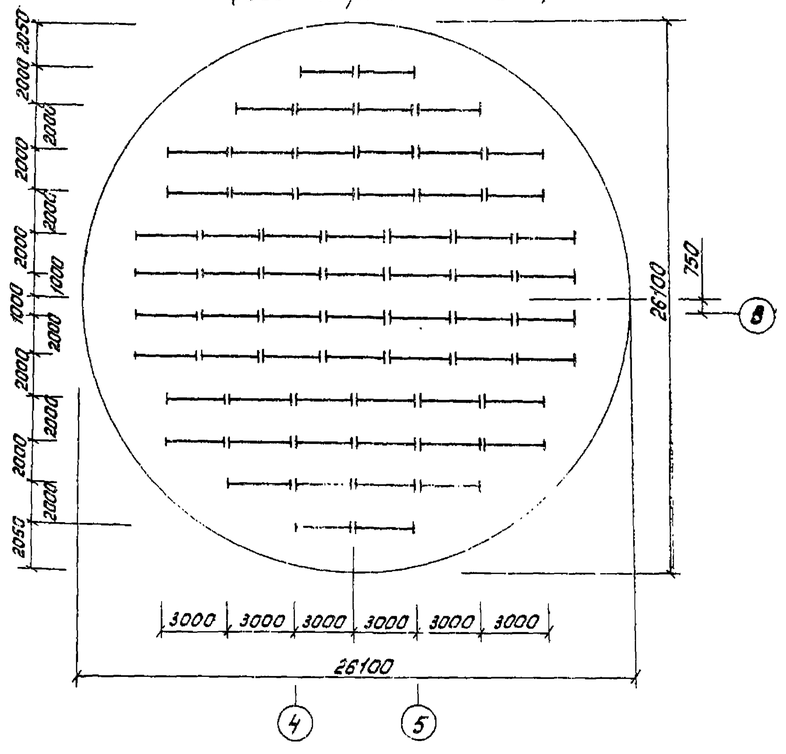

1. Выборку арматуры см. лист КЖ-13.
2. Данный лист рассматривать совместно с листами КЖ-13; КЖ-14.

Привязан			ТП902-1-105.86-КЖ			
	Нач.отд.	Манкаускас	Канализационная насосная станция при глубине заложения коллектора -5,5м	Стадия	Лист	Листов
	Н.контр.	Укропова		Р	12	—
	Гл.спец.	Укропова	Плита ПДм1. План по Б-Б Армирование. План расположения каркасов. Схема днища. (Влажные грунты)	МЖКХ РСФСР ГИПРОКОММУНВОДОКАНАЛ Ленинградское отделение		
Инв.№	Вед.инж.	Суворов				

Инв.№ подл. | Подпись и дата | Взамен инв.№

МФ 2141-01 15 Корпункт Гражданинова Формат А2

Альбом 5

Типовой проект 902-1-105.86-КЖ

План по А-А
(Поз. 4,5,6 условно не показаны)

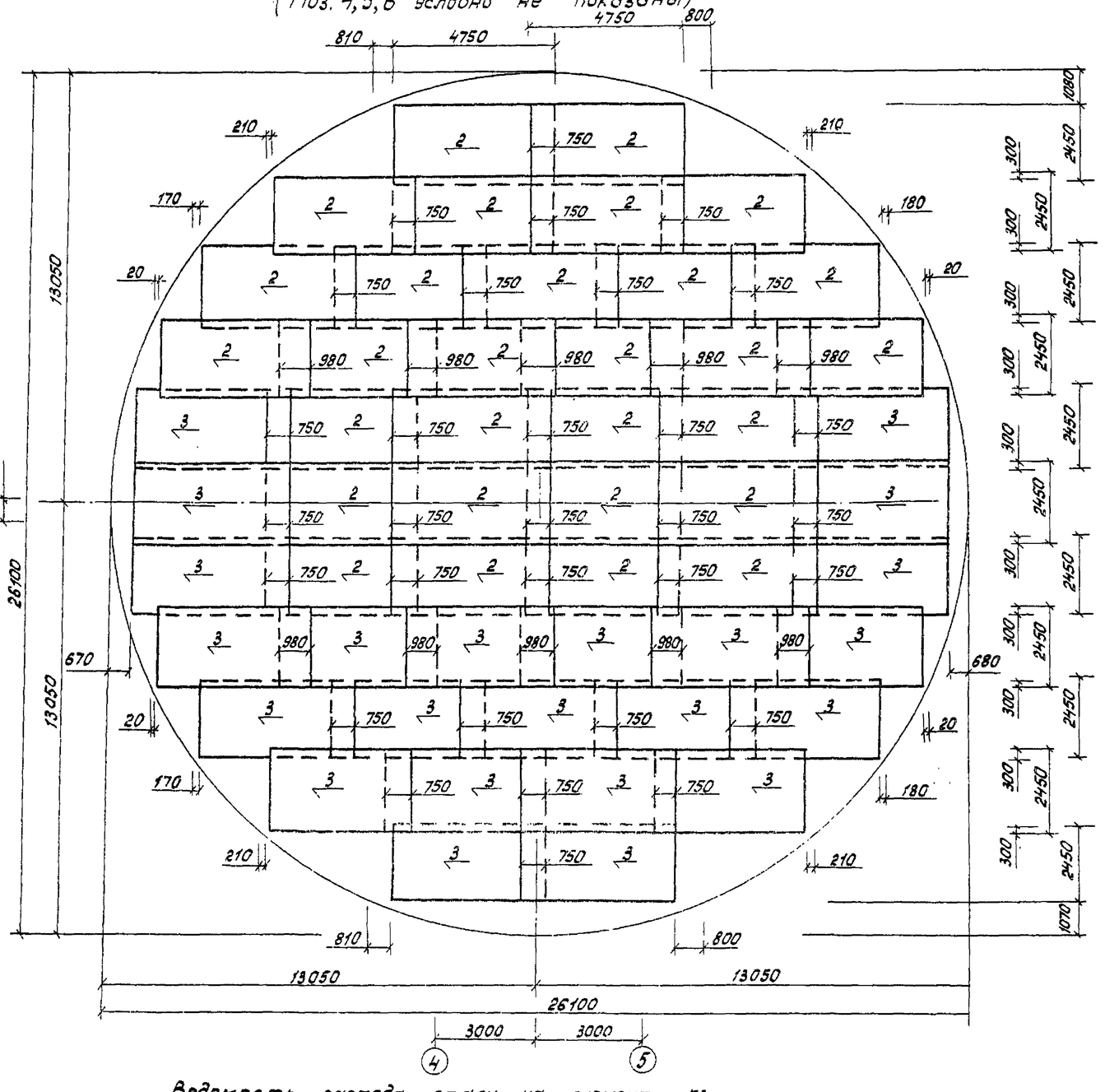

Ведомость деталей

Поз.	Эскиз
4	Дср = 25000
5	Дср = 21200
7	150 900 1140
8	1600 1300 1600
9	200 500 1100 500 200
10	Д = 22260
11	Д = 23340
12	Дср = 21850
13	Дср = 23750

Спецификация плиты ПДм1

	Обозначение	Наименование	Кол.	Примечание
		Плита ПДм1		
		Сборочные единицы		
1	ТП 902-1 КЖИ-1.100СБал.6	Каркас пространственный	64	
		Сетка арматурная		
2	ГОСТ 23279-85	1С $\frac{25AIII}{10AIII}$ 475×245	120	
3		1С $\frac{16AIII}{10AIII}$ 475×245	94	
		Детали		
		ф25AIII ГОСТ 5781-82*		
4	КЖ-13	ℓ=88300	12	339.9 кг
5	"	ℓ=76400	6	294.14 кг
6	"	ℓ=3000	770	11.55 кг
7	"	ℓ=2190	715	8.43 кг
8	"	ℓ=4500	28	17.33 кг
9	"	ℓ=2500	20	9.63 кг
		ф10AI ГОСТ 5781-82*		
10	"	ℓ=73530	3	45.37 кг
11	"	ℓ=76920	3	47.46 кг
12	"	ℓ=72240	3	44.58 кг
13	"	ℓ=78200	3	48.25 кг
14	"	ℓср=2000	24	1.24 кг
15	"	ℓ=1400	24	0.87 кг
		Материалы на ПДм1		
		Бетон марки В30, W6, F100		388.8 м³

Данный лист рассматривать совместно с листом КЖ-10.

Ведомость расхода стали на элемент, кг

Марка элемента	Изделия арматурные											Всего	Общий расход
	ГОСТ 5781-82*			ГОСТ 5781-82*									
	Арматура кл. AI			Арматура класса AIII									
	10		Итого	10	16	20	22	25	28		Итого		
ПДм1	607.7		607.7	2587.3	10375.4			52659.3			65622.0	66229.7	66229.7
Выпуски из ПДм1					740.3	869.4	293.7	67.8	1725.4		3696.6	3696.6	3696.6

Инв. № подл. | Подпись и дата | Взамен инв. №

Привязан

Инв. №

Нач. отд.	Манкаускас	
Н. контр.	Ефремова	
Гл. спец.	Укропова	
Рук. гр.	Пойда	
Вед. инж.	Суворов	

ТП 902-1-105.86-КЖ

Канализационная насосная станция при глубине заложения коллектора -5.5м

Плита ПДм1. План по А-А. Армирование (влажные грунты)

Стадия	Лист	Листов
Р	13	—

МЖКХ РСФСР ГИПРОКОММУНВОДОКАНАЛ Ленинградское отделение

Альбом 5

Типовой проект 902-1-105.86 КЖС

1-1

(Все не обозначенные поз.2 каркасы условно не показаны)

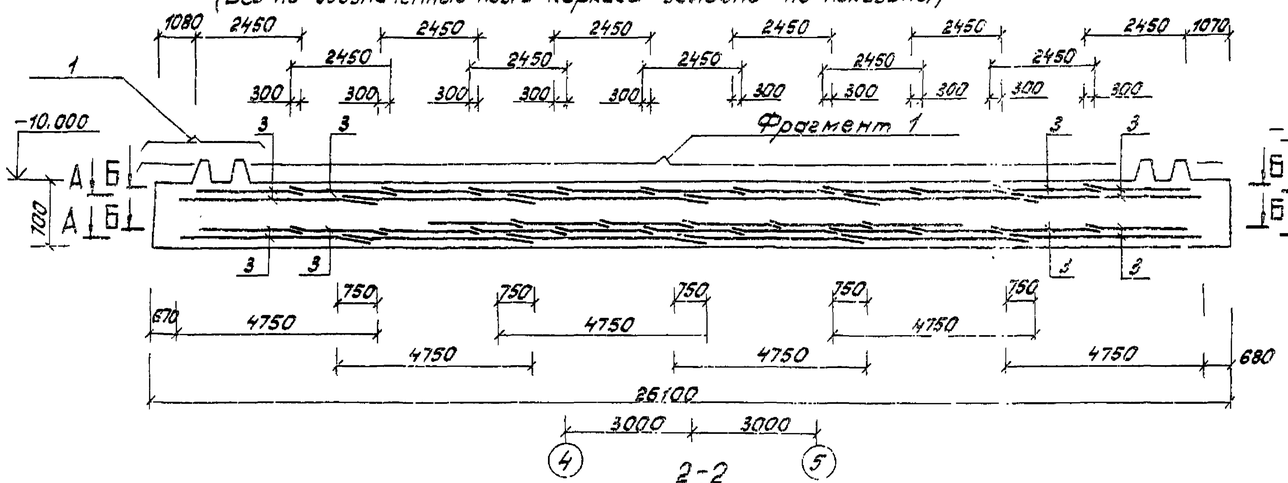

2-2

(Все не обозначенные поз.2)

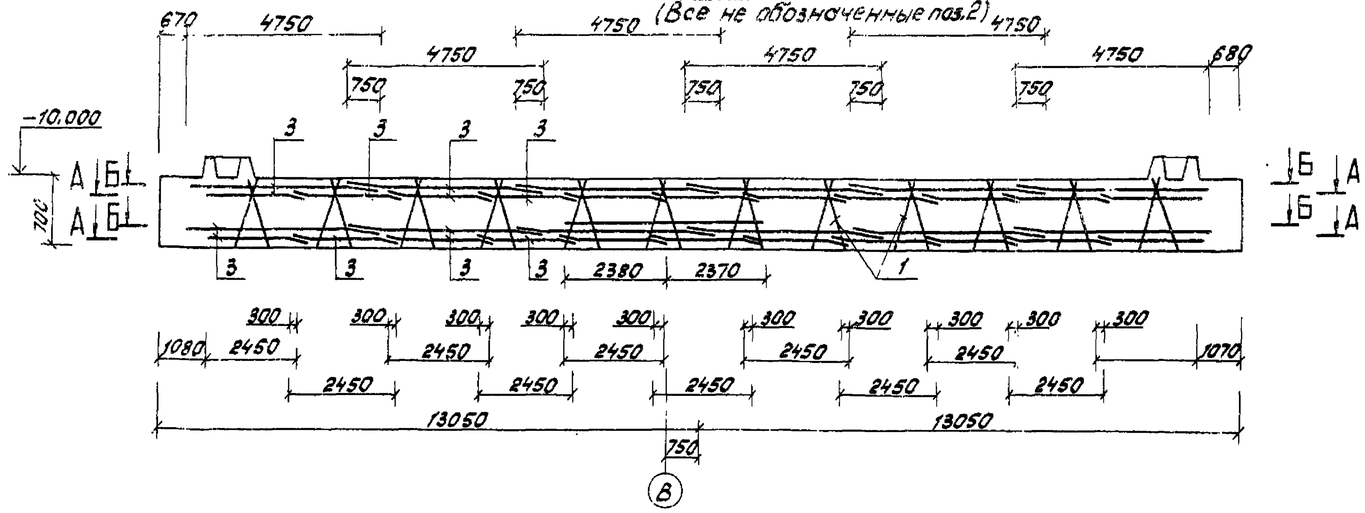

Фрагмент 1

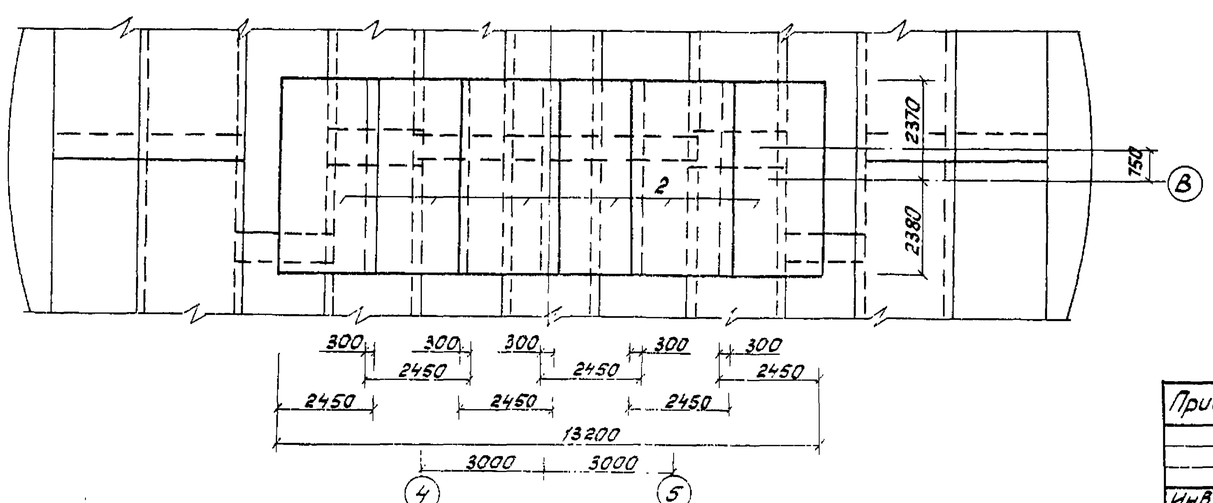

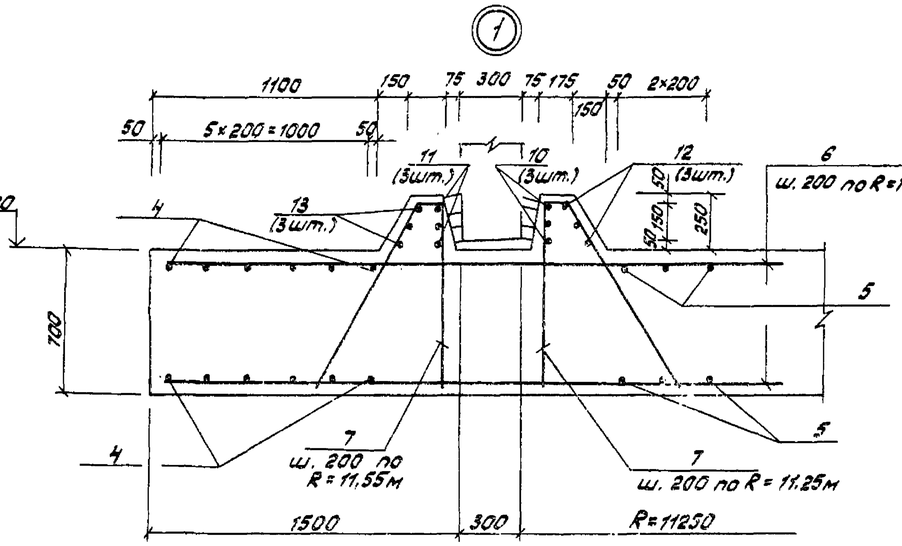

3-3

(Армирование)

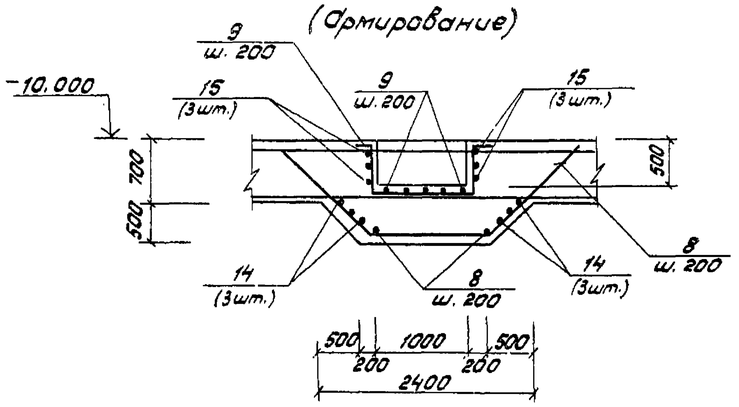

1. Данный лист рассматривать совместно с листами КЖ-12; КЖ-13.
2. Арматуру сеток в месте расположения приямка обрезать и отогнуть по месту.

Инв.№подл. | Подпись и дата | Взамен инв.№

Привязан:			ТП902-1-105.86-КЖ	
Инв.№	Нач.отд.	Манкаускас	Канализационная насосная станция при глубине заложения коллектора-5.5м	Стадия: Р; Лист: 14; Листов: —
	Н.контр.	Ефремова		
	Гл.спец.	Укропова	Плита ПДм1. Фрагмент 1. Армирование. Разрез 3-3 (влажные грунты)	МЖКХ РСФСР ГИПРОКОММУНВОДОКАНАЛ Ленинградское отделение
	Рук.гр.	Пойда		
	Вед.инж.	Суворов		

МФ 21Ц1-01 17 Копировал: Гражданинова Формат А2

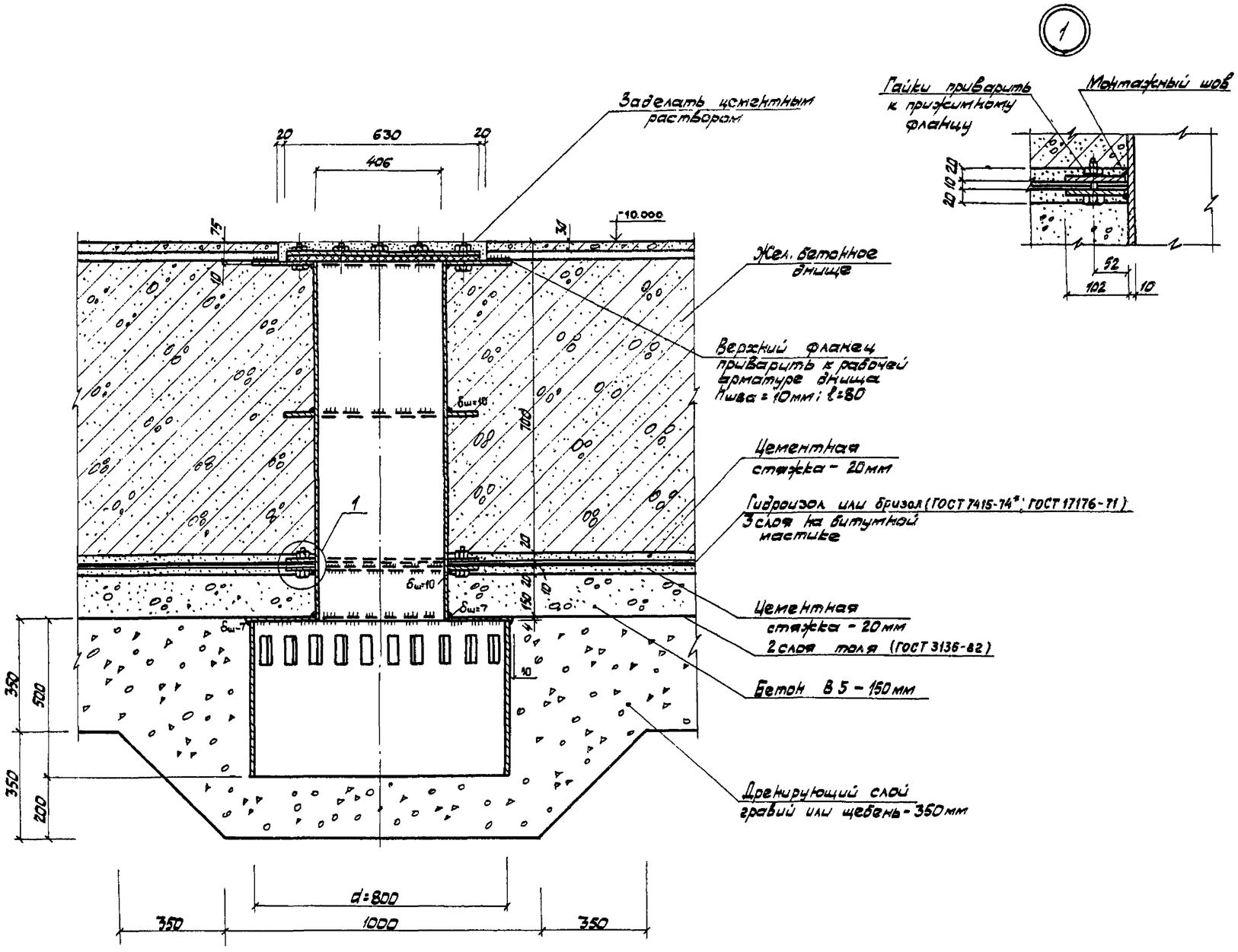

Альбом 5

Типовой проект 902-1-105.86-КЖ

Инв. № подл.	Подпись и дата	Взамен инв. №

Нач. отд.	Манкаускас		
Н. контр.	Ефремова		
Гл. спец.	Укропова		
Рук. гр.	Терентьев		
Инж.	Поляков		

Привязан

Инв. №

ТП 902-1-105.86-КЖ

Канализационная насосная станция при глубине заложения коллектора - 5,5м

Плита ПДм 1
Узел установки закладной детали МН. Зумпф.

Стадия	Лист	Листов
Р	15	—

МЖКХ РСФСР
ГИПРОКОММУНВОДОКАНАЛ
Ленинградское отделение

МФ 2141-01 18 Копировал: Иванова

Формат А2

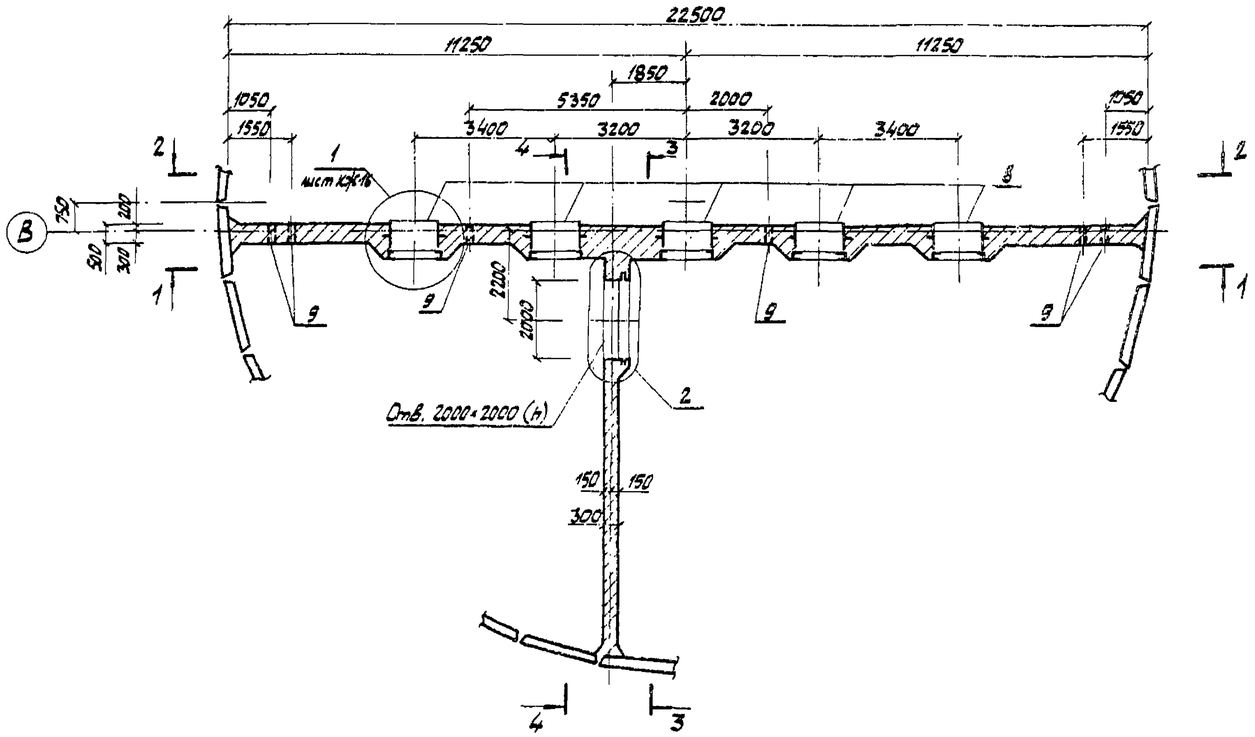

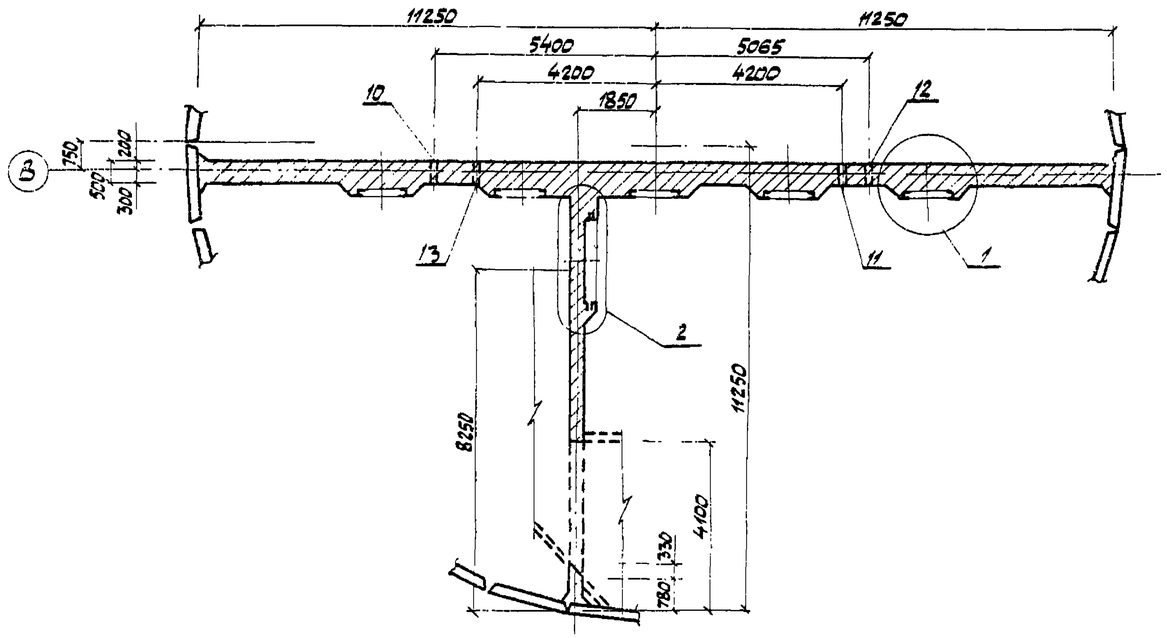

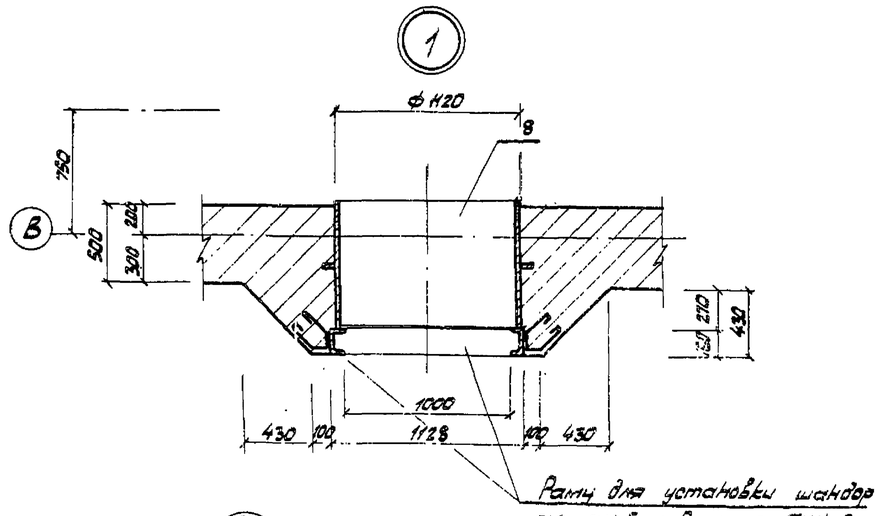

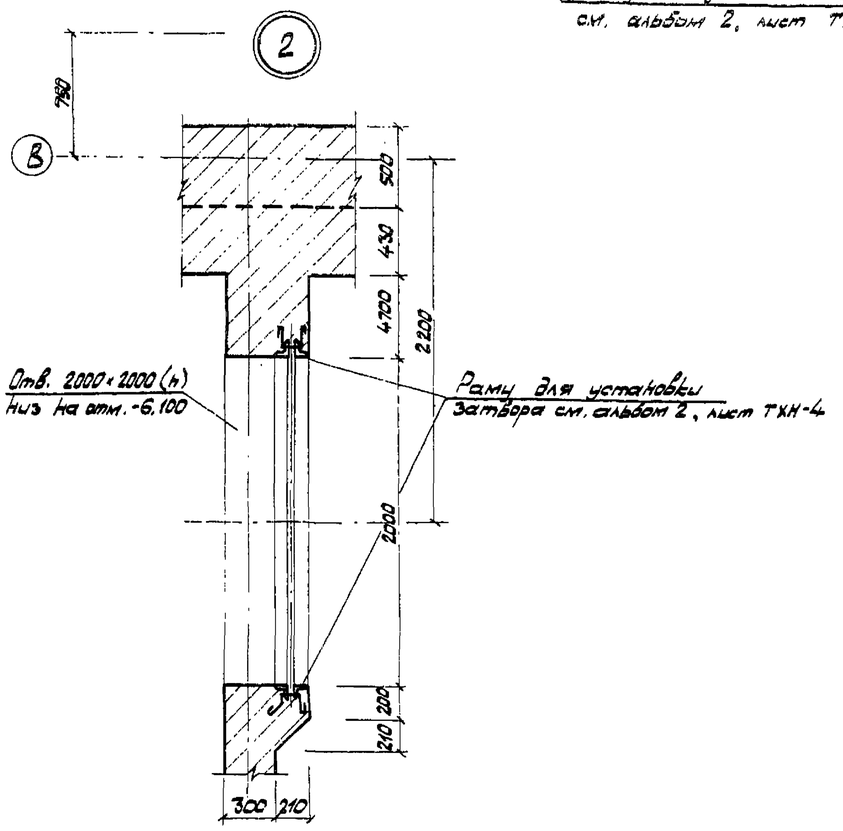

Альбом 5

Типовой проект 902-1-105.86-КЖ

Привязан				ТП902-1-105.86-КЖ			
				Канализационная насосная станция при глубине заложения коллектора -5,5м	Стадия	Лист	Листов
					Р	16	—
				Разделительная стенка СТм1. План по А-А і Б-Б.	МЖКХ РСФСР ГИПРОКОММУНВОДОКАНАЛ Ленинградское отделение		
Инв. №							

Нач.отд.	Манкаускас	
Н.контр.	Ефремова	
Гл.спец.	Укропова	
Рук.гр.	Терентьев	
Инж.	Поляков	

МФ 2141-81 19 Копировал Иванова Формат А2

Инв.№ подл. | Подпись и дата | Взамен инв.№

Альбом 5

Типовой проект

902-1-105.86-КЖ

Инв.№подл. | Подпись и дата | Взам.инв.№

1-1

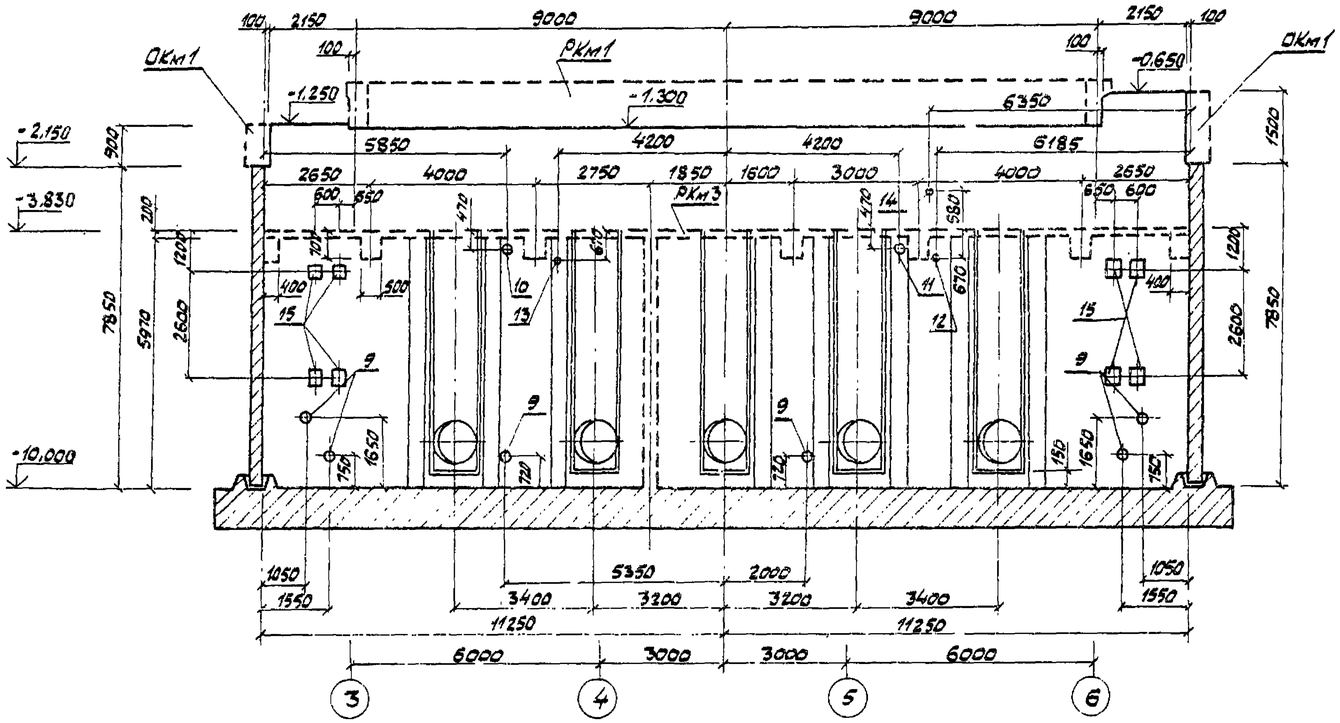

3-3

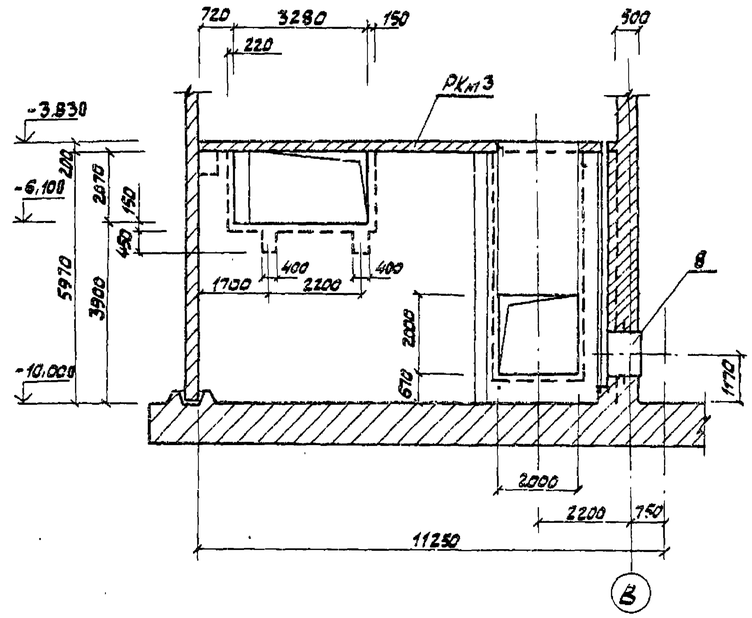

2-2

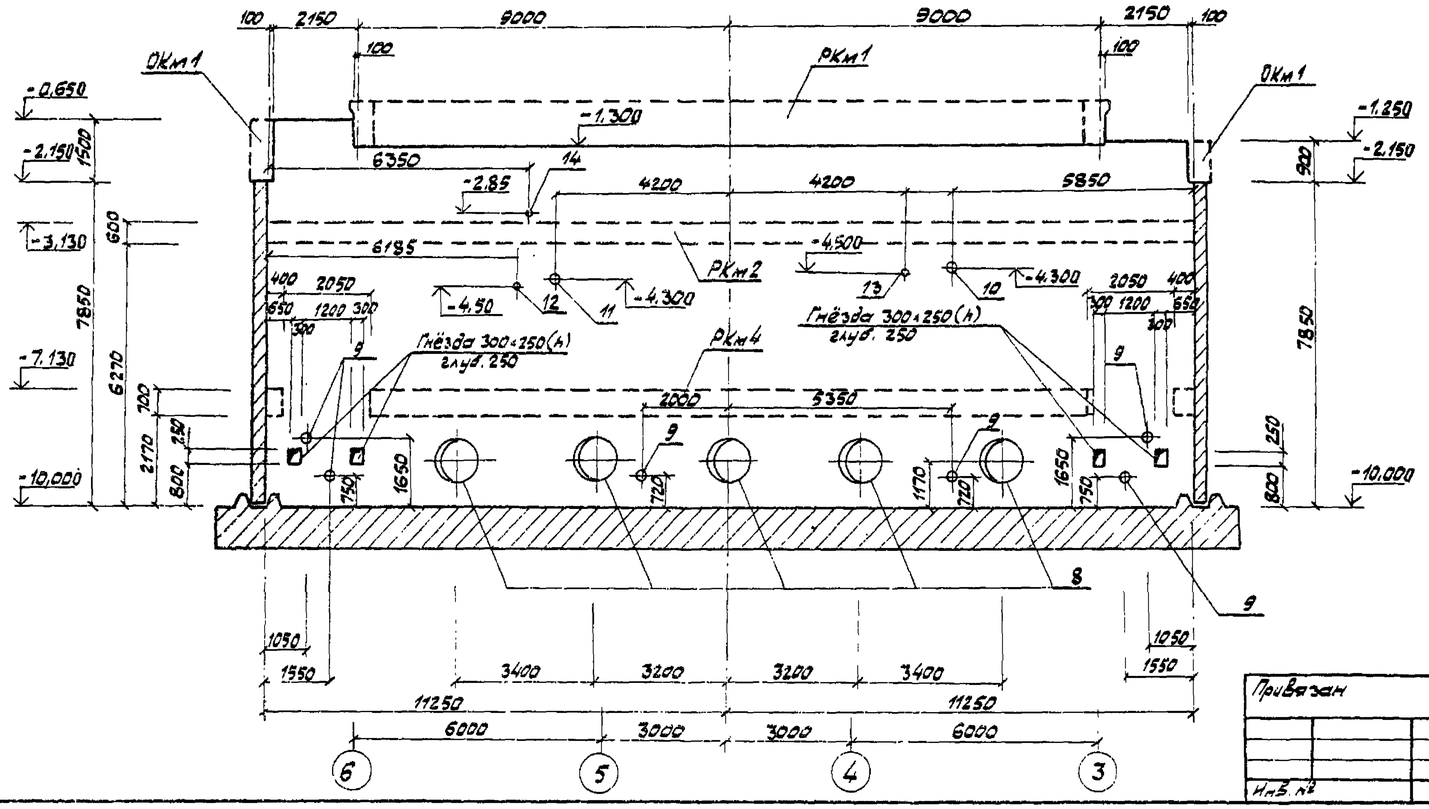

4-4

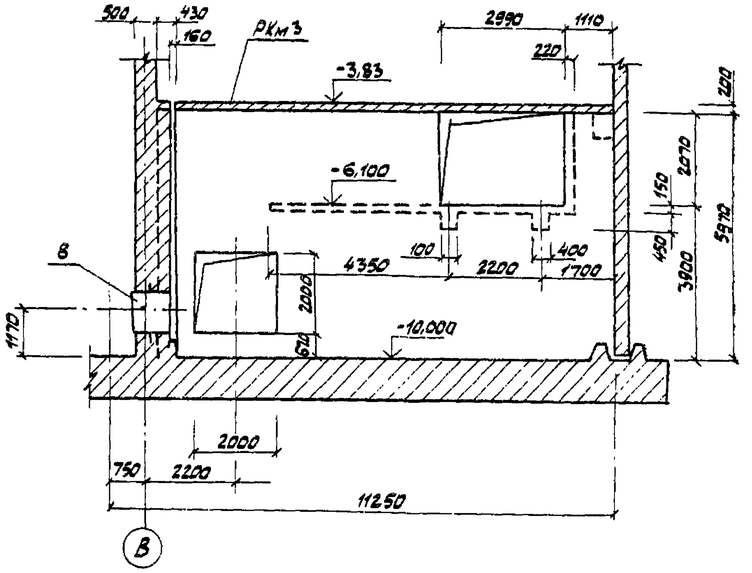

Привязан

Инв.№

Нач.отд.	Маликаускас		
Н.контр.	Ефремова		
Гл.спец.	Укропова		
Рук.гр.	Перемитьев		
Инж.	Полякова		

ТП 902-1-105.86-КЖ

Канализационная насосная станция при глубине заложения коллектора – 5,5 м

Разделительная стена СТм1. Разрезы 1-1÷4-4

Стадия	Лист	Листов
Р	17	—

МЖКХ РСФСР ГИПРОКОММУНЭЛОКАНАЛ Ленинградское отделение

МФ 2141-01 20 Копировал Иванова Формат А2

Типовой проект 902-1-105.86-КЖС Альбом 5

План по А-А

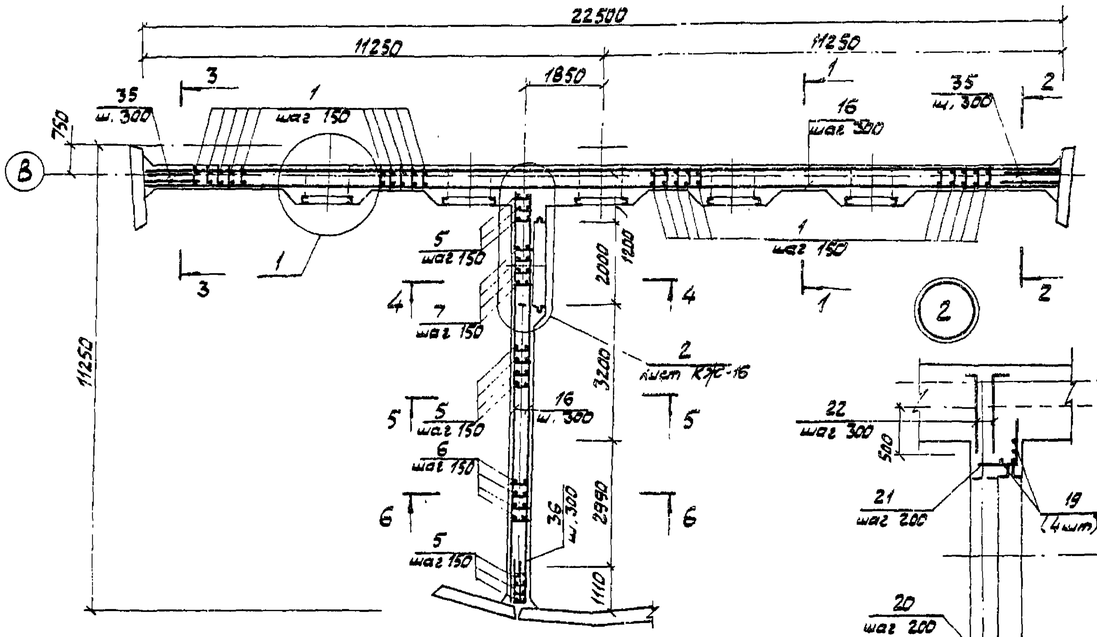

План по Б-Б

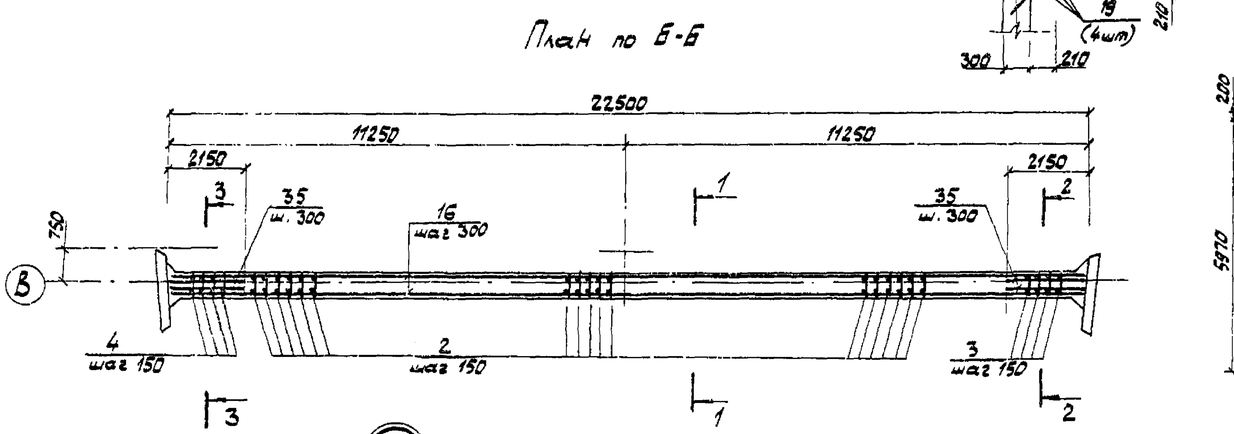

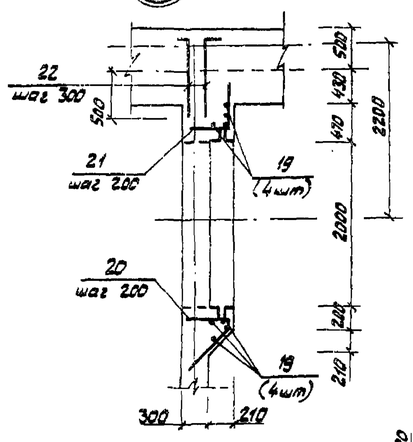

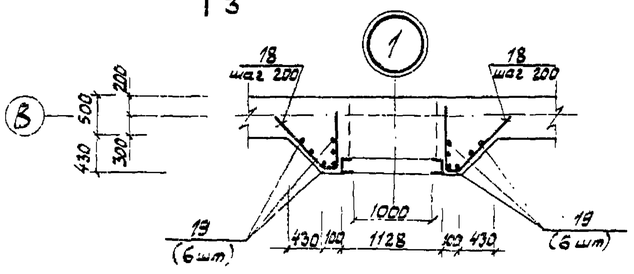

1-1

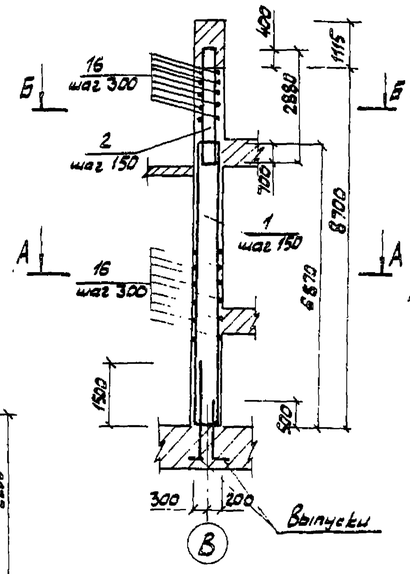

2-2

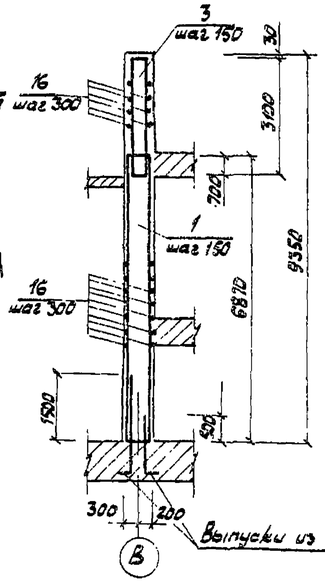

3-3

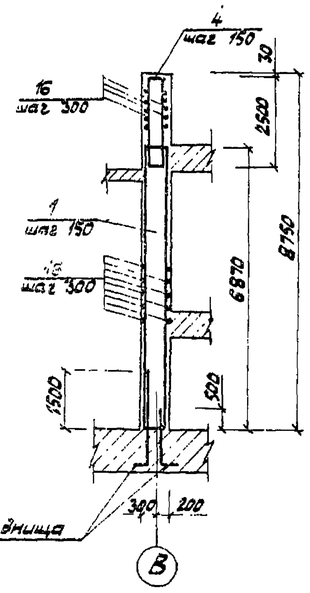

4-4

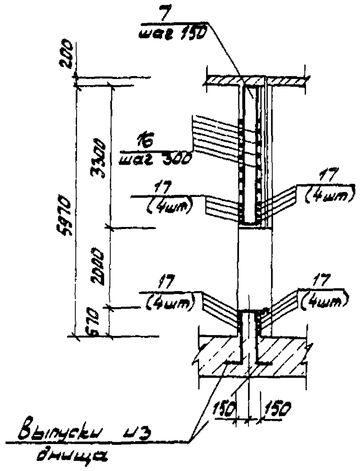

5-5

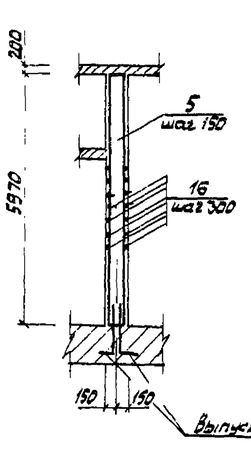

6-6

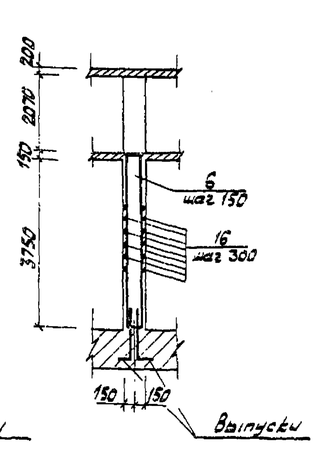

Взамен инв.№ | Подпись и дата | Инв.№ подл.

Привязан				ТП 902-1-105.86-КЖ	
	Нач. отд.	Манкаускас		Канализационная насосная станция при глубине заложения коллектора – 5,5 м	Стадия: Р; Лист: 18; Листов: —
	Н. контр.	Ефремова			
	Гл. спец.	Уфролова		Разделительная стенка СТм1. Армированные	МЖКХ РСФСР ГИПРОКОММУНВОДОКАНАЛ Ленинградское отделение
	Рук. гр.	Терентьев			
Инв. №	Инж.	Поляков			

МФ 2141-01 21 Копировал Иванова Формат А2

Альбом 5

Типовой проект 902-1-105.86-КЖ

1-1

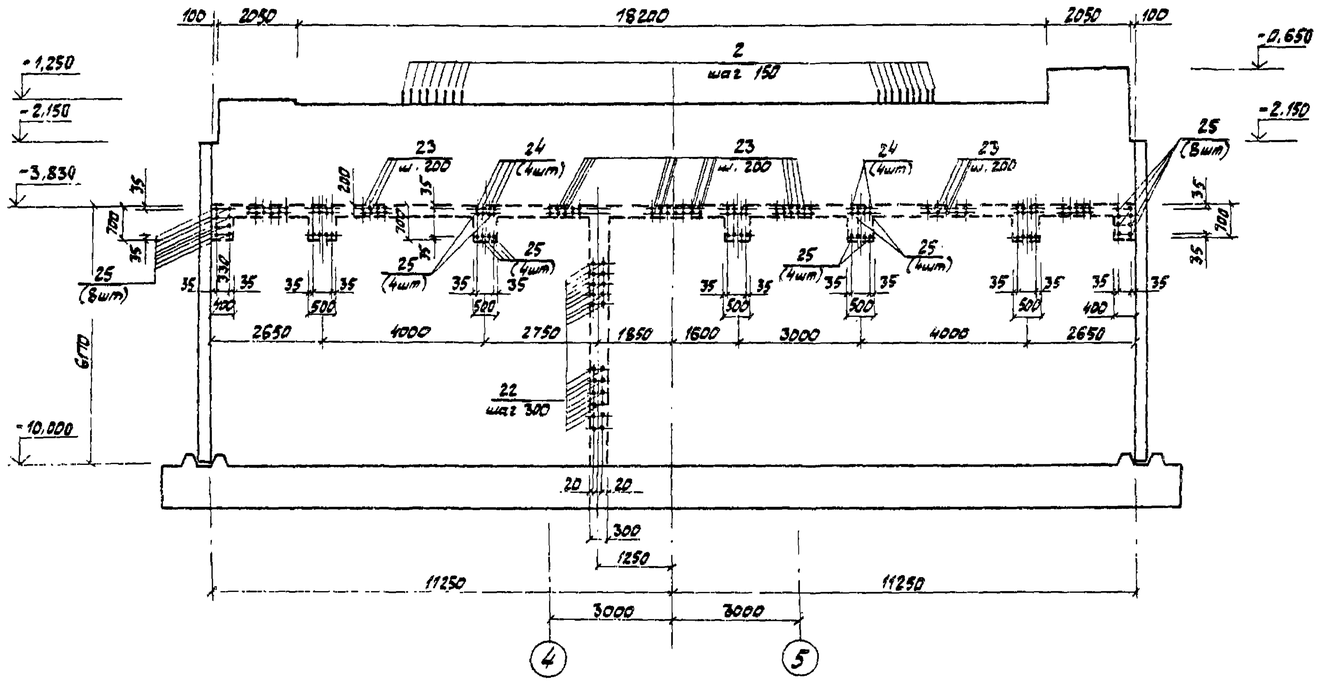

3-3

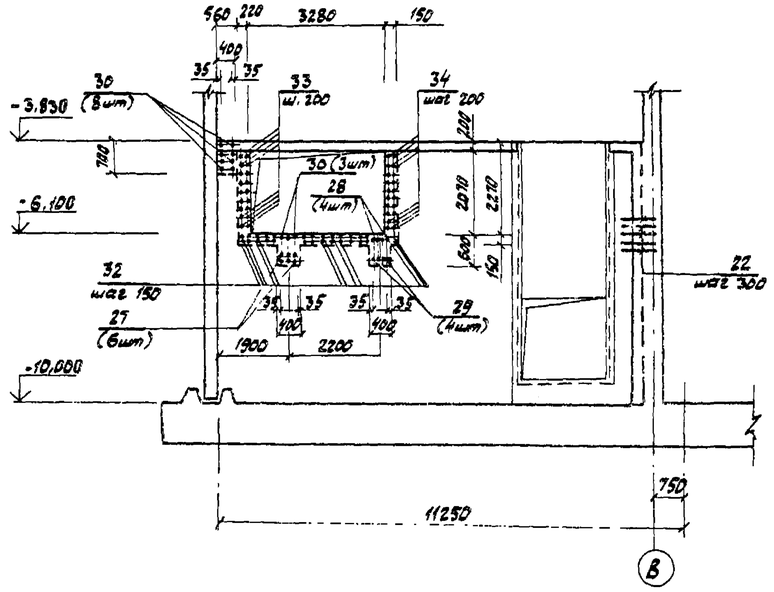

2-2

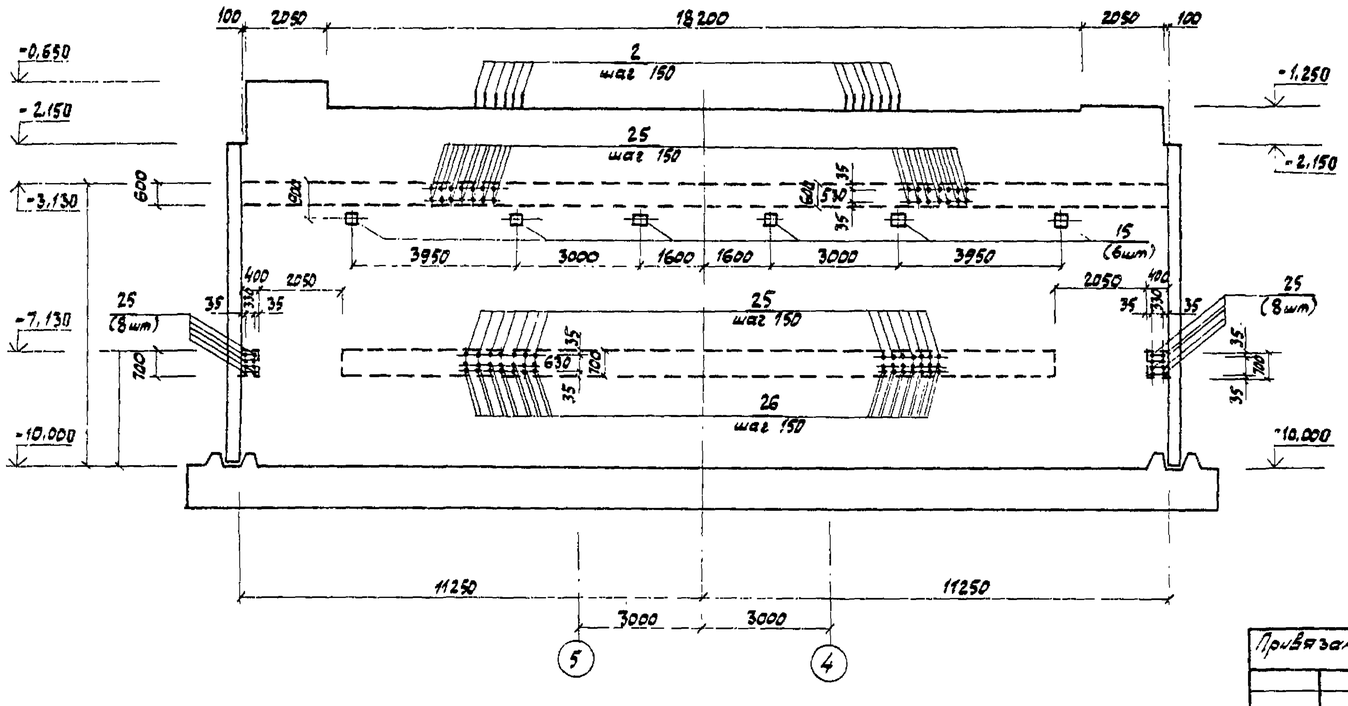

4-4

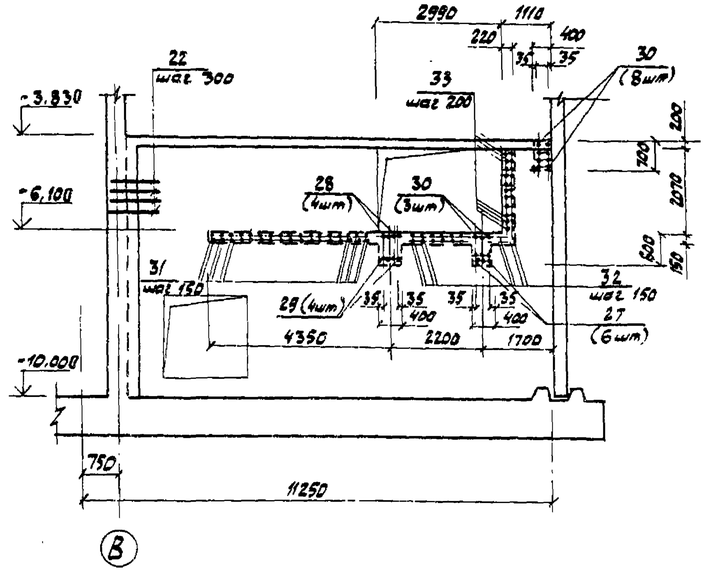

Привязан				ТП 902-1-105.86-КЖ	
				Канализационная насосная станция при глубине заложения коллектора -5,5м	Стадия: Р; Лист: 19; Листов: —
Инв. №				Разделительная стенка СТм1 Разрезы 1-1; 4-4. Выпуски.	МЖКХ РСФСР ГИПРОКОММУНВОДОКАНАЛ Ленинградское отделение
Инв. № подл.	Подпись и дата	Взам. инв. №	Инв. №	Нач. отд. Макаусас; Н. контр. Ефремова; Гл. спец. Уварова; Рук. гр. Перентьев; Инж. Поляков	

мф 2141-01 22 Копировал Иванова Формат А2

Альбом 5

Типовой проект 902-1-105.86-КЖ

Ведомость расхода стали на элемент, кг

Марка элемента	Арматурные изделия: Арматура класса А-I		А-III										Всего	Изделия закладные: Арм-ра кл. А-III		Прокат марки В Ст3 кп 2			Сальники Серия 5.900-2								Всего	Общий расход
	ГОСТ 5781-82*													ГОСТ 5781-82*		ГОСТ 19903-74*			Ду-1000	Ду-200	Ду-150		Ду-80		Ду-50			
	10	Итого	8	10	12	14	16	18	22	28	32	Итого		12	Итого	-б=8	-б=10	Итого	ℓ=800	ℓ=500	ℓ=500	ℓ=800	ℓ=50	ℓ=800	ℓ=500	Итого		
Стм 1	1644,7	1644,7	11,2	940,9	1784,4	6,0	5345,9	11,2	2229,2	58,0	403,2	10790,0	12434,7	18,2	18,2	79,8	11,2	91,0	1162,0	146,4	24,4	36,3	9,6	14,1	7,7	1400,5	1509,7	13944,4

Ведомость деталей

Поз.	Эскиз
18	1000
20	750
21	500
22	900
24	1900
25	1000
26	1500
31	650
34	500

Спецификация разделительной стенки СТм 1

Формат	Зона	Поз.	Обозначение	Наименование	Кол.	Примечание
				Сборочные единицы		
		1	ТП 902-1-104.86 КЖИ-5.100альбом6	Каркас плоский	151	27,8кг
		2	" КЖИ-5.201 "	То же	121	8,8кг
		3	" КЖИ-5.202 "	"	15	7,1кг
		4	" КЖИ-5.200 "	"	15	7,8кг
		5	" КЖИ-5.104 "	"	37	22,4кг
		6	" КЖИ-5.105 "	"	20	14,6кг
		7	" КЖИ-5.106 "	"	13	12,4кг
				Сальники		
		8	5.900-2	Ду 1000; ℓ=800	5	232,4кг
		9	"	Ду 200; ℓ=500	6	24,4кг
		10	"	Ду 150; ℓ=500	1	24,4кг
		11	"	Ду 150; ℓ=800	1	36,3кг
		12	"	Ду 80; ℓ=500	1	9,6кг
		13	"	Ду 80; ℓ=800	1	14,1кг
		14	"	Ду 50; ℓ=500	1	7,7кг
				Изделие закладное		
		15	1.400-15 В.0.1	МН 126-5	14	7,8кг
				Детали		
				ф 10 А I ГОСТ 5781-82*		
		23	КЖ-20	ℓ=600	225	0,37кг
				ф 8 А III ГОСТ 5781-82*		
		33	"	ℓ=800	20	0,32кг
				ℓ=600	20	0,24кг
				ф 12 А III ГОСТ 5781-82*		
		18	"	ℓ=1870	300	1,7кг
		19	"	ℓ=6000	68	5,3кг
		20	"	ℓ=1350	30	1,2кг
		21	"	ℓ=1250	30	1,1кг
		31	"	ℓ=750	60	0,67кг
		32	"	ℓ=1100	40	0,98кг
				ф 14 А III ГОСТ 5781-82*		
		29	"	ℓ=1200	4	1,5кг
				ф 16 А III ГОСТ 5781-82*		
		22	"	ℓ=1000	62	1,58кг
		24	"	ℓ=2000	20	3,16кг
		25	"	ℓ=1100	475	1,74кг
		30	"	ℓ=1300	11	2,1кг
				ф 18 А III ГОСТ 5781-82*		
		28	"	ℓ=1400	4	2,8кг
				ф 22 А III ГОСТ 5781-82*		
		26	"	ℓ=1700	236	5,1кг
		35	"	ℓ=2000	108	6,0кг
		36	"	ℓ=3000	42	8,94кг
				ф 28 А III ГОСТ 5781-82*		
		27	"	ℓ=2000	6	9,66кг
				ф 32 А III ГОСТ 5781-82*		
		17	"	ℓ=4000	16	25,2кг
				ф 10 А III ГОСТ 5781-82*		
				общ. ℓ=1525,0пм		0,617кг
				Материалы		
				Бетон марки В30	123,9	м³

Инв. № подл. | Подпись и дата | Взамен инв. №

Привязан

Инв. №

Нач. отд.	Манкаускас	
Н. контр.	Ефремова	
Гл. спец.	Укропова	
Рук. гр.	Терентьев	
Инж.	Поляков	

ТП902-1-105.85-КЖ

Канализационная насосная станция при глубине заложения коллектора -5,5м

Разделительная стенка СТм 1. Ведомость расхода стали на элемент. Ведомость деталей. Спецификация.

Стадия	Лист	Листов
Р	20	—

МЖКХ РСФСР ГИПРОКОММУНВОДОКАНАЛ Ленинградское отделение

МФ2111-01 23 Копировал: Иванова Формат А2

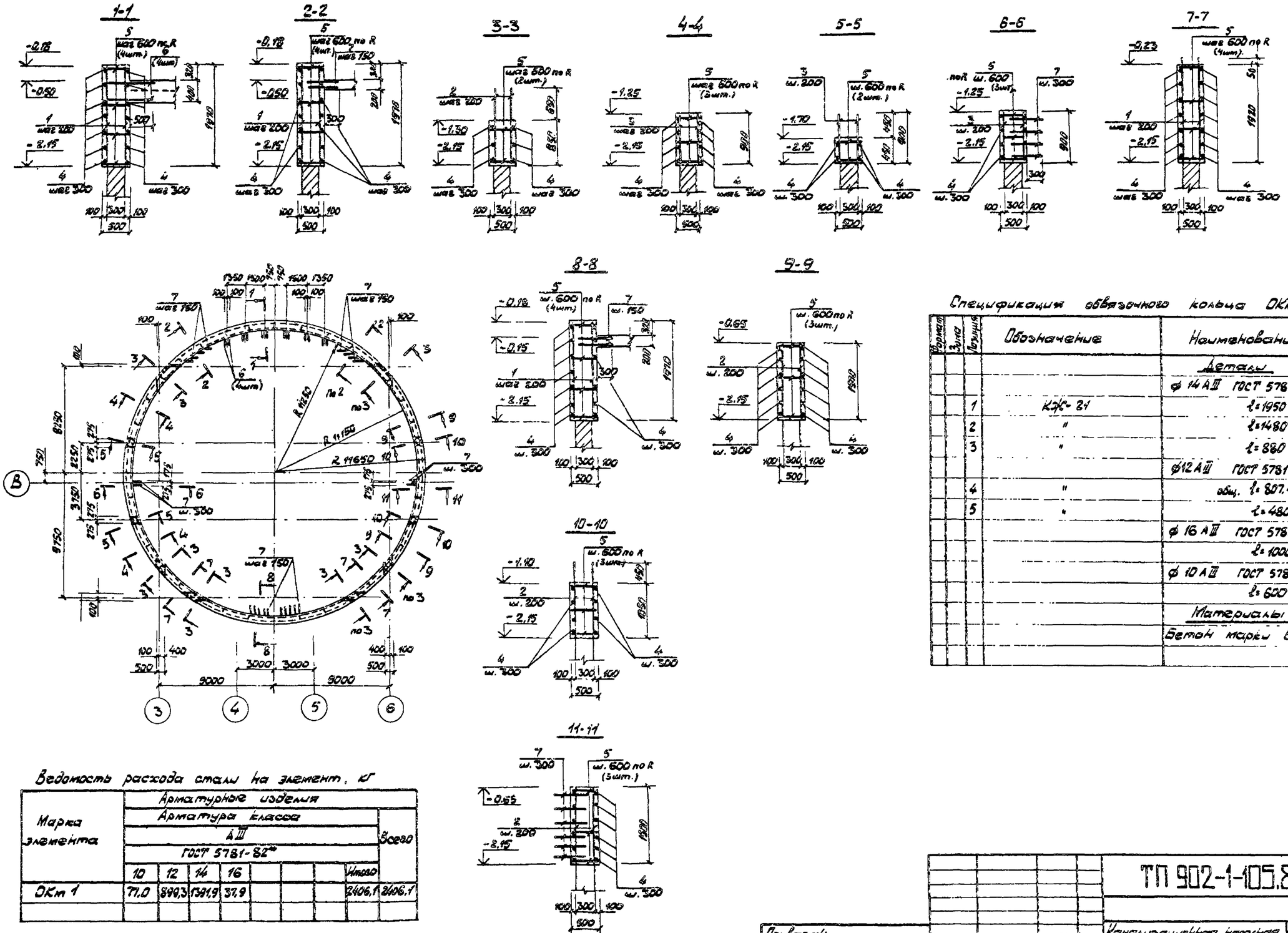

Ведомость расхода стали на элемент, кг

Марка элемента	Арматурные изделия								
	Арматура класса								Всего
	А III								
	ГОСТ 5781-82*								
	10	12	14	16				Итого	
ОКм 1	77,0	899,3	1391,9	37,9				2406,1	2406,1

Спецификация обвязочного кольца ОКм 1

Формат	Зона	Позиция	Обозначение	Наименование	Кол.	Примечание
				Детали		
				⌀ 14 А III ГОСТ 5781-82*		
		1	КЖ-21	l=1950	389	2.36 кг
		2	"	l=1480	166	1.79 кг
		3	"	l=880	166	1.06 кг
				⌀12 А III ГОСТ 5781-82*		
		4	"	общ. l=807.4 п.м.		0.888 кг
		5	"	l=480	428	0.43 кг
				⌀ 16 А III ГОСТ 5781-82*		
				l=1000	24	1.58
				⌀ 10 А III ГОСТ 5781-82*		
				l=600	208	0.37
				Материалы		
				Бетон марки В20	м³	54.2

Типовой проект 902-1-105.86-КЖ

Альбом 5

Инв. № подл. | Подпись и дата | Взамен инв. №

Привязан

Инв. №

Нач.отд.	Манкаускас	
Н.контр.	Ефремова	
Гл.спец.	Укропова	
Рук.гр.	Терентьев	
Инж.	Поляков	

ТП 902-1-105.86-КЖ

Канализационная насосная станция при глубине заложения коллектора -5,5м

Стадия	Лист	Листов
Р	21	—

Обвязочное кольцо ОКм1

МЖКХ РСФСР ГИПРОКОММУНВОДОКАНАЛ Ленинградское отделение

МФ 2141-01 24 Копировал Иванова Формат А2

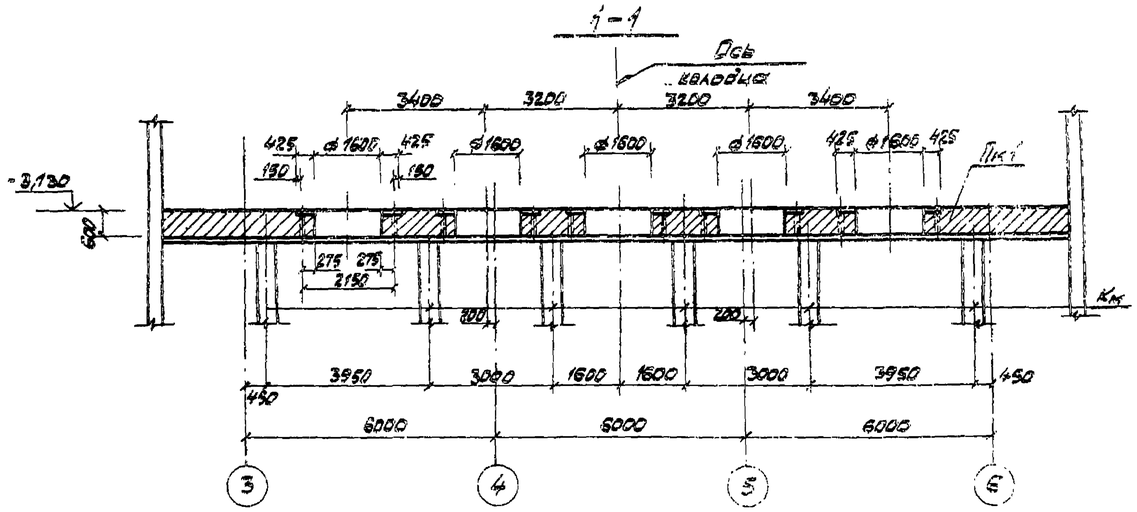

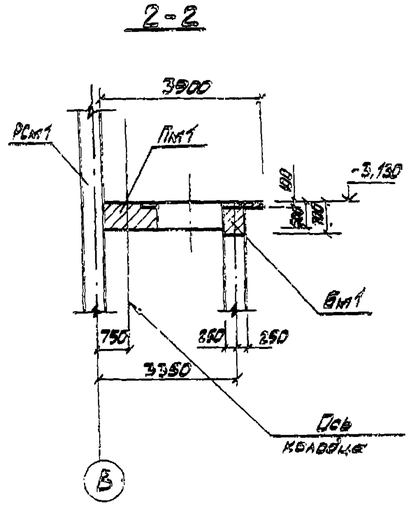

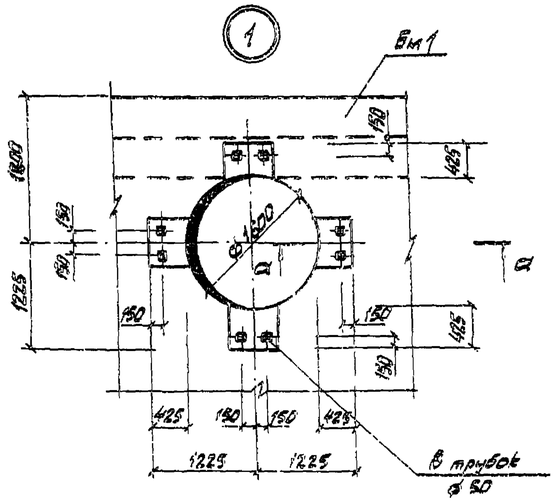

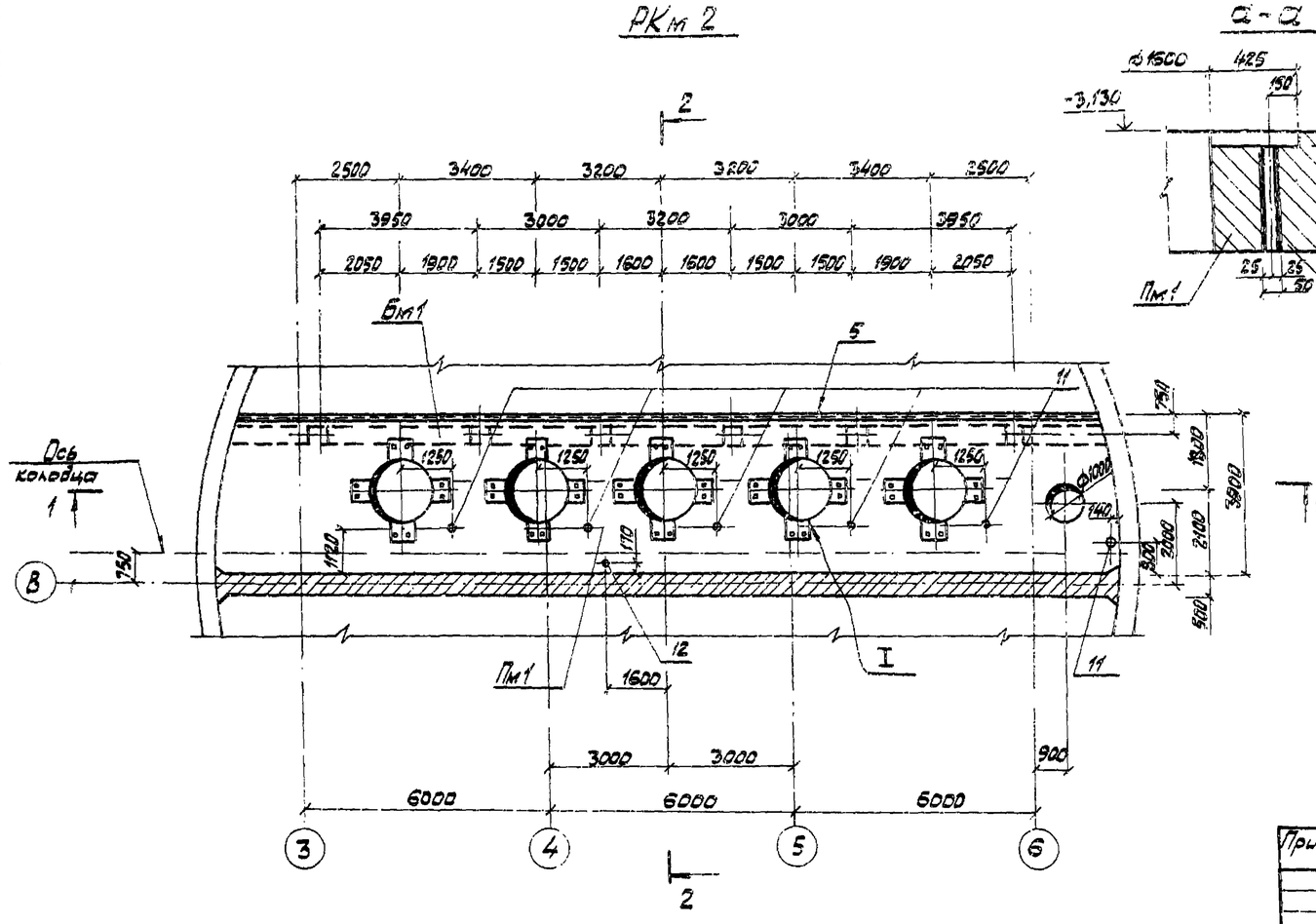

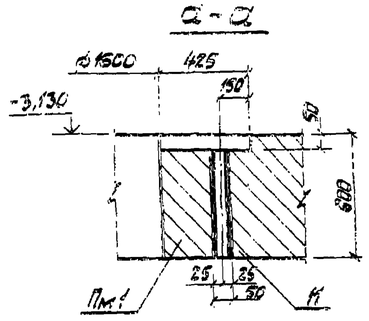

1. Схему расположения элементов подземной части смотри КЖ-5
2. Армирование и спецификации РКм 2 смотри КЖ-23.

Привязан				ТП 902-1-105.86-КЖ		
	Нач.отд.	Манкаускас		Канализационная насосная станция при глубине заложения коллектора-5,5м	Стадия	Лист	Листов
	Н.контр.	Ефремова			Р	22	—
	Гл.спец.	Укропова		РКм2 Опалубочный чертёж.	МЖКХ РСФСР ГИПРОКОММУНВОДОКАНАЛ Ленинградское отделение		
	Рук.гр.	Терентьев					
Инв. №	Инж.	Постников					

МФ 2141-01 25 Копировал Иванова Формат А2

Альбом 5

Типовой проект 902-1-105.86-КЖ

Инв. № подл. | Подпись и дата | Взамен инв. №

Альбом 5

Типовой проект 902-1-105.86-КЖ

Инв.№ подл. | Подпись и дата | Взам.инв.№

1-1

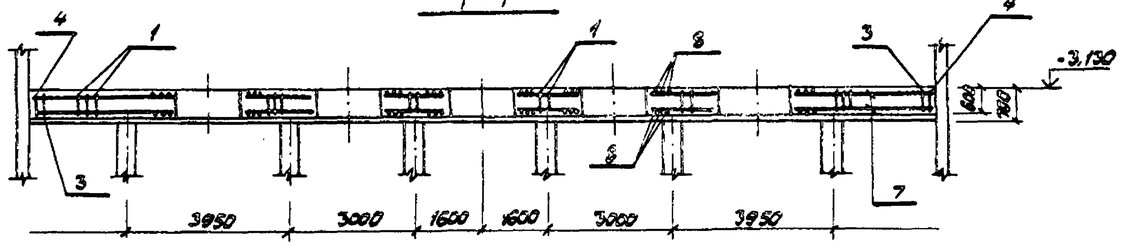

Бм1

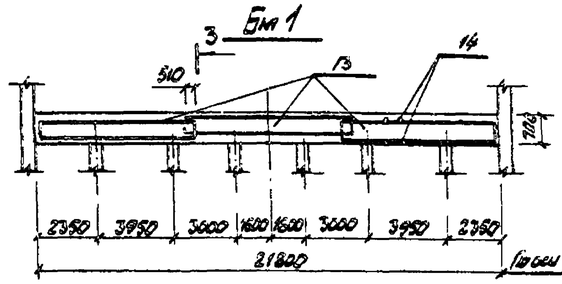

3-3

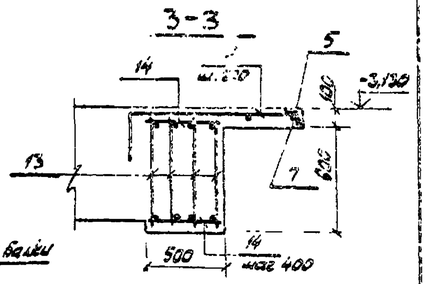

2

Пм1

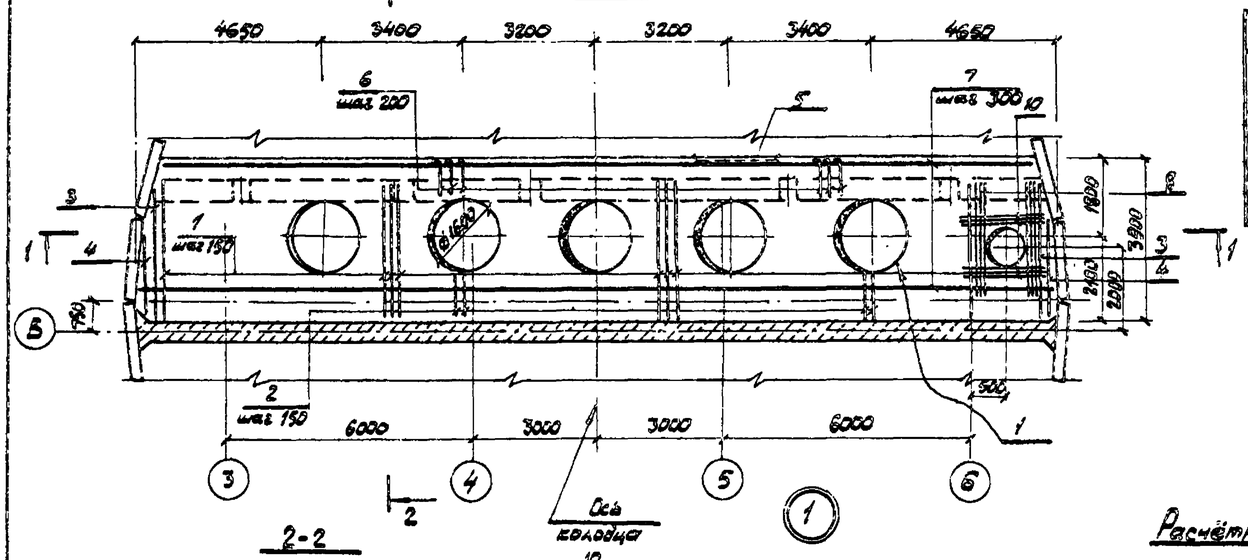

2-2

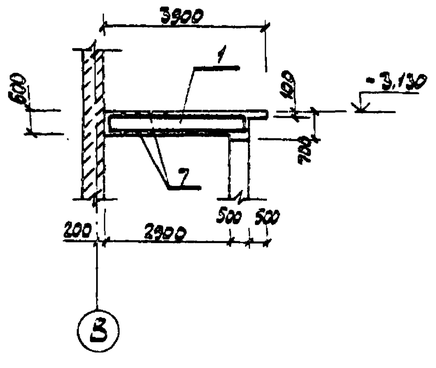

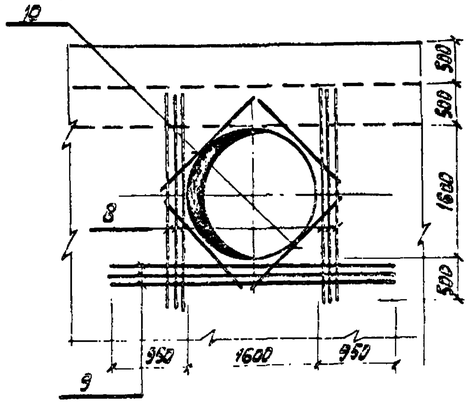

Расчётная схема Бм1

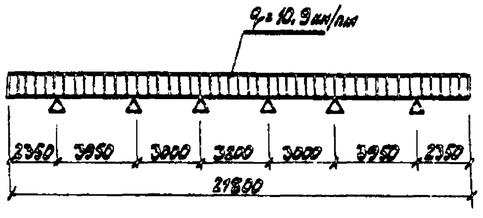

Ведомость деталей

Поз.	Эскиз
6	980, 360, 80

Спецификация перекрытия РКМ2

Формат	Зона	Позиция	Обозначение	Наименование	Кол.	Примечание
				Плита Пм1 – шт. 1		
				Сборочные единицы		
				Каркасы плоские		
		1	ТП 902-1-104.86 КЖ-4.100 альбом 6		90	15,19 кг
		2	КЖ-4.101 альбом 6		30	6,09 кг
		3	КЖ-4.102 альбом 6		2	13,61 кг
		4	КЖ-4.103 альбом 6		2	8,13 кг
		5	1.400-15 В.1 550-08	Изделие закладное МН 557	2	3,1 кг
				Детали		
		6	КЖ-23	ф12 AIII ГОСТ 5781-82* ℓ=1420	107	1,26 кг
		7	"	ф10 AI " ℓ=499 мм	—	0,617 кг
		8	"	ф16 AIII " ℓ=2600	72	4,10 кг
		9	"	ф32 AIII " ℓ=3500	30	22,08 кг
		10	"	ф16 AIII " ℓ=1600	52	2,53 кг
		11	КЖ-22	Вяз. пр ф50 мм ГОСТ 3262-75* ℓ=650	46	3,42 кг
		12	"	ф 70 мм ℓ=650	1	4,58 кг
				Бм1 – шт. 1		
				Сборочные единицы		
		13	ТП 902-1-104.86 КЖ-4.2 альбом 6	Каркас плоский	12	39,18 кг
				Детали		
		14	КЖ-23	ф10 AI ГОСТ 5781-82* ℓ=450	110	0,28 кг
				Материалы на РКМ2		
				Бетон марки 300	41,8	м³

Защитный слой бетона для рабочей арматуры принять 25мм.

Ведомость расхода стали на элемент, кг

Марка элемента	Изделия арматурные							Изделия закладные							Общий расход
	Арматура класса AI, ГОСТ 5781-82*		Арматура класса AIII, ГОСТ 5781-82*				Всего	Арматура класса A-I, ГОСТ 5781-82*		Арматура класса AIII, ГОСТ 5781-82*		Прокат Вст3кп2-1, ГОСТ 8509-72*		Всего	
	10	Итого	12А	16	32	Итого		6	Итого	8	Итого	130×63×6	Итого		
РКм 2	1025,6	1025,6	134,8	1854,3	662,4	2651,5	3679,1	4,26	4,26	8,52	8,52	159,7	159,7	172,5	3816,6

Привязан

Инв.№

Нач.отд.	Манкаусских		
Н.контр.	Ефремова		
Гл.спец.	Уварова		
Рук.гр.	Терентьев		
Инж.	Постников		

ТП 902-1-105.86-КЖ

Канализационная насосная станция при глубине заложения коллектора –5,5 м

Стадия	Лист	Листов
Р	23	—

РКМ2
Плита Пм1. Балка Бм1 Армирование

МЖКХ РСФСР ГИПРОКОММУНВОДОКАНАЛ Ленинградское отделение

МФ 2141-01 26 Копировал Иванова Формат А2

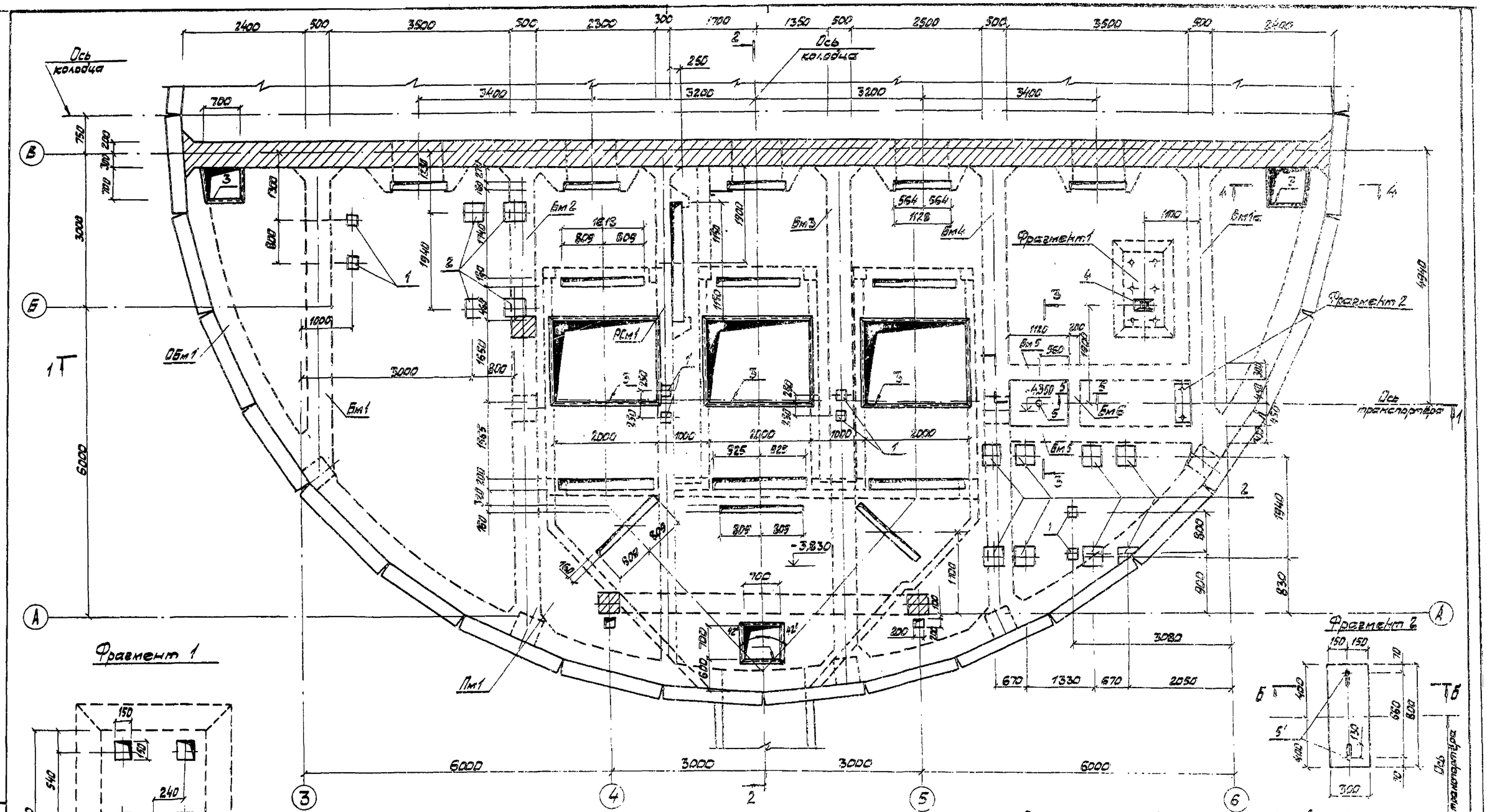

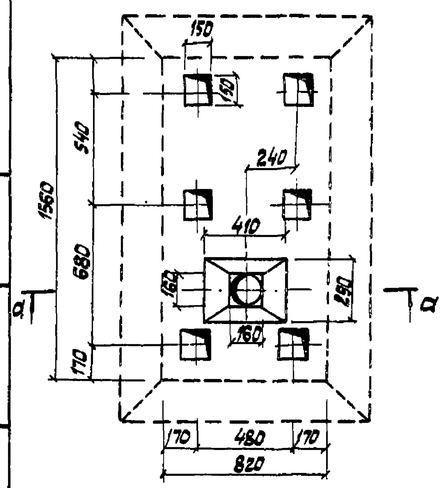

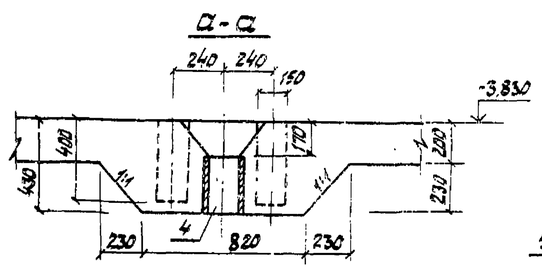

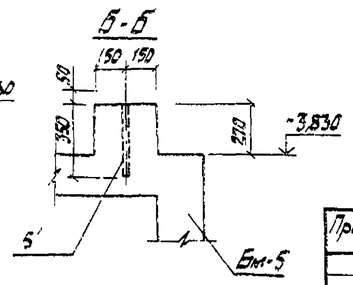

1. Схему расположения элементов подземной части смотри КЖ-7
2. Разрезы 1-1 ÷ 5-5 смотри лист КЖ-25

Привязан				ТП 902-1-105.86-КЖ	
	Нач. отд.	Манкаускас		Канализационная насосная станция при глубине заложения коллектора-5.5м	Стадия: Р; Лист: 24; Листов: —
	Н. контр.	Ефремова			
	Гл. спец.	Укропова		РКм 3	
	Рук. гр.	Терентьев		Опалубочный чертёж	МЖКХ РСФСР СИПРОКОММУНВОДОКАНАЛ Ленинградское отделение
Инв. №	Инж.	Постников			

МФ 2141-01 27 Копировал Иванова Формат А2

Типовой проект 902-1-105.86-КЖ Альбом 5

Инв. № подл. | Подпись и дата | Взамен инв. №

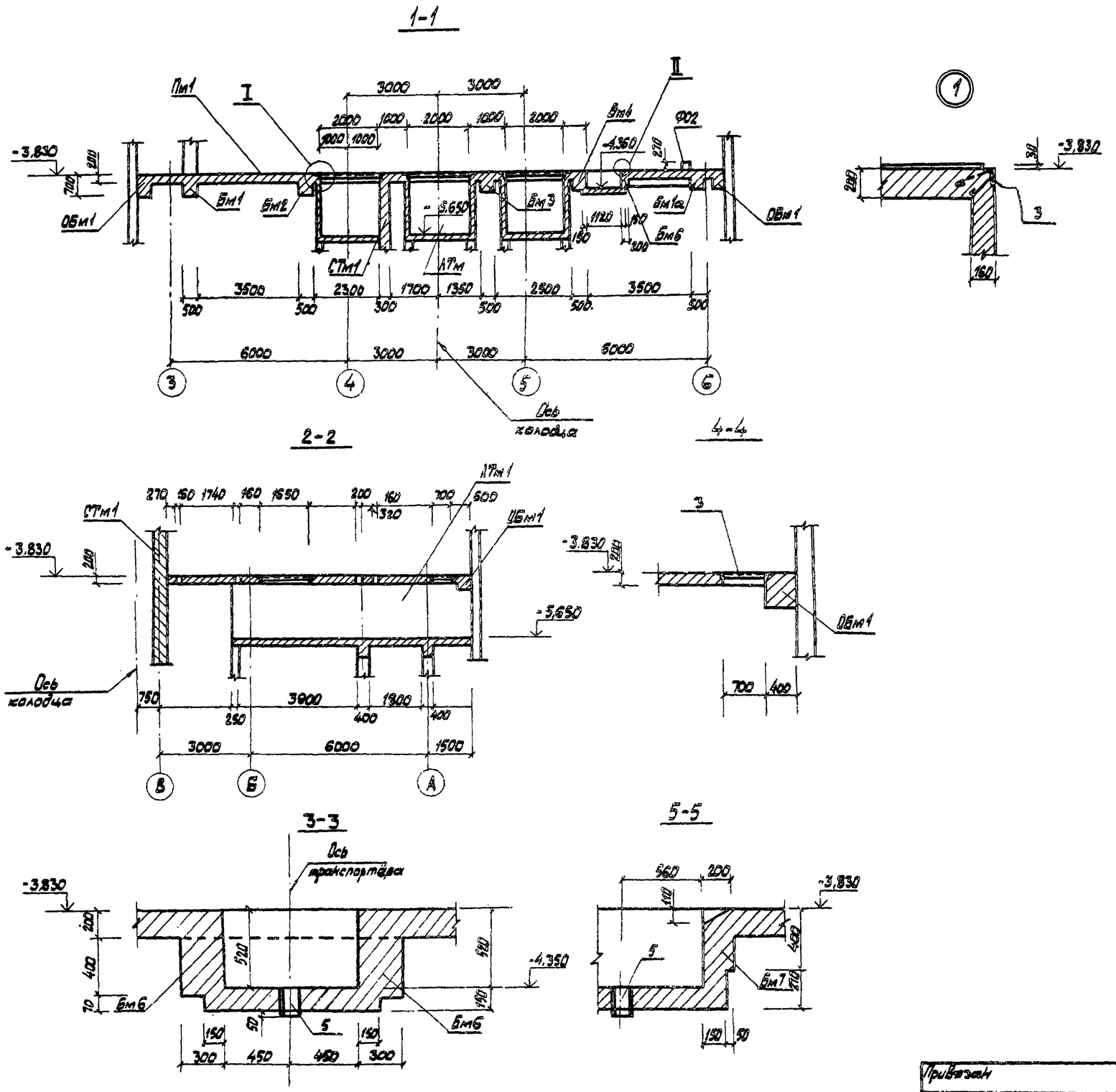

Альбом 5

Типовой проект 902-1-105.86-КЖ

Инв. № подл.	Подпись и дата	Взамен инв. №

Привязан

Инв. №

Нач.отд.	Манкаускас	
Н.контр.	Ефремова	
Гл.спец.	Укропова	
Рук.гр.	Терентьев	
Инж.	Постников	

ТП902-1-105.86-КЖ

Канализационная насосная станция при глубине заложения коллектора -5,5м

РКм3

Опалубочный чертёж. Разрезы 1-1 ÷ 5-5

Стадия	Лист	Листов
Р	25	—

МЖКХ РСФСР ГИПРОКОММУНВОДОКАНАЛ Ленинградское отделение

МФ 2141-01 28 Копировал: Иванова Формат А2

Альбом 5

Типовой проект 902-1-105.86-КЖ

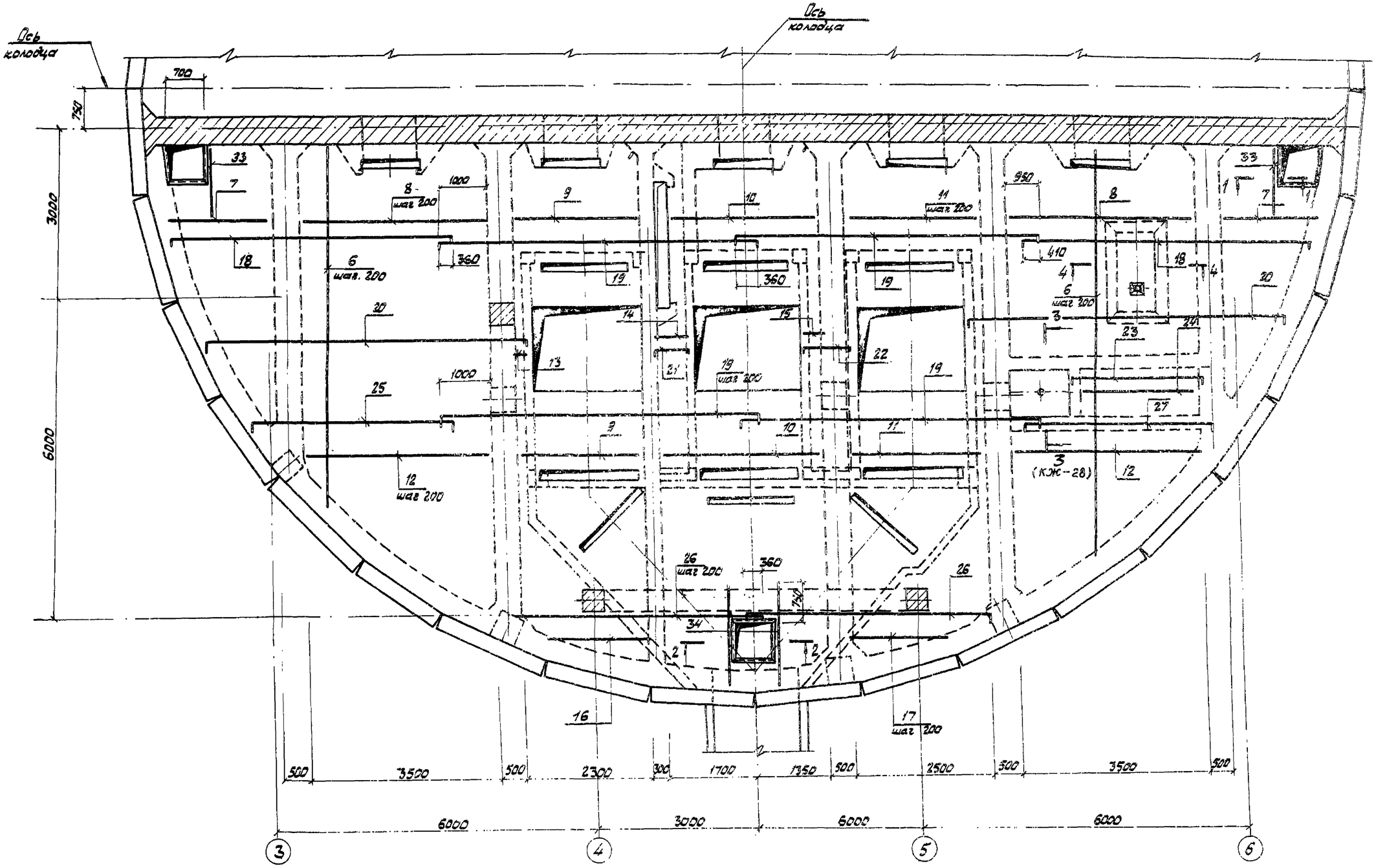

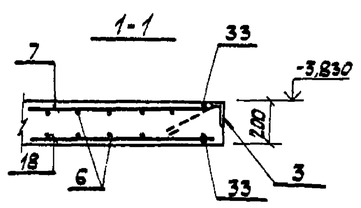

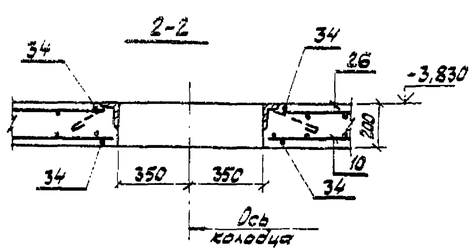

Привязан				ТП 902-1-105.86-КЖ			
				Канализационная насосная станция при глубине заложения коллектора -5,5м	Стадия	Лист	Листов
		Нач.отд.	Манкаускас		Р	26	—
		Н.контр.	Ефремова				
		Гл.спец.	Укропова	РКм 3	МЖКХ РСФСР ГИПРОКОММУНВОДОКАНАЛ Ленинградское отделение		
		Рук.гр.	Терентьев	Плита Пм1. Армирование.			
Инв.№		Инж.	Постников				

Инв.№ подл. | Подпись и дата | Взамен инв.№

МФ 2141-01 29 Копировал Иванова. Формат А2

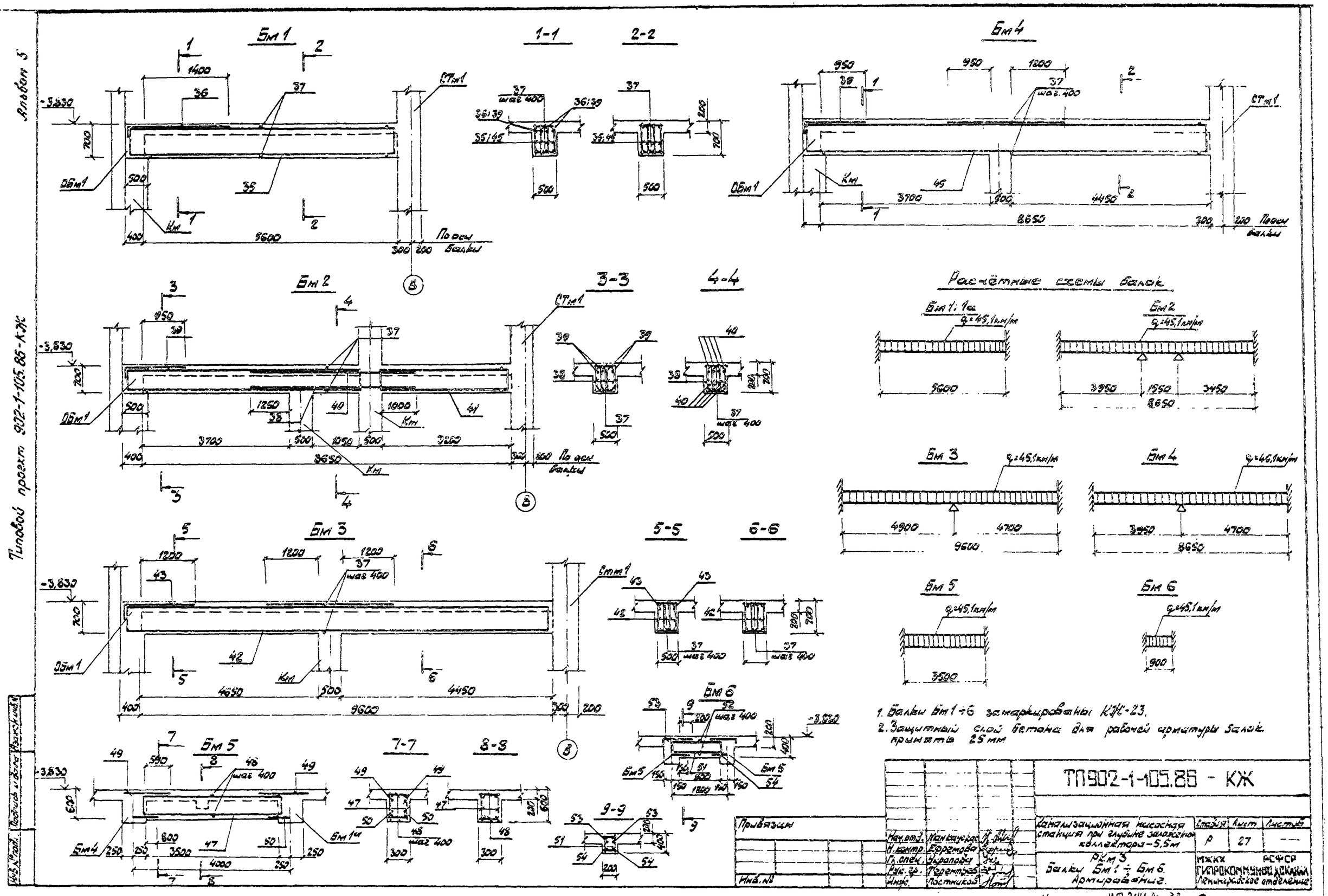

1. Балки Бм 1 ÷ 6 замаркированы КЖ-23.
2. Защитный слой бетона для рабочей арматуры балок принять 25 мм

Альбом 5

Типовой проект 902-1-105.86-КЖк

3-3

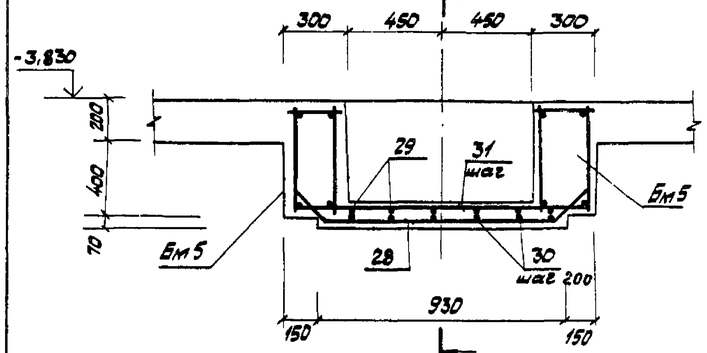

5-5

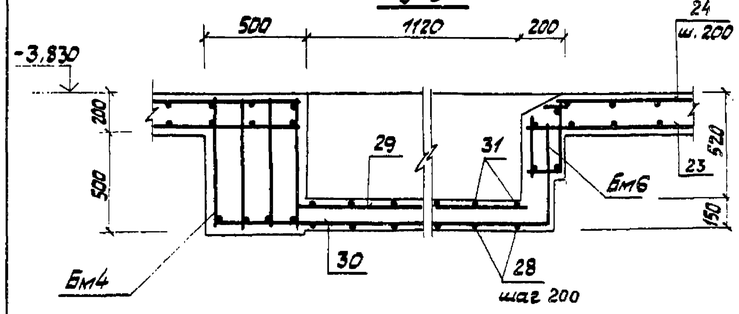

4-4

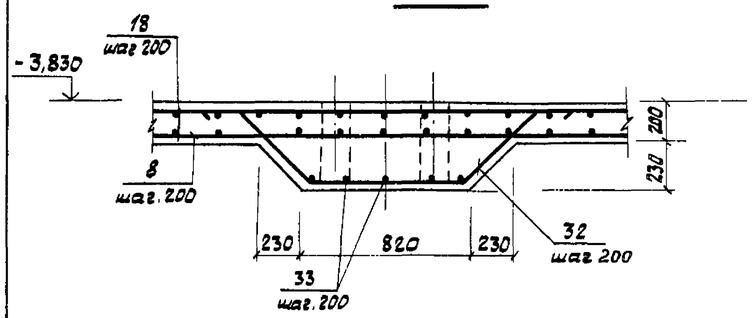

Спецификация перекрытия РКм3 (отм. -5,350)

Формат	Зона	Поз.	Обозначение	Наименование	Кол.	Примечание
				Плита Пм1		
				Сборочные единицы		
				Изделия закладные		
		1	1.400-15 в1. 130-11	МН 118-6	4	3,9 кг
		2	1.400-15 в1. 170-35	МН 157-6	12	16,3 кг
		3	1.400-15 в1. 550-08	МН 557	36,2	8,1 кг
		4	КЖС-13	Газ. тр. ф150 ГОСТ 3262-75* l=260	1	4,63 кг
		5	"	ф100 " l=200	1	0,48 кг
		5'	"	Анкер ф16 AI с резб. l=480	2	0,75 кг
				Детали		
		6	КЖС-28	ф10 AI ГОСТ 5781-82* $\ell_{общ}$=238,5 м ф12 AIII ГОСТ 5781-82*	—	0,617 кг
		7	КЖС-28	$\ell_{ср}$=1750	28	1,55 кг
		8	"	l=3600	42	3,19 кг
		9	"	l=2400	35	2,13 кг
		10	"	l=3150	35	2,79 кг
		11	"	l=2600	35	2,30 кг
		12	"	$\ell_{ср}$=2100	32	1,86 кг
		13	"	l=250	9	0,22 кг
		14	"	l=650	9	0,58 кг
		15	"	l=300	9	0,26 кг
		16	"	$\ell_{ср}$=1650	4	1,46 кг
		17	"	$\ell_{ср}$=1850	4	1,64 кг
		18	"	$\ell_{ср}$=4830	28	4,29 кг
		19	"	l=6340	74	5,63 кг
		20	"	l=6200	18	5,5 кг
		21	"	$\ell_{ср}$=1230	9	1,1 кг
		22	"	l=1140	9	1,01 кг
		23	"	l=3000	5	2,66 кг
		24	"	l=2280	5	2,02 кг
		25	"	$\ell_{ср}$=2280	16	2,02 кг

Ведомость деталей

Поз.	Эскиз
7	2100÷1400
12	3600÷600
16	2400÷900
17	2600÷1100
18	180 5990÷3680 180
19	180 5980 180
20	180 6220÷5470 180
21	180 870 180
22	180 780 180
23	180 2640 180
25	180 3060÷750 180
26	180 4680÷1860 180
27	180 2840÷790 180
28	45° 660 1100 660 45°
30	1750 500
32	150 550 800 550 150 45° 410
33	150 45° 550 1540 550 150 410
36	1780 220
39	1330 220
43	1580 220
53	460 100
57	380 100
58	460 760 380 680
59	460 460 380 380

ОБм1

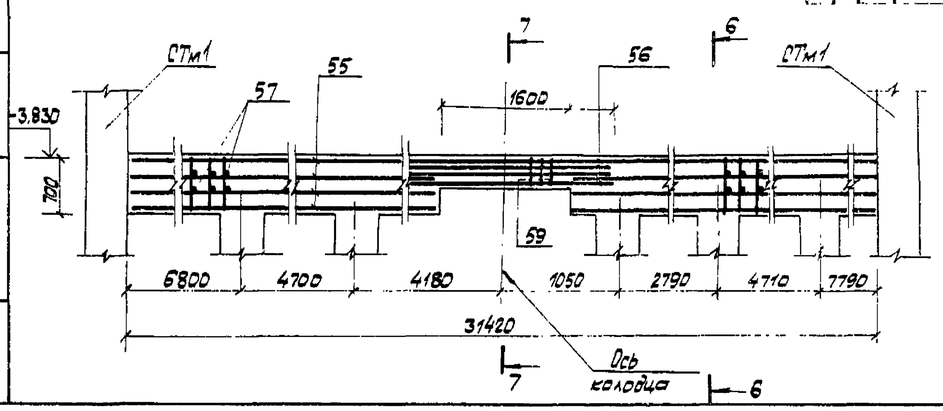

6-6

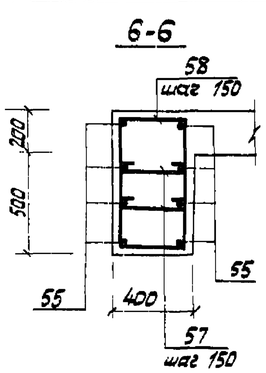

7-7

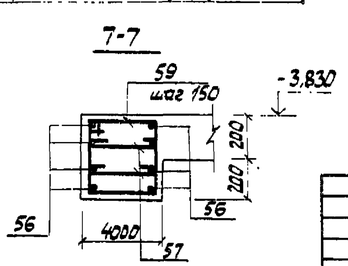

Привязан

Инв. №

Взам. инв. № | Подпись и дата | Инв. № подл.

Нач. отд.	Манкаускас		
Н. контр.	Ефремова		
Гл. спец.	Уропова		
Рук. гр.	Терентьев		
Инж.	Постников		

ТП902-1-105.86-КЖ

Канализационная насосная станция при глубине заложения коллектора -5,5 м

Стадия	Лист	Листов
Р	28	

РКм3 Балка ОБм1. Армирование. Спецификация (начало)

МЖКХ РСФСР ГИПРОКОММУНВОДОКАНАЛ Ленинградское отделение

МФ2141-01 31 Копировал Иванова Формат А2

Типовой проект 902-1-105.86-КЖ

Альбом 5

Спецификация перекрытия РКм3 (отм. - 5.330).

Формат	Зона	Поз	Обозначение	Наименование	Кол	Примечание
				ф12АIII ГОСТ 5781-82*		
		26	КЖ-28	$l_{ср}$=3630	10	3.22кг
		27	"	$l_{ср}$=2170	10	1.52кг
		28	"	l=1710	7	1.52кг
		29	"	l=1420	5	1.08кг
		30	"	l=2250	5	1.99кг
		31	"	l=1480	7	1.31кг
		32	"	l=2200	8	1.95кг
		33	"	l=2940	5	2.61кг
				ф25АIII ГОСТ 5781-82*		
		34	КЖ-28	l=1450	4	5.58кг
		34'	"	l=1830	4	7.04кг
				Бм1; Бм1а - шт 1+1		
				Сборочные единицы		
		35	ТП 902-1-104.86-КЖИ-4.200альбом6	Каркас плоский	4	30.34кг
				Детали		
		36		ф16АIII ГОСТ 5781-82* l=1880	4	2.96кг
		37		ф10АI " l=480	28	0.29кг
				Бм 2		
				Сборочные единицы		
				Каркасы плоские		
		38	ТП 902-1-104.86КЖИ-4.201альбом6		4	29.13кг
		41	ТП 902-1-104.86КЖИ-4.202альбом6		4	17.12кг
				Детали		
		37	КЖ-28	ф10АI ГОСТ 5781-82* l=480	43	0.29кг
				ф16АIII ГОСТ 5781-82*		
		39	КЖ-28	l=1430	4	2.25кг
		40	"	l=4300	8	6.78кг
				Бм 3		
				Сборочные единицы		
		42	Т.П. 902-1-104.86КЖИ-4.203альбом6	Каркас плоский	4	51.36кг
				Детали		
		37	КЖ-28	ф10АI ГОСТ 5781-82* l=480	48	0.29кг
				ф16АIII ГОСТ 5781-82*		
		43	КЖ-28	l=1680	4	2.65кг
		44	"	l=2900	4	4.57кг

Формат	Зона	Поз	Обозначение	Наименование	Кол	Примечание
				Бм4 - 1шт.		
				Сборочные единицы		
		45	ТП 902-1-104.86КЖИ-4.204альбом6	Каркас плоский	4	46.11кг
				Детали		
		37	КЖ-28	ф10АI ГОСТ 5781-82* l=480	42	0.29кг
				ф16АIII		
		46	КЖ-28	l=2650	4	4.18кг
		39	"	l=1430	4	2.25кг
				Бм5 - 2шт		
				Сборочные единицы		
		47	ТП 902-1-104.86КЖИ-4.205альбом6	Каркас плоский	2	13.5кг
				Детали		
		48	КЖ-28	ф10АI ГОСТ 5781-82* l=280	18	0.17кг
				ф12АIII ГОСТ 5781-82*		
		49	КЖ-28	l=950	4	0.84кг
		50	"	l=380	4	0.34кг

Формат	Зона	Поз	Обозначение	Наименование	Кол	Примечание
				Бм 6 - 1шт		
				Сборочные единицы		
		51	ТП 902-1-104.86КЖИ-4.206альбом6	Каркас плоский	2	3.55кг
				Детали		
		52	КЖ-28	ф10АI ГОСТ 5781-82* l=180	4	0.11кг
				ф12АIII ГОСТ 5781-82*		
		53	КЖ-28	l=560	4	0.49кг
		54	"	l=330	4	0.29кг
				ОБм1 - 1шт.		
				Детали		
				ф20АIII ГОСТ 5781-82*		
		55	КЖ-28	$l_{общ}$=238.5м	—	2.466кг
		56	"	l=2800	8	6.90кг
				ф10АI ГОСТ 5781-82*		
		57	КЖ-28	l=530	420	0.33кг
		58	"	l=2270	199	1.40кг
		59	"	l=1670	11	1.03кг
				Материалы на РКм3		
				Бетон марки В20	79.7	$м^3$

Ведомость расхода стали на элемент, кг

Марка элемента	Изделия арматурные										Изделия закладные												Общий расход
	Арматура класса									Всего	Арматура класса						Прокат марки					Всего	
	А-I			А-II							А-I		А-III				ВСт3кп2-1		ВСт3 кп2				
	ГОСТ 5781-82*			ГОСТ 5781-82*							ГОСТ 5781-82		ГОСТ 5781-82*				ГОСТ 8510-72*		ГОСТ 103-76*				
	10		Итого	12	16	20	25		Итого		6	Итого	8	12	14	Итого	L100×63×6	Итого	-δ=8	-δ=10	Итого		
РКм3	1122.3		1122.3	1382.6	640.0	643.3	56.0		2721.9	3844.2	7.2	7.2	14.5	3.6	22.8	40.9	271.5	271.5	10.0	176.0	186.0	505.6	4349.8

Привязан					ТП 902-1-105.86-КЖ		
		Нач.отд.	Манкаускас		Канализационная насосная станция при глубине заложения коллектора -5.5м	Стадия	Лист	Листов
		Н.контр.	Ефремова			Р	29	—
		Гл.спец.	Укропова		РКм3 ведомость расхода стали на элемент. Спецификация (окончание)	МЖКХ РСФСР ГИПРОКОММУНВОДОКАНАЛ Ленинградское отделение		
		Рук.гр.	Терентьев					
Инв. №		Инж.	Постников					

Инв. № подл. | Подпись и дата | Взамен инв. №

МФ 2141-01 32 Копировал: Иванова Формат А2

Альбом 5

Типовой проект 902-1-105.86-КЖ

Схема расположения элементов лотка

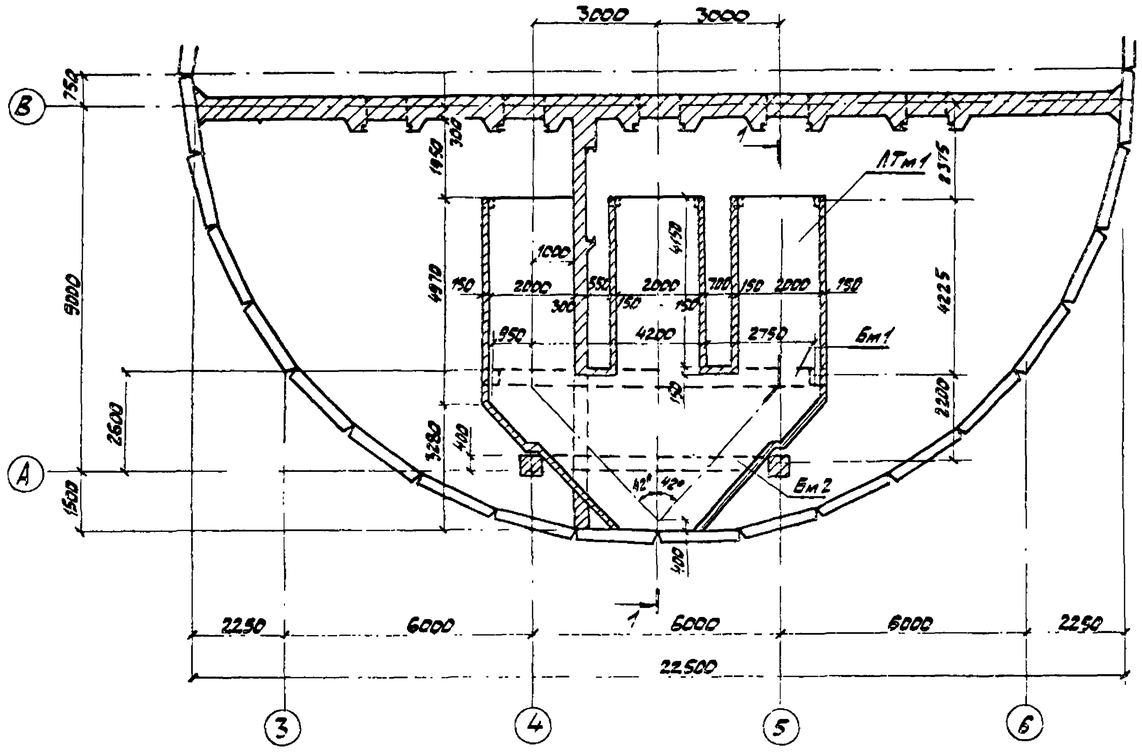

1-1

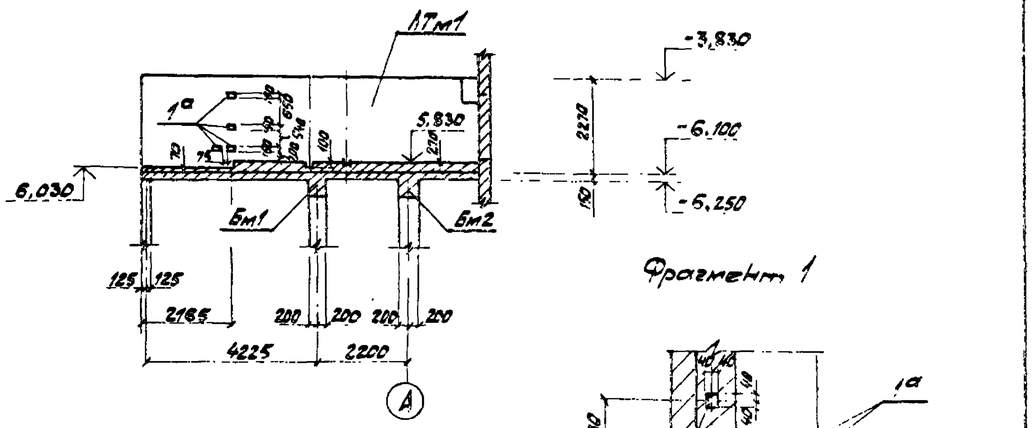

Фрагмент 1

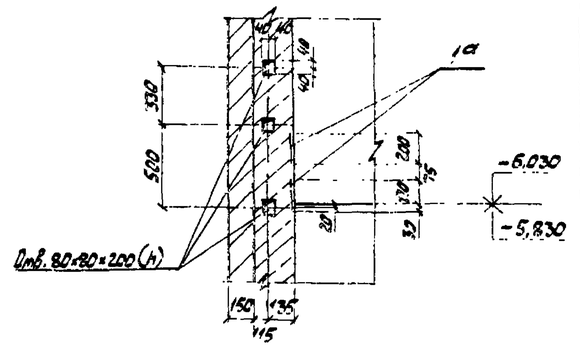

Схема устройства набетонки лотка

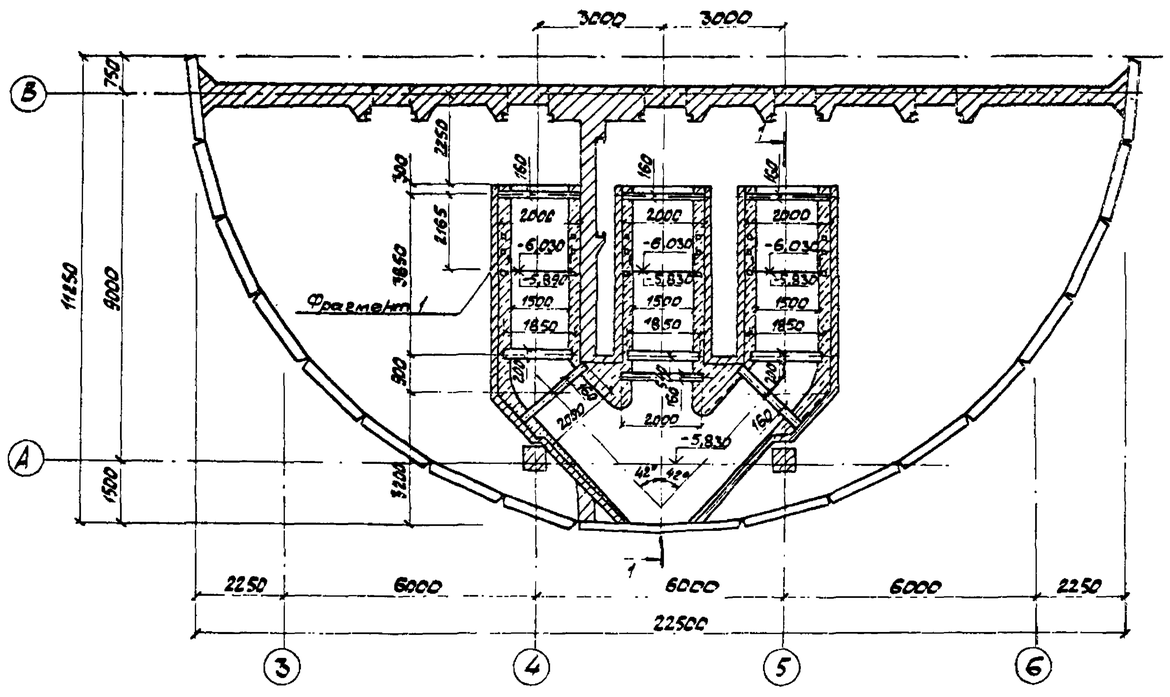

Марка	Обозначение	Наименование	Кол	Масса, кг	Примечание
ЛТм1	КЖС-30	Лоток монолитный ЛТм1	1	—	
Бм1	"	Балка монолитная Бм1	1	—	
Бм2	"	Балка монолитная Бм2	1	—	

1. Перекрытие лотка условно не показано.
2. Подбетонку в лотках выполнить из бетона В10 $V_б = 23,5 м^3$.
3. Армирование лотка смотри КЖ-31.

Инв. № подл. | Подпись и дата | Взам. инв. №

Привязан

Инв. №

Нач.отд.	Манкаускас		
Н.контр.	Ефремова		
Гл.спец.	Егорова		
Рук.гр.	Ивольникова		
Ст.инж.	Попова		

ТП 902-1-105.86-КЖ

Канализационная насосная станция при глубине заложения коллектора–5,5м

Стадия	Лист	Листов
Р	30	—

Схема расположения лотка

МЖКХ «СФС» ГИПРОКОММУНВОДОКАНАЛ Ленинградское отделение

МФ2141-01 33 Копировал Иванова Формат А2

Типовой проект 902-1-105.86-КЖ Альбом 5

КТм 1

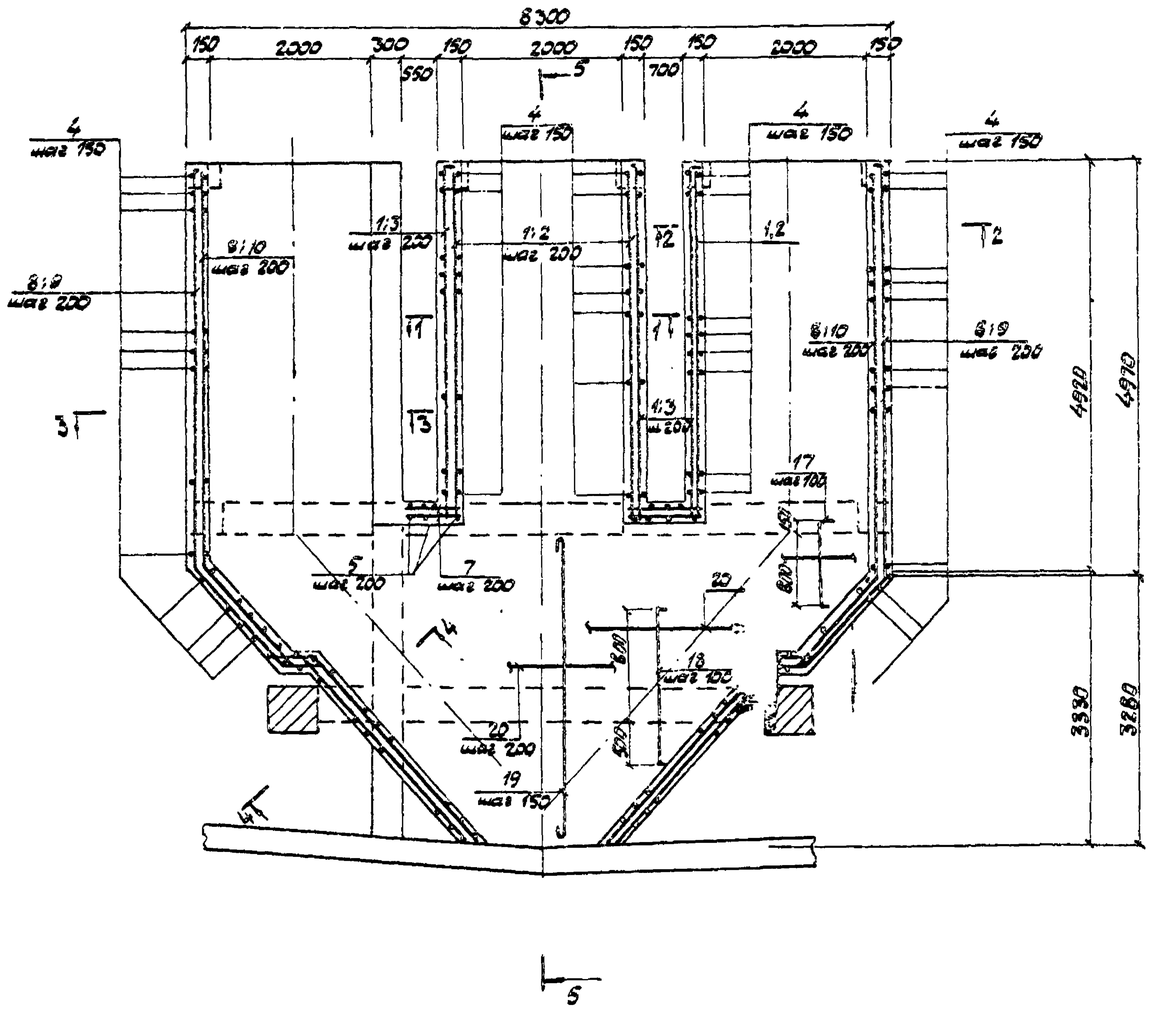

5-5

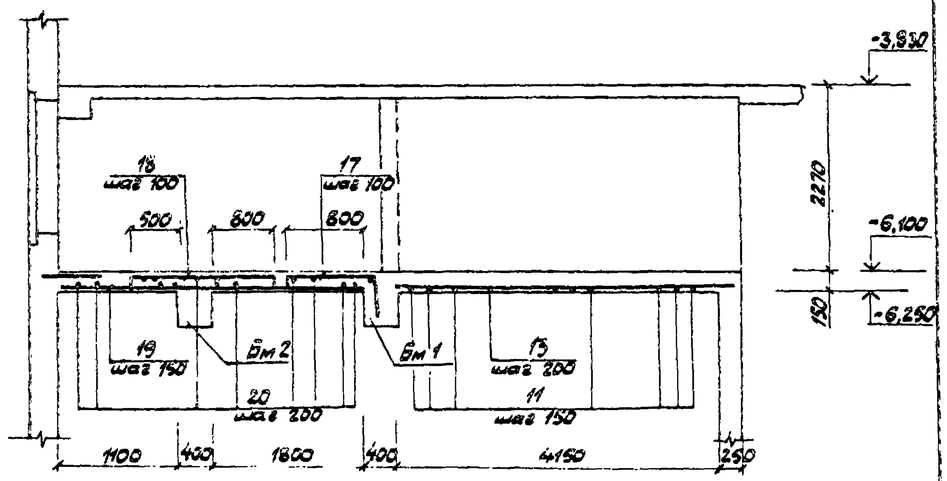

1-1

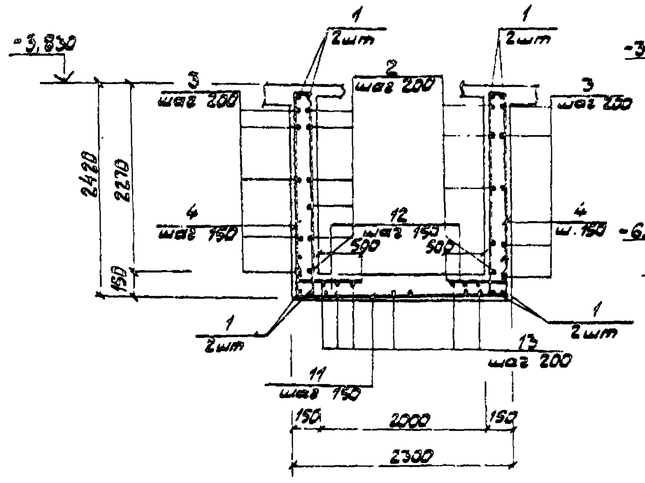

2-2

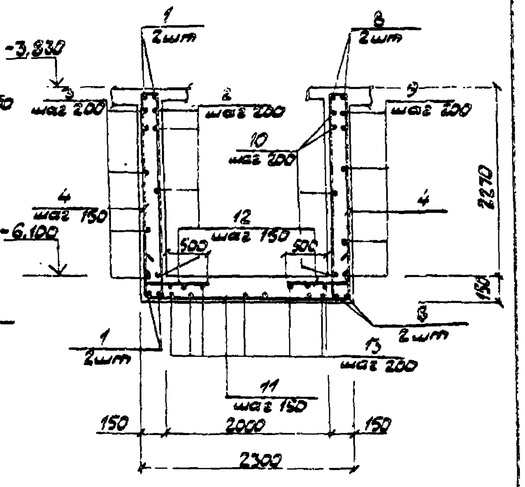

3-3

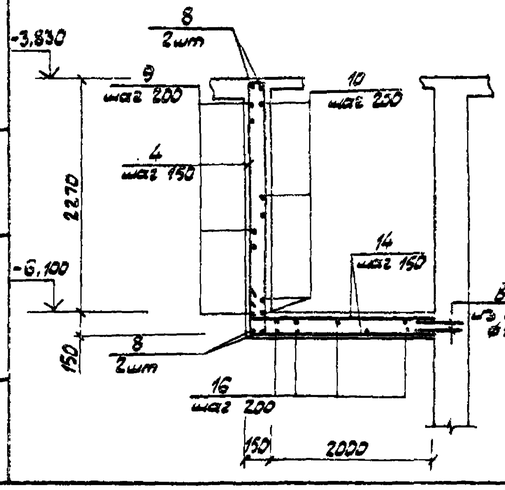

4-4

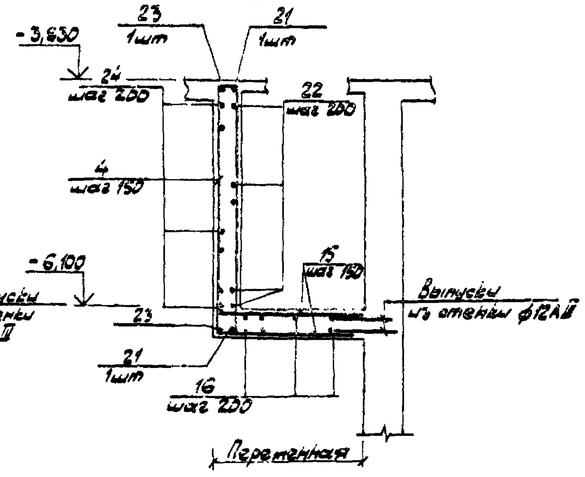

1. Защитный слой бетона для лотка - 15мм
2. Спецификацию арматуры смотри КЖ-32

				ТП902-1-105.86-КЖ	
Привязан				Канализационная насосная станция при глубине заложения коллектора - 5,5м	Стадия: Р; Лист: 31; Листов: —
	Нач.отд.	Манкаусис		КТм 1. Армирование.	МЖКХ РСФСР ГИПРОКОММУНВОДОКАНАЛ Ленинградское отделение
	Н.контр.	Еремова			
	Гл.спец.	Укропова			
	Рук.гр.	Иконникова			
Инв.№	Ст.инж.	Попова			

Взамен инв.№ | Подпись и дата | Инв.№ подл.

МФ 214-01 34 Копировал Ивинова Формат А2

Альбом 5

Типовой проект 902-1-105.86-КЖ

Ведомость деталей

Поз.	Эскиз
2	4250
3	80 4250
4	50 2390 50 120 2390 120
5	2390
6	970
7	835
8	4940 1460 500 480
9	200 4940 1460 500
10	4950 1460
11	235 2250 235
12	235 625

Поз	Эскиз
13	4500
15	2150 + 1700
16	5340
17	130 950 360
18	130 170 130
19	400 ÷ 3600
20	2000 + 8000
21	500 2960
22	2960
23	480 500 2960
24	2960

Спецификация лотка ЛТм 1

Формат	Зона	Позиция	Обозначение	Наименование	Кол.	Примечание
				Лоток ЛТм 1		
				Сборочные единицы		
				Изделия закладные		
		1а	1.400-15 В.о.1	Изделие соединит. МН113-6	24	Заложена в набетонку
				Детали		
		1	КЖС-32	ф16АIII ГОСТ 5781-82* ℓ=4250	12	6,7
		2	"	ф6АI ГОСТ 5781-82* ℓ=4340	33	1,0
		3	"	ℓ=4430	33	1,0
		4	"	ф10АIII ГОСТ 5781-82* ℓ=5120	213	3,2
		5	"	ф6АI ГОСТ 5781-82 ℓ=2370	16	0,5
		6	"	ℓ=1050	44	0,23
		7	"	ℓ=920	44	0,2
		8	"	ф16АIII ГОСТ 5781-82* ℓ=7380	8	11,6
		9	"	ф6АI ГОСТ 5781-82* ℓ=7100	22	1,6
		10	"	ℓ=6500	22	1,4
		11	"	ф12АIII ГОСТ 5781-82* ℓ=2720	58	2,4
		12	"	ℓ=860	120	0,8
		13	"	ф6АI ГОСТ 5781-82* ℓ=4580	30	1,0
		14	"	ф12АIII ГОСТ 5781-82* ℓ=2130	34	1,9
		15	"	ℓср=1930	18	1,7
		16	"	ф6АI ГОСТ 5781-82* ℓ=5420	11	1,2
		17	"	ф12АIII ГОСТ 5781-82* ℓ=1440	56	1,3
		18	"	ℓ=1960	46	1,7
		19	"	ℓср=2000	54	1,8
		20	"	ф6АI ГОСТ 5781-82* ℓср=5000	17	1,1
		21	"	ℓ=3460	11	0,8
		22	"	ф16АIII ГОСТ 5781-82* ℓ=2960	4	4,7
		23	"	ℓ=5940	4	6,2
		24	"	ф6АI ГОСТ 5781-82* ℓ=3050	11	0,7
				Материалы		
				Бетон В20	м³	19,0

Формат	Зона	Позиция	Обозначение	Наименование	Кол.	Примечание
				Балка Бм1		
				Сборочные единицы		
		25	ТП.902-1-104.86-КЖСИ-4.212 альбом 6	Каркас плоский	4	
				Детали		
		26	КЖС-32	ф6АI ГОСТ 5781-82* ℓ=380	18	
				Материалы		
				Бетон марки В20		2,6 м³
				Балка Бм2		
				Сборочные единицы		
		27	Т.П. 902-1-104.86- КЖСИ-4.213 альбом 6	Каркас плоский	3	
				Детали		
		26	КЖС-32	ф6АI ГОСТ 5781-82* ℓ=380	14	
				Материалы		
				Бетон марки В20		1,4 м³

Расчётные схемы балок

Бм 1

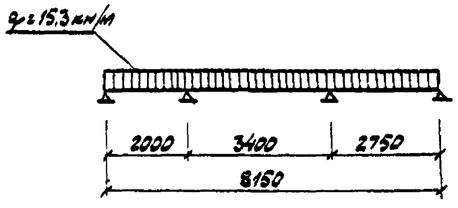

Бм 2

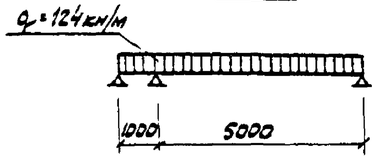

Ведомость расхода стали на один элемент, кг

Марка элемента	Изделия арматурные											Изделия закладные				Общий расход
	Арматура класса ГОСТ 5781-82*										Всего	Прокат марки ВСт3 кп2		Ар-ра класса АIII	Всего	
	АI			Итого	АIII							ГОСТ 103-76* ф мм				
	ф мм				ф мм											
	6	10	12		10	12	16	28		Итого		-δ=6	-δ=8	8		
ЛТм 1	338,1			338,1	672,9	573,6	135,6			1382,1	1720,2	1,4	0,4	0,1	1,9	1722,1
Бм 1	2,7	11,9		14,6		26,6	48,8			75,4	90,0					90,0
Бм 2	2,0		38,2	40,2				196,4		196,4	236,6					236,6

Защитный слой бетона для балок - 25мм

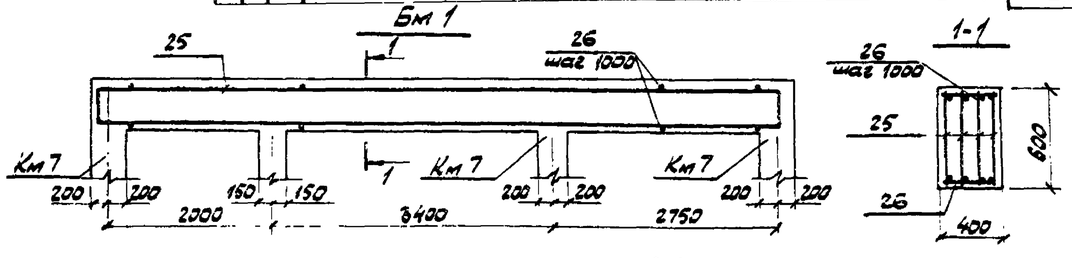

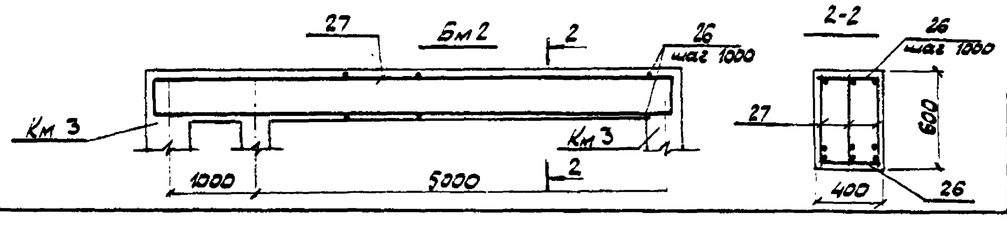

Привязан

Инв. №

Нач. отд.	Манкаускас	
Н. контр.	Ефремова	
Гл. спец.	Укропова	
Рук. гр.	Игольникова	
Ст. инж.	Попова	

ТП 902-1-105.86-КЖ

Канализационная насосная станция при глубине заложения коллектора - 5,5 м

Стадия	Лист	Листов
Р	32	—

Лоток. Балки Бм1; Бм2. Армирование

МЖКХ РСФСР ГИПРОКОММУНЕОДОКАНАЛ Ленинградское отделение

МФ 2141-01 35 Копировал Иванова Формат А2

Инв. № подл. | Подпись и дата | Взамен инв. №

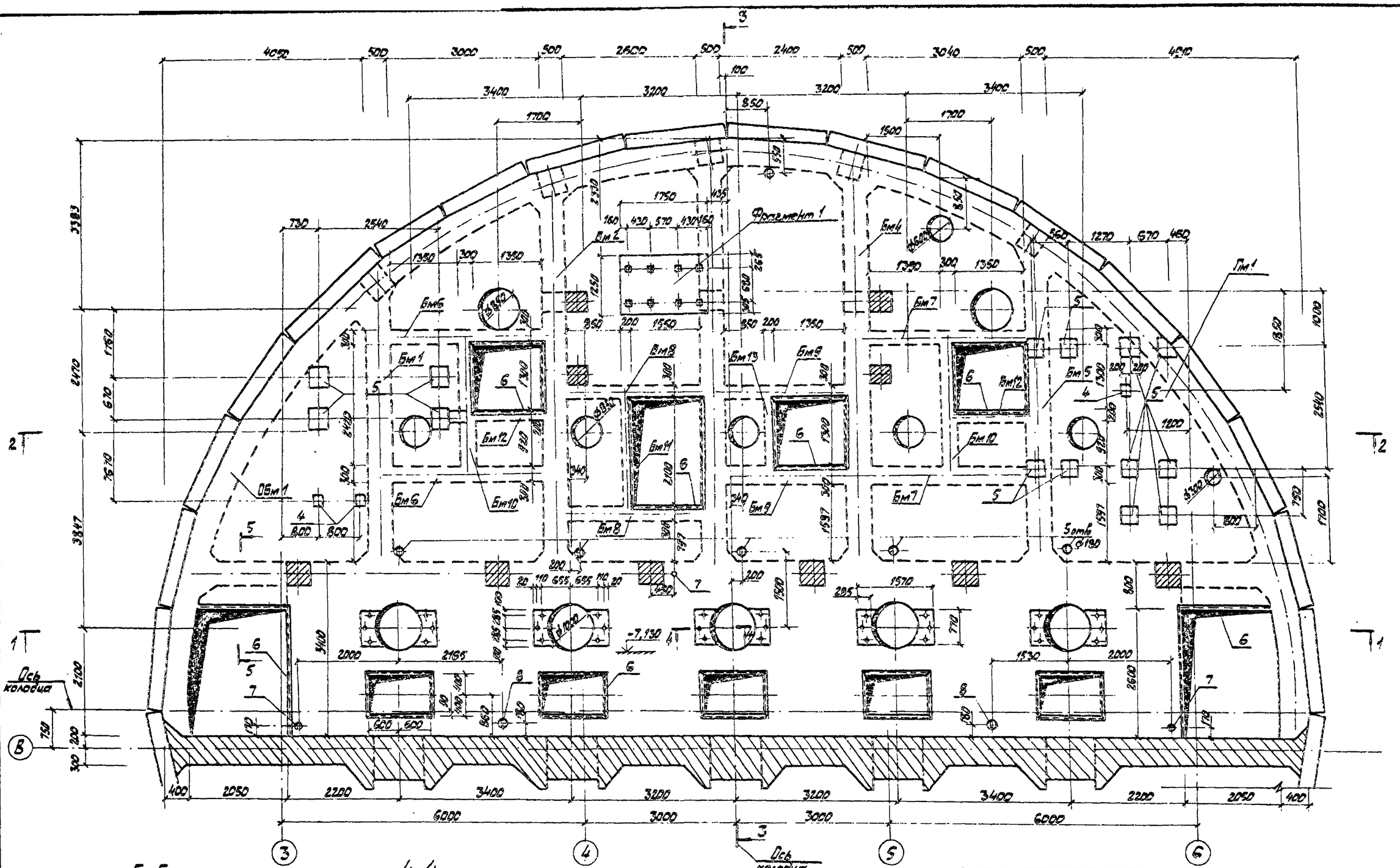

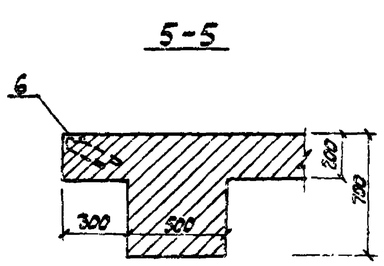

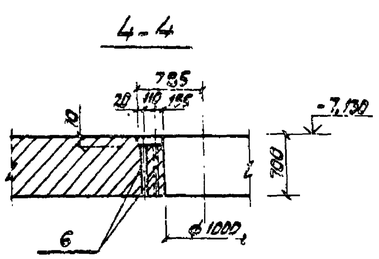

1. Схему распределения элементов подземной части смотри КЖ-6.
2. Разрезы 1-1 ÷ 3-3 смотри КЖ-34.

Привязан				ТП 902-1-105.86-КЖ	
	Нач. отд.	Манкаускас		Канализационная насосная станция при глубине заложения коллектора -5,5 м	Стадия: Р; Лист: 33; Листов: —
	Н. контр.	Ефремова			
	Гл. спец.	Укропова		РКм 4 Опалубочный чертёж.	МЖКХ РСФСР ГИПРОКОММУНВОДОКАНАЛ Ленинградское отделение
	Рук. гр.	Терентьев			
Инв. №	Инж.	Постников			

МФ 2141-01 36 Копировал Иванова Формат А2

Альбом 5

Типовой проект 902-1-105.86-КЖ

Взамен инв. № | Подпись и дата | Инв. № подл.

Альбом 5

Типовой проект 902-1-105.86-КЖ

1-1

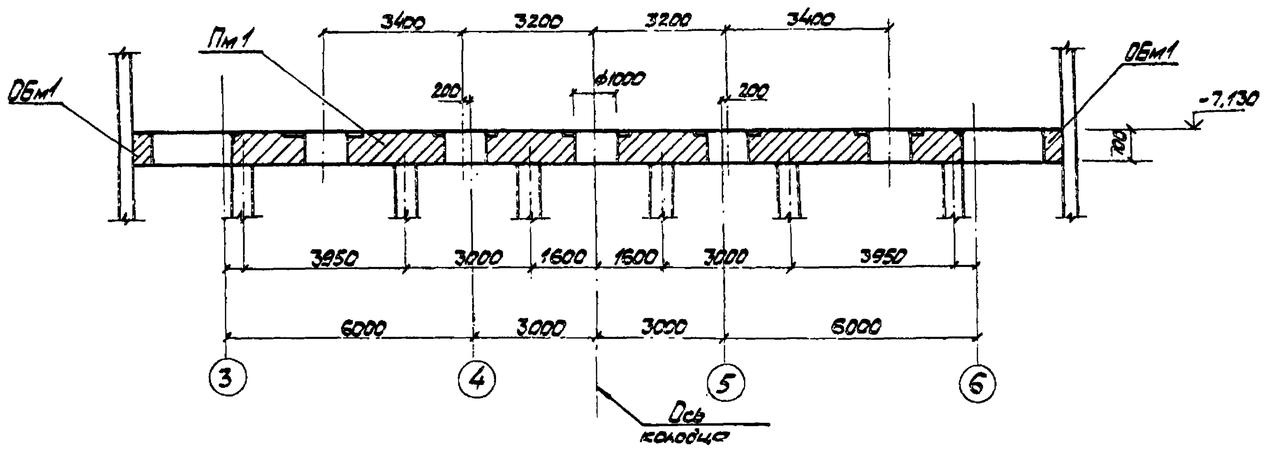

3-3

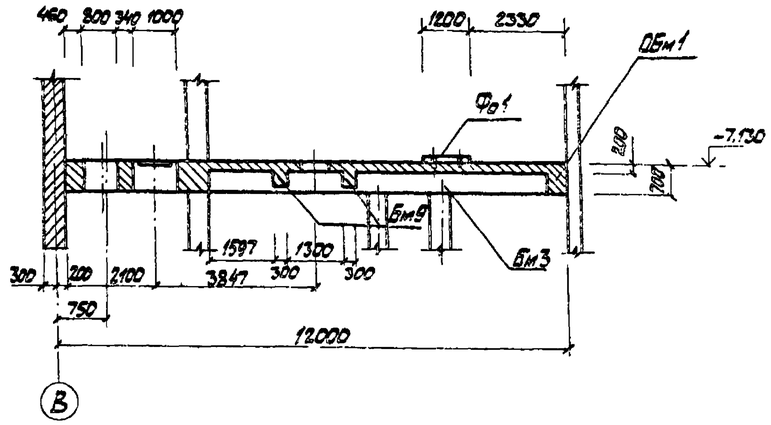

2-2

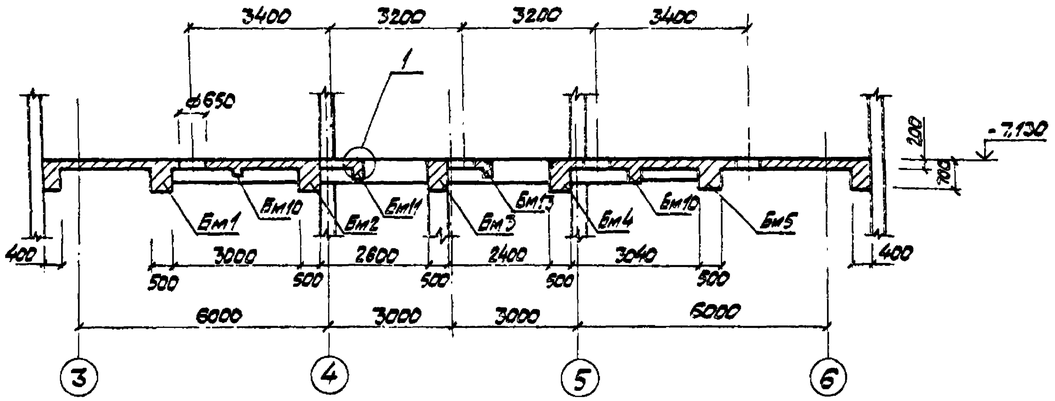

Фрагмент 1

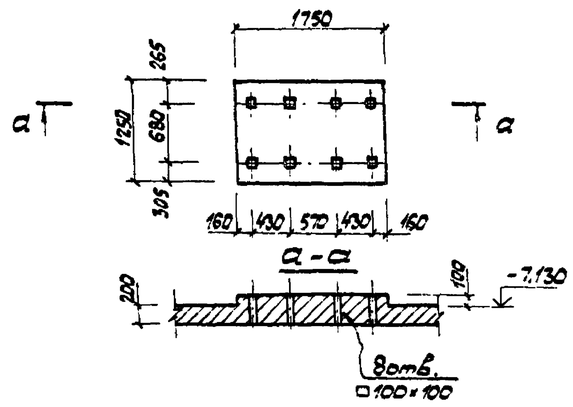

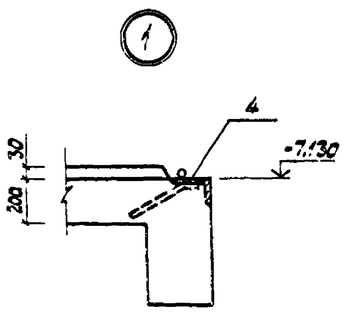

Привязан				ТП902-1-105.86-КЖ	
	Нач.отд.	Манкачева		Канализационная насосная станция при глубине заложения коллектора -5,5м	Стадия: Р; Лист: 34; Листов: —
	Н.контр.	Еремеева		РКМ 4 Спалубочный чертёж. Разрезы 1-1 ÷ 3-3	МЖКХ РСФСР ГИПРОКОММУНПОДОКАНАЛ Ленинградское отделение
	Гл.спец.	Чкалова			
	Рук.гр.	Терентьев			
Инв.№	Инж.	Постников			

Инв.№ подл. | Подпись и дата | Взам.инв.№

МФ3141-01 37 Копировал: Иванова Формат А2

Альбом 5

Типовой проект 902-1-105.86-КЖ

1-1

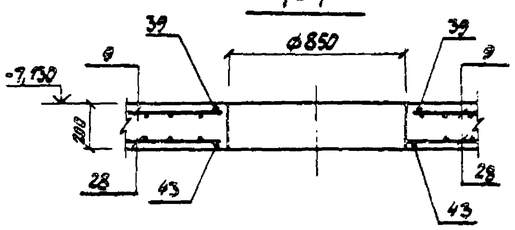

2-2

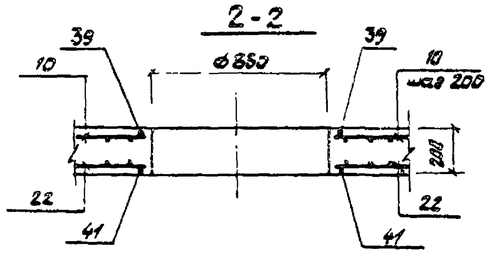

3-3

4-4

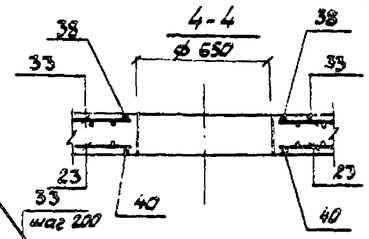

5-5

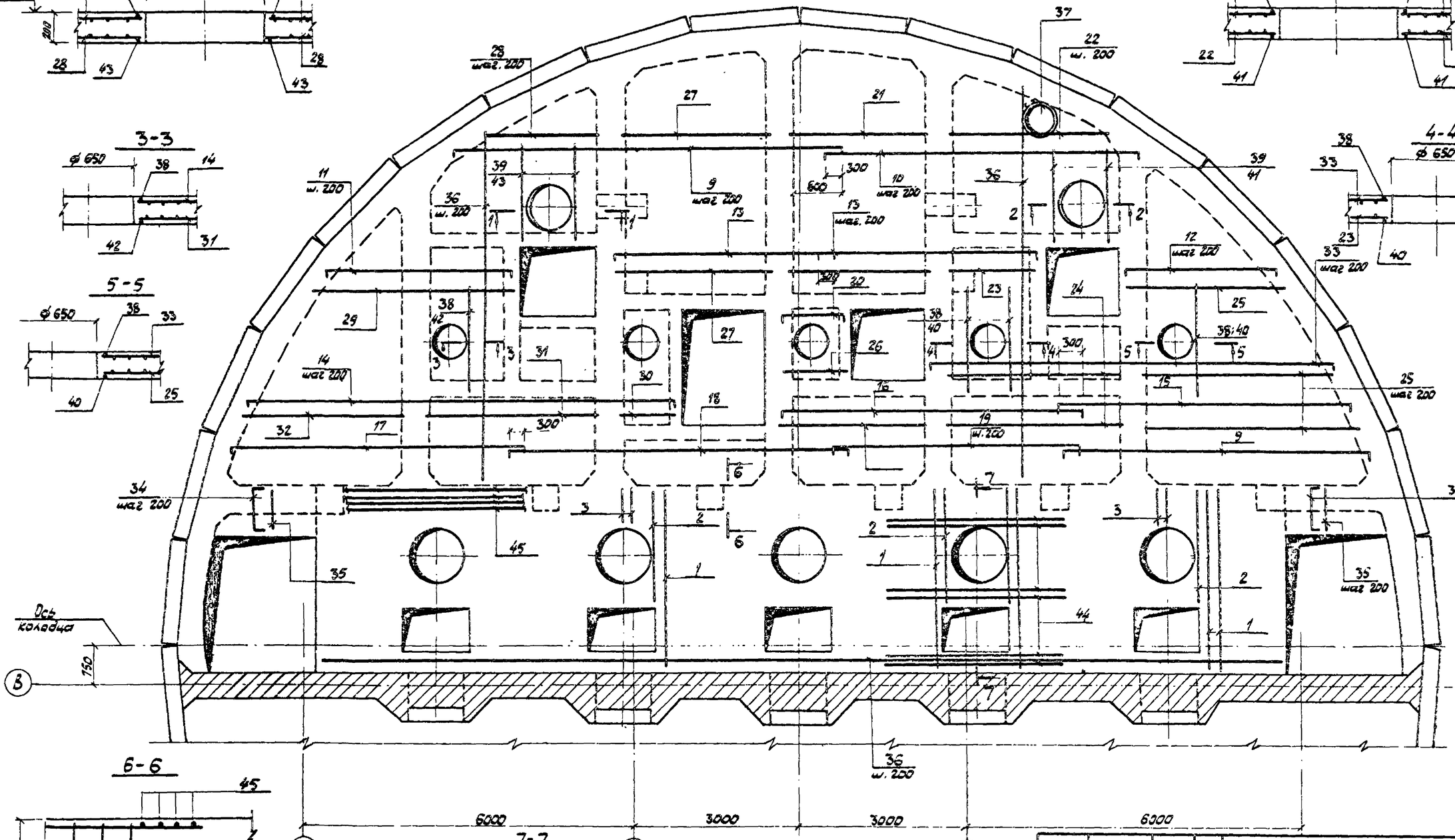

6-6

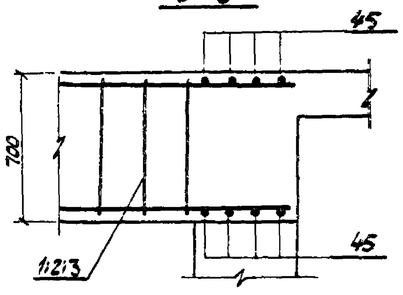

7-7

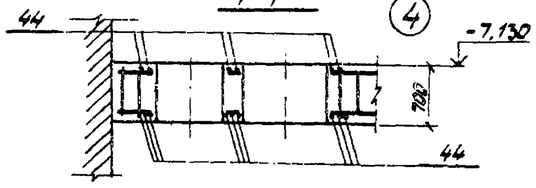

Привязан

Инв. №

Нач. отд.	Манасуева		
Н. контр.	Ефремова		
Гл. спец.	Укропова		
Рук. гр.	Перетятько		
Инж.	Пастников		

ТП 902-1-105.86-КЖ

Канализационная насосная станция при глубине заложения коллектора -5,5м

Стадия	Лист	Листов
Р	35	—

РКм 4

Плита Пм1. Армирование

МЖКХ РСФСР ГИПРОКОММУНВОДОКАНАЛ Ленинградское отделение

Инв. № подл. | Подпись и дата | Взам. инв. №

МФ 2141-01 38 Копировал Иванова Формат А2

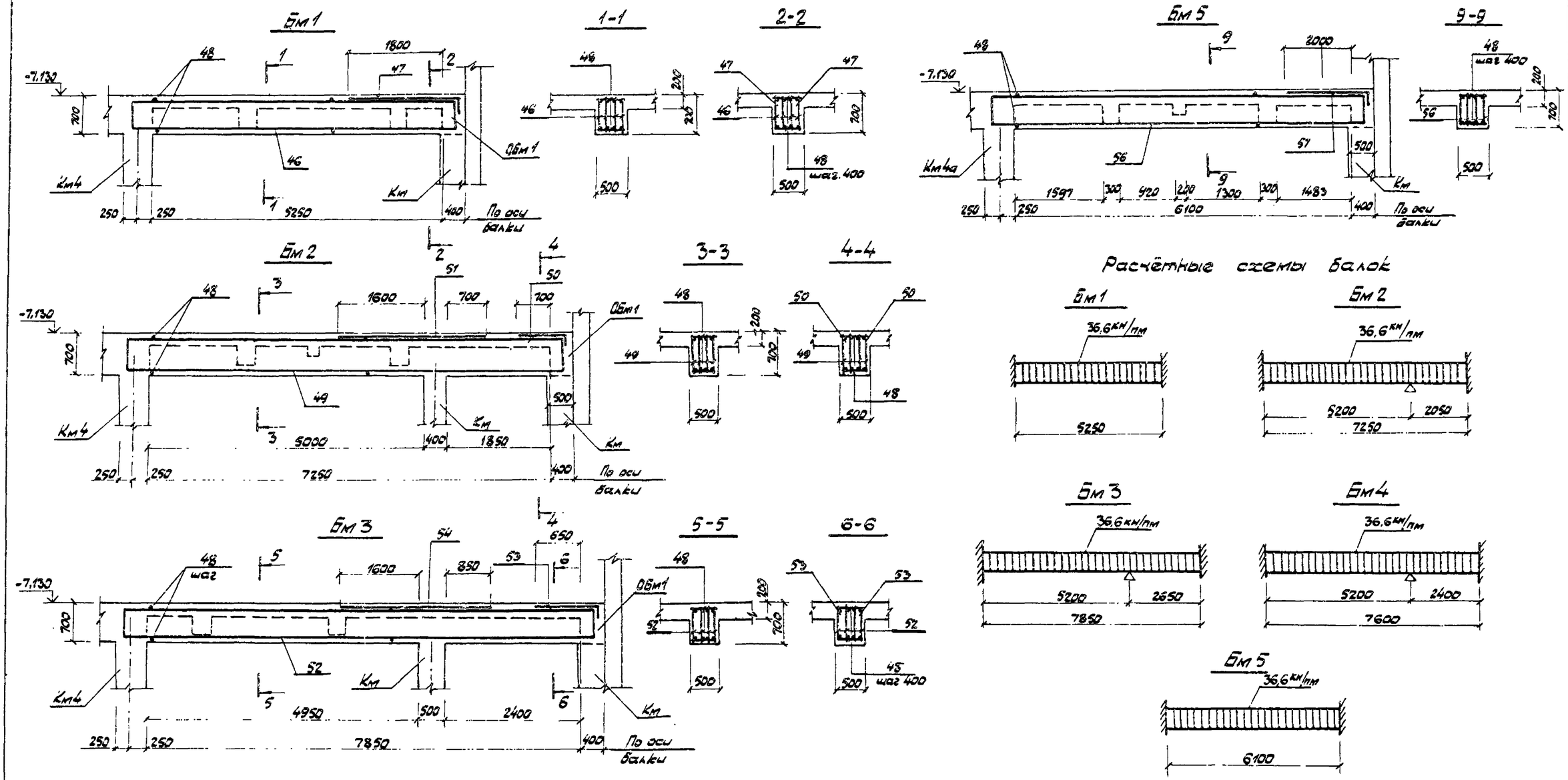

1. Балки Бм 1 ÷ Бм 5 замаркированы на КЖС-33
2. Защитный слой бетона для рабочей арматуры балок принять 25 мм.

Альбом 5

Типовой проект 902-1-105.86-КЖ

Привязан				ТП 902-1-105.86-КЖ			
	Нач.отд.	Манкаускас		Канализационная насосная станция при глубине заложения коллектора - 5,5м	Стадия	Лист	Листов
	Н.контр.	Ефремова			Р	36	—
	Гл.спец.	Укропова		РКм4 Балки Бм 1 ÷ Бм 5. Армирование.	МЖКХ РСФСР ГИПРОКОММУНВОДОКАНАЛ Ленинградское отделение		
	Рук.гр.	Терентьев					
Инв.№	Инж.	Постников					

Инв.№ подл. | Подпись и дата | Взамен инв.№

МФ 2141-01 39

Копировал Иванова Формат А2

Альбом 5

Типовой проект 902-1-105.86-КЖ

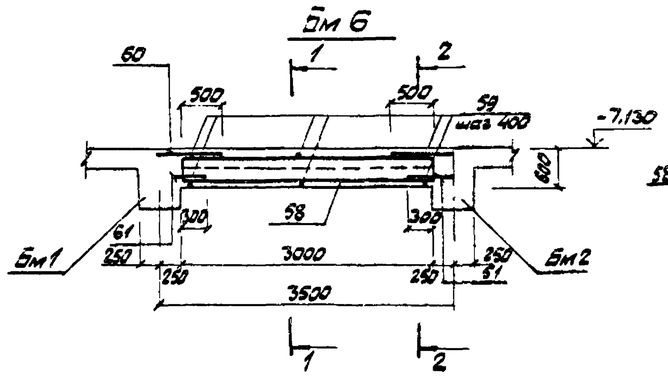

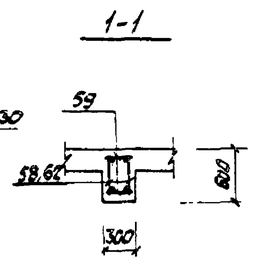

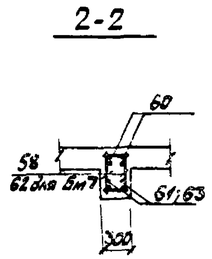

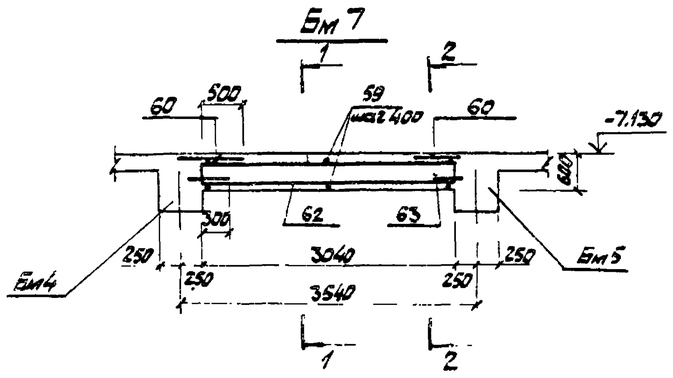

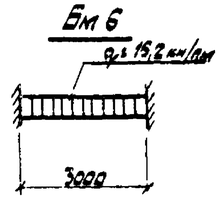

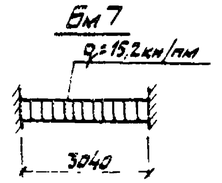

Расчётные схемы балок

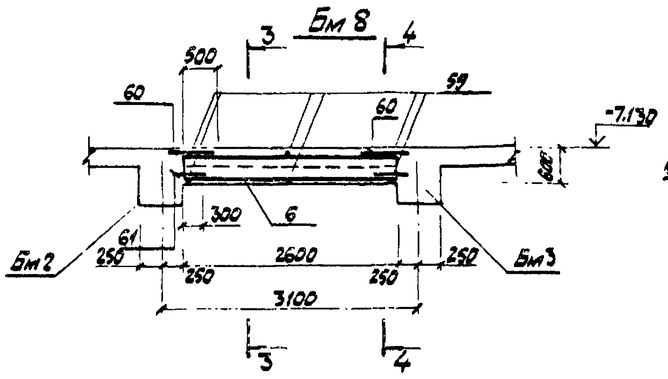

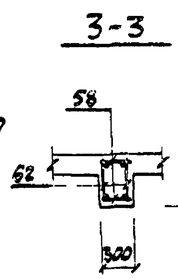

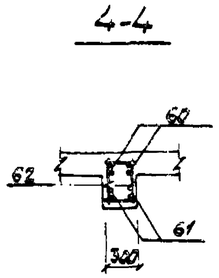

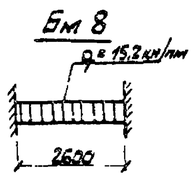

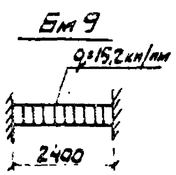

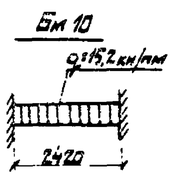

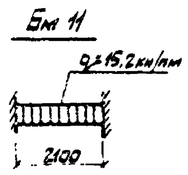

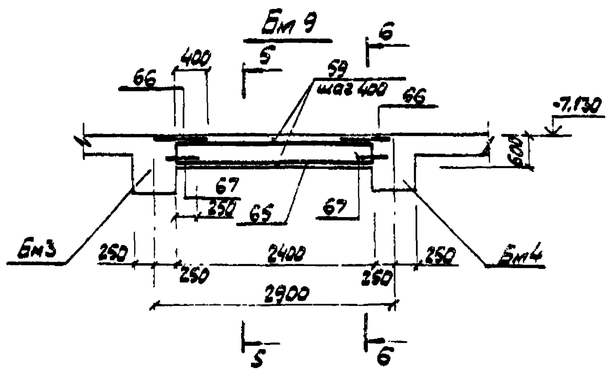

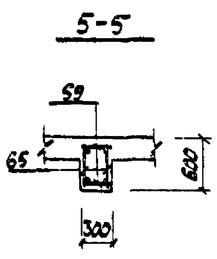

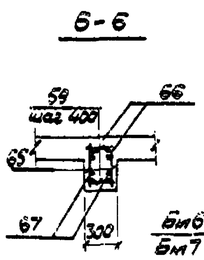

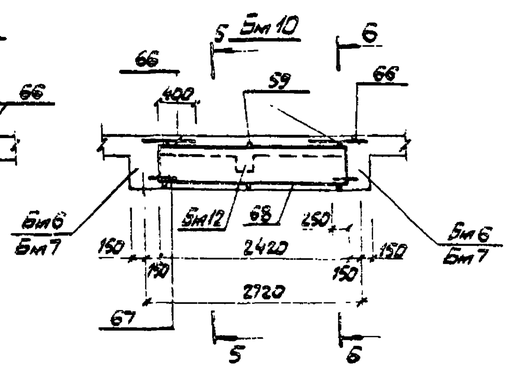

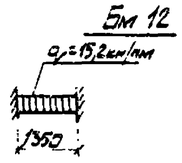

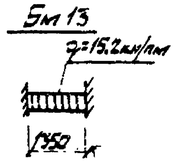

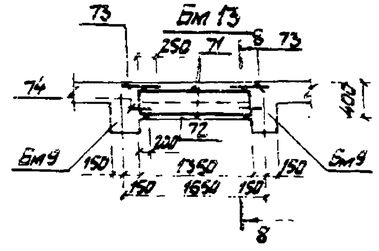

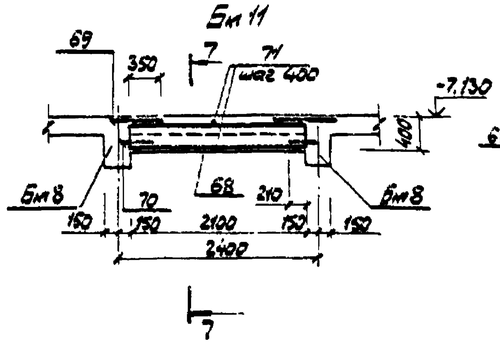

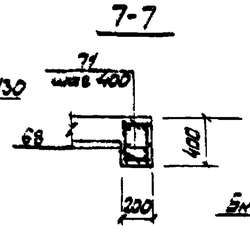

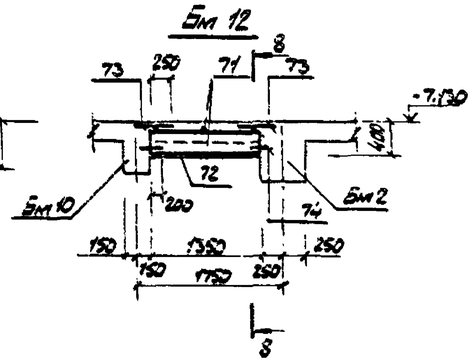

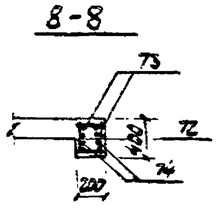

Балки Бм6÷Бм13 запармированы на КЖС-33

Инв. № подл. | Подпись и дата | Взамен инв.№

Привязан

Нач. отд.	Мамонтова			ТП-902-1-105.86-КЖ		
Н. контр.	Сергеева					
Гл. спец.	Уварова			Канализационная насосная станция при глубине заложения коллектора 5,5м	Стадия	Лист	Листов
Рук. гр.	Проетова				Р	37	—
Инж.	Постникова			РК4 Балки Бм6÷Бм13 Армирование.	ЮЖКХ РСФСР Гипрокоммунводоканал Ленинградское отделение		

Копировал Иванова

Формат А2

Альбом 5

Типовой проект 902-1-105.86-КЖ

ОБм 1

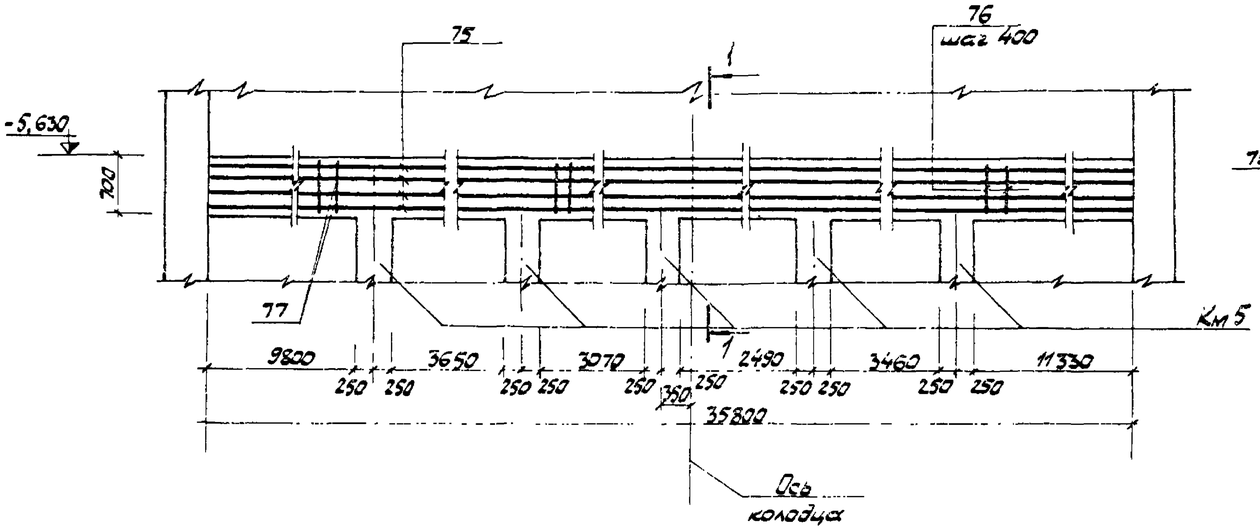

1-1

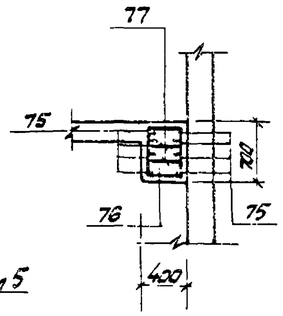

Ведомость деталей

Поз	Эскиз
9	180 2970÷8920 180
10	180 1620÷7620 180
11	180 3140÷4090 180
12	180 2190÷3190 180
13	180 4060 180
14	180 7140÷8090 180
15	180 5020÷5570 180
16	180 5720 180
17	180 5320÷5020 180
18	180 6200 180
19	180 9500 180
20	180 1290 180
22	3240÷950
25	600÷4200
28	800÷4350
29	2800÷3850
32	3400÷2800
33	180 3350÷3750 180
34	180 720 180
37	200 Д=650
47	2170 290
50	1070 290
53	1220 290
57	2370 290
76	555 755 +80 680
77	480

Спецификация перекрытия РКм4 (отм. - 8,630)

Формат	Зона	Поз	Обозначение	Наименование	Кол	Примечание
				Плита Пм1 - 1шт.		
				Сборочные единицы		
				Каркасы плоские		
		1	ТП 902-1-104.86-КЖИ-4.300 альбом 6		88	21,27кг
		2	КЖИ-4.301 альбом 6		10	12,72кг
		3	КЖИ-4.302 альбом 6		35	4,22кг
				Изделия закладные		
		4	1.400-15 в1. 130-11	МН 118-6	4	3,9кг
		5	1.400-15 в1. 170-35	МН 157-6	14	16,3кг
		6	1.400-15 в1. 550-08	МН 557	32,5пм	8,1кг
		7	КЖ-31	Газ тр. ф50 ГОСТ 3262-75* ℓ=800	33	3,9кг
		8	"	ф100 ℓ=800	2	9,72кг
				Детали		
				ф10АIII ГОСТ 5781-82*		
		9	КЖ-38	$\ell_{ср}$=6305	21	3,89кг
		10	"	$\ell_{ср}$=4980	21	3,07кг
		11	"	$\ell_{ср}$=3975	7	2,45кг
		12	"	$\ell_{ср}$=3050	7	1,88кг
		13	"	ℓ=4320	14	2,66кг
		14	"	$\ell_{ср}$=7975	10	4,92кг
		15	"	$\ell_{ср}$=5655	3	3,49кг
		16	"	ℓ=6080	3	3,75кг
		17	"	$\ell_{ср}$=5830	12	3,59кг
		18	"	ℓ=6560	6	4,04кг
		19	"	ℓ=4860	6	2,99кг

Формат	Зона	Поз	Обозначение	Наименование	Кол.	Примечание
		20	КЖ-38	ф10АIII ГОСТ 5781-82* ℓ=1650	7	1,02кг
				ф12АIII ГОСТ 5781-82*		
		21	КЖ-38	ℓ=2600	32	2,31кг
		22	"	$\ell_{ср}$=2095	8	1,86кг
		23	"	ℓ=1590	7	1,41кг
		24	"	ℓ=3240	16	2,88кг
		25	"	$\ell_{ср}$=2400	29	2,13кг
		26	"	$\ell_{ср}$=1050	7	0,93кг
				ф16АIII ГОСТ 5781-82*		
		27	КЖ-38	ℓ=2800	20	4,42кг
		28	"	$\ell_{ср}$=2575	14	4,06кг
		29	"	$\ell_{ср}$=3325	7	5,24кг
		30	"	ℓ=1050	11	1,65кг
		31	"	ℓ=3200	15	5,04кг
		32	"	$\ell_{ср}$=3100	8	4,89кг
				ф10АIII ГОСТ 5781-82*		
		33	КЖ-38	$\ell_{ср}$=6940	5	4,28кг
		34	"	ℓ=1080	22	0,66кг

Инв. № подл. | Подпись и дата | Взамен инв. №

Привязан

Инв. №

Нач. отд.	Манкаускас	
Н. контр.	Ефремова	
Гл. спец.	Укропова	
Рук. гр.	Терентьев	
Инж.	Постников	

ТП902-1-105.86-КЖ

Канализационная насосная станция при глубине заложения коллектора 5,5м

Стадия	Лист	Листов
Р	38	—

РКм4. Балка ОБм1 Спецификация (начало)

МЖКХ РСФСР ГИПРОКОММУНВОДОКАНАЛ Ленинградское отделение

МФ 2141-01 41 Копировал: Иванова Формат А2

Альбом 5

Типовой проект 902-1-105.86-КЖс

Формат	Зона	Поз.	Обозначение	Наименование	Кол.	Примечание
		35	КЖ-38	ф16АIII ГОСТ 5781-82* ℓ=720	22	1.13кг
		36	"	ф10АI " $\ell_{общ}$=1400м	—	0,617кг
		37	"	ф20АIII " ℓ=2240	2	6,68кг
		38	"	" ℓ=1850	3	4,56кг
		39	"	ф22АIII " ℓ=1850	4	5,52кг
		40	"	ф25АIII " ℓ=2150	3	6,41кг
		41	"	ф28АIII " ℓ=2000	2	9,66кг
		42	"	ф32АIII " ℓ=2570	1	16,21кг
		43	"	ф36АIII " ℓ=2150	2	17,18кг
		44	"	ф32АIII " ℓ=3120	75	19,68кг
		45	"	ф16АIII " $\ell_{общ}$=180м	—	1,578кг
				Бм 1 - 1шт.		
				Сборочные единицы		
		46	ТП 902-1-104.86 КЖИ-4.303 альбом 6	Каркас плоский	4	30,39кг
				Детали		
		47	КЖ-38	ф16АIII ГОСТ 5781-82* ℓ=2280	2	3,59кг
		48	"	ф10АI " ℓ=450	28	0,28кг
			"			
				Бм 2 - 1шт.		
				Сборочные единицы		
		49	ТП-902-1-104.86 КЖИ-4.304 альбом 6	Каркас плоский	4	40,27кг
				Детали		
		50	КЖ-38	ф16АIII ГОСТ 5781-82* ℓ=1180	2	1,86кг
		48	"	ф10АI " ℓ=450	38	0,28кг
		51	"	ф16АIII " ℓ=2700	2	4,26кг
				Бм 3 - 1шт.		
		52	ТП-902-1-104.86-КЖИ-4.305 альбом 6	Каркас плоский	4	43,4кг
				Детали		
		53	КЖ-38	ф16АIII ГОСТ 5781-82* ℓ=1350	2	2,09кг
		48	"	ф10АI " ℓ=450	40	0,28кг
		54	"	ф16АIII " ℓ=2850	2	4,49кг
				Бм 4 - 1шт		
				Сборочные единицы		
		55	ТП-902-1-104.86-КЖИ-4.306 альбом 6	Каркас плоский	4	42,18кг
				Детали		
		53	КЖ-38	ф16АIII ГОСТ 5781-82* ℓ=1350	2	2,09кг
		48	"	ф10АI " ℓ=450	38	0,28кг
		54	"	ф16АIII " ℓ=2850	2	4,49кг

Формат	Зона	Поз.	Обозначение	Наименование	Кол.	Примечание
				Бм 5 - 1шт		
				Сборочные единицы		
		56	ТП-902-1-104.86-КЖИ-4.307 альбом 6	Каркас плоский	4	31,1кг
				Детали		
		57	КЖ-38	ф16АIII ГОСТ 5781-82* ℓ=2660	2	3,94кг
		48	"	ф10АI " ℓ=450	32	0,28кг
				Бм 6 - 2шт		
				Сборочные единицы		
		58	ТП-902-1-104.86-КЖИ-4.308 альбом 6	Каркас плоский	2	7,02кг
				Детали		
		59	КЖ-38	ф10АI ГОСТ 5781-82* ℓ=260	16	0,16кг
		60	"	ф10АIII " ℓ=800	4	0,49кг
		61	"	ф12АIII " ℓ=480	4	0,42кг
				Бм 7 - 2шт		
				Сборочные единицы		
		62	ТП 902-1-104.86 КЖИ-4.309 альбом 6	Каркас плоский	2	12,95кг
				Детали		
		60	КЖ-38	ф10АIII ГОСТ 5781-82* ℓ=800	4	0,49кг
		63	"	ф16АIII " ℓ=540	4	0,85кг
		59	"	ф10АI " ℓ=260	16	0,16кг
				Бм 8 - 2шт.		
				Сборочные единицы		
		64	ТП 902-1-104.86 КЖИ-4.310 альбом 6	Каркас плоский Кр	2	9,35кг
				Детали		
		60	КЖ-38	ф10АIII ГОСТ 5781-82* ℓ=800	4	0,49кг
		61	"	ф12АIII " ℓ=480	4	0,42кг
		59	"	ф10АI " ℓ=260	16	0,16кг

Формат	Зона	Поз.	Обозначение	Наименование	Кол.	Примечание
				Бм 9 - 2шт.		
				Сборочные единицы		
		65	ТП 902-1-104.86-КЖИ-4.311 альбом 6	Каркас плоский	2	10,5кг
				Детали		
		66	КЖ-38	ф10АIII ГОСТ 5781-82* ℓ=700	4	0,43кг
		67	"	ф16АIII " ℓ=490	4	0,77кг
		59	"	ф10АI " ℓ=260	14	0,16кг
				Бм 10 - 2шт.		
				Сборочные единицы		
		65	ТП 902-1-104.86 КЖИ-4.311 альбом 6	Каркас плоский	2	10,5кг
				Детали		
		66	КЖ-38	ф10АIII ГОСТ 5781-82* ℓ=700	4	0,43кг
		67	"	ф16АIII " ℓ=490	4	0,77кг
		59	"	ф10АI " ℓ=260	14	0,16кг
				Бм 11 - 1шт		
				Сборочные единицы		
		68	ТП 902-1-104.86-КЖИ-4.312 альбом 6	Каркас плоский	2	6,23кг
				Детали		
		69	КЖ-38	ф10АIII ГОСТ 5781-82* ℓ=750	4	0,46кг
		70	"	ф12АIII " ℓ=390	4	0,34кг
		71	"	ф10АI " ℓ=150	12	0,1кг

Взамен инв.№ | Подпись и дата | Инв.№ подл.

Привязан

Инв.№

ТП 902-1-105.86-КЖ

Нач.отд.	Манкаусас		Канализационная насосная станция при глубине заложения коллектора 5.5м	Стадия	Лист	Листов
Н.контр.	Ефремова			Р	39	—
Гл.спец.	Уколова		РКм 4	МЖКХ РСФСР ГИПРОКОММУНВОДОКАНАЛ Ленинградское отделение		
Рук.гр.	Подлисин		Спецификация (продолжение)			
Инж.	Постников					

мф 2141-01 42 Копировал: Иванова Формат А2

Альбом 5

Типовой проект 902-1-105.86-КЖ

Ведомость расхода стали на элемент, кг

Марка элемента	Изделия арматурные: Арматура класса ГОСТ 5781-82*															Всего	Изделия закладные: Прокат марки						Арматура класса							Всего	Общий расход
	AI ф мм			Итого	AIII ф мм									Итого			ВСт3 кп2 ГОСТ 103-76*			ВСт3 кп2-1 ГОСТ 8510-72*			AI ф мм	Итого	AIII ф мм			Итого			
	10				10	12	16	20	22	25	28	32	36				-б=6	-б=8	-б=10	L100×63×6			6		8	12	14				
РКм4	1591,9			1591,9	1069,4	237,4	2211,2	27,0	1036,4	19,2	9,7	1492,2	34,4	6136,9	7728,8		10,0	204,8	243,7			6,5	6,5	13,0	2,4	26,6	42,0	507,0	8236,0			

Спецификация перекрытия РКм4 (отм. -8,630)

Формат	Зона	Поз.	Обозначение	Наименование	Кол.	Примечание
				Бм12-2 шт		
				Сборочные единицы		
		72	ТП 902-1-104.86 КЖИ-4.313 альбом 6	Каркас плоский	2	5,02 кг
				Детали		
		73	КЖ-38	ф10AIII ГОСТ 5781-82* ℓ=550	4	0,34 кг
		74	"	ф16AIII " ℓ=440	4	0,69 кг
		71	"	ф10AI " ℓ=160	6	0,1 кг
				Бм13-1 шт		
				Сборочные единицы		
		72	ТП 902-1-104.86 КЖИ-4.313 альбом 6	Каркас плоский	2	9,02 кг
				Детали		
		73	КЖ-38	ф10AIII ГОСТ 5781-82* ℓ=550	4	0,34 кг
		74	"	ф16AIII " ℓ=440	4	0,69 кг
		71	"	ф10AI " ℓ=160	6	0,1 кг

Формат	Зона	Поз.	Обозначение	Наименование	Кол	Примечание
				ОБм1		
				Детали		
		75	КЖ-38	ф16AIII ГОСТ 5781-82* $\ell_{общ}$=296м	—	1,578 кг
				ф10AI ГОСТ 5781-82*		
		76	КЖ-38	ℓ=2470	186	1,52 кг
		77	"	ℓ=630	372	0,39 кг
				Материалы на РКм4		
				Бетон марки В20	95,5	м³

Привязан

Инв. №

Нач.отд.	Манкевич		
Н.контр.	Еремова		
Гл.спец.	Николаева		
Рук.гр.	Терентьев		
Инж.	Постникова		

ТП 902-1-105.86 КЖ

Канализационная насосная станция при глубине заложения коллектора 5,5 м.

Стадия	Лист	Листов
Р	40	—

РКм4 Спецификация (окончание)

МЖКХ РСФСР ГИПРОКОММУНВОДОКАНАЛ Ленинградское отделение

МР 2141-01 43 Копировал: Иванова Формат А2

Инв.№ подл. | Подпись и дата | Взам.инв.№

Альбом 5

Типовой проект 902-1-105.86

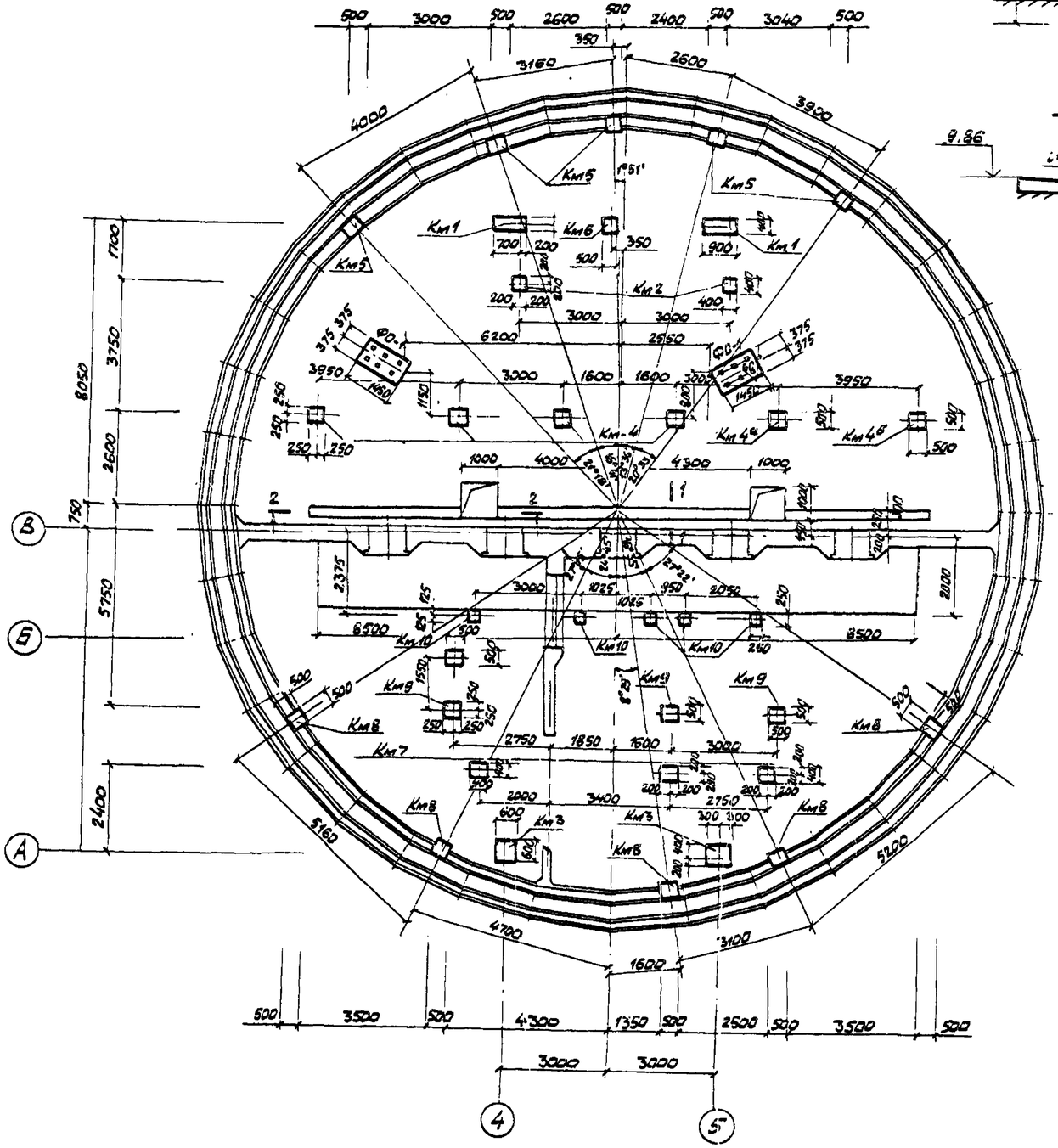

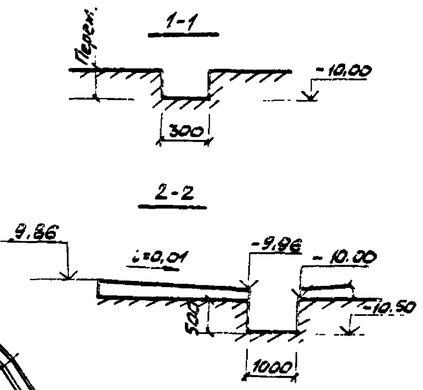

Спецификация к схеме расположения колонн и фундаментов под оборудование.

Марка	Обозначение	Наименование	Кол.	Масса	Примечание
Км-1	КЖ-42	Колонна Км-1	2		
Км-2	"	" Км-2	2		
Км-3	"	" Км-3	2		
Км-4	КЖ-43	" Км-4	4		
Км-4а	"	" Км-4а	1		
Км-4б	"	" Км-4б	1		
Км-5	"	" Км-5	5		
Км-6	"	" Км-6	1		
Км-7	КЖ-44	" Км-7	3		
Км-8	"	" Км-8	5		
Км-9	"	" Км-9	3		
Км-10	"	" Км-10	5		
Км-11	КЖ-45	Км-11	1		
ФО-1	КЖ-41	Фундамент под оборудование ФО-1	2		
		Материал:			
		Бетон В30	0,33	м³	

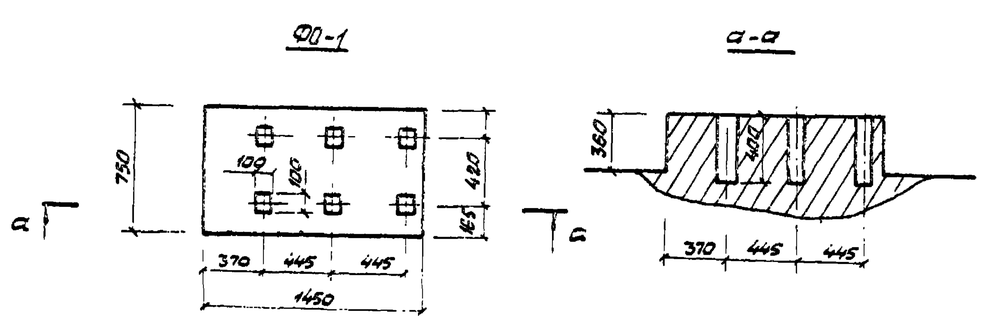

Фундамент под оборудование ФО-1 бетонировать одновременно с днищем.

Привязан				ТП 902-1-105.86 КЖ	
	Нач.отд.	Майкаускас		Канализационная насосная станция при глубине заложения коллектора - 5,5м	Стадия: Р; Лист: 41; Листов: —
	Н.контр.	Ефремова			
	Гл.спец.	Укропова		Схема расположения колонн и фундаментов под оборудование.	МЖКХ РСФСР ГИПРОКОММУНВОДОКАНАЛ Ленинградское отделение
	Рук.гр.	Терентьев			
Инв. №2	Инж.	Далеева			

МФ 2141-01 44 Копировал Иванова Формат А2

Инв. № подл. | Подпись и дата | Взамен инв.

Альбом 5

Типовой проект 902-1-105.86

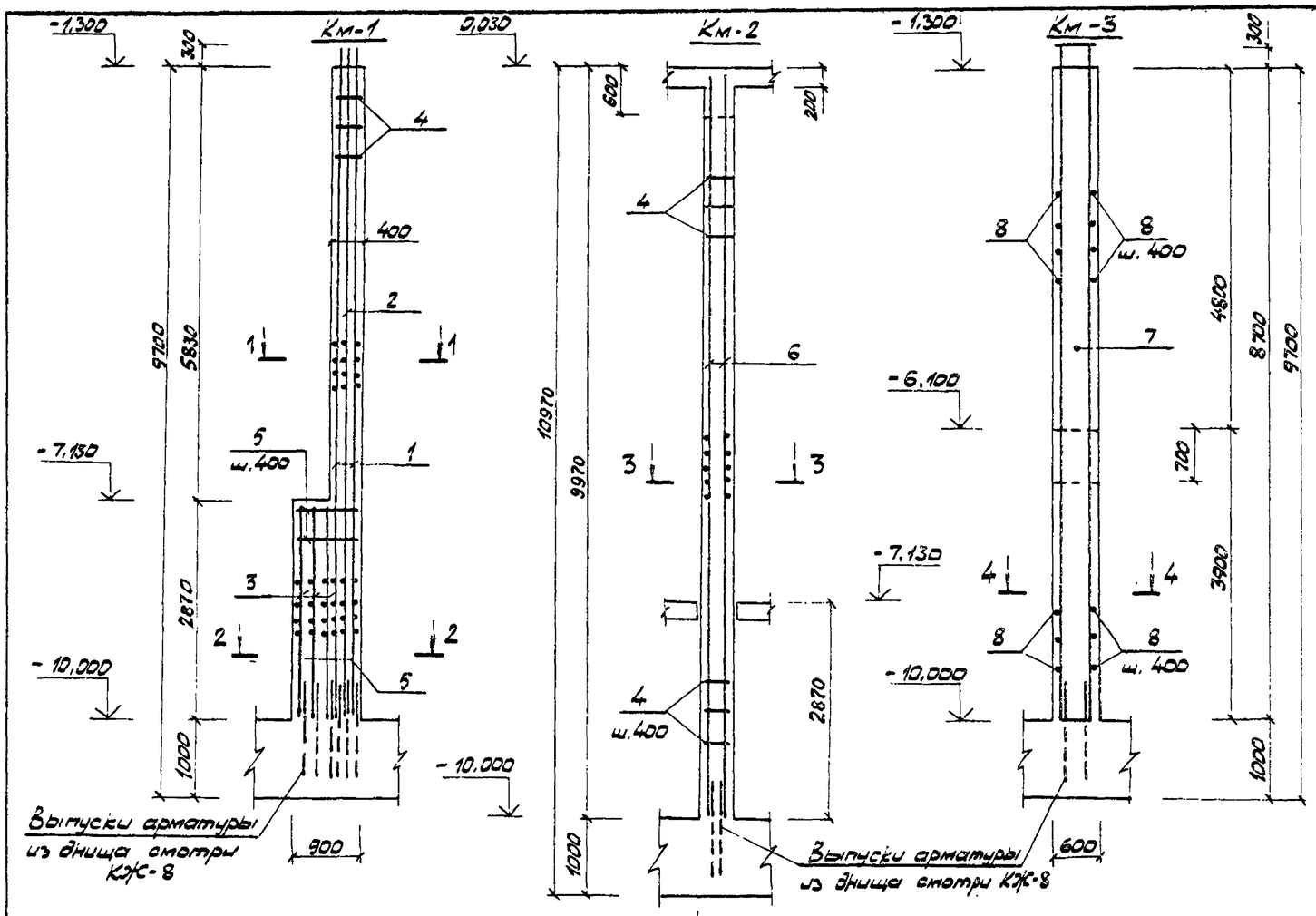

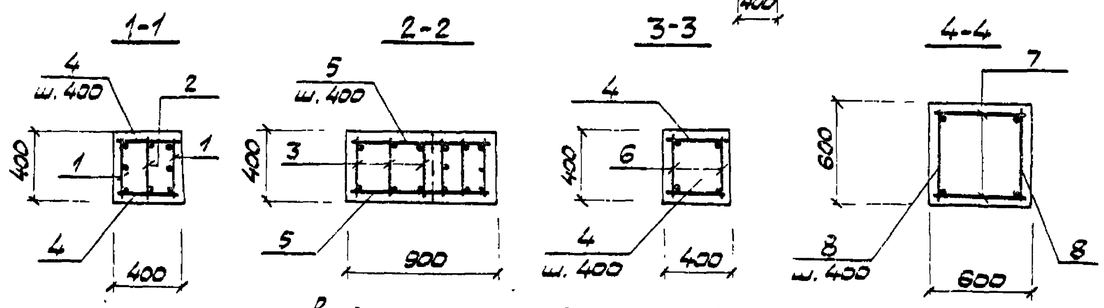

Ведомость расхода стали на элемент, кг

Марка элемента	Изделия арматурные									Всего
	Арматура класса									
	AI				AIII					
	ГОСТ 5781-82*				ГОСТ 5781-82*					
	8	12		Итого	12	22	25	28	Итого	
Км-1	10,10	61,20		71,30				431,22	431,22	502,52
Км-2	22,20			22,20				192,80	192,80	215,00
Км-3	10,12	47,84		57,96	15,98			173,88	189,86	247,82

Спецификация элементов к монолитным колоннам

Формат	Зона	Поз.	Обозначение	Наименование	Кол.	Примечание
				Колонна Км-1		кг на 1 шт
				Сборочные единицы		
		1	ТП 902-1-104.86 КЖИ-6.102 альбом 6	Каркас плоский	2	145,71
		2	КЖИ-6.117 альбом 6	То же	1	102,24
		3	КЖИ-6.103 альбом 6	"	3	32,92
				Детали		
				ф8 AI ГОСТ 5781-82*		
		4	КЖ-42	l=380	30	0,15
		5	"	l=880	16	0,35
				Материалы		
				Бетон В30; F50	1,97	м³
				Колонна Км-2		
				Сборочные единицы		
		6	ТП 902-1-104.86 КЖИ-6.114 альбом 6	Каркас плоский	2	103,90
				Детали		
				ф8 AI ГОСТ 5781-82*		
		4	КЖ-42	l=380	48	0,15
				Материалы		
				Бетон В30; F50	1,5	м³
				Колонна Км-3		
				Сборочные единицы		
		7	ТП 902-1-104.86 КЖИ-6.115 альбом 6	Каркас плоский	2	118,85
				Детали		
				ф8 AI ГОСТ 5781-82*		
		8	КЖ-42	l=580	44	0,23
				Материалы		
				Бетон В30; F50	3,13	м³

Защитный слой бетона для рабочей арматуры принят - 35мм.

Инв.№ подл. | Подпись и дата | Взамен инв.№

Привязан

Инв.№

ТП 902-1-105.86-КЖ

Нач.отд	Манвелова		
Н.контр.	Ефремова		
Гл.спец.	Черепова		
Рук.гр.	Подлесин		
Вед.инж.	Тимофеева		
Инж.	Богданов		

Канализационная насосная станция при глубине заложения коллектора – 5,5м

Стадия	Лист	Листов
Р	42	

Колонны Км-1; Км-2; Км-3. Армирование.

МЖКХ РСФСР ГИПРОКОММУНЕОБДОРМАШ Ленинградское отделение

МФ 2141-01 45 Копировал Иванова Формат А2

Альбом 5

Типовой проект 902-1-105.86

Км-4, 4а, 4б

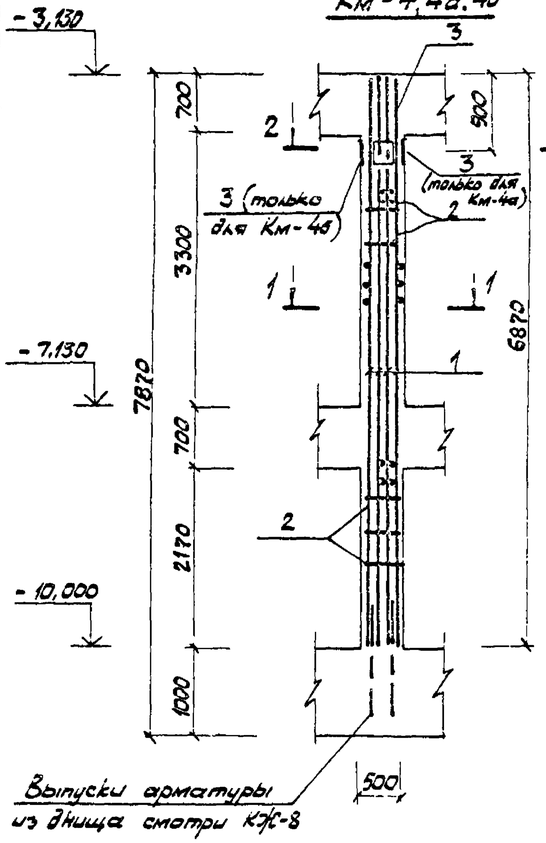

Км-5

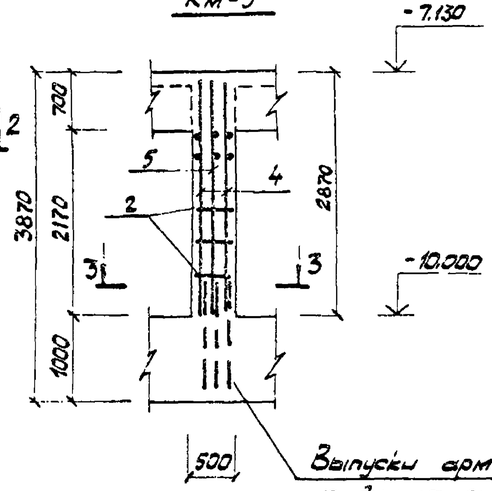

Км-6

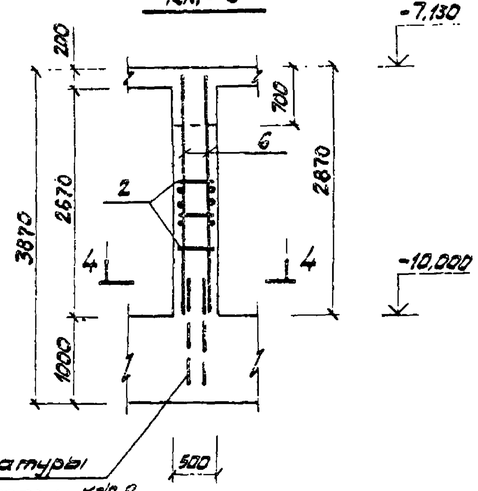

2-2

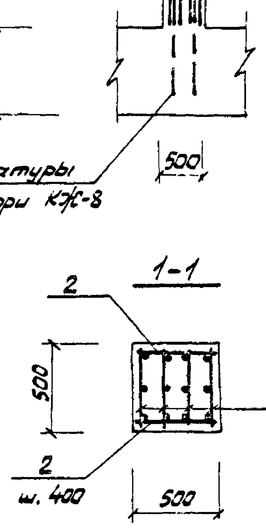

4-4

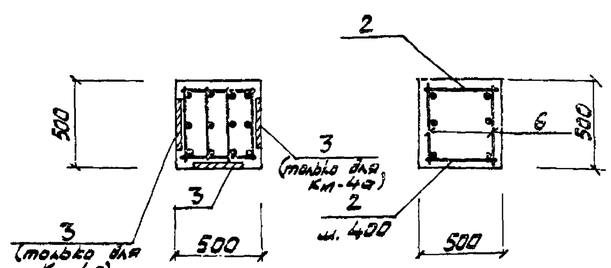

3-3

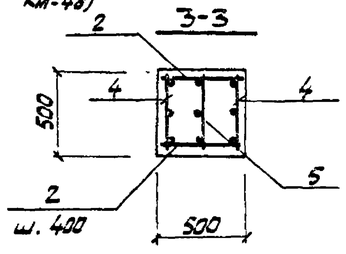

Спецификация элементов к монолитным колоннам

Формат	Зона	Поз	Обозначение	Наименование	Кол	Примечание
				Колонна Км-4		
				Сборочные единицы		
		1	ТП902-1-104.86-КЖСИ-6.124 альбом 6	Каркас плоский	4	62,22
		3	1.400-15 В.1 130 СБ	Изделие закладное Мн126-3	1	6,7
				Детали		
		2	КЖ-43	ф8 AI ГОСТ 5781-82* ℓ 480	32	0,19
				Материалы		
				Бетон В30; F50	1,6	м³
				Колонна Км-4а		
				Сборочные единицы		
		1	ТП902-1-104.86-КЖСИ-6.124 альбом 6	Каркас плоский	4	62,22
		3	1.400-15 В.1 130 СБ	Изделие закладное Мн126-3	2	6,7
				Детали		
		2	КЖ-43	ф8 AI ГОСТ 5781-82* ℓ 480	32	0,19
				Материалы		
				Бетон В30; F50	1,6	м³
				Колонна Км-4б		
		1÷3	ТП902-1-104.86-КЖСИ-6.124 альбом 6	Смотри Км-4а		
				Колонна Км-5 шт		
				Сборочные единицы		
		4	ТП902-1-104.86-КЖСИ-6.106 альбом 6	Каркас плоский	2	48,18
		5	КЖСИ-6.105 альбом 6	Тоже	1	36,80
				Детали		
		2	КЖ-43	ф8 AI ГОСТ 5781-82* ℓ 480	12	0,19
				Материалы		
				Бетон В30; F50	0,6	м³
				Колонны Км-6		
				Сборочные единицы		
		6	ТП902-1-104.86-КЖСИ-6.107 альбом 6	Каркас плоский	2	19,63
				Детали		
		2	КЖ-43	ф8 AI ГОСТ 5781-82* ℓ 480	12	0,19
				Материалы		
				Бетон В30; F50	0,6	м³

Ведомость расхода стали на элемент, кг.

Марка элемента	Изделия арматурные										Изделие закладное							Общий расход
	Арматура класса									Всего	Арматура класса				Прокат марки		Всего	
	AI					AIII					A				Вст3 кп2			
	ГОСТ 5781-82*					ГОСТ 5781-82*					ГОСТ 5781-82*				ГОСТ 103-76**			
	8	12			Итого	12	20	25	28	Итого	12			Итого	-6×30		Итого		
Км-4	6,08	60,2			66,28	24,44		164,24		188,68	254,96	1,0			1,0	5,7		5,7	6,7	261,66
Км-4а	6,08	60,2			66,28	24,44		164,24		188,68	254,96	2,0			2,0	11,4		11,4	13,4	268,36
Км-4б	6,08	60,2			66,28	24,44		164,24		188,68	254,96	2,0			2,0	11,4		11,4	13,4	268,36
Км-5	2,28	19,35			21,63	2,55			111,26	113,81	135,44									135,44
Км-6	7,98	—			7,98	5,12	28,44			33,56	41,54									41,54

Защитный слой бетона для рабочей арматуры принять – 35мм

Инв. № подл. | Подпись и дата | Взамен инв. №

Привязан

Инв. №

Нач. отд.	Манкевская	
Н. контр.	Еремеева	
Гл. спец.	Чкалова	
Рук. гр.	Подыкин	
Зав. инж.	Тимофеева	
Инж.	Богданова	

ТП902-1-105.86-КЖ

Канализационная насосная станция при глубине заложения коллектора – 5,5м

Колонны Км-4, 4а, 4б; Км-5; Км-6. Армирование

Стадия	Лист	Листов
Р	43	—

МЖКХ РСФСР ГИПРОКОММУНВОДОКАНАЛ Ленинградское отделение

МФ 2141-01 46 Копировал Иванова Формат А2

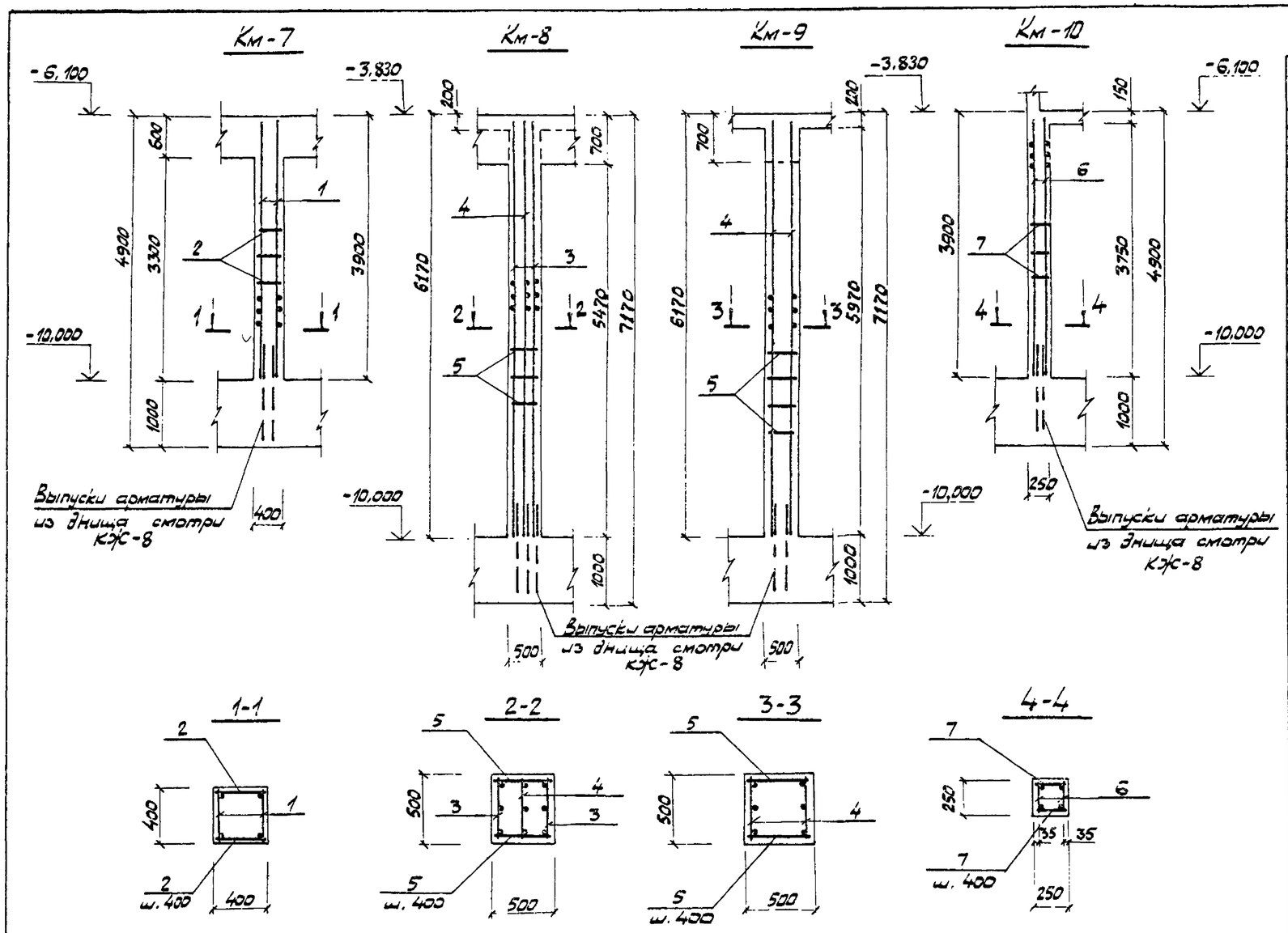

Спецификация элементов к монолитным колоннам

Формат	Зона	Поз	Обозначение	Наименование	Кол.	Примечание
				Колонна Км-7		
				Сборочные единицы		
		1	ТП 902-1-104.86-КЖИ-6.109 альбом 6	Каркас плоский	2	15,26
				Детали		
				ф8 AI ГОСТ 5781-82*		
		2	КЖ-44	ℓ 380	18	0,15
				Материалы		
				Бетон В30; F50	0,53	м³
				Колонна Км-8		
				Сборочные единицы		
		3	ТП902-1-104.86-КЖИ-6.111 альбом 6	Каркас плоский	2	61,40
		4	КЖИ-6.112 альбом 6	Тоже	1	48,45
				Детали		
				ф8 AI ГОСТ 5781-82*		
		5	КЖ-44	ℓ 480	28	0,19
				Материалы		
				Бетон В30; F50	1,38	м³
				Колонны Км-9		
				Сборочные единицы		
		4	ТП902-1-104.86-КЖИ-6.112 альбом 6	Каркас плоский	2	48,45
				Детали		
				ф8 AI ГОСТ 5781-82*		
		5	КЖ-44	ℓ 480	28	0,19
				Материалы		
				Бетон В30; F50	1,33	м³
				Колонна Км-10		
				Сборочные единицы		
		6	ТП902-1-104.86-КЖИ-6.110 альбом 6	Каркас плоский	2	14,06
			КЖ-44	Детали		
				ф8 AI ГОСТ 5781-82*		
		7		ℓ=230	20	0,09
				Материалы		
				Бетон В30; F50	0,23	м³

Ведомость расхода стали на элемент, кг

Марка элемента	Изделие арматурное									Всего
	Арматура класса									
	AI				AIII					
	ГОСТ 5781-82*				ГОСТ 5781-82*					
	8	12		Итого	12	16	22		Итого	
Км-7	8,7	—		8,70		24,52			24,52	33,22
Км-8	23,56			23,56	5,49		147,52		153,01	176,57
Км-9	17,48			17,48	10,98		73,76		84,74	102,22
Км-10	5,40			5,40		24,52			24,52	29,92

Защитный слой бетона для рабочей арматуры принять – 35 мм

Типовой проект 902-1-105.86 Альбом 5

Инв. № подл. | Подпись и дата | Взамен инв. №

Привязан

Инв. №

Нач.отд.	Манкаускас	
Н.контр.	Ефремова	
Гл.спец.	Укропова	
Рук.гр.	Подлипкин	
Вед.инж.	Тимофеева	
Инж.	Богданов	

ТП902-1-105.86-КЖ

Канализационная насосная станция при глубине заложения коллектора – 5,50 м

Колонны Км-7; Км-8; Км-9; Км-10 Армирование

Стадия	Лист	Листов
Р	44	-

МЖКХ РСФСР ГИПРОКОММУНВОДОКАНАЛ Ленинградское отделение

МФ 2141-01 47 Копировал Иванова Формат А2

Альбом 5

Типовой проект 902-1-105.86

Инв. № подл. | Подпись и дата | Взамен инв. №

Км-11

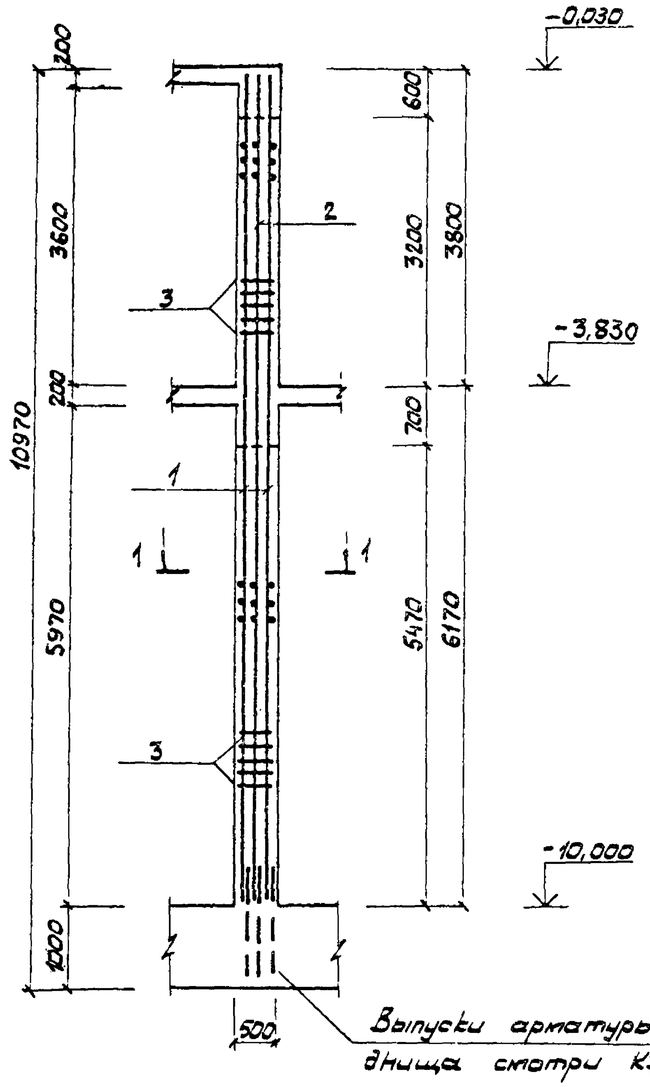

1-1

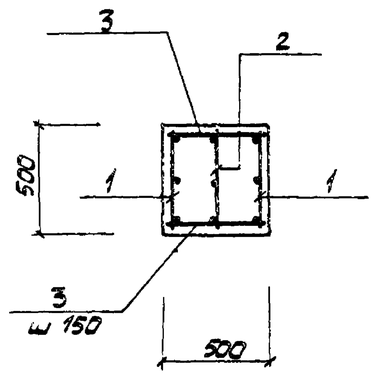

Спецификация элементов к монолитной колонне Км-11

Формат	Зона	Поз	Обозначение	Наименование	Кол	Примечание
				Колонна Км-11		кг на 1 шт
				Сборочные единицы		
		1	ТП 902-1-104.86-КЖИ-6.127 альбом 6	Каркас плоский	2	171,24
		2	КЖИ-6.128 альбом 6	То же	1	136,53
				Детали		
				ф12 AIII ГОСТ 5781-82*		
		3	КЖ-45	ℓ=480	126	0,43
				Материалы		
				Бетон В30, F50	2,35	

Защитный слой бетон для рабочей арматуры принят - 35 мм

Ведомость расхода сталь на элемент, кг

Марка элемента	Изделия арматурные										
	Арматура класса										Всего
	AI					AIII					
	ГОСТ 5781-82*					ГОСТ 5781-82*					
					Итого		12	28		Итого	
Км-11							144,29	388,9		533,19	533,19

Привязан

Инв. №

Нач. отд.	Манкаускас		
Н. контр.	Ефремова		
Гл. спец.	Укропова		
Рук. гр.	Подлыкин		
Вед. инж.	Тимофеева		
Инж.	Богданов		

ТП 902-1-105.86-КЖ

Канализационная насосная станция при глубине заложения коллектора - 5,5 м

Стадия	Лист	Листов
Р	45	—

Колонна Км-11. Армирование.

МЖКХ РСФСР ГИПРОКОММУНВОДОКАНАЛ Ленинградское отделение

МФ 2146-04 48

Копировал Иванова

Формат А2

Альбом 5

Типовой проект 902-1-105.86

Инв.№ подл. | Подпись и дата | Взам.инв.№

Схема расположения опор под трубопроводы на отм. -7,100

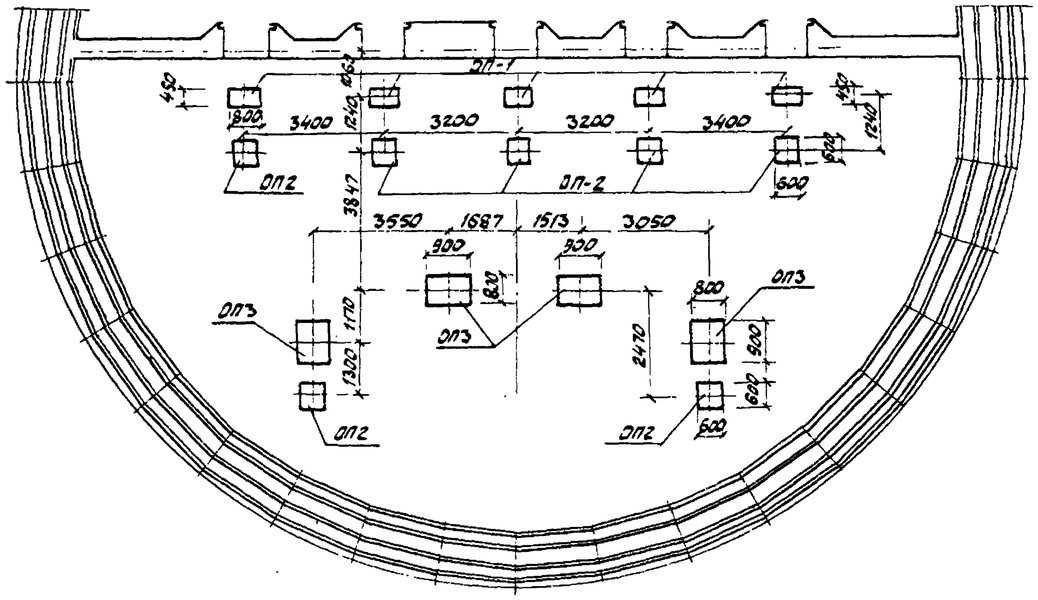

Схема расположения опор под трубопроводы на отм. -10,00

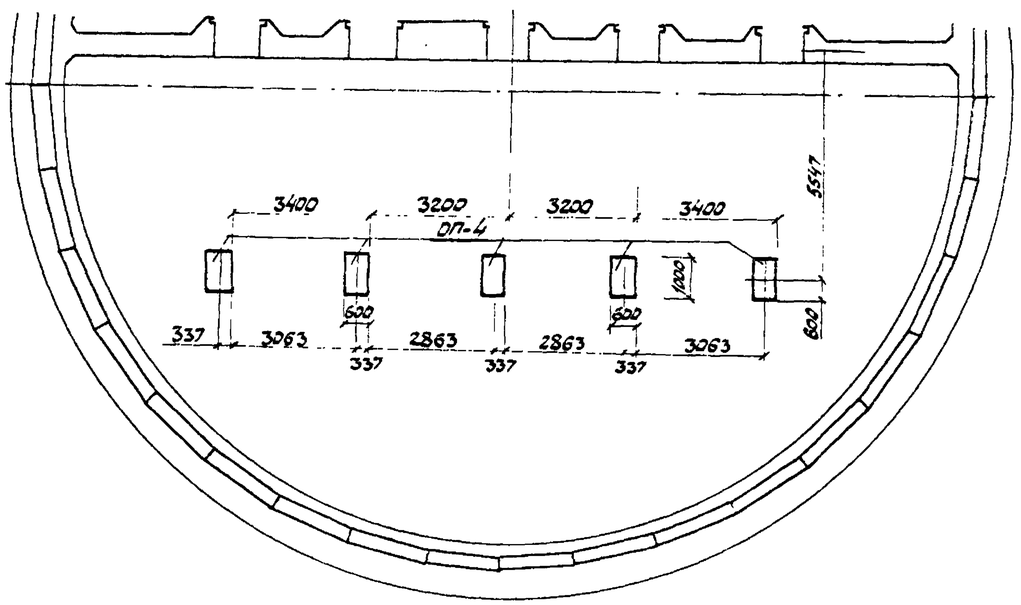

Спецификация к схемам расположения опор под трубопроводы

Марка	Обозначение	Наименование	Кол	Масса един.кг	Примечание
ОП-1	КЖС-46	Опора под задвижку ОП-1	5	0,1	
ОП-2	"	Опора под трубопров. ОП-2	7	0,1	
ОП-3	"	" ОП-3	4	0,23	
ОП-4	"	" ОП-4	5	0,3	
		Материал			
		Бетон В30	3,62	м³	

ОП1 ÷ ОП4

1-1

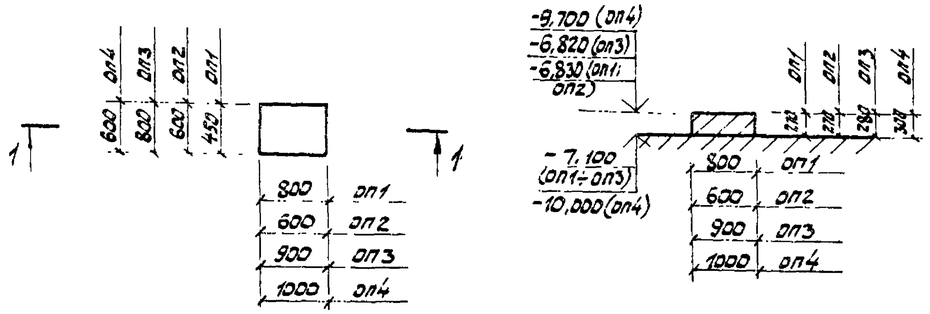

Привязан

Инв.№

Нач.отд.	Манкаусс		
Н.контр.	Ефремова		
Гл.спец.	Украпова		
Рук.гр.	Терентьев		
Инж.	Калеева		

ТП 902-1-105.86-КЖ

Канализационная насосная станция при глубине заложения коллектора -5,5м	Стадия	Лист	Листов
	Р	46	—
Схемы расположения опор под трубопроводы на отм. -7,100 и -10,000	МЖКХ РСФСР ГИПРОКОММУНВОДОКАНАЛ Ленинградское отделение		

МФ 2141-01 49 Копировал Иванова Формат А2

Типовой проект 902-1-105.86 Альбом 5

Ведомость рабочих чертежей основного комплекта

Лист	Наименование	Примечание
1	Общие данные	
2	Техническая спецификация металла.	
3	Схемы расположения металлических	
	площадок, лестниц, ограждений и стоек.	
	Разрезы 1-1, 2-2	
4	Разрезы 3-3 ÷ 11-11. Узел 1.	
5	Стойки СК1 ÷ СК7	
6	Схема расположения монорельса в	
	осях „3-6"; „В-Г".	
7	Монорельс. Узлы 1 ÷ 5.	

Ведомость основных комплектов рабочих чертежей см. альбом 2.

Ведомость металлоконструкций по видам профилей

Наименование конструкций по номенклатуре прейскуранта № 01-09	Позиции по прейскуранту № 01-09	№ п.п	Код конструкций	Масса конструкций, т: Всего стали по взрывной и высокой прочности	По видам профилей стали: Балки и швеллеры	Крупносортная сталь	Среднесортная сталь	Мелкосортная сталь	Толстолистовая сталь	Универсальная сталь	Тонколистовая сталь	Гнутые и сварные	Трубы	Прочие	Всего	Количество, шт.	Серия типовых конструкций
1	2	3	4	5	6	7	8	9	10	11	12	13	14	15	16	17	18
Подвесные пути					0,958	0,006									0,973		
Балки					0,562										0,567		
Площадки					3,81	0,086			0,14						4,076		
Связи						0,36									0,36		
Контрольная сумма															5,976		

Ведомость ссылочных и прилагаемых документов

Обозначение	Наименование	Примечание
	Ссылочные документы	
	Стальные лестницы, площадки,	
1.450.3-3 вып.0,1	стремянки и ограждения	
	"	
	Стальные подкрановые балки.	
1.426.2-3 вып.2	Балки путей подвесного транспорта	

Общие указания.

1. Настоящие листы марки „КМ" разработаны в соответствии с техническими условиями на строительное проектирование и соответствующими заданиями смежных специальностей и листами марок АР и КЖ.
2. Материал конструкций - сталь марок Вст 3Гпс 5, Вст 3пс 6 - для конструкций подвесных путей кранов и монорельсов; сталь Вст 3кп 2 - для конструкций обслуживания подъемного и технологического оборудования.
3. Монтажные соединения выполнять на болтах нормальной точности по ГОСТ 7798-70* и на сварке.
4. Сварку производить электродами марки Э-42 ГОСТ 9467-75 или автоматическую сварку под слоем флюса. Катет шва равен наименьшей из толщин свариваемых деталей.
5. Все стальные конструкции окрасить двумя слоями масляной краски по предварительной огрунтовке, или двумя слоями эмали ПФ115 по слою грунта ГФ 020 толщиной 100 мк.
6. Изготовление, монтаж и приемку металлических конструкций выполнять в соответствии с требованиями СНиП III-18-75 разделы I, II.
7. В техническую спецификацию металла не включены элементы лестниц, площадок и ограждений, принятых по тип. серии 1.450.3-3 вып. 0,1. Массы данных конструкций указаны на листах КМ, в содержание которых они входят.

Ведомость спецификаций

Лист	Наименование	Примечание
	Спецификация элементов к схемам	
5	Расположения металлических площадок,	
	лестниц, ограждений и стоек.	
	Спецификация элементов к схеме	
6	Расположения монорельса в осях	
	„3-6"; „В-Г"	

Рабочие чертежи основного комплекта марки КМ выполнены в соответствии с действующими строительными нормами и правилами и предусматривают технические решения, обеспечивающие безопасность при соблюдении установленных правил безопасности эксплуатации здания.

Главный инженер проекта
Главный инженер проекта, осуществивший привязку /И.А. Слегин/

Инв. № | Подпись, дата | Взам. инв. №

Привязан:

Инв. №

ТП 902-1-105.86 - КМ

ГИП	Слегин	
Нач. отд.	Маккавеев	
Н. контр.	Ефремова	
Гл. спец.	Укропова	
Рук. группы	Степанова	
Инж.	Бутузова	

Канализационная насосная станция при глубине заложения коллектора 5,5 м

Стадия	Лист	Листов
Р	1	7

Общие данные. Ведомость металлоконструкций по видам профилей

МЖКХ РСФСР Гипрокоммунводоканал Ленинградское отделение

МФ 2141-01 50

Копировал Л.К Формат А2

Вид профиля и ГОСТ, ТУ	Марка металла и ГОСТ	Обозначение и размер профиля, мм	№ п.п	Код: Марка металла	Код: Вид профиля	Код: Размер профиля	Количество, шт	Длина, мм	Масса металла по элементам конструкций: Подвесные пути	Балки	Площадки	Связи	Общая масса, т	Масса потребности в металле по кварталам (заполняется изготовителем), т: I	II	III	IV	Заполняется ВЦ
									Код элемента конструкций									
1	2	3	4	5	6	7	8	9										
Балки двутавровые	Вст3Гпс5	I30м							0,931				0,931					
для подвесных путей	ГОСТ 380-71*																	
по ГОСТ 19425-74*																		
		Всего:							0,931				0,931					
Двутавры с параллельными гранями	ВСт3пс6-1	I20Б2								0,546			0,546					
	ТУ14-1-3023-80																	
ТУ14-2-24-72																		
		Всего:								0,546			0,546					
Швеллеры по	ВСт3кп2	[14									3,7		3,7					
ГОСТ 8240-72*	ГОСТ 380-71*																	
		Всего:									3,7		3,7					
Сталь угловая	ВСт3кп2	L50×5										0,32	0,32					
равнополочная	ГОСТ 380-71*	L 63×5										0,03	0,03					
по ГОСТ 8509-72*		L 90×6									0,084		0,084					
		L 100×7							0,006				0,006					
		Всего:							0,006		0,084	0,35	0,440					
Сталь листовая рифлёная по ГОСТ 8568-77*	ВСт3кп2										0,14		0,14					
	ГОСТ 380-71*	Всего:									0,14	0,35	0,14					
		Итого:							0,937	0,546	3,924	0,35	5,757					

Инв. № подл. | Подпись и дата | Взам. инв. №

ТП 902-1-105.86 - КМ

Привязан:

Инв. №

Нач. отд.	Манкаускас	
Н. контр.	Ефремова	
Гл. спец.	Укропова	
Рук. гр.	Бялковская	
Вед. инж.	Степанова	

Канализационная насосная станция при глубине заложения коллектора - 5,5м

Техническая спецификация металла

Стадия	Лист	Листов
Р	2	

МИКХ РСФСР ГИПРОКОММУНВОДОКАНАЛ Ленинградское отделение

Копировал: Т.Ч. МФ2141-01 51 Формат: А2

Типовой проект 902-1-105.86 Альбом 5

Схемы расположения металлических стоек, лестниц, площадок и ограждений

Схема 1

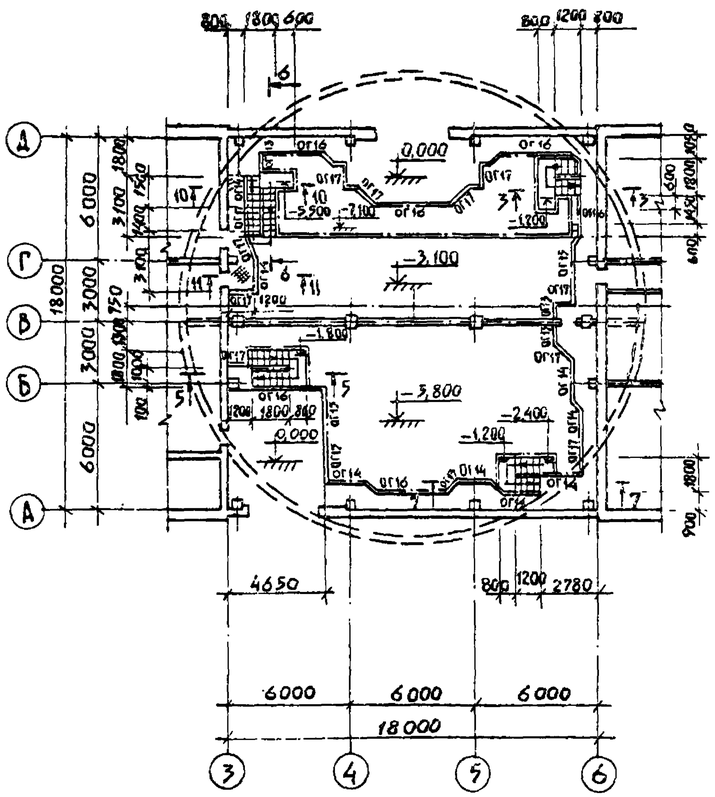

Схема 2

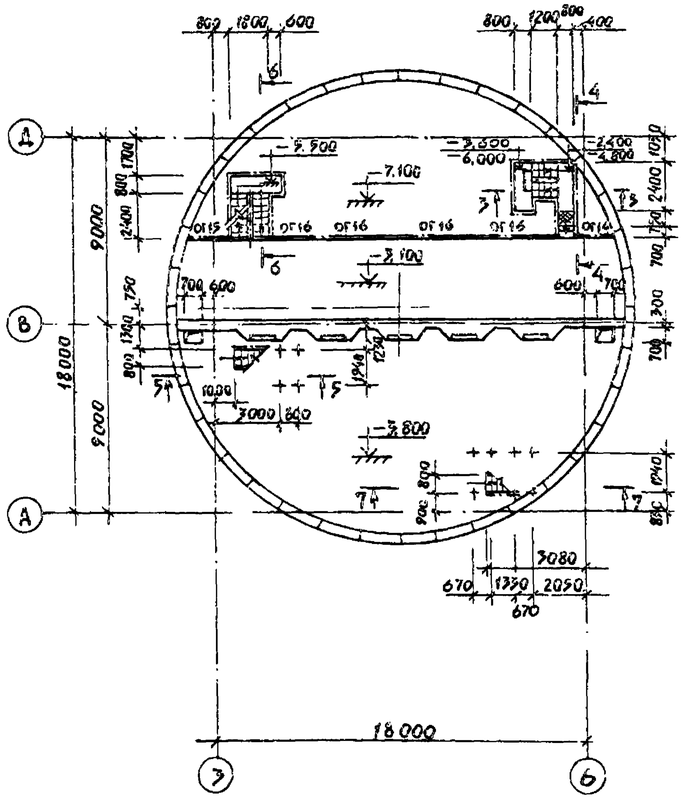

Схема 3

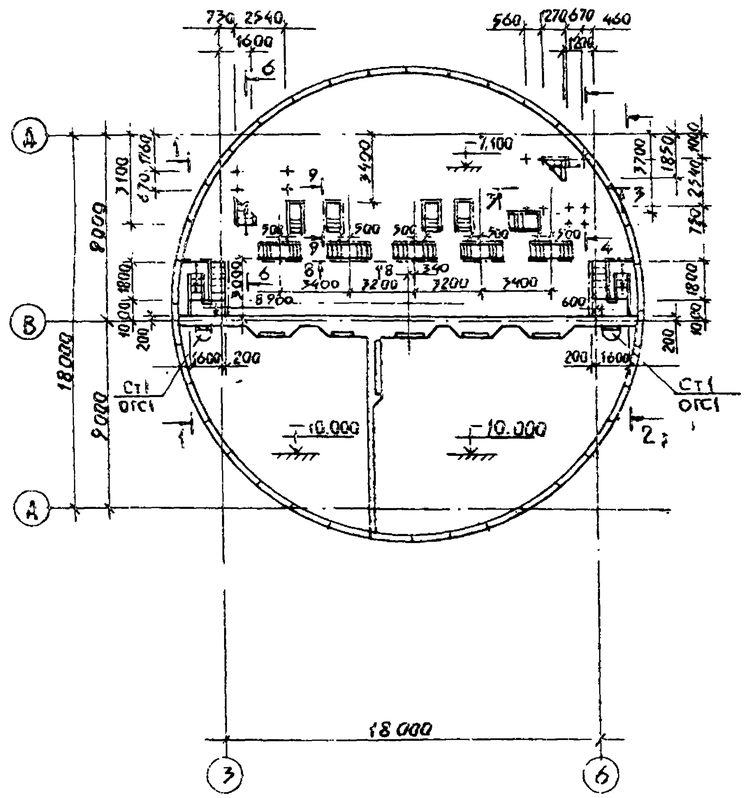

1 — 1

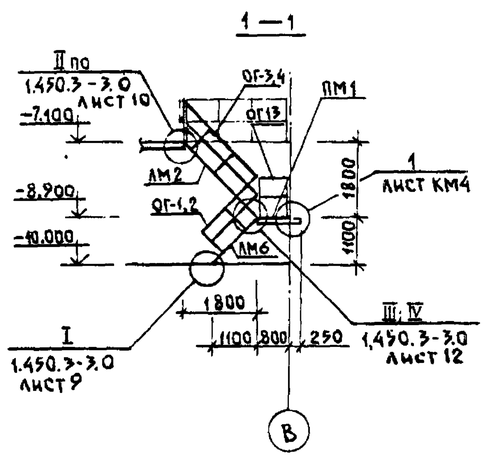

2 - 2

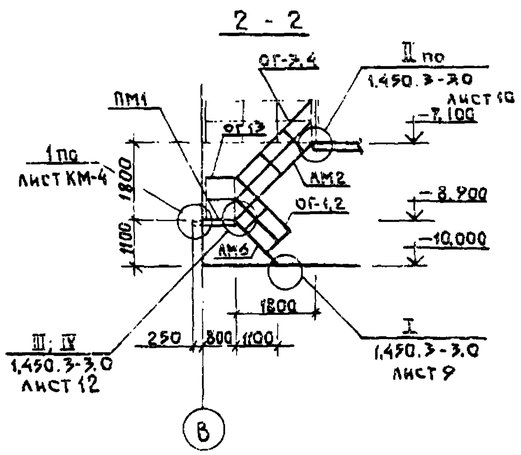

1. Данный лист смотри совместно с листами КМ-4, КМ-5
2. Спецификацию к схемам расположения см. на листе КМ-5.

Привязан				ТП 902-1-105.86 - КМ			
				Канализационная насосная станция при глубине заложения коллектора 5.5 м.	Стадия	Лист	Листов
					Р	3	
				Схемы расположения металлических площадок, лестниц, ограждений и стоек. Разрезы 1-1 ÷ 2-2	МЖКХ РСФСР ГИПРОКОММУНВОДОКАНАЛ ЛЕНИНГРАДСКОЕ ОТДЕЛЕНИЕ		
Инв. №							

Нач. отд.	Манкаускас	
Н. контр.	Ефремова	
Гл. спец.	Укропова	
Вед. инж.	Степанова	
Инж.	Бутузова	

МФ 2141-01 52

Копировал Л.И. Формат А2

Инв. № | Подпись, дата | Взам. инв. №

Типовой проект 902-1-105.86 Альбом 5

3-3

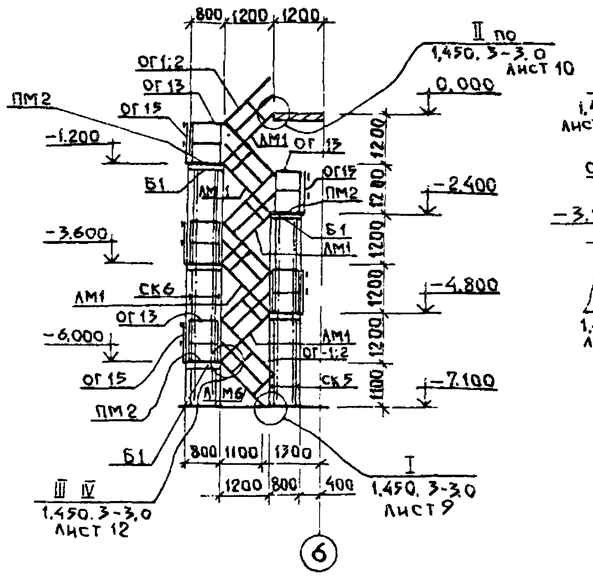

4-4

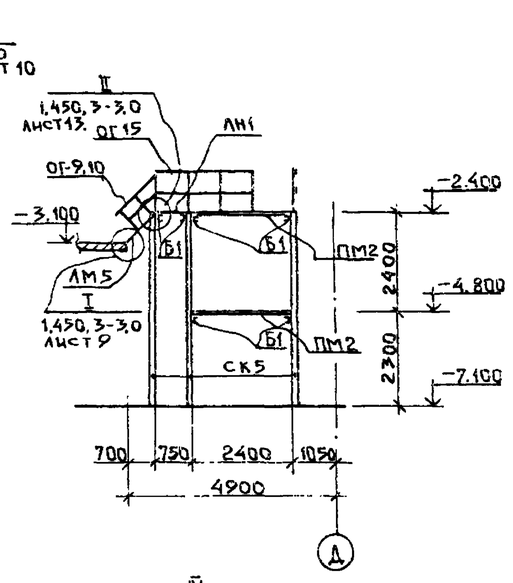

5-5

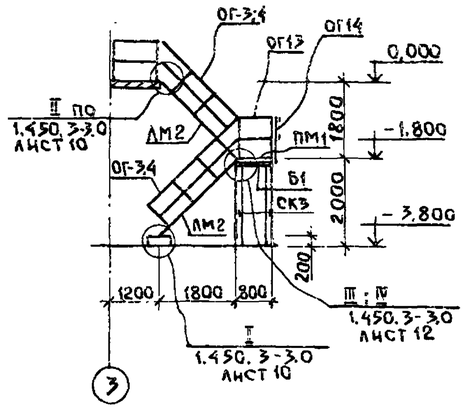

7-7

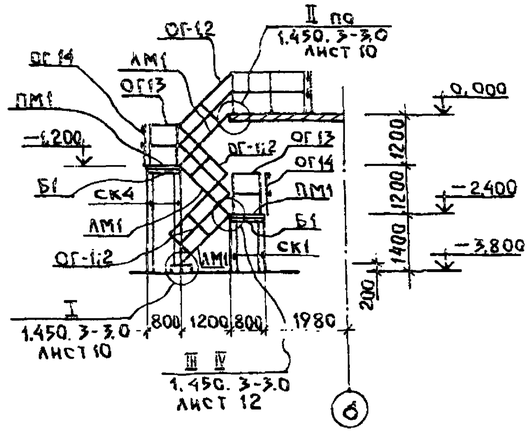

6-6

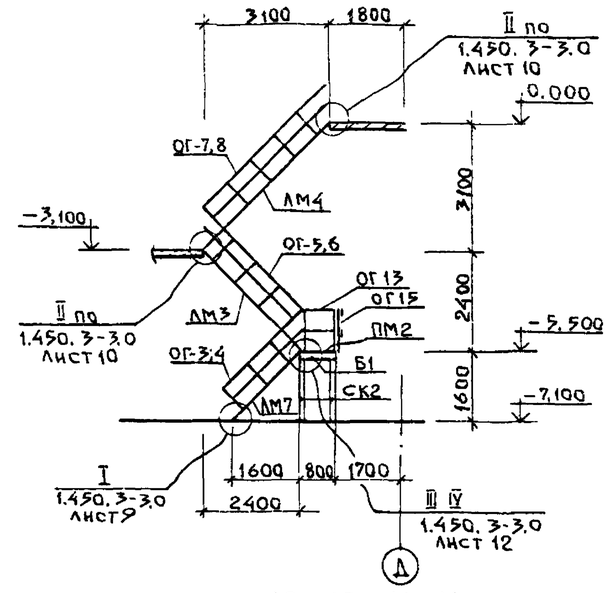

8-8

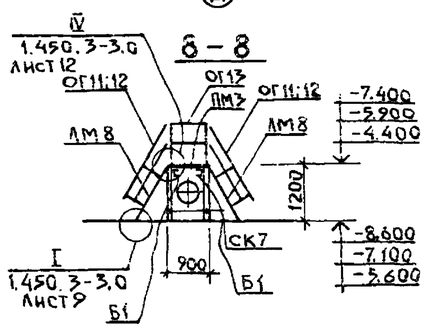

9-9

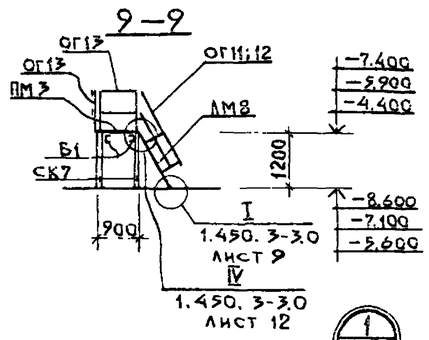

10-10 ; 11-11

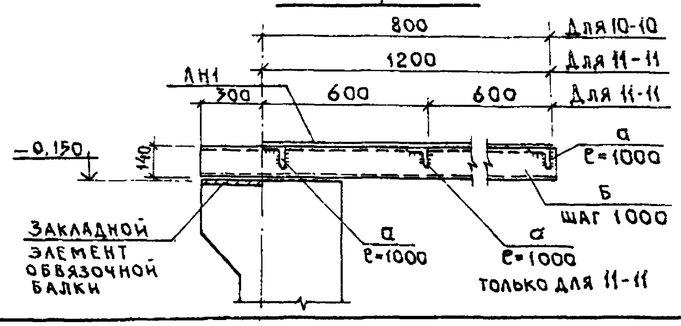

1 / КМ-3

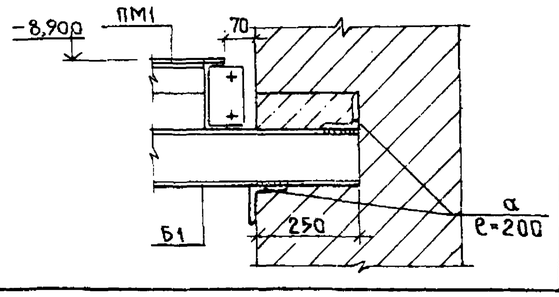

Схемы расположения связей по стойкам.

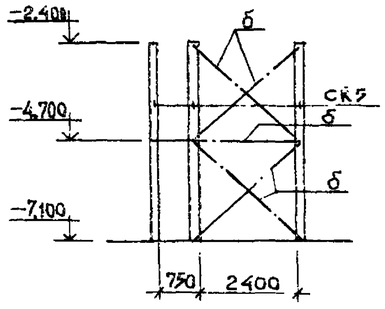

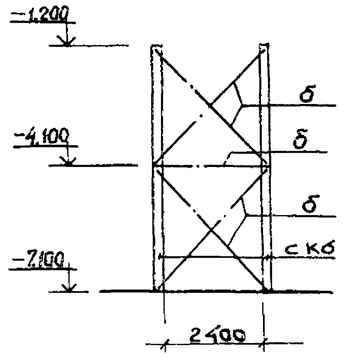

Данный лист смотри совместно с листом КМ-3 ; КМ-5 .

Подпись дата Взам. инв.№ Инв.№

Привязан:

Инв.№

Нач.отд	Манкаускас	
Н.контр.	Ефремова	
Гл.спец.	Укропова	
Вед.инж.	Степанова	
Инж.	Бутузова	

ТП 902-1-105.86 - КМ

Канализационная насосная станция при глубине заложения коллектора 5,5 м.

Разрезы 3-3 ÷ 11-11 Узел 1.

Стадия	Лист	Листов
Р	4	

МЖКХ РСФСР Гипрокоммунводоканал Ленинградское отделение

МФ 2141-01 53

Альбом 5

Типовой проект 902-1-105.86

СК1; СК2; СК3; СК4; СК7

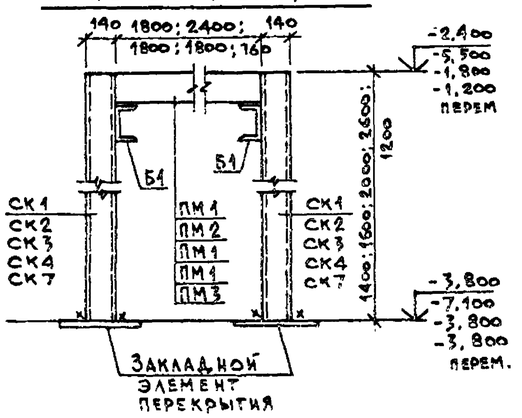

СК5

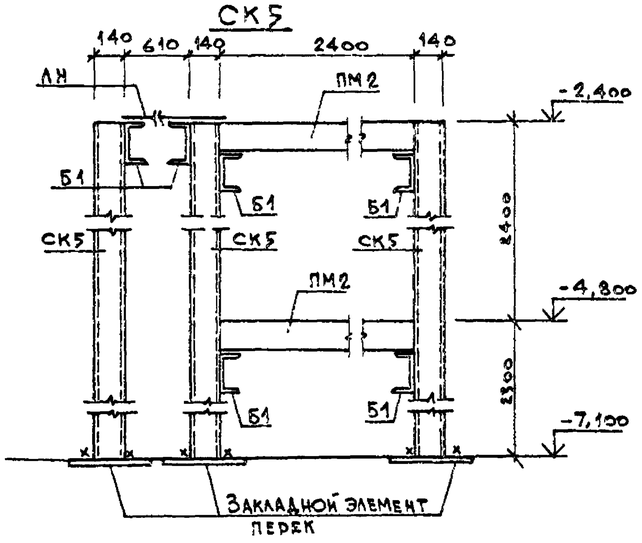

СК6

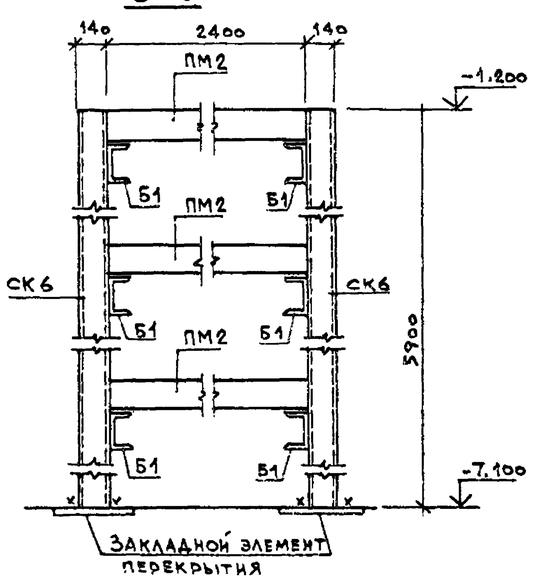

Ведомость элементов

Марка	Сечение: Эскиз	Поз	Сечение: Состав	Опорные усилия: M тс·м	Опорные усилия: N тс	Опорные усилия: Q тс	Группа конструкции	Марка металла	Примечание
СК1			2 [14	По устойчивости			4	ВСт3кп2	
СК2			2 [14	По устойчивости			4		
СК3			2 [14		"		4		
СК4			2 [14		"		4		
СК5			2 [14		"		4		
СК6			2 [14		"		4		
СК7			2 [14		"		4		
Б1	[		[14	Конструктивно			4		
ЛН1	—		Рифл.ст.δ=6				4	ВСт3кп2	
а	L		L 90х6	Конструктивно			4	ВСт3кп2	
б	L		L 50х5	По гибкости			4	ВСт3кп2	

Спецификация к схемам расположения площадок, лестничных маршей и ограждений.

Марка поз.	Обозначение	Наименование	Кол.	Масса ед. кг	Примечание
		Стойки металлические			
СК1	КМ-5	СК1	4	34,5	
СК2	КМ-5	СК2	4	39,4	
СК3	КМ-5	СК3	4	49,2	
СК4	КМ-5	СК4	4	64,0	
СК5	КМ-5	СК5	6	115,6	
СК6	КМ-5	СК6	4	145,2	
СК7	КМ-5	СК7	40	29,6	
		Балки металлические			
Б1	КМ-4,5	[14 ГОСТ 8240-72 п.м.	40,0	12,3	общая 492,0 кг
		Площадки металлические			
ПМ1	1.450.3-3 вып.1	ПМхФ-18.8	5	84,5	
ПМ2	"	ПМхФ-24.8	6	109,1	
ПМ3	"	ПМхФ-9,6	10	38,0	

Данный лист смотреть совместно с листами КМ-3; КМ-4.

Спецификация к схемам расположения площадок, лестничных маршей и ограждений.

Марка поз.	Обозначение	Наименование	Кол	Масса ед. кг	Примечание
		Лестницы металлические			
ЛМ1	1.450.3-3 вып.	МЛХФ45-12.8	8	64.0	
ЛМ2	"	МЛХФ45-18.8	4	96.5	
ЛМ3	"	МЛХФ45-24.8	1	129.5	
ЛМ4	"	МЛХФ45-36.8а	1	195.0	обрезать на 500
ЛМ5	"	МЛХФ45-12.8а	1	64.0	обрезать на 500
ЛМ6	"	МЛХФ45-12.8Б	3	64.0	—"— на 100
ЛМ7	"	МЛХФ45-18.8а	1	96.5	—"— на 200
ЛМ8	"	МЛХФ60-12.6	15	40.0	
Ст1	"	Стремянка СХ-64а	2	107.6	—"— на 400
		Ограждение лестниц и площадок			
ОГ1	1.450.3-3 вып.	ОГлМАХ45-10.12	11	7.5	
ОГ2	"	ОГпМАХ45-10.12	14	7.5	
ОГ3	"	ОГлМАХ45-10.18	5	12.5	
ОГ4	"	ОГпМАХ45-10.18	5	12.5	
ОГ5	"	ОГлМАХ45-10.24	1	19.8	
ОГ6	"	ОГпМАХ45-10.24	1	19.8	
ОГ7	"	ОГлМАХ45-10.30	1	21.2	
ОГ8	"	ОГпМАХ45-10.30	1	21.2	
ОГ9	"	ОГлМАХ45-10.120	1	7.5	обрезать на 500
ОГ10	"	ОГпМАХ45-10.120	1	7.5	"
ОГ11	"	ОГлМАХ60-10.12	15	6.0	
ОГ12	"	ОГпМАХ60-10.12	15	6.0	
ОГ13	"	ОГПМХЭ6-10.9	59	10.5	
ОГ14	"	ОГПМХЭ6-10.18	12	18.7	
ОГ15	"	ОГПМХЭ6-10.24	10	22.8	
ОГ16	"	ОГПМХЭ6-10.36	10	33.1	
ОГ17	"	ОГПМХЭ6-10.12	11	12.5	
ОГС1	"	ограждение стремянки ОГС-42.4	2	38.1	
ЛН1	КМ-4,5	Рифл.ст δ=6 ГОСТ 8568-77 м²	2,8	50.1	общая 140,3 кг
а	КМ-4,5	L90х6 ГОСТ 8509-72* п.м.	10.0	8,33	—"— 83,3 кг
б	КМ-4	L50х5 ГОСТ 8509-72* п.м.	84,2	3,77	—"— 320,0 кг

Взам. инв. № | Подпись и дата | Инв. № подл.

Привязан:

Инв. №

Нач. отд.	Манкаускас	
Н. контр.	Ефремова	
Гл. спец.	Укропова	
Вед. инж.	Степанова	
Инж.	Бутузова	

ТП 902-1-105.86 - КМ

Канализационная насосная станция при глубине заложения коллектора - 5,5м

Стадия	Лист	Листов
Р	5	

Стойки СК1 ÷ СК7

МЖКХ РСФСР
Гипрокоммунводоканал
Ленинградское отделение

мф 2141-01 54

Копировал: Г.Ч

Формат: А2

Типовой проект 902-1-105.86 Альбом 5

Схема расположения монорельса в осях „3-6", „В-Г"

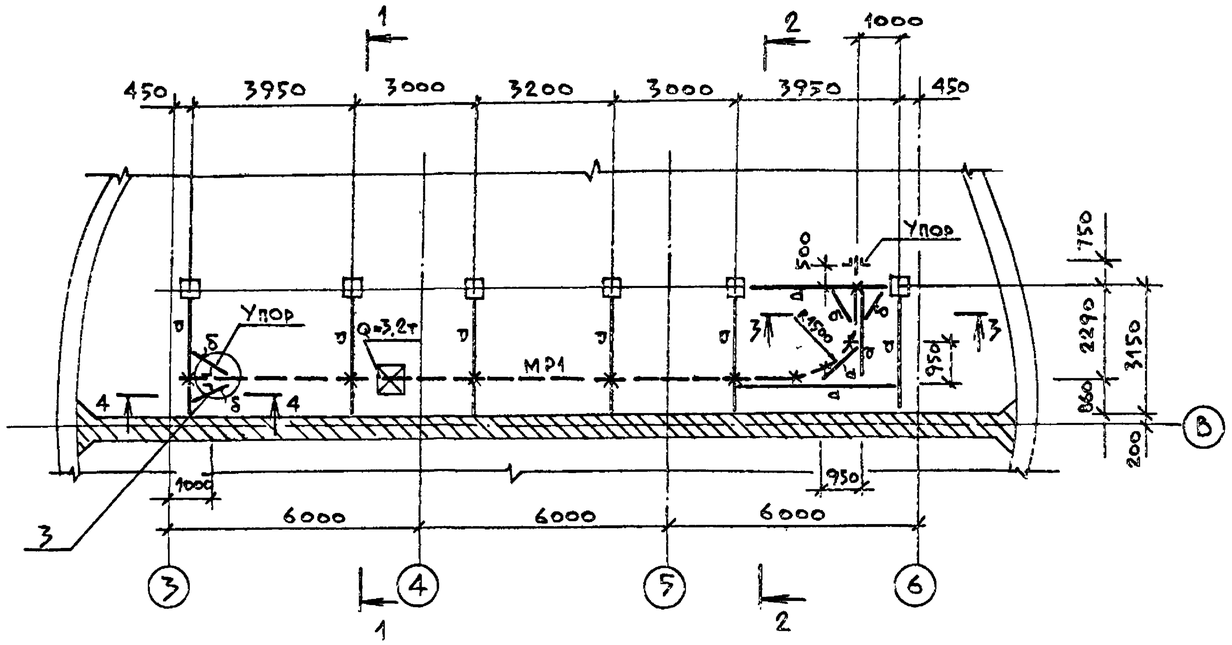

Ведомость элементов

Марка	Сечение: Эскиз	Поз	Сечение: Состав	Опорные усилия: M тс.м.	Опорные усилия: N тс	Опорные усилия: Q тс	Группа констр	Марка металла	Примечание
МР1	I		I 30М			4,34	1	Вст3пс6 ГОСТ 380-71*	
а	I		I 20Б2	2,9		3,35	1	Вст3пс6-1 ТУ14-1-3023-80	
б	L		L 63×5	по гибкости (+)			4	Вст3кп2 ГОСТ 380-71*	* $\lambda \leq 400$

4 — 4

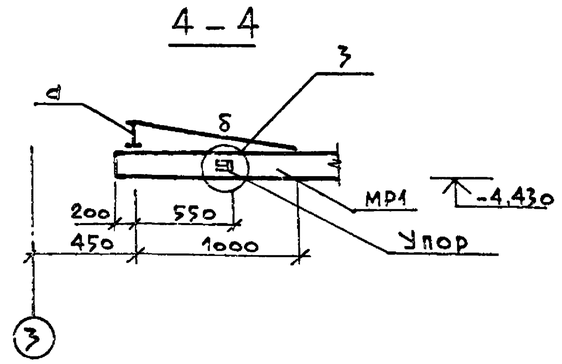

1 — 1

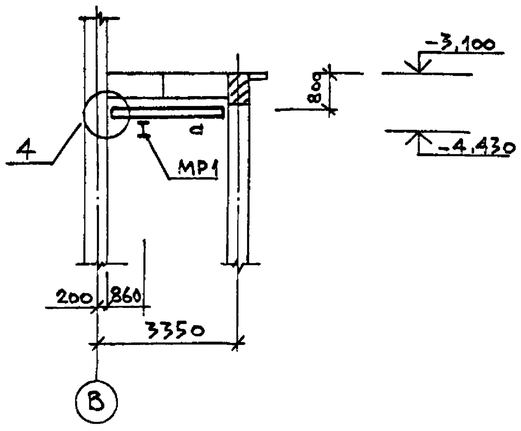

2 — 2

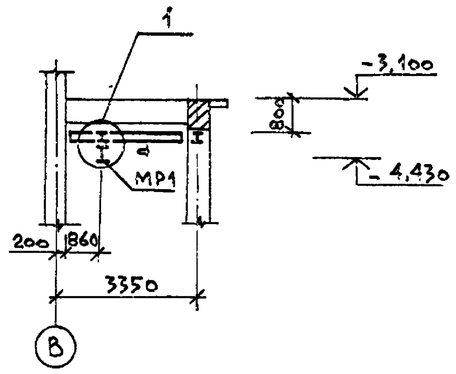

3 — 3

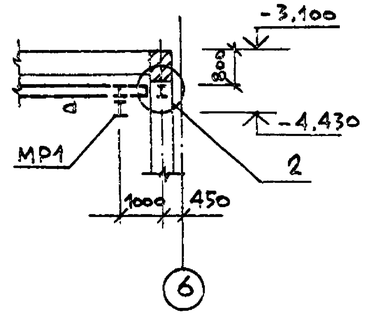

Инв. № подл. | Подпись и дата | Взам. инв. №

Привязан:

Инв. №

Нач.отд.	Манкаускас		
Н.контр.	Ефремова		
Гл.спец.	Укропова		
Рук.гр.	Бялковская		
Инж.	Бутузова		

ТП902-1-105.86 - КМ

Канализационная насосная станция при глубине заложения коллектора - 5,5 м

Стадия	Лист	Листов
Р	6	

Схема расположения монорельса в осях „3-6"; „В-Г"

МИНХ РСФСР ГИПРОКОММУНВОДОКАНАЛ Ленинградское отделение

МФ 2141-01 55

Копировал: Т.Ч. Формат: А2

Типовой проект 902-1-105.86 Альбом 5

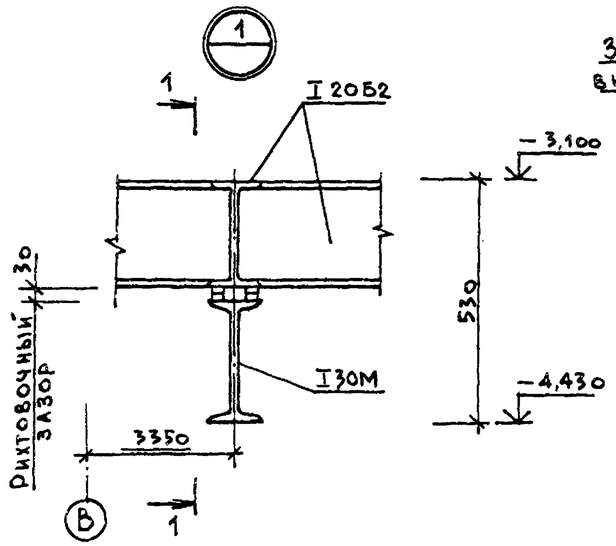

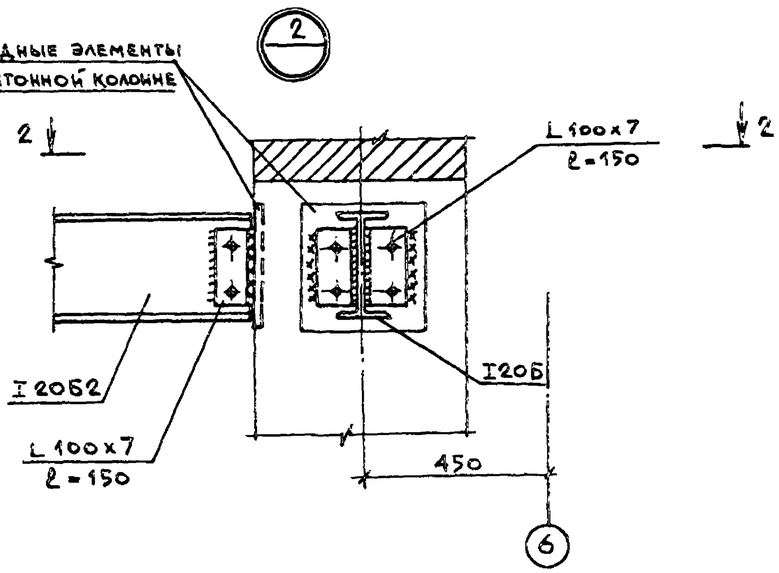

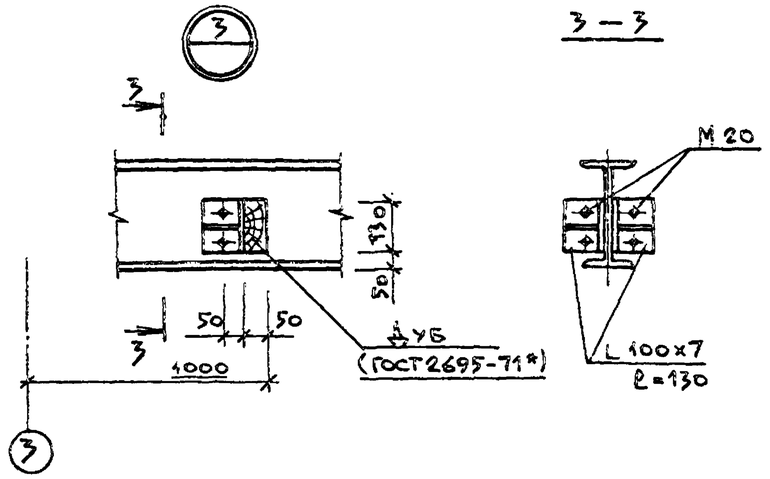

3 — 3

1 — 1

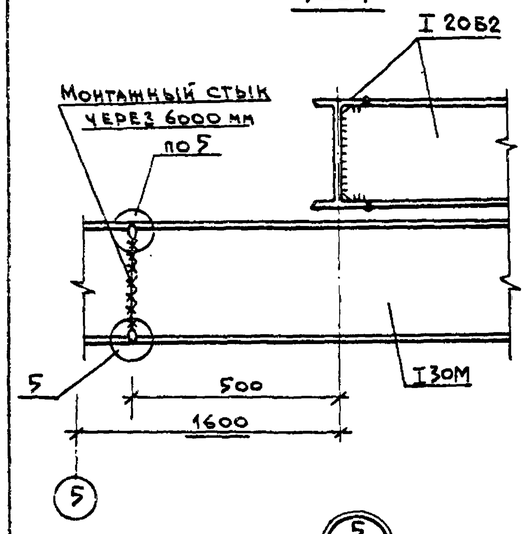

2 — 2

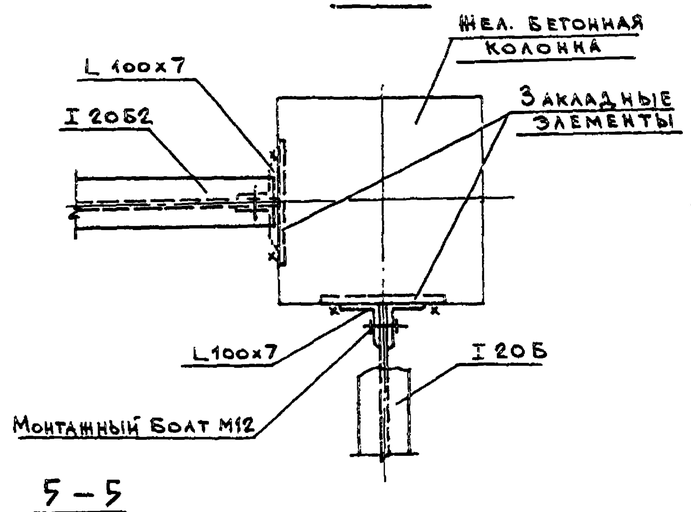

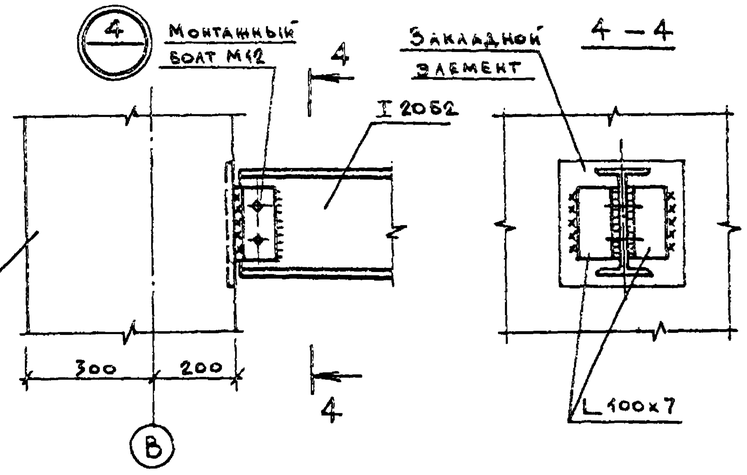

4 — 4

5 — 5

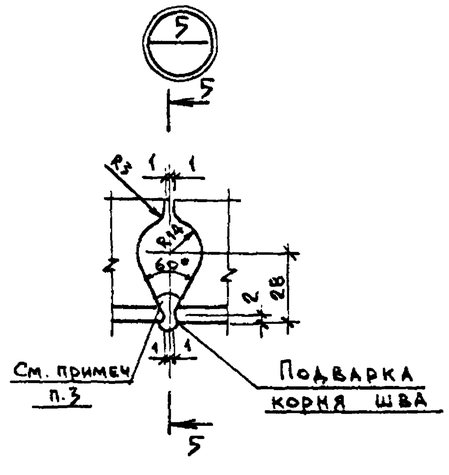

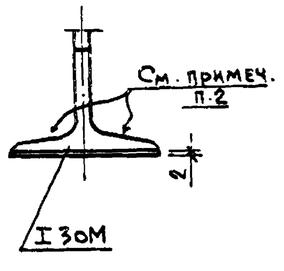

1. Смотреть совместно с листом КМ-6
2. Стыковые швы нижнего пояса балки зачистить заподлицо с ездовой поверхностью полки балки.
3. Швы монтажного стыка поясов балки начинать и заканчивать на выводных планках; после сварки планки срезать и места среза зачистить заподлицо с краем полки балки.

Привязан:

Инв. №

Нач. отд.	Манкаускас		
Н. контр.	Ефремова		
Гл. спец.	Укропова		
Рук. гр.	Бялковская		
Инж.	Бутузова		

ТП 902-1-105.86 - КМ

Канализационная насосная станция при глубине заложения коллектора - 5,5 м

Монорельс
Узлы

Стадия	Лист	Листов
Р	7	

МНКХ РСФСР
Гипрокоммунводоканал
Ленинградское отделение

Инв. № подл. | Подпись и дата | Взам. инв. №

МФ 2141-01 (56)