ТИПОВОЙ ПРОЕКТ
901-8-10.83

БЛОК ОСНОВНЫХ СООРУЖЕНИЙ ДЛЯ СТАНЦИИ ОБЕСФТОРИВАНИЯ ВОДЫ ПОДЗЕМНЫХ ИСТОЧНИКОВ

С СОДЕРЖАНИЕМ ФТОРА ДО 5 МГ/Л
ПРОИЗВОДИТЕЛЬНОСТЬЮ 3,2 ТЫСМ^3/СУТКИ

АЛЬБОМ II

Технологическая, санитарно-техническая части
и нестандартизированное оборудование

Инв. № 18727-02

				Привязан
Инв №				

ТИПОВОЙ ПРОЕКТ
901-8-10.83

БЛОК ОСНОВНЫХ СООРУЖЕНИЙ ДЛЯ СТАНЦИИ ОБЕСФТОРИВАНИЯ ВОДЫ ПОДЗЕМНЫХ ИСТОЧНИКОВ

С СОДЕРЖАНИЕМ ФТОРА ДО 5 МГ/Л

ПРОИЗВОДИТЕЛЬНОСТЬЮ 3,2 ТЫС.М^3/СУТКИ

СОСТАВ ПРОЕКТА

Альбом I - Архитектурно-строительная часть.
Альбом II - Технологическая, санитарно-техническая части и нестандартизированное оборудование.
Альбом III - Электротехническая часть. Связь и сигнализация
Альбом IV - Задания заводам-изготовителям на низковольтные комплектные устройства и щит автоматизации.
Альбом V - Строительные изделия.
Альбом VI - Ведомости потребности в материалах.
Альбом VII - Заказные спецификации.
Альбом VIII - Сметы. Часть I. Часть II

Утвержден госгражданстроем
приказ № 219 от 22 июля 1981 г.

Введен в действие
ЦНИИЭП инженерного оборудования
приказ N 117 от 17 декабря 1982 г.

РАЗРАБОТАН
ЦНИИЭП инженерного оборудования
городов, жилых и общественных зданий
Главный инженер института А. Кетаов
Главный инженер проекта М. Кротков.

АЛЬБОМ II

				привязан	
инв. N					

Типовой проект 901-3-10.85 Альбом II

Содержание альбома

Марка	Наименование	Стр.
	Технологическая часть	
ТХ-1	Общие данные	3
ТХ-2	Принципиальная схема обработки воды	4
ТХ-3	Общеувязочный чертеж. План на отм.-0.500, 0.000 План на отм.3.600. Разрезы 1-1, 2-2	5
ТХ-4	Помещение контактных осветлителей План на отм -0.500, 0.000	6
ТХ-5	Помещение контактных осветлителей План на отм. 3.600. Контактные камеры	7
ТХ-6	Помещение контактных осветлителей Разрезы 3-3; 4-4	8
ТХ-7	Помещение контактных осветлителей. Аксонометрические схемы технологических трубопроводов.	9
ТХ-8	Помещение контактных осветлителей Спецификация материалов и оборудования	10
ТХ-9	Реагентное хозяйство. План на отм.-2.400.-0.500. 0.000. Разрез 5-5	11
ТХ-10	Реагентное хозяйство. План на отм. 1.100. Разрез 6-6	12
ТХ-11	Реагентное хозяйство. Разрез 7-7	13
ТХ-12	Реагентное хозяйство. Аксонометрические схемы технологических трубопроводов.	14
ТХ-13	Реагентное хозяйство. Спецификация материалов и оборудования	15
ТХ-14	Насосная станция II го подъема. План на отм.-0.500. Разрезы 8-8, 9-9	16
ТХ-15	Насосная станция II го подъема. Аксонометрические схемы	17
ТХ-16	Насосная станция II го подъема Спецификация материалов и оборудования	18
ТХ-17	Лаборатории. Спецификация мебели и оборудования	19
	Санитарно-техническая часть	
ВК-1	Общие данные	20
ВК-2	Внутренний водопровод и канализация. План и схемы. Спецификация материалов	21
ВК-3	Водостоки. Схемы. Спецификация материалов	22

	Нестандартизированное оборудование	
ТХН-1	Воздухозаборное устройство Ду-100 Коллектор гидросмыва	23
ТХН-2	Коллектор воздухораспределительный в растворно-хранилищном баке коагулянта	24
ТХН-3	Коллектор воздухораспределительный в баке соды. Коллектор воздухораспределительный в расходном баке коагулянта.	25
ТХН-4	Поплавок Ду20 неагр. среды, Ду20 агрессивной среды. Ду 32 агрессивной среды	26
ТХН-5	Дренажная система в контактном осветлителе	27
ТХН-6	Рабочая камера. Зарядная камера.	28
	Отопление и вентиляция	
ОВ-1	Общие данные. /Начало/	29
ОВ-2	Общие данные /Продолжение/	30
ОВ-3	Общие данные /Окончание/	31
ОВ-4	План на отм. 0.000	32
ОВ-5	План на отм. 3.600	33
ОВ-6	Схема системы отопления	34
ОВ-7	Схемы систем П-1; В1÷В4; ВЕ1÷ВЕ5	35
ОВ-8	Установка системы П1. Схема системы теплоснабжения установки П-1	36
ОВ-9	Установки систем В1; В2; В4	37
ОВН-1	Переходы	38
ОВН-2	Воздуховод из асбестоцементных листов	39
ОВН-3	Узлы соединений	39

Ведомость рабочих чертежей основного комплекта.

NN лист	Наименование	NN страниц
ТХ-1	Общие данные	3
ТХ-2	Принципиальная схема обработки	4
	воды.	
ТХ-3	Общеувязочный чертеж. План на отм.	5
	-0,500; 0,000. План на отм. 3.600.	
	Разрезы 1-1; 2-2.	
ТХ-4	Помещение контактных осветлителей.	6
	План на отм. -0,500; 0,000.	
ТХ-5	Помещение контактных осветлителей	7
	План на отм. 3.600. Контактные камеры.	
ТХ-6	Помещение контактных осветлителей.	8
	Разрезы 3-3; 4-4.	
ТХ-7	Помещение контактных осветлителей	9
	Аксонометрические схемы технологических	
	трубопроводов.	
ТХ-8	Помещение контактных осветлителей	10
	Спецификация материалов и	
	оборудования.	
ТХ-9	Реагентное хозяйства. План на отм.	11
	-2.400; -0,500; 0.000. Разрез 5-5.	
ТХ-10	Реагентное хозяйство. План на отм. 1.100.	12
	Разрез 6-6.	
ТХ-11	Реагентное хозяйства. Разрез 7-7.	13
ТХ-12	Реагентное хозяйство. Аксонометрические	14
	схемы. технологических	
	трубопроводов.	
ТХ-13	Реагентное хозяйство. Спецификация	
	материалов и оборудования.	
ТХ-14	Насосная станция II^го подъёма	16
	План на отм. -0,500. Разрезы 8-8; 9-9.	
ТХ-15	Насосная станция II^го подъёма	17
	Аксонометрические схемы.	
ТХ-16	Насосная станция II^го подъёма	18
	Спецификация материалов и	
	оборудования.	
ТХ-17	Лаборатории. Спецификация	19
	мебели и оборудования.	

Ведомость основных комплектов рабочих чертежей.

Обозначение		Наименование	Примечание
ТП 901-	АР	Архитектурные решения	Альбом I
ТП 901-	КЖ	Конструкции железобетонные	Альбом I
ТП 901-	КМ	Конструкции металлические	Альбом I
ТП 901-	ТХ	Технологические решения	Альбом II
ТП 901-	ВК	Внутренний водопровод и канализация	Альбом II
ТП 901-	ОВ	Отопление и вентиляция	Альбом II
ТП 901-	ЭМ	Силовое электрооборудование	Альбом III
ТП 901-	ЭО	Электроосвещение	Альбом III
ТП 901-	АТХ	Автоматизация технологического	Альбом III
		процесса.	
ТП 901	СС	Связь и сигнализация.	Альбом III

Ведомость спецификаций.

NN лист	Наименование	NN страниц
ТХ-8	Спецификация материалов и оборудования	10
	по помещению контактных осветлителей.	
ТХ-13	Спецификация материалов и оборудования	15
	по реагентному хозяйству.	
ТХ-16	Спецификация материалов и оборудования	18
	по насосной станции II^го подъёма.	
ТХ-17	Спецификация мебели и оборудования по лаборат.	19

Ведомость ссылочных и прилагаемых материалов

Обозначение	Наименование	Примечание
Серия 4-901-10 Выпуск 1	Деталь ввода раствора реагента в трубопроводы Врк-R5	
Серия 4-901-15 Выпуск 2	Сепаратор для промывки песка и гравия.	
Серия 4-901-15 Выпуск 4	Бункер загрузочный с эжектором для транспортировки песка и гравия	
Серия 4-901-6 Тип III	Циркуляционный бак	
Нестандартизированное оборудование	Воздухозаборное устройство Ду-100	стр
ТХН-1	Коллектор гидросмыва	23
ТХН-2	Коллектор воздухораспределительный в растворно-хранилищном баке коагулянта	24
ТХН-3	Коллектор воздухораспределительный в баке соды.	25
ТХН-3	Коллектор воздухораспределительный в расходном баке коагулянта	25
ТХН-5	Дренажная система в контактном осветлителе.	27
ТХН-6	Рабочая камера	28
ТХН-6	Зарядная камера	28
ТХН-4	Поплавок Ду 20 агрессивной среды. Ду 20 неагрессивной среды Ду 32 Агрессивной среды.	26

Основные технико-экономические показатели.

NN п/п	Наименование	Ед. изм.	Кол-во
1	Сметная стоимость строительства.	тыс. руб	174,9
2	Стоимость строительно-монтажных работ.	тыс. руб.	143,74

Типовой проект разработан в соответствии с действующими нормами и правилами и предусматривает мероприятия, обеспечивающие взрывобезопасность и пожаробезопасность при эксплуатации зданий.

Главный инженер проекта технологической и санитарно-технической части Ч.М.И.Кратков

Типовой проект 901-8-10.83 Альбом III

Инв. № подл. | Подпись и дата | Взам. инв. №

Привязан:

Инв. №

ТП 901-8-10.83

Гл.инж.	Кратков		
Нач.отд.	Кулакова		
Ст.инж.	Кочергина		
Рук.гр.	Гринь		
Гип	Крогков		
Зам.нач.	Залесскин		
Нач.отд.	Браславский		

Блок основных сооружений для станции обесфторивания воды производительностью 3,2 тыс м³/сутки

Стадия	Лист	Листов
Р	1	

Общие данные

ЦНИИЭП инженерного оборудования Госстроя СССР Москва

Копировал: Логинова

Альбом II

Типовой проект 901-8-10.83

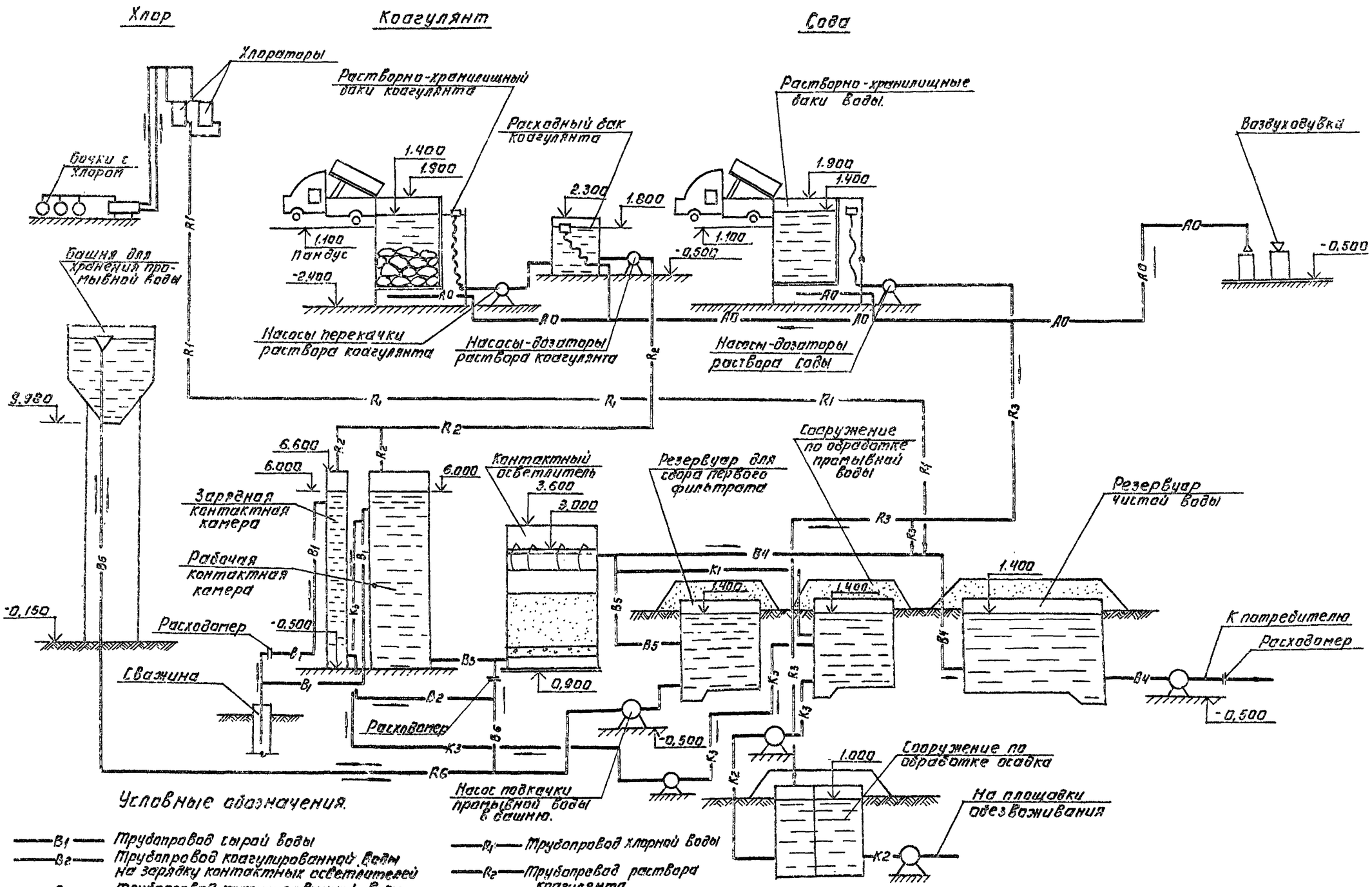

Условные обозначения.

- B_1 — Трубопровод сырой воды
- B_2 — Трубопровод коагулированной воды на зарядку контактных осветлителей
- B_3 — Трубопровод коагулированной воды
- B_4 — Трубопровод обесфторенной воды
- B_5 — Трубопровод первого фильтрата
- B_6 — Трубопровод подачи воды на промывку
- K_1 — Трубопровод отвода промывной воды
- K_2 — Трубопровод отвода осадка
- K_3 — Трубопровод возврата промывной воды.
- R_1 — Трубопровод хлорной воды
- R_2 — Трубопровод раствора коагулянта.
- R_3 — Трубопровод раствора соды
- A_0 — Воздухопровод
- B_7 — Трубопровод осветленной воды.

Н. контр.	Кротков		
Провер.	Калакова		
Ст. инж.	Колесгина		
Рук. гр.	Гринь		
ГИП	Кротков		
Зам. нач.	Заплетохин		
Нач. отд.	Бобылевский		

ТП 901-8-10.83 ТХ

Блок нейтрализации для станции обезфторивания воды производительностью 3,2 тыс. м³/сутки

Стадия	Лист	Листов
Р	2	

Принципиальная схема обработки воды.

ЦНИИЭП инженерного оборудования г. Москва

Привязан:

Инв №

Копировал: Логинова

Формат 22

Альбом V

Типовой проект 901-8-10.83

План на отм. 1.100 ; 3.600

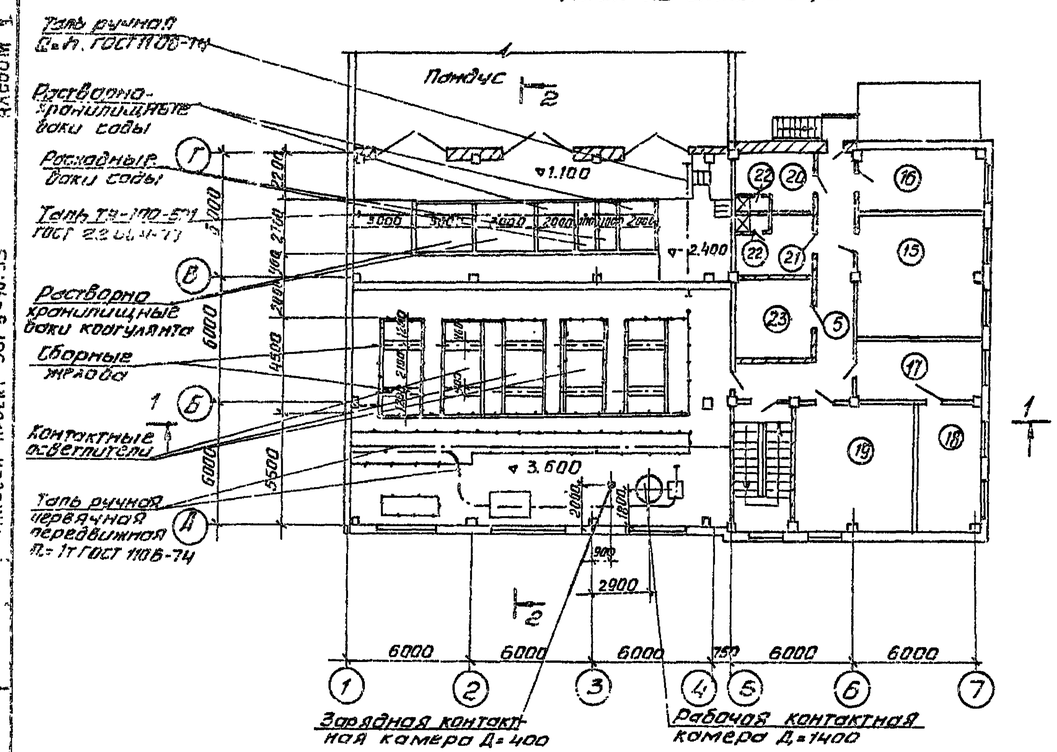

1-1

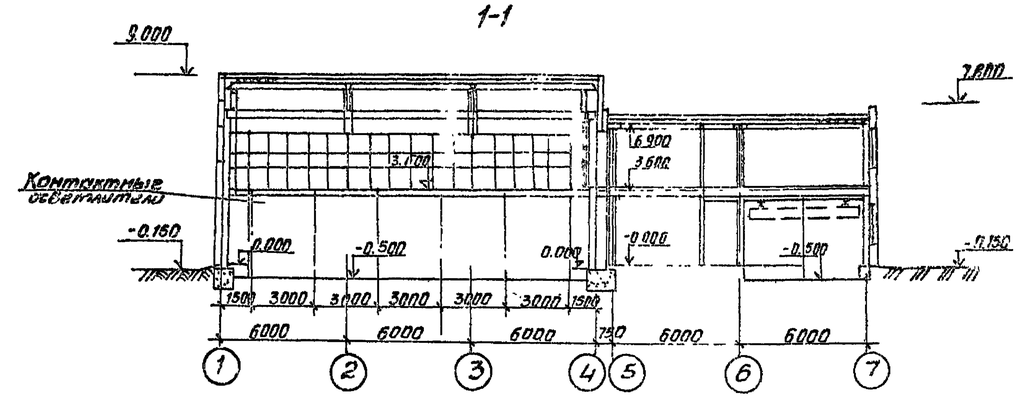

2-2

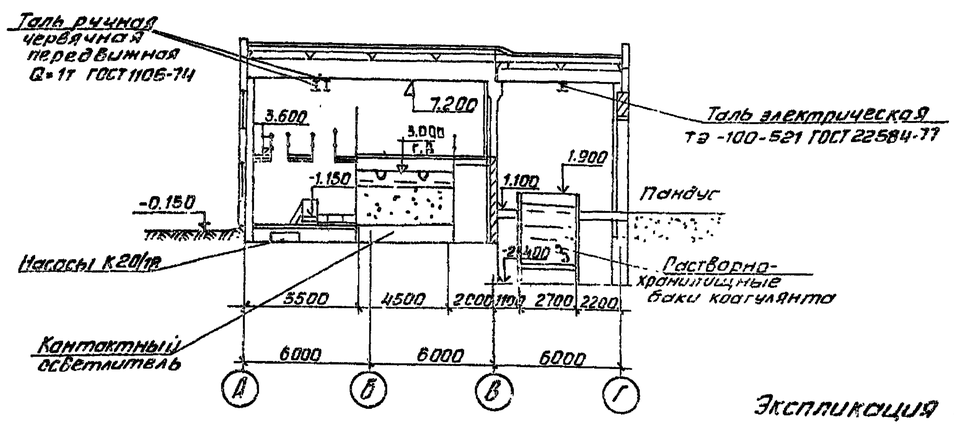

План на отм. -2.400; -0.500; 0.000

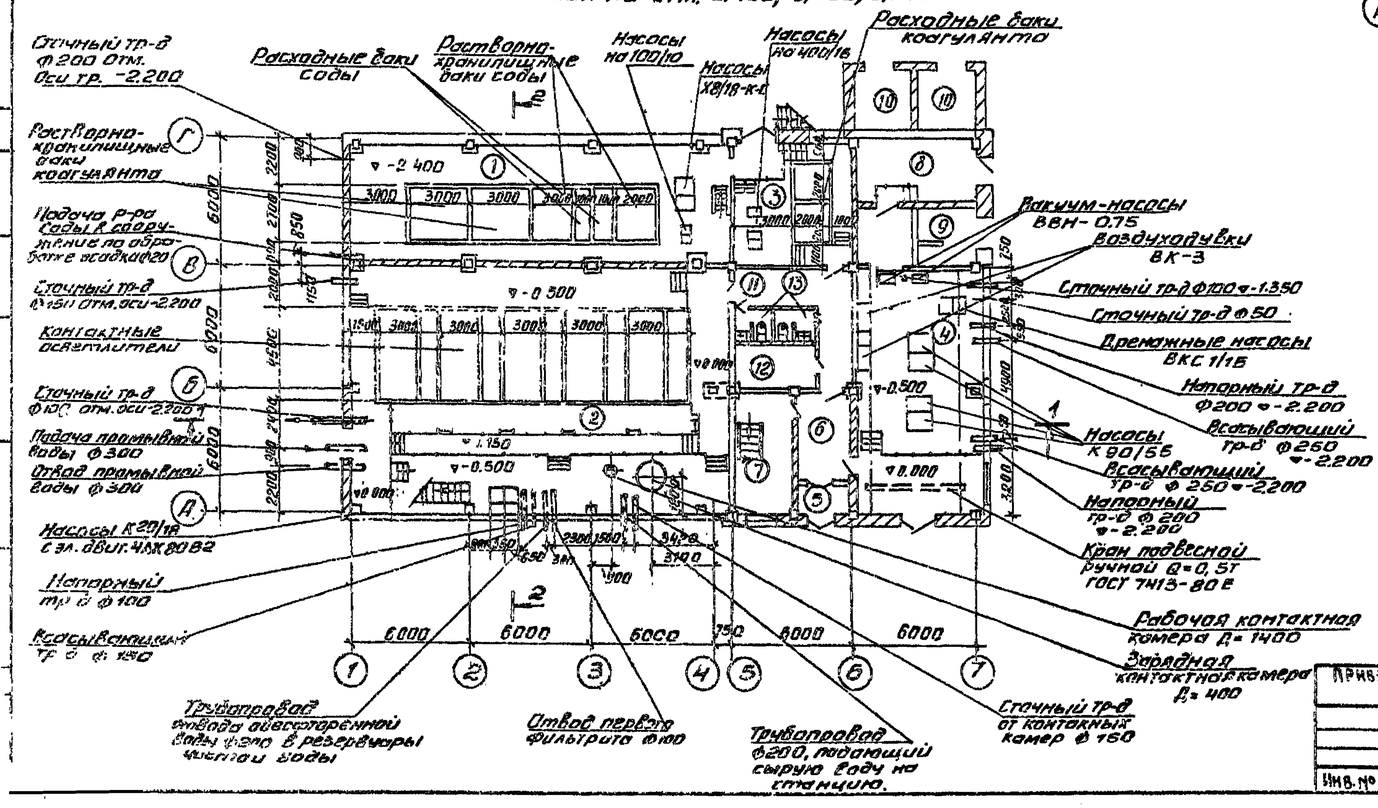

Экспликация помещений

NN пом.	Наименование		
1	Помещение контактных осветлителей	13	Санузлы
2	Помещение растворно-хранилищных баков коагулянта и соды	14	Помещение контактных осветлителей
3	Помещение расходных баков коагулянта	15	Операторская
4	Насосная станция и Воздуходувка	16	Вытяжная Венткамера
5	Тамбур	17	Майка
6	Вестибюль	18	Химическая лаборатория
7	Лестничная клетка	19	Приточная Венткамера
8	Щитовая	20	Мужской гардероб уличной, домашней и специальной одежды
9	РУ	21	Женский гардероб уличной, домашней и специальной одежды
10	Трансформаторная	22	Душевые
11	Коридор	23	Помещение для хранения посуды и реактивов
12	Служебное помещение	24	
		25	

Н. контр.	Кротков		ТП 901-8-10.83 ТХ
Провер.	Кулакова		
Ст. инж.	Кочергина		
Рук. гр.	Гриль		
ГИП	Кротков		
Зам. нач.	Заплетохин		
Нач. отд.	Браславский		

Привязали

Инв. №

Блок основных сооружений для станции обессоливания воды производительностью 3,2 тыс. м³/сутки

Общевязочный чертеж. Планы на отм. -2.400, -0.500; 0.000; 1.100; 3.500. Разрезы 1-1, 2-2

Стадия	Лист	Листов
Р	3	

ЦНИИЭП инженерного оборудования г. Москва

Копировал Антипова

Формат 22

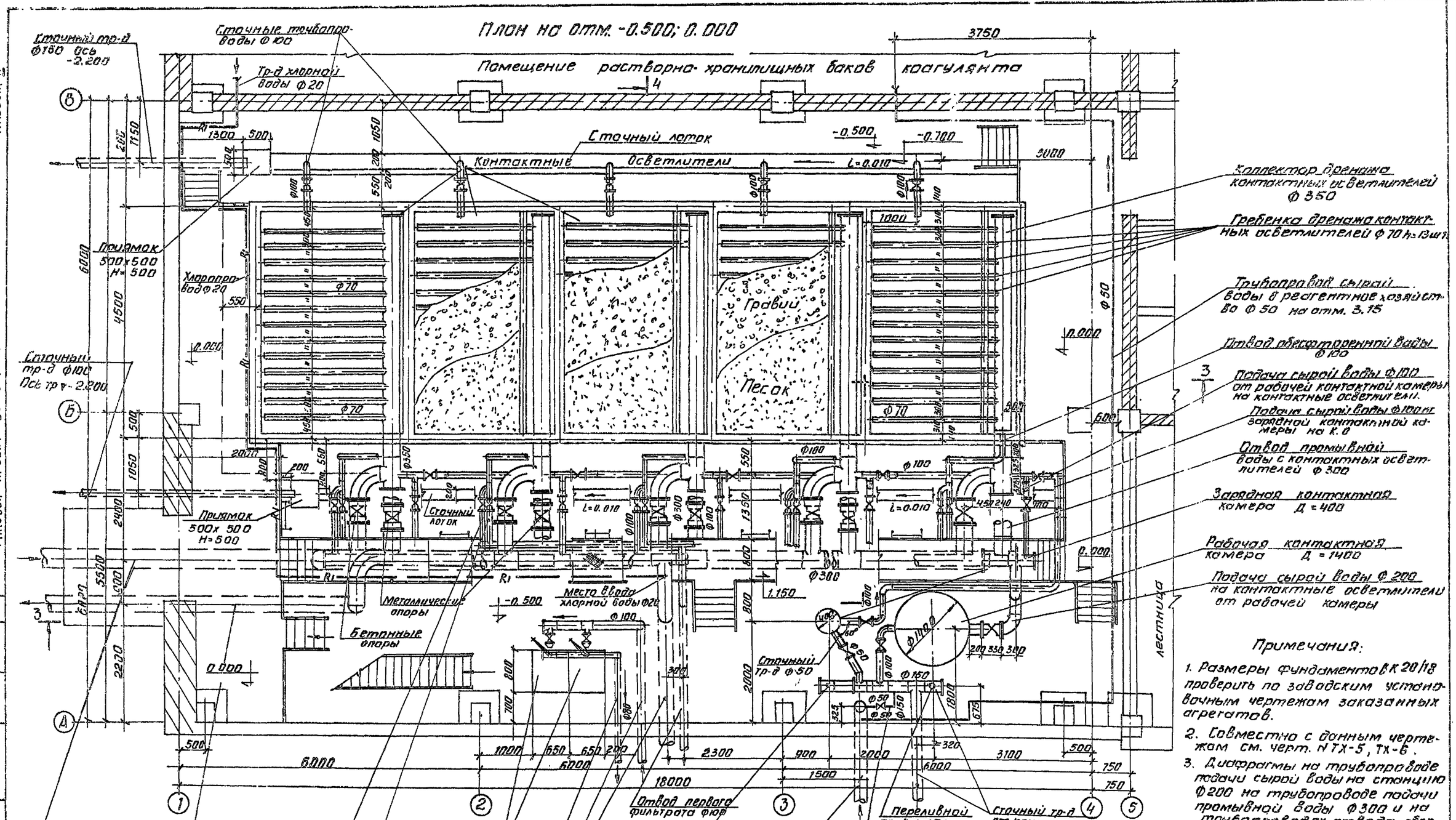

Примечания:

1. Размеры фундаментов К 20/18 проверить по заводским установочным чертежам заказанных агрегатов.
2. Совместно с данным чертежом см. черт. N ТХ-5, ТХ-6.
3. Диафрагмы на трубопроводе подачи сырой воды на станцию Ф200 на трубопроводе подачи промывной воды Ф300 и на трубопроводах отвода обесфторенной воды 2d Ф200 навливаются в колодцах на улице.

Привязан			
Инв. №			
Провер.	Кулакова		
Ст. инж.	Кочергина		
Рук гр.	Гриль		
ГИП	Кротков		
Зам. нач.	Заплетохин		
Нач отд.	Браславский		

ТП 901-8-10.83 ТХ

Блок основных сооружений для станции обесфторивания воды производительностью 3,2 тыс м³/сут

Помещение контактных осветлителей План на отм. -0.500; 0.000

Стадия	Лист	Листов
Р	4	

ЦНИИЭП инженерного оборудования г. Москва

Копировал Ангарова Формат А2

Типовой проект 901-8-10.83 Альбом I

План на отм. 3.600

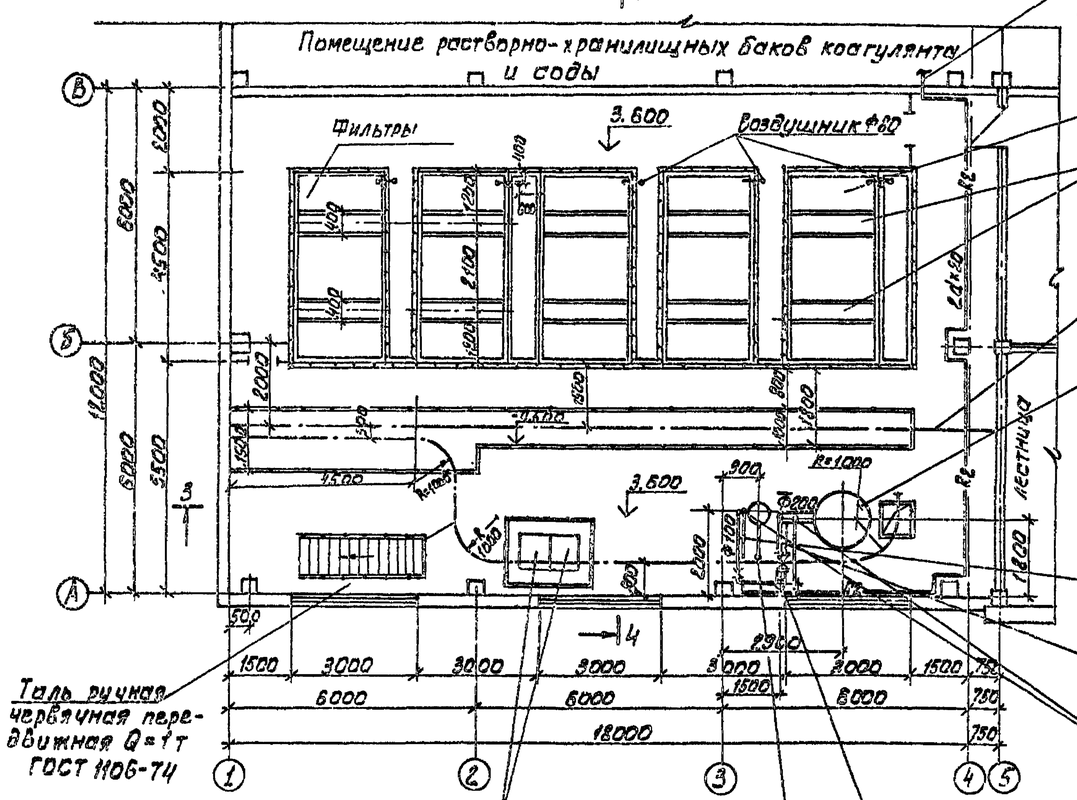

Сечение А-А

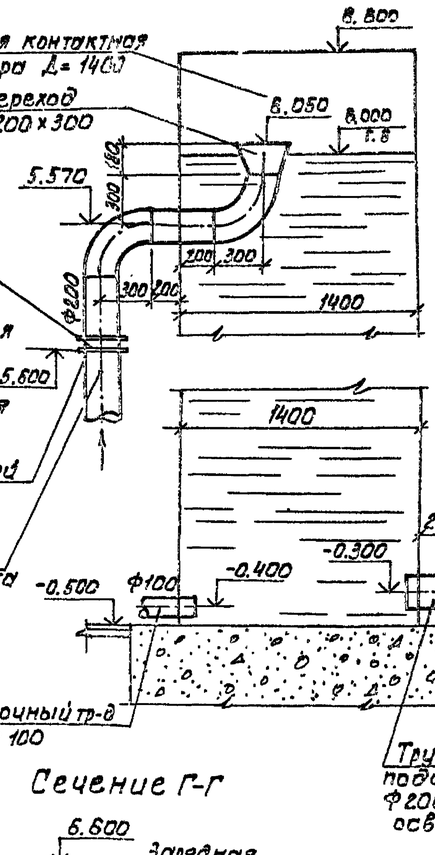

Сечение Б-Б

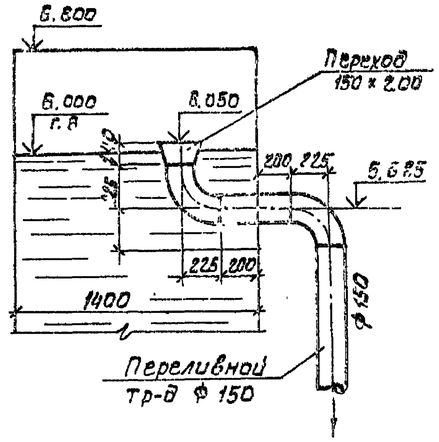

Сечение Г-Г

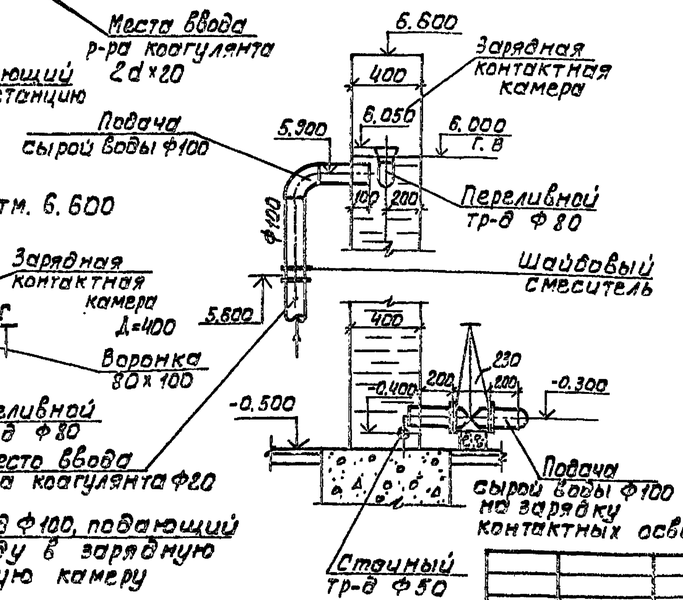

Сечение В-В

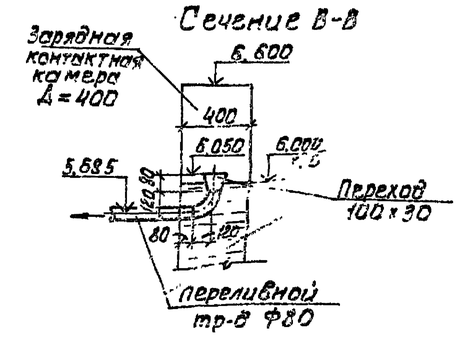

План на отм. 6.600

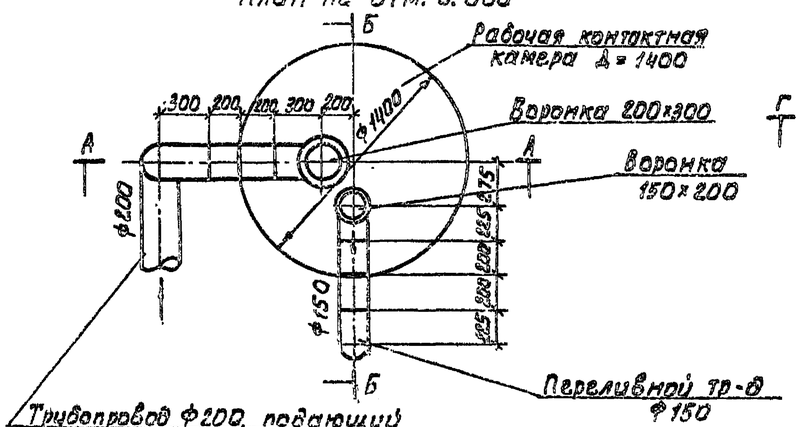

План на отм. 6.600

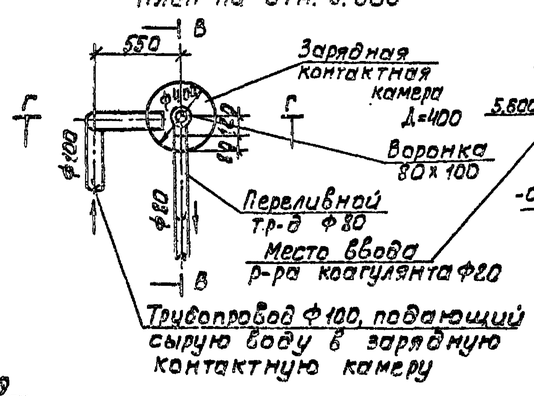

1. Совместно с данным листом см. лист № ТХ-3, ТХ-4, ТХ-5.

Условные обозначения

—— R1 —— Тр-д хлорной воды

—— R2 —— Тр-д раствора коагулянта

Нконтр.	Кротков			ТП 901-8-10.83		ТХ	
Провер.	Куликова			Станция обезжелезивания и умягчения производительностью 3,2 тыс. м³/сут	Стадия	Лист	Листов
Ст. инж.	Кочергина				Р	5	
Рук. гр.	Гриль			Помещение контактных осветлителей. План на отм. 3.600. Контактные камеры	ЦНИИЭП инженерного оборудования г. Москва		
Гип	Кротков						
Зам. нач.	Заплетохина						
Нач. отд.	Безсалавский						

Привязан:

Инв. №

Альбом I

Типовой проект 901-8-10.83

3-3

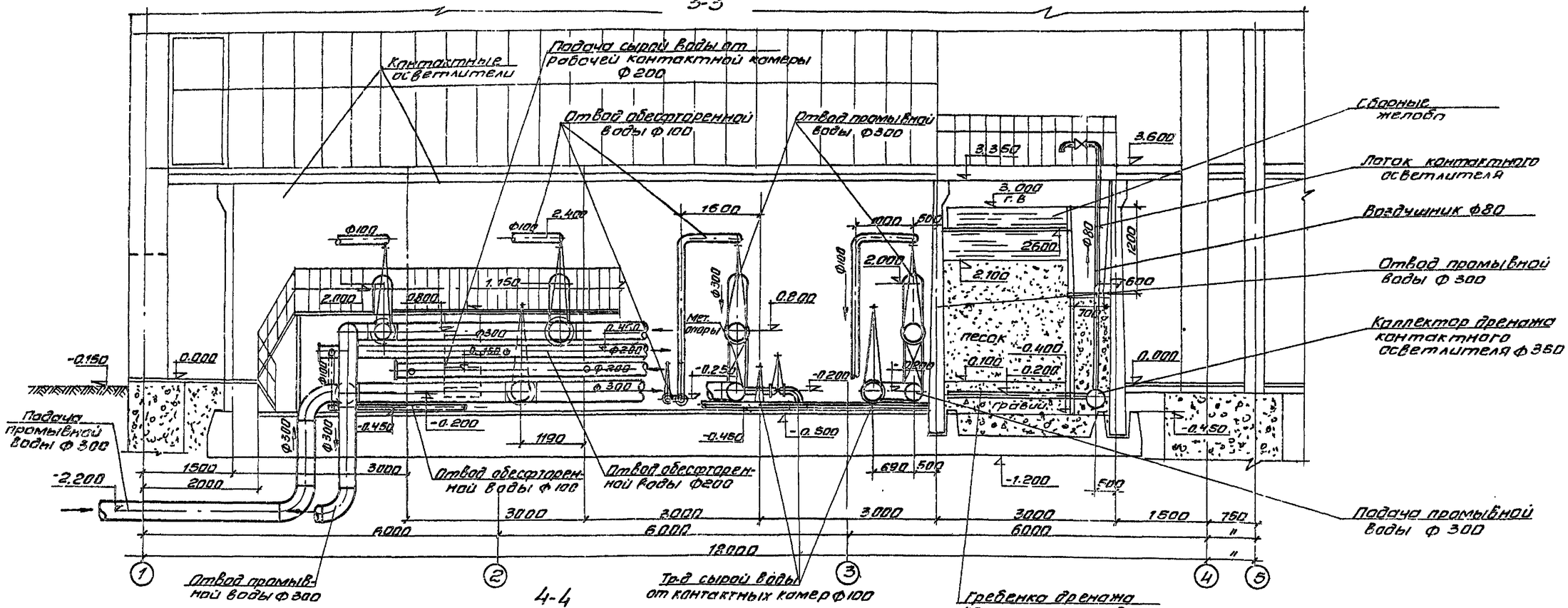

4-4

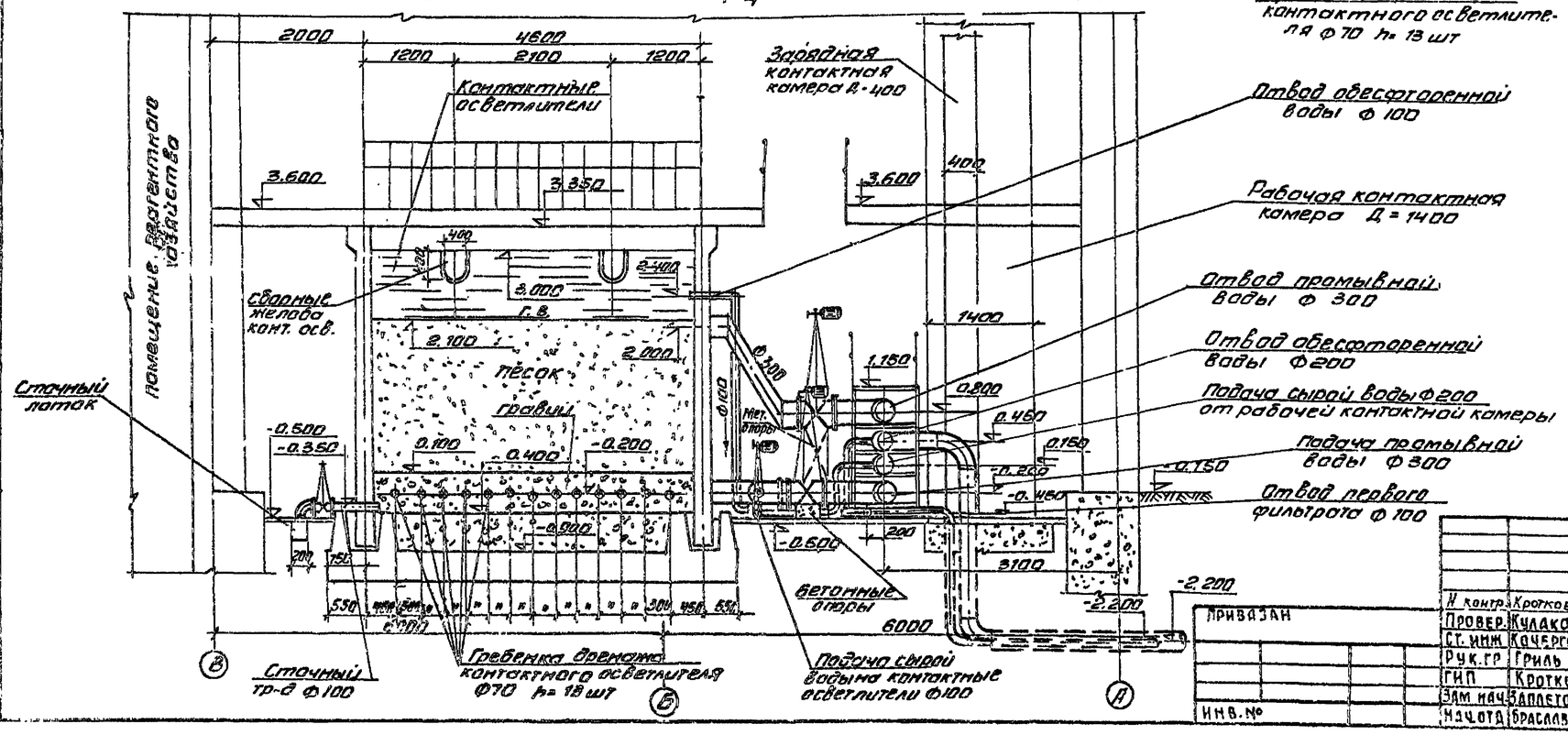

Примечания:

1. Для обеспечения равномерного сбора осветленной воды по площади осветлителя в кромках желобов следует предусматривать треугольные водосливы высотой 40-60мм. Расстояние между осями водосливов должно быть не более 100-150 мм.

2. Совместно с данным чертежом см. чертежи НТХ-3, ТХ-4, ТХ-5

Н. контр.	Кротков		
Провер.	Кулакова		
Ст. инж.	Кочергина		
Рук. гр.	Гриль		
ГИП	Кротков		
Зам. нач.	Заплетодин		
Нач. отд.	Браславский		

Привязан

Инв. №

ТП 901-8-10.83 ТХ

Блок основных сооружений для станции обесфторивания воды производительностью 3,2 тыс. м³/сут

Помещение контактных осветлителей. Разрезы 3-3, 4-4

Стадия	Лист	Листов
Р	5	

ЦНИИЭП инженерного оборудования г. Москва

Инв. № подл. | Подпись и дата | Взам. инв. № | Отд. АСП | Н. контр. Левина

Типовой проект 901-8-10.83 Альбом I

Согласовано

Инв. № подл. | Подпись и дата | Взам. инв. №

Аксонометрическая схема трубопроводов подачи сырой воды на контактные осветлители, отвода обесфторенной воды и отвода первого фильтрата

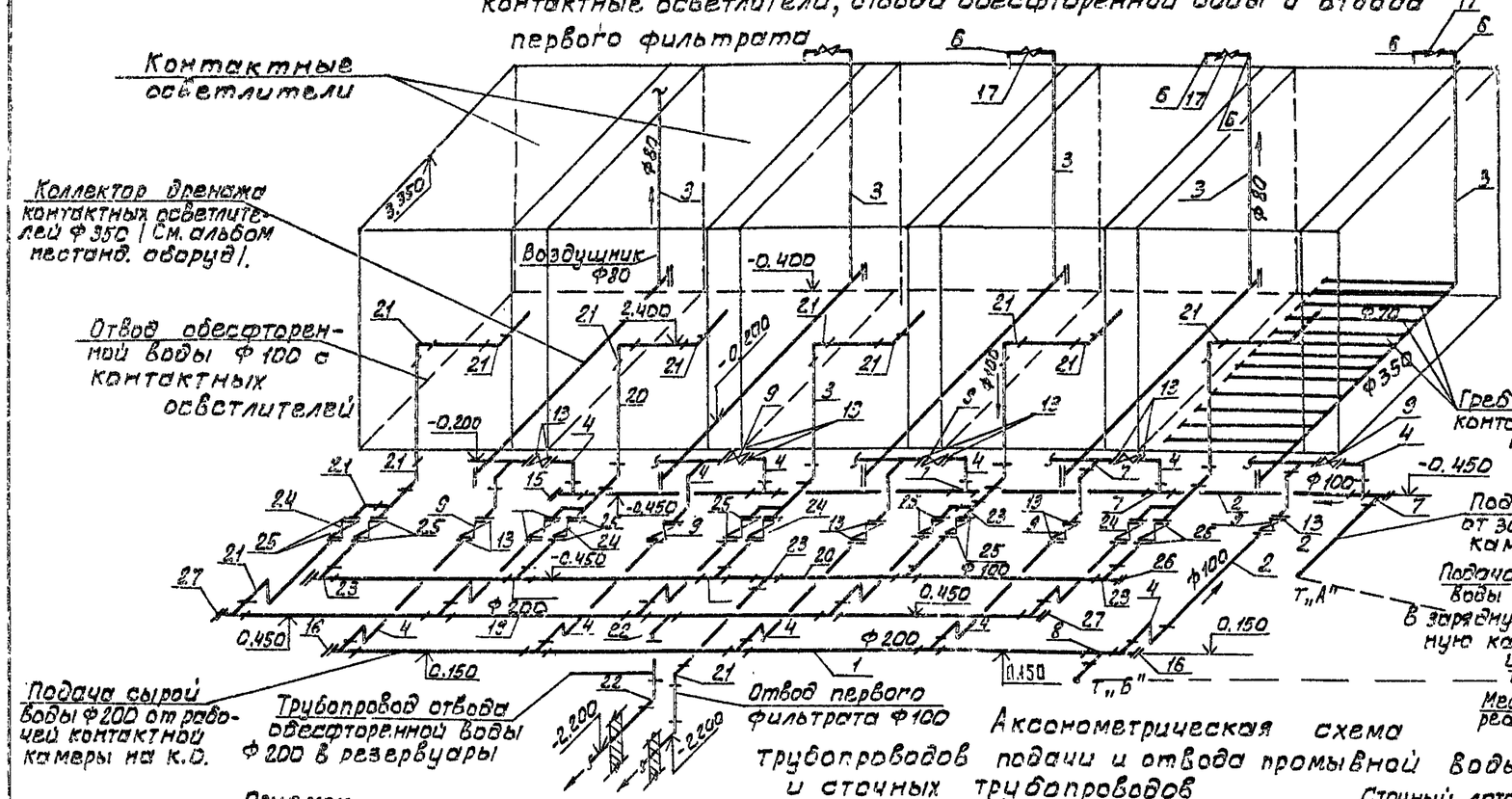

Аксонометрическая схема трубопроводов подачи и отвода промывной воды и сточных трубопроводов

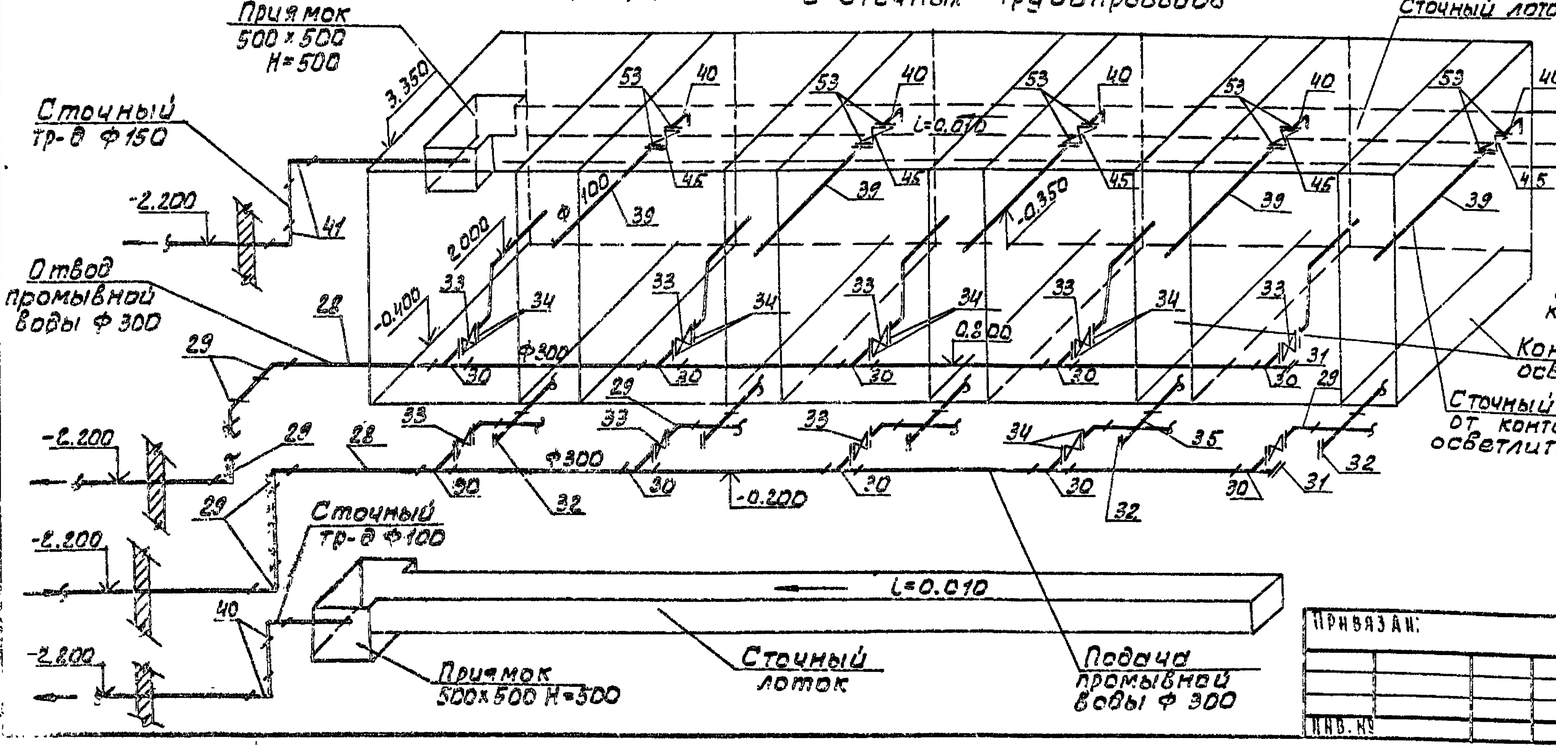

1. Совместно с данным листом см. черт NTX-4-TX-TX-6.

Н. контр.	Кроткова		ТП 901-8-10.83 ТХ			
Провер.	Кулакова		Блок использования сооружений для станций обесфторивания воды производительностью 3,2 тыс. м³/сутки	Стадия	Лист	Листов
Ст. инж.	Кочергина			Р	7	
Рук. гр.	Гриль			ЦНИИЭП инженерных технологических систем		
ГИП	Кроткова					
Зам. нач.	Заплетохин					
Нач. отд.	Браславский					

Привязан:

Инв. №

18127-1

Спецификация материалов

NN поз	Обозначение	Наименование	Кол	Масса ед, кг	Примечание
		Трубопровод сырой воды			
1	ГОСТ 10704-76	Труба 219×4 Б ст3сп м	45.0	21.21	
2	ГОСТ 10704-76	Труба 108×4 Б ст3сп	50.0	10.26	
3	ГОСТ 3262-75	Труба 80	20.0	8.34	Воздушн.
4	ГОСТ 17375-77	Отвод 90° 100 с 40	31	2.40	
5	ГОСТ 17375-77	Отвод 90° 200 с 32	5	14.9	
6	ГОСТ 17375-77	Отвод 90° 80 с 40	10	1.40	
7	ГОСТ 17376-77	Тройник 100 с 40	11	2.70	
8	ГОСТ 17376-77	Тройник 200 с 32	2	10.6	
9	30ч 906 бр	Задвижка 100	10	72.6	
10	30ч 6бр	Задвижка 200	2	116.0	
11	30ч 6бр	Задвижка 100	2	38.4	
12	ГОСТ 17375-77	Отвод 60° 200 с 32	2	9.9	
13	ГОСТ 1255-67	Фланец 100-10	2.6	3.96	
14	ГОСТ 1255-67	Фланец 200-10	6	8.05	
15	ГОСТ 17379-77	Заглушка 100 с 40	2	0.7	
16	ГОСТ 17379-77	Заглушка 200 с 40	3	4.6	
17	15ч 4к	Вентиль 80	5	9.4	Воздушн.
18	ГОСТ 17378-77	Переход К 200×300	1	12.4	Воронка
		Фитинги, метизы, крепежные детали		70.0	
		Трубопровод обесфторенной воды и отвода первого фильтрата			
19	ГОСТ 10704-76	Труба 219×4 Б ст3сп	30.0	21.21	
20	ГОСТ 10704-76	Труба 108×4 Б с 3 сп	80.0	10.26	
21	ГОСТ 17375-77	Отвод 90° 100 с 40	32	2.40	
22	ГОСТ 17375-77	Отвод 90° 200 с 32	2	14.9	
23	ГОСТ 17376-77	Тройник 100 с 40	11	2.70	
24	30ч 906 бр	Задвижка 100	10	72.6	
25	ГОСТ 1255-67	Фланец 100-10	20	3.96	
26	ГОСТ 17375-77	Заглушка 100 с 40	2	0.7	
27	ГОСТ 17379-77	Заглушка 200 с 40	2	4.6	
		Фитинги, метизы, крепежные детали		50.0	
		Трубопровод подачи и отвода промывной воды			
28	ГОСТ 10704-76	Труба 325×6.0	55.0	47.20	
29	ГОСТ 17375-77	Отвод 90° 300 с 25	10	44.2	
30	ГОСТ 17376-77	Тройник 300 с 25	10	30.5	
31	ГОСТ 17379-77	Заглушка 300 с 32	2	11.6	
32	ГОСТ 17379-77	Заглушка 350 с 20	5	13.6	
33	30ч 906 бр	Задвижка 300	10	308.4	
34	ГОСТ 1255-67	Фланец 300-10	20	12.9	
35	ГОСТ 17376-77	Тройник 350×300	5	42.8	
		Фитинги, метизы, крепежные детали		50.0	

		Трубопровод сырой воды в реагентное хозяйство			
36	ГОСТ 3262-75	Труба 50	30.0	4.88	
37	15ч 4к	Вентиль 50	1	2.6	
37'	17375-77	Отвод 90° 50 с 60	6	0.5	
		Сточные трубопроводы			
38	ГОСТ 10704-76	Труба 159×4 Ст3 сп	25.0	15.29	
39	ГОСТ 10704-76	Труба 108×4 Б ст3 сп	20.0	10.26	
40	ГОСТ 17375-77	Отвод 90° 100 с 40	8	2.40	
41	ГОСТ 17375-77	Отвод 90° 150 с 32	6	6.10	
42	ГОСТ 3262-75	Труба 80	10	8.34	
43	ГОСТ 3262-75	Труба 50	5	4.88	
44	15ч 4к	Вентиль 50	2	2.6	
45	30ч 6бр	Задвижка 100	6	38.4	
46	ГОСТ 17375-77	Отвод 90° 80 с 40	2	1.40	
47	ГОСТ 17376-77	Тройник 150 с 32	2	5.0	
48	ГОСТ 17375-77	Отвод 90° 50 с 60	2	0.5	
49	ГОСТ 17378-77	Переход К 150×200	1	4.7	Воронка
50	ГОСТ 17378-77	Переход К 80×100	1	0.9	Воронка
51	ГОСТ 17379-77	Заглушка 150 с 32	2	1.3	
52	ГОСТ 17376-77	Тройник 100×150 с 32	1	4.6	
53	ГОСТ 1255-67	Фланец 100-10	12	3.96	
54		Фитинги, метизы, крепежные детали кг		35.0	
55					
56					
		Трубопроводы подкачки промывной воды			
57	ГОСТ 3262-75	Труба 80	10.0	8.34	
58	ГОСТ 10704-76	Труба 108×4 Б ст3сп	10.0	10.26	
59	ГОСТ 17375-77	Отвод 90° 100 с 40	5	2.40	
60	ГОСТ 17375-77	Отвод 90° 80 с 40	4	1.40	
61	ГОСТ 17376-77	Тройник 100 с 40	1	2.70	
62	ГОСТ 17376-77	Тройник 80 с 40	2	1.3	
63	ГОСТ 17378-77	Переход Э 100×50	2	1.1	
64	ГОСТ 17378-77	Переход К 80×40	2	0.7	
65	19ч 16бр(КА 44004)	Обратный клапан ф 80	2	33.0	
66	30ч 6бр	Задвижка ф 100	2	38.4	
67	30ч 6бр	Задвижка ф 80	2	27.6	
68	ГОСТ 1255-67	Фланец 80-10	4	3.19	
69	ГОСТ 1255-67	Фланец 100-10	4	3.96	
70	ГОСТ 17379-77	Заглушка 80	1	0.4	
71	ГОСТ 1255-67	Фланец 40-10	2	1.71	
72	ГОСТ 1255-67	Фланец 50-10	2	2.06	
73		Фитинги, метизы, крепежные детали		15.0	
		Трубопровод раствора коагулянта и хлорной воды			
74	ГОСТ 18599-73	Труба ПНП 25 с.пп	65.0	0.146	
75	ОСТ 6-05-367-74	Угольник ПНП 25 С шт	25.0	0.022	
76	ГОСТ 3262-75	Труба 50	5.0	4.88	Конух
		Фитинги, метизы, крепежные детали		20.0	

Спецификация оборудования

NN поз.	Обозначение	Наименование	Кол-во	Масса ед.кг	Примечание
I	ГОСТ 1106-74	Таль ручная червячная передвижная Q=1т	2	39.0	Красногв. з-д
II	К 20/18	Насос подкачки промывной воды Q=20м³/час, H=18м h=2.900 об/мин с эл. двиг. 4АХ80В2 N=2.2 кВт	2	77.4	Гревонский з-д
III	—	Дренажный коллектор ф 350	5		Нест. обор.
IV	Серия 4-901-15 Выпуск 2	Сепаратор для промывки и транспортировки песка и гравия	1	387	
V	Серия 4-901-15 Выпуск 4	Бункер загрузочный с эжектором для транспортировки песка и гравия	1	23	
VI	Серия 4-901-10 Выпуск I	Деталь ввода р-ра реагента Врк-25	3		2 квар. 1 хлорн. вода
VII	ТХН-6	Рабочая контактная камера А=1:100	1		
VIII	ТХН-6	Зарядная контактная камера А=400	1		

Загрузка контактных осветлителей

NN поз.	Наименование загрузки	Крупность мм	Ед изм	Кол-во на 1 ко	Кол-во на 5 ко	Примечание
1	Песок кварцевый Hзагр=2.0м	0.9-1.2	м³	31.50	157.50	
2	Гравий Hз=0.05м	2.0-5.0	—"—	0.7875	3.9375	
3	Гравий Hз=0.1м	5.0-10.0	—"—	1.575	7.875	
4	Гравий Hз=0.1м	10.0-20.0	—"—	1.575	7.875	
5	Гравий Hз=0.25м	20-40	—"—	3.9375	19.6875	

Примечания:

1. Совместно с данным листом см. черт. N ТХ-7
2. Условные обозначения реагентопроводов даны на листе N ТХ-4-ТХ-7.

Типовой проект 901-8-10.83 Альбом II

Согласовано

Взам. инв. №

Подп. и дата

Инв. № подл.

Привязан

Инв №

Н. контр.	Кротков		
Провер.	Кулакова		
Ст. инж.	Кочергина		
Рук. гр.	Гриллм.		
ГИП.	Кротков		
Зам. нач.	Заплетохин		
Нач. отд.	Браславский		

ТП 901-8-10.83 ТХ

Блок основных сооружений для станции обесфторивания воды производительностью 3,2 тыс м³/сут

Стадия: Р | Лист: 8 | Листов:

Помещение контактных осветлителей. Спецификация материалов и оборудования

ЦНИИЭП инженерного оборудования г. Москва

Альбом I

Типовой проект 901-6-10.83

План на отм. -2.400; -0,500; 0,000

м 1:50

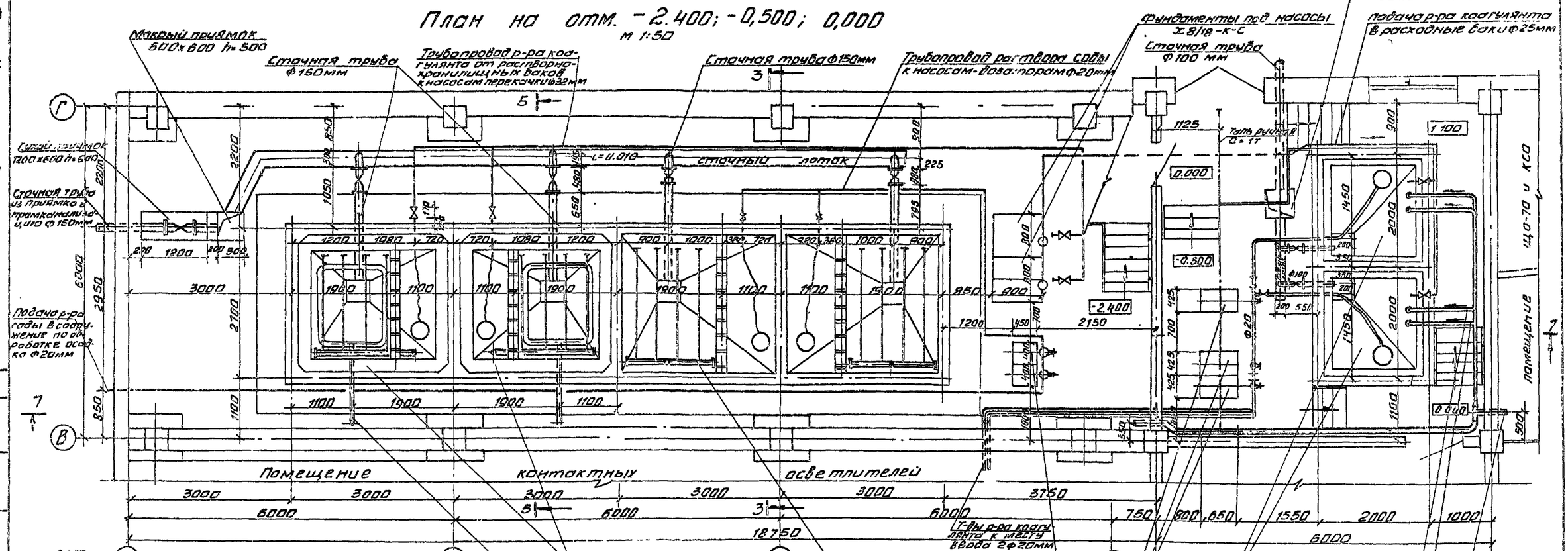

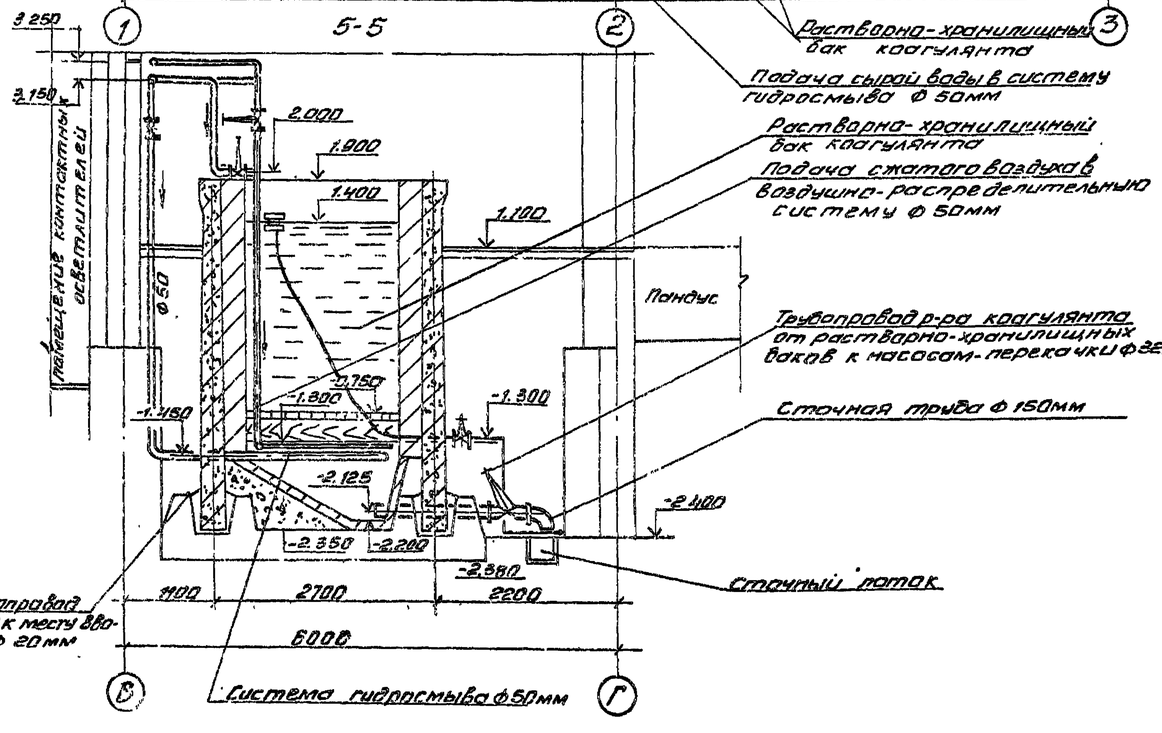

1. Совместно с данным листом см. лист NTX-10-TX-11.
2. Аксонометрическая схема дана на листе NTX-12.

Н. контр.	Кротков		
Провер.	Качергина		
Ст. инж.	Килакова		
Рук. гр.	Гриль		
ГИП	Кротков		
Зам. нач.	Заплетохин		
Нач. отд.	Браславский		

Привязан

Инв. №

ТП 901-6-10.83 ТХ

Блок основных сооружений для станции обесфторивания воды производительностью 3,2 тыс. м³/сутки

Помещение растворно-хранилищных баков коагулянта и соды. План на отм. -2 400; -0,500; 0,000. Разрез 5-5

Стадия	Лист	Листов
Р	9	

ЦНИИЭП инженерного оборудования г. Москва

Согласовано: Отд. АСП Левина

Подпись и дата | Взам. инв. №

План на отм. 1.100 м. 1:50

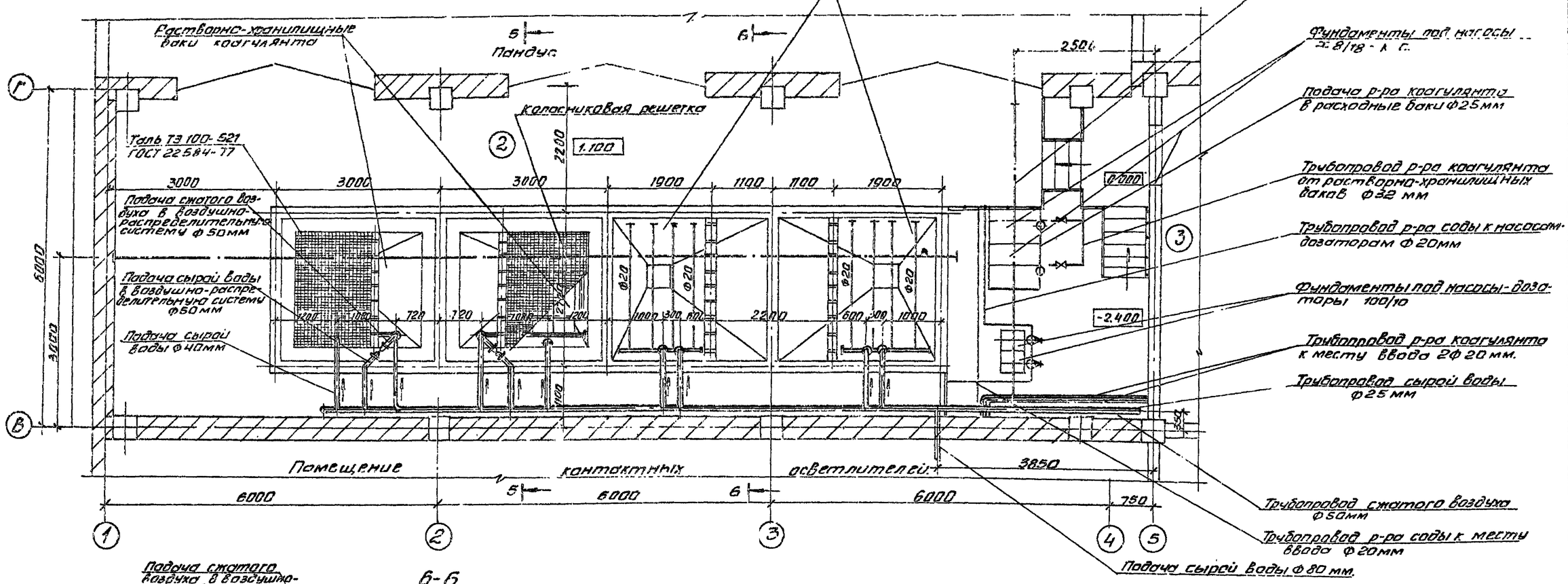

6-6

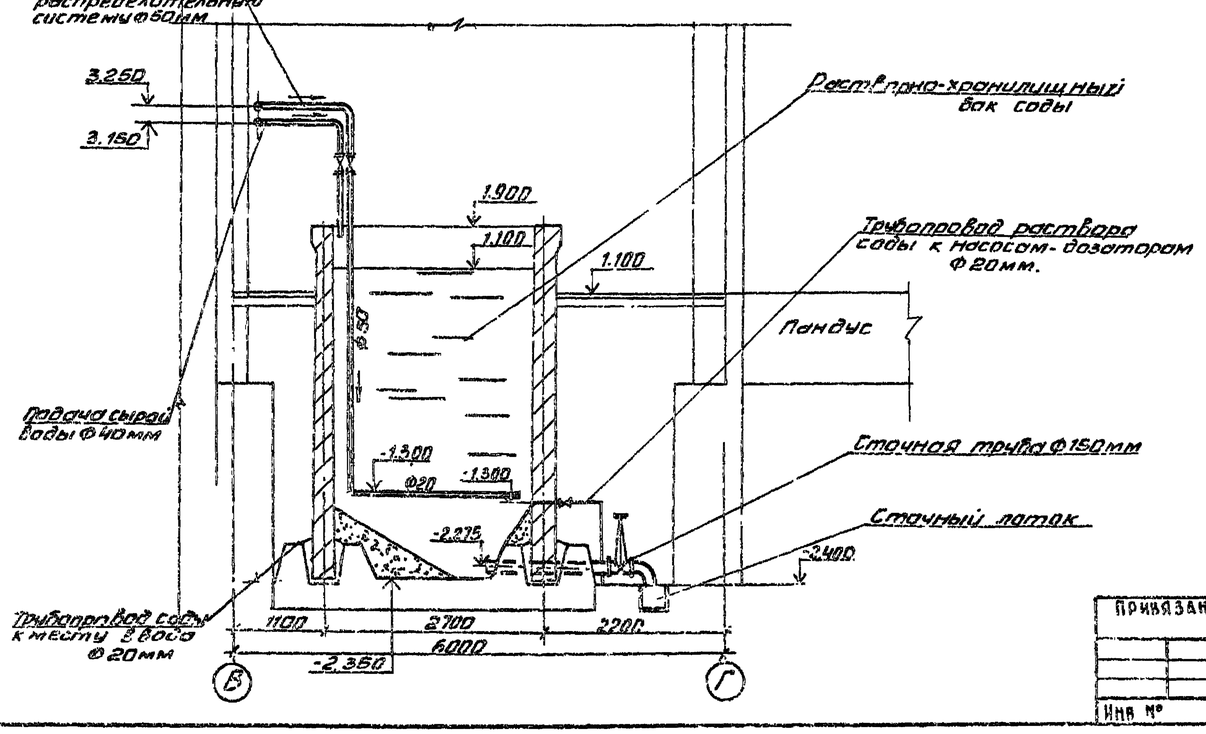

1. Совместно с данным листом см. листы NNТХ-9, ТХ-11.
2. Аксонометрическую схему трубопроводов см. на листе NТХ-12

Н. контр.	Кроткова		
Провер.	Кочергина		
Ст. инж.	Кислакова		
Нач. гр.	Гриль		
ГИП	Кротков		
Зам. нач.	Заплетолин		
Нач. отд.	Краславский		

Привязан

Инв №

ТП 901-8-10.83 ТХ

Блок основных сооружений для станции обесфторивания воды производительностью 3,2 тыс. м³/сут.

Помещение растворно-хранилищных баков коагулянта и соды. План на 1.100. Фрагмент 5-6

Стадия	Лист	Листов
Р	10	

ЦНИИЭП инженерного оборудования Москва

Согласовано: Отд. АСП Левина

Альбом II

Типовой проект 901-8-10.83

Альбом III

Типовой проект 901-8-10.83

Разрез 7-7

М 1:50

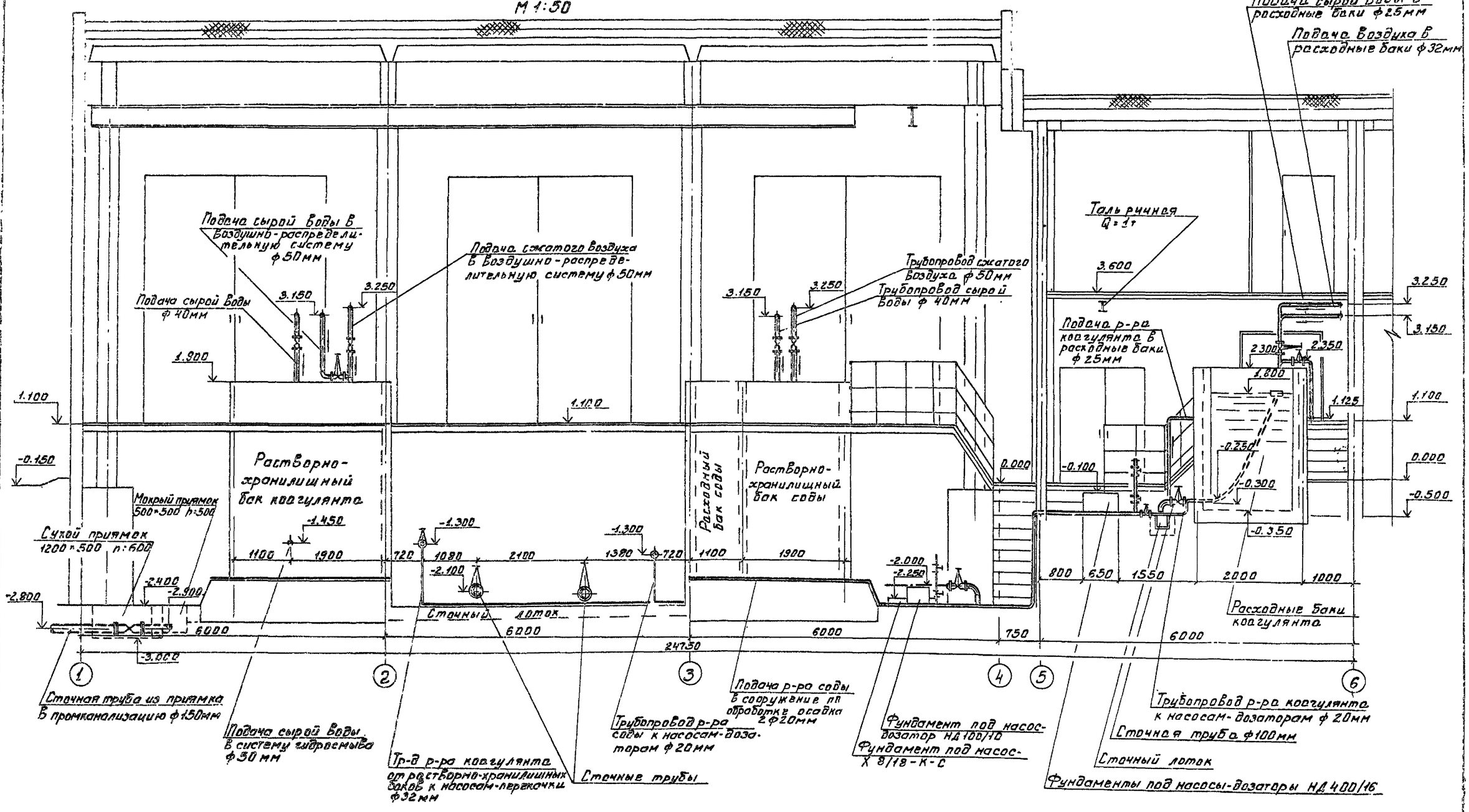

1. Совместно с данным листом см. л. ТХ-9.10.

Привязан:				ТП 901-8-10.83			ТХ
Инв. №			Н. контр. Кротков	Завод-изготовитель сооружений для станции обеззараживания воды производительностью 3,2 тыс. м³/сутки	Стадия	Лист	Листов
			Провер. Гуиль		Р	11	
			Ст. инж. Кулакова				
			Рук. гр. Гуиль	Помещение растворно-хранилищных баков коагулянта и соды. РАЗ-753 7-7.	ЦНИИЭП инженерного оборудования г. Москва		
			Гл. инж. пр. Кротков				
			Зам. нач. Заплетолин				
			Нач. отд. Драгавский				

Согласовано: Отд. АСТ ЦНИИЭП инженерного оборудования

Подпись и дата | Инв. № подл.

1872-1-12

Альбом II

Типовой проект 901-8-10.83

Аксонометрическая схема тр-дов р-ра коагулянта соды и промканализации

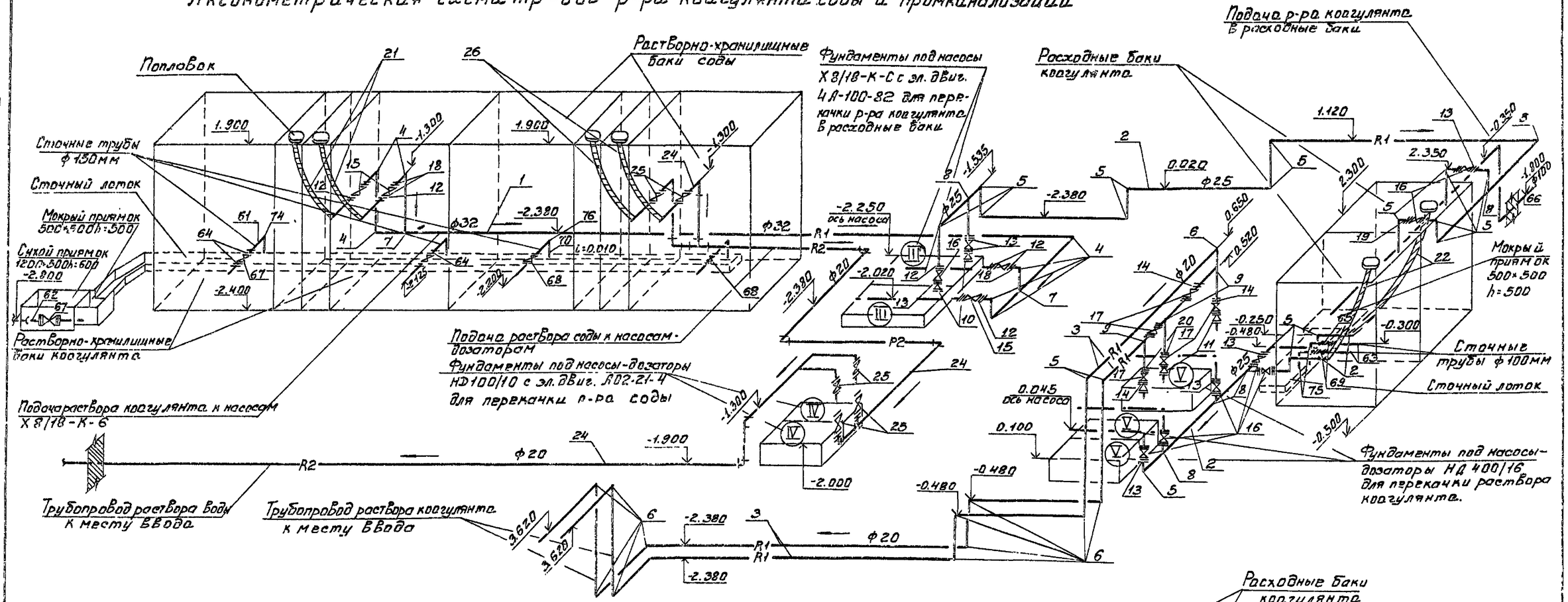

Аксонометрическая схема трубопроводов сырой воды и сжатого воздуха

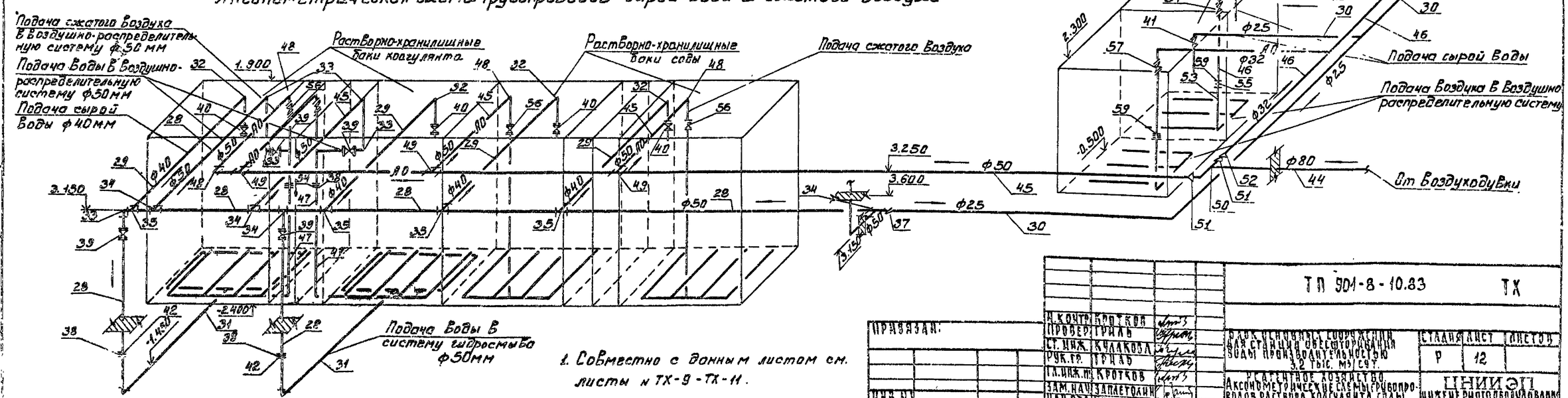

1. Совместно с данным листом см. листы № ТХ-9 - ТХ-11.

Н. контр.	Кротков			ТП 901-8-10.83 ТХ			
Проверил	Гриль						
Ст. инж.	Кулакова			Блок цеховых сооружений для станции обезжелезивания воды производительностью 3,2 тыс. м³/сут.	Стадия	Лист	Листов
Рук. гр.	Гриль				Р	12	
Гл. инж. пр.	Кротков			Реагентное хозяйство. Аксонометрические схемы трубопроводов раствора коагулянта соды, сжатого воздуха и сырой воды	ЦНИИЭП инженерного оборудования г. Москва		
Зам. нач.	Запаскалин						
Нач. отд.	Брославский						

Привязан:

Инв. №

Альбом I

Типовой проект 901-8-10.83

Спецификация материалов

N п/п поз.	Обозначение	Наименование	Кол.	Масса ед. кг	Примечание
1	2	3	4	5	6
		Трубопровод раствора коагулянта			
1	ГОСТ 18599-73	Труба ПНП 40 СЛ м	22.0	0.348	
2	—— " ——	Труба ПНП 32 СЛ м	18.5	0.223	
3	—— " ——	Труба ПНП 25 СЛ м	36.0	0.146	
4	ОСТ 6-05-367-74	Угольник ПНП 40 СЛ шт	7	0.075	
5	—— " ——	Угольник ПНП 32 С шт	20	0.040	
6	—— " ——	Угольник ПНП 25 СЛ шт	15	0.022	
7	—— " ——	Тройник ПНП 40 СЛ шт	2	0.087	
8	—— " ——	Тройник ПНП 32 С шт	5	0.052	
9	—— " ——	Тройник ПНП 25 СЛ шт	3	0.028	
10	—— " ——	Переход ПНП 50х32С шт	2	0.036	
11	—— " ——	Переход ПНП 32х25 С шт	3	0.014	
12	—— " ——	Втулка ПНП 40 С шт	8	0.027	
13	—— " ——	Втулка ПНП 32 С шт	18	0.020	
14	—— " ——	Втулка ПНП 25 С шт	10	0.013	
15	РХ 26368	Вентиль 32 шт	4	6.70	
16	—— " ——	Вентиль 25 шт	9	4.8	
17	—— " ——	Вентиль 20 шт	5	3.5	
18	ГОСТ 1255-67	Фланец 32-10 шт	8	1.40	
19	—— " ——	Фланец 25-10 шт	18	1.40	
20	—— " ——	Фланец 20-16 шт	10	0.86	
21	ГОСТ 5398-76	Рукава резино-тканевые гр. КШ 40 шт	2	5.50	$l_{рук}$=3м
22	—— " ——	Тоже гр. В(III)-10-32 шт	2	1.90	—"—
23		Фитинги, метизы и крепежные детали	—	70	
		Трубопровод раствора соды			
24	ГОСТ 3262-75	Труба 20 м	32.0	1.66	
25	15ч 8р	Вентиль 20 шт	6	1.10	
26	ГОСТ 5398-76	Рукава резино-тканевые гр. А 23 шт	2	3.0	$l_{рук}$=3м
27		Фитинги, метизы и крепежные детали	—	25	
		Трубопровод сырой воды			
28	ГОСТ 3262-75	Труба 50 м	28.0	4.88	
29	—— " ——	Труба 40 м	6.0	3.84	
30	—— " ——	Труба 25 м	20.0	2.30	
31	ГОСТ 18599-73	Труба ПНП 63 СЛ м	3.6	0.853	
32	ГОСТ 17375-77	Отвод 90° 40с60 шт	4	0.3	
33	—— " ——	Отвод 90° 50с60 шт	5	0.5	
34	ГОСТ 17376-77	Тройник 50с60 шт	4	0.5	
35	—— " ——	Тройник 50х40с60 шт	4	0.5	
36	ГОСТ 17378-77	Переход к 50х40с80 шт	1	0.2	
37	—— " ——	Переход к 50х25с80 шт	1	0.2	
38	ОСТ 6-05-367-74	Втулка ПНП 63 С шт	2	0.052	
39	15ч 8р2	Вентиль 50 шт	4	5.8	
40	—— " ——	Вентиль 40 шт	4	4.15	
41	—— " ——	Вентиль 25 шт	2	1.75	
42	ГОСТ 1255-67	Фланец 50-10 шт	4	2.06	
43		Фитинги, метизы и крепежные детали	—	20	
		Трубопровод сжатого воздуха			
44	ГОСТ 3262-75	Труба 80 м	10	8.34	
45	—— " ——	Труба 50 м	45.0	4.88	
46	—— " ——	Труба 32 м	8.0	3.09	
47	ГОСТ 18599-73	Труба ПНП 63 СЛ м	4.0	0.853	
48	ГОСТ 17375-77	Отвод 90° 50с60 шт	5	0.5	
49	ГОСТ 17376-77	Тройник 50с60 шт	3	0.5	
50	—— " ——	Тройник 80с40 шт	1	1.3	
51	ГОСТ 17378-77	Переход к 80х50с40 шт	2	0.6	
52	—— " ——	Переход к 50х32с80 шт	1	0.2	
53	ГОСТ 18599-73	Труба ПНП 40 СЛ м	3.0	0.348	
54	ОСТ 6-05-367-74	Втулка ПНП 63 С шт	2	0.052	
55	—— " ——	Втулка ПНП 40 С шт	2	0.027	
56	15ч 8р2	Вентиль 50 шт	4	5.8	
57	—— " ——	Вентиль 32 шт	2	2.7	
58	ГОСТ 1255-67	Фланец 50-10 шт	4	2.06	
59	—— " ——	Фланец 32-10 шт	4	1.71	
60		Фитинги, метизы и крепежные детали	—	30	
		Трубопровод промканализации			
61	ГОСТ 18599-73	Труба ПНП 160 СЛ м	4.0	5.41	
62	ГОСТ 9583-75	Труба ЧНР 150х4000ЛД шт	1	132.0	
63	ГОСТ 18599-73	Труба ПНП 110 СЛ м	2	2.57	
64	ОСТ 6-05-367-74	Втулка ПНП 160 СЛ шт	6	1.75	
65	—— " ——	Втулка ПНП 110 СЛ шт	4	0.200	
66	ГОСТ 9583-75	Труба ЧНР 100х4000ЛД шт	1	81.9	
67	15ч 63 ГМ	Задвижка 150 шт	3	72.0	
68	30ч 47бр	Задвижка 150 шт	2	74.6	
69	РХ 26368	Вентиль 100 шт	2	34.8	
70	ГОСТ 3262-75	Труба 150 м	3.0	17.81	
71	ГОСТ 1255-67	Фланец 150-6 шт	6	4.34	
72	—— " ——	Фланец 150-10 шт	4	6.62	
73	—— " ——	Фланец 100-6 шт	4	2.44	
74	ТУ-34-48-3ПП-12-78	Угольник ПНП 160 СЛ шт	2	3.77	
75	ОСТ 6-05-367-74	Угольник ПНП 110 СЛ шт	2	0.800	
76	ГОСТ 17375-77	Отвод 90° 150с32 шт	2	6.1	
77		Фитинги метизы и крепежные детали	—	10	

Спецификация оборудования

N N поз.	Обозначение	Наименование	Кол.	Масса ед кг	Примечание
I	ГОСТ 22584-77	Таль электрическая ТЭ100-521	1	245.0	
II	ГОСТ 1106-74	Таль ручная Q=1т	2	39.0	
III	Свердловский насосный (по „Уралгидромаш")	Насос Х8/18-К-С Q=8м³/ч H=18м n=2900 об/мин сэл.дв. 4А-100-82 N=4кВт	2	198	
IV	Рижский химического машиностроения.	Насос дозаторн Д100/10.0 Q=100л/ч H=100м сэл.дв. А02-21-4 N=1,1кВт	2	33.0	
V	Рижский химического машиностроения	Насос-дозаторн Д400/16 Q=400л/ч H=160м с эл.дв. А02-21-4 N=7,1кВт	3	103.0	
VI	ТХН-1	Коллектор гидросмыва в растворно-хранилищном баке коагулянта	2	—	нест. обор
VII	ТХН-2	Коллектор воздухо-распред. в растворно-хран. баке коагулянта	2	—	—"—
VIII	ТХН-3	Коллектор воздухо-распред в растворно-хранилищн. баке соды	2	—	—"—
IX	ТХН-3	Коллектор воздухо-распределительный в расходном баке коагулянта	2	—	—"—
X	ТХН-4	Поплавок Ф32 для агрессивных сред	2	—	—"—
XI	ТХН-4	Поплавок Ф25 для агрессивных сред	2	—	—"—
XII	ТХН-4	Поплавок Ф20 для неагресс. сред	2	—	—"—

1. Совместно с данным листом см. листы NТХ-9-ТХ-12

Привязан

Инв №

Н.контр.	Кротков		
Провер.	Гриль		
Ст.инж.	Кулакова		
Рук.гр.	Гриль		
ГИП	Кротков		
Зам.нач.	Заплетохин		
Нач.отд.	Ярославский		

ТП 901-8-10.83 ТХ

Блок основных сооружений для станции обесфторирования воды производительностью 3,2 тыс.м³/сут

Реагентное хозяйство. Спецификация материалов и оборудования.

Стадия	Лист	Листов
Р	13	

ЦНИИЭП инженерного оборудования

Инв. № подл. | Подпись и дата | Взам. инв. №

Копировал Ананьева Формат А2

Типовой проект 901-8-10.83 Альбом I

ПЛАН НА ОТМ. -0.500

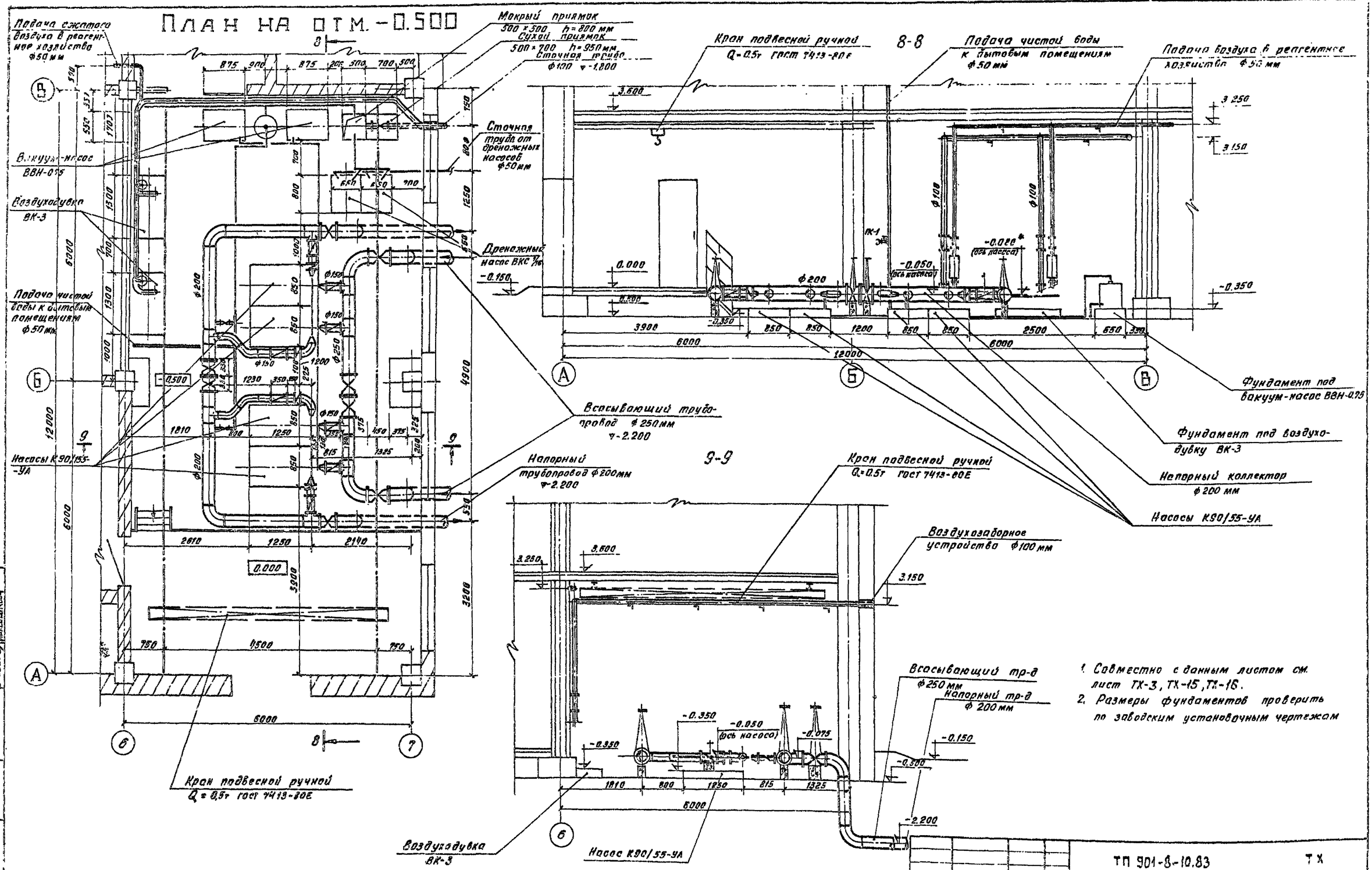

1. Совместно с данным листом см. лист ТХ-3, ТХ-15, ТХ-16.
2. Размеры фундаментов проверить по заводским установочным чертежам

Согласовано: ОТА АСП Левина, Глебов, Полевщикова				ТП 901-8-10.83			ТХ
Взам. инв. №							
Подпись и дата							
Инв. № подл.							
Привязан	Н.конт.	Кротков		Блок основных сооружений для станции обеззараживания воды производительностью 3,2 тыс м³/сутки	Стадия	Лист	Листов
	Провер.	Кочергина			Р	14	
	Ст.инж.	Кулакова					
	Рук.гр.	Гриль		Насосная станция I подъема План на отм -0.500 Разрезы 8-8, 9-9	ЦНИИЭП инженерного оборудования г. Москва		
	Гип	Кротков					
	Зам.нач.	Залесский					
Инв №	Нач. ОТА	Бронштейн					

Альбом II

Типовой проект 901-8-10.83

Аксонометрическая схема трубопроводов подкачки промывной воды от насосов К20/18

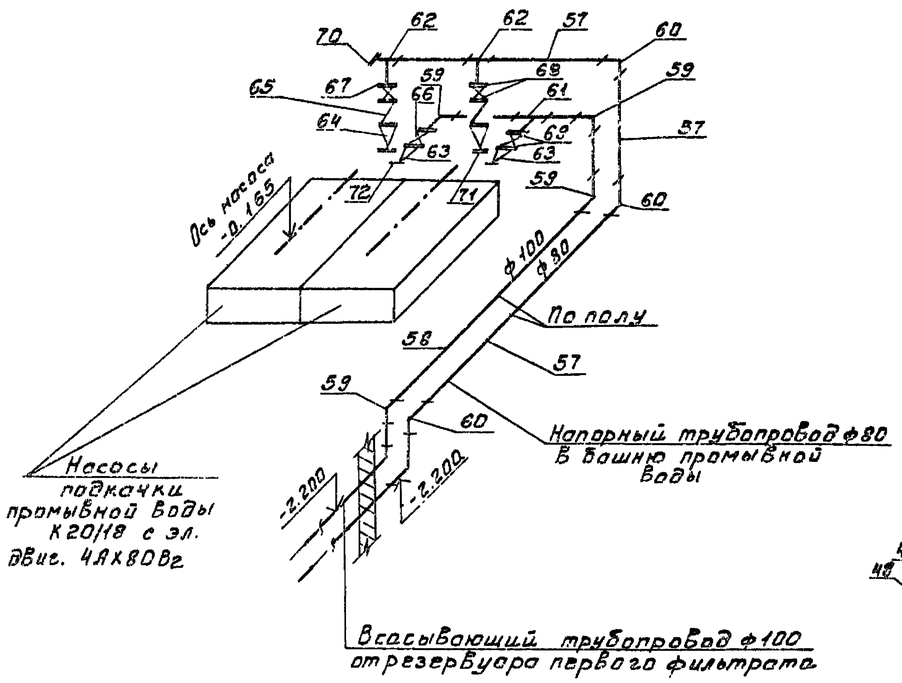

Аксонометрическая схема трубопроводов воздуходувок ВК-3

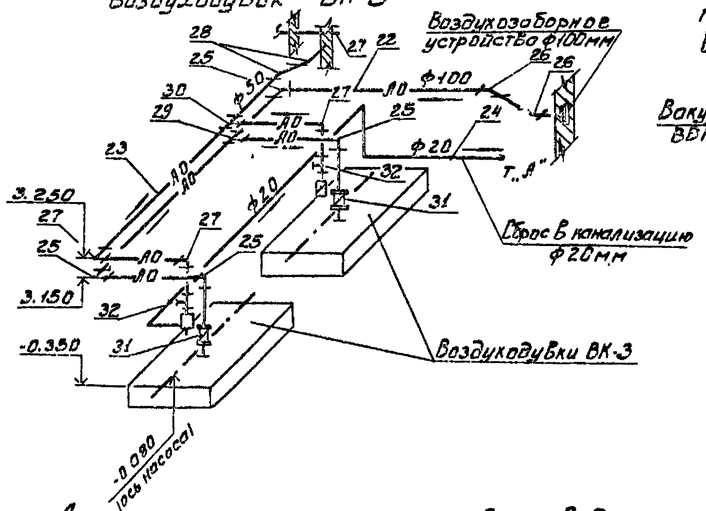

Аксонометрическая схема трубопроводов подключения насосов К90/55 к вакуум-установке ВВН-0.75

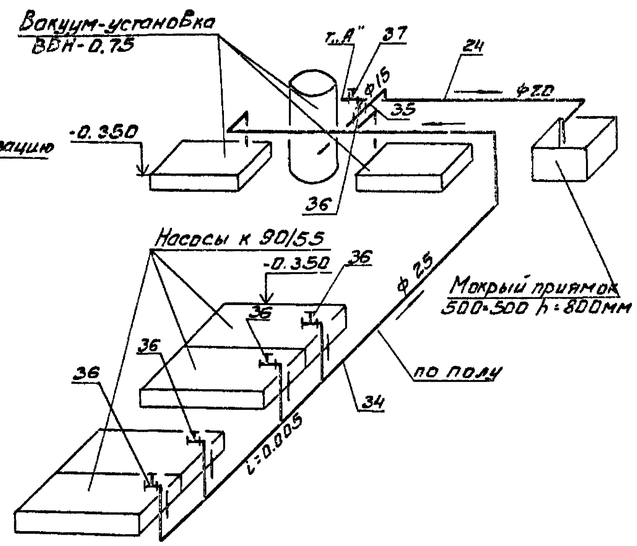

Аксонометрическая схема трубопровода чистой воды на собственные нужды станции

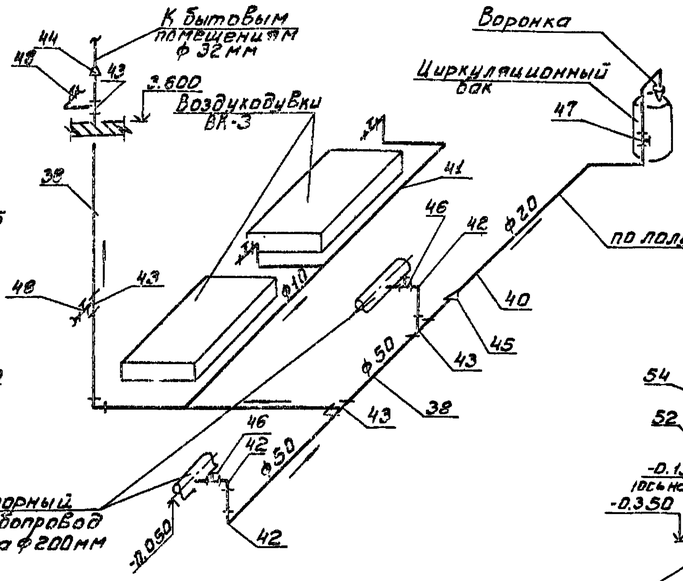

Аксонометрическая схема трубопроводов дренажных насосов ВКС1/16

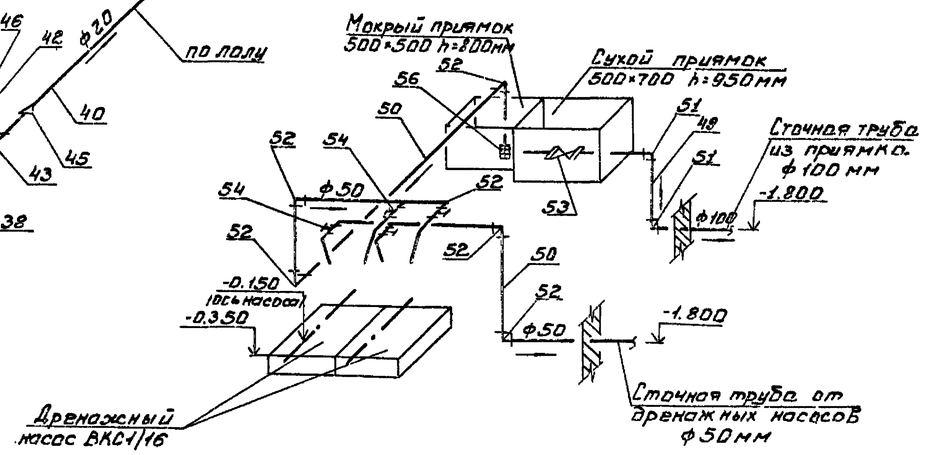

Аксонометрическая схема трубопроводов насосов К 90/55

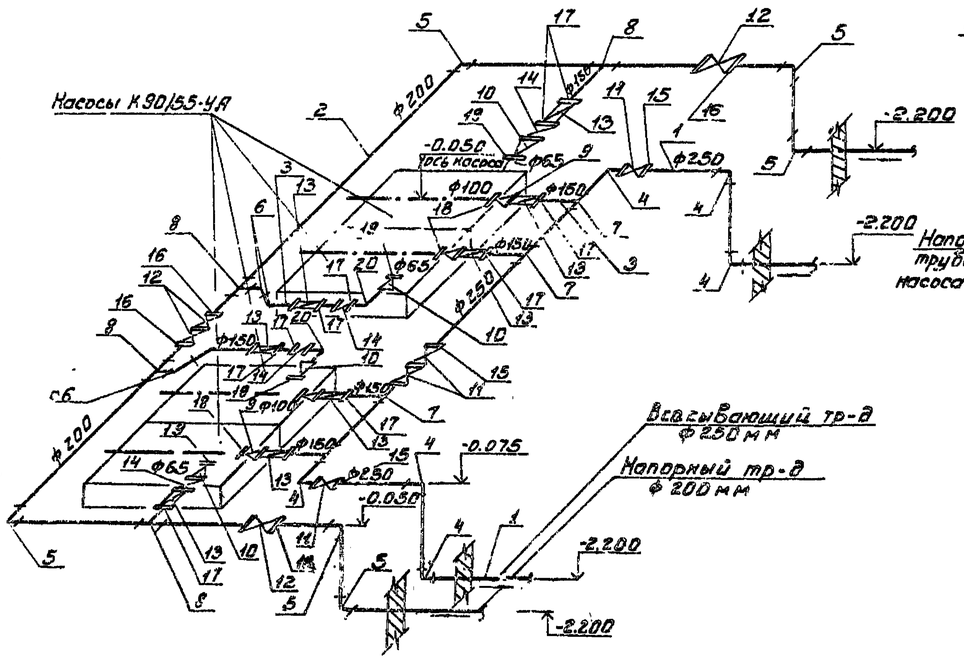

1. Совместно с данным листом см. лист N ТХ-14
2. Спецификация материалов на трубопроводы подкачки промывной воды от насосов К20/18 даны на листе N ТХ-16

Н. контр.	Кротков		ТП 901-8-10.83	ТХ.
Провер.	Кочергина			
Ст. инж.	Кулакова		Блок основных сооружений для станции обесфторивания воды производительностью 3,2 тыс м³/сутки	Стадия: Р; Лист: 15; Листов:
Рук. гр.	Гриль			
ГИП	Кротков		Насосная станция II подъема. Аксонометрические схемы.	ЦНИИЭП инженерного оборудования г. Москва
Зам. нач.	Заплетохин			
Нач. отд.	Браславский			

Привязан

Инв. №

Согласовано

Взам. инв. №

18724-02

Спецификация материалов

№№ поз.	Обозначение	Наименование	Кол.	Масса ед. кг	Примечание
1	2	3	4	5	6
	Трубопроводы насосов К90/55				
1	ГОСТ 10704-76	Труба 273х4 м	6.0	26.53	
2	—"—	Труба 219х4 м	15.0	21.21	
3	—"—	Труба 159х4 м	5.0	15.29	
4	ГОСТ 17375-77	Отвод 90° 250 с 25 шт	6	27.0	
5	—"—	Отвод 90° 200 с 32 шт	6	14.90	
6	—"—	Отвод 45° 150 с 50 шт	4	5.30	
7	ГОСТ 17376-77	Тройник 250х150 с 32 шт	4	20.30	
8	—"—	Тройник 200х150 с 32 шт	4	10.10	
9	ГОСТ 17378-77	Переход Э150х100 с 32 шт	4	2.10	
10	—"—	Переход к 150х65 с 32 шт.	4	1.00	
11	30ч 6бр	Задвижка 250 шт.	4	167.80	
12	—"—	Задвижка 200 шт.	4	116	
13	МТР	Затвор 150 шт.	8	24	
14	КД41075 (19ч 21бр)	Клапан обратный 150 шт.	4	11.60	
15	ГОСТ 1255-67	Фланец 250-2.5 шт	8	6.95	
16	—"—	Фланец 200-6 шт	8	5.89	
17	—"—	Фланец 150-2.5 шт	24	3.43	
18	—"—	Фланец 100-2.5 шт	4	2.05	
19	—"—	Фланец 65-6 шт	4	1.63	
20	ГОСТ 17375-77	Отвод 90° 150 с 50 шт	2	10.5	
21		Фитинги, метизы и крепежные детали кг	—	70.0	
	Трубопроводы воздуходувок ВК-3				
22	ГОСТ 10704-76	Труба 114х4 м	18.5	10.85	
23	ГОСТ 3262-75	Труба 50 м	12.0	4.88	
24	—"—	Труба 20 м	8.5	1.66	
25	ГОСТ 17375-77	Отвод 90° 100 с 40 шт	4	2.40	
26	—"—	Отвод 45° 100 с 40 шт	2	1.20	
27	—"—	Отвод 90° 50 с 60 шт.	4	0.50	
28	—"—	Отвод 45° 30 с 60 шт	2	0.30	
29	ГОСТ 17376-77	Тройник 100 с 40 шт	1	2.70	
30	—"—	Тройник 50 с 60 шт	1	0.50	
31	МТР	Затвор 100 шт	2	29.0	
32	16ч 8р2	Вентиль 50 шт	2	5.8	
33		Фитинги, метизы и крепежные детали кг		40.0	
	Трубопроводы вакуум-установки ВВН-0.75				
34	ГОСТ 3262-75	Труба 25 м	12.0	2.39	
35	—"—	Труба 15 м	0.5	1.28	
36	15ч 8р2	Вентиль 25 шт	4	1.75	
37	—"—	Вентиль 20 шт	1	0.90	
38	15ч 8р2	Вентиль 15 шт.	1	0.75	
39		Фитинги, метизы и крепежные детали кг	—	20	
	Трубопроводы чистой воды на собственные нужды				
38	ГОСТ 3262-75	Труба 50 м	10.0	4.88	
39	—"—	Труба 32 м	2.5	3.09	
40	—"—	Труба 20 м	6.0	1.66	
41	—"—	Труба 10 м	3.0	0.80	
42	ГОСТ 17375-77	Отвод 90° 60 с 60 шт	3	0.50	
43	ГОСТ 17376-77	Тройник 50 с 60 шт	4	0.50	
44	ГОСТ 17378-77	Переход к 50х32 с 80 шт	1	0.20	
45	—"—	Переход к 50х20 с 80 шт	1	0.20	
46	15ч 8р2	Вентиль 50 шт	2	5.80	
47	—"—	Вентиль 20 шт	1	0.90	
48	15кч 11р	Кран поливочный Ф50 комп.	2	2.60	
		Фитинги, метизы и крепежные детали	—	30.0	
	Трубопроводы дренажных насосов ВКС 1/16				
49	ГОСТ 10704-76	Труба 114х4 м	2.0	10.85	
50	ГОСТ 3262-75	Труба 50 м	6.0	4.88	
51	ГОСТ 17375-77	Отвод 90° 100 с 40 шт	2	2.40	
52	—"—	Отвод 90° 50 с 60 шт	7	0.50	
53	30ч 6бр	Задвижка 100 шт.	1	38.40	
54	15ч 8р2	Вентиль 50 шт	4	5.80	
55	ГОСТ 1255-67	Фланец 100-6 шт.	2	2.73	
56	16ч 3р	Клапан обр. приемный с сеткой Ф50мм шт.	1	9.4	
		Фитинги, метизы и крепежные детали кг	—	30.0	

Спецификация оборудования

NN поз	Обозначение	Наименование	Кол.	Масса ед. кг	Примечание
1	2	3	4	5	6
I	ГОСТ 7413-80Е	Кран подвесной ручной однобалочный однопролетный Q=0.5т	1	280 63.5	Красноярский з-д
II	К 90/55-4А	Насос консольный Q=90м³/ч H=55м n=2900 об/мин. с эл. дв. 4А180S2 N=22 кВт	4	350	Катайский м з-д
III	ВК-3	Воздуходувка Q=32м³/мин H=18м n=1500 об/мин. с эл. дв. 4А 160S4 N=15кВт	2	490	Бессон. комп. з-д
IV	ВВН-0.75	Вакуум-насос Q=45м³/ч n=1450 об/мин. с эл. дв. АО2-31-4 N=2.2кВт.	2	90	п.о. „Ливгидромаш"
V	ВКС 1/16	Насос дренажный Q=1.1-3.7м³/час. H=40-14м n=1450 об/мин с эл. дв. АОЛ2-22-4 N=1.5кВт	2	690	„Ливгидромаш"
VI	ТХН-1	Воздухозаборное устройство Ф100мм	1	—	местан. изгот.

1. План насосной станции II подъема дан на листе НТХ-14
2. Аксонометрическая схема трубопроводов насосной станции II подъема дана на листе НТХ-15.

Альбом II

Типовой проект 901-8-10.83

Инв. № подл. | Подпись и дата | Взам. инв. №

Привязан

Инв. №

Н. контр.	Кротков		
Провер.	Кочергина		
Ст. инж.	Куллакова		
Рук. гр.	Гриль		
Гип.	Кротков		
Зам. нач. пов. отд.	Заровтолин		
	Ярославский		

ТП 901-8-10.83 ТХ

Блок основных сооружений для станции обесфторивания воды производительностью 3.2 тыс м³/сутки

Стадия	Лист	Листов
Р	16	

Насосная станция II подъема
Спецификация материалов и оборудования

ЦНИИЭП инженерного оборудования г. Москва

Типовой проект 901-6-10.83 Альбом I

План на отм. 1.100, 3.600
М 1:100

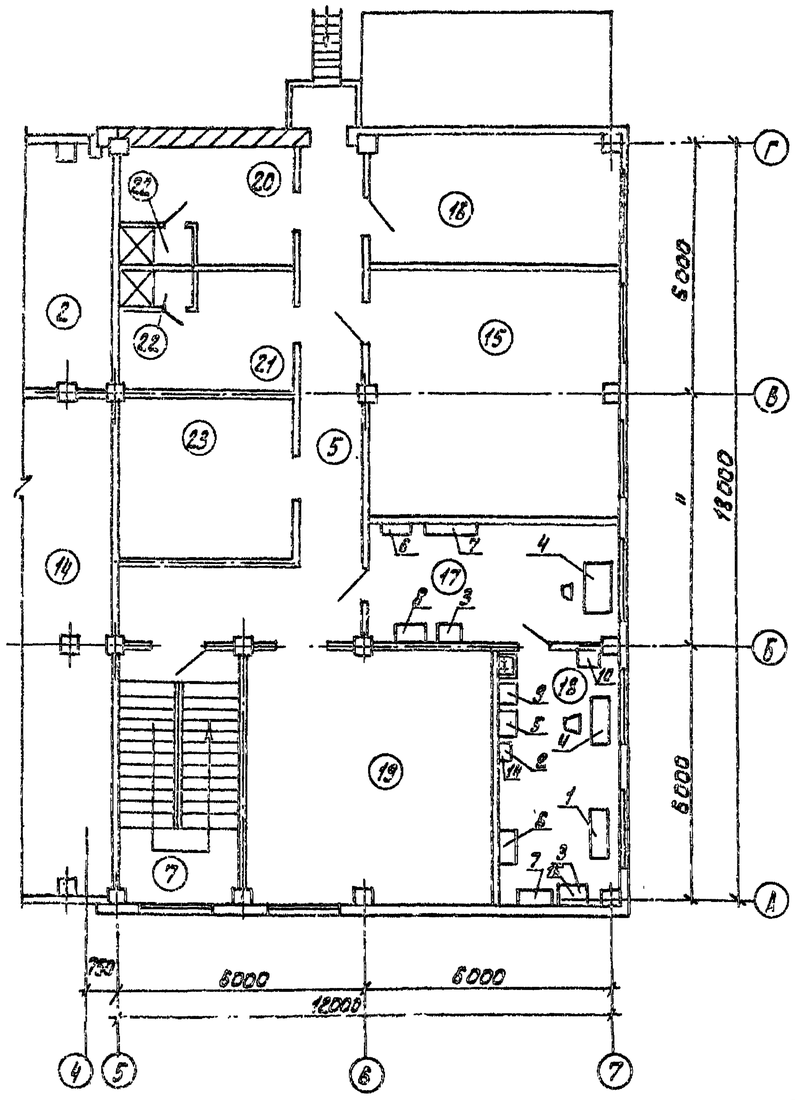

Спецификация мебели и оборудования

NN п/п	Наименование	Тип марка	Кол. ед.	Габариты в мм. Длина, ширина и высота	Мощность квт.	Масса ед. кг	Завод изготовитель	Индекс или номер по прейскур.
1	2	3	4	5	6	7	8	9
	Мебель							
1	Стол лабораторный химический	СЛ-2	1	1200×600 ×300		50	произв. мебел. объед. „Новгород"	ОН-11-918/14 инв.№134709/1-19
2	Тумба выкатн.	ТВ-1	1	450×510 ×805		45	"	ОН-11-918/32 инв.№134727
3	Тумба выкатн.	ТВ-3	2	600×510 ×805		66	"	ОН-11-918/34 инв.№134729/1-20
4	Стол письменный однотумбовый	—	2	1300×650 ×900		55	Торговая сеть	—
5	Шкаф вытяжной	ШВ-3-Э	1	1200×800 ×2850		460		ОН-11-918/36 инв.№137899/1-287
6	Полка настенная	П-1	2	600×200 ×300		10,5	произв. мебел. объед. Новгород	ОН-11-718/10 инв.№134725/1-16
7	Полка настенная	П-2	2	1200×200 ×300		12,0	"	ОН-11-718/10 инв.№134735/1-18
8	Мойка лабораторн.	МЛ-1	1	800×800 ×1800		130	Кировский з-д.	ОН-11-918/11 инв.№134706СН-119
		Оборудование						
9	Шкаф сушильный	N3	1	450×355 ×600	0,6	29	Ленингр. з-д „Электроаппарат"	
10	Электропечь лабораторная	СНОЛ-1,6 25-1/11М IV	1	625×700 ×480	3	80	Чугуевский з-д лаборат. электропечей	
11	Лабораторный pH-метр	pH-340	1	—	—	—	з-д измерительных приборов г. Гомель	ТУ25-07-698-70
12	Бытовая комбинированная лаборатория	БКЛ	1	—	1,0	—	Торговая сеть	МРТУ 42-886-63
13	Электроплитка с закрытым нагревателем		2	—	0,6	—	Ленингр. з-д „Электроаппарат"	
14	Весы лабораторные	ВЛР-1кг	1	—	—	—	з-д „Гостмет" г. Ленинград	
15	Весы лабораторные равноплечие	ВЛР-200	1	—	—	—	—"—	

1. Мебель лаборатории принята по каталогу-справочнику „Установочное лабораторное оборудование", выпущенному ГИПРОНИИ АН СССР в 1981г. в из-ве „Наука". Заказы на поставку мебели производятся Госкомторгом и его базами.
2. Совместно с данным листом см. лист N ТХ-3

Экспликация помещений

NN п/п.	Наименование	Площадь	Категория производст-по взрыво и пож. опасн.
1	Помещение контактных осветлителей		Д
2	Помещение растворно-хранилищных баков коагулянта и соды		Д
3	Помещение расходных баков коагулянта.		Д
4	Насосная станция и воздуходувная		Д
5	Тамбур		—
6	Вестибюль		—
7	Лестничная клетка		—
8	Щитовая		Г
9	РУ		Г
10	Трансформаторная		В
11	Коридор		—
12	Служебное помещение		Д
13	Санузлы		—
14	Помещение контактных осветлителей		Д
15	Операторская		Г
16	Вытяжная венткамера		—
17	Мойка		Д
18	Химическая лаборатория		Д
19	Приточная венткамера		—
20	Мужской гардероб уличной домашней и специальной одежды		—
21	Женский гардероб уличной, домашней и специальной одежды		—
22	Душевые		—
23	Помещение для хранения посуды и реактивов		Д

Н.контр.	Кротков		ТП 901-6-10.83 ТХ
Провер.	Куликова		Блок основных сооружений для станции обезжелезивания воды производительностью 3,2 тыс. м³/сутки
Гл. инж.	Круглова		Стадия Р · Лист 17 · Листов
Рук. гр.	Грилиб		Лаборатория. Спецификация мебели и оборудования.
Гл. Л.	Кротков		ЦНИИЭП инженерного оборудования г. Москва
Зам. нач.	Заплетохин		
Нач. отд.	Ярославский		

Привязан:

Инв. №

18727-02

Альбом II

Типовой проект 901-9-10.83

Ведомость рабочих чертежей основного комплекта ВК

Лист	Наименование	NN страниц
ВК-1	Общие данные	20
ВК-2	Внутренний водопровод и канализация. План. Схемы. Спецификация материалов.	21
ВК-3	Водостоки. Схемы. Спецификация материалов.	22

Основные показатели по чертежам водопровода и канализации

Наименование системы	Потребный напор на вводе м.вод.ст.	Расчетный расход				Установленная мощность эл. двиг., квт.	Примечание
		м³/сут.	м³/час	л/сек.	при пожаре л/с		
Холодное водоснабжение	30	40	5,0	1,4	5,0		
Горячее водоснабжение	30	18	2,5	0,7			
Бытовая канализация		37	4,7	1,3			

Условные обозначения

—В1— Хозяйственно-противопожарный водопровод

—К1— Бытовая канализация

—К2— Дождевая канализация

Ведомость спецификаций

Лист	Наименование	NN страниц
ВК-2	Спецификация материалов по внутреннему водопроводу и канализации.	21
ВК-3	Спецификация материалов по водостокам.	22

Общие указания

1. Проект водоснабжения и канализации разработан на основании: архитектурно-строительных и технологических чертежей, выполненных ЦНИИЭП инженерного оборудования, действующих строительных норм и правил.
2. Устройство полов осуществляется после монтажа сантехнических трубопроводов.
3. Окраска трубопроводов осуществляется масляной краской за 2 раза.

Типовой проект разработан в соответствии с действующими нормами и правилами и предусматривает мероприятия, обеспечивающие взрывобезопасность и пожаробезопасность при эксплуатации зданий.

Главный инженер проекта технологической и санитарно-технической частей /Кротков М.И./

Инв.№

Подпись и дата | Взам.инв.№

Н.контр.	Кротков	
Проверил	Кулакова	
Ст.инж.	Кочергина	
Рук.гр.	Гриль	
ГИП	Кротков	
Зам.нач.	Заплетохин	
Нач.отд.	Браславский	

Привязан

ТП 901-9-10.83. ВК

Блок основных сооружений для станции обеззараживания воды производительностью 32 тыс.м³/сут

Стадия	Лист	Листов
Р	1	

Общие данные

ЦНИИЭП инженерного оборудования г. Москва

Типовой проект 901-8-10.83 Альбом II

План на отм. 3.600
М 1:200

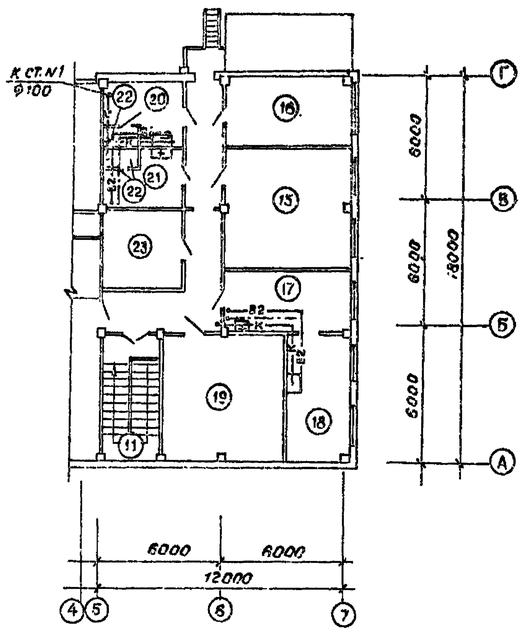

Аксонометрическая схема трубопроводов горячей и холодной воды

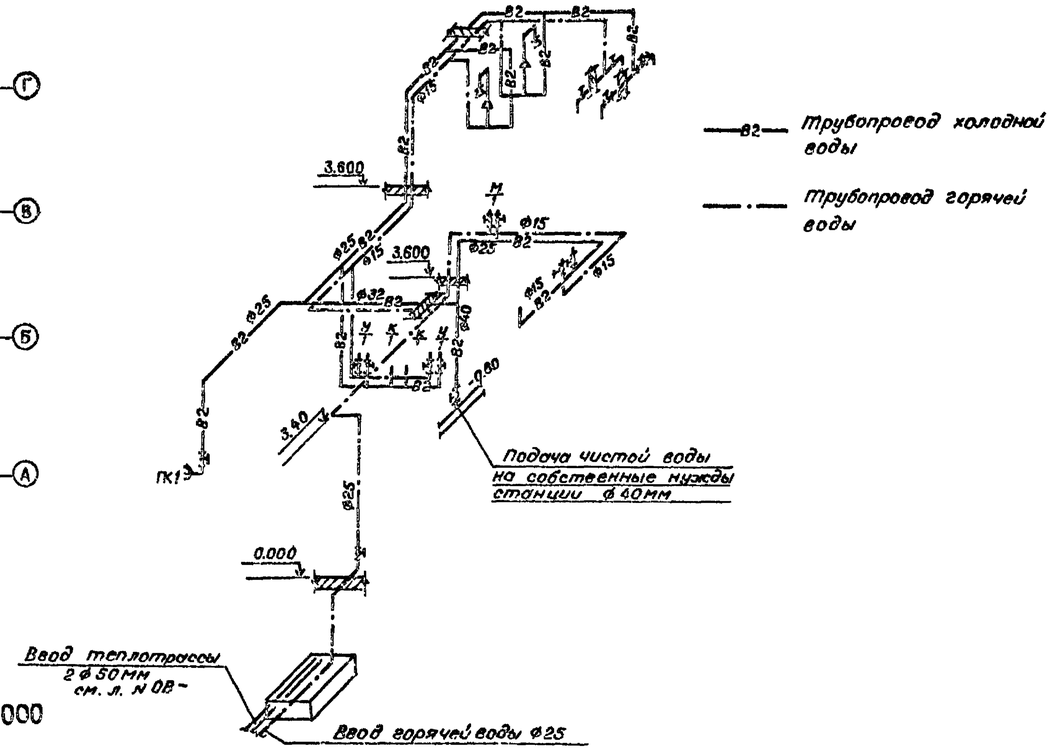

План на отм. -0.500; 0.000
М 1:200

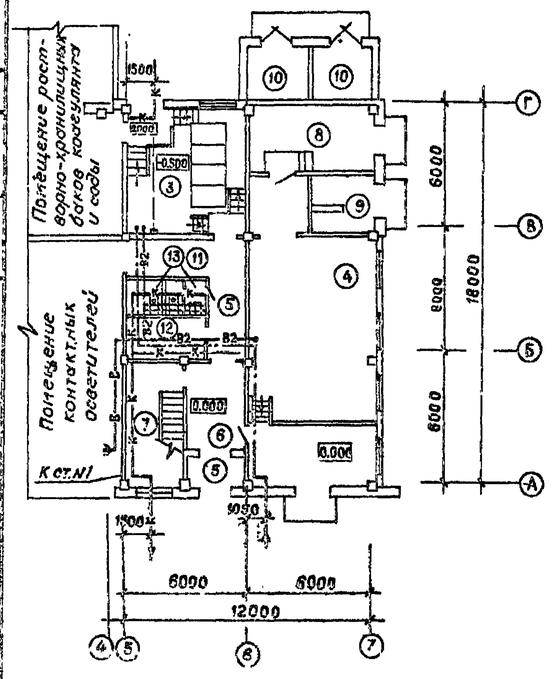

Схема канализации

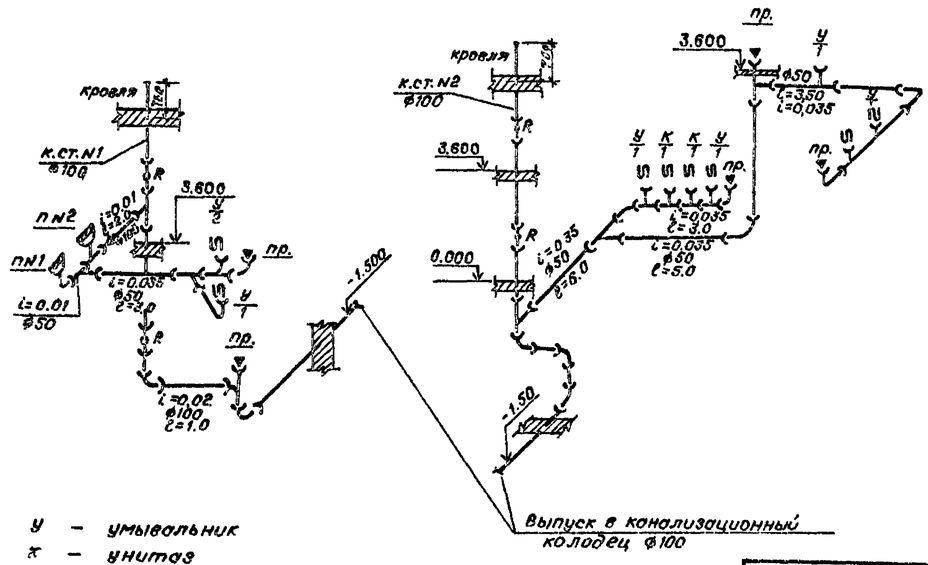

У – умывальник
К – унитаз
ПМ – поддон мелкий
М – мойка
пр. – прочистка

Спецификация материалов

N поз.	Обозначение	Наименование	Кол.	Масса в кг	Прим
		Трубопровод холодной воды			
1	ГОСТ 3262-75	труба (Ц40) м	6.0	3.84	
2	ГОСТ 3262-75	труба (Ц32) м	6.0	3.09	
3	ГОСТ 3262-75	труба (Ц25) м	24.0	2.39	
4	ГОСТ 3262-75	труба (Ц15) м	9.0	1.28	
5	15кч 8р	Вентиль 40 шт.	1.0	4.15	
6	15кч 8р	Вентиль 32 шт.	1.0	2.70	
7	15кч 8р	Вентиль 25	3.0	1.75	
8	15кч 8р	Вентиль 15	8.0	0.70	
9		Смеситель для ванн			
		и душевых установок шт.	2.0	—	
		Трубопровод горячей воды			
10	ГОСТ 3262-75	труба Ц25 м	5.0	2.39	
11	ГОСТ 3262-75	труба Ц15 м	37.0	1.28	
12	15кч 8р	Вентиль 25 шт.	1.0	1.40	
13	15кч 8р	Вентиль 15 шт.	8.0	0.70	
		Канализация			
14	ГОСТ 6942.3-80	Труба ТЧК-100 м	16.0	13.40	
15	ГОСТ 6942.3-80	Труба ТЧК-50 м	32.0	5.90	
16	ГОСТ 6942.30-80	Ревизия ф100 шт	4.0	—	
17	ГОСТ 22847-77	Унитаз „компакт"			
		керамический в компл.			
		со смывным бачком.	4.0	—	
18		Поддон душевой чугунный эмалир. в компл.			
		со спец. сифоном шт.	2	—	
19	ГОСТ 23759-79	Умывальник керамический (компл.)	4	—	

1. Экспликацию помещений, спецификацию мебели и лабораторного оборудования см на листе ПТХ-17
2. Питание холодной воды осуществляется от напорных линий насосной станции II-го подъема.
3. Питание горячей воды осуществляется от внутриплощадной сети одним вводом, проложенном в теплофикационном канале.
4. Расчетный расход воды на собственные нужды – 1,3 л/с.
5. Расход тепла на горячее водоснабжение – 0,6 л/с.

Согласовано: Левина, Глебов

Инв. N подл. | Подпись и дата | Взам. инв. N

Отдел АСП

Привязан

Инв. №

Н. контр.	Кротков	
Проверил	Куликова	
Ст. инж.	Круглова	
Рук. гр.	Гриль	
ГИП	Кротков	
Зам. н-ка отд.	Заплетохин	
Нач. отд.	Браславский	

ТП 901-8-10.83 ВК

Блок основных сооружений для станции обесфторивания воды производительностью 3,2 тыс м³/сутки

Внутренний водопровод и канализация Планы и схемы Спецификация материалов

Стадия	Лист	Листов
Р	2	

ЦНИИЭП инженерного оборудования г. Москва

Типовой проект 901-8-10.83 Альбом II

План кровли

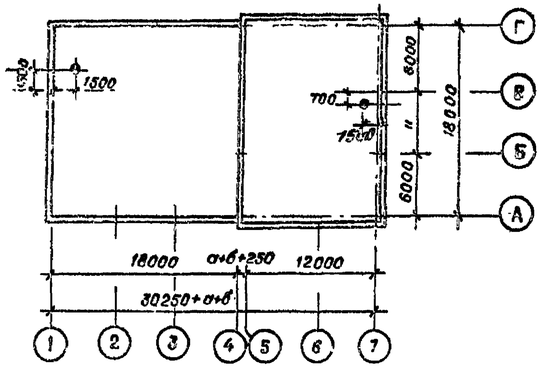

Деталь выпуска водостока

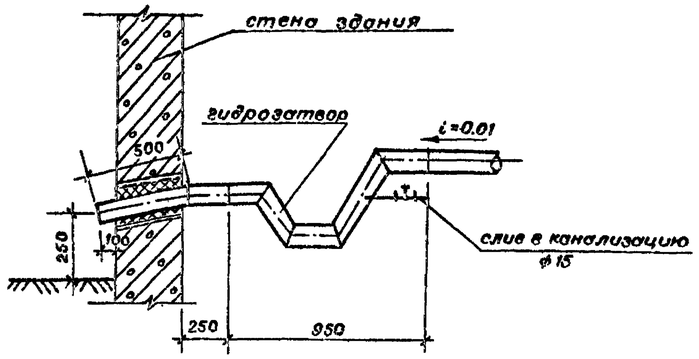

Спецификация материалов

№ поз.	Обозначение	Наименование	Кол.	Масса ед.кг	Примеч.
1	2	3	4	5	6
1	ГОСТ 10704-76	Труба 108×4 м	3.0	10.26	
2	ГОСТ 18599-73	Труба ПНП 110 м	14.0	2.57	
3	ТУ-34-48-ЭПП-12-78	Втулка ПНП 110 ℓ шт	4	1.14	
4	ТУ 36 УССР 696-75	Водосточная воронка шт.	2	–	
5	ГОСТ 1255-67	Фланец 100×2,5 шт.	6	2,85	
6	ГОСТ 6942.30-69	Ревизия круглая ф100 шт.	2	–	
7	ГОСТ 17375-77	Отвод 90° 100с40 шт.	2	2.40	
8	ОСТ 6-05-367-74	Тройник ПНП 110с шт.	2	0.94	
9	ГОСТ 17375-77	Заглушка 100с40 шт.	2	0.70	
10	ГОСТ 17375-77	Отвод 60°100с40 шт.	4	1.60	
11	ОСТ 6-05-367-74	Угольник ПНП 110с шт.	2	0.80	
12		Фитинги, метизы и			
		крепежные детали кг	–	50	

Схема водостоков

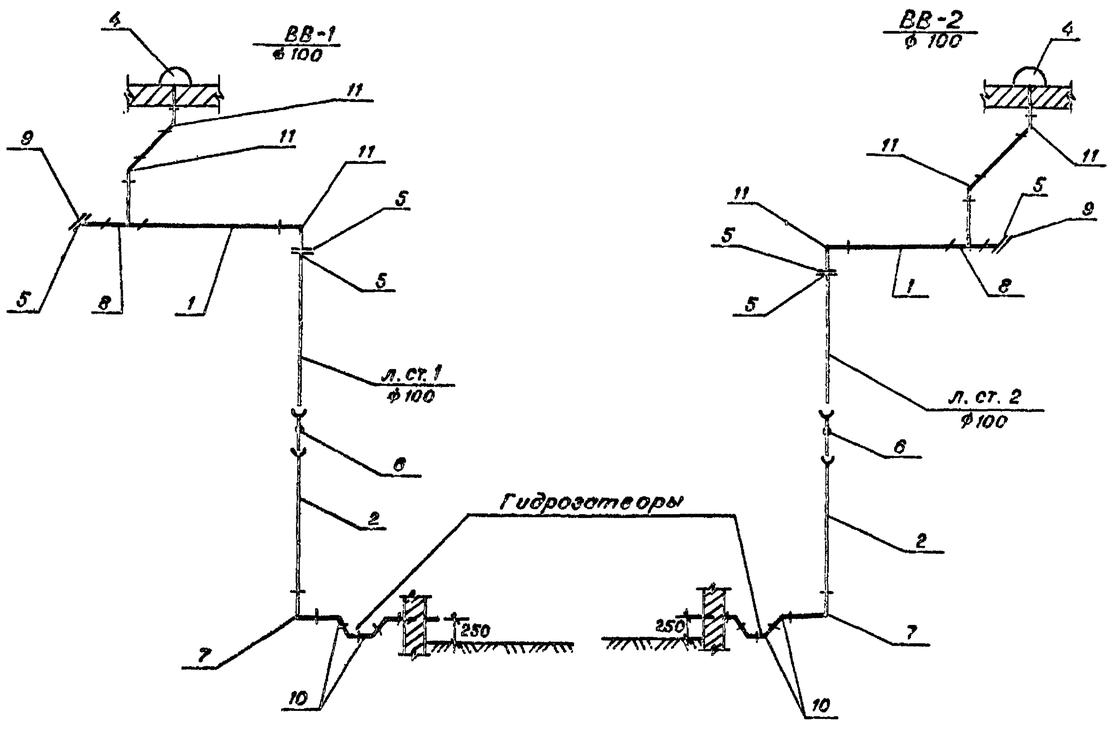

1. Монтаж трубопроводов должен производиться в соответствии со СНиПом III-30-76 часть II (санитарно-техническое оборудование зданий и сооружений. Правила производства и приемки работ).
2. Присоединение водосточных воронок к стояку должно предусматриваться при помощи компенсационных раструбов с эластичной заделкой.

Согласовано
Отдел АСП Левина
Глебов

Инв. № подл. | Подпись и дата | Взам. инв. №

Привязан

Инв. №

Н. контр.	Кротков	
Проверил	Кулакова	
Ст. инж.	Круглова	
Рук. гр.	Гриль	
ГИП	Кротков	
Зам. н-ка отд.	Заплетохин	
Нач. отд.	Брославский	

ТП 901-8-10.83 ВК

Блок основных сооружений для станции обесфторивания воды производительностью 3,2 тыс м³/сутки

Водостоки. Схемы. Спецификация материалов

Стадия	Лист	Листов
Р	3	

ЦНИИЭП инженерного оборудования

Типовой проект 901-8-10.83 Альбом III

1184.00.000

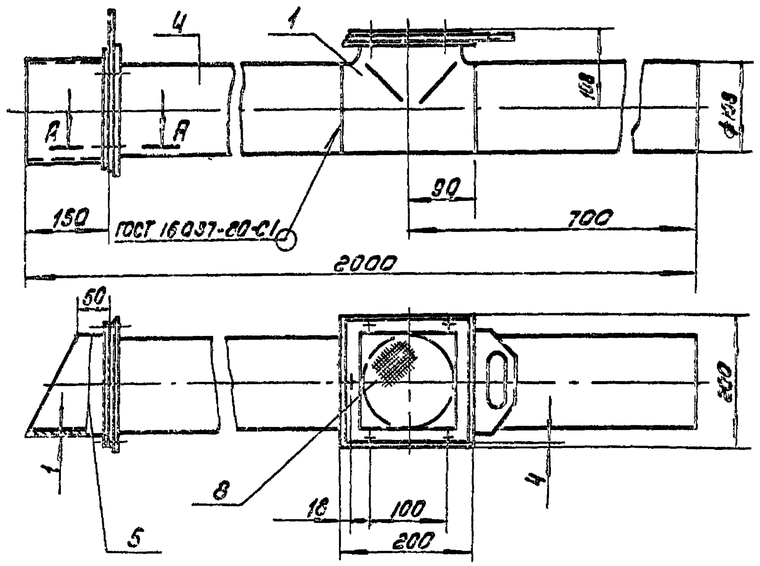

А-А
М1:1

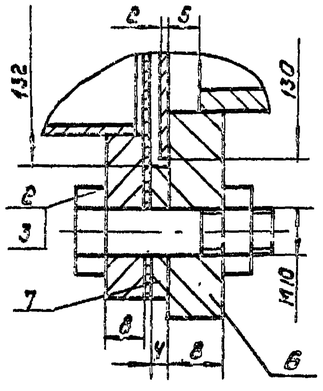

Поз.	Наименование	Кол	Дополнительные указания
	Стандартные изделия		
1	Тройник 108х5 ГОСТ 17376-77	1	
2	Болт М10х35.58 ГОСТ 7798-70	10	
3	Гайка М10.5 ГОСТ 5915-70	10	
	Материалы		
4	Труба 108х4 ГОСТ 10704-76 / Д Ст.3 пс ГОСТ 10706-76	1.7м	17.5кг
5	Лист Б-1 ГОСТ 19903-74 / Ст3 ГОСТ 16523-70		0.8кг
6	Лист Б-8 ГОСТ 19903-74 / Ст3 ГОСТ 14637-79	4кг	
7	Полоса Б-4х30 ГОСТ 103-76 / Ст3 ГОСТ 535-79	1.2м	0.9кг
8	Сетка №4-1.0 ГОСТ 5336-80	0.8кг	

Изм	Лист	№ докум.	Подп.	Дата	1184.00.000	Лит.	Масса	Масштаб
Разраб.		Занозин	Занозин		Воздухозаборное устройство Ду100 Эскизный общий вид.		27	1:5
Пров.		Рысин				Лист	Листов 4	
Т.контр.		Рысин				ЦНИИЭП инженерного оборудования г. Москва		
Н.контр.		Хромихина		13.12.				
Утв.		Сухаренко						

Инв.№ подл. | Подп. и дата | Взам. инв.№ | Инв.№ дубл. | Подп. и дата

Форм 17:А3

1186.00.000

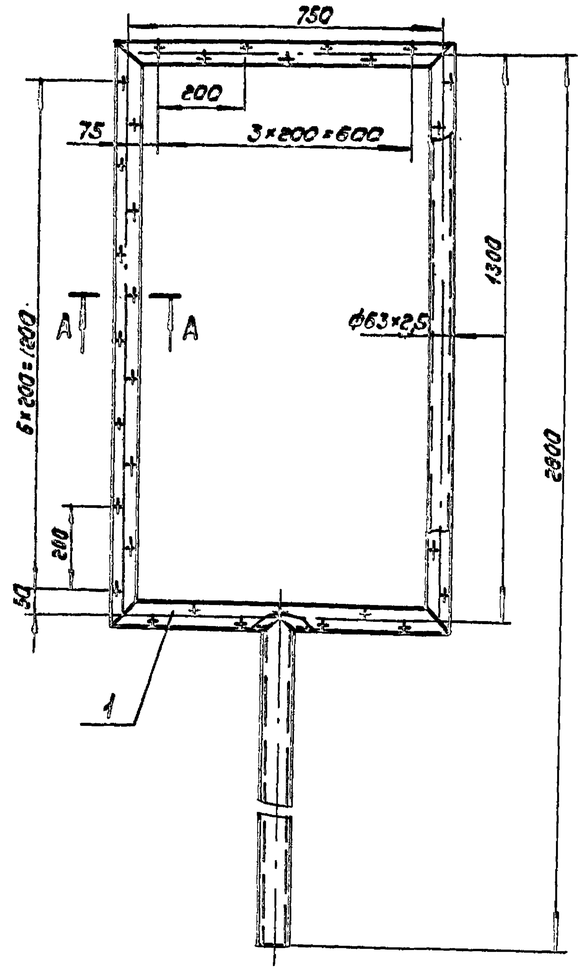

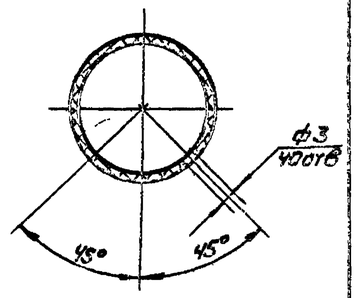

Поз.	Наименование	Кол.	Дополнительные указания
	Материалы		
1	Труба ПВП 50 СП ГОСТ 18599-73	5.6м	2.9кг

Сварные швы по ГОСТ 16310-80

Изм	Лист	№ докум.	Подп.	Дата	1186.00.000	Лит.	Масса	Масштаб
Разраб.		Занозин	Занозин		Коллектор гидросмыва Эскизный общий вид.		2.9	1:10
Пров.		Рысин				Лист	Листов 4	
Т.контр.		Рысин				ЦНИИЭП инженерного оборудования г. Москва		
Н.контр.		Хромихина		13.12.				
Утв.		Сухаренко						

Инв.№ подл. | Подп. и дата | Взам. инв.№ | Инв.№ дубл. | Подп. и дата

18727-02

1185.00.000

Типовой проект 901-6-10.83 Альбом III

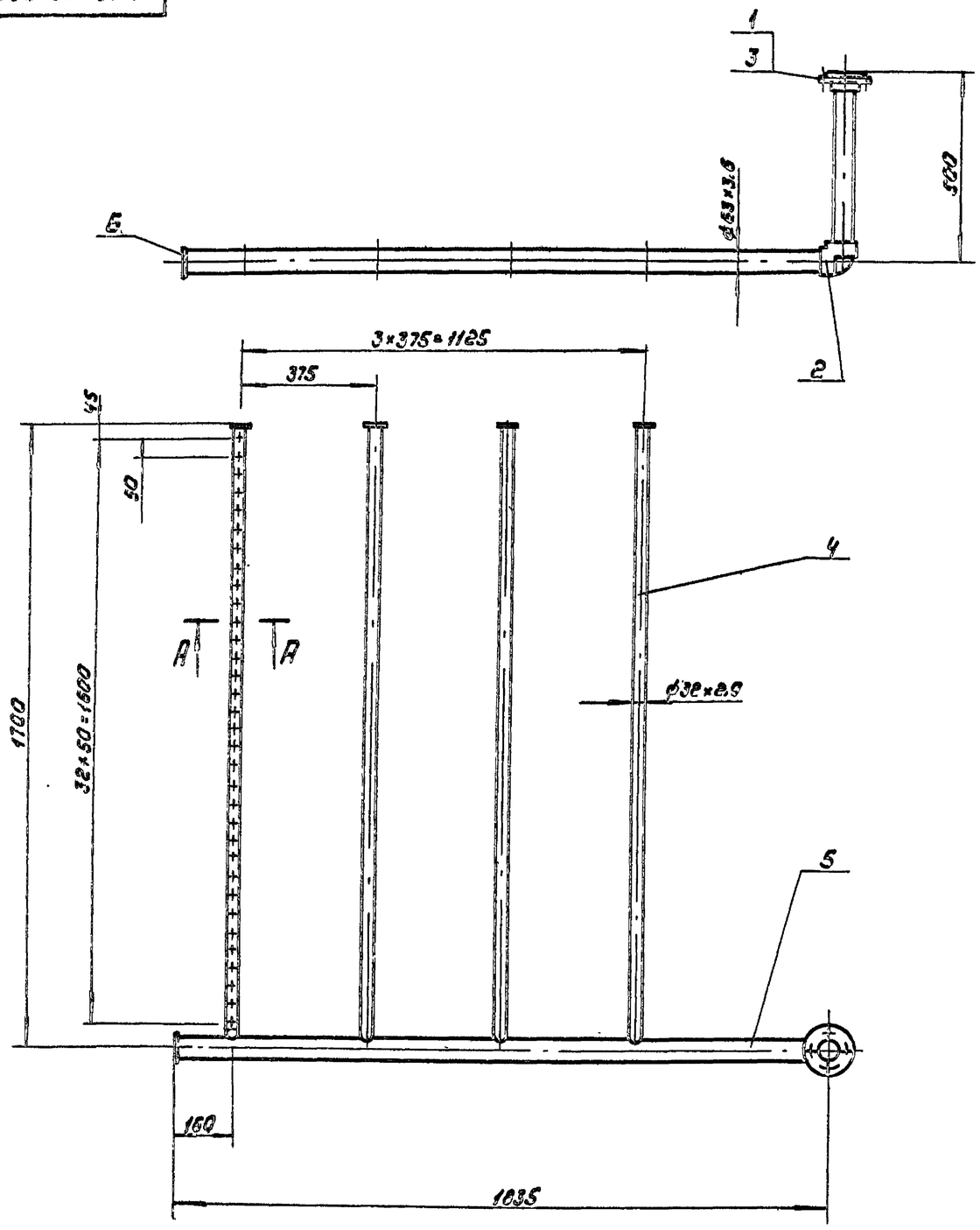

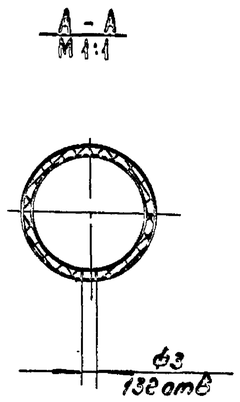

Поз	Наименование	Кол	Дополнительные указания
	Стандартные изделия		
1	Втулка ПНП 50С ОСТ6-05-367-74	1	
2	Угольник ПНП 50С ОСТ6-05-367-74	1	
3	Фланец 50С ОСТ6-05-367-74	1	
	Материалы		
4	Труба ПВП 25Т ГОСТ 18599-73	6.8м	2.1 кг
5	Труба ПВП 50С ГОСТ 18599-73	2.4м	1.2 кг
6	Лист полиэтиленовый 4796-05-1313-75	0.2кг	

Сварные швы по ГОСТ 16310-80

Изм	Лист	№ докум.	Подп.	Дата	1185.00.000			
Разраб.		Занозин			Коллектор воздухораспределительный в растворно-хранилищном баке коагулянта. Эскизный общий вид.	Лит	Масса	Масштаб
Пров.		Рысин					4.8	1:10
Т.контр.		Рысин				Лист	Листов 1	
ГКО		Графскин				ЦНИИЭП инженерного оборудования г. Москва		
Н.контр.		Хромихина		14.12				
Утв.		Сухаренко						

Инв.№ подл. | Подп. и дата | Взам. инв.№ | Инв.№ дубл. | Подп. и дата

Типовой проект 904-3-10.83 Альбом III

1190.00.000

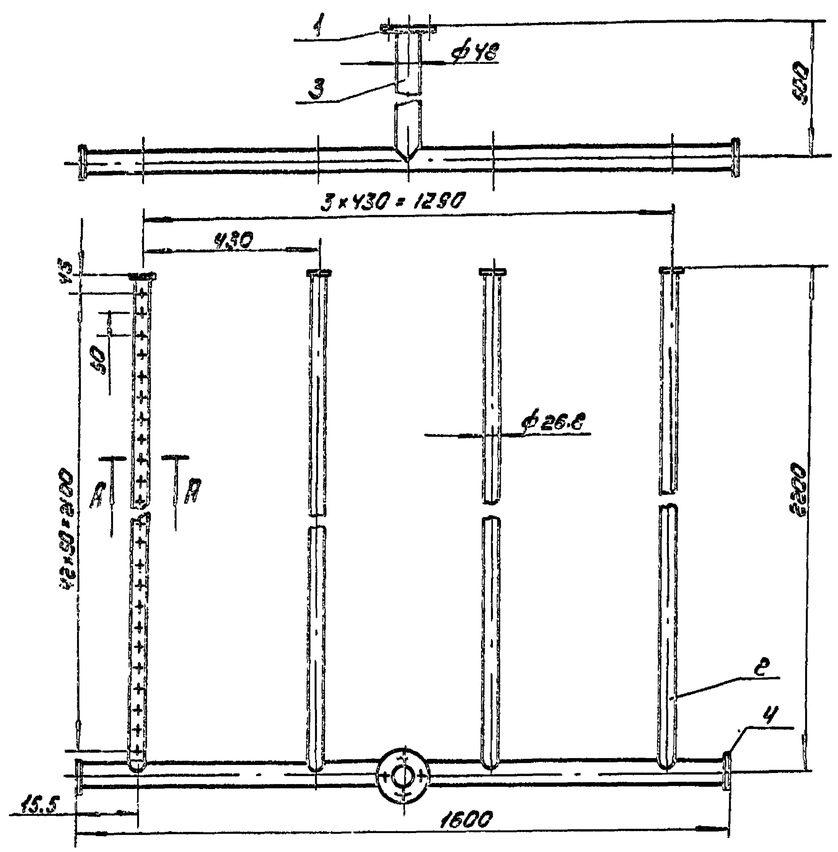

А-А
М1:1

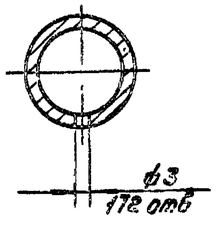

Поз.	Наименование	Кол.	Дополнительные указания
	Стандартные изделия		
1	Фланец 40-2,5 ГОСТ 1255-67	1	
	Материалы		
2	Труба 26,8×2,5 ГОСТ 3262-75	8.8м	13.2кг
3	Труба 48×3.0 ГОСТ 3262-75	2.1м	7кг
4	Лист В-3 ГОСТ 19903-74 / Лист Ст3 ГОСТ 16523-70	0.2кг	

Сварные швы по ГОСТ 16037-80

Изм.	Лист	№ докум.	Подп.	Дата	1190.00.000.	
Разраб.		Замозин			Коллектор воздухораспределительный в баке соды. Эскизный общий вид	Лит. / Масса 24.4 / Масштаб 1:10
Пров.		Рысин				Лист / Листов 1
Т.контр.		Рысин				ЦНИИЭП инженерного оборудования г. Москва
Н.контр.		Хромихина				
Утв.		Сухаренко				

Формат А3

1192.00.000

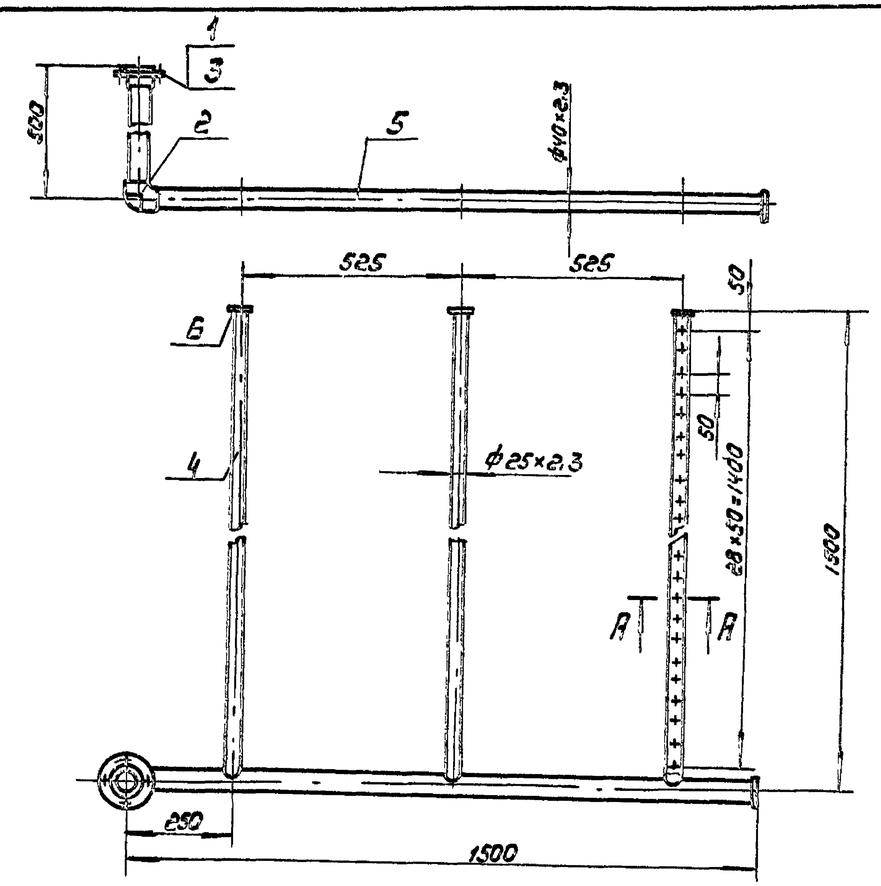

А-А
М1:1

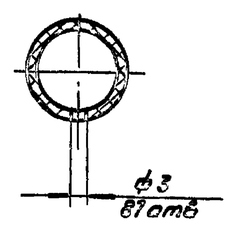

Поз.	Наименование	Кол.	Дополнительные указания
	Стандартные изделия		
1	Втулка ПНП 32С ОСТ6-05-367-74	1	
2	Угольник ПНП 32С ОСТ6-05-367-74	1	
3	Фланец 32С ОСТ6-05-367-74	1	
	Материалы		
4	Труба ПВП 20Т ГОСТ 18599-73	4.5м	0,9кг
5	Труба ПВП 32С ГОСТ 18599-73	2м	0.6кг
6	Лист полиэтиленовый 4 ТУ6-05-1313-75	0.15м²	

Сварные швы по ГОСТ 16310-80

Изм.	Лист	№ докум.	Подп.	Дата	1192.00.000	
Разраб.		Замозин			Коллектор воздухораспределительный в расходном баке коагулянта. Эскизный общий вид.	Лит. / Масса 2.55 / Масштаб 1:10
Пров.		Рысин				Лист / Листов
Т.контр.		Рысин				ЦНИИЭП инженерного оборудования г. Москва
Н.контр.		Хромихина				
Утв.		Сухаренко				

Инв.№ подл. | Подпись и дата | Взам. инв.№ | Инв.№ дубл. | Подпись и дата

1194.00.000

Типовой проект 901-5-10.83 Альбом II

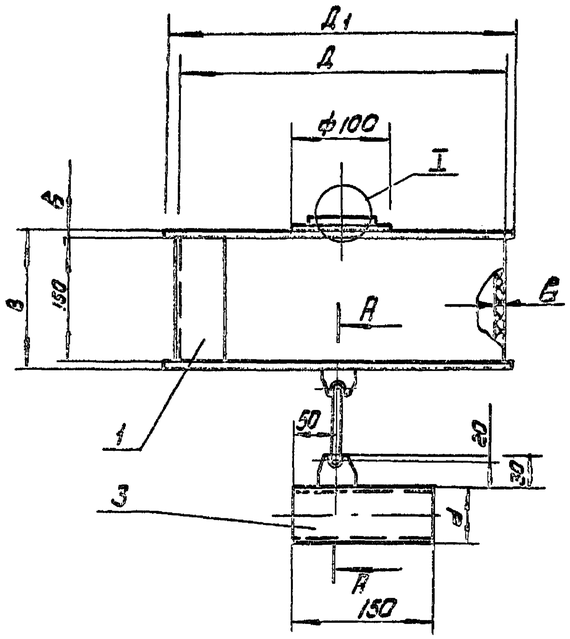

А-А
М1:2

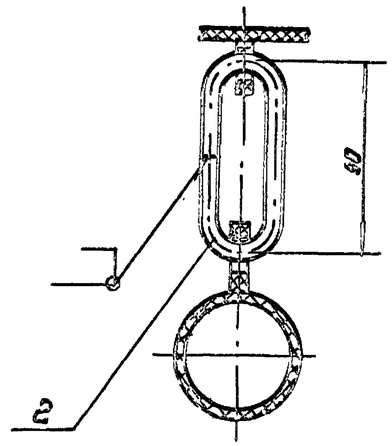

I
М1:2

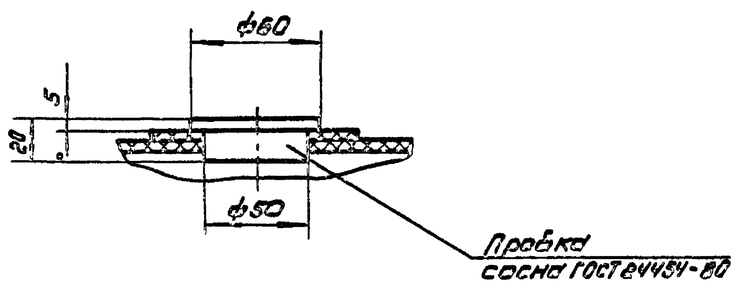

Таблица 1

Обозначение	Размеры, мм Ду	Д	Д1	В	С	d	Масса, кг	Примечание
1182.00.000	20	350	360	154	2	25	6.1	для неагрессивных
								сред
-01	20	350	360	158	4	25	8.4	для агрессивных
-02	32	400	410	158	4	40	3.0	сред

Таблица 2

Поз.	Наименование	Кол	Дополнительные указания
	Материалы		
	Переменные данные для исполнений		
	1182.00.000		
1	Лист Б-2 ГОСТ 19903-74 / Ст3 ГОСТ 16523-70	5.7кг	
2	Круг В-6 ГОСТ 2590-71 / Ст3 ГОСТ 535-79	0.25м	0.1кг
3	Труба 25×2.5 ГОСТ 8732-78 / Д10 ГОСТ 8731-74	0.15м	0.22кг
	1182.00.000-01		
1	Лист винипласта ВНЧ ГОСТ 9639-71	2.35кг	
2	Стержни винипласт. ф10 ТУ6-05-1572-77	0.25м	0.02кг
3	Труба винипластовая 25×2 ТУ6-05-1573-77	0.15м	0.03кг
	1182.00.000-02		
1	Лист винипласта ВНЧ ГОСТ 9639-71	2.8кг	
2	Стержни винипласт. ф10 ТУ6-05-1572-77	0.25м	0.02кг
3	Труба винипластов. 40×3,5 ТУ6-05-1573-77	0.15м	0.1кг

Сварные швы: черт. 1182.00.000- по ГОСТ 5264-80
черт. 1182.00.000-01,
черт. 1182.00.000-02- по ГОСТ 16310-80

Инв. № подл. | Подп. и дата | Взам. инв. №

Изм.	Лист	№ докум.	Подп.	Дата	1194.00.000			
Разраб.		Занозин			Поплавок эскизный общий вид	Лит.	Масса см табл.1	Масштаб 1:5
Пров.		Рысин				Лист	Листов 1	
Т.контр.		Рысин				ЦНИИЭП инженерного оборудования г. Москва		
ГКО		Голфский						
Н.контр.		Хромихина						
Утв.		Сухоребко						

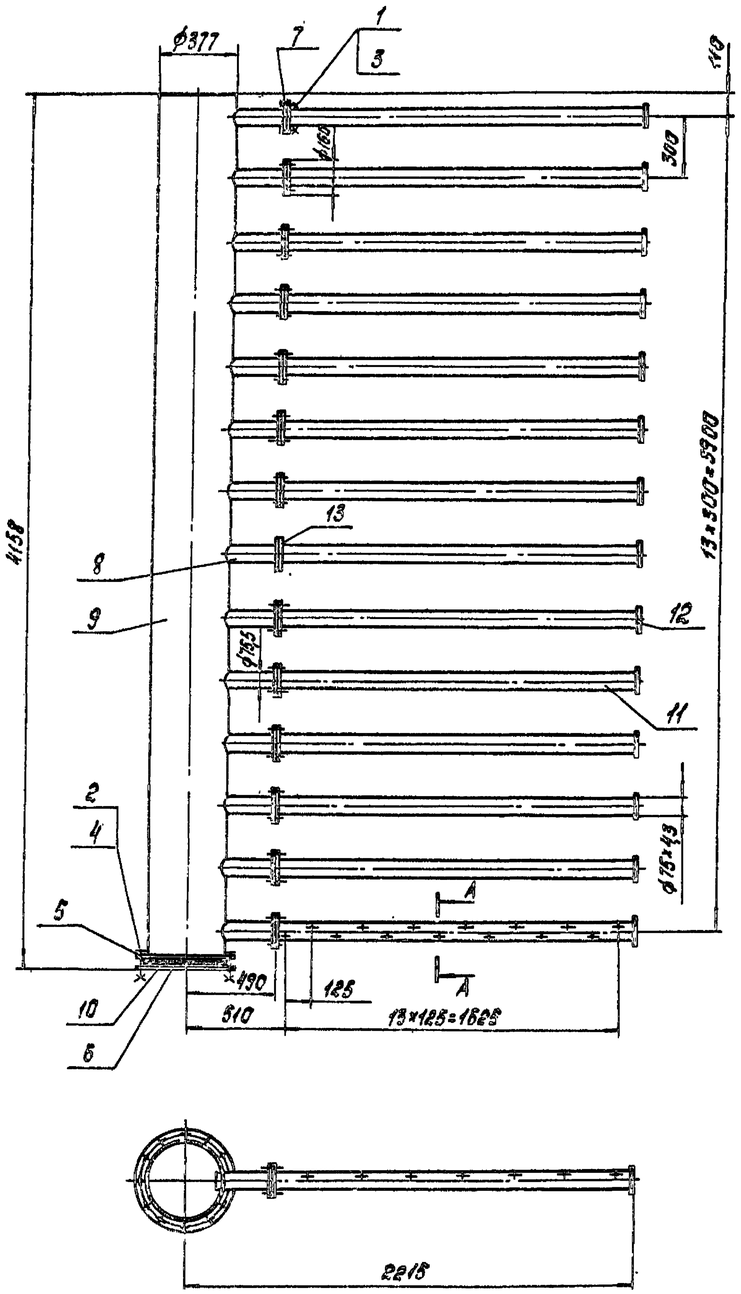

А-А
М1:2

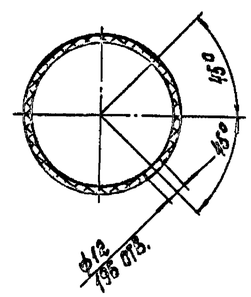

Марка, поз.	Обозначение	Наименование	Кол.	Масса ед. кг	Примечание
		Стандартные изделия.			
1		Болт М12×45.58.01 ГОСТ 7798-70	56		
2		Болт М20×70.58.01 ГОСТ 7798-70	12		
3		Гайка М12.5.01 ГОСТ 5915-70	56		
4		Гайка М20.5.01 ГОСТ 5915-70	12		
5		Фланец 350-2,5 ГОСТ 1255-67	1		
6		Заглушка 350-2,5 ГОСТ 12836-67	1		
		Материалы			
7		Лист Б-10 ГОСТ 19903-74 / Ст3 ГОСТ 14637-79	19,6		кг
8		Труба 70×4 ГОСТ 3262-75	4,5		м
9		Труба 377×8 ГОСТ 10704-76 / Д ГОСТ 10706-76	4,15		м
10		Пластина I, лист ТМКЩ-М-3 ГОСТ 7338-77	0,1		кг
11		Труба ПВП 70С ГОСТ 18599-73	24,2		м
12		Лист полиэтиленовый 4 ТУ6-05-1313-75	0,6		кг
13		Лист полиэтиленовый 14 ТУ6-05-1313-75	4		кг

Сварные швы по ГОСТ 16037-80, 16310-80.

Примечание: Масса дренажной системы 425 кг.

Типовой проект 901-8-10.83 Альбом II

Согласовано: ОТА ВГ; Кротков

Инв. № подл. | Подп. и дата | Взам. инв. №

Привязан

Инв. №

Разраб.	Занозин	Зан	
Пров.	Рысин		
ГИП	Рысин		
Н. контр.	Хромихина		
Гл. спец. ОТА	Гладский		
Нач. отд.	Сухаренко		11.83

ТП 901-8-10.83 ТХ

Блок основных сооружений для станции обесфторивания воды производительностью 3,2 тыс. м³/сут

Дренажная система в контактном осветлителе.

Стадия	Лист	Листов
ТР	5	6

ЦНИИЭП инженерного оборудования г. Москва

18777-02

Альбом II

Типовой проект 901-8-10.83

Рабочая камера

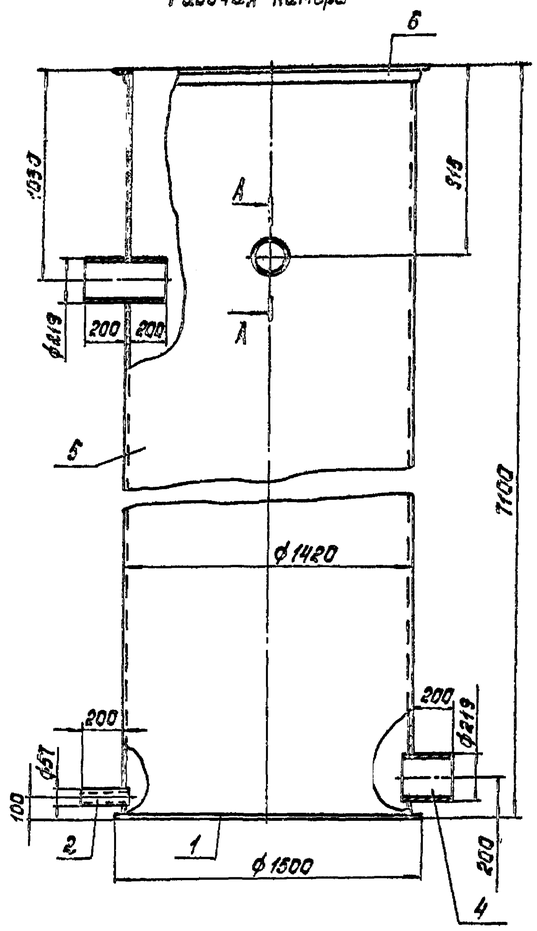

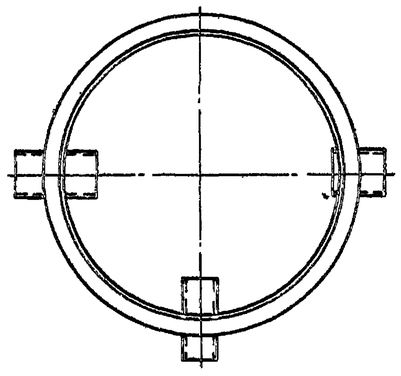

А-А
М1:20

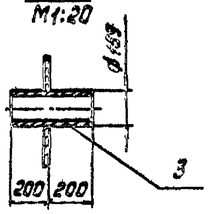

Зарядная камера

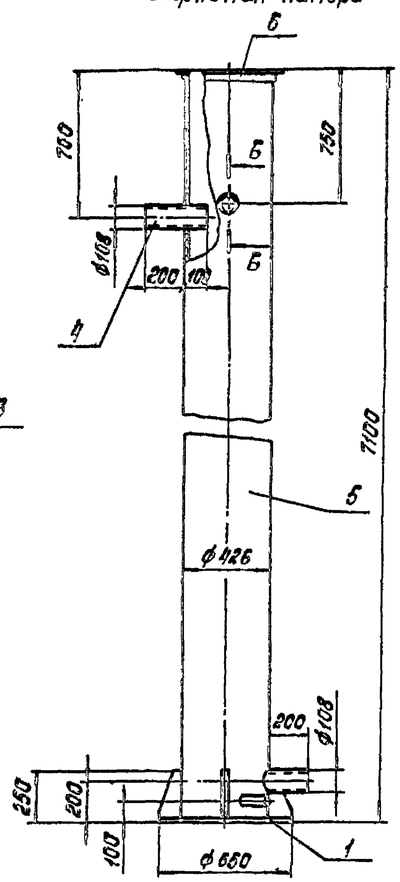

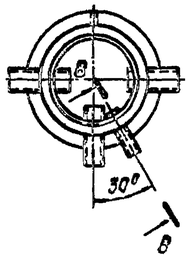

Б-Б
М1:20

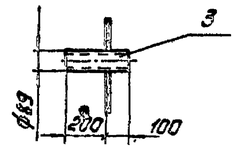

В-В
М1:20

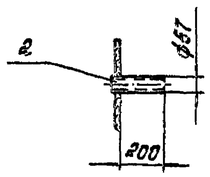

Примечание: Масса рабочей камеры 2440 кг, масса зарядной камеры 556 кг.

Марка, поз.	Обозначение	Наименование	Кол.	Масса ед.кг	Примечание
		Рабочая камера.			
		Материалы			
1		Лист Б-12 ГОСТ 19903-74 / Ст3 ГОСТ 14637-79	166		кг
2		Труба 57х3,5 ГОСТ 10704-76 / Д ГОСТ 10706-76	0,22		м
3		Труба 159х4 ГОСТ 10704-76 / Д ГОСТ 10706-76	0,4		м
4		Труба 219х5 ГОСТ 10704-76 / Д ГОСТ 10706-76	0,62		м
5		Труба 1420х9 ГОСТ 10704-76 / Д ГОСТ 10706-76	7,1		м
6		Уголок Б-20х20х6 ГОСТ 8509-72 / Ст3 ГОСТ 535-79	4,6		м
		Зарядная камера			
		Материалы			
1		Лист Б-10 ГОСТ 19903-74 / Ст3 ГОСТ 14637-79	30,3		кг
2		Труба 57х3,5 ГОСТ 10704-76 / Д ГОСТ 10706-76	0,22		м
3		Труба 89х4 ГОСТ 10704-76 / Д ГОСТ 10706-76	0,3		м
4		Труба 108х4 ГОСТ 10704-76 / Д ГОСТ 10706-76	0,52		м
5		Труба 426х7 ГОСТ 10704-76 / Д ГОСТ 10706-76	7,1		м
6		Уголок Б-32х32х4 ГОСТ 8509-72 / Ст3 ГОСТ 535-79	1,1		м

1. Сварные швы по ГОСТ 16037-80.
2. Камеры испытать наливом воды на полную емкость в течение получаса.
3. Установить камеры на ровную бетонную поверхность.
4. Покрытие: грунт ХС-010, эмаль ХС-710 ГОСТ 9355-60.

Согласовано: Гипрокоммунстрой, отд. ВГ, Кастков

Инв. № подл. | Подп. и дата | Взам. инв. №

Привязан

Инв. №

Разраб.	Злюзин		
Пров.	Рысин		
ГИП	Рысин		
Н.контр.	Хромихина		
Гл.спец.отд.	Графский		
Нач.отд.	Сухаренко		11.83

ТП 901-8-10.83 ТХ

Блок основных сооружений для станции обесфторивания воды производительностью 3,2 тыс. м³/сут

Рабочая камера
Зарядная камера

Стадия	Лист	Листов
ТР	6	6

ЦНИИЭП инженерного оборудования

Альбом II

Характеристика отопительно-вентиляционных систем

Обозначение системы	Кол. систем	Наименование обслуживаемого помещения (технологического оборудования)	Тип установки агрегата	Вентилятор: Тип, исполнение по взрывозащите	№	Схема исполнения	Положение	L м³/час	P кгс/м²	n об/мин	Электродвигатель: Тип, исполнение по взрывозащите	N квт.	n об/мин.	Воздухонагреватель: Тип	№	Кол.	Т-ра нагрева, °С от	до	Расход тепла ккал/час	ΔP кгс/м²	Зональник: Тип	№	Кол.	Т-ра нагрева, °С от	до	Расход тепла ккал/час	ΔP кгс/м²	Заслонка: Тип	Кол.
П1	1	Административные и производственные помещения	А5105-20	Ц4-70	5	1	Л0°	6550	70	1425	4А100S4	3,0	1425	КВС8-П	8	1	-9,5	+5	30300	—	КВС8-П	8	1	+5	+18	5990	—	КВУ 1000×1600 Δнапод=1,6кгс	1
														КВС9-П	9	1	-19	+5	50150	—									
														КВС10-П	10	1	-28	+5	68960	—	КВС6-П	6	1	+5	+18	5990	—		
В1	1	Административно-бытовые и производственные помещения	А4095-2	Ц4-70	4	1	Л0°	1400	42	1370	4А71А4	0,55	1370	—	—	—	—	—	—	—	—	—	—	—	—	—	—	—	—
В2	1	Душевые, мужская и женская уборные	А25095-1	Ц4-70	2,5	1	Л0°	250	15	1400	6АА56А4	0,12	1400	—	—	—	—	—	—	—	—	—	—	—	—	—	—	—	—
В3	1	Химический шкаф	—	ОС-300	4	1	—	1500	—	—	4АА56А4	0,12	1380	—	—	—	—	—	—	—	—	—	—	—	—	—	—	—	—
В4	1	Насосная станция (лето)	А4100-1	Ц4-70	4	1	Л0°	1710	19	920	4А71А6	0,37	920	—	—	—	—	—	—	—	—	—	—	—	—	—	—	—	—

План-схема

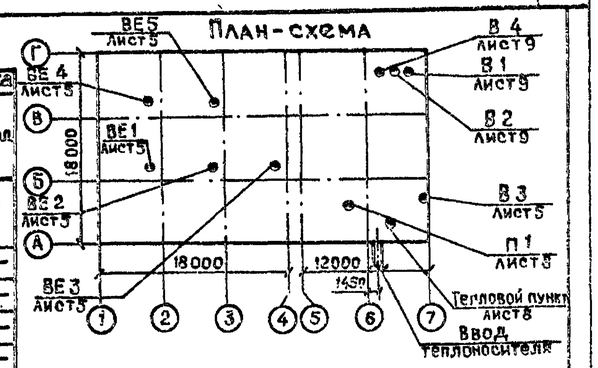

Ведомость чертежей основного комплекта

Формат	Лист	Наименование	Примечание
	ОВ-1	Общие данные (начало).	
	ОВ-2	Общие данные (продолжение).	
	ОВ-3	Общие данные (окончание)	
	ОВ-4	План на отм. 0,000.	
	ОВ-5	План на отм. 3,600.	
	ОВ-6	Схема системы отопления.	
	ОВ-7	Схемы систем П1; В1÷В4; ВЕ1÷ВЕ5.	
	ОВ-8	Установка системы П1. Схема системы теплоснабжения установки П1.	
	ОВ-9	Установки систем В1, В2, В4.	
	ОВН1	Переходы.	
	ОВН2 ОВН3	Воздуховод из асбестоцементных листов. Узлы соединений.	

Основные показатели по чертежам отопления и вентиляции

Наименование здания (сооружения), помещения	Объем, м³	Периоды года при $t_н$ °С	Расход тепла, вт: на отопление	на вентиляцию	на горячее водоснабжение	общий	Расход холода, ккал/час	Установленная мощность электродвигателей, квт.
Станция обесфториваания воды производительностью 3,2 тыс. м³/с	5321,8	-20°С	76300	42400	—	118700	—	5,76
		-30°С	99460	65290	—	164750		
		-40°С	114680	87160	—	201840		

Ведомость ссылочных и прилагаемых документов

Обозначение	Наименование	Примечание
Ссылочные документы		
4.904-69	Детали крепления санитарно-технических приборов и трубопроводов.	
1.494-32	Зонты и дефлекторы вентиляционных систем.	
5.904-10	Узлы прохода вентиляционных систем через покрытия промышленных зданий.	
5.904-5	Гибкие вставки для центробежных вентиляторов.	
1.494-10	Решетки щелевые регулирующие, типа Р.	
2.400-4 вып.1,3	Детали тепловой изоляции промышленных объектов с положительной температ.	
5.904-4	Двери и люки герметические для вентиляционных камер.	
1.494-25	Подставки под калориферы.	
4.903-10 вып.8	Изделия и детали трубопроводов для тепловых сетей.	
Прилагаемые документы		
ОВН1.	Переходы	
ОВН2; ОВН3	Воздуховод из асбестоцементных листов. Узлы соединений.	

Типовой проект разработан в соответствии с действующими нормами и правилами и предусматривает мероприятия, обеспечивающие взрывную, взрывопожарную и пожарную безопасность при эксплуатации здания.

Гл. инж. проекта /Нарциссова/

Общие указания

Проект отопления и вентиляции станции обесфториваания воды разработан на основании технического задания, архитектурно-строительных чертежей в соответствии со СНиП II-33-75.

При разработке проекта приняты расчетные температуры наружного воздуха:

для отопления $t_о$=-20°С; -30°С; -40°С;

для вентиляции $t_в$=-9,5°С; -19°С; -28°С.

Внутренние температуры в помещениях приняты по заданию технологов: административно-бытовые помещения, гардеробы — (+18°С); душевые — (+25°С); помещение расходных баков коагулянта, санузлы — (+16°С); помещение контактных осветлителей, помещение растворно-хранилищных баков коагулянта и соды, насосная станция, помещения ЩО-70 и РУ-6-10кв — (+5°С).

Коэффициенты теплопередачи ограждающих конструкций приняты в соответствии со СНиП II-3-79.

Монтаж отопительно-вентиляционного оборудования вести в соответствии со СНиП III-28-75.

Теплоснабжение

Источником теплоснабжения является отдельно стоящая котельная. Теплоноситель - вода с параметрами 95-70°С. Присоединение систем отопления и вентиляции к наружным тепловым сетям - непосредственное. Ввод в здание осуществляется в помещении насосной станции.

Отопление

В здании запроектирована однотрубная система отопления с верхней разводкой, тупиковая.

Прокладываемые в подпольных каналах трубопроводы изолируются изделиями из стеклоштапельного волокна δ=40мм с последующим покрытием по изоляции рулонным стеклопластиком. Все трубопроводы и нагревательные приборы окрашиваются масляной краской за 2 раза.

Вентиляция

В здании запроектирована приточно-вытяжная система вентиляции с механическим и естественным побуждением. Приток осуществляется системой П1, вытяжка - системами В1÷В4 и ВЕ1÷ВЕ5.

Все металлические и асбестоцементные воздуховоды окрашиваются масляной краской.

Воздуховоды вытяжных систем после вентилятора изолируются изделиями из стеклоштапельного волокна δ=40мм с последующим покрытием по изоляции стеклопластиком. рулонным.

Типовой проект 901-8-10.83

Подпись и дата | Взам. инв. №

Привязан

Инв. №

ТП 901-8-10.83 ОВ

Н. контр.	Полтинникова		
Инженер	Куприна		
Ст. инж.	Орешкина		
Рук. гр.	Полтинникова		
Гл. инж. пр.	Нарциссова		
Нач. отд.	Платонов		

Блок основных сооружений для станции обесфториваания воды производительностью 3,2 тыс. м³/сутки

Общие данные (начало)

Стадия	Лист	Листов
Р	1	9

ЦНИИЭП инженерного оборудования г. Москва

1877-07

Спецификация систем отопления и вентиляции

Марка поз.	Обозначение	Наименование	Кол.	Масса ед. кг	Примечание
		Вентиляция			
1	Учреждение УЮ-400/4	Агрегат вентиляторный А5105-2а, компл.	1	124	—
		а. Вентилятор центробежный Ц4-70 №5 исполн. 1 положн. ЛО° в. Электродвигатель 4А100S4У3, n=1425 об/мин. N=3,0 квт			
2	Учреждение УЮ-400/4	Агрегат вентиляторный А4005-2 компл.	1	86	
		а. Вентилятор центробежный Ц4-70 № 4 исп. 1 положен. ЛО° в. электродвигатель 4А71А4, n=1370 об/мин. N=0,55 квт.			
3	Учреждение УЮ-400/4	Агрегат вентиляторный А2.5005-1 компл.	1	26	
		а. вентилятор центробежный Ц4-70 № 2,5 исп. 1, полож. ЛО° в Электродвигатель 4АА56А4 n=1400 об/мин. N=0,12 квт.			
4	Учреждение УЮ-400/4	Агрегат вентиляторный А4400-1 компл.	1	85	
		а. Вентилятор центробежный Ц4-70 № 4 исп. 1 полож. ЛО° в. электродвигатель 4А71А6 n=920 об/мин. N=0,36 квт.			
5	Предприятие УВД Днепропетровской обл.	Вентилятор осевой 06-300 № 4 с электродвигателем 4АА56А4, n=1380 об/м N=0,12 квт.	1	—	шт
6	Вентстилсский вент. завод	Клапан воздушный утепленный КВУ 1000х600 Э с электроприводом МЭО-4/100	1	63,7	шт
7	Учреждение ЯЛ-61/4	Калорифер стальной пластинчатый многоходовой КВС8-П (tн=-20°)	1	74,8	шт.
		КВС9-П (tн=-30°)	1	109,1	шт.
		КВС10-П (tн=-40°)	1	133,7	шт.
8	Учреждение ЯЛ-61/4	КВС6-П	1	56,2	шт.
9	5.904-4	Дверь герметическая Дус. 1,25х0,5	1	33,6	шт.
10	1.494-25	Подставка под калорифер Н=500мм	4	2,1	шт
11	5.904-5	Гибкая вставка ВВ-17	1	2,82	шт
12	5.904-5	ВВ-19	2	5,13	шт.
13	5.904-5	ВВ-20	1	6,76	шт.
14	5.904-5	ВН-10	1	2,66	шт.
15	5.904-5	ВН-12	2	4,12	шт
16	5.904-5	ВН-13	1	5,02	шт.
17	1.494-32	Зонт ЗК 00.000-09	1	52,0	шт
18	Горьковский мех. з-д №1 треста „Сантехдеталь"	Шлюзийная решетка 150х490	6	1,0	шт
19	Горьковский мех. з-д №1 треста „Сантехдеталь"	150х580	3	1,2	шт.
20	ОВН1	Переходы из листовой стали δ=1мм по ГОСТ19903-74			
	ОВН1	tн=-20°	4,3	7,85	м2
	ОВН1	tн=-30°	4,4	7,85	м2
	ОВН1	tн=-40°	4,6	7,85	м2
21		Воздуховод из тонколистовой кровельной стали по ГОСТ 19903-74			
		δ=0,5 Ф125	14		м
22		δ=0,6 Ф225	3		м
23		δ=0,5 Ф200	8		м
24		δ=0,6 Ф280	27		м
25		δ=0,6 Ф320	24		м
26		δ=0,7 Ф560	4		м
27		δ=0,7 Ф630	3		м
28		Воздуховоды асбестоцементные			
29	ОВН2; ОВН3	200х200	135		м
30	ОВН2; ОВН3	250х250	3		м
31	ОВН2; ОВН3	280х280	5		м
32	ОВН2; ОВН3	355х355	7		м
33	ОВН2; ОВН3	450х450	12		м
34	1.494-10	Решетки щелевые регулирующие Р150	48	0,41	шт
35	1.494-10	Р200	30	0,64	шт.
36	1.494-32	Дефлектор Д.00.000.02	5	24,1	шт.
37	5.904-10	Узлы прохода вент. вытяжных шахт через покрытия пром. зданий УПЧ-211	5	80,59	шт.
38		Окраска воздуховодов масляной краской за 2 раза по ГОСТ 8292-75	69		кг
39	2.400-4 в.3	Изоляция воздуховодов изделиями из стеклоштапельного волокна δ=40мм	0,87		м³
40	НОТУ-6-11-135-69	Покрытие по изоляции рулонным стеклопластиком	24,0		м²
41	СТД-82814 ТУ36-461-76	Лючок для замера параметров воздуха размер 200	13	0,008	шт.
		Отопление			
1	Московский завод им. Войкова	Радиаторы „М-140АО" по ГОСТ 8690-75			
		tн=-20°	286/135,1	8,23	секц./экм
		tн=-30°	405/173,3	8,23	секц./экм
		tн=-40°	564/197,6	8,23	секц./экм
2		Регистр из 6ти гладких труб Ф108х28 l=2м (каждая) по ГОСТ 10704-76			
		tн=-30°	1/5,34	—	шт/экм
3		l=1,5м (каждая) tн=-20°	1/4,16		шт./экм
4		Регистр из 8ми гладких труб Ф108х2,8 l=2,5м (кажд) по ГОСТ 10704-76			
		tн=-40°	1/7,39	—	шт./экм
5	Можайский арм. завод	Кран двойной регулировки Ф15	2	0,66	шт
6	Можайский арм. завод	Ф20	15	0,86	шт
7	п.о. „Запорожтрамарматура"	Вентиль запорный муфтовый 15к4п8п Ф15	3	0,60	шт.

Альбом III

Типовой проект 901-8-10.83

Согласовано

Инв. № подл. | Подпись и дата | Взам. инв. №

Привязан

Инв №

Н.контр	Полтинникова		
Ст. инж.	Орешкина		
Рук гр.	Полтинникова		
Гл. инж. пр	Нарциссова		
Нач. отд	Платонов		

ТП 901-8-10.83 ОВ

Блок основных сооружений для станции обесфторивания воды производительностью 3,2 тыс. м³/с

Стадия	Лист	Листов
Р	2	

Общие данные (продолжение)

ЦНИИЭП инженерного оборудования г. Москва

Спецификация систем отопления и вентиляции

Марка, поз.	Обозначение	Наименование	Кол.	Масса ед. кг	Примечание
8	п.о. „Запорожпрам-	Вентиль запорный			
	арматура"	муфтовый 15кч. 18п			
		Ф25(tн=-20°)	6	1.30	шт.
		Ф25(tн=-30°)	4	1.30	шт.
		Ф25 (tн=-40°)	2	1.30	шт
9		Ф32 (tн=-40°)	4	1.98	шт
		Ф32 (tн=-20°-30°)	2	1.98	шт
10		Ф40(tн=-20°-40°)	2	3.50	шт
11	Завод №8 треста	Воздухосборник			
	„Волгосантехмонтаж"	вертикальный Ф159х4,5			
		h=351мм			
		по ГОСТ 8732-78	2	11,7	шт
12		Кран инж. Маевского			
		Ф15	14	—	шт
13	з-д „Трубосталь"	Трубопровод из водо-			
	г. Ленинград	газопроводных труб			
		по ГОСТ 3262-75			
		δ=2,5мм; Ф15(tн=-20°)	107	1.16	м
14	з-д „Трубосталь" г. Ленинград	Ф15(tн=-30°-40°)	96	1,16	м
15	з-д „Трубосталь" г. Ленинград	Ф20 (tн=-20°)	39	1,5	м
16	з-д „Трубосталь" г. Ленинград	Ф20(tн=-30°-40°)	50	1.5	м
17	з-д „Трубосталь" г. Ленинград	δ=2,8мм, Ф25(tн=-20°)	129	2.12	м
18	з-д „Трубосталь" г. Ленинград	Ф25(tн=-30°)	66	2.12	м
19	з-д „Трубосталь" г. Ленинград	Ф25(tн=-40°)	62	2.12	м
20	з-д „Трубосталь" г. Ленинград	Ф32(tн=-20°)	78	2.73	м
21	з-д „Трубосталь" г. Ленинград	Ф32 (tн=-30°)	123	2.73	м
22	з-д „Трубосталь" г. Ленинград	Ф32 (tн=-40°)	108	2.73	м
23	з-д „Трубосталь" г. Ленинград	δ=3,0мм; Ф40(tн=-20°)	20	3.33	м
24	з-д „Трубосталь" г. Ленинград	Ф40(tн=-30°)	37	3.33	м
25	з-д „Трубосталь" г. Ленинград	Ф40 (tн=-40°)	56	3.33	м
26		Окраска трубопро-			
		водов и радиаторов			
		масляной краской			
		за 2 раза			
		по ГОСТ 8292-75			
		tн=-20°	48		кг
		tн=-30°	582		кг
		tн=-40°	655		кг
27	2.400-4 в.1	Изоляция трубо-			
		проводов изделиями			
		из стеклоштапель-			
		ного волокна			
		δ=40мм	0.25		м³
28	НОТУ-6-11-135-69	Покрытие по изо-			
		ляции рулонным			
		стеклопластиком	8		м2

Марка, поз.	Обозначение	Наименование	Кол.	Масса ед. кг	Примечание
	Узел ввода и теплоснабжение калориферов				
1		Гребенка из электро-			
		сварных труб по			
		ГОСТ 10704-76			
		Ф50 δ=2,5мм			
		l=2м	2	6.72	шт
2	4.903-10 в.8	Грязевик 15-60 ТЭ4.02	2	19.0	шт.
3	Производственное	Термометр П-5-240-66	2		шт.
4	объединение „Терма-	Оправа типа П	2		
	прибор" г. Клин.	ГОСТ 3029-75	2		шт
5	производственное	Термометр У-5-180-66	3		шт
6	объединение „Терма-	Оправа типа У			
	прибор" г. Клин	ГОСТ 3029-75	3		шт.
7	Томский манометровый завод	Манометр ГОСТ 8625-77	2		шт
8	Киевский промар-	Трехходовой кран			
	матурный завод.	для манометра			
		14М1	4		шт
9	Георгиевский арм.	Задвижка 30с76нж.			
	з-д им. Ленина	Ф50	2	38.5	шт.
10	п.о. „Запорожпромар-	Вентиль запорный			
	матура"	фланцевый 15кч 19п			
		Ф25	1	2.70	шт.
11	п.о „Запорожпромарматура"	Ф40(tн=-40°)	4	5.60	шт
12	п.о „Запорожпромарматура"	Ф40(tн=-20°-30°)	6	5.60	шт.
13	п.о. „Запорожпром-	Вентиль запорный			
	арматура"	муфтовый 15кч. 18п			
		Ф15	3	0.60	шт
14	п.о „Запорожпромарматура"	Ф20	4	0.86	шт
15	п.о „Запорожпромарматура"	Ф32(tн=-20°)	4	1.98	шт
16	п.о „Запорожпромарматура"	Ф40(tн=-30°-40°)	4	3.50	шт
17	Арм. завод	Вентиль запорный			
	Семеновский	сальниковый с			
		электромагнитным			
		приводом. Ф25	2	24,4	шт.
		15кч. 892 пСВВ			
18	з-д „Трубосталь"	Трубопровод из			
	г. Ленинград	Водогазопроводных			
		труб по ГОСТ 3262-75			
		δ=2,5мм Ф20	77	1.5	м
19	з-д „Трубосталь" г. Ленинград	δ=3,0мм Ф50(tн=-40°)	15	4.22	м

Марка поз.	Обозначение	Наименование	Кол.	Масса ед. кг	Примечание
20	з-д „Трубосталь" г. Ленинград	δ=2,8мм Ф32(tн=-20°)	16	2.73	м
21	з-д „Трубосталь" г. Ленинград	δ=3,0мм Ф40(tн=-20°-40°)	16	3.33	м
22	з-д „Трубосталь" г. Ленинград	δ=3,0мм Ф40(tн=-30°)	31	3.33	м
23		Окраска трубопрово-			
		дов масляной			
		краской за 2 раза			
		по ГОСТ 8292-75			
		tн=-20°	2.0		кг
24		tн=-30°-40°	2.3		кг
25	2.400-4 в.1	Изоляция трубопро-			
		водов изделиями из			
		стеклоштапельно-			
		го волокна			
		δ=40мм tн=-20°	0.45		м³
26	2.400-4 в.1	tн=-30°, -40°	0,5		м³
27	НОТУ-6-11-135-69	Покрытие по изо-			
		ляции рулонным			
		стеклопластиком			
		tн=-20°	17.7		м2
28	НОТУ-6-11-135-69	tн=-30°-40°	18.6		м2
29	Душанбинский арм.	Задвижка 30ч 6бр			
	з-д им. Орджоникидзе	(tн=-40°) Ф50	2	18.0	шт
30		Трубопровод из элек-			
		тросварных труб			
		по ГОСТ 10704-76			
		δ=2,5мм; Ф50	22	3.36	м

Альбом II

Типовой проект 901-8-10.83

Привязан

Инв. №

Н. контр.	Полтинникова	
Ст. инж.	Орешкина	
Рук. гр.	Полтинникова	
Гл. инж. пр.	Нарциссова	
Нач. отд.	Платонов	

ТП 901-8-10.83 ОВ

Блок основных сооружений для станции обесфторивания воды производительностью 3,2 тыс. м³/сут

Стадия	Лист	Листов
Р	3	

Общие данные (окончание)

ЦНИИЭП инженерного оборудования г. Москва

Копировал Антипова Формат 22

Типовой проект 901-8-10.83 Альбом II

План на отм. 0.000

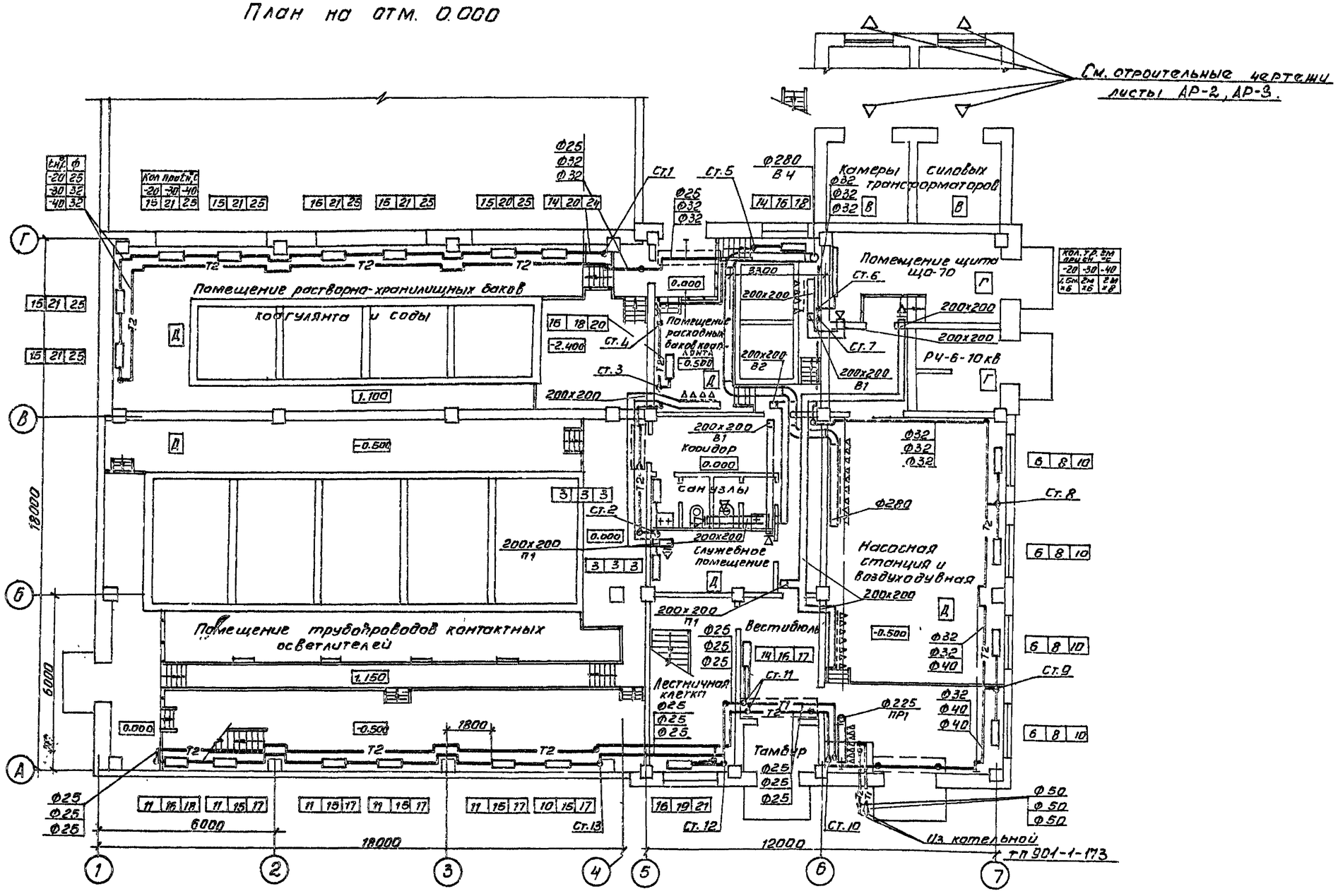

Согласовано					
Отдел АСП	Левина				
Отдел АСП	Войнина				
Отдел ЗАД	Трубникина				
Отдел ЗАД	Поливщикова				
Отдел ВГ	Кротов				
Взам. инв. №					
Подп. и дата					
Инв. № подл.					

Привязан

Инв. №

Н. контр.	Полтинникова	ТП 901-8-10.83		ОВ	
Ст. инж.	Орешкина	Блок основных сооружений для станции обесфторивания воды производительностью 3,2 тыс. м³/сут	Стадия	Лист	Листов
Рук. гр.	Полтинникова		Р	4	
Гл. инж. пр.	Нарциссова	План на отм. 0.000	ЦНИИЭП инженерного оборудования г. Москва		
Нач. отд.	Платонов				

Типовой проект 901-8-10.83 Альбом I

Местные отсосы от технологического оборудования

Технологическое оборудование			Характеристика выделяющихся вредностей	Объем вытяжки м³/ч		Характеристика местного отсоса		Обозначение системы	Примечание
Поз.	Наименование	Кол.		На ед оборуд	Всего	Обозначение	Применяемые документы		
5	Шкаф вытяжной	1	Пары кислот и щелочей	1500	1500		Встроенный отсос	В3	

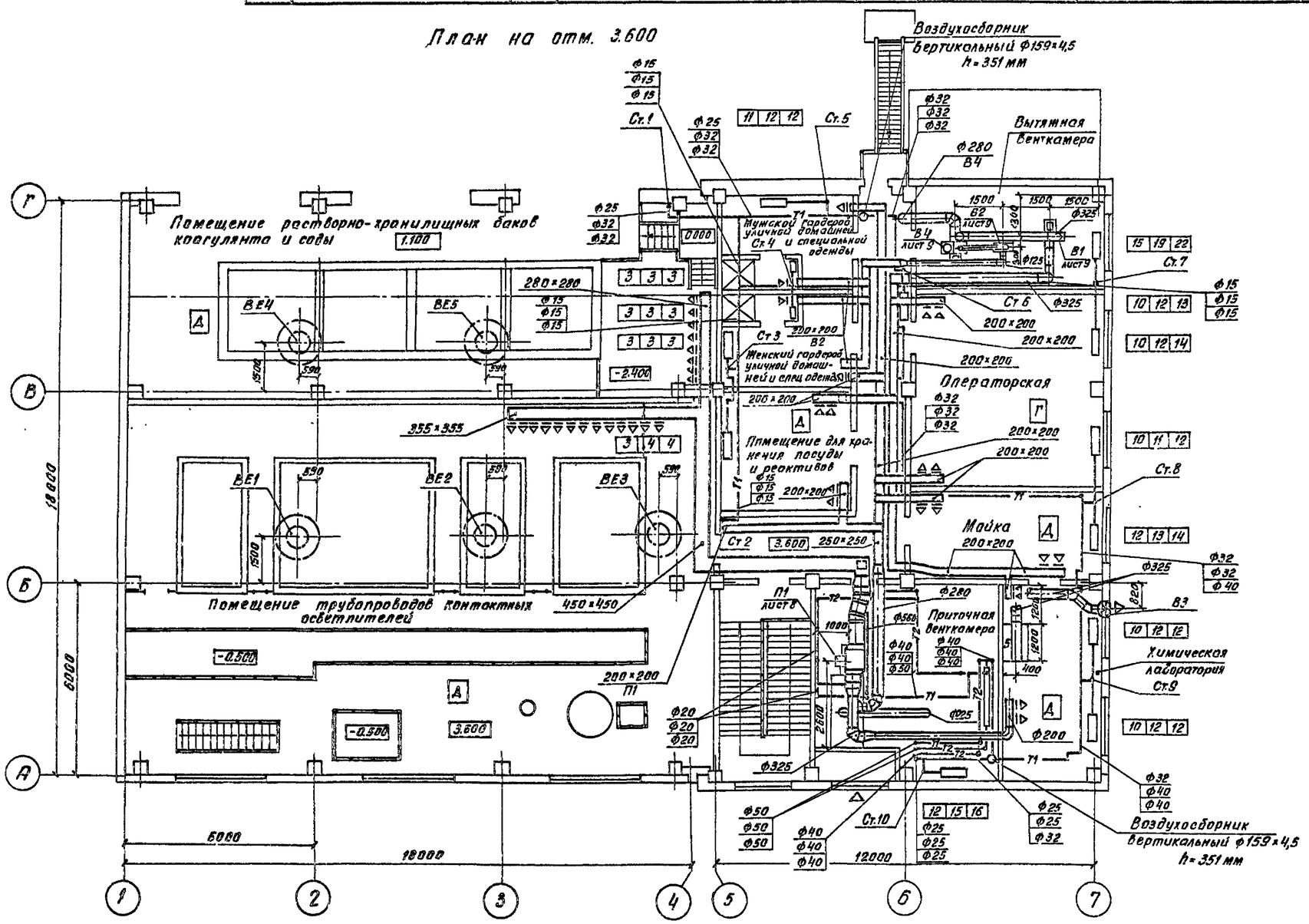

Т.П 901-8-10.83			ОВ
Блок основных сооружений для станции обесфторивания воды производительностью 3,2 тыс м³/сутки		Стадия	Лист	Листов
		0	5	
План на отм. 3.600.		ЦНИИЭП инженерного оборудования г. Москва		
Гл. инж. проекта	Полтинникова			
Ст. инж.	Орешкина			
Рук. гр.	Полтинникова			
Гл. инж. пр	Нарциссова			
Нач. отд	Платонов			

Привязан

Инв. №

Согласовано

Отдел ЭГ Котков

Отдел АСП Левина

Отдел АСП Дворчина

Отдел ЭАД Поксящикова

Взам. инв. № | Подпись и дата | Инв. № подл.

Альбом II

Типовой проект 901-8-10.83

Система отопления

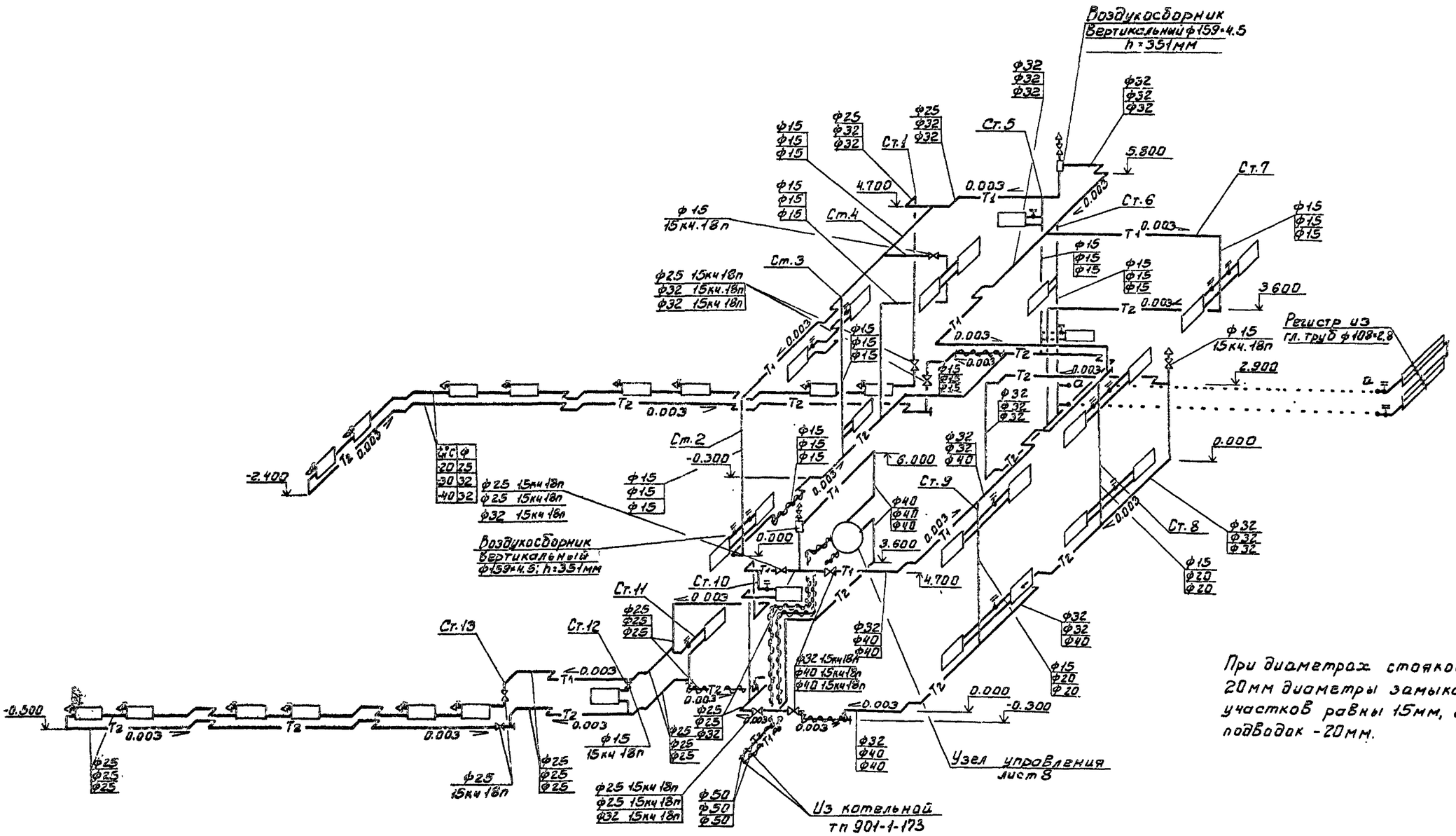

При диаметрах стояков 15мм и 20мм диаметры замыкающих участков равны 15мм, а диаметры подводок - 20мм.

				ТП 901-8-10.83			ОВ
Привязан:			Н. контр.	Полтинникова	Блок основных сооружений станции обезжелезивания воды производительностью 3,2 тыс м³/сутки	Стадия	Лист	Листов
			Ст инж	Орешкина		Р	6	
			Рук. гр	Полтинникова	Схема системы отопления	ГПИ и ИЭП инженерного оборудования г. Москва		
			Гл инж. пр	Нарциссова				
Инв. №			Нач. отд	Платонов				

Подпись и дата | Инв. № подл.

Альбом II

Типовой проект 901-8-10.83

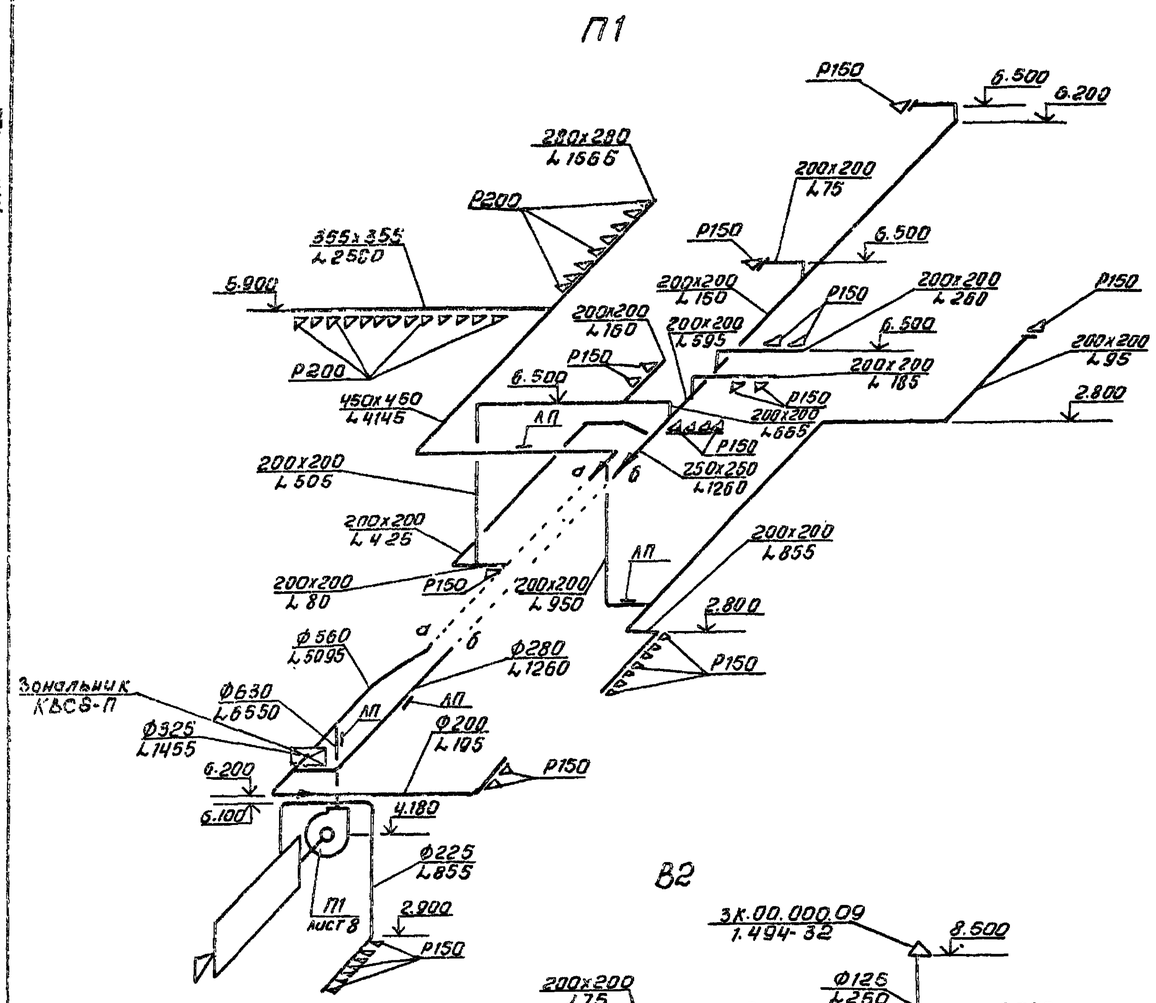

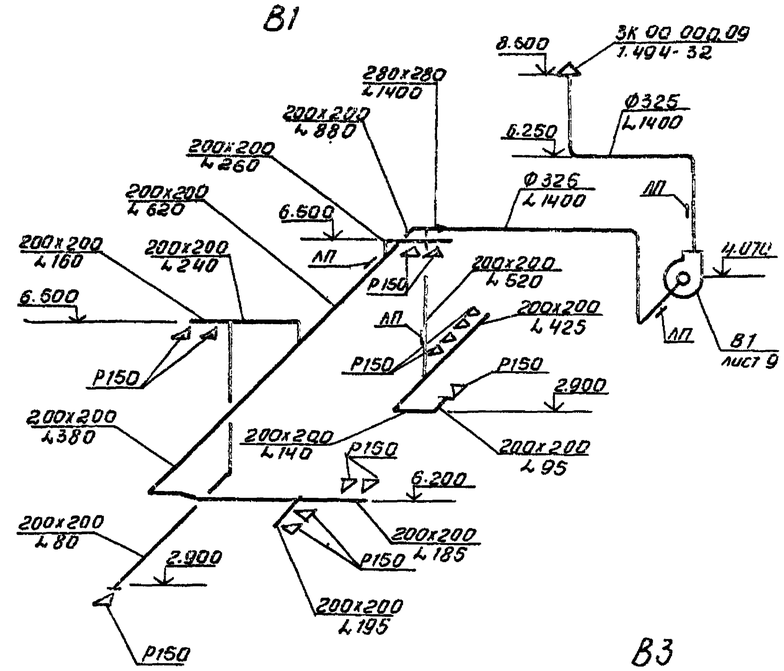

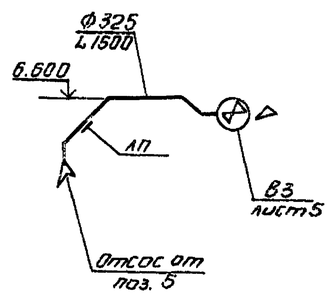

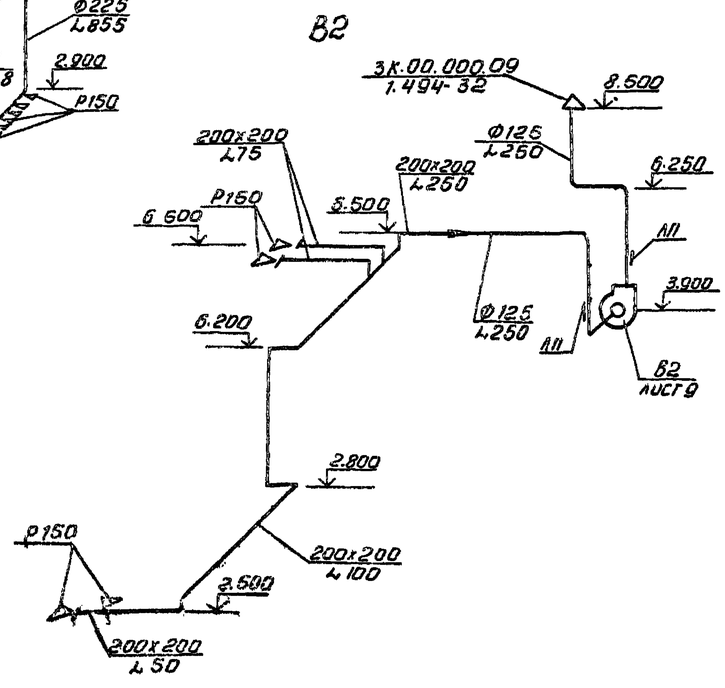

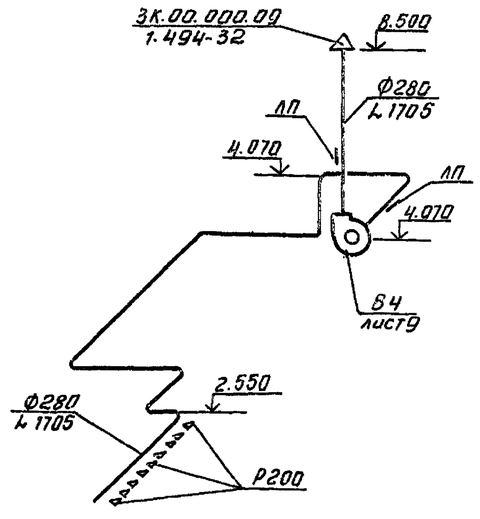

ВЕ1; ВЕ2; ВЕ3; ВЕ4; ВЕ5

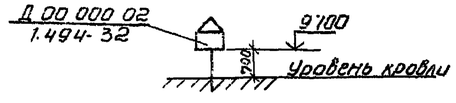

				ТП 901-8-10.83			08
Привязан				Блок основных сооружений для станции обесфторивания воды производительностью 3,2 тыс.м³/сут	Стадия	Лист	Листов
			Н. контр.	Полтинникова	Р	7	
			Ст. инж.	Орешкина	Схемы систем В1÷В4; ВЕ1÷ВЕ5	ЦНИИЭП инженерного оборудования г. Москва	
			Рук. гр.	Полтинникова			
			Гл. инж. пр.	Нарциссова			
Инв. №			Нач. отд.	Платонов			

Инв. № подл. | Подпись и дата | Взам. инв. №

Типовой проект 901-8-10.83 Альбом II

Разрез 1-1

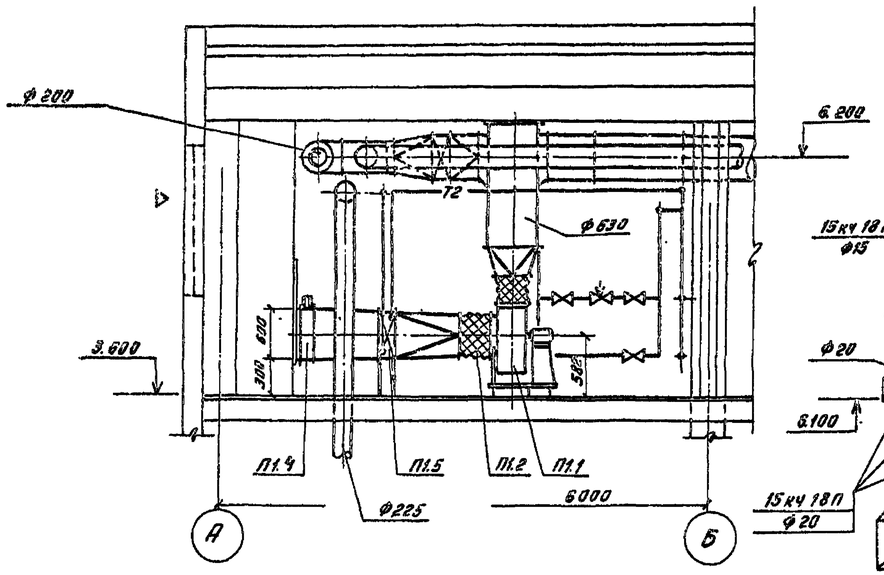

Система теплоснабжения

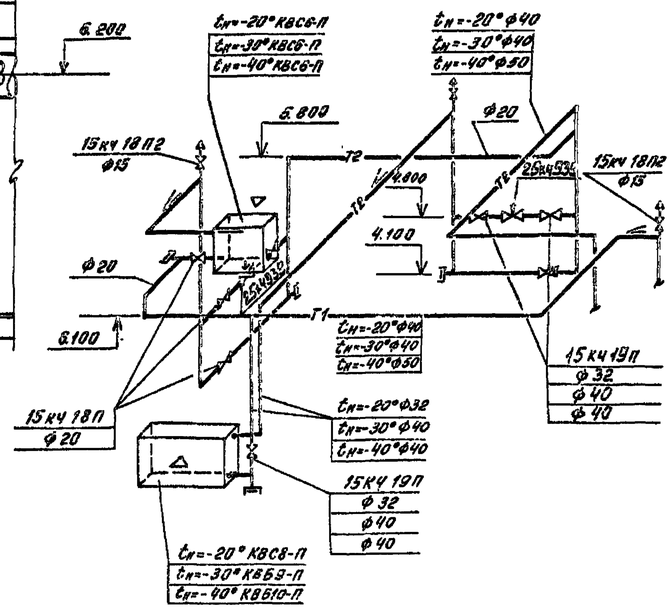

План

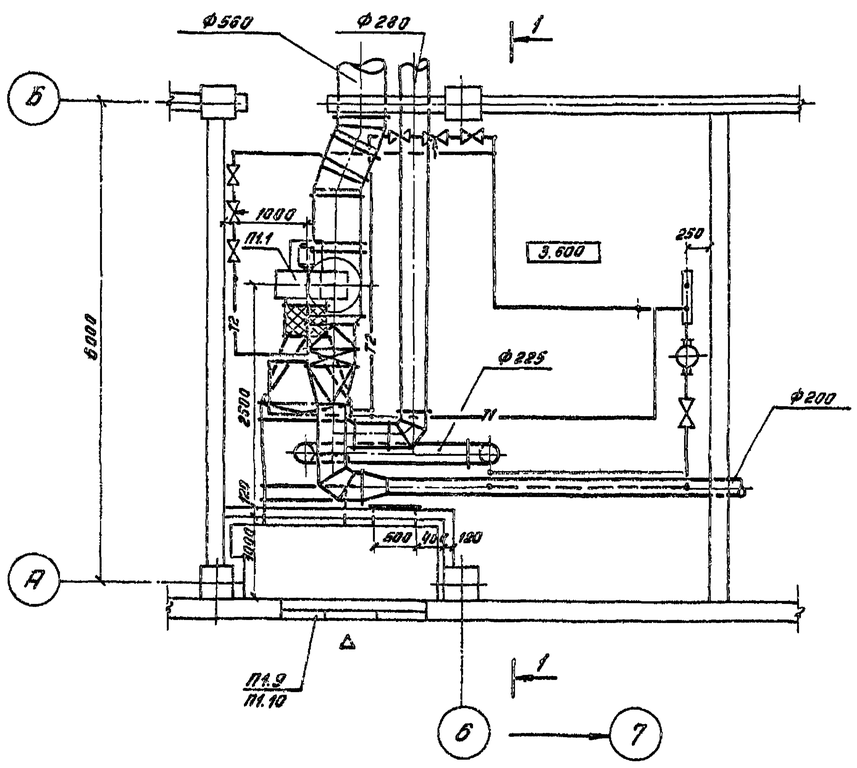

Узел управления

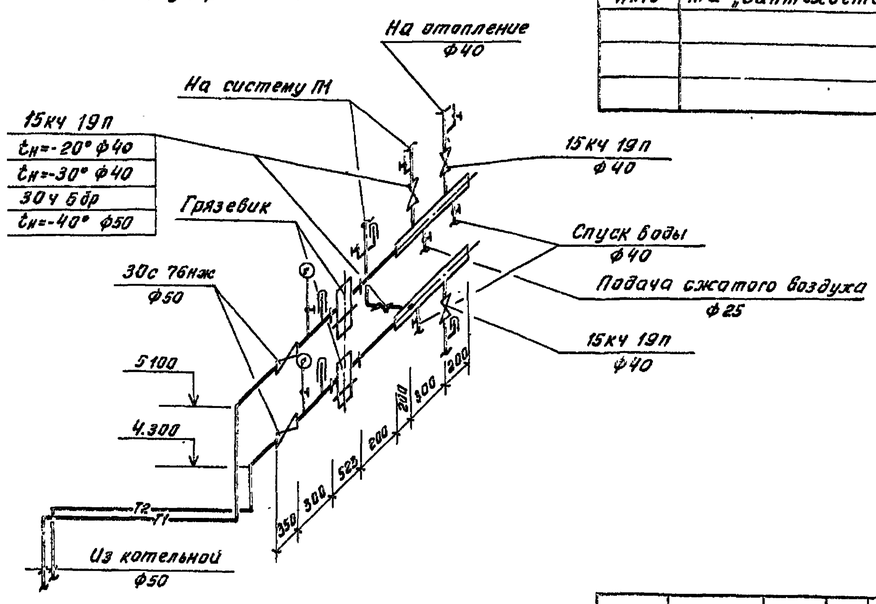

Спецификация отопительно-вентиляционных установок

Марка поз.	Обозначение	Наименование	Кол.	Масса ед. кг	Примечание
		П1.			
П1.1	Учреждение	Агрегат вентиляторный			
	УЮ-400/4	А5 105-2а, компл.	1	124	
		а вентилятор центробеж-			
		ный Ц4-70, №5, полож. Л0°			
		д.эл. двигатель 4А100S4У			
		N=3.0 кВт, n=1425 об/мин			
П1.2	5.904-5	Гибкая вставка ВВ-20	1	6.76	
П1.3	5.904-5	Гибкая вставка ВН-13	1	5.02	
П1.4	Вентсплесский венти-	Заслонка КВУ1000×600Э			
	ляторный з-д	с исполн. механ. М30-4/100	1	132	
П1.5	Учреждение ЯЛ-61/4	Калорифер:			
		tн=-20° КВС8-П	1	74.8	
		tн=-30° КВБ9-П	1		
		tн=40° КВБ10-П	1	133.7	
П1.6	Учреждение ЯЛ-61/4	Калорифер КВС6-П	1	56.2	
П1.7	1.494-25	Подставка под калорифер	4	2.1	
П1.8	5.904-4	Дверь герметич. Дус.1.2б×45	1	33.6	
П1.9	Горьковский механи-	Жалюзийная ре-			
	ческий з-д №1 трес-	шетка разм. 150×490	6	1.0	
П1.10	та „Сантехдеталь"	Жалюзийная решет-			
		ка разм. 150×580	3	1.2	

Согласовано			
Отдел ЗАД	Шестакова		
Отдел АСП	Дарьинина		

Изм.	Кол. уч.	Лист	№ док.	Подпись	Дата

Взам. инв. №

Подпись и дата

Инв. № подл.

ТП 901-8-10.83 ОВ

Привязан

Инв. №

Н. контр.	Полтинников		
Исполн.	Киселева		
Вед. инж.	Коутикова		
ГИП	Нарциссова		
Нач. отд.	Платонов		

Блок основных сооружений для станции обесфторивания воды производительностью 3,2 тыс м³/сут

Установка системы П1. Схема системы теплоснабжения установки П1

Стадия	Лист	Листов
Р	8	

ЦНИИЭП инженерного оборудования

Типовой проект 901-8-10.83 Альбом II

Разрез 1-1

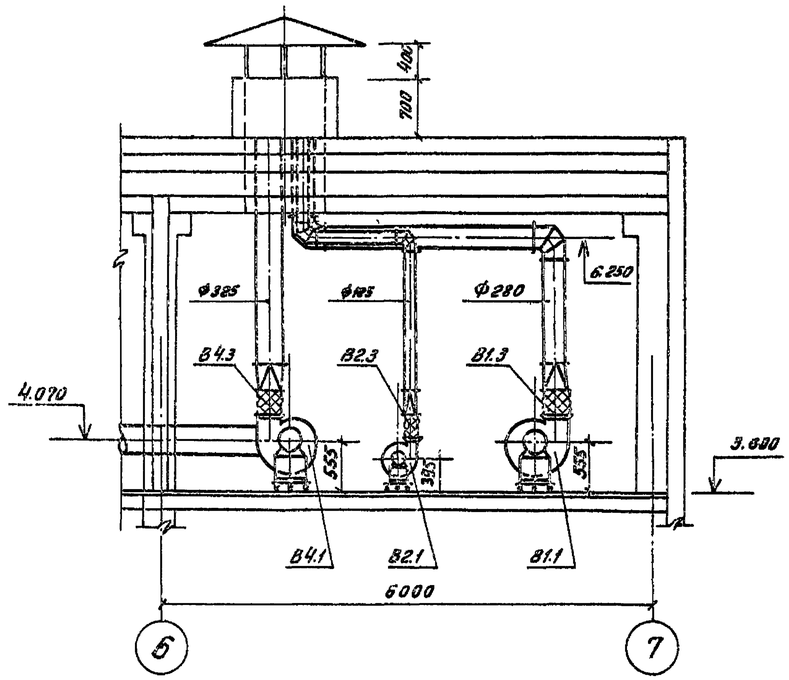

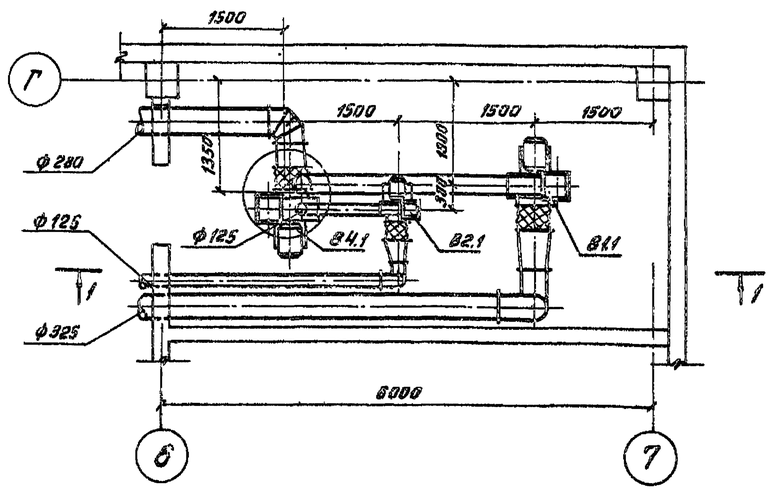

Спецификация
отопительно-вентиляционных установок

Марка поз	Обозначение	Наименование	Кол.	Масса ед кг	Примечание
		В1			
В1.1	Учреждение	Агрегат вентиляторный А4095-2, компл:			
	УЮ-400/4	а. вентилятор центробежный Ц4-70 №4	1	86	
		положение Л0°			
		б электродвигатель			
		4А71А4, N=0,55 квт.,			
		n=1370 об/мин			
В1.2	5.904-5	Гибкая вставка ВВ-19	1	5.13	
В1.3	5.904-5	Гибкая вставка ВН-12	1	4.12	
		В2			
В2.1	Учреждение	Агрегат вентиляторный А2,5095-1, компл:			
	УЮ-400/4	а. вентилятор центробежный Ц4-70 №2,5	1	26	
		положение Л0°			
		б. электродвигатель			
		4АА56А4, N=0,12 квт			
		n=1400 об/мин			
В2.2	5.904-5	Гибкая вставка ВВ-17	1	2.82	
В2.3	5.904-5	Гибкая вставка ВН-10	1	2.66	
		В-4			
В4.1	Учреждение	Агрегат вентиляторный А4100-1, компл:			
	УЮ-400/4	а вентилятор центробежный Ц4-70 №4			
		положение Л0°			
		б электродвигатель			
		4А71А6, N=0.36 квт.,			
		n=920 об/мин			
В4.2	5.904-5	Гибкая вставка ВВ-19	1	5.13	
В4.3	5.904-5	Гибкая вставка ВН-12	1	4.12	
В4.4	1.494-32	Зонт 3К.00.000-09	1	5.20	

Согласовано
Отдел. ЭАД. Шерстякова
Отдел. АСП. Дворничук

Инв. № подл. | Подпись и дата | Взам. инв. №

Привязан

Инв. №

Н.контроль	Поктинникова	
Исполнит.	Киселева	
Вед.инж	Крутикова	
ГИП	Нарциссова	
Нач.отд	Платонов	

ТП. 901-8-10.83 ОВ

Блок основных сооружений для станции обесфторивания воды производительностью 3,2 тыс м³/сут

Установки систем В1, В2, В4.

Стадия	Лист	Листов
Р	9	

ЦНИИЭП инженерного оборудования г. Москва

Типовой проект

Блок основных сооружений для станции обесфторивания воды производительностью 3,2 тыс м³/сут.

Альбом II

Чертежи общих видов нетиповых конструкций

Привязан

Инв №

Содержание

Обозначение	Наименование	Примечание
ТП 901-8-10.83 ОВН1	Переходы	

Привязан

Инв №

Н. контр.	Полтинникова		
Нач. отд.	Платонов		
ГИП	Нарциссова		
Вед. инж.	Крутикова		
Исполн.	Киселева		

ТП 901-8-10.83 ОВН

Содержание

Стадия	Лист	Листов

ЦНИИЭП инженерного оборудования г. Москва

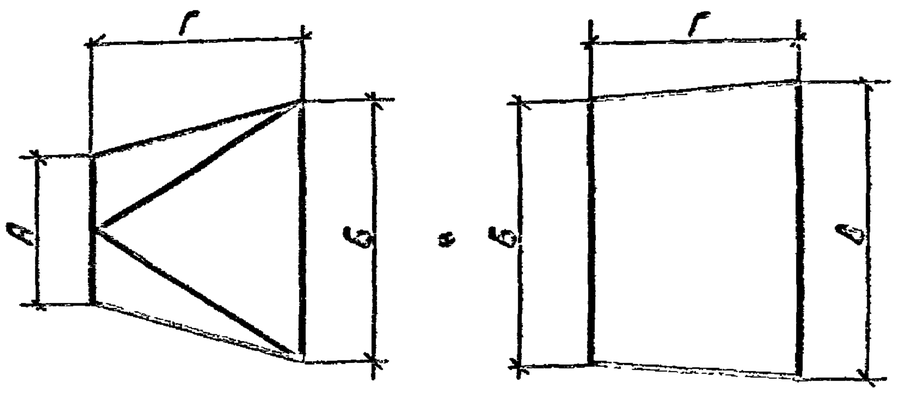

2 шт. 2 шт.

П-1	А	Б	В	Г
$t_н = -20°$	ф 500	780×503	1000×600	700
$t_н = -30°$	ф 500	905×503	1000×600	700
$t_н = -40°$	ф 500	1155×503	1000×600	700
$t_н = -20°$	ф 560	530×503	ф 325	500
$t_н = -30°$	ф 560	530×503	ф 325	500
$t_н = -40°$	ф 560	530×503	ф 325	500

Изготовить из листовой стали δ = 1мм ГОСТ 19903-74.

Привязан

Инв №

ТП 901-8-10.83 ОВН1

Переходы

Стадия	Лист	Листов

ЦНИИЭП инженерного оборудования г. Москва

Инв.№ подл. | Подпись и дата | Взам. инв.№

Типовой проект

Блок основных сооружений для станции обесфторивания воды производительностью 3,2 тыс. м³/сут

Альбом II

Чертежи общих видов нетиповых конструкций

Привязан:

Инв.№

Содержание

Обозначение	Наименование	Примечание
ТП 901-8-10.83-ОВН2	Воздуховод из асбестоцементных листов	
ТП 901-8-10.83 ОВН3	Узлы соединений	

Привязан:

Инв.№

Н. контр.	Полтинникова		ТП. 901-8-10.83 ОВН
Нач. отд.	Платонов		Содержание.
Гл. инж. пр.	Нарциссова		Стадия / Лист / Листов
Рук. гр.	Полтинникова		ЦНИИЭП инженерного оборудования г. Москва
Ст. инж.	Орешкина		

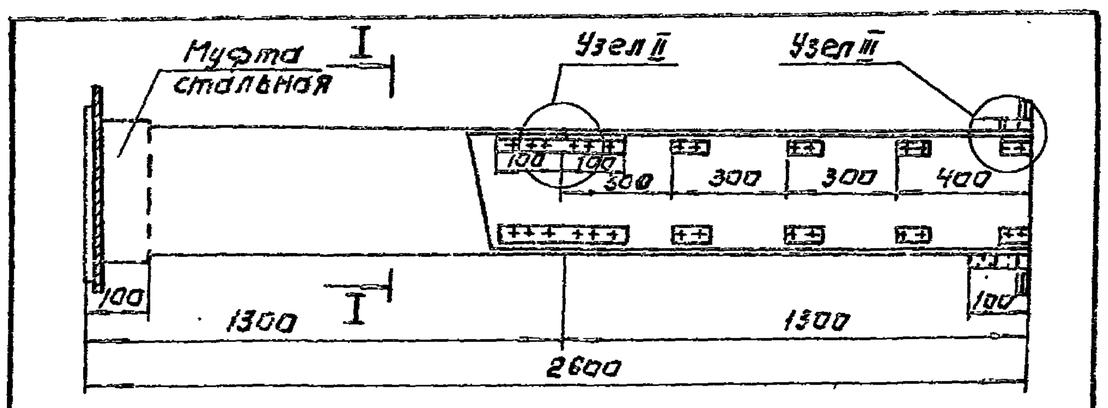

Сечение I-I

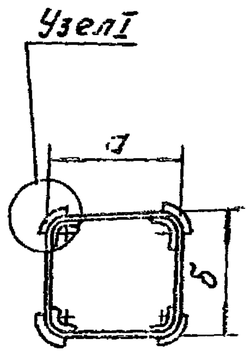

Внутреннее сечение воздуховодов.

а	б
200	200
250	250
280	280
355	355
450	450

1. В чертеже дана максимальная длина звена, которая при необходимости может быть уменьшена.
2. Муфта перед её установкой внутри и торец воздуховода снаружи склеиваются тканью на водонепроницаемом клее, дающем надежную склейку металла и ткани. Закрепление муфты на воздуховоде производится в соответствии с п.5.65 СНиП III-28-75 путем уплотнения зазора между муфтой и воздуховодом пеньковым канатом, смоченным казеиновым клеем и асбестоцементным раствором, с добавлением в него казеинового клея, с последующим заполнением зазора асбестоцементным раствором более густой консистенции, замешанном на расширяющемся цементе с добавлением казеинового клея.
3. Муфты и фланец предварительно перед установкой на воздуховод окрашиваются масляной краской. Весь воздуховод перед установкой грунтуется под масляную покраску.

Привязан:

Инв.№

Н. контр.	Полтинникова		ТП 901-8-10.83 ОВН 2
Нач. отд.	Платонов		Воздуховод из асбестоцементных листов
Гл. инж. пр.	Нарциссова		Стадия / Лист / Листов
Рук. гр.	Полтинникова		ЦНИИЭП инженерного оборудования г. Москва
Ст. инж.	Орешкина		

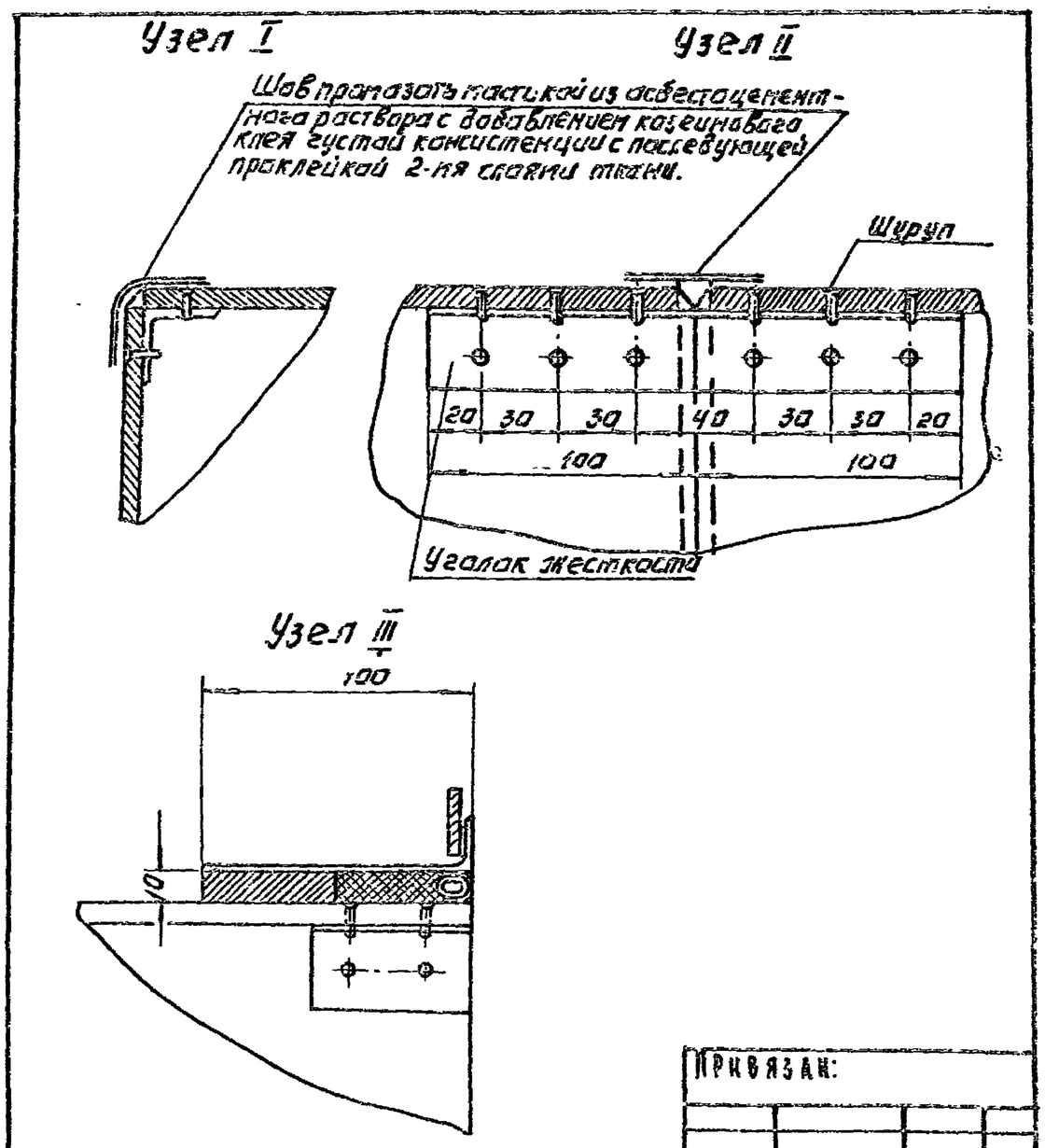

Привязан:

Инв.№

Н. контр.	Полтинникова		ТП 901-8-10.83 ОВН3
Нач. отд.	Платонов		Узлы соединений
Гл. инж. пр.	Нарциссова		Стадия / Лист / Листов
Рук. гр.	Полтинникова		ЦНИИЭП инженерного оборудования г. Москва
Ст. инж.	Орешкина		

Госстрой СССР
ЦЕНТРАЛЬНЫЙ ИНСТИТУТ ТИПОВОГО ПРОЕКТИРОВАНИЯ
Свердловский филиал
620062, г.Свердловск-62, ул.Чебышева, 4
Заказ № 4440 Инв.№ 13717-02 тираж 450
Сдано в печать 13.10 1983г цена 3.04