ТИПОВОЙ ПРОЕКТ
902-1-9284

КАНАЛИЗАЦИОННАЯ НАСОСНАЯ СТАНЦИЯ ПРОИЗВОДИТЕЛЬНОСТЬЮ 25 - 173 м³/ч, НАПОРОМ 6-65 м ПРИ ГЛУБИНЕ ЗАЛОЖЕНИЯ ПОДВОДЯЩЕГО КОЛЛЕКТОРА 4,0 м (СБОРНО - МОНОЛИТНЫЙ ВАРИАНТ)

Альбом II

Технологические решения. Внутренний водопровод и канализация. Отопление и вентиляция

Инв.№ подл. | Подпись и дата | Взам. инв.№

19576 - 02
ЦЕНА 1-98

				Привязан
				Инв.№

ТИПОВОЙ ПРОЕКТ
902-1-92.84
КАНАЛИЗАЦИОННАЯ НАСОСНАЯ СТАНЦИЯ ПРОИЗВОДИТЕЛЬНОСТЬЮ 25-173 м³/ч, НАПОРОМ 6-65 м ПРИ ГЛУБИНЕ ЗАЛОЖЕНИЯ ПОДВОДЯЩЕГО КОЛЛЕКТОРА 4,0 м.
(СБОРНО-МОНОЛИТНЫЙ ВАРИАНТ)

СОСТАВ ПРОЕКТА:

АЛЬБОМ I Пояснительная записка.
АЛЬБОМ II Технологические решения. Внутренний водопровод и канализация. Отопление и вентиляция
АЛЬБОМ III Архитектурно-строительные решения. Надземная часть. Общие чертежи.
АЛЬБОМ IV Строительные решения. Подземная часть.
АЛЬБОМ V Подземная часть. Изделия
АЛЬБОМ VI Силовое электрооборудование. Технологический контроль.
АЛЬБОМ VII Спецификации оборудования.
АЛЬБОМ VIII Ведомости потребности в материалах.
АЛЬБОМ IX Сметы. Общая часть.
АЛЬБОМ X Сметы Подземная часть.

ПРИМЕНЕННЫЕ ТИПОВЫЕ ПРОЕКТЫ

Т-2092	Бак разрыва струи емкостью 180 л	- Распространяет ЦИТП
Серия 3.901-13, вып. 2	Колонка управления задвижкой ф300	- Распространяет Тбилисский филиал ЦИТП

АЛЬБОМ II

Разработан
Проектным институтом
„Харьковский Водоканалпроект"

Главный инженер института Г.А. Бондаренко
Главный инженер проекта В.С. Лялюк

Утвержден в/о „Союзводоканалниипроект"
Протокол №29 от 7.06.1984г.
Введен в действие в/о „Союзводоканалниипроект"
Приказ №203 от 27.09.1984г.

Привязан

Инв.№

19976-02 2

СОДЕРЖАНИЕ АЛЬБОМА II

Наименование листов	NN листов	NN стр.
Содержание альбома II		2
Основной комплект марки НК		
Общие данные (начало)	1	3
Общие данные (окончание)	2	4
План (сборный вариант). План (монолитный вариант).	3	5
Разрез 1-1; Разрез 2-2	4	6
План приемного резервуара (сборный вариант). План приемного резервуара (монолитный вариант). Разрез 3-3	5	7
Схема системы 1К1Н	6	8
Спецификация систем 1К1; 1К1Н	7	9
План на отм. ▭. Схема систем 1В3; 1К13, 1К13Н	8	10
Спецификация систем 1В3; 1К13; 1К13Н	9	11
Общие виды нетиповых конструкций	марки	НКН
Устройство отборное с разделительной мембраной для манометра.	1	12
Патрубок	2	13
Решетка с ручной очисткой	3	13
Корыто дырчатое	4	13
Патрубок монтажный	5	14
Основной комплект марки ВК		
Общие данные. План		
Схемы систем В1.К1	1	15

Наименование листов	NN листов	NN стр.
Основной комплект марки ОВ		
Общие данные	1	16
План на отм. 0.000. План подземной части	2	17
Разрез 1-1. Схема системы отопления		
Узел управления. Схема теплоснабжения установки П1	3	18
Схемы систем П1.1р; П2; В1.1р; В2.2р; В3; ВЕ1	4	19
Установки систем П1.1р; В1.1р; В2.2р	5	20
Общие виды нетиповых конструкций	марки	ОВН
Рама для крепления калорифера	1	21
Лючок с заглушкой	2	22
Расширитель	3	22
Зонт	4	23
Вставка редукционная	5	23
Утепленный створный клапан	6	24

Привязан

Инв. №

Типовой проект 902-1-92.84-НК Альбом I

Ведомость рабочих чертежей основного комплекта

Лист	Наименование	Примечание
1	Общие данные (начало)	
2	Общие данные (окончание)	
3	План (сборный вариант). План (монолитный вариант)	
4	Разрез 1-1; Разрез 2-2	
5	План приемного резервуара (сборный вариант). План приемного резервуара (монолитный вариант). Разрез 3-3	
6	Схема системы 1К1Н	
7	Спецификация систем 1К1, 1К1Н	
8	План на отм.	
	Схема систем 1В3, 1К13, 1К13Н	
9	Спецификация систем 1В3, 1К13, 1К13Н	

Ведомость ссылочных и прилагаемых документов

Обозначение	Наименование	Примечание
	Ссылочные документы	
Типовые конструкции и детали Т-2092	Бак разрыва струи емкостью 180л	
Типовая серия 3.901-13 выпуск 2	Колонка управления задвижкой ф300 с электроприводом	
Типовые конструкции „Главмонтажавтоматики" чертеж ТКЧ-3144-70	Установка конструкций на технологическом оборудовании и трубопроводах. Узлы и детали	
	Прилагаемые документы	
НКН	Общие виды нетиповых конструкций. Согласно содержанию	Альбом II
НК.СО	Спецификации оборудования	Альбом VII
НК ВМ	Ведомости потребности в материалах	Альбом VIII

Условные обозначения:

- Вентиль с электромагнитным приводом
- —К13— Трубопровод дренажной воды
- —К13Н— Напорный трубопровод дренажной воды.

Ведомость основных комплектов рабочих чертежей

Обозначение	Наименование	Примечание
НК	Технологические решения	
ВК	Внутренний водопровод и канализация	
ОВ	Отопление и вентиляция	
АР	Архитектурные решения	
КЖ	Конструкции железобетонные	
КМ	Конструкции металлические	
ЭМ	Силовое электрооборудование	
ЭТХ	Технологический контроль	

Ведомость спецификаций

Лист	Наименование	Примечание
7	Спецификация систем 1К1, 1К1Н	
9	Спецификация систем 1В3, 1К13Н, 1К13	

Общие указания

1. За условную отметку 0.000 принята абсолютная отметка
2. После монтажа стальные трубопроводы и трубопроводную арматуру в помещении машзала окрасить по очищенной от ржавчины поверхности 2 слоями эмали ПФ-133 или ПФ-155 по 1 слою грунта ГФ-0119;
В помещении приемного резервуара трубы, крепление труб, а также все закладные детали, скобы покрыть эпоксидной шпатлевкой ЭП-0010 в 3 слоя.
Цветовую окраску трубопроводов и оборудования принять по ГОСТ 14202-69.

Типовой проект разработан в соответствии с действующими нормами и правилами.

Главный инженер проекта А. В. Лялюк

Инв. № подл. | Подпись и дата | Взам. инв. №

Привязан

Инв. №

ТП 902-1-92.84-НК

ГИП	Лялюк		Канализационная насосная станция производительностью 25-173м³/ч, напором 6-65м
Нач.отд.	Чмелев		
Гл.спец.	Злотников		
Н.контр.	Голуб		
Вед.инж.	Карыжная		Общие данные (начало)
Инж.	Малкевич		

Стадия	Лист	Листов
Р	1	9

Госстрой СССР Союзводоканалниипроект Харьковский Водоканалпроект

19976-02 4

Таблица 1

Марка насоса ГОСТ 11379-80	Марка насоса ГОСТ 11379-73	Подача л/с	Напор м	Тип электродвигателя	d1 мм	d2 мм	d3 мм	d4 мм	d5 мм	а мм	б мм	в мм	г мм	д мм	е мм	ж мм	з мм	и мм	к мм	л мм	м мм	н мм	п мм	р мм	р1 мм	с мм	т мм	у мм	х мм	ц мм	ш мм	э мм	я мм	Масса агрегата кг
СД 50/10	Ф57/85	82-16-22,6	12-9,5-7,5	4А100L4																														149
СД 50/10а	Ф57/85а	73-14,6-21,7	11-8-6,6	4А100L4	114×4,0	89×4,0	89×4,0	114×4,0	159×4,5	200	115	150	255	225	332	80	135	160	150	115	230	150	190	295	245	230	80	130	225	195	280	150	332	149
СД 50/10б	Ф57/85б	67-13,2-19,7	10,2-7-5,6	4А100S4																														143
СД 50/56	Ф73/58	78-14,2-18,2	65-58-52	4А180S2																														289
СД 50/56а	Ф73/58а	67-12,9-16,7	59-48-43	5А160М2	114×4,0	70×3,0	57×3	114×4,0	159×4,5	200	115	150	255	230	325	80	135	160	150	115	230	150	190	290	240	230	80	130	225	200	280	130	325	274
СД 50/56б	Ф73/58б	58-10,8-15	46-42-38	4А160S2																														250
СД 32/40	Ф29/40	43-8,1-11,6	39-40-36	4А132М2																														210
СД 32/40а	Ф29/40а	37-6,8-9,4	36,5-33-30	4А112М2	89×4,0	57×3,0	45×2,5	57×3	114×4,0	160	100	120	255	180	423	60	220	142	120	65	180	75	150	315	265	210	75	100	150	200	230	112	433	166
СД 32/40б	Ф29/40б	33-6,0-8,2	31-28-25	4А100L2																														166
СД 25/14	Ф25,5/45	39-7,1-9,4	162-145-12	4А160S4																														152
СД 25/14а	Ф25,5/45а	35-6,1-8,5	134-12-11	4А90L4	89×4,0	70×3,0	57×3	57×3	108×4,0	160	100	120	255	230	453	–	220	142	120	65	180	75	150	315	265	210	75	100	150	200	230	130	453	152
СД 25/14б	Ф25,5/45б	33-5,6-7,5	11,5-10-9,5	4А90L4																														152
СД 16/25	Ф16/27	24,4-4,6-0	30-21-25	4А100S2																														125
СД 16/25а	Ф16/27а	21-3,8-5,2	25-23-21	4А90L2	57×3	45×2,5	40×2,5	57×3	89×4	100	80	75	255	160	435	45	345	230	75	65	180	75	100	360	310	180	60	80	120	280	210	94	435	115
СД 16/25б	Ф16/27б	18-3,4-4,6	21-19-18	4А90L2																														115
СД 16/10	Ф14,5/10	21-4,0-5,3	11-10-9	4А80В4																														115
СД 16/10а	Ф14,5/10а	19,3-3,5-4,7	9,5-8,5-7,5	4А80А4	57×3	57×3	45×2,5	57×3	89×4	100	80	75	240	205	390	60	345	230	75	65	180	75	100	220	170	180	200	80	120	280	210	112	390	115
СД 16/10б	Ф14,5/10б	17,3-3,1-4,1	7,7-7,2-6,6	4А80А4																														115

Таблица 2

Гидравлический расчет трубопроводов.

Марка насоса	Подача		Всасывающий тр-д			Напорный тр-д насоса				Общий напорный тр-д			
	л/с	м³/ч	ф мм	1000i	V м/с	Q л/с	ф мм	1000i	V	Q л/с	ф мм	1000i	V
СД 50/10	16,0	57,6	100	44,2	1,57	16,0	100	44,2	1,57	32,0	150	31,4	1,63
СД 50/10а	14,6	52,56	100	36,3	1,43	14,6	100	37,6	1,43	29,2	150	26,7	1,49
СД 50/10б	13,2	47,52	100	30,3	1,28	13,2	100	30,0	1,29	26,4	150	21,5	1,34
СД 50/56	14,2	51,12	100	35,1	1,4	14,2	100	35,0	1,39	28,4	150	24,9	1,45
СД 50/56а	11,9	42,84	100	25,0	1,18	11,9	100	24,9	1,17	23,8	150	17,5	1,21
СД 50/56б	10,8	38,88	100	20,4	1,05	10,8	100	20,7	1,06	21,6	150	14,4	1,1
СД 32/40	8,1	29,16	80	30,1	1,14	8,1	50	242,0	2,52	16,2	100	44,2	1,59
СД 32/40а	6,8	24,48	80	21,7	0,96	6,8	50	170,6	2,11	13,6	100	32,5	1,33
СД 32/40б	6,0	21,60	80	17,2	0,85	6,0	50	132,8	1,87	12,0	100	25,0	1,18
СД 25/14	7,1	25,56	80	23,5	1,00	7,1	50	186,0	2,21	14,2	100	35,1	1,4
СД 25/14а	6,1	21,96	80	17,7	0,86	6,1	50	137,3	1,90	12,2	100	25,9	1,2
СД 25/14б	5,6	20,16	80	15,2	0,79	5,6	50	115,7	1,74	11,2	100	22,2	1,1
СД 16/25	4,4	15,84	50	71,4	1,37	4,4	50	71,4	1,37	8,8	80	35,2	1,24
СД 16/25а	3,8	13,68	50	53,5	1,18	3,8	50	53,5	1,18	7,6	80	26,7	1,07
СД 16/25б	3,4	12,24	50	43,5	1,06	3,4	50	43,5	1,06	6,8	80	21,7	0,96
СД 16/10	4,0	14,40	50	59,0	1,24	4,0	50	59,0	1,24	8,0	80	29,4	1,13
СД 16/10а	3,5	12,60	50	45,9	1,09	3,5	50	45,9	1,09	7,0	80	22,9	0,99
СД 16/10б	3,1	11,16	50	36,6	0,96	3,1	50	36,6	0,96	6,2	80	18,3	0,87

План на отм. 0.000

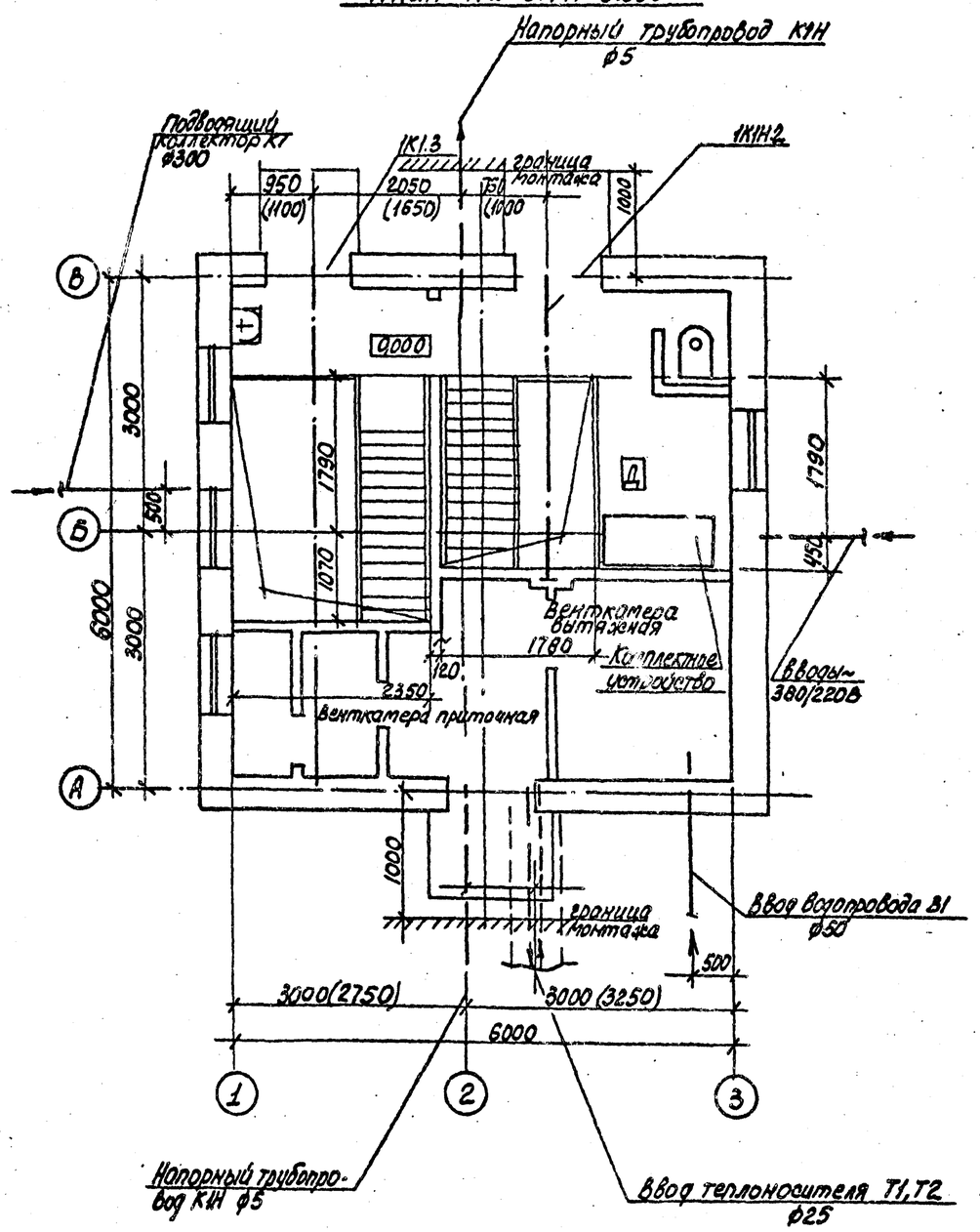

Привязан.				ТП 902-1-92.84-НК			
	ГИП	Лялюк	Канализационная насосная станция производительностью 25-173 м³/ч, напором 8-65 м	Стадия	Лист	Листов	
	Нач. отд.	Чмелев		Р	2		
	Гл. спец.	Злотников					
	Н. контр.	Голуб	Общие данные (окончание)	Госстрой СССР Союзводоканалниитпроект Харьковский Водоканалпроект			
Инв.№	Вед.инж.	Наружная					
	Инж.	Малкевич					

Альбом II

Типовой проект 902-1-92.84

Инв.№ подл. | Подпись и дата | Взам.инв.№

Альбом II

Типовой проект 902-1-92.84-НК

План подземной части (сборный вариант)

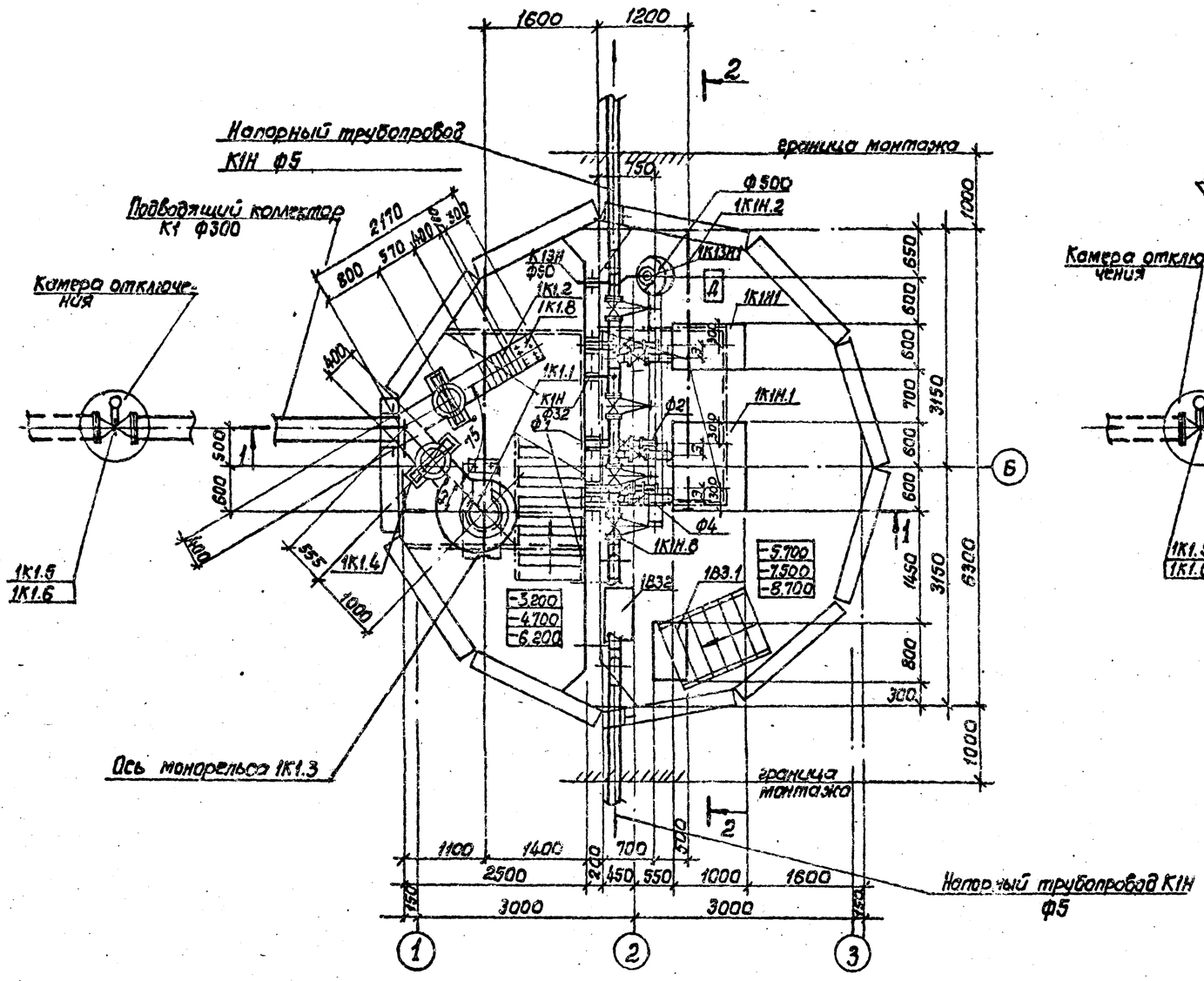

План подземной части (монолитный вариант)

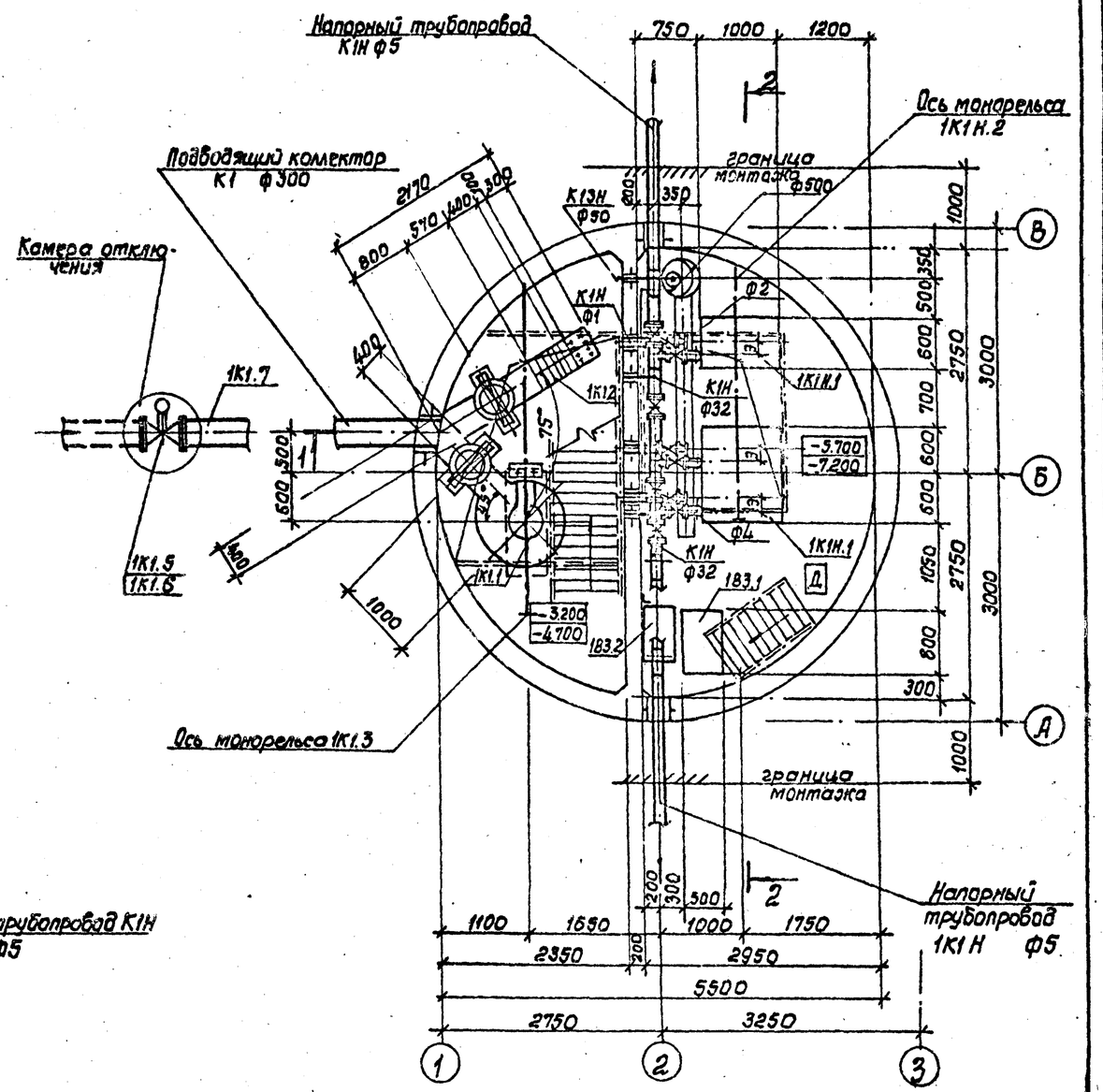

				ТП 902-1-92.84-НК			
Привязан			ГИП	Лялюк	Канализационная насосная станция производительностью 25-173м3/ч, напором 6-65м	Стадия	Лист	Листов
			Нач.отд.	Умелев		Р	3	
			Гл.спец.	Злотников				
			Н.контр.	Голуб	План (сборный вариант). План (монолитный вариант)	Госстрой СССР Союзводоканалниипроект Харьковский Водоканалпроект		
Инв.№			Ведущ.инж.	Нарыжная				
			Инж.	Молкевич				

Согласовано: Спецархитектура, Госгортехнадзор, Госкомсанэпиднадзор, Госкомгидрометеорологии

Спецархитектура ОВ, ЭА

Взам.инв.№ | Подпись и дата | Инв.№ подл.

19976-02 6

Типовой проект 902-1-92.84-НК Альбом II

Разрез 1-1

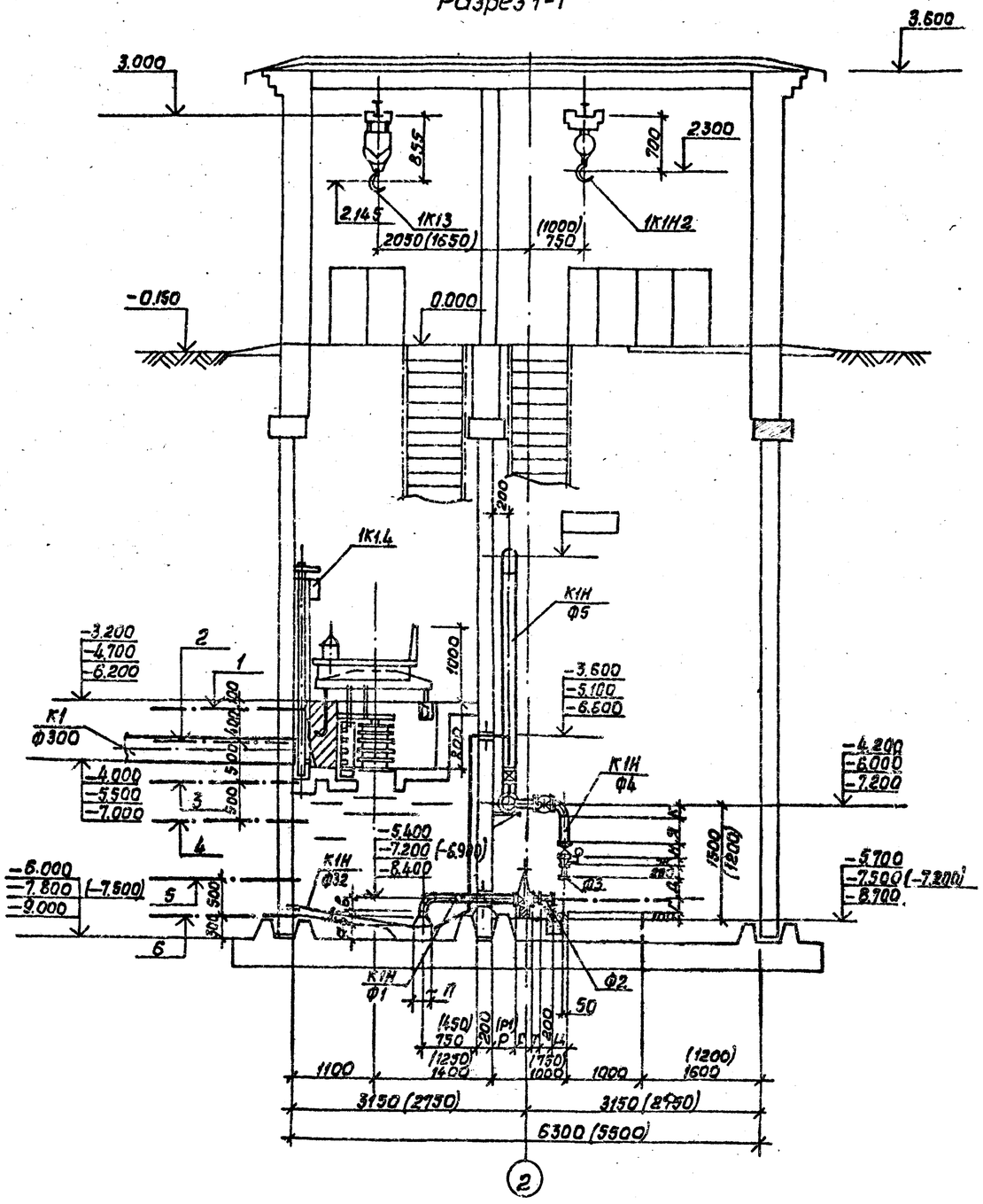

Разрез 2-2

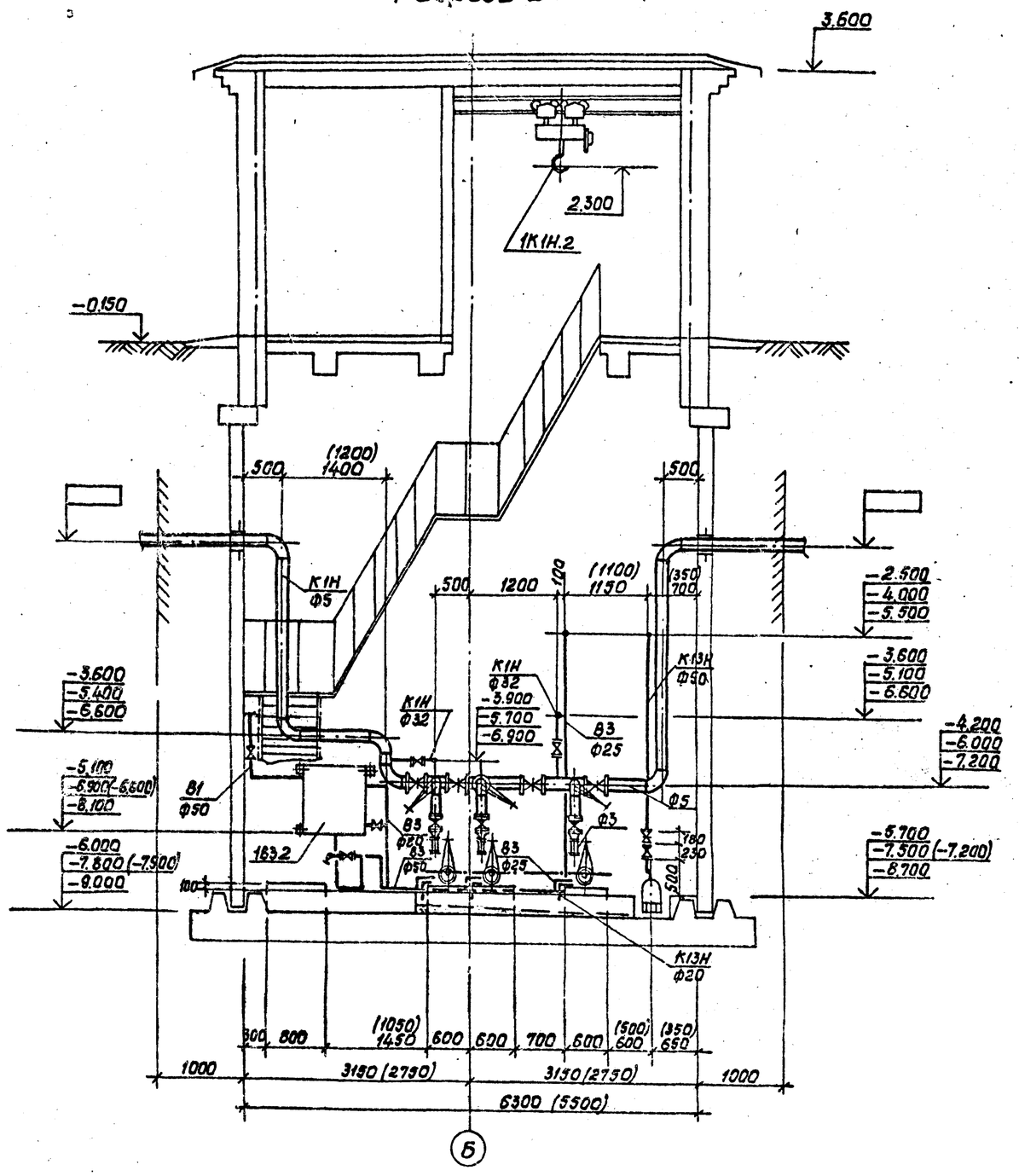

1 — Аварийный уровень
2 — Включение III (резервного) насоса
3 — Включение II насоса
4 — Включение I насоса
5 — Отключение II насоса
6 — Отключение I насоса (Отключение III (резервного) насоса)

Размеры в скобках указаны для монолитного варианта.

ГИП	Лялюк		ТП 902-1-92.84-НК
Нач.отд.	Чмелев		Канализационная насосная станция производительностью 25-173 м³/ч, напором 6-69 м
Гл.спец.	Злотников		Стадия: Р; Лист: 4; Листов:
Н.контр.	Голуб		Разрез 1-1; Разрез 2-2.
Вед.инж.	Нарыжная		Госстрой СССР Союзводоканалниипроект Харьковский Водоканалпроект
Инж.	Молкевич		

Привязан

Инв.№

Согласовано: УПС орг. ОВ ЭР

Инв.№подл. | Подпись и дата | Взам.инв.№

19976-02 7

Типовой проект 902-1-92.84-НК Альбом II

План приемного резервуара (сборный вариант)

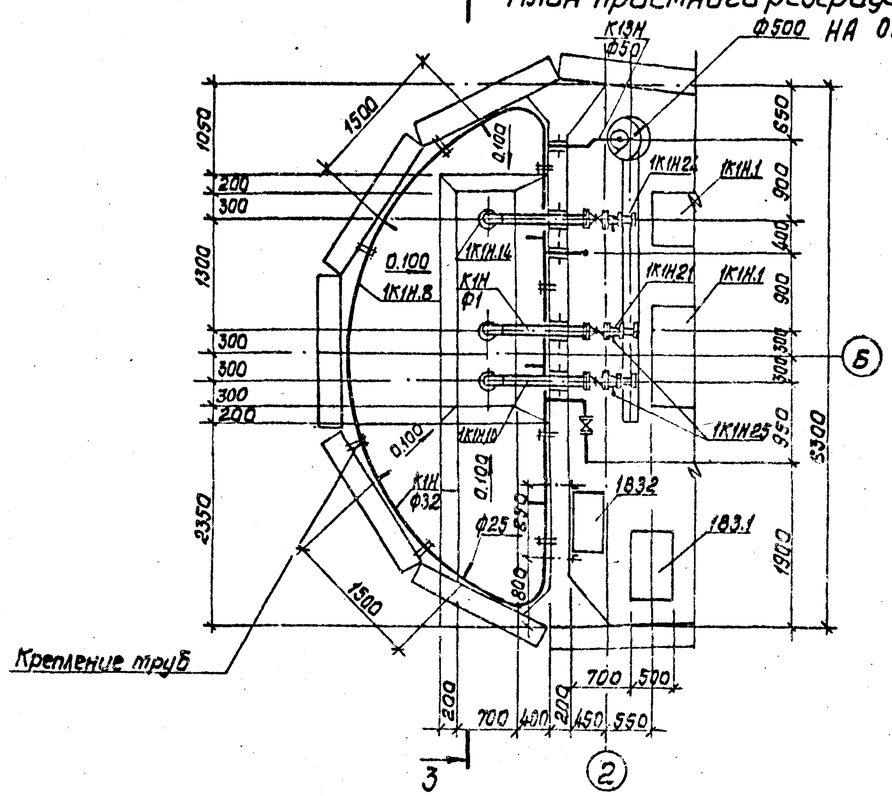

План приемного резервуара на отм. -6.000; -7.500; -9.000 (монолитный вариант)

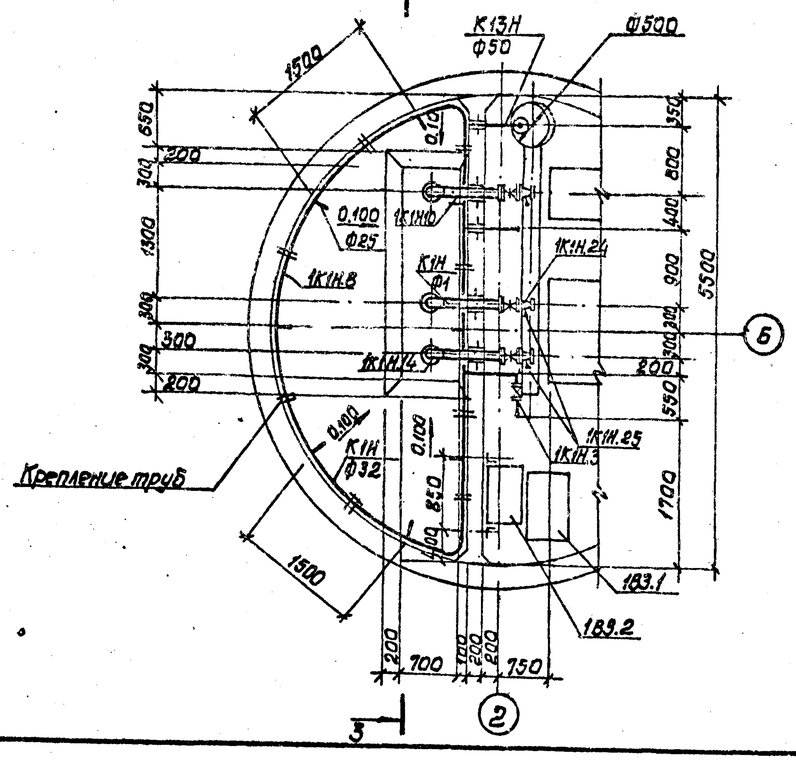

Разрез 3-3

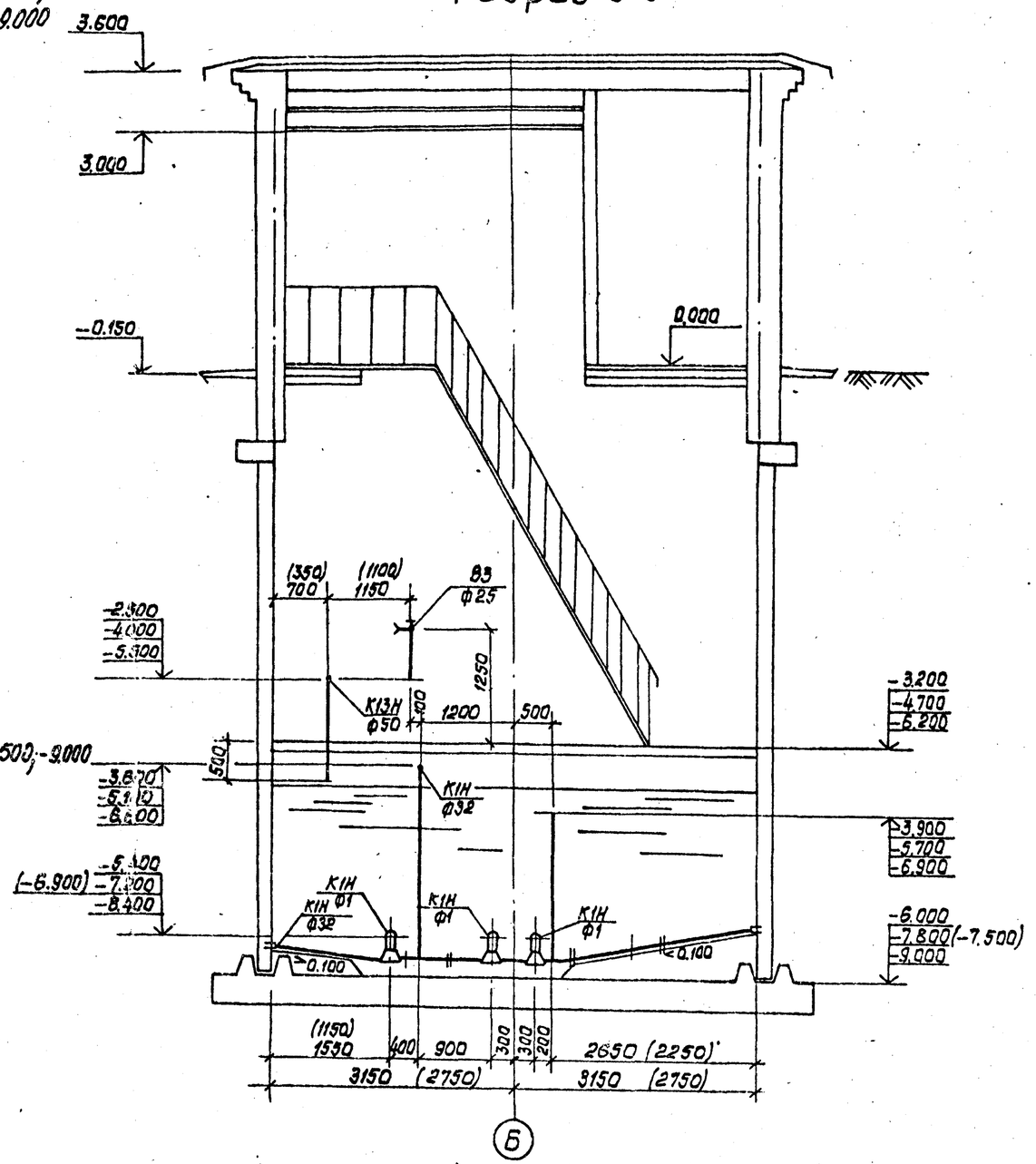

Размеры в скобках указаны для монолитного варианта.

				ТП 902-1-92.84-НК			
Привязан			ГИП	Лялюк	Канализационная насосная станция производительностью 25-173 м³/ч, напором 6-65 м	Стадия	Лист	Листов
			Нач.отд.	Чмелев		Р	3	
			Гл.спец.	Зятников				
			Н.контр.	Голуб	План приемного резервуара (сборный вариант). План приемного резервуара (монолитный вариант). Разрез 3-3	Госстрой СССР Союзводоканалниипроект Харьковский Водоканалпроект		
Инв.№			Вед.инж.	Нарыжная				
			Инж.	Молкевич				

Согласовано: Чешко, Борисч

ОПС 3.9

Инв.№подл. | Подпись и дата | Взам.инв.№

19976-02 8

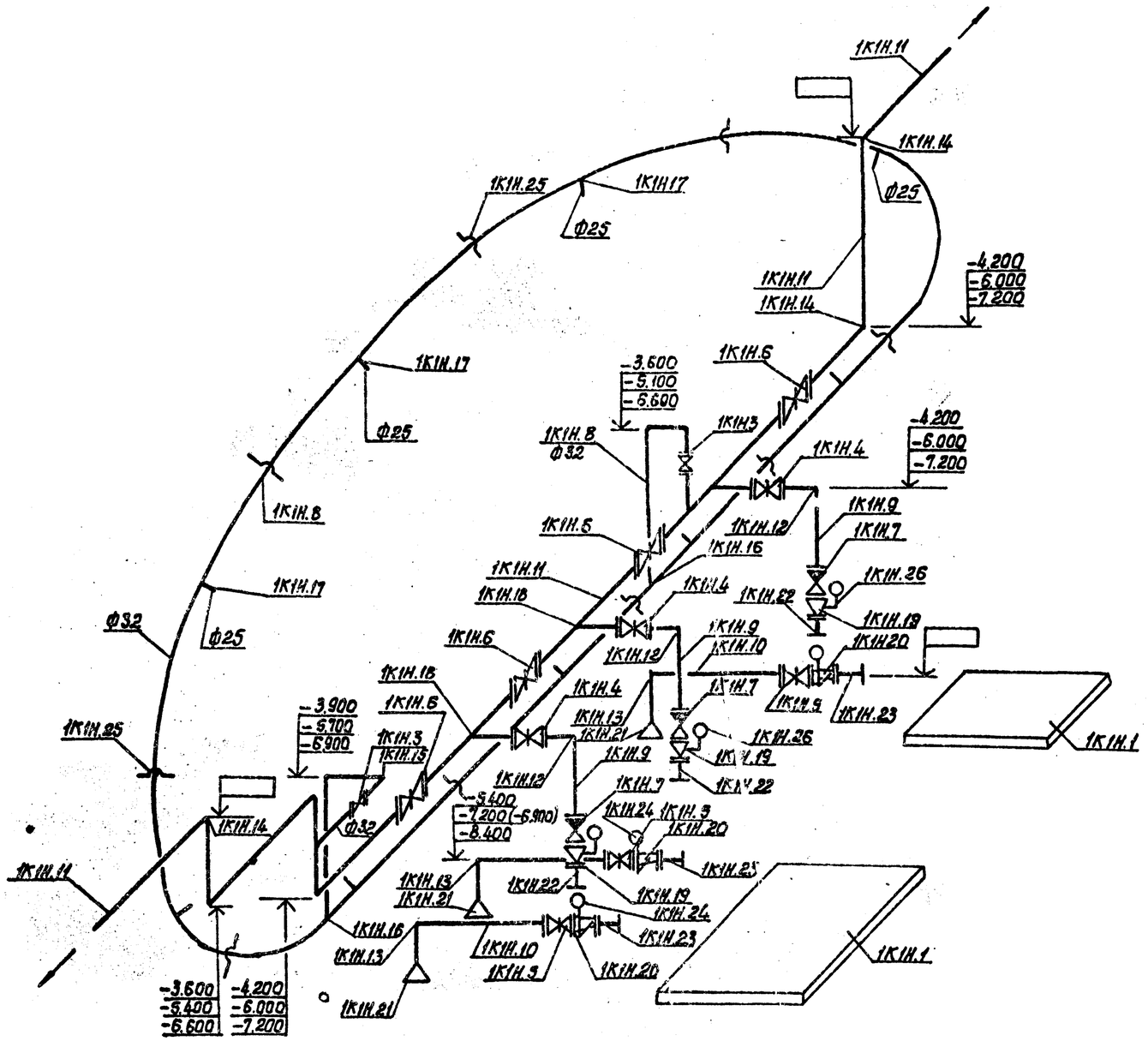

Типовой проект 902-1-92.84-НК Альбом II

Инв.№подл. | Подпись и дата | Взамен инв.№

				ТП 902-1-92.84-НК			
привязан				Канализационная насосная станция производительностью 23-113 м³/ч напором 6-65 м	Стадия	Лист	Листов
					Р	6	
Инв.№				Схема системы 1К1Н	Госстрой СССР Гипрокоммунстроймаш Харьковский Водоканалпроект		

ГИП	Лялюк	
Нач.отд.	Чмелев	
Гл.спец.	Злотников	
Н.контр.	Голубь	
Вед.инж.	Нарыжная	
Инж.	Малкевич	

19976-02 9

Типовой проект 902-1-92.84-НК Альбом II

Марка, поз.	Обозначение	Наименование	Кол.	Масса ед., кг	Примечание
		1К1			РСТ УССР 1742-83
1К1.1	Лыцкое П/О „Лыцкоммунмаш"	Решетка-дробилка КРД-40М с электродвигателем 4А112МВ8У3 N=3,0кВт	1	590,0	
1К1.2	Чертеж НКН 3 альбом II	Решетка с ручной очисткой	1	340,0	
1К1.3	ГОСТ 22584-77*	Таль электрическая канатная ТЭ100-52120-01 г/п 1т. Н=12м	1	220,0	
1К1.4	Севастопольский электроремонтный з-д МК 833	Затвор щитовой ЗЩ-Р-400×800	3	100,0	
1К1.5	ГОСТ 8437-75*	Задвижка параллельная с выдвижным шпинделем с электроприводом фланцевая 30ч906бр Ф300; $P_у$=10кгс/см²	1	292,0	
1К1.6	Типовая серия 3.901-13 вып. 2	Колонка управления задвижкой Ф300 с электроприводом	1	[ ]	
1К1.7	ГОСТ 6482-74	Труба железобетонная безнапорная РТ-6Н Ф300	10	330,0	м
1К1.8	Чертеж НКН 4	Корыто вырчатое	1	9.0	
		1К1Н			
1К1Н.1	Рыбницкий насосный завод	Насос фекальный Q= [ ] м³/ч; H= [ ] м $Д_к$= [ ] мм с электродвигателем [ ] N= [ ] кВт; n= [ ] об/мин	3	[ ]	
1К1Н.2	ГОСТ 22584-77*	Таль электрическая ТЭ050-52120-00 г/п=0,5т	1	104,0	
1К1Н.3	ГОСТ 3961-74*	Вентиль запорный фланцевый Ф32; $P_у$=16 кгс/см² 15ч9п2	2	3,5	

Марка, поз.	Обозначение	Наименование	Кол.	Масса ед. кг	Примечание
1К1Н.4	ГОСТ 8437-75*	Задвижка параллельная с выдвижным шпинделем фланцевая 30ч6бр [ ] $P_у$=10кгс/см²	3	[ ]	
1К1Н.5	ГОСТ 8437-75*	Задвижка параллельная с выдвижным шпинделем фланцевая 30ч6бр [ ] $P_у$=10кгс/см²	3	[ ]	
1К1Н.6	ГОСТ 8437-75*	Задвижка параллельная с выдвижным шпинделем фланцевая 30ч6бр [ ] $P_у$=10кгс/см²	4	[ ]	
1К1Н.7	ГОСТ 19827-74*	Клапан обратный поворотный однодисковый чугунный 19ч21бр [ ] $P_у$=16кгс/см²	3	[ ]	
1К1Н.8	ГОСТ 18599-73*	Труба напорная из ПВП, тип средний ф32×2,0 $P_у$=6кгс/см²	19,0	0,197	м
1К1Н.9	ГОСТ 10705-80	Трубы стальные электросварные [ ]	[ ]	[ ]	м
1К1Н.10	ГОСТ 10705-80	Трубы стальные электросварные [ ]	[ ]	[ ]	м
1К1Н.11	ГОСТ 10705-80 ГОСТ 3262-75	Трубы стальные электросварные [ ]	[ ]	[ ]	м
1К1Н.12	ГОСТ 17375-77	Отвод крутоизогнутый 90°- [ ]	3	[ ]	
1К1Н.13	ГОСТ 17375-77	Отвод крутоизогнутый 90°- [ ]	3	[ ]	
1К1Н.14	ГОСТ 17375-77	То же, 90°- [ ]	6	[ ]	
1К1Н.15	ОСТ6-05-367-74	Угольник ПНП 32с	4	0.04	
1К1Н.16	ОСТ6-05-367-74	Тройник ПНП 32с	2	0.052	
1К1Н.17	ОСТ6-05-367-74	Тройник ПНП 32×25с	8	0.045	

Марка, поз.	Обозначение	Наименование	Кол.	Масса ед., кг	Примечание
1К1Н.18	ГОСТ 17376-77	Тройник переходной сварной [ ]	3	[ ]	
1К1Н.19	ГОСТ 17378-77	Переход концентрический сварной [ ]×[ ]	3	[ ]	
1К1Н.20	ГОСТ 17378-77	Переход эксцентрический сварной [ ]×[ ]	3	[ ]	
1К1Н.21	ГОСТ 8732-78	Воронка стальная сварная [ ]-[ ]	3	[ ]	
1К1Н.22	Изготовить из труб по ГОСТ 10705-80	Монтажный патрубок [ ] ℓ=200мм	3	[ ]	
1К1Н.23	Изготовить из труб по ГОСТ 10705-80	Монтажный патрубок [ ] ℓ=200мм		[ ]	
1К1Н.24	Типовая конструкция ТКЧ-3144-70	Устройство отборное тип 16-80	3	0,6	
1К1Н.25	Изготовить из стали по ГОСТ 380-71	Хомутики одинарные для пристрелки дюбелями Ф32	8		
1К1Н.26	По чертежам НКН1 альбом II	Отборное устройство с разделительной мембраной для манометра	3	3,5	

Инв.№подл. | Подпись и дата | Взам.инв.№

Привязан

Инв.№

ГИП	Лялюк	
Нач.отд.	Чмелев	
Гл.спец.	Злотников	
Н.контр.	Голуб	
Вед.инж.	Нарыжная	
Инж.	Молкевич	

ТП 902-1-92.84-НК

Канализационная насосная станция производительностью 25-175м³/ч, напором 6-65м

Стадия	Лист	Листов
Р	7	

Спецификация систем 1К1, 1К1Н

Госстрой СССР Союзводоканалниипроект Харьковский Водоканалпроект

19976-02 10

Типовой проект 902-1-92.84-НК Альбом II

План на отм.

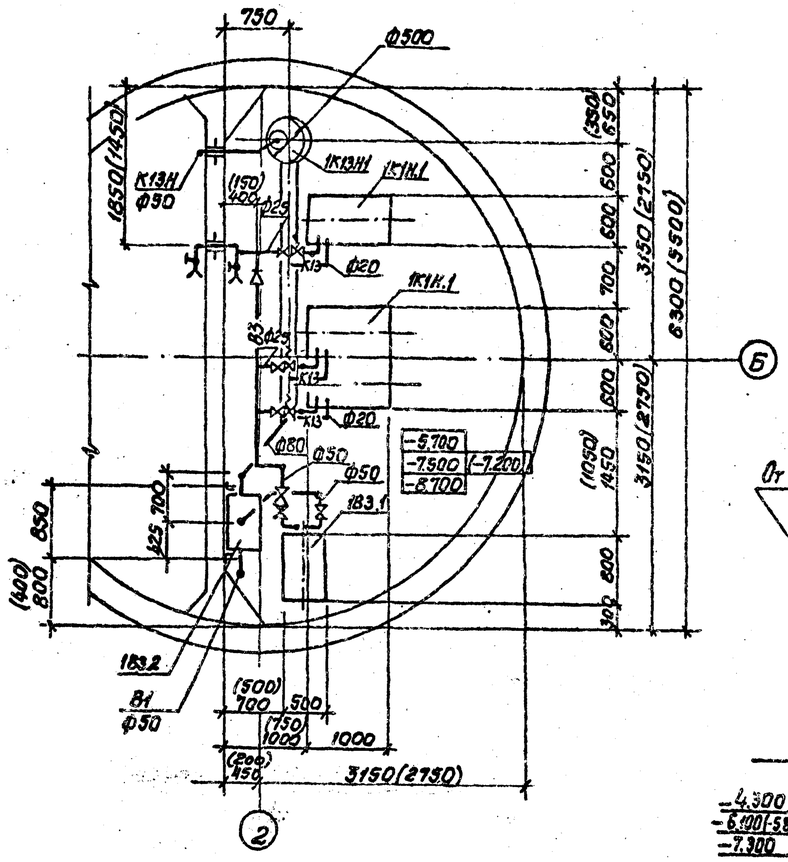

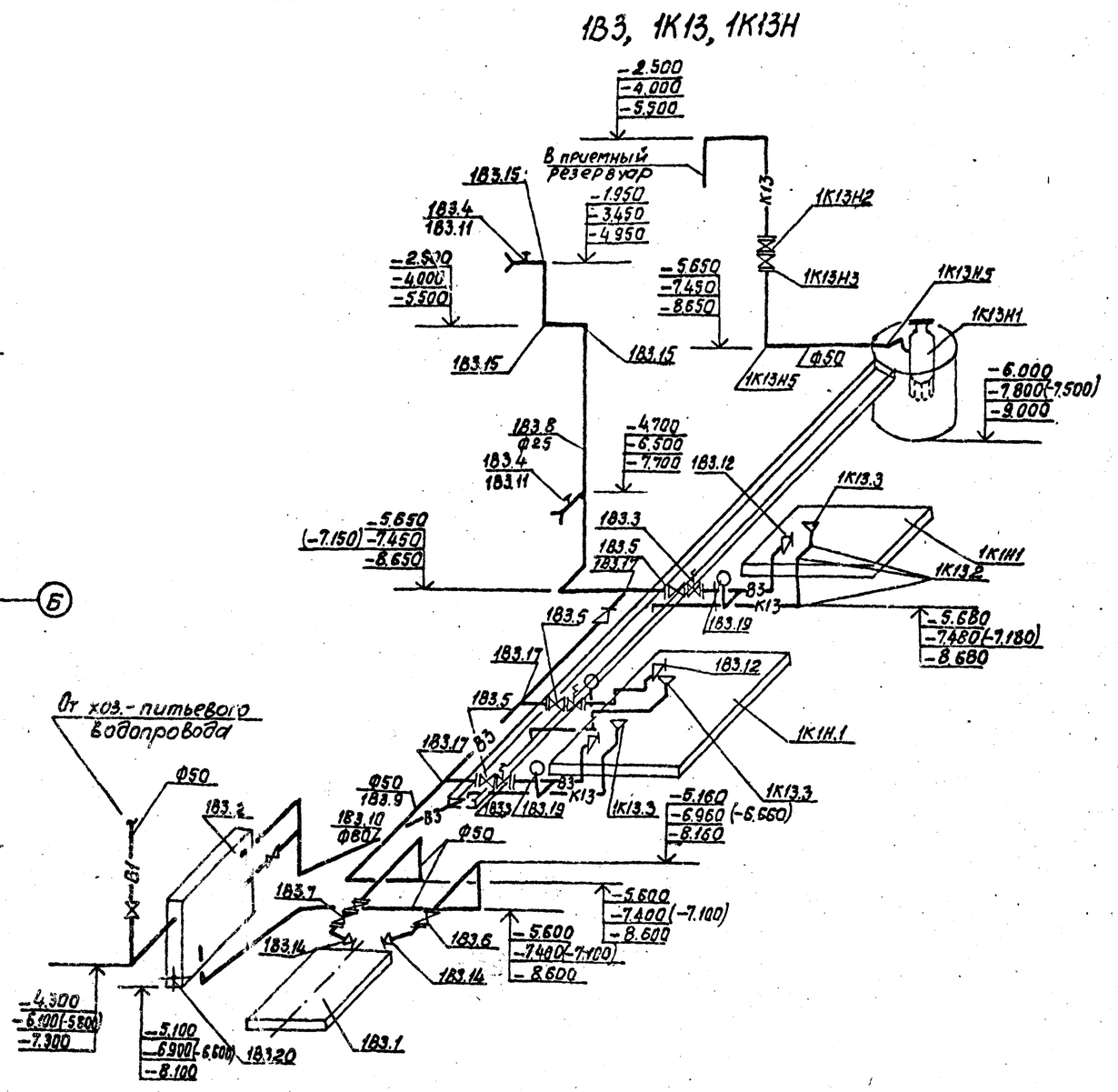

Размеры в скобках указаны для монолитного варианта.

Согласовано:							
Инв. № подл.	Подпись и дата	Взам. инв. №					

Альбом II

Типовой проект 902-1-92.84-НК

Марка, поз.	Обозначение	Наименование	Кол.	Масса ед.,кг	Примечание
		1В3			
1В3.1	п/о Ливгидромаш	Насос вихревой консольный [ ]			
		Q=[ ] м³/ч;			
		H=[ ] м с электродвигателем [ ]			
		N=[ ] кВт; n=1450 об/мин	2	[ ]	
1В3.2	Типовые конструкции	Бак разрыва струи			
	и детали Т-2092	емкостью 180л	1	97.0	
1В3.3	ТУ 26-07-032-76	Вентиль запорный			
		мембранный с электромагнитным приводом 15кч888р СВМ			
		ф25, $P_у$=16 кгс/см²	3	6,2	
1В3.4	ГОСТ 18722-75	Вентиль запорный			
		муфтовый 15ч8р2			
		ф25, $P_у$=16кгс/см²	2	1,75	
1В3.5	ГОСТ 5761-74	Вентиль запорный			
		фланцевый 15кч19л2			
		ф25, $P_у$=16 кгс/см²	3	3,6	
1В3.6	ГОСТ 5761-74	Вентиль запорный			
		фланцевый 15кч19л2			
		ф50, $P_у$=16 кгс/см²	2	10,3	
1В3.7	ГОСТ 19827-74*	Клапан обратный поворотный однодисковый фланцевый 19ч21бр			
		ф50; $P_у$=16 кгс/см²	1	2,4	

Марка, поз.	Обозначение	Наименование	Кол.	Масса ед.,кг	Примечание
1В3.8	ГОСТ 18599-73*	Труба напорная из ПВП, тип средний			
		ф25×2,0	5,0	0,15	м
1В3.9	ГОСТ 18599-73*	То же, ф50×2,8	10,0	0,427	м
1В3.10	ГОСТ 18599-73*	То же, ф90×5,1	1,0	1,38	м
1В3.11	ГОСТ 18698-79*	Рукав резинотканевый напорный с текстильным каркасом			
		ф25, ℓ=20 м	2	16.8	
1В3.12	ОСТ6-05-367-74	Переход ПНП 25×16с	3	0,006	
1В3.13	ОСТ6-05-367-74	Переход ПНП 50×25с	1	0,036	
1В3.14	ОСТ6-05-367-74	Переход ПНП 57-[ ]	2	[ ]	
1В3.15	ОСТ6-05-367-74	Угольник ПНП 25с	14	0,022	
1В3.16	ОСТ6-05-367-74	Угольник ПНП 50с	6	0,14	
1В3.17	ОСТ6-05-367-74	Тройник ПНП 50×25с	2	0,874	
1В3.18	ОСТ6-05-367-74	Тройник ПНП 25с	1	0,028	
1В3.19	Типовая конструкция	Устройство отборное для измерения			
	ТК4-3144-70	давления тип 16-80	3	0,6	
1В3.20	По чертежам 1КН2	Патрубок			
	альбом II		1	3,8	

Марка, поз.	Обозначение	Наименование	Кол.	Масса ед.кг	Примечание
		1К13Н			
1К13Н.1	Московский механический завод	Насос „ГНОМ" 10-10			
		Q=10м³/ч; H=10м с			
		электродвигателем			
		N=1,1кВт; n=2880 об/мин	2	22.0	
1К13Н.2	ГОСТ 18162-72*	Вентиль запорный			
		фланцевый 15кч18р			
		ф50; $P_у$=16кгс/см²	1	8.0	
1К13Н.3	ГОСТ 19827-74*	Клапан обратный			
		поворотный однодисковый фланцевый			
		19ч21бр ф50; $P_у$=16 кгс/см²	1	2,4	
1К13Н.4	ГОСТ 18599-73*	Труба напорная из			
		ПВП, тип средний			
		ф50×2,8	4	0,427	м
1К13Н.5	ОСТ6-05-367-74	Угольник ПНП 50с	5	0,14	
		1К13			
1К13.1	ГОСТ 18599-73*	Труба напорная из			
		ПНП, тип средний			
		ф25×2,0	2	0,154	м
1К13.2	ОСТ6-05-367-74	Угольник ПНП 25с	12	0,022	
1К13.3	Изготовить из жести	Воронка ф50×20	3	0,20	

Подпись и дата | Взам. инв.№ | Инв.№ подл.

Привязан

Инв.№

ГИП	Лялюк	
Нач.отд.	Чмелев	
Гл.спец.	Злотницкий	
Н.контр.	Голуб	
Вед.инж.	Наружная	
Инж.	Малкевич	

ТП 902-1-92.84-НК

Канализационная насосная станция производительностью 25-113 м³/ч, напором 6-65 м.

Спецификация систем 1В3, 1К13Н, 1К13

Стадия	Лист	Листов
Р	9	

Госстрой СССР Союзводоканалниипроект Харьковский Водоканалпроект

19976-02 12

ТИПОВОЙ ПРОЕКТ 902-1-9284

Канализационная насосная станция производительностью 25-173 м³/ч напором 6-65 м при глубине заложения подводящего коллектора 4,0 м (сборно-монолитный вариант)

АЛЬБОМ II

Общие виды нетиповых конструкций марки НКН

Обозначение	Наименование	Примечание
ТП 902-1-9284-НКН1	Устройство отборное с разделительной мембраной для манометра	
ТП 902-1-9284-НКН2	Патрубок	
ТП 902-1-9284-НКН3	Решетка с ручной очисткой	
ТП 902-1-9284-НКН4	Корыто дырчатое	
ТП 902-1-9284-НКН5	Патрубок монтажный	

Привязан

Инв.№

Формат А4

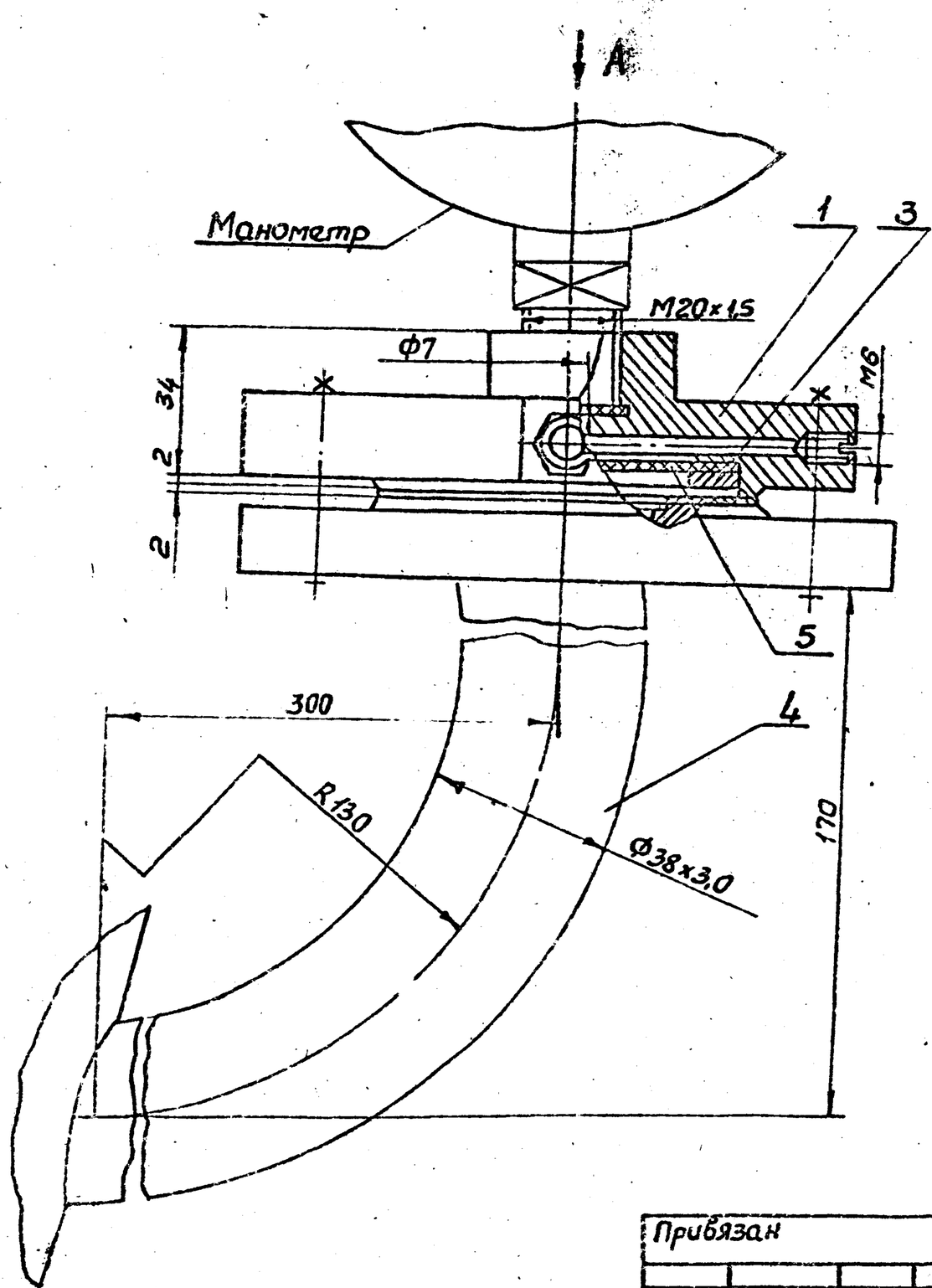

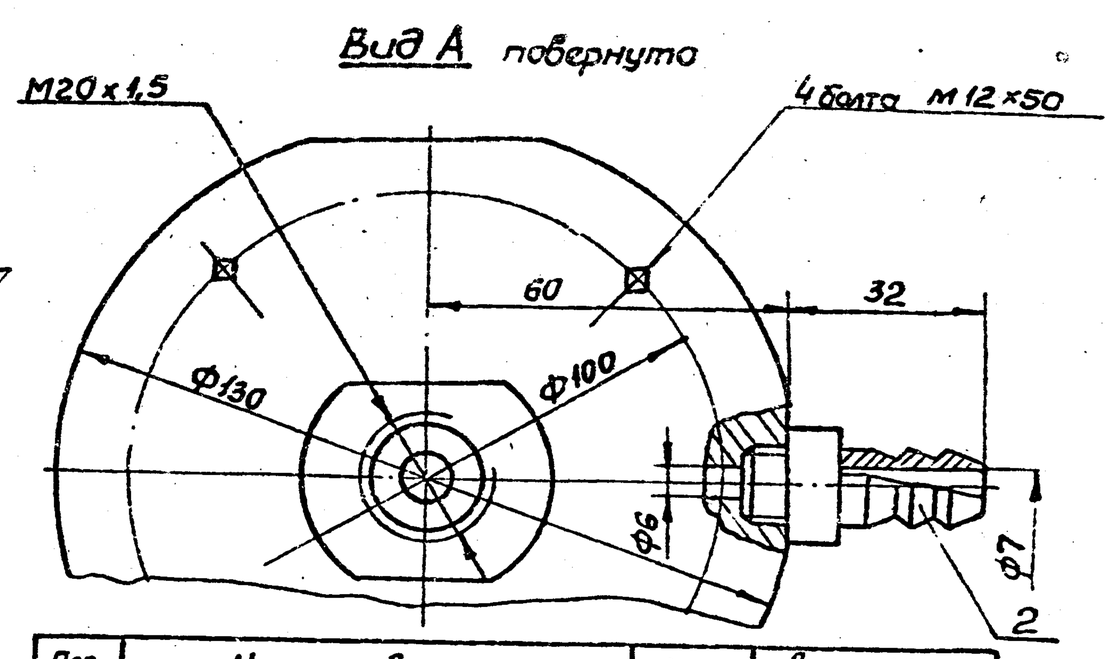

Поз.	Наименование	Кол.	Дополнит. указания
	Материалы		
1	Круг $\frac{В\ 130\ ГОСТ\ 2590-71}{Ст.3\ ГОСТ\ 535-79}$	0,034	м
2	Шестигранник $\frac{21\text{-}5\ ГОСТ\ 8560-78}{Ст3\ ГОСТ\ 535-79}$	0,044	м
3	Лист $\frac{В4\ ГОСТ\ 19903-74}{Ст3\ ГОСТ\ 14637-79}$	0,004	м²
4	Труба $\frac{38\times3,0\ ГОСТ\ 8732-78}{Ст.3\ ГОСТ\ 8731-74}$	0,42	м
5	Пластина Т лист ПМ6-М-2-48 ГОСТ 7338-77	0,006	м²

Техническая характеристика

1. Среда – бытовые стоки
2. Давление, МПа – 0,6
3. Температура, °С – +10... +30
4. Рабочий агент – масло индустриальное

Привязан

Инв.№

Изм.	Лист	№ докум.	Подпись	Дата
Разраб.		Зорщиков		
Пров.		Колесник		
Т.контр.		Брацлавский		
Гл.спец.		Ясинов		
Н.контр.		Ясинов		
Утв.		Чмелев		

ТП 902-1-9284-НКН1

Устройство отборное с разделительной мембраной для манометра.

Чертеж общего вида

Стадия	Масса	Масштаб
Р	3,5	1:1

Лист 1 | Листов 1

Госстрой СССР Союзводоканалпроект Харьковский Водоканалпроект

Копировал: Кругелякова

Формат А3

19976-02 13

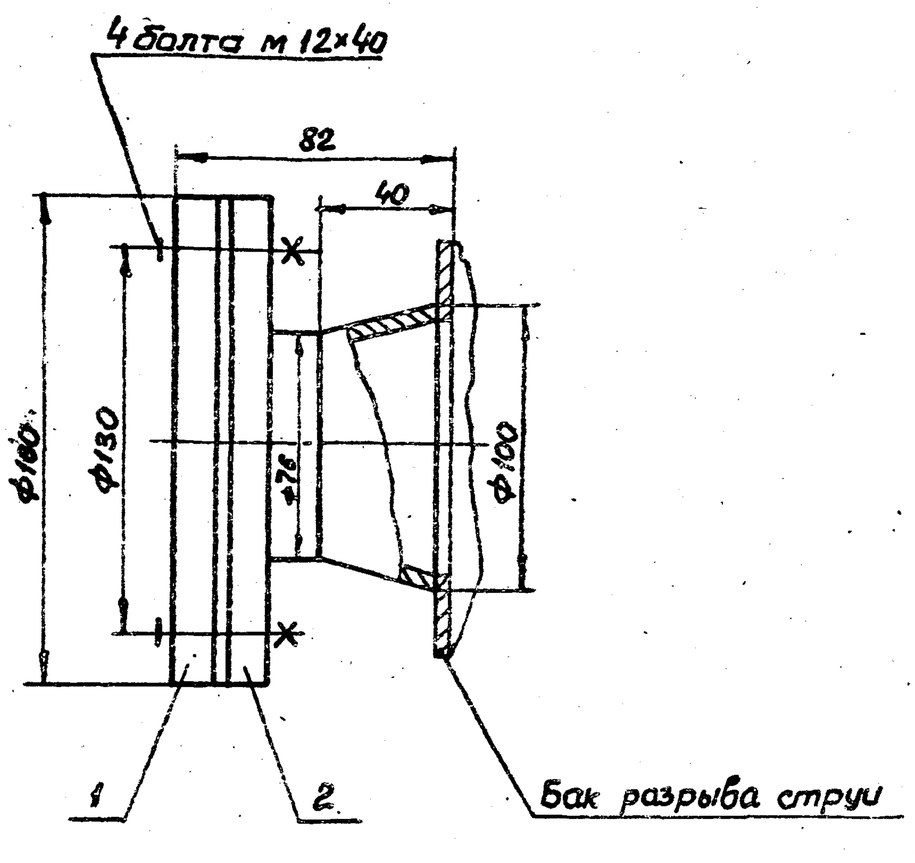

Поз.	Наименование	Кол.	Дополнительные указания
	Материалы		
1	Лист 10 ГОСТ 19903-74 / Ст.3 ГОСТ 14637-79	0,02	м²
	Прочие изделия		
2	Патрубок ПФ-70 3к4-100-74	1	

Патрубок установить взамен штуцера М27×1,5 на баке разрыва струи.

Изм.	Лист	№ докум.	Подпись	Дата
Разраб.		Зарщиков		
Пров.		Колесник		
Т.контр.		Брацлавский		
Гл.спец.		Ясинов		
Н.контр.		Ясинов		
Утв.		Чмелев		

Привязан

Инв.№

ТП 902-1-92.84-НКН2

Патрубок

Чертеж общего вида

Стадия	Масса	Масштаб
Р	2,5	1:2

Лист | Листов 1

Госстрой СССР Союзводоканалпроект Харьковский Водоканалпроект

Копировал: Круглякова Формат А3

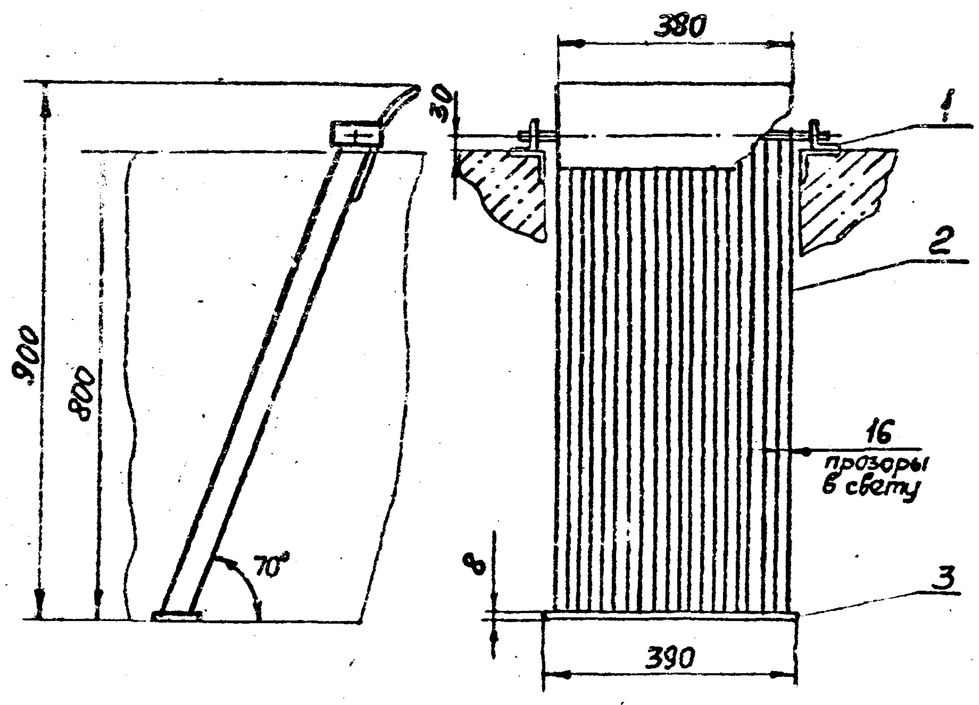

Поз.	Наименование	Кол.	Дополнительные указания
	Материалы		
1	Уголок Б-50×50×5 ГОСТ 8509-72 / Ст.3 ГОСТ 535-79	0,2	м
2	Лист 4 ГОСТ 19903-74 / Ст.3 ГОСТ 14637-79	0,9	м²
3	Лист 8 ГОСТ 19903-74 / Ст.3 ГОСТ 14637-79	0,03	м²

1. Поверхности очистить и обезжирить. Покрыть грунтом ГФ-0119 ГОСТ 23343-78 и окрасить эмалью ПФ-133 в два слоя.
2. Сварные швы выполнить по ГОСТ 5264-80.

Привязан

Инв.№

ТП 902-1-92.84-НКН3

Изм.	Лист	№ докум.	Подпись	Дата
Разраб.		Нарыжная		
Пров.		Зельцер		
Т.контр.		Зельцер		
Гл.спец.		Ясинов		
Н.контр.		Козлов		
Утв.		Чмелев		

Решетка с ручной очисткой

Чертеж общего вида

Стадия	Масса	Масштаб
Р	35,0	1:10

Лист | Листов 1

Госстрой СССР Союзводоканалниипроект Харьковский Водоканалпроект

Формат А4

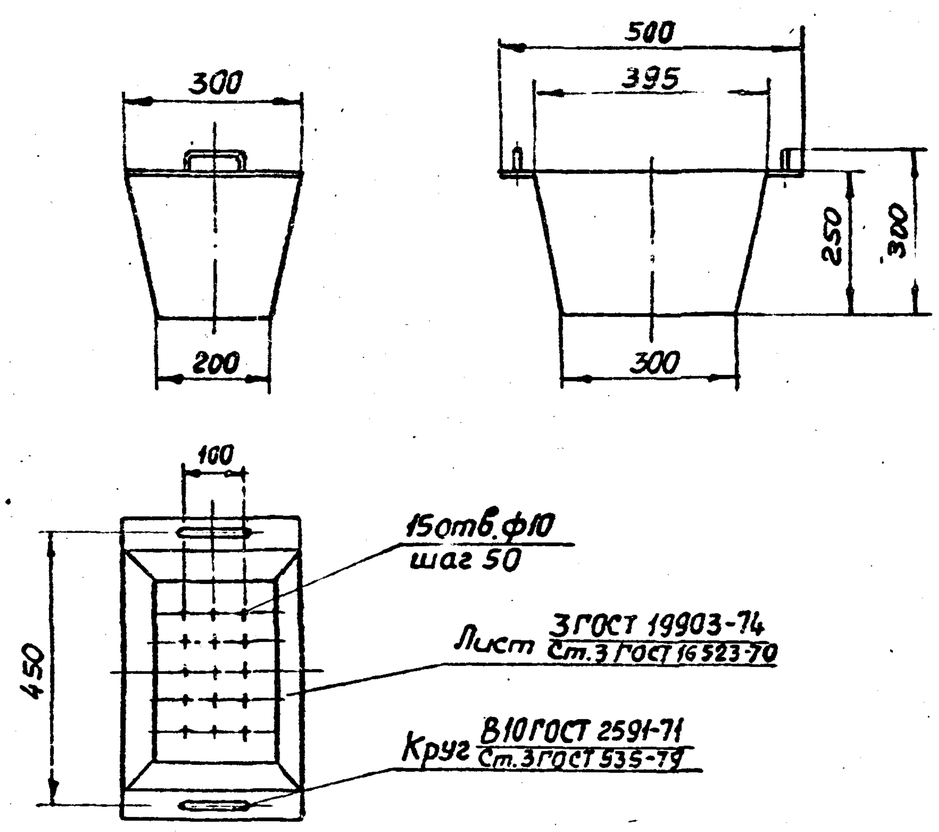

1. Поверхности очистить и обезжирить. Покрыть грунтом ГФ-0119 ГОСТ 23343-78 и окрасить эмалью ПФ-133 в два слоя.
2. Сварные швы выполнить по ГОСТ 5264-80

Привязан

Инв.№

ТП 902-1-92.84-НКН4

Изм.	Лист	№ докум.	Подпись	Дата
Разраб.		Нарыжная		
Пров.		Зельцер		
Т.контр.		Зельцер		
Гл.спец.		Ясинов		
Н.контр.		Козлов		
Утв.		Чмелев		

Корыта дырчатое

Чертеж общего вида

Стадия	Масса	Масштаб
Р	9,0	1:10

Лист | Листов 1

Госстрой СССР Союзводоканалниипроект Харьковский Водоканалпроект

Формат А4

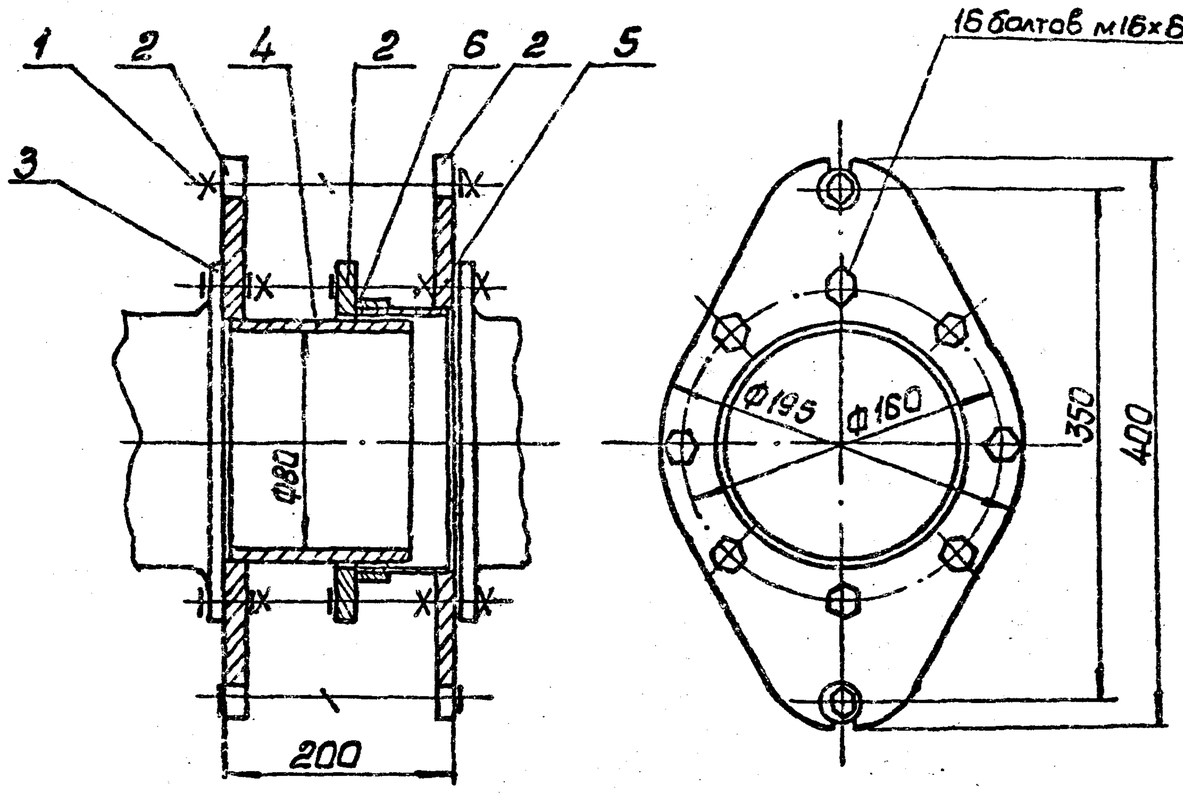

Поз	Наименование	Кол.	Дополнительные указания
	Материалы		
1	Круг $\frac{\text{В16 ГОСТ 2590-71}}{\text{Ст.3 ГОСТ 535-79}}$	0,35	м
2	Лист $\frac{\text{13 ГОСТ 19903-74}}{\text{Ст3 ГОСТ 14637-79}}$	0,23	м²
3	Пластина I лист ТМКЩ-С-3 ГОСТ 7338-77	0,073	м²
4	Труба $\frac{\text{90х5 ГОСТ 8734-75}}{\text{20 ГОСТ 8733-74}}$	0,15	м
5	Труба $\frac{\text{100х4 ГОСТ 8734-75}}{\text{20 ГОСТ 8733-74}}$	0,075	м
6	Труба $\frac{\text{110х4 ГОСТ 8734-75}}{\text{20 ГОСТ 8733-74}}$	0,05	м

1. Сварные швы по ГОСТ 5264-80.
2. Поверхности очистить и обезжирить. Покрыть грунтом ГФ-0119 ГОСТ 23343-78 и окрасить эмалью ПФ-133 в два слоя.

Привязан

Инв. №

Изм.	Лист	N докум.	Подпись	Дата
Разраб.		Нарыжная		
Пров.		Зельцер		
Т. контр.		Зельцер		
Гл. спец.		Ясинов		
Н. контр.		Козлов		
Утв.		Чмелев		

ТП902-1-92.84-НКН5

Патрубок монтажный
Чертеж общего вида.

Стадия	Масса	Масштаб
Р	25.0	1:5

Лист | Листов 1

Госстрой СССР
Гипрокоммунстроймаш
Харьковский
Водоканалпроект

Копир. Щелест

Формат А3

Альбом II

Типовой проект 902-1-92.84-ВК

Ведомость рабочих чертежей основного комплекта.

Лист	Наименование	Примечание
1	Общие данные. План. Схемы систем В1, К1	

Ведомость ссылочных и прилагаемых документов

Обозначение	Наименование	Примечание
	Прилагаемые документы	
902-1-9284-ВК.СО	Спецификации оборудования	Альбом VII
902-1-92.84-ВК.ВМ	Ведомости потребности в материалах.	Альбом VIII
	Ссылочные документы	
Серия 4.904-69	Детали крепления санитарно-технических приборов и трубопроводов	

Основные показатели по чертежам водопровода и канализации

Наименование системы	Потребный напор на вводе, м. вод. ст.	Расчетный расход м³/сут.	м³/ч	л/с	при пожаре, л/с	Установленная мощн. электродвигателей, квт	Примечание
В1	10	1.08	0,36	0,4			
В3	45	32	1.6	0,45			
К1	—	1,08	0,36	0,4			
К13	—	32	1.6	0,45			

Общие указания:

1. За условную отметку 0.000 принята абсолютная отметка ▭.
2. Основные показатели по рабочим чертежам марки ВК выполнены в соответствии со СНиП II-30-76

Типовой проект разработан в соответствии с действующими нормами и правилами.

Главный инженер проекта В.С.Лялюк

Согласовано: Инж. Ва, Карчан, Ивановская, Ростов

Стс, Эя, ОА

Инв. № подл. | Подпись и дата | Взам. инв. №

План на отм. 0.000

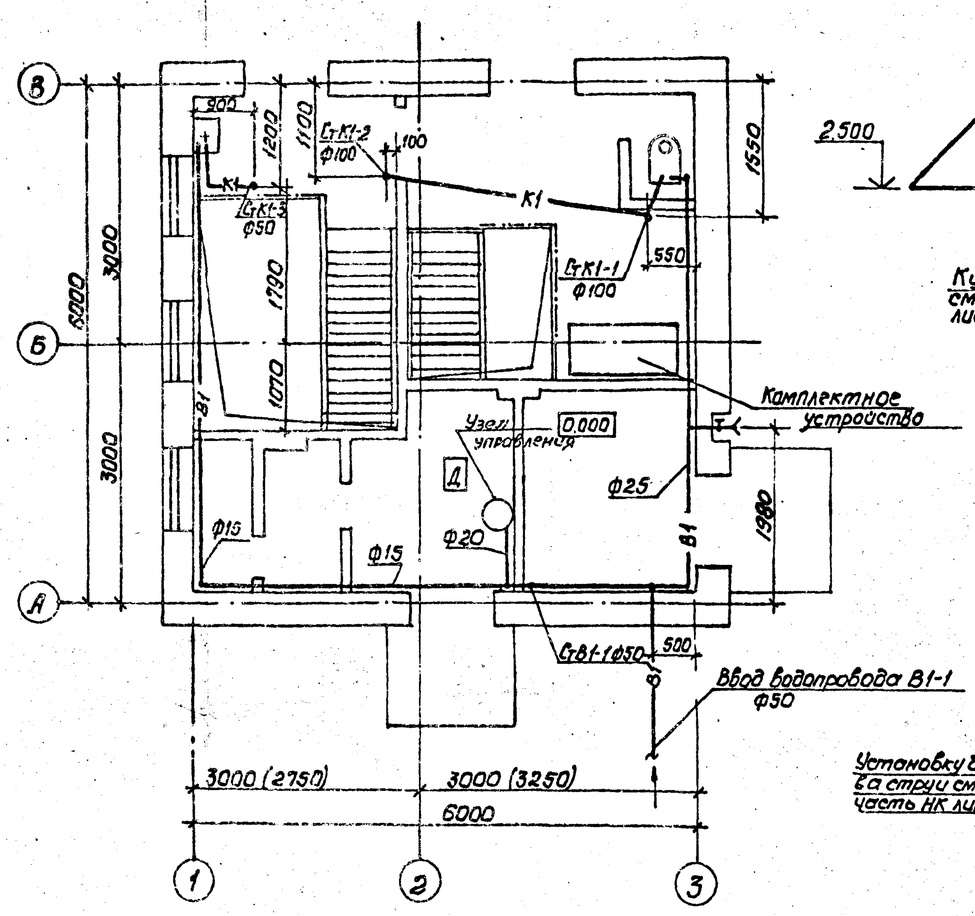

В 1

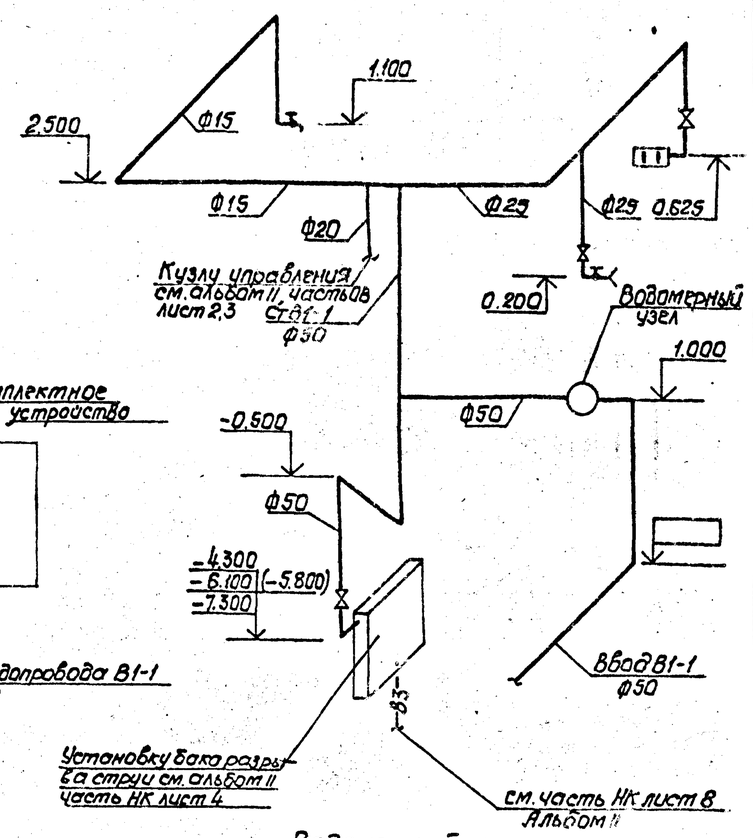

Водомерный узел

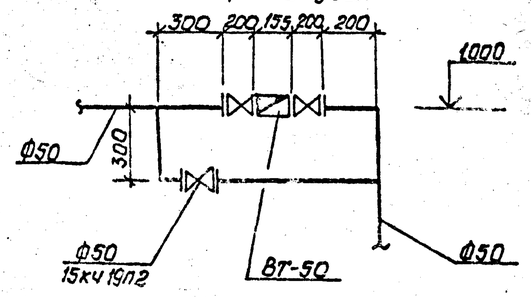

К 1

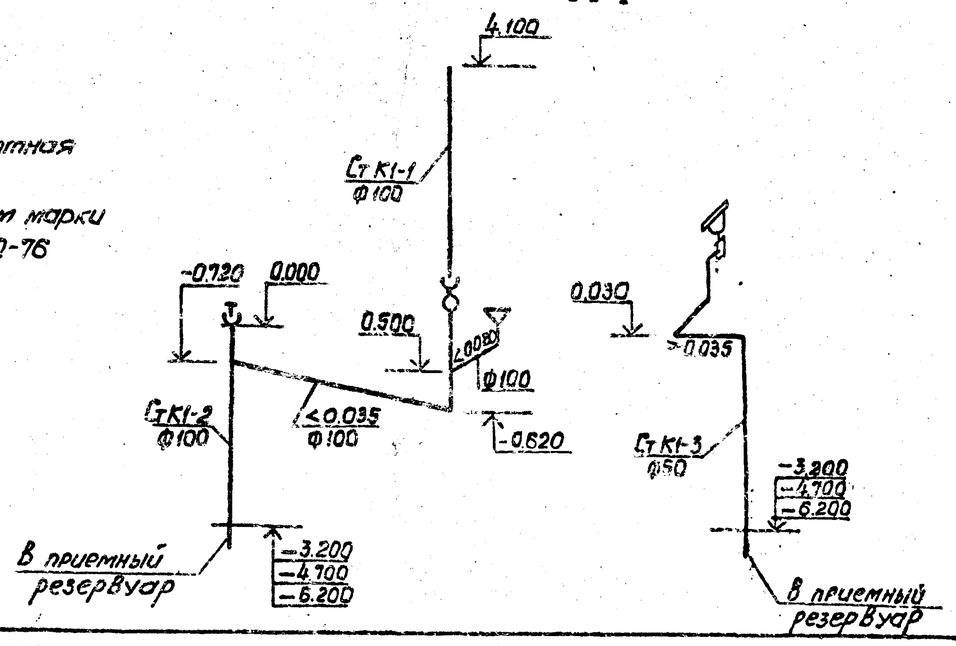

Привязан

Инв. №

ТП 902-1-9284-ВК

ГИП	Лялюк		
Нач. отд.	Чмелев		
Гл. спец.	Злотников		
Н. контр.	Голуб		
Вед. инж.	Наружная		
Инж.	Малкевич		

Канализационная насосная станция производительностью 23-172 м³/ч, напором 6-65 м

Общие данные. План. Схемы систем В1, К1.

Стадия	Лист	Листов
Р	1	1

Госстрой СССР Союзводоканалниипроект Харьковский Водоканалпроект

199'76-02 16

Типовой проект 902-1-92.84.08 Альбом II

Ведомость рабочих чертежей основного комплекта

Лист	Наименование	Примечание
1	Общие данные	
2	План на отм. 0.000. План подземной части.	
3	Разрез 1-1. Схема системы отопления. Узел управления. Схема теплоснабжения установки П1.	
4	Схемы систем П1.1р; П2; В1.1р; В2.2р; В3; ВЕ-1.	
5	Установки систем П1.1р, В1.1р, В2.2р	

Ведомость ссылочных и прилагаемых документов

Обозначение	Наименование	Примечание
	Ссылочные документы.	
5.904-5	Гибкие вставки к центробежным вентиляторам.	
1.494-32	Зонты и дефлекторы вентиляционных систем.	
5.904-10	Узлы прохода вентиляционных шахт через покрытия промышленных зданий	
1.494-25	Подставки под калориферы	
1.494-33	Клапан лепестковый к осевым вентиляторам	
1.494-30 В.1	Установка и крепление осевых вентиляторов	
4.904-69	Детали крепления трубопроводов и нагревательных приборов	
5.904-1. В.01	Крепление стальных неизолированных воздуховодов	
4.903-10. В.8	Грязевики	
2.400-4 В.1	Тепловая изоляция трубопроводов	
1.494-27 В.1,7	Воздухоприемные устройства с подвесными клапанами	
	Прилагаемые документы	
Т.П. 902-1-92.84.08.ВМ	Ведомость потребности в материалах	
ТП 902-1-92.84-08.СО	Спецификация оборудования	
ТП 902-1-92.84-08Н	Общие виды нетиповых конструкций	

Типовой проект разработан в соответствии с действующими нормами и правилами

Главный инженер проекта В. Лялюк

Характеристика отопительно-вентиляционных систем.

Обозначение системы	Кол. систем	Наименование обслуживаемого помещения (технологического оборудования)	Тип установки агрегата	Вентилятор: Тип, исполн. взрывозащите	N	Схема исполнения	Положение	L, м3/ч	P, Па (кгс/м²)	n, об/мин	Электродвигатель: Тип, исполнение по взрывозащите	N, кВт	n, об/мин	Воздухонагреватель: Тип	№	кол.	Т-ра, °С от	Т-ра, °С до	Расход тепл., Вт (ккал/ч)	Δp, Па (кгс/м²)	Примечание
П1, 1р	1	Машзал, помещение решеток	А2.5095-2В	8-ц4-70	2,5	1	Про 40°	690	588 (60)	2800	4АА63А2	0,37	2800	КСК3	6-02	1	-30	+5	11550 (9930)	007 (0,007)	-
П2	1	Машзал (лето)	осевой	06-300	4	—	—	1690	159 (15)	1375	4АА56А4	0,12	1375								
В1, 1р	1	Помещение решеток	А2.5095-2В	8-ц4-70	2,5	1	Про 40°	430	539 (55)	2800	4АА63А2	0,37	2800								
В2, 2р	1	Машзал	А2.5095-2В	8-ц4-70	2,5	1	Про 40°	460	549 (56)	2800	4АА63А2	0,37	2800								
В3	1	Машзал (лето)	осевой	06-300	4	—	—	1690	159 (15)	1375	4АА56А4	0,12	1375								
ВЕ1	1	Санузел	Дефлектор ДО-1,000					50													

Местные отсосы от технологического оборудования.

Технологическое оборудование: Поз.	Наименование	Кол.	Характеристика выделяющихся вредностей.	Объем вытяжки, м3/ч: На ед. оборуд.	Всего	Характеристика местного отсоса: Обозначение	Применяемые документы	Обозначение системы	Примечание
	Приемный резервуар	1	Парыточных вод (сероводород и др).	310	310	Зонт	ТП 902-1-92.84-08Н	В1.1р	

Общие указания.

1. Проект выполнен на основании технологического задания, архитектурно-строительных чертежей и согласно требованиям СНиП II-33-75, СНиП II-32-74, ГОСТ 21.602-79.
2. Проект отопления и вентиляции разработан для климатического района с наружной температурой -30°С.
3. Теплоносителем для систем отопления и вентиляции служит вода с параметрами 150°-70°С, получаемая от наружной тепловой сети.
4. Потеря напора в системе отопления составляет Н=0,5 м в.ст.
5. Система отопления запроектирована горизонтальная однотрубная с редукционными вставками, регулируемая.
6. Внутренние температуры в отапливаемых помещениях приняты: в производственных помещениях +5°С, санузле +16°С.
7. Вентиляция предусмотрена приточно-вытяжная механическая и естественная.
8. Помещения по взрыво-пожаробезопасности относятся к категории „Д".
Вентиляционное оборудование принято в обычном исполнении.
9. Монтаж систем и оборудования вентиляции производится в соответствии с указаниями СНиП III-28-75.
10. На воздуховоды вентсистем наносится антикоррозийное защитное покрытие из 2х слоев эмали ПФ-133 или ПФ-115 по 1 слою грунта ГФ-0119.

Основные показатели по чертежам отопления и вентиляции

Наименование здания	Объем м³	Периоды года при tн, °С	Расход тепла, Вт (ккал/ч): На отопление	На вентиляцию	На горячее водоснабжение	Общий	Расход холода Вт (ккал/ч)	Установленная мощн. эл. двигат. кВт
Канализационная	540	-30	15400	11550	—	26950	—	1,35
Насосная станция			(13240)	(9930)		(23170)		

План-схема

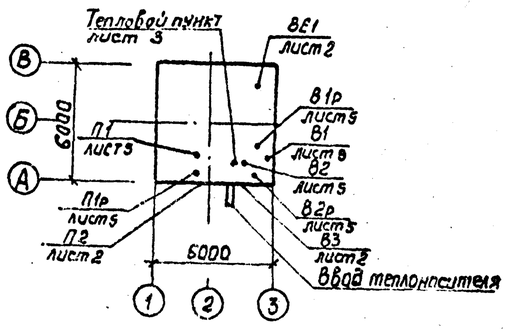

Привязан			
Инв. №			
ТП 902-1-92.84.08			
Н.контр. Бородин	Канализационная насосная станция производительностью 25-175 м3/ч, напором 6-65 м.	Стадия: Р	Лист: 1 / Листов: 5
Рук.сек. Говрилюк			
Гл.спец. Бородин	Общие данные	Госстрой СССР Союзводоканалниипроект Харьковский Водоканалпроект	
Рук.гр. Подольская			
Ст.инж. Смирнова			

Подпись и дата | Взам. инв. №

19976-02 17

Альбом II

Типовой проект 902-1-92 .84-08

План на отм. 0.000

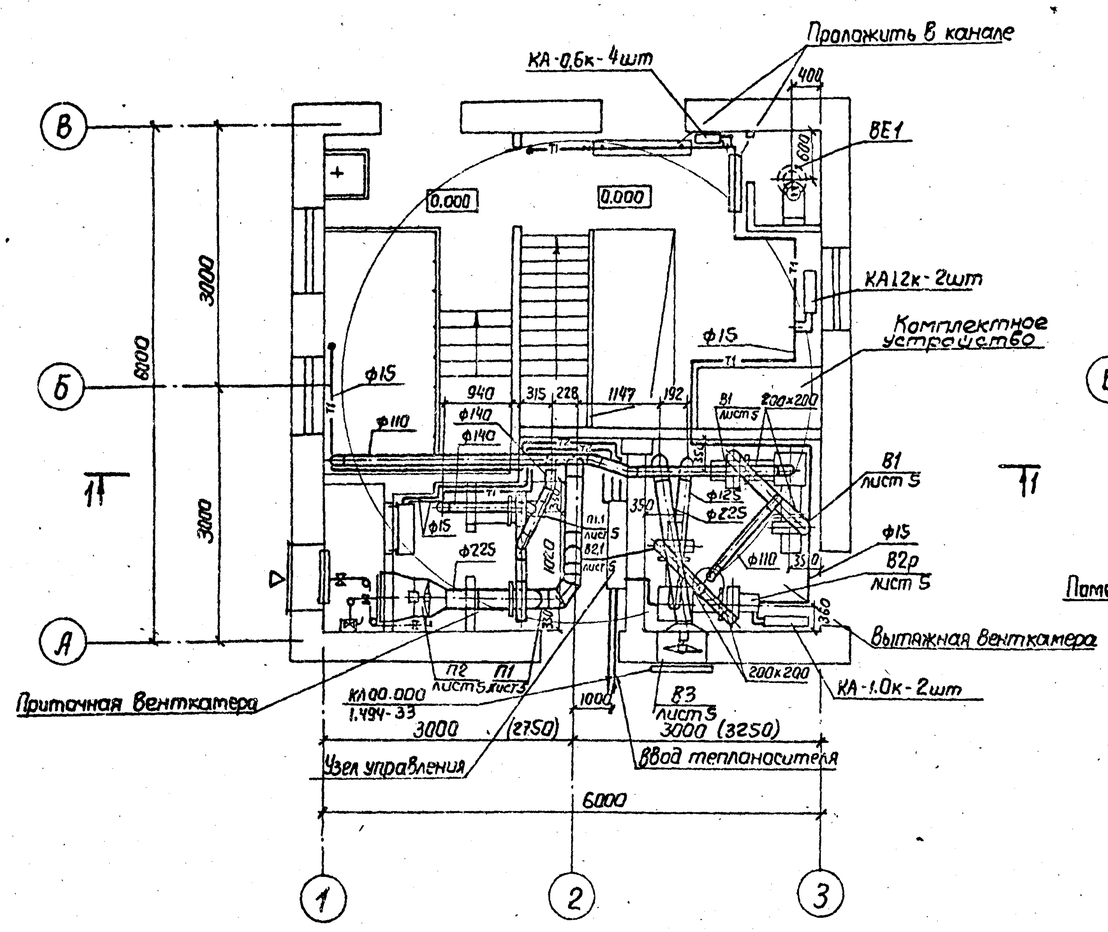

План подземной части.

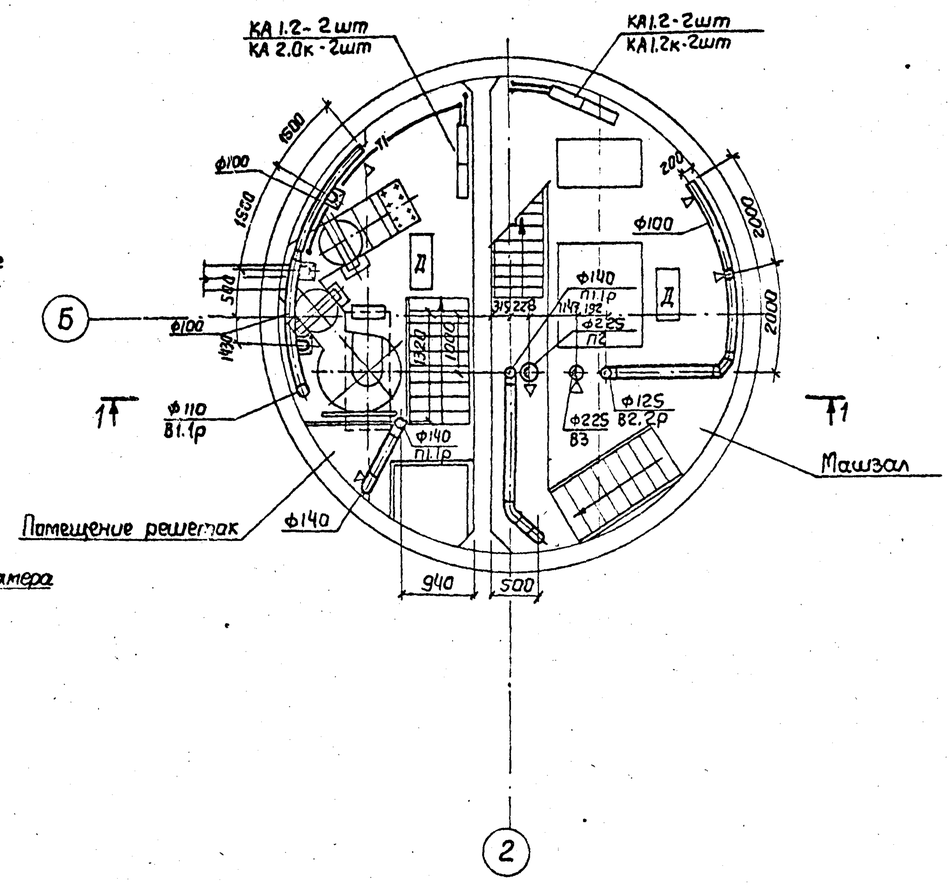

Размеры в скобках указаны для монолитного варианта.

Привязан					ТП 902-1-92 .84-ОВ		
			Н.контр.	Бородин	Канализационная насосная станция производительностью 25-173 м³/ч, напором 6-65м	Стадия	Лист	Листов
			Рук.сект.	Гаврилюк		Р	2	
			Гл.спец.	Бородин	План на отм. 0.000 План подземной части.	Госстрой СССР Союзводоканалниипроект Харьковский Водоканалпроект		
			Рук.гр.	Подольская				
Инв.№			Ст.инж.	Смирнова				

Согласовано

Отдел СТС	Гонтская	
Отдел ЭА	Бурман	
Отдел ВиК 2	Масякина	

Инв.№ подл. | Подпись и дата | Взам. инв.№

19976-02 18

Альбом II

Типовой проект 902-1-92.84-ОВ

Разрез 1-1

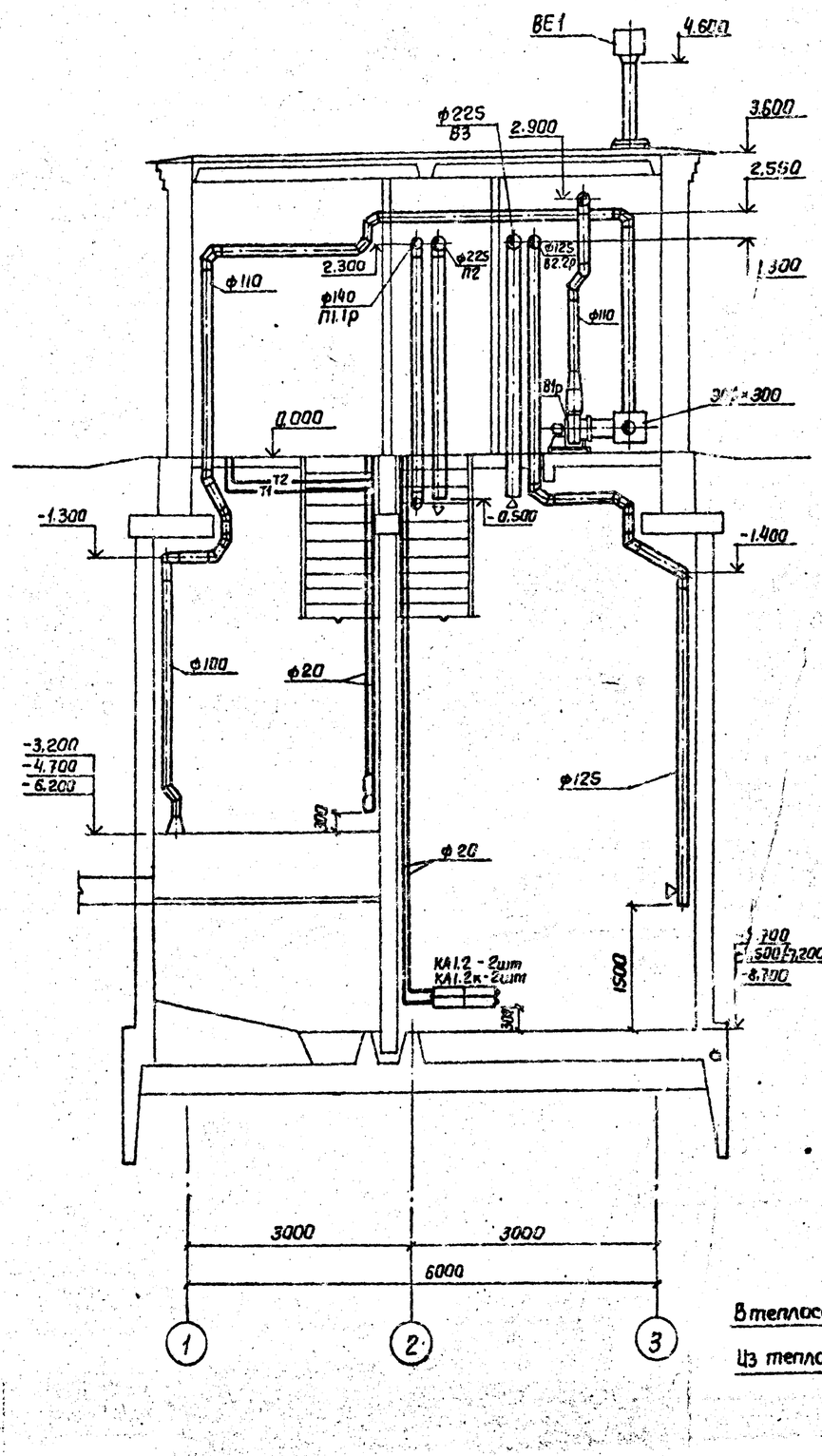

Система отопления

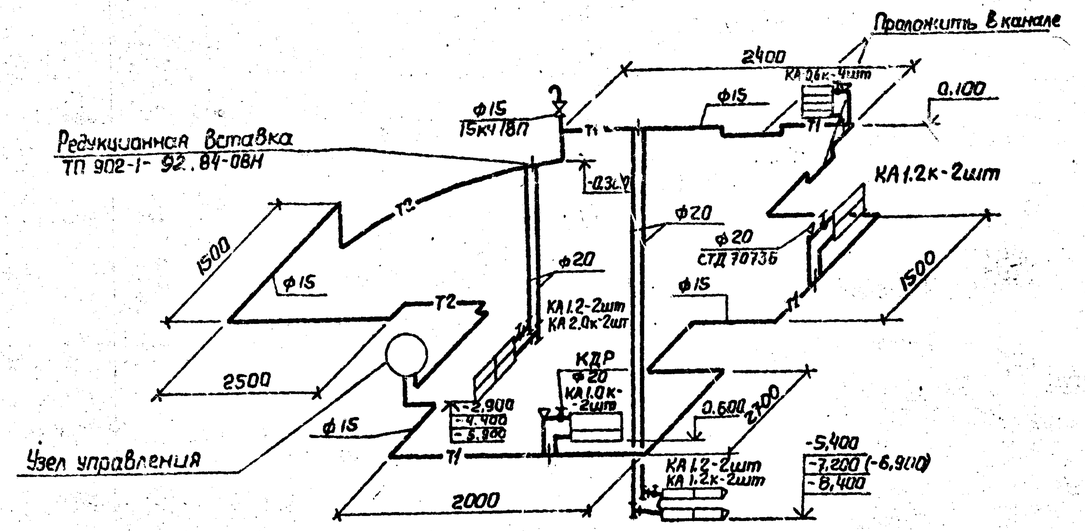

Узел управления

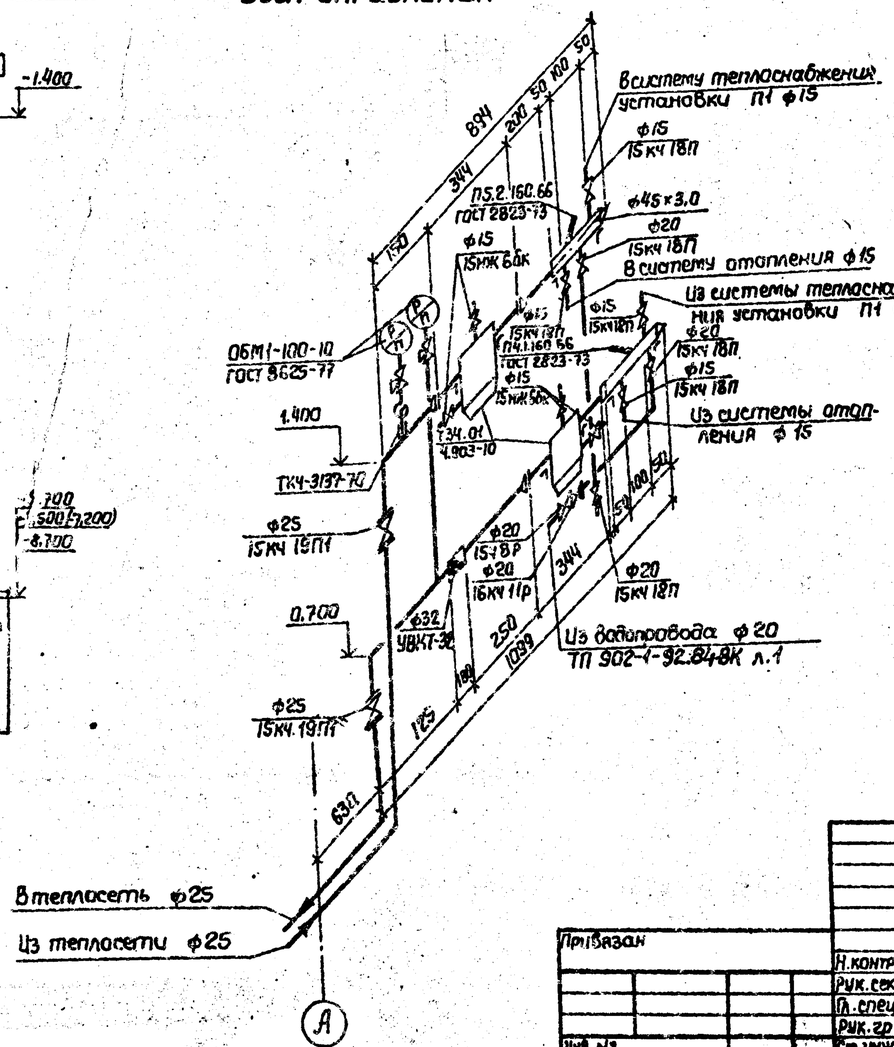

Схема теплоснабжения установки П1.

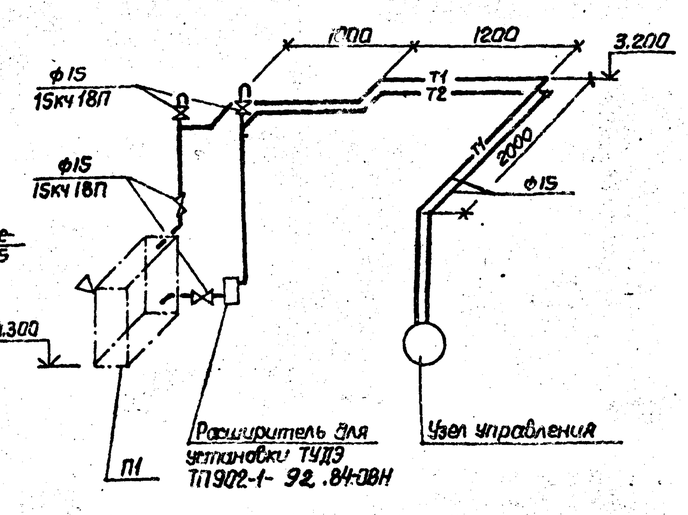

Отметки в скобках указаны для монолитного варианта.

Привязан				ТП 902-1-92.84-ОВ	
Н.контр.	Бородин			Канализационная насосная станция производительностью 25-173 м³/ч, напором 6-65 м.	Стадия: Р; Лист: 3; Листов:
Рук.сект	Гаврилюк			Разрез 1-1. Схема системы отопления. Узел управления. Схема теплоснабжения установки П1	Госстрой СССР Союзводоканалниипроект Харьковский Водоканалпроект
Гл.спец	Бородин				
Рук.гр	Подольская				
Ст.инж	Стирнова				
Инв.№					

19976-02 19

Инв.№подл. | Подпись и дата | Взам.инв.№

Альбом II

Типовой проект 902-1-92.84-08

П1.1р

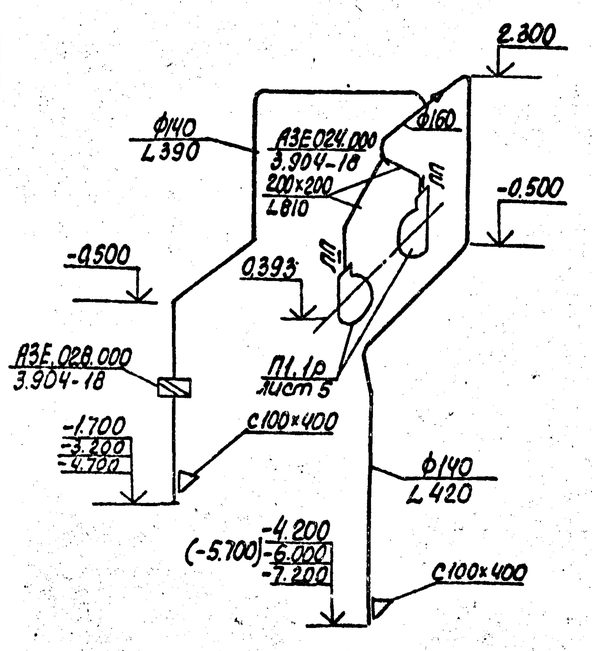

В1.1р

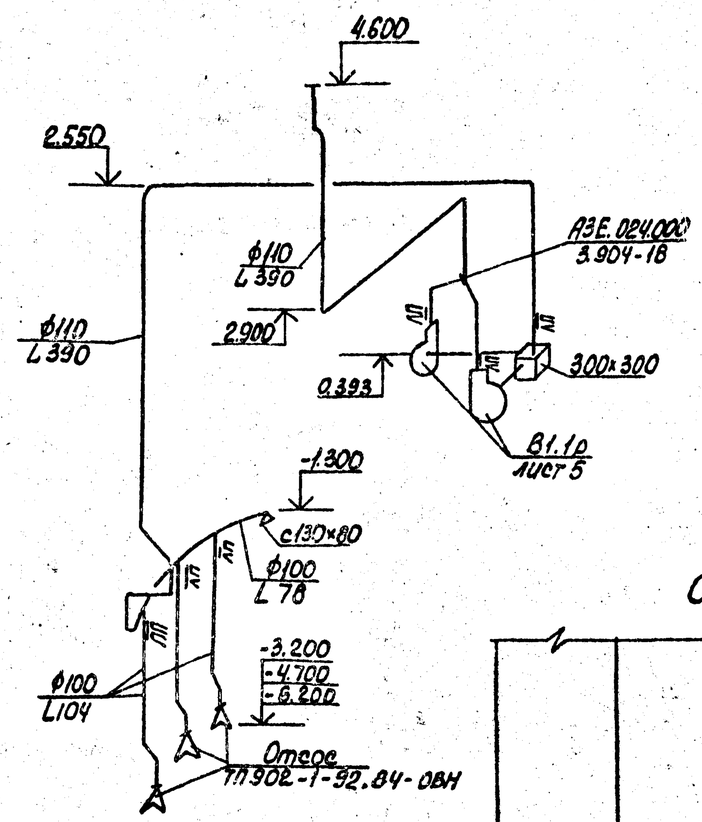

В2.2р

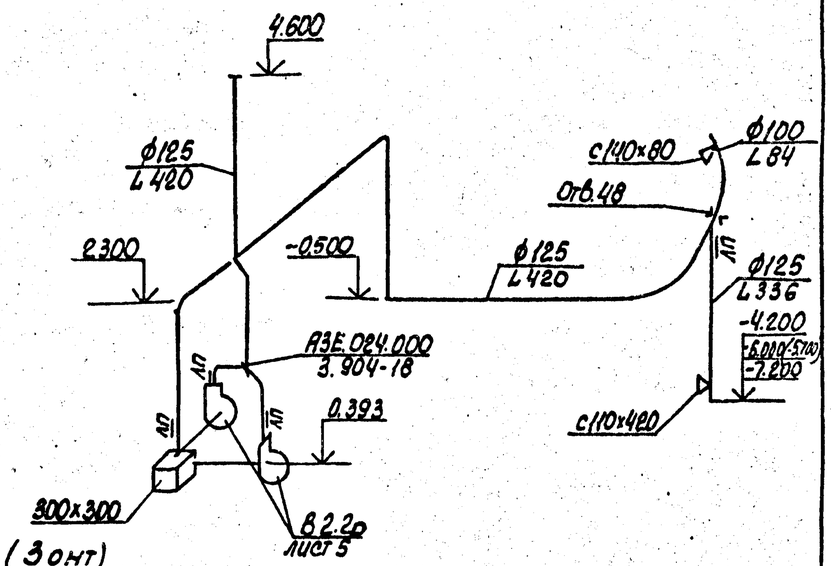

Отсос (3 опт)

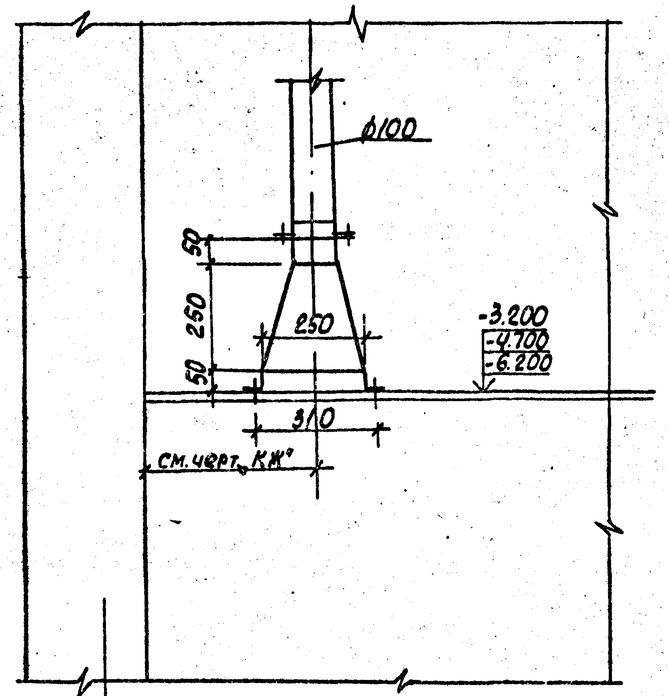

ВЕ1

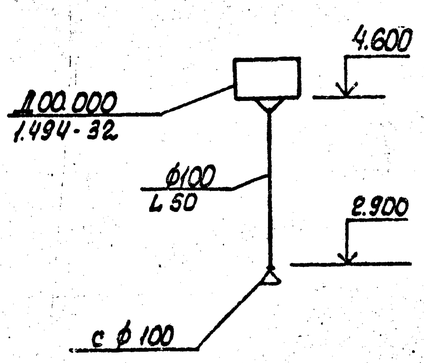

П2

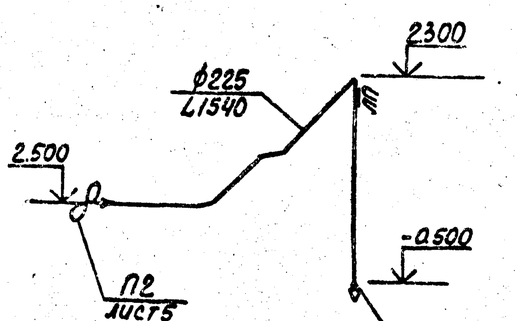

В3

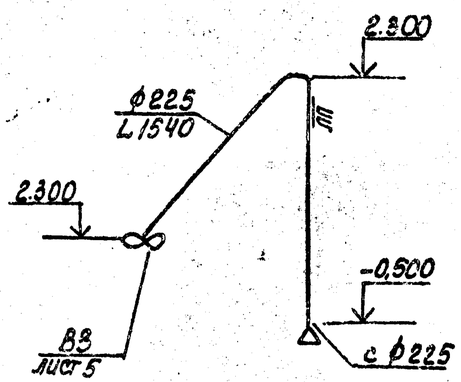

Отметки в скобках указаны для монолитного варианта.

Привязан			
Инв. №			
Н. контр.	Бородин		
Рук. гр.	Гаврилюк		
Гл. спец.	Бородин		
Рук. гр.	Подольская		
Ст. инж.	Смирнова		

ТП902-1-92.84-ОВ

Кондиционирование воздуха станция производительностью 25-173 м³/ч, напором 6-65 м.	Стадия	Лист	Листов
	Р	4	
Схемы систем П1.1р; П2; В1.1р; В2.2р; В3; ВЕ1	Госстрой СССР Союзвентиляционпроект Водоканалпроект		

19976-02 20

Альбом II

Типовой проект 902-1-__ 92.84-08

Разрез 1-1

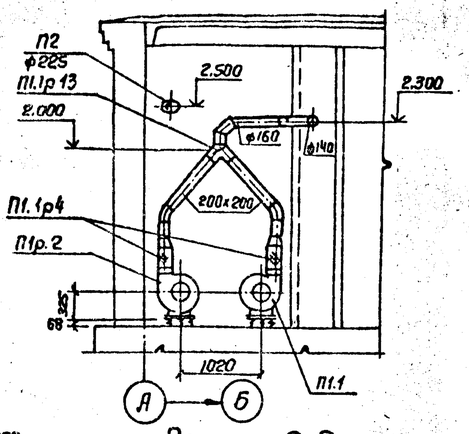

Разрез 2-2.

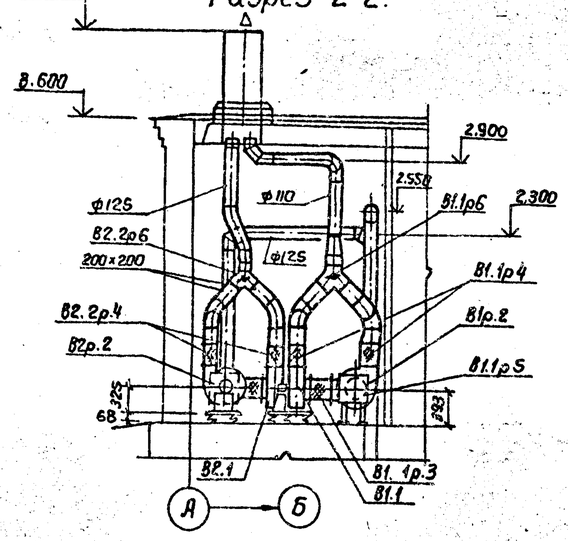

План на отм. 0.000

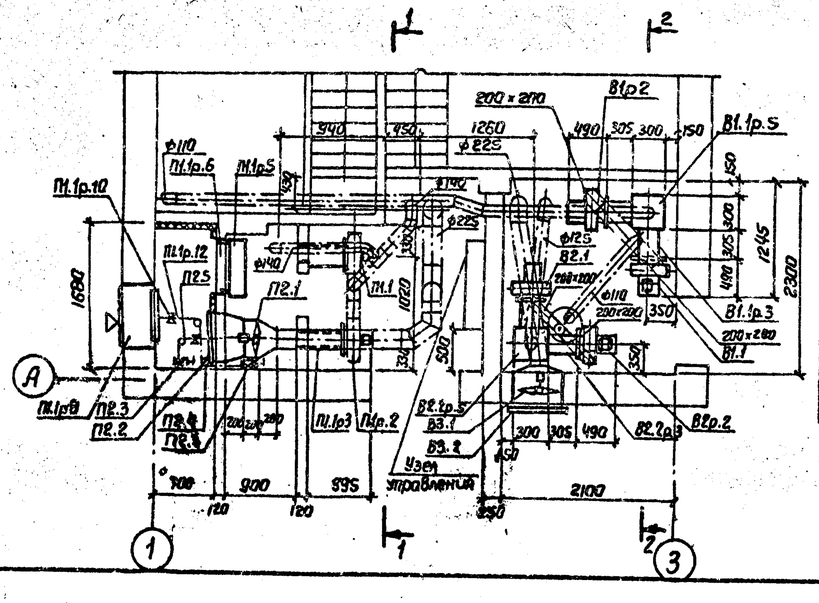

Спецификация вентиляционных установок П1, 1р

Марка	Обозначение	Наименование	Кол.	Масса ед., кг	Примечание
		П1, П1р.			
П1.1		Агрегат вентиляторный			
П1р.2		А2.5095-2б, на виброосно-			
		вании; комплект:	2	30.0	
		а. вентилятор центро-			
		бежный В-Ц4-70 №2.5,			
		исполнение 1, положе-			
		ние Пр0°, Л0°.			
		б. Электродвигатель 4АА63А2			
		0.37 кВт; 2800 об/мин.			
П1.1р3	5.904-5	Гибкая вставка ВВф-17	2	2.53	
П1.1р.4	5.904-5	Гибкая вставка ВН.01-10	2	0.9	
П1.1р.5		Калорифер КСК3-6-02	1	39.9	
П1.1р.6	ТП 902-1- .84-08ВН	Рама для крепления			
		калориферов	1	9.5	
П1.1р.7	1.494-25	Подставка под калорифер	2		
П1.1р.8	1.494-27.В.7	Узел воздухозабора			
		Sc1В. 000.000.02	1		
П1.1р.9	ГОСТ 2823-73	Термометр П2.1. 160. 66			
	ГОСТ 3029-75Е	с защитной оправой	1		
П1.1р.10	1.494-27 В.1	Блок ф60	5	19	
П1.1р11	"	Лебедка ручная	1	4.3	
П1.1р.12	ГОСТ 3062-80	Трос металлический ф3.3мм	5		м
П1.1р.13	3.904-18 В.1	Клапан перекидной искро-			
		безопасный А3Е024.000	1	10.8	
		П2			
П2.1		Осевой вентилятор 06-300	1	20	
		№4 с электродвигателем			
		4АА56А4, 0,12кВт; 1375об/мин			
П2.2	1.494-27 В7	Тепленный клап. 5С1.020.000	1		
П2.3	"	Лебедка ручная	1	4.3	
П2.4	"	Блок ф60	3		
П2.5	ГОСТ 3062-80	Трос металлический ф3.3мм	3		м
		В3			
В3.1		Осевой вентилятор 06-300№4	1	20	
		с электродвигателем			
		4АА56А1 0,12кВт. 1375об/мин			
В3.2	1.494-33	Лепестковый клапан КЛ00.000	1	13.4	

Спецификация вентиляционных установок В1.1р; В2.2р

Марка	Обозначение	Наименование	Кол	Масса ед., кг	Примечание
		В1. В1р			
В1.1		Агрегат вентиляторный			
В1 р2		А2.5095-2б, на виброос-			
		новании комплект:	2	30.0	
		а. вентилятор центробеж			
		ный В-Ц4-70 №2,5, исполне-			
		ние 1, положение Пр0°, Л0°,			
		б. Электродвигатель			
		4АА63А2; 0,37кВт; 2800 об/мин			
В1.1р.3	5.904-5	Гибкая вставка ВВф-17	2	2.53	
В1.1р.4	5.904-5	Гибкая вставка ВН.01-10	2	0.9	
В1.1р.5	ГОСТ 19903-74	Воздуховод прямоугольный			
		300х300 ℓ=400 мм	1		
В1.1р.6	3.904-18. В.01	Клапан перекидной искробе-	1		
		зопасный А3Е.024.000			
		В2. В2р.			
В2.1		Агрегат вентиляторный			
В2р.2		А2.5095-2б, на виброосно-			
		вании комплект:	2	30.0	
		а. вентилятор центробеж-			
		ный В-Ц4-70 №2,5, исполне-			
		ние 1, положение Пр0°, Л0°			
		б. Электродвигатель			
		4АА63А2; 0,37кВт; 2800 об/мин			
В2.2р3	5.904-5	Гибкая вставка ВВф-17	2	2.53	
В2.2р4	5.904-5	Гибкая вставка ВН.01-10	2	0.9	
В2.2р.5	ГОСТ 19903-74	Воздуховод прямоугольный			
		300х300 ℓ=400 мм	1		
В2.2р.6	3.904-18. В.0.1	Клапан перекидной искро-			
		безопасный А3Е024.000	1.	10.8	

Привязан

Инв. №

Н.контр.	Бородин		
Рук.сект.	Дубрилюк		
Гл.спец.	Бородин		
Рук.гр.	Подольская		
Ст.инж.	Стирнова		

ТП 902-1- 92.84-08

Канализационная насосная станция производительностью 25-173 м³/ч, напором 5-35 м

Стадия	Лист	Листов
Р	5	

Установки систем П1.1р, В1.1р; В2.2р.

Госстрой СССР Союзводоканалпроект Харьковский Водоканалпроект

Инв. к подл. | Подпись и дата | Взам. инв. №

19976-02 21

ТИПОВОЙ ПРОЕКТ 902-1-92.84

Канализационная насосная станция производительностью 25-173 м³/ч, напором 6-65 м при глубине заложения подводящего коллектора 4,0 м (сборно-монолитный вариант)

АЛЬБОМ II

Общие виды нетиповых конструкций марки ОВН

Обозначение	Наименование	Примечание
ТП902-1-92.84-ОВН1	Рама для крепления калорифера	
ТП902-1-92.84-ОВН2	Лючок с заглушкой	
ТП902-1-92.84-ОВН3	Расширитель	
ТП902-1-92.84-ОВН4	Зонт	
ТП902-1-92.84-ОВН5	Вставка редукционная	
ТП902-1-92.84-ОВН6	Утепленный створный клапан	

Привязан

Инв. №

Формат А4

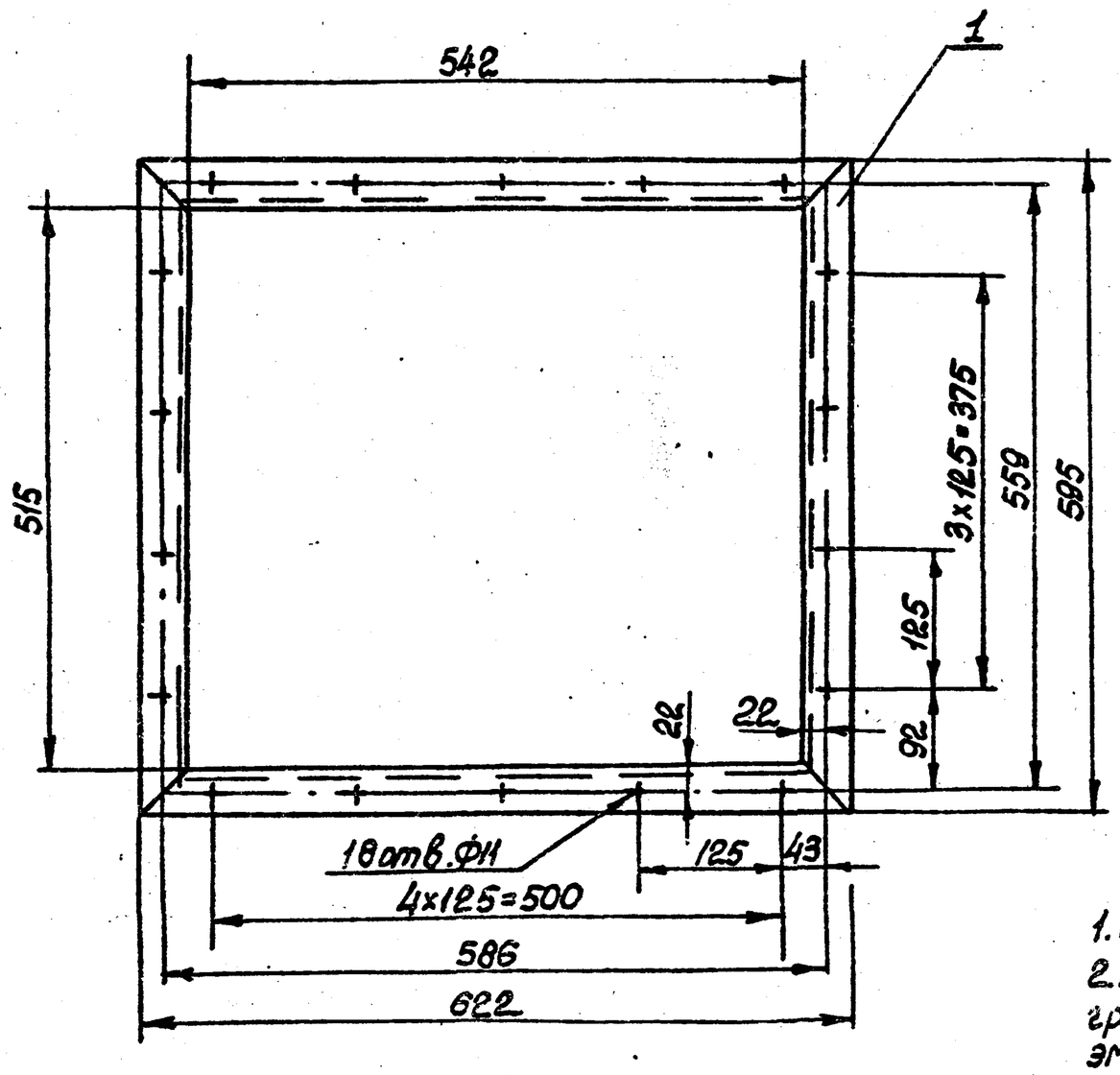

Поз.	Наименование	Кол.	Дополнительные указания
	Материалы		
1	Уголок $\frac{Б-40\times40\times5\ ГОСТ\ 8509-72}{Ст3\ ГОСТ\ 535-79}$	2,43	м

1. Сварные швы выполнить по ГОСТ 5264-80.
2. Поверхности очистить и обезжирить. Покрыть грунтом ГФ-0119 ГОСТ 23343-78 и окрасить эмалью ПФ-133 в два слоя.

Привязан

Инв. №

Изм	Лист	№ докум.	Подпись	Дата
Разраб.		Наружная		
Пров.		Колесник		
Т.контр.		Брониславский		
Гл.спец.		Ясинов		
Н.контр.		Ясинов		
Утв.		Чмелев		

ТП 902-1-92.84-ОВН1

Рама для крепления калорифера

Чертеж общего вида

Стадия	Масса	Масштаб
Р	9,0	1:5

Лист | Листов 1

Госстрой СССР Союзводоканалниипроект Харьковский Водоканалпроект

Копир. Кулешова

Формат А3

19976-02 22

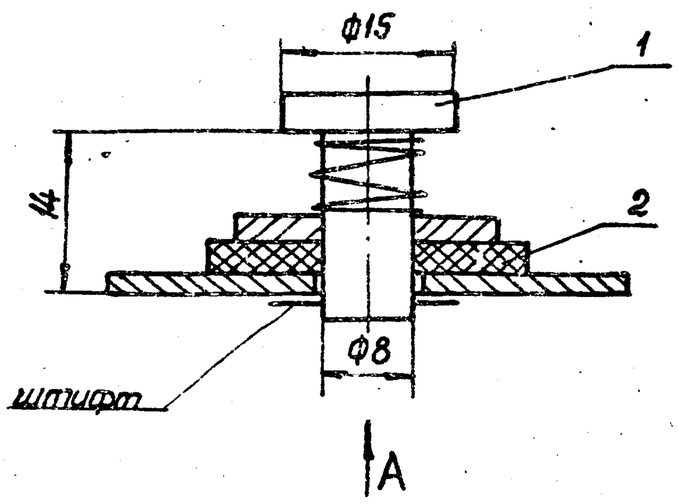

Вид А

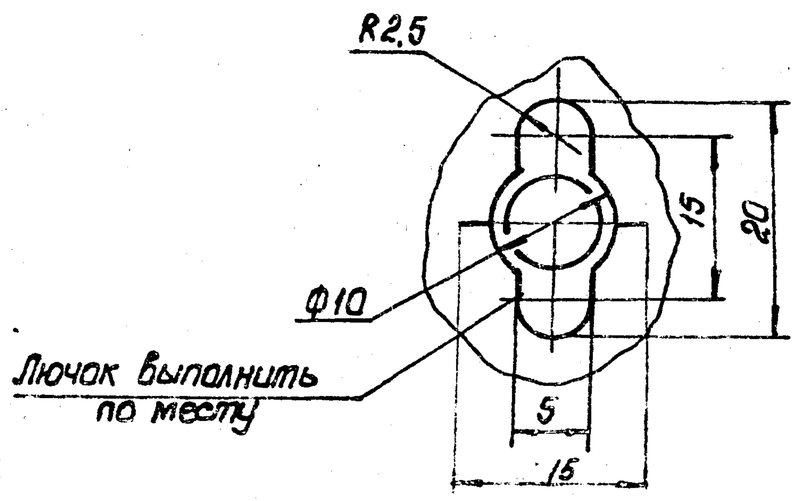

Поз.	Наименование	Кол.	Дополнительные указания
	Материалы		
1	Круг $\frac{\text{В15 ГОСТ 2590-71}}{\text{Ст3 ГОСТ 535-79}}$	0,024	м
2	Пластина I лист ПМБ-М-2 ГОСТ 7338-77	0,001	м²

Привязан:

Инв. №

Изм.	Лист	№ докум.	Подпись	Дата
Разраб.		Зарщиков		
Пров.		Брацлавский		
Т.контр.		Брацлавский		
Гл.спец.		Зеинов		
Н.контр.		Козлов		
Утв.		Чмелев		

ТП 902-1-92.84-ОВН2

Лючок с заглушкой

Чертеж общего вида.

Стадия	Масса	Масштаб
Р	0,05	2:1

Лист | Листов 1

Госстрой СССР Союзводоканалниипроект Харьковский Водоканалпроект

Формат А3

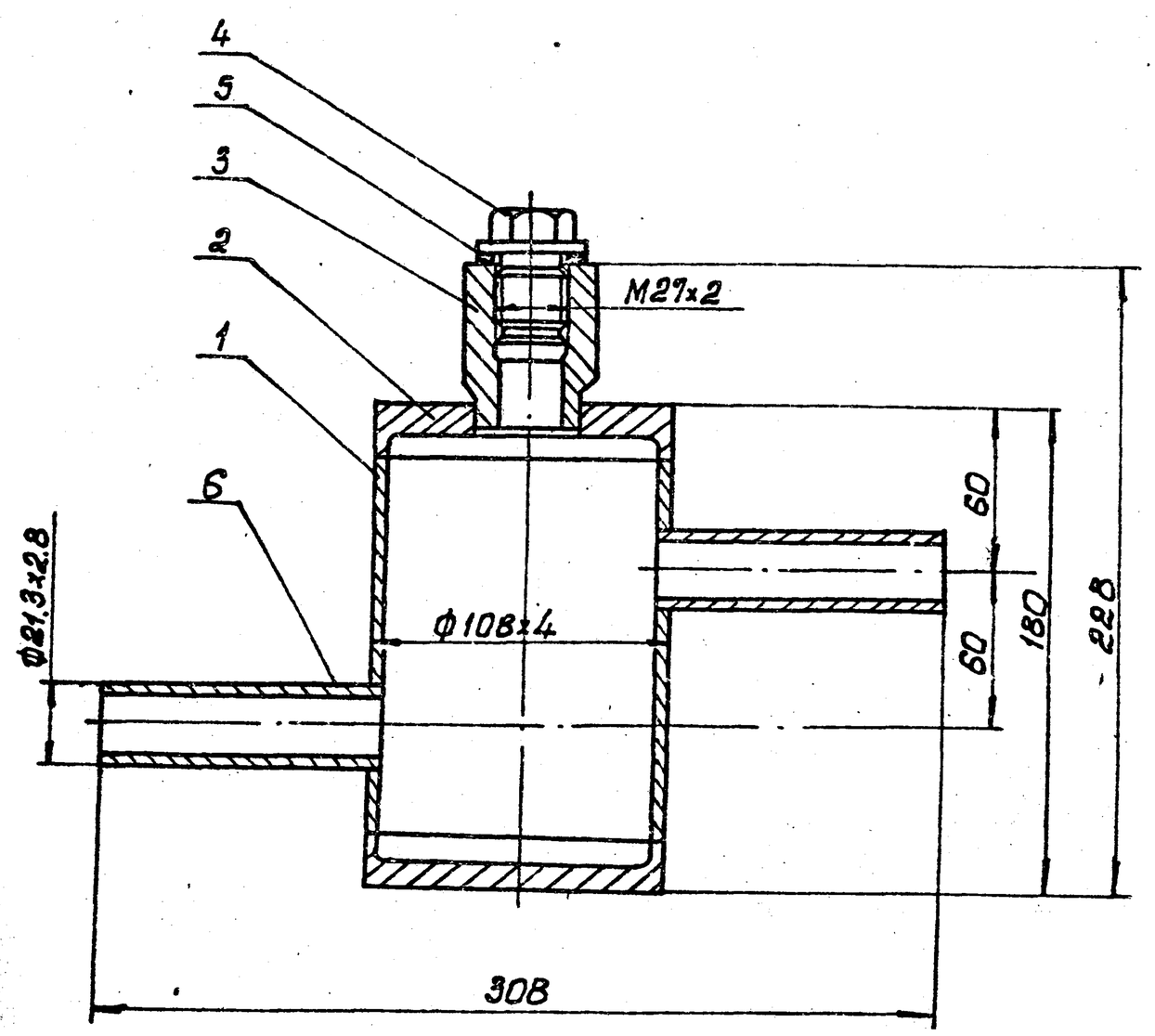

Поз.	Наименование	Кол.	Дополнительные указания
	Материалы		
1	Труба $\frac{\text{108х4 ГОСТ 8732-78}}{\text{Ст3 ГОСТ 8731-74}}$	0,14	м
2	Круг $\frac{\text{В110 ГОСТ 2590-71}}{\text{Ст.3 ГОСТ 535-79}}$	0,04	м
3	Круг $\frac{\text{В53 ГОСТ 2590-71}}{\text{Ст3 ГОСТ 535-79}}$	0,06	м
4	Круг $\frac{\text{В40 ГОСТ 2590-71}}{\text{Ст3 ГОСТ 535-79}}$	0,032	м
5	Пластина I лист ТМКЩ-С-3 ГОСТ 7338-77	0,001	м²
6	Труба 21,3х2,8 ГОСТ 3262-75	0,2	м

1. Сварные швы выполнить по ГОСТ 16037-80.
2. Поверхности очистить и обезжирить. Покрыть грунтом ГФ-0119 ГОСТ 23343-78 и окрасить эмалью ПФ-133 в два слоя.

Привязан

Инв. №

Изм.	Лист	№ докум.	Подпись	Дата
Разраб.		Зарщиков		
Пров.		Брацлавский		
Т.контр.		Брацлавский		
Гл.спец.		Зеинов		
Н.контр.		Козлов		
Утв.		Чмелев		

ТП 902-1-92.84-ОВН3

Расширитель

Чертеж общего вида.

Стадия	Масса	Масштаб
Р	6,5	1:2

Лист | Листов 1

Госстрой СССР Союзводоканалниипроект Харьковский Водоканалпроект

Копир. Шелест

Формат А3

19976-02 23

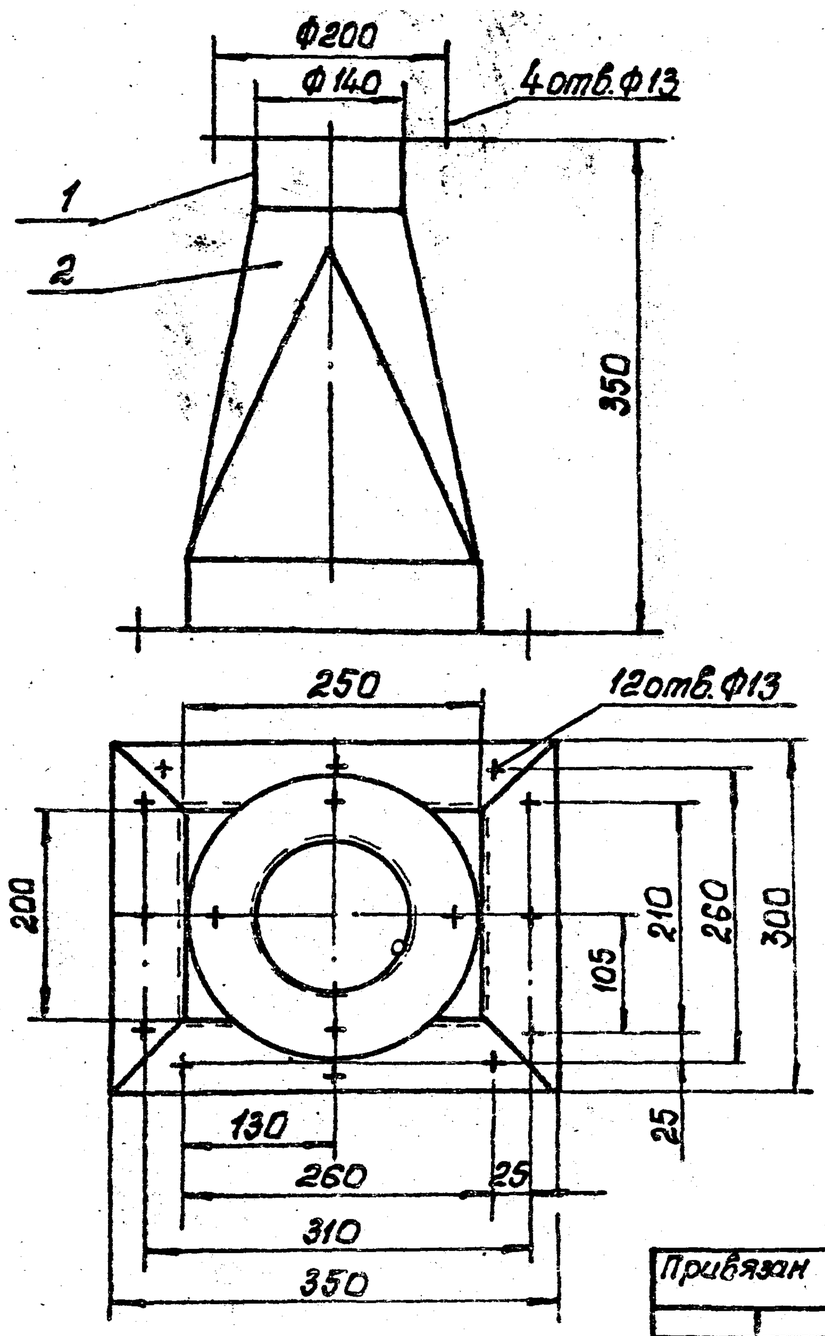

Поз.	Наименование	Кол.	Дополнительные указания
	Материалы		
1	Уголок $\frac{Б\text{-}50\times50\times4\ ГОСТ\ 8509\text{-}72}{Ст.3\ ГОСТ\ 535\text{-}79}$	1,6	м
2	Лист $\frac{2\ ГОСТ\ 19903\text{-}74}{Ст.3\ ГОСТ\ 16523\text{-}70}$	0,17	м²

1. Сварные швы по ГОСТ 5264-80.
2. Поверхности очистить и обезжирить. Покрыть грунтом ГФ-0119 ГОСТ 23343-78 и окрасить эмалью ПФ-133 в два слоя.

Изм.	Лист	№ докум.	Подпись	Дата	ТП 902-1-9284-08Н4
Разраб.		Зарщиков			Зонт. Чертеж общего вида
Пров.		Колесник			Стадия: Р; Масса: 9,4; Масштаб: 1:4
Т.контр.		Брацлавский			Лист; Листов 1
Гл.спец.		Ясинов			Госстрой СССР Союзводоканалниипроект Харьковский Водоканалпроект
Н.контр.		Ясинов			
Утв.		Чмелев			

Привязан

Инв. №

Формат А3

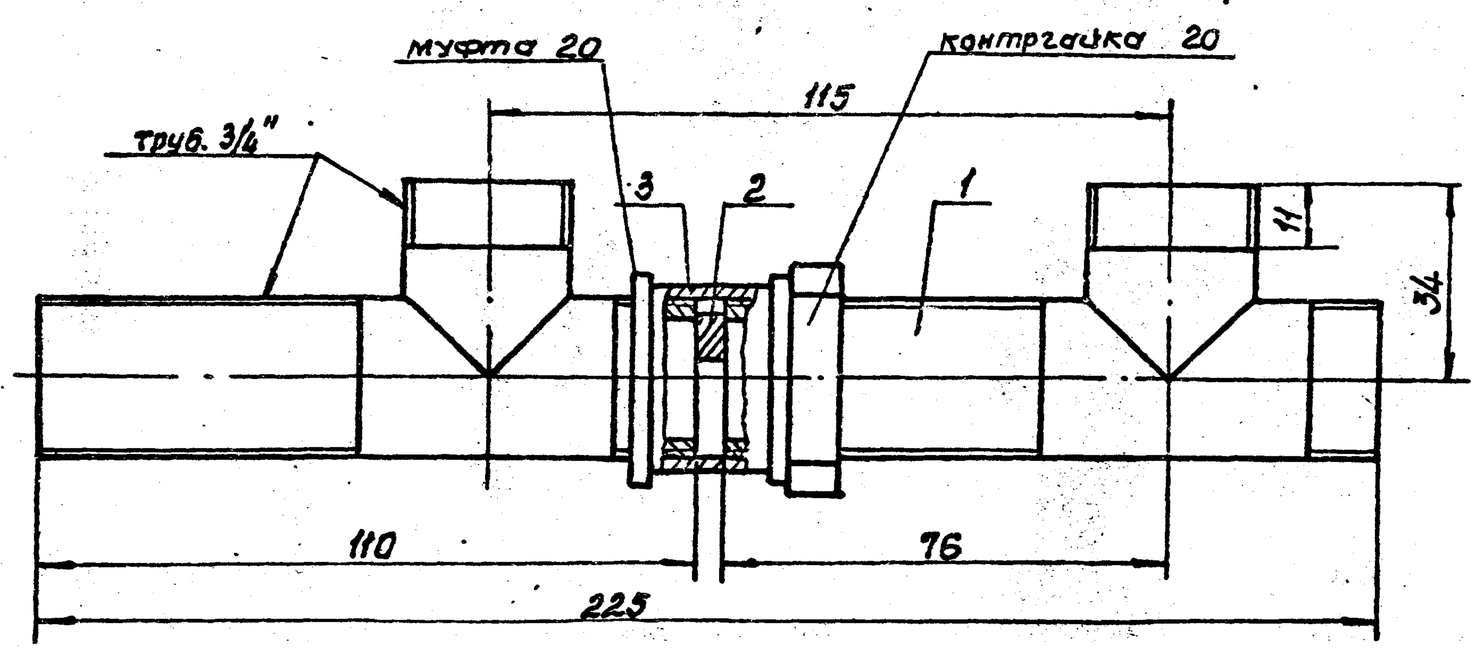

Поз. 2

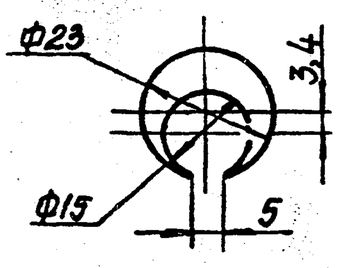

Поз.	Наименование	Кол.	Дополнительные указания
	Материалы		
1	Труба 20 ГОСТ 3262-75	0,26	м
2	Лист $\frac{3\ ГОСТ\ 19903\text{-}74}{Ст3\ ГОСТ\ 16523\text{-}70}$	0,0002	м²
3	Паронит ПОН-1 ГОСТ 481-80	0,0001	м²

1. Сварные швы по ГОСТ 16037-80.
2. Поверхность очистить и обезжирить. Покрыть грунтом ГФ-0119 ГОСТ 23343-78 и окрасить эмалью ПФ-133 в два слоя.
3. Шайба поз.2 фиксируется в указанном положении с помощью сварной точки.

Изм.	Лист	№ докум.	Подпись	Дата	ТП 902-1-9284-08Н5
Разраб.		Зарщиков			Вставка редукционная. Чертеж общего вида.
Пров.		Колесник			Стадия: Р; Масса: 0,7; Масштаб: 1:1
Т.контр.		Брацлавский			Лист; Листов 1
Гл.спец.		Ясинов			Госстрой СССР Союзводоканалниипроект Харьковский Водоканалпроект
Н.контр.		Ясинов			
Утв.		Чмелев			

Привязан

Инв. №

Копир. Шелест

Формат А3

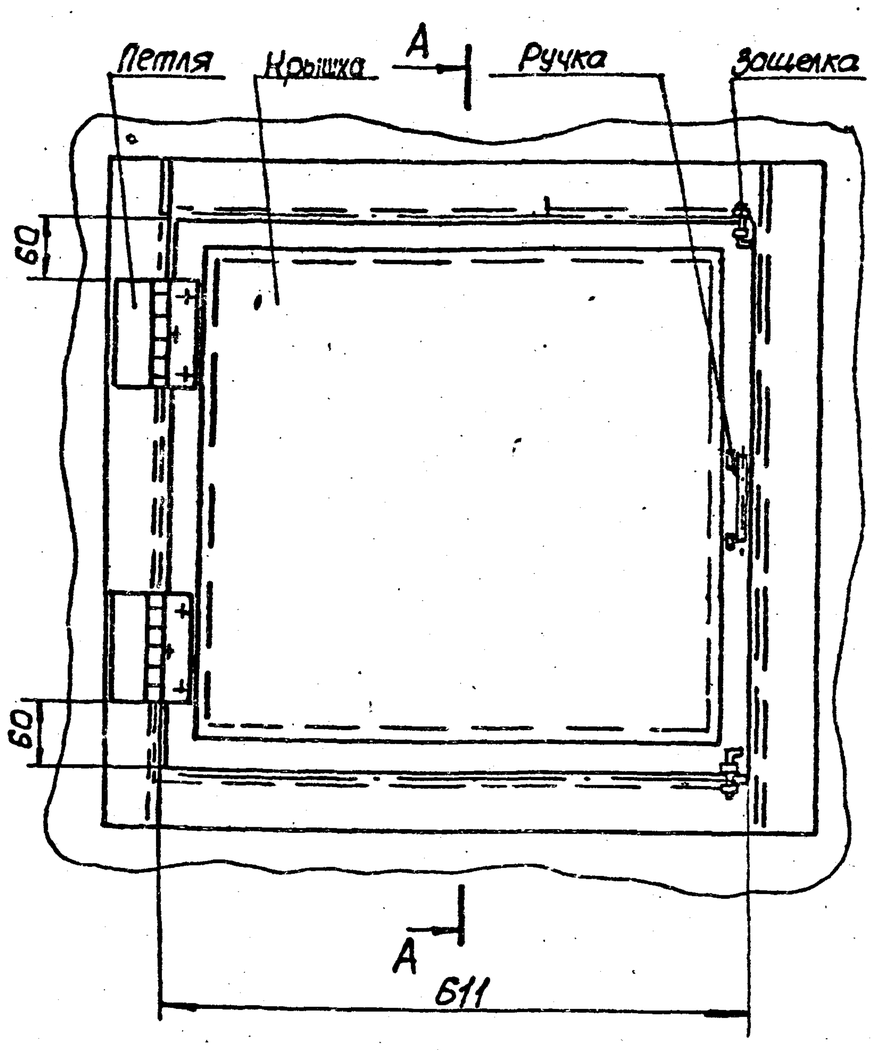

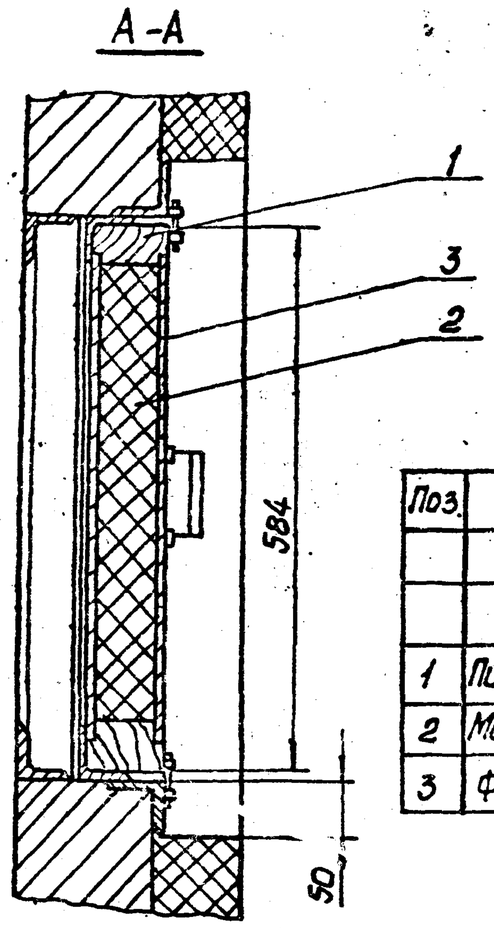

Поз.	Наименование	Кол.	Дополнительные указания
	Материалы		
1	Пиломатериалы ГОСТ 8486-66	5,2	кг
2	Минеральная вата ГОСТ 4640-76	0,01	$м^3$
3	Фанера ГОСТ 3916-69	0,3	$м^2$

Привязан

Инв.№

Изм.	Лист	№ докум.	Подпись	Дата
Разраб.		Зарешков		
Пров.		Колесник		
Т.контр.		[illegible]		
		Асимов		
Н.контр.		Асимов		
Утв.		Чмелев		

ТП 902-1-9284-ОВ16

Утепленный створный клапан. Чертеж общего вида

Стадия	Масса	Масштаб
Р	16,0	1:5
Лист	Листов 1	

Госстрой СССР Союзводоканалниипроект Харьковский Водоканалпроект

Копир. Шелест Формат А3

Госстрой СССР
ЦЕНТРАЛЬНЫЙ ИНСТИТУТ ТИПОВОГО ПРОЕКТИРОВАНИЯ
Свердловский филиал
620062, г.Свердловск-62, ул.Чебышева,4
Заказ № 3528 Инв.№ 19976-09 тираж 390
Сдано в печать 14.10 1984г цена 1-98