ТИПОВОЙ ПРОЕКТ
903-4-174.91

ЦЕНТРАЛЬНЫЙ ТЕПЛОВОЙ ПУНКТ ТЕПЛОВАЯ НАГРУЗКА 25 МВТ ПЕРВИЧНЫЙ ТЕПЛОНОСИТЕЛЬ-ПАР СХЕМА С ВАКУУМНОЙ ДЕАЭРАЦИЕЙ И АККУМУЛЯЦИЕЙ ТЕПЛОТЫ

АЛЬБОМ 6

Щиты управления.

Задание заводу-изготовителю. стр. 2÷75

25399 - 06

Отпускная цена
на момент реализации
указана в счет-накладной

ТИПОВОЙ ПРОЕКТ
903-4-174.91

ЦЕНТРАЛЬНЫЙ ТЕПЛОВОЙ ПУНКТ ТЕПЛОВАЯ НАГРУЗКА 25 МВТ ПЕРВИЧНЫЙ ТЕПЛОНОСИТЕЛЬ-ПАР СХЕМА С ВАКУУМНОЙ ДЕАЭРАЦИЕЙ И АККУМУЛЯЦИЕЙ ТЕПЛОТЫ

АЛЬБОМ 6

Щиты управления. Задание заводу-изготовителю.

Разработан :

Харьковским Сантехпроектом

Главный инженер института В.А. Слюсарев

Главный инженер проекта Л.И. Левонтин

Утвержден и введен в действие

ГПК НИИ "СантехНИИпроект"

Протокол от 12.12.1991 г., N 27

Содержание альбома 6

NN листов	Наименование и обозначение документов. Наименование листа.	Стр.
	Содержание альбома 6	2
1,2	Перечень технической документации передаваемой	
	заводу-изготовителю щитов управления.	
	903-4-174.91-А.НО.	3
1	Спецификация щитов. 903-4-174.91-А.Н.СО	4-6
1,2	Щит управления. Общий вид.	
	903-4-174.91-А.Н.	7-8
1-8	Щит управления. Панель N1. Водоподогревательная	
	установка. Общий вид. 903-4-174.91-А.Н1.	9-13
1-16	Щит управления. Панель N1. Водоподогревательная	
	установка. Таблица соединений. 903-4-174.91-А.Н1.1	14-21
1-12	Щит управления. Панель N1. Водоподогревательная уста-	
	новка. Таблица подключения. 903-4-174.91-А.Н1.2	22-27
1-8	Щит управления. Панель N2. Установка ГВС.	
	Общий вид. 903-4-174.91-А.Н2.	28-32
1-16	Щит управления. Панель N2. Установка ГВС.	
	Таблица соединений. 903-4-174.91-А.Н2.1.	33-40
1-12	Щит управления. Панель N2. Установка ГВС.	
	Таблица подключения. 903-4-174.91-А.Н2.2.	41-46

NN листов	Наименование и обозначение документов. Наименование листа.	Стр.
1-8	Щит управления. Панель N3. Установка ГВС.	
	Общий вид. 903-4-174.91-А.Н3.	47-51
1-12	Щит управления. Панель N3. Установка ГВС.	
	Таблица соединений. 903-4-174.91-А.Н3.1.	52-57
1-8	Щит управления. Панель N3. Установка ГВС.	
	Таблица подключения. 903-4-174.91-А.Н3.2	58-61
1-8	Щит управления. Панель N4. Коллекторная и	
	редукционная установка. Общий вид.	
	903-4-174.91-А.Н4.	62-66
1-10	Щит управления. Панель N4. Коллекторная и	
	редукционная установка. Таблица соединений.	
	903-4-174.91-А.Н4.1.	67-71
1-8	Щит управления. Панель N4. Коллекторная и	
	редукционная установка. Таблица подключения.	
	903-4-174.91-А.Н4.2.	72-75

Инв. N подл. | Подпись и дата | Взам. инв. N

Альбом 6

Наименование	Обозначение	Кол. листов	Кол. экз.
Щиты управления. Задание заводу-изготовителю щитов управления.	Альбом 6 903-4-174.91-А		3
Схема электрическая принципиальная регулятора температуры сетевой воды.	Альбом 3 903-4-174.91-А лист 10	1	2
Схема электрическая принципиальная регулятора расхода подпиточной воды.	Альбом 3 903-4-174.91-А лист 11	1	2
Схема электрическая принципиальная регулятора давления.	Альбом 3 903-4-174.91-А лист 12	1	2
Схема электрическая принципиальная регулятора температуры воды.	Альбом 3 903-4-174.91-А лист 13	1	2
Схема электрическая принципиальная регулятора уровня	Альбом 3 903-4-174.91-А лист 14	1	2
Схема электрическая принципиальная технологической сигнализации.	Альбом 3 903-4-174.91-А листы 15,16	2	2
Схема электрическая принципиальная питания.	Альбом 3 903-4-174.91-А листы 17,18	2	2
Схема разделения токового сигнала.	Альбом 3 903-4-174.91-А лист 19	1	2
Мех. 1(2,3). Насос сетевой. Схема электрическая принципиальная.	Альбом 3 903-4-174.91-ЭМ лист 6	1	2
Мех. 4(5). Насос конденсатный. Схема электрическая принципиальная.	Альбом 3 903-4-174.91-ЭМ лист 7	1	2

Наименование	Обозначение	Кол. листов	Кол. экз.
Мех. 6 (7,8,9). Насос ГВС. Схема электрическая принципиальная.	Альбом 3 903-4-174.91-ЭМ лист 8	1	2
Мех. 10 (11). Насос рабочей воды. Схема электрическая принципиальная.	Альбом 3 903-4-174.91-ЭМ лист 9	1	2
Мех. 12 (13,14). Насос перекачивающий. Схема электрическая принципиальная	Альбом 3 903-4-174.91-ЭМ лист 10	1	2
Мех. $1_з$ ($2_з$,$3_з$). Задвижка на напорном трубопроводе сетевого насоса. Схема электрическая принципиальная	Альбом 3 903-4-174.91-ЭМ лист 11	1	2
Мех. $4_з$. Задвижка на водопроводе. Схема электрическая принципиальная.	Альбом 3 903-4-174.91-ЭМ лист 12	1	2
Мех. $5_з$. Задвижка на паропроводе. Схема электрическая принципиальная.	Альбом 3 903-4-174.91-ЭМ лист 13	1	2
Аварийная сигнализация. Схема электрическая принципиальная.	Альбом 3 903-4-174.91-ЭМ листы 15,16	2	2

Инв. №

Нач. отд.	Евтушенко	
Н. контр.	Клименко	
Гл. спец.	Крестошевский	
Нач. гр.	Запорожченко	
Инж.	Логинова	

Привязан:

903-4-174.91-А.НО

ЦТП. Тепловая нагрузка 25 мвт. Первичный теплоноситель - пар. Схема с вакуумной деаэрацией и аккумуляцией теплоты

Стадия	Лист	Листов
Р	1	1

Перечень технической документации, передаваемой заводу-изготовителю щитов управления

Харьковский Сантехпроект

Инв. № подл. | Подпись и дата | Взам. инв. №

Альбом 6

Позиция	Наименование и техническая характеристика оборудования и материалов. Завод-изготовитель (для импортного оборудования-страна, фирма)	Тип, марка оборудования. Обозначение документа и номер опросного листа	Единица измерения		Код завода-изготовителя	Код оборудования, материала	Цена единицы оборудования, тыс. руб.	Количество	Масса единицы оборудования, кг
			Наименование	Код					
1	2	3	4	5	6	7	8	9	10
	I. Щиты								
	(Монтаж электрический)								
	Щит управления, состоящий из щитов по ОСТ 36.13-90:								
1	Панель №1 (Водоподогревательная установка)-Щит панельный с каркасом	Альбом 6	шт.	796				1/1	
	закрытый с левой стороны-ЩПК-3Л-I-800 УХЛ3.1 IP00	903-4-174.91-А.Н1							
2	Панель №2 (Установка ГВС)-Щит панельный с каркасом	Альбом 6	шт.	796				1/1	
	ЩПК-I-800 УХЛ 3.1 IP00	903-4-174.91-А.Н2							
3	Панель №3 (Установка ГВС)-Щит панельный с каркасом-	Альбом 6	шт.	796				1/1	
	ЩПК-I-800 УХЛ 3.1 IP00	903-4-174.91-А.Н3							
4	Панель №4 (Коллекторная и редукционная установка)-Щит панельный с кар-	Альбом 6	шт.	796				1/1	
	касом закрытый с правой стороны-ЩПК-3П-I-600 УХЛ 3.1 IP00	903-4-174.91-А.Н4							
5	Панель вспомогательная с дверью ПнВ-Д УХЛ 3.1 ОСТ 36.13-90	—	шт.	796				1	

Инв. № подл. | Подпись и дата | Взам. инв. №

Инв. №		
Нач. отд.	Евтушенко	
Н. контр.	Клименко	
Гл. спец.	Крестошевский	
Нач. гр.	Запорожченко	

Привязан:

903-4-174.91-А.НСО

ЦТП. Тепловая нагрузка 25 МВт. Первичный теплоноситель-пар. Схема с вакуумной деаэрацией и аккумуляцией теплоты. Спецификация щитов.

Стадия	Лист	Листов
Р	1	3

Харьковский Сантехпроект

Альбом 6

Позиция	Наименование и техническая характеристика оборудования и материалов Завод-изготовитель (для импортного оборудования - страна, фирма)	Тип, марка оборудования. Обозначение документа и номер опросного листа	Единица измерения		Код завода-изготовителя	Код оборудования, материала	Цена единицы оборудования, тыс. руб.	Количество	Масса единицы оборудования, кг
			Наименование	Код					
1	2	3	4	5	6	7	8	9	10
	II. ЭЛЕКТРОАППАРАТУРА								
	1. Переключатель выбора точек измерения	ПТИ-МУ3	шт.	796				2	
	Переключатель малогабаритный шестипакетный:								
	2.	ПМОФ 45-222222/II-Д9	шт.	796				7	
	3.	ПМОФ 45-224466/II-Д13	шт.	796				4	
	4.	ПМОФ 45-334466/II-Д26	шт.	796				8	
	5.	ПМОФ 90-111111/II-Д42	шт.	796				2	
	6.	ПМОВ-222222/II-Д61	шт.	796				3	
	7.	ПМОВФ-136699,10,11/II-Д126	шт.	796				12	
	8. Выключатель пакетный исп. 3	ПВ1-16	шт.	796				45	

Инв. № подл. | Подпись и дата | Взам. инв. №

Привязан:

Инв. №

903-4-174.91-Я.НСО

Лист 2

25399-06 6

Формат А3

Альбом 6

Позиция	Наименование и техническая характеристика оборудования и материалов Завод-изготовитель (для импортного оборудования-страна, фирма)	Тип, марка оборудования. Обозначение документа и номер опросного листа	Единица измерения		Код заводаизготовителя	Код оборудования, материала	Цена единицы оборудования, тыс. руб.	Количество	Масса единицы оборудования, кг
			Наименование	Код					
1	2	3	4	5	6	7	8	9	10
	9. Табло световое двухламповое ~220В	ТСБ У3	шт.	796				13	
	10. Арматура сигнальная с белой линзой ~220В	АС-220	шт.	796				1	
	11. Лампа накаливания ~220В; 10Вт	Ц-220-10	шт.	796				27	
	12. Лампа коммутаторная 24В; 90 мА	КМ24-90	шт.	796				29	
	13. Арматура сигнальная с красной линзой 24В	АМЕ 32122 1У2	шт.	796				19	
	14. Арматура сигнальная с зеленой линзой 24В	АМЕ 32322 1У2	шт.	796				5	
	15. Арматура сигнальная с желтой линзой 24В	АМЕ 32522 1У2	шт.	796				5	
	16. Реле промежуточное ~220В; $4_з+4_р$ контакта	ПЭ37-44 У3	шт.	796				11	
	17. Реле тока двустабильное ~220В	РТД-12-01-34	шт.	796				1	
	18. Держатель вставки плавкой с вставкой плавкой ВП2Б-1 на 0,25А	ДВП4-2В	шт.	796				38	
	19. Держатель вставки плавкой с вставкой плавкой ВП3Б-1 на 2А	ДВП4-3В	шт.	796				2	
	20. Резистор проволочный эмалированный 25Вт; 2400 ом	ПЭВ-25	шт.	796				30	

Инв. № подл. | Подпись и дата | Взам. инв. №

Привязан:

Инв. №

903-4-174.91-А.НСО

Лист 3

25399-06 7

Формат А3

Альбом 6

Позиция	Обозначение	Наименование	Кол.	Примеч.
		Сборочные единицы		
1	903-4-174.91-А.Н.1	Панель N1	1	
2	903-4-174.91-А.Н.2	Панель N2	1	
3	903-4-174.91-А.Н.3	Панель N3	1	
4	903-4-174.91-А.Н.4	Панель N4	1	
		Стандартные изделия		
5		Панель вспомогательная	1	
		с дверью ПиВ-Д-2200×1000		
		УХЛ3.1 ОСТ 36.13-90		

Привязан:

Инв. №

903-4-174.91-А.Н

Нач. отд.	Евтушенко	
Н. контр.	Клименко	
Гл. спец.	Арстошевский	
Нач. гр.	Запорожченко	
Инж.	Логинова	

ЦТП. Тепловая нагрузка 25 МВт. Первичный теплоноситель – пар. Схема с вакуумной деаэрацией и аккумуляцией теплоты

Стадия	Лист	Листов
Р	1	3

Щит управления
Общий вид

Харьковский Сантехпроект

Инв. № подл. | Подпись и дата | Взам. инв. №

903-4-174.91-А.Н

Лист 2

Альбом 6

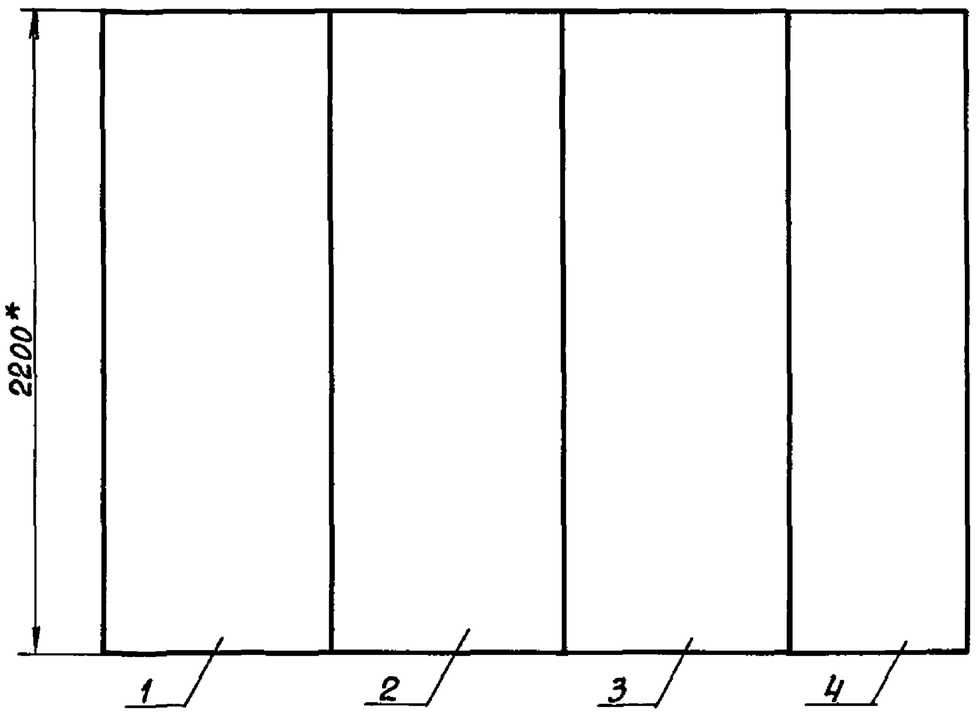

* Размеры для справок

Схема сочетания

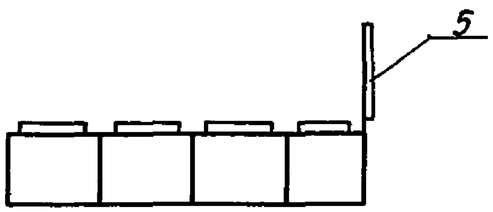

Инв. № подл. | Подпись и дата | Взам. инв. №

Альбом 6

Продолжение таблицы N1

Позиция	Обозначение	Наименование	Кол.	Примеч.
		Прочие изделия		
8	В21д	Прибор регистрирующий		
		РП160-08	1	
9	В5в	Прибор измерительный		
		ЭР 9000	1	
10	В13б; В14б	Прибор регулирующий		
		РС 29.1.12	2	
11	В7в	Прибор регулирующий		
		РС 29.2.32	1	
12	В7г; В13в; В14в	Усилитель трехпозиционный		
		У29.2	3	
13	1БП	Блок питания		
		ГСП-22БП 36.1- УХЛ4.1-1	1	
14	В5г	Переключатель точек		
		измерения ПТИ-М	1	
15	$АС	Переключатель		
		ПМОФ45-334466/II-Д26	1	
16	1$А2; 2$А2; 3$А2	Переключатель		
		ПМОВФ-1366$_3$9,10$_2$/II-Д126	3	
17	$А5	Переключатель		
		ПМОФ90-111111/II-Д42	1	
18	1$_3$-$АС; 2$_3$-$АС; 3$_3$-$АС	Переключатель		
		ПМОФ45-222222/II-Д9	3	

Инв. № подл. | Подпись и дата | Взам. инв. №

903-4-174.91-А.Н.1

Лист 2

Таблица N1

Позиция	Обозначение	Наименование	Кол.	Примеч.
		Документация		
	903-4-174.91-А.Н.1.1	Таблица соединений		
	903-4-174.91-А.Н.1.2	Таблица подключения		
		Стандартные изделия		
1		Щит панельный с каркасом		
		ЩПК-3л-I-2200×800		
		УХЛ3.1 ОСТ 36.13-90	1	
2		Угольник У 800 ТК3-286-90	2	
3		Скоба С 600 ТК3-285-90	16	
4		Опора ОК 800 ТК3-240-83	1	
5		Швеллер Ш6 600 ТК3-241-83	2	
		Уголок 42×25 ТК4-2222-74		
6		ℓ=630	1	
7		ℓ=430	2	

Инв. № подл. | Подпись и дата | Взам. инв. №

Инв. №

Нач. отд.	Евтушенко	
Н. контр.	Клименко	
Гл. спец.	Арестошевский	
Нач. гр.	Запорожченко	
Инж.	Логинова	

Привязан:

903-4-174.91-А.Н.1

ЦТП. Тепловая нагрузка 25 МВт. Первичный теплоноситель - пар. Схема с вакуумной деаэрацией и аккумуляцией теплоты

Стадия	Лист	Листов
Р	1	8

Щит управления Панель N1

Харьковский Сантехпроект

25399-06 10

Альбом 6

Продолжение таблицы N1

Позиция	Обозначение	Наименование	Кол.	Примеч.
30	KL1, KL2	Реле промежуточное		
		ПЭ37-62 У3 $6_з$, 2р ~220В	2	ТМ3-13-83
31	XT1...XT21	Блоки зажимов		
		Б324-4П16-в/ВУ3-10	21	ТМ3-165-90
32	—	Рамка РПМ 66×26	16	
33	—	Рамка РПМ 30×15	13	ТМ3-145-90
		Материал		
		Провод 380 ГОСТ6323-79		
34		ПВ1 1×1	200	
35		ПВ1 1×1,5	20	

Инв. № подл. | Подпись и дата | Взам. инв. №

Альбом 6

Продолжение таблицы N1

Позиция	Обозначение	Наименование	Кол.	Примеч.
		Арматура сигнальная		
19	1HLR; 2HLR; 3HLR;	АМЕ 321221 У2 ~220В		
	$1_з$-HLR; $2_з$-HLR; $3_з$-HLR	с линзой красного цвета	6	
20	$1_з$-HLG; $2_з$-HLG; $3_з$-HLG	АМЕ 323221 У2 ~220В		
		с линзой зеленого цвета	3	
21	$1_з$-HLW; $2_з$-HLW; $3_з$-HLW	АМЕ 325221 У2 ~220В		
		с линзой молочного цвета	3	
22	HL	АС-220 ~220В		
		с линзой молочного цвета	1	
23	—	Лампа коммутаторная		
		КМ-24-90	12	
24	HLA1; HLA2; HLA3	Табло световое двухламповое ТСБ ~220В	3	
25	—	Лампа РНЦ-220 ~220В	7	
26	S1, S2, SA1...SA11	Выключатель пакетный однополюсный ПВ1-16 УХЛ3 ~220В; 1.6А; исп. 3	13	ТМ3-13-90
27	FU1...FU11	Держатель вставки плавкой ДВП4-2В с плавкой вставкой ВП2Б-1 на 0,25А	11	ТМ3-151-90
28	R; 1R; 2R; 3R; $1_з$-R1...	Резистор ПЭВ-25		
	$1_з$-R3; $2_з$-R1...$2_з$-R3	2400 Ом		ТМ3-19-90
	$3_з$-R1; $3_з$-R2; $3_з$-R3		13	

Инв. № подл. | Подпись и дата | Взам. инв. №

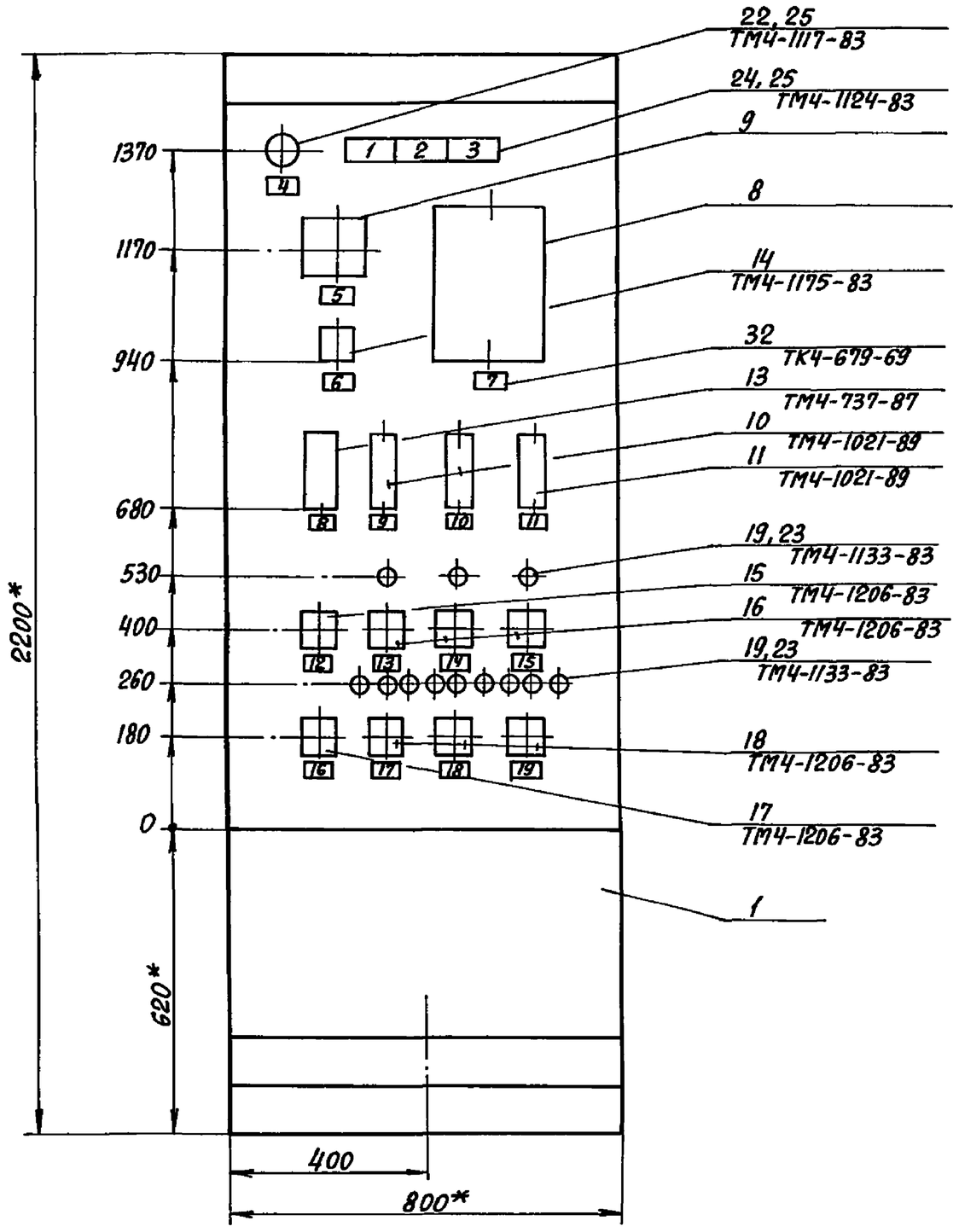

1. * Размеры для справок.
2. Покрытие – вариант 2 ОСТ 36.13-90.

Инв. № подл. | Подпись и дата | Взам. инв. №

903-4-174.91-Р.Н.1

Лист 5

Альбом 6

Вид на внутренние плоскости (развернуто)

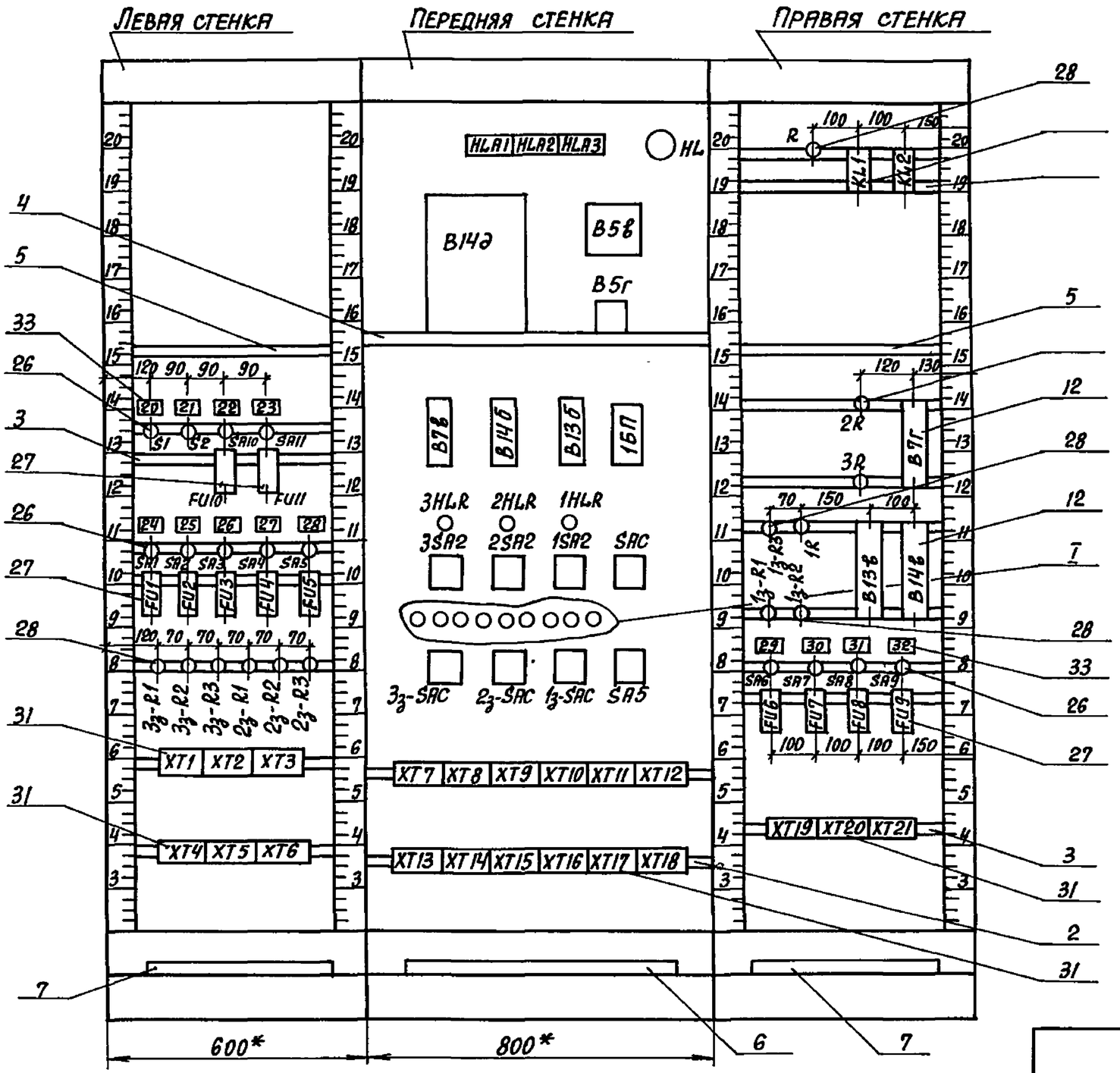

I

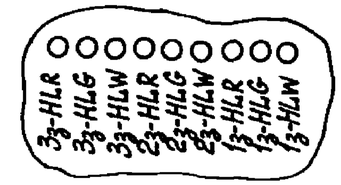

Разметка щита под крепление РП 160

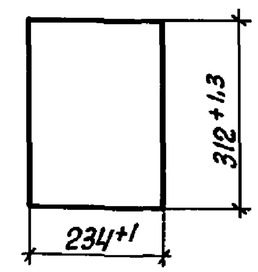

ГСП 22 БП 36.1 УХЛ4.1-1

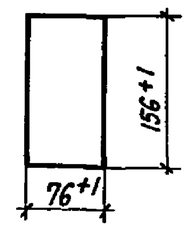

ЭР 9000

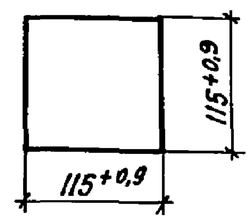

Инв.№ подл. | Подпись и дата | Взам. инв.№

904-4-174.91-А.Н.1

Лист 6

25399-06 13 Формат А3

Альбом 6

Надписи на табло и в рамках

Таблица N2

N надписи	Текст надписи	Кол.
	Табло ТСБ	
1	Обратная сетевая вода	
	Давление высокое	1
2	Обратная сетевая вода	
	Давление низкое	1
3	Резерв	1
	Рамка РПМ 66×30	
4	Контроль наличия	
	напряжения	1
5	Температура	1
6	Температура:	
	1-прямая сетевая вода	
	2-обратная сетевая	
	вода	1
7	Прямая сетевая вода	
	Давление	1
8	Блок питания	
	Сапфиров	1
9	Регулятор давления	
	подпитки	1
10	Регулятор давления	
	сетевой воды	1

N надписи	Текст надписи	Кол.
11	Регулятор температуры	
	сетевой воды	1
12	Сетевые насосы	
	Выбор насоса	1
13	Сетевой насос мех. 1	
	Управление	1
14	Сетевой насос мех. 2	
	Управление	1
15	Сетевой насос мех. 3	
	Управление	1
16	Задвижки мех. $1_з$; $2_з$; $3_з$	
	Опробование светового	
	сигнала	1
17	Задвижка мех. $1_з$	
	Выбор режима	1
18	Задвижка мех. $2_з$	
	Выбор режима	1
19	Задвижка мех. $3_з$	
	Выбор режима	1
	Рамка РПМ 30×16	
20	~220в. Ввод питания N1	1
21	~220в. Ввод питания N2	1
22	~220в. Резерв	1
23	~220в. Резерв	1

Взам. инв. № | Подпись и дата | Инв. № подл.

Альбом 6

Продолжение таблицы N2

N надписи	Текст надписи	Кол.	N надписи	Текст надписи	Кол.
24	~220в; РС29.2, У29.2				
	поз. В7в; В7г	1			
25	~220в; РС29.1.12; У29.2				
	поз. В13б; В13в	1			
26	~220в; РС29.1.12; У29.2				
	поз. В14б; В14в	1			
27	~220в; РП160-08 поз.В14д	1			
28	~220в; ЭР9000 поз.В5в	1			
29	~220в; блок питания	1			
30	~220в. Тгс-711 поз. В6	1			
31	~220в. ДСС-711ин-2с				
	поз. В15б	1			
32	~220в. ДСС-711ин-2с				
	поз. В16б	1			

Взам. инв. № | Подпись и дата | Инв. № подл.

Альбом 6

Продолжение таблицы N3

Проводник	Откуда идет	Куда поступает	Данные провода	Примечание
N	B21д-X23:16	B5в-X:63		
		B7в:2		
		B14в:2		
		B13б:2		
		1БП:4		
		3HLR:2		
		2HLR:2		
		1HLR:2		
		3_3-HLW:2		
		2_3-HLW:2		
		1_3-HLW:2		
		SA5:3	ПВ1	
		SA5:7	1x1	
		SA5:11		
		SA5:15		
		SA5:19		
		XT18:2		
		XT18:7		
		XT18:8		n
		KL1:B		
		KL2:B		
		B7г:4		
		B13в:4		
		B14в:4		
		XT20:1		
		XT20:9		

Инв.№ подл. | Подпись и дата | Взам.инв.№

903-4-174.91-А.Н.1.1

Лист 2

Формат А4

Таблица N3

Проводник	Откуда идет	Куда поступает	Данные провода	Примечание
	Технические требования			
	Таблица соединений выполнена на основании схем 903-4-174.91-А, листы 10,11,12,7,9,16 и 903-4-174.91-ЭМ, листы 6,11 альбома N3 типового проекта 903-4-174.91			
N	XT1:4	XT1:8		
		XT1:9		n
		XT1:10		n
		XT2:8		
		XT2:9	ПВ1 1x1	n
		XT2:10		n
		XT3:1		
		HL:1		
		B21д-X23:16	ПВ3 1x0,75	

Привязан:

Инв.№

903-4-174.91-А.Н.1.1

Нач.отд.	Евтушенко	
Н.контр.	Клименко	
Гл.спец.	Крестошевский	
Нач.гр.	Запорожченко	
Инж.	Логинова	

ЦТП. Тепловая нагрузка 25 МВт. Первичный теплоноситель-пар. Схема с вакуумной деаэрацией и аккумуляцией теплоты.

Стадия	Лист	Листов
Р	1	16

ЦИТ. Управления панель N1 Водоподогревательная установка. Таблица соединений

Харьковский Сантехпроект

Инв.№ подл. | Подпись и дата | Взам.инв.№

Формат А4

Альбом 6

Продолжение таблицы N3

Проводник	Откуда идет	Куда поступает	Данные провода	Примечание
301	XT3:3	KL1:33		
		KL2:33		
303	XT3:4	KL1:A		
305	KL1:34	HLA1:2		
		HLA1:3		n
307	XT3:5	HLA1:1		
		HLA2:1		
		HLA3:1		
309	XT3:6	HLA1:4	ПВ1	
		HLA2:4	1x1	
		HLA3:4		
311	XT3:7	KL2:A		
313	KL2:34	HLA2:2		
		HLA2:3		
315	XT3:10	HLA3:2		
		HLA3:3		

Инв.№ подл. | Подпись и дата | Взам.инв.№

903-4-174.91-А.Н.1.1 Лист 4

Альбом 6

Продолжение таблицы N3

Проводник	Откуда идет	Куда поступает	Данные провода	Примечание
A1	XT1:2	S1:C1		
		S2:C1		
		XT1:6		
			ПВ1	
			1x1	
B6-A1	XT2:2	FU7:2		
B15-A1	XT2:3	FU8:2		
B16-A1	XT2:4	FU9:2		

Инв.№ подл. | Подпись и дата | Взам.инв.№

903-4-174.91-А.Н.1.1 Лист 3

Альбом 6

Продолжение таблицы N3

Проводник	Откуда идет	Куда поступает	Данные провода	Примечание
813	FU4:2	21д-X23:1A	ПВ3 1×0,75	
815	SA5:Л1	FU5:1	ПВ1 1×1	
817	FU5:2	В5в-X:Б2	ПВ3 1×0,75	
819	SA6:Л1	FU6:1		
821	FU6:2	1БП:2		
823	SA7:Л1	FU7:1		
824	SA8:Л1	FU8:1		
825	SA9:Л1	FU9:1	ПВ1	
827	SA10:Л1	FU10:1	1×1	
826	FU10:2	XT20:3		
828	FU11:2	XT20:4		
829	SA11:Л1	FU11:1		
41	В5в-XT:A1	В5г:A21	ПВ3	
42	В5в-XT:A3	В5г:В21	1×0,75	
В5-1	XT7:2	В5г:A1		
В5-2	XT7:3	В5г:В1	ПВ1	
В5-3	XT7:4	В5г:A2	1×1	
В5-4	XT7:5	В5г:В2		

Инв.№ подл. | Подпись и дата | Взам.инв.№

903-4-174.91-Я.Н.1.1 Лист 6

Альбом 6

Продолжение таблицы N3

Проводник	Откуда идет	Куда поступает	Данные провода	Примечание
801	XT3:2	S1:Л1		
		S2:Л1		
		SA1:C1		
		SA2:C1		
		SA3:C1		
		SA4:C1		
		SA5:C1		
		SA10:C1		
		SA11:C1		
		SA6:C1		
		SA7:C1	ПВ1	
		SA8:C1	1×1	
		SA9:C1		
		R:1		
803	R:2	HL:2		
805	SA1:Л1	FU1:1		
807	SA2:Л1	FU2:1		
809	SA3:Л1	FU3:1		
811	SA4:Л1	FU4:1		

Инв.№ подл. | Подпись и дата | Взам.инв.№

903-4-174.91-Я.Н.1.1 Лист 5

Альбом 6

Продолжение таблицы N3

Проводник	Откуда идет	Куда поступает	Данные провода	Примечание
B7-A1	FU1:2	B7в:1		
		B7г:2		
		XT13:2		
B7-2	XT13:3	B7г:8		
B7-3	XT13:4	B7г:10		
B7-7	XT13:5	B7в:7		
B7-9	XT13:6	B7в:9		
B7-71	B7г:7	XT13:7		
B7-91	XT13:8	B7г:9		
B7-4	XT8:2	XT8:3	ПВ1	
		B7в:4	1x1	
		B7в:14		
		B7в:16		
B7-10	XT8:4	XT8:5		
		B7в:10		
		XT8:10		
B7-18	XT8:8	B7в:18		
B7-19	XT8:9	B7в:19		
B7-20	XT8:10	B7в:20		
B7-12	XT8:6	B7в:12		
B7-22	XT8:7	B7в:22		

Инв. № подл. | Подпись и дата | Взам. инв. №

Альбом 6

Продолжение таблицы N3

Проводник	Откуда идет	Куда поступает	Данные провода	Примечание
101	XT7:6	XT7:7		
02	XT7:7	XT7:8		
		B5г:B0		
01	XT7:8	XT7:9		
		XT7:10		
		B5г:A0	ПВ1	
			1x1	
1C	XT16:4	KL1:73		
		KL2:73		
2C	XT16:5	KL1:74		
		KL2:74		

Альбом 6

Продолжение таблицы N3

Проводник	Откуда идет	Куда поступает	Данные провода	Примечание
В14-А1	FU3:2	В14б:1		
		В14в:2		
		XT14:2		
В14-1	1БП:16	XT10:2		
В14-2	1БП:22	XT10:3		
В14-3	XT14:4	В14в:10		
В14-4	В1:2	XT10:5		
		XT10:6		
		В2:1		
			ПВ1	
В14-5	В1:1	XT10:4	1х1	
		В14б:4		
		В14б:8		
		В14б:12		
		В14б:18		
		В14б:20		
		В14б:22		
		В14б:24		
В14-6	В2:2	XT10:7		
		В14б:6		
В14-7	XT14:5	В14б:7		
В14-8	XT14:3	В14в:8		
В14-9	XT14:6	В14б:9		

Инв. № подл. | Подпись и дата | Взам. инв. №

Альбом 6

Продолжение таблицы N3

Проводник	Откуда идет	Куда поступает	Данные провода	Примечание
В13-А1	FU2:2	В13б:1		
		В13в:2		
		XT15:2		
В13-1	1БП:8	XT9:5		
В13-2	1БП:14	XT9:6		
В13-5	XT9:7	В13б:4		
		В13б:8		
		В13б:12		
		В13б:18		
		В13б:20		
		В13б:22	ПВ1	
		В13б:24	1х1	
В13-6	XT9:8	В13б:6		
В13-7	XT15:3	В13б:7		
В13-8	XT15:4	В13в:8		
В13-9	XT15:5	В13б:9		
В13-10	XT15:6	В13в:10		
В13-11	В13в:5	В13б:11		
В13-21	XT9:9	В13б:21		
В13-23	XT9:10	В13б:23		
В13-25	XT10:1	В13б:25		
В13-71	XT15:7	В13в:7		
В13-91	XT15:8	В13в:9		

Инв. № подл. | Подпись и дата | Взам. инв. №

Альбом 6

Продолжение таблицы N3

Проводник	Откуда идет	Куда поступает	Данные провода	Примечание
1-711	XT19:9	1R:1		
1-713	1R:2	1HLR:1		
1-715	XT19:10	1SA2:16		
2-3	XT21:2	2SA2:5		
		SAC:1		
2-7	XT21:3	2SA2:6		
		2SA2:17		
2-9	XT21:4	2SA2:20	ПВ1	
2-11	SAC:2	2_3-SAC:9	1x1	
2-13	XT21:5	2_3-SAC:11		
2-705	XT21:6	2SA2:3		
2-707	XT21:7	2SA2:11		
2-709	XT21:8	2SA2:9		
		2SA2:13		
2-711	XT21:9	2R:1		
2-713	2R:2	2HLR:1		
2-715	XT21:10	2SA2:16		

Инв.№ подл. | Подпись и дата | Взам. инв.№

Альбом 6

Продолжение таблицы N3

Проводник	Откуда идет	Куда поступает	Данные провода	Примечание
В14-11	В14в:5	В14б:11		
В14-21	XT9:2	В14б:21		
В14-23	XT9:3	В14б:23		
В14-25	XT9:4	В14б:25	ПВ1	
			1x1	
В14-71	XT14:7	В14в:7		
В14-91	XT14:8	В14в:9		
1-3	XT19:2	1SA2:5		
		SAC:10		
1-7	XT19:3	1SA2:6		
		1SA2:17		
1-9	XT19:4	1SA2:20		
1-11	SAC:11	1_3-SAC:9	ПВ1	
1-13	XT19:5	1_3-SA:11	1x1	
1-705	XT19:6	1SA2:3		
1-707	XT19:7	1SA2:11		
1-709	XT19:8	1SA2:9		
		1SA2:13		

Инв.№ подл. | Подпись и дата | Взам. инв.№

Альбом 6

Продолжение таблицы N3

Проводник	Откуда идет	Куда поступает	Данные провода	Примечание
1з-5	XT4:2	1з-R1:1		
1з-7	1з-R1:2	1з-HLR:1		
1з-4	SA5:1	1з-HLR:2		
		1з-HLG:2		
1з-13	XT4:3	1з-SAC:2		
1з-15	XT4:4	1з-SAC:4		
		1з-SAC:3		
1з-17	XT4:5	1з-SAC:1		
1з-21	XT4:6	1з-SAC:6		
1з-23	XT4:7	1з-SAC:8	ПВ1	
		1з-SAC:7	1x1	
1з-25	XT4:8	1з-SAC:3		
1з-27	XT4:9	1з-R2:1		
1з-29	1з-R2:2	1з-HLG:1		
1з-31	XT4:10	1з-R3:1		
1з-33	1з-R3:2	1з-HLW:1		
2з-5	XT5:2	2з-R1:1		
2з-4	SA5:5	2з-HLR:2		
		2з-HLG:2		
2з-7	2з-R1:2	2з-HLR:1		

Инв.№подл. | Подпись и дата | Взам.инв.№

Формат А4

Альбом 6

Продолжение таблицы N3

Проводник	Откуда идет	Куда поступает	Данные провода	Примечание
3-3	XT17:2	3SA2:5		
		SAC:5		
3-7	XT17:3	3SA2:6		
		3SA2:17		
3-9	XT17:4	3SA2:20		
3-11	SAC:8	3з-SAC:9		
3-13	XT17:5	3з-SAC:11		
3-705	XT17:6	3SAC:3		
3-707	XT17:7	3SAC:11		
3-709	XT17:8	3SAC:9	ПВ1	
		3SAC:13	1x1	
3-711	XT17:9	3R:1		
3-713	3R:2	3HLR:1		
3-715	XT17:10	3SA2:16		
701	XT3:8	1SA2:10		
		2SA2:10		
		3SA2:10		
703	XT3:9	1SA2:1		
		2SA2:1		
		3SA2:1		
731	XT20:6	XT20:7		

Инв.№подл. | Подпись и дата | Взам.инв.№

25399-06 21 Формат А4

Альбом 6

Продолжение таблицы N3

Проводник	Откуда идет	Куда поступает	Данные провода	Примечание
3з-23	XT6:7	3з-SAC:8		
		3з-SAC:7		
3з-25	XT6:8	3з-SAC:3		
3з-27	XT6:9	3з-R2:1	ПВ1	
3з-29	3з-R2:2	3з-HLG:1	1×1	
3з-31	XT6:10	3з-R3:1		
3з-33	3з-R3:2	3з-HLW:1		
4з-4	XT18:4	SAS:13		
5з-4	XT18:5	SAS:17		
Земля	В14д:⏚	Рейка для установки аппаратов:⏚		
Земля	В5в-XT:Г1	Рейка для установки аппаратов:⏚		
Земля	В7в:3	Рейка для установки аппаратов:⏚		
Земля	В14б:3	Рейка для установки аппаратов:⏚		
Земля	В13б:3	Рейка для установки аппаратов:⏚	ПВ1	
Земля	1БП:6	Рейка для установки аппаратов:⏚	1×1,5	
Земля	В7г:1	Рейка для установки аппаратов:⏚		
Земля	В13в:1	Рейка для установки аппаратов:⏚		
Земля	В14в:1	Рейка для установки аппаратов:⏚		
Земля	Рейка для установки аппаратов:⏚	Стойка:⏚		

Взам. инв. № | Подпись и дата | Инв. № подл.

Формат А4

Альбом 6

Продолжение таблицы N3

Проводник	Откуда идет	Куда поступает	Данные провода	Примечание
2з-13	XT5:3	2з-SAC:2		
2з-15	XT5:4	2з-SAC:4		
		2з-SAC:3		
2з-17	XT5:5	2з-SAC:1		
2з-21	XT5:6	2з-SAC:6		
2з-23	XT5:7	2з-SAC:8	ПВ1	
		2з-SAC:7	1×1	
2з-25	XT5:8	2з-SAC:3		
2з-27	XT5:9	2з-R2:1		
2з-29	2з-R2:2	2з-HLG:1		
2з-31	XT5:10	2з-R3:1		
2з-33	2з-R3:2	2з-HLW:1		
3з-5	XT6:2	3з-R1:1		
3з-4	SA5:9	3з-HLR:2		
		3з-HLG:2		
3з-7	3з-R1:2	3з-HLR:1		
3з-13	XT6:3	3з-SAC:2	ПВ1	
3з-15	XT6:4	3з-SAC:4	1×1	
		3з-SAC:3		
3з-17	XT6:5	3з-SAC:1		
3з-21	XT6:6	3з-SAC:6		

Взам. инв. № | Подпись и дата | Инв. № подл.

Альбом 6

Продолжение таблицы N4

Проводник	Вывод	Вид контакта	Вывод	Проводник
		$A1		
801*	C1		Л1	805
		$A2		
801	C1		Л1	807
		$A3		
801*	C1		Л1	809
		$A4		
801*	C1		Л1	811
		$A5		
801*	C1		Л1	815
		FU1		
805	1		2	B7-A1
		FU2		
807	1		2	B13-A1
		FU3		
809	1		2	B14-A1
		FU4		
811	1		2	813

Продолжение таблицы N4

Проводник	Вывод	Вид контакта	Вывод	Проводник
		FU5		
815	1		2	817
		3_3-R1		
3_3-5	1		2	3_3-7
		3_3-R2		
3_3-27	1		2	3_3-29
		3_3-R3		
3_3-31	1		2	3_3-33
		2_3-R1		
2_3-5	1		2	2_3-7
		2_3-R2		
2_3-27	1		2	2_3-29
		2_3-R3		
2_3-31	1		2	2_3-33
		XT1		
	1		2	A1
	3		4	N
	5		6	A1
	7		8п	N
N	п9		10п	N

Инв.№ подл. | Подпись и дата | Взам. инв.№

903-4-174.91-А.Н.1.2

Лист 2

Формат А4

Альбом 6

Таблица N4

Проводник	Вывод	Вид контакта	Вывод	Проводник
		$1		
A1	C1		Л1	801
		$2		
A1	C1		Л1	801*
		$A10		
801*	C1		Л1	827

Продолжение таблицы N4

Проводник	Вывод	Вид контакта	Вывод	Проводник
		$A11		
801	C1		Л1	829
		FU12		
827	1		2	826
		FU11		
829	1		2	828

Технические требования

Таблица подключения выполнена на основании схем 903-4-174.91-Р, листы 10,11;12; 903-4-174.91-ЭМ, листы 6,11 альбома 3 типового проекта 903-4-174.91 и таблицы соединений 903-4-174.91-А.Н.1.1

Левая стенка

Инв.№ подл. | Подпись и дата | Взам. инв.№

Привязан

Инв.№

903-4-174.91-А.Н.1.2

Нач. отд.	Евтушенко	
Н.контр.	Клименко	
Гл.спец.	Крастошевский	
Нач. гр.	Запорожченко	

ЦТП. Тепловая нагрузка 25 мвт. Первичный теплоноситель - пар. Схема с вакуумной деаэрацией и аккумуляцией теплоты
Щит управления
Панель N1
Водоподогревательная установка
Таблица подключения

Стадия	Лист	Листов
Р	1	12

Харьковский Сантехпроект

Формат А4

Альбом 6

Продолжение таблицы N4

Проводник	Вывод	Вид контакта	Вывод	Проводник
Передняя стенка				
		HLA1		
307	1		2п	305
305	п3		4	309
		HLA2		
307*	1		2п	313
313	п3		4	309*
		HLA3		
307*	1		2п	315
315	п3		4	309*
		HL		
N	1		2	803
		B21g		
		X23		
813	1А		1Б	N
		B5в		
		X		
817	Б2		Б3	N
		XT		
41	А1		А3	42
	Б1		Б3	

Продолжение таблицы N4

Проводник	Вывод	Вид контакта	Вывод	Проводник
	В1		В3	
			Г1	⊥
		B5г		
01	А0		В0	02
В5-1	А1		В1	В5-2
В5-3	А2		В2	В5-4
	А3		В3	
41	А21		В21	42
		B7в		
В7-А1	1		2	N
⊥	3		4п	В7-4
	5		6	
В7-7	7		8	
В7-9	9		10	В7-10
В7-11	11		12	В7-12
	13		14п	В7-4
	15		16п	В7-4

Инв.№ подл. | Подпись и дата | Взам.инв.№

903-4-174.91-А.Н.1.2

Лист 4

Формат А4

Альбом 6

Продолжение таблицы N4

Проводник	Вывод	Вид контакта	Вывод	Проводник
		XT2		
	1		2	В6-А1
В15-А1	3		4	В16-А1
	5		6	
	7		8п	N
N	п9		10п	N
		XT3		
N	1		2	801
301	3		4	303
307	5		6	309
311	7		8	701
703	9		10	315
		XT4		
	1		2	1з-5
1з-13	3		4	1з-15
1з-17	5		6	1з-21
1з-23	7		8	1з-25
1з-27	9		10	1з-31
		XT5		
	1		2	2з-5
2з-13	3		4	2з-15
2з-17	5		6	2з-21
2з-23	7		8	2з-25
2з-27	9		10	2з-31

Продолжение таблицы N4

Проводник	Вывод	Вид контакта	Вывод	Проводник
		ЛТ6		
	1		2	3з-5
3з-13	3		4	3з-15
3з-17	5		6	3з-21
3з-23	7		8	3з-25
3з-27	9		10	3з-31

Инв.№ подл. | Подпись и дата | Взам.инв.№

903-4-174.91-А.Н.1.2

Лист 3

Формат А4

Альбом 6

Продолжение таблицы N4

Проводник	Вывод	Вид контакта	Вывод	Проводник
		1HLR		
1-713	1		2	N*
		3SA2		
703	1		3	3-705
	2		4	
3-3	5		6	3-7
	6		7	
701	п 9		10п	3-709
	9		12	
701*	п 10		11	3-707
	13		14	
3-709	п 13		16	3-715
	14		15	
	17		19	
3-7	17		20	3-9
	21		22	
	21		23	
	22		24	
		2SA2		
703*	1		3	2-705
	2		4	
2-3	5		6	2-7
	6		7	
701*	п 9		10п	2-709
	9		12	

Продолжение таблицы N4

Проводник	Вывод	Вид контакта	Вывод	Проводник
701*	п 10		11	2-707
	13		14	
2-709	п 13		16	2-715
	14		15	
	17		19	
2-7	17		20	2-9
	21		22	
	21		23	
	22		24	
		1SA2		
703	1		3	1-705
	2		4	
	5		6	1-7
	6		7	
701*	п 9		10п	1-709
	9		12	
701	п 10		11	1-707
	13		14	
	13		16	1-715
	14		15	
	17		19	
1-7	17		20	1-9
	21		22	
	21		23	
	22		24	

Инв. № подл. | Подпись и дата | Взам. инв. №

Альбом 6

Продолжение таблицы №4

Проводник	Вывод	Вид контакта	Вывод	Проводник
	17		18	В7-1б
В7-1д	19		20	В7-20
	21		22	В7-22
	23		24	
	25		26	
	27		28	
	29		30	
		В14б		
В14-А1	1		2	N
⊥	3		4п	В14-4
	5		6	
В14-7	7		8п	В14-4
В14-9	9		10	
В14-11	11		12п	В14-4
	13		14	
	15		16	
	17		18п	В14-4
	19		20п	В14-4
В14-21	21		22п	В14-4
В14-23	23		24	
В14-25	25		26	
	27		28	
	29		30	
		В13б		
В13-А1	1		2	N

Продолжение таблицы N4

Проводник	Вывод	Вид контакта	Вывод	Проводник
⊥	3		4п	В13-5
	5		6	
В13-7	7		8п	В13-5
В13-9	9		10	
В13-11	11		12п	В13-5
	13		14	
	15		16	
	17		18п	В13-5
	19		20п	В13-5
В13-21	21		22п	В13-5
В13-23	23		24п	В13-5
В13-25	25		26	
	27		28	
	29		30	
		1БП		
821	п 1		2п	821
N	п 3		4п	N
⊥	п 5		6п	⊥
В13-1	8		14	В13-2
В14-1	16		22	В14-2
		3HLR		
3-713	1		2	N*
		2HLR		
2-713	1		2	N*

Инв. № подл. | Подпись и дата | Взам. инв. №

Альбом 6

Продолжение таблицы N4

Проводник	Вывод	Вид контакта	Вывод	Проводник
		2з-SAC		
2з-17	1		3п	2з-15
2з-13	2		4п	2з-15*
2з-25	5		7п	2з-23
2з-21	6		8п	2з-23*
2-11	9		11	2-13
	10		12	
	13		15	
	14		16	
	17		19	
	18		20	
	21		23	
	22		24	
		1з-SAC		
1з-17	1		3п	1з-15
1з-13	2		4п	1з-15*
1з-25	5		7п	1з-23
1з-21	6		8п	1з-23*
1-11	9		11	1-13
	10		12	
	13		15	
	14		16	
	17		19	
	18		20	
	21		23	
	22		24	

Продолжение таблицы N4

Проводник	Вывод	Вид контакта	Вывод	Проводник
		$A5		
1з-4	1		3п	N*
	2		4	
2з-4	5		7п	N*
	6		8	
3з-4	9		11п	N*
	10		12	
4з-4	13		15п	N*
	14		16	
5з-4	17		19п	N*
	18		20	
	21		23	
	22		24	
		XT7		
	1		2	B5-1
B5-2	3		4	B5-3
B5-4	5		6п	1d
1d	п7		8п	02
02	п9	п	10	01
		XT8		
	1		2п	B7-4
B7-4	п3		4	B7-10
B7-10	5		6	B7-12
B7-22	7		8	B7-18
B7-19	9		10	B7-20

Инв.№подл. | Подпись и дата | Взам.инв.№

903-4-174.91-А.Н.1.2

Лист 8

Формат А4

Альбом 6

Продолжение таблицы N4

Проводник	Вывод	Вид контакта	Вывод	Проводник
		$AC		
	1		4	
2-3	1		2	2-11
3-3	5		8	3-11
	5		6	
	9		10	
1-3	10		11	1-11
	13		14	
	14		15	
	17		18	
	17		20	
	18		19	
	21		22	
	21		24	
	22		23	
		3з-HLR		
3з-7	1		2	3з-4
		3з-HLG		
3з-29	1		2	3з-4*
		3з-HLW		
3з-33	1		2	N*
		2з-HLR		
2з-7	1		2	2з-4

Продолжение таблицы N4

Проводник	Вывод	Вид контакта	Вывод	Проводник
		2з-HLG		
2з-29	1		2	2з-4*
		2з-HLW		
2з-33	1		2	N*
		1з-HLR		
1з-7	1		2	1з-4
		1з-HLG		
1з-29	1		2	1з-4*
		1з-HLW		
1з-33	1		2	N*
		3з-SAC		
3з-17	1		3п	3з-15
3з-13	2		4п	3з-15*
3з-25	5		7п	3з-23
3з-21	6		8п	3з-23*
3-11	9		11	3-13
	10		12	
	13		15	
	14		16	
	17		19	
	18		20	
	21		23	
	22		24	

Инв.№подл. | Подпись и дата | Взам.инв.№

903-4-174.91-А.Н.1.2

Лист 7

Формат А4

Альбом 6

Продолжение таблицы N4

Проводник	Вывод	Вид контакта	Вывод	Проводник
		XT17		
	1		2	3-3
3-7	3		4	3-9
3-13	5		6	3-705
3-707	7		8	3-709
3-711	9		10	3-715
		XT18		
731	1		2	N
	3		4	4з-4
5з-4	5		6	
N	п 7		8п	N
	9		10	

Продолжение таблицы N4

Проводник	Вывод	Вид контакта	Вывод	Проводник
	Правая стенка			
		R		
801	1		2	803
		KL1		
303	A	1C	B	N*
	11	P	12	
	21	P	22	
301	33	з	34	305
	43	з	44	
	53	з	54	
	63	з	64	
1C	73	з	74	2C
	83	з	84	
		KL2		
311	A	1C	B	N*
	11	P	12	
	21	P	22	
301	33	з	34	313
	43	з	44	
	53	з	54	
	63	з	64	
1C *	73	з	74	2C *
	83	з	84	

Инв.№ подл. | Подпись и дата | Взам. инв.№

903-4-174.91-Р.Н.1.2 Лист 10

Формат А4

Альбом 6

Продолжение таблицы N4

Проводник	Вывод	Вид контакта	Вывод	Проводник
		XT9		
	1		2	B14-21
B14-23	3		4	B14-25
B13-1	5		6	B13-2
B13-5	7		8	B13-6
B13-21	9		10	B13-23
		XT10		
B13-25	1		2	B14-1
B14-2	3		4	B14-5
B14-4	п 5		6п	B14-4
B14-6	7		8	
	9		10	
		XT11		
	1		2	
	3		4	
	5		6	
	7		8	
	9		10	
		XT12		
	1		2	
	3		4	
	5		6	
	7		8	
	9		10	

Продолжение таблицы N4

Проводник	Вывод	Вид контакта	Вывод	Проводник
		XT13		
	1		2	B7-A1
B7-2	3		4	B7-3
B7-7	5		6	B7-9
B7-71	7		8	B7-91
	9		10	
		XT14		
	1		2	B14-A1
B14-2	3		4	B14-3
B14-7	5		6	B14-9
B14-71	7		8	B14-91
	9		10	
		XT15		
	1		2	B13-A1
B13-7	3		4	B13-8
B13-9	5		6	B13-10
B13-71	7		8	B13-91
	9		10	
		XT16		
	1		2	
	3		4	1C
2C	5		6	
	7		8	
	9		10	

Инв.№ подл. | Подпись и дата | Взам. инв.№

903-4-174.91-Р.Н.1.2 Лист 9

Формат А4

Альбом 6

Продолжение таблицы N4

Проводник	Вывод	Вид контакта	Вывод	Проводник
		FU7		
823	1		2	B6-A1
		FU8		
824	1		2	B15-A1
		FU9		
825	1		2	B16-A1
		XT19		
	1		2	1-3
1-7	3		4	1-9
1-13	5		6	1-705
1-707	7		8	1-709
1-711	9		10	1-715
		XT20		
N*	1		2	
826	3		4	828
	5		6п	731
731	п 7		8	
N	9		10	
		XT21		
	1		2	2-3
2-7	3		4	2-9

Продолжение таблицы N4

Проводник	Вывод	Вид контакта	Вывод	Проводник
2-13	5		6	2-705
2-707	7		8	2-709
2-711	9		10	2-715

Инв. № подл. | Подпись и дата | Взам. инв. №

Формат А4

Альбом 6

Продолжение таблицы N4

Проводник	Вывод	Вид контакта	Вывод	Проводник
		2R		
2-711	1		2	2-713
		B71		
⊥	1		2	B7-A1
	3		4	N*
B7-11	5		6	
B7-71	7		8	B7-2
B7-91	9		10	B7-3
		3R		
3-711	1		2	3-713
		13-R	3	
13-31	1		2	13-33
		1R		
1-711	1		2	1-713
		B13в		
⊥	1		2	B13-A1
	3		4	N*
B13-11	5		6	
B13-71	7		8	B13-8
B13-91	9		10	B13-10

Продолжение таблицы N4

Проводник	Вывод	Вид контакта	Вывод	Проводник
		B14б		
⊥	1		2	B14-A1
	3		4	N*
B14-11	5		6	
B14-24	7		8	B14-2
B14-20	9		10	B14-3
		13-21		
13-5	1		2	13-7
		13-R	2	
13-27	1		2	13-29
		SA6		
801*	C1		Л1	819
		SA7		
801*	C1		Л1	823
		SA8		
801*	C1		Л1	824
		SA9		
801	C1		Л1	825
		FU6		
819	1		2	821

Инв. № подл. | Подпись и дата | Взам. инв. №

Формат А4

Альбом 6

Продолжение таблицы N1

Позиция	Обозначение	Наименование	Кол.	Примеч.
		Прочие изделия		
8	Г17б	Прибор регистрирующий		
		РП160-09	1	
9	Г7в	Прибор измерительный		
		ЭР 9000	1	
10	Г24а	Прибор регулирующий		
		РС 29.1.12	1	
11	Г9а; Г10б	Прибор регулирующий		
		РС 29.2.32	2	
12	Г9б; Г10в; Г24б	Усилитель трехпозиционный		
		У29.3	3	
13	2БП	Блок питания		
		ГСП22 БП36.1-УХЛ4.1-1	1	
14	Г7г	Переключатель точек		
		измерения ПТИ-М	1	
15	6SA2...9SA2	Переключатель		
		ПМОВФ-1366$_3$91 10$_2$/II-Д126	4	
16	6SAC...9SAC	Переключатель		
		ПМОФ45-224466/II-Д13	4	
17	SA1; SA4	Переключатель		
		ПМОВ-222222/II-Д61	2	
18	SA2	Переключатель		
		ПМОФ90-111111/II-Д42	1	
19	SA3	Переключатель		
		ПМОФ45-222222/II-Д-9	1	

Инв.№ подл. | Подпись и дата | Взам.инв.№

903-4-174.91-А.Н.2

Лист 2

Формат А4

Альбом 6

Таблица N1

Позиция	Обозначение	Наименование	Кол.	Примеч.
		Документация		
	903-4-174.91-А.Н.2.1	Таблица соединений		
	903-4-174.91-А.Н.2.2	Таблица подключения		
		Стандартные изделия		
1		Щит панельный с каркасом		
		ЩПК-I-2200×800 УХЛ3.1		
		ОСТ 36.13-90	1	
2		Угольник У 800 ТК3-286-90	2	
3		Скоба С 600 ТК3-285-90	16	
4		Опора ОК 800 ТК3-240-83	1	
5		Швеллер ШБ 600 ТК3-241-83	2	
		Уголок 42×25 ТК4-2222-74		
6		ℓ=630	1	
7		ℓ=430	2	

Инв.№ подл. | Подпись и дата | Взам.инв.№

Инв.№

Нач.отд.	Евтушенко	
Н.контр.	Клименко	
Гл.спец.	Крестошевский	
Нач.гр.	Запорожченко	
Инж.	Логинова	

Привязан:

903-4-174.91-А.Н.2

ЦТП. Тепловая нагрузка 25 МВт. Первичный теплоноситель – пар. Схема с вакуумной деаэрацией и аккумуляцией теплоты

Стадия	Лист	Листов
Р	1	8

Щит управления. Панель N2. Установка ГВС. Общий вид

Харьковский Сантехпроект

Формат А4

Альбом 6

Продолжение таблицы N1

Позиция	Обозначение	Наименование	Кол.	Примеч.
29	XT1...XT21	Блоки зажимов		
		Б324-4П16-В/ву3-10	21	ТМ3-165-90
30	—	Рамка РПМ 66×26	19	
31	—	Рамка РПМ 30×15	16	ТМ3-145-90
		Материал		
		Провод 380 ГОСТ 6323-79		
32		ПВ1 1×1	200	
33		ПВ1 1×1.5	20	
34		ПВ3 1×0,75	20	

Инв. № подл. | Подпись и дата | Взам. инв. №

903-4-174.91-Р.Н.2

Лист 4

Формат А4

Альбом 6

Продолжение таблицы N1

Позиция	Обозначение	Наименование	Кол.	Примеч.
		Арматура сигнальная		
20	6HLR... 9HLR	АМЕ 321221 У2 ~220В		
		с линзой красного цвета	4	
21	—	Лампа комутаторная		
		КМ-24-90	4	
22	HLA4, HLA12	Табло световое двухламповое		
		ТСБ ~220В	2	
23	—	Лампа РНЦ-220 ~220В	4	
24	2S; SA1...SA15	Выключатель пакетный		ТМ3-13-90
		однополюсный ПВ1-16 УХЛ3		
		~220В; 16А; исп. 3	16	
25	FU1...FU15	Держатель вставки плавкой		ТМ3-151-90
		ДВП4-2В с плавкой вставкой		
		ВП2В-1 на 0,25А	15	
26	6R...9R	Резистор ПЭВ-25		ТМ3-19-90
		2400 Ом	4	
27	R	Резистор ПЭВ-25 2000 Ом	1	ТМ3-19-90
28	KA	Реле тока двустабильное		
		РТД12-01-34	1	

Инв. № подл. | Подпись и дата | Взам. инв. №

903-4-174.91-Р.Н.2

Лист 3

Формат А4

Альбом 6

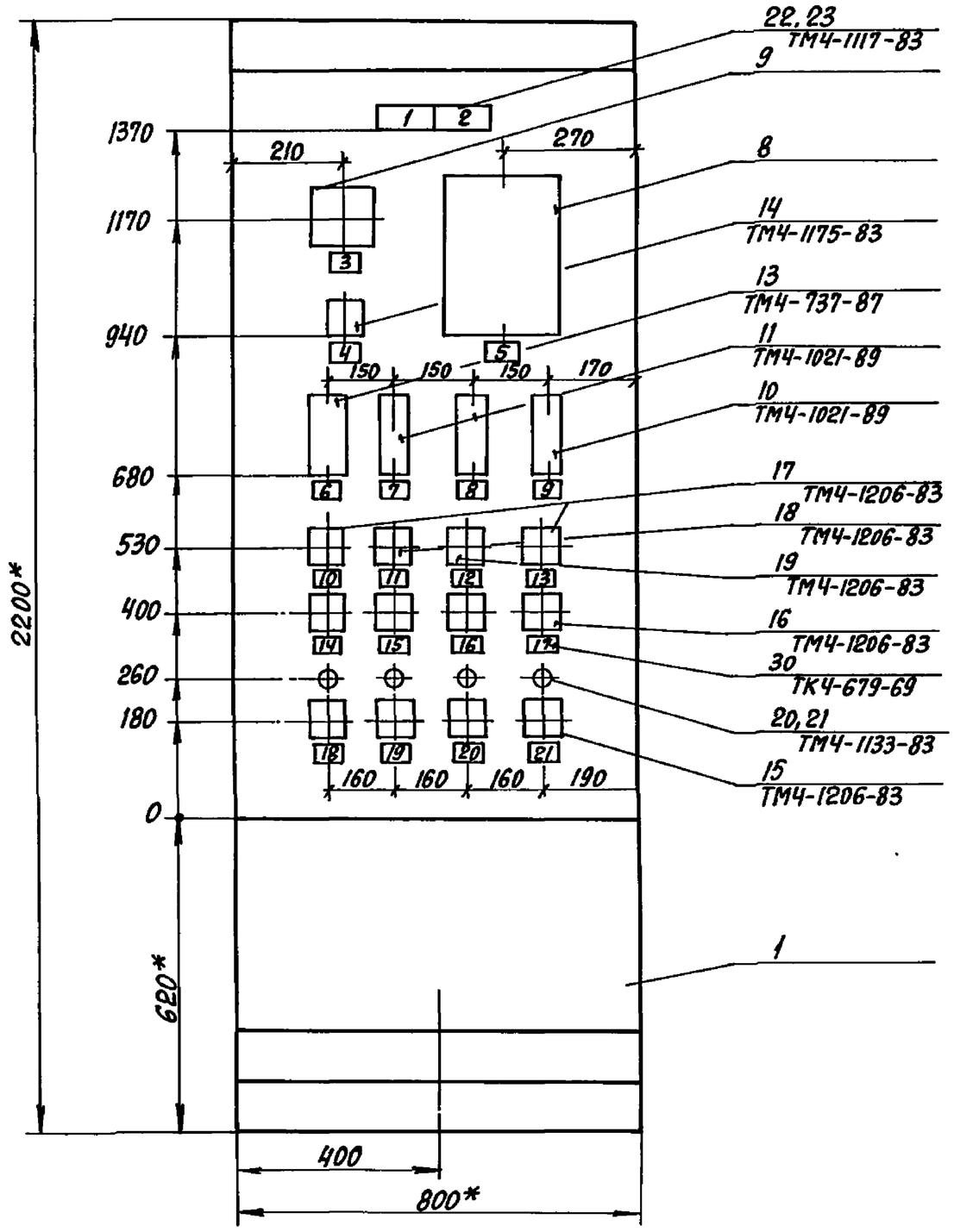

1. * Размеры для справок.
2. Покрытие - вариант 2 ОСТ36.13-90.

Инв. № подл. | Подпись и дата | Взам. инв. №

903-4-174.91.-А.Н.2

Лист 5

Альбом 6

Вид на внутренние плоскости (развернуто)

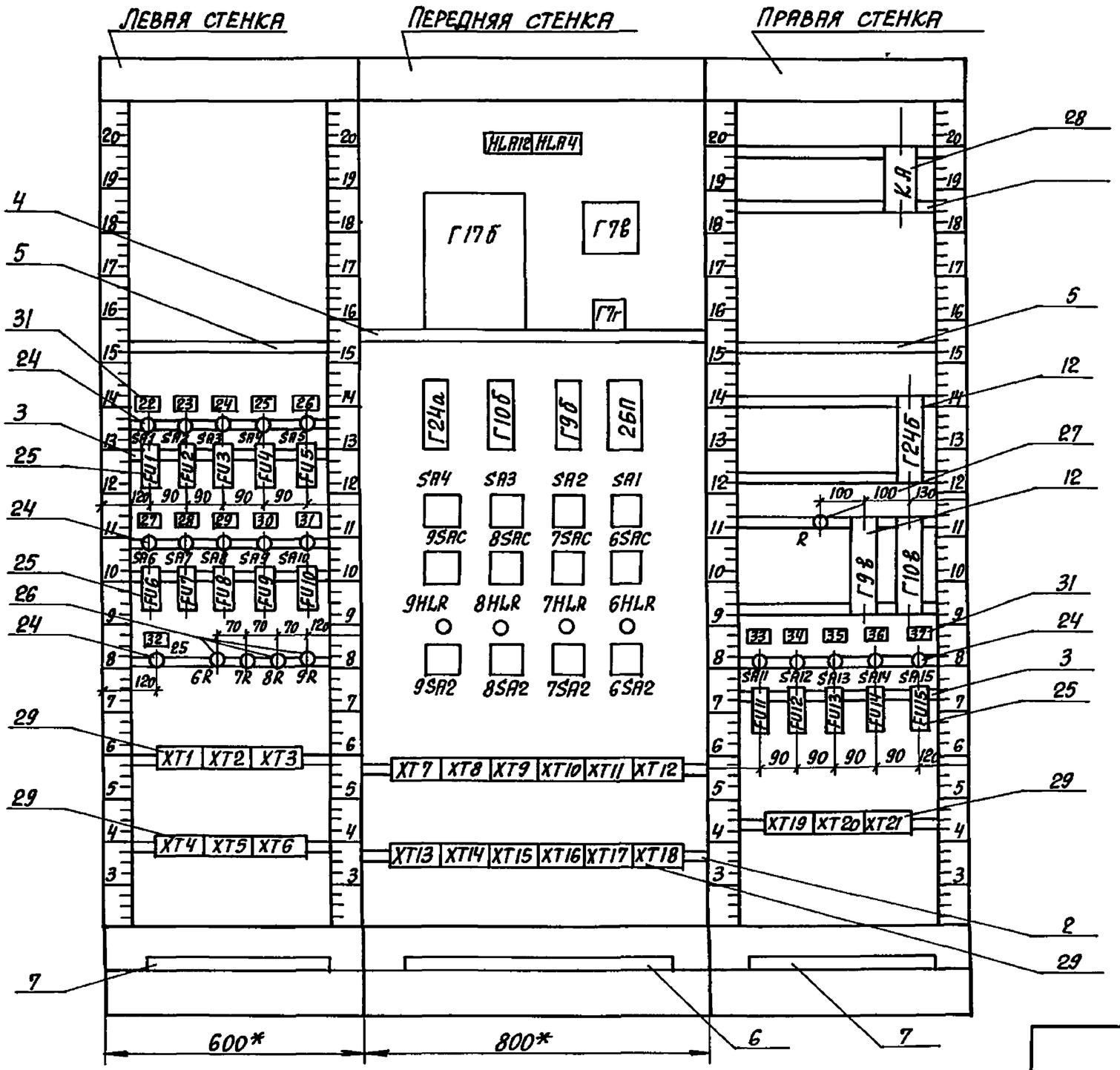

Разметка щита под крепление РП160

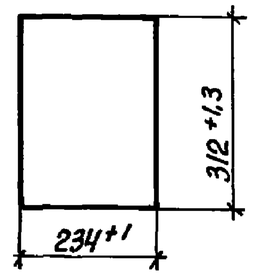

ЭР 9000

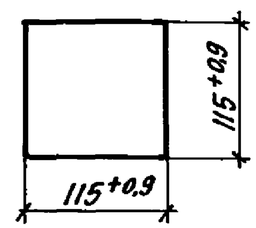

Инв. № подл.	Подпись и дата	Взам. инв. №

903-4-174.91-А.Н.2

Лист 6

Альбом 6

Надписи на табло и в рамках

Таблица №2

N надпи-си	Текст надписи	Кол.
	ТАБЛО ТСБ	
1	Вакуумный деаэратор	
	Разрежение высокое	1
2	Резерв	1
	РАМКА РПМ 66×30	
3	Температура	
4	Температура	
	1-деаэрированная	
	вода	
	2-нагретая вода	
	к деаэратору	1
5	Вакуумный деаэратор	
	Разрежение	1
6	Питание сапфиров	
	поз. Г17а; Г22а; Г23а	1
7	Регулятор температуры	
	нагретой воды	1
8	Регулятор температуры	
	деаэрированной воды	1
9	Регулятор уровня в	
	промежуточном баке	1
10	Технологическая сигна-	
	лизация. Опробование	

N надпи-си	Текст надписи	Кол.
	и съем звука	1
11	Технологическая сигна-	
	лизация. Опробование	
	ламп	1
12	Аварийная сигнализация	
	Опробование ламп.	1
13	Аварийная сигнализа-	
	ция. Опробование и	
	съем звука	1
14	Насос ГВС мех. 6.	
	Выбор режима	1
15	Насос ГВС. мех. 7.	
	Выбор режима	1
16	Насос ГВС мех. 8	
	Выбор режима	1
17	Насос ГВС мех. 9	
	Выбор режима	1
18	Насос ГВС мех. 6	
	Управление	1
19	Насос ГВС мех. 7	
	Управление	1
20	Насос ГВС мех. 8	
	Управление	1
21	Насос ГВС мех. 9	
	Управление	1

Инв. № подл. | Подпись и дата | Взам. инв. №

903-4-174.91-А.Н.2 Лист 7

Альбом 6

Продолжение таблицы №2

N надпи-си	Текст надписи	Кол.
	РАМКА РПМ 30×16	
22	~220В. РС29.2.32 и У29.2	
	поз. Г9а; Г9б	1
23	~220В. РС29.2.32 и У29.2	
	поз. Г10б; Г10в	1
24	~220В. ЭР9000 поз. Т7в	1
25	~220В. РП160-09 поз. Г17б	1
26	~220В. Блок питания	
	сапфиров	1
27	~220В. РС29.1.12 и У29.2	
	поз. Г24а; Г24б	1
28	~220В; ДСС-711 ин-2с	
	поз. Г19б	1
29	~220В; ДСС-711 ин-2с	
	поз. Г21б	1
30	~220В. ДСП-4сг поз. Г21в	1
31	~220В. ДСП-4сг поз. Г21г	1
32	~220В. Ввод питания	1
33	~220В. Тг2с-711 поз. Г6	1
34	~220В. Схема технолого-	
	гической сигнализации	1
35	~220В. Схема аварийной	
	сигнализации	1
36	~220В. Резерв	1
37	~220В. Резерв	1

N надпи-си	Текст надписи	Кол.

Инв. № подл. | Подпись и дата | Взам. инв. №

903-4-174.91-А.Н.2 Лист 8

Альбом 6

Продолжение таблицы N3

Проводник	Откуда идет	Куда поступает	Данные провода	Примечание
N	XT4:4	Г7в-Х:Б3	ПВ3 1×0,75	
		Г17б-Х23-1б		
		2БП:3		
		2БП:4		п
		SA2:8		
		9HLR:2		
		8HLR:2		
		7HLR:2		
		6HLR:2		
		KA:13		
		KA:19		
Г6-А1	XT2:3	FU11:2	ПВ1 1×1	
Г19-А1	XT2:2	FU7:2		
Г21.1-А1	XT2:4	FU8:2		
Г21.2-А1	XT2:5	FU9:2		
Г21.3-А1	XT2:6	FU10:2		

Инв.№ подл. | Подпись и дата | Взам.инв.№

903-4-174.91-А.Н.2.1

Лист 2

Формат А4

Альбом 6

Таблица N3

Проводник	Откуда идет	Куда поступает	Данные провода	Примечание
	Технические требования			
	Таблица соединений выполнена на основании схем: 903-4-174.91-А, листы 13;14;15;16;17;18 903-4-174.91-ЭМ, листы 15;16 альбома 3 типового проекта 903-4-174.91			
N	XT1:5	XT1:6	ПВ1 1×1	
		XT1:7		
		XT1:8		
		Г9б:2		
		Г10б:2		
		Г24а:2		
		Г24б:4		
		Г9в:4		
		Г10в:4		
		XT4:3		
		XT4:4		

Привязан:

Инв.№

903-4-174.91-А.Н.2.1

Нач.отд.	Евтушенко	
Н.контр.	Клименко	
Гл.спец.	Крастошевский	
Нач.гр.	Запорожченко	
Инж.	Логинова	

ЦТП. Тепловая нагрузка 25 МВт. Первичный теплоноситель-пар. Схема с вакуумной деаэрацией и аккумуляцией теплоты

Стадия	Лист	Листов
Р	1	16

Щит управления. Панель N2. Установка ГВС. Таблица соединений

Харьковский Сантехпроект

Инв.№ подл. | Подпись и дата | Взам.инв.№

Альбом 6

Продолжение таблицы N3

Проводник	Откуда идет	Куда поступает	Данные провода	Примечание
355	KA:21	SA2:1	ПВ1 1×1	
		SA2:5		
		R:2		
357	SA1:7	R:1		
701	XT5:1	XT5:2		п
		XT5:3		п
		FU13:2		
		SA3:1		
		SA4:1		
		SA4:2		
		9SAC:17		
		9SAC:21	ПВ1 1×1	п
		8SAC:17		
		8SAC:21		п
		7SAC:17		
		7SAC:21		п
		6SAC:17		
		6SAC:21		п
		9SA2:10		
		8SA2:10		
		7SA2:10		
		6SA2:10		

Инв. № подл. | Подпись и дата | Взам. инв. №

903-4-174.91-А.Н.2.1 Лист 4

Формат А4

Альбом 6

Продолжение таблицы N3

Проводник	Откуда идет	Куда поступает	Данные провода	Примечание
301	XT4:5	XT4:6	ПВ1 1×1	
		FU12:2		
		SA1:5		
		SA2:2		
		Г17Б-X23:2Б	ПВ3 1×0,75	
		KA:1		
		KA:11		
307	SA2:7	SA2:4		
307	SA2:4	XT4:8		
		HLA12:1		
		HLA4:1		
		XT4:7	ПВ1 1×1	
309	XT4:9	XT4:10		
		HLA12:4		
		HLA4:4		
		SA2:3		
		SA2:6		
317	HLA4:2	HLA4:3		
		Г17Б-X23:2А	ПВ3 1×0,75	
343	HLA12:2	HLA12:3	ПВ1 1×1	
		XT4:1		
349	KA:3	XT4:2		
351	SA1:8	KA:15		
353	SA1:6	KA:17		

Инв. № подл. | Подпись и дата | Взам. инв. №

903-4-174.91-А.Н.2.1 Лист 3

Формат А4

Альбом 6

Продолжение таблицы N3

Проводник	Откуда идет	Куда поступает	Данные провода	Примечание
801	XT1:2	XT1:3		
		2S:C1		
841	2S:Л1	SA1:C1		
		SA2:C1		
		SA3:C1		
		SA4:C1		
		SA5:C1		
		SA6:C1		
		SA7:C1		
		SA8:C1	ПВ1 1×1	
		SA9:C1		
		SA10:C1		
		SA11:C1		
		SA12:C1		
		SA13:C1		
		SA14:C1		
		SA15:C1		
843	SA1:Л1	FU1:1		
845	SA2:Л1	FU2:1		
846	FU3:2	ГТБ-Х:Б2	ПВ3 1×0,75	
847	FU3:1	SA3:Л1	ПВ1 1×1	
848	FU4:2	ГТБ-Х23:1А	ПВ3 1×0,75	
849	FU4:1	SA4:Л1	ПВ1 1×1	

Инв. № подл. | Подпись и дата | Взам. инв. №

Альбом 6

Продолжение таблицы N3

Проводник	Откуда идет	Куда поступает	Данные провода	Примечание
703	XT5:4	XT5:5		
		SA3:3		
		9SAC:5		
		8SAC:5		
		7SAC:5		
		6SAC:5		
		9SA2:1		
		8SA2:1		
		7SA2:1		
		6SA2:1		
739	XT5:6	XT5:7	ПВ1 1×1	
741	XT5:8	XT5:9		
743	XT5:10	XT6:1		
745	XT6:2	XT6:3		
747	XT6:4	XT6:5		
749	XT6:6	XT6:7		
751	XT6:8	SA4:3		
755	XT6:10	SA4:4		

Инв. № подл. | Подпись и дата | Взам. инв. №

Альбом 6

Продолжение таблицы N3

Проводник	Откуда идет	Куда поступает	Данные провода	Примечание
Г7-1	XT7:2	Г7г:А1		
Г7-2	XT7:3	Г7г:Б1		
Г7-3	XT7:6	Г7г:А2		
Г7-4	XT7:7	Г7г:Б2		
Г9-А1	XT11:2	FU1:2		
		Г9б:1		
		Г9в:2		
Г9-2	XT11:3	Г9в:8	ПВ1	
Г9-3	XT11:4	Г9в:10	1×1	
Г9-4	XT8:5	XT8:6		
		Г9б:4		
		Г9б:14		
		Г9б:16		
Г9-7	XT11:5	Г9б:7		
Г9-9	XT11:6	Г9б:9		
Г9÷11	Г9в:5	Г9б:11		
Г9÷12	XT8:7	Г9б:12		
		Г9б:20		
Г9-18	XT8:8	Г9б:18		
		Г9б:10		

Инв.№ подл. | Подпись и дата | Взам.инв.№

Альбом 6

Продолжение таблицы N3

Проводник	Откуда идет	Куда поступает	Данные провода	Примечание
850	FU5:2	2БП:2		
851	FU5:1	SA5:Л1		
853	SA6:Л1	FU6:1		
855	SA7:Л1	FU7:1		
857	SA8:Л1	FU8:1		
859	SA9:Л1	FU9:1		
861	SA10:Л1	FU10:1		
863	SA11:Л1	FU11:1	ПВ1	
865	SA12:Л1	FU12:1	1×1	
867	SA13:Л1	FU13:1		
868	FU14:2	XT3:1		
869	SA14:Л1	FU14:1		
871	SA15:Л1	FU15:1		
872	FU15:2	XT3:2		
d	XT7:4	XT7:5		
02	XT7:5	XT10:8		
		Г7г:80		
01	XT10:8	XT10:9		
		XT10:10		
		Г7г:А0		
41	Г7в-XT:А1	Г7г:А21		
42	Г7в-XT:А3	Г7г:Б21	ПВ3 1×0,75	

Инв.№ подл. | Подпись и дата | Взам.инв.№

Альбом 6

Продолжение таблицы N3

Проводник	Откуда идет	Куда поступает	Данные провода	Примечание
Г10-19	ХТ8:2	Г10б:19		
Г10-20	ХТ12:7	Г10в:9		
Г10-22	ХТ8:3	Г10б:22	ПВ1 1х1	
Г10-24	ХТ12:8	Г10в:7		
Г17-1	ХТ9:2	2БП:8	ПВ1 1х1	
Г17-2	ХТ9:3	2БП:14		
Г17-5	ХТ9:4	Г17б-Х1:1б	ПВ3 1х0,75	
Г17-6	ХТ9:5	Г17б-Х1:2б		
Г22-1	ХТ10:6	2БП:16		
Г22-2	ХТ10:7	2БП:22		
Г23-1	ХТ9:6	2БП:24		
Г23-2	ХТ9:7	2БП:30		
Г23-4	В1:2	Г24а:4	ПВ1 1х1	
		Г24а:8		
		Г24а:12		
		Г24а:18		
		Г24а:20		
		Г24а:22		
		Г24а:24		

Инв.№подл. Подпись и дата Взам.инв.№

903-4-174.91-Я.Н.2.1 Лист 10

Формат А4

Альбом 6

Продолжение таблицы N3

Проводник	Откуда идет	Куда поступает	Данные провода	Примечание
Г9-19	ХТ8:9	Г9б:19		
Г9-20	ХТ11:7	Г9в:9		
Г9-22	ХТ8:10	Г9б:22		
Г9-24	ХТ11:8	Г9в:7		
Г10-А1	ХТ12:2	FU2:2		
		Г10б:1		
		Г10в:2		
Г10-2	ХТ12:3	Г10в:8	ПВ1 1х1	
Г10-3	ХТ12:4	Г10в:10		
Г10-4	ХТ7:8	ХТ7:9		
		Г10б:4		
		Г10б:14		
		Г10б:16		
Г10-7	ХТ12:5	Г10б:7		
Г10-9	ХТ12:6	Г10б:9		п
Г10-11	Г10в:5	Г10б:11		
Г10-12	ХТ7:10	Г10б:12		
		Г10б:20		п
Г10-18	ХТ8:1	Г10б:18		
		Г10б:10		п

Инв.№подл. Подпись и дата Взам.инв.№

903-4-174.91-Я.Н.2.1 Лист 9

Формат А4

Альбом 6

Продолжение таблицы N3

Проводник	Откуда идет	Куда поступает	Данные провода	Примечание
6-3	XT14:2	6SAC:10		
		6SAC:2		п
		6SAC:1		п
		6SAC:9		п
6-9	XT14:3	6SAC:11		
		6SA2:5		
6-11	XT14:4	6SA2:8		
		6SA2:17		п
6-13	XT14:5	6SAC:4		
6-15	XT14:6	6SAC:3		
6-17	XT14:7	6SAC:12	ПВ1	
6-19	XT14:8	6SA2:20	1x1	
6-705	XT14:9	6SAC:8		
6-707	XT14:10	6SAC:7		
6-709	XT15:1	6SA2:3		
6-711	XT15:2	6R:1		
6-713	6R:2	6HLR:1		
6-715	XT15:3	6SA2:11		
6-717	XT15:4	6SA2:9		
		6SA2:13		п
6-719	XT15:5	6SAC:18		
6-721	XT15:6	6SAC:20		
6-723	XT15:7	6SAC:22		
6-725	XT15:8	6SAC:24		
6-727	XT15:9	6SA2:16		

Инв. № подл. | Подпись и дата | Взам. инв. №

Альбом 6

Продолжение таблицы N3

Проводник	Откуда идет	Куда поступает	Данные провода	Примечание
Г23-4	Г24а:4	XT9:9		
		XT9:10		п
		B2:1		
Г23-5	B1:1	XT9:8		
Г23-6	B2:2	XT10:1		
		Г24а:6		
			ПВ1	
Г24-A1	XT13:2	FU6:2	1x1	
		Г24а:1		
		Г24б:2		
Г24-3	XT13:3	Г24б:9		
Г24-5	XT13:4	Г24б:7		
Г24-7	XT13:5	Г24а:7		
Г24-8	XT13:6	Г24б:8		
Г24-9	XT13:7	Г24а:9		
Г24-10	XT13:8	Г24б:10		
Г24-11	Г24а:11	Г24б:5		
Г24-21	XT10:2	Г24а:21		
Г24-23	XT10:3	Г24а:23		
Г24-25	XT10:4	Г24а:25		

Инв. № подл. | Подпись и дата | Взам. инв. №

Альбом 6

Продолжение таблицы N3

Проводник	Откуда идет	Куда поступает	Данные провода	Примечание
8-3	XT18:2	8$AC:10		
		8$AC:2		n
		8$AC:1		n
		8$AC:9		n
8-9	XT18:3	8$AC:11		
		8$A2:5		
8-11	XT18:4	8$A2:8		
		8$A2:17		n
8-13	XT18:5	8$AC:4		
8-15	XT18:6	8$AC:3		
8-17	XT18:7	8$AC:12		
8-19	XT18:8	8$AC:20	ПВ1	
			1×1	
8-705	XT18:9	8$AC:8		
8-707	XT18:10	8$AC:7		
8-709	XT21:2	8$A2:3		
8-711	XT21:3	8R:1		
8-713	8R:2	8HLR:1		
8-715	XT21:4	8$A2:11		
8-717	XT21:5	8$A2:9		
		8$A2:13		
8-719	XT21:6	8$AC:18		
8-721	XT21:7	8$AC:20		
8-723	XT21:8	8$AC:22		
8-725	XT21:9	8$AC:24		
8-727	XT21:10	8$A2:16		

Инв.№ подл. | Подпись и дата | Взам.инв.№

Альбом 6

Продолжение таблицы N3

Проводник	Откуда идет	Куда поступает	Данные провода	Примечание
7-3	XT16:2	7$AC:10		
		7$AC:2		
		7$AC:1		
		7$AC:9		
7-9	XT16:3	7$AC:11		
		7$A2:5		
7-11	XT16:4	7$A2:8		
		7$A2:17		
7-13	XT16:5	7$AC:4		
7-15	XT16:6	7$AC:3		
7-17	XT16:7	7$AC:12		
7-19	XT16:8	7$AC:20		
7-705	XT16:9	7$AC:8	ПВ1	
7-707	XT16:10	7$AC:7	1×1	
7-709	XT17:1	7$A2:3		
7-711	XT17:2	7R:1		
7-713	7R:2	7HIR:1		
7-715	XT17:3	7$A2:11		
7-717	XT17:4	7$A2:9		
		7$A2:13		
7-719	XT17:5	7$AC:18		
7-721	XT17:6	7$AC:20		
7-723	XT17:7	7$AC:22		
7-725	XT17:8	7$AC:24		
7-727	XT17:9	7$A2:16		

Инв.№ подл. | Подпись и дата | Взам.инв.№

Альбом 6

Продолжение таблицы N3

Проводник	Откуда идет	Куда поступает	Данные провода	Примечание
733	XT15:10	XT17:10	ПВ1 1×1	
		XT20:10		
Земля	Г17б:⏚	Рейка для установки		
		аппаратов:⏚		
Земля	Г7в-XT:Г1	Рейка для установки		
		аппаратов:⏚		
Земля	Г24а:3	Рейка для установки		
		аппаратов:⏚		
Земля	Г10б:3	Рейка для установки		
		аппаратов:⏚		
Земля	Г9б:3	Рейка для установки		
		аппаратов:⏚	ПВ1 1×1,5	
Земля	2БП:5	2БП:6		n
		Рейка для установки		
		аппаратов:⏚		
Земля	Г24б:1	Рейка для установки		
		аппаратов:⏚		
Земля	Г10в:1	Рейка для установки		
		аппаратов:⏚		
Земля	Г9в:1	Рейка для установки		
		аппаратов:⏚		
Земля	Рейка для установки			
	аппаратов:⏚	Стойка:⏚		

Инв. N подл. | Подпись и дата | Взам. инв. N

Альбом 6

Продолжение таблицы N3

Проводник	Откуда идет	Куда поступает	Данные провода	Примечание
9-3	XT19:2	9SAC:10		
		9SAC:2		n
		9SAC:1		n
		9SAC:9		
9-9	XT19:3	9SAC:11		
		9SA2:5		
9-11	XT19:4	9SA2:8		
		9SA2:17		n
9-13	XT19:5	9SAC:4		
9-15	XT19:6	9SAC:3		
9-17	XT19:7	9SAC:12		
9-19	XT19:8	9SAC:20	ПВ1 1×1	
9-705	XT19:9	9SAC:8		
9-707	XT19:10	9SAC:7		
9-709	XT20:1	9SA2:3		
9-711	XT20:2	9R:1		
9-713	9R:2	9HLR:1		
9-715	XT20:3	9SA2:11		
9-717	XT20:4	9SA2:9		
		9SA2:13		n
9-719	XT20:5	9SAC:18		
9-721	XT20:6	9SAC:20		
9-723	XT20:7	9SAC:22		
9-725	XT20:8	9SAC:24		
9-727	XT20:9	9SA2:16		

Инв. N подл. | Подпись и дата | Взам. инв. N

Альбом 6

Продолжение таблицы N4

Проводник	Вывод	Вид контакта	Вывод	Проводник
		FU1		
843	1		2	Г9-А1
		FU2		
845	1		2	Г10-А1
		FU3		
847	1		2	846
		FU4		
849	1		2	848
		FU5		
851	1		2	850
		SA6		
841*	С1		Л1	853
		SA7		
841*	С1		Л1	855
		SA8		
841*	С1		Л1	857
		SA9		
841*	С1		Л1	859

Продолжение таблицы N4

Проводник	Вывод	Вид контакта	Вывод	Проводник
		SA10		
841	С1		Л1	861
		FU6		
853	1		2	Г24-А1
		FU7		
855	1		2	Г19-А1
		FU8		
857	1		2	Г21.1-А1
		FU9		
859	1		2	Г21.2-А1
		FU10		
861	1		2	Г21.3-А1
		2S		
801	С1		Л1	841
		6R		
6-711	1		2	6-713
		7R		
7-711	1		2	7-713

Инв.№ подл. | Подпись и дата | Взам.инв.№

903-4-174.91-А.Н.2.2

Лист 2

Формат А4

Альбом 6

Таблица N4

Проводник	Вывод	Вид контакта	Вывод	Проводник

Альбом 6

Продолжение таблицы N4

Проводник	Вывод	Вид контакта	Вывод	Проводник
Передняя стенка				
		HLA12		
307	1		2п	343
343	п3		4	309
		HLA4		
307	1		2п	317*
317	п3		4	309
		Г17Б		
		X1		
Г17-5	1Б		2Б	Г17-16
Земля	⏚			
		X23		
317	2А		2Б	301
		X23		
848	1А		1Б	N
		Г76		
		X		
846	Б2		Б3	N
		XT		
41	А1		А3	42
	Б1		Б3	

Продолжение таблицы N4

Проводник	Вывод	Вид контакта	Вывод	Проводник
	В1		В3	
			Г1	⊥
		Г7г		
01	А0		В0	02
Г7-1	А1		Б1	Г7-2
Г7-3	А2		Б2	Г7-4
	А3		Б3	
41	А21		Б21	42
		Г24а		
Г24-А1	1		2	N
⊥	3		4п	Г23-4
	5		6	Г23-6
Г24-7	7		8п	Г23-4
Г24-9	9		10	
Г24-11	11		12п	Г23-4
	13		14	
	15		16	

Инв. № подл. | Подпись и дата | Взам. инв. №

903-4-174.91-А.Н.2.2

Лист 4

Формат А4

Альбом 6

Продолжение таблицы N4

Проводник	Вывод	Вид контакта	Вывод	Проводник
		8R		
8-711	1		2	8-713
		9R		
9-711	1		2	9-713
		XT1		
	1		2п	801
801	п3		4	
N	п5		6п	N*
N*	п7		8п	N*
	9		10	
		XT2		
	1		2	Г14-А1
Г6-А1	3		4	Г21.1-А1
Г21.2-А1	5		6	Г21.3-А1
	7		8	
	9		10	
		XT3		
	1		2	
	3		4	
	5		6	
	7		8	
	9		10	

Продолжение таблицы N4

Проводник	Вывод	Вид контакта	Вывод	Проводник
		XT4		
	1		2	349
N	п3		4п	N
301	п5		6п	301
307	п7		8п	307
309	п9		10п	309
		XT5		
701	п1		2п	701
701	п3		4п	703
703	п5		6п	739
739	п7		8п	741
741	п9		10	743
		XT6		
743	1		2п	745
745	п3		4п	747
747	п5		6п	749
749	п7		8	751
753	9		10	755

Инв. № подл. | Подпись и дата | Взам. инв. №

903-4-174.91-А.Н.2.2

Лист 3

Формат А4

Альбом 6

Продолжение таблицы N4

Проводник	Вывод	Вид контакта	Вывод	Проводник
	6		8	
	9		11	
	10		12	
	13		15	
	14		16	
	17		19	
	18		20	
	21		23	
	22		24	
		SA3		
701	1		3	703
	2		4	
	5		7	
	6		8	
	9		11	
	10		12	
	13		15	
	14		16	
	17		19	
	18		20	
	21		23	
	22		24	
		SA2		
355	п1		3п	309
301	2		4п	307
355	п5		7п	307

Продолжение таблицы N4

Проводник	Вывод	Вид контакта	Вывод	Проводник
309	п6		8	N*
	9		11	
	10		12	
	13		15	
	14		16	
	17		19	
	18		20	
	21		23	
	22		24	
		SA1		
	1		3	
	2		4	
301	5		7	357
353	6		8	351
	9		11	
	10		12	
	13		15	
	14		16	
	17		19	
	18		20	
	21		23	
	22		24	
		9SAC		
9-3	п1		3	9-15
9-3	п2		4	9-13
703	5		7	9-707

Инв. N подл. | Подпись и дата | Взам. инв. N

903-4-174.91-А.Н.2.2

Лист 6

Формат А4

Альбом 6

Продолжение таблицы N4

Проводник	Вывод	Вид контакта	Вывод	Проводник
	17		18п	Г23-4
	19		20п	Г23-4
Г24-21	21		22п	Г23-4
Г24-23	23		24п	Г23-4
Г24-25	25		26	
	27		28	
	29		30	
		Г10б		
Г10-А1	1		2	N*
⊥	3		4п	Г10-4
	5		6	
Г19-7	7		8	
Г19-9	9		10п	Г10-18
Г10-11	11		12п	Г10-12
	13		14п	Г10-4
	15		16п	Г10-4
	17		18п	Г10-18
Г10-19	19		20п	Г20-12
	21		22	Г20-22
	23		24	
	25		26	
	27		28	
	29		30	
		Г9б		
Г9-А1	1		2	N*

Продолжение таблицы N4

Проводник	Вывод	Вид контакта	Вывод	Проводник
⊥	3		4п	Г9-4
	5		6	
Г9-7	7		8	
Г9-9	9		10п	Г9-18
Г9-11	11		12п	Г9-12
	13		14п	Г9-4
	15		16п	Г9-4
	17		18п	Г9-18
Г9-19	19		20п	Г9-12
	21		22	Г9-22
	23		24	
	25		26	
	27		28	
	29		30	
		26п		
850	п1		2п	850
N	п3		4п	N
⊥	п5		6п	⊥
Г17-1	8		14	Г17-2
Г22-1	16		22	Г22-2
Г23-1	24		30	Г23-2
		SA4		
701	п1		3	751
701	п2		4	755
	5		7	

Инв. N подл. | Подпись и дата | Взам. инв. N

903-4-174.91-А.Н.2.2

Лист 5

Альбом 6

Продолжение таблицы N4

Проводник	Вывод	Вид контакта	Вывод	Проводник
703	п 6		8	6-705
	9		10	
6-3	п 9		12	6-17
6-3	п 10		11	6-5
	13		14	
	13		16	
	14		15	
701	17		18	6-719
701	п 17		20	6-721
	18		19	
701	п 21		22	6-723
701	21		24	6-725
	22		23	
		9HLR		
9-713	1		2	N*
		8HLR		
8-713	1		2	N*
		7HLR		
7-713	1		2	N*
		6HLR		
6-713	1		2	N

Продолжение таблицы N4

Проводник	Вывод	Вид контакта	Вывод	Проводник
		9SA2		
703*	1		3	9-709
	2		4	
9-9	5		8п	9-11
	6		7	
701*	п 9		10п	9-717
	9		12	
701*	п 10		11	9-715
	13		14	
9-717	п 13		16	9-727
	14		15	
	17		19	
9-11	п 17		20	9-19
	21		22	
	21		23	
	22		24	
		8SA2		
703*	1		3	8-709
	2		4	
8-9	5		8	8-11
	6		7	
701*	п 9		10п	8-717
	9		12	
701	п 10		11	8-715
	13		14	
8-717	п 13		16	8-727

Инв. № подл. | Подпись и дата | Взам. инв. №

Альбом 6

Продолжение таблицы N4

Проводник	Вывод	Вид контакта	Вывод	Проводник
703	п 6		8	9-705
	9		10	
9-3	п 9		12	9-17
9-3	п 10		11	9-5
	13		14	
	13		16	
	14		15	
701	17		18	9-719
701	п 17		20	9-721
	18		19	
701	п 21		22	9-723
701	21		24	9-725
	22		23	
		8SAC		
8-3	п 1		3	8-15
8-3	п 2		4	8-13
703	п 5		7	8-707
703	п 6		8	8-705
	9		10	
8-3	п 9		12	8-17
8-3	п 10		11	8-5
	13		14	
	13		16	
	14		15	
701	17		18	8-719
701	п 17		20	8-721

Продолжение таблицы N4

Проводник	Вывод	Вид контакта	Вывод	Проводник
	18		19	
701	п 21		22	8-723
701	21		24	8-725
	22		23	
		7SAC		
7-3	п 1		3	7-15
7-3	п 2		4	7-13
703	п 5		7	7-707
703	п 6		8	7-705
	9		10	
7-3	п 9		12	7-17
7-3	п 10		11	7-5
	13		14	
	13		16	
	14		15	
701	17		18	7-719
701	п 17		20	7-721
	18		19	
701	п 21		22	7-723
701	21		24	7-725
	22		23	
		6SAC		
6-3	п 1		3	6-15
6-3	п 2		4	6-13
703	п 5		7	6-707

Инв. № подл. | Подпись и дата | Взам. инв. №

Альбом 6

Продолжение таблицы N4

Проводник	Вывод	Вид контакта	Вывод	Проводник
		XT9		
	1		2	Г17-1
Г17-2	3		4	Г17-5
Г17-6	5		6	Г23-1
Г23-2	7		8	Г23-5
Г23-4	п9		10п	Г23-4
		XT10		
Г23-6	1		2	Г24-21
Г24-23	3		4	Г24-25
	5		6	Г22-1
Г22-2	7		8п	02
02	9	п	10	01
		XT11		
	1		2	Г9-А1
Г9-2	3		4	Г9-3
Г9-7	5		6	Г9-9
Г9-20	7		8	Г9-24
	9		10	

Продолжение таблицы N4

Проводник	Вывод	Вид контакта	Вывод	Проводник
		XT12		
	1		2	Г10-А1
Г10-2	3		4	Г10-3
Г10-7	5		6	Г10-9
Г10-20	7		8	Г10-24
	9		10	
		XT13		
	1		2	Г24-А1
Г24-3	3		4	Г24-5
Г24-7	5		6	Г24-8
Г24-9	7		8	Г24-10
	9		10	
		XT14		
	1		2	6-3
6-9	3		4	6-11
6-13	5		6	6-15
6-17	7		8	6-19
6-705	9		10	6-707
		XT15		
6-709	1		2	6-711
6-715	3		4	6-717
6-719	5		6	6-721
6-723	7		8	6-725
6-727	9		10	733

Инв. № подл. | Подпись и дата | Взам. инв. №

903-4-174.91-А.Н.2.2

Лист 10

Формат А4

Альбом 6

Продолжение таблицы N4

Проводник	Вывод	Вид контакта	Вывод	Проводник
	14		15	
	17		19	
9-11	п17		20	9-19
	21		22	
	21		23	
	22		24	
		7SA2		
703*	1		3	7-709
	2		4	
7-9	5		8	7-11
	6		7	
701*	п 9		10	7-717
	9		12	
701	п 10		11	7-715
	13		14	
7-717	13		16	7-727
	14		15	
	17		19	
7-11	п 17		20	7-19
	21		22	
	21		23	
	22		24	
		6SA2	2	
703*	1		3	6-709
	2		4	

Продолжение таблицы N4

Проводник	Вывод	Вид контакта	Вывод	Проводник
6-9	5		8	6-11
	6		7	
701*	п 9		10	6-717
	9		12	
701*	п 10		11	6-715
	13		14	
6-717	13		16	6-727
	14		15	
	17		19	
6-11	п 17		20	6-19
	21		22	
	21		23	
	22		24	
		XT7		
	1		2	Г7-1
Г7-2	3		4п	d
d	п 5		6	Г7-3
Г7-4	7		8п	Г10-4
Г10-4	п 9		10	Г10-12
		XT8		
Г10-18	1		2	Г10-19
Г10-22	3		4	
Г9-4	5	п	6	Г9-4
Г9-12	7		8	Г9-18
Г9-19	9		10	Г9-22

Инв. № подл. | Подпись и дата | Взам. инв. №

903-4-174.91-А.Н.2.2

Лист 9

Формат А4

Альбом 6

Продолжение таблицы N4

Проводник	Вывод	Вид контакта	Вывод	Проводник
		SA11		
811	C1		Л1	863
		SA12		
811*	C1		Л1	865
		SA13		
811*	C1		Л1	867
		SA14		
811*	C1		Л1	869
		SA15		
811	C1		Л1	871
		FU11		
863	1		2	Г6-А1
		FU12		
865	1		2	301
		FU13		
867	1		2	701
		FU14		
869	1		2	866

Продолжение таблицы N4

Проводник	Вывод	Вид контакта	Вывод	Проводник
		FU15		
871	1		2	872
		XT19		
	1		2	9-3
9-9	3		4	9-11
9-13	5		6	9-15
9-17	7		8	9-19
9-705	9		10	9-707
		XT20		
9-709	1		2	9-711
9-715	3		4	9-717
9-719	5		6	9-721
9-723	7		8	9-725
9-727	9		10	733
		XT21		
	1		2	8-709
8-711	3		4	8-715
8-717	5		6	8-719
8-721	7		8	8-723
8-725	9		10	8-727

Инв. № подл. | Подпись и дата | Взам. инв. №

903-4-174.91-А.Н.2.2

Лист 12

Формат А4

Альбом 6

Продолжение таблицы N4

Проводник	Вывод	Вид контакта	Вывод	Проводник
		XT16		
	1		2	7-3
7-9	3		4	7-11
7-13	5		6	7-15
7-17	7		8	7-19
7-705	9		10	7-707
		XT17		
7-709	1		2	7-711
7-715	3		4	7-717
7-719	5		6	7-721
7-723	7		8	7-725
7-727	9		10	733
		XT18		
	1		2	8-3
8-9	3		4	8-11
8-13	5		6	8-15
8-17	7		8	8-19
8-705	9		10	8-707

Продолжение таблицы N4

Проводник	Вывод	Вид контакта	Вывод	Проводник
	Правая стенка			
		RA		
301	п 1		3	349
301*	п 11		13п	N*
351	15		17	353
N	п 19		21	355
		Г24б		
⊥	1		2	Г24-А1
	3		4	N*
Г24-11	5		6	
Г24-5	7		8	Г24-8
Г24-3	9		10	Г24-10
		R		
⊥	1		2	Г9-А1
	3		4	N*
Г9-11	5		6	
Г9-24	7		8	Г9-2
Г9-20	9		10	Г9-3
		Г10б		
⊥	1		2	Г10-А1
	3		4	N*
Г10-11	5		6	
Г10-24	7		8	Г10-2
Г10-20	9		10	Г10-3

Инв. № подл. | Подпись и дата | Взам. инв. №

903-4-174.91-А.Н.2.2

Лист 11

Формат А4

Альбом 6

Продолжение таблицы N1

Позиция	Обозначение	Наименование	Кол.	Примеч.
		Прочие изделия		
7	Г22Б; Г23Б	Прибор регистрирующий		
		РП160-09	2	
8	10SA2; 11SA2;	Переключатель		
	12SA2; 13SA2; 14SA2	ПМОВФ-1366з 9г 10г/II-Д126	5	
9	10SAC; 4SAC	Переключатель		
		ПМОФ45-222222/II-Д9	2	
10	12SAC; 13SAC; 14SAC	Переключатель		
		ПМОФ45-334466/II-Д26	3	
11	4SA	Переключатель		
		ПМОВ-222222/II-Д61	1	
		Арматура сигнальная		
12	10HLR; 11HLR; 12HLR;	АМЕ 321221 У2		
	13HLR; 14HLR; 4HLR	с линзой красного цвета	6	
13	4HLG	АМЕ 323221 У2		
		с линзой зеленого цвета	1	
14	4HLW	АМЕ 325221 У2		
		с линзой молочного цвета	1	
15	—	Лампа комутаторная		
		КМ-24-90	8	
16	4R1...4R3; 10R...14R	Резистор ПЭВ-25 2400 ОМ	8	ТМЗ-19-90

Инв. № подл. | Подпись и дата | Взам. инв. №

903-4-174.91-А.Н.3

Лист 2

Формат А4

Таблица N1

Позиция	Обозначение	Наименование	Кол.	Примеч.
		Документация		
	903-4-174.91-А.Н.3.1	Таблица соединений		
	903-4-174.91-А.Н.3.2	Таблица подключения		
		Стандартные изделия		
1		Щит панельный с каркасом		
		ЩПК – I – 2200 × 800		
		УХЛ3.I ОСТ 36.13-90	1	
2		Угольник У 800 ТК3-286-90	1	
3		Скоба С 600 ТК3-285-90	9	
4		Опора ОК 800 ТК3-240-83	1	
5		Швеллер Ш6 600 ТК3-241-83	2	
		Уголок 42×25 ТК4-2222-74		
6		ℓ=430	2	
6а		ℓ=630	1	

Альбом 6

Инв. № подл. | Подпись и дата | Взам. инв. №

Привязан:

Инв. №

903-4-174.91-А.Н.3

Нач. отд.	Евтушенко	
Н. контр.	Клименко	
Гл. спец.	Крастошевский	
Нач. гр.	Запорожченко	
Инж.	Логинова	

ЦТП. Тепловая нагрузка 25 МВт. Первичный теплоноситель-пар. Схема с вакуумной деаэрацией и аккумуляцией теплоты

Стадия	Лист	Листов
Р	1	8

Щит управления панель N3. Установка ГВС. Общий вид

Харьковский Сантехпроект

Формат А4

Альбом 6

Продолжение таблицы N1

Позиция	Обозначение	Наименование	Кол.	Примеч.
		Материал		
		Провод 380 ГОСТ 6323-79		
25		ПВ1 1×1	150	
26		ПВ1 1×1,5	10	
27		ПВ3 1×0,75	50	

Инв.№ подл. | Подпись и дата | Взам.инв.№

Альбом 6

Продолжение таблицы N1

Позиция	Обозначение	Наименование	Кол.	Примеч.
17	HLA5;HLA6;HLA10;	Табло световое двухламповое		
	HLA11	ТСБ ~220В	4	
18	—	Лампа РНЦ-220 ~220В	8	
19	3S, SA1...SA3	Выключатель пакетный		ТМ3-13-90
		однополюсный ПВ1-16 УХЛ3		
		~220В; 16А; исп.3	4	
20	FU1...FU3	Держатель вставки плавкой		ТМ3-151-90
		ДВП4-2в с плавкой вставкой		
		ВП2Б-1 на 0,25А	3	
21	KL3;KL4;KL8;KL9	Реле промежуточное		ТМ3-13-83
		ПЭ 37-62 У3 $6_з$;2р ~220В	4	
22	XT1...XT15	Блоки зажимов		ТМ3-165-90
		Б324-4П16-В/ВУ3-10	15	
23	—	Рамка РПМ 66×26	13	
24	—	Рамка РПМ 30×15	4	ТМ3-145-90

Инв.№ подл. | Подпись и дата | Взам.инв.№

Альбом 6

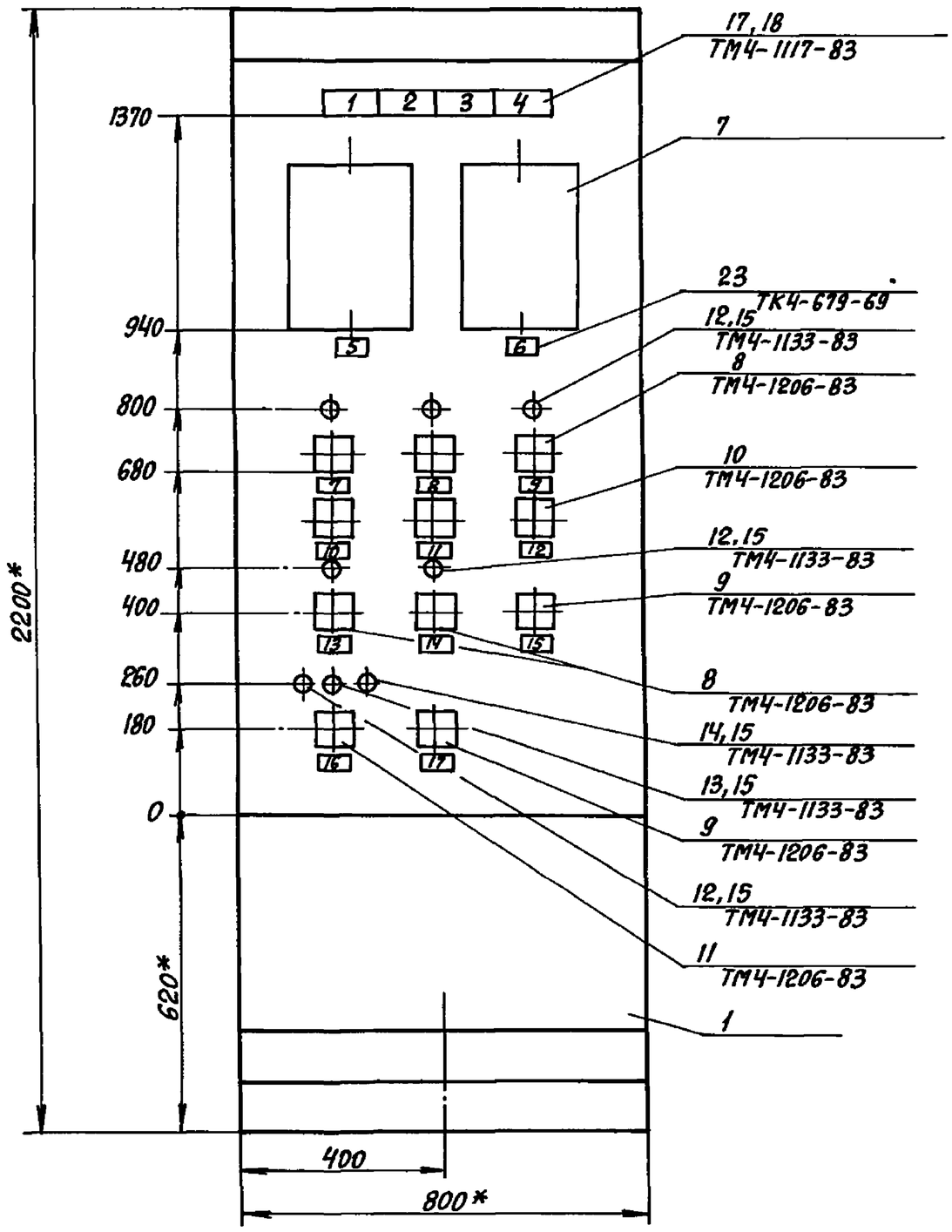

1. * Размеры для справок.
2. Покрытие-вариант 2 ОСТ 36.13-90.

Инв. № подл. | Подпись и дата | Взам. инв. №

903-4-174.91-Л.Н.3

Лист 5

25399-06 50 Формат А3

Альбом 6

Вид на внутренние плоскости (развернуто)

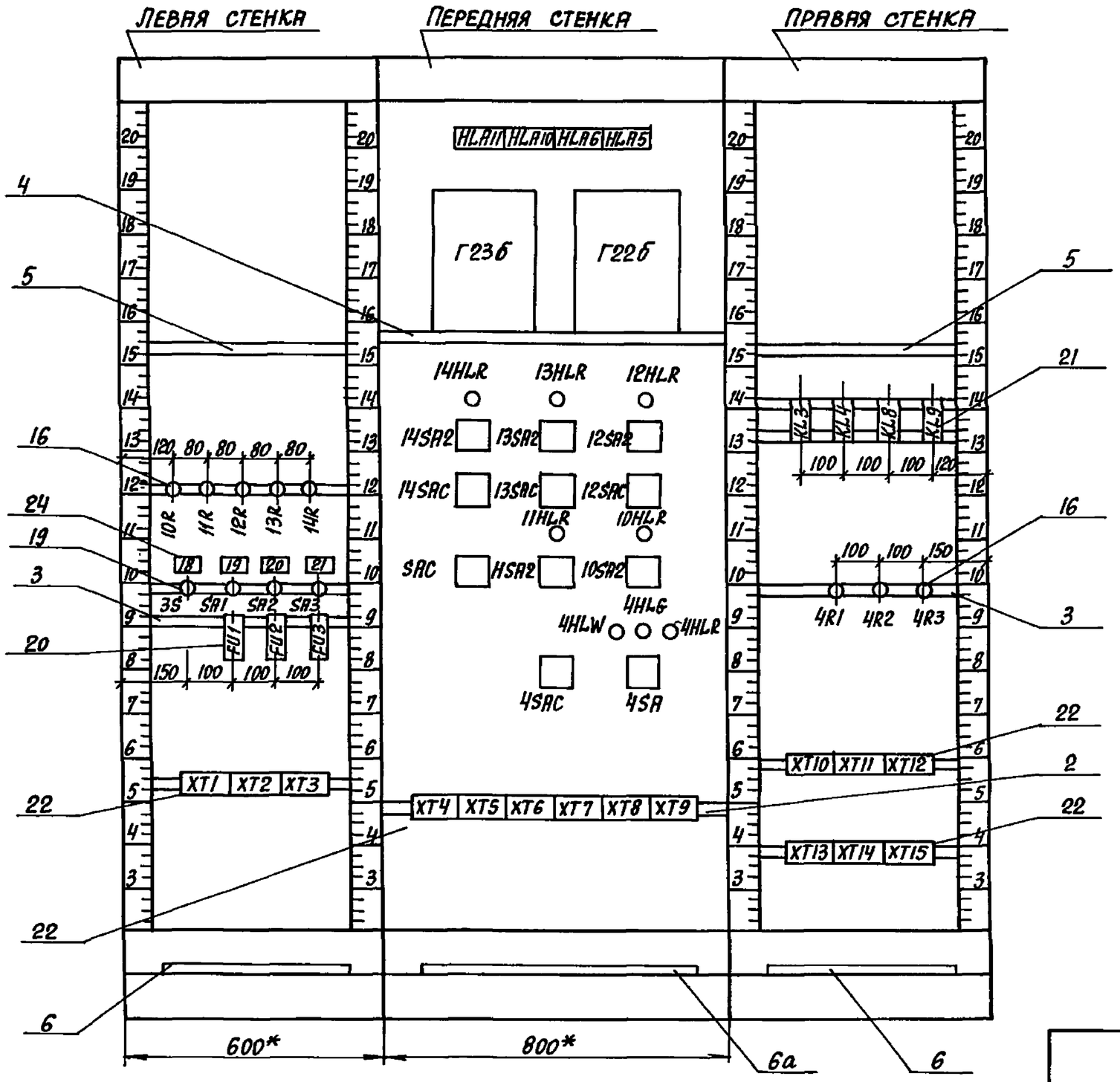

Инв.№ подл.	Подпись и дата	Взам.инв.№

903-4-174.91-А.Н.3

Лист 6

Надписи на табло и в рамках

Таблица №2

№ надписи	Текст надписи	Кол.
	Табло ТСБ	
1	Баки-аккумуляторы	
	Уровень высокий	1
2	Баки-аккумуляторы	
	Уровень низкий	1
3	Промежуточный бак	
	Уровень высокий	1
4	Промежуточный бак	
	Уровень низкий	1
	Рамка РПМ 66×26	
5	Баки-аккумуляторы	
	Уровень	1
6	Промежуточный бак	
	Уровень	1
7	Насос перекачивающий	
	(мех.12). Управление	1
8	Насос перекачивающий	
	(мех.13). Управление	1
9	Насос перекачивающий	
	(мех.14). Управление	1
10	Насос перекачивающий	
	(мех.12). Выбор режима	1

№ надписи	Текст надписи	Кол.
11	Насос перекачивающий	
	(мех.13). Выбор режима	1
12	Насос перекачивающий	
	(мех.14). Выбор режима.	1
13	Насос рабочей воды	
	(мех.10). Управление	1
14	Насос рабочей воды	
	(мех.11). Управление	1
15	Насосы рабочей воды.	
	Выбор насоса	1
16	Задвижка на водопро-	
	воде (мех. 4_3).	
	Управление	1
17	Задвижка на водопроводе	
	Выбор режима	1
	Рамка РПМ 30×16	
18	~220 В. Ввод	1
19	~220 В. Прибор РП-160-09	
	поз. Г22б	1
20	~220 В. Прибор РП.160-09	
	поз. Г23б.	1
21	~220 В. Резерв	1

Альбом 6

Инв.№подл. | Подпись и дата | Взам.инв.№

Продолжение таблицы №2

№ надписи	Текст надписи	Кол.	№ надписи	Текст надписи	Кол.

Альбом 6

Инв.№подл. | Подпись и дата | Взам.инв.№

Альбом 6

Продолжение таблицы N3

Проводник	Откуда идет	Куда поступает	Данные провода	Примечание
N	10HLR:2	4HLW:2		
		XT7:4		
		KL3:B	ПВ1	
		KL4:B	1×1	
		KL8:B		
		KL9:B		
301	XT2:2	Г22б-Х17:2Б	ПВ1	
		Г23б-Х17:2Б	1×0,75	
		KL3:33		
		KL4:33		
		KL8:33	ПВ1	
		KL9:33	1×1	
307	XT2:3	HLA11:1		
		HLA10:1		
		HLA6:1		
		HLA5:1		

Инв.№ подл. | Подпись и дата | Взам.инв.№

903-4-174.91-А.Н.3.1

Лист 2

Формат А4

Альбом 6

Таблица №3

Проводник	Откуда идет	Куда поступает	Данные провода	Примечание
	Технические требования			
	Таблица соединений выполнена на основании схем: 903-4-174.91-А, листы 15,16,17,18,19 903-4-174.91-ЭМ, листы 9,10,12 альбома 3 типового проекта 903-4-174.91			
N	XT1:4	XT1:5	ПВ1 1×1	
		Г23б-Х23:1Б	ПВ1	
		Г22б-Х23:1Б	1×0,75	
		12HLR:2		
		13HLR:2		
		14HLR:2	ПВ1	
		11HLR:2	1×1	
		10HLR:2		

Инв.№ подл. | Подпись и дата | Взам.инв.№

Привязан:

Инв. №

903-4-174.91-А.Н.3.1

Нач.отд.	Евтушенко	
Н.контр.	Клименко	
Гл.спец.	Крестошевский	
Нач.гр.	Запорожченко	
Инж.	Логинова	

ЦТП. Тепловая нагрузка 25 МВт. Первичный теплоноситель-пар. Схема с вакуумной деаэрацией и аккумуляцией теплоты

Стадия	Лист	Листов
Р	1	12

Щит управления. Панель N3. Установка ГВС. Таблица соединений

Харьковский Сантехпроект

Формат А4

Альбом 6

Продолжение таблицы N3

Проводник	Откуда идет	Куда поступает	Данные провода	Примечание
341	KL9:34	HLA11:2		
		HLA11:3		п
701	XT2:5	11SA2:1		
		10SA2:1		
		12SAC:17		
		12SAC:21		
		13SAC:17		
		13SAC:21		
		14SAC:17	ПВ1	
		14SAC:21	1×1	
		14SA2:10		
		13SA2:10		
		12SA2:10		
		KL3:11		
		KL9:11		
		KL4:11		
703	XT2:6	11SA2:10		
		10SA2:10		
		12SAC:5		
		13SAC:5		
		14SAC:5		
		14SA2:1		
		13SA2:1		
		12SA2:1		

Инв.№ подл. | Подпись и дата | Взам. инв.№

903-4-174.91-Я.Н.3.1 Лист 4

Формат А4

Альбом 6

Продолжение таблицы N3

Проводник	Откуда идет	Куда поступает	Данные провода	Примечание
309	XT2:4	HLA11:4		
		HLA10:4		
		HLA6:4	ПВ1	
		HLA5:4	1×1	
319	Г22Б-Х17:3А	KL3:A	ПВ1 1×0,75	
321	HLA5:2	HLA5:3	ПВ1	п
		KL3:34	1×1	
323	Г22Б-Х17:2А	KL4:A	ПВ1 1×0,75	
325	KL4:34	HLA6:2		
		HLA6:3	ПВ1 1×1	
335	Г23Б-Х17:3А	KL8:A	ПВ1 1×0,75	
337	KL8:34	HLA10:2		
		HLA10:3	ПВ1 1×1	
339	Г23Б-Х17:2А	KL9:A	ПВ1 1×0,75	

Инв.№ подл. | Подпись и дата | Взам. инв.№

903-4-174.91-Я.Н.3.1 Лист 3

Формат А4

Альбом 6

Продолжение таблицы N3

Проводник	Откуда идет	Куда поступает	Данные провода	Примечание
Г22-5	XT4:4	Г22Б-X1-1Б		
Г22-6	XT4:5	Г22Б-X1:2Б		
			ПВ1	
Г23-4	XT4:7	Г23Б-X1:1Б	1×0,75	
Г23-5	XT4:8	Г23Б-X1:2Б		
4_3-4	4HLR:2	4HLG:2		
		XT7:3		
4_3-5	XT6:2	4R1:1		
4_3-7	4R1:2	4HLR:1		
4_3-11	XT6:3	4SA:1		
4_3-17	XT6:4	4SA:3		
		4SAC:2		
4_3-17	XT6:5	4SAC:3	ПВ1	
		4SAC:4	1×1	
4_3-19	XT6:6	4SAC:1		
4_3-21	XT6:7	4SA:2		
4_3-23	XT6:8	4SA:4		
		4SAC:6		
4_3-27	XT6:9	4SAC:7		
		4SAC:8		

Инв.№ подл. | Подпись и дата | Взам.инв.№

903-4-174.91-Я.Н.3.1 Лист 6

Формат А4

Альбом 6

Продолжение таблицы N3

Проводник	Откуда идет	Куда поступает	Данные провода	Примечание
743	KL3:12	KL4:43		
		XT2:7		
745	XT2:8	KL4:44	ПВ1	
			1×1	
747	XT2:9	KL9:12		
737	XT11:6	XT14:6		
		XT14:7		
749	XT2:10	KL4:12		
801	XT1:2	XT1:3		
		3S:C1		
831	3S:Л1	SA1:C1	ПВ1	
		SA2:C1	1×1	
		SA3:C1		
832	FU1:2	Г22Б-X23:1А	ПВ1 1×0,75	
833	SA1:Л1	FU1:1	ПВ1 1×1	
834	FU2:2	Г23Б-X23:1А	ПВ1 1×0,75	
835	SA2:Л1	FU2:1		
			ПВ1	
836	FU3:2	XT3:5	1×1	
837	FU3:1	SA3:Л1		

Инв.№ подл. | Подпись и дата | Взам.инв.№

903-4-174.91-Я.Н.3.1 Лист 5

Формат А4

Альбом 6

Продолжение таблицы N3

Проводник	Откуда идет	Куда поступает	Данные провода	Примечание
735	XT8:5	XT8:6		
11-3	XT8:9	11SA2:5		
		SAC:1		
11-7	XT8:10	11SA2:8		
		11SA2:17		
11-9	XT9:1	11SA2:20		
11-11	XT9:2	SAC:3	ПВ1	
			1×1	
11-705	XT9:3	11SA2:3		
11-707	XT9:4	11SA2:11		
11-709	XT9:5	11SA2:9		
		11SA2:13		
11-711	XT9:6	11R:1		
11-713	11R:2	11HLR:1		
11-715	XT9:7	11SA2:16		

Инв.№ подл. | Подпись и дата | Взам.инв.№

Альбом 6

Продолжение таблицы N3

Проводник	Откуда идет	Куда поступает	Данные провода	Примечание
4з-29	XT6:10	4SAC:5		
4з-31	XT7:1	4R2:1		
4з-33	4R2:2	4HLG:1		
4з-35	XT7:2	4R3:1		
4з-37	4R3:2	4HLW:1		
10-3	XT7:5	10SA2:5		
		SAC:2		
10-7	XT7:6	10SA2:8		
		10SA2:17	ПВ1	
10-9	XT7:7	10SA2:20	1×1	
10-11	XT7:8	SAC:4		
10-705	XT7:9	10SA2:3		
10-707	XT7:10	10SA2:11		
10-709	XT8:1	10SA2:9		
		10SA2:13		
10-711	XT8:2	10R:1		
10-713	10R:2	10HLR:1		
10-715	XT8:3	XT8:4		
		10SA2:16		

Инв.№ подл. | Подпись и дата | Взам.инв.№

Альбом 6

Продолжение таблицы N3

Проводник	Откуда идет	Куда поступает	Данные провода	Примечание
13-3	XT11:7	13$AC:10		
		13$AC:1		
13-9	XT11:8	13$AC:11		
		13$A2:5		
13-11	XT11:9	13$A2:8		
		13$A2:17		
13-13	XT11:10	13$A2:19		
13-15	XT12:1	13$AC:2		
13-17	XT12:2	13$AC:4		
13-705	XT12:3	13$AC:6	ПВ1	
13-707	XT12:4	13$A2:3	1x1	
13-709	XT12:5	13$A2:11		
13-711	XT12:6	13R:1		
13-713	13R:2	13HLR:1		
13-715	XT12:7	13$A2:9		
		13$A2:13		
13-717	XT12:8	13$AC:18		
13-719	XT12:9	13$A2:16		
13-721	XT12:10	13$AC:22		

Инв.№подл. | Подпись и дата | Взам.инв.№

Альбом 6

Продолжение таблицы N3

Проводник	Откуда идет	Куда поступает	Данные провода	Примечание
12-3	XT10:2	12$AC:10		
		12$AC:1		
12-9	XT10:3	12$AC:11		
		12$A2:5		
12-11	12$A2:8	12$A2:17		
		XT10:4		
12-13	12$A2:19	XT10:5		
12-15	XT10:6	12$AC:2	ПВ1	
			1x1	
12-17	XT10:7	12$AC:4		
12-705	XT10:8	12$AC:6		
12-707	XT10:9	12$A2:3		
12-709	XT10:10	12$A2:11		
12-711	XT11:1	12R:1		
12-713	12R:2	12HLR:1		
12-715	XT11:2	12$A2:9		
		12$A2:13		n
12-717	XT11:3	12$AC:18		
12-719	XT11:4	12$A2:16		
12-721	XT11:5	12$AC:22		

Инв.№подл. | Подпись и дата | Взам.инв.№

Альбом 6

Продолжение таблицы N3

Проводник	Откуда идет	Куда поступает	Данные провода	Примечание
Земля	Г23Б:⏚	Рейка для установки аппаратов:⏚		
Земля	Г22Б:⏚	Рейка для установки аппаратов:⏚	ПВ1 1×1,5	
Земля	Рейка для установки аппаратов:⏚	Стойка:⏚		

Альбом 6

Продолжение таблицы N3

Проводник	Откуда идет	Куда поступает	Данные провода	Примечание
14-3	XT13:2	14SAC:10	ПВ1 1×1	
		14SAC:1		
14-9	XT13:3	14SAC:11		
		14SA2:5		
14-11	XT13:4	14SA2:8		
		14SA2:17		
14-13	XT13:5	14SA2:19		
14-15	XT13:6	14SAC:2		
14-17	XT13:7	14SAC:4		
14-705	XT13:8	14SAC:6		
14-707	XT13:9	14SA2:3		
14-709	XT13:10	14SA2:11		
14-711	XT14:1	14R:1		
14-713	14R:2	14HLR:1		
14-715	XT14:2	14SA2:9		
		14SA2:13		
14-717	XT14:3	14SAC:18		
14-719	XT14:4	14SA2:16		
14-721	XT14:5	14SAC:22		

Альбом 6

Продолжение таблицы N4

Проводник	Вывод	Вид контакта	Вывод	Проводник
		3S		
801	C1		Л1	831
		SA1		
831	C1		Л1	833
		SA2		
831	C1		Л1	835
		SA3		
831	C1		Л1	837
		FU1		
833	1		2	832
		FU2		
835	1		2	834
		FU3		
837	1		2	836
		XT1		
	1		2п	801
801	п3		4п	N
N	п5		6	
	7		8	
	9		10	

Продолжение таблицы N4

Проводник	Вывод	Вид контакта	Вывод	Проводник
		XT2		
	1		2	301
307	3		4	309
701	5		6	703
743	7		8	745
747	9		10	749
		XT3		
	1		2	
	3		4	
836	5		6	
	7		8	
	9		10	

Инв.№ подл. | Подпись и дата | Взам. инв.№

903-4-174.91-А.Н.3.2

Лист 2

Формат А4

Альбом 6

Таблица N4

Проводник	Вывод	Вид контакта	Вывод	Проводник
	Технические требования			
	Таблица подключения выполнена на основании			
	схем: 903-4-174.91-А, листы 15, 16, 17, 18, 19			
	903-4-174.91-ЭМ, листы 9, 10, 12 альбома 3 типового проекта			
	903-4-174.91 и таблицы соединений 903-4-174.91-А.Н.3.1			
	Левая стенка			
		10R		
10-711	1		2	10-713
		11R		
11-711	1		2	11-713

Продолжение таблицы N4

Проводник	Вывод	Вид контакта	Вывод	Проводник
		12R		
12-711	1		2	12-713
		13R		
13-711	1		2	13-713
		14R		
14-711	1		2	14-713

Инв.№ подл. | Подпись и дата | Взам. инв.№

Привязан:

Инв.№

903-4-174.91-А.Н.3.2

Нач.отд.	Евтушенко	
Н.контр.	Клименко	
Гл.спец.	Крестошевский	
Нач.гр.	Запорожченко	
Инж.	Логинова	

ЦТП. Тепловая нагрузка 25МВт. Первичный теплоноситель-пар. Схема с вакуумной деаэрацией и аккумуляцией теплоты

Стадия	Лист	Листов
Р	1	8

Щит управления. Панель N3. Установка ГВС. Таблица подключения

Харьковский Сантехпроект

Формат А4

Альбом 6

Продолжение таблицы N4

Проводник	Вывод	Вид контакта	Вывод	Проводник
		13SA2		
703*	1		3	13-707
13-9	5		8	13-11
701*	10		9	13-715
701*	10		11	13-709
13-715	13		16	13-719
13-11	17		19	13-13
		12SA2		
703	1		3	12-707
12-9	5		8	12-11
701*	10		9	12-715
701*	10		11	12-709
12-715	13		16	12-719
12-11	17		19	12-13
		14SAC		
14-3	1		2	14-15
14-3	1		4	14-17
703*	5		6	14-705
14-3	10		11	14-9
701*	17		18	14-717
701*	21		22	14-721

Продолжение таблицы N4

Проводник	Вывод	Вид контакта	Вывод	Проводник
		13SAC		
13-3	1		2	13-15
13-3	1		4	13-17
703*	5		6	13-705
13-3	10		11	13-9
701*	17		18	13-717
701*	21		22	13-721
		12SAC		
12-3	1		2	12-15
12-3	1		4	12-17
703*	5		6	12-705
12-3	10		11	12-9
701*	17		18	12-717
701*	21		22	12-721
		11HLR		
11-713	1		2	N*
		10HLR		
10-713	1		2	N*

Инв. № подл. | Подпись и дата | Взам. инв. №

Альбом 6

Продолжение таблицы N4

Проводник	Вывод	Вид контакта	Вывод	Проводник
		Передняя стенка		
		HLA11		
307	1		2п	341
341	п 3		4	309
		HLA10		
307	1		2п	337
337	п 3		4	309
		HLA6		
307	1		2п	325
325	п 3		4	309
		HLA5		
307	1		2п	321
321	п 3		4	309
		Г23Б		
		X1		
Г23-4	1Б		2Б	Г23-5
		X23		
834	1А		1Б	N*
		X17		
301	2Б		3А	335
			2А	339

Продолжение таблицы N4

Проводник	Вывод	Вид контакта	Вывод	Проводник
		Г22Б		
		X1		
Г22-5	1Б		2Б	Г22-6
		X23		
832	1А		1Б	N*
		X17		
301	2Б		3А	319
			2А	323
		14HLR		
14-713	1		2	N*
		13HLR		
13-713	1		2	N*
		12HLR		
12-713	1		2	N*
		14SA2		
703*	1		3	14-707
14-9	5		8	14-11
701*	10		9	14-715
701*	10		11	14-709
14-715	13		16	14-719
14-11	17		19	14-13

Инв. № подл. | Подпись и дата | Взам. инв. №

Альбом 6

Продолжение таблицы N4

Проводник	Вывод	Вид контакта	Вывод	Проводник
		XT4		
	1		2	Г22-1
Г22-2	3		4	Г22-5
Г22-6	5		6	
Г23-4	7		8	Г23-5
	9		10	
		XT5		
	1		2	
	3		4	
	5		6	
	7		8	
	9		10	
		XT6		
	1		2	4з-5
4з-11	3		4	4з-13
4з-17	5		6	4з-19
4з-21	7		8	4з-23
4з-27	9		10	4з-29

Продолжение таблицы N4

Проводник	Вывод	Вид контакта	Вывод	Проводник
		XT7		
4з-31	1		2	4з-35
4з-4	3		4	N
10-3	5		6	10-7
10-9	7		8	10-11
10-705	9		10	10-707
		XT8		
10-709	1		2	10-711
10-715	3		4	10-715
735	5		6	735
	7		8	
11-3	9		10	11-7
		XT9		
11-9	1		2	11-11
11-705	3		4	11-707
11-709	5		6	11-711
11-715	7		8	
	9		10	

Инв.№ подл. | Подпись и дата | Взам. инв.№

903-4-174.91-А.Н.3.2 Лист 6

Формат А4

Альбом 6

Продолжение таблицы N4

Проводник	Вывод	Вид контакта	Вывод	Проводник
		$RC		
11-3	1		3	11-11
10-3	2		4	10-11
		11SA2		
701*	1		3	11-705
11-3	5		8	11-7
703*	10		9	11-709
703*	10		11	11-707
11-709	13		16	11-715
11-7	17		20	11-9
		10SA2		
701*	1		3	10-705
10-3	5		8	10-7
703*	10		9	10-709
703*	10		11	10-707
10-709	13		16	10-715
10-7	17		20	10-9

Продолжение таблицы N4

Проводник	Вывод	Вид контакта	Вывод	Проводник
		4HLW		
4з-37	1		2	N*
		4HLG		
4з-33	1		2	4з-4
		4HLR		
4з-7	1		2	4з-4
		4$RC		
4з-19	1		3	4з-17*
4з-29	5		7	4з-27
4з-23	6		8	4з-27
4з-13	2		4	4з-17*
		4SA		
4з-11	1		3	4з-13
4з-21	2		4	4з-23

Инв.№ подл. | Подпись и дата | Взам. инв.№

903-4-174.91-А.Н.3.2 Лист 5

Формат А4

Альбом 6

Продолжение таблицы N4

Проводник	Вывод	Вид контакта	Вывод	Проводник
		XT12		
13-15	1		2	13-17
13-705	3		4	13-707
13-709	5		6	13-711
13-715	7		8	13-717
13-719	9		10	13-721
		XT13		
	1		2	14-3
14-9	3		4	14-11
14-13	5		6	14-15
14-17	7		8	14-705
14-707	9		10	14-709
		XT14		
14-711	1		2	14-715
14-717	3		4	14-719
14-721	5		6п	737
737	п 7		8	
	9		10	

Продолжение таблицы N4

Проводник	Вывод	Вид контакта	Вывод	Проводник
		XT15		
	1		2	
	3		4	
	5		6	
	7		8	
	9		10	

Инв.№ подл. | Подпись и дата | Взам.инв.№

Альбом 6

Продолжение таблицы N4

Проводник	Вывод	Вид контакта	Вывод	Проводник
Правая стенка				
		KL3		
319	A		B	N*
301	33	з	34	321
701	11	P	12	747
1C	73	з	74	2C
		KL4		
323	A		B	N*
301	33	з	34	325
743	43	з	44	745
1C	73	з	74	2C
701	11		12	749
		KL8		
301	33	з	34	337
335	A	K	B	N*
		KL9		
339	A		B	N*
301	33	з	34	341
701	11	з	12	747
1C	73	P	74	2C

Продолжение таблицы N4

Проводник	Вывод	Вид контакта	Вывод	Проводник
		4R1		
4з-5	1		2	4з-7
		4R2		
4з-31	1		2	4з-33
		4R3		
4з-35	1		2	4з-37
		XT10		
	1		2	12-3
12-9	3		4	12-11
12-13	5		6	12-15
12-17	7		8	12-705
12-707	9		10	12-709
		XT11		
12-711	1		2	12-715
12-717	3		4	12-719
12-721	5		6	737
13-3	7		8	13-9
13-11	9		10	13-13

Инв.№ подл. | Подпись и дата | Взам.инв.№

Альбом 6

Продолжение таблицы N1

Позиция	Обозначение	Наименование	Кол.	Примеч.
		Прочие изделия		
7	Р12а	Прибор регистрирующий		
		РП160-08	1	
8	4БП	Блок питания		
		ГСП 22БП 36.1-УХЛ4.1-1	1	
9	Р12б	Прибор регулирующий		
		РС 29.1.12	1	
10	Р12в	Усилитель трехпозиционный		
		У29.2	1	
11	4SAC; 5SAC	Переключатель		
		ПМО Ф45-33 4466/II-Д26	2	
12	5_3-SAC	Переключатель		
		ПМО Ф45-222222/II-Д9	1	
		Арматура сигнальная		
13	4HLR; 5HLR; 5_3-HLR	АМЕ 321221 У2	3	
		с линзой красного цвета		
14	5_3-HLG	АМЕ 323221 У2	1	
		с линзой зеленого цвета		
15	5_3-HLW	АМЕ 325221 У2		
		с линзой молочного цвета	1	
16	—	Лампа комутаторная		
		КМ-24-90	5	

Инв. № подл. | Подпись и дата | Взам. инв. №

903-4-174.91-А.Н.4

Лист 2

Формат А4

Альбом 6

Таблица N1

Позиция	Обозначение	Наименование	Кол.	Примеч.
		Документация		
	903-4-174.91-А.Н.4.1	Таблица соединений		
	903-4-174.91-А.Н.4.2	Таблица подключения		
		Стандартные изделия		
1		Щит панельный с каркасом		
		ЩПК-3П-I-2200×600		
		УХЛ3.I ОСТ 36.13-90	1	
2		Угольник У3 600 ТК3-286-90	1	
3		Скоба С 600 ТК3-285-90	12	
4		Опора ОК 600 ТК3-240-83	1	
5		Швеллер ШБ 600 ТК3-241-83	2	
		Уголок 42×25 ТК4-2222-74		
6		ℓ=630	3	

Инв. № подл. | Подпись и дата | Взам. инв. №

Привязан:

Инв. №

903-4-174.91-А.Н.4

Нач. отд.	Евтушенко	
Н. контр.	Клименко	
Гл. спец.	Крастошевский	
Нач. гр.	Запорожченко	
Инж.	Логинова	

ЦТП. Тепловая нагрузка 25 МВт. Первичный теплоноситель-пар. Схема с вакуумной деаэрацией и аккумуляцией теплоты

Щит управления. Панель N4. Коллекторная и редукционная установка. Общий вид

Стадия	Лист	Листов
Р	1	8

Харьковский Сантехпроект

Альбом 6

Продолжение таблицы N 1

Позиция	Обозначение	Наименование	Кол.	Примеч.
		Материал		
		Провод 380 ГОСТ6323-79		
26		ПВ1 1×1	150	
27		ПВ1 1×1,5	15	
28		ПВ3 1×0,75		

Инв. № подл. | Подпись и дата | Взам. инв. №

Альбом 6

Продолжение таблицы N 1

Позиция	Обозначение	Наименование	Кол.	Примеч.
17	HLA7...HLA9	Табло световое двухламповое		
		ТСБ ~220В	3	
18	—	Лампа РНЦ-220 ~220В	6	
19	KL5...KL7,KL10,	Реле промежуточное		
	KL11	ПЭ37-62У3 6з;2р ~220В	5	
20	R1...R3;4R;5R	Резистор ПЭВ-25 2400 Ом	5	ТМ3-19-90
21	4S;SA1...SA11	Выключатель пакетный		ТМ3-13-90
		однополюсный ПВ1-16 УХЛ3		
		~220В; 16А; Исп.3	12	
22	FU1...FU11	Держатель вставки плавкой		ТМ3-151-90
		ДВП4-2В с плавкой вставкой		
		ВП2Б-1 на 0,25А	11	
23	XT1...XT10	Блоки зажимов		ТМ3-165-90
		Б 324-4П16-В/ВУ3-10	10	
24	—	Рамка РПМ 66-26	6	
25	—	Рамка РПМ 30×15	12	ТМ3-145-90

Инв. № подл. | Подпись и дата | Взам. инв. №

Альбом 6

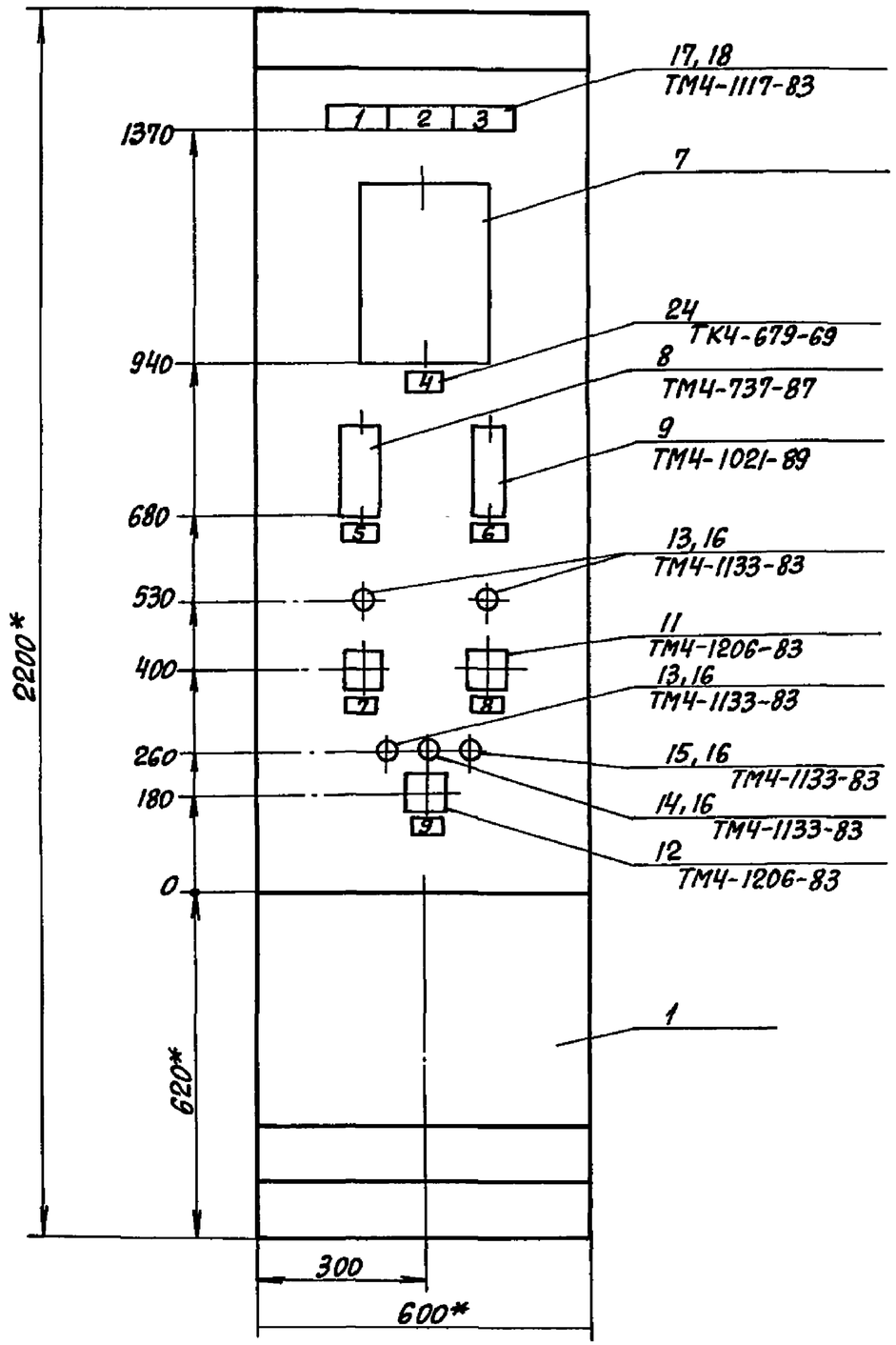

1. * Размеры для справок.
2. Покрытие - вариант 2 ОСТ 36.13-90.

Инв. № подл. | Подпись и дата | Взам. инв. №

903-4-174.91-Я.Н.4

Лист 5

25399-06 65 Формат А3

Альбом 6

Вид на внутренние плоскости (развернуто)

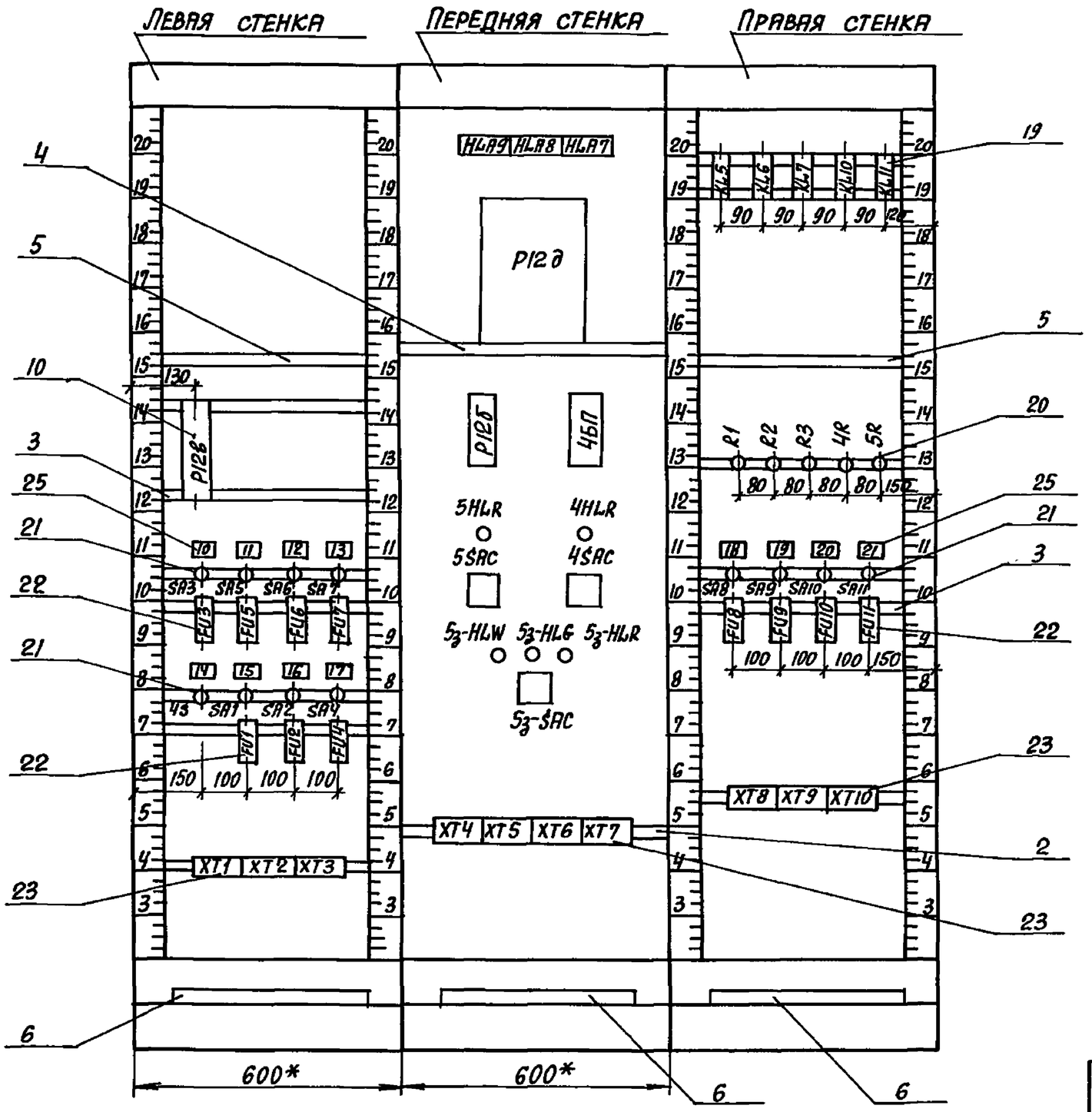

Разметка щита под крепление РП160

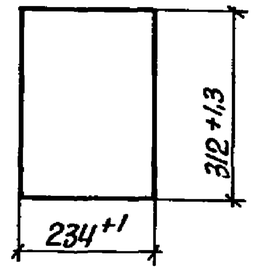

903-4-174.91-А.Н.4	Лист 6

Инв. № подл. | Подпись и дата | Взам. инв. №

Надписи на табло и в рамках

Таблица N2

№ надписи	Текст надписи	Кол.
	Табло ТСБ	
1	Конденсатные баки.	
	Уровень рабочий.	1
2	Конденсатные баки.	
	Уровень низкий	1
3	Конденсатные баки.	
	Уровень высокий	1
	Рамка РПМ 66×26	
4	Пар. давление	1
5	~220/~36В. Блок питания	1
6	Регулятор давления	
	пара	1
7	Насос конденсатный	
	(мех. 4). Выбор режима	1
8	Насос конденсатный	
	(мех. 5). Выбор режима	1
9	Задвижка на паропро-	
	воде (мех. 5з)	
	Выбор режима	1

№ надписи	Текст надписи	Кол.
	Рамка РПМ 30×16	
10	~220В; ТГС-711 поз. Р1	1
11	~220В; ДСС-711 ин-2С	
	поз. Р20б	1
12	~220В; ДСС-711 ин-2С	
	поз. Р20в	1
13	~220В; ДСС-711 ин-2С	
	поз. Р21б	1
14	~220В. Ввод питания	1
15	~220В; РС29,1.12 и У29.2	
	поз. Р12б; Р12в	1
16	~220В; РП160-08 поз. Р12д	1
17	~220В; Блок питания	
	Сапфира поз. Р12	1
18	~220В; ТГС-711 поз. К1	1
19	~220В; ДСС-711 ин-2С	
	поз. К20б	1
20	~220В; ДСП-4СТ поз. К30.1	1
21	~220В; ДСП-4СТ поз. К30.2	1

Альбом 6

Инв. № подл. | Подпись и дата | Взам. инв. №

903-4-174.91-А.Н.4 Лист 7

Продолжение таблицы N2

№ надписи	Текст надписи	Кол.	№ надписи	Текст надписи	Кол.

Альбом 6

Инв. № подл. | Подпись и дата | Взам. инв. №

903-4-174.91-А.Н.4 Лист 8

Альбом 6

Продолжение таблицы N3

Проводник	Откуда идет	Куда поступает	Данные провода	Примечание
N	5HLR:2	4HLR:2		
		5з-HLW:2		
		KL5:B		
		KL6:B		
		KL7:B	ПВ1	
		KL10:B	1×1	
		KL11:B		
		XT10:1		
		XT10:7		
K1-A1	XT1:8	FU8:2		
K20-A1	XT1:9	FU9:2		
K30.1-A1	XT1:10	FU10:2		
K30.2-A1	XT2:1	FU11:2	ПВ1	
			1×1	
P21-A1	XT4:5	FU7:2		
P20.1-A1	XT4:3	FU5:2		
P20.2-A1	XT4:4	FU6:2		
P1-A1	XT4:2	FU3:2		

Инв.№ подл. | Подпись и дата | Взам. инв.№

903-4-174.91-Я.Н.4.1

Лист 2

Формат А4

Альбом 6

Таблица N3

Проводник	Откуда идет	Куда поступает	Данные провода	Примечание
	Технические	требования		
	Таблица соединений выполнена на основании			
	схем 903-4-174.91-Я, листы 12,15,16,17,18			
	903-4-174.91-ЭМ, листы 7,13,15,16 альбома 3			
	типового проекта 903-4-174.91			
N	XT1:5	XT1:6		
		XT1:7	ПВ1	
		XT3:4	1×1	
		XT4:7		
		P12д-X23:16	ПВ3 1×0,75	
		P12б:2		
		4БП:4		
		P12в:4	ПВ1 1×1	
		5HLR:2		

Инв.№ подл. | Подпись и дата | Взам. инв.№

Привязан

Инв.№

903-4-174.91-Я.Н.4.1

Нач.отд.	Евтушенко	
Н.контр.	Клименко	
Гл.спец.	Крастошевский	
Нач.гр.	Запорожченко	
Инж.	Логинова	

ЦТП. Тепловая нагрузка 25МВт. Первичный теплоноситель-пар. Схема с вакуумной деаэрацией и аккумуляцией теплоты

Щит управления. Панель N4. Коллекторная и редукционная установка. Таблица соединений.

Стадия	Лист	Листов
Р	1	10

Харьковский Сантехпроект

Альбом 6

Продолжение таблицы N3

Проводник	Откуда идет	Куда поступает	Данные провода	Примечание
P12-3	XT6:4	P12в:10		
P12-7	XT6:5	P12б:7		
P12-8	XT6:3	P12в:8		
P12-9	XT6:6	P12б:9		
P12-11	P12в:5	P12б:11		
P12-20	XT6:7	P12в:9	ПВ1	
P12-24	XT6:8	P12в:7	1×1	
P12-21	XT5:8	P12б:21		
P12-23	XT5:9	P12б:23		
P12-25	XT5:10	P12б:25		
301	KL5:33	KL6:33		
		KL7:33		
		XT8:2	ПВ1	
		XT3:5	1×1	

Инв. № подл. | Подпись и дата | Взам. инв. №

903-4-174.91-А.Н.4.1 Лист 4

Формат А4

Альбом 6

Продолжение таблицы N3

Проводник	Откуда идет	Куда поступает	Данные провода	Примечание
P12-A1	XT6:2	FU1:2		
		P12б:1	ПВ1	
		P12в:2	1×1	
P12-1	XT5:2	ЦБП:8		
P12-2	XT5:3	ЦБП:14		
P12-5	XT5:4	B1:1		
		P12д-X1:1б	ПВ3	
P12-4	B1:2	P12д-X1:2б	1×0,75	
		XT5:5		
		XT5:6		
		B2:1		
		P12б:4		
		P12б:8		п
		P12б:12	ПВ1	п
		P12б:18	1×1	п
		P12б:20		п
		P12б:22		п
		P12б:24		п
P12-6	P12б:6	B2:2	ПВ1	
		XT5:7	1×1	

Инв. № подл. | Подпись и дата | Взам. инв. №

903-4-174.91-А.Н.4.1 Лист 3

Альбом 6

Продолжение таблицы N3

Проводник	Откуда идет	Куда поступает	Данные провода	Примечание
801	XT1:2	4S:C1		
901	4S:Л1	SA1:C1		
		SA2:C1		
		SA4:C1		
		SA7:C1		
		SA6:C1	ПВ1	
		SA5:C1	1×1	
		SA3:C1		
		SA8:C1		
		SA9:C1		
		SA10:C1		
		SA11:C1		
904	FU2:2	P12Д-X23:1A	ПВ3 1×0,75	
903	SA1:Л1	FU1:1		
905	SA2:Л1	FU2:1		
907	SA3:Л1	FU3:1		
908	FU4:2	4БП:2	ПВ1	
909	FU4:1	SA4:Л1	1×1	
911	SA5:Л1	FU5:1		
913	SA6:Л1	FU6:1		

Инв. № подл. | Подпись и дата | Взам. инв. №

903-4-174.91-Я.Н.4.1 Лист 6

Формат А4

Альбом 6

Продолжение таблицы N3

Проводник	Откуда идет	Куда поступает	Данные провода	Примечание
307	HLA9:1	HLA8:1		
		HLA7:1		
		XT8:3		
309	HLA9:4	HLA8:4		
		HLA7:4		
		XT8:4		
327	XT3:6	KL5:A		
329	KL5:34	HLA7:2		
		HLA7:3	ПВ1	n
			1×1	
331	XT3:7	KL6:A		
333	KL6:34	HLA8:2		
		HLA8:3		n
345	XT3:8	KL7:A		
347	KL7:34	HLA9:2		
		HLA9:3		n
361	XT3:9	KL10:A		
363	XT3:10	KL11:A		

Инв. № подл. | Подпись и дата | Взам. инв. №

903-4-174.91-Я.Н.4.1 Лист 5

Альбом 6

Продолжение таблицы N3

Проводник	Откуда идет	Куда поступает	Данные провода	Примечание
915	$A7:Л1	FU7:1	ПВ1 1×1	
917	$A8:Л1	FU8:1		
919	$A9:Л1	FU9:1		
921	$A10:Л1	FU10:1		
923	$A11:Л1	FU11:1		
4-5	XT9:2	4$AC:10	ПВ1 1×1	
		4$AC:1		
4-7	XT9:3	4$AC:11		
4-11	XT9:4	4R:1		
4-13	4R:2	4HLR:1		
4-15	XT9:5	4$AC:2		
4-17	XT9:6	4$AC:4		
4-19	KL6:11	XT9:7		
4-21	KL6:12	KL5:43		
		KL7:43		
		XT9:8		

Инв. № подл. | Подпись и дата | Взам. инв. №

903-4-174.91-А.Н.4.1 Лист 8

Формат А4

Альбом 6

Продолжение таблицы N3

Проводник	Откуда идет	Куда поступает	Данные провода	Примечание
4-23	XT9:9	KL5:44	ПВ1 1×1	
4-25	XT9:10	KL7:44		
5-5	XT10:2	5$AC:10		
		5$AC:1		
5-7	XT10:3	5$AC:11		
5-11	XT10:4	5R:1		
5-13	5R:2	5HLR:1		
5-15	XT10:5	5$AC:2		
5-17	XT10:6	5$AC:4		
1C	XT8:9	KL6:73	ПВ1 1×1	
		KL7:73		
2C	XT8:10	KL6:74		
		KL7:74		
5_3-4	5HLR:2	5HLG:2		
		XT3:3		

Инв. № подл. | Подпись и дата | Взам. инв. №

903-4-174.91-А.Н.4.1 Лист 7

Альбом 6

Продолжение таблицы N3

Проводник	Откуда идет	Куда поступает	Данные провода	Примечание
Земля	P12в:1	Рейка для установки		
		аппаратов: ⏚		
Земля	P12д: ⏚	Рейка для установки		
		аппаратов: ⏚		
Земля	P12б:3	Рейка для установки		
		аппаратов: ⏚	ПВ1	
Земля	4БП:6	Рейка для установки	1×1,5	
		аппаратов: ⏚		
Земля	Рейка для установки			
	аппаратов: ⏚	Стойка: ⏚		

Формат А4

Альбом 6

Продолжение таблицы N3

Проводник	Откуда идет	Куда поступает	Данные провода	Примечание
5з-5	XT2:3	R1:1		
5з-7	R1:2	5HLR:1		
5з-11	XT2:4	KL10:43		
5з-13	XT2:5	5з-$AC:2		
5з-15	XT2:6	5з-$AC:4		
		5з-$AC:3		п
5з-17	KL10:44	5з-$AC:1	ПВ1	
			1×1	
5з-19	XT2:8	KL11:43		
5з-21	XT2:9	5з-$AC:6		
5з-23	XT2:10	5з-$AC:8		
		5з-$AC:7		п
5з-25	KL11:44	5з-$AC:5		
5з-27	XT3:1	R2:1		
5з-29	R2:2	5з-HLG:1		
5з-31	XT3:2	R3:1		
5з-33	R3:2	5з-HLW:1		

Альбом 6

Продолжение таблицы N4

Проводник	Вывод	Вид контакта	Вывод	Проводник
		SA7		
901	C1		Л1	915
		FU3		
907	1		2	P1-A1
		FU5		
911	1		2	P20.1-A1
		FU6		
913	1		2	P20.2-A1
		FU7		
915	1		2	P21-A1
		4S		
801	C1		Л1	901
		SA1		
901	C1		Л1	903
		SA2		
901	C1		Л1	905
		SA4		
901	C1		Л1	909

Продолжение таблицы N4

Проводник	Вывод	Вид контакта	Вывод	Проводник
		FU1		
903	1		2	P12-A1
		FU2		
905	1		2	904
		FU4		
909	1		2	908
		XT1		
	1		2	801
	3		4	
N	5		6	N
N*	7		8	K1-A1
K20-A1	9		10	K30.1-A1
		XT2		
K30.2-A1	1		2	
5з-5	3		4	5з-11
5з-13	5		6	5з-15
	7		8	5з-19
5з-21	9		10	5з-23

Инв. №подл. | Подпись и дата | Взам. инв. №

903-4-174.91-А.Н.4.2

Лист 2

Формат А4

Альбом 6

Таблица N4

Проводник	Вывод	Вид контакта	Вывод	Проводник
Земля	1		2	P12-A1
N*	4		5	P12-11
P12-24	7		8	P12-8
P12-20	9		10	P12-3

Продолжение таблицы N4

Проводник	Вывод	Вид контакта	Вывод	Проводник
		SA3		
903	C1		Л1	907
		SA5		
901	C1		Л1	911
		SA6		
901	C1		Л1	913

Технические требования

Таблица подключения выполнена на основании схем 903-4-174.91-А, листы 12,15,16,17,18 903-4-174.91-ЭМ, листы 7,13,15, альбома 3 типового проекта 903-4-174.91 и таблицы соединений 903-4-174.91-А.Н.4.1

Левая стенка

Инв. №подл. | Подпись и дата | Взам. инв. №

Привязан:

Инв. №

903-4-174.91-А.Н.4.2

Нач.отд.	Евтушенко	
Н.контр.	Клименко	
Гл.спец.	Крастошевский	
Нач.гр.	Запорожченко	
Инж.	Логинова	

ЦТП. Тепловая нагрузка 25МВт
Первичный теплоноситель-пар
Схема с вакуумной деаэрацией и аккумуляцией теплоты
Щит управления
Панель N4. Коллекторная и редукционная установка.
Таблица подключения

Стадия	Лист	Листов
Р	1	8

Харьковский Сантехпроект

Формат А4

Альбом 6

Продолжение таблицы N4

Проводник	Вывод	Вид контакта	Вывод	Проводник
		P12Б		
P12-A1	1		2	N*
Земля	3		4п	P12-4
P12-6	6		7	P12-7
P12-4	8п		9	P12-9
P12-11	11		12п	P12-4
P12-21	21		18	P12-4
P12-23	23		20	P12-4
P12-25	25		22	P12-4
			24	P12-4
		4БП		
908	2		4	N*
12-1	8		14	12-2
Земля	6			
		5HLR		
5-13	1		2	N*
		4HLR		
4-13	1		2	N*

Продолжение таблицы N4

Проводник	Вывод	Вид контакта	Вывод	Проводник
		5SAC		
5-5	1		2	5-15
5-5	1		4	5-17
5-5	10		11	5-7
		4SAC		
4-5	1		2	4-15
4-5	1		4	4-17
4-5	10		11	4-7
		5з-HLW		
5з-33	1		2	N*
		5з-HLG		
5з-29	1		2	5з-4
		5з-HLR		
5з-7	1		2	5з-4
		5з-SAC		
5з-17	1		3п	5з-15
5з-13	2		4п	5з-15*
5з-25	5		7п	5з-23
5з-21	6		8п	5з-23*

Инв. № подл. | Подпись и дата | Взам. инв. №

903-4-174.91-А.Н.4.2 Лист 4

Формат А4

Альбом 6

Продолжение таблицы N4

Проводник	Вывод	Вид контакта	Вывод	Проводник
		XT3		
5з-27	1		2	5з-31
5з-4	3		4	N*
301	5		6	327
331	7		8	361
363	9		10	

Альбом 6

Продолжение таблицы N4

Проводник	Вывод	Вид контакта	Вывод	Проводник
Правая стенка				
		KL5		
327	A	K	B	N*
301	33	З	34	329
4-21	43	З	44	4-23
		KL6		
331	A	K	B	N*
301	33	З	34	333
4-19	11	P	12	4-21
1C	73	З	74	2C
		KL7		
345	A	K	B	N*
301	33	З	34	347
4-21	43	З	44	4-25
1C	73	З	74	2C
		KL10		
361	A		B	N*
5з-11	43		44	5з-17

Продолжение таблицы N4

Проводник	Вывод	Вид контакта	Вывод	Проводник
		KL11		
363	A		B	N*
5з-19	43		44	5з-25
		R1		
5з-5	1		2	5з-7
		R2		
5з-27	1		2	5з-29
		R3		
5з-31	1		2	5з-33
		4R		
4-11	1		2	4-13
		5R		
5-11	1		2	5-13

Инв.№ подл. | Подпись и дата | Взам.инв.№

Альбом 6

Продолжение таблицы N4

Проводник	Вывод	Вид контакта	Вывод	Проводник
		XT4		
	1		2	P1-A1
P20.1-A1	3		4	P20.2-A1
P21-A1	5		6	
N*	7		8	
	9		10	
		XT5		
	1		2	P12-1
P12-2	3		4	P12-5
P12-4	5	п	6	P12-4
P12-6	7		8	P12-21
P12-23	9		10	P12-25
		XT6		
	1		2	P12-A1
P12-8	3		4	P12-3
P12-7	5		6	P12-9
P12-20	7		8	P12-24
	9		10	

Продолжение таблицы N4

Проводник	Вывод	Вид контакта	Вывод	Проводник
		XT7		
	1		2	
	3		4	
	5		6	
	7		8	
	9		10	

Инв.№ подл. | Подпись и дата | Взам.инв.№

Альбом 6

Продолжение таблицы N4

Проводник	Вывод	Вид контакта	Вывод	Проводник