ТИПОВОЙ ПРОЕКТ
903-1-260.88

КОТЕЛЬНАЯ С 4 КОТЛАМИ ДЕ-4-14 ГМ.
СИСТЕМА ТЕПЛОСНАБЖЕНИЯ ЗАКРЫТАЯ
ТОПЛИВО-ГАЗ, РЕЗЕРВ-МАЗУТ
ЗДАНИЕ ИЗ СБОРНЫХ ЖЕЛЕЗОБЕТОННЫХ КОНСТРУКЦИЙ.

АЛЬБОМ 6

Металлоконструкции технологические. Рабочие чертежи.

Альбом 6 чертежей

Типовой проект 903-1-260.88

Формат	Зона	Поз.	Обозначение	Наименование	Кол.	Примечание
				Документация		
А3			Д20Б.030.000СБ	Сборочный чертеж		
				Сборочные единицы		
А4		1	Д20Б.030.010	Фланец	2	
А4		2	Д20Б.030.020	Вставка	1	

Подл. и дата | Инв.№ подл. | Взам. инв.№ | Инв.№ дубл. | Подп. и дата

Изм.	Лист	№ докум.	Подп.	Дата
Разраб.		Нюнтер		23.11.87
Пров.		Нюнтер		
Нач.отд.		Вольский		
Н.контр.		Нюнтер		
Утв.				

Д20Б.030.000

Вставка гибкая

Лит.	Лист	Листов
И		1

Госстрой СССР ГПИ Горьковский САНТЕХПРОЕКТ

Формат А4

Формат	Зона	Поз.	Обозначение	Наименование	Кол.	Примечание
				Документация		
А4			Д20Б.030.010СБ	Сборочный чертеж		
				Детали		
Б4		1	Д20Б.030.001	Уголок		
				Уголок 45×45×4-Б-ГОСТ8509-72 / ВСт3сп ГОСТ535-79		
				L = 400 h 16 (25)	2	1,09кг
Б4		2	Д20Б.030.002	Уголок		
				Уголок 45×45×4-Б-ГОСТ8509-72 / ВСт3сп ГОСТ535-79		
				L = 390 h 16 (25)	2	1,06кг

Подл. и дата | Инв.№ подл. | Взам. инв.№ | Инв.№ дубл. | Подп. и дата

Изм.	Лист	№ докум.	Подп.	Дата
Разраб.		Нюнтер		23.11.87
Пров.		Нюнтер		
Нач.отд.				
Н.контр.		Нюнтер		
Утв.				

Д20Б.030.010

Фланец

Лит.	Лист	Листов
И		1

Госстрой СССР ГПИ Горьковский САНТЕХПРОЕКТ

Формат А4

Д20Б.030.000СБ

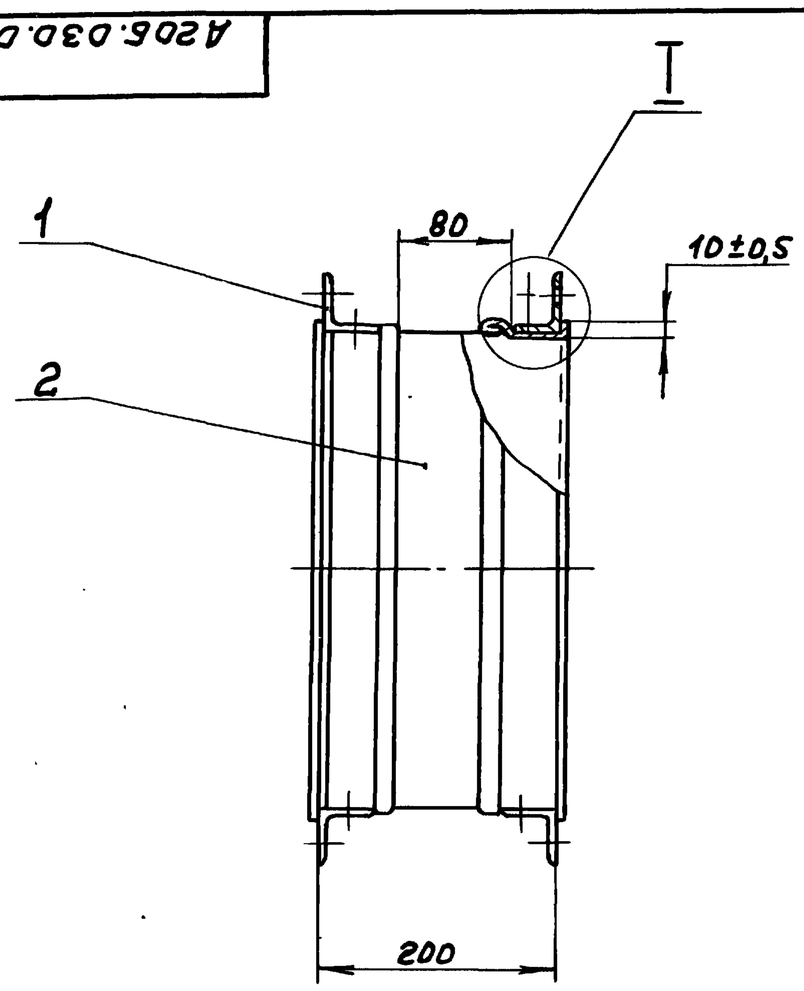

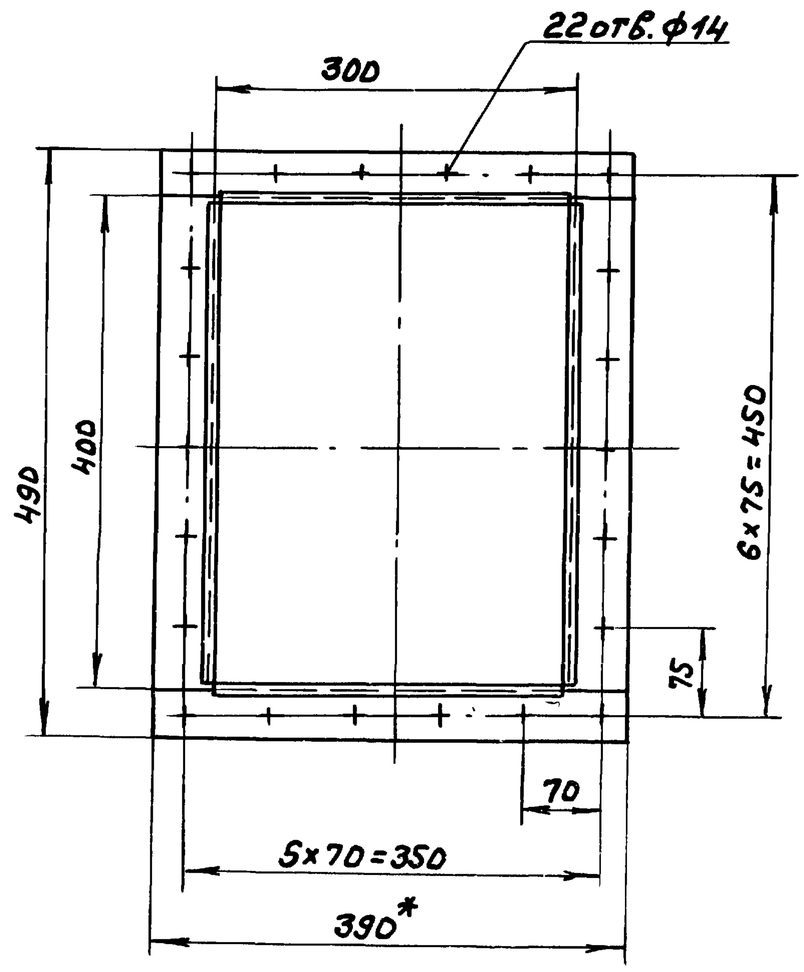

I
M1:2

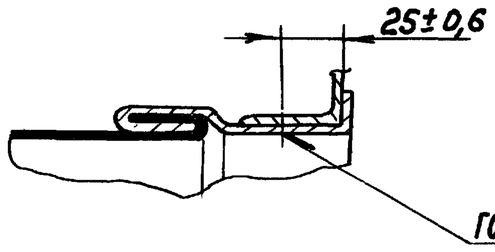

Размеры для справок.

Инв.№ подл. | Подп. и дата | Взам. инв.№ | Инв.№ дубл. | Подп. и дата

Изм.	Лист	№ докум.	Подп.	Дата
Разраб.		Нюнтер		23.11.87
Пров.		Нюнтер		
Т.контр.				
Нач.отд.		Вольский		
Н.контр.		Нюнтер		
Утв.				

Д20Б.030.000СБ

Вставка гибкая

Лит.	Масса	Масштаб
И	10,1	1:5
Лист	Листов 1	

Госстрой СССР ГПИ Горьковский САНТЕХПРОЕКТ

Копир. — 23108-07 2 Формат А3

Альбом 6 часть 2

Типовой проект 903-1-260.88

Инв.№подл. | Подп. и дата | Взам.инв.№ | Инв.№дубл. | Подп. и дата

А206.030.010СБ

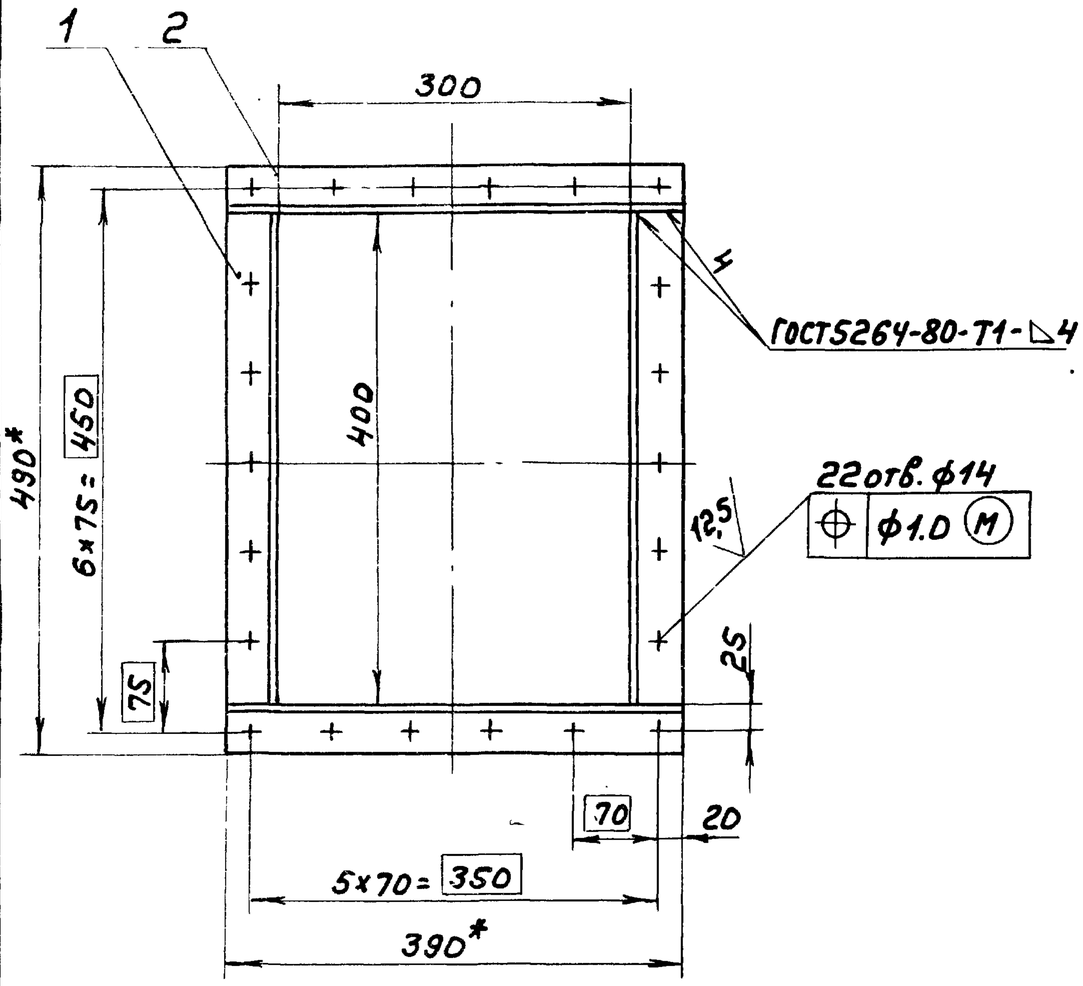

1.*Размеры для справок.

2. ± IT16/2

Изм	Лист	№докум.	Подп.	Дата
Разраб.		Мюнтер		23.11.87
Пров.		Мюнтер		
Т.контр.				
Н.контр.		Мюнтер		
Утв.				

Д206.030.010СБ

Фланец

Лит.	Масса	Масштаб
И	4,3	1:5
Лист	Листов 1	

Госстрой СССР ГПИ Горьковский САНТЕХПРОЕКТ

Формат А4

Формат	Зона	Поз.	Обозначение	Наименование	Кол.	Примечание
				Документация		
А3			Д206.030.020СБ	Сборочный чертеж		
				Детали		
А3		1	Д206.030.003	Обечайка	2	
А4		2	Д206.030.004	Рукав	1	

Инв.№подл. | Подп. и дата | Взам.инв.№ | Инв.№дубл. | Подп. и дата

Д206.030.020

Вставка

Лит.	Лист	Листов
И		1

Госстрой СССР ГПИ Горьковский САНТЕХПРОЕКТ

Формат А4

Изм	Лист	№докум.	Подп.	Дата
Разраб.		Мюнтер		23.11.87
Пров.		Мюнтер		
Нач.отд.				
Н.контр.		Мюнтер		
Утв.				

А206.030.020СБ

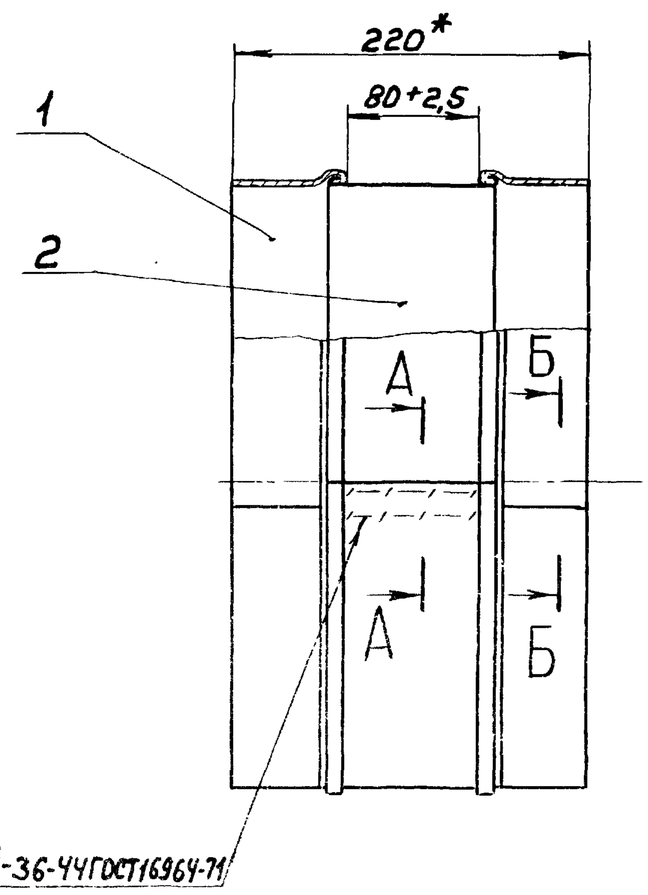

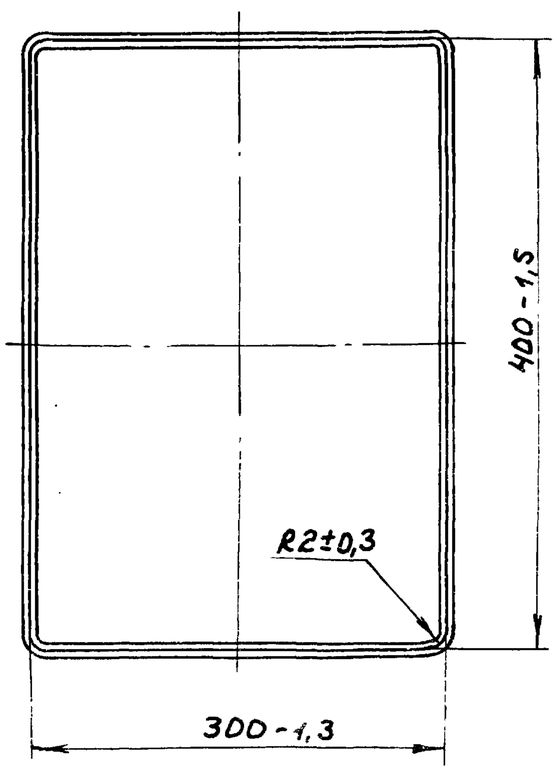

А-А
М2:1

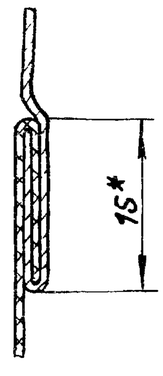

Б-Б
М2:1

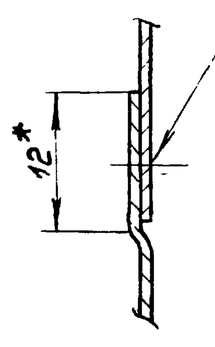

1.*Размеры для справок.

2. Нить БС3-1,8×1-2(400)-752 ГОСТ 8325-78.

Инв.№подл. | Подп. и дата | Взам.инв.№ | Инв.№дубл. | Подп. и дата

Изм	Лист	№докум.	Подп.	Дата
Разраб.		Мюнтер		23.11.87
Пров.		Мюнтер		
Т.контр.				
Н.контр.		Мюнтер		
Утв.				

Д206.030.020 СБ

Вставка

Лит.	Масса	Масштаб
И	1,5	1:5
Лист	Листов 1	

Госстрой СССР ГПИ Горьковский САНТЕХПРОЕКТ

Копир. 23108-07 3 Формат А3

Типовой проект 903-1-260.88 Альбом 6 часть 2

А 206.030.003

25/ (√)

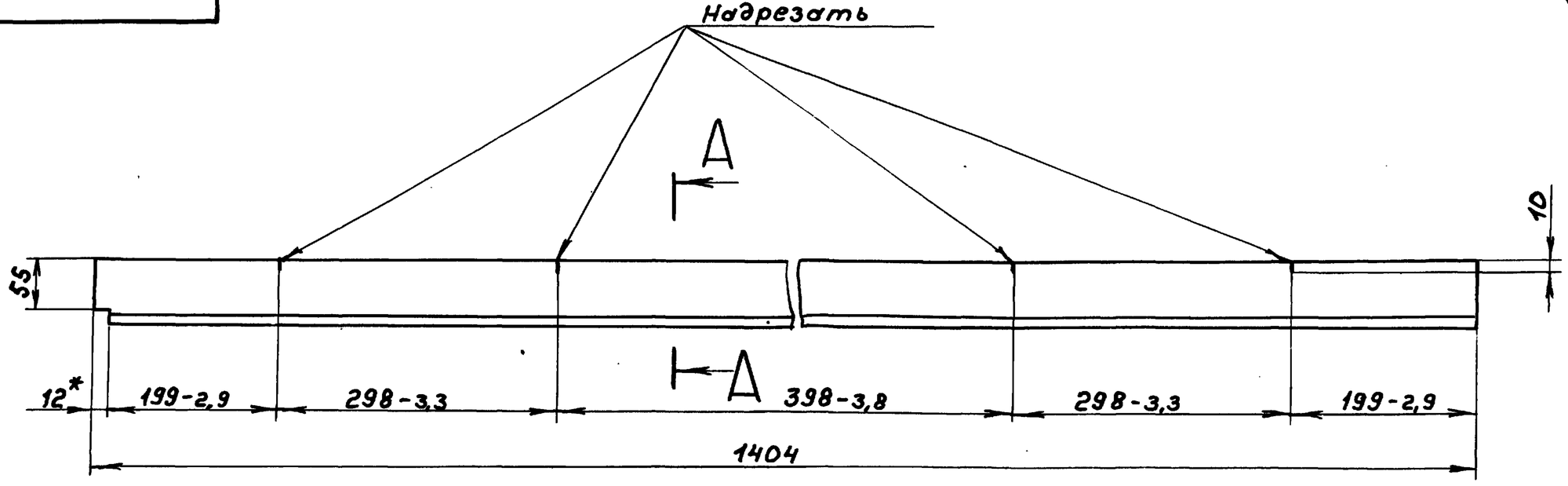

А–А
М1:1

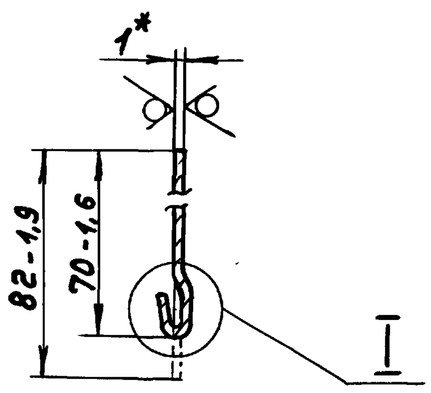

I
М2:1

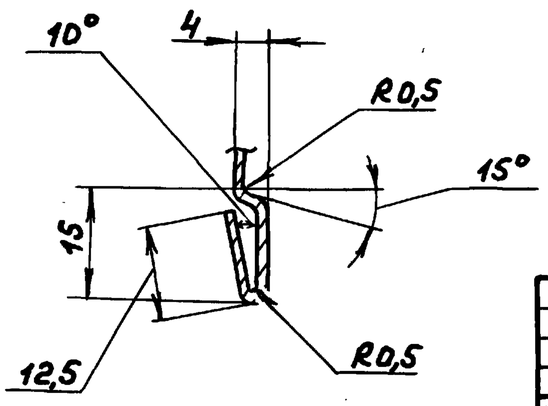

1. *Размеры для справок.
2. $h16,\pm\frac{IT16}{2}$

					А206.030.003	
Изм.	Лист	№ докум.	Подп.	Дата	Обечайка	Лит. И; Масса 0,68; Масштаб 1:5
Разраб.		Мюнтер		20.11.87		Лист; Листов 1
Пров.		Мюнтер			Лист Б-ПН-1 ГОСТ 19903-74 / 3-IV-Н-ВСт3сп ГОСТ 16523-70	Госстрой СССР ГПИ Горьковский САНТЕХПРОЕКТ
Т. контр.						
Н. контр.		Мюнтер				
Утв.						

Формат А3

А206.030.004

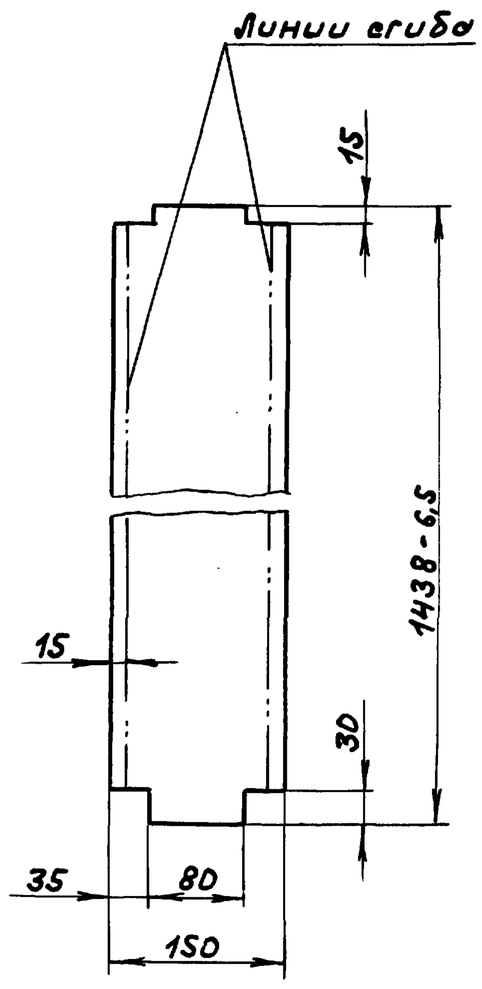

1. До разрезки одну сторону стеклоткани проназать клеем 88-Н-ТУ38-105. 1051-76 на ширину 5мм. по контуру развертки.
2. Перед сборкой ткань согнуть по указанным линиям сгиба.

					А206.030.004	
Изм.	Лист	№ докум.	Подп.	Дата	Рукав	Лит. И; Масса 0,14; Масштаб 1:5
Разраб.		Мюнтер		20.11.87		Лист; Листов 1
Пров.		Мюнтер			Стеклоткань ТСФ(7-А)-9п ГОСТ 10146-74	Госстрой СССР ГПИ Горьковский САНТЕХПРОЕКТ
Т. контр.						
Н. контр.		Мюнтер				
Утв.						

Формат А4

Формат	Зона	Поз.	Обозначение	Наименование	Кол.	Примечание
				Документация		
А3			А206.031.000СБ	Сборочный чертеж		
				Сборочные единицы		
А4		1	А206.031.010	Вставка	1	
А4		2	А206.031.020	Обечайка с фланцем	1	
А4		3	А206.031.030	Фланец	1	
А4		4	А206.031.040	Хомут	1	
				Стандартные изделия		
		5		Болт М8х25.46.019		
				ГОСТ 7798-70	1	
		6		Гайка М8.4.019		
				ГОСТ 5915-70	1	

					А206.031.000	
Изм.	Лист	№ докум.	Подп.	Дата	Вставка гибкая	Лит. И; Лист; Листов 1
Разраб.		Мордвинкин		20.11.87		
Пров.		Мордвинкин				Госстрой СССР ГПИ Горьковский САНТЕХПРОЕКТ
Нач.отд.		Вольский				
Н. контр.		Мюнтер				
Утв.						

Копир. 23108-07 4 Формат А4

Типовой проект 903-1-260.88 Альбом 6 часть 2

Инв.№подл. | Подп. и дата | Взам.инв.№ | Инв.№дубл. | Подп. и дата

4206.031.000СБ

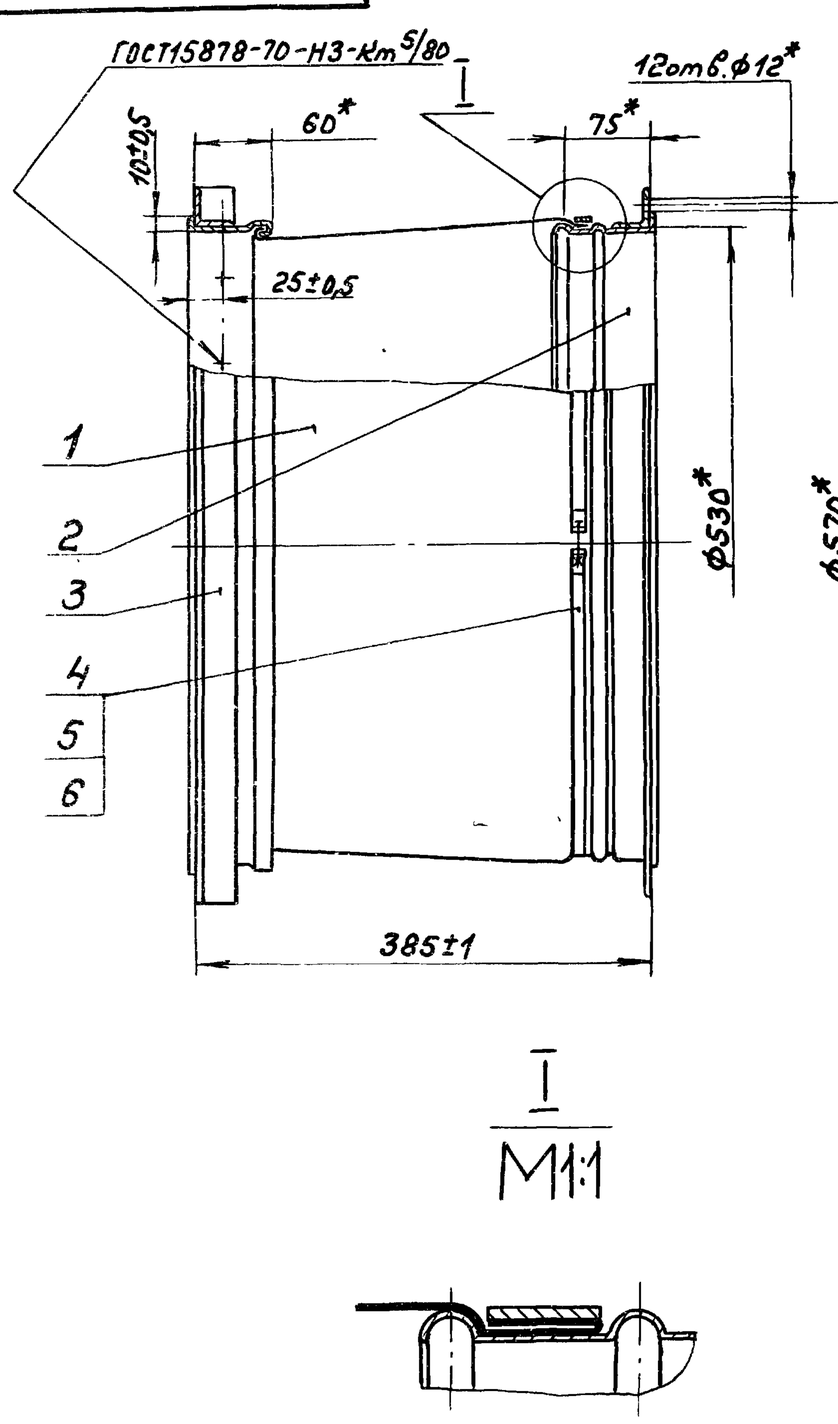

I
M1:1

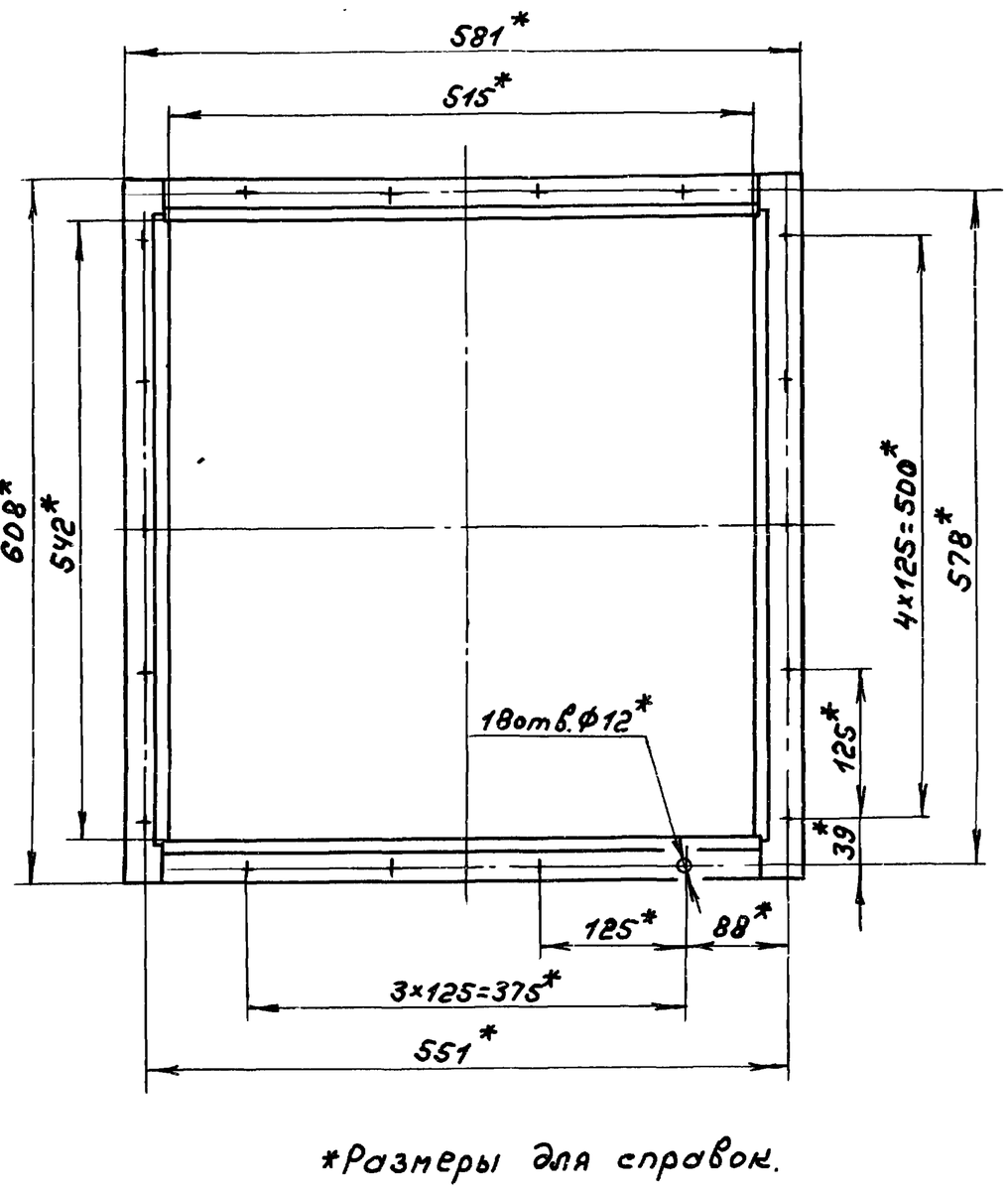

*Размеры для справок.

Изм.	Лист	№докум.	Подп.	Дата
Разраб.		Мордвинкин		23.11.87
Пров.		Мордвинкин		
Т.контр.				
Нач.отд.		Вольский		
Н.контр.		Нюнтер		
Утв.				

Д206.031.000СБ

Вставка гибкая

Лит.	Масса	Масштаб
И	8	1:5
Лист	Листов 1	

Госстрой СССР ГПИ Горьковский САНТЕХПРОЕКТ

Формат А3

Формат	Зона	Поз.	Обозначение	Наименование	Кол.	Примечание
				Документация		
А3			Д206.031.010СБ	Сборочный чертеж		
				Детали		
А3		1	Д206.031.001	Обечайка	1	
А3		2	Д206.031.002	Рукав	1	

Изм.	Лист	№докум.	Подп.	Дата
Разраб.		Мордвинкин		23.11.87
Пров.		Мордвинкин		
Нач.отд.				
Н.контр.		Нюнтер		
Утв.				

Д206.031.010

Вставка

Лит.	Лист	Листов
И		1

Госстрой СССР ГПИ Горьковский САНТЕХПРОЕКТ

Формат А4

4206.031.020

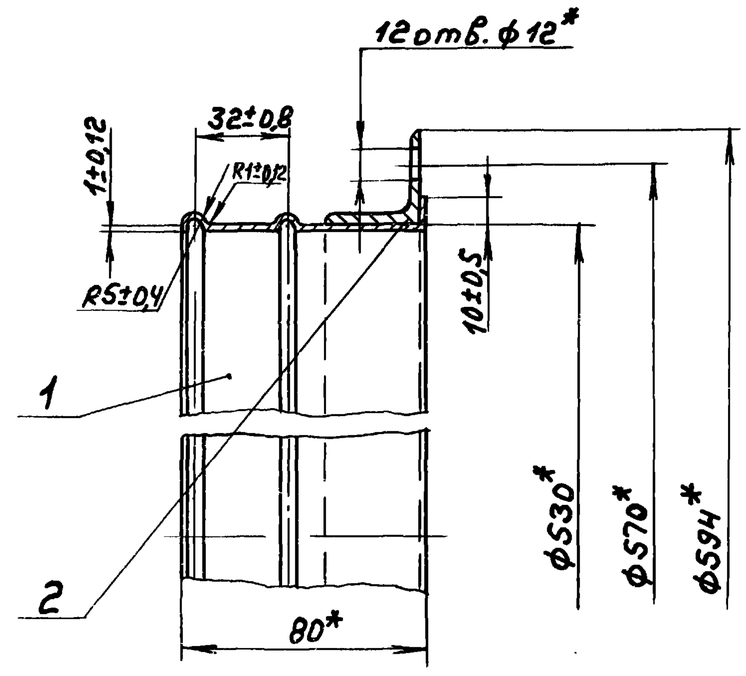

*Размеры для справок.

Формат	Зона	Поз.	Обозначение	Наименование	Кол.	Примечание
				Детали		
А4		1	Д206.031.003	Обечайка	1	
А4		2	Д206.031.004	Фланец	1	

Изм.	Лист	№докум.	Подп.	Дата
Разраб.		Мордвинкин		23.11.87
Пров.		Мордвинкин		
Т.контр.				
Н.контр.		Нюнтер.		
Утв.				

Д206.031.020

Обечайка с фланцем

Лит.	Масса	Масштаб
И	3,91	1:2
Лист	Листов 1	

Госстрой СССР ГПИ Горьковский САНТЕХПРОЕКТ

Копир. 23108-07 5 Формат А4

Инв.№ подл. | Подп. и дата | Взам. инв.№ | Инв.№ дубл. | Подп. и дата

Д206.031.001

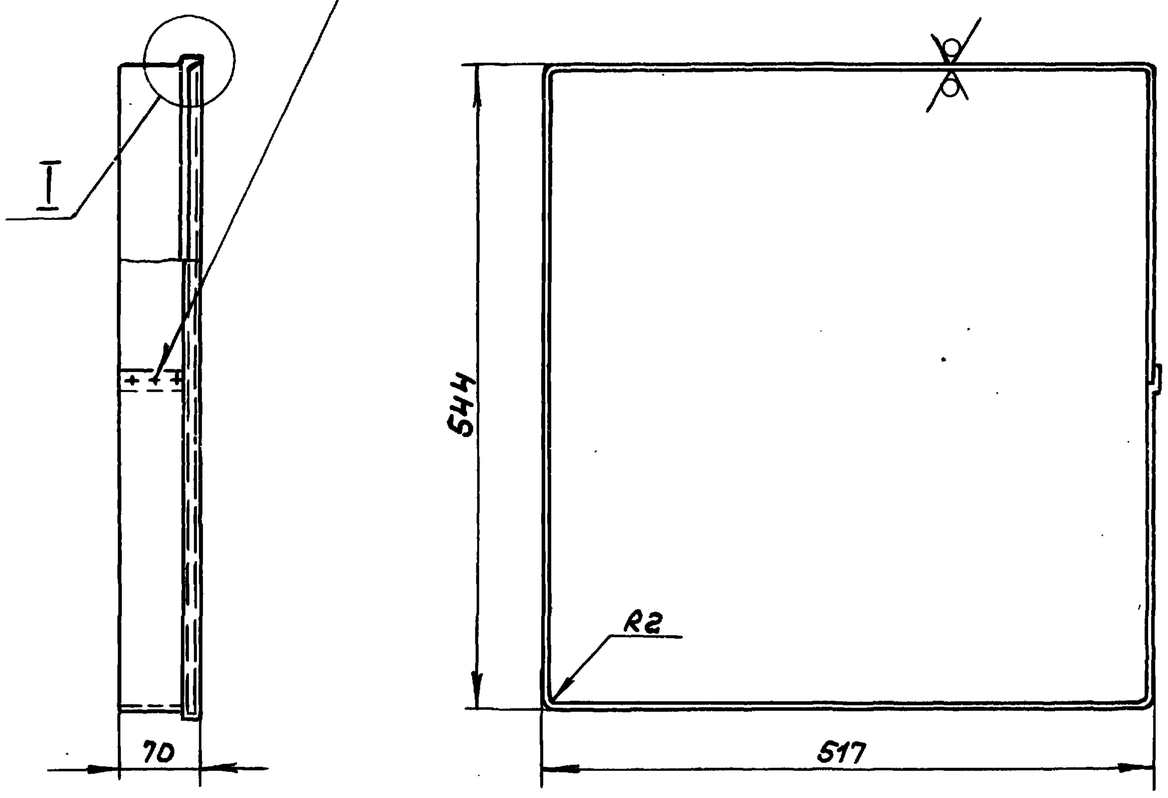

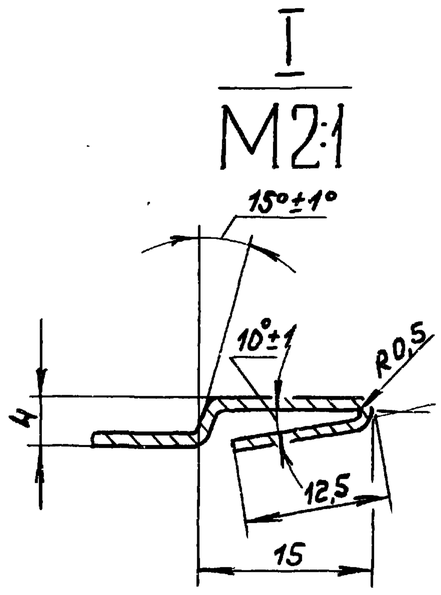

Развертка

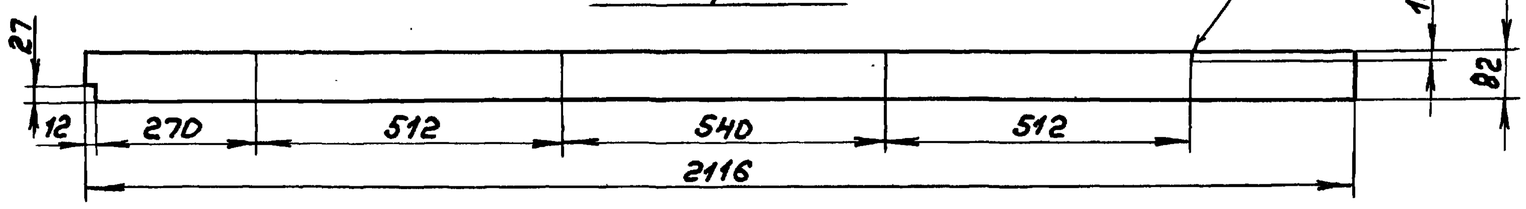

$h14,\pm\frac{IT16}{2}$

Изм.	Лист	№ докум.	Подп.	Дата	Д206.031.001	
Разраб.		Мордвинкин		23.11.87	Обечайка	Лит. И; Масса 1,35; Масштаб 1:5
Пров.		Мордвинкин				Лист; Листов 1
Т. контр.					Лист Б-ПН-1 ГОСТ 19903-74 3-II-Н-ВСт3сп ГОСТ 16523-70	Госстрой СССР ГПИ Горьковский САНТЕХПРОЕКТ
Н. контр.		Мюнтер				
Утв.						

Формат А3

Инв.№ подл. | Подп. и дата | Взам. инв.№ | Инв.№ дубл. | Подп. и дата

Д206.031.002

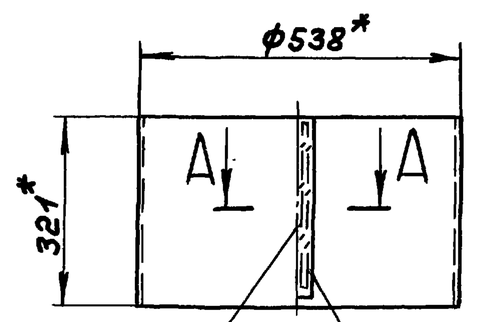

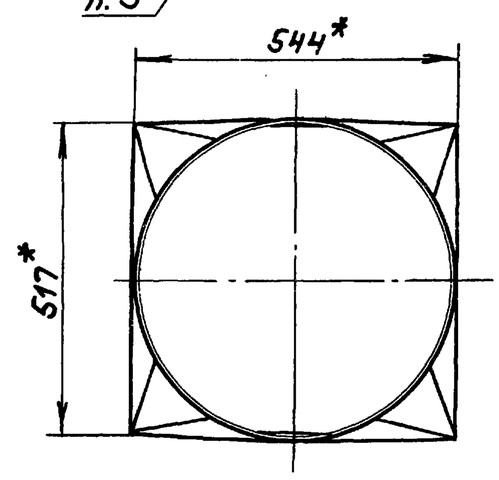

А-А
М1:1

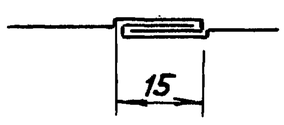

Развертка

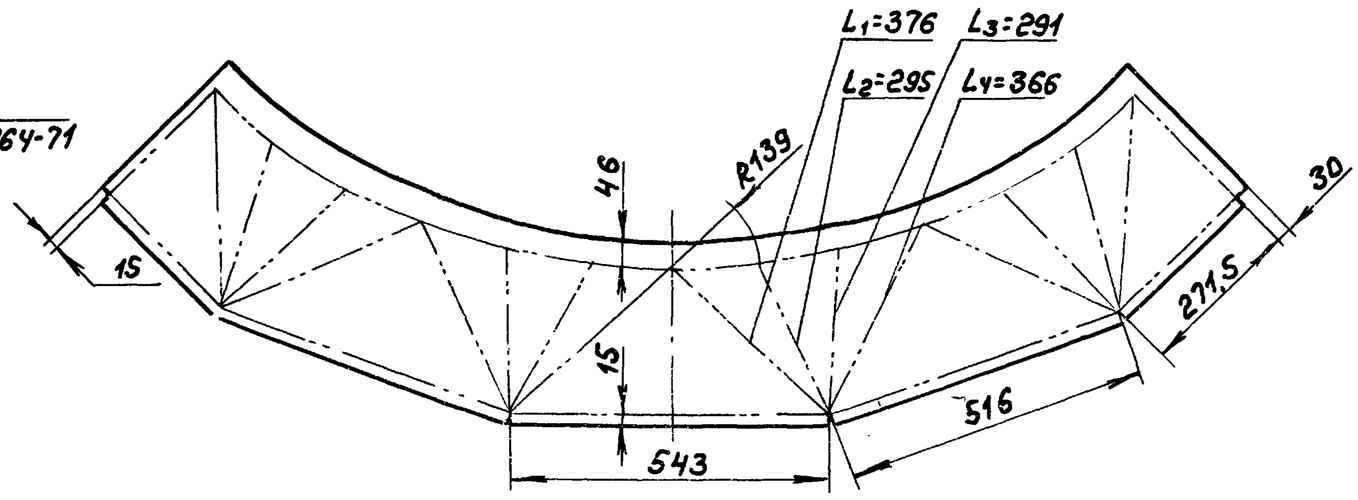

1.* Размеры в состоянии измерения.
2. $\pm\frac{IT16}{2}$
3. Нить БС3-1,8×1×2(100)-752 ГОСТ 8325-78.
4. До разрезки одну сторону стеклоткани промазать клеем 88НП ТУ38-105929-75 по контуру на ширину 5мм. от края.

Изм.	Лист	№ докум.	Подп.	Дата	Д206.031.002	
Разраб.		Мордвинкин		23.11.87	Рукав	Лит. И; Масса 0,38; Масштаб 1:10
Пров.		Мордвинкин				Лист; Листов 1
Т. контр.					Ткань фильтровальная ТСФ(7-А)-9п ГОСТ 10146-74	Госстрой СССР ГПИ Горьковский САНТЕХПРОЕКТ
Н. контр.		Мюнтер				
Утв.						

Копир. 23108-07 6 Формат А3

Типовой проект 903-1-260.88 Альбом 6 часть 2

Д206.031.010СБ

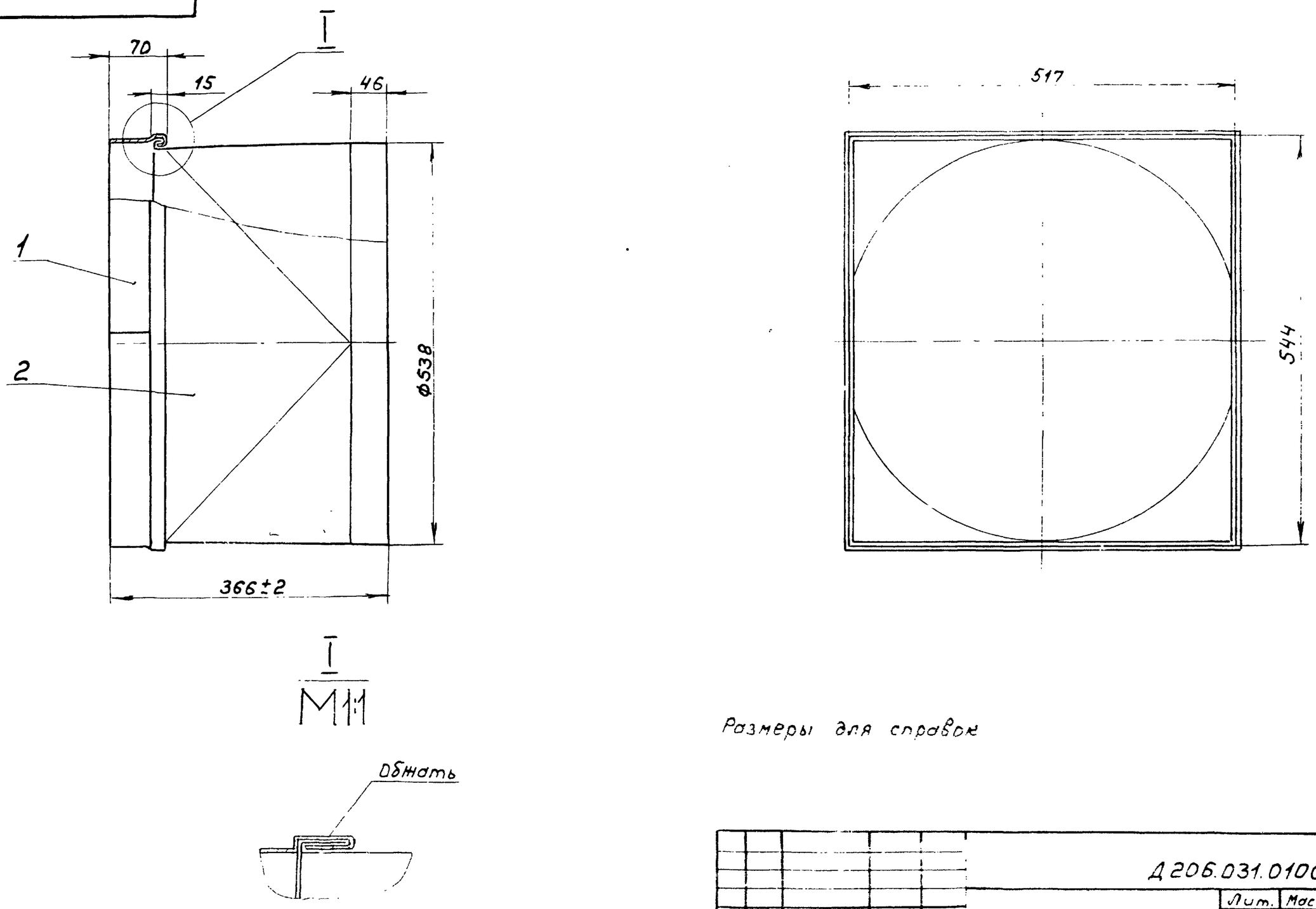

Размеры для справок

Изм.	Лист	№ докум.	Подп.	Дата	Д206.031.010СБ			
Разраб.		Мордвинкин			Вставка	Лит.	Масса	Масштаб
Пров.		Мордвинкин				И	1,73	1:5
Т. контр.						Лист	Листов 1	
Н. контр.		Мюнтер				Госстрой СССР ГПИ Горьковский САНТЕХПРОЕКТ		
Утв.						формат А3		

Д206.031.003

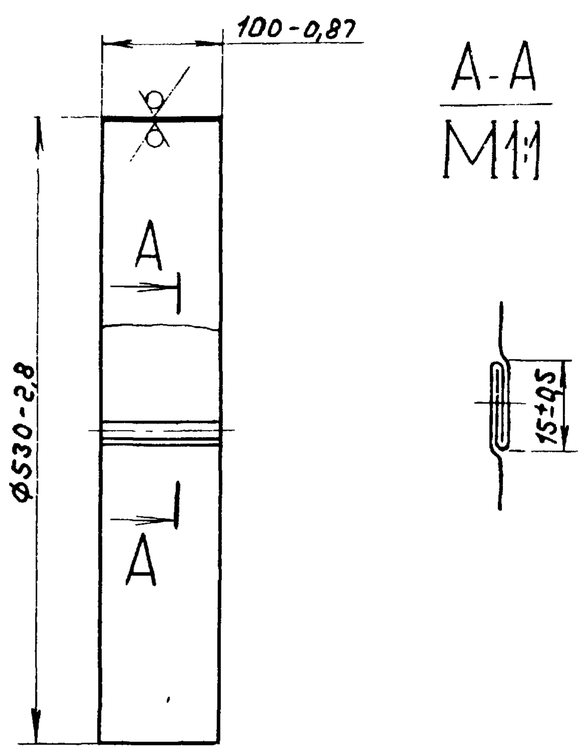

Изм.	Лист	№ докум.	Подп.	Дата	Д206.031.003			
Разраб.		Мордвинкин		23.11.87	Обечайка	Лит.	Масса	Масштаб
Пров.		Мордвинкин				И	1,34	1:5
Т. контр.						Лист	Листов 1	
Н. контр.		Мюнтер			Лист Б-ПН-1 ГОСТ 19903-74 / 3-II-Н-ВСт3сп ГОСТ 16523-70	Госстрой СССР ГПИ Горьковский САНТЕХПРОЕКТ		
Утв.						формат А4		

Д206.031.004

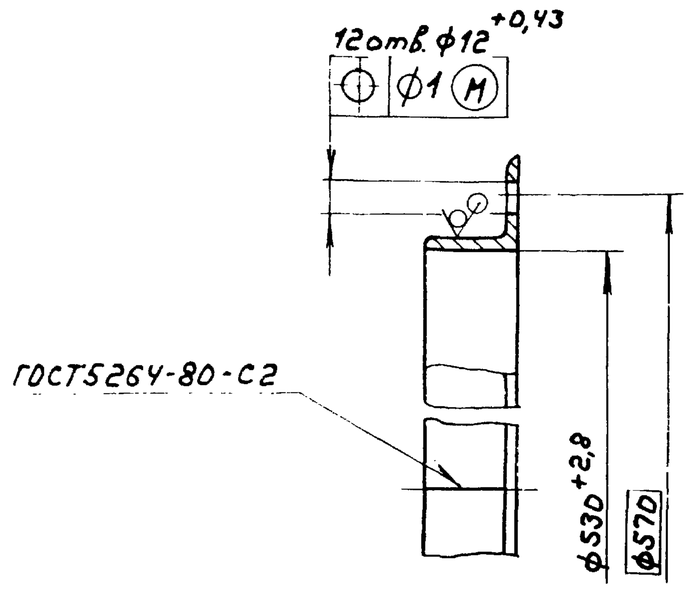

Изм.	Лист	№ докум.	Подп.	Дата	Д206.031.004			
Разраб.		Мордвинкин		23.11.87	Фланец	Лит.	Масса	Масштаб
Пров.		Мордвинкин				И	2,57	1:2
Т. контр.						Лист	Листов 1	
Н. контр.		Мюнтер			Уголок 32×32×3-Б-ГОСТ 8509-72 / ВСт3сп ГОСТ 535-79	Госстрой СССР ГПИ Горьковский САНТЕХПРОЕКТ		
Утв.						Копир.	формат А	

Альбом 6 часть 2

Типовой проект 903-1-260.88

Формат	Зона	Поз.	Обозначение	Наименование	Кол.	Примечание
				Документация		
А4			Д206.031.030СБ	Сборочный чертеж		
				Детали		
Б4		1	Д206.031.005	Уголок		
				Уголок 32×32×3-Б ГОСТ 8509-72		
				Ст3сп ГОСТ 535-79		
				L=608 h14 (12,5)	2	0,54кг
Б4		2	Д206.031.006	Уголок		
				Уголок 32×32×3-Б ГОСТ 8509-72		
				Ст3сп ГОСТ 535-79		
				L=517 h14 (25)	2	0,46кг

Изм.	Лист	№ докум.	Подп.	Дата
Разраб.		Мордвинкин		23.11.83
Пров.		Мордвинкин		
Нач. отд.				
Н. контр.		Мюнтер		
Утв.				

Д206.031.030

Фланец

Лит.	Лист	Листов
И		1

Госстрой СССР ГПИ Горьковский САНТЕХПРОЕКТ

Формат А4

Инв. № подл. | Подп. и дата | Взам. инв. № | Инв. № дубл. | Подп. и дата

Д206.031.030СБ

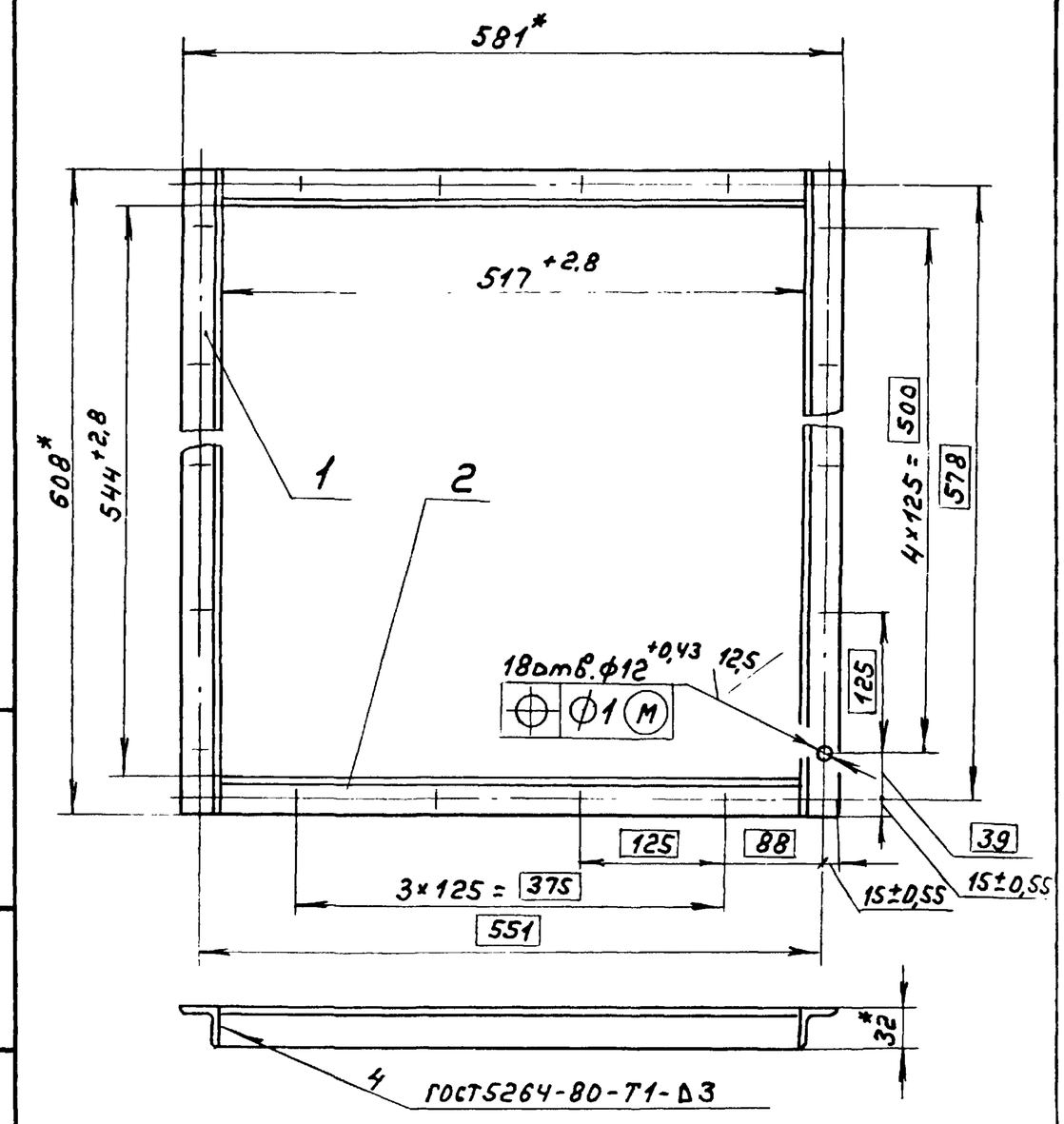

*Размеры для справок

Изм.	Лист	№ докум.	Подп.	Дата
Разраб.		Мордвинкин		23.11.83
Пров.		Мордвинкин		
Т. контр.				
Н. контр.		Мюнтер		
Утв.				

Фланец

Лит.	Масса	Масштаб
И	2	1:5
Лист	Листов 1	

Госстрой СССР ГПИ Горьковский САНТЕХПРОЕКТ

Формат А4

Формат	Зона	Поз.	Обозначение	Наименование	Кол.	Примечание
				Документация		
А4			Д206.031.040СБ	Сборочный чертеж		
				Детали		
А4		1	Д206.031.007	Уголок	2	
Б4		2	Д206.031.008	Лента		
				Лента 1,2×20 Ст2пс		
				ГОСТ 6009-74		
				L=1710 h14 (25)	1	0,32кг

Изм.	Лист	№ докум.	Подп.	Дата
Разраб.		Мордвинкин		23.11.83
Пров.		Мордвинкин		
Нач. отд.				
Н. контр.		Мюнтер		
Утв.				

Д206.031.040

Хомут

Лит.	Лист	Листов
И		1

Госстрой СССР ГПИ Горьковский САНТЕХПРОЕКТ

Формат А4

Инв. № подл. | Подп. и дата | Взам. инв. № | Инв. № дубл. | Подп. и дата

Д206.031.040СБ

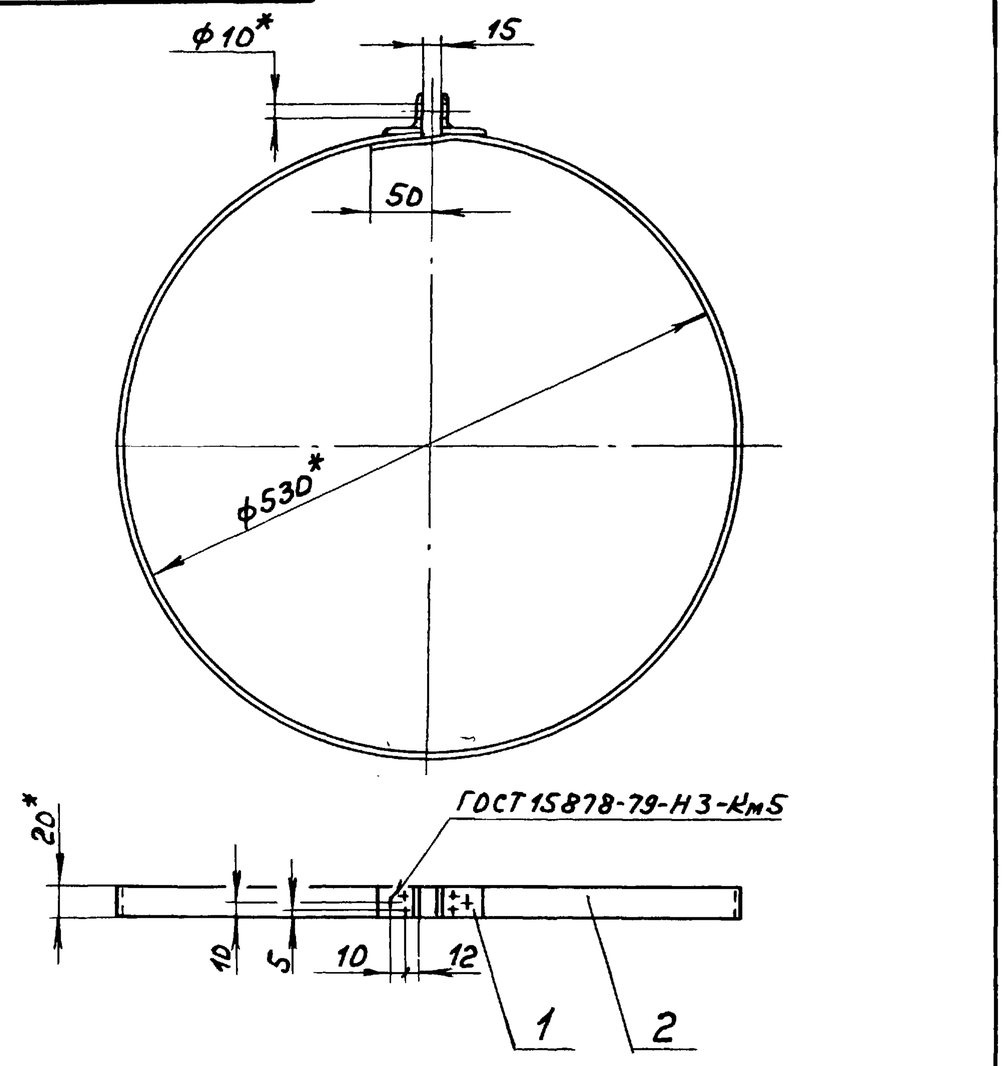

1.* Размеры для справок

2. ± IT16/2

Изм.	Лист	№ докум.	Подп.	Дата
Разраб.		Мордвинкин		23.11.83
Пров.		Мордвинкин		
Т. контр.				
Н. контр.		Мюнтер		
Утв.				

Хомут

Лит.	Масса	Масштаб
И	0,35	1:5
Лист	Листов 1	

Госстрой СССР ГПИ Горьковский САНТЕХПРОЕКТ

Копир.

Формат А4

Типовой проект 903-1-260.88 Альбом 6 часть 2

Д20Б.031.007

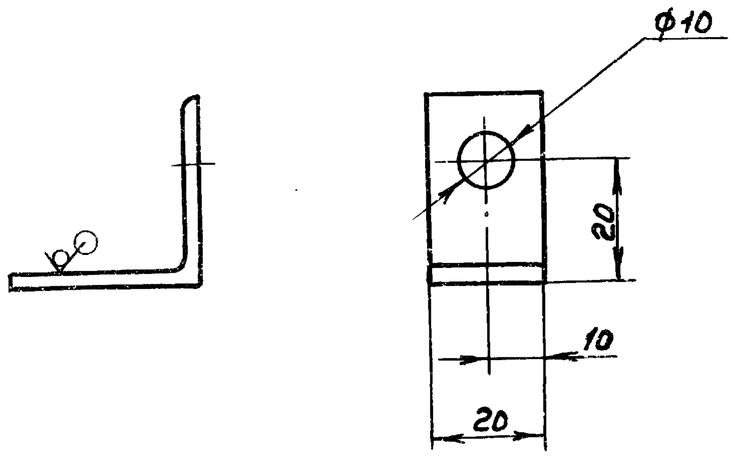

H14, h14, ± IT14/2

Изм	Лист	№ докум.	Подп.	Дата
Разраб.		Мордвинкин		20.11.87
Пров.		Мордвинкин		
Т.контр.				
Н.контр.		Мюнтер		
Утв.				

Д20Б.031.007

Уголок

Лит.	Масса	Масштаб
И	0,03	1:1

Лист | Листов 1

Уголок 32х32х3-Б ГОСТ 8509-72 / ВСт3сп ГОСТ 535-79

Госстрой СССР ГПИ Горьковский САНТЕХПРОЕКТ

формат А4

Формат	Зона	Поз.	Обозначение	Наименование	Кол.	Примечание
				Документация		
А2			Д21А.872.000СБ	Сборочный чертеж		
				Сборочные единицы		
А4		1	Д21А.872.010	переход	1	
А4		2	Д21А.872.020	Отвод	1	
А4		3	Д21А.872.030	Отвод	1	
А4		4	Д21А.872.040	Короб	2	

Изм	Лист	№ докум.	Подп.	Дата
Разраб.		Мюнтер		20.11.87
Пров.		Мюнтер		
Нач.отд.		Вольский		
Н.контр.		Мюнтер		
Утв.				

Д21А.872.000

Воздуховод напорный

Лит.	Лист	Листов
И		1

Госстрой СССР ГПИ Горьковский САНТЕХПРОЕКТ

формат А4

Формат	Зона	Поз.	Обозначение	Наименование	Кол.	Примечание
				Документация		
А3			Д21А.872.010СБ	Сборочный чертеж		
				Детали		
А4		1	Д21А.872.001	Стенка	2	
Б4		2	Д21А.872.002	Уголок		
				Уголок 45х45х4-Б-ГОСТ 8509-72 / ВСт3сп ГОСТ 535-79		
				L=400 h16 25	2	1,09кг
А4		3	Д21А.872.003	Стенка	2	
Б4		4	Д21А.872.004	Уголок		
				Уголок 45х45х4-Б-ГОСТ 8509-72 / ВСт3сп ГОСТ 535-79		
				L=390 h16 25	2	1,06кг

Изм	Лист	№ докум.	Подп.	Дата
Разраб.		Мюнтер		20.11.87
Пров.		Мюнтер		
Нач.отд.				
Н.контр.		Мюнтер		
Утв.				

Д21А.872.010

Переход

Лит.	Лист	Листов
И		1

Госстрой СССР ГПИ Горьковский САНТЕХПРОЕКТ

Д21А.872.001

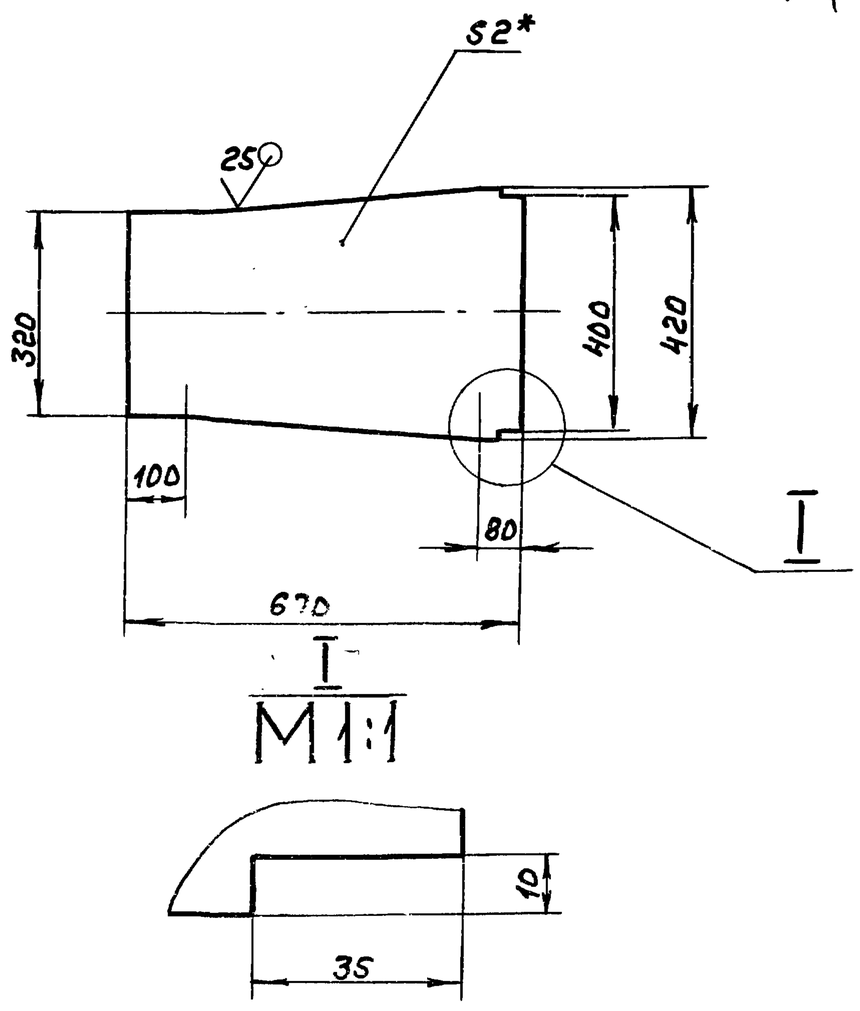

1.* Размеры для справок.

2. h16, ± IT16/2

Изм	Лист	№ докум.	Подп.	Дата
Разраб.		Мюнтер		20.11.87
Пров.		Мюнтер		
Т.контр.				
Н.контр.		Мюнтер		
Утв.				

Д21А.872.001

Стенка

Лит.	Масса	Масштаб
И	3,89	1:10

Лист | Листов 1

Лист Б-ЛН-2 ГОСТ 19903-74 / 3-IV-Н-ВСт3сп ГОСТ 16523-70

Госстрой СССР ГПИ Горьковский САНТЕХПРОЕКТ

Типовой проект 903-1-260.88 Альбом 6 часть 2

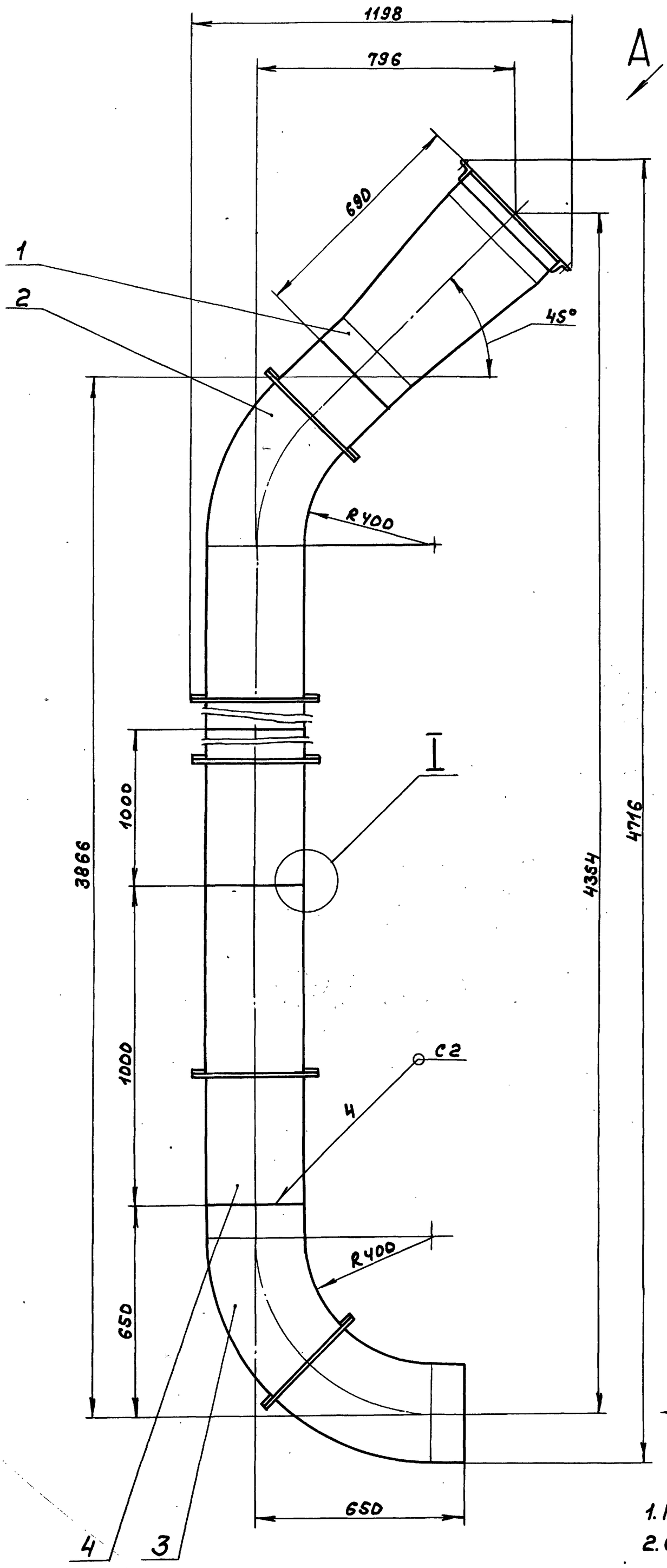

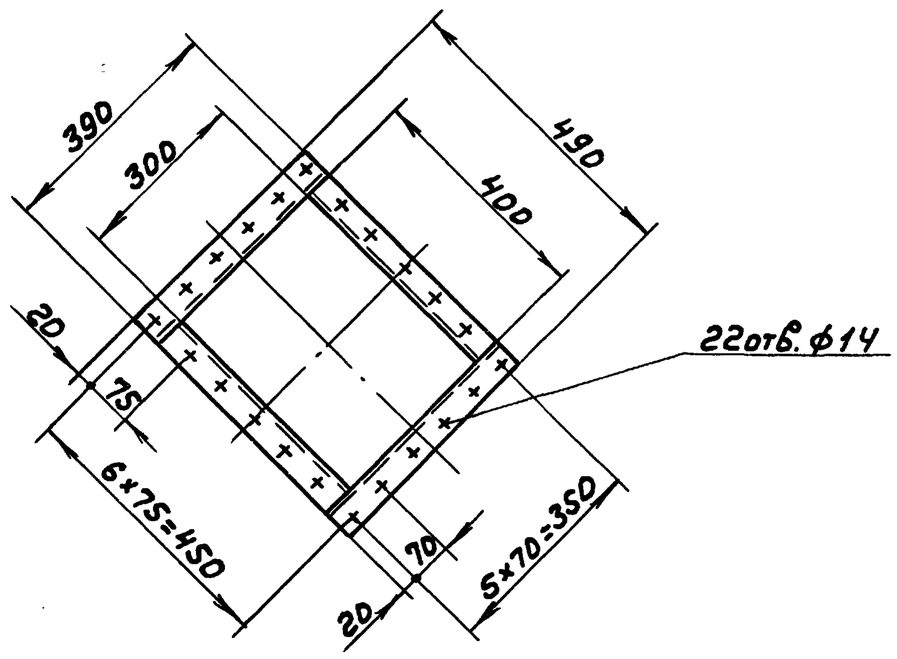

Вид А

I
М1:1

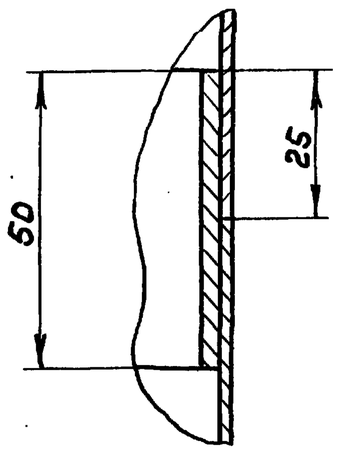

Вид Б

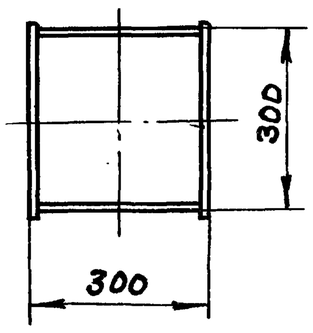

Б

1. Размеры для справок.
2. Сварные швы по ГОСТ 5264-80.

Инв.№ подл. | Подп. и дата | Взам.инв.№ | Инв.№ дубл. | Подп. и дата

					Д 21А.872.ОООСБ
Изм.	Лист	№ докум.	Подп.	Дата	Воздуховод напорный.
Разраб.		Мюнтер		23.11.87	Лит. И; Масса 126; Масштаб 1:10
Пров.		Мюнтер			Лист; Листов 1
Т. контр.					Госстрой СССР ГПИ Горьковский САНТЕХПРОЕКТ
Нач.отд.		Вольский			
Н.контр.		Мюнтер			
Утв.					

Копир. 23108-07 10 Формат А2

Д 21А.872.ОООСБ

Д21А.872.010СБ

Типовой проект 903-1-260.88 Альбом 6 часть 2

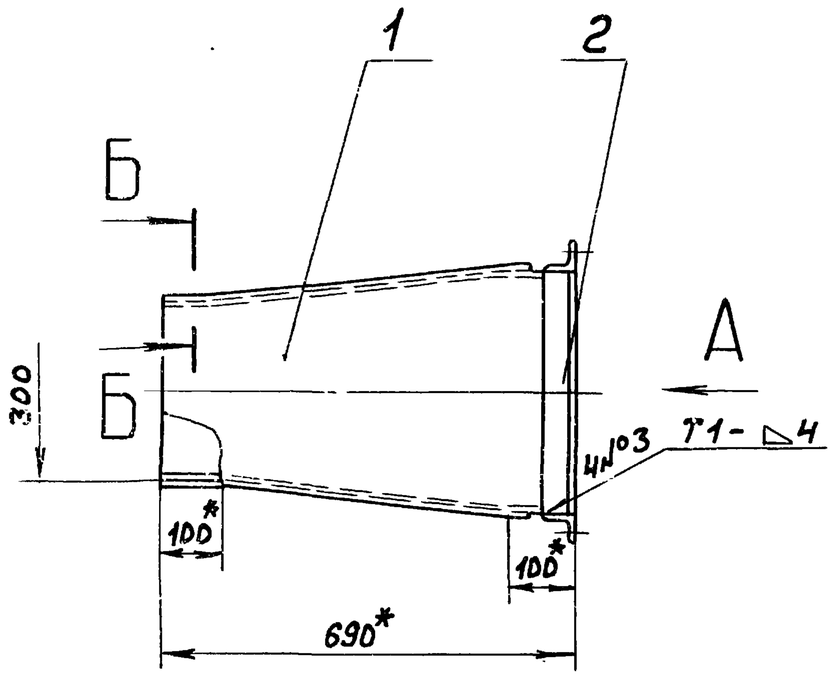

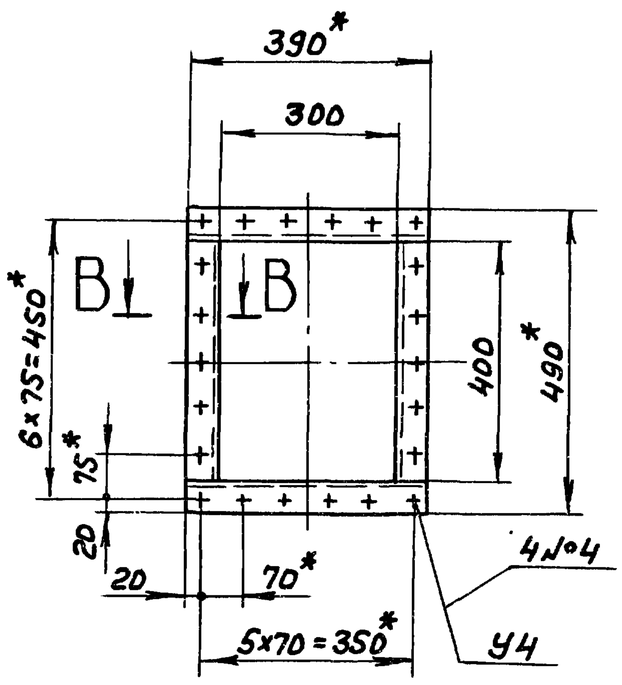

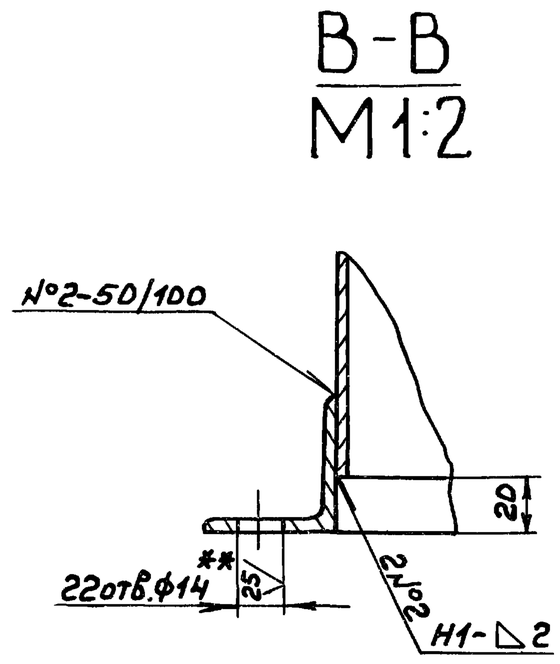

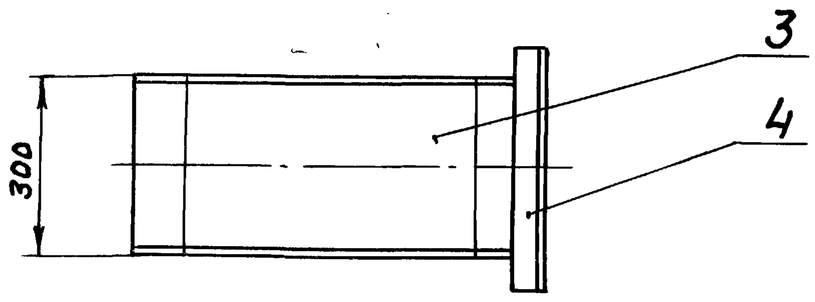

Б-Б
М1:1

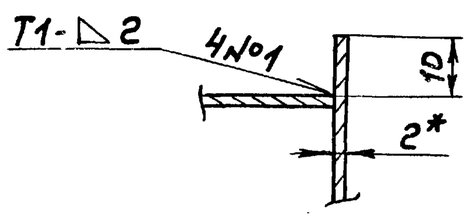

1. *Размеры для справок.
2. **Обработать по сопрягаемой детали.
3. h16, ± $\frac{IT16}{2}$
4. Сварные швы по ГОСТ 5264-80.

Изм	Лист	№ докум.	Подп.	Дата	Д21А.872.010СБ			
Разраб		Мюнтер		20.11.87	Переход	Лит. И	Масса 18,5	Масштаб 1:10
Пров.		Мюнтер				Лист	Листов 1	
Т.контр						Госстрой СССР ГПИ Горьковский САНТЕХПРОЕКТ		
Н.контр		Мюнтер						
Утв.								

Формат А3

Д21А.872.003

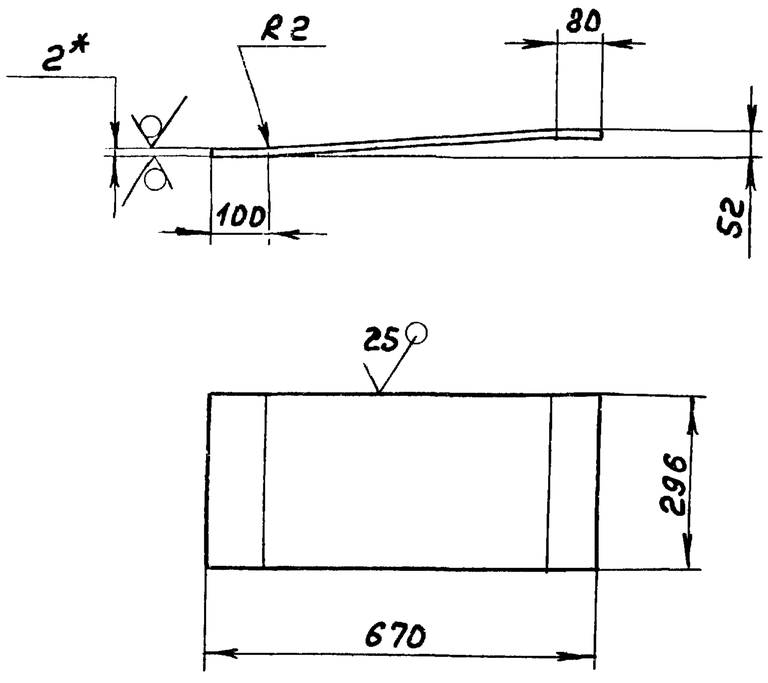

1. *Размеры для справок.
2. h16, ± $\frac{IT16}{2}$

Изм	Лист	№ докум.	Подп.	Дата	Д21А.872.003			
Разраб		Мюнтер		20.11.87	Стенка	Лит. И	Масса 3,11	Масштаб 1:10
Пров.		Мюнтер				Лист	Листов 1	
Т.контр					Лист Б-ПН-2ГОСТ19903-74 / 3-II-Н-ВСт3спГОСТ16523-70	Госстрой СССР ГПИ Горьковский САНТЕХПРОЕКТ		
Н.контр		Мюнтер						
Утв.								

Формат А4

Формат	Зона	Поз.	Обозначение	Наименование	Кол.	Примечание
				Документация		
А3			Д21А.872.020СБ	Сборочный чертеж		
				Детали		
А3		1	Д21А.872.006	Стенка	2	
А3		2	Д21А.872.007	Стенка	1	
		3	-01	Стенка	1	
Б4		4	Д21А.872.008	Ребро		
				Полоса 2-Б-5×50ГОСТ103-76 / ВСт3спГОСТ535-79		
				L=380 h16 25	4	0,74кг
Б4		5	Д21А.872.009	Вставка		
				Полоса 2-Б-5×50ГОСТ103-76 / ВСт3спГОСТ535-79		
				L=286 h16 25	4	0,56кг

Изм	Лист	№ докум.	Подп.	Дата	Д21А.872.020			
Разраб		Мюнтер		20.11.87	Отвод	Лит. И	Лист	Листов 1
Пров.		Мюнтер				Госстрой СССР ГПИ Горьковский САНТЕХПРОЕКТ		
Нач.отд.								
Н.контр		Мюнтер						
Утв.								

Копир. 23108-07 11 Формат А4

Альбом 6 часть 2

Типовой проект 903-1-260.88

Инв.№подл. | Подп. и дата | Взам.инв.№ | Инв.№дубл. | Подп. и дата

4214.872.020СБ

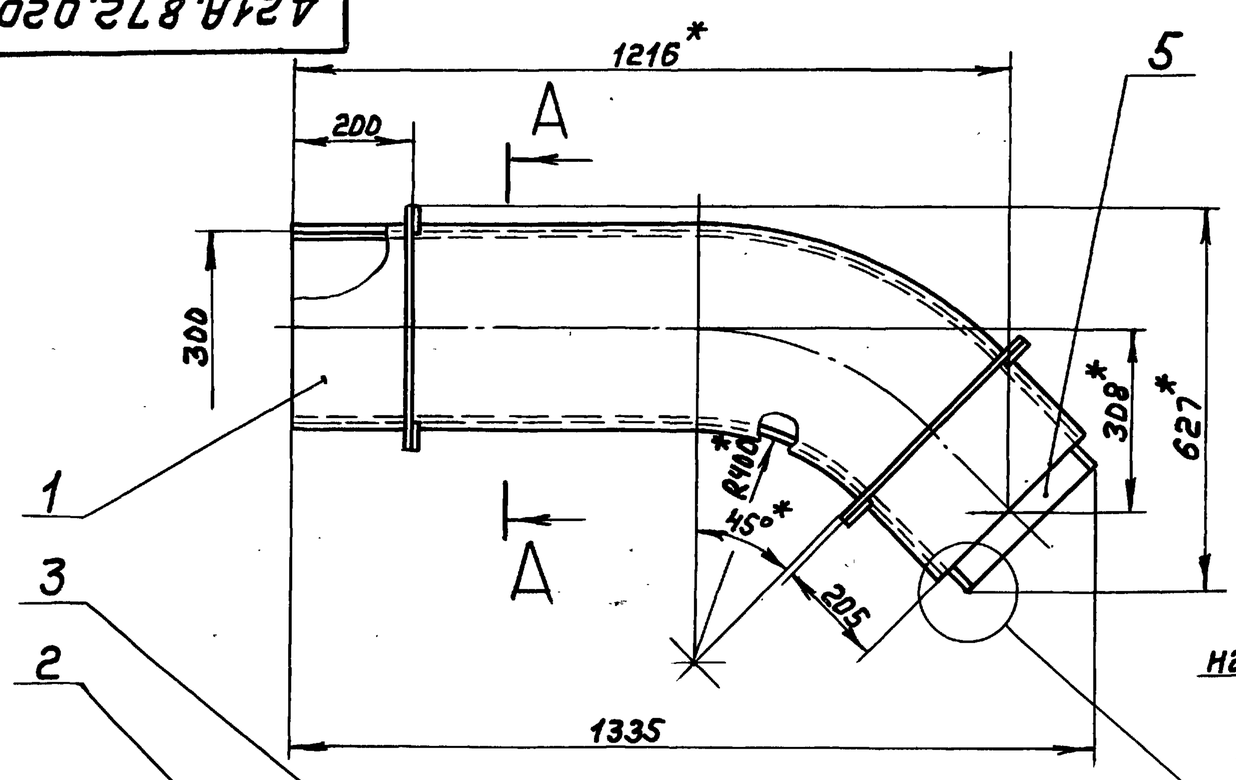

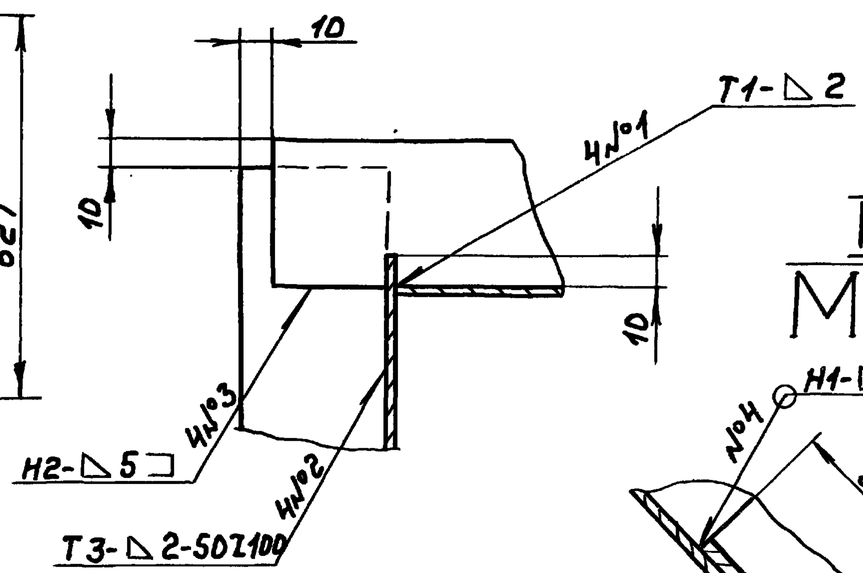

1.*Размеры для справок.

2. $h16, \pm \frac{IT16}{2}$

3.Сварные швы по ГОСТ5264-80.

					Д21А.872.020СБ	
Изм.	Лист	№докум.	Подп.	Дата	Отвод	Лит. И; Масса 31; Масштаб 1:10
Разраб.		Мюнтер		10.11.87		Лист; Листов 1
Пров.		Мюнтер				Госстрой СССР, ГПИ Горьковский САНТЕХПРОЕКТ
Т.контр.						
Н.контр.		Мюнтер				
Утв.						

Формат А3

4214.872.006

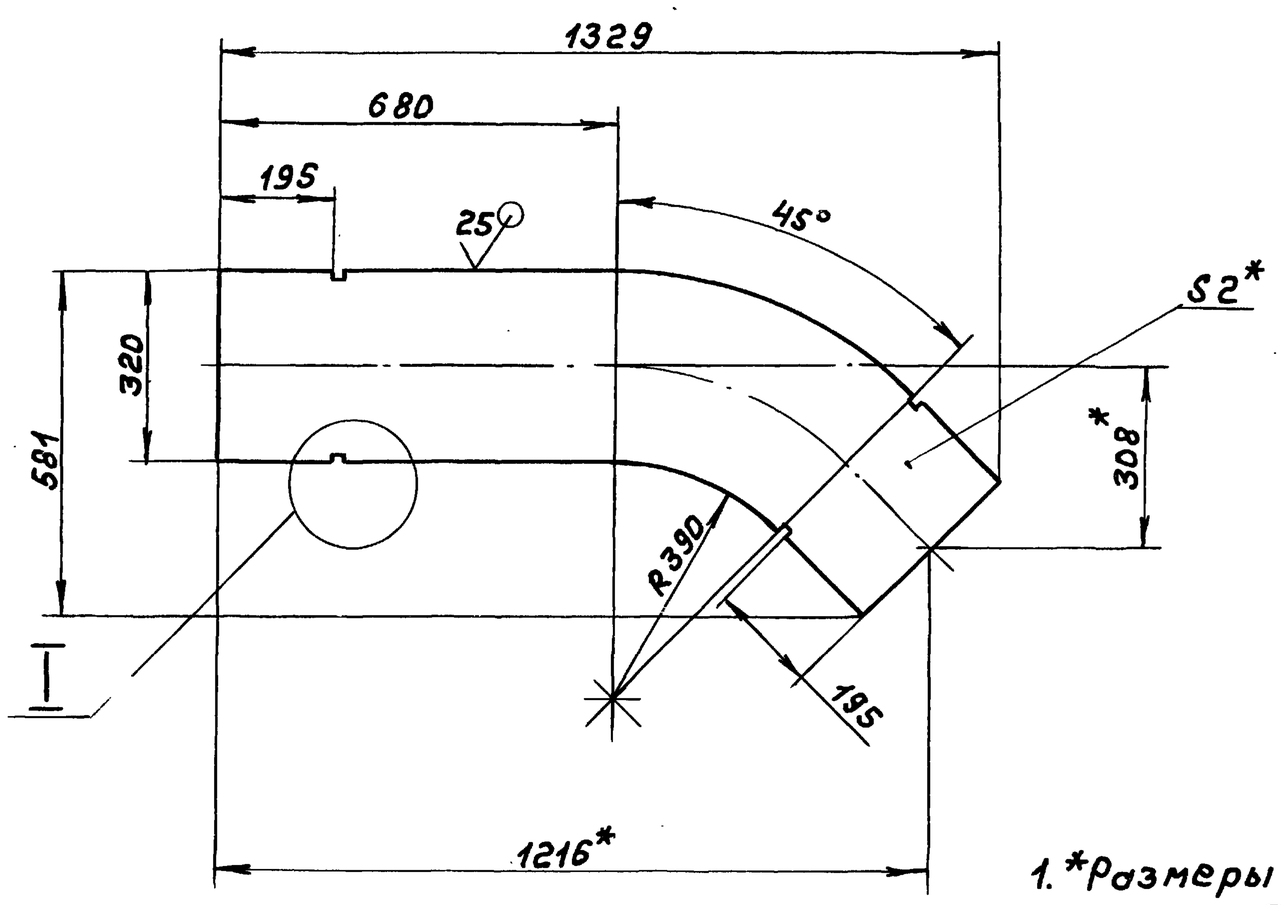

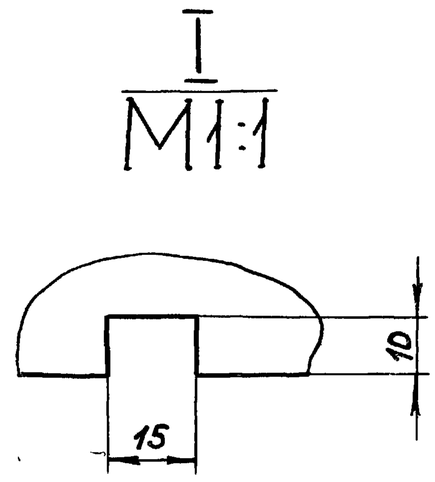

1.*Размеры для справок.

2. $h16, \pm \frac{IT16}{2}$

					Д21А.872.006	
Изм.	Лист	№докум.	Подп.	Дата	Стенка	Лит. И; Масса 6,63; Масштаб 1:10
Разраб.		Мюнтер		10.11.87		Лист; Листов 1
Пров.		Мюнтер			Лист 5-ПН-2 ГОСТ19903-74 / 3-II-Н-ВСт3сп ГОСТ16523-70	Госстрой СССР, ГПИ Горьковский САНТЕХПРОЕКТ
Т.контр.						
Н.контр.		Мюнтер				
Утв.						

Копир. 23108-07 12 Формат А3

Типовой проект 903-1-26088 Альбом 6 часть 2

Д21А.872.007

25 (√)

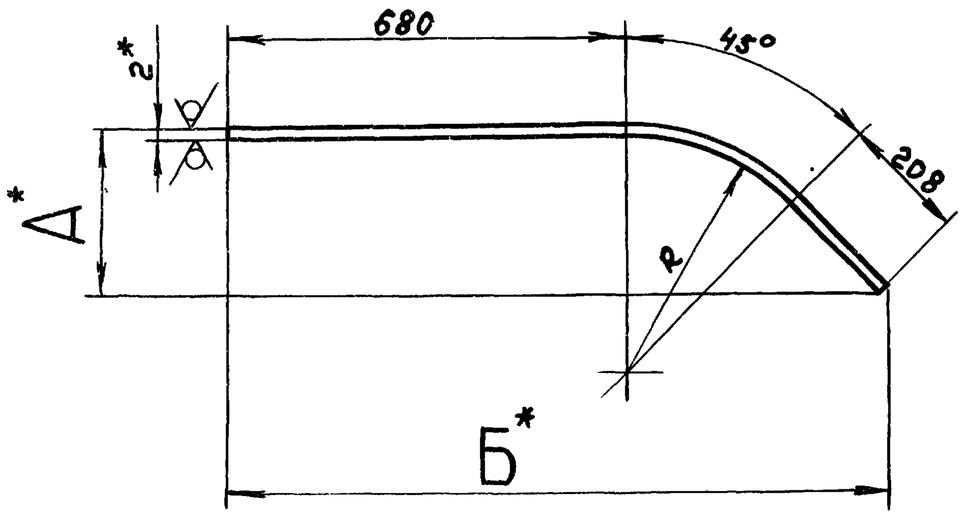

Обозначение	Размеры, мм.			Масса, кг
	А*	Б*	R	
Д21А.872.007	265	1111	400	5,59
-01	352	1322	698	6,68

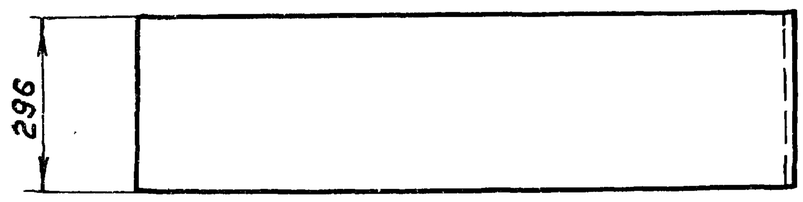

1. *Размеры для справок
2. h 16, ± IT16/2

Изм.	Лист	№ докум.	Подп.	Дата
Разраб.		Мюнтер		20.11.87
Пров.		Мюнтер		
Т.контр.				
Н.контр.		Мюнтер		
Утв.				

Д21А.872.007

Стенка

Лит.	Масса	Масштаб
И	см.табл.	—
Лист	Листов 1	

Б-ПН-2 ГОСТ19903-74
Лист 3-II-Н-ВСт3сп ГОСТ16523-70

Госстрой СССР ГПИ Горьковский САНТЕХПРОЕКТ

Формат А3

Формат	Зона	Поз.	Обозначение	Наименование	Кол.	Примечание
				Документация		
А3			Д21А.872.030СБ	Сборочный чертеж		
				Детали		
Б4		1	Д21А.872.013	Вставка		
				Полоса 2-Б-5×50 ГОСТ103-76		
				Ст3сп ГОСТ535-79		
				L=286 h16 (25)	4	0,56кг
А3		2	Д21А.872.014-01	Стенка	1	
Б4		3	Д21А.872.015	Ребро		
				Полоса 2-Б-5×50 ГОСТ103-76		
				Ст3сп ГОСТ535-79		
				L=380 h16 (25)	4	0,74кг
А3		4	Д21А.872.014	Стенка	1	
А4		5	Д21А.872.016	Стенка	2	

Изм.	Лист	№ докум.	Подп.	Дата
Разраб.		Мюнтер		20.11.87
Пров.		Мюнтер		
Нач.отд.				
Н.контр.		Мюнтер		
Утв.				

Д21А.872.030

Отвод

Лит.	Лист	Листов
И		1

Госстрой СССР, ГПИ Горьковский САНТЕХПРОЕКТ

Формат А4

Д21А.872.016

(√)

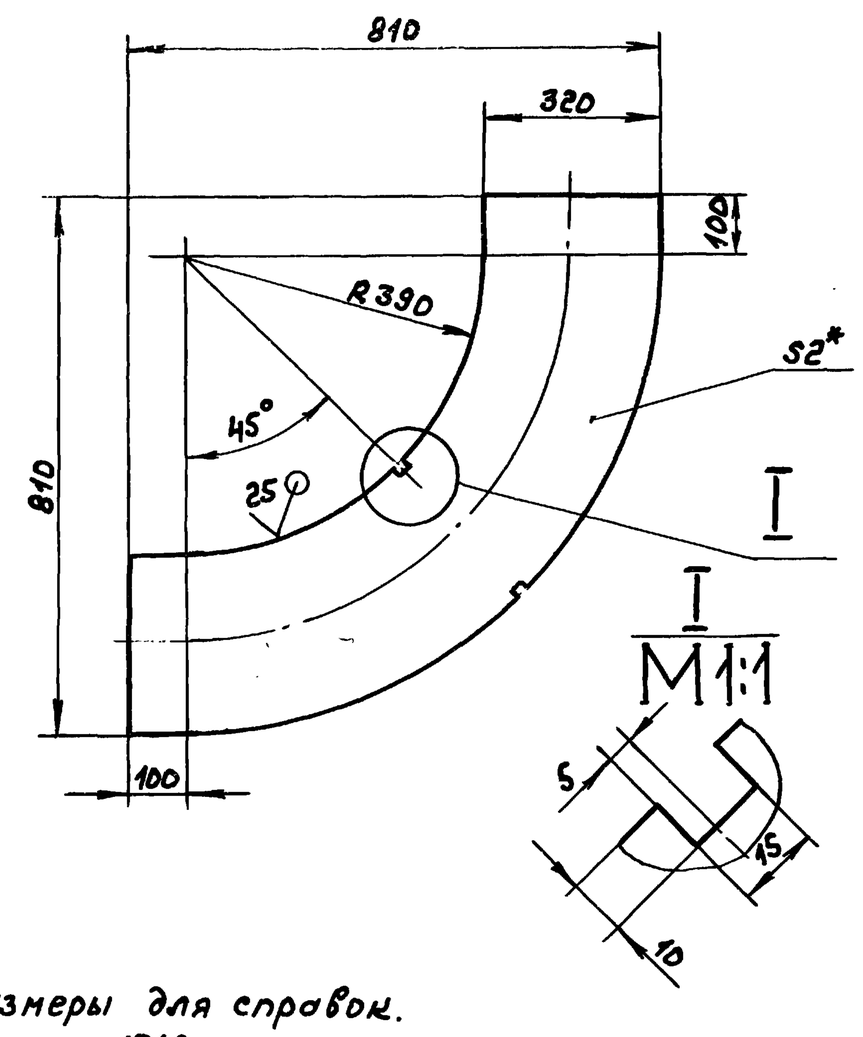

1. *Размеры для справок.
2. h 16, ± IT16/2

Изм.	Лист	№ докум.	Подп.	Дата
Разраб.		Мюнтер		20.11.87
Пров.		Мюнтер		
Т.контр.				
Н.контр.		Мюнтер		
Утв.				

Д21А.872.016

Стенка

Лит.	Масса	Масштаб
И	5,34	1:10
Лист	Листов 1	

Б-ПН-2 ГОСТ19903-74
Лист 3-II-Н-ВСт3сп ГОСТ16523-70

Госстрой СССР ГПИ Горьковский САНТЕХПРОЕКТ

Формат А4

Типовой проект 903-1-260.88 Альбом 6 часть 2

Д21А.872.030СБ

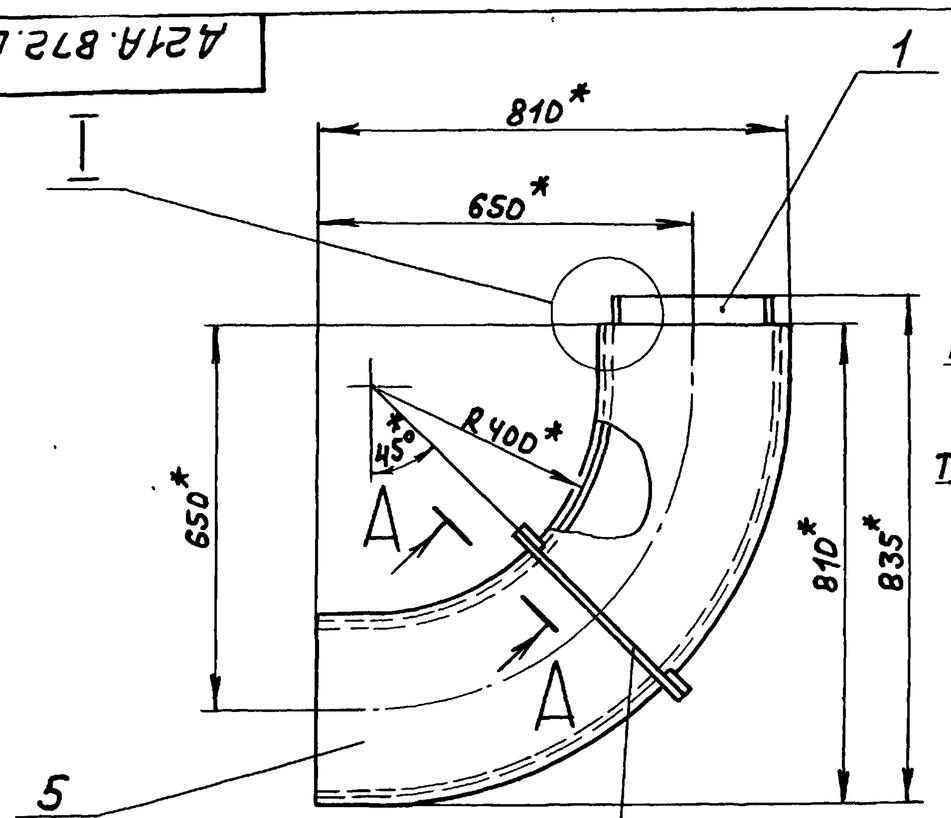

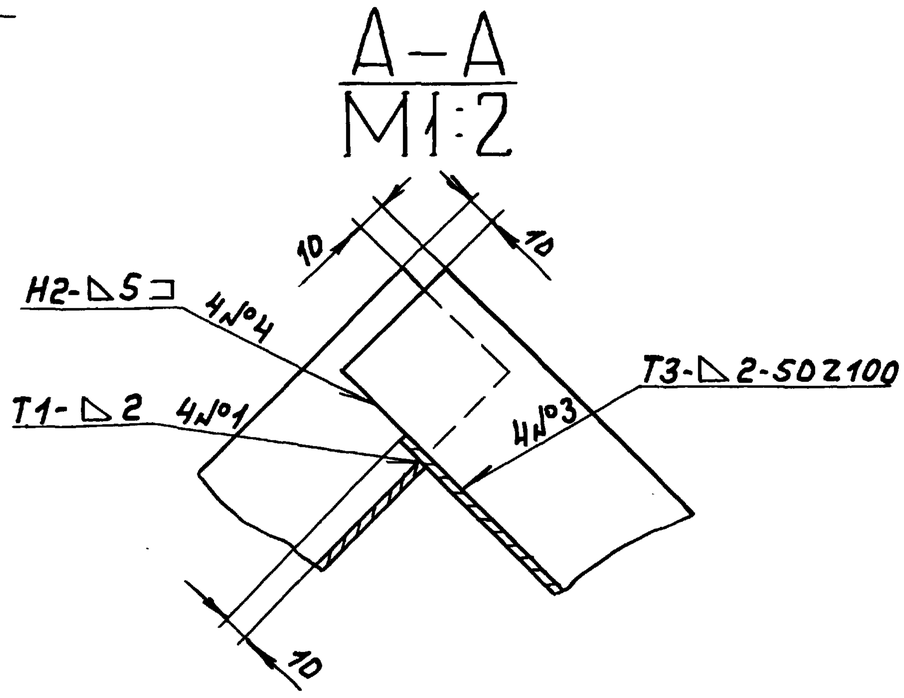

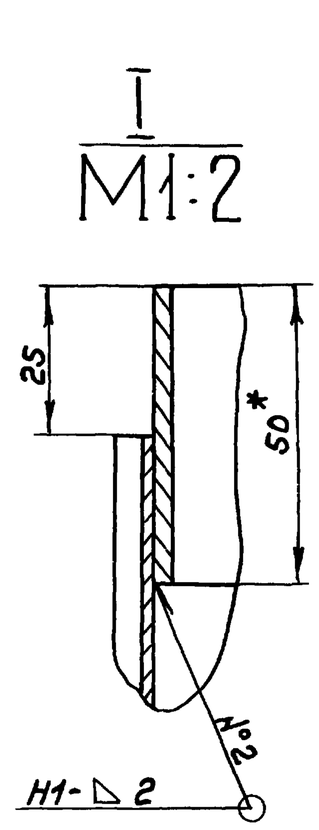

1. *Размеры для справок.
2. $\pm \frac{IT16}{2}$
3. Сварные швы по ГОСТ5264-80.

Изм.	Лист	№ докум.	Подп.	Дата	Д21А.872.030СБ			
Разраб.		Мюнтер		10.11.87	Отвод	Лит.	Масса	Масштаб
Пров.		Мюнтер				И	26	1:10
Т.контр.						Лист	Листов 1	
Н.контр.		Мюнтер				Госстрой СССР ГПИ Горьковский САНТЕХПРОЕКТ		
Утв.								

Формат А3

Д21А.872.014

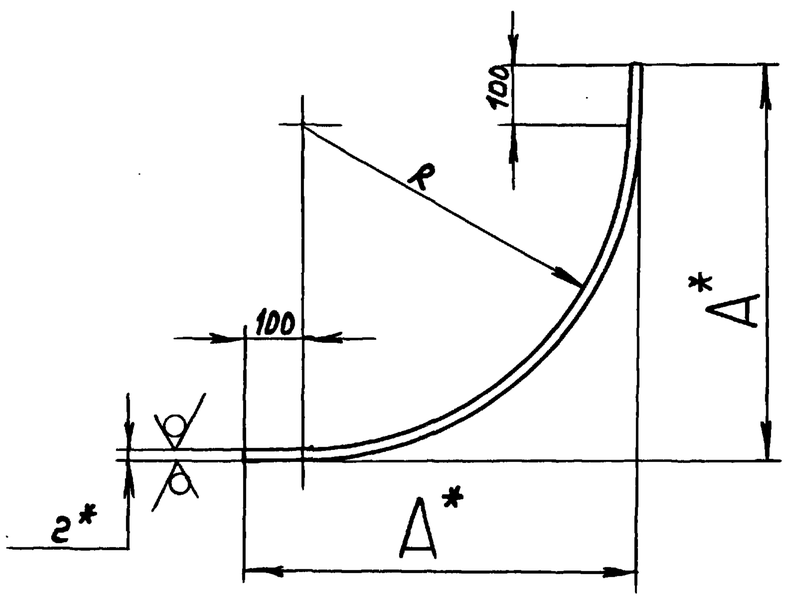

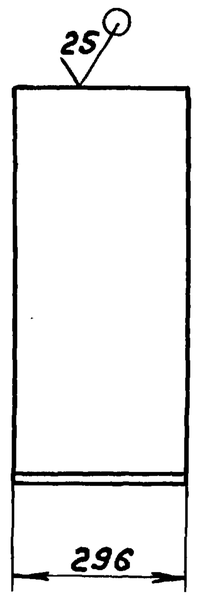

Обозначение	Размеры, мм.		Масса, кг
	R	A*	
Д21А.872.014	400	502	3,85кг
-01	698	800	6,02кг

1. *Размеры для справок.
2. h16, $\pm \frac{IT16}{2}$

Изм.	Лист	№ докум.	Подп.	Дата	Д21А.872.014			
Разраб.		Мюнтер		27.11.87	Стенка	Лит.	Масса	Масштаб
Пров.		Мюнтер				И	см.табл.	—
Т.контр.						Лист	Листов 1	
Н.контр.		Мюнтер			Лист Б-ПН-2 ГОСТ 19903-74 3-IV-Н-Вст3сп ГОСТ 16523-70	Госстрой СССР, ГПИ Горьковский САНТЕХПРОЕКТ		
Утв.								

23108 СТ 14 Копир. Формат А3

Альбом 6 часть 2

Типовой проект 903-1-260.88

Формат	Зона	Поз.	Обозначение	Наименование	Кол.	Примечание
				Документация		
А3			Д21А.872.040СБ	Сборочный чертеж		
				Детали		
Б4		1	Д21А.872.018	Ребро		
				Полоса 2-Б-5×50 ГОСТ 103-76		
				Ст3сп ГОСТ 535-79		
				L = 380 h16 (25)	4	0,74 кг
А4		2	Д21А.872.019	Стенка	2	
Б4		3	Д21А.872.021	Вставка		
				Полоса 2-Б-5×50 ГОСТ 103-76		
				Ст3сп ГОСТ 535-79		
				L = 286 h16 (25)	4	0,56 кг
Б4		4	Д21А.872.022	Стенка		
				Лист Б-ПН-2 ГОСТ 19903-74		
				3-Ш-Н-Ст3сп ГОСТ 16523-70		
				(296×1000) h16 (25)	2	4,65 кг

Подп. и дата | Инв.№ дубл. | Взам. инв.№ | Подп. и дата | Инв.№ подл.

Изм.	Лист	№ докум.	Подп.	Дата
Разраб.		Мюнтер		22.11.87
Пров.		Мюнтер		
Нач. отд.				
Н. контр.		Мюнтер		
Утв.				

Д21А.872.040

Короб

Лит.	Лист	Листов
И		1

Госстрой СССР ГПИ Горьковский САНТЕХПРОЕКТ

Формат А4

Д21А.872.019

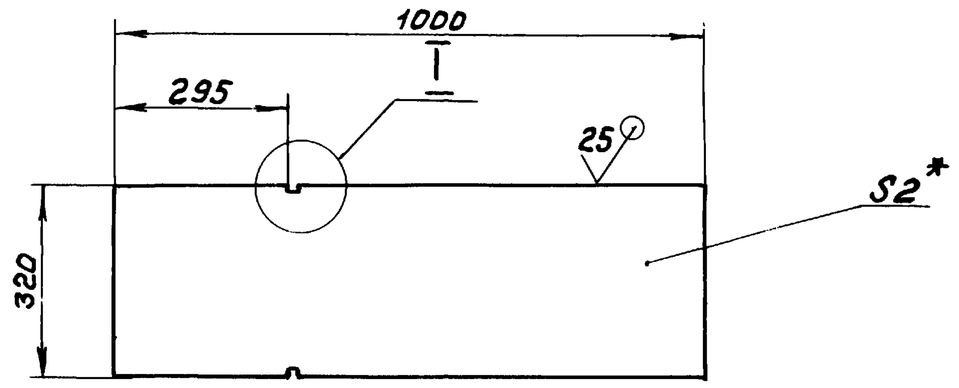

I
М 1:1

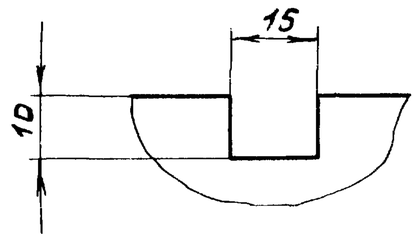

1. *Размеры для справок.
2. h16, ± IT16/2

Подп. и дата | Инв.№ дубл. | Взам. инв.№ | Подп. и дата | Инв.№ подл.

Изм.	Лист	№ докум.	Подп.	Дата
Разраб.		Мюнтер		22.11.87
Пров.		Мюнтер		
Т. контр.				
Н. контр.		Мюнтер		
Утв.				

Д21А.872.019

Стенка

Лит.	Масса	Масштаб
И	5,02	1:10
Лист	Листов 1	

Госстрой СССР ГПИ Горьковский САНТЕХПРОЕКТ

Б-ПН-2 ГОСТ 19903-74
Лист 3-Ш-Н-Ст3сп ГОСТ 16523-70

Формат А4

Д21А.872.040СБ

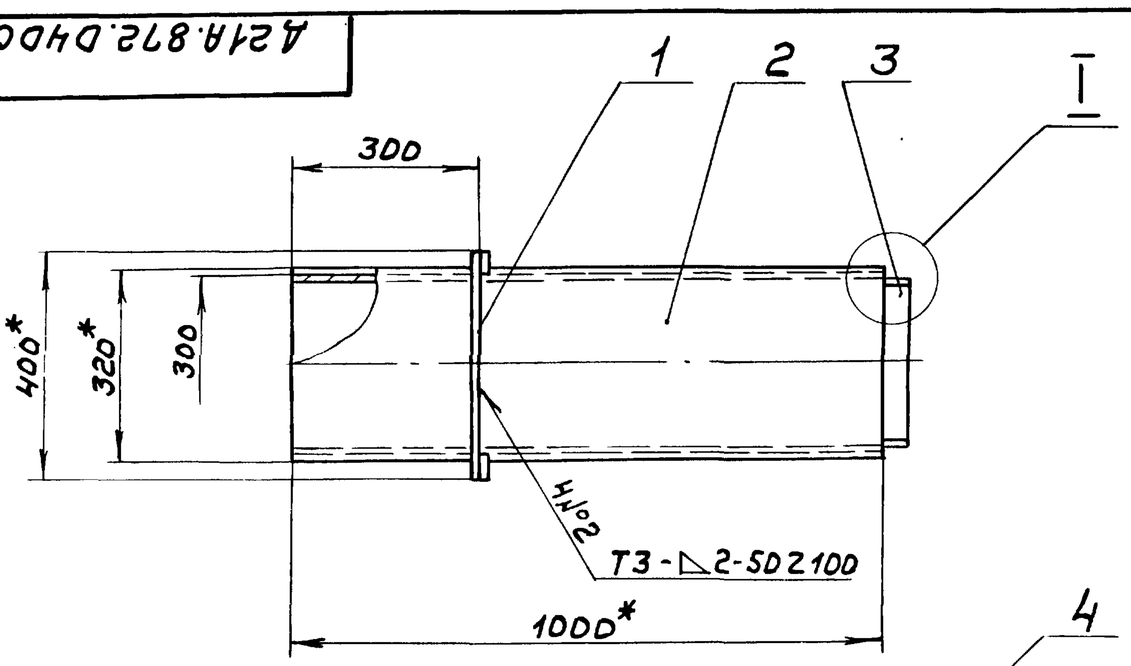

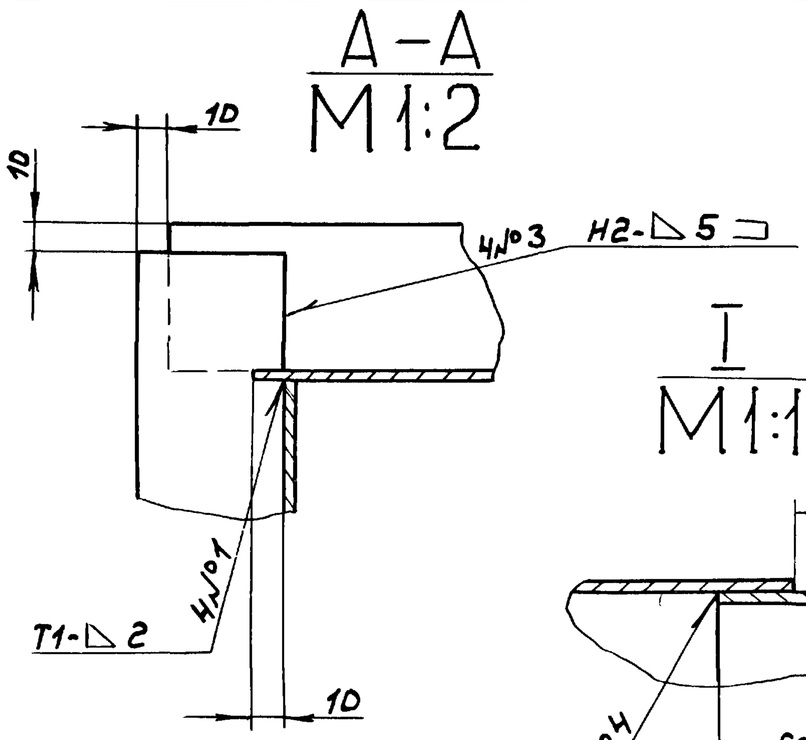

1. *Размеры для справок.
2. h16, ± IT16/2
3. Сварные швы по ГОСТ 5264-80.

Подп. и дата | Инв.№ дубл. | Взам. инв.№ | Подп. и дата | Инв.№ подл.

Изм.	Лист	№ докум.	Подп.	Дата
Разраб.		Мюнтер		20.11.87
Пров.		Мюнтер		
Т. контр.				
Н. контр.		Мюнтер		
Утв.				

Д21А.872.040СБ

Короб

Лит.	Масса	Масштаб
И	25	1:10
Лист	Листов 1	

Госстрой СССР ГПИ Горьковский САНТЕХПРОЕКТ

Копир. 23108 07 15 Формат А3

Типовой проект 903-1-260.88 Альбом 6 часть 2

Формат	Зона	Поз.	Обозначение	Наименование	Кол.	Примечание
				Документация		
А2			Д21А.873.000СБ	Сборочный чертеж		
				Сборочные единицы		
А4		1	Д21А.872.030	Отвод	1	
А4		2	Д21А.873.010	Короб	1	
А4		3	Д21А.873.030	Короб	1	

Изм.	Лист	№ докум.	Подп.	Дата
Разраб.		Мюнтер		6.11.87
Пров.		Мюнтер		
Нач. отд.		Вольский		
Н. контр.		Мюнтер		
Утв.				

Д21А.873.000

Воздуховод с люком

Лит. | Лист | Листов: И | | 1

Госстрой СССР ГПИ Горьковский САНТЕХПРОЕКТ

Формат А4

Формат	Зона	Поз.	Обозначение	Наименование	Кол.	Примечание
				Документация		
А3			Д21А.873.010СБ	Сборочный чертеж		
				Сборочные единицы		
А4		1	Д21А.873.020	Корпус	1	
				Детали		
А4		2	Д21А.873.001	Прокладка	1	
А4		3	Д21А.873.002	Крышка	1	
				Стандартные изделия		
		4		Болт М6×20.36 ГОСТ7798-70	18	
		5		Гайка М6.4 ГОСТ5915-70	18	

Изм.	Лист	№ докум.	Подп.	Дата
Разраб.		Мюнтер		6.11.87
Пров.		Мюнтер		
Нач. отд.				
Н. контр.		Мюнтер		
Утв.				

Д21А.873.010

Короб

Лит. | Лист | Листов: И | | 1

Госстрой СССР ГПИ Горьковский САНТЕХПРОЕКТ

Формат А4

Д21А.873.010СБ

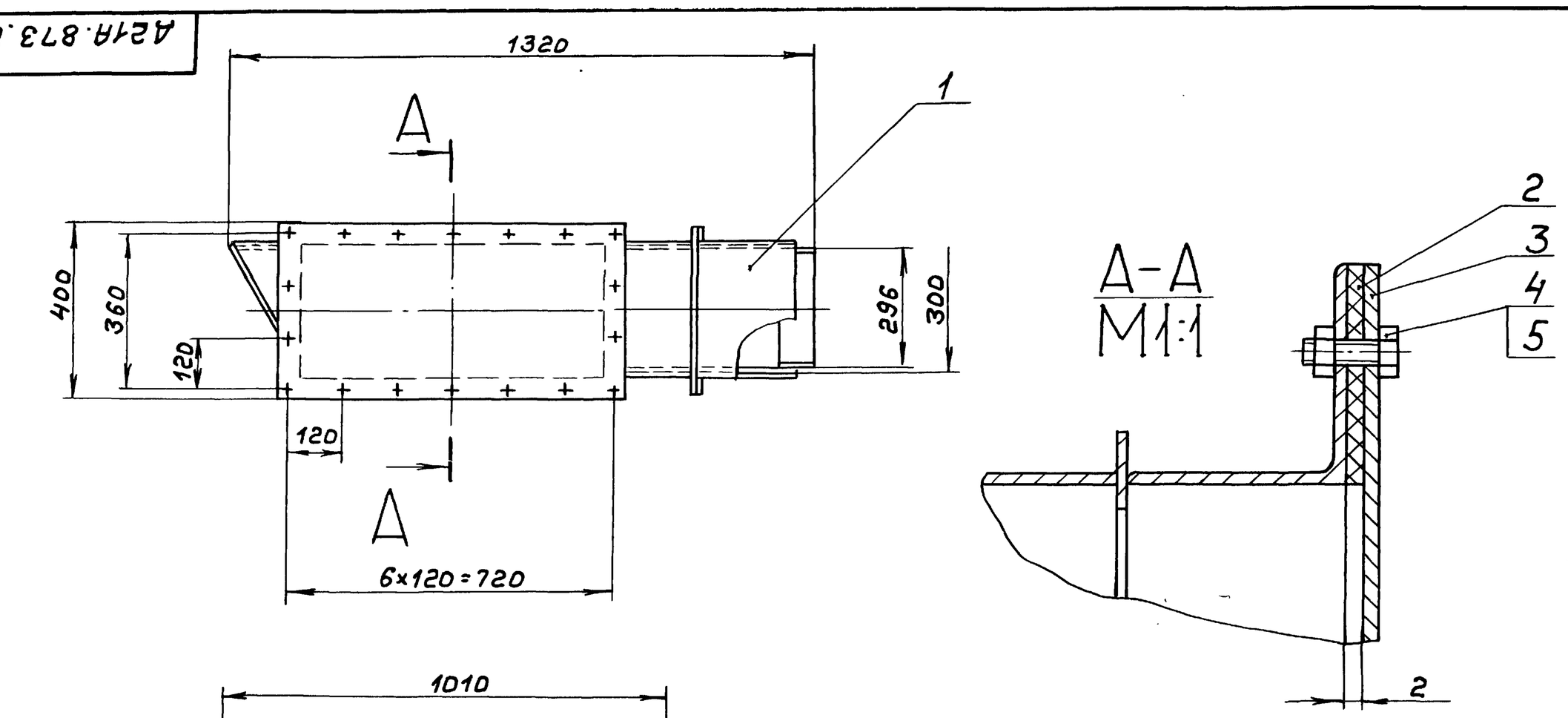

Размеры для справок.

Изм.	Лист	№ докум.	Подп.	Дата
Разраб		Мюнтер		6.11.87
Пров.		Мюнтер		
Т. контр.				
Нач. отд				
Н. контр.		Мюнтер		
Утв.				

Д21А.873.010СБ

Короб

Лит.	Масса	Масштаб
И	36	1:10
Лист	Листов 1	

Госстрой СССР ГПИ Горьковский САНТЕХПРОЕКТ

Копир. Формат А3

Типовой проект 903-1-260.88 Альбом 6 часть 2

Д21А.873.000СБ

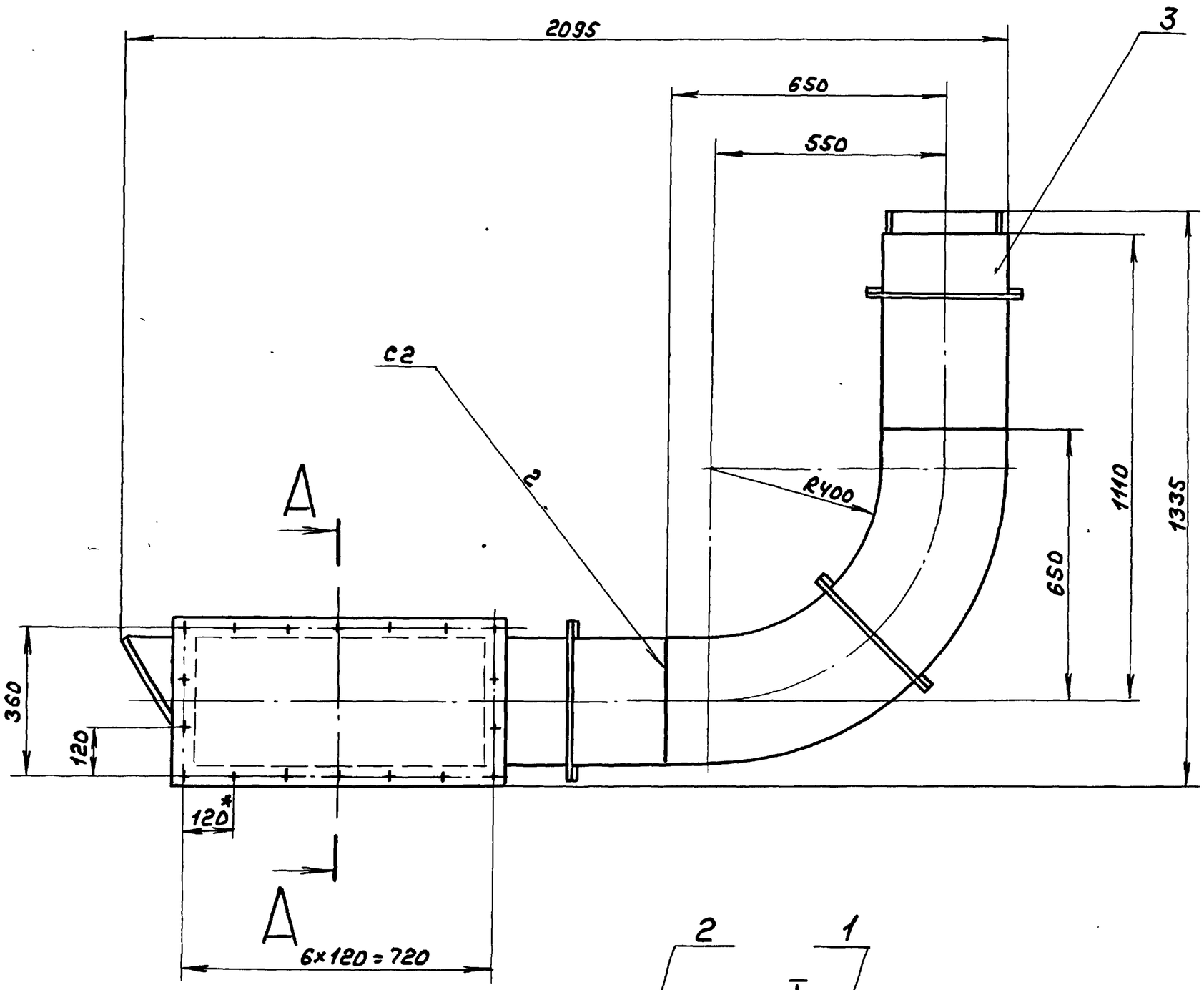

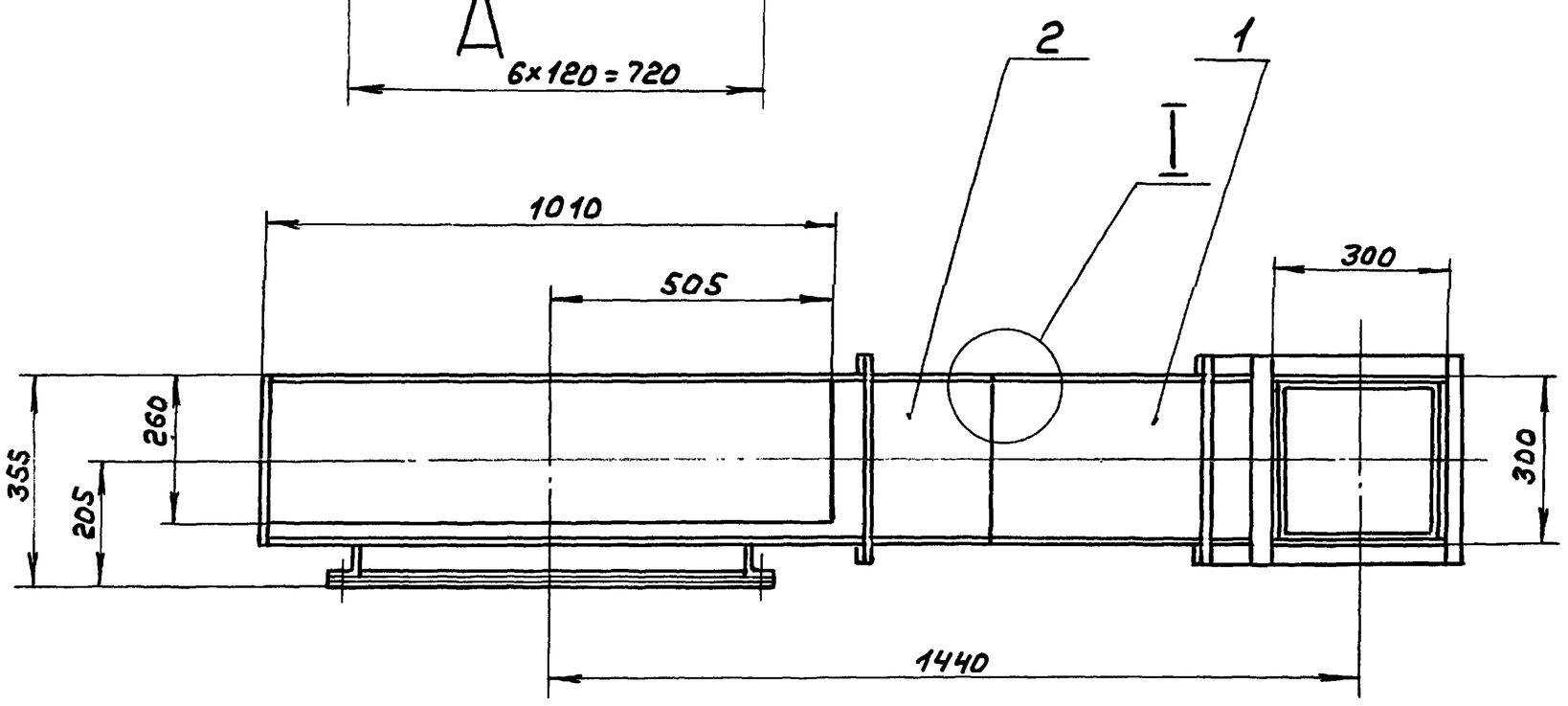

А–А
М1:1

I
М1:1

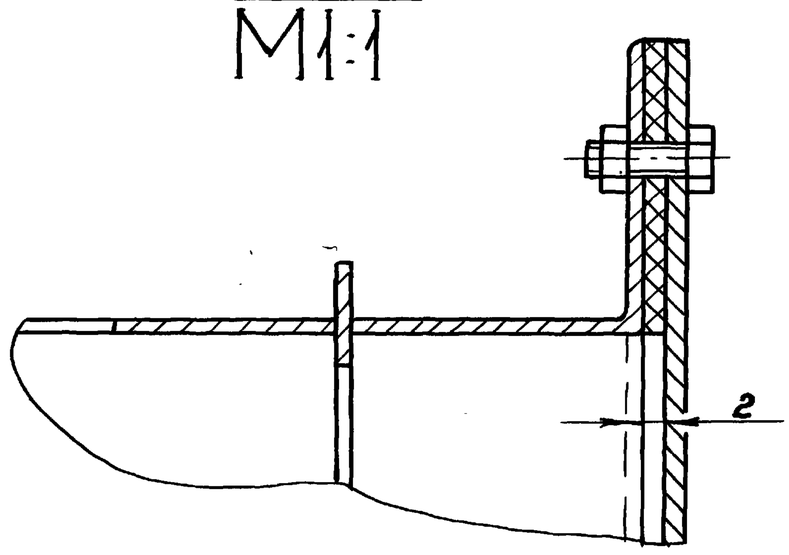

1. Размеры для справок.
2. Сварные швы по ГОСТ 5264-80.

					Д21А.873.000СБ	
Изм.	Лист	№ докум.	Подп.	Дата	Воздуховод с люком.	Лит. / Масса / Масштаб
Разраб.		Мюнтер		6.11.87		И / 77 / 1:10
Пров.		Мюнтер				Лист / Листов 1
Т. контр.						Госстрой СССР ГПИ Горьковский САНТЕХПРОЕКТ
Нач. отд.		Вольский				
Н. контр.		Мюнтер				
Утв.						

Копир. 24108-07 Формат А2

Инв. № подл. | Подп. и дата | Взам. инв. № | Инв. № дубл. | Подп. и дата

Альбом 6 часть 2

Типовой проект 903-1-260.88

Д21А.873.001

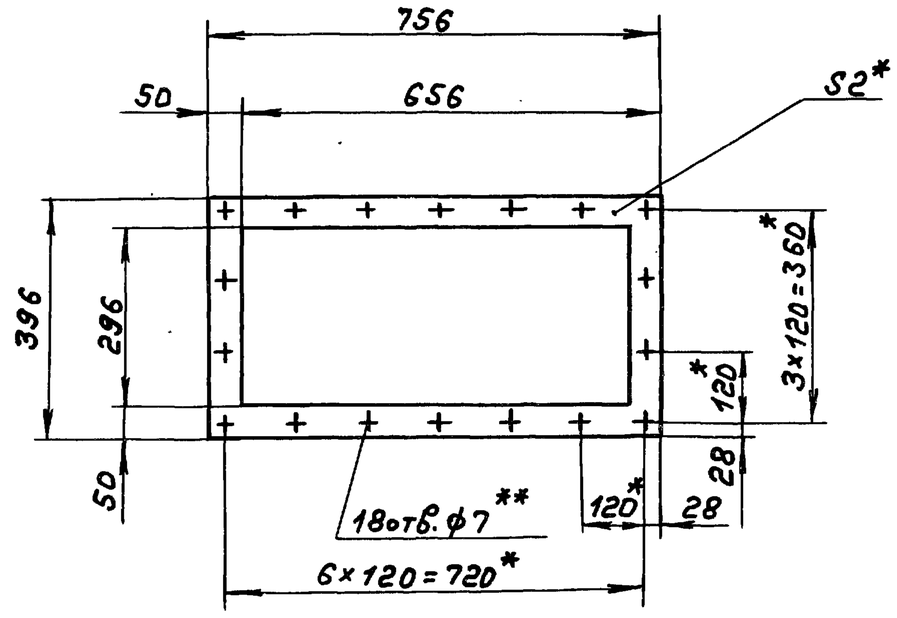

1. *Размеры для справок.

2. **Обработать по сопрягаемой детали.

Изм	Лист	№ докум.	Подп.	Дата	Д21А.873.001			
Разраб.		Мюнтер		22.11.87	Прокладка	Лит. И	Масса 0,3	Масштаб 1:10
Пров.		Мюнтер				Лист	Листов 1	
Т.контр.					Картон асбестовый КАДН-1-2ГОСТ2850-80	Госстрой СССР ГПИ Горьковский САНТЕХПРОЕКТ		
Н.контр.		Мюнтер						
Утв.								

формат А4

Д21А.873.002

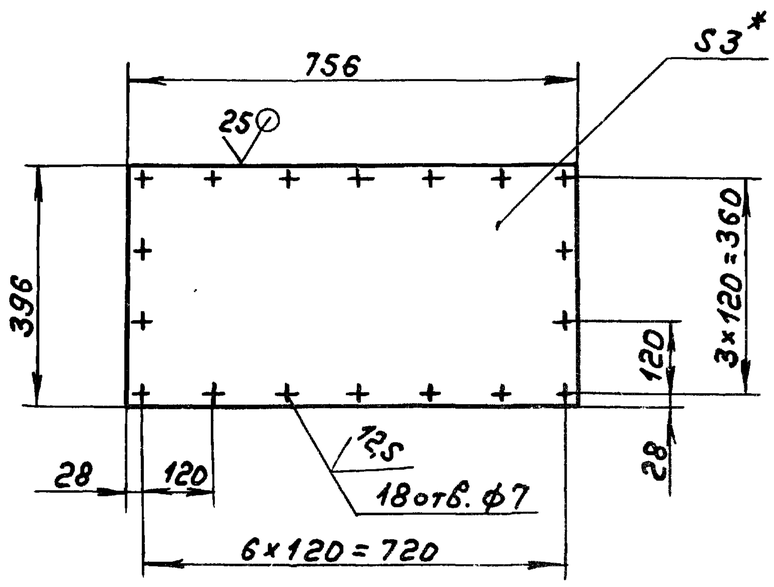

1. *Размеры для справок.

2. H16, h16, ± IT16/2

Изм	Лист	№ докум.	Подп.	Дата	Д21А.873.002			
Разраб.		Мюнтер		22.11.87	Крышка	Лит. И	Масса 7	Масштаб 1:10
Пров.		Мюнтер				Лист	Листов 1	
Т.контр.					Лист Б-ПН-3ГОСТ19903-74 / 3-IV-Н-ВСт3сп ГОСТ16523-70	Госстрой СССР ГПИ Горьковский САНТЕХПРОЕКТ		
Н.контр.		Мюнтер						
Утв.								

формат А4

Формат	Зона	Поз.	Обозначение	Наименование	Кол.	Примечание
				Документация		
А2			Д21А.873.020СБ	Сборочный чертеж		
				Детали		
А4		1	Д21А.873.004	Стенка	1	
А4		2	Д21А.873.005	Стенка	1	
Б4		3	Д21А.873.006	Уголок		
				Уголок 50×50×3-Б-ГОСТ8509-72 / ВСт3сп ГОСТ535-79		
				L=400 h16 25	2	0,93кг
Б4		4	Д21А.873.007	Уголок		
				Уголок 50×50×3-Б-ГОСТ8509-72 / ВСт3сп ГОСТ535-79		
				L=656 h16 25	2	1,52кг
Б4		5	Д21А.873.008	Ребро		
				Полоса 2-Б-5×50 ГОСТ103-76 / ВСт3сп ГОСТ535-79		
				L=380 h16 25	4	0,74кг

Изм	Лист	№ докум.	Подп.	Дата	Д21А.873.020			
Разраб.		Мюнтер		22.11.87	Корпус	Лит. И	Лист 1	Листов 2
Пров.		Мюнтер				Госстрой СССР ГПИ Горьковский САНТЕХПРОЕКТ		
Нач.отд.								
Н.контр.		Мюнтер						
Утв.								

Формат	Зона	Поз.	Обозначение	Наименование	Кол.	Примечание
Б4		6	Д21А.873.009	Вставка		
				Полоса 2-Б-5×50 ГОСТ103-76 / ВСт3сп ГОСТ535-79		
				L=286 h16 25	4	0,56кг
Б4		7	Д21А.873.011	Заглушка		
				Лист Б-ПН-2ГОСТ19903-74 / 3-IV-Н-ВСт3сп ГОСТ16523-70		
				(300×369) h16 25	1	1,74кг
Б4		8	Д21А.873.012	Стенка		
				Лист Б-ПН-2ГОСТ19903-74 / 3-IV-Н-ВСт3сп ГОСТ16523-70		
				(296×1108) h16 25	1	5,15кг
А4		9	Д21А.873.013	Стенка	1	

Изм	Лист	№ докум.	Подп.	Дата	Д21А.873.020	Лист 2

23108-07 18 копир. формат А4

Типовой проект 903-1-260.88 Альбом 6 часть 2

Д21А.873.020СБ

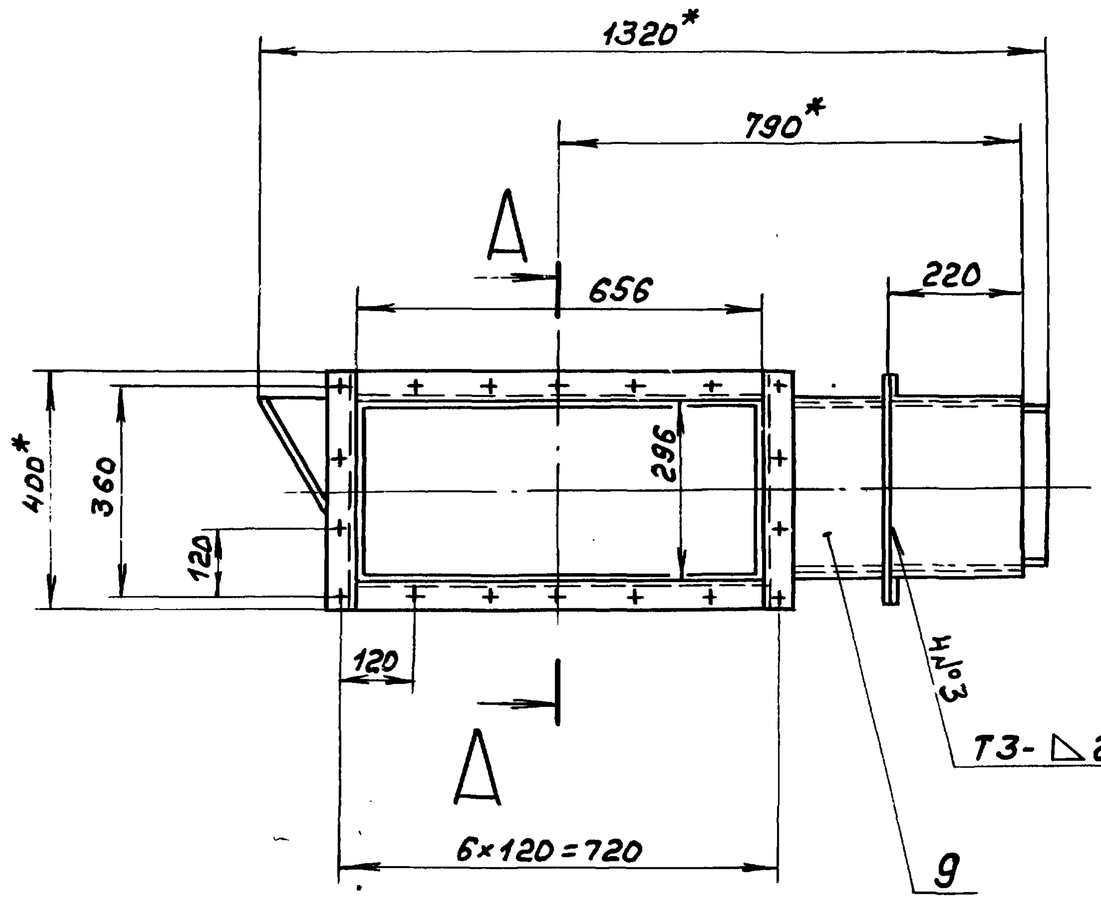

А–А
М1:1

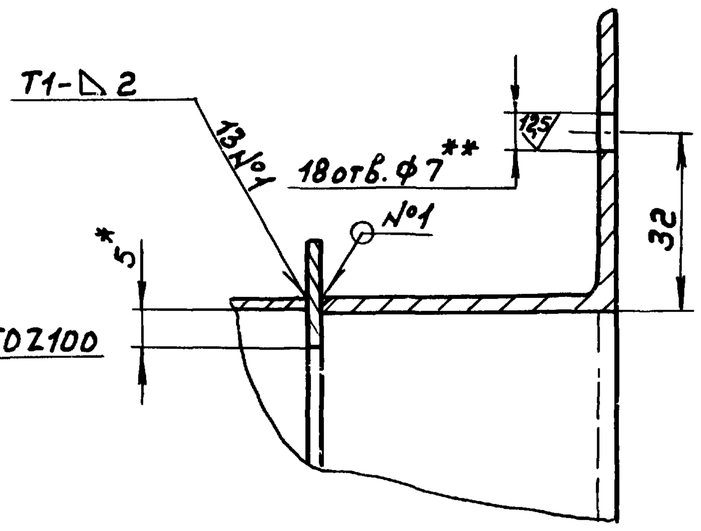

Г–Г
М1:1

Б–Б

I
М1:1

7

II

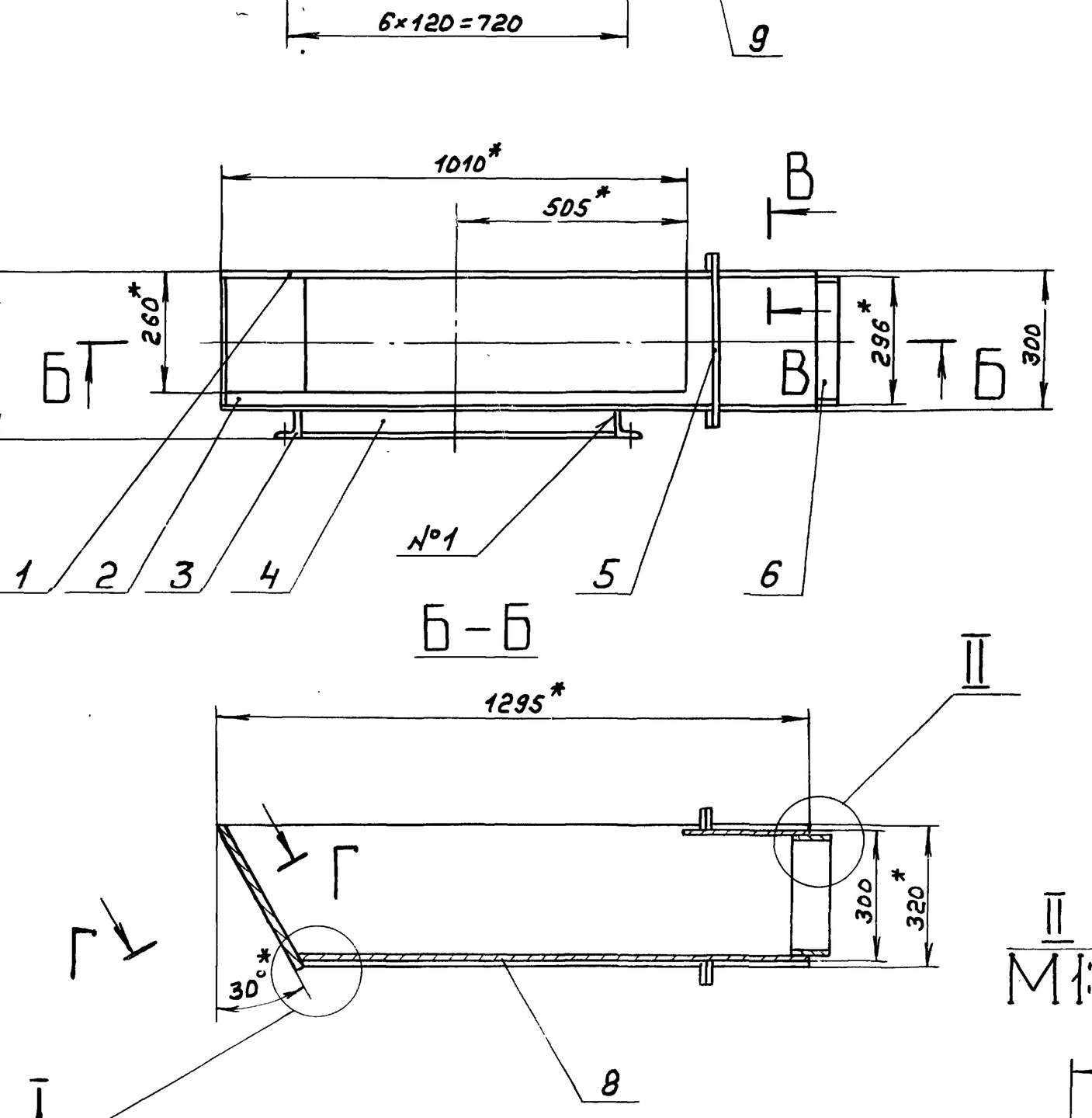

II
М1:2

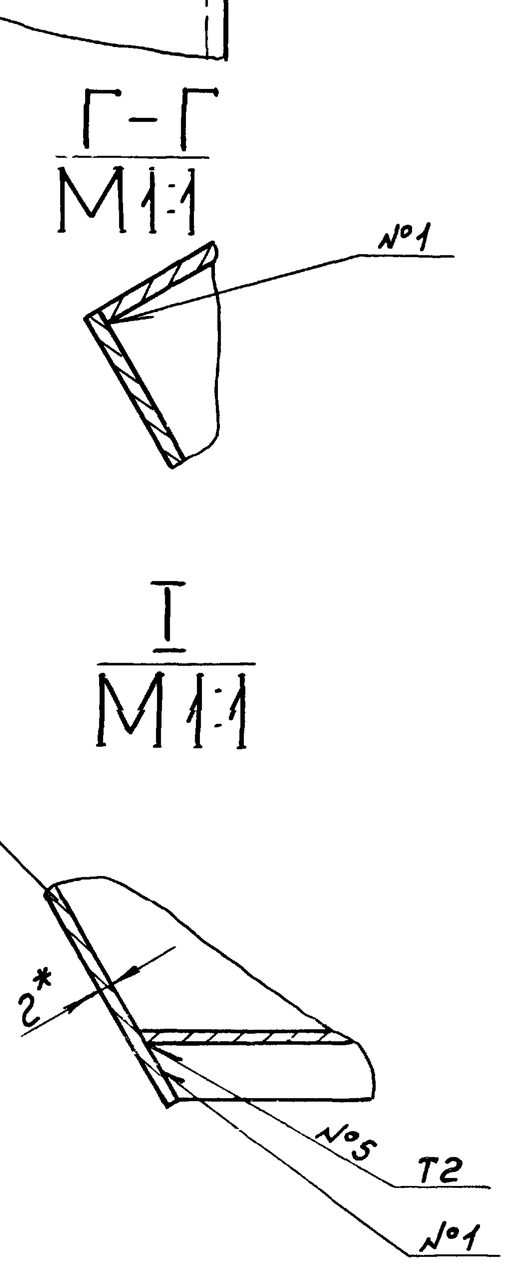

В–В
М1:2

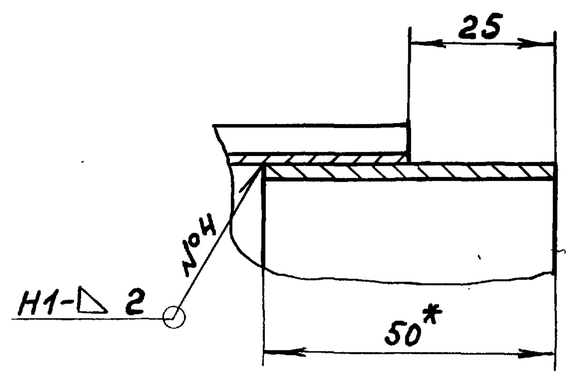

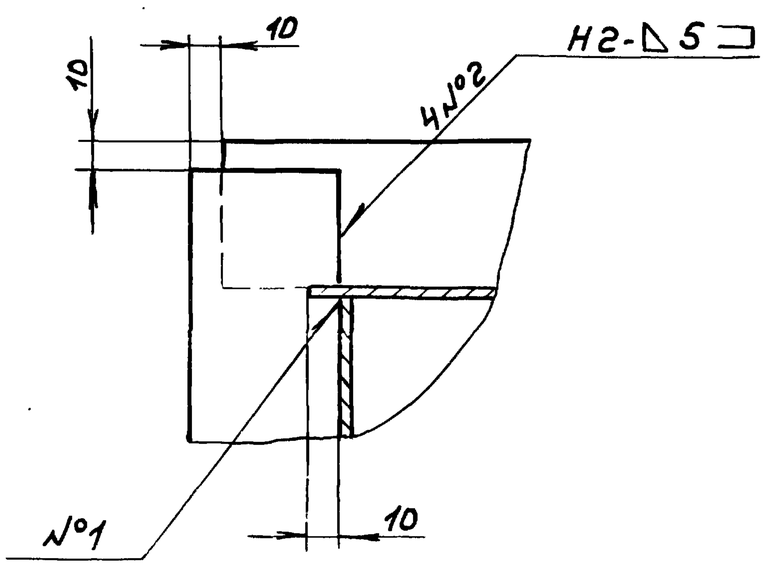

1.* Размеры для справок.

2.** Обработать по сопрягаемой детали.

3. Сварные швы N°1...4 по ГОСТ 5264-80, N°5 по ГОСТ 11534-75.

Изм.	Лист	N°докум.	Подп.	Дата
Разраб.		Мюнтер		29.11.97
Пров.		Мюнтер		
Т. контр.				
Нач. отд.				
Н. контр.		Мюнтер		
Утв.				

Д21А.873.020СБ

Корпус

Лит.	Масса	Масштаб
И	29	1:10
Лист	Листов 1	

Госстрой СССР ГПИ Горьковский САНТЕХПРОЕКТ

Копир 23108-07 19 Формат А2

Инв. № подл. | Подп. и дата | Взам. инв. № | Инв. № дубл. | Подп. и дата

Типовой проект 903-1-260.88 Альбом 6 часть 2

Инв.№подл. | Подп. и дата | Взам.инв.№ | Инв.№дубл. | Подп. и дата

А21А.873.004

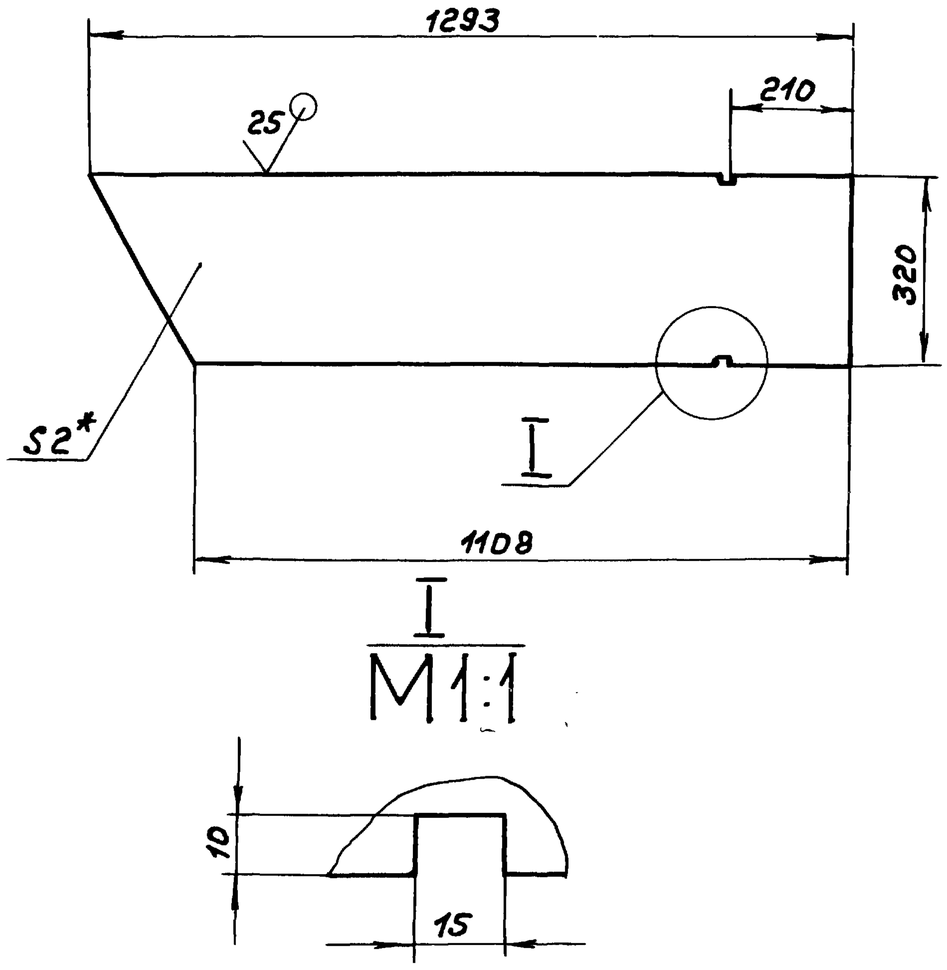

1.*Размеры для справок.
2. h16, ± IT16/2

Изм.	Лист	№ докум.	Подп.	Дата
Разраб.		Мюнтер		22.11.87
Пров.		Мюнтер		
Т.контр.				
Н.контр.		Мюнтер		
Утв.				

Д21А.873.004

Стенка

Лит.	Масса	Масштаб
И	6	1:10
Лист	Листов 1	

Лист Б-ПН-2 ГОСТ 19903-74
З-II-Н-ВСт3сп ГОСТ 16523-70

Госстрой СССР ГПИ Горьковский САНТЕХПРОЕКТ

А21А.873.005

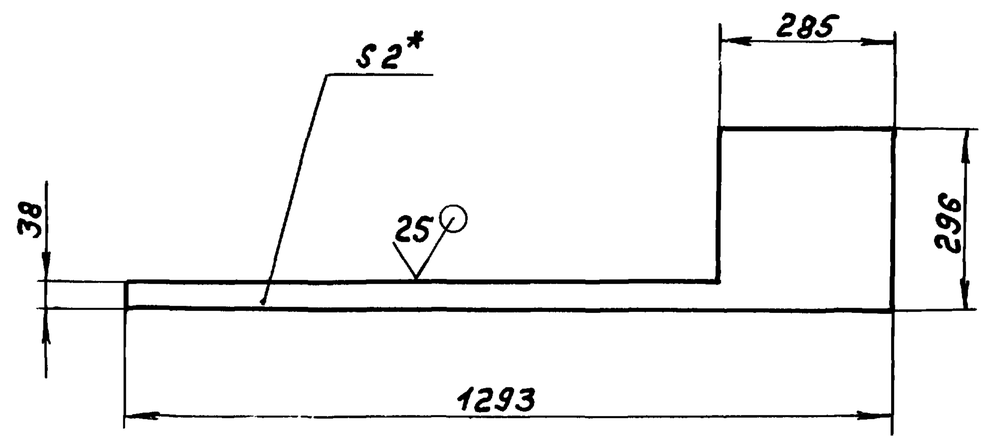

1.*Размеры для справок.
2. h16.

Изм.	Лист	№ докум.	Подп.	Дата
Разраб.		Мюнтер		22.11.87
Пров.		Мюнтер		
Т.контр.				
Н.контр.		Мюнтер		
Утв.				

Д21А.873.005

Стенка

Лит.	Масса	Масштаб
И	1,93	1:10
Лист	Листов 1	

Лист Б-ПН-2 ГОСТ 19903-74
З-II-Н-ВСт3сп ГОСТ 16523-70

Госстрой СССР ГПИ Горьковский САНТЕХПРОЕКТ

Формат А4

А21А.873.013

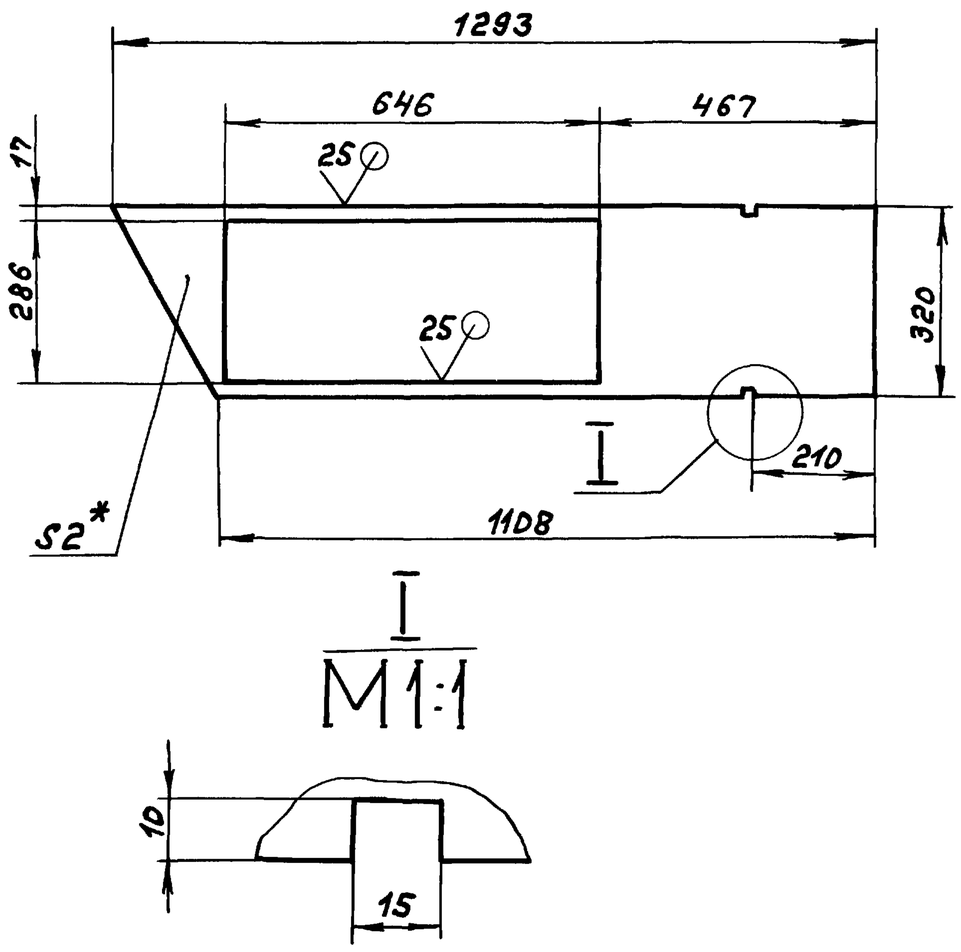

1.*Размеры для справок.
2. H16, h16, ± IT16/2

Изм.	Лист	№ докум.	Подп.	Дата
Разраб.		Мюнтер		22.11.87
Пров.		Мюнтер		
Т.контр.				
Н.контр.		Мюнтер		
Утв.				

Д21А.873.013

Стенка

Лит.	Масса	Масштаб
И	3,1	1:10
Лист	Листов 1	

Лист Б-ПН-2 ГОСТ 19903-74
З-II-Н-ВСт3сп ГОСТ 16523-70

Госстрой СССР ГПИ Горьковский САНТЕХПРОЕКТ

Формат А4

Формат	Зона	Поз.	Обозначение	Наименование	Кол.	Примечание
				Документация		
А3			Д21А.873.030СБ	Сборочный чертеж		
				Детали		
Б4		1	Д21А.873.016	Вставка		
				Полоса 2-Б-5×50 ГОСТ 103-76		
				Ст3сп ГОСТ 535-79		
				L=286 h16 (25)	4	0,56кг
А4		2	Д21А.873.017	Стенка	2	
Б4		3	Д21А.873.018	Ребро		
				Полоса 2-Б-5×50 ГОСТ 103-76		
				Ст3сп ГОСТ 535-79		
				L=380 h16 (25)	4	0,74кг
Б4		4	Д21А.873.019	Стенка		
				Лист Б-ПН-2 ГОСТ 19903-74		
				З-II-Н-ВСт3сп ГОСТ 16523-70		
				(296×460) h16 (25)	2	2,14кг

Изм.	Лист	№ докум.	Подп.	Дата
Разраб.		Мюнтер		22.11.87
Пров.		Мюнтер		
Нач.отд.				
Н.контр.		Мюнтер		
Утв.				

Д21А.873.030

Короб

Лит.	Лист	Листов
И		1

Госстрой СССР ГПИ Горьковский САНТЕХПРОЕКТ

Копир. 23108-07 20 Формат А4

Д21А.873.030СБ

Типовой проект 903-1-260.88 Альбом 6, часть 2

Инв.№подл. | Подп. и дата | Взам.инв.№ | Инв.№дубл. | Подп. и дата

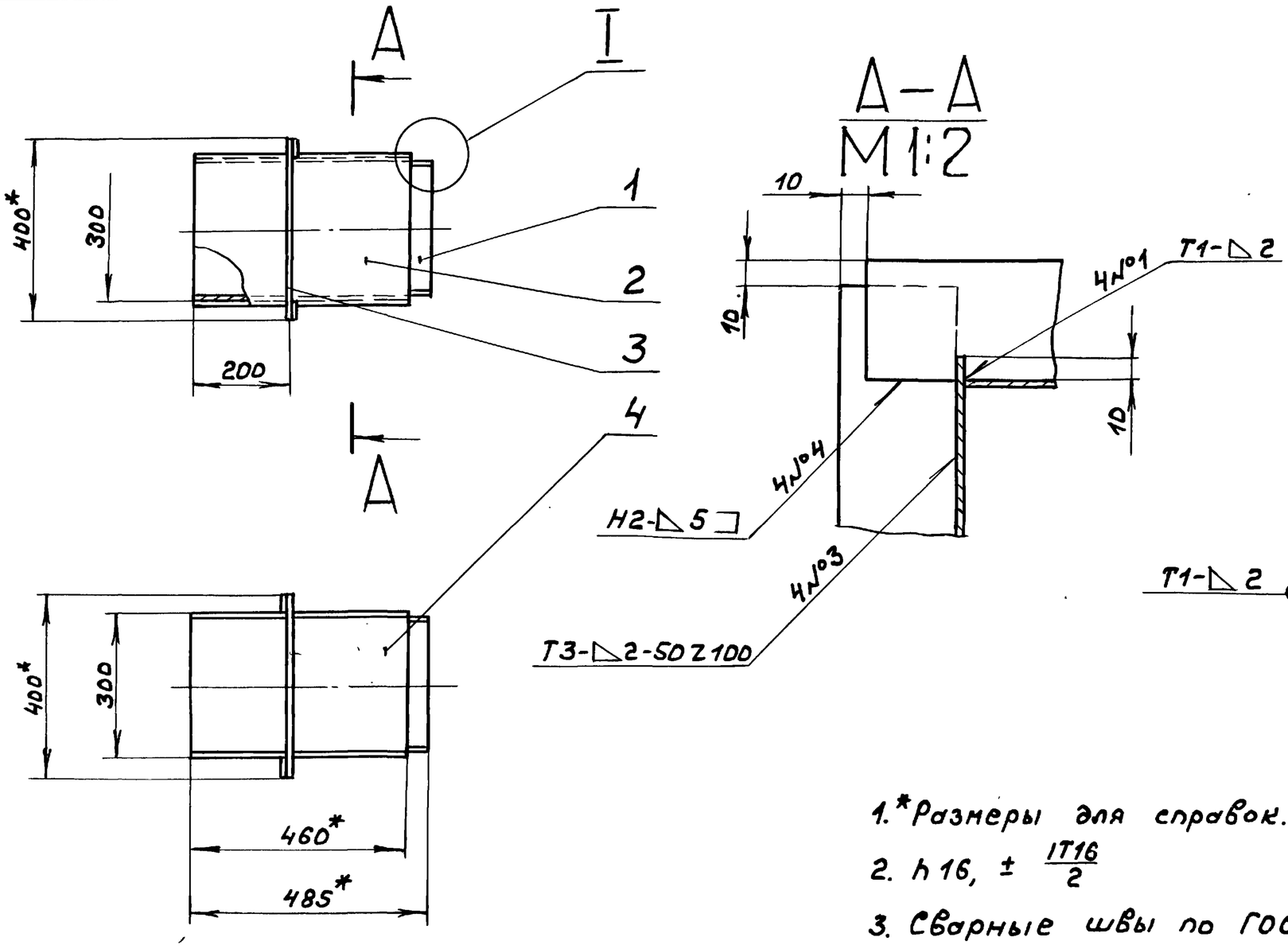

1.*Размеры для справок.

2. h16, ± IT16/2

3. Сварные швы по ГОСТ5264-80.

Изм.	Лист	№докум.	Подп.	Дата	Д21А.873.030СБ	
Разраб.		Мюнтер		27.11.87	Короб	Лит. И; Масса 14,2; Масштаб 1:10
Пров.		Мюнтер				Лист; Листов 1
Т.контр.						Госстрой СССР, ГПИ Горьковский САНТЕХПРОЕКТ
Н.контр.		Мюнтер				
Утв.						

Формат А3

Д21А.873.017

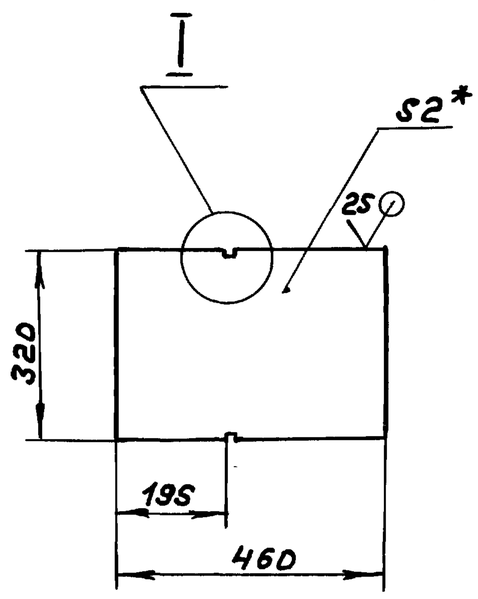

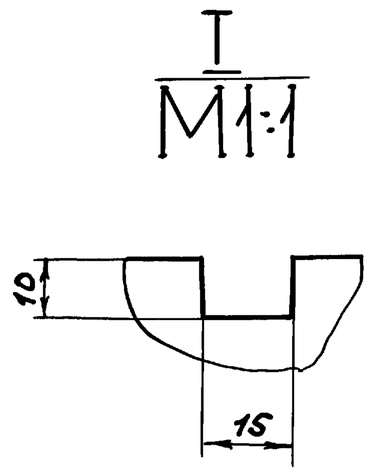

1.*Размеры для справок.

2. h16, ± IT16/2

Изм.	Лист	№докум.	Подп.	Дата	Д21А.873.017	
Разраб.		Мюнтер		27.11.87	Стенка	Лит. И; Масса 2,3; Масштаб 1:10
Пров.		Мюнтер				Лист; Листов 1
Т.контр.						Госстрой СССР, ГПИ Горьковский САНТЕХПРОЕКТ
Н.контр.		Мюнтер				
Утв.						

Б-ПН-2 ГОСТ19903-74 / 3-IV-Н-Вст3сп ГОСТ16523-70

Формат А4

Формат	Зона	Поз.	Обозначение	Наименование	Кол.	Примечание
				Документация		
А2			Д21А.874.000СБ	Сборочный чертеж		
				Сборочные единицы		
А4		1	Д21А.874.010	Фланец	1	
А4		2	Д21А.874.020	Короб	1	
				Детали		
Б4		3	Д21А.874.001	Сетка		
				Сетка 20-2 ГОСТ 3826-82		
				(560×696) h14 25	1	0,9кг
А4		4	Д21А.874.002	Стенка	2	
		5	-01	Стенка	2	
				Стандартные изделия		
		6		Болт М6×20.46.019 ГОСТ 7798-70	16	
		7		Гайка М6.4.019 ГОСТ 5915-70	16	

Изм.	Лист	№докум.	Подп.	Дата	Д21А.874.000	
Разраб.		Мордвинкин		27.11.87	Воздуховод входной	Лит. И; Лист; Листов 1
Провер.		Мордвинкин				Госстрой СССР, ГПИ Горьковский САНТЕХПРОЕКТ
Нач.отд.		Вольский				
Н.контр.		Мюнтер				
Утв.						

Копир.

23108-07 21

Формат А4

Типовой проект 903-1-260.88 Альбом 6 часть 2

А21А.874.000СБ

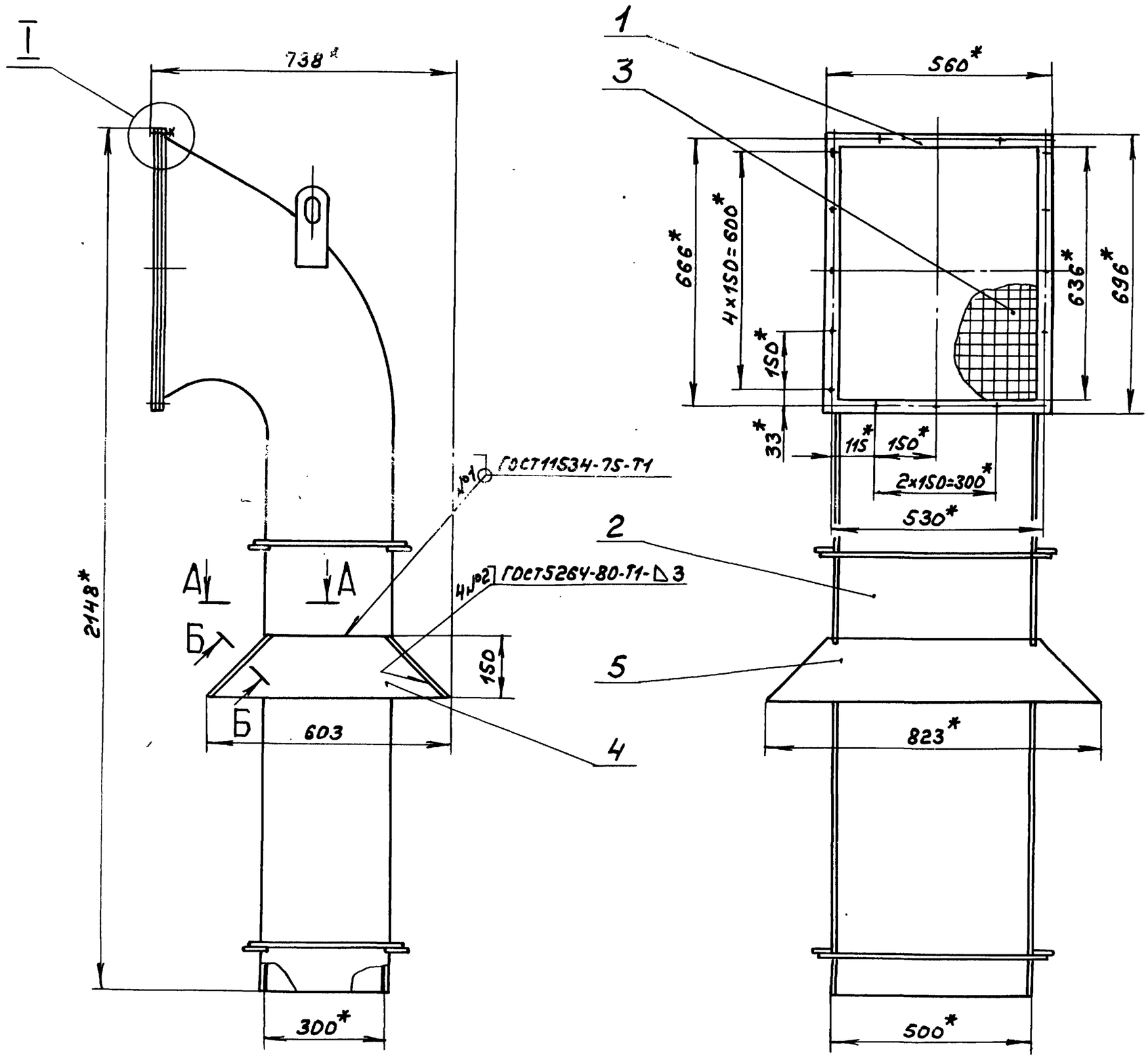

А-А
М1:1

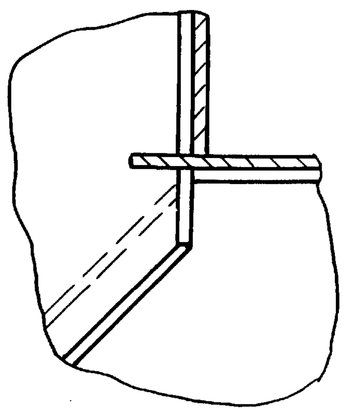

I
М1:1

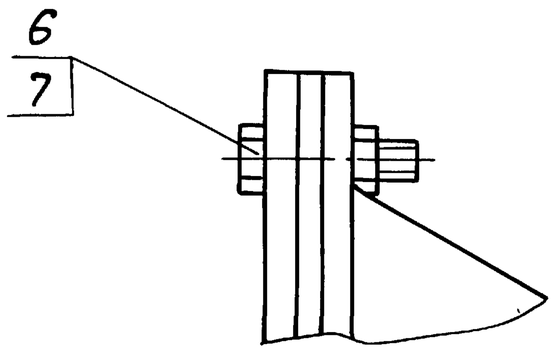

Б-Б
М1:1

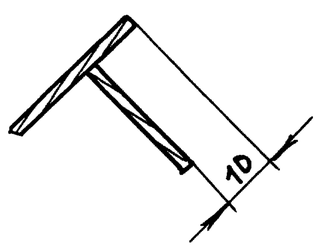

1.*Размеры для справок.

2. ± IT16/2

					А21А.874.000СБ	
Изм.	Лист	№докум.	Подп.	Дата	Воздуховод входной	Лит. И; Масса 98; Масштаб 1:10
Разраб.		Мордвинкин		25.11.87		Лист; Листов 1
Пров.		Мордвинкин				Госстрой СССР ГПИ Горьковский САНТЕХПРОЕКТ
Т.контр.						
Нач.отд.		Вольский				
Н.контр.		Нюнтер				
Утв.						

Подп. и дата | Инв.№дубл. | Взам.инв.№ | Инв.№подл. | Подп. и дата

Копир. — 23108 07 22 формат А2

Альбом 6 часть 2

Типовой проект 903-1-250.88

Формат	Зона	Поз.	Обозначение	Наименование	Кол.	Примечание
				Документация		
А3			Д21А.874.010СБ	Сборочный чертеж		
			Переменные данные	для исполнений		
				Д21А.874.010		
				Детали		
Б4		1	Д21А.874.003	Пластина		
				Полоса 2-Б-5×30 ГОСТ 103-76		
				Вст.3сп ГОСТ 535-79		
				L=696 h14 25/	2	0,82 кг.
Б4		2	Д21А.874.004	Пластина		
				Полоса 2-Б-5×30 ГОСТ 103-76		
				Вст.3сп ГОСТ 535-79		
				L=496 h14 25/	2	0,58 кг.
				Д21А.874.010-01		
				Детали		

Инв.№ подл. | Подп. и дата | Взам. инв.№ | Инв.№ дубл. | Подп. и дата

Изм.	Лист	№ докум.	Подп.	Дата
Разраб.		Мордвинкин		25.11.87
Пров.		Мордвинкин		
Нач.отд.				
Н.контр.		Мюнтер		
Утв.				

Д21А.874.010

Фланец

Лит.	Лист	Листов
И	1	2

Госстрой СССР ГПИ Горьковский САНТЕХПРОЕКТ

Формат А4

Формат	Зона	Поз.	Обозначение	Наименование	Кол.	Примечание
Б4		1	Д21А.874.005	Пластина		
				Полоса 2-Б-5×30 ГОСТ 103-76		
				Вст.3сп ГОСТ 535-79		
				L=1120 h14 25/	2	2,2 кг.
Б4		2	Д21А.874.006	Пластина		
				Полоса 2-Б-5×30 ГОСТ 103-76		
				Вст.3сп ГОСТ 535-79		
				L=296 h14 25/	2	0,58 кг.
				Д21А.874.010-02		
				Детали		
Б4		1	Д21А.874.007	Пластина		
				Полоса 2-Б-5×30 ГОСТ 103-76		
				Вст.3сп ГОСТ 535-79		
				L=602 h14 25/	2	1,18 кг.
Б4		2	Д21А.874.008	Пластина		
				Полоса 2-Б-5×30 ГОСТ 103-76		
				Вст.3сп ГОСТ 535-79		
				L=511 h14 25/	2	1,0 кг.

Инв.№ подл. | Подп. и дата | Взам. инв.№ | Инв.№ дубл. | Подп. и дата

Изм.	Лист	№ докум.	Подп.	Дата

Д21А.874.010

Лист 2

Формат А4

Д21А.874.002

25/(√)

Рис.1

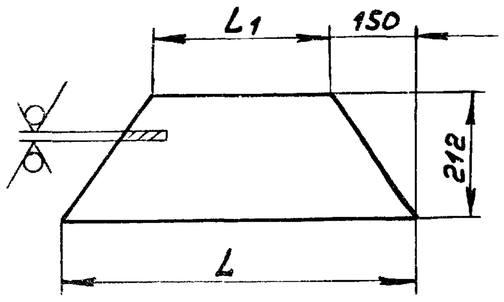

Рис.2

Остальное – см. рис.1

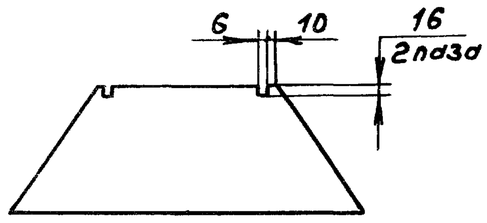

Обозначение	Рис.	Размеры, мм. L	Размеры, мм. L1	Масса, кг.
Д21А.874.002	1	603	303	1,5
-01	2	823	523	2,24

$H14, h14, \pm \frac{IT14}{2}$

Инв.№ подл. | Подп. и дата | Взам. инв.№ | Инв.№ дубл. | Подп. и дата

Изм.	Лист	№ докум.	Подп.	Дата
Разраб.		Мордвинкин		25.11.87
Пров.		Мордвинкин		
Т.контр.				
Н.контр.		Мюнтер		
Утв.				

Д21А.874.002

Стенка

Лит.	Масса	Масштаб
И	см. табл.	—
Лист	Листов 1	

Лист 6-ПН-2 ГОСТ 19903-74
3-IV-Н-Вст.3сп ГОСТ 16523-70

Госстрой СССР, ГПИ Горьковский САНТЕХПРОЕКТ

Формат А4

Формат	Зона	Поз.	Обозначение	Наименование	Кол.	Примечание
				Документация		
А2			Д21А.874.020СБ	Сборочный чертеж		
				Сборочные единицы		
А4		1	Д21А.874.010	Фланец	1	
				Детали		
А4		2	Д21А.874.011	Стенка	1	
А4		3	Д21А.874.012	Стенка	2	
А4		4	Д21А.874.013	Стенка	1	
Б4		5	Д21А.874.014	Ребро		
				Полоса 2-Б-5×50 ГОСТ 103-76		
				Вст.3сп ГОСТ 535-79		
				L=580 h14 25/	4	1,14 кг.
Б4		6	Д21А.874.015	Ребро		
				Полоса 2-Б-5×50 ГОСТ 103-76		
				Вст.3сп ГОСТ 535-79		
				L=380 h14 25/	4	0,74 кг.
А4		7	Д21А.874.016	Серьга	2	

Инв.№ подл. | Подп. и дата | Взам. инв.№ | Инв.№ дубл. | Подп. и дата

Изм.	Лист	№ докум.	Подп.	Дата
Разраб.		Мордвинкин		25.11.87
Пров.		Мордвинкин		
Нач.отд.				
Н.контр.		Мюнтер		
Утв.				

Д21А.874.020

Короб

Лит.	Лист	Листов
И		1

Госстрой СССР ГПИ Горьковский САНТЕХПРОЕКТ

Копир. 23108-07 23 Формат А4

Д21А.874.010С6

Альбом 6 часть 2

Типовой проект 903-1-260.88

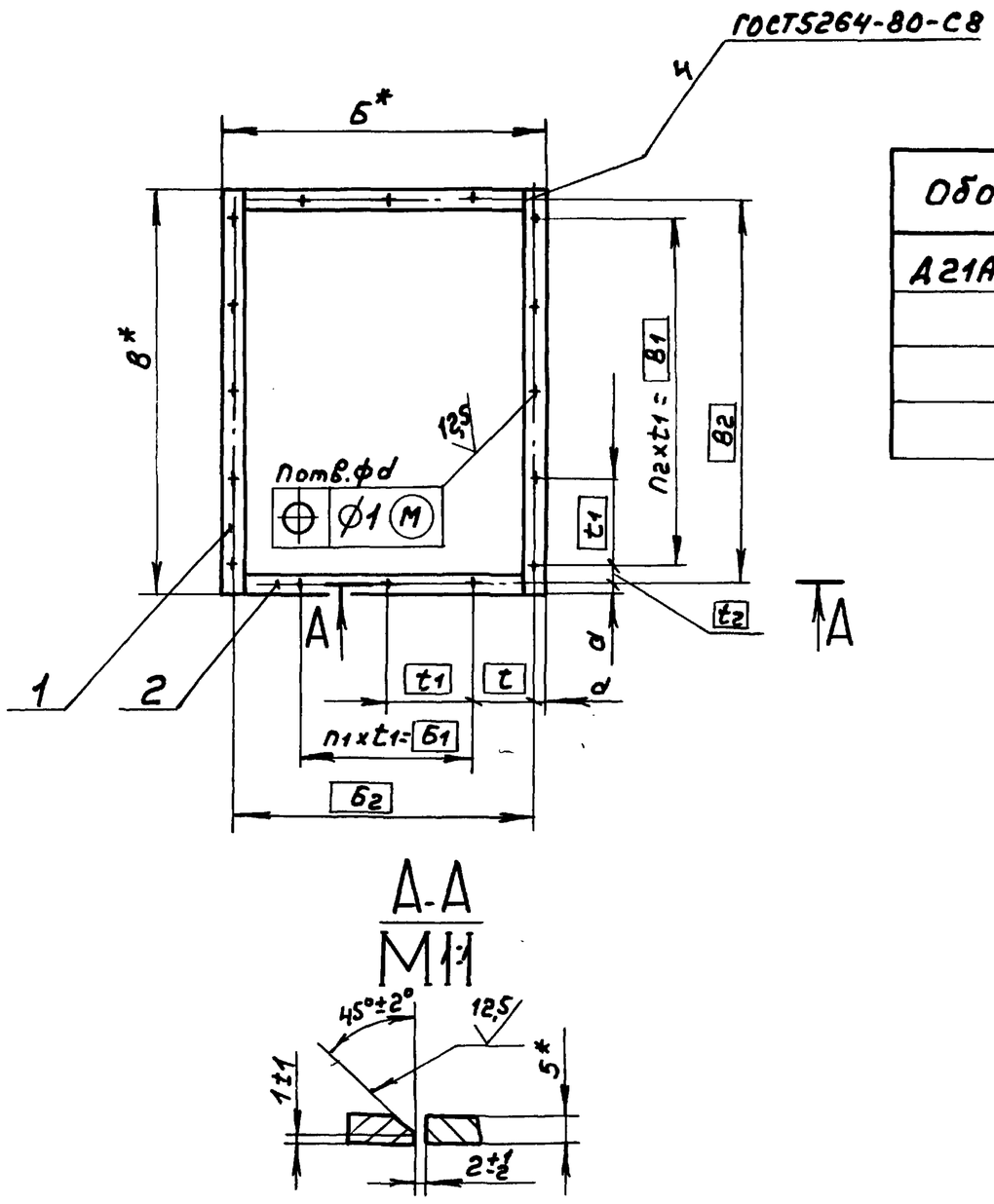

Обозначение	Размеры, мм.												n	n1	n2	Масса, кг
	Б*	Б1	Б2	В*	В1	В2	d	d	t	t1	t2					
Д21А.874.010	560	300	530	696	600	660	15	8	115	150	33		16	2	4	2,8
-01	360	150	330	1120	1050	1090			90		20		20	1	7	5,56
-02	575	375	551	602	500	578	12	12	88	125	39		18	3	4	4,36

1. *Размеры для справок.
2. $H14, \pm \frac{IT14}{2}$

Изм	Лист	№ докум.	Подп.	Дата	Д21А.874.010С6			
Разраб.		Мордвинкин		25.11.87	Фланец	Лит. И	Масса см. табл.	Масштаб —
Пров.		Мордвинкин				Лист	Листов 1	
Т.контр.						Госстрой СССР ГПИ Горьковский САНТЕХПРОЕКТ		
Н.контр.		Мюнтер						
Утв.								

Инв. № подл. | Подп. и дата | Взам. инв. № | Инв. № дубл. | Подп. и дата

формат А3

Д21А.874.011

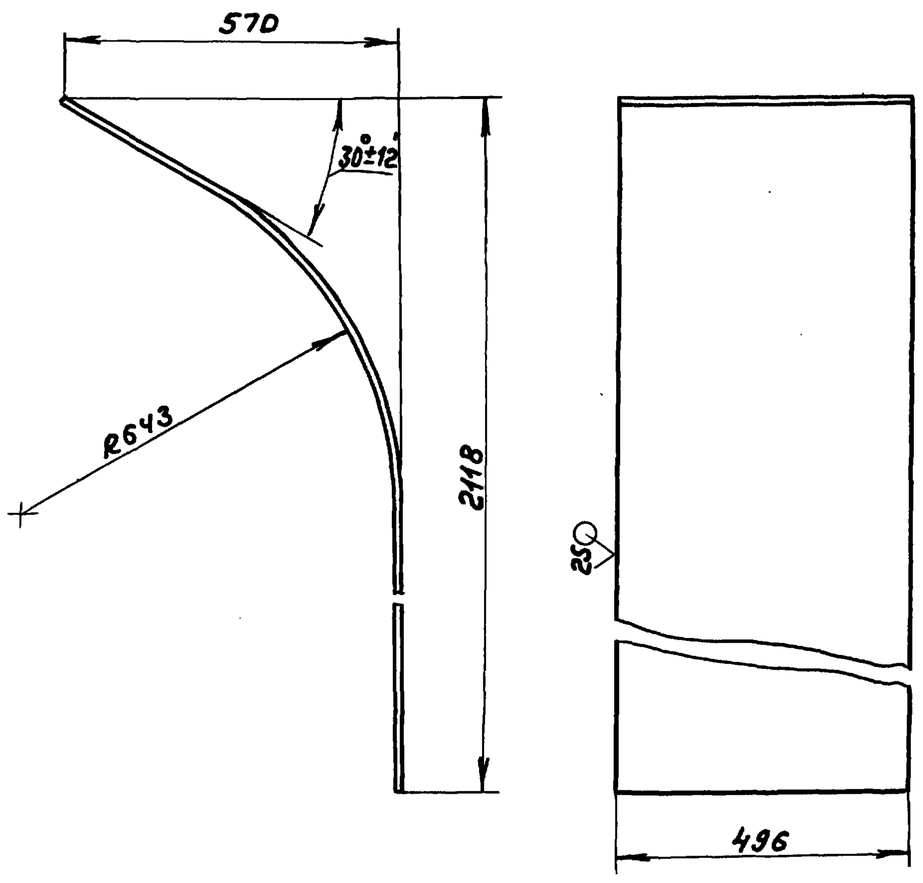

$h14, \pm \frac{IT16}{2}$

Изм	Лист	№ докум.	Подп.	Дата	Д21А.874.011			
Разраб.		Мордвинкин		25.11.87	Стенка	Лит. И	Масса 37,5	Масштаб 1:10
Пров.		Мордвинкин				Лист	Листов 1	
Т.контр.						Госстрой СССР ГПИ Горьковский САНТЕХПРОЕКТ		
Н.контр.		Мюнтер			Лист Б-ПН-2 ГОСТ19903-74 3-IV-Н-ВСт3сп ГОСТ16523-70			
Утв.								

Инв. № подл. | Подп. и дата | Взам. инв. № | Инв. № дубл. | Подп. и дата

формат А4

Д21А.874.012

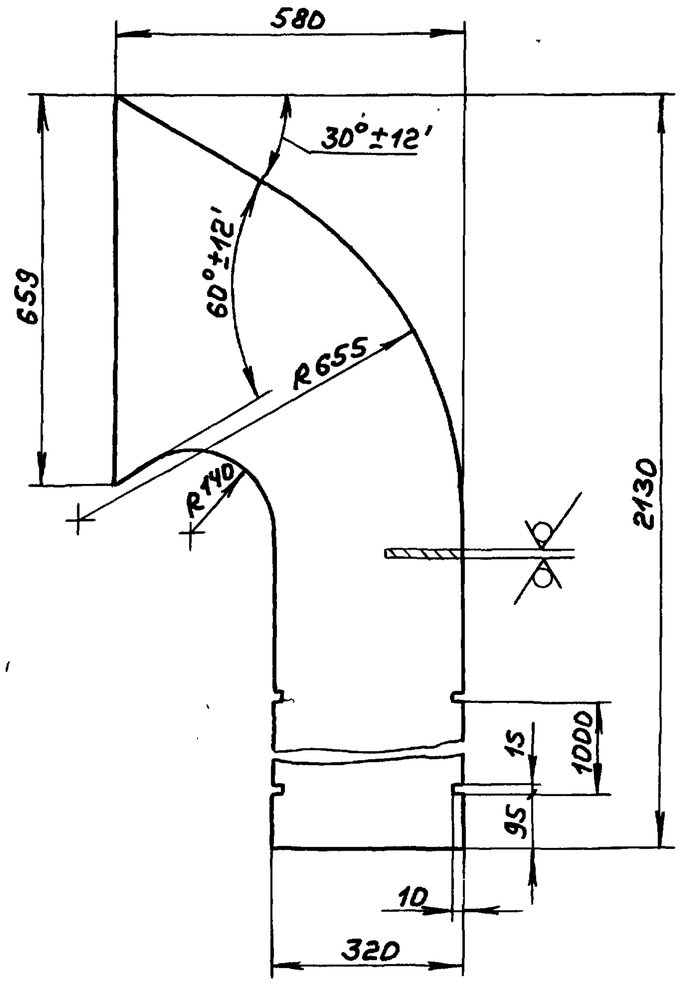

$H14, h14, \pm \frac{IT14}{2}$

Изм	Лист	№ докум.	Подп.	Дата	Д21А.874.012			
Разраб.		Мордвинкин		25.11.87	Стенка	Лит. И	Масса 11,35	Масштаб 1:10
Пров.		Мордвинкин				Лист	Листов 1	
Т.контр.						Госстрой СССР ГПИ Горьковский САНТЕХПРОЕКТ		
Н.контр.		Мюнтер			Лист Б-ПН-2 ГОСТ19903-74 3-IV-Н-ВСт.3сп ГОСТ16523-70			
Утв.								

Инв. № подл. | Подп. и дата | Взам. инв. № | Инв. № дубл. | Подп. и дата

Копир. 23108-07 24 формат А4

Типовой проект 903-1-260.88 Альбом 6 часть 2

Д21А.874.020СБ

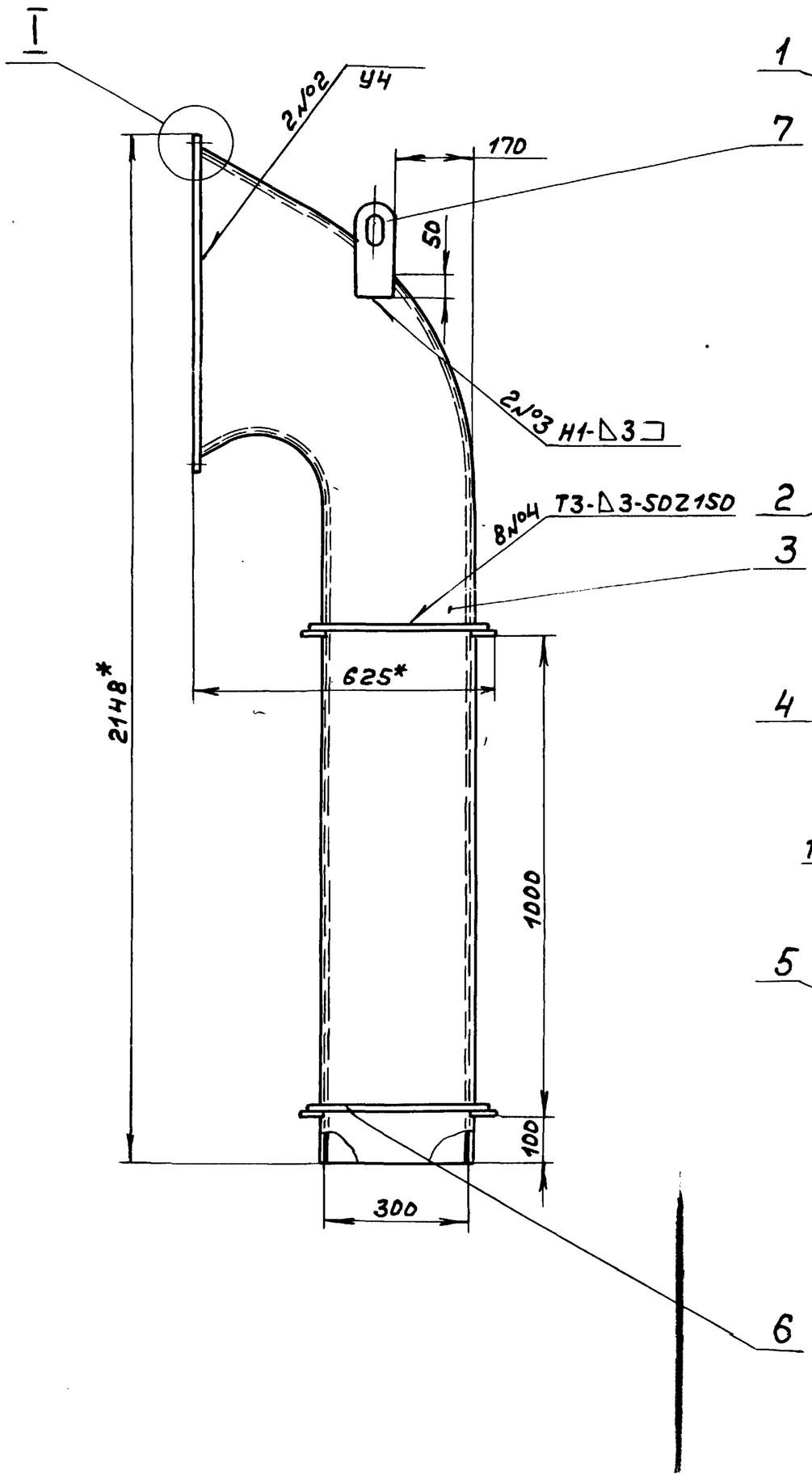

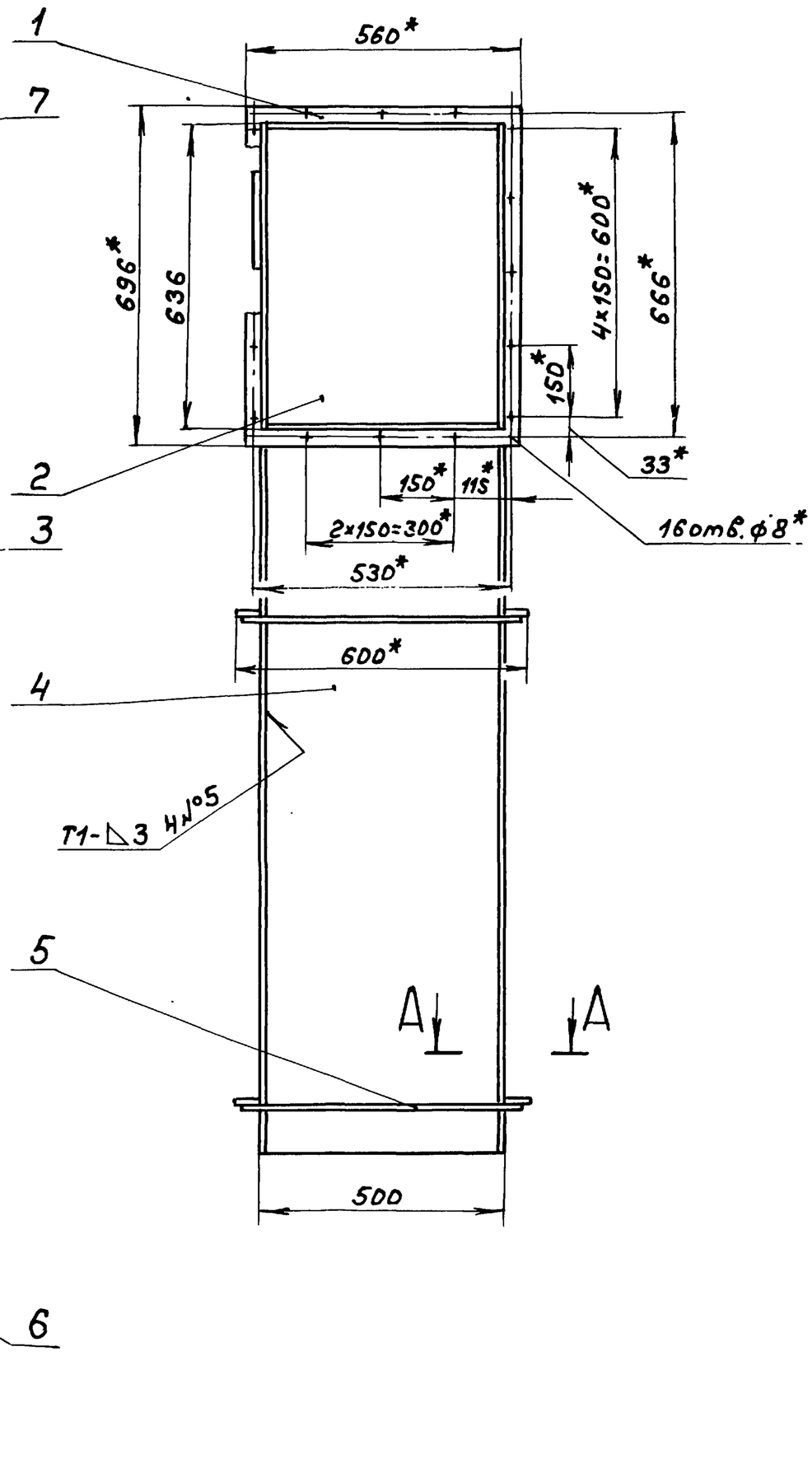

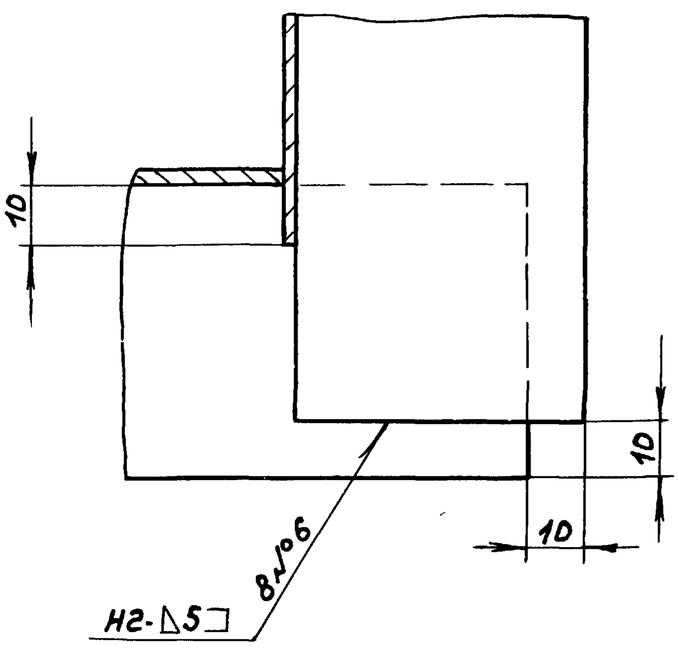

А-А
М1:1

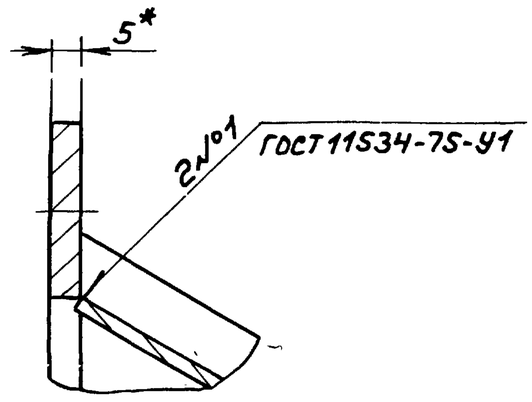

I
М1:1

1. *Размеры для справок.
2. ± IT16/2.
3. Сварные швы №2...6 по ГОСТ 5264-80.

					Д21А.874.020СБ	
Изм.	Лист	№докум.	Подп.	Дата	Короб	Лит. И / Масса 86,5 / Масштаб 1:10
Разраб.		Мордвинкин				Лист / Листов 1
Пров.		Мордвинкин				Госстрой СССР ГПИ Горьковский Сантехпроект
Т. контр.						
Н. контр.		Мюнтер				
Утв.						

Копир. Формат А2

Инв. № подл. | Подп. и дата | Взам. инв. № | Инв. № дубл. | Подп. и дата

Типовой проект 903-1-260.88 Альбом 6 часть 2

Д21А.874.013

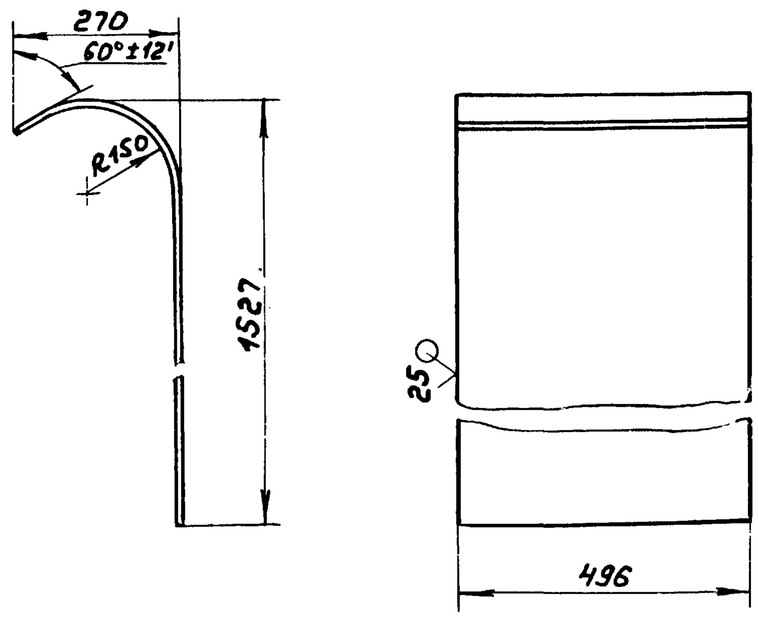

h14, ± IT16/2

Изм	Лист	№ докум.	Подп.	Дата	Д21А.874.013			
Разраб.		Мордвинкин		25.11.87	Стенка	Лит. И	Масса 14,24	Масштаб 1:10
Пров.		Мордвинкин				Лист	Листов 1	
Т. контр								
Н. контр		Мюнтер			Лист Б-ПН-2 ГОСТ19903-74 / 3-IV-Н-8Ст.3сп ГОСТ16523-70	Госстрой СССР ГПИ Горьковский САНТЕХПРОЕКТ		
Утв.								

Инв. № подл. | Подп. и дата | Взам. инв. № | Инв. № дубл. | Подп. и дата

формат А4

Д21А.874.016

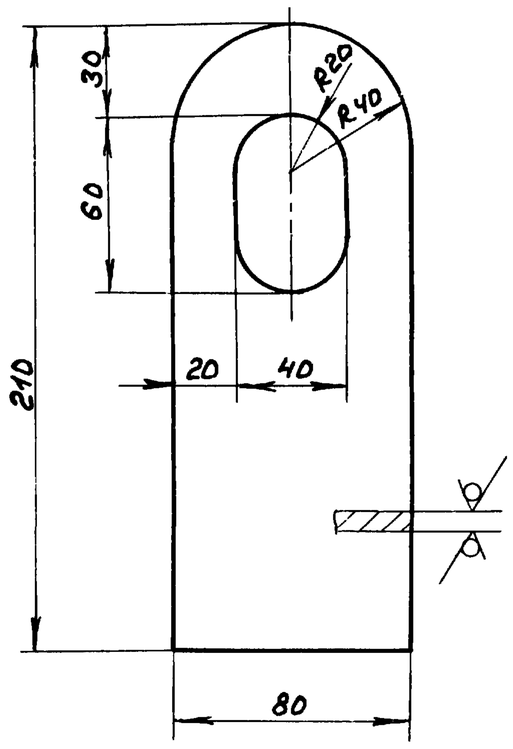

H14, h14, ± IT14/2

Изм	Лист	№ докум.	Подп.	Дата	Д21А.874.016			
Разраб.		Мордвинкин		25.11.87	Серьга	Лит. И	Масса 0,88	Масштаб 1:2
Пров.		Мордвинкин				Лист	Листов 1	
Т. контр								
Н. контр		Мюнтер			Лист Б-ПН-8 ГОСТ19903-74 / 8Ст.3сп ГОСТ14637-79	Госстрой СССР ГПИ Горьковский САНТЕХПРОЕКТ		
Утв.								

Инв. № подл. | Подп. и дата | Взам. инв. № | Инв. № дубл. | Подп. и дата

формат А4

Формат	Зона	Поз.	Обозначение	Наименование	Кол.	Примечание
				Документация		
А2			Д21А.875.000СБ	Сборочный чертеж		
				Сборочные единицы		
А4		1	Д21А.875.010	Короб с заслонкой	1	
А4		2	Д21А.875.040	Короб	1	
А4		3	Д21А.875.050	Короб	1	
А4		4	Д21А.875.060	Карман всасывающий	1	

Изм	Лист	№ докум.	Подп.	Дата	Д21А.875.000			
Разраб.		Мордвинкин		25.11.87	Воздуховод с заслонкой	Лит. И	Лист	Листов 1
Пров.		Мордвинкин				Госстрой СССР ГПИ Горьковский САНТЕХПРОЕКТ		
Нач. отд.		Вольский						
Н. контр.		Мюнтер						
Утв.								

Инв. № подл. | Подп. и дата | Взам. инв. № | Инв. № дубл. | Подп. и дата

формат А4

Формат	Зона	Поз.	Обозначение	Наименование	Кол.	Примечание
				Документация		
А2			Д21А.875.010СБ	Сборочный чертеж		
				Сборочные единицы		
А4		1	Д21А.874.010-01	Фланец	1	
А4		2	Д21А.875.020	Короб	1	
А4		3	Д21А.875.030	Заслонка	1	
				Детали		
Б4		4	Д21А.875.001	Сетка		
				Сетка 20-2л ГОСТ3826-82		
				(360×1120) h14 25	1	0,99кг
А4		5	Д21А.875.002	Вал	1	
				Стандартные изделия		
				Болты ГОСТ7798-70		
		6		М6×20.46.019	20	
		7		М6×40.46.019	3	
		8		Гайка М6.4.019		
				ГОСТ5915-70	23	

Изм.	Лист	№ докум.	Подп.	Дата	Д21А.875.010			
Пров.		Мордвинкин		25.11.87	Короб с заслонкой	Лит. И	Лист	Листов 1
Пров.		Мордвинкин				Госстрой СССР ГПИ Горьковский САНТЕХПРОЕКТ		
Нач. отд.								
Н. контр.		Мюнтер						
Утв.								

Инв. № подл. | Подп. и дата | Взам. инв. № | Инв. № дубл. | Подп. и дата

Копир. 25108-07 2С формат А4

Типовой проект 903-1-260.88 Альбом 6 часть 2

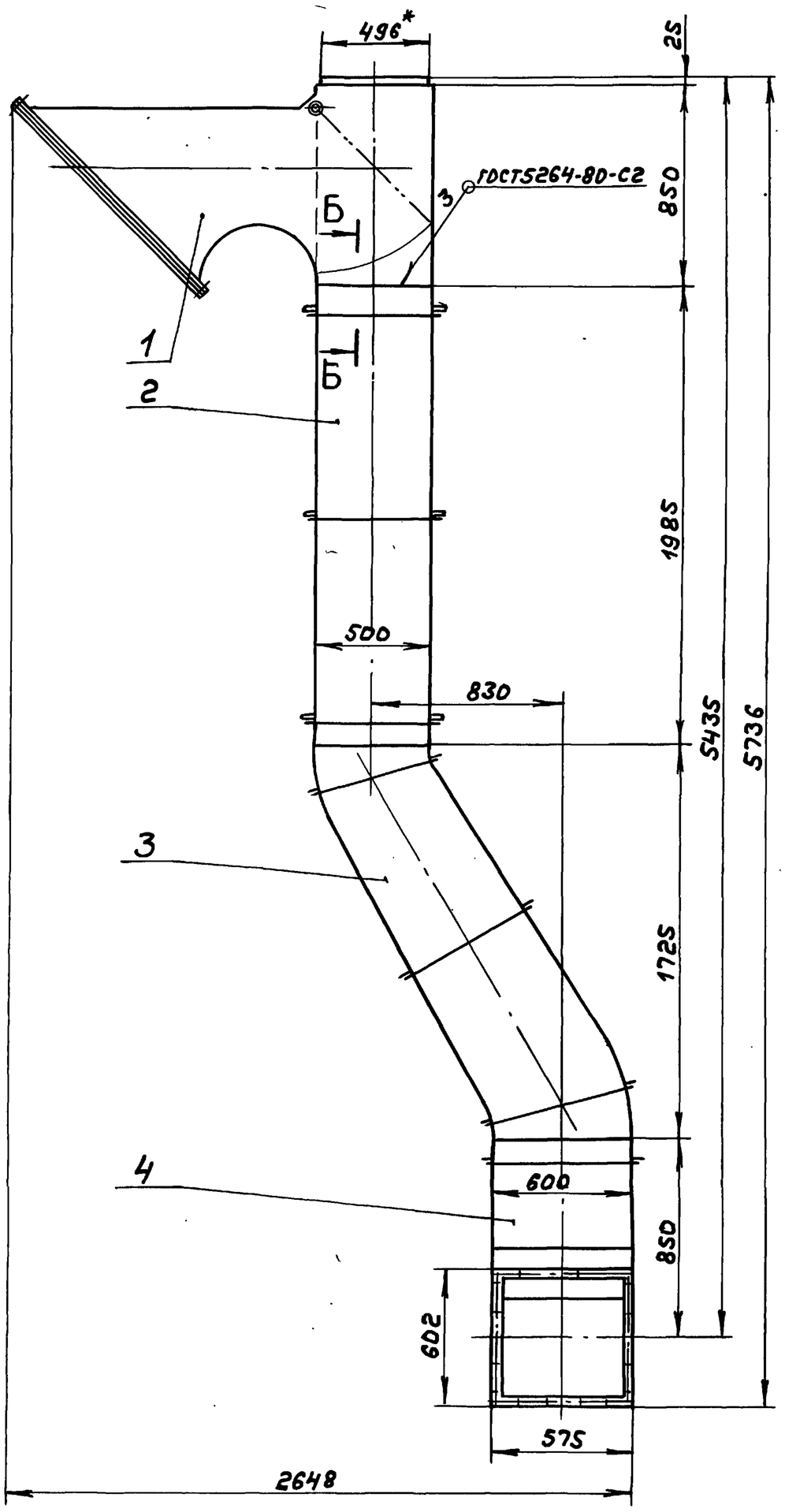

Вид А
М1:5

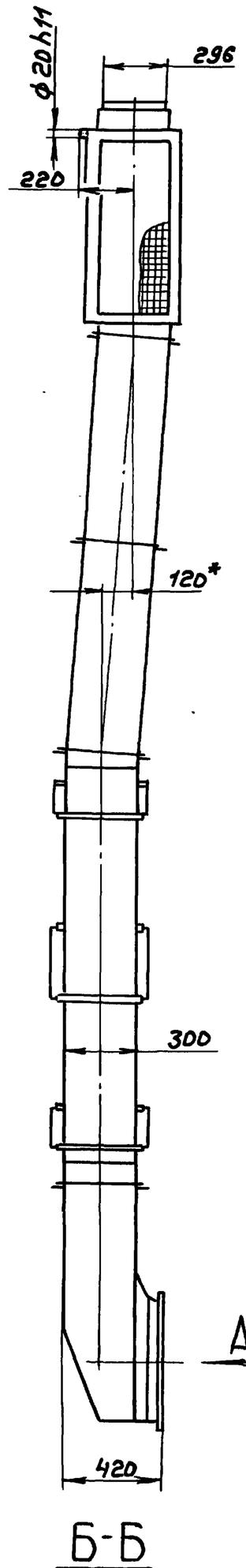

Б-Б
М1:2

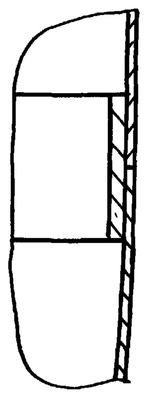

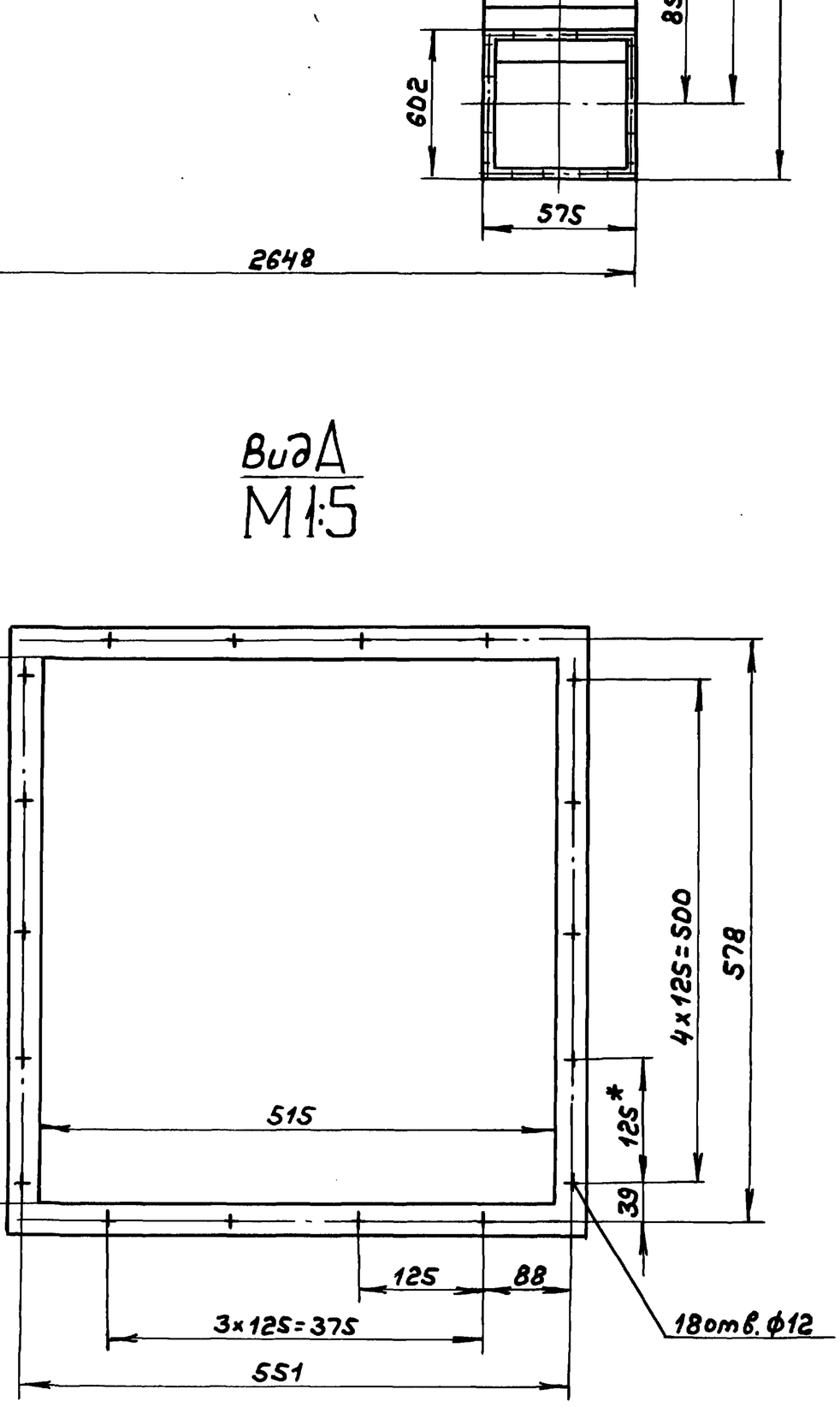

Размеры для справок.

					Д 21А.875.000СБ	
Изм.	Лист	№ докум.	Подп.	Дата	Воздуховод с заслонкой	Лит. И; Масса 228; Масштаб 1:20
Разраб.		Мордвинкин		25.11.87		Лист; Листов 1
Пров.		Мордвинкин				Госстрой СССР ГПИ Горьковский САНТЕХПРОЕКТ
Т.контр.						
Нач.отд.		Вольский				
Н.контр.		Мюнтер				
Утв.						

Копир. 23103 07 27 Формат А2

Инв.№ подл. | Подп. и дата | Взам.инв.№ | Инв.№ дубл. | Подп. и дата

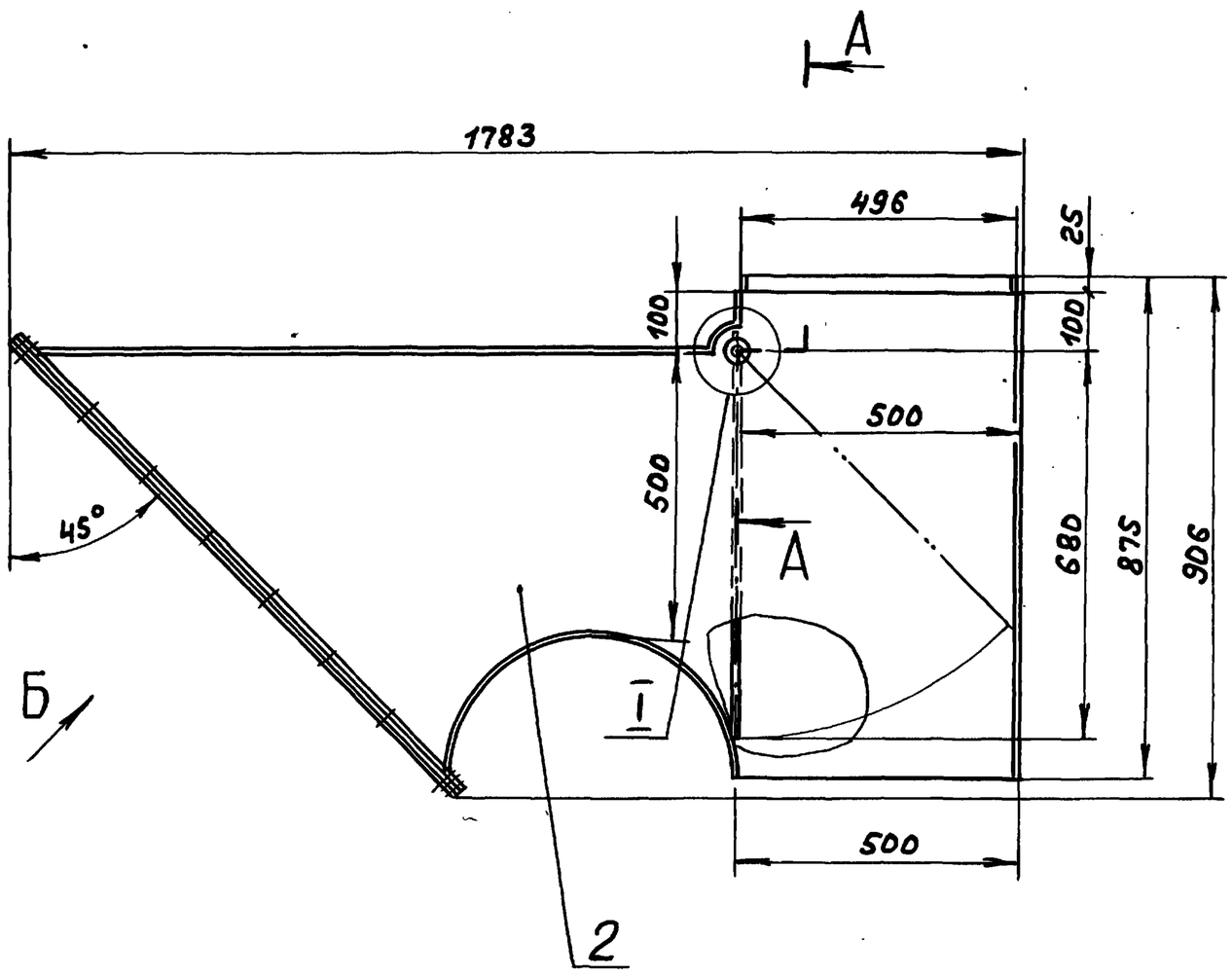

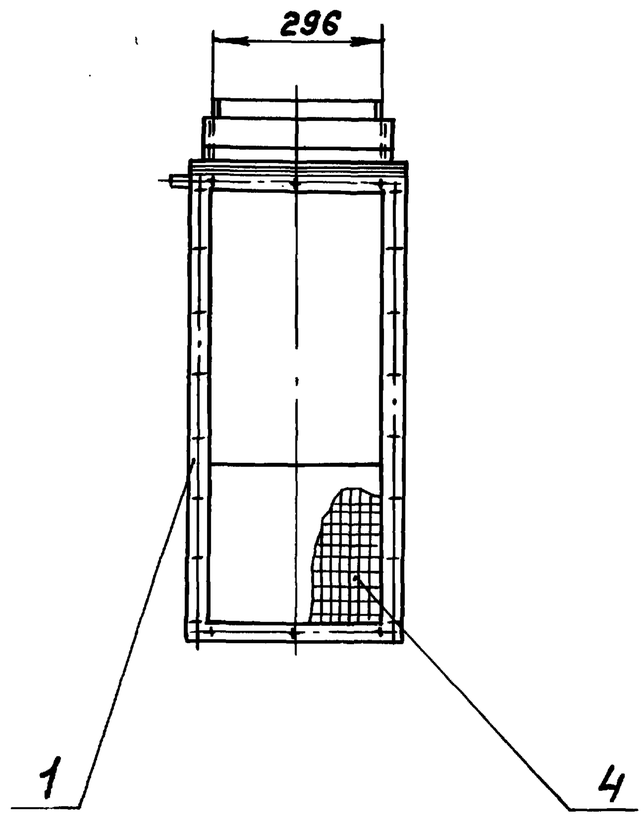

А-А
М1:2

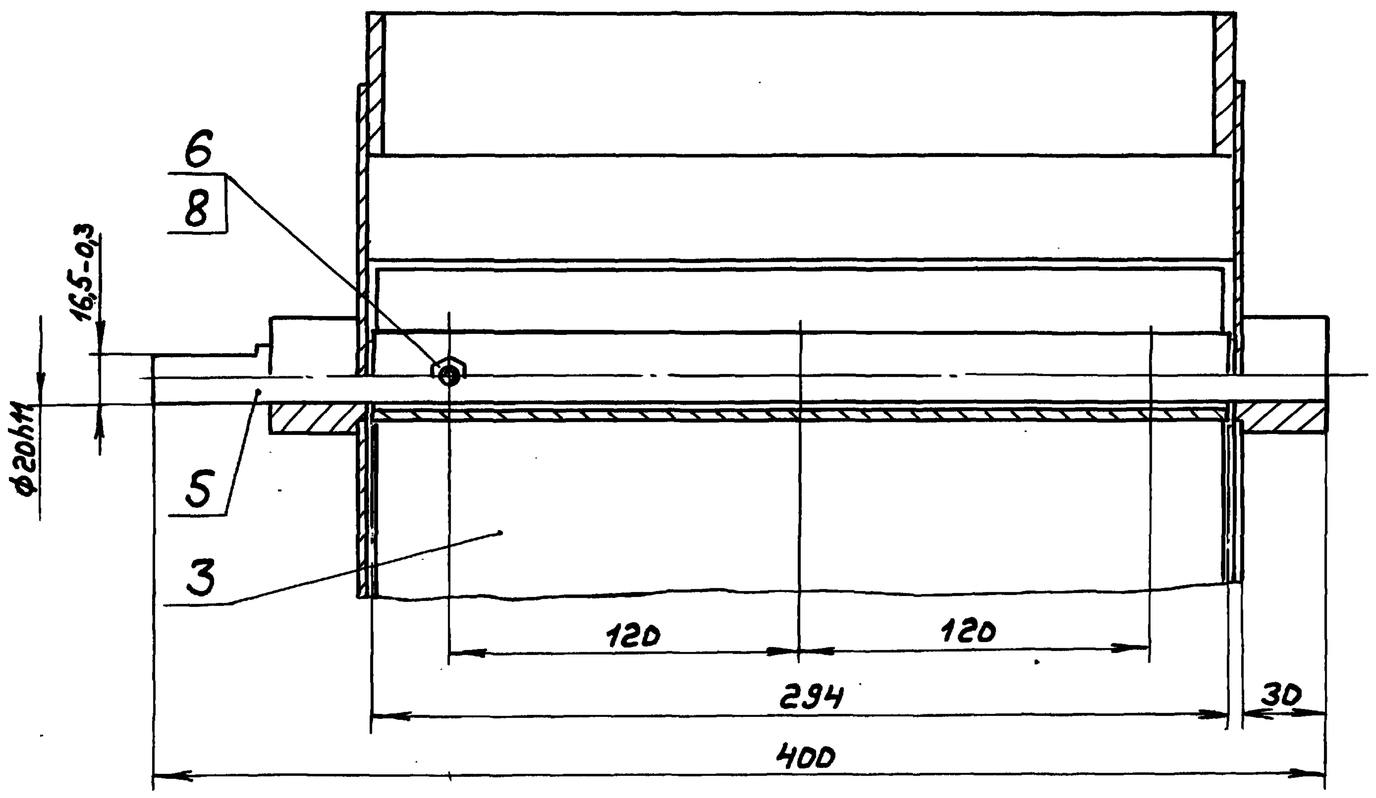

I
М1:1

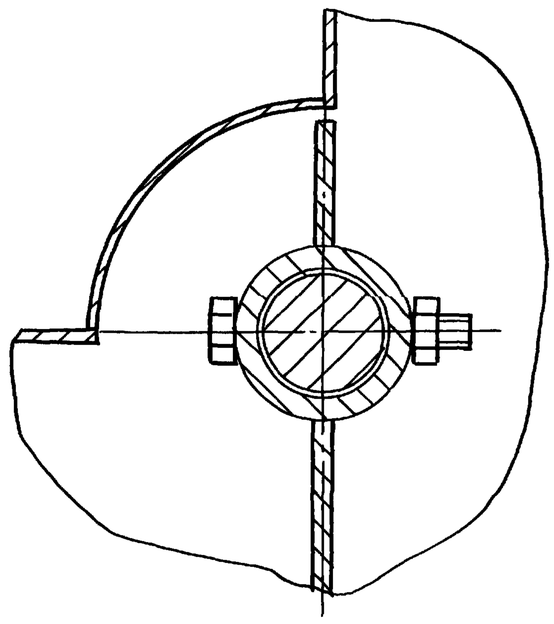

Вид Б повернуто

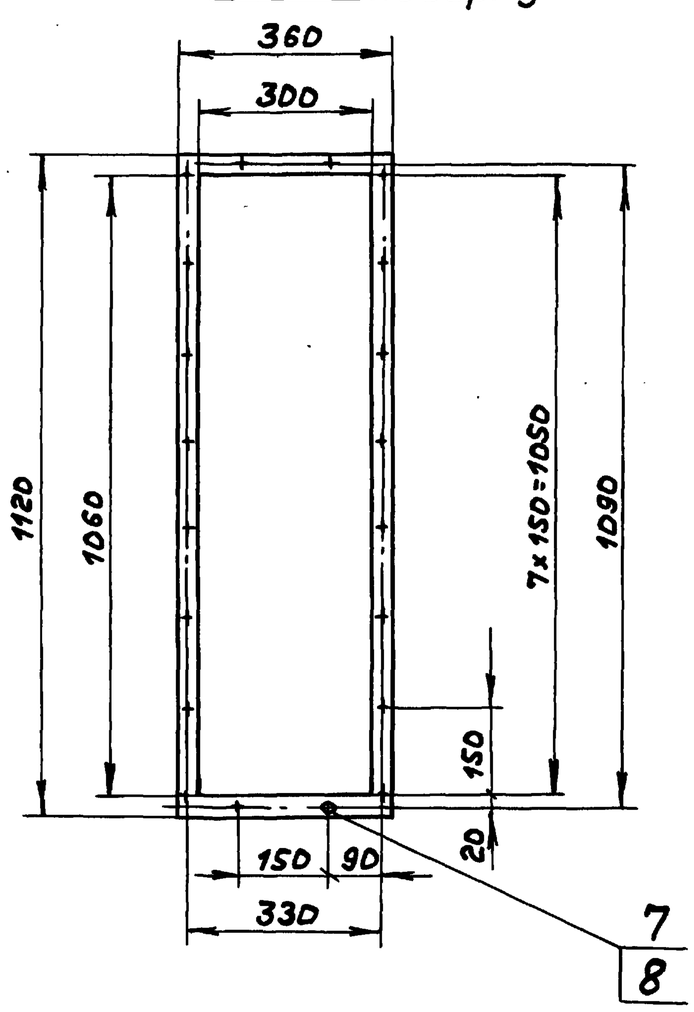

1. Размеры для справок.
2. Узлы трения набить пластичной смазкой ЦИАТИМ-201 ГОСТ 6267-74.

					Д21А.87S.010СБ			
Изм.	Лист	№докум.	Подп.	Дата	Короб с заслонкой	Лит.	Масса	Масштаб
Разраб.		Мордвинкин		25.11.87		И	68	1:10
Пров.		Мордвинкин				Лист	Листов 1	
Т.контр.						Госстрой СССР ГПИ Горьковский САНТЕХПРОЕКТ		
Н.контр.		Нюнтер						
Утв.								

Копир. 23108-07 2В Формат А2

Инв.№подл. | Подп. и дата | Взам.инв.№ | Инв.№дубл. | Подп. и дата

Формат	Зона	Поз.	Обозначение	Наименование	Кол.	Примечание
				Документация		
А2			Д21А.875.020СБ	Сборочный чертеж		
				Сборочные единицы		
А4		1	Д21А.874.010-01	Фланец	1	
				Детали		
Б4		2	Д21А.875.003	Пластина		
				Полоса 2-Б-5×50 ГОСТ 103-76 / Вст.3сп ГОСТ 535-79		
				L=486 h14	2	0,95кг
Б4		3	Д21А.875.004	Пластина		
				Полоса 2-Б-5×50 ГОСТ 103-76 / Вст.3сп. ГОСТ 535-79		
				L=286 h14	2	0,56кг
Б4		4	Д21А.875.005	Стенка		
				Лист Б-ПН-2 ГОСТ 19903-74 / 3-IV-Н-Вст.3сп ГОСТ 16523-70		
				(320×850) h14	1	4,27кг
А4		5	Д21А.875.006	Стенка	2	

Изм.	Лист	№ докум.	Подп.	Дата
Разраб.		Мордвинкин		25.11.87
Пров.		Мордвинкин		
Нач.отд.				
Н.контр.		Мюнтер		
Утв.				

Д21А.875.020

Короб

Лит.	Лист	Листов
И	1	2

Госстрой СССР ГПИ Горьковский САНТЕХПРОЕКТ

Формат А4

Формат	Зона	Поз.	Обозначение	Наименование	Кол.	Примечание
Б4		6	Д21А.875.007	Стенка		
				Лист Б-ПН-2.0 ГОСТ 19903-74 / 3-IV-Н-Вст.3сп ГОСТ 16523-70	1	6,07кг
Б4		7	Д21А.875.008	Стенка		
				Лист Б-ПН-2,0 ГОСТ 19903-74 / 3-IV-Н-Вст.3сп ГОСТ 16523-70		
				(58×320) h14	1	0,28кг
А4		8	Д21А.875.009	Стенка	1	
А4		9	Д21А.875.011	Стенка	1	
А4		10	Д21А.875.012	Стенка	2	

Д21А.875.020

Лист 2

Формат А4

Д21А.875.002

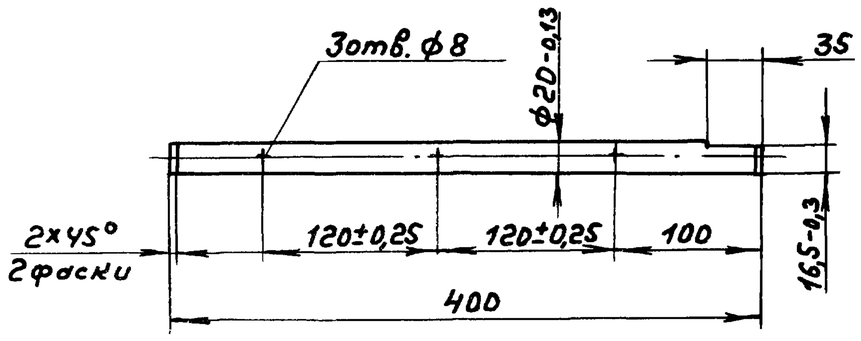

6,3

H14, h14, ± IT14/2

Изм.	Лист	№ докум.	Подп.	Дата
Разраб.		Мордвинкин		25.11.87
Пров.		Мордвинкин		
Т.контр.				
Н.контр.		Мюнтер		
Утв.				

Д21А.875.002

Вал

Вст.3сп ГОСТ 380-71

Лит.	Масса	Масштаб
И	0,98	1:4
Лист	Листов 1	

Госстрой СССР ГПИ Горьковский САНТЕХПРОЕКТ

Д21А.875.006

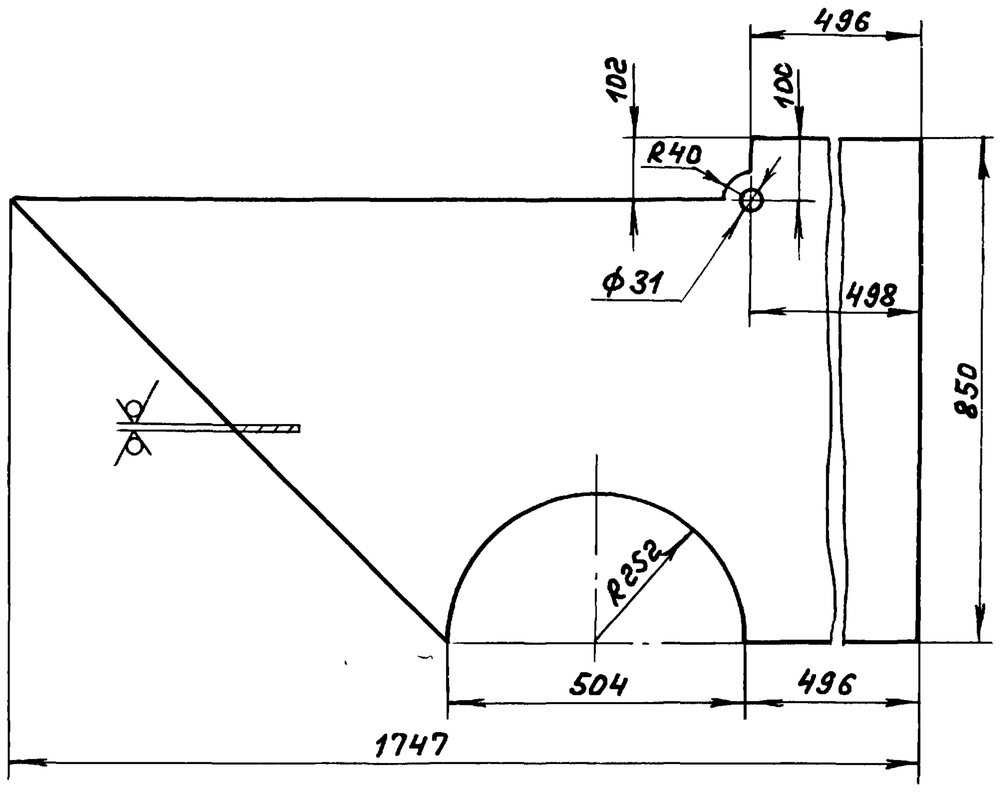

12,5 (√)

H14, h14, ± IT14/2

Изм.	Лист	№ докум.	Подп.	Дата
Разраб.		Мордвинкин		25.11.87
Пров.		Мордвинкин		
Т.контр.				
Н.контр.		Мюнтер		
Утв.				

Д21А.875.006

Стенка

Лит.	Масса	Масштаб
И	15,34	1:10
Лист	Листов 1	

Лист Б-ПН-2 ГОСТ 19903-74 / 3-IV-Н-Вст3сп ГОСТ 16523-70

Госстрой СССР ГПИ Горьковский САНТЕХПРОЕКТ

Формат А4

Типовой проект 903-1-260.88 Альбом 6 часть 2

Д21А.87S.020СБ

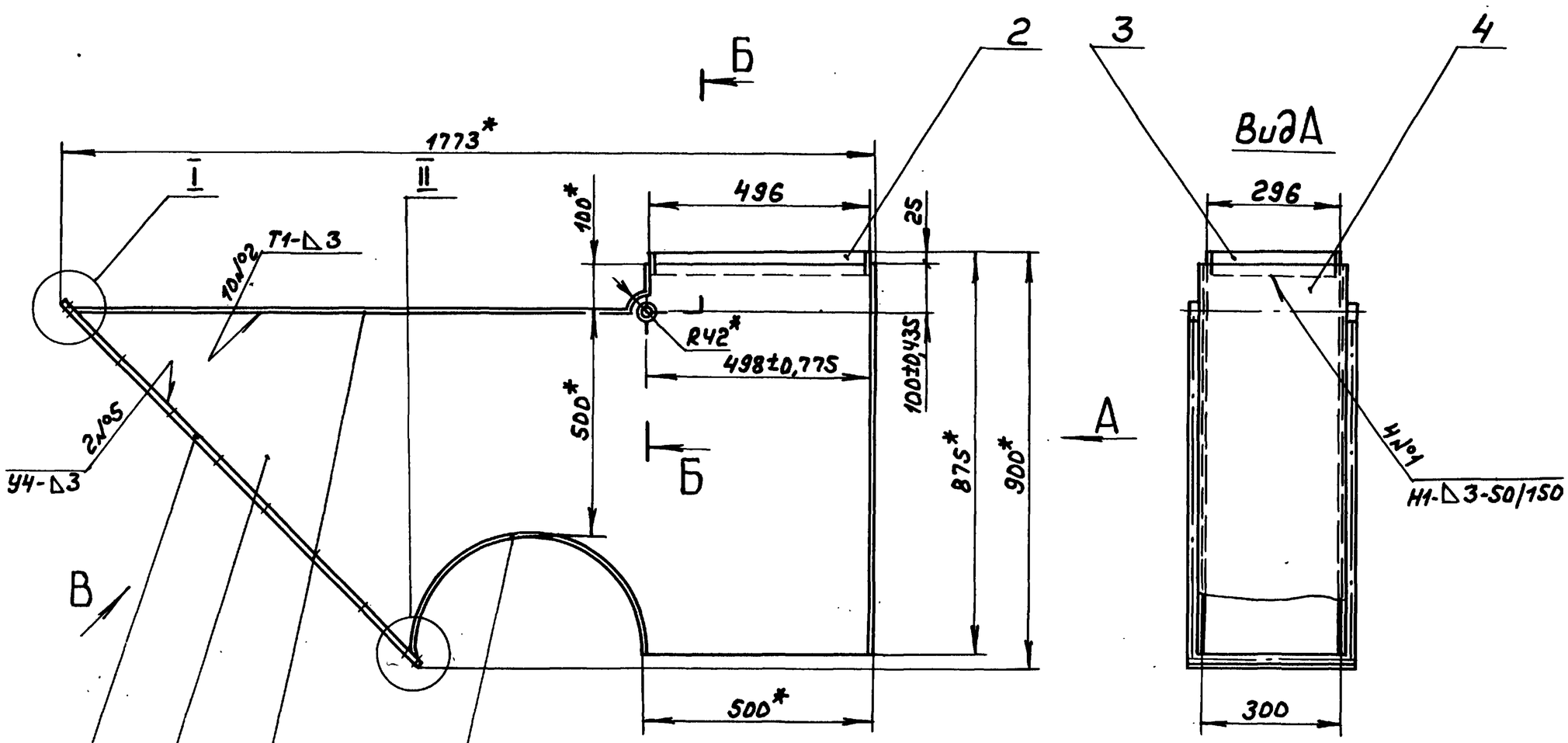

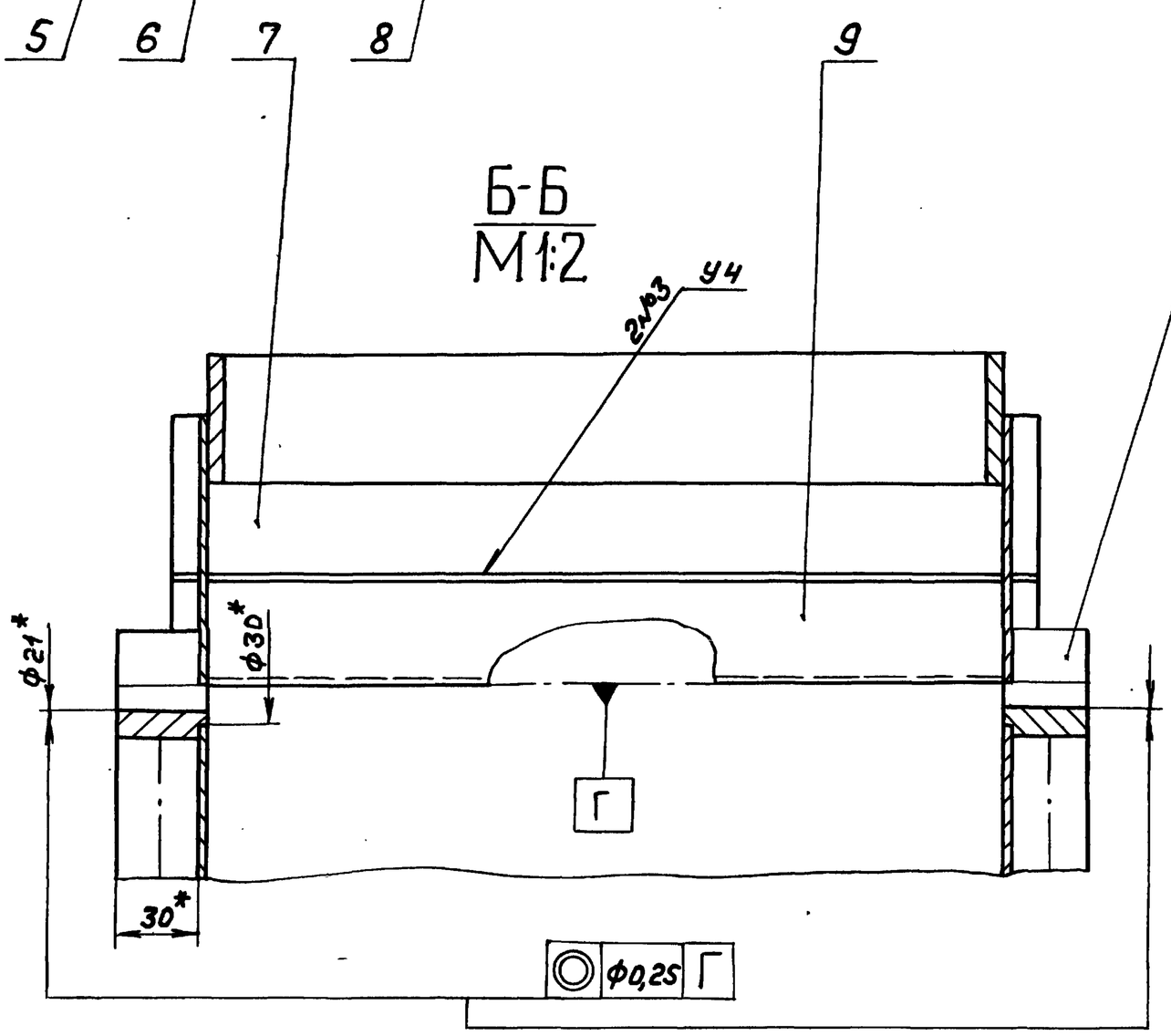

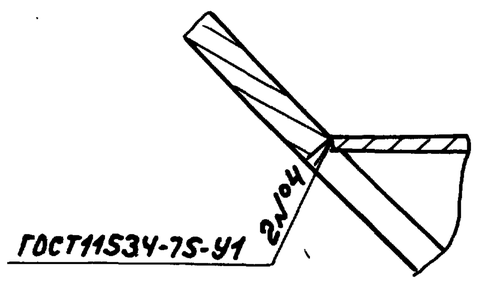

I
М1:1

II
М1:1

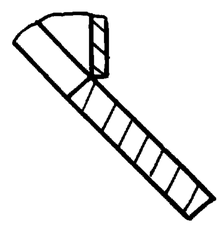

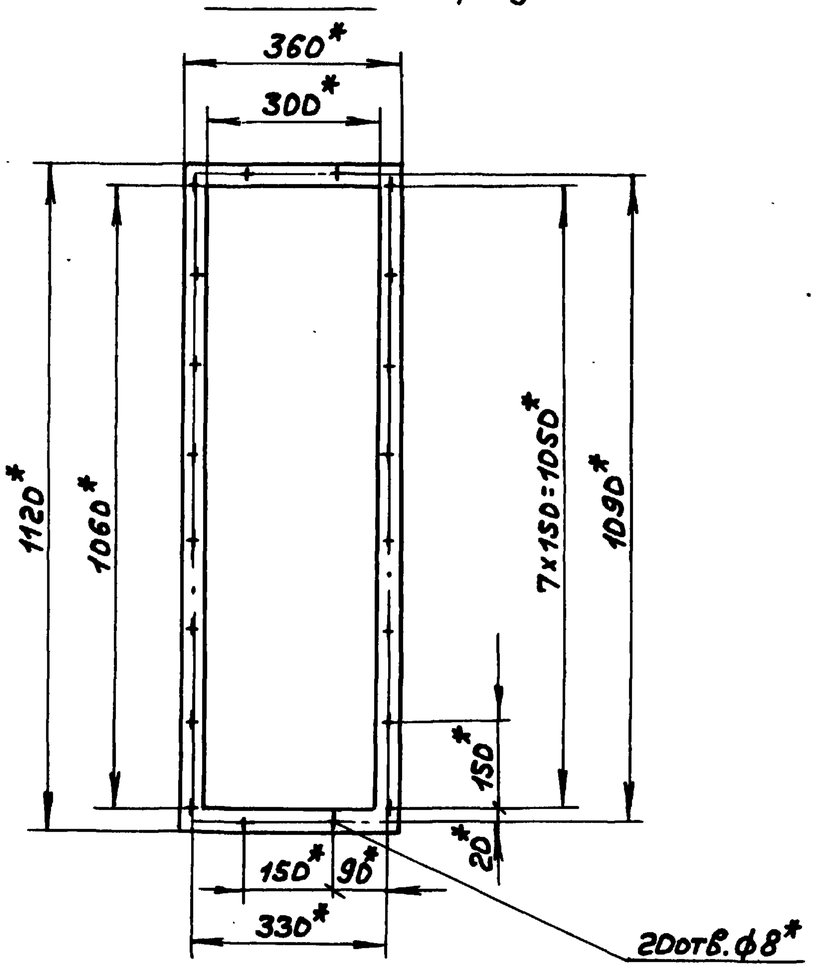

Поз.6

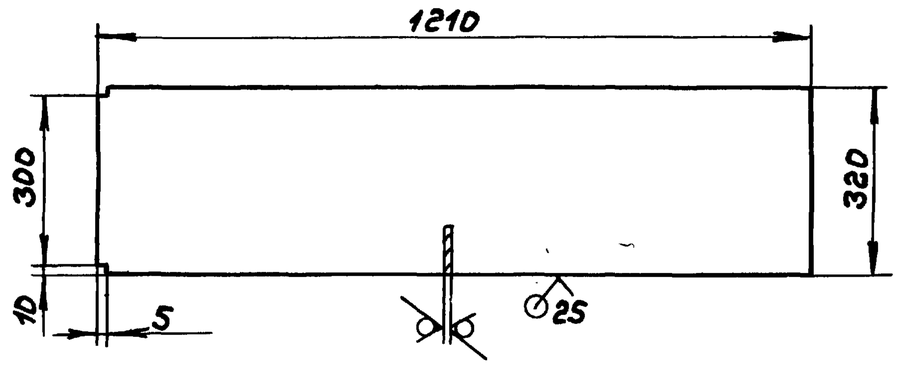

1.*Размеры для справок.

2. $t\ \frac{IT16}{2}$.

3. Сварные швы №1...3 по ГОСТ5264-80.

					Д21А.87S.020СБ
Изм.	Лист	№докум.	Подп.	Дата	Короб
Разраб.		Мордвинкин		25.11.87	
Пров.		Мордвинкин			
Т.контр.					
Н.контр.		Мюнтер			
Утв.					

Лит.	Масса	Масштаб
И	54,5	1:10
Лист	Листов 1	

Госстрой СССР ГПИ Горьковский Сантехпроект

Копир. 23108-07 30 Формат А2

Инв.№подл. | Подп. и дата | Взам.инв.№ | Инв.№дубл. | Подп. и дата

Типовой проект 903-1-260.88 Альбом 6 часть 2

Инв.№ подл. | Подп. и дата | Взам.инв.№ | Инв.№ дубл. | Подп. и дата

А23А.484.002

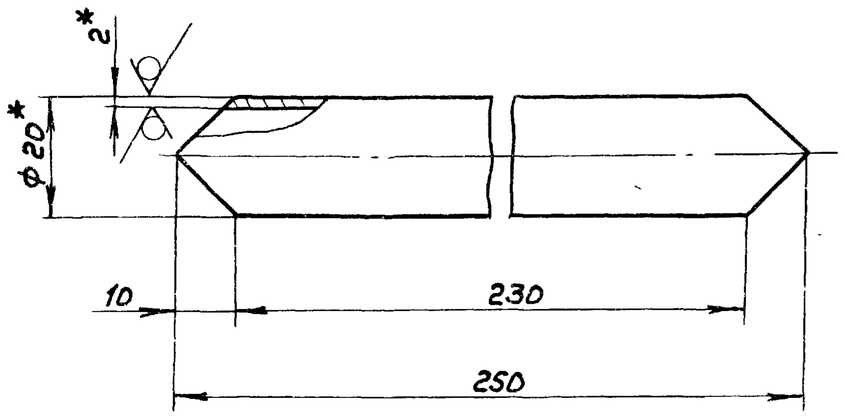

1.*Размеры для справок.

2. ± IT16/2

Изм.	Лист	№докум.	Подп.	Дата	Д23Д.484.002		
Разраб.		Козина		25.11.87	Труба	Лит.	Масса	Масштаб
Пров.		Козина				И	0,2	1:1
Т.контр.						Лист	Листов 1	
Н.контр.		Мюнтер			Труба 20×2 ГОСТ 10704-76 / В-Ст3сп ГОСТ 10705-80	Госстрой СССР ГПИ Горьковский САНТЕХПРОЕКТ		
Утв.								

Формат А4

А21А.875.009

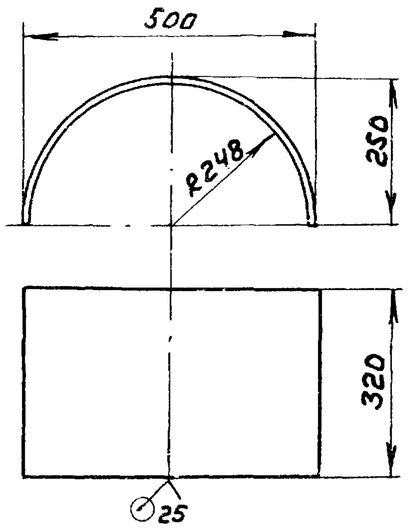

h 16, ± IT16/2

Изм.	Лист	№докум.	Подп.	Дата	А21А.875.009		
Разраб.		Мордвинкин		25.11.87	Стенка	Лит.	Масса	Масштаб
Пров.		Мордвинкин				И	3,9	1:10
Т.контр.						Лист	Листов 1	
Н.контр.		Мюнтер			Лист Б-ПН-2 ГОСТ 19903-74 / 3-II-Н-Вст.3сп ГОСТ 16523-70	Госстрой СССР ГПИ Горьковский САНТЕХПРОЕКТ		
Утв.								

Формат А4

А21А.875.011

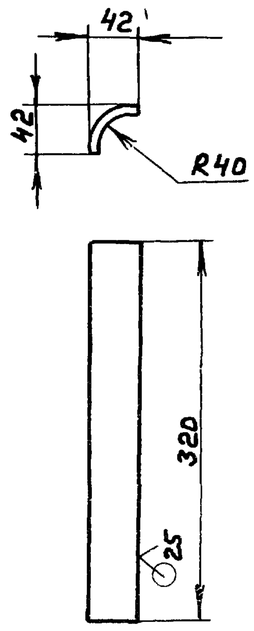

h 16, ± IT16/2

Изм.	Лист	№докум.	Подп.	Дата	А21А.875.011		
Разраб.		Мордвинкин		25.11.87	Стенка	Лит.	Масса	Масштаб
Пров.		Мордвинкин				И	0,31	1:5
Т.контр.						Лист	Листов 1	
Н.контр.		Мюнтер			Лист Б-ПН-2 ГОСТ 19903-74 / 3-II-Н-Вст.3сп ГОСТ 16523-70	Госстрой СССР ГПИ Горьковский САНТЕХПРОЕКТ		
Утв.								

Формат А4

А21А.875.012

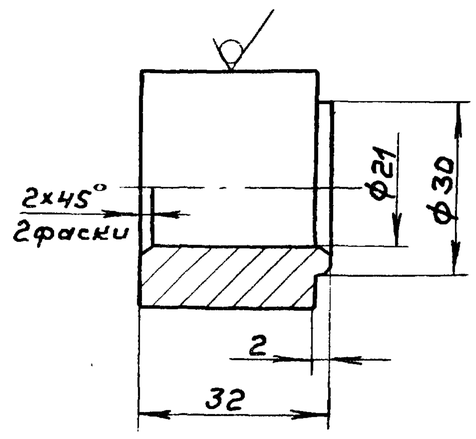

H14, h14, ± IT14/2

Изм.	Лист	№докум.	Подп.	Дата	А21А.875.012		
Разраб.		Мордвинкин		25.11.87	Втулка	Лит.	Масса	Масштаб
Пров.		Мордвинкин				И	0,24	1:1
Т.контр.						Лист	Листов 1	
Н.контр.		Мюнтер			Круг 40-В ГОСТ 2590-71 / Ст.3сп ГОСТ 535-79	Госстрой СССР ГПИ Горьковский САНТЕХПРОЕКТ		
Утв.								

Копир. 23108 07 31 Формат А4

Альбом 6 часть

Типовой проект 903-1-260.88

Формат	Зона	Поз.	Обозначение	Наименование	Кол.	Примечание
				Документация		
А4			А21А.87S.030СБ	Сборочный чертеж		
				Детали		
Б4		1	А21А.87S.015	Лепесток		
				Лист Б-ПН-3 ГОСТ19903-74		
				3-Ш-Н-ВСт.3сп ГОСТ16523-70		
				(24×292) h14 12,5	1	0,16кг
Б4		2	А21А.87S.016	Втулка		
				Труба 27×3 ГОСТ8734-75		
				А10 ГОСТ8733-74		
				L=294 h14 12,5	1	0,51кг
Б4		3	А21А.87S.017	Клапан		
				Лист Б-ПН-3 ГОСТ19903-74		
				3-Ш-Н-ВСт.3сп ГОСТ16523-70		
				(292×666) h14 12,5	1	4,57кг

Изм.	Лист	№докум.	Подп.	Дата
Разраб.		Мордвинкин		25.11.87
Пров.		Мордвинкин		
Нач.отд.				
Н.контр.		Мюнтер		
Утв.				

А21А.87S.030

Заслонка

Лит.	Лист	Листов
И		1

Госстрой СССР ГПИ Горьковский САНТЕХПРОЕКТ

Формат А4

Инв.№подл. | Подп. и дата | Взам.инв.№ | Инв.№дубл. | Подп. и дата

А21А.87S.030СБ

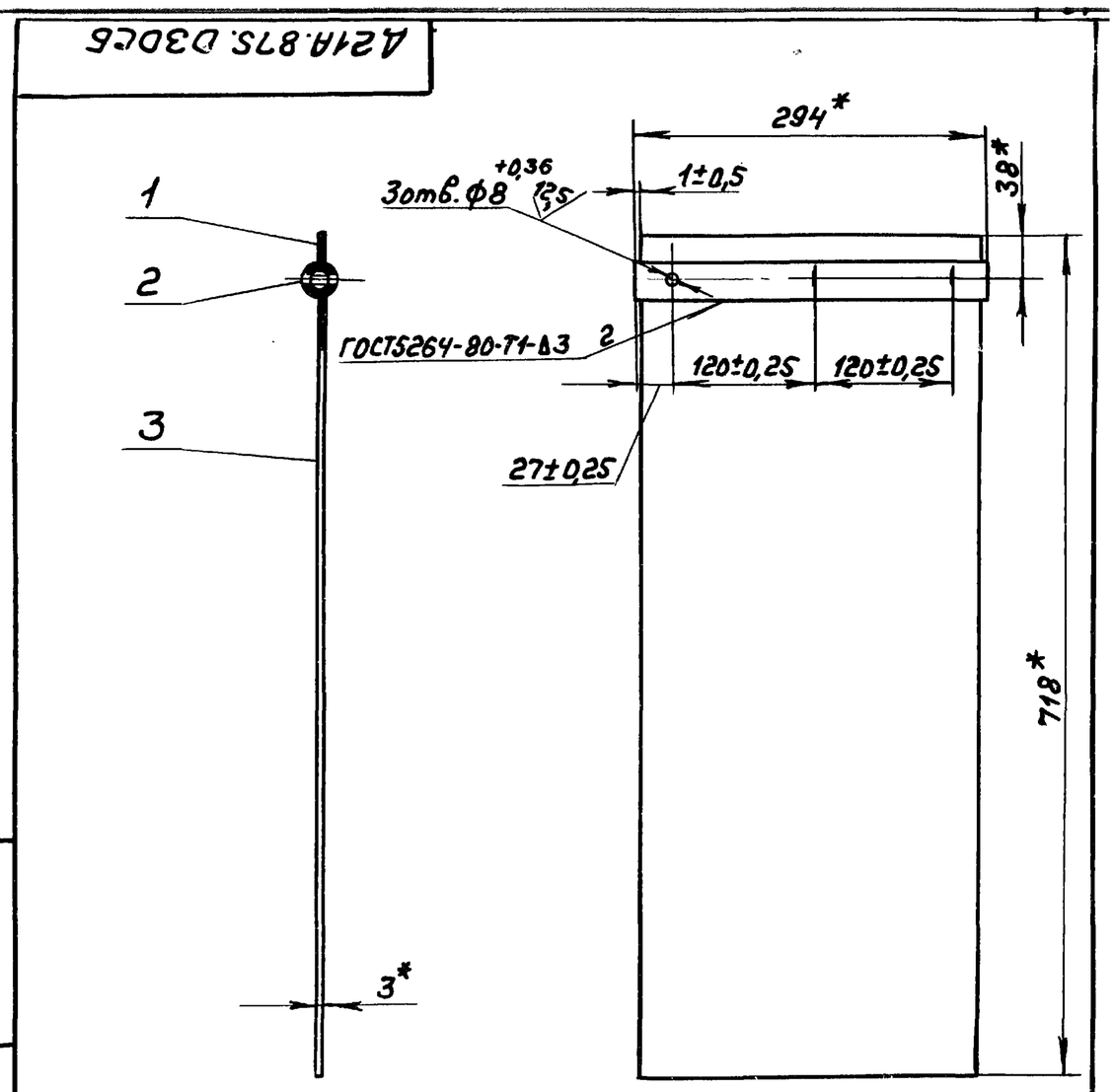

*Размеры для справок.

Изм.	Лист	№докум.	Подп.	Дата
Разраб.		Мордвинкин		25.11.87
Пров.		Мордвинкин		
Т.контр.				
Н.контр.		Мюнтер		
Утв.				

Заслонка

Лит.	Масса	Масштаб
И	5,24	1:5
Лист	Листов 1	

Госстрой СССР ГПИ Горьковский САНТЕХПРОЕКТ

Формат А4

Формат	Зона	Поз.	Обозначение	Наименование	Кол.	Примечание
				Документация		
А3			А21А.87S.040СБ	Сборочный чертеж		
				Детали		
Б4		1	А21А.87S.021	Ребро		
				Полоса 2-Б-5×50 ГОСТ103-76		
				Вст.3сп ГОСТ535-79		
				L=580 h14 25	6	1,14кг
А4		2	А21А.87S.022	Стенка	2	
Б4		3	А21А.87S.023	Пластина		
				Полоса 2-Б-5×50 ГОСТ103-76		
				Вст.3сп ГОСТ535-79		
				L=486 h14 25	2	0,95кг
Б4		4	А21А.87S.024	Пластина		
				Полоса 2-Б-5×50 ГОСТ103-76		
				Вст.3сп ГОСТ535-79		
				L=286 h14 25	2	0,56кг
А4		5	А21А.87S.025	Стенка	2	
Б4		6	А21А.87S.026	Ребро		
				Полоса 2-Б-5×50 ГОСТ103-76		
				Вст.3сп ГОСТ535-79		
				L=380 h14 25	6	0,74кг

Изм.	Лист	№докум.	Подп.	Дата
Разраб.		Мордвинкин		25.11.87
Пров.		Мордвинкин		
Нач.отд.				
Н.контр.		Мюнтер		
Утв.				

А21А.87S.040

Короб

Лит.	Лист	Листов
И		1

Госстрой СССР ГПИ Горьковский САНТЕХПРОЕКТ

Формат А4

Инв.№подл. | Подп. и дата | Взам.инв.№ | Инв.№дубл. | Подп. и дата

А21А.87S.022

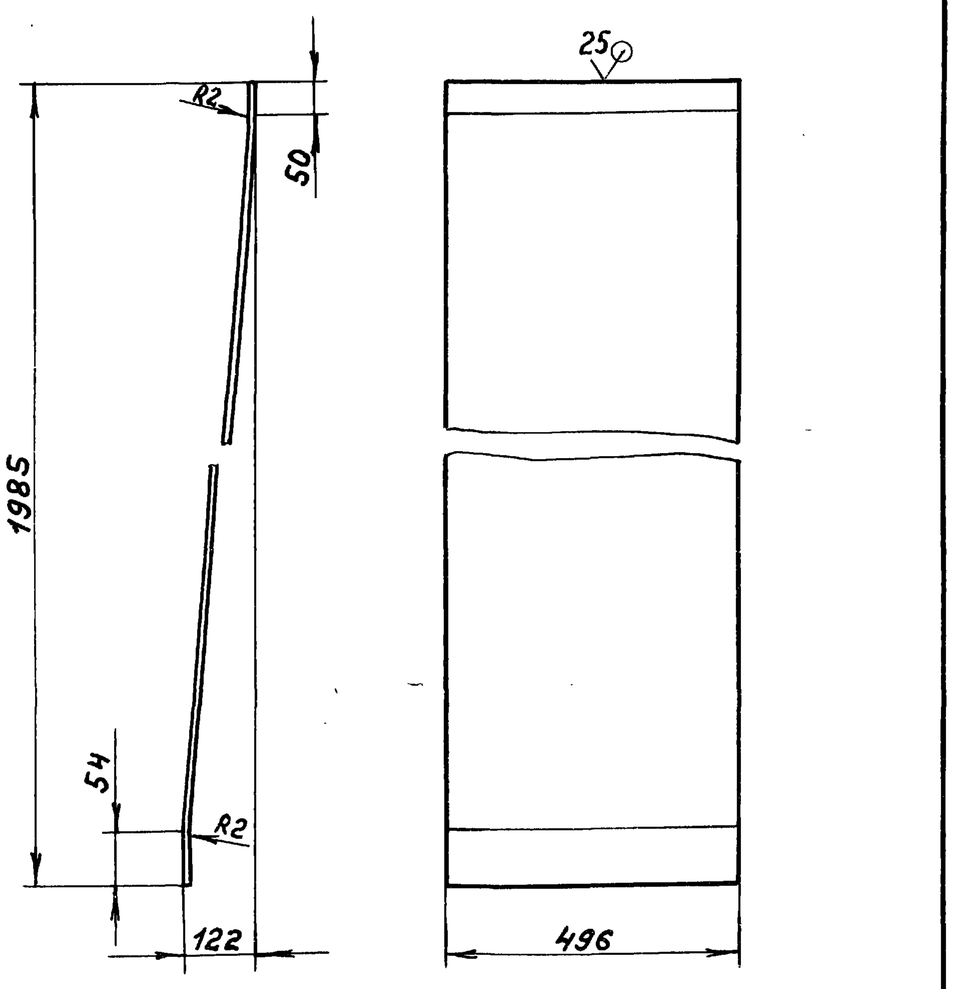

$h14, \pm \frac{IT16}{2}$

Изм.	Лист	№докум.	Подп.	Дата
Разраб.		Мордвинкин		25.11.87
Пров.		Мордвинкин		
Т.контр.				
Н.контр.		Мюнтер		
Утв.				

А21А.87S.022

Стенка

Лит.	Масса	Масштаб
И	15,5	1:10
Лист	Листов 1	

Лист Б-ПН-2 ГОСТ19903-74
3-Ш-Н-В Ст3сп ГОСТ16523-70

Госстрой СССР ГПИ Горьковский САНТЕХПРОЕКТ

Копир. 23108-07 32 Формат А4

Д21А.875.040СБ

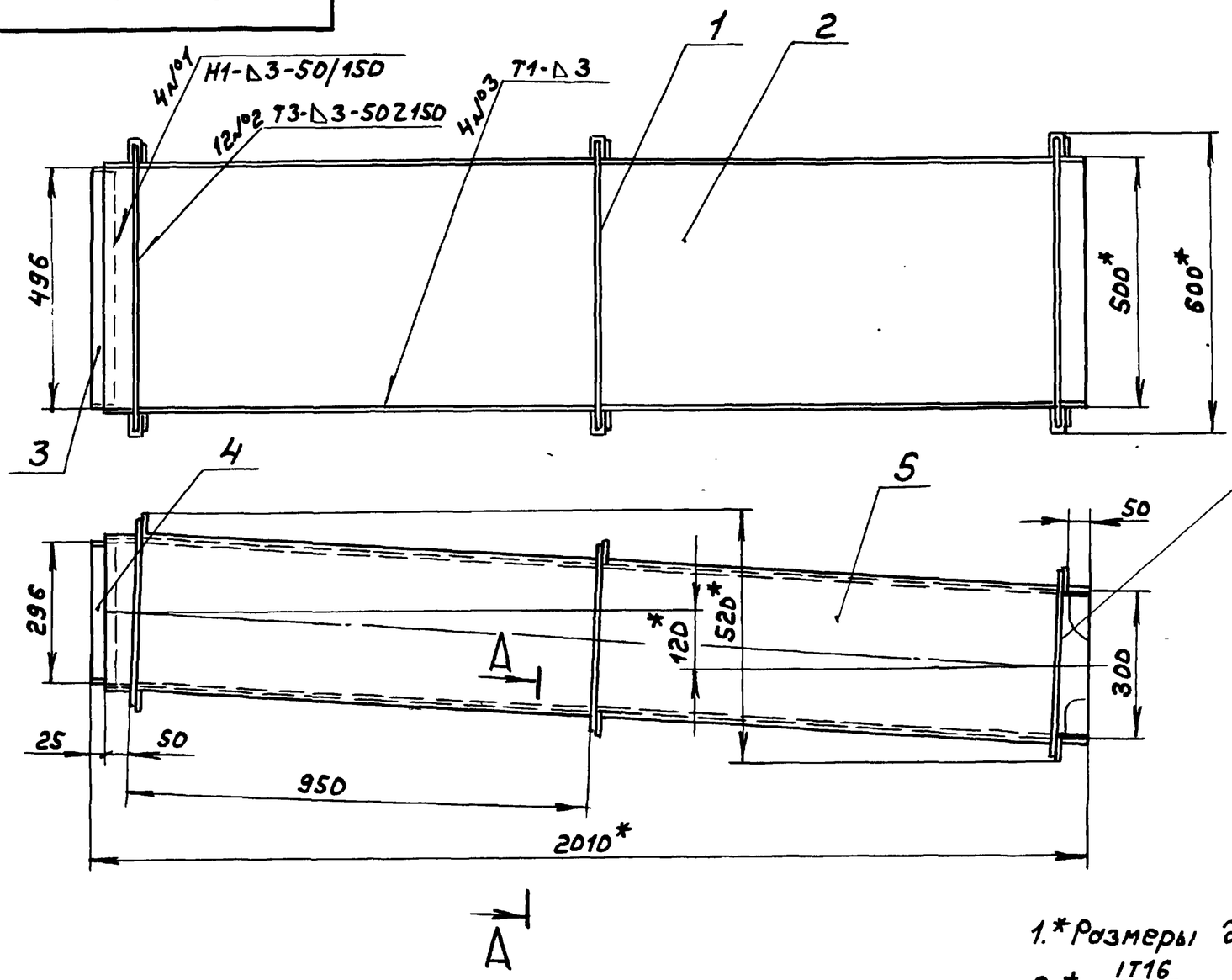

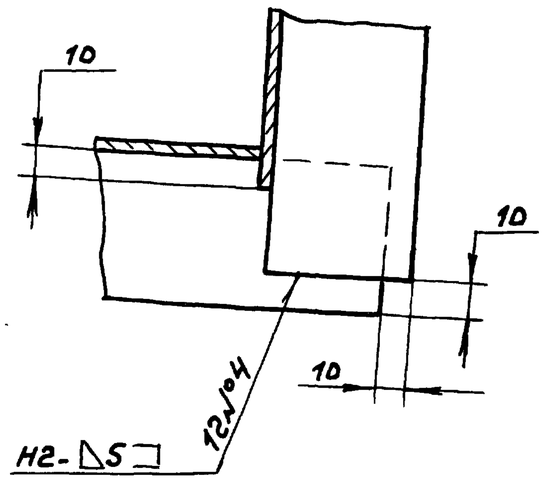

А-А
М1:2

1.* Размеры для справок.

2. ± IT16/2.

3. Сварные швы по ГОСТ5264-80.

Изм.	Лист	№ докум.	Подп.	Дата	Д21А.875.040СБ		
Разраб.		Мордвинкин		17.11.89	Короб	Лит.	Масса	Масштаб
Пров.		Мордвинкин				И	65,3	1:10
Т.контр.						Лист	Листов 1	
Н.контр.		Мюнтер				Госстрой СССР ГПИ Горьковский САНТЕХПРОЕКТ		
Утв.								

Инв.№ подл. | Подп. и дата | Взам.инв.№ | Инв.№ дубл. | Подп. и дата

Типовой проект 903-1-260.88 Альбом 6 часть 2

Формат А3

Д21А.875.034

25 √(√)

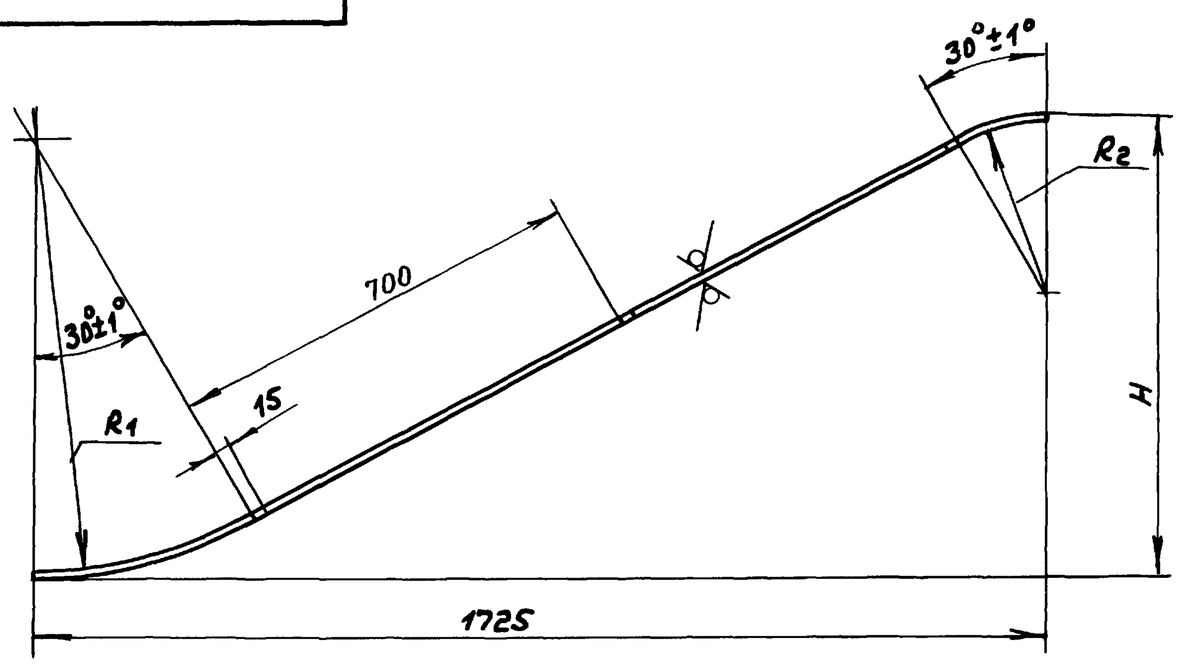

Обозначение	Размеры, мм				Масса, кг
	R1	R2	H		
Д21А.875.034	748	300	782		9,64
-01	250	898	882		9,94

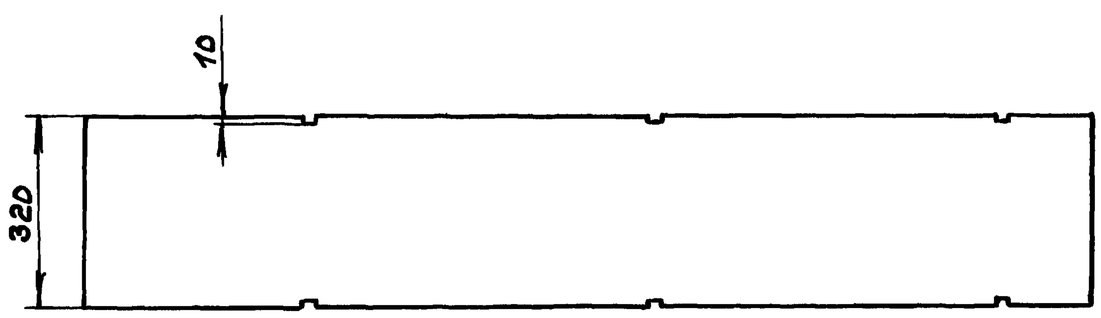

H14, h14, ± IT16/2

Изм.	Лист	№ докум.	Подп.	Дата	Д21А.875.034		
Разраб.		Мордвинкин		15.11.89	Стенка	Лит.	Масса	Масштаб
Пров.		Мордвинкин				И	см. табл.	—
Т.контр.						Лист	Листов 1	
Н.контр.		Мюнтер			Лист Б-ПН-2 ГОСТ 19903-74 / 3-II-Н-Вст3сп ГОСТ 16523-70	Госстрой СССР ГПИ Горьковский САНТЕХПРОЕКТ		
Утв.								

Инв.№ подл. | Подп. и дата | Взам.инв.№ | Инв.№ дубл. | Подп. и дата

23108-07 33 Копир

Формат А3

Типовой проект 903-1-260.88 Альбом 6 часть 2

Формат	Зона	Поз.	Обозначение	Наименование	Кол.	Примечание
				Документация		
А2			Д21А.875.050СБ	Сборочный чертеж		
				Детали		
Б4		1	Д21А.875.029	Пластина		
				Полоса 2-Б-5×50 ГОСТ 103-76		
				Вст.3сп ГОСТ 535-79		
				L=486 h14	2	0,95кг
Б4		2	Д21А.875.031	Ребро		
				Полоса 2-Б-5×50 ГОСТ 103-76		
				Вст.3сп ГОСТ 535-79		
				L=580 h14	2	1,14кг
Б4		3	Д21А.875.032	Ребро		
				Полоса 2-Б-5×50 ГОСТ 103-76		
				Вст.3сп ГОСТ 535-79		
				L=630 h14	2	1,23кг
Б4		4	Д21А.875.033	Ребро		
				Полоса 2-Б-5×50 ГОСТ 103-76		
				Вст.3сп ГОСТ 535-79		
				L=380 h14	6	0,74кг
А3		5	Д21А.875.034	Стенка	1	
Б4		6	Д21А.875.035	Ребро		
				Полоса 2-Б-5×50 ГОСТ 103-76		
				Вст.3сп ГОСТ 535-79		
				L=680 h14	2	1,33кг
Б4		7	Д21А.875.036	Стенка		
				Лист Б-ПН-2 ГОСТ 19903-74		
				3-Ⅳ-Н-Вст3сп ГОСТ 16523-70	2	14,8кг
Б4		8	Д21А.875.037	Пластина		
				Полоса 2-Б-5×50 ГОСТ 103-76		
				Вст.3сп ГОСТ 535-79		
				L=286 h14	2	0,56кг
А3		9	Д21А.875.034-01	Стенка	1	

Инв.№ подл. | Подп. и дата | Взам. инв.№ | Инв.№ дубл. | Подп. и дата

Изм.	Лист	№ докум.	Подп.	Дата
Разраб.		Мордвинкин		25.11.87
Пров.		Мордвинкин		
Нач.отд				
Н.контр.		Мюнтер		
Утв.				

Д21А.875.050

Короб

Лит.	Лист	Листов
И	1	2

Госстрой СССР ГПИ Горьковский САНТЕХПРОЕКТ

Формат А4

Д21А.875.050 — Лист 2

Формат А4

Д21А.875.025

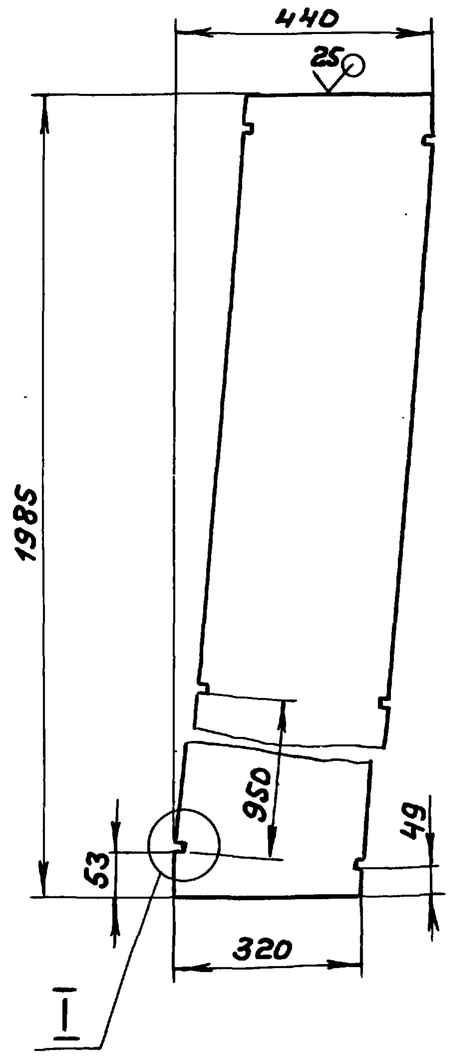

Н14, h14, ± IT14/2

Изм.	Лист	№ докум.	Подп.	Дата
Разраб.		Мордвинкин		25.11.87
Пров.		Мордвинкин		
Т.контр.				
Н.контр.		Мюнтер		
Утв.				

Стенка

Лит.	Масса	Масштаб
И	10	1:10
Лист 1	Листов 1	

Лист Б-ПН-2 ГОСТ 19903-74 / 3-Ⅳ-Н-Вст3сп ГОСТ 16523-70

Госстрой СССР ГПИ Горьковский САНТЕХПРОЕКТ

Д21А.875.025

Формат А4

Д21А.875.044

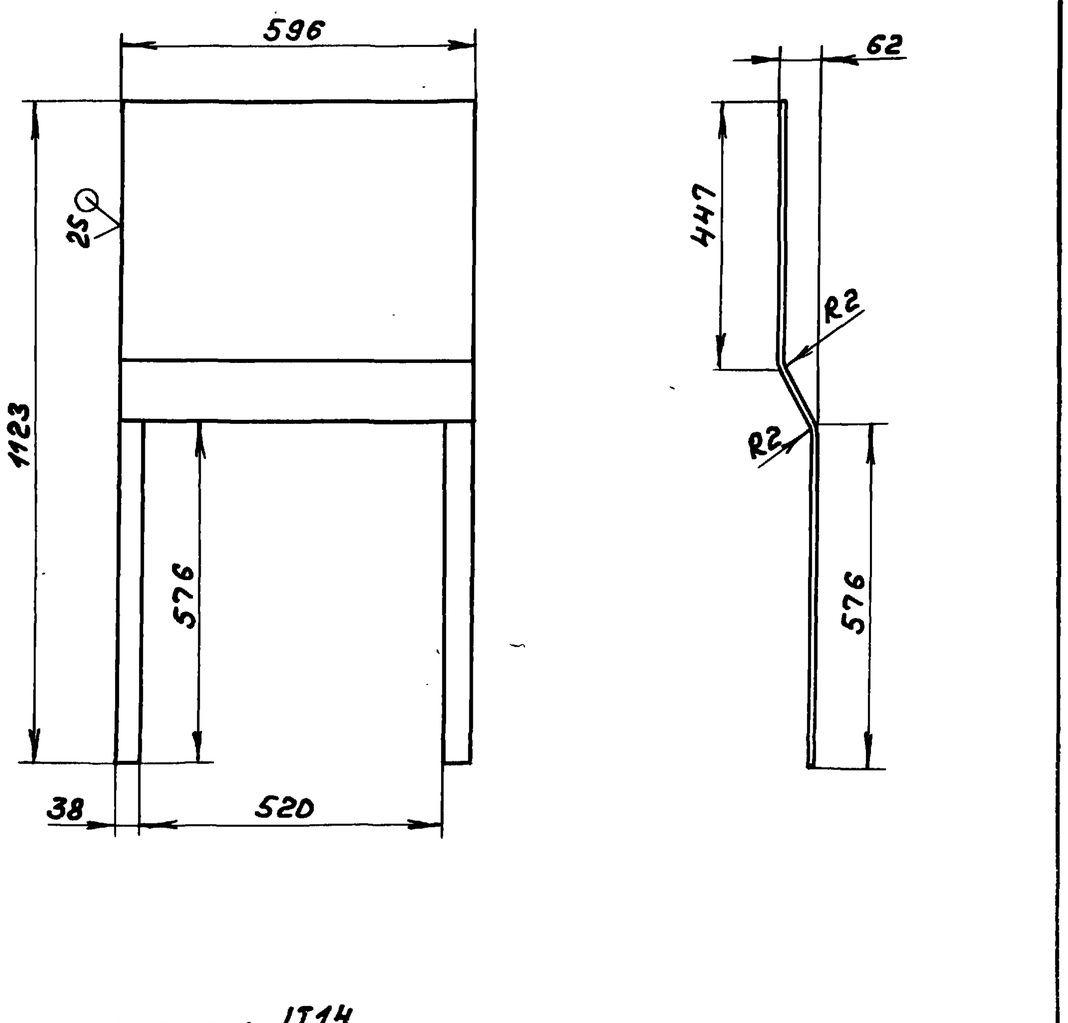

Н14, h14, ± IT14/2

Изм.	Лист	№ докум.	Подп.	Дата
Разраб.		Мордвинкин		25.11.87
Пров.		Мордвинкин		
Т.контр.				
Н.контр.		Мюнтер		
Утв.				

Стенка

Лит.	Масса	Масштаб
И	5,9	1:10
Лист	Листов 1	

Лист Б-ПН-2 ГОСТ 19903-74 / 3-Ⅳ-Н-Вст.3сп ГОСТ 16523-70

Госстрой СССР ГПИ Горьковский САНТЕХПРОЕКТ

Д21А.875.044

Копир.

Формат А4

Типовой проект 903-1-260.88 Альбом 6 часть 2

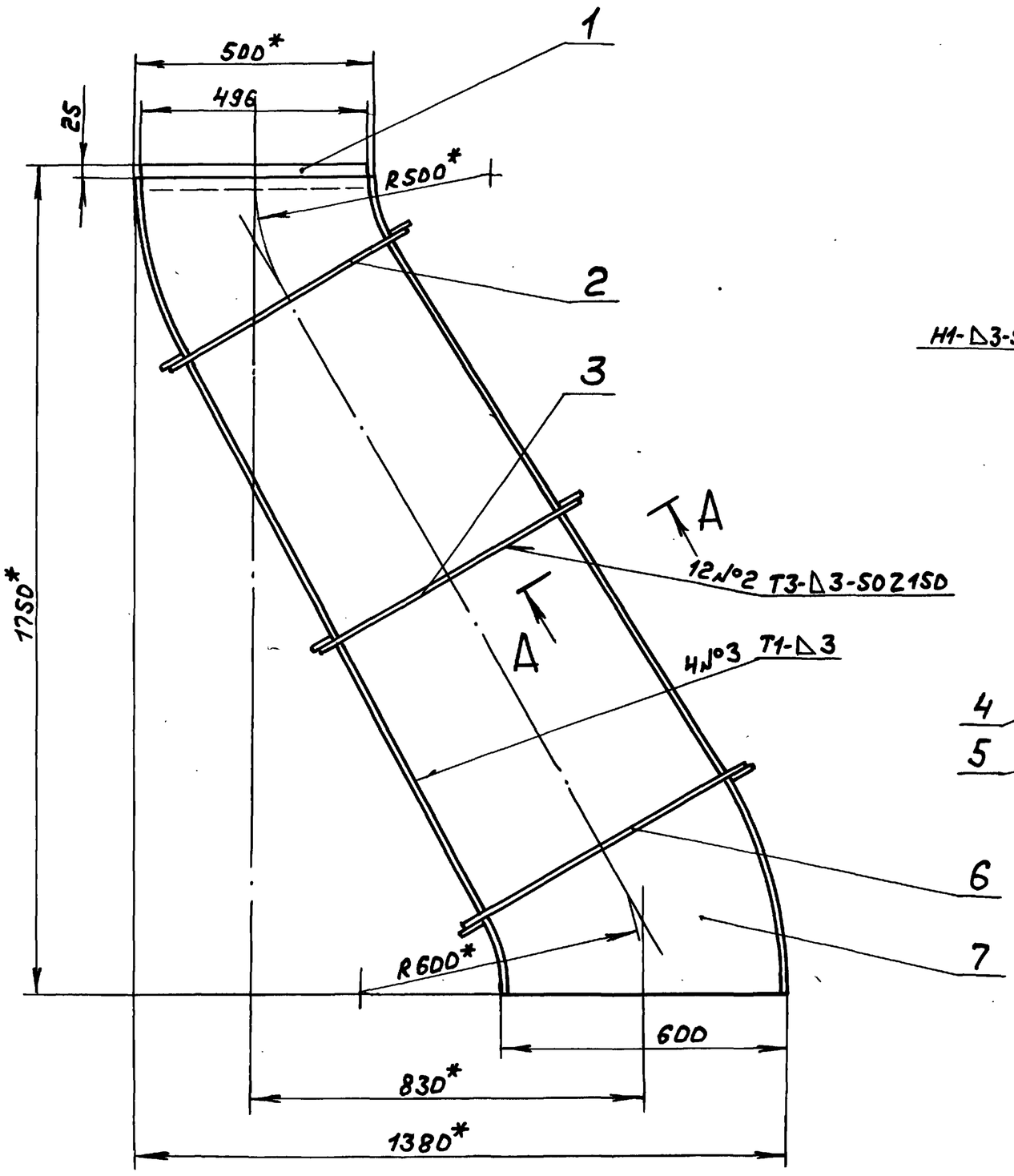

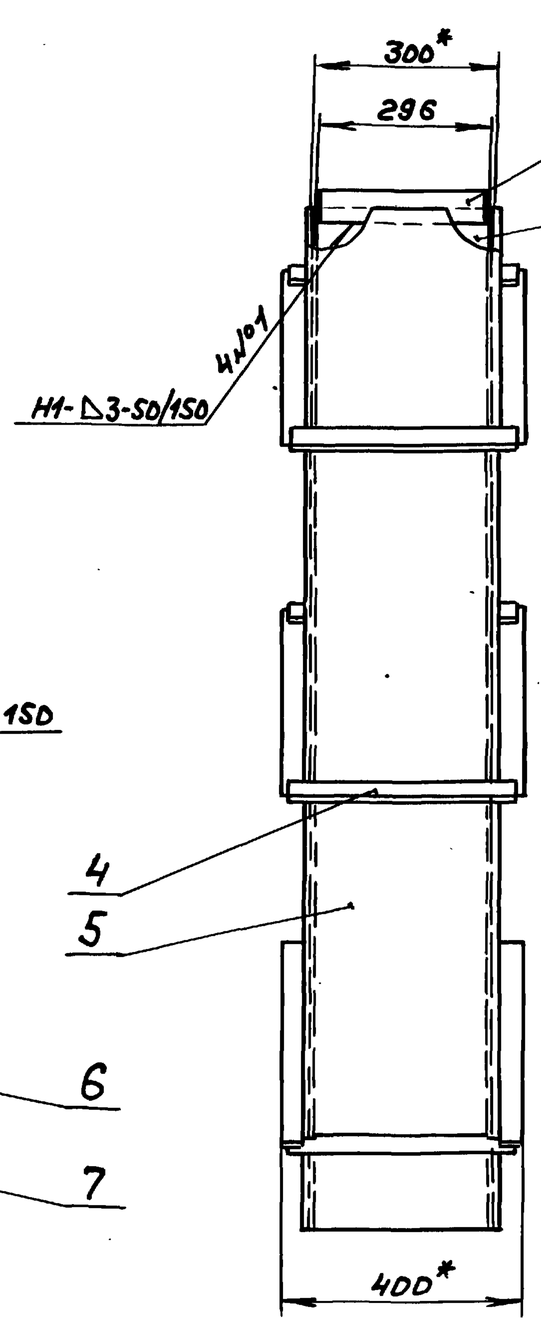

Поз. 7

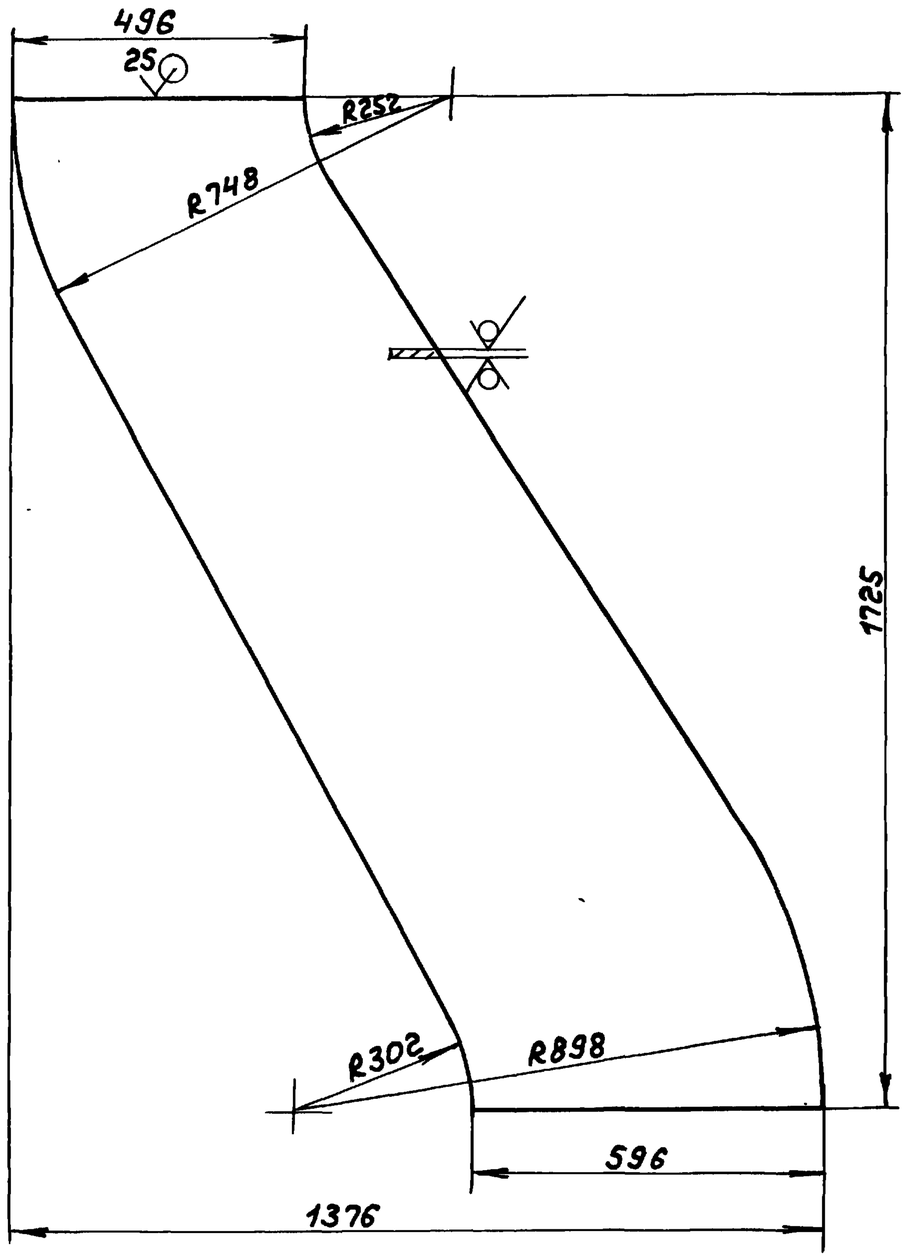

А-А
М1:2

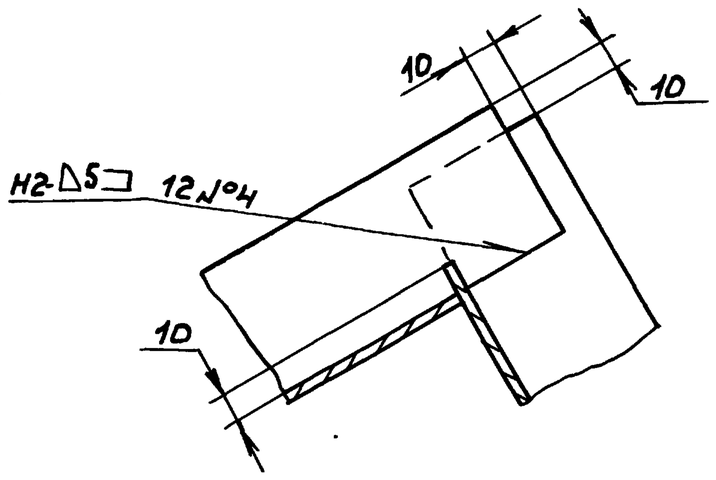

1. *Размеры для справок.
2. $h14, \pm \frac{IT16}{2}$.
3. Сварные швы по ГОСТ5264-80.

					4.21А.875.05ОС6	
Изм.	Лист	№докум.	Подп.	Дата		
Разраб.		Мордвинкин		25.11.87	Короб	Лит. И; Масса 40,7; Масштаб 1:10
Пров.		Мордвинкин				Лист; Листов 1
Т.контр.						Госстрой СССР ГПИ Горьковский САНТЕХПРОЕКТ
Н.контр.		Мюнтер				
Утв.						

Копир. 23108-07 35 Формат А2

Инв.№ подл. | Подп. и дата | Взам. инв.№ | Инв.№ дубл. | Подп. и дата

Альбом 6 часть 2

Типовой проект 903-1-260.88

Формат	Зона	Поз.	Обозначение	Наименование	Кол.	Примечание
				Документация		
А3			Д21А.875.060СБ	Сборочный чертеж		
				Сборочные единицы		
А4		1	Д21А.874.010-02	Фланец		
				Детали		
Б4		2	Д21А.875.041	Пластина		
				Полоса 2-Б-5×50 ГОСТ 103-76 / Ст3сп ГОСТ 535-79		
				L=586 h14	2	1,15кг
Б4		3	Д21А.875.042	Пластина		
				Полоса 2-Б-5×50 ГОСТ 103-76 / Ст3сп ГОСТ 535-79		
				L=286 h14	2	0,56кг
Б4		4	Д21А.875.043	Ребро		
				Полоса 2-Б-5×50 ГОСТ 103-76 / Ст.3сп ГОСТ 535-79		
				L=380 h14	2	0,74кг
А4		5	Д21А.875.044	Стенка	1	
А4		6	Д21А.875.045	Стенка	2	
Б4		7	Д21А.875.046	Ребро		
				Полоса 2-Б-5×50 ГОСТ 103-76 / Ст3сп ГОСТ 535-79		
				L=680 h14	2	1,33кг
А4		8	Д21А.875.047	Стенка	2	
А4		9	Д21А.875.048	Стенка	1	
А4		10	Д21А.875.049	Дно	1	
Б4		11	Д21А.875.051	Стенка		
				Лист Б-ПН-2 ГОСТ 19903-74 / 3-Пн-Н-Ст3сп ГОСТ 16523-70		
				(69×515) h14	1	0,55кг

Инв.№ подл. | Подп. и дата | Взам. инв.№ | Инв.№ дубл. | Подп. и дата

Изм.	Лист	№ докум.	Подп.	Дата
Разраб.		Мордвинкин		25.11.14
Пров.		Мордвинкин		
Нач. отд.				
Н. контр.		Мюнтер		
Утв.				

Д21А.875.060

Карман всасывающий

Лит.	Масса	Масштаб
И	1	2

Госстрой СССР ГПИ Горьковский САНТЕХПРОЕКТ

Формат А4

Д21А.875.060СБ

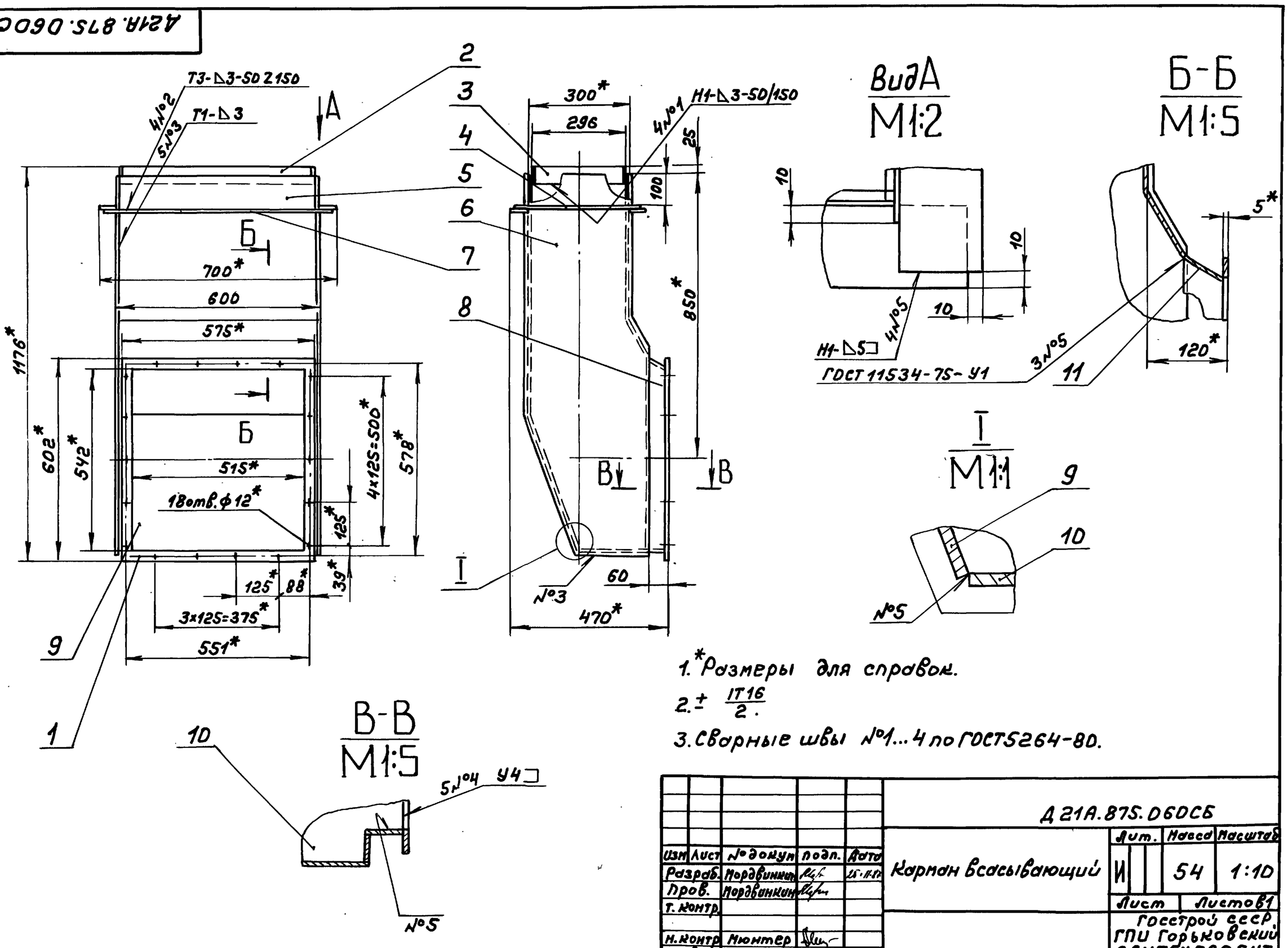

1. *Размеры для справок.
2. ± IT16/2.
3. Сварные швы №1...4 по ГОСТ 5264-80.

Д21А.875.060СБ

Изм.	Лист	№ докум.	Подп.	Дата
Разраб.		Мордвинкин		25.11.14
Пров.		Мордвинкин		
Т. контр.				
Н. контр.		Мюнтер		
Утв.				

Карман всасывающий

Лит.	Масса	Масштаб
И	54	1:10
Лист	Листов 1	

Госстрой СССР ГПИ Горьковский САНТЕХПРОЕКТ

Копир. 23108 07 36 Формат А3

Альбом 6 часть 2

Типовой проект 903-1-260.88

Инв. № подл. | Подп. и дата | Взам. инв. № | Инв. № дубл. | Подп. и дата

А21А.875.045

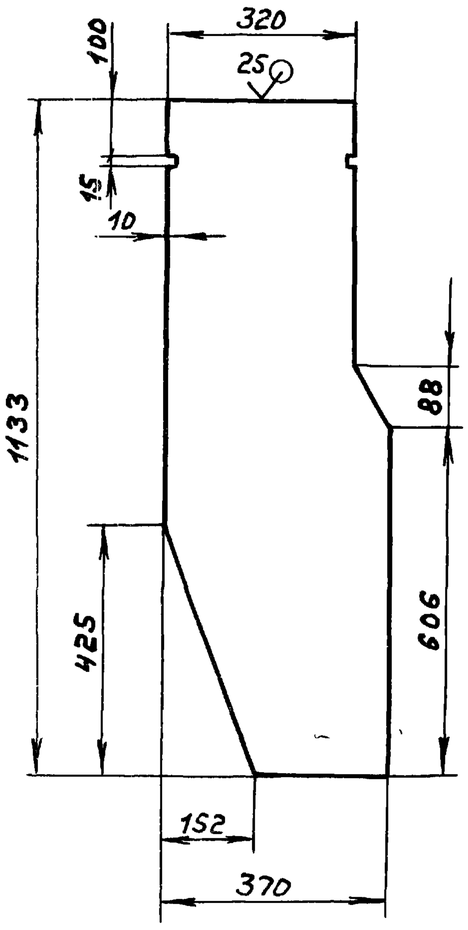

H14, h14, ± IT14/2

Изм.	Лист	№ докум.	Подп.	Дата	Д21А.875.045			
Разраб.		Мордвинкин		25.11.87	Стенка	Лит. И	Масса 5,7	Масштаб 1:10
Пров.		Мордвинкин				Лист	Листов 1	
Т. контр.					Лист 6-ПН-2 ГОСТ 19903-74 3-II-Н-Вст.3сп ГОСТ 16523-70	Госстрой СССР ГПИ Горьковский САНТЕХПРОЕКТ		
Н. контр.		Мюнтер						
Утв.								

Формат А4

А21А.875.047

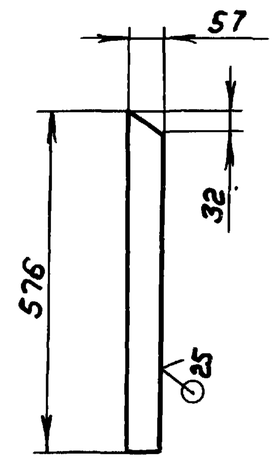

h14, ± IT14/2

Изм.	Лист	№ докум.	Подп.	Дата	Д21А.875.047			
Разраб.		Мордвинкин		25.11.87	Стенка	Лит. И	Масса 0,52	Масштаб 1:10
Пров.		Мордвинкин				Лист	Листов 1	
Т. контр.					Лист 6-ПН-2 ГОСТ 19903-74 3-II-Н-Вст.3сп ГОСТ 16523-70	Госстрой СССР ГПИ Горьковский САНТЕХПРОЕКТ		
Н. контр.		Мюнтер						
Утв.								

Формат А4

А21А.875.048

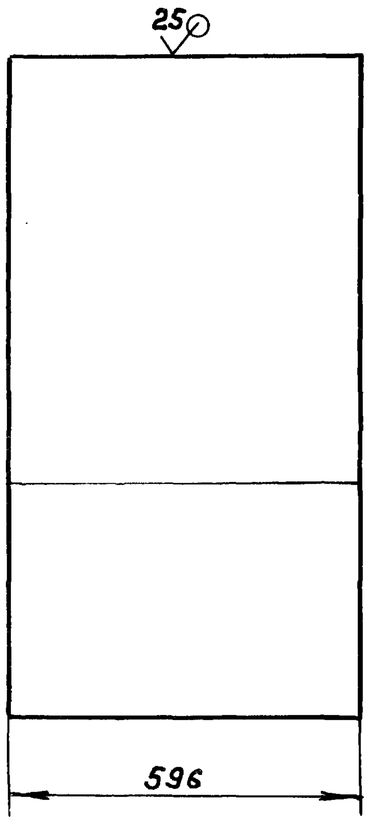

h14, ± IT16/2

Изм.	Лист	№ докум.	Подп.	Дата	Д21А.875.048			
Разраб.		Мордвинкин		25.11.87	Стенка	Лит. И	Масса 10.85	Масштаб 1:10
Пров.		Мордвинкин				Лист	Листов 1	
Т. контр.					Лист 6-ПН-2 ГОСТ 19903-74 3-II-Н-Вст.3сп ГОСТ 16523-70	Госстрой СССР ГПИ Горьковский САНТЕХПРОЕКТ		
Н. контр.		Мюнтер						
Утв.								

Формат А4

А21А.875.049

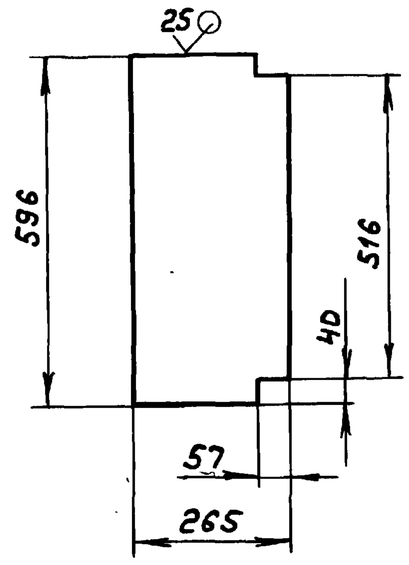

h14, ± IT14/2

Изм.	Лист	№ докум.	Подп.	Дата	Д21А.875.049			
Разраб.		Мордвинкин		25.11.87	Дно	Лит. И	Масса 2,1	Масштаб 1:10
Пров.		Мордвинкин				Лист	Листов 1	
Т. контр.					Лист 6-ПН-2 ГОСТ 19903-74 3-II-Н-Вст.3сп ГОСТ 16523-70	Госстрой СССР ГПИ Горьковский САНТЕХПРОЕКТ		
Н. контр.		Мюнтер						
Утв.								

Копир. 23108-07 37 Формат А4

Альбом 6 часть 2

Типовой проект 903-1-260.88

Формат	Зона	Поз.	Обозначение	Наименование	Кол.	Примечание
				Документация		
А3			Д22А.017.000СБ	Сборочный чертеж		
				Сборочные единицы		
А4		1	Д23Б.022.030	Накладка	1	
Б4		2	Д 23Б.022.040	Корпус	1	
				Детали		
А4		3	Д 23Б.022.011	прокладка	1	
А4		4	Д22А.017.001	Лист	1	

Инв.№ подл. | Подп. и дата | Взам. инв.№ | Инв.№ дубл. | Подп. и дата

Изм.	Лист	№ докум.	Подп.	Дата
Разраб.		Мюнтер		25.11.87
Пров.		Мюнтер		
Нач.отд.				
Н.контр.		Мюнтер		
Утв.				

Д22А.017.000

Шибер

Лит.	Лист	Листов
И		1

Госстрой СССР ГПИ Горьковский САНТЕХПРОЕКТ

Формат А4

Д22А.017.001

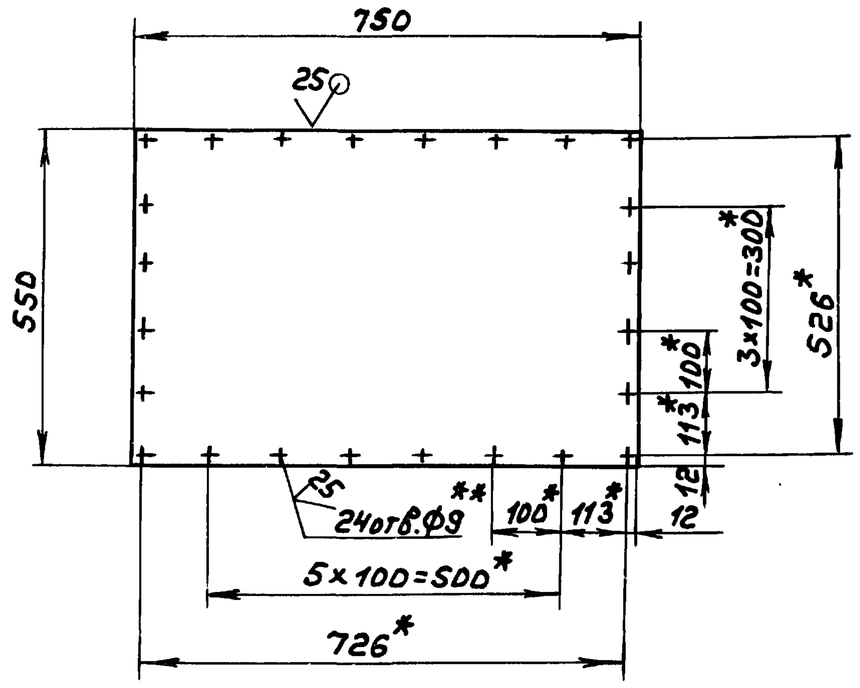

1.*Размеры для справок.

2.**Обработать по сопрягаемой детали.

3. $H16, \pm \frac{IT16}{2}$

Изм.	Лист	№ докум.	Подп.	Дата
Разраб.		Мюнтер		25.11.87
Пров.		Мюнтер		
Т.контр.				
Н.контр.		Мюнтер		
Утв.				

Д22А.017.001

Лист

Лит.	Масса	Масштаб
И	3,23	1:10
Лист	Листов 1	

Б-ПН-1 ГОСТ 19903-74
Лист 3-IV-Н-ВСт3сп ГОСТ 16523-70

Госстрой СССР ГПИ Горьковский САНТЕХПРОЕКТ

Формат А4

Д22А.017.000СБ

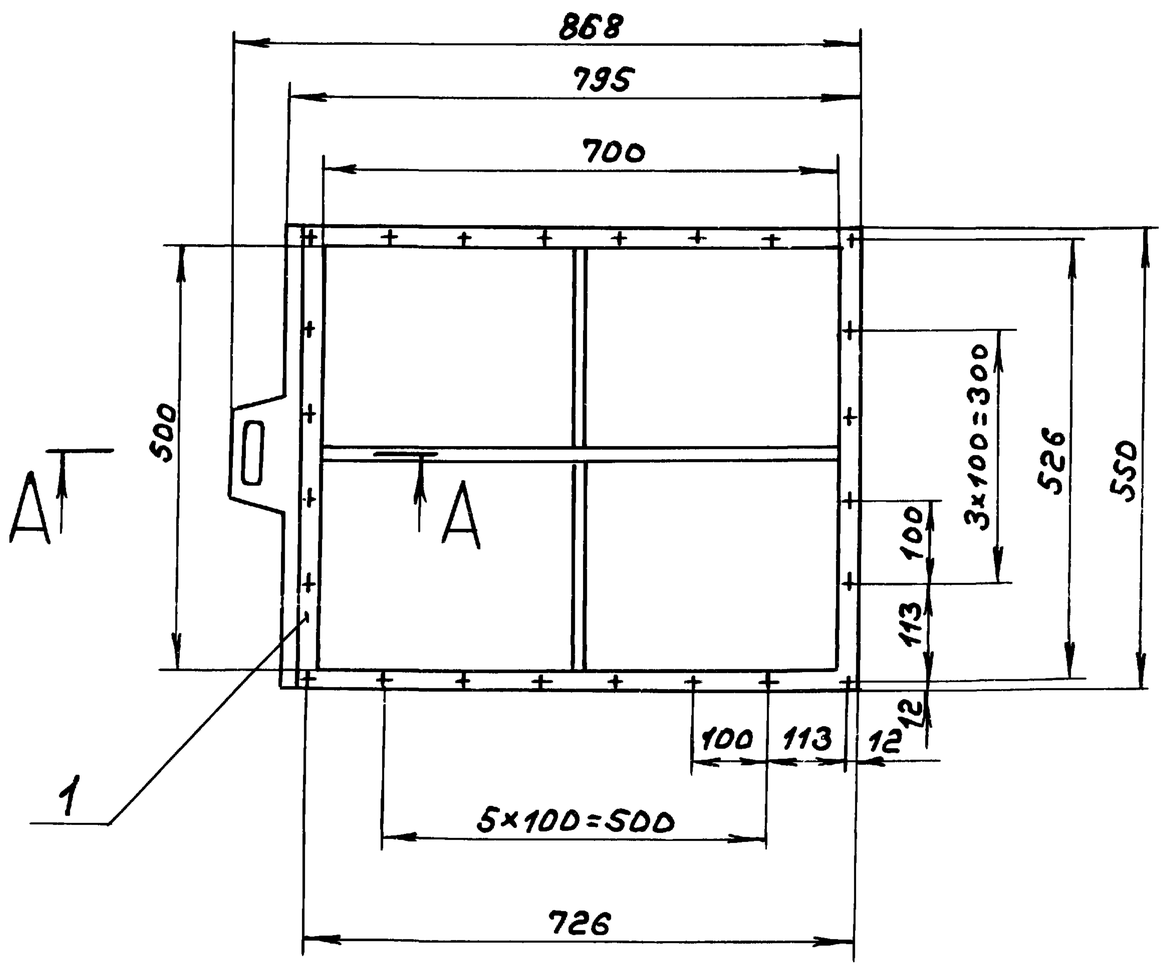

А-А
М1:1

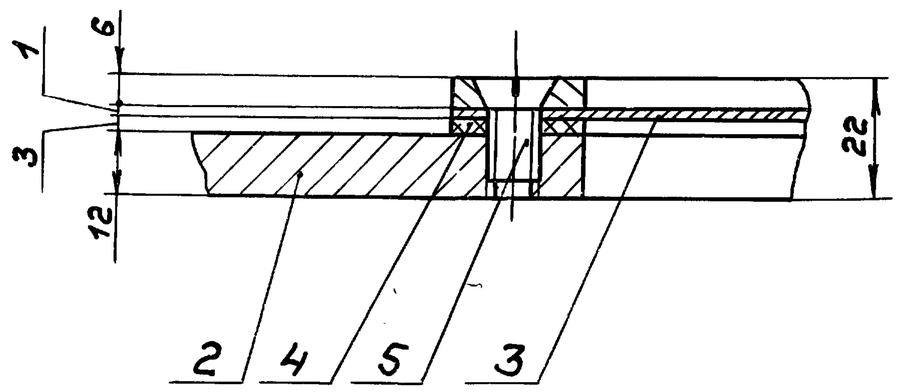

Размеры для справок.

Изм.	Лист	№ докум.	Подп.	Дата
Разраб.		Мюнтер		25.11.87
Пров.		Мюнтер		
Т.контр.				
Нач.отд.		Вольский		
Н.контр.		Мюнтер		
Утв.				

Д22А.017.000СБ

Шибер

Лит.	Масса	Масштаб
И	16,6	1:10
Лист	Листов 1	

Госстрой СССР ГПИ Горьковский САНТЕХПРОЕКТ

Копир. 2-108-07 38 Формат А3

Типовой проект 903-1-260.88 Альбом 6 часть 2

Формат	Зона	Поз.	Обозначение	Наименование	Кол.	Примечание
				Документация		
А2			А236.022.000 СБ	Сборочный чертеж		
				Сборочные единицы		
А4		1	А236.022.010	Фланец	2	
А4		2	А236.022.020	Фильтр	1	
				Детали		
А4		3	А236.022.001	Накладка	1	
А4		4	А236.022.002	Прокладка	1	
А4		5	А236.022.003	Прокладка	1	
А4		6	А236.022.004	Прокладка	2	
				Стандартные изделия		
				Болты ГОСТ 7798-70		
		7		М10×25.36	12	
		8		М12×55.36	20	
		9		Гайка М12.4 ГОСТ 5915-70	20	

Инв.№ подл. | Подп. и дата | Взам. инв.№ | Инв.№ дубл. | Подп. и дата

Изм	Лист	№ докум.	Подп.	Дата
Разраб.		Мюнтер		25.11.87
Пров.		Мюнтер		
Нач. отд.		Вольский		
Н. контр.		Мюнтер		
Утв.				

А236.022.000

Фильтр

Лит.	Лист	Листов
И		1

Госстрой СССР ГПИ Горьковский САНТЕХПРОЕКТ

Формат А4

А236.022.001

125 (√)

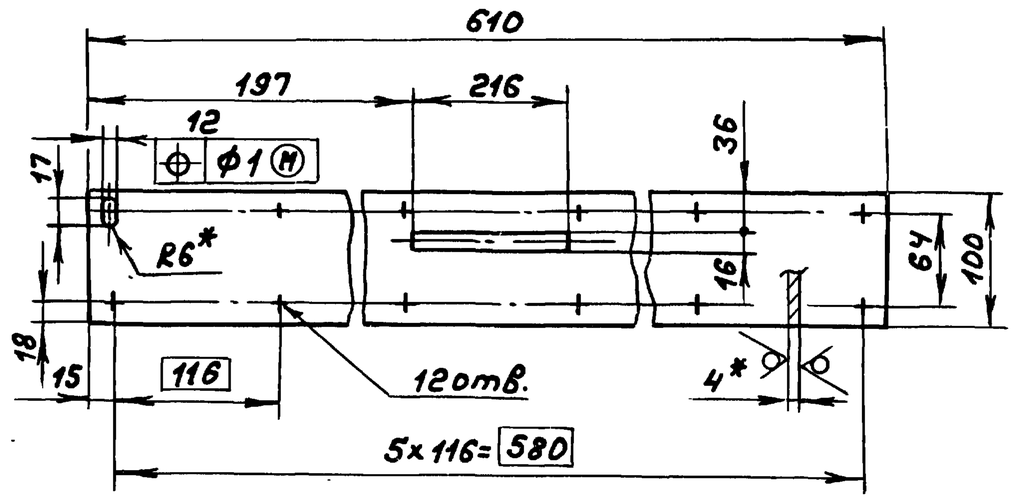

1.*Размеры для справок.

2. ± IT16/2

Инв.№ подл. | Подп. и дата | Взам. инв.№ | Инв.№ дубл. | Подп. и дата

Изм	Лист	№ докум.	Подп.	Дата
Разраб.		Мюнтер		25.11.87
Пров.		Мюнтер		
Т. контр.				
Н. контр.		Мюнтер		
Утв.				

А236.022.001

Накладка

Лит.	Масса	Масштаб
И	1,72	1:5
Лист	Листов 1	

Лист Б-ПН-4 ГОСТ 19903-74 / Вст3сп ГОСТ 14637-79

Госстрой СССР ГПИ Горьковский САНТЕХПРОЕКТ

Формат А4

А236.022.002

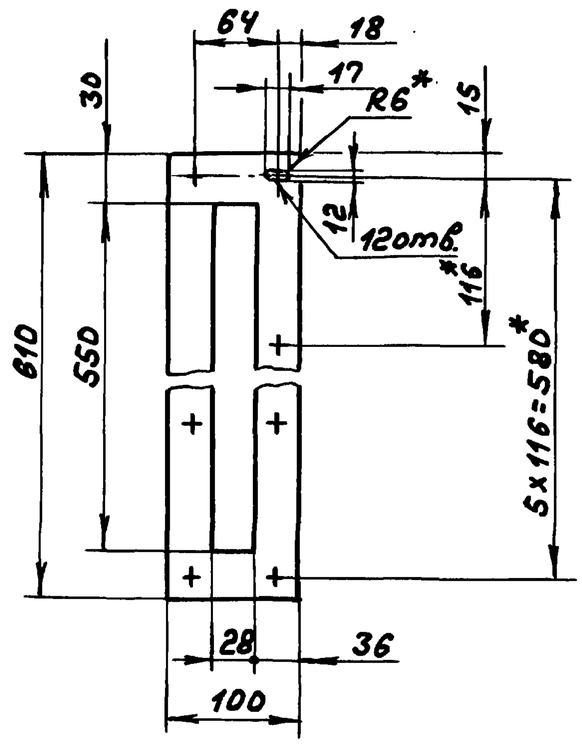

1.*Размеры для справок.

2.**Обработать по сопрягаемой детали.

Инв.№ подл. | Подп. и дата | Взам. инв.№ | Инв.№ дубл. | Подп. и дата

Изм	Лист	№ докум.	Подп.	Дата
Разраб.		Мюнтер		25.11.87
Пров.		Мюнтер		
Т. контр.				
Н. контр.		Мюнтер		
Утв.				

А236.022.002

Прокладка

Лит.	Масса	Масштаб
И	0,2	1:5
Лист	Листов 1	

Картон асбестовый КАОН-1-3 ГОСТ 2850-80

Госстрой СССР ГПИ Горьковский САНТЕХПРОЕКТ

Формат А4

А236.022.003

12,5 (√)

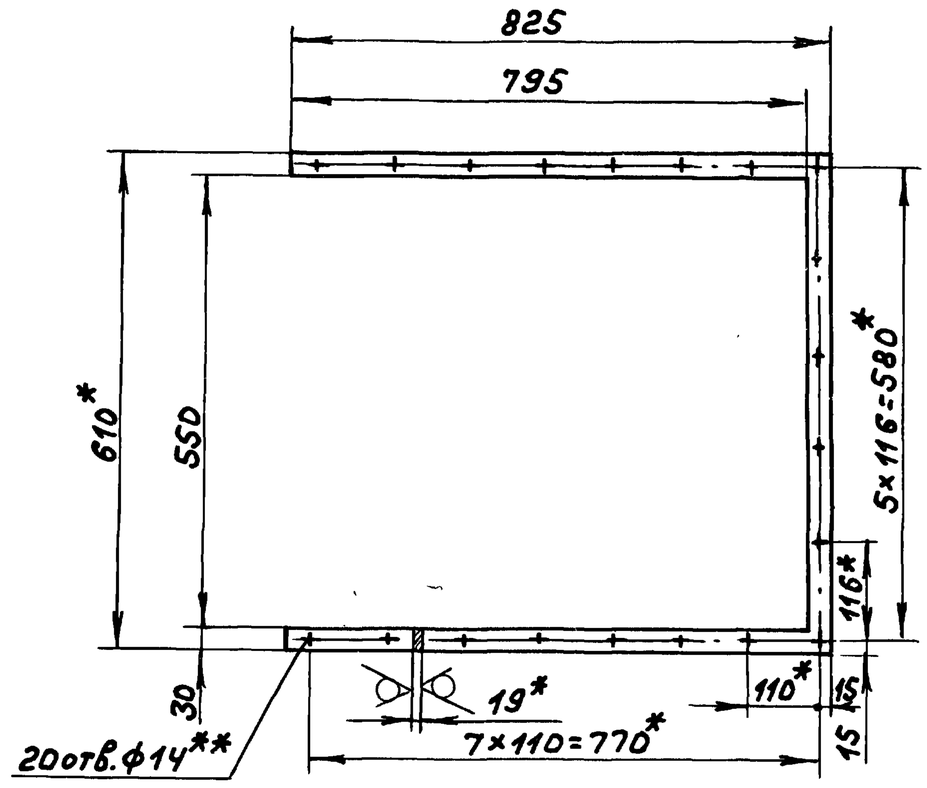

1.*Размеры для справок.

2.**Обработать по сопрягаемой детали.

3. H14, ± IT16/2

Инв.№ подл. | Подп. и дата | Взам. инв.№ | Инв.№ дубл. | Подп. и дата

Изм	Лист	№ докум.	Подп.	Дата
Разраб.		Мюнтер		25.11.87
Пров.		Мюнтер		
Т. контр.				
Н. контр.		Мюнтер		
Утв.				

А236.022.003

Прокладка

Лит.	Масса	Масштаб
И	9,82	1:10
Лист	Листов 1	

Лист Б-ПН-19 ГОСТ 19903-74 / Вст3сп ГОСТ 14637-79

Госстрой СССР ГПИ Горьковский САНТЕХПРОЕКТ

Формат А4

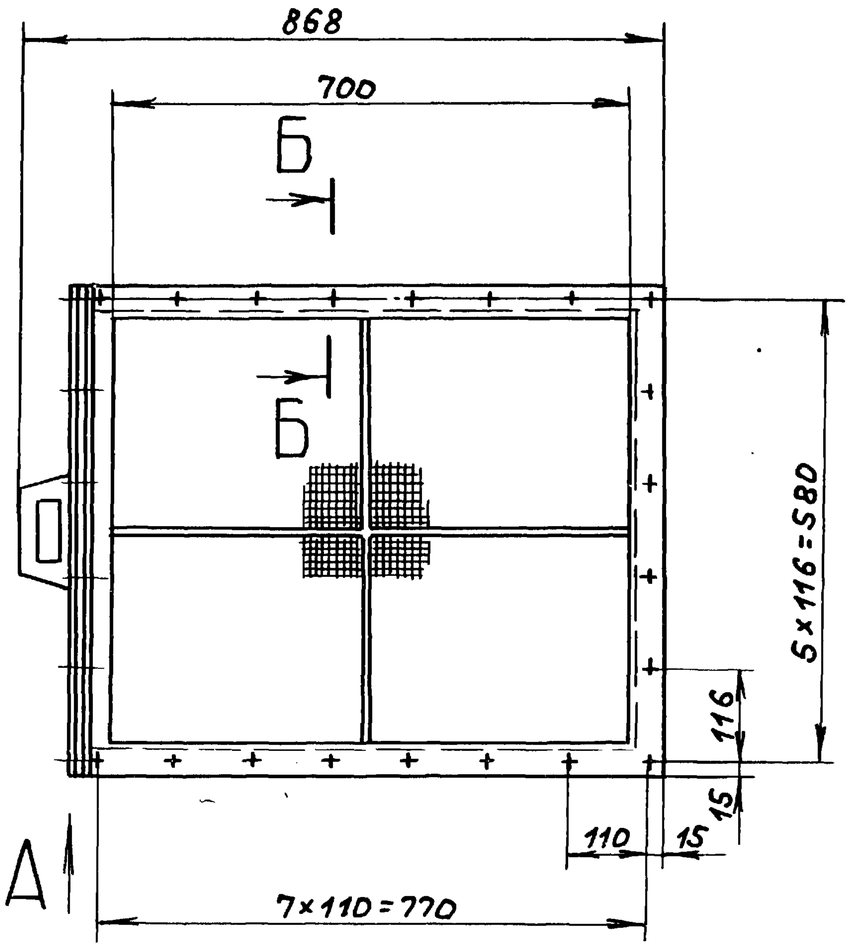

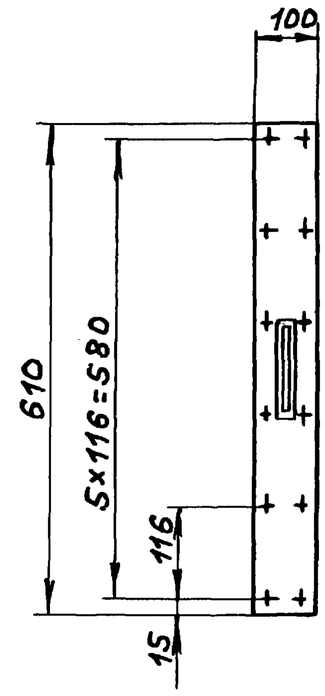

Вид Д
М1:1

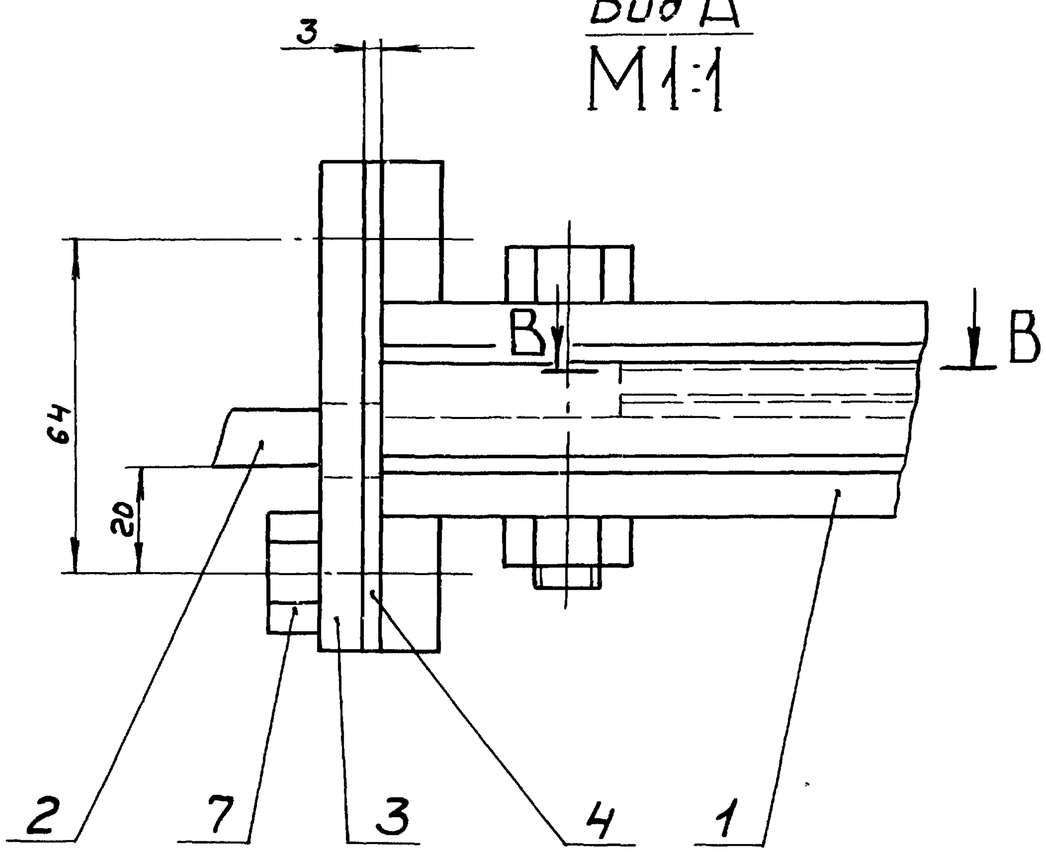

В-В

Б-Б
М1:1

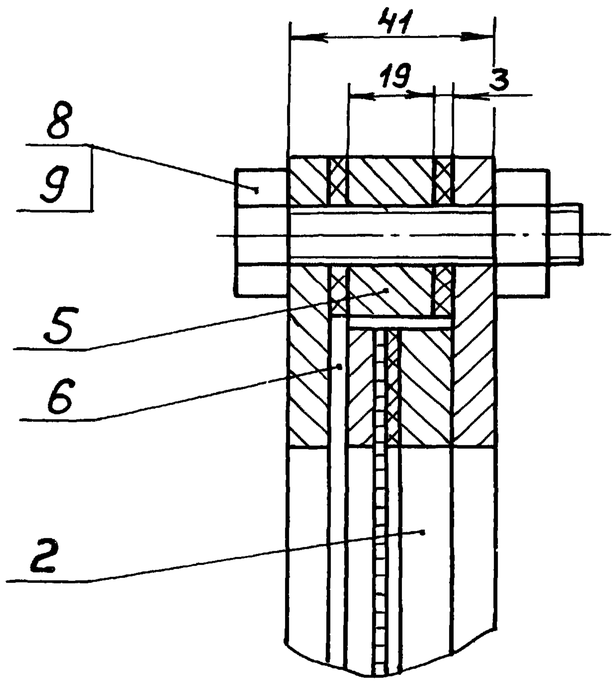

Г-Г
М1:1

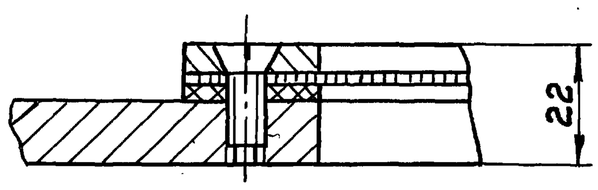

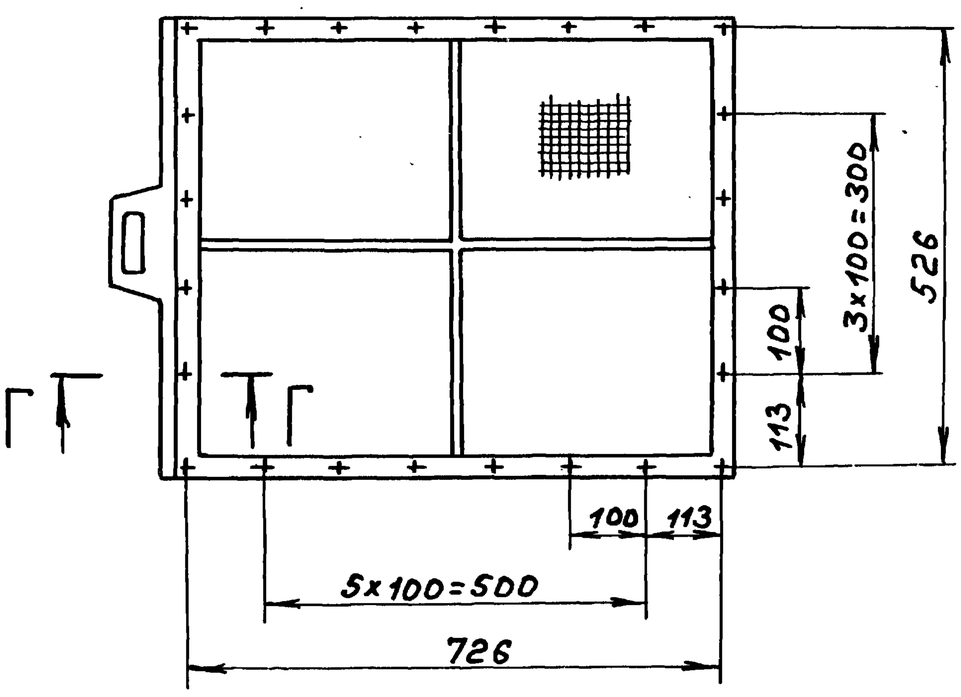

Размеры для справок.

					Д236.022.000С6	
Изм.	Лист	№ докум.	Подп.	Дата		
Разраб.		Мюнтер		25.11.87	Фильтр	Лит. И / Масса 38 / Масштаб 1:10
Пров.		Мюнтер				Лист / Листов 1
Т. контр.						Госстрой СССР ГПИ Горьковский САНТЕХПРОЕКТ
Нач. отд.		Вольский				
Н. контр.		Мюнтер				
Утв.						

Копир. 23108-07 40 формат А2

Инв. № подл. | Подп. и дата | Взам. инв. № | Инв. № дубл. | Подп. и дата

Типовой проект 903-1-260.88 Альбом 6 часть 2

Инв.№подл. | Подп. и дата | Взам.инв.№ | Инв.№дубл. | Подп. и дата

4236.022.004

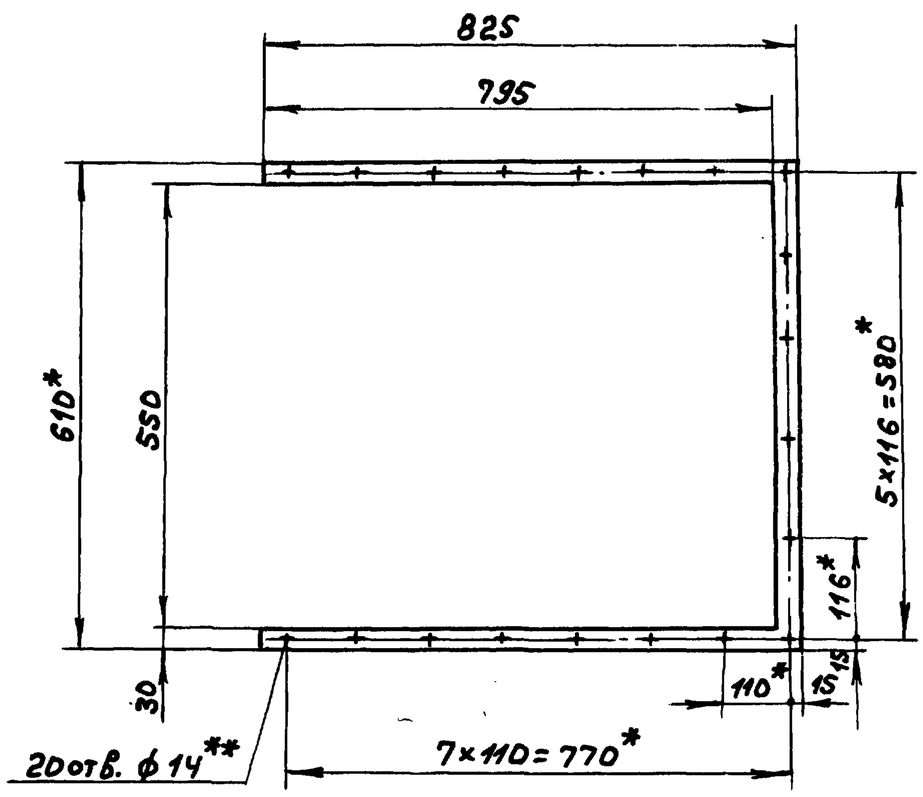

1.*Размеры для справок.

2.**Обработать по сопрягаемой детали.

Изм.	Лист	№ докум.	Подп.	Дата
Разраб.		Нюнтер		25.11.87
Пров.		Нюнтер		
Т.контр.				
Н.контр.		Нюнтер		
Утв.				

4236.022.004

Прокладка

Лит.	Масса	Масштаб
И	0,32	1:10
Лист	Листов 1	

Картон асбестовый КАОН-1-3 ГОСТ 2850-80

Госстрой СССР ГПИ Горьковский САНТЕХПРОЕКТ

Формат А4

Формат	Зона	Поз.	Обозначение	Наименование	Кол.	Примечание
				Документация		
А3			4236.022.010СБ	Сборочный чертеж		
				Детали		
Б4		1	4236.022.006	Планка		
				Полоса 2-Б-8×70 ГОСТ 103-76		
				Ст3сп ГОСТ 535-79		
				L = 612 h16	1	2,7кг.
Б4		2	4236.022.007	Планка		
				Полоса 2-Б-8×56 ГОСТ 103-76		
				Ст3сп ГОСТ 535-79		
				L = 700 h16	2	2,5кг.
Б4		3	4236.022.008	Планка		
				Полоса 2-Б-8×56 ГОСТ 103-76		
				Ст.3сп ГОСТ 535-79		
				L = 612 h16	1	2,2кг.
А4		4	4236.022.009	Планка	1	

Инв.№подл. | Подп. и дата | Взам.инв.№ | Инв.№дубл. | Подп. и дата

Изм.	Лист	№ докум.	Подп.	Дата
Разраб.		Нюнтер		25.11.87
Пров.		Нюнтер		
Нач.отд.				
Н.контр.		Нюнтер		
Утв.				

4236.022.010

Фланец

Лит.	Лист	Листов
И		1

Госстрой СССР ГПИ Горьковский САНТЕХПРОЕКТ

Формат А4

4236.022.010СБ

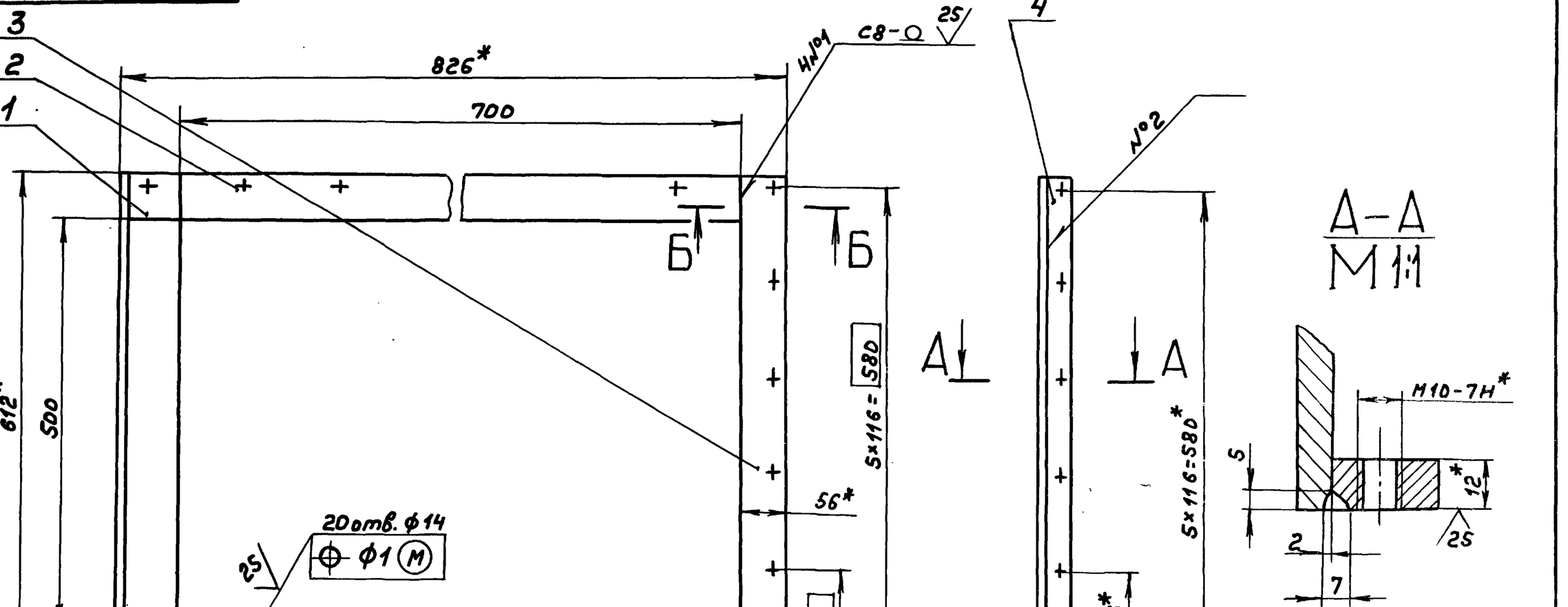

1.*Размеры для справок.

2. Н16, $\pm \frac{IT16}{2}$

3. Сварные швы по ГОСТ 5264-80.

4. Сварка ручная дуговая.

Изм.	Лист	№ докум.	Подп.	Дата
Разраб.		Нюнтер		25.11.87
Пров.		Нюнтер		
Т.контр.				
Н.контр.		Нюнтер		
Утв.				

4236.022.010СБ

Фланец

Лит.	Масса	Масштаб
И	11,5	1:5
Лист	Листов 1	

Госстрой СССР ГПИ Горьковский САНТЕХПРОЕКТ

Копир. 23108-07 41 Формат А3

Типовой проект 903-1-260.88 Альбом 6 часть 2

А236.022.009

25/(√)

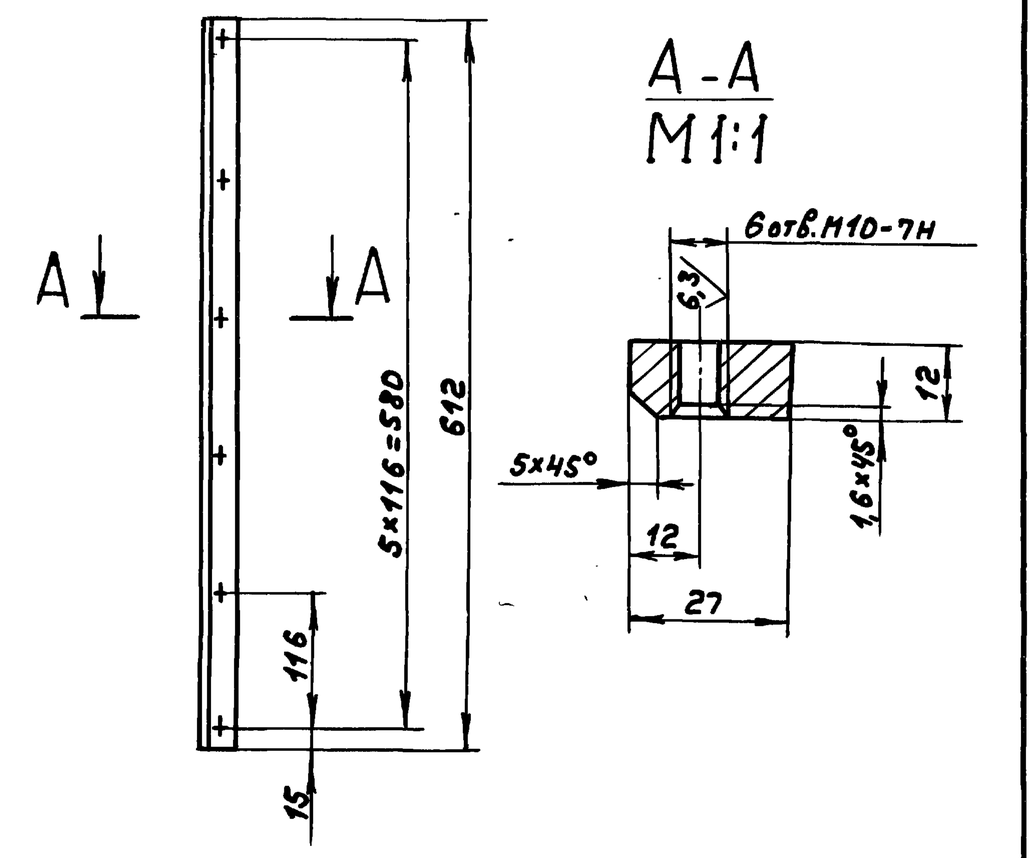

$h16;\pm\frac{IT16}{2}$

Изм	Лист	№докум.	Подп.	Дата
Разраб.		Мюнтер		25.11.87
Пров.		Мюнтер		
Т.контр.				
Н.контр.		Мюнтер		
Утв.				

А23Б.022.009

Планка

Лит. И | Масса 1,5 | Масштаб 1:5

Лист | Листов 1

Ст3сп ГОСТ 380-71

Госстрой СССР ГПИ Горьковский САНТЕХПРОЕКТ

Формат А4

Инв.№подл. | Подп. и дата | Взам.инв.№ | Инв.№дубл. | Подп. и дата

Формат	Зона	Поз.	Обозначение	Наименование	Кол.	Примечание
				Документация		
А3			А23Б.022.020СБ	Сборочный чертеж		
				Сборочные единицы		
А4		1	А23Б.022.030	Накладка	1	
А4		2	А23Б.022.040	Корпус	1	
				Детали		
А4		3	А23Б.022.011	Прокладка	1	
А4		4	А23Б.022.012	Сетка	1	
				Стандартные изделия		
		5		Винт М8×20.36 ГОСТ 17475-80	24	

Изм	Лист	№докум.	Подп.	Дата
Разраб.		Мюнтер		25.11.87
Пров.		Мюнтер		
Нач.отд.		Вольский		
Н.контр.		Мюнтер		
Утв.				

А23Б.022.020

Фильтр

Лит. И | Лист | Листов 1

Госстрой СССР ГПИ Горьковский САНТЕХПРОЕКТ

Формат А4

Инв.№подл. | Подп. и дата | Взам.инв.№ | Инв.№дубл. | Подп. и дата

А23Б.022.020СБ

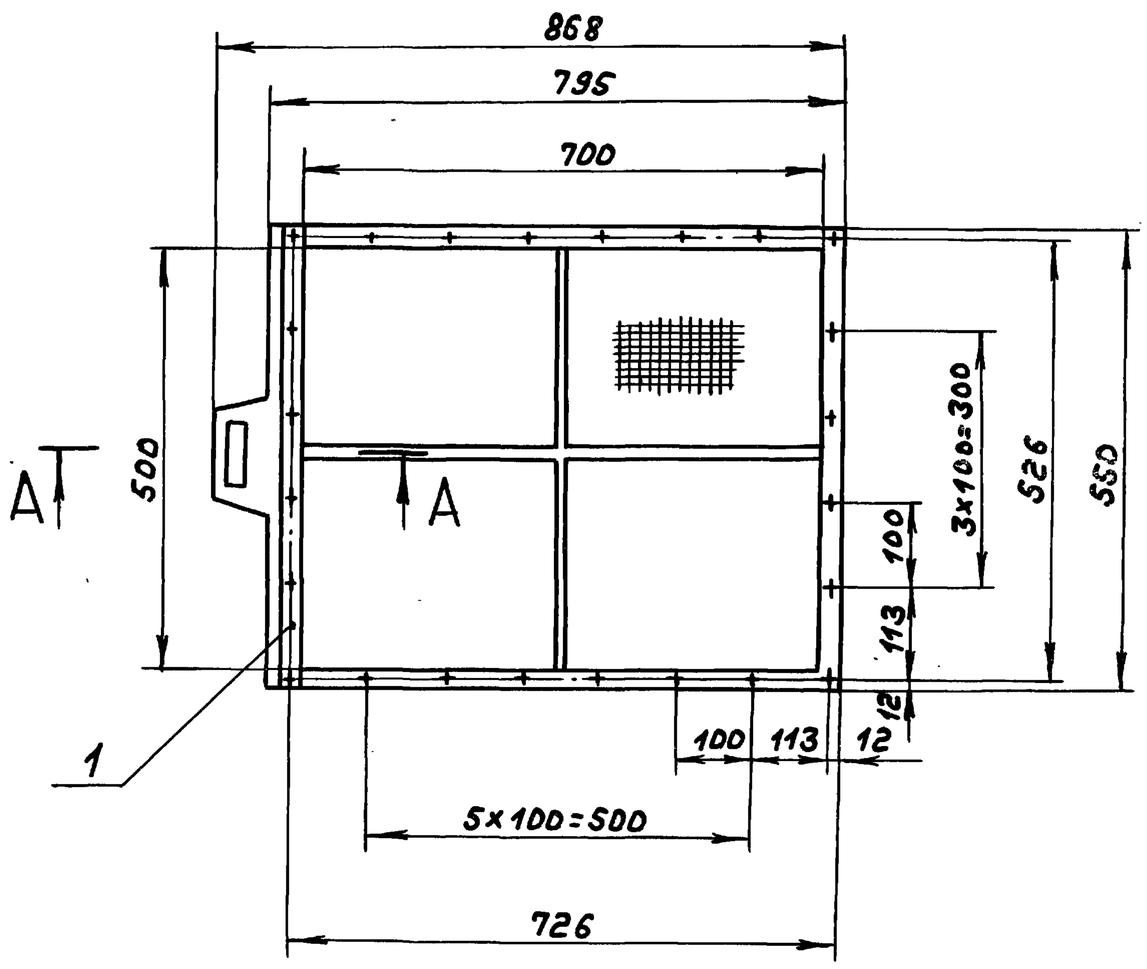

A-A
M1:1

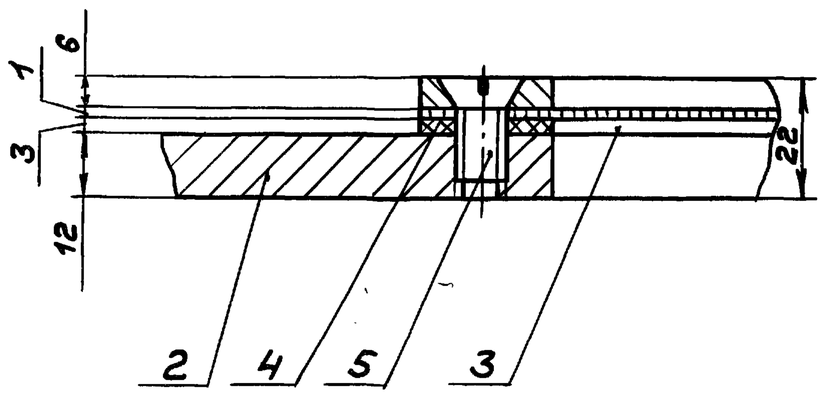

Размеры для справок.

Изм	Лист	№докум.	Подп.	Дата
Разраб.		Мюнтер		25.11.87
Пров.		Мюнтер		
Т.контр.				
Нач.отд.				
Н.контр.		Мюнтер		
Утв.				

А23Б.022.020СБ

Фильтр

Лит. И | Масса 14 | Масштаб 1:10

Лист | Листов 1

Госстрой СССР ГПИ Горьковский САНТЕХПРОЕКТ

Копир. 23108-07 42 Формат А3

Инв.№подл. | Подп. и дата | Взам.инв.№ | Инв.№дубл. | Подп. и дата

Типовой проект 903-1-260.88 Альбом 6 Часть 2

А236.022.011

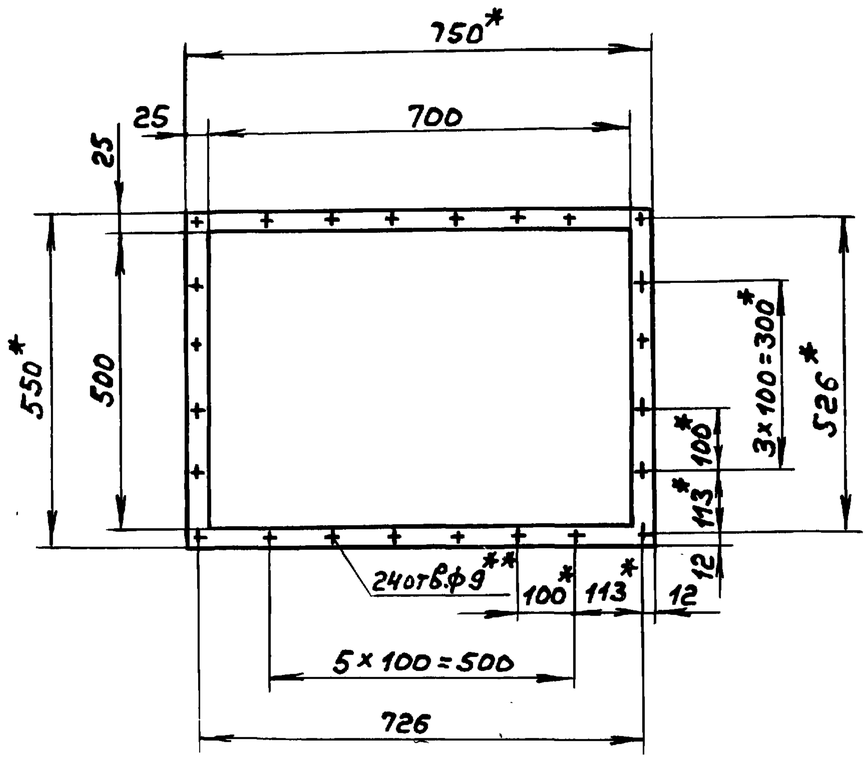

1.* Размеры для справок.

2.** Обработать по сопрягаемой детали.

Изм.	Лист	№ докум.	Подп.	Дата
Разраб.		Мюнтер		21.11.87
Пров.		Мюнтер		
Т.контр.				
Н.контр.		Мюнтер		
Утв.				

Д236.022.011

Прокладка

Лит. И | Масса 0,5 | Масштаб 1:10

Лист | Листов 1

Картон асбестовый КАОН-1-3 ГОСТ 2850-80

Госстрой СССР, ГПИ Горьковский САНТЕХПРОЕКТ

Формат А4

А236.022.012

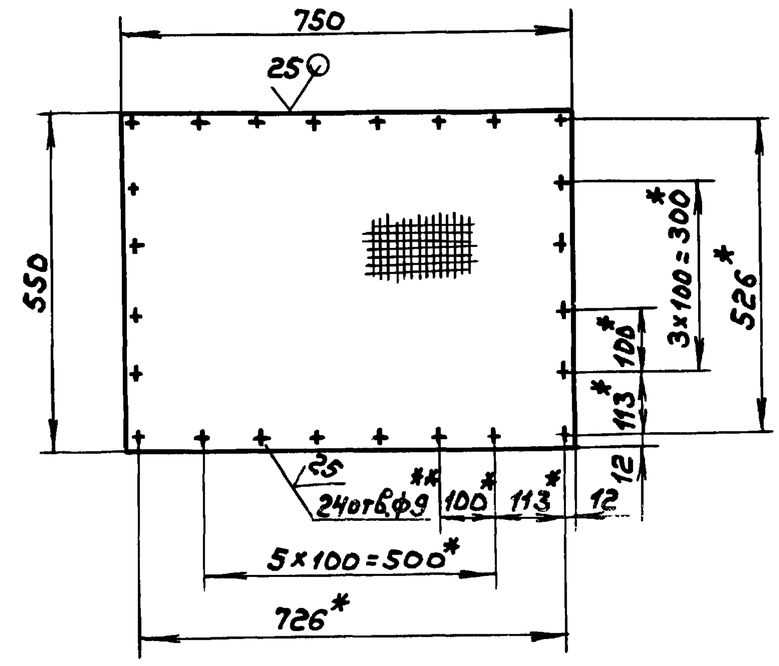

1.* Размеры для справок.

2.** Обработать по сопрягаемой детали.

3. Н16, $\pm \frac{IT16}{2}$

Изм.	Лист	№ докум.	Подп.	Дата
Разраб.		Мюнтер		21.11.87
Пров.		Мюнтер		
Т.контр.				
Н.контр.		Мюнтер		
Утв.				

Д236.022.012

Сетка

Лит. И | Масса 0,58 | Масштаб 1:10

Лист | Листов 1

Сетка полутомпаковая 2 ГОСТ 6613-73

Госстрой СССР, ГПИ Горьковский САНТЕХПРОЕКТ

Формат А4

Формат	Зона	Поз.	Обозначение	Наименование	Кол.	Примечание
				Документация		
А3			Д236.022.030СБ	Сборочный чертеж		
				Детали		
Б4		1	Д236.022.014	Полоса		
				Полоса 2-Б-6х25 ГОСТ 103-76 / Ст3сп ГОСТ 535-79		
				L=550 h16	2	0,65кг
Б4		2	Д236.022.015	Полоса		
				Полоса 2-Б-6х25 ГОСТ 103-76 / Ст3сп ГОСТ 535-79		
				L=700 h16	2	0,82кг.

Изм.	Лист	№ докум.	Подп.	Дата
Разраб.		Мюнтер		21.11.87
Пров.		Мюнтер		
Нач.отд.				
Н.контр.		Мюнтер		
Утв.				

Д236.022.030

Накладка

Лит. И | Лист | Листов 1

Госстрой СССР ГПИ Горьковский САНТЕХПРОЕКТ

Формат А4

Формат	Зона	Поз.	Обозначение	Наименование	Кол.	Примечание
				Документация		
А3			Д236.022.040СБ	Сборочный чертеж		
				Детали		
А4		1	Д236.022.017	Ручка	1	
Б4		2	Д236.022.018	Полоса		
				Полоса 2-Б-12х25 ГОСТ 103-76 / Ст3сп ГОСТ 535-79		
				L=700 h16	2	1,68кг
Б4		3	Д236.022.019	Полоса		
				Полоса 2-Б-12х25 ГОСТ 103-76 / Ст3сп ГОСТ 535-79		
				L=550 h16	1	1,3кг
Б4		4	Д236.022.021	Связь		
				Круг 10-В-ГОСТ 2590-71 / Ст3сп ГОСТ 535-79		
				L=699 h16	1	0,43кг
Б4		5	Д236.022.022	Связь		
				Круг 10-В-ГОСТ 2590-71 / Ст3сп ГОСТ 535-79		
				L=244 h16	2	0,15кг.

Изм.	Лист	№ докум.	Подп.	Дата
Разраб.		Мюнтер		21.11.87
Пров.		Мюнтер		
Нач.отд.				
Н.контр.		Мюнтер		
Утв.				

Д236.022.040

Корпус

Лит. И | Лист | Листов 1

Госстрой СССР ГПИ Горьковский САНТЕХПРОЕКТ

Копир. 23108-07 43 Формат А4

Д 23Б.022.03ОСБ

Типовой проект 903-1-260.88 Альбом 6 часть 2

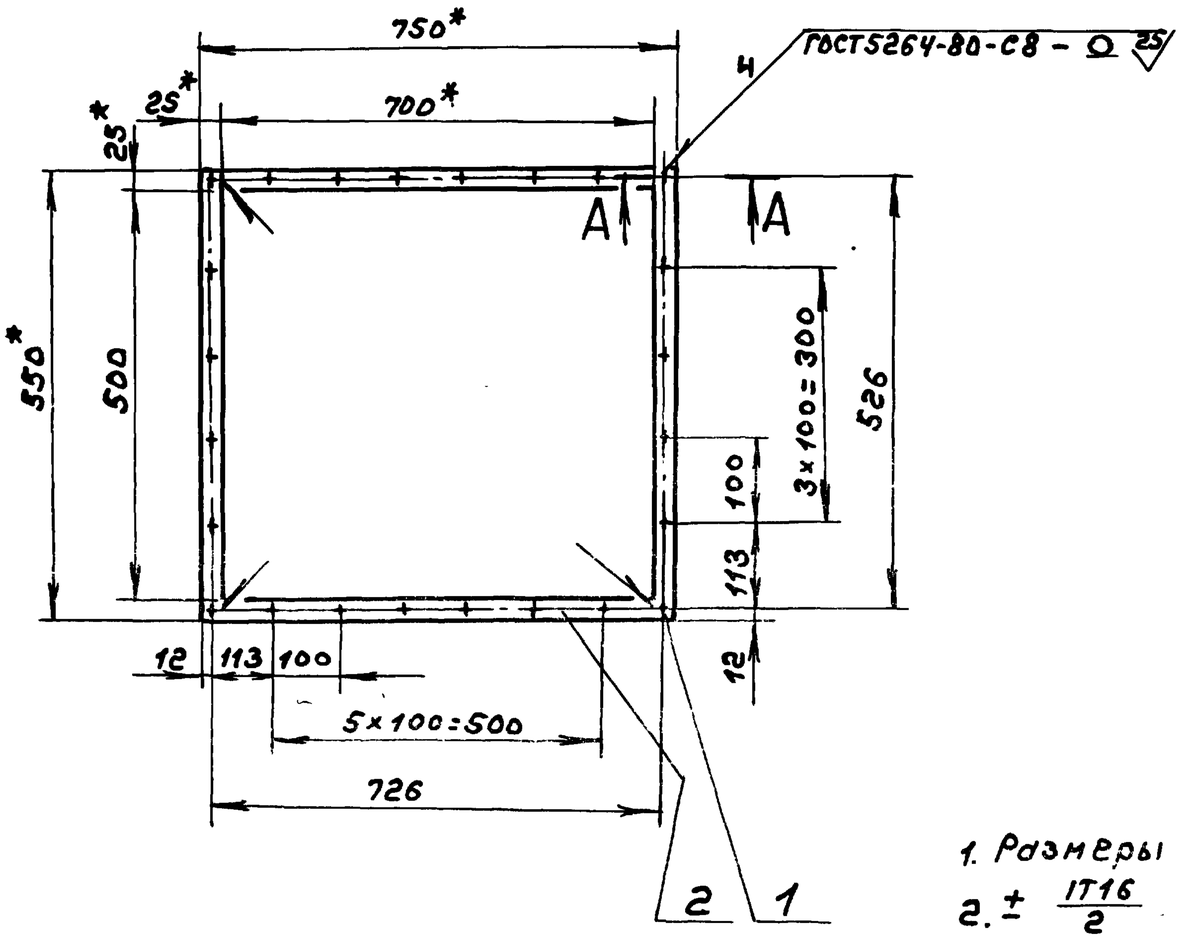

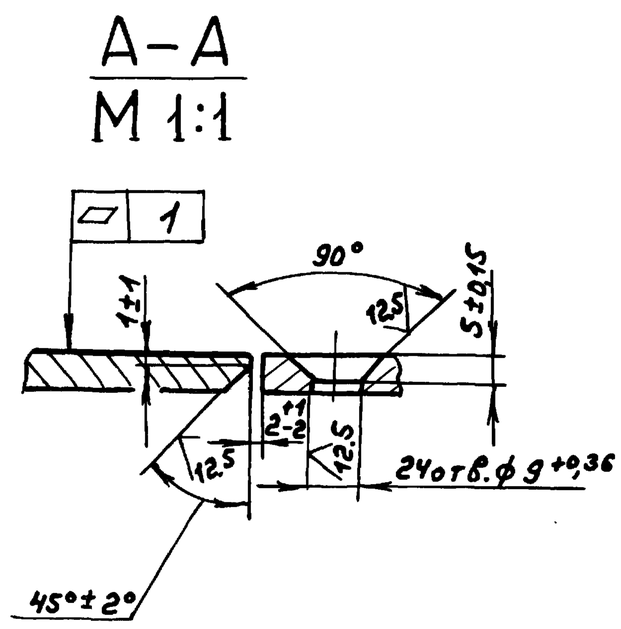

1. Размеры для справок.
2. ± IT16/2

					Д 23Б.022.03ОСБ			
Изм	Лист	№ докум	Подп.	Дата	Накладка	Лит.	Масса	Масштаб
Разраб.		Мюнтер		27.11.87		И	3	1:10
Пров.		Мюнтер				Лист	Листов 1	
Т.контр.						Госстрой СССР ГПИ Горьковский САНТЕХПРОЕКТ		
Н.контр.		Мюнтер						
Утв.								

Формат А3

Д 23Б.022.04ОСБ

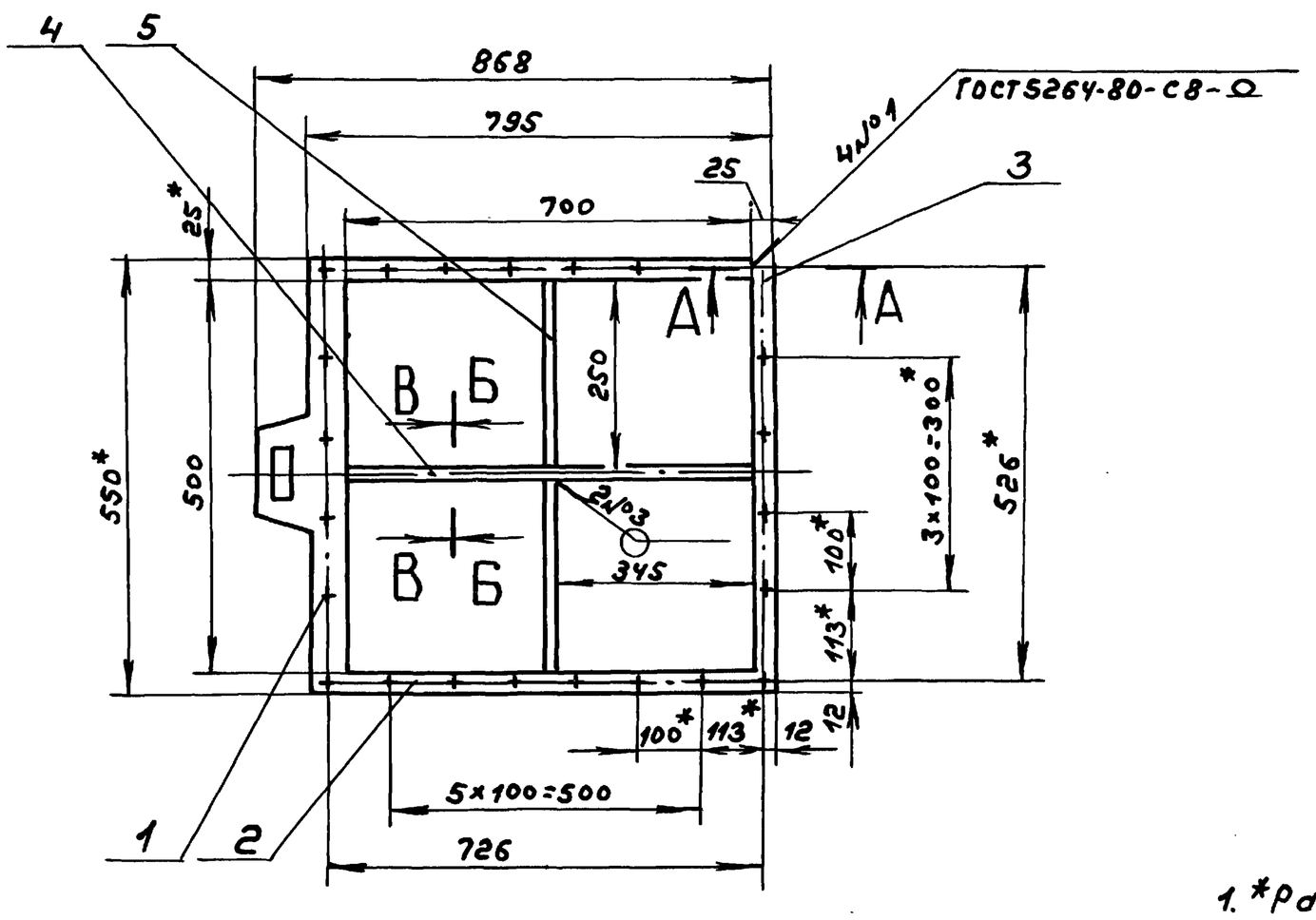

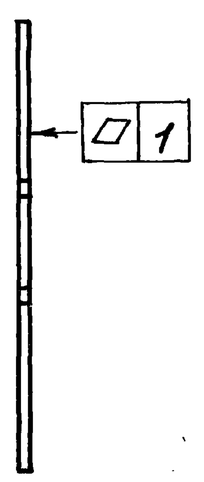

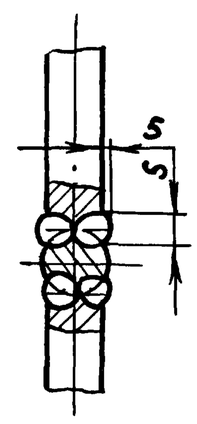

1. *Размеры для справок.
2. **Обработать по сопрягаемой детали.
3. ± IT16/2.
4. Сварка ручная дуговая.

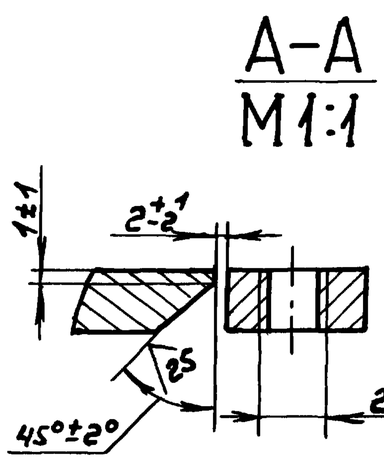

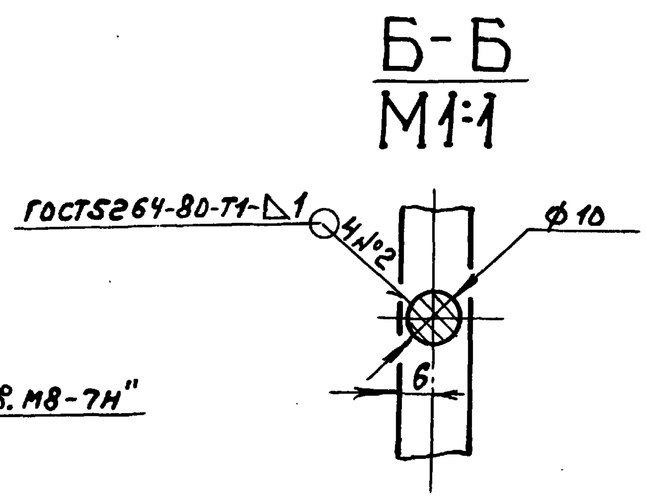

					А 23Б.022.04ОСБ			
Изм	Лист	№ докум	Подп.	Дата	Корпус	Лит.	Масса	Масштаб
Разраб.		Мюнтер		27.11.87		И	9,4	1:10
Пров.		Мюнтер				Лист	Листов 1	
Т.контр.						Госстрой СССР ГПИ Горьковский САНТЕХПРОЕКТ		
Н.контр.		Мюнтер						
Утв.								

Копир. 23.08.07 47 Формат А3

Типовой проект 903-1-260.88 Альбом 6 часть 2

А23Б.022.017

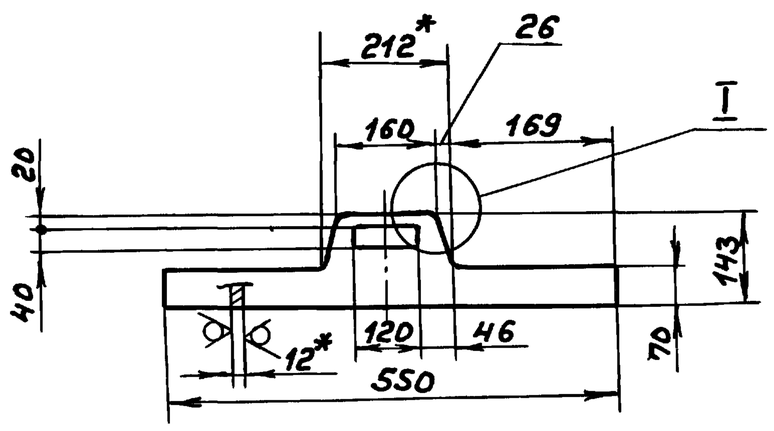

125 (√)

1.* Размеры для справок.

2. ± IT16/2.

Изм.	Лист	№ докум.	Подп.	Дата
Разраб.		Мюнтер		25.11.87
Пров.		Мюнтер		
Т.контр.				
Н.контр.		Мюнтер		
Утв.				

А23Б.022.017

Ручка

Лит. | Масса 3,9 | Масштаб 1:10

Лист | Листов 1

Лист Б-ПН-12 ГОСТ19903-74 / Вст3сп ГОСТ14637-79

Госстрой СССР ГПИ Горьковский САНТЕХПРОЕКТ

Формат А4

Инв.№ подл. | Подп. и дата | Взам.инв.№ | Инв.№ дубл. | Подп. и дата

Формат	Зона	Поз.	Обозначение	Наименование	Кол.	Примечание
				Документация		
А4			А23Д.473.000СБ	Сборочный чертеж		
				Детали		
Б4		1	А23Д.473.001	Плита		
				Лист Б-ПН-5 ГОСТ19903-74		
				Вст.3сп ГОСТ14637-79		
				(100×200) h14 (25)	2	0,79кг
Б4		2	А23Д.473.002	Стойка		
				Швеллер 8 ГОСТ8240-72		
				Вст.3сп ГОСТ535-79		
				L=859 h14 (25)	1	6,06кг

Изм.	Лист	№ докум.	Подп.	Дата
Разраб.		Мордвинкин		25.11.87
Пров.		Мордвинкин		
Нач.отд.		Вольский		
Н.контр.		Мюнтер		
Утв.				

А23А.473.000

Опора

Лит. И | Лист | Листов 1

Госстрой СССР ГПИ Горьковский САНТЕХПРОЕКТ

Формат А4

Инв.№ подл. | Подп. и дата | Взам.инв.№ | Инв.№ дубл. | Подп. и дата

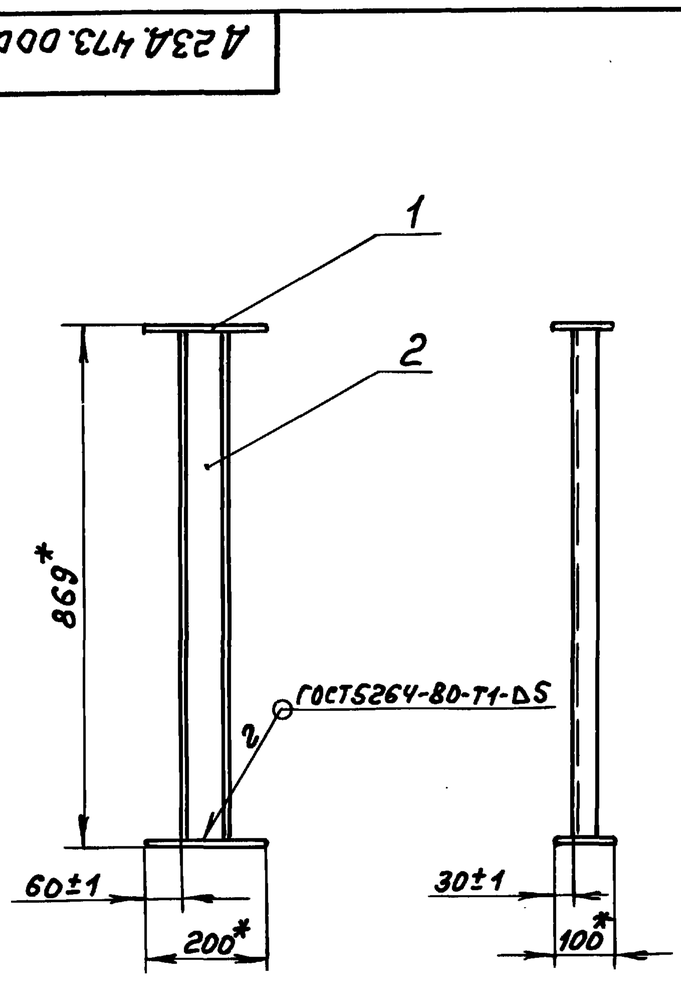

*Размеры для справок

Изм.	Лист	№ докум.	Подп.	Дата
Разраб.		Мордвинкин		25.11.87
Пров.		Мордвинкин		
Т.контр.				
Нач.отд.		Вольский		
Н.контр.		Мюнтер		
Утв.				

А23Д.473.000СБ

Опора

Лит. И | Масса 7,64 | Масштаб 1:10

Лист | Листов 1

Госстрой СССР ГПИ Горьковский САНТЕХПРОЕКТ

Формат А4

Инв.№ подл. | Подп. и дата | Взам.инв.№ | Инв.№ дубл. | Подп. и дата

Формат	Зона	Поз.	Обозначение	Наименование	Кол.	Примечание
				Документация		
А2			А23Д.474.000СБ	Сборочный чертеж		
				Сборочные единицы		
А4		1	А23Д.474.010	Площадка	1	
А4		2	А23Д.474.020	Кронштейн	1	
				Стандартные изделия		
		3		Болт М12×45.36		
				ГОСТ7798-70	3	
		4		Гайка М12.4		
				ГОСТ5915-70	3	
		5		Шайба 12.01.06		
				ГОСТ10906-78	3	

Изм.	Лист	№ докум.	Подп.	Дата
Разраб.		Панова		25.11.87
Пров.				
Нач.отд.		Вольский		
Н.контр.		Мюнтер		
Утв.				

А23Д.474.000

Площадка к деаэратору

Лит. И | Лист | Листов 1

Госстрой СССР ГПИ Горьковский САНТЕХПРОЕКТ

Копир. 23108-07 45 Формат А4

Типовой проект 903-1-260.88 Альбом 6 часть 2

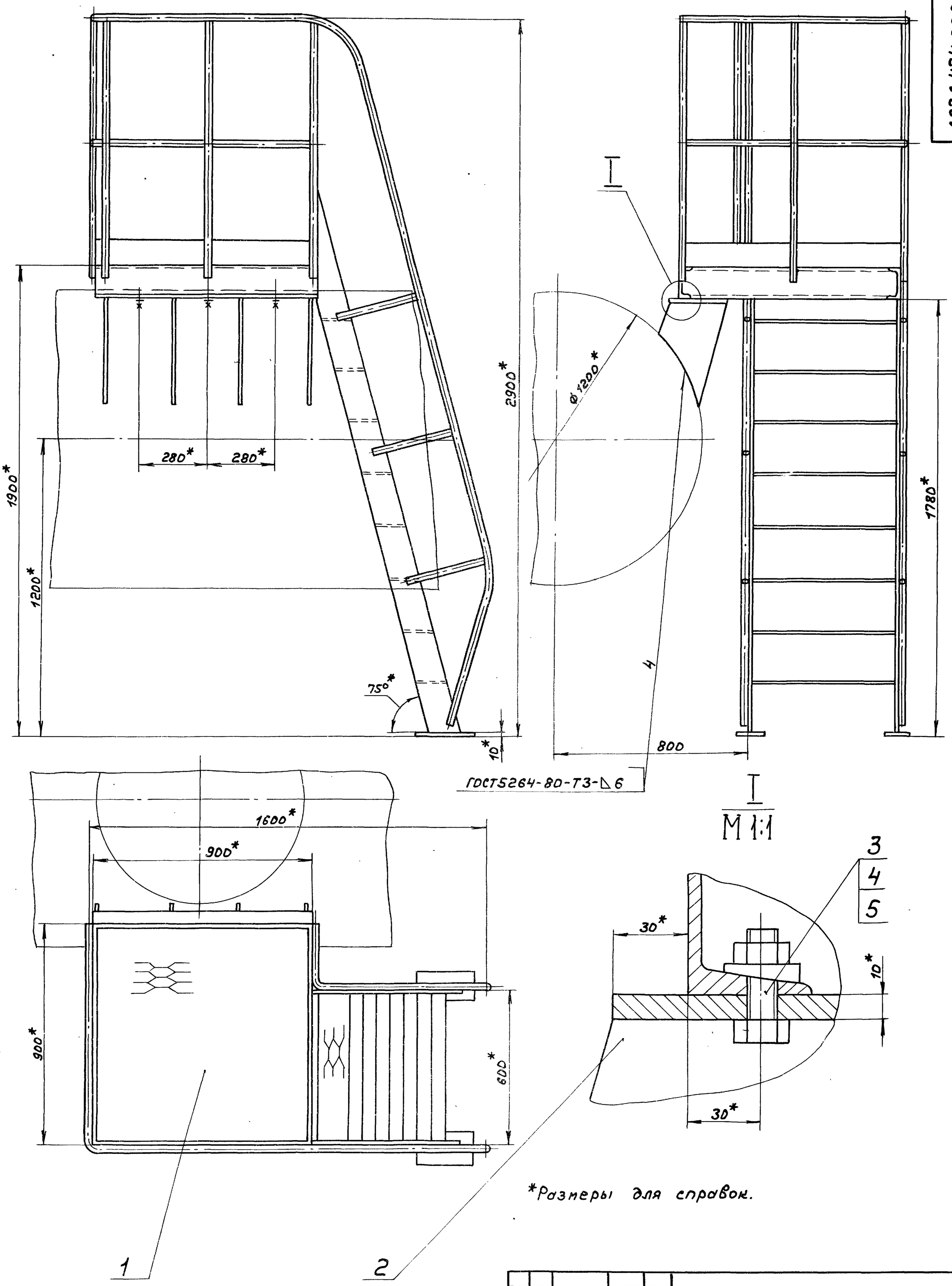

*Размеры для справок.

Изм.	Лист	№ докум.	Подп.	Дата	Площадка к деаэратору	Лит.	Масса	Масштаб
Разраб.		Панова		25.11.87		И	183	1:10
Пров.		Панова				Лист	Листов 1	
Т.контр.						Госстрой СССР, ГПИ Горьковский САНТЕХПРОЕКТ		
Нач.отд.		Вольский						
Н.контр.		Мюнтер						
Утв.								

Инв.№подл. | Подп. и дата | Взам.инв.№ | Инв.№дубл. | Подп. и дата

Д23Д.474.000СБ

Копир. 23108-07 16 формат А2

Альбом 6 часть 2

Типовой проект 903-1-260.88

Формат	Зона	Поз.	Обозначение	Наименование	Кол.	Примечание
				Документация		
А2			Д23Д.474.010 СБ	Сборочный чертеж		
				Детали		
А4		1	Д23Д.474.001	Перекладина	1	
		2	-01	Перекладина	2	
		3	-02	Перекладина	1	
А4		4	Д23Д.474.002	Поручень	1	
А4		5	Д23Д.474.003	Перекладина	1	
Б4		6	Д23Д.474.004	Бортик		
				Лента 0,8-ОМ-В-1-3,0х100		
				ГОСТ 503-81		
				L = 260 h16 25/	1	0,61кг
А4		7	Д23Д.474.005	Швеллер	2	
Б4		8	Д23Д.474.006	Настил		
				Лист ПВ 406		
				ГОСТ 8706-78		
				(880×880) h16 25/	1	12,2кг

Инв.№подл. | Подп. и дата | Взам.инв.№ | Инв.№дубл. | Подп. и дата

Изм	Лист	№докум.	Подп.	Дата
Разраб.		Панова		25.11.87
Пров.		Панова		
Нач.отд.				
Н.контр.		Мюнтер		
Утв.				

Д23Д.474.010

Площадка

Лит.	Лист	Листов
И	1	2

Госстрой СССР ГПИ Горьковский САНТЕХПРОЕКТ

Формат А4

Формат	Зона	Поз.	Обозначение	Наименование	Кол.	Примечание
А4		9	Д23Д.474.007	Ступень	8	
А4		10	Д23Д.474.008	Стойка	6	
А4		11	Д23Д.474.009	Тетива	2	
Б4		12	Д23Д.474.011	Швеллер		
				Швеллер 12-ГОСТ 8240-72		
				Ст3сп ГОСТ 535-79		
				L = 900 h16 25/	2	9,36кг
А4		13	Д23Д.474.008-01	Стойка	7	
А4		14	Д23Д.474.012	Поручень	1	
А4		15	Д23Д.474.013	Плита		
				Лист Б-ПН-10 ГОСТ 19903-74		
				Ст3сп ГОСТ 14637-79		
				(100×250) h16 25/	2	1,96кг
А4		16	Д23Д.474.014	Поручень	1	
Б4		17	Д23Д.474.015	Бортик		
				Лента 0,8-ОМ-В-1-3×100		
				ГОСТ 503-81		
				L = 1775 h16 25/	1	4,2кг

Инв.№подл. | Подп. и дата | Взам.инв.№ | Инв.№дубл. | Подп. и дата

Изм	Лист	№докум.	Подп.	Дата

Д23Д.474.010 | Лист 2

Формат А4

Д23А.474.001

25/(√)

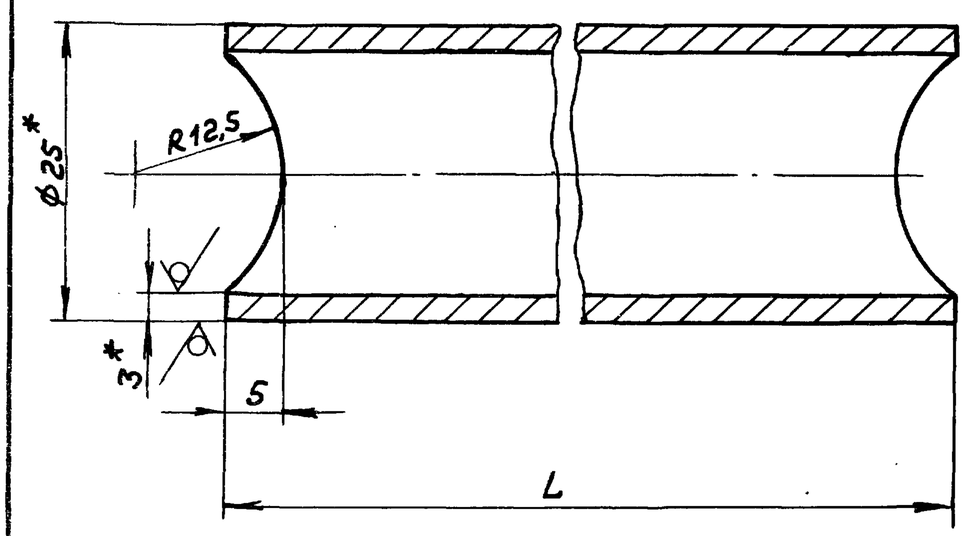

Обозначение	L мм.	Масса, кг
Д23Д.474.001	198	0,31
-01	410	0,66
-02	422	0,71

1. *Размеры для справок.
2. ± IT16/2

Инв.№подл. | Подп. и дата | Взам.инв.№ | Инв.№дубл. | Подп. и дата

Изм	Лист	№докум.	Подп.	Дата
Разраб.		Панова		25.11.87
Пров.		Панова		
Т.контр.				
Н.контр.		Мюнтер		
Утв.				

Д23Д.474.001

Перекладина

Лит.	Масса	Масштаб
И	см. табл.	2:1
Лист	Листов 1	

Труба 25×3 ГОСТ 8732-78 / Ст3сп ГОСТ 8731-74

Госстрой СССР ГПИ Горьковский САНТЕХПРОЕКТ

Формат А4

Д23А.474.002

(√)

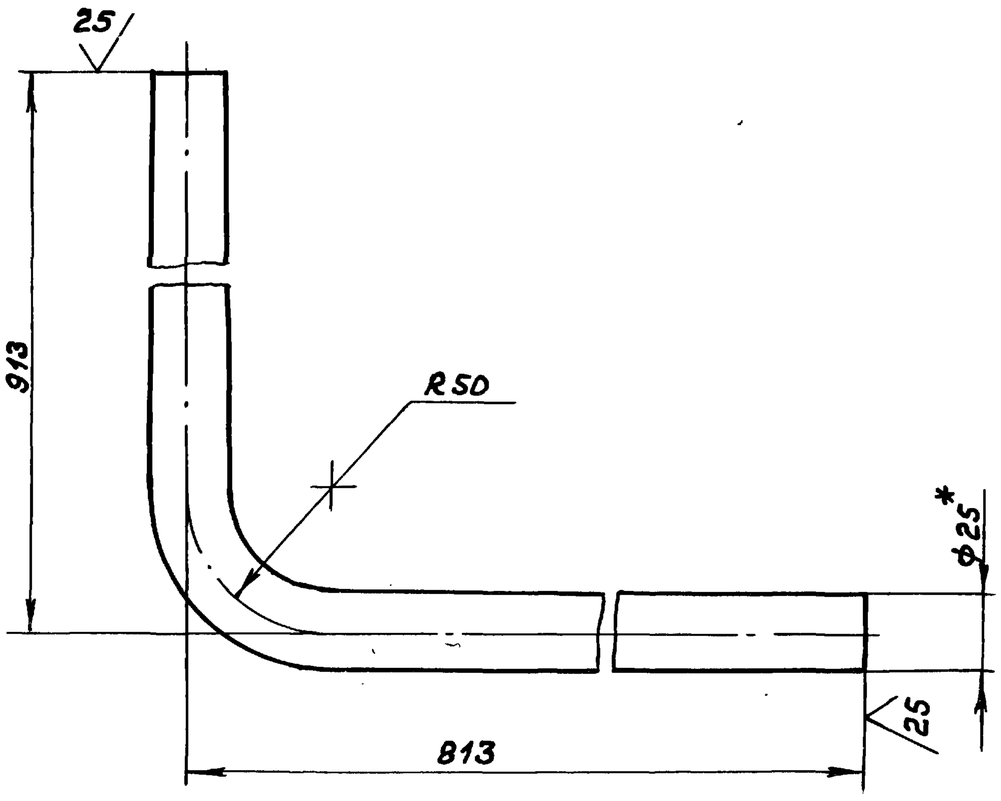

1. *Размеры для справок.
2. ± IT16/2

Инв.№подл. | Подп. и дата | Взам.инв.№ | Инв.№дубл. | Подп. и дата

Изм	Лист	№докум.	Подп.	Дата
Разраб.		Панова		25.11.87
Пров.		Панова		
Т.контр.				
Н.контр.		Мюнтер		
Утв.				

Д23Д.474.002

Поручень

Лит.	Масса	Масштаб
И	2,8	1:2
Лист	Листов 1	

Труба 25×3 ГОСТ 8732-78 / Ст3сп ГОСТ 8731-74

Госстрой СССР ГПИ Горьковский САНТЕХПРОЕКТ

Копир.

Типовой проект 903-1-260.88 Альбом 6 часть 2

Д23Д.474.010СБ

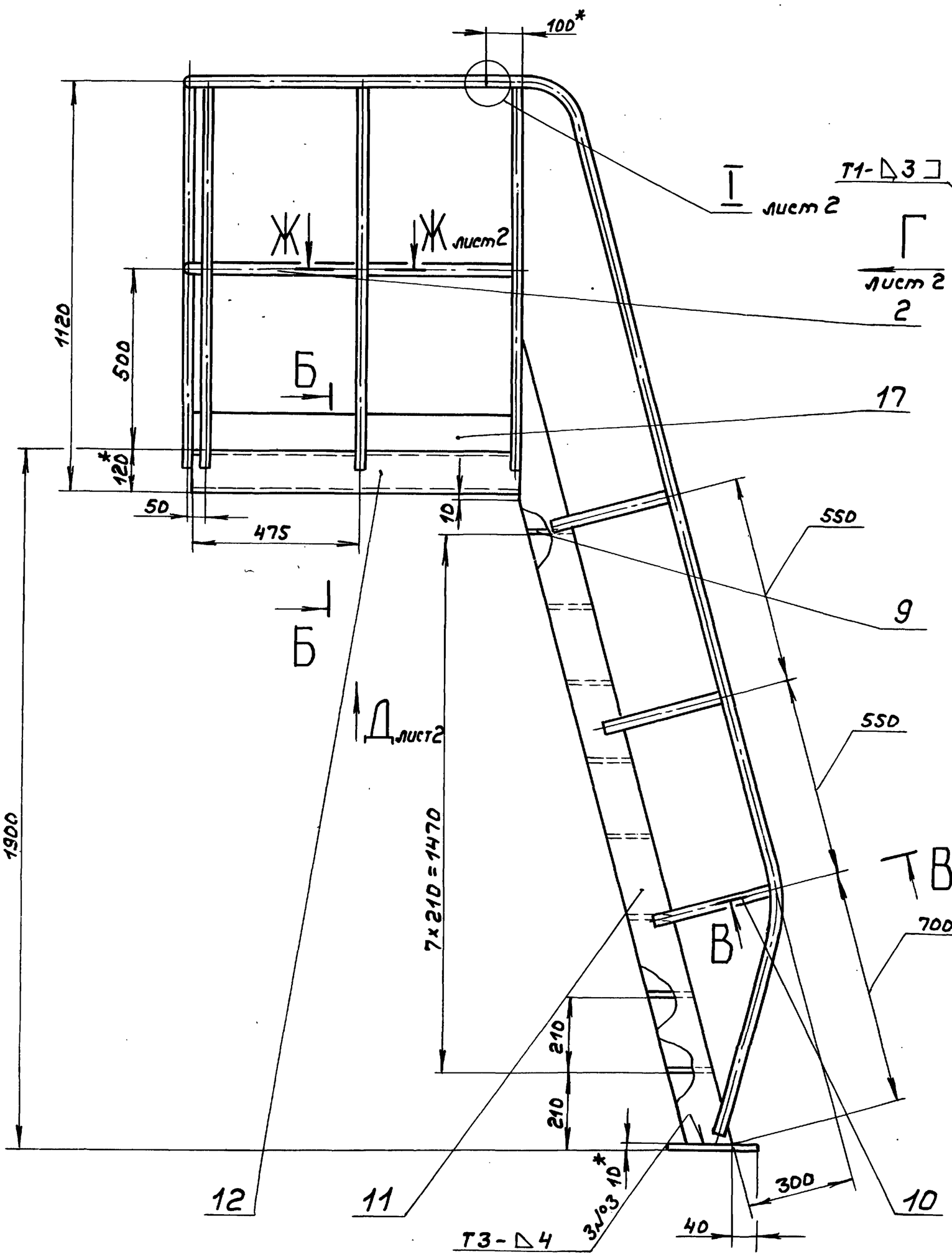

Б-Б
М1:2

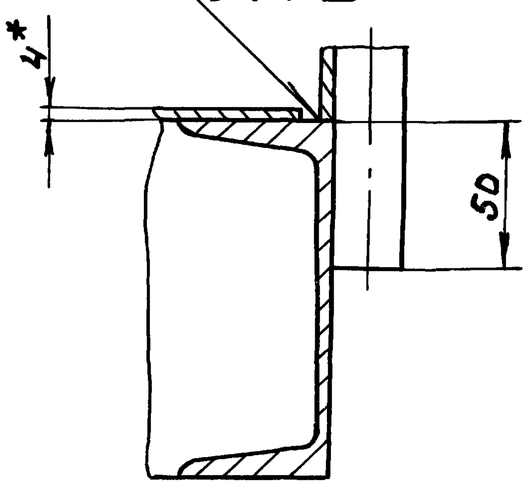

В-В повернуто
М1:1

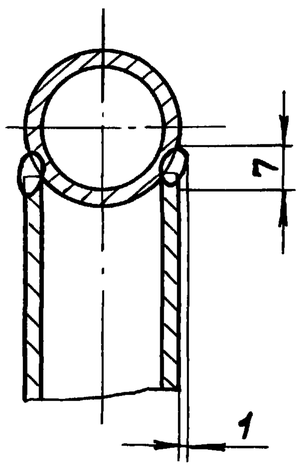

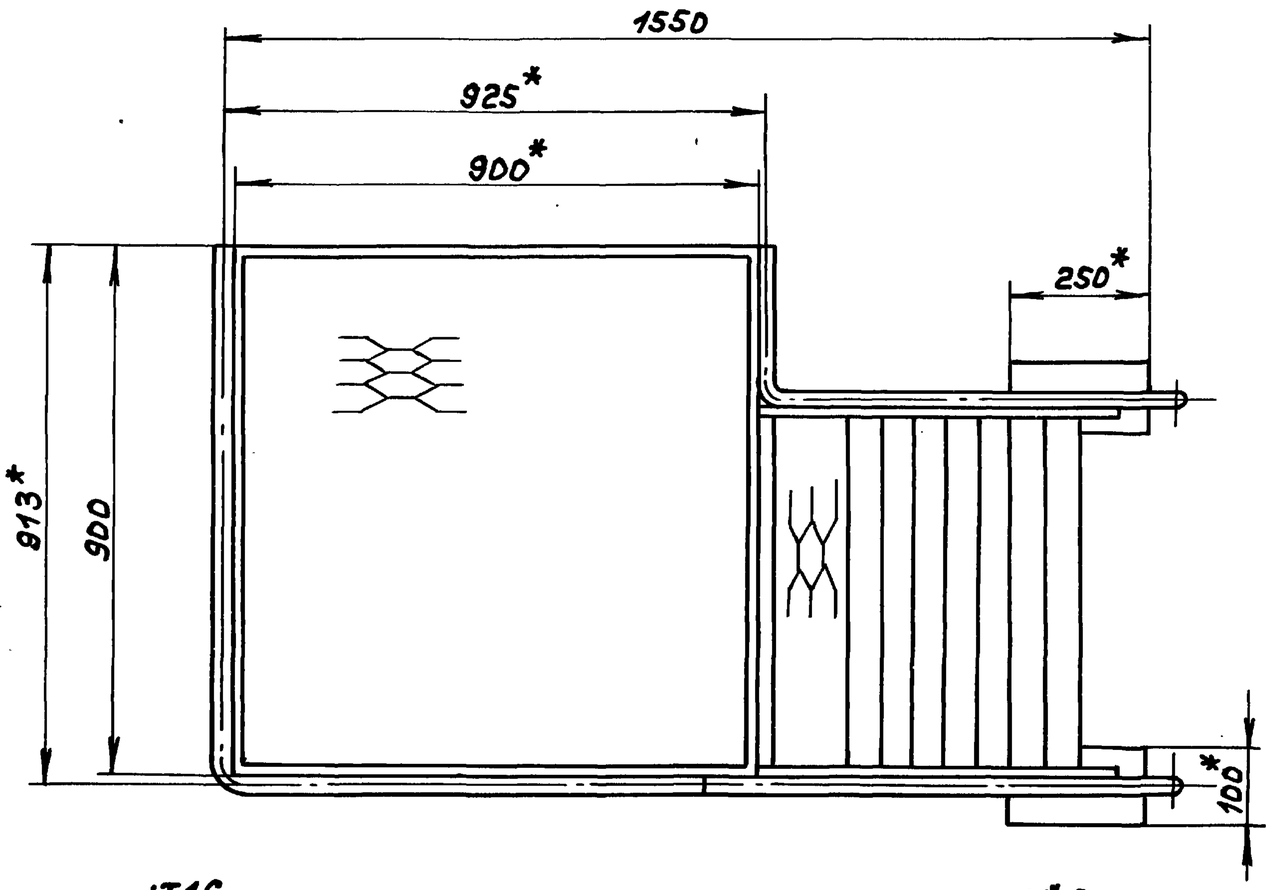

1. *Размеры для справок.
2. **Обработать по сопрягаемой детали.
3. H16, h16, $\pm \frac{IT16}{2}$
4. Сварные швы №1, 2, 3, 4, 5, 6 по ГОСТ 5264-80; №7 по ГОСТ 16037-80.
5. Сварка ручная дуговая.

					Д23Д.474.010СБ	
Изм.	Лист	№докум.	Подп.	Дата	Площадка	Лит. И; Масса 145; Масштаб 1:10
Разраб.		Панова		11.87		Лист 1; Листов 2
Пров.		Панова				Госстрой СССР, ГПИ Горьковский САНТЕХПРОЕКТ
Т.контр.						
Н.контр.		Мюнтер				
Утв.						

Инв.№подл. | Подп. и дата | Взам.инв.№ | Инв.№дубл. | Подп. и дата

Копир. 23108-07 4В Формат А2

Вид А лист 1

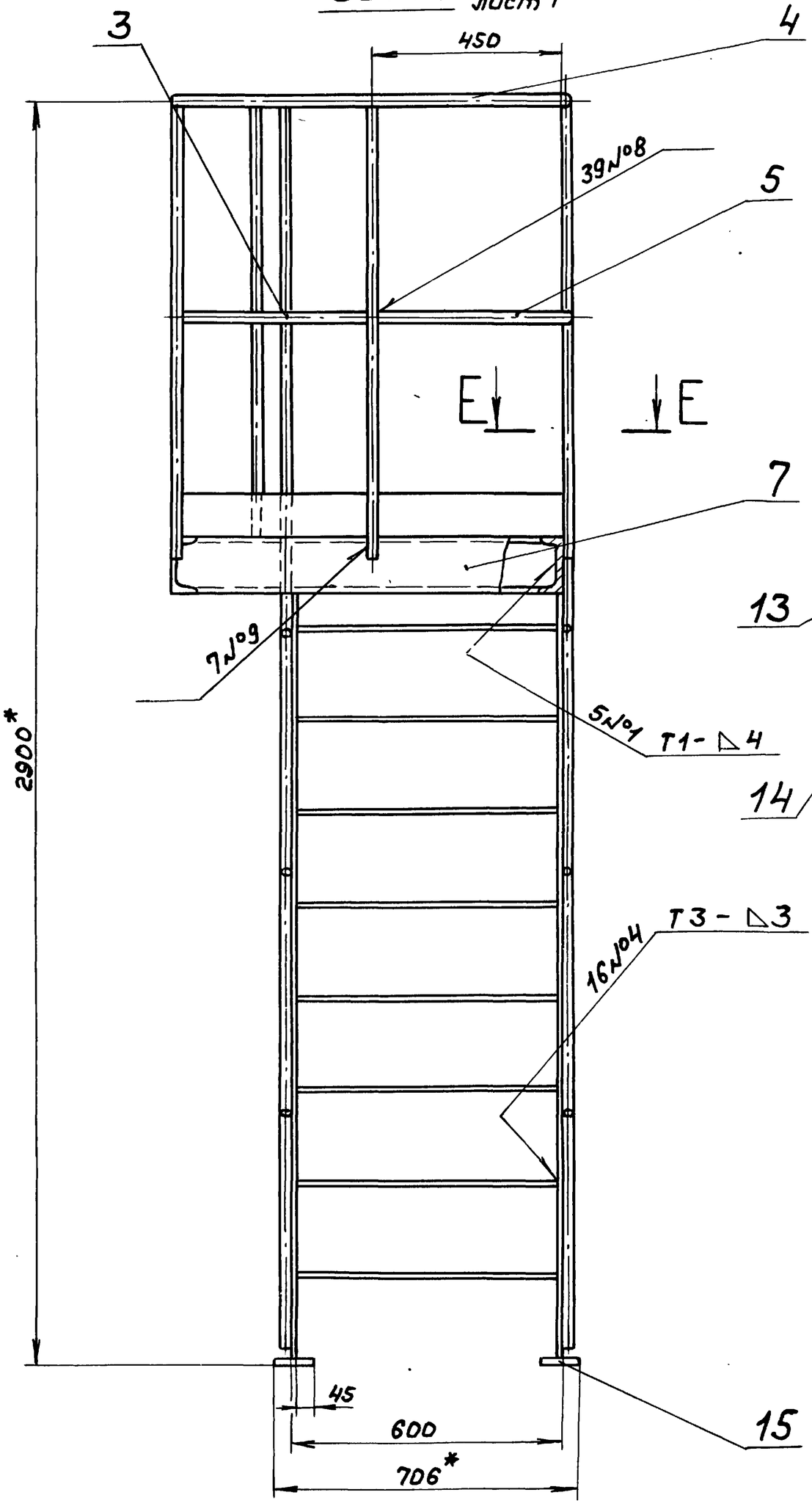

Вид Г лист 1

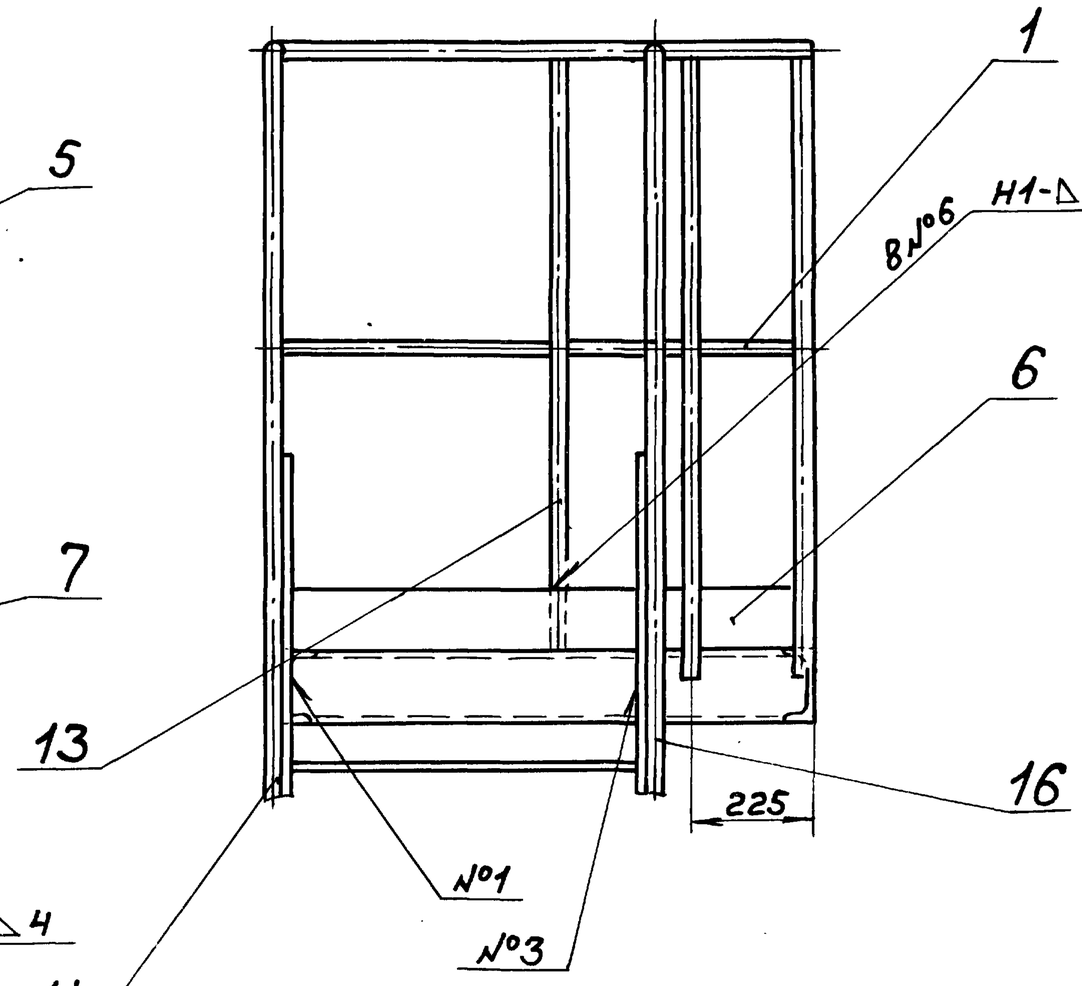

Вид Д повернуто, лист 1

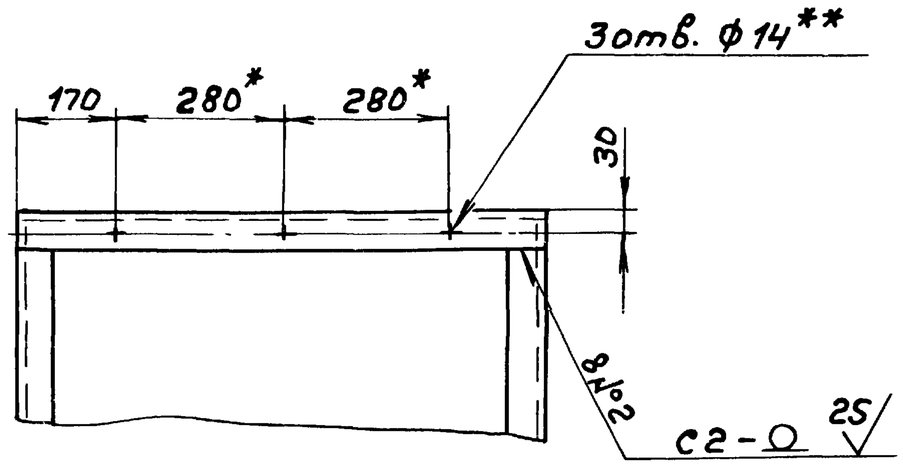

Ж-Ж лист 1
М 1:1

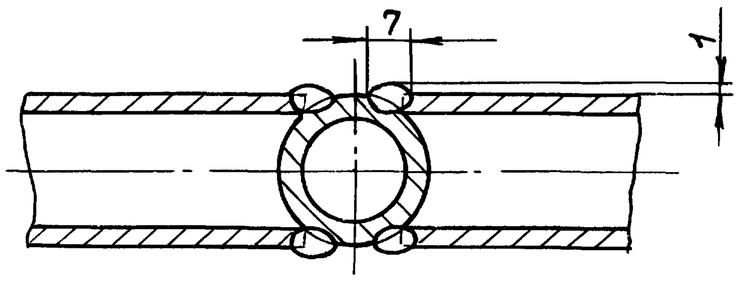

Е - Е
М 1:1

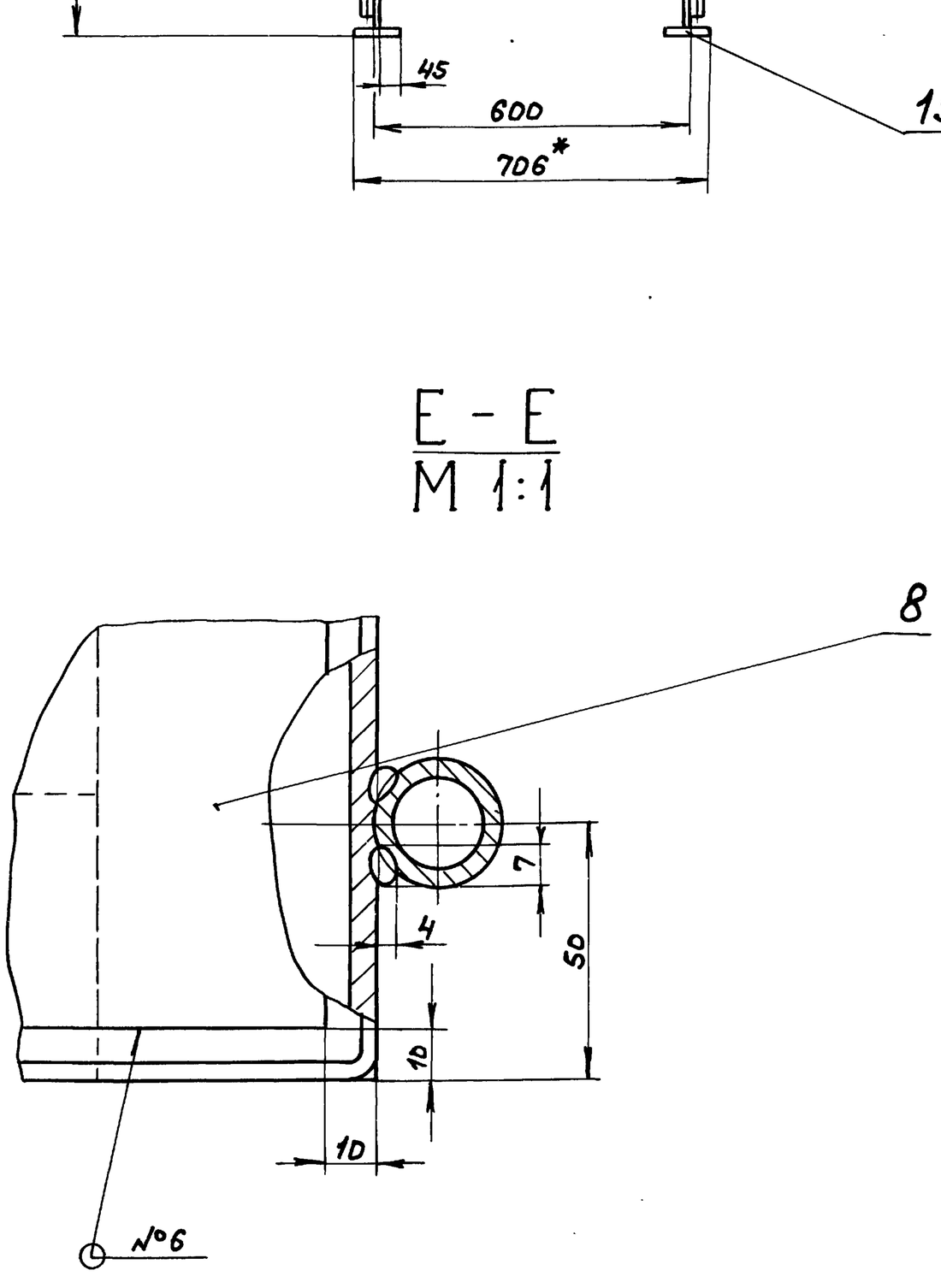

I лист 1
М 1:1

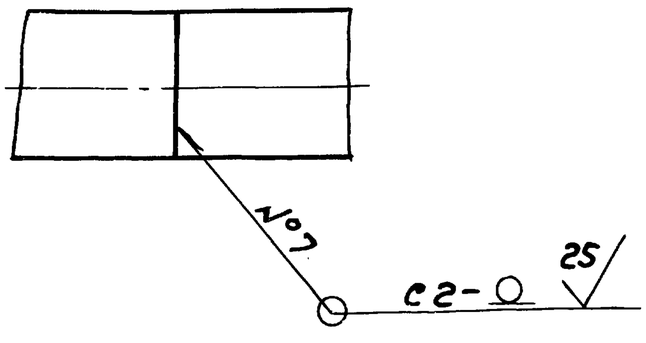

Изм.	Лист	№ докум.	Подп.	Дата	А 23А. 474. 010СБ	Лист 2

Копир. 23108-07 49 Формат А2

Типовой проект 903-1-26088 Альбом 6 Часть 2

Инв.№ подл. | Подп. и дата | Взам. инв.№ | Инв.№ дубл. | Подп. и дата

А23А.474.003

25 √(√)

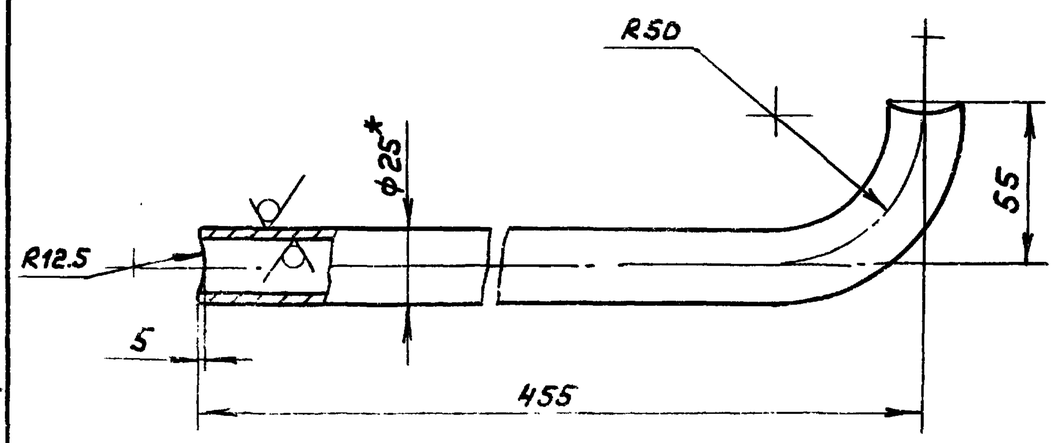

1. *Размеры для справок.
2. ± IT16/2

Изм.	Лист	№ докум.	Подп.	Дата
Разраб.	Панова			25.11.87
Пров.	Панова			
Т.контр.				
Н.контр.	Мюнтер			
Утв.				

А23А.474.003

Переkладина

Лит.	Масса	Масштаб
И	0,87	1:2
Лист	Листов 1	

Труба 25×3 ГОСТ 8732-78 / Вст3сп ГОСТ 8731-74

Госстрой СССР ГПИ Горьковский САНТЕХПРОЕКТ

Формат А4

Типовой проект 903-1-26088 Альбом 6 Часть 2

Инв.№ подл. | Подп. и дата | Взам. инв.№ | Инв.№ дубл. | Подп. и дата

А23А.474.005

25 √(√)

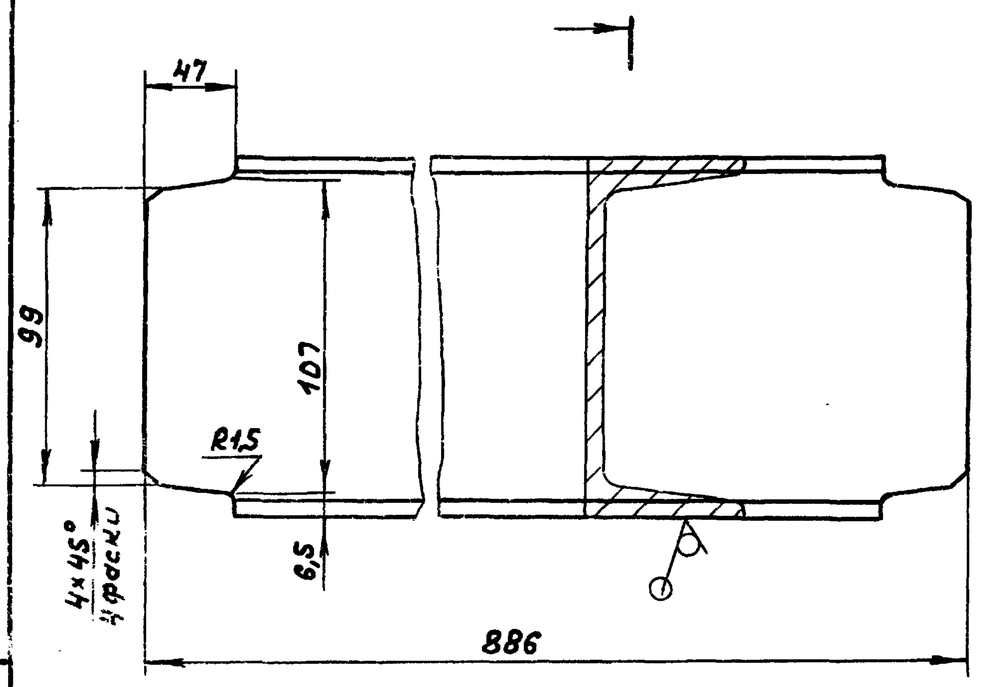

h16, ± IT16/2

Изм.	Лист	№ докум.	Подп.	Дата
Разроб	Панова			25.11.87
Проб.	Панова			
Т контр				
Н.контр	Мюнтер			
Утв.				

А23А.474.005

Швеллер

Лит.	Масса	Масштаб
И	9,2	1:2
Лист	Листов 1	

Швеллер 12 ГОСТ 8240-72 / Вст3сп ГОСТ 535-79

Госстрой СССР ГПИ Горьковский САНТЕХПРОЕКТ

Формат А4

Инв.№ подл. | Подп. и дата | Взам. инв.№ | Инв.№ дубл. | Подп. и дата

А23А.474.007

25 √(√)

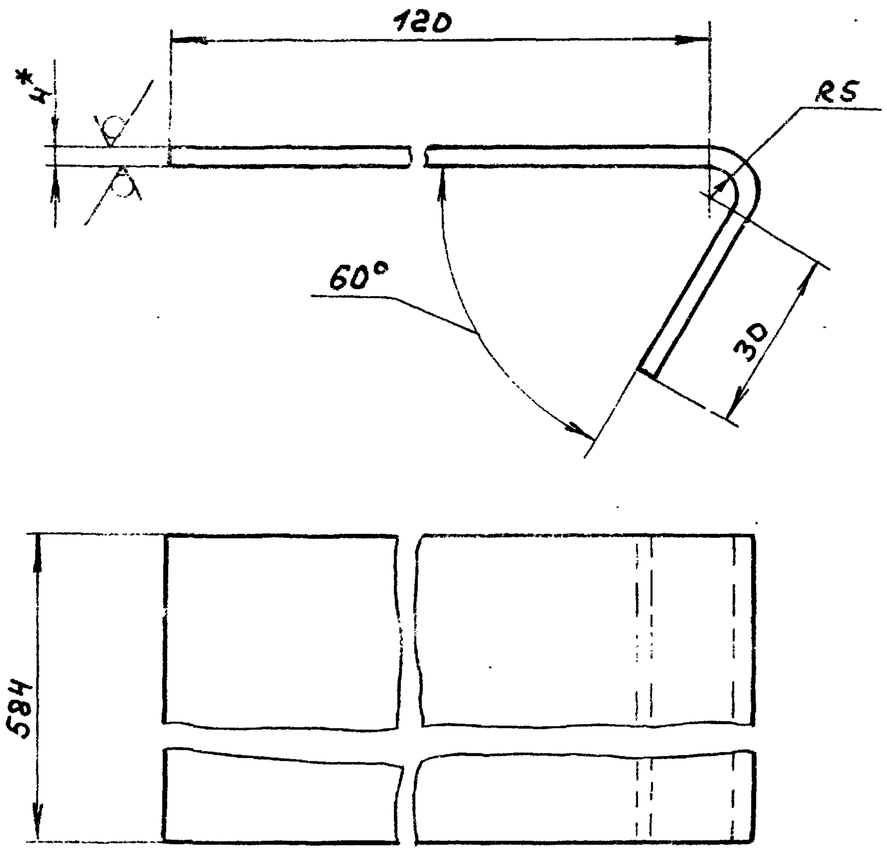

1. *Размеры для справок.
2. ± IT16/2

Изм.	Лист	№ докум.	Подп.	Дата
Разраб.	Панова			25.11.87
Пров.	Панова			
Т.контр.				
Н.контр.	Мюнтер			
Утв.				

А23А.474.007

Ступень

Лит.	Масса	Масштаб
И	2,87	1:1
Лист	Листов 1	

Лист ПВ406 ГОСТ 8706-78

Госстрой СССР ГПИ Горьковский САНТЕХПРОЕКТ

Формат А4

Инв.№ подл. | Подп. и дата | Взам. инв.№ | Инв.№ дубл. | Подп. и дата

А23А.474.008

25 √(√)

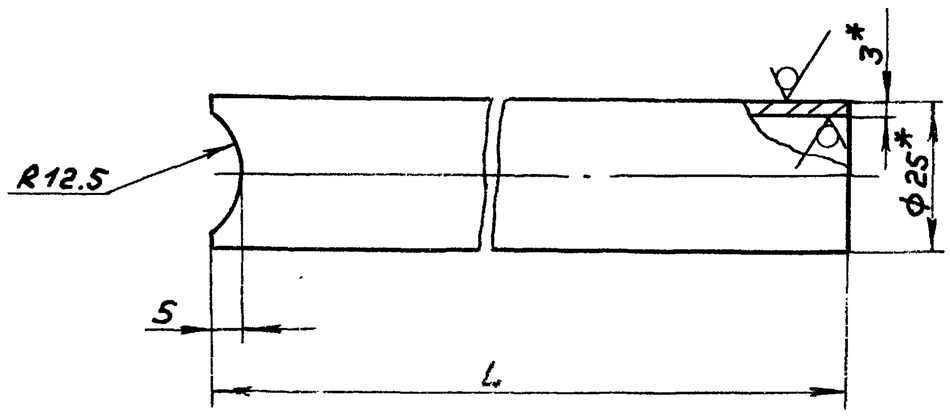

Обозначение	L, мм.	Масса, кг
А23А.474.008	343	0,55
-01	1043	1,7

1. *Размеры для справок.
2. ± IT16/2

Изм.	Лист	№ докум.	Подп.	Дата
Разраб	Панова			25.11.87
Проб.	Панова			
Т. контр				
Н.контр	Мюнтер			
Утв.				

А23А.474.008

Стойка

Лит.	Масса	Масштаб
И	см. табл.	1:1
Лист	Листов 1	

Труба 25×3 ГОСТ 8732-78 / Вст3сп ГОСТ 8731-74

Госстрой СССР ГПИ Горьковский САНТЕХПРОЕКТ

Формат А4

Типовой проект 903-1-260.88 Альбом 6 часть 2

Инв.№подл. | Подп. и дата | Взам.инв.№ | Инв.№дубл. | Подп. и дата

23А.474.009

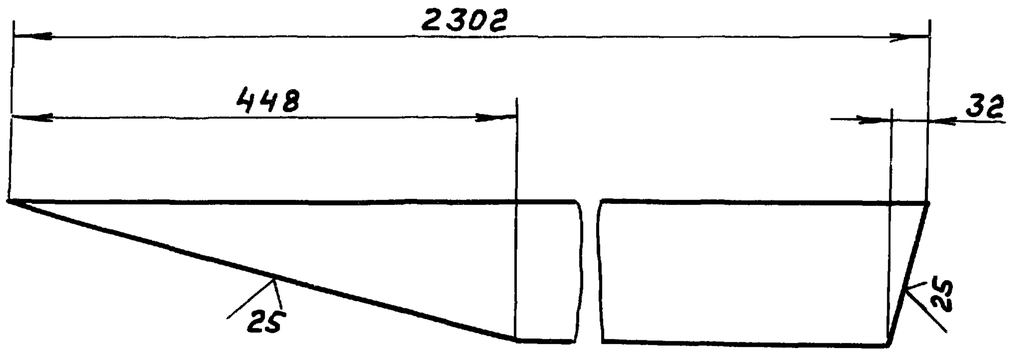

$\pm \frac{IT16}{2}$

Изм	Лист	№докум.	Подп.	Дата	Д23Д.474.009		
Разраб.		Панова		25.11.87	Тетива	Лит.	Масса	Масштаб
Пров.		Панова				И	15,6	1:5
Т.контр.						Лист	Листов 1	
Н.контр		Мюнтер			Полоса 2-Б-8×120 ГОСТ 103-76 / ВСт3сп ГОСТ 535-79	Госстрой СССР ГПИ Горьковский САНТЕХПРОЕКТ		
Утв.								

Формат А4

23А.474.012

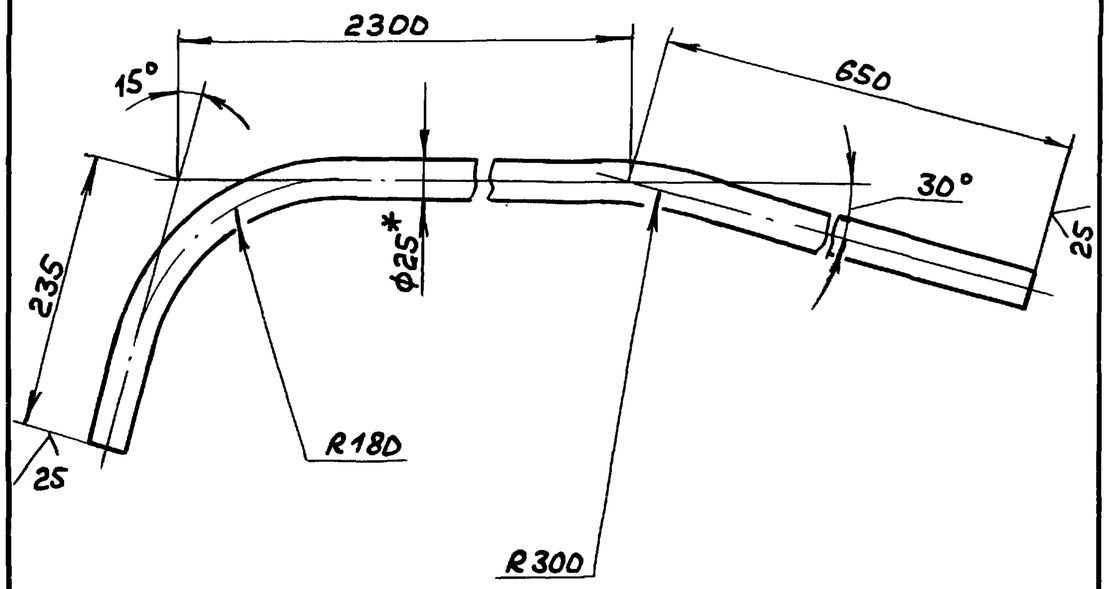

1. *Размеры для справок.
2. $\pm \frac{IT16}{2}$

Изм	Лист	№докум.	Подп.	Дата	Д23Д.474.012			
Разраб.		Панова		25.11.87	Поручень	Лит.	Масса	Масштаб
Пров.		Панова				И	5,2	1:5
Т.контр.						Лист	Листов 1	
Н.контр		Мюнтер			Труба 25×3 ГОСТ 8732-78 / ВСт3сп ГОСТ 8731-74	Госстрой СССР ГПИ Горьковский САНТЕХПРОЕКТ		
Утв.								

Формат А4

23А.474.014

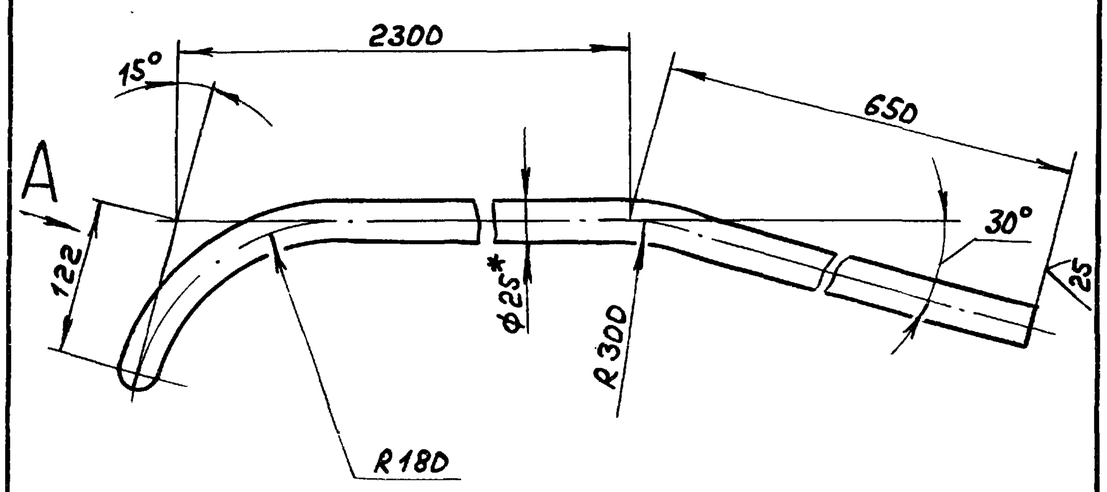

Вид А повернуто

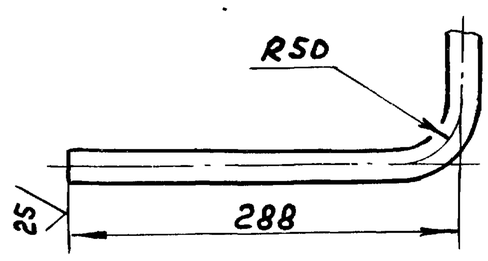

1. *Размеры для справок.
2. $\pm \frac{IT16}{2}$

Изм	Лист	№докум.	Подп.	Дата	Д23Д.474.014			
Разраб.		Панова		25.11.87	Поручень	Лит.	Масса	Масштаб
Пров.		Панова				И	55	1:5
Т.контр.						Лист	Листов 1	
Н.контр		Мюнтер			Труба 25×3 ГОСТ 8732-78 / ВСт.3сп ГОСТ 8731-74	Госстрой СССР ГПИ Горьковский САНТЕХПРОЕКТ		
Утв.								

Формат А4

Формат	Зона	Поз.	Обозначение	Наименование	Кол.	Примечание
				Документация		
А3			Д23Д.474.020СБ	Сборочный чертеж		
				Детали		
Б4		1	Д23Д.474.021	Плита		
				Лист Б-ПН-10 ГОСТ 19903-74 / ВСт3сп ГОСТ 14637-79		
				(200×900) h16 25	1	14,1 кг
А4		2	Д23Д.474.022	Ребро	4	

Изм	Лист	№докум.	Подп.	Дата	Д23Д.474.020			
Разраб.		Панова		25.11.87	Кронштейн	Лит.	Лист	Листов
Пров.		Панова				И		1
Нач.отд.						Госстрой СССР ГПИ Горьковский САНТЕХПРОЕКТ		
Н.контр		Мюнтер						
Утв.								

Формат А4

Альбом 6 част.

Типовой проект 903-1-260.88

Инв.№подл. | Подп. и дата | Взам.инв.№ | Инв.№дубл. | Подп. и дата

АДЗД.474.020СБ

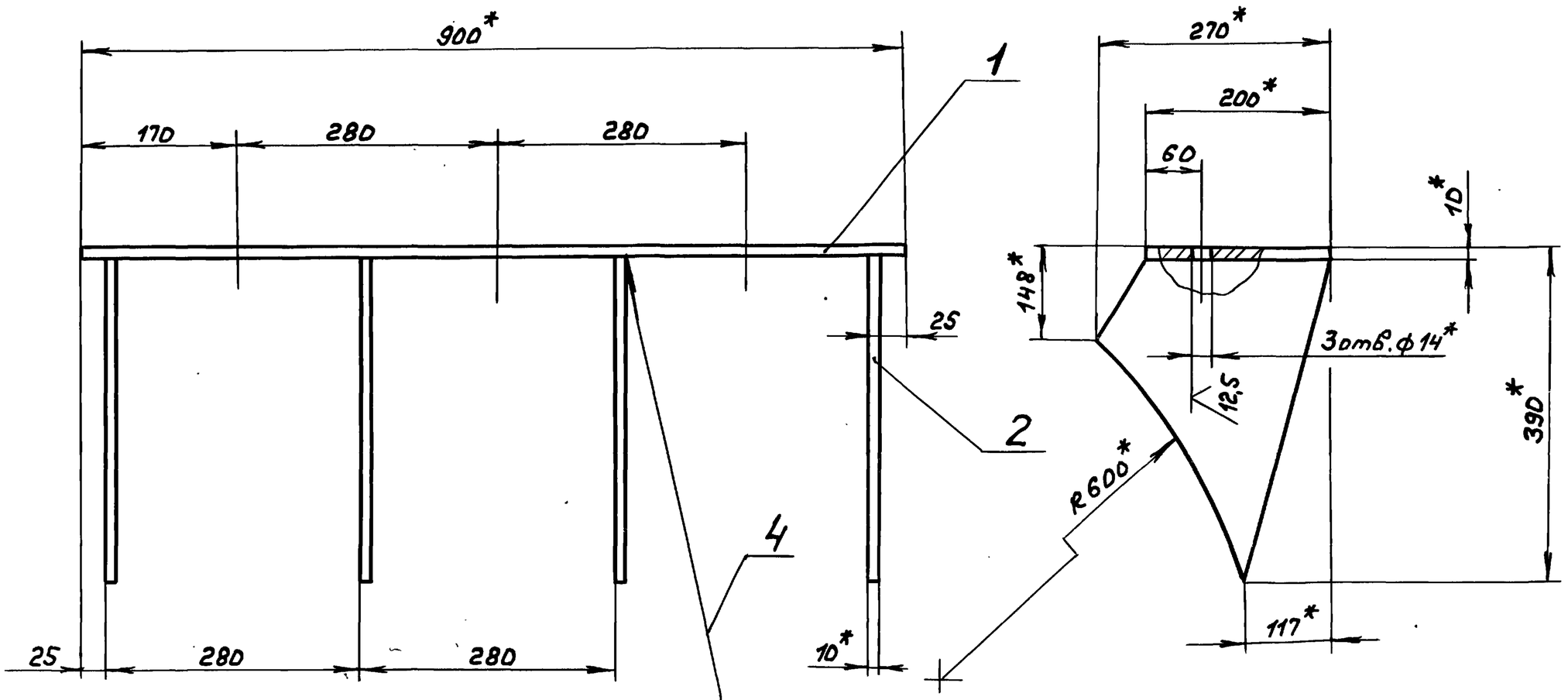

ГОСТ5264-80-Т3-△8

1. *Размеры для справок.
2. Н14, ± IT16/2

Изм	Лист	№ докум.	Подп.	Дата
Разраб.		Панова		24.11.87
Пров.		Панова		
Т. контр.				
Н. контр.		Мюнтер		
Утв.				

АДЗД.474.020СБ

Кронштейн

Лит.	Масса	Масштаб
И	38	1:5
Лист	Листов 1	

Госстрой СССР ГПИ Горьковский САНТЕХПРОЕКТ

Формат А3

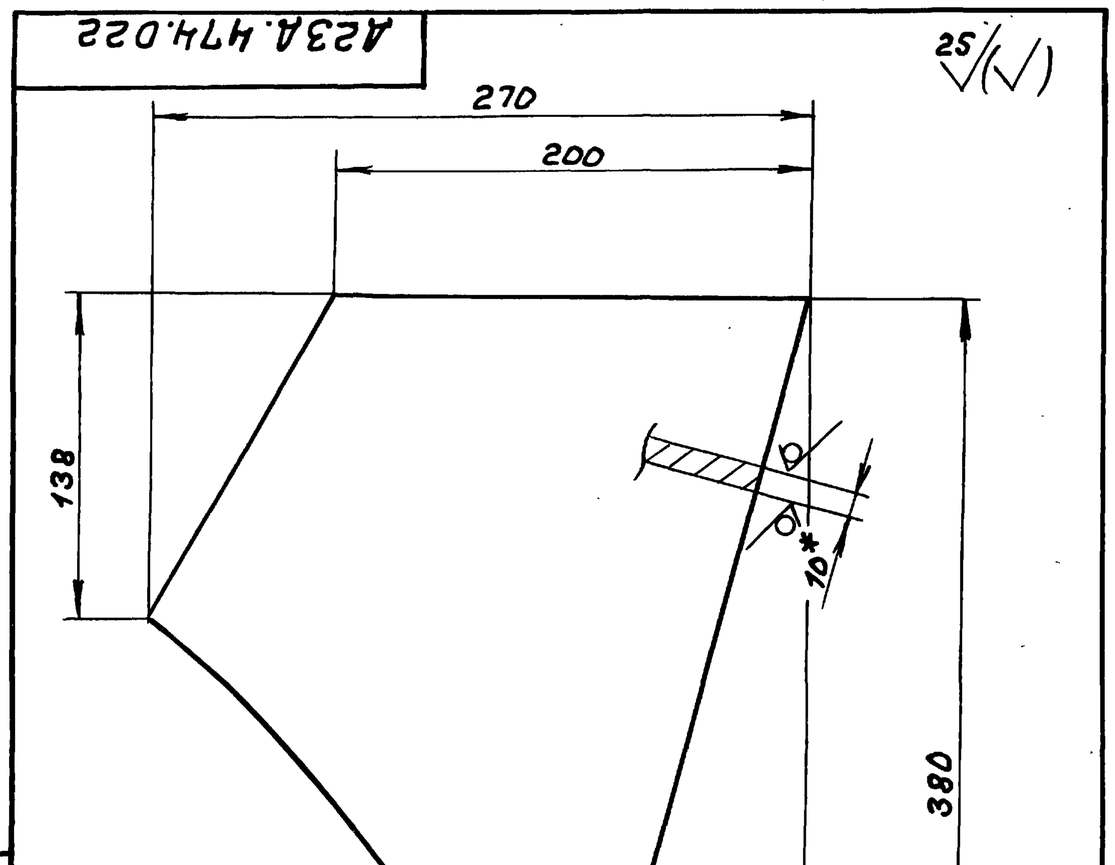

1. *Размеры для справок
2. ± IT16/2

Изм	Лист	№ докум.	Подп.	Дата
Разраб.		Панова		24.11.87
Пров.		Панова		
Т. контр.				
Н. контр.		Мюнтер		
Утв.				

АДЗД.474.022

Ребро

Лит.	Масса	Масштаб
И	6	1:2,5
Лист	Листов 1	

Лист Б-ПН-10 ГОСТ 19903-74 / Вст.3сп ГОСТ 14637-79

Госстрой СССР ГПИ Горьковский САНТЕХПРОЕКТ

Формат А4

Формат	Зона	Поз.	Обозначение	Наименование	Кол.	Примечание
				Документация		
А3			АДЗД.475.000СБ	Сборочный чертеж		
				Детали		
А4		1	АДЗД.475.001	Уголок	1	
				Стандартные изделия		
		2		Хомут 25-Вст3сп-49.хр ГОСТ 24137-80	1	
		3		Хомут 135-Вст3сп-49.хр ГОСТ 24137-80	1	
		4		Гайка М8.4 ГОСТ 5915-70	4	
		5		Гайка М16.4 ГОСТ 5915-70	4	

Изм	Лист	№ докум.	Подп.	Дата
Разраб		Панова		24.11.87
Пров.		Панова		
Нач.отд.		Вольский		
Н. контр.		Мюнтер		
Утв.				

АДЗД.475.000

Крепление вспомогательного трубопровода к основному

Лит.	Лист	Листов 6
И		1

Госстрой СССР ГПИ Горьковский САНТЕХПРОЕКТ

Копир.

Типовой проект 903-1-260.88 Альбом 6 часть 2

Инв.№подл. | Подп. и дата | Взам.инв.№ | Инв.№дубл. | Подп. и дата

А23А.475.000СБ

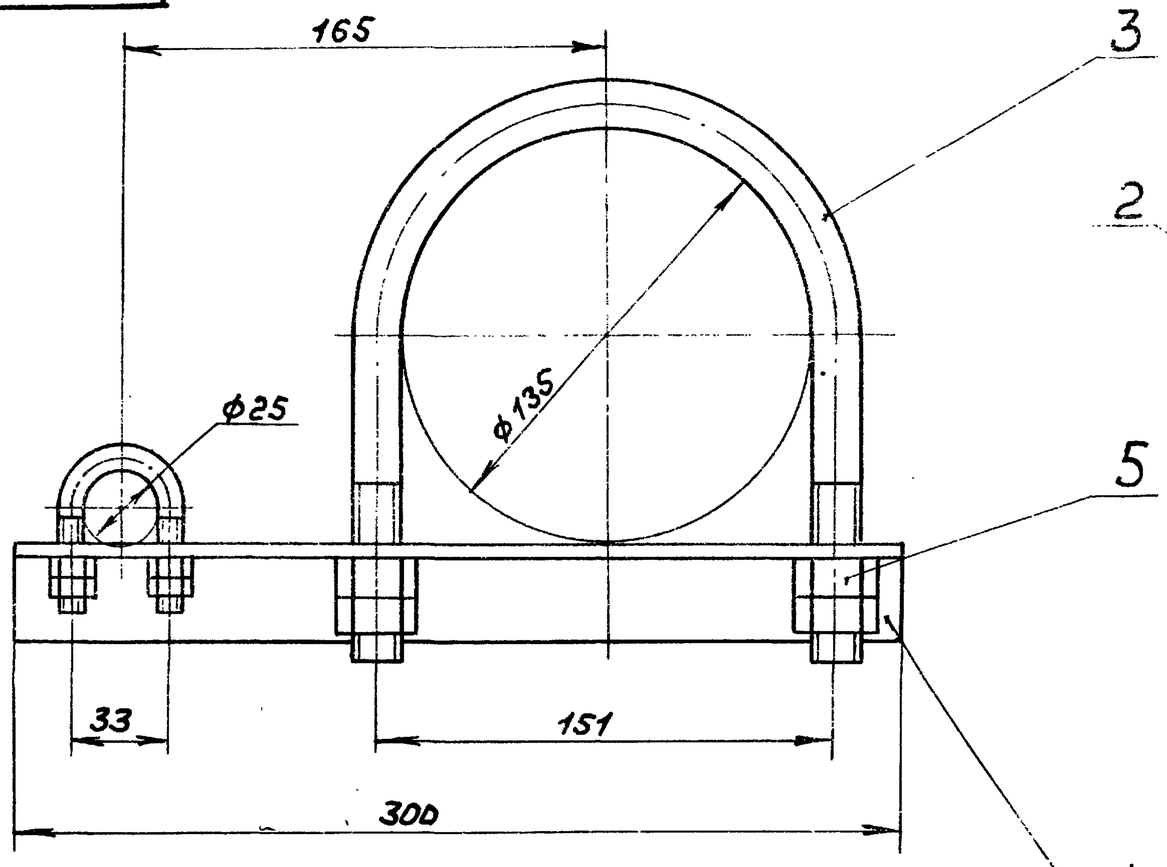

Размеры для справок.

Изм.	Лист	№ докум.	Подп.	Дата
Разраб.		Панова		27.11.87
Пров.		Панова		
Т.контр.				
Нач.отд.		Вольский		
Н.контр.		Мюнтер		
Утв.				

А23Д.475.000СБ

Крепление вспомогательного трубопровода к основному

Лит.	Масса	Масштаб
И	1,52	1:2
Лист	Листов 1	

Госстрой СССР ГПИ Горьковский САНТЕХПРОЕКТ

Формат А3

А23А.475.001

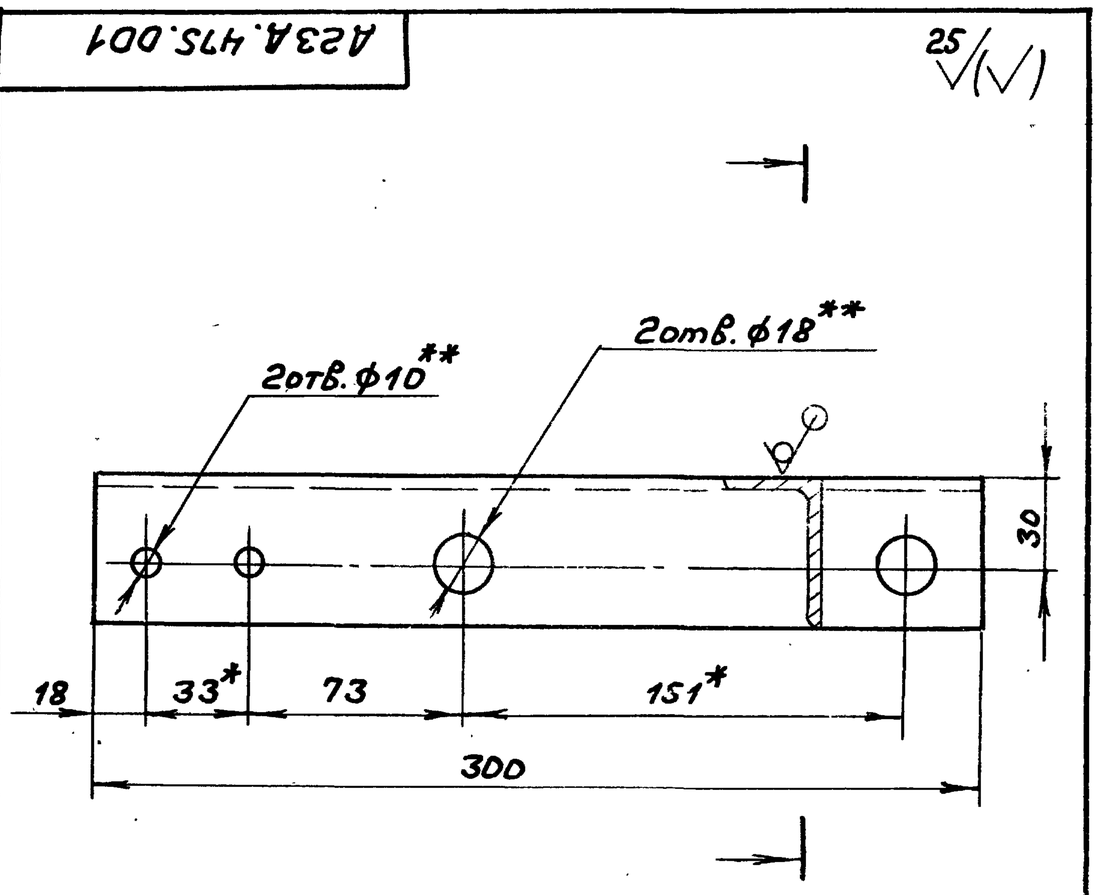

1. *Размеры для справок.
2. **Обработать по сопрягаемой детали.
3. $H14, \pm \frac{IT14}{2}$

Изм.	Лист	№ докум.	Подп.	Дата
Разраб.		Панова		27.11.87
Пров.		Панова		
Т.контр.				
Н.контр.		Мюнтер		
Утв.				

А23Д.475.001

Уголок

Лит.	Масса	Масштаб
И	0,74	1:2
Лист	Листов 1	

Уголок 50х32х4-Б-ГОСТ8510-72 Ст.3сп ГОСТ535-79

Госстрой СССР ГПИ Горьковский САНТЕХПРОЕКТ

Формат А4

Формат	Зона	Поз.	Обозначение	Наименование	Кол.	Примечание
				Документация		
А3			А23Д.482.000СБ	Сборочный чертеж		
				Детали		
Б4		1	А23Д.482.001	Лист		
				Лист Б-ПН-Б ГОСТ19903-74		
				Ст.3сп ГОСТ14637-79	2	4,36кг
Б4		2	А23Д.482.002	Лист		
				Лист Б-ПН-Б ГОСТ19903-74		
				Ст.3сп ГОСТ14637-79	2	4,39кг
Б4		3	А23Д.482.003	Лист		
				Лист Б-ПН-Б ГОСТ19903-74		
				Ст.3сп ГОСТ14637-79		
				(471х500) Л16 25√	1	11,09кг
Б4		4	А23Д.482.004	Лист		
				Лист Б-ПН-Б ГОСТ19903-74		
				Ст.3сп ГОСТ14637-79		
				(400х500) Л16 25√	1	9,44кг
Б4		5	А23Д.482.005	Плита		
				Лист Б-ПН-10 ГОСТ19903-74		
				Ст.3сп ГОСТ14637-79		
				(400х500) Л16 25√	1	15,7кг

Инв.№подл. | Подп. и дата | Взам.инв.№ | Инв.№дубл. | Подп. и дата

Изм.	Лист	№ докум.	Подп.	Дата
Разраб.		Мюнтер		26.11.87
Пров.		Мюнтер		
Нач.отд.				
Н.контр.		Мюнтер		
Утв.				

А23Д.482.000

Опора

Лит.	Лист	Листов
И		1

Госстрой СССР ГПИ Горьковский САНТЕХПРОЕКТ

Формат А4

Типовой проект 903-1-260.88 Альбом 6 часть 2

Д23А.482.000СБ

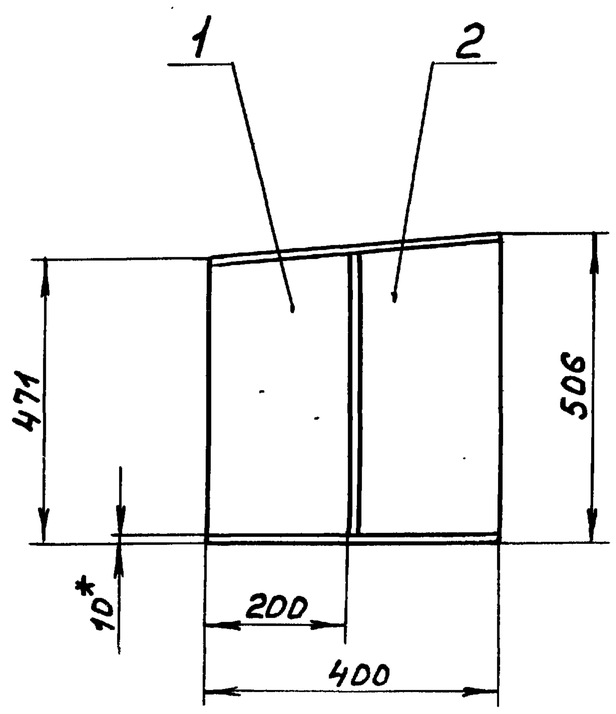

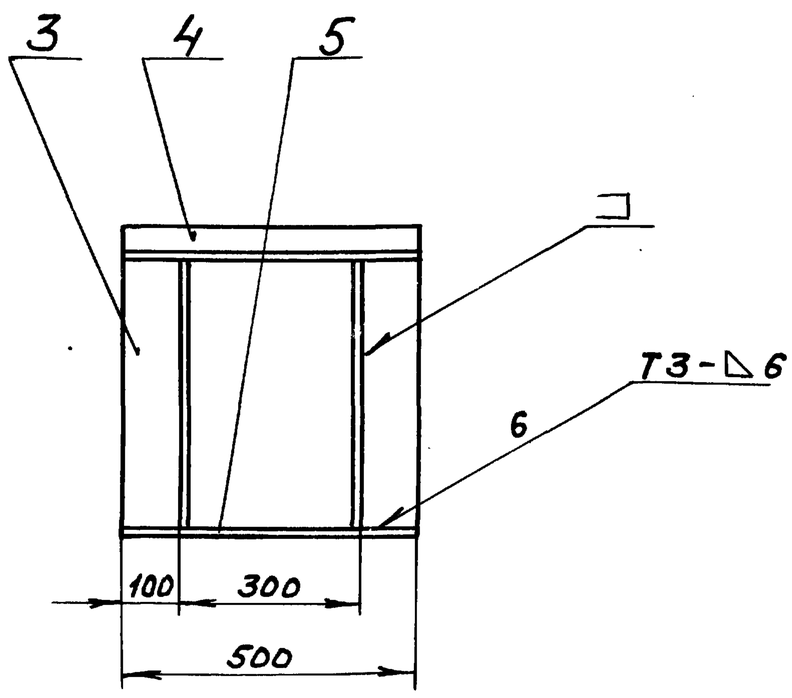

Поз.1

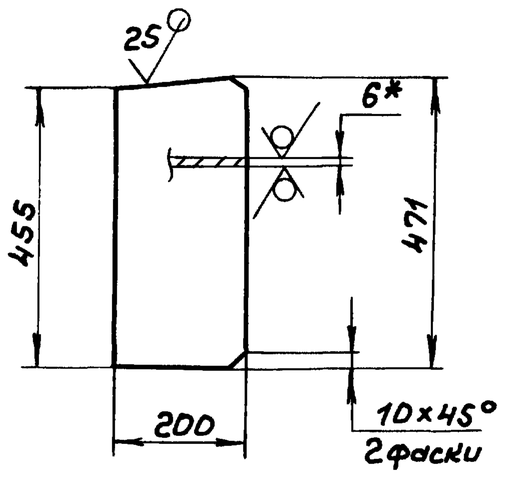

Поз.2

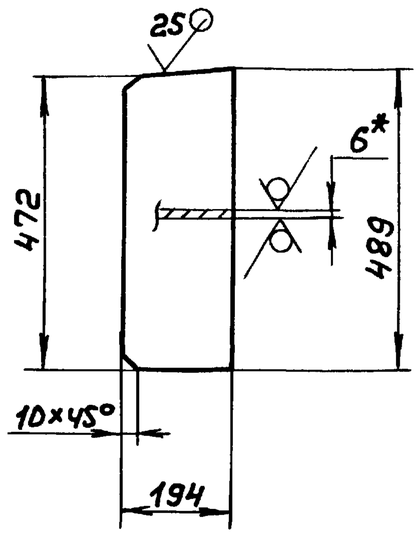

1.*Размеры для справок.

2. $\pm \frac{IT16}{2}$

3. Сварные швы по ГОСТ 5264-80.

					Д23Д.482.000СБ	
Изм.	Лист	№докум.	Подп.	Дата	Опора	Лит. И / Масса 54 / Масштаб 1:10
Разраб.		Мюнтер		25.11.87		Лист / Листов 1
Пров.		Мюнтер				Госстрой СССР ГПИ Горьковский САНТЕХПРОЕКТ
Т.контр.						
Н.контр.		Мюнтер				
Утв.						

Формат А3

Формат	Зона	Поз.	Обозначение	Наименование	Кол.	Примечание
				Документация		
А3			Д23Д.483.000СБ	Сборочный чертеж		
				Детали		
А4		1	Д23Д.483.001	Полоса	1	
А4		2	Д23Д.483.002	Ребро	2	
		3	-01	Ребро	4	
А4		4	Д23Д.483.003	Стойка	1	
Б4		5	Д23Д.483.004	Плита		
				Лист 5-ПН-10 ГОСТ 19903-74		
				Вст3сп ГОСТ 14637-79		
				(400×700) h16 25/	1	22кг

					Д23Д.483.000	
Изм.	Лист	№докум.	Подп.	Дата	Опора	Лит. И / Лист / Листов 1
Разраб.		Мюнтер		25.11.87		Госстрой СССР ГПИ Горьковский САНТЕХПРОЕКТ
Пров.		Мюнтер				
Нач.отд.		Вольский				
Н.контр.		Мюнтер				
Утв.						

Формат А4

Д23А.483.001

25/(√)

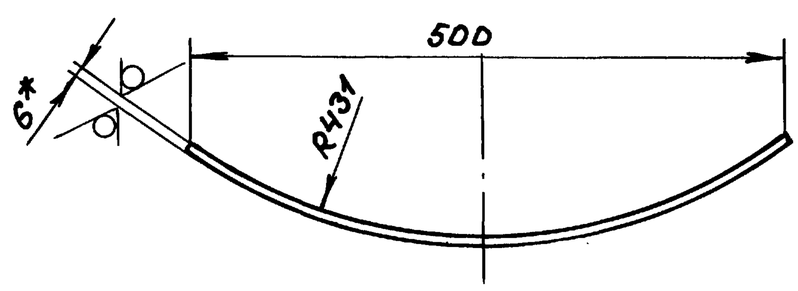

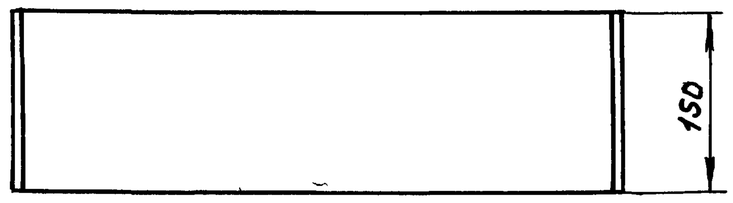

1.*Размеры для справок.

2. $\pm \frac{IT16}{2}$

					Д23Д.483.001	
Изм.	Лист	№докум.	Подп.	Дата	Полоса	Лит. И / Масса 3,35 / Масштаб 1:5
Разраб.		Мюнтер		25.11.87		Лист / Листов 1
Пров.		Мюнтер				Госстрой СССР ГПИ Горьковский САНТЕХПРОЕКТ
Т.контр.						
Н.контр.		Мюнтер			Лист Б-ПН-6 ГОСТ 19903-74 / Вст3сп ГОСТ 14637-79	
Утв.						

Копир. 23108-07 54 Формат А4

Альбом 6 часть

Типовой проект 903-1-260.88

Инв.№ подл. | Подп. и дата | Инв.№ дубл. | Взам.инв.№ | Подп. и дата

А23А.415.000СБ

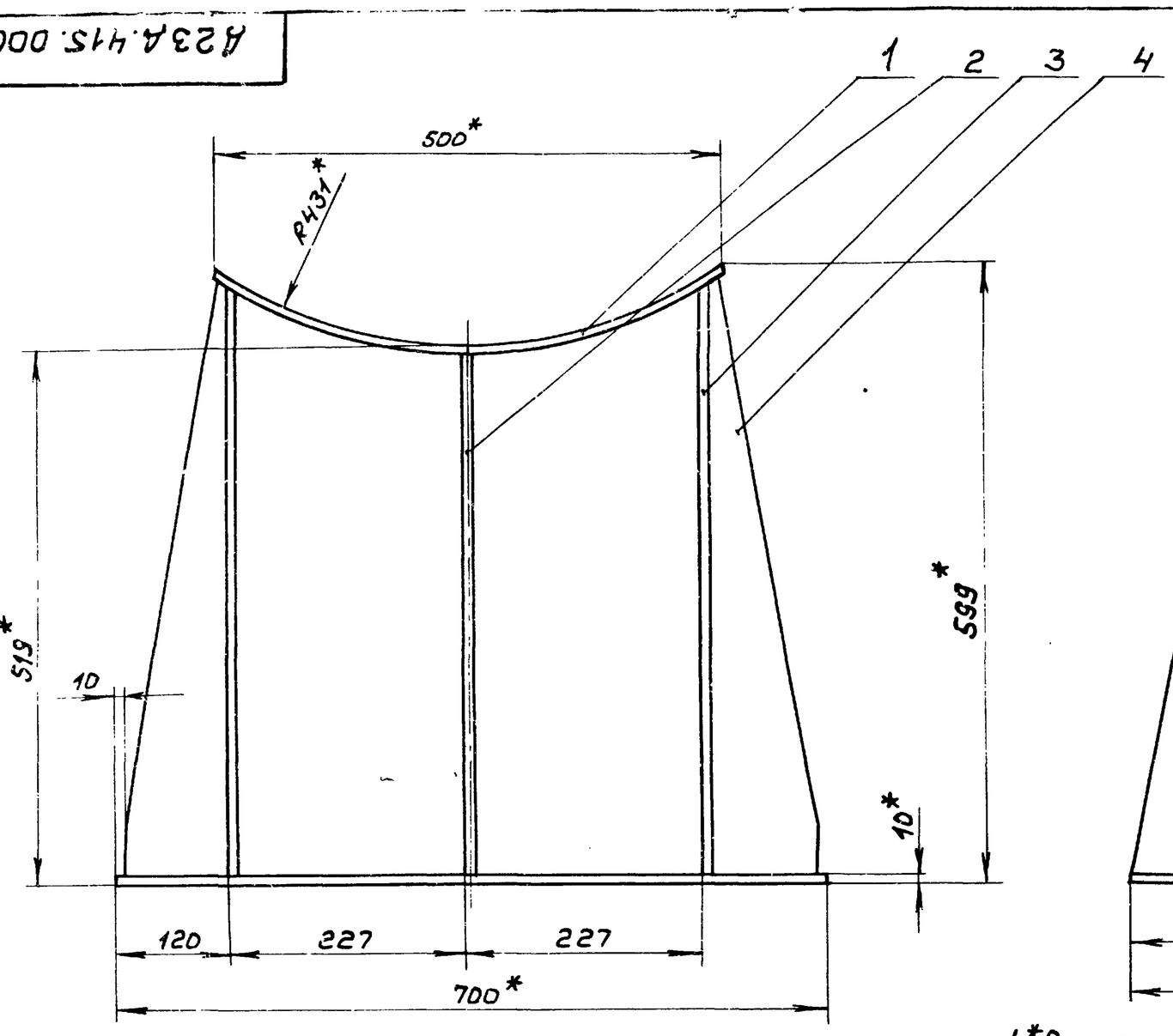

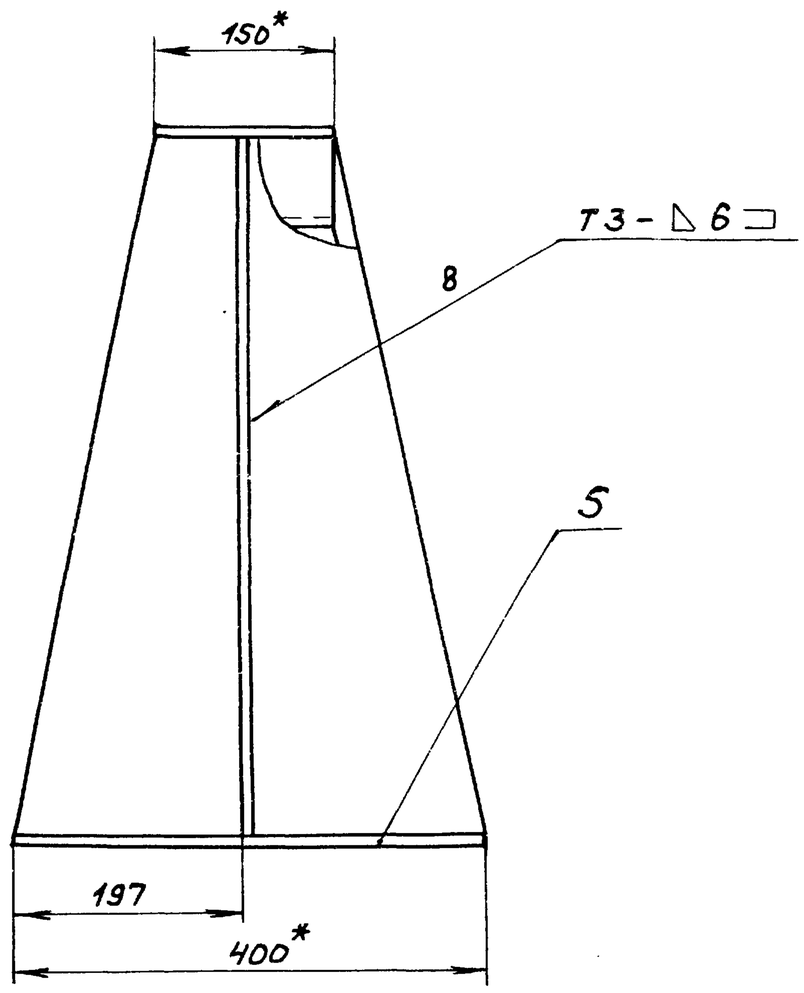

1.*Размеры для справок.

2. $\pm \frac{IT16}{2}$.

3. Сварные швы по ГОСТ 5264-80.

Изм	Лист	№ докум.	Подп.	Дата
Разраб		Мюнтер		25.11.83
Пров.		Мюнтер		
Т.контр.				
Нач.отд.		Вольский		
Н.контр.		Мюнтер		
Утв.				

Д23Д.483.000СБ

Опора

Лит.	Масса	Масштаб
И	63	1:5
Лист	Листов 1	

Госстрой СССР ГПИ Горьковский САНТЕХПРОЕКТ

Формат А3

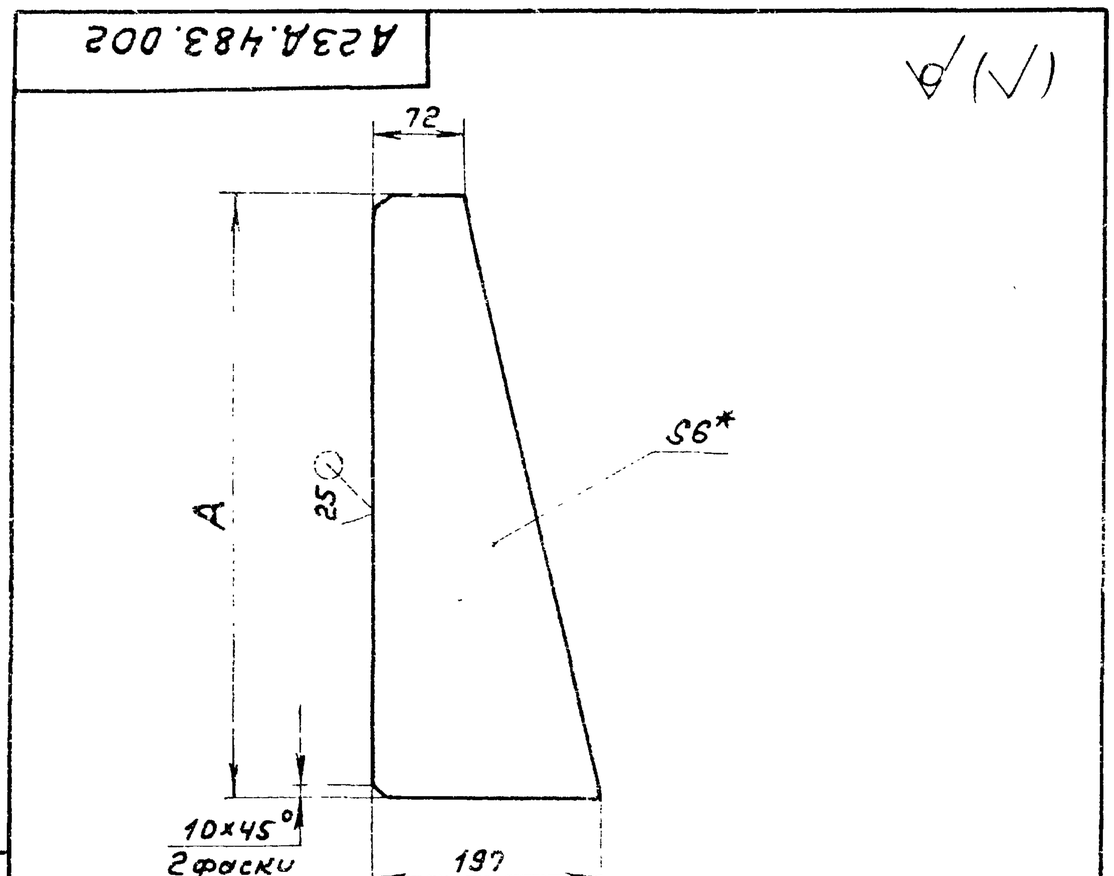

Обозначение	А, мм	Масса, кг
Д23Д.483.002	503	3,22
-01	565	3,62

1.*Размеры для справок.

2. h16, $\pm \frac{IT16}{2}$

Изм	Лист	№ докум.	Подп.	Дата
Разраб		Мюнтер		25.11.83
Пров.		Мюнтер		
Т.контр.				
Н.контр.		Мюнтер		
Утв.				

Д23Д.483.002

Ребро

Лит.	Масса	Масштаб
И	см.табл.	—
Лист	Листов 1	

Лист 5-ПН-6 ГОСТ 19903-74 / Вст3сп ГОСТ 14637-79

Госстрой СССР ГПИ Горьковский САНТЕХПРОЕКТ

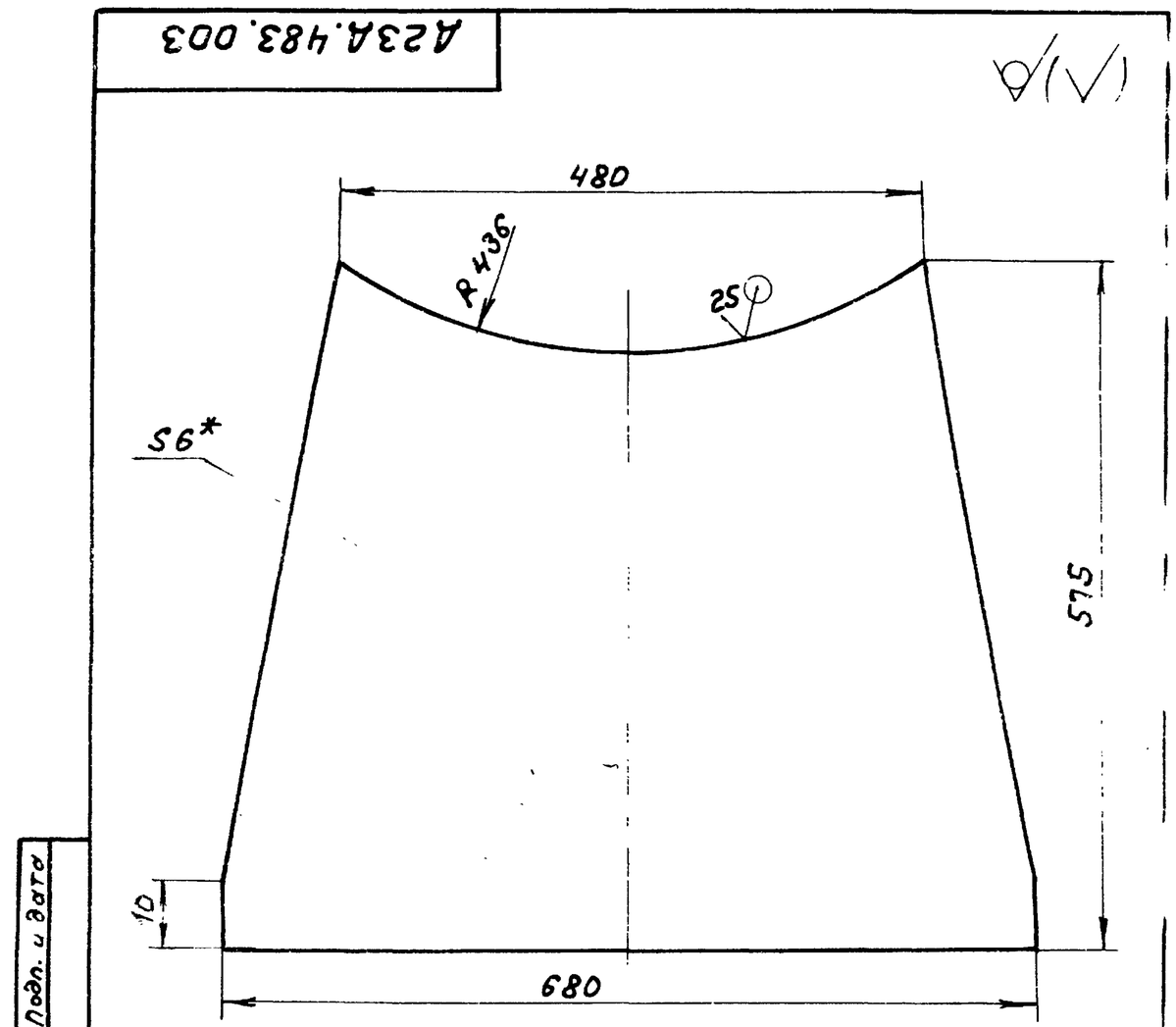

1.*Размеры для справок.

2. h16, $\pm \frac{IT16}{2}$

Изм	Лист	№ докум.	Подп.	Дата
Разраб		Мюнтер		25.11.83
Пров.		Мюнтер		
Т.контр.				
Н.контр.		Мюнтер		
Утв.				

Д23Д.483.003

Стойка

Лит.	Масса	Масштаб
И	15,9	1:5
Лист	Листов 1	

Лист Б-ПН-6 ГОСТ 19903-74 / Вст3сп ГОСТ 14637-79

Госстрой СССР ГПИ Горьковский САНТЕХПРОЕКТ

Копир. Формат А4

Типовой проект 903-1-260.88 Альбом 6 часть

Формат	Зона	Поз.	Обозначение	Наименование	Кол.	Примечание
				Документация		
А3			Д23Д.484.000СБ	Сборочный чертеж		
				Детали		
А4		1	Д23Д.484.001	Поручень	2	
А4		2	Д23Д.484.002	Труба	2	см. лист 85
Б4		3	Д23Д.484.003	Полоса		
				Лист Б-ПН-2ГОСТ19903-74 / 3-II-НВСт3сп ГОСТ16523-76		
				(100×330) h16 25	2	0,5кг
Б4		4	Д23Д.484.004	Настил		
				Лист ромб К-ПУ-4ВСт3сп		
				ГОСТ8568-77		
				(330×2940) h16 25	1	32,5кг
Б4		5	Д23Д.484.005	Уголок		
				Уголок 50×50×5-Б-ГОСТ8509-72 / ВСт3сп ГОСТ535-79		
				L=2940 h16 25	1	11,1кг

Изм	Лист	№ докум.	Подп.	Дата
Разраб.		Козина		
Пров.		Козина		
Нач.отд.		Вольский		
Н.контр.		Мюнтер		
Утв.				

Д23Д.484.000

Площадка соединительная

Лит.	Лист	Листов
И		1

Госстрой СССР ГПИ Горьковский САНТЕХПРОЕКТ

формат А4

Д23Д.484.001

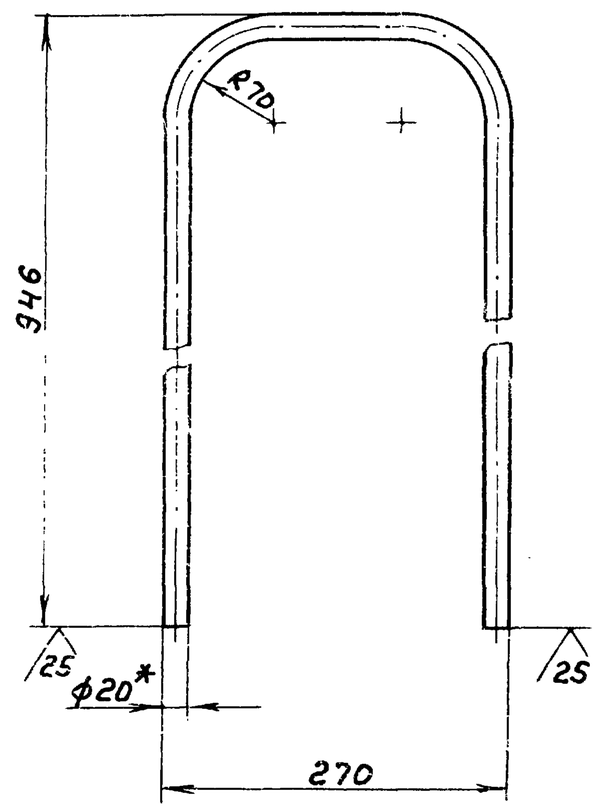

1. *Размеры для справок.
2. ± IT16/2

Изм	Лист	№ докум.	Подп.	Дата
Разраб.		Козина		
Пров.		Козина		
Т.контр.				
Н.контр.		Мюнтер		
Утв.				

Д23Д.484.001

Поручень

Лит.	Масса	Масштаб
И	2	1:5

Лист | Листов 1

Труба 20×2ГОСТ10704-76 / ВСт3сп ГОСТ10705-80

Госстрой СССР ГПИ Горьковский САНТЕХПРОЕКТ

формат А4

Д23Д.484.000СБ

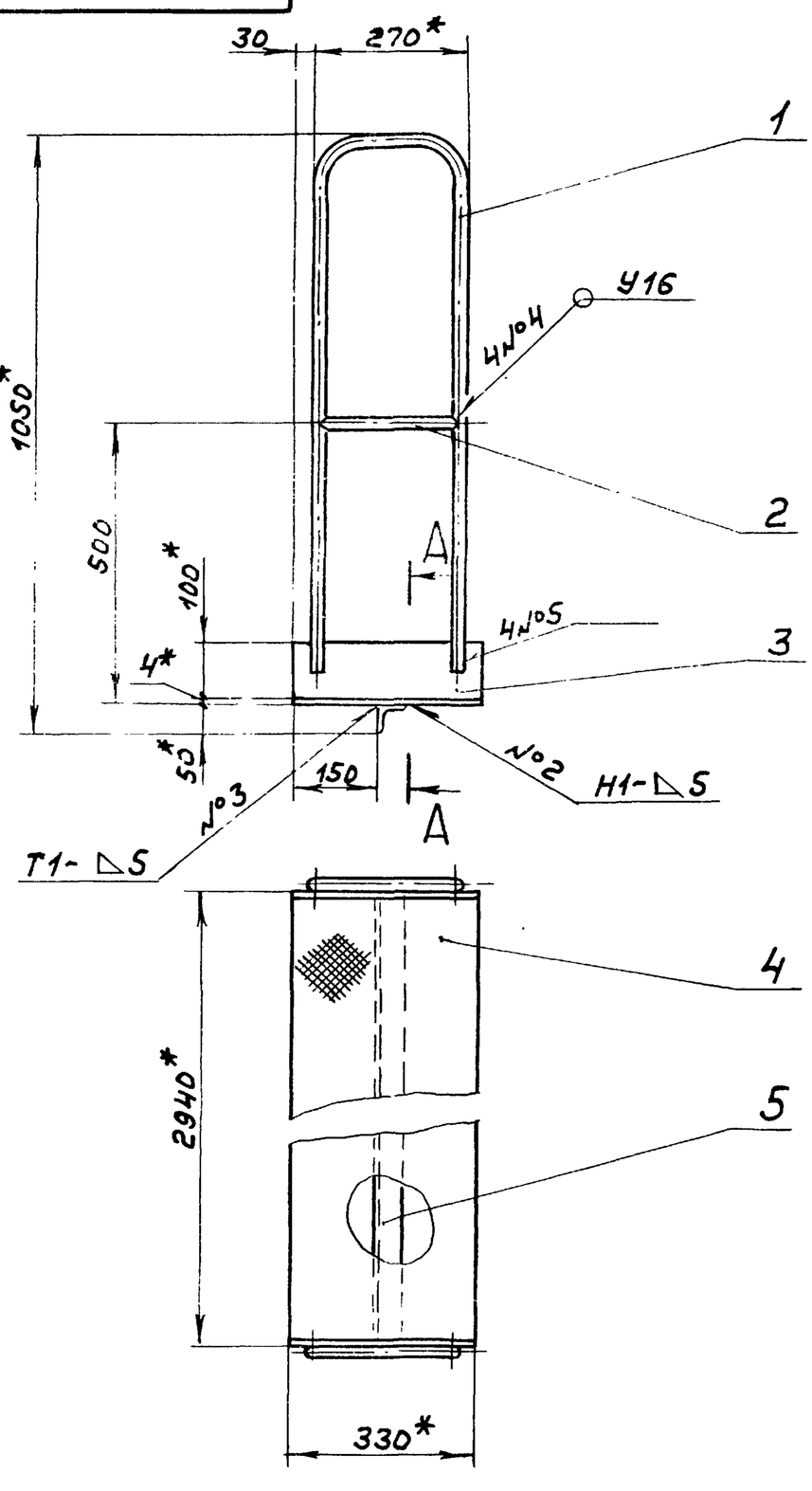

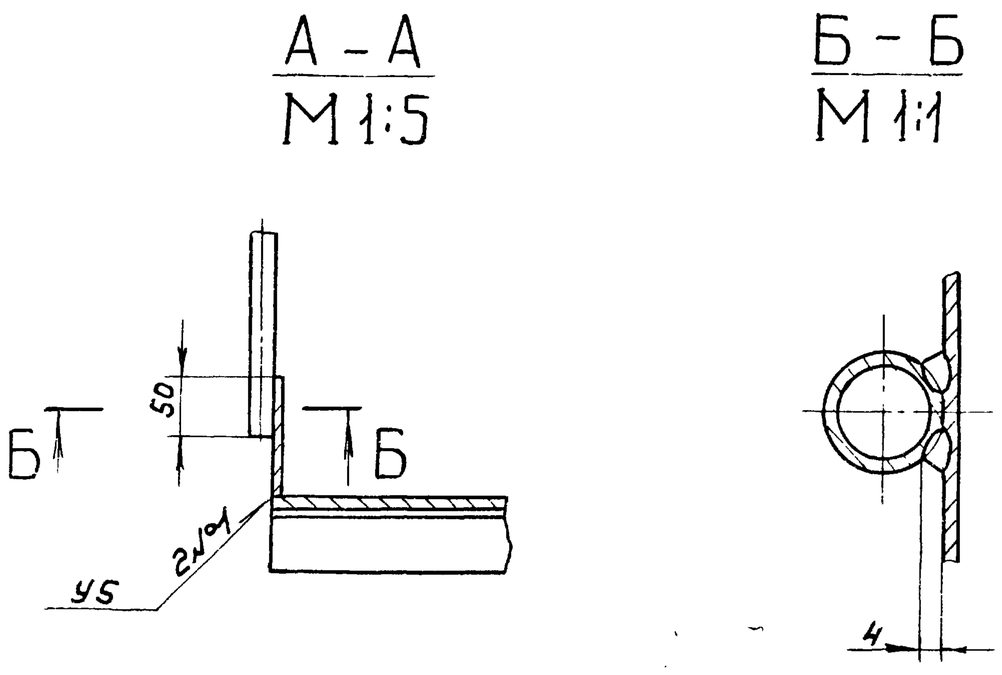

1. *Размеры для справок.
2. ± IT16/2.
3. Сварные швы №1, 2, 3 по ГОСТ5264-80, №4 по ГОСТ16037-80.
4. Сварка ручная дуговая.

Изм	Лист	№ докум.	Подп.	Дата
Разраб.		Козина		
Пров.		Козина		
Т.контр.				
Нач.отд.		Вольский		
Н.контр.		Мюнтер		
Утв.				

Д23Д.484.000СБ

Площадка соединительная

Лит.	Масса	Масштаб
И	49	1:10

Лист | Листов 1

Госстрой СССР ГПИ Горьковский САНТЕХПРОЕКТ