ТИПОВОЙ ПРОЕКТ
903-1-260.88

КОТЕЛЬНАЯ С 4 КОТЛАМИ ДЕ-4-14 ГМ.
СИСТЕМА ТЕПЛОСНАБЖЕНИЯ ЗАКРЫТАЯ
ТОПЛИВО-ГАЗ, РЕЗЕРВ-МАЗУТ
ЗДАНИЕ ИЗ СБОРНЫХ ЖЕЛЕЗОБЕТОННЫХ КОНСТРУКЦИЙ.

АЛЬБОМ 6

Металлоконструкции технологические. Рабочие чертежи.

ТИПОВОЙ ПРОЕКТ
903-1-260.88

КОТЕЛЬНАЯ С 4 КОТЛАМИ ДЕ-4-14 ГМ. СИСТЕМА ТЕПЛОСНАБЖЕНИЯ ЗАКРЫТАЯ ТОПЛИВО-ГАЗ, РЕЗЕРВ-МАЗУТ ЗДАНИЕ ИЗ СБОРНЫХ ЖЕЛЕЗОБЕТОННЫХ КОНСТРУКЦИЙ.

АЛЬБОМ 6

Металлоконструкции технологические. Рабочие чертежи.

РАЗРАБОТАН:
ГПИ „Горьковский Сантехпроект"

УТВЕРЖДЁН
Госстроем СССР
Протокол от 25.03.88 № 18
Введен в действие ГПИ „Горьковский Сантехпроект"
Приказ от 7.06.88 г. № 63

Главный инженер института Ю.П. Фалалеев
Главный инженер проекта Т.Г. Гусева

© ЦИТП Госстроя СССР, 1988

Содержание альбома

Обозначение	Наименование	Стр.
	Содержание	2,3
Д 7А. 012. 000	Виброоснование под вентилятор ВДН-8	4
Д 7А. 012. 002	Пластина	
Д 7А. 012. 004	Швеллер	
Д 7А. 012. 000СБ	Виброоснование под вентилятор ВДН-8	5
Д 7А. 012. 010СБ	Рама	6
Д 7А. 012. 010	Рама	7
Д 7А. 012. 007	Кронштейн	
Д 20А. 737. 001	Фланец	
Д 20А. 737. 000	Короб	8
Д 20А. 737. 002	Патрубок	
Д 20А. 737. 003	Стенка	
Д 20А. 737. 000СБ	Короб	9
Д 20А. 737. 006	Стенка	10
Д 20А. 737. 008	Труба	
Д 20А. 737. 009	Патрубок	
Д 20А. 737. 011	Патрубок	
Д 20А. 737. 012	Патрубок	11
Д 20А. 737. 014	Стенка	
Д 20А. 737. 017	Дно	
Д 20А. 758. 000	Короб	11,12
Д 20А. 759. 000 СБ	Короб	12
Д 20А. 758. 000 СБ	Короб	13
Д 20А. 758. 004	Стенка	14
Д 20А. 758. 017	Стенка	15
Д 20А. 759. 000	Короб	16
Д 20А. 760. 000	Газоход наружный левый	
Д 20А. 760. 001	Переход	
Д 20А. 760. 000СБ	Газоход наружный левый	17,18
Д 20А. 760. 003	Газоход	18
Д 20А. 760. 002	Газоход	19
Д 20А. 760. 004	Газоход	
Д 20А. 760. 005	Прокладка	
Д 20А. 760. 010	Короб	20
Д 20А. 760. 010СБ	Короб	
Д 20А. 760. 009	Планка	
Д 20А. 760. 012	Переход	21
Д 20А. 760. 020	Отвод	
Д 20А. 760. 020СБ	Отвод	
Д 20А. 760. 030	Тройник	22
Д 20А. 760. 030СБ	Тройник	
Д 20А. 760. 040	Отвод	
Д 20А. 760. 016	Труба	23
Д 20А. 760. 017	Отросток	
Д 20А. 760. 040СБ	Отвод	24
Д 20А. 760. 021	Газоход	
Д 20А. 761. 000СБ	Газоход наружный правый	25,26
Д 20А. 761. 001	Газоход	26
Д 20А. 761. 000	Газоход наружный правый	27
Д 20А. 762. 000	Короб	
Д 20А. 762. 000СБ	Короб	
Д 20А. 762. 010	Переход	28
Д 20А. 762. 010СБ	Переход	
Д 20А. 762. 020	Отвод	
Д 20А. 762. 001	Обечайка	29
Д 20А. 762. 020СБ	Отвод	
Д 20А. 763. 000	Отвод	30
Д 20А. 763. 001	Прокладка	
Д 20А. 763. 002	Фланец	
Д 20А. 763. 010	Отвод	
Д 20А. 763. 000СБ	Отвод	31
Д 20А. 763. 010СБ	Отвод	32
Д 20А. 763. 020	Отвод	33
Д 20А. 763. 004	Фланец	
Д 20А. 763. 005	Стенка	
Д 20А. 763. 006	Стенка	
Д 20А. 763. 020СБ	Отвод	34
Д 20А. 763. 008	Стенка	35
Д 20А. 763. 030	Переход	
Д 20А. 763. 009	Стенка	

Обозначение	Наименование	Стр.
Д 20А. 763. 030СБ	Переход	36
Д 20А. 763. 013	Стенка	
Д 20А. 763. 016	Стенка	
Д 20А. 786. 000	Короб всасывающего кармана	37
Д 20А. 786. 001	Стенка	
Д 20А. 786. 010	Отвод	
Д 20А. 786. 000СБ	Короб всасывающего кармана	38
Д 20А. 786. 010СБ	Отвод	39
Д 20А. 786. 003	Стенка	
Д 20А. 786. 002	Ребро	40
Д 20А. 786. 020	Переход	
Д 20А. 786. 020СБ	Переход	
Д 20А. 786. 011	Стенка	41
Д 20А. 786. 012	Стенка	
Д 20А. 786. 013	Ребро	
Д 20А. 786. 018	Фланец	
Д 20А. 786. 030	Карман всасывающий	42
Д 20А. 786. 019	Патрубок	
Д 20А. 786. 023	Ребро	
Д 20А. 786. 030СБ	Карман всасывающий	43
Д 20А. 786. 021	Стенка	44
Д 20А. 786. 024	Вставка	
Д 20А. 786. 025	Конус	45
Д 20А. 786. 027	Стенка	
Д 20А. 786. 032	Ребро	
Д 20А. 786. 033	Патрубок	
Д 20А. 786. 035	Стенка	46
Д 20А. 787. 001	Крышка	
Д 20А. 787. 000	Тройник с заслонкой	
Д 20А. 787. 000СБ	Тройник с заслонкой	47,48
Д 20А. 787. 002	Прокладка	48
Д 20А. 787. 003	Подшипник задний	
Д 20А. 787. 004	Прокладка	49
Д 20А. 787. 005	Кольцо	
Д 20А. 787. 006	Подшипник передний	
Д 20А. 787. 007	Крышка сальника	50
Д 20А. 787. 008	Вал	
Д 20А. 787. 011	Стенка	
Д 20А. 787. 010	Корпус	51
Д 20А. 787. 018	Ребро	
Д 20А. 787. 010СБ	Корпус	52,53
Д 20А. 787. 013	Стенка	53
Д 20А. 787. 017	Стенка	54
Д 20А. 787. 022	Стенка	
Д 20А. 787. 023	Стенка	
Д 20А. 787. 029	Ребро	55
Д 20А. 787. 020	Заслонка	
Д 20А. 787. 020СБ	Заслонка	
Д 20А. 787. 032	Лист	56
Д 20А. 787. 033	Лист	
Д 20А. 787. 034	Ребро	
Д 20А. 000. 006	Труба	
Д 20Б. 030. 000	Вставка гибкая	57
Д 20Б. 030. 000СБ	Вставка гибкая	
Д 20Б. 030. 010	Фланец	
Д 20Б. 030. 010СБ	Фланец	58
Д 20Б. 030. 020	Вставка	
Д 20Б. 030. 020СБ	Вставка	
Д 20Б. 030. 003	Обечайка	59
Д 20Б. 030. 004	Рукав	
Д 20Б. 031. 000	Вставка гибкая	
Д 20Б. 031. 000СБ	Вставка гибкая	60
Д 20Б. 031. 010	Вставка	
Д 20Б. 031. 020	Обечайка с фланцем	
Д 20Б. 031. 001	Обечайка	61
Д 20Б. 031. 002	Рукав	
Д 20Б. 031. 010СБ	Вставка	62
Д 20Б. 031. 003	Обечайка	
Д 20Б. 031. 004	Фланец	
Д 20Б. 031. 030	Фланец	63

Содержание альбома

Обозначение	Наименование	Стр.
Д20Б.031.030СБ	Фланец	63
Д20Б.031.040	Хомут	
Д20Б.031.040СБ	Хомут	
Д20Б.031.007	Уголок	64
Д21А.872.000	Воздуховод напорный	
Д21А.872.010	Переход	
Д21А.872.001	Стенка	
Д21А.872.010СБ	Переход	65
Д21А.872.003	Стенка	
Д21А.872.020	Отвод	
Д21А.872.000СБ	Воздуховод напорный	66
Д21А.872.020СБ	Отвод	67
Д21А.872.006	Стенка	
Д21А.872.007	Стенка	68
Д21А.872.030	Отвод	
Д21А.872.016	Стенка	
Д21А.872.030СБ	Отвод	69
Д21А.872.014	Стенка	
Д21А.872.040	Короб	70
Д21А.872.019	Стенка	
Д21А.872.040СБ	Короб	
Д21А.873.000	Воздуховод с люком	71
Д21А.873.010	Короб	
Д21А.873.010СБ	Короб	
Д21А.873.000СБ	Воздуховод с люком	72
Д21А.873.001	Прокладка	73
Д21А.873.002	Крышка	
Д21А.873.020	Корпус	
Д21А.873.020СБ	Корпус	74
Д21А.873.004	Стенка	75
Д21А.873.005	Стенка	
Д21А.873.013	Стенка	
Д21А.873.030	Короб	
Д21А.873.030СБ	Короб	76
Д21А.873.017	Стенка	
Д21А.874.000	Воздуховод входной	
Д21А.874.000СБ	Воздуховод входной	77
Д21А.874.010	Фланец	78
Д21А.874.002	Стенка	
Д21А.874.020	Короб	
Д21А.874.010СБ	Фланец	79
Д21А.874.011	Стенка	
Д21А.874.012	Стенка	
Д21А.874.020СБ	Короб	80
Д21А.874.013	Стенка	81
Д21А.874.016	Серьга	
Д21А.875.000	Воздуховод с заслонкой	
Д21А.875.010	Короб с заслонкой	
Д21А.875.000СБ	Воздуховод с заслонкой	82
Д21А.875.010СБ	Короб с заслонкой	83
Д21А.875.020	Короб	84
Д21А.875.002	Вал	
Д21А.875.006	Стенка	
Д21А.875.020СБ	Короб	85
Д23Д.484.002	Труба	86
Д21А.875.009	Стенка	
Д21А.875.011	Стенка	
Д21А.875.012	Втулка	
Д21А.875.030	Заслонка	87
Д21А.875.030СБ	Заслонка	
Д21А.875.040	Короб	
Д21А.875.022	Стенка	
Д21А.875.040СБ	Короб	88
Д21А.875.034	Стенка	
Д21А.875.050	Короб	89
Д21А.875.025	Стенка	
Д21А.875.044	Стенка	
Д21А.875.050СБ	Короб	90
Д21А.875.060	Карман всасывающий	91
Д21А.875.060СБ	Карман всасывающий	

Обозначение	Наименование	Стр.
Д21А.875.045	Стенка	92
Д21А.875.047	Стенка	
Д21А.875.048	Стенка	
Д21А.875.049	Дно	
Д22А.017.000	Шибер	93
Д22А.017.000СБ	Лист	
Д22А.017.001	Шибер	
Д23Б.022.000	Фильтр	94
Д23Б.022.001	Накладка	
Д23Б.022.002	Прокладка	
Д23Б.022.003	Прокладка	
Д23Б.022.000СБ	Фильтр	95
Д23Б.022.004	Прокладка	96
Д23Б.022.010	Фланец	
Д23Б.022.010СБ	Фланец	
Д23Б.022.009	Планка	97
Д23Б.022.020	Фильтр	
Д23Б.022.020СБ	Фильтр	
Д23Б.022.011	Прокладка	98
Д23Б.022.012	Сетка	
Д23Б.022.030	Накладка	
Д23Б.022.040	Корпус	
Д23Б.022.030СБ	Накладка	99
Д23Б.022.040СБ	Корпус	
Д23Б.022.017	Ручка	100
Д23А.473.000	Опора	
Д23А.473.000СБ	Опора	
Д23А.474.000	Площадка к деаэратору	
Д23А.474.000СБ	Площадка к деаэратору	101
Д23А.474.010	Площадка	102
Д23А.474.001	Перекладина	
Д23А.474.002	Поручень	
Д23А.474.010СБ	Площадка	103,104
Д23А.474.003	Перекладина	105
Д23А.474.005	Швеллер	
Д23А.474.007	Ступень	
Д23А.474.008	Стойка	
Д23А.474.009	Тетива	106
Д23А.474.012	Поручень	
Д23А.474.014	Поручень	
Д23А.474.020	Кронштейн	
Д23А.474.020СБ	Кронштейн	107
Д23А.474.022	Ребро	
Д23А.475.000	Крепление вспомогательного трубопровода к основному.	
Д23А.475.000СБ	Крепление вспомогательного трубопровода к основному	108
Д23А.475.001	Уголок	
Д23А.482.000	Опора	
Д23А.482.000СБ	Опора	109
Д23А.483.000	Опора	
Д23А.483.001	Полоса	
Д23А.483.000СБ	Опора	110
Д23А.483.002	Ребро	
Д23А.483.003	Стойка	
Д23А.484.000	Площадка соединительная	111
Д23А.484.000СБ	Площадка соединительная	
Д23А.484.001	Поручень	

Альбом 6 часть 1

Типовой проект 903-1-260.88

Формат	Зона	Поз.	Обозначение	Наименование	Кол.	Примечание
				Документация		
А2			Д7А.012.000СБ	Сборочный чертеж		
				Сборочные единицы		
А4		1	Д7А.012.010	Рама	1	
				Детали		
Б4		2	Д7А.012.001	Кронштейн		
				Швеллер 20 Гост 8240-72		
				ВСт.3сп Гост 535-79		
				$\angle$=100 h 14 $\overset{25}{\checkmark}$	1	1,84 кг.
А4		3	Д7А.012.002	Пластина	5	
				Стандартные изделия		
				Болты Гост 7798-70		
		4		М10×18.46.019	10	
		5		М24×110.46.019	4	
		6		Гайка М24.4.019		
				Гост 5915-70	8	
		7		Шайба 10.65Г.019		
				Гост 6402-70	10	

Подп. и дата | Инв. N дубл. | Взам. инв. N | Подп. и дата | Инв. N подл.

Изм	Лист	N. докум.	Подп.	Дата
Разраб.		Мордвинкин		11.11.87
Пров.		Мордвинкин		
Нач. отд.		Вольский		
Н. контр.		Мюнтер		
Утв.				

Д7А.012.000

Виброоснование под вентилятор ВДН-8

Лит.	Лист	Листов
И	1	2

Госстрой СССР ГПИ Горьковский САНТЕХПРОЕКТ

Формат А4

Формат	Зона	Поз.	Обозначение	Наименование	Кол.	Примечание
		8		Шайба 24.01		
				Гост 10906-78	4	
				Прочие изделия		
		9		Виброизолятор Д043		
				ТУ36-18.32-75	5	

Подп. и дата | Инв. N дубл. | Взам. инв. N | Подп. и дата | Инв. N подл.

Изм	Лист	N. докум.	Подп.	Дата

Д 7А 012.000

Лист 2.

Формат А4

Д7А.012.002

$\sqrt{}$ (▽)

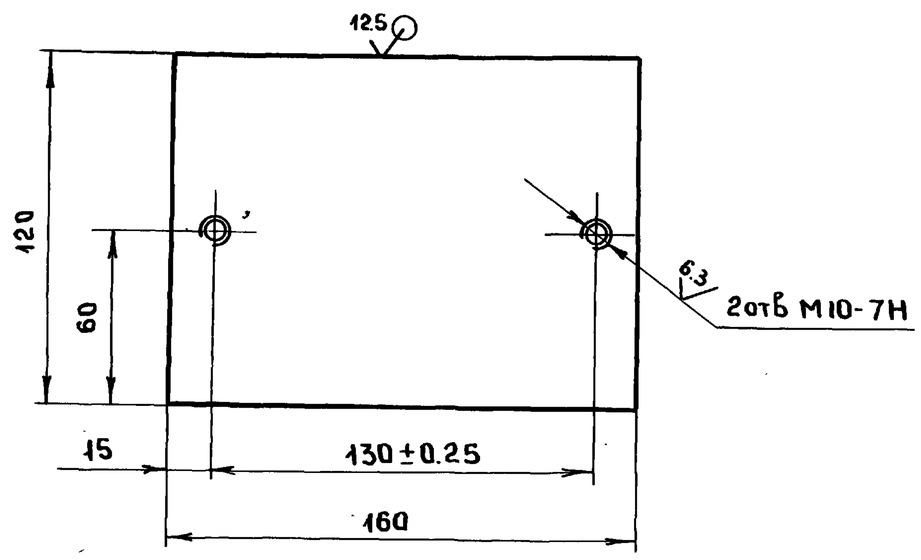

h 14. $\pm \frac{IT14}{2}$

Изм	Лист	N. докум.	Подп.	Дата
Разраб.		Мордвинкин		27.11.87
Пров.		Мордвинкин		
Т. контр				
Н. контр		Мюнтер		
Утв.				

Д 7А.012.002

Пластина

Лит.	Масса	Масштаб
И	2,5	1:2
Лист	Листов 1	

Лист Б-ПН-16 Гост 19903-74 / ВСт.3сп Гост 14637-79

Госстрой СССР ГПИ Горьковский САНТЕХПРОЕКТ

Формат А4

Д7А.012.004

$\overset{25}{\checkmark}$ (▽)

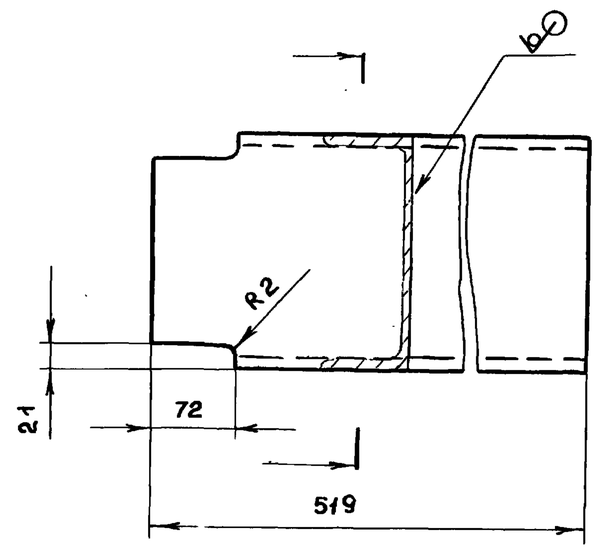

h 14 $\pm \frac{IT14}{2}$

Изм.	Лист	N. докум.	Подп.	Дата
Разраб.		Мордвинкин		19.11.87
Пров.		Мордвинкин		
Т контр				
Н контр		Мюнтер.		
Утв.				

Д 7А.012.004

Швеллер

Лит	Масса	Масштаб
И	9,5	1:5
Лист	Листов 1	

Швеллер 20 Гост 8240-72 / ВСт.3сп Гост 535-79

Госстрой СССР ГПИ Горьковский САНТЕХПРОЕКТ

Формат А4

Типовой проект 903-1-260.88 Альбом 6 часть 1

Д7А.012.000СБ

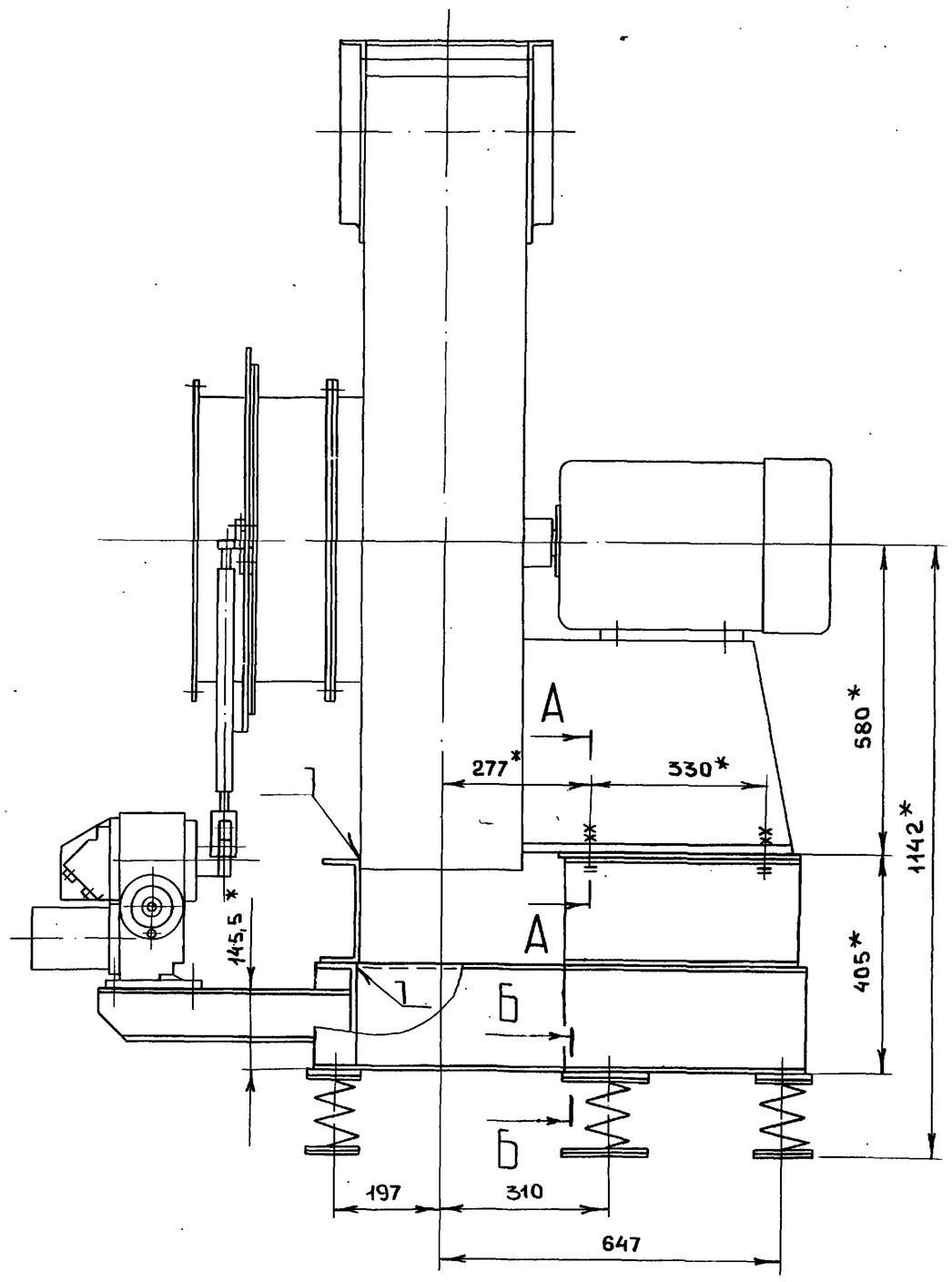

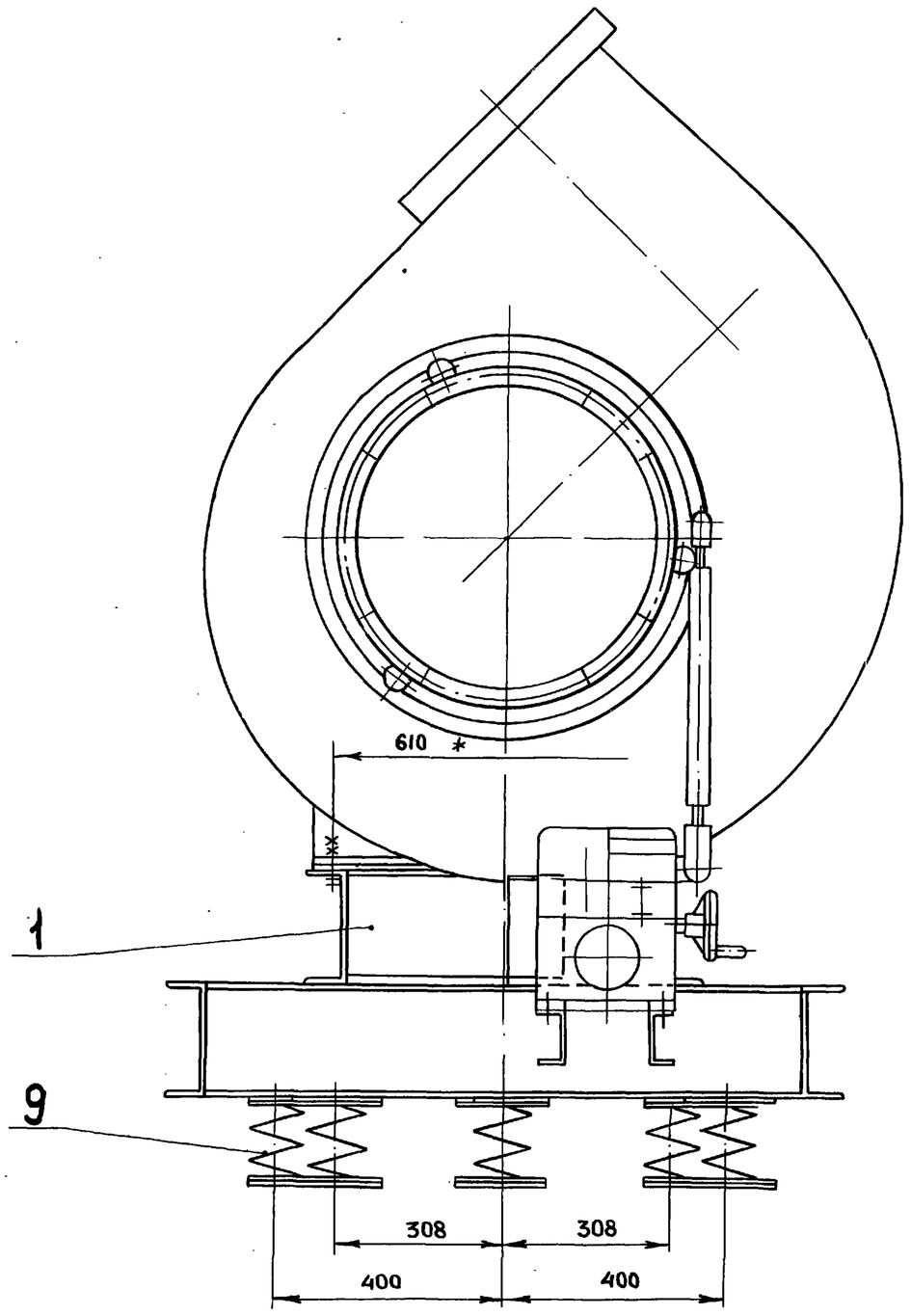

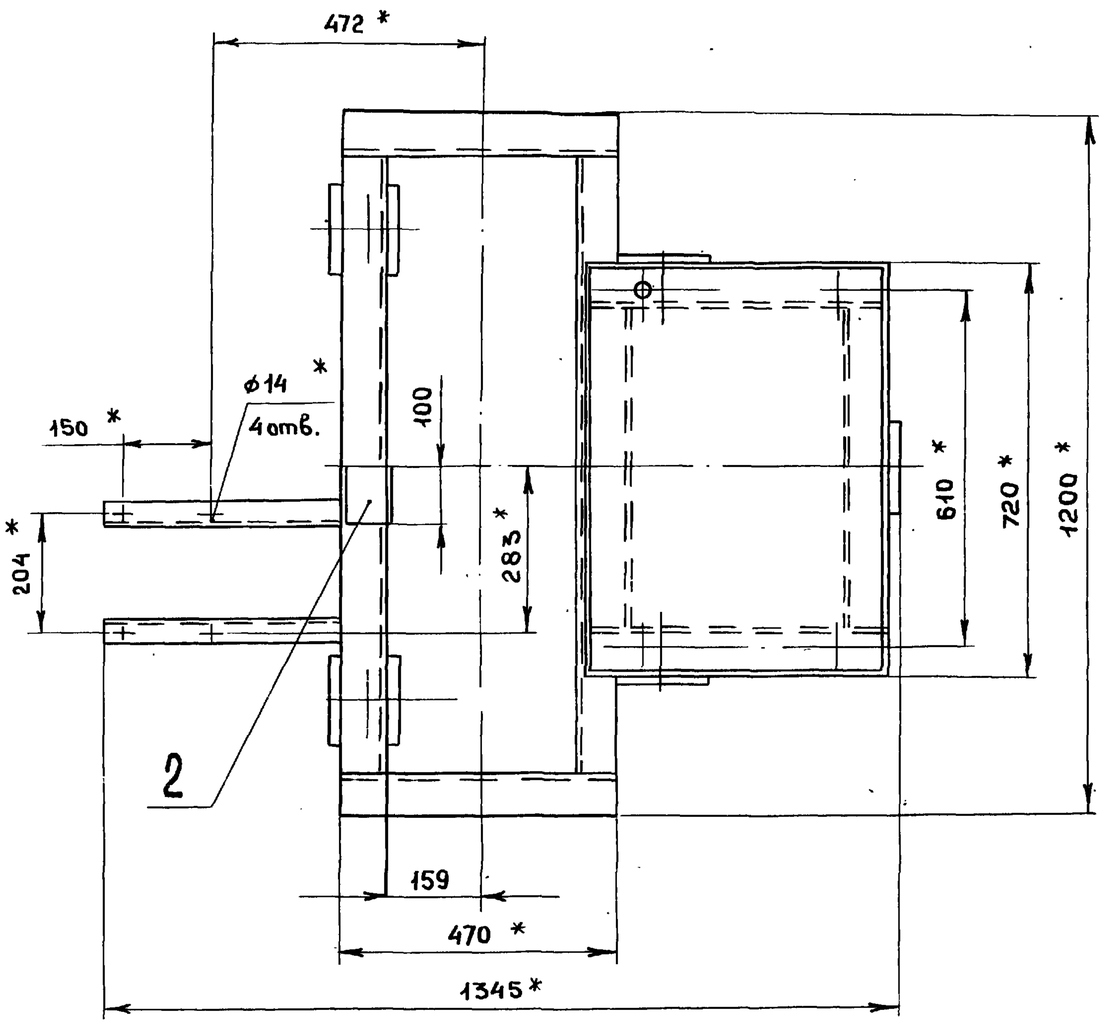

А-А
М1:2

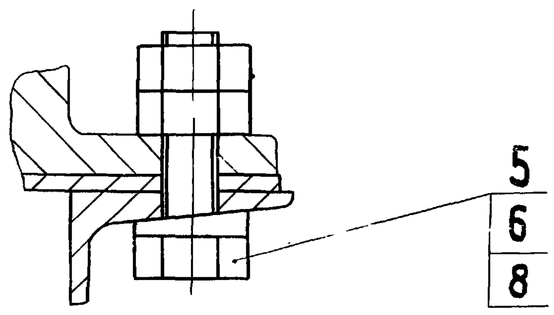

Б-Б
М1:2

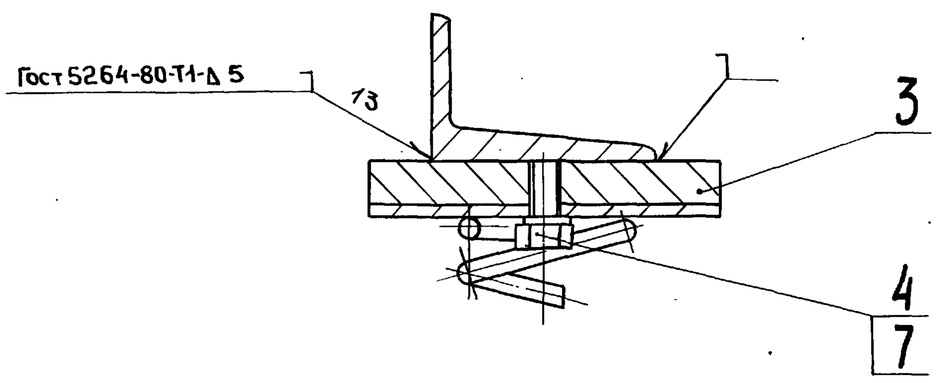

1.* Размеры для справок

2. $\pm \frac{IT16}{2}$

3. Сварку производить после регулировки положения виброизоляторов до получения равномерной нагрузки на них.

Изм.	Лист	N докум.	Подп.	Дата	Д7А 012 000 СБ	
Разраб.		Мордвинкин		14.04.87	Виброоснование под вентилятор ВДН-8	Лит: И; Масса: 160; Масштаб: 1:10
Пров.		Мордвинкин				Лист; Листов 1
Т.контр.						Госстрой СССР ГПИ Горьковский Сантехпроект
Нач.отд.		Вольский				
Н.контр.		Мюнтер				
Утв.						

Инв.N подл. | Подп. и дата | Взам. инв. | Инв.N дубл. | Подп. и дата

23108-06 Скопировала Медведская Формат А2

Типовой проект 903-1-260.88 Альбом 6 часть 1

Д7А.012.010СБ

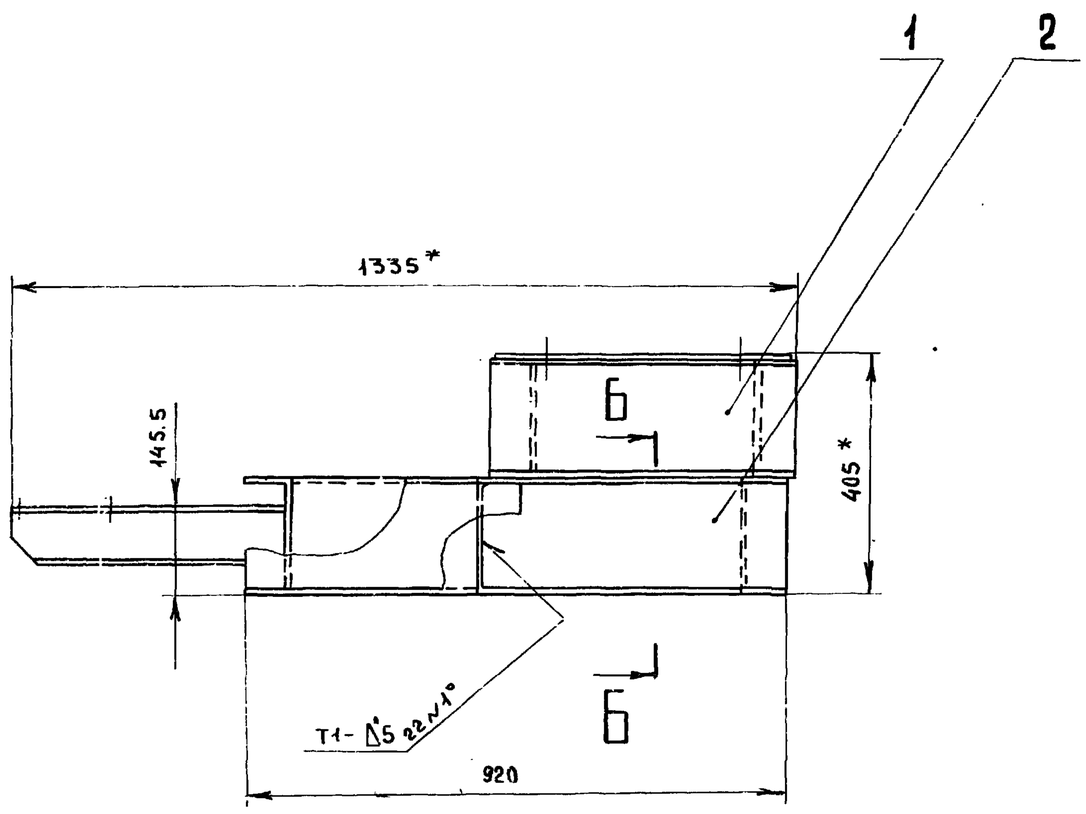

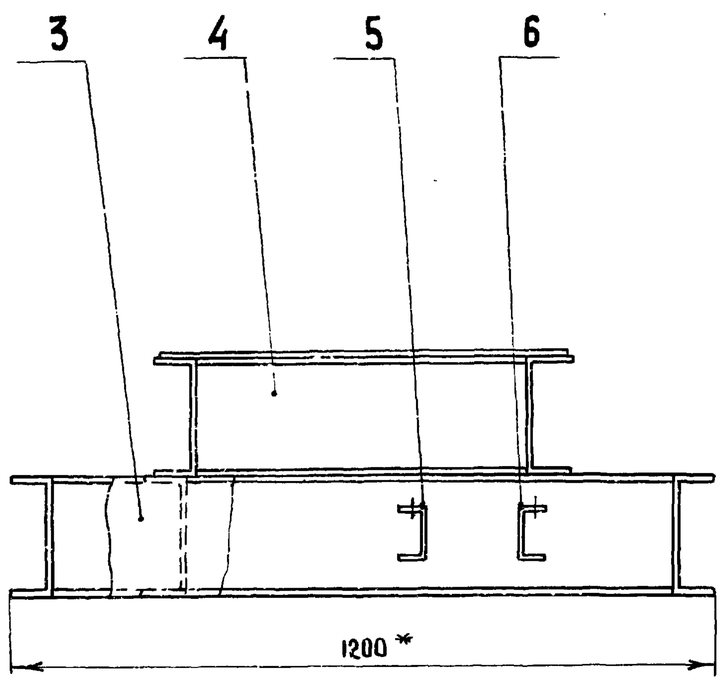

А-А
М1:5

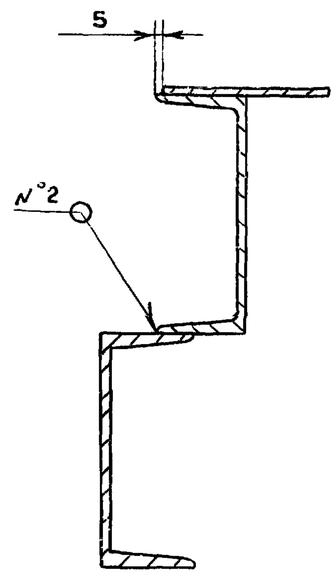

Б-Б
М1:5

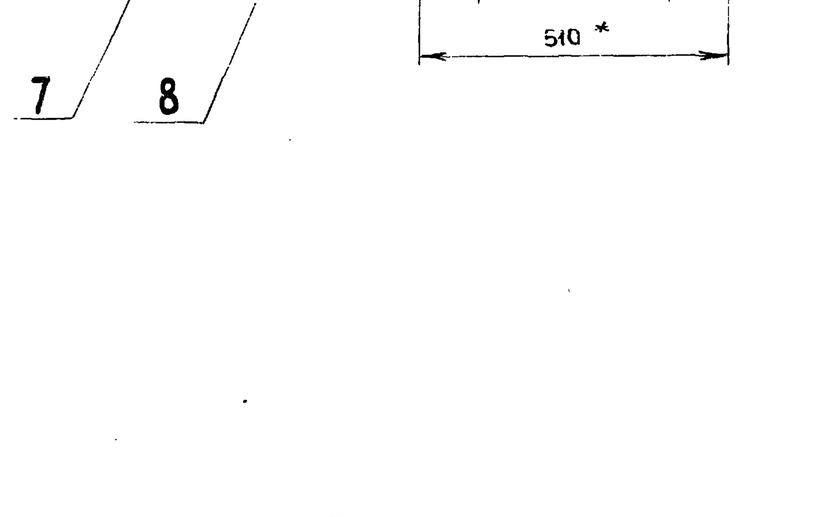

1.* Размеры для справок

2.** Обработать по сопрягаемой детали

3. $\pm \frac{IT16}{2}$

4. Сварные швы по Гост 5264-80

					Д7А.012.010СБ		
Изм	Лист	N докум	Подп.	дата	Рама	Лит	Масса 144.0 / Масштаб 1:10
Разраб.		Мордвинкин		14.11.89		И	
Пров.		Мордвинкин				Лист	Листов 1
Т.контр						Госстрой СССР ГПИ Горьковский САНТЕХПРОЕКТ	
Н.контр		Мюнтер					
Утв.							

Инв.№ подл. | Подпись и дата | Взам. инв.№ | Инв.№ дубл. | Подпись и дата

Копировали Мейбесская 23108-06 7 Формат А2

Альбом 6 часть 1

Типовой проект 903-1-260.88

Формат	Зона	Поз.	Обозначение	Наименование	Кол.	Примечание
				Документация		
А2			Д7А.012.010СБ	Сборочный чертеж		
				Детали		
Б4		1	Д7А.012.003	Швеллер		
				Швеллер 20 Гост 8240-72		
				ВСт.3сп Гост 535-79		
				L=510 h14 $\overset{25}{\vee}$	2	9,38кг.
А4		2	Д7А.012.004	Швеллер	2	
Б4		3	Д7А.012.005	Швеллер		
				Швеллер 20 Гост 8240-72		
				ВСт.3сп.Гост 535-79		
				L=1048 h14 $\overset{25}{\vee}$	2	19.28кг.
Б4		4	Д7А.012.006	Швеллер		
				Швеллер 20 Гост 8240-72		
				ВСт.3сп Гост 535-79		
				L=520 h14 $\overset{25}{\vee}$	2	9,45кг
А4		5	Д7А.012.007	Кронштейн	1	
		6	-01	Кронштейн	1	
Б4		7	Д7А.012.008	Швеллер		
				Швеллер 20 Гост 8240-72		
				ВСт.3сп.Гост 535-79		
				L=470 h14 $\overset{25}{\vee}$	2	8.65кг.

Инв.№ подл. | Подп. и дата | Взам.инв.№ | Инв.№ дубл. | Подп. и дата

Изм	Лист	N докум.	Подп.	Дата
Разраб		Мордвинкин		4.11.87
Пров.		Мордвинкин		
Нач.отд.				
Н.контр.		Мюнтер		
Утв.				

Д7А.012.010

Рама

Лит.	Лист	Листов
И	1	2

Госстрой СССР ГПИ Горьковский САНТЕХПРОЕКТ

Формат А4

Формат	Зона	Поз.	Обозначение	Наименование	Кол.	Примечание
Б4		8	Д7А.012.009	Плита		
				Лист Б-ПН-5 (Гост 19903-74		
				ВСт.3сп. Гост 14637-79		
				(500×662) h14 $\overset{25}{\vee}$	1	13.0кг.
Б4		9	Д7А.012.011	Швеллер		
				Швеллер 20 Гост 8240-72		
				ВСт.3сп.Гост 535-79		
				L=540 h14 $\overset{25}{\vee}$	1	9.94кг.

Инв.№ подл. | Подпись и дата | Взам.инв.№ | Инв.№ дубл. | Подпись и дата

Изм	Лист	N докум.	Подп.	Дата

Д7А.012.010

Лист 2

Формат А4

Д7А.012.007

$\overset{25}{\vee}$(√)

Д7А.012.007

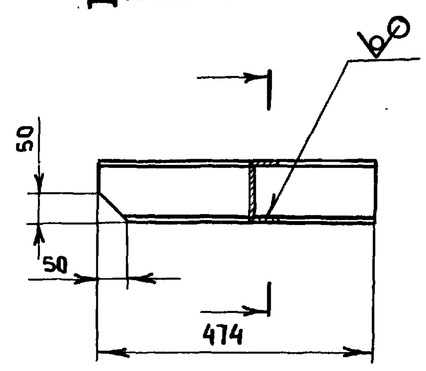

Д7А.012.007-01 - зеркальное отражение

остальное - см. Д7А.012.007

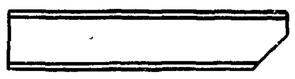

$h14; \pm \frac{IT14}{2}$

Инв.№ подл. | Подпись и дата | Взам.инв.№ | Инв.№ дубл. | Подпись и дата

Изм	Лист	N докум.	Подп.	Дата
Разраб.		Мордвинкин		4.11.87
Пров.		Мордвинкин		
Т.контр.				
Н.контр.		Мюнтер		
Утв.				

Д7А.012.007

Кронштейн

Лит	Масса	Масштаб
И	4	1:10
Лист	Листов 1	

Швеллер 10 Гост 8240-72 / ВСт.3сп Гост 535-79

Госстрой СССР ГПИ Горьковский САНТЕХПРОЕКТ

Формат А4

Д20А.737.001

$\overset{25}{\vee}$(√)

Д-А

М2:1

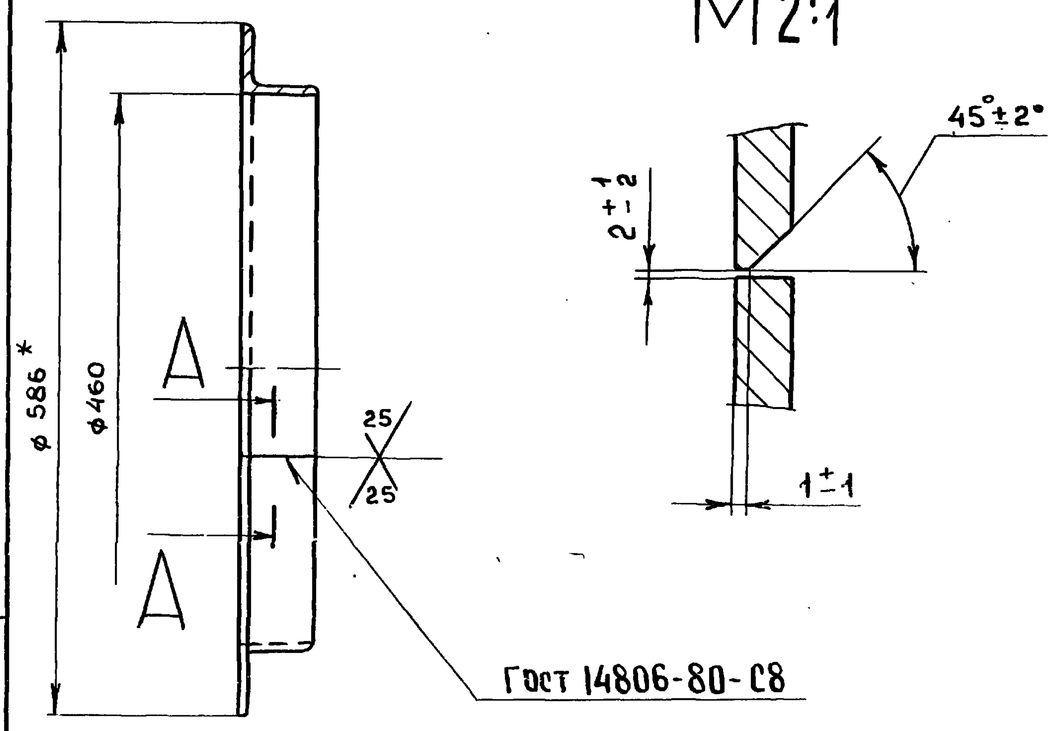

*

1. Размеры для справок
2. H16

Инв.№ подл. | Подпись и дата | Взам.инв.№ | Инв.№ дубл. | Подпись и дата

Изм	Лист	N докум.	Подп.	Дата
Разраб		Мюнтер		25.11.87
Пров.		Мюнтер		
Т.контр.				
Н.контр.		Мюнтер		
Утв.				

Д20А.737.001

фланец

Лит.	Масса	Масштаб
И	2.39	1:5
Лист	Листов 1	

Уголок А Ат1 Т 63×63×5×5 / Ист. 3617-75 / Гост 13738-80

Госстрой СССР ГПИ Горьковский САНТЕХПРОЕКТ

Альбом 6 часть 1

Типовой проект 903-1-260.88

Формат	Зона	Поз	Обозначение	Наименование	Кол.	Примечание
				Документация		
А2			Д20А.737.000 СБ	Сборочный чертеж.		
				Детали		
А4		1	Д20А.737.001	Фланец	1	
А4		2	Д20А.737.002	Патрубок	1	
А4		3	Д20А.737.003	Стенка	1	
Бч		4	Д20А.737.004	Ребро		
				лист АД1-5 Гост 21631-76		
				(50×710) h16	2	0.48кг
Бч		5	Д20А.737.005	Ребро		
				лист АД1-5 Гост 21631-76		
				(50×585) h16	2	0.39кг
А4		6	Д20А.737.006	Стенка	2	
Бч		7	Д20А.737.007	Ребро		
				лист АД1-5 Гост 21631-76		
				(50×754) h16	2	1.48кг
А4		8	Д20А.737.008	Труба	1	

Изм.	Лист	N. докум.	Подп.	Дата
Разраб.		Мюнтер		25.11.87
Пров.		Мюнтер		
Нач.отд.		Вольский		
Н.контр.		Мюнтер		
Утв.				

Д20А.737.000

Короб

Лит	Лист	Листов
И	1	2

ГОССТРОЙ СССР ГПИ ГОРЬКОВСКИЙ САНТЕХПРОЕКТ

Формат А4

Формат	Зона	Поз	Обозначение	Наименование	Кол	Примечание
А4		9	Д20А.737.009	Патрубок	1	
А4		10	Д20А.737.011	Патрубок	1	
А4		11	Д20А.737.012	Патрубок	1	
Бч		12	Д20А.737.013	Уголок		
				уголок АД31Т50×35×5×5		
				Гост 8617-75		
				Гост 13738-80		
				L = 505 h16	2	0.57кг
А4		13	Д20А.737.014.	Стенка	1	
Бч		14	Д20А.737.015.	Уголок		
				уголок АД31Т50×35×5×5		
				Гост 8617-75		
				Гост 13738-80		
				L = 1235 h16	2	1.4 кг
Бч		15	Д20А.737.016	Накладка		
				лист АД1-5 Гост 21631-76		
				(50×90) h16	4	0.06 кг
А4		16	Д20А.737.017	Дно	1	
				Стандартные изделия		
		17		Колпак 32		
				Гост 8962-75	1	

Изм.	Лист	N. докум.	Подп.	Дата

Д20А.737.000 — Лист 2

Формат А4

Д20А.737.002

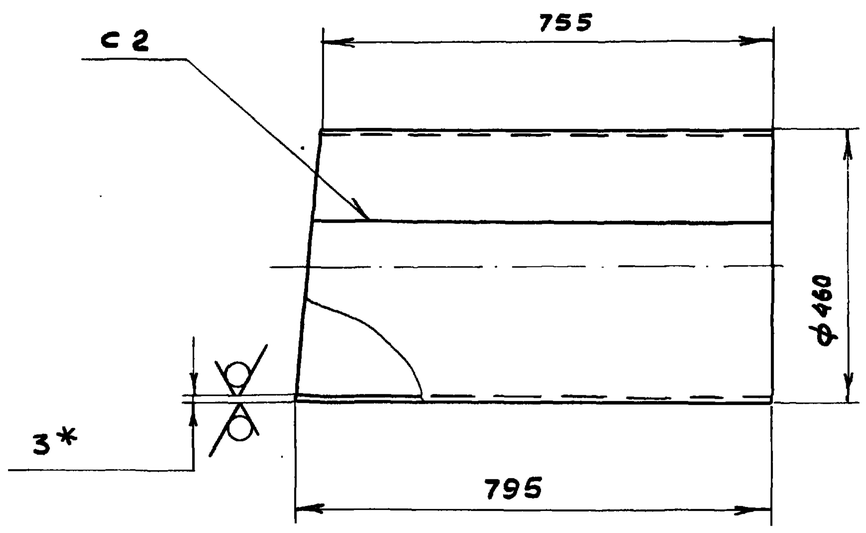

1.* Размеры для справок

2. h16

3. Сварные швы по Гост 14806-80

Изм.	Лист	N. докум.	Подп.	Дата
Разраб.		Мюнтер		26.11.87
Пров.		Мюнтер		
Т.контр.				
Н.контр.		Мюнтер.		
Утв.				

Д20А.737.002

Патрубок

Лит	Масса	Масштаб
И	9.07	1:10
Лист	Листов 1	

Лист АД1-3 Гост 21631-76

ГОССТРОЙ СССР ГПИ ГОРЬКОВСКИЙ САНТЕХПРОЕКТ

Формат А4

Д20А.737.003

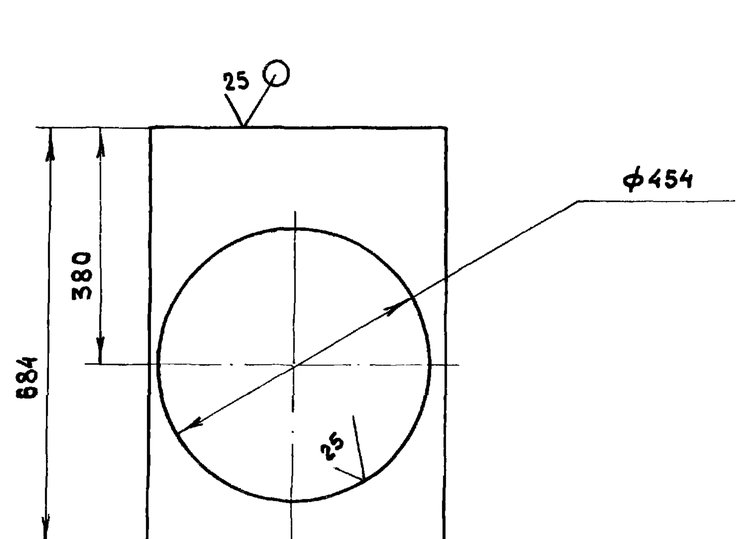

Н16. h16. ± IT16/2

Изм.	Лист	N. докум.	Подпись	Дата
Разраб.		Мюнтер		26.11.87
Пров.		Мюнтер		
Т.контр.				
Н.контр.		Мюнтер		
Утв.				

Д20А.737.003

Стенка

Лит	Масса	Масштаб
И	1.45	1:10
Лист	Листов 1	

Лист АД1-3 Гост 21631-76

ГОССТРОЙ СССР ГПИ ГОРЬКОВСКИЙ САНТЕХПРОЕКТ

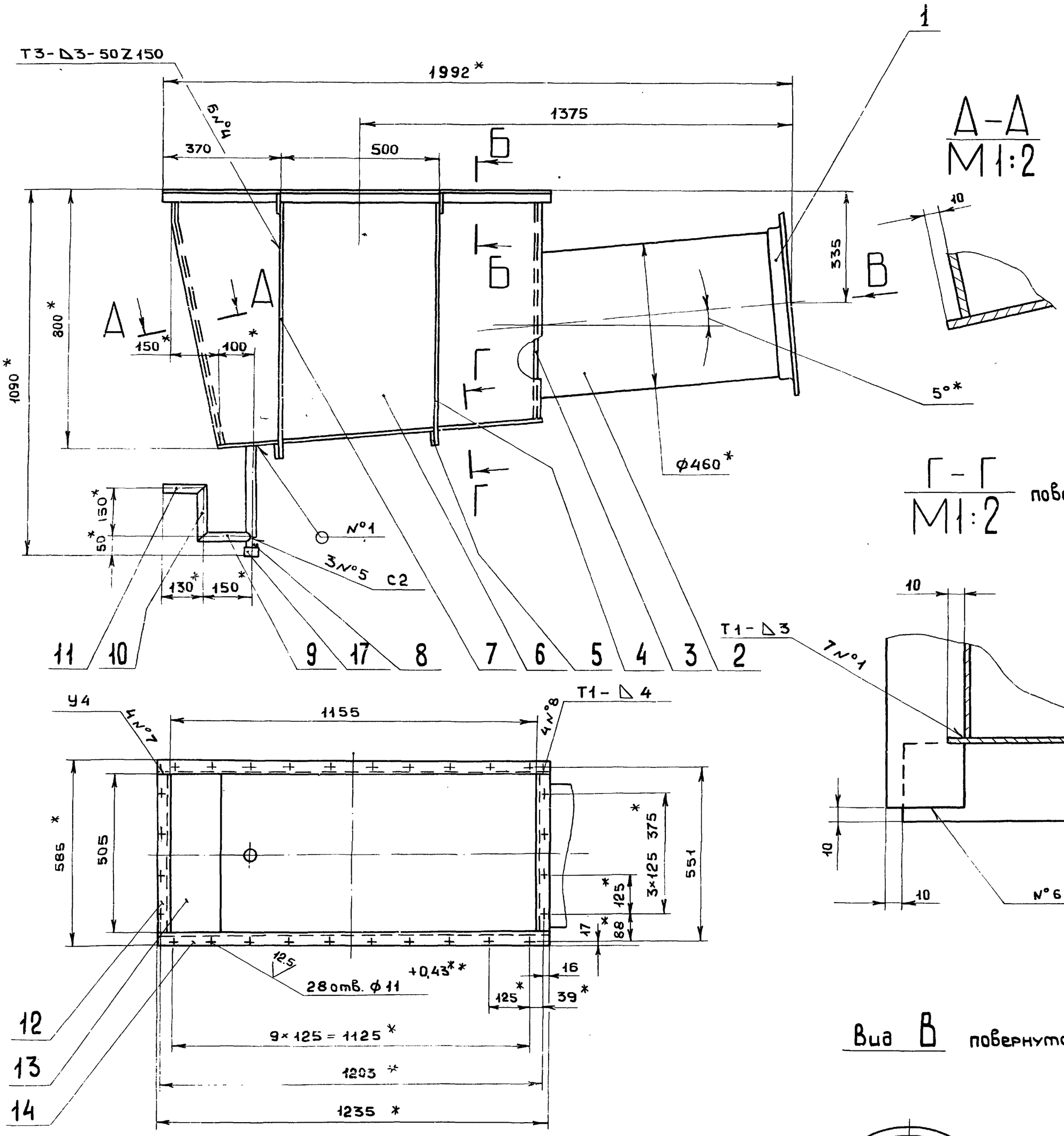

1. * Размеры для справок
2. ** Обработать по сопрягаемой детали
3. H16, h16, $\pm \frac{IT16}{2}$
4. Сварные швы по Гост 14806-80

Изм	Лист	№ докум.	Подп.	Дата	Д20 А.737.000СБ	
Разраб		Мюнтер			Короб	Лит. И / Масса 43,5 / Масштаб 1:10
Пров.		Мюнтер				Лист / Листов 1
Т.контр.						Госстрой СССР ГПИ Горьковский САНТЕХПРОЕКТ
Н.контр.		Мюнтер				
Утв.						

Копировали Меобеспечая 23108-06 10 формат А2

Инв.№ подл. | Подп. и дата | Взам. инв.№ | Инв.№ дубл. | Подп. и дата

Типовой проект 903-1-260.88 Альбом 6 часть 1

Д20А.737.006

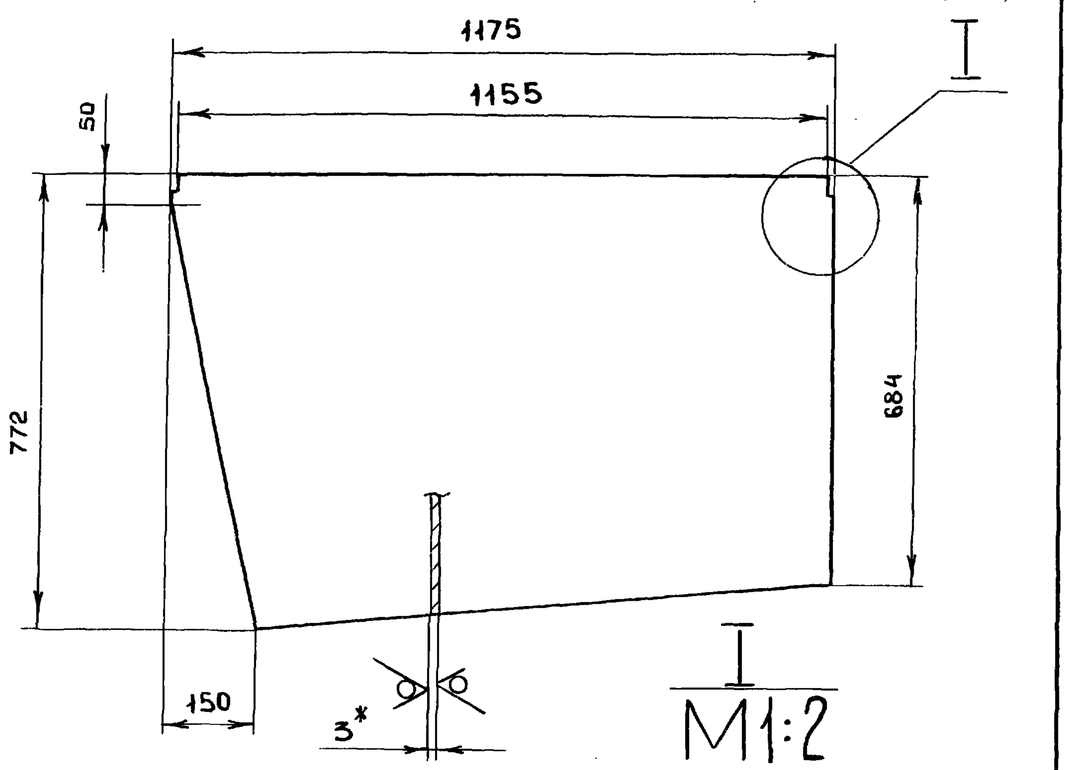

1.* Размеры для справок

2. h16, $\pm \frac{IT16}{2}$

Изм	Лист	N докум.	Подп.	дата
Разраб		Мюнтер		25.11.87
Пров.		Мюнтер		
Т.контр.				
Н.контр.		Мюнтер		
Утв.				

Д20А.737.006

Стенка

Лит	Масса	Масштаб
И	6,49	1:10
Лист	Листов 1	

Лист АД1-3 Гост 21631-76

Госстрой СССР ГПИ Горьковский САНТЕХПРОЕКТ

формат А4

Д20А.737.008

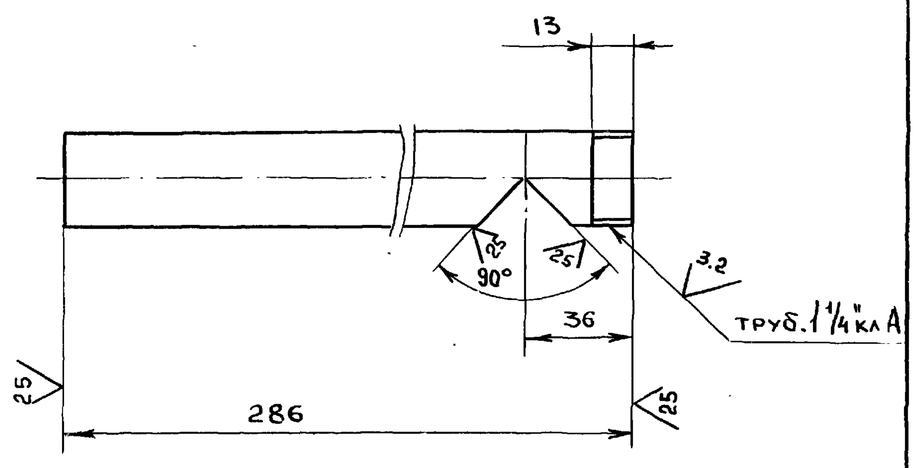

Обозначение	Материал	Масса, кг
Д20А.737.008	Труба АД1 42×5 Гост 18482-79	0,4
-01	Труба 32×3,2 Гост 3262-75	0,8

$h16 \pm \frac{IT16}{2}$

Изм	Лист	N докум.	Подп.	дата
Разраб		Мюнтер		25.11.87
Пров		Мюнтер		
Т.контр				
Н.контр		Мюнтер		
Утв.				

Д20А.737.008

Труба

Лит	Масса	Масштаб
И	см.табл.	1:2
Лист	Листов 1	

см. табл.

Госстрой СССР ГПИ Горьковский САНТЕХПРОЕКТ

формат А4

Д20А.737.009

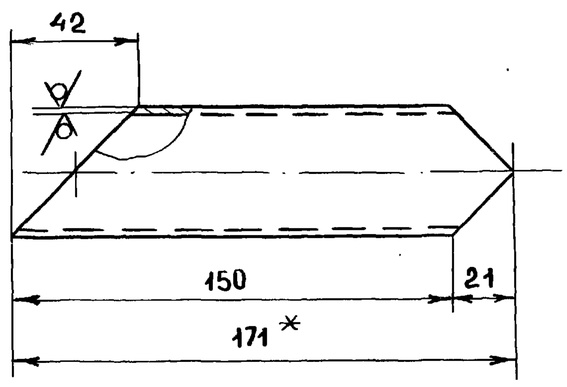

Обозначение	Материал	Масса, кг
Д20А.737.009	Труба АД 142 × 5 Гост 18482-79	0,2
-01	Труба 32×3,2 Гост 3262-75	0,4

1. Размеры для справок.

2. h16, $\pm \frac{IT16}{2}$

Изм	Лист	N докум.	Подпись	дата
Разраб		Мюнтер		25.11.87
Пров.		Мюнтер		
Т.контр				
Н.контр		Мюнтер		
Утв.				

Д20А.737.009

Патрубок

Лит	Масса	Масштаб
И	см.табл.	1:2
Лист	Листов 1	

см. табл.

Госстрой СССР ГПИ Горьковский САНТЕХПРОЕКТ

формат А4

Д20А.737.011

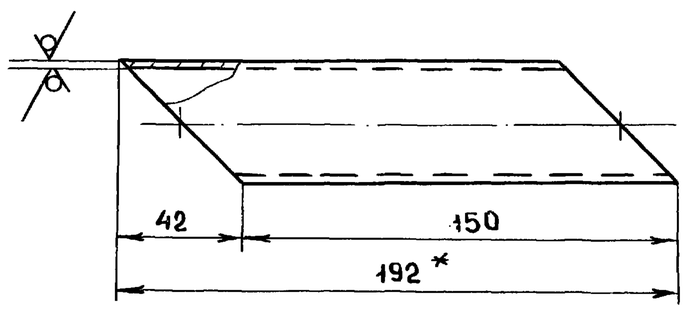

Обозначение	Материал	Масса, кг
Д20А.737.011	Труба АД1-42×5 Гост 18482-79	0,25
-01	Труба 32×3,2 Гост 3262-75	0,5

1.* Размеры для справок.

2. h16, $\pm \frac{IT16}{2}$

Изм	Лист	N докум	Подпись	дата
Разраб.		Мюнтер		25.11.87
Пров.		Мюнтер		
Т.контр.				
Н.контр.		Мюнтер		
Утв.				

Д20А.737.011

Патрубок

Лит.	Масса	Масштаб
И	см.табл.	1:2
Лист	Листов 1	

см. табл.

Госстрой СССР ГПИ Горьковский САНТЕХПРОЕКТ

Типовой проект 903-1-260.88 Альбом 6 часть 1

Инв. N подл. | Подпись и дата | Взам. инв. | Инв. N дубл. | Подпись и дата

Д20А.737.012

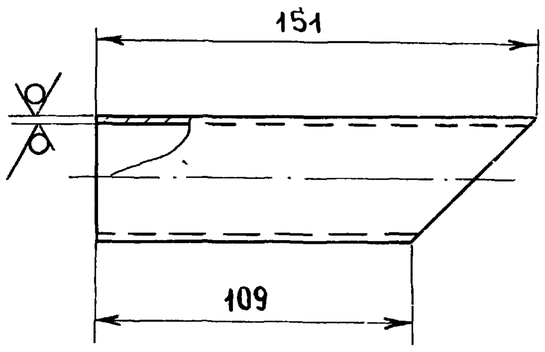

Обозначение	Материал	Масса, кг
Д20А.737.012	Труба АД1-42×5 Гост 18482-79	0,2
-01	Труба 32×3,2 Гост 3262-75	0,4

$h16, \pm \frac{IT16}{2}$

Изм	Лист	N докум.	Подпись	Дата
Разраб		Мюнтер		25.11.87
Пров		Мюнтер		
Т.контр				
Н.контр		Мюнтер		
Утв.				

Д20А.737.012

Патрубок

Лит	Масса	Масштаб
И	см.табл	1:2
Лист	Листов 1	

см.табл.

Госстрой СССР ГПИ Горьковский САНТЕХПРОЕКТ

Формат А4

Д20А.737.014

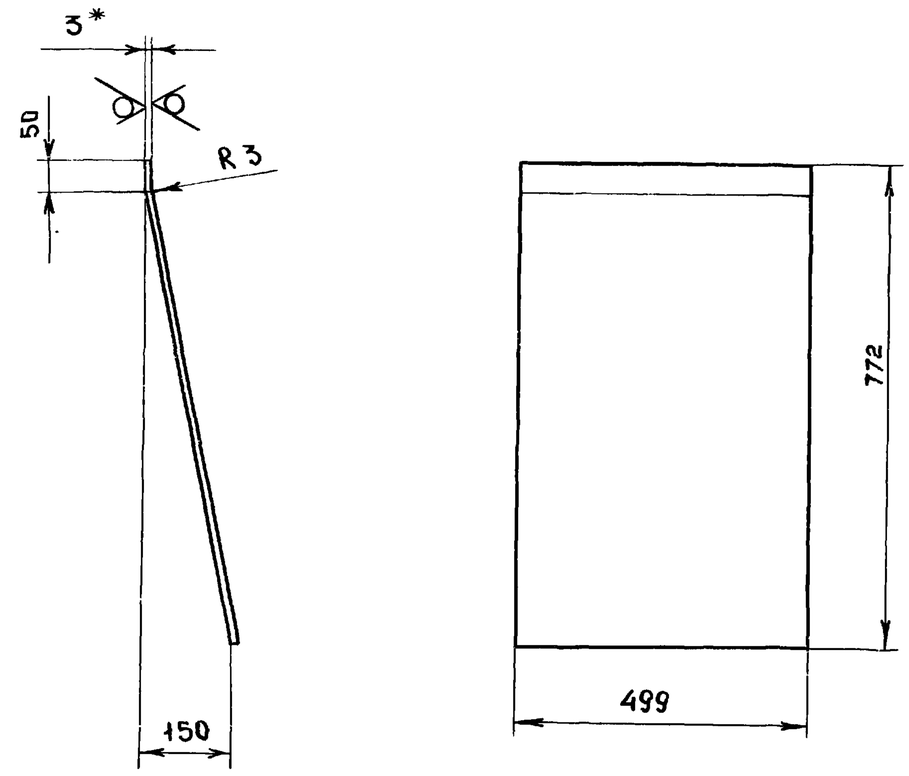

1. * Размеры для справок
2. $h16, \pm \frac{IT16}{2}$

Изм	Лист	N докум	Подп.	Дата
Разраб		Мюнтер		25.11.87
Пров.		Мюнтер		
Т.контр				
Н.контр.		Мюнтер		
Утв.				

Д20А.737.014

Стенка

Лит	Масса	Масштаб
И	2.77	1:10
Лист	Листов 1	

лист АД1-3 Гост 21631-76

Госстрой СССР ГПИ Горьковский САНТЕХПРОЕКТ

Формат А4

Д20А.737.017

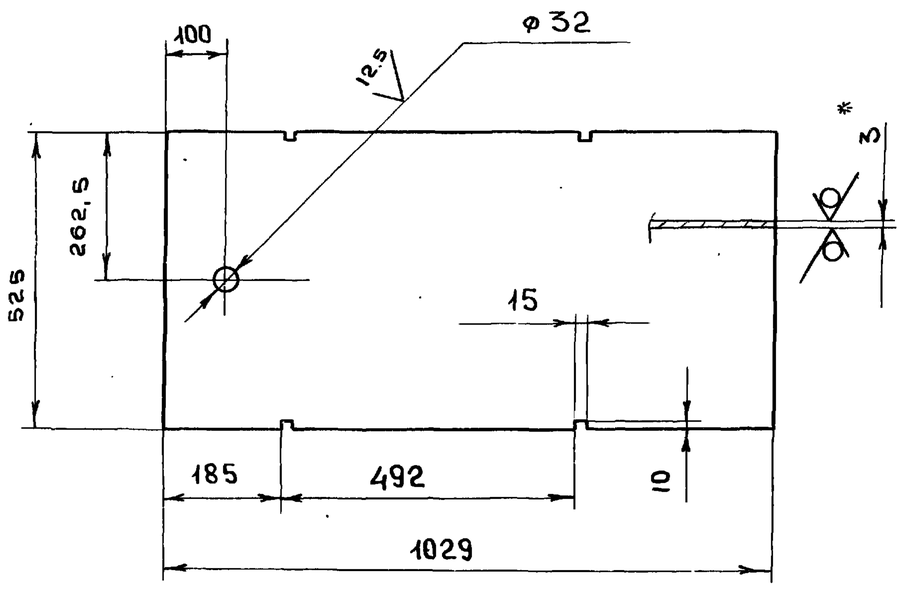

1. * Размеры для справок
2. $h16, \pm \frac{iT16}{2}$

Изм	Лист	N. докум.	Подп.	Дата
Разраб.		Мюнтер		25.11.87
Пров		Мюнтер		
Т.контр				
Н.контр		Мюнтер		
Утв.				

Д20А.737.017

Дно

Лит	Масса	Масштаб
И	4,38	1:10
Лист	Листов 1	

лист АД1-3 Гост 21631-76

Госстрой СССР ГПИ Горьковский САНТЕХПРОЕКТ

Формат А4

Формат	Зона	Поз.	Обозначение	Наименование	Кол.	Примечание
				Документация		
А2			Д20А.758.000СБ	Сборочный чертеж		
				Детали		
Б4		1	Д20А.758.001	Ребро		
				полоса 2-Б-5х50 Гост 103-76		
				ВСт3сп Гост 535-79		
				$L = 1020$ h16 $\overset{25}{\vee}$	1	2,0 кг
Б4		2	Д20А.758.002	Ребро		
				полоса 2-Б-5×50 Гост 103-76		
				ВСт3сп Гост 535-79		
				$L = 226$ h16 $\overset{25}{\vee}$	1	0,44 кг
Б4		3	Д20.А.758.003	Ребро		
				полоса 2-Б-5×50 Гост 103-76		
				ВСт3сп Гост 535-79		
				$L = 165$ h16 $\overset{25}{\vee}$	3	0,32 кг
А2		4	Д20А.758.004	Стенка	1	
Б4		5	Д20А.758.005	Ребро		
				полоса 2-Б-5×50 Гост 103-76		
				ВСт3сп Гост 535-79		
				$L = 234$ h16 $\overset{25}{\vee}$	1	0,46 кг

Изм.	Лист	N.докум.	Подп.	Дата
Разраб		Мюнтер		10.10.87
Пров		Мюнтер		
Нач.отд		Вольский		
Н.контр		Мюнтер		
Утв.				

Д20А.758 000

Короб

Лит	Лист	Листов
И	1	3

Госстрой СССР ГПИ Горьковский САНТЕХПРОЕКТ

Копировала Медведская 23108-06 12 Формат А4

Альбом 6 часть 1

Типовой проект 903-1-260.88

Форм.	Зона	Поз.	Обозначение	Наименование	Кол-во	Примечание
БЧ		6	Д20А.758.006	Ребро		
				полоса 2-Б-5×50 Гост 103-76		
				ВСт 3сп Гост 535-79		
				L = 1056 h16 $\overset{25}{\checkmark}$	1	2.07кг.
БЧ		7	Д20А.758.007	Ребро		
				полоса 2-Б-5×50 Гост 103-76		
				ВСт 3сп Гост 535-79		
				L = 372 h16 $\overset{25}{\checkmark}$	1	0.73кг
БЧ		8	Д20А.758.008	Ребро		
				полоса 2-Б-5×50 Гост 103-76		
				ВСт 3сп Гост 535-79		
				L = 233 h16 $\overset{25}{\checkmark}$	1	0.46кг
БЧ		9	Д20А.758.009	Ребро		
				полоса 2-Б-5×50 Гост 103-76		
				ВСт 3сп Гост 535-79		
				L = 995 h16 $\overset{25}{\checkmark}$	2	1.95кг.
БЧ		10	Д20А.758.011	Ребро		
				полоса 2-Б-5×50 Гост 103-76		
				ВСт 3сп Гост 535-79		
				L = 1045 h16 $\overset{25}{\checkmark}$	1	2.05кг
БЧ		11	Д20А.758.012	Ребро		
				полоса 2-Б-5×50 Гост 103-76		
				ВСт 3сп Гост 535-79		
				L = 920 h16 $\overset{25}{\checkmark}$	2	1.8кг
БЧ		12	Д20А.758.013	Ребро		

Инв. N подл. | Подп. и дата | Взам. инв. N | Инв. N дубл. | Подп. и дата

Изм	Лист	N докум.	Подп.	Дата	Д20А.758.000	Лист 2

Формат А4

Форм.	Зона	Поз.	Обозначение	Наименование	Кол-во	Примечание
				полоса 2-Б-5×50 Гост 103-76		
				ВСт 3сп Гост 535-79		
				L = 967 h16 $\overset{25}{\checkmark}$	1	1.89кг
БЧ		13	Д20А.758.014	Накладка		
				полоса 2-Б-5×50 Гост 103-76		
				ВСт 3сп Гост 535-79		
				L = 100 h16 $\overset{25}{\checkmark}$	2	0.196кг
БЧ		14	Д20А.758.015	Уголок		
				уголок 63×63×5-Б-Гост 8509-72		
				ВСт 3сп Гост 535-79		
				L = 450 h16 $\overset{25}{\checkmark}$	2	1.8кг
БЧ		15	Д20А.758.016	Уголок		
				уголок 63×63×5-Б-Гост 8509-72		
				ВСт 3сп Гост 535-79		
				L = 1560 h16 $\overset{25}{\checkmark}$	2	6.25кг
А2		16	Д20А.758.017	Стенка	1	
А2		17	Д20А.758 004-01	Стенка	1	
А2		18	Д20А.758.017-01	Стенка	1	
А4		19	Д21А.874.016	Серьга	2	

Инв. N подл. | Подп. и дата | Взам. инв. | Инв. N дубл. | Подп. и дата

Изм	Лист	N докум.	Подп.	Дата	Д20А.758.000	Лист 3

Формат А4

Д20А.759.000СБ

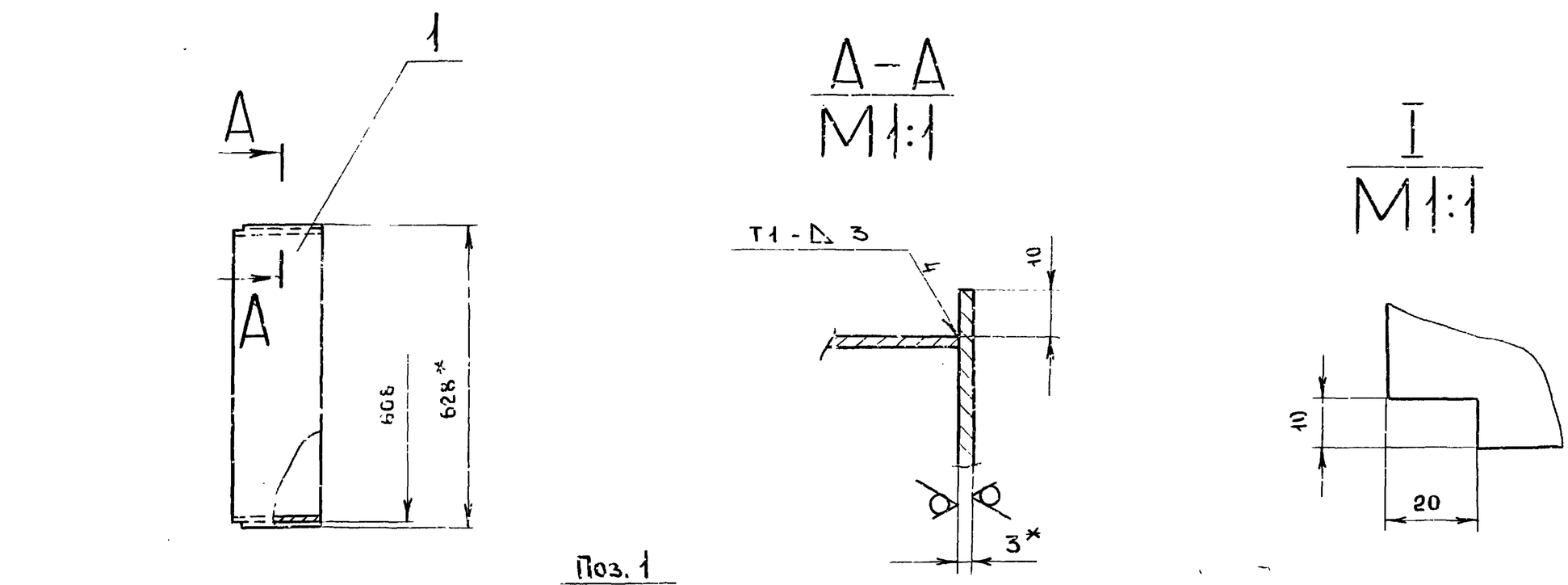

1.* Размеры для справок

2. h16. $\pm \frac{IT16}{2}$

3. Сварные швы по Гост 5264-80

Изм	Лист	N докум.	Подп.	Дата	Д20А.759.000СБ			
Разраб.		Мюнтер		25.11.87	Короб	Лит	Масса	Масштаб
Пров.		Мюнтер				И	14.2	1:10
Т.контр.						Лист	Листов 1	
Нач.отд		Вольский				Госстрой СССР ГПИ Горьковский САНТЕХПРОЕКТ		
Н.контр.		Мюнтер						
Утв.								

23102-06 13 Копировала Медведская. Формат А3

Типовой проект 903-1-260.88 Альбом 6 часть 1

Д20А.758.000СБ

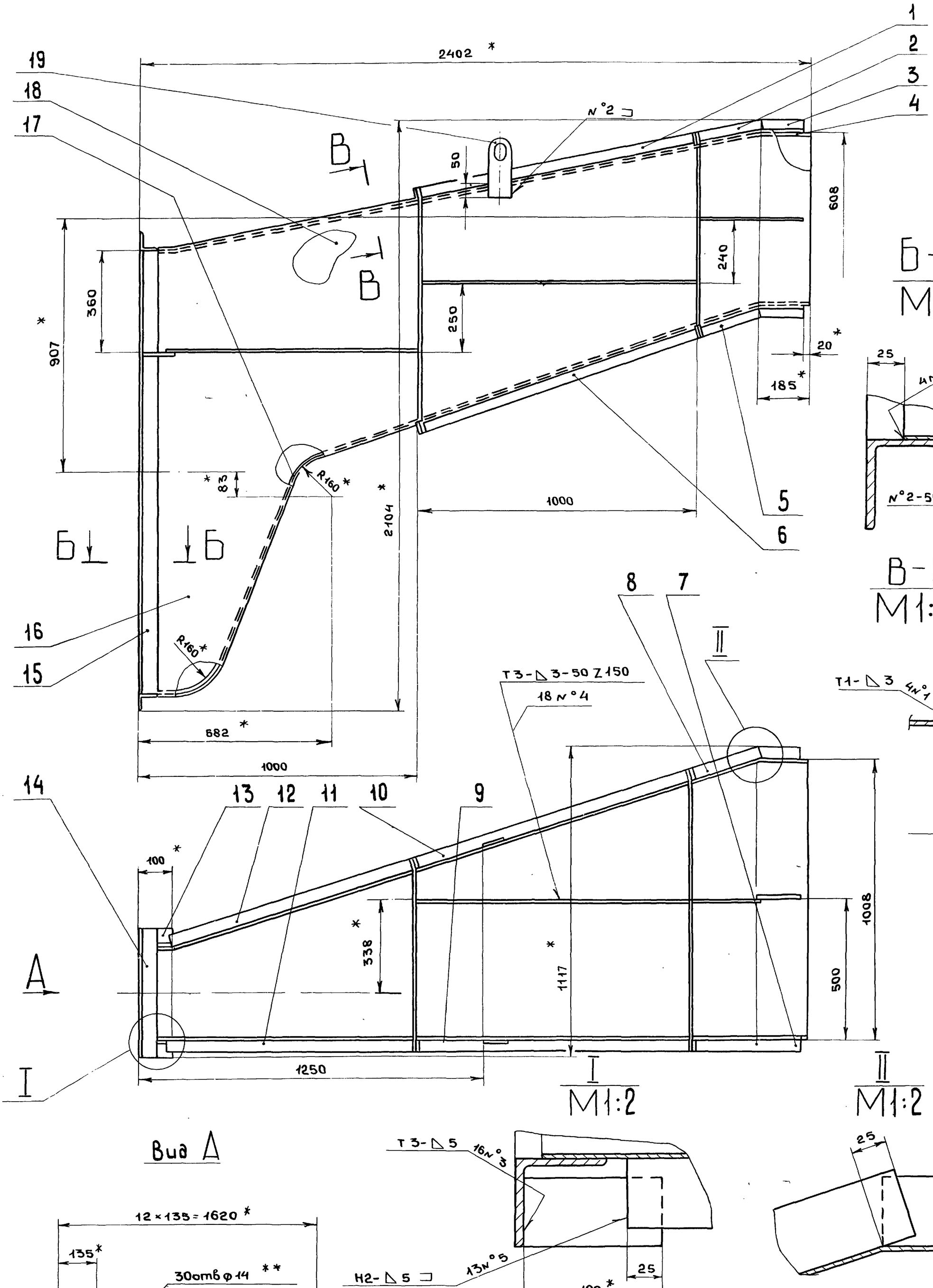

Вид А

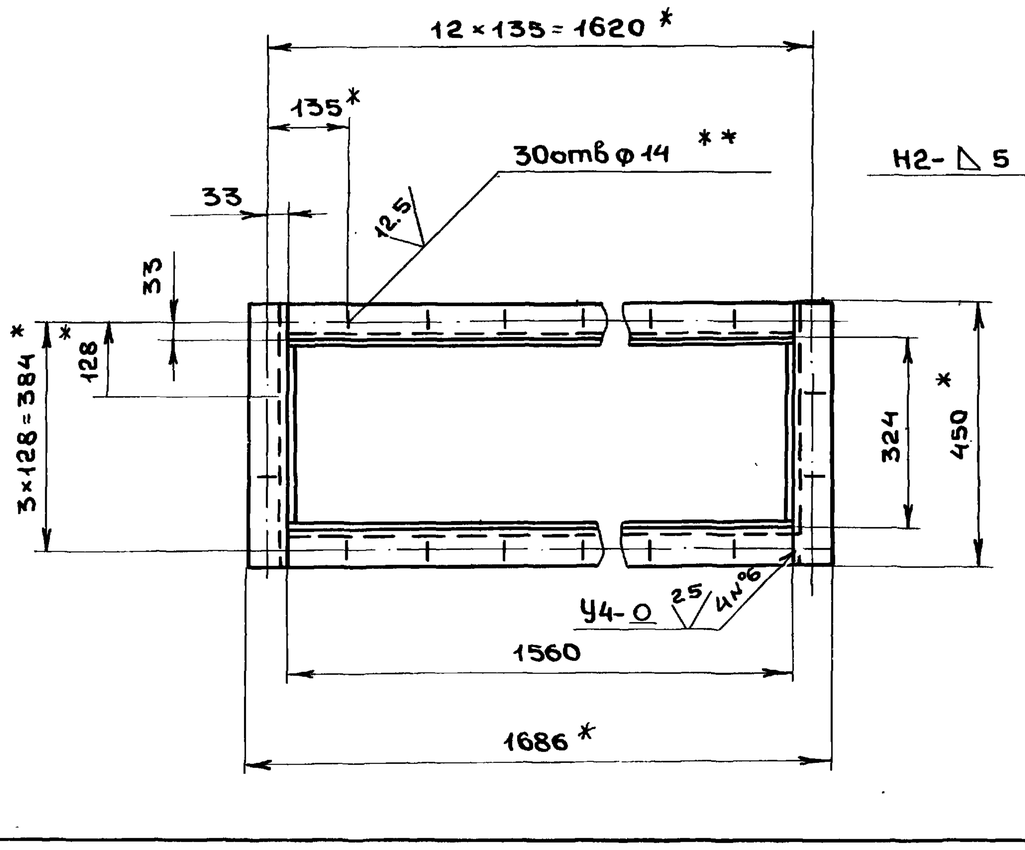

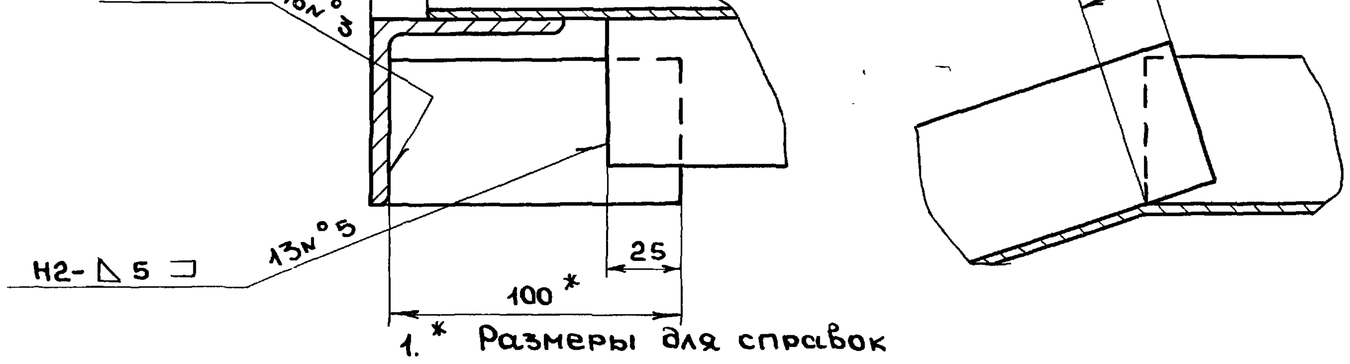

1. * Размеры для справок
2. ** Обработать по сопрягаемой детали
3. h16, $\pm \frac{IT16}{2}$
4. Сварные швы по Гост 5264-80.

Изм.	Лист	N°докум.	Подп.	Дата	Д20А.758.000СБ
Разраб.		Мюнтер		25.11.87	Короб
Пров.		Мюнтер			Лит И; Масса 225; Масштаб 1:10
Т.контр.					Лист; Листов 1
Нач.отд.		Вольский			Госстрой СССР ГПИ Горьковский САНТЕХПРОЕКТ
Н.контр.		Мюнтер			
Утв.					

Инв.N°подл. | Подп. и дата | Взам.инв. | Инв.N°дубл. | Подп. и дата

Рис. 1

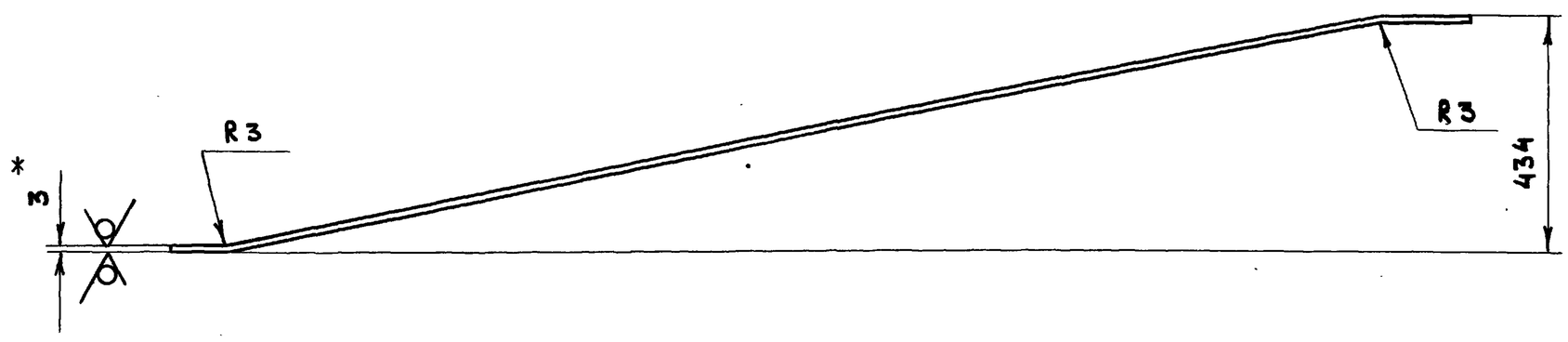

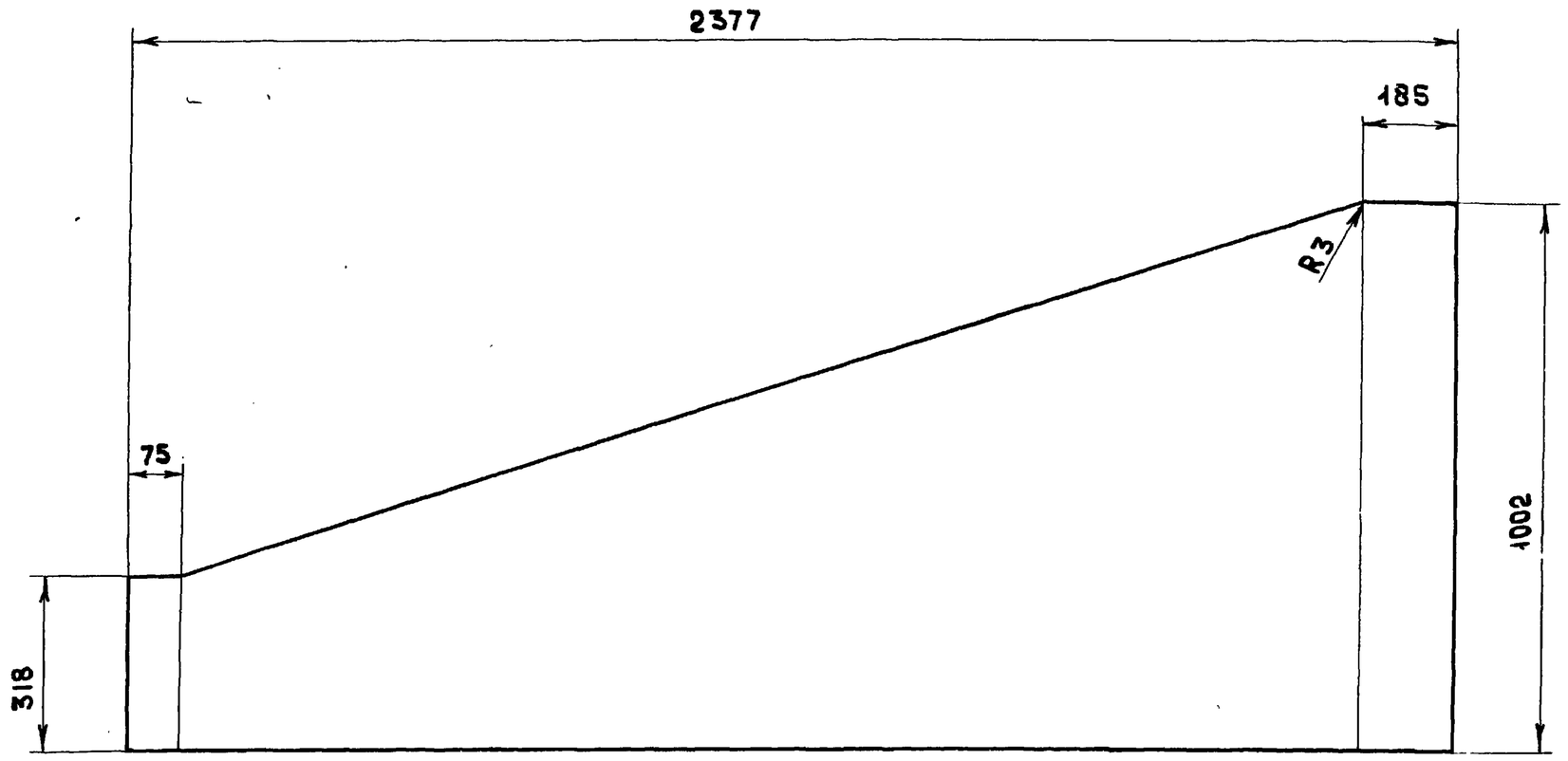

Рис. 2

Остальное см. рис. 1

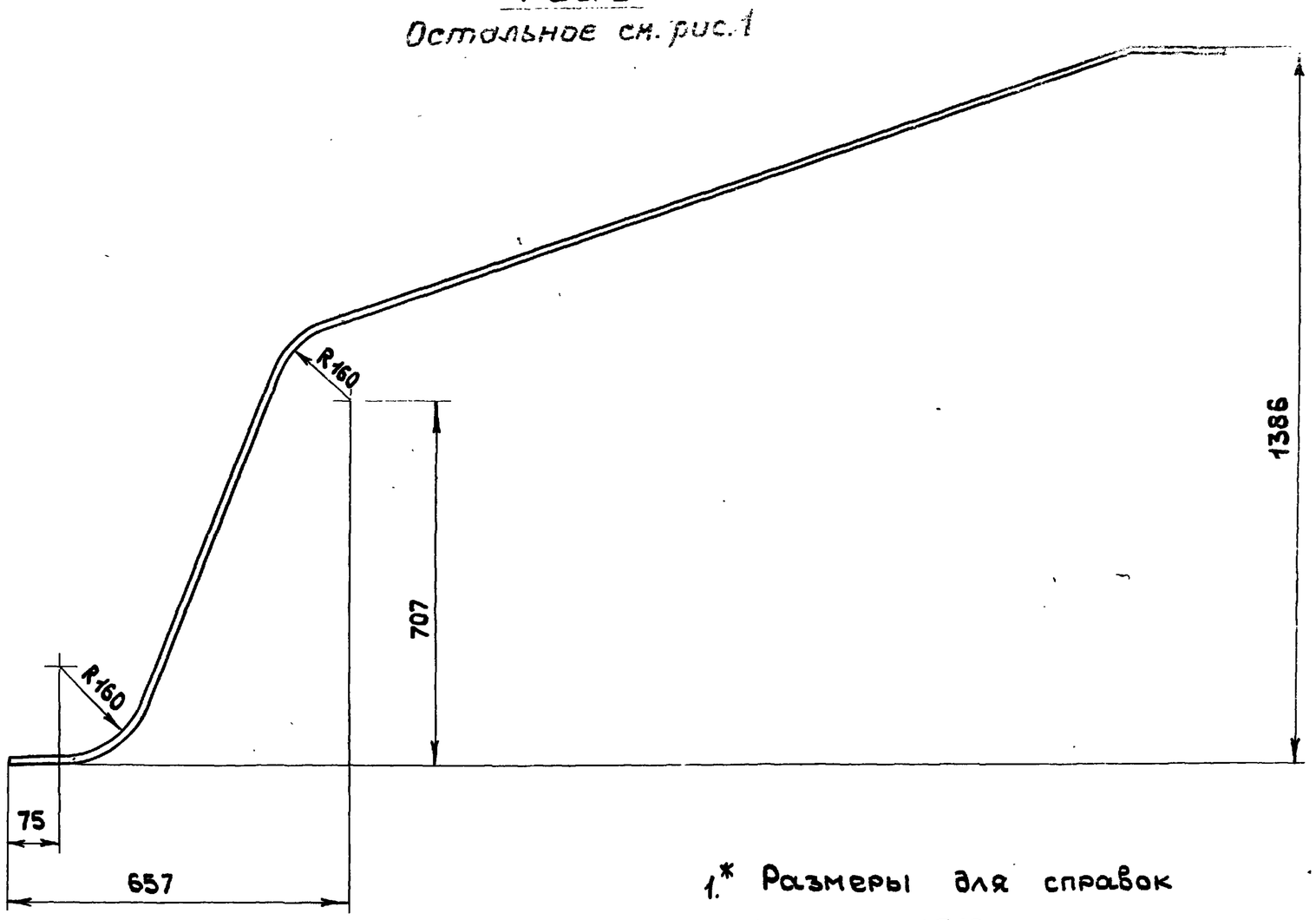

1.* Размеры для справок

2. $h16, \pm \frac{IT16}{2}$

Обозначение	Рис.	Масса, кг
Д20А.758.004	1	38.5 кг
-01	2	46.9 кг

Изм	Лист	№ докум	подп.	дата
Разраб		Мюнтер		25.11.87
Пров.		Мюнтер		
Т.контр				
Нач.отд				
Н.контр		Мюнтер		
Утв.				

Д20А.758.004

Стенка

Лит	Масса	Масштаб
И	см.табл.	1:10
Лист	Листов 1	

Б-ПН-3 Гост 19903-74

Лист 3-IV-Н-ВСт3сп Гост 16523-70

Госстрой СССР ГПИ Горьковский САНТЕХПРОЕКТ

Инв.№ подл. | Подп. и дата | Взам.инв.№ | Инв.№ дубл. | Подп. и дата

12/09-86 15 копировала Медведева

Формат А2

Рис. 1

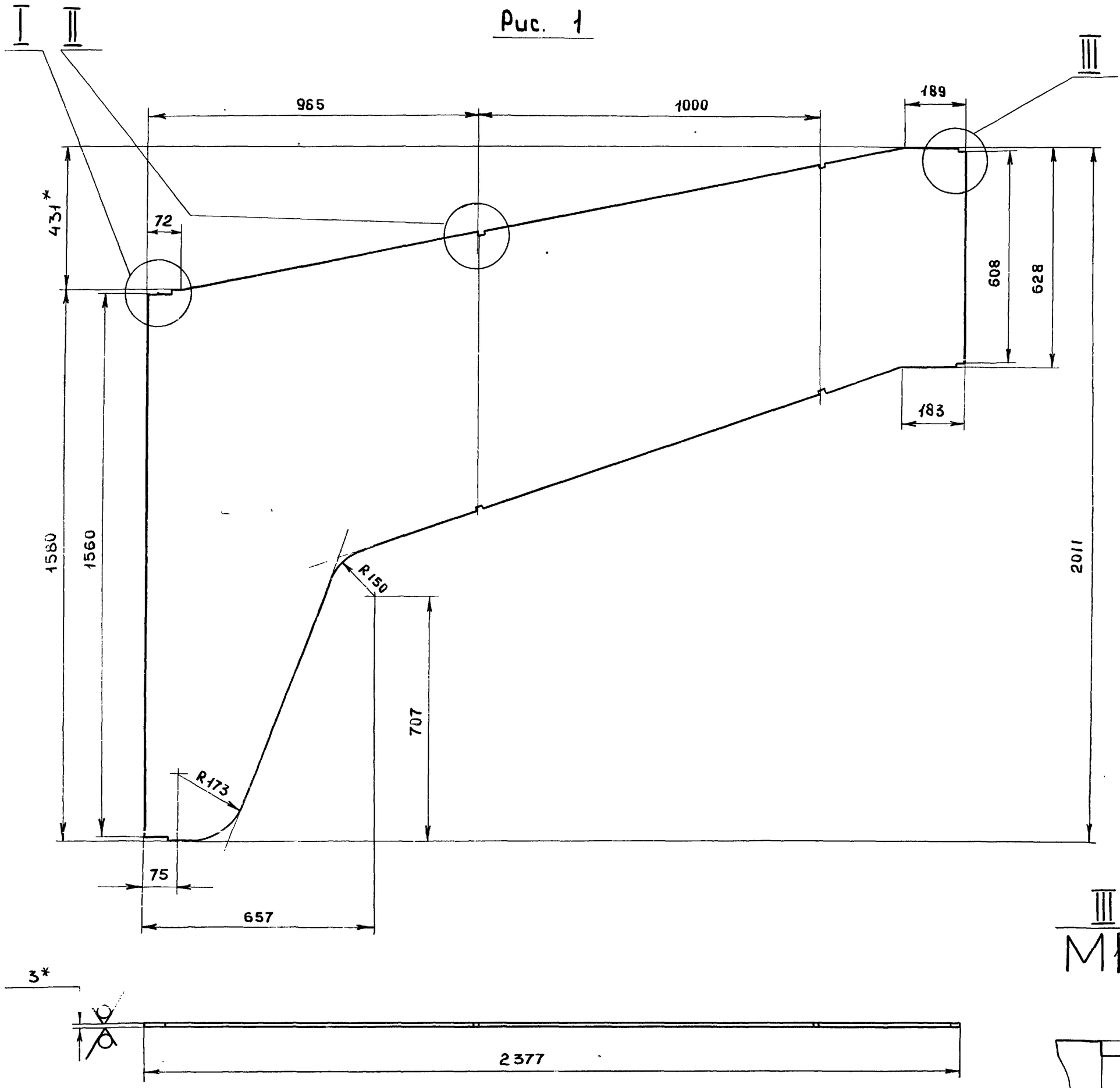

Рис. 2

остальное см. Рис. 1

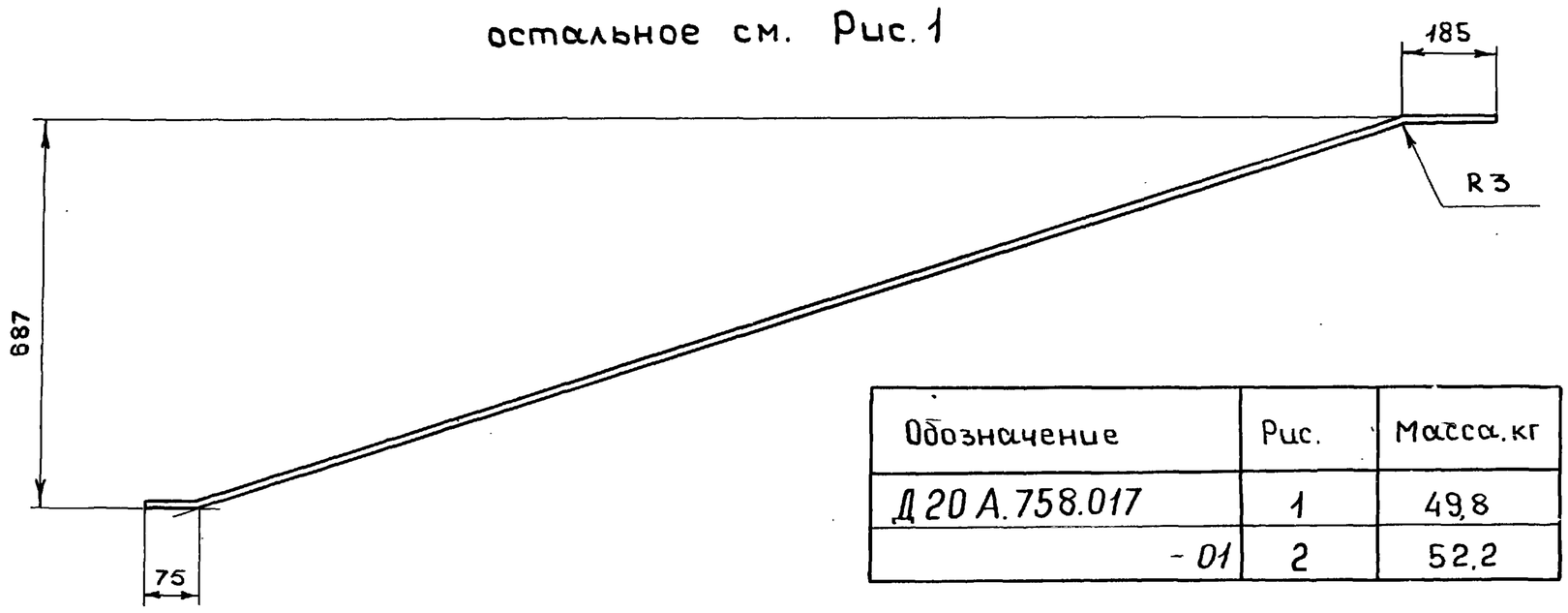

Обозначение	Рис.	Масса, кг
Д20А.758.017	1	49,8
-01	2	52,2

I
М1:2

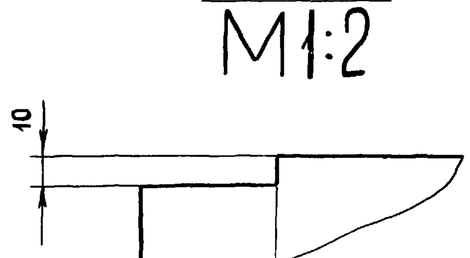

II
М1:1

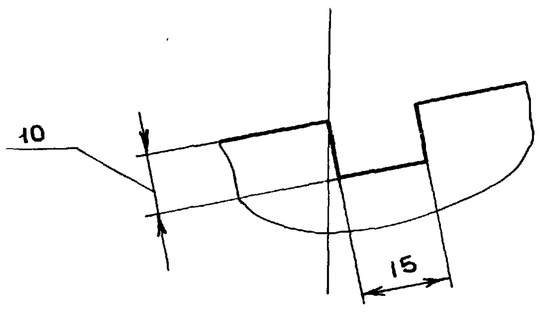

1. * Размеры для справок
2. $h16, \pm \frac{IT16}{2}$

Изм.	Лист	№ докум.	Подп.	Дата
Разраб.		Мюнтер		26.09
Пров.		Мюнтер		
Т.контр.				
Нач.отд.				
Н.контр.		Мюнтер		
Утв.				

Д20А.758.017

Стенка

Лит.	Масса	Масштаб
И	см.табл	1:10
Лист	Листов 1	

Госстрой СССР ГПИ Горьковский САНТЕХПРОЕКТ

Лист Б-ПН-3 Гост 19903-74
3-IV-Н-ВСт 3сп Гост 16523-70

Копировала Медведская Формат А2 23108-06 16

Инв. № подл. | Подп. и дата | Взам. инв. № | Инв. № дубл. | Подп. и дата

Альбом 6 часть 1

Типовой проект 903-1-260.88

Формат	Зона	Поз.	Обозначение	Наименование	Кол.	Примечание
				Документация		
А3			Д20А.759.000 СБ	Сборочный чертёж		
				Детали		
Б4		1	Д20А.759.001	Стенка		
				лист Б-ПН-3 ГОСТ 19903-74		
				3-IV-Н-ВСт3сп ГОСТ 16523-70	2	2.7 кг.
Б4		2	Д20А.759.002	Стенка		
				лист Б-ПН-3 ГОСТ 19903-74		
				3-IV-Н-ВСт3сп ГОСТ 16523-70		
				(1002×185) h16 $^{25}_{V}$	2	4.4 кг.

Подп. и дата | Инв.№ дубл. | Взам.инв.№ | Подп. и дата | Инв.№ подл.

Изм	Лист	№ докум.	Подп.	Дата
Разраб.		Мюнтер		25.11.87
Пров.		Мюнтер		
Нач.отд		Вольский		
Н.контр		Мюнтер		
Утв.				

Д20А.759.000

Короб

Лит | Лист | Листов
И | | | 1

ГОССТРОЙ СССР ГПИ ГОРЬКОВСКИЙ САНТЕХПРОЕКТ

Формат А4

Формат	Зона	Поз.	Обозначение	Наименование	Кол.	Примечание
				Документация		
*)			Д20А.760.000СБ	Сборочный чертеж		*) А3.А2
				Сборочные единицы		
А4		1	Д20А.760.010	Короб	1	
А4		2	Д20А.760.020	Отвод	1	
А4		3	Д20А.760.030	Тройник	1	
А4		4	Д20А.760.040	Отвод	1	
				Детали		
А3		5	Д20А.760.001	Переход	1	
А3		6	Д20А.760.002	Газоход	1	
А3		7	Д20А.760.003-06	Газоход	1	
А3		8	Д20А.760.004	Газоход	1	
А3		9	Д20А.760.003-04	Газоход	1	
А4		10	Д20А.760.005	Прокладка	1	
А3		11	Д20А.760.003-07	Газоход	1	
				Стандартные изделия		
		12		Болт М16×40.36.019		
				ГОСТ 7798-70	12	
		13		Гайка М16.4.019		
				ГОСТ 5915-70	12	

Подп. и дата | Инв.№ дубл. | Взам.инв.№ | Подп. и дата | Инв.№ подл.

Изм	Лист	№ докум.	Подп.	Дата
Разраб.		Ляпин		
Пров.		Ляпин		
Нач.отд		Вольский		
Н.контр.		Мюнтер		
Утв.				

Д20А.760.000

Газоход наружный левый

Лит | Лист | Листов
И | | | 1

ГОССТРОЙ СССР ГПИ ГОРЬКОВСКИЙ САНТЕХПРОЕКТ

Формат А4

Д20А.760.004

Развёртка

М1:25

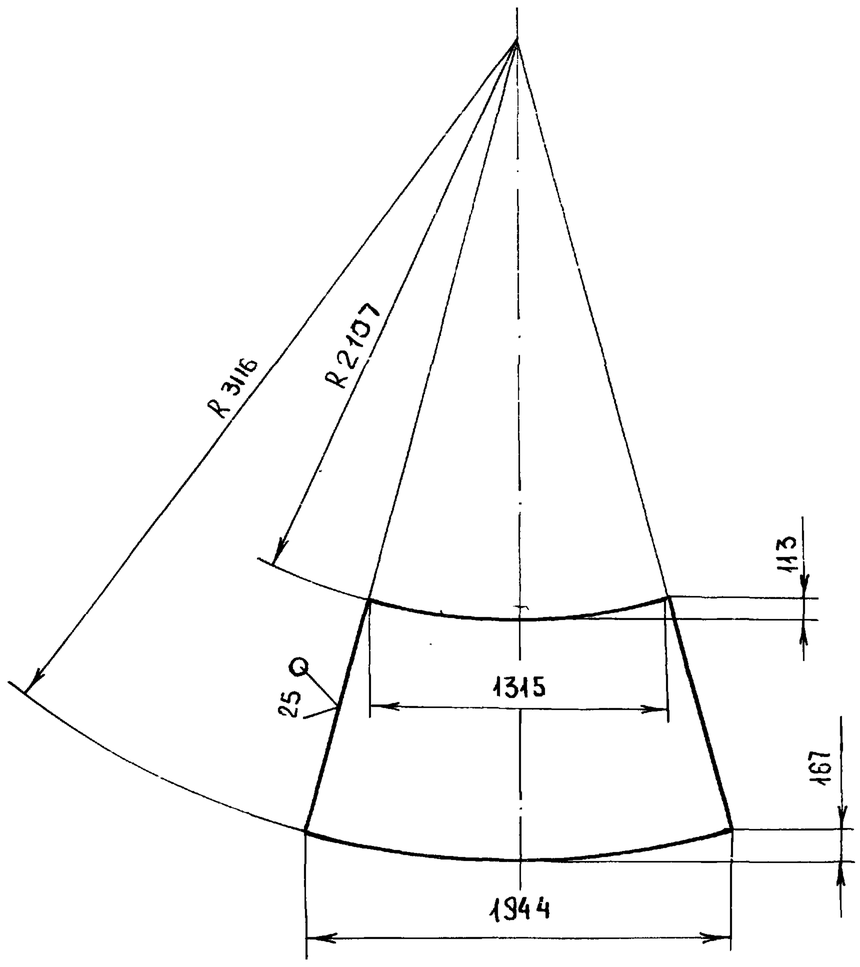

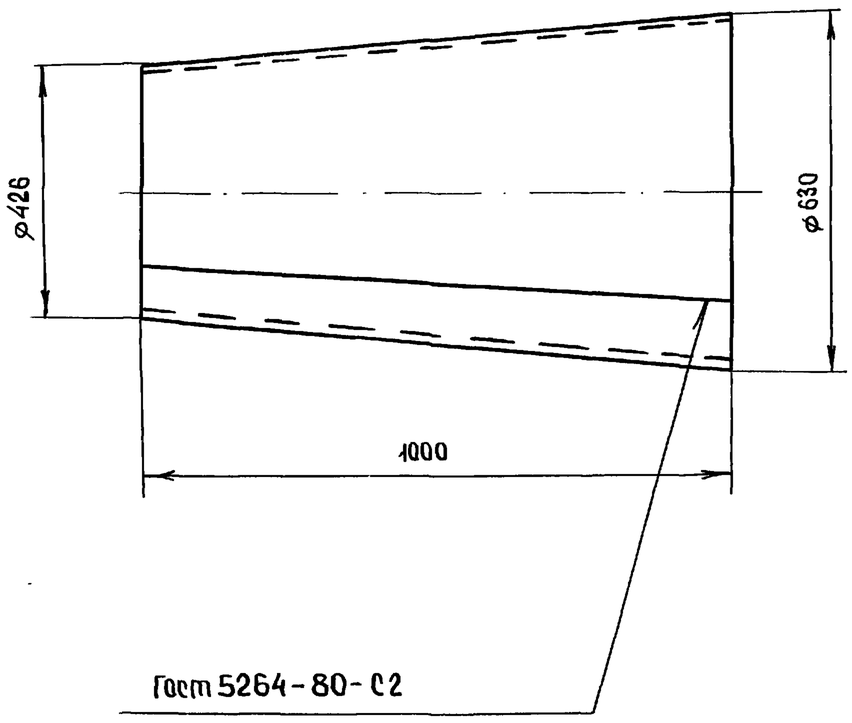

Гост 5264-80-С2

h16; $\pm \frac{IT16}{2}$

Подп. и дата | Инв.№ дубл. | Взам.инв.№ | Подп. и дата | Инв.№ подл.

Изм	Лист	№ докум.	Подп.	Дата
Разраб.		Ляпин		
Пров.		Ляпин		
Т.контр				
Н.контр.		Мюнтер		
Утв.				

Д20А.760.001

Переход

Лит | Масса | Масштаб
И | | | 38,7 | 1:10

Лист | Листов 1

Лист Б-ПН-3 ГОСТ 19903-74; 3-IV-Н-ВСт3сп. ГОСТ 16523-70

ГОССТРОЙ СССР ГПИ ГОРЬКОВСКИЙ САНТЕХПРОЕКТ

Копировал Медведская

Формат А3

Д20А.760.000 СБ

Альбом 6 часть 1

Типовой проект 903-1-260.88

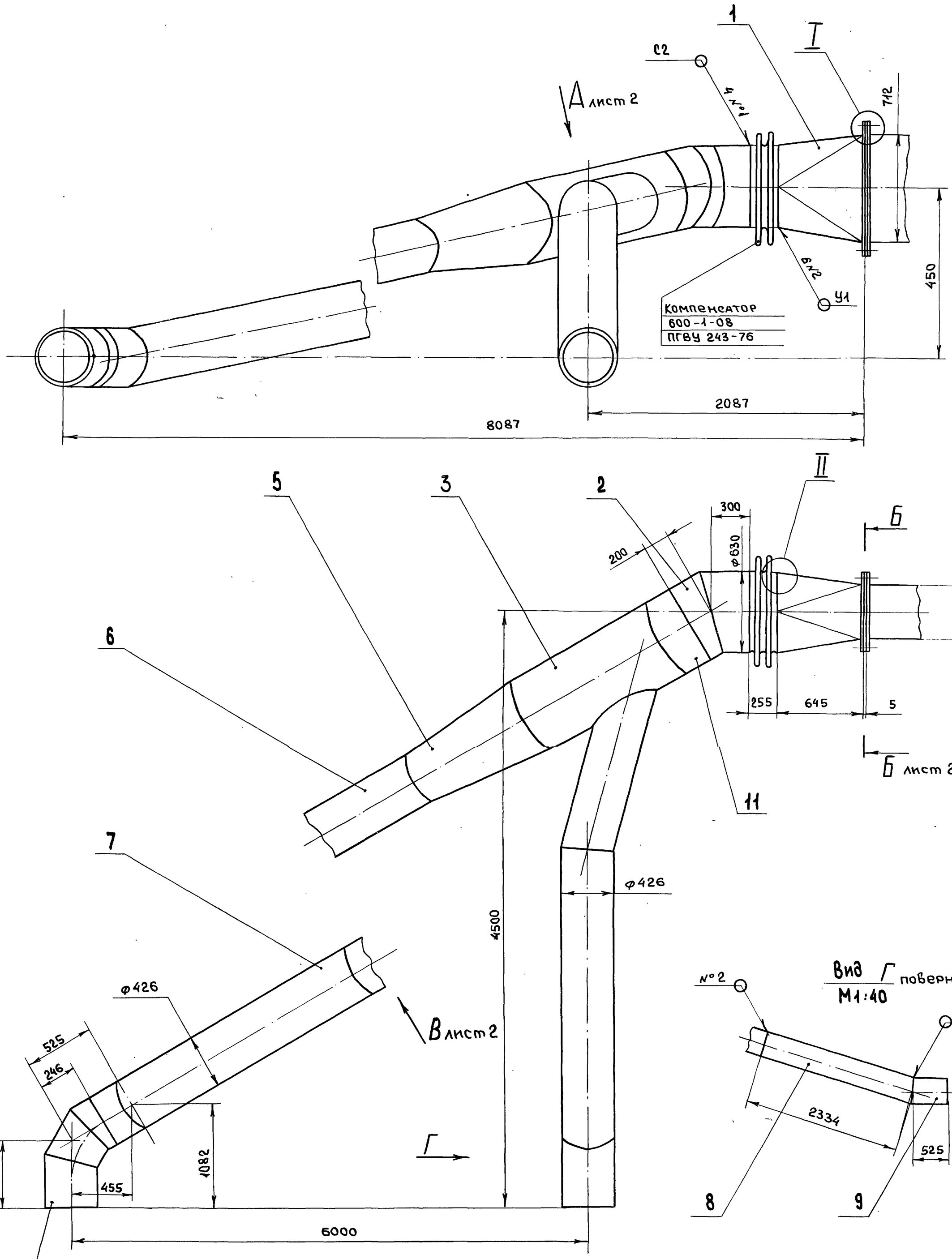

1. Размеры для справок
2. Сварные швы N1 - по ГОСТ 5264-80, N 2 - по ГОСТ 11534-75

Изм	Лист	N докум.	Подп.	Дата	Д20А.760.000.СБ			
Разраб.		Ляпин.		25.11.87	Газоход наружный левый	Лит.	Масса	Масштаб
Пров.		Ляпин				И	4.74	1:20
Т.контр.						Лист 1	Листов 2	
Нач.отд.		Вольский				ГОССТРОЙ СССР ГПИ ГОРЬКОВСКИЙ САНТЕХПРОЕКТ		
Н.контр.		Мюнтер						
Утв.								

Инв.№ подл. | Подпись и дата | Взам.инв.№ | Инв.№ дубл. | Подпись и дата

Копировал Медведская

Д20А.760.000 СБ

Типовой проект 903-1-260.88 Альбом 6 часть 1

Вид Д лист 1

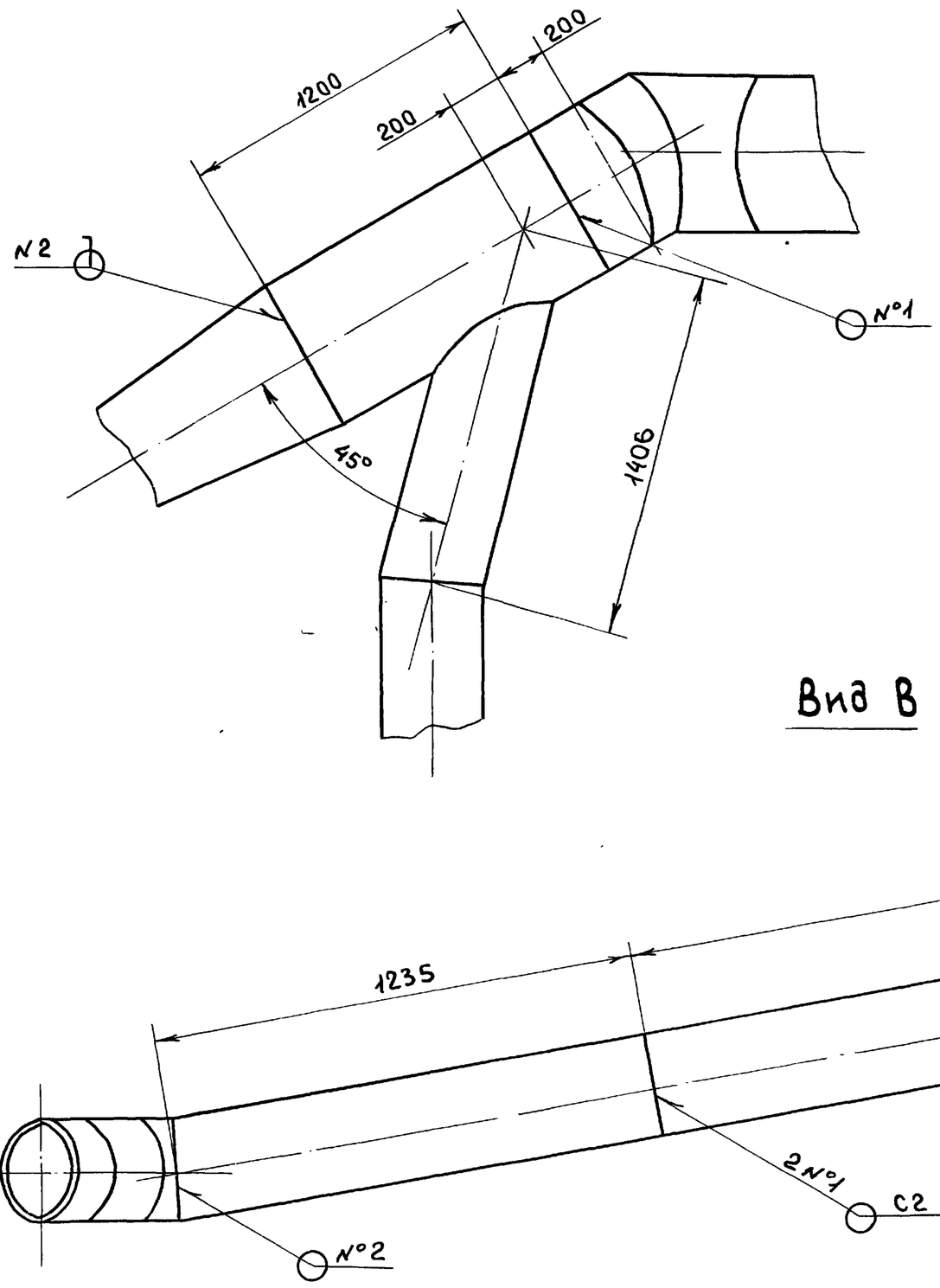

Б - Б
М 1:10 лист 1

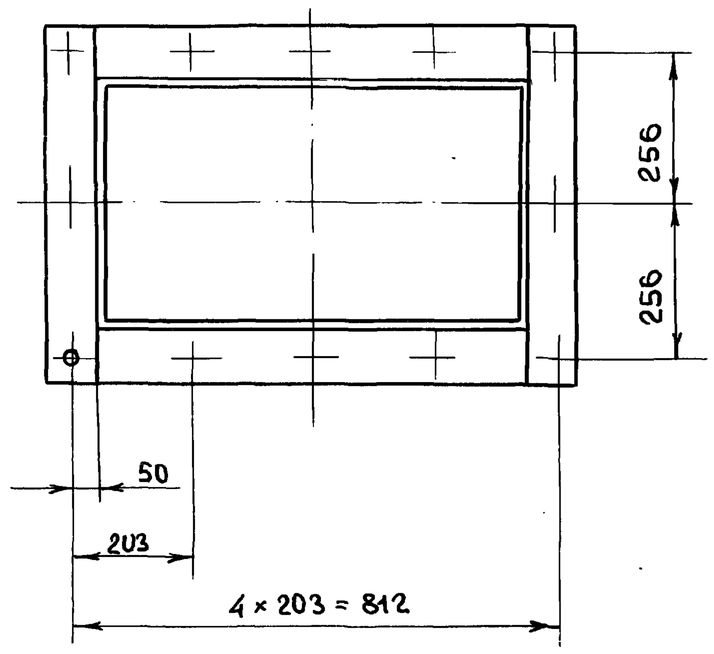

Вид В лист 1

Изм	Лист	№ докум.	Подп.	Дата	Д20А.760.000 СБ	Лист 2

Формат А3

Д20А.760.003

Развертка

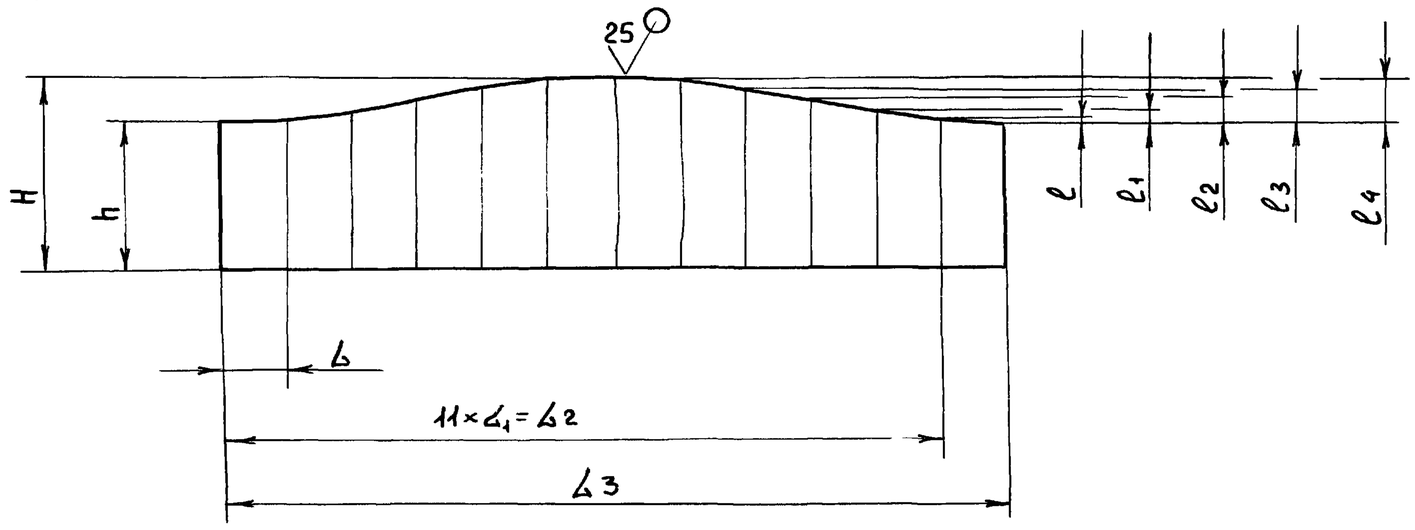

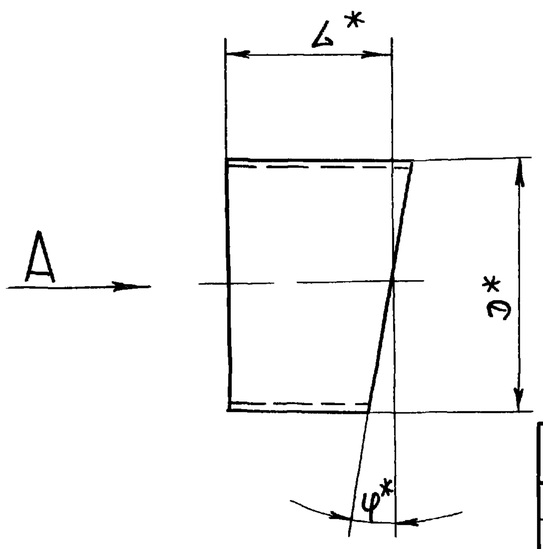

Вид А

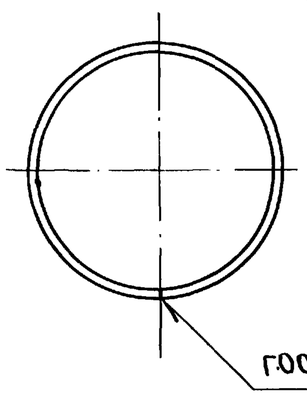

Обозначение	Размеры, мм												φ*	Масса, кг
	D*	H	h	Δ*	Δ1	Δ2	Δ3	l	l1	l2	l3	l4		
Д20А.760.003	426	171	57	114	110,6	1216,6	1328	8	28	57	86	106	15°	7,2
-01		286	272	279				2	4	7	11	14	2°	8.7
-02		406	292	349				8	28	57	86	106	15°	10,9
-03		745	631	688										21.5
-04		537	513	525				2	6	12	18	23	3°12'	16,5
-05		764	650	707				8	28	57	86	106	15°	22,1
-06		1243	1228	1235				2	4	7	11	14	2°	38.6
-07	630	211	189	200	164	1804	1968,8	2	6	11	16	20	2°	9,3
-08		284	116					11	42	84	127	157	15°	9,3
-09		384	216	300										18,6

1* Размеры для справок

2 h16, $\pm \frac{IT16}{2}$

Изм	Лист	№ докум.	Подп.	Дата	Д20А.760.003.			
Разраб		Ляпин		25.11.87	Газоход	Лит	Масса	Масштаб
Пров.		Ляпин				И	см.табл	—
Т.контр.						Лист	Листов 1	
Н.контр.		Мюнтер			Лист 6-ПН-3 ГОСТ 19903-74 3-IV-Н-ВСт3сп ГОСТ 16523-70	ГОССТРОЙ СССР ГПИ ГОРЬКОВСКИЙ САНТЕХПРОЕКТ		
Утв.								

Копировал Медведская

Д20А.760.002

25

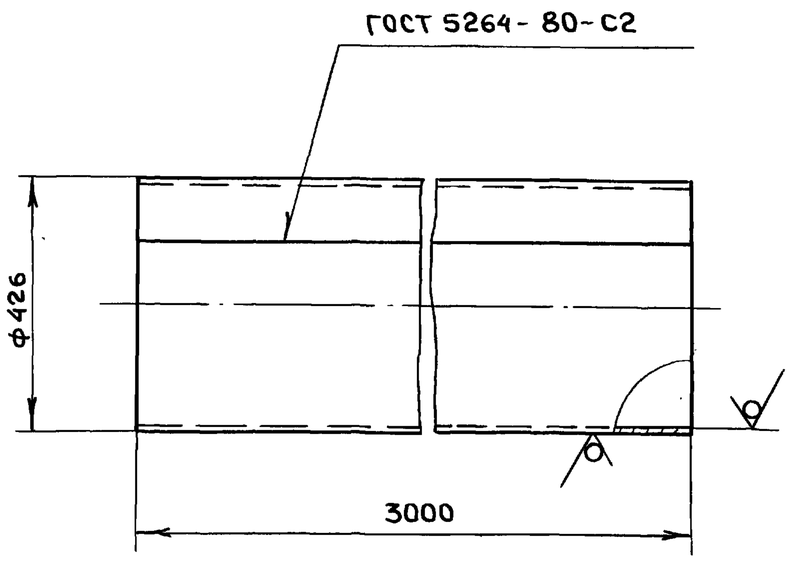

h 16.

Изм.	Лист	N. докум.	Подп.	Дата	Д20А.760.002			
Разраб.		Ляпин			Газоход	Лит.	Масса	Масштаб
Пров.		Ляпин				И	94	1:10
Т.контр.						Лист	Листов 1	
Н.контр.		Мюнтер			Лист Б-ПН.3 ГОСТ 19903-74 / 3-IV-Н-ВСт.3сп. ГОСТ 16523-70	ГОССТРОЙ СССР ГПИ ГОРЬКОВСКИЙ САНТЕХПРОЕКТ		
Утв.								

Формат А4

Д20А.760.005

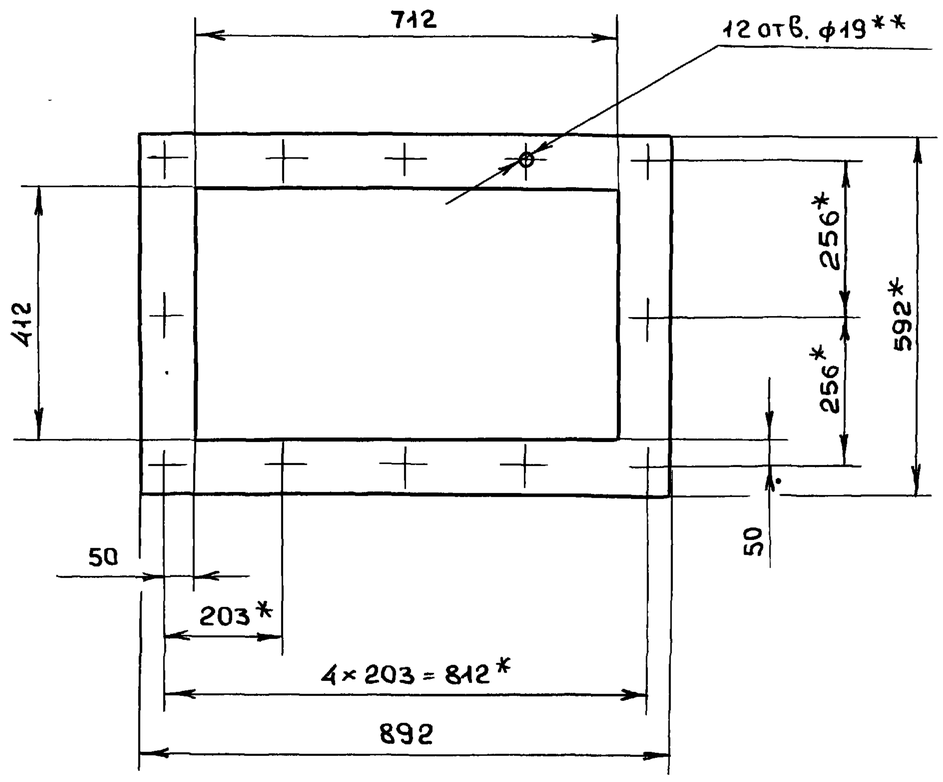

1.* Размеры для справок.

4.** Обработать по сопрягаемой детали

Изм.	Лист	N. докум.	Подпись	Дата	Д20А.760.005			
Разраб.		Ляпин			Прокладка	Лит.	Масса	Масштаб
Пров.		Ляпин				И	1,5	1:10
Т.контр.						Лист	Листов 1	
Н.контр.		Мюнтер			Картон асбестовый КАОН-1-5 ГОСТ 2850-80	ГОССТРОЙ СССР ГПИ ГОРЬКОВСКИЙ САНТЕХПРОЕКТ		
Утв.								

Формат А4

Д20А.760.004

25

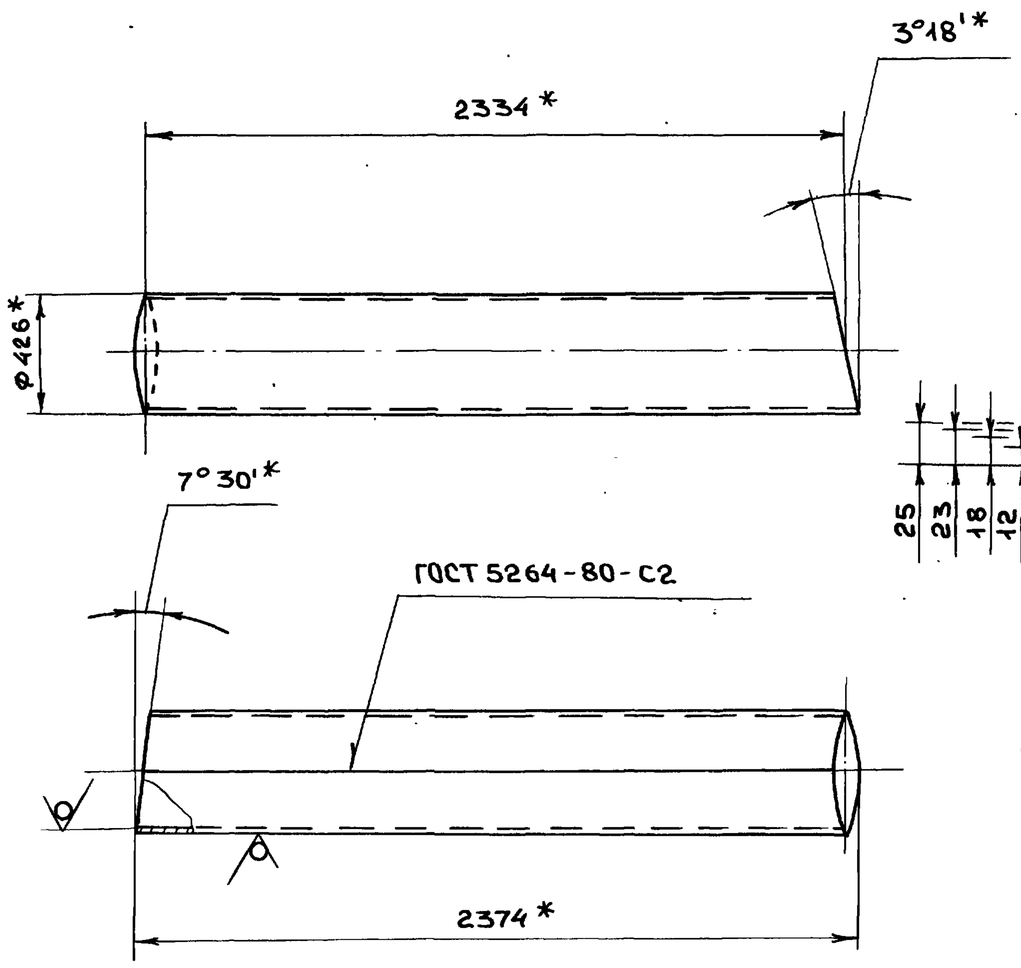

Развертка

М 1:10

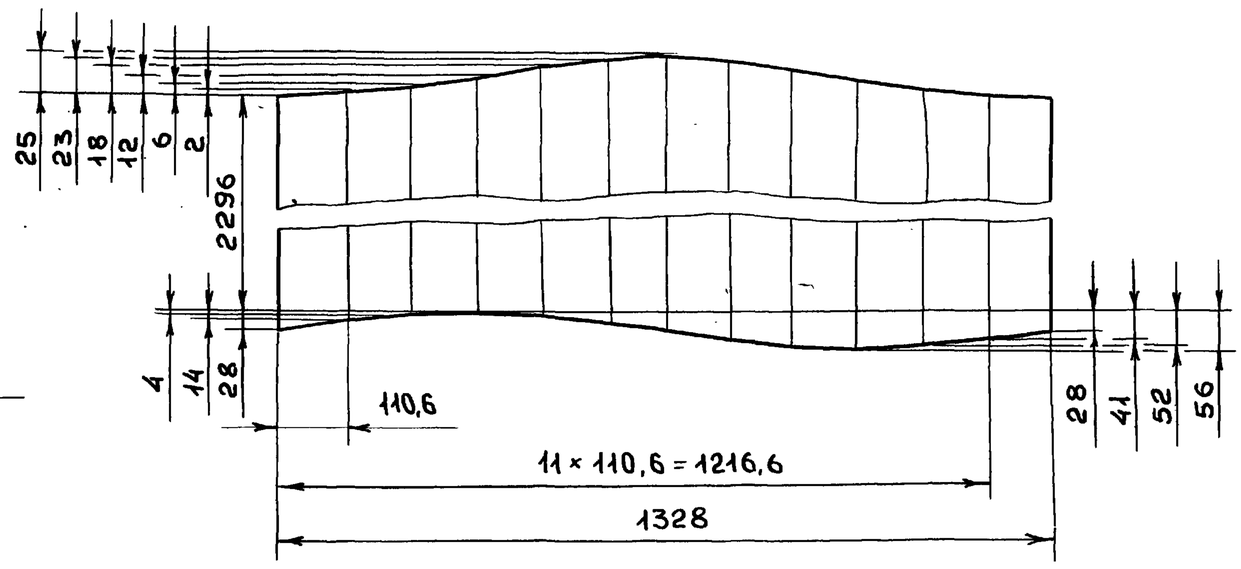

1.* Размеры для справок

2. h 16; $\pm \frac{IT16}{2}$

Изм.	Лист	N. докум.	Подпись	Дата	Д20А.760.004			
Разраб.		Ляпин		25.11.87	Газоход	Лит.	Масса	Масштаб
Пров.		Ляпин				И	73	1:20
Т.контр.						Лист	Листов 1	
Н.контр.		Мюнтер			Лист Б-ПН-3 ГОСТ 19903-74 / 3-IV-Н-ВСт.3сп. ГОСТ 16523-70	ГОССТРОЙ СССР ГПИ ГОРЬКОВСКИЙ САНТЕХПРОЕКТ		
Утв.								

Копировала Медведская

Типовой проект 903-1-260.88 Альбом 6 часть 1

Формат	Зона	Поз.	Обозначение	Наименование	Кол.	Примечания
				Документация		
А3			Д20А.760.010 СБ	Сборочный чертеж		
				Детали		
А4		1	Д20А.760.009	Планка	2	
Б4		2	Д20А.760.011	Планка		
				Полоса 2-Б-8×90 ГОСТ 103-76		
				ВСт.3сп. ГОСТ 535-79		
				$\angle$ = 592 h 16 $\sqrt{}^{25}$	2	3.34 кг
А3		3	Д20А.760.012	Переход	1	

Подп. и дата | Инв.№ дубл. | Взам. инв.№ | Подп. и дата | Инв.№ подл.

Изм.	Лист	№ докум.	Подп.	дата
Разраб.		Ляпин		25.11.87
Пров.		Ляпин		
Нач.отд				
Н.контр		Мюнтер		
Утв.				

Д20А.760.010

Короб

Лит	Лист	Листов
И		1

ГОССТРОЙ СССР ГПИ ГОРЬКОВСКИЙ САНТЕХПРОЕКТ

Формат А4

Д20А.760.009

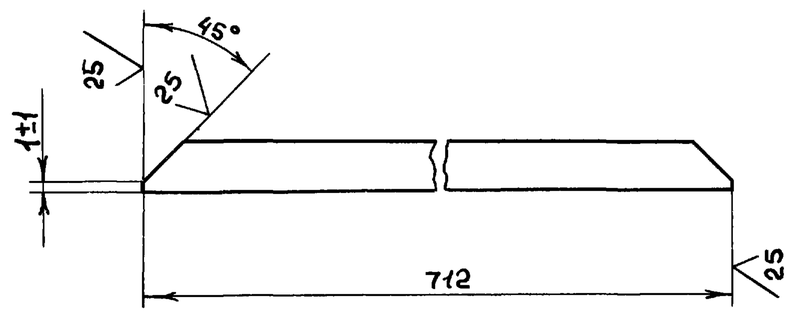

h 16

Изм.	Лист	№ докум.	Подп.	дата
Разраб		Ляпин		25.11.87
Пров.		Ляпин		
Т.контр.				
Н.контр		Мюнтер		
Утв				

Планка

Лит	Масса	Масштаб
И	4	1:1
Лист	Листов 1	

Полоса 2-Б-8×90 ГОСТ 103-76 / ВСт.3сп. ГОСТ 535-79

ГОССТРОЙ СССР ГПИ ГОРЬКОВСКИЙ САНТЕХПРОЕКТ

Формат А4

Д20А.760.010 СБ

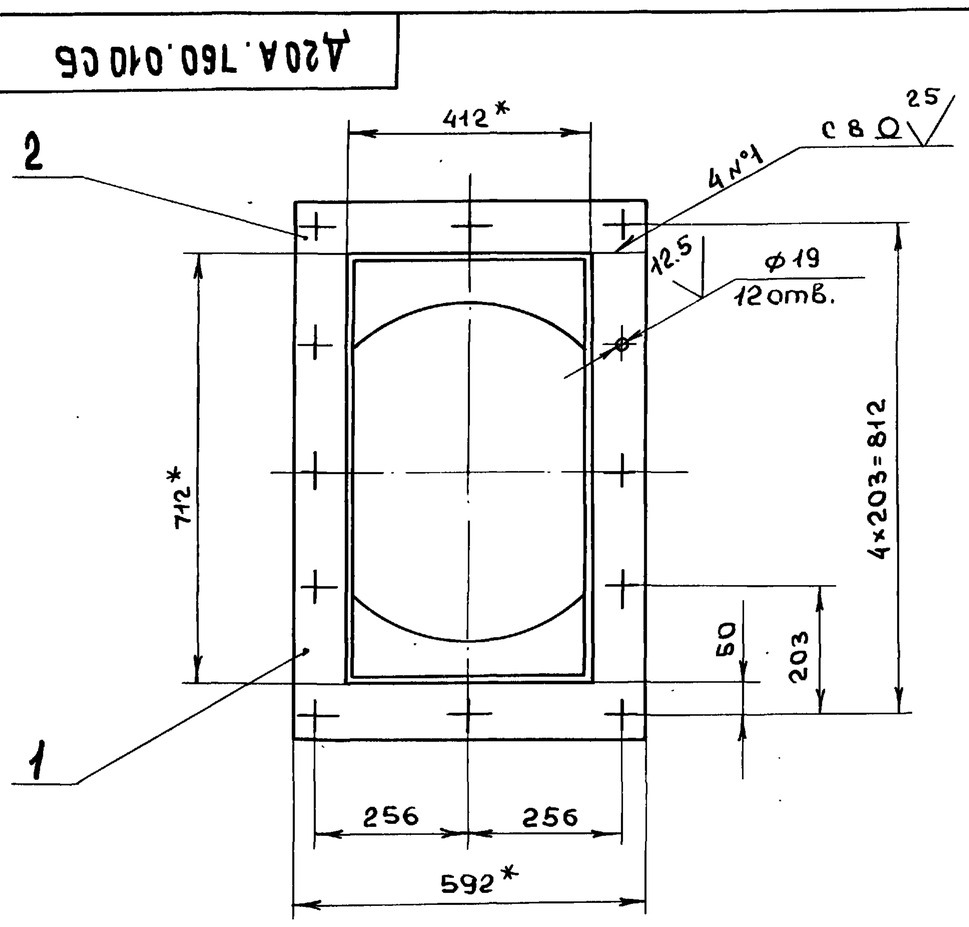

I

М 1:2

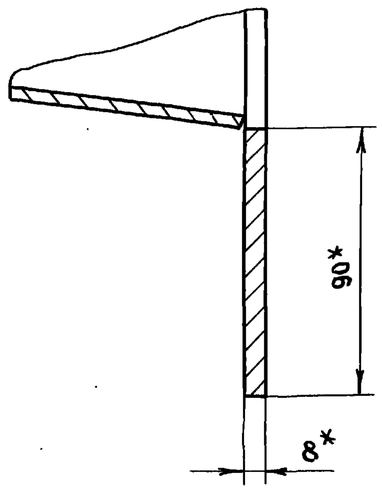

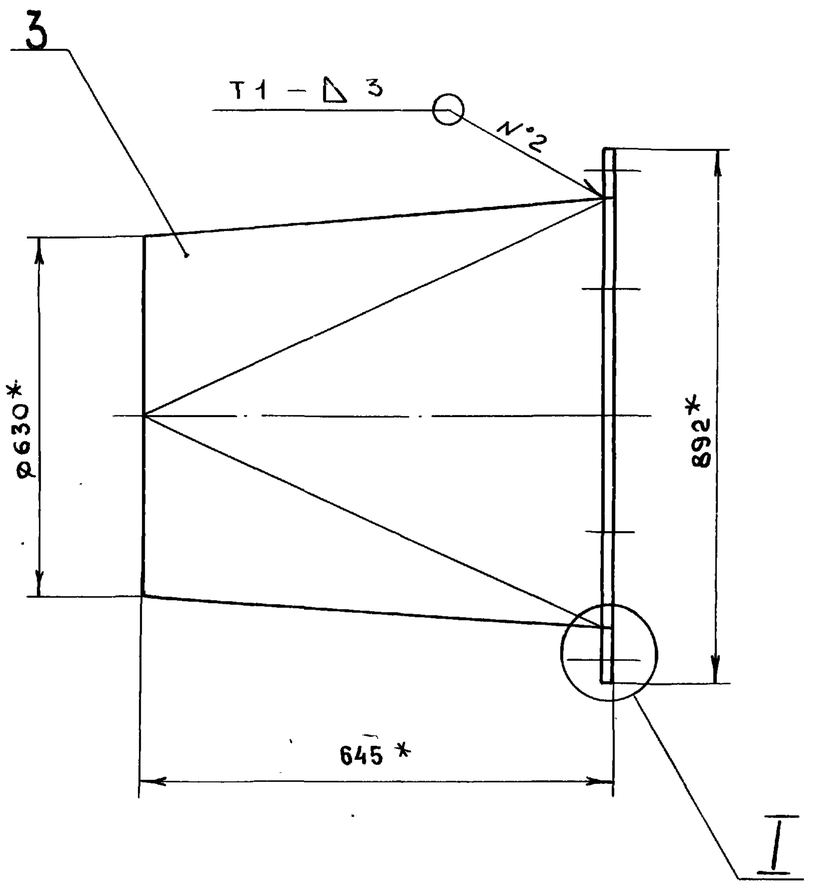

1.* Размеры для справок

2. H16 ; $\pm \frac{IT16}{2}$

3. Сварные швы N°1 – по ГОСТ 5264-80

N°2 – по ГОСТ 11534-75

Изм	Лист	N докум.	Подп.	дата
Разраб.		Ляпин		25.11.87
Пров.		Ляпин		
Т.контр.				
Н.контр.		Мюнтер		
Утв.				

Короб

Лит	Масса	Масштаб
И	49	1:10
Лист	Листов 1	

ГОССТРОЙ СССР ГПИ ГОРЬКОВСКИЙ САНТЕХПРОЕКТ

Копировал Медведская

Формат А3

Типовой проект 903-1-260.88 Альбом 6 часть 1

Д20А.760.012

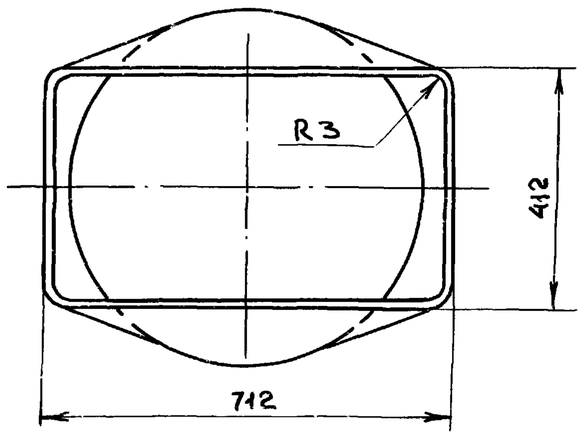

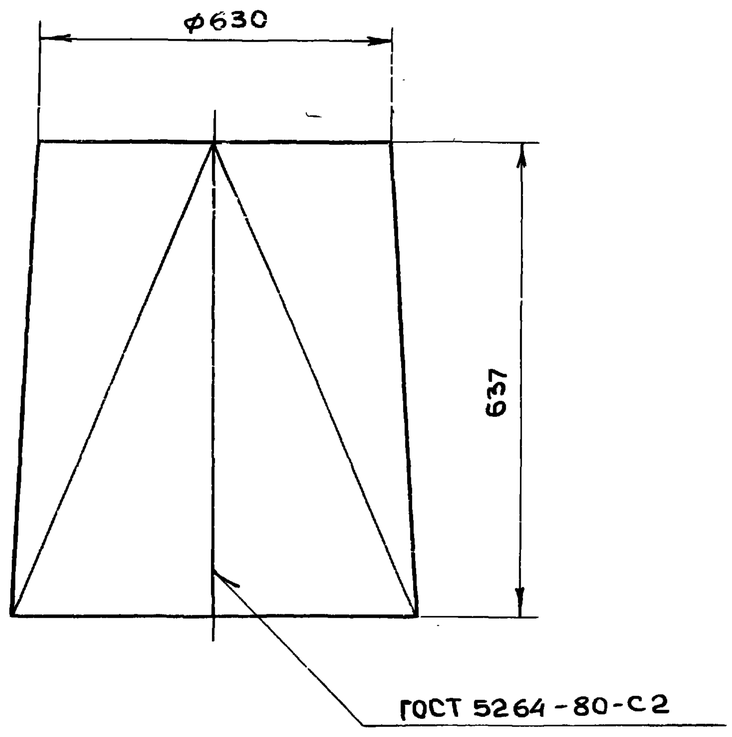

Развертка

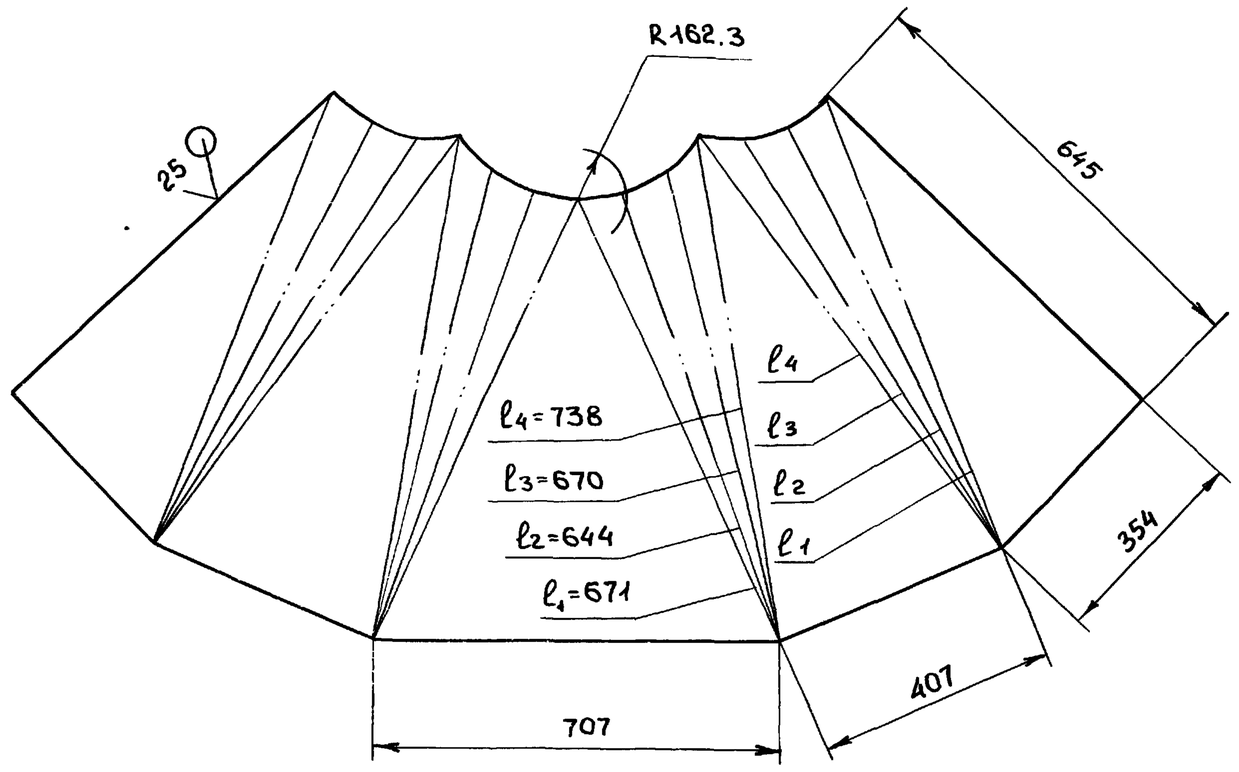

$h16; \pm \frac{IT16}{2}$

Изм	Лист	N.докум.	Подпись	Дата
Разраб.		Ляпин		25.11.87
Пров.		Ляпин		
Т.контр.				
Н.контр.		Мюнтер		
Утв.				

Д20А.760.012

Переход

Лит.	Масса	Масштаб
И	34	1:10

Лист | Листов 1

Лист Б-ПН-3 ГОСТ 19903-74 / 3-IV-Н-ВСт.3сп. ГОСТ 16523-70

ГОССТРОЙ СССР ГПИ Горьковский САНТЕХПРОЕКТ

Формат А3

Формат	Зона	Поз.	Обозначение	Наименование	Кол.	Примечание
				Документация		
А4			Д20А.760.020СБ	Сборочный чертеж		
				Детали		
А3		1	Д20А.760.003-08	Газоход	1	
		2	-09	Газоход	1	

Изм	Лист	N.докум.	Подп.	Дата
Разраб.		Ляпин		25.11.87
Пров.		Ляпин		
Нач.отд.		Мюнтер		
Н.контр.		Вольский		
Утв.				

Д20А.760.020

Отвод

Лит	Лист	Листов
И		1

ГОССТРОЙ СССР ГПИ Горьковский САНТЕХПРОЕКТ

Формат А4

Д20А.760.020СБ

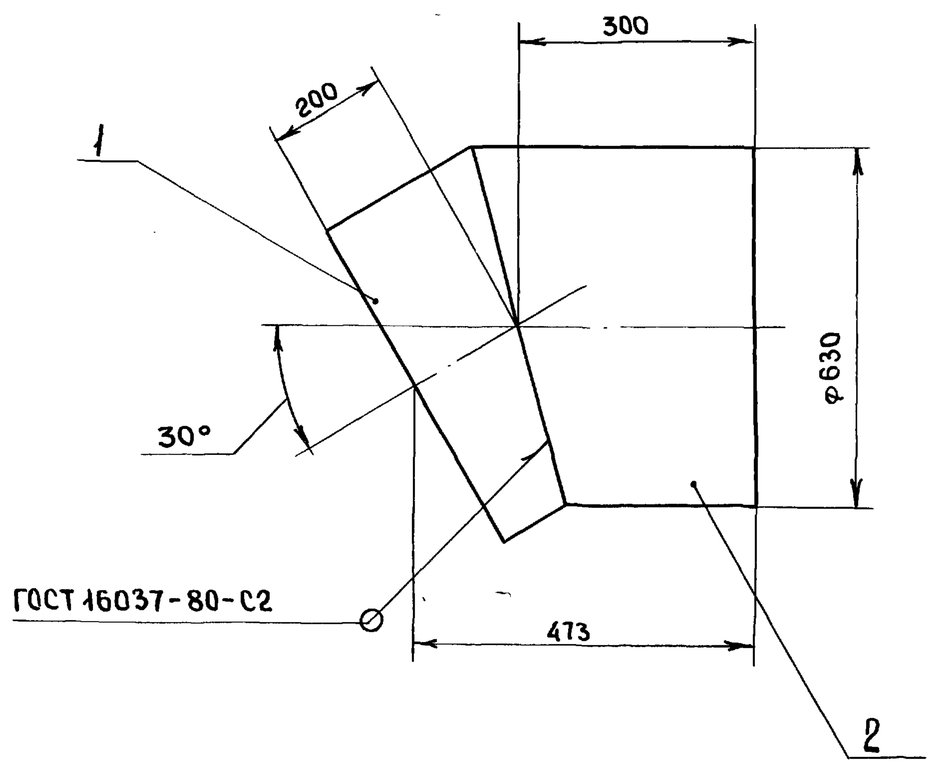

Размеры для справок

Изм	Лист	N.докум.	Подпись	Дата
Разраб		Ляпин		25.11.87
Пров.		Ляпин		
Т.контр.				
Н.контр		Мюнтер		
Утв				

Д20А.760.020СБ

Отвод

Лит	Масса	Масштаб
И	27.9	1:10

Лист | Листов 1

ГОССТРОЙ СССР ГПИ Горьковский САНТЕХПРОЕКТ

Формат А4

Альбом 6 часть 1

Типовой проект 903-1-260.88

Формат	Зона	Поз	Обозначение	Наименование	Кол	Примечание
				Документация		
А3			Д20А.760.030 СБ	Сборочный чертеж		
				Детали		
А3		1	Д20А.760.016	Труба	1	
А4		2	Д20А.760.017	Отросток	1	

Изм	Лист	N докум.	Подп.	Дата
Разраб.		Ляпин		25.11.87
Пров.		Ляпин		
Нач.отд.				
Н.контр.		Мюнтер		
Утв.				

Д20А.760.030

Тройник

Лит	Лист	Листов
п		1

ГОССТРОЙ СССР ГПИ ГОРЬКОВСКИЙ САНТЕХПРОЕКТ

Формат А4

Формат	Зона	Поз.	Обозначение	Наименование	Кол.	Примечание
				Документация		
А3			Д20А.760.040 СБ	Сборочный чертёж		
				Детали		
А3		1	Д20А.760.003-03	Газоход	1	
А3		2	Д20А.760.021	Газоход	1	
А3		3	Д20А.760.003	Газоход	1	
		4	-01	Газоход	1	
			Различия исполнений	Д20А.760.040		
			и Д20А.760.040-01	по сборочному чертежу		

Изм	Лист	N докум.	Подп.	Дата
Разраб.		Ляпин		25.11.87
Пров.		Ляпин		
Нач.отд				
Н.контр.		Мюнтер		
Утв.				

Д20А.760.040

Отвод

Лит	Лист	Листов
п		1

ГОССТРОЙ СССР ГПИ ГОРЬКОВСКИЙ САНТЕХПРОЕКТ

Формат А4

Инв. N подл. | Подп. и дата | Взам. инв. N | Инв. N дубл. | Подп. и дата

Д20А.760.030СБ

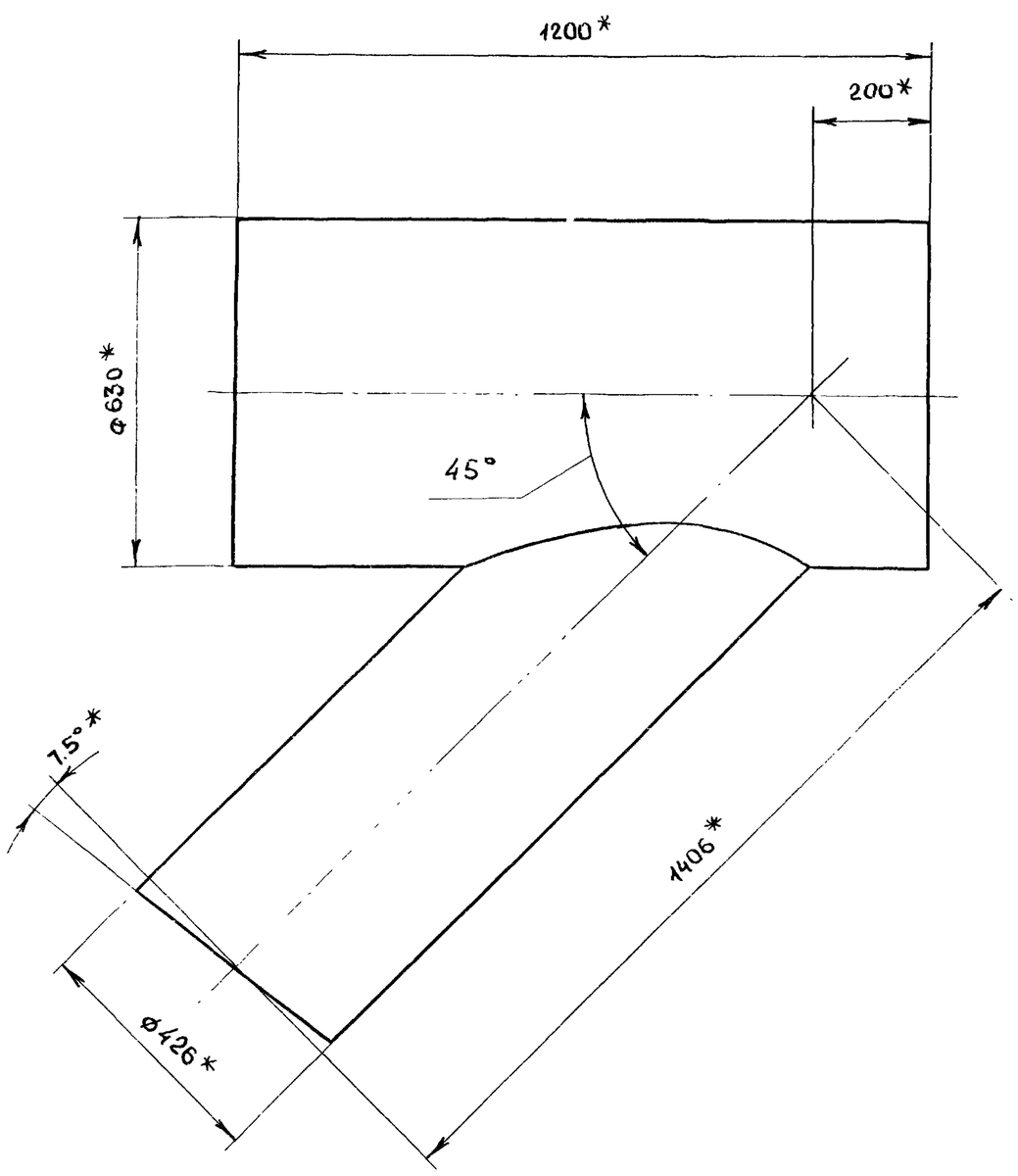

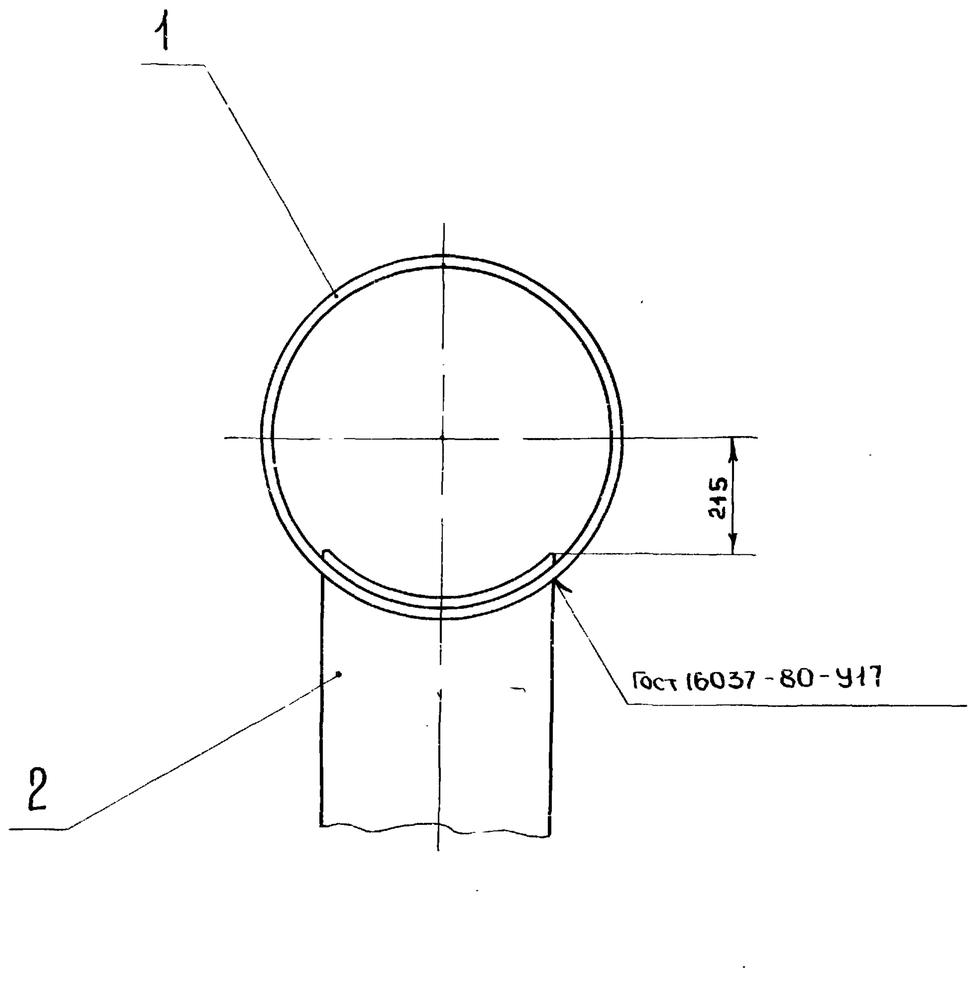

1.* Размеры для справок

2. $\pm \frac{IT16}{2}$

Изм	Лист	N докум.	Подп.	Дата
Разраб.		Ляпин		25.11.87
Пров.		Ляпин		
Т.контр.				
Н.контр.		Мюнтер		
Утв.				

Д20А.760.030 СБ

Тройник

Лит.	Масса	Масштаб
п	79,8	1:10
Лист	Листов	

ГОССТРОЙ СССР ГПИ ГОРЬКОВСКИЙ САНТЕХПРОЕКТ

Альбом 6 часть I

Типовой проект 903-1-260.88

Инв.№ подл. | Подпись и дата | Взам инв.№ | Инв.№ дубл. | Подпись и дата

Д20А.760.016

ГОСТ 5264-80-С2

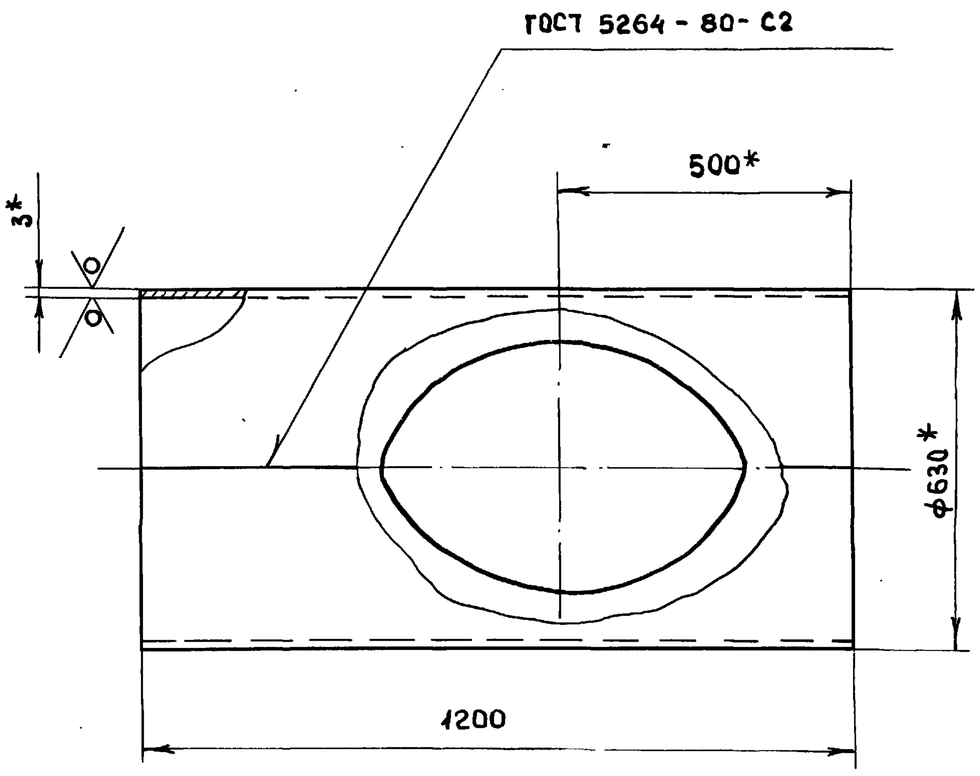

Развертка

25

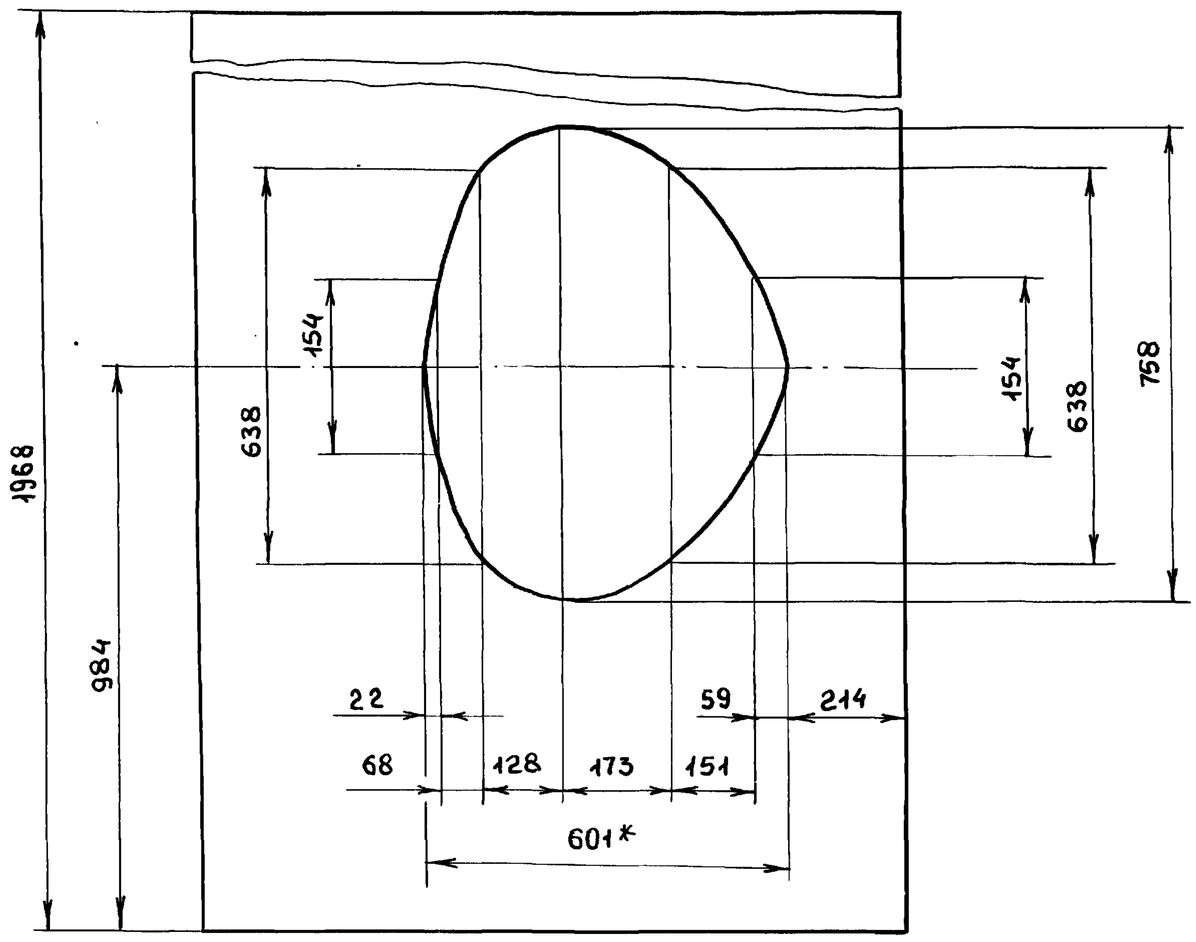

1.* Размеры для справок

2. h16; $\pm \frac{IT16}{2}$

Изм	Лист	N докум.	Подп.	Дата
Разраб		Ляпин		23.11.87
Пров.		Ляпин		
Т. контр				
Н. контр		Мюнтер		
Утв				

Д20А.760.016

Труба

Лит	Масса	Масштаб
И	48.6	1:10

Лист | Листов 1

Лист Б-ПН-3 ГОСТ 19903-74
3-IV-Н ВСт.3сп. ГОСТ 16523-70

ГОССТРОЙ СССР
ГПИ ГОРЬКОВСКИЙ САНТЕХПРОЕКТ

Формат А3

Д20А.760.017.

Развертка

25

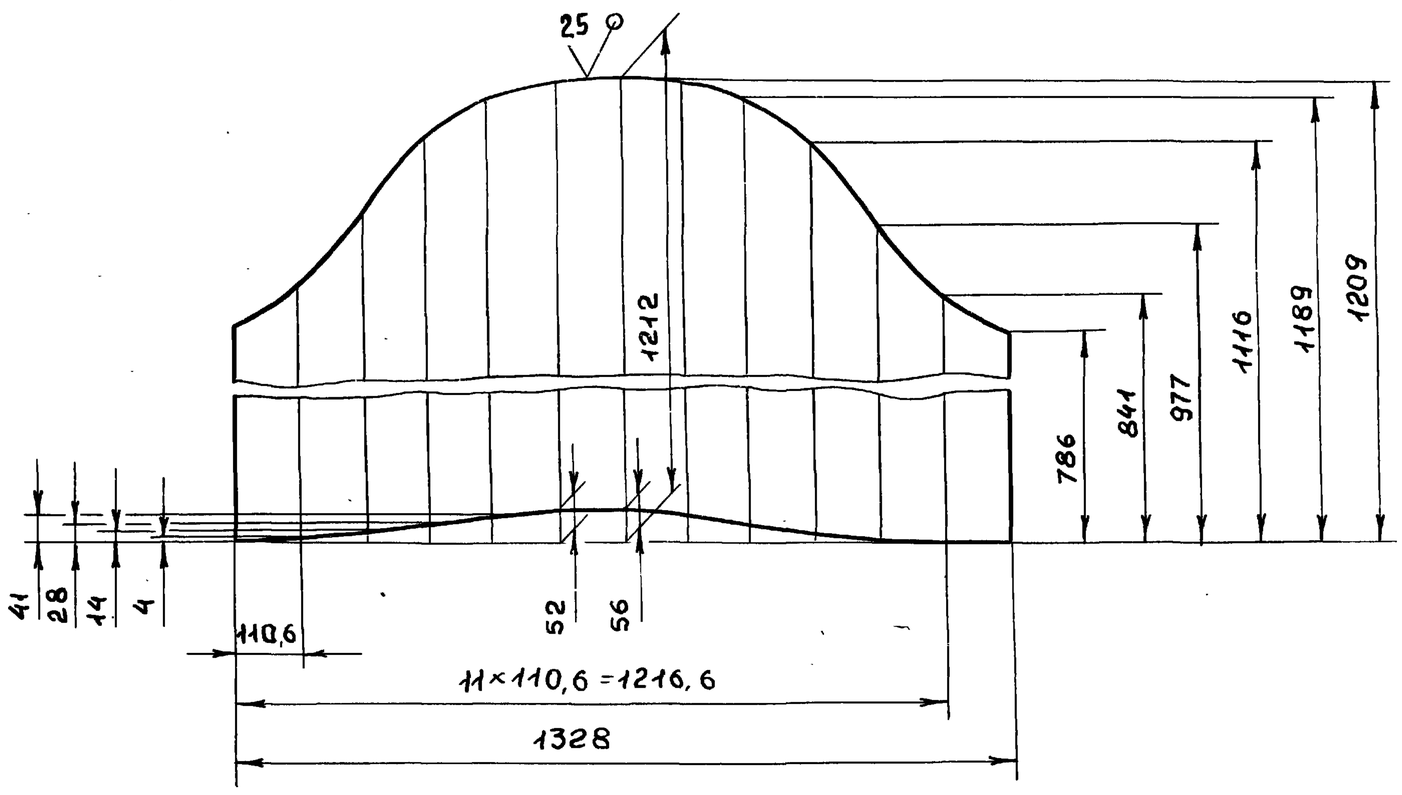

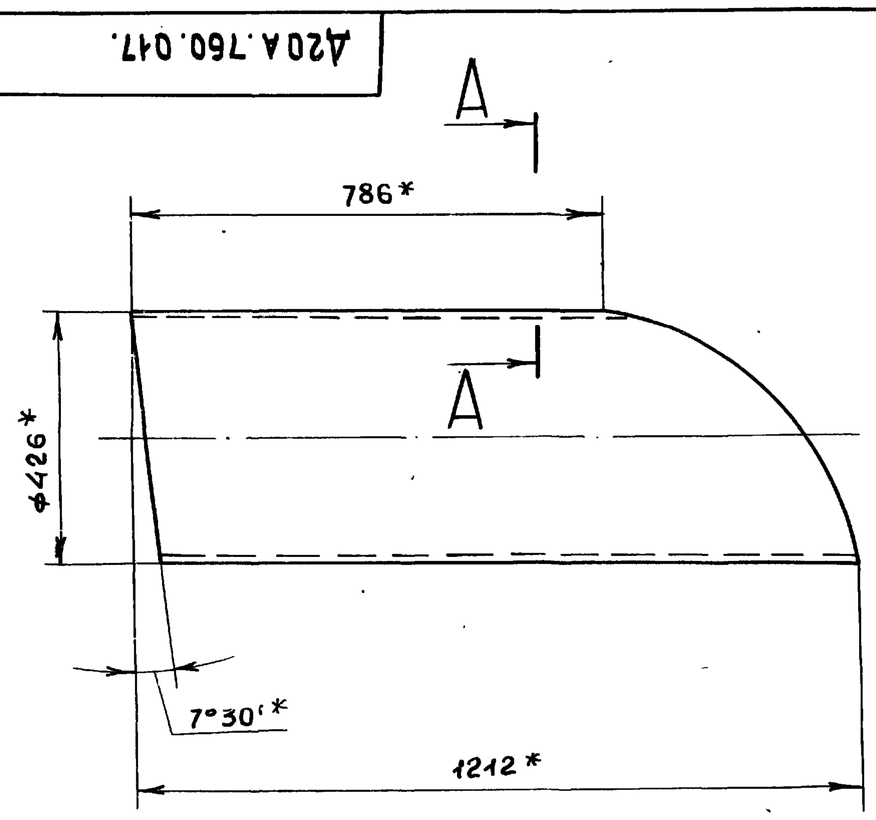

А – А

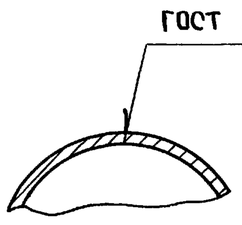

1.* Размеры для справок

2. h16; $\pm \frac{IT16}{2}$

Изм	Лист	N докум.	Подп.	Дата
Разраб.		Ляпин		25.11.87
Пров.		Ляпин		
Т. контр.				
Н. контр.		Мюнтер		
Утв.				

Д20А.760.017

Отросток

Лит	Масса	Масштаб
И	31,2	1:10

Лист | Листов 1

Лист Б-ПН-3 ГОСТ 19903-74
3-IV-Н-ВСт.3сп. ГОСТ 16523-70

ГОССТРОЙ СССР
ГПИ ГОРЬКОВСКИЙ САНТЕХПРОЕКТ

Инв.№ подл. | Подпись и дата | Взам. инв.№ | Инв.№ дубл. | Подпись и дата

Типовой проект 903-1-260.88 Альбом 6 часть 1

Рис. 1

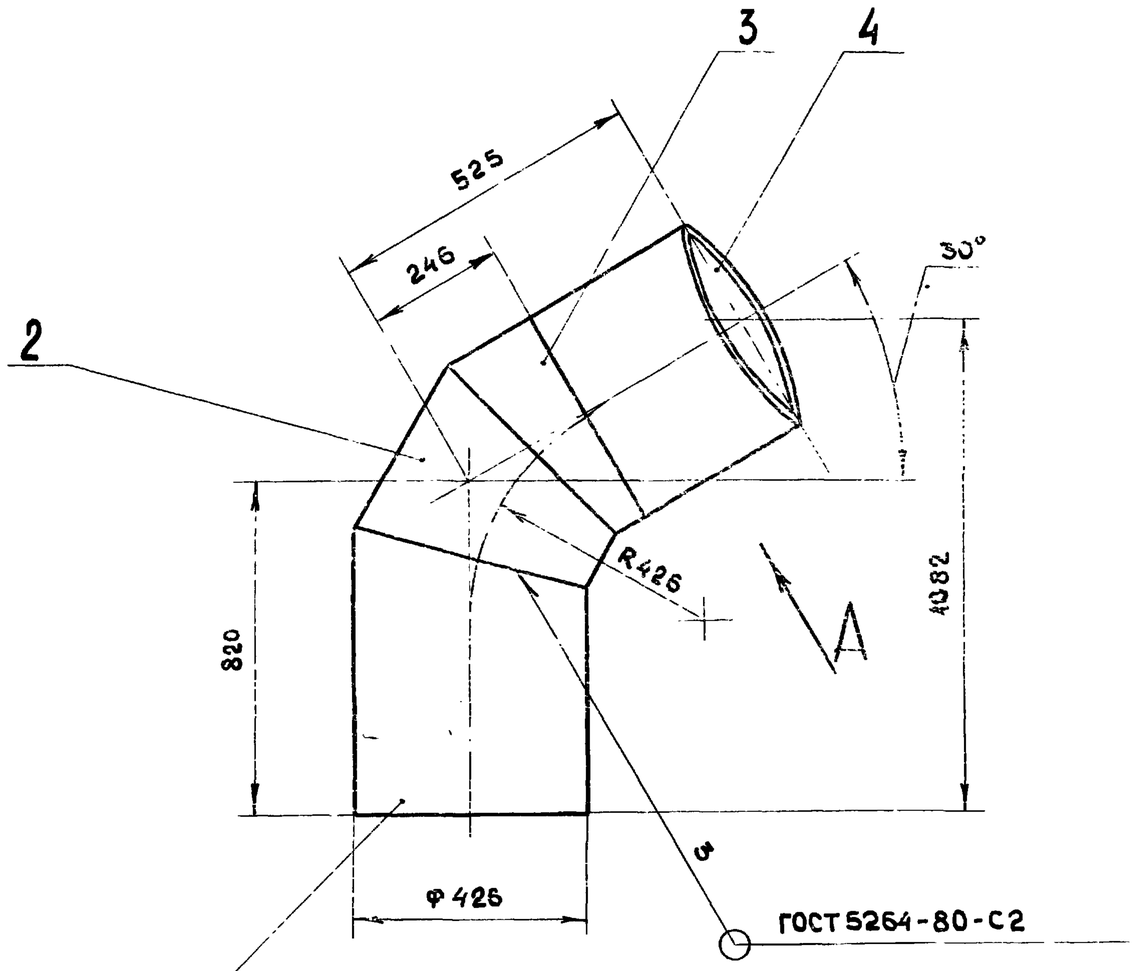

Рис. 2

остальное - см. Рис. 1

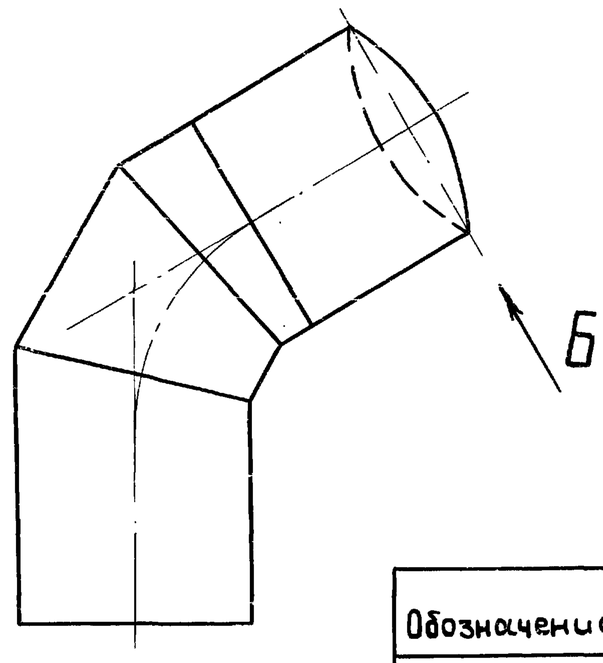

Обозначение	Рис
Д20А.760.040	1
-01	2

Вид А повернуто

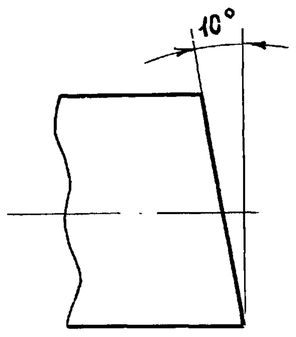

Вид Б повернуто

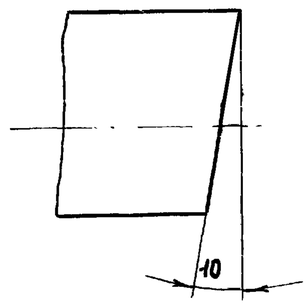

Размеры для справок

Изм.	Лист	N докум.	Подп.	Дата	Д20А.760.040 СБ			
Разраб.		Ляпин			Отвод	Лит	Масса	Масштаб
Пров.		Ляпин				Н	44,6	1:10
Т.контр.						Лист	Листов 1	
Н.контр.		Мюнтер				ГОССТРОЙ СССР ГПИ ГОРЬКОВСКИЙ САНТЕХПРОЕКТ		
Утв.								

Копировала Медведская

Формат А3

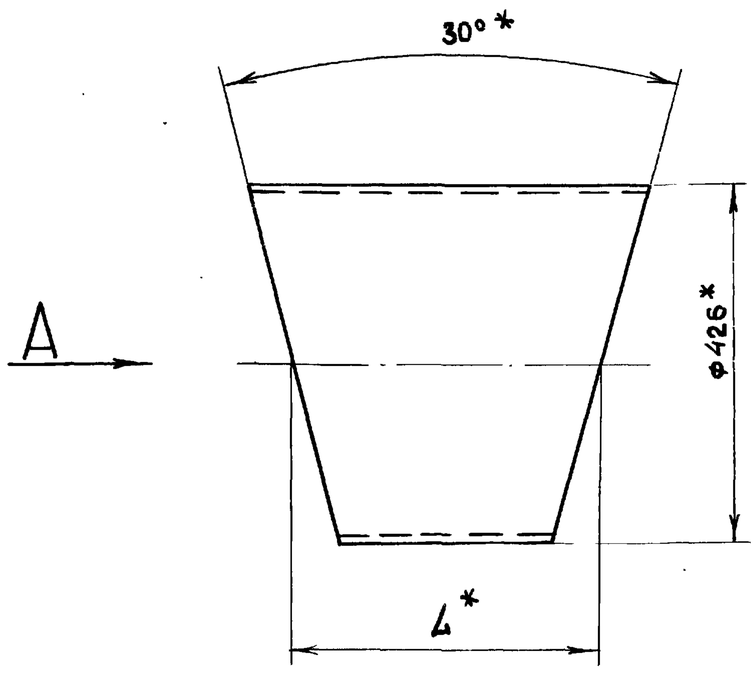

Развертка.
М 1:10

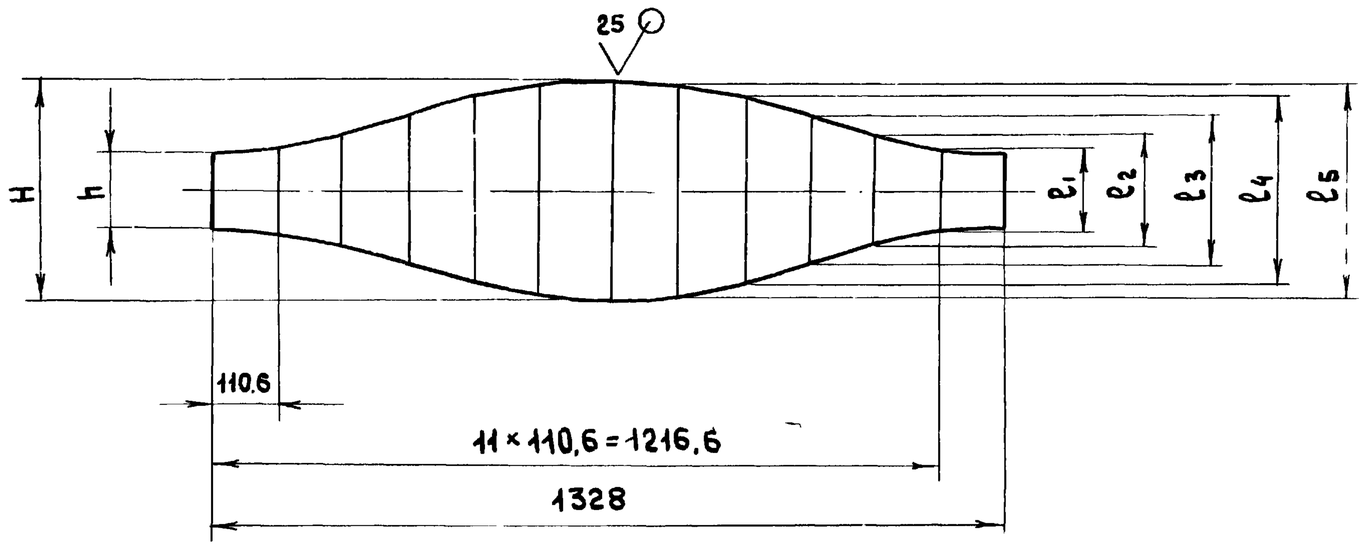

Вид А

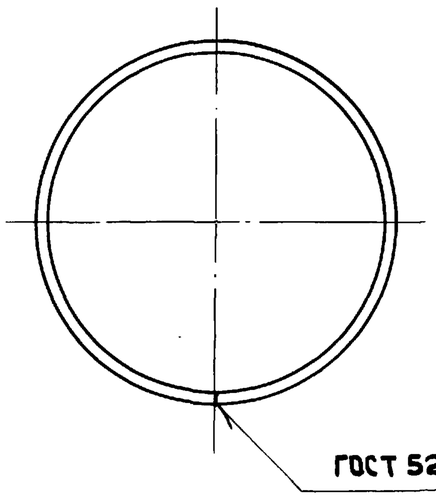

Обозначение	Размеры, мм								Масса, кг.
	H	h	4*	l_1	l_2	l_3	l_4	l_5	
Д20А.760.021	342	114	228	129	170	228	286	326	7.2
-01	428	200	314	216	256	314	372	412	9.8

1.* Размеры для справок

2. h 16, $\pm \frac{IT16}{2}$

Инв	Лист	N докум.	Подп.	Дата	Д20А.760.021			
Разраб.		Ляпин		25.11.	Газоход	Лит	Масса	Масштаб
Пров.		Ляпин				И	см.табл	—
Т.контр.						Лист	Листов 1	
Н.контр.		Мюнтер			Лист Б-ПН-3 Гост 19903-74 / 3-IV-Н-ВСт.3сп. Гост 16523-70	ГОССТРОЙ СССР ГПИ ГОРЬКОВСКИЙ САНТЕХПРОЕКТ		
Утв.								

Копировала Медведская

Инв. N подл. | Подп. и дата | Взам. инв. N | Инв. N дубл. | Подп. и дата

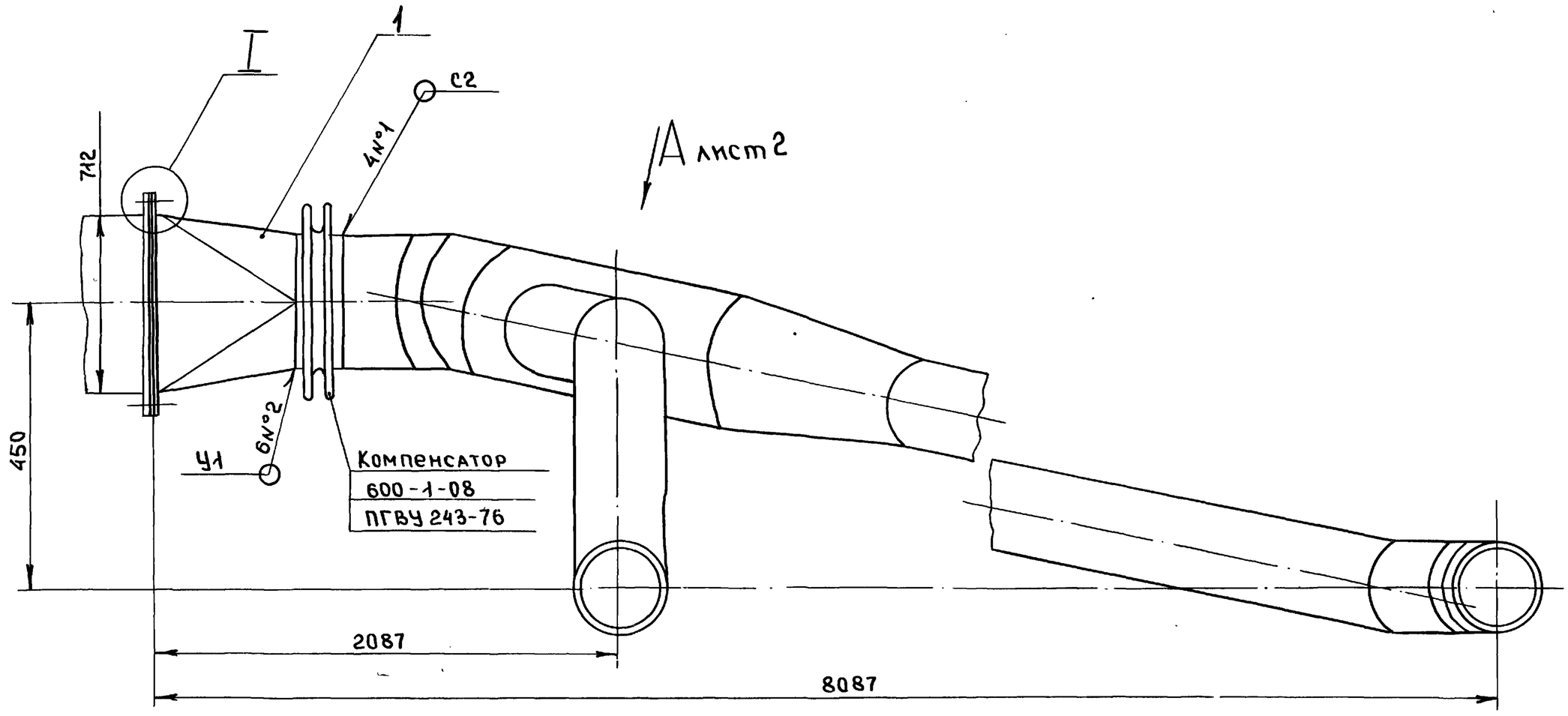

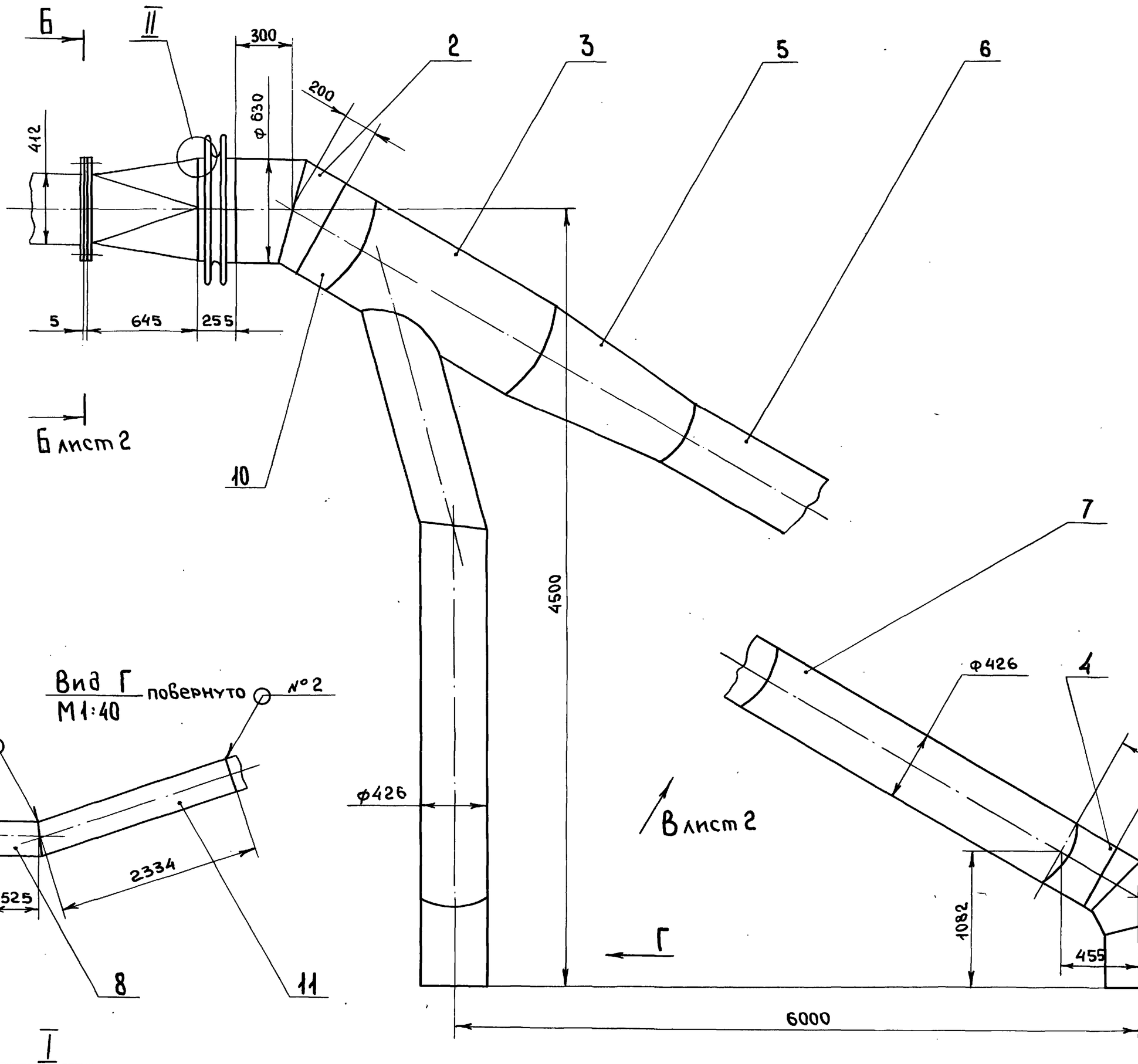

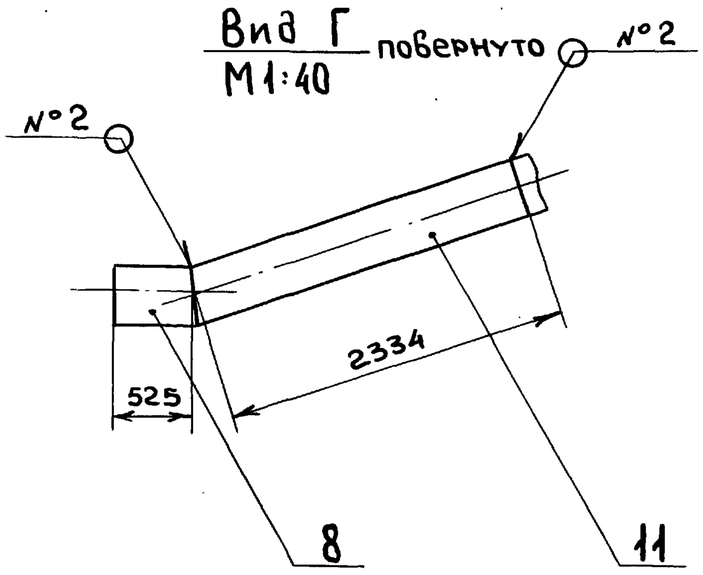

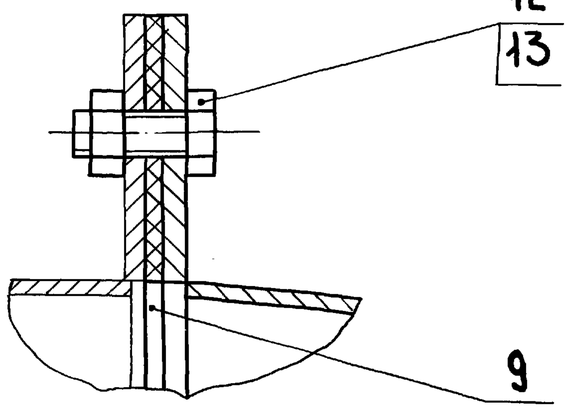

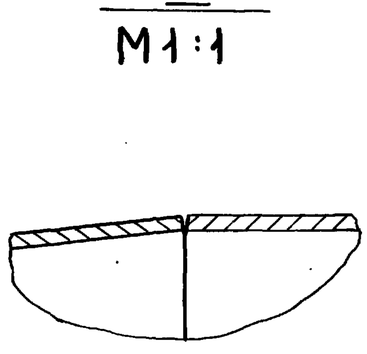

1. Размеры для справок.
2. Сварные швы N°1- по Гост 5264-80, N°2 - по Гост 11534-75.

					Д20А.761.000 СБ	
Изм.	Лист	N. докум.	Подп.	Дата	Газоход наружный правый	Лит. И; Масса 474; Масштаб М1:20
Разраб.		Ляпин		25.11.88		Лист 1; Листов 2
Пров.		Ляпин				Госстрой СССР ГПИ Горьковский Сантехпроект
Т.контр.						
Нач.отд.		Вольский				
Н.контр.		Мюнтер				
Утв.						

Инв. N подл. | Подпись и дата | Взам. инв. N | Инв. N дубл. | Подп. и дата

Альбом 6 часть 1 Типовой проект 903-1-260.88

Б-Б
М 1:10

лист 1

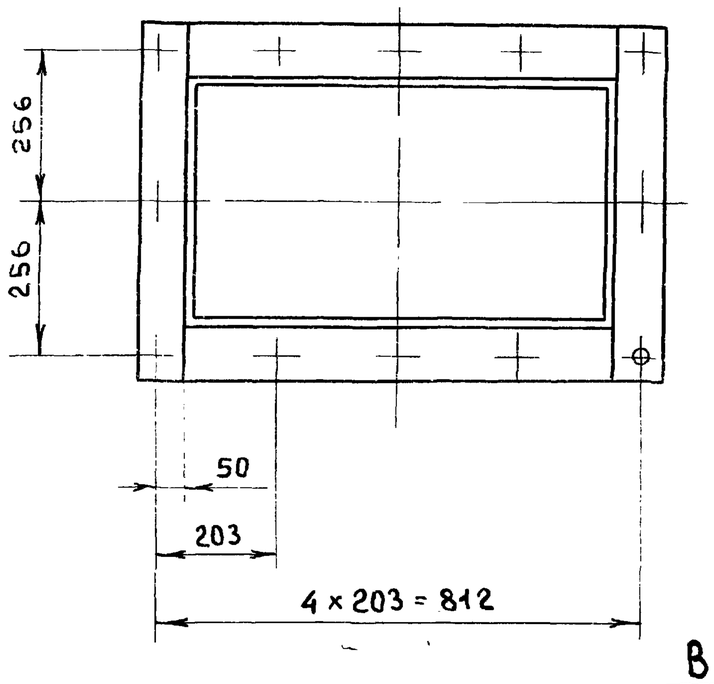

Вид А

лист 1

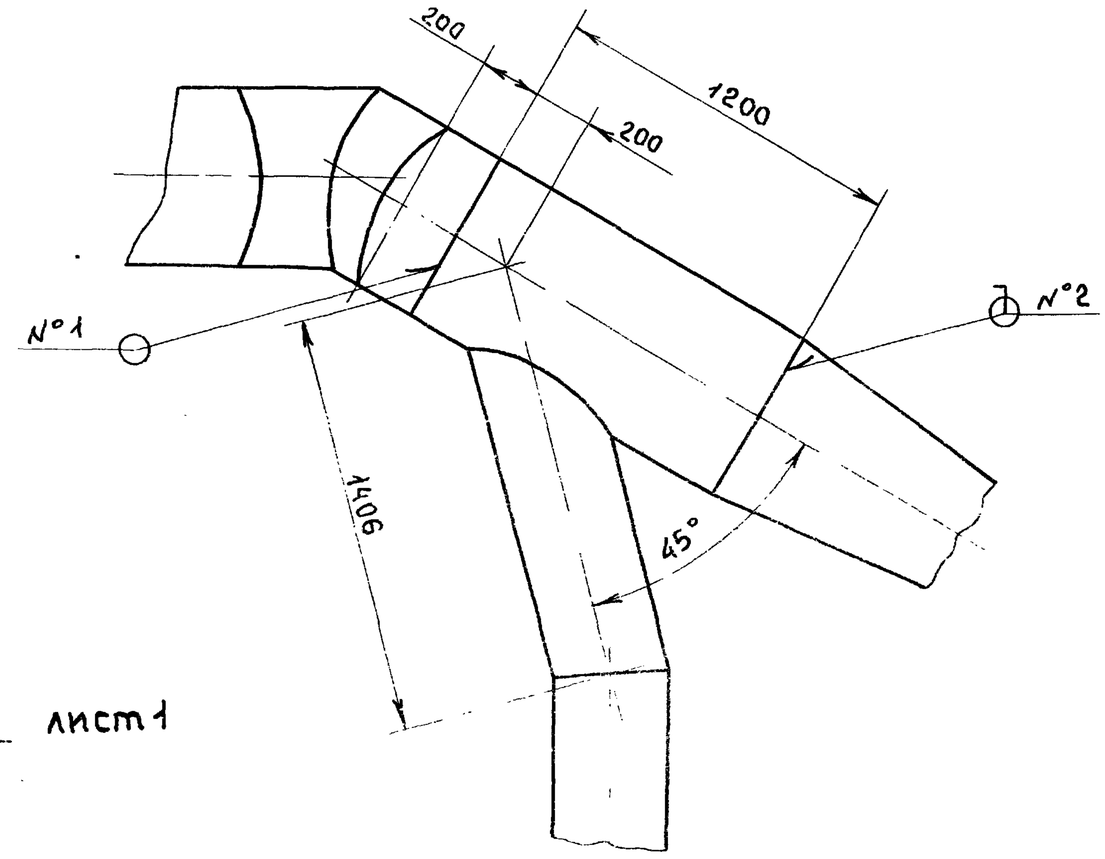

Вид В

лист 1

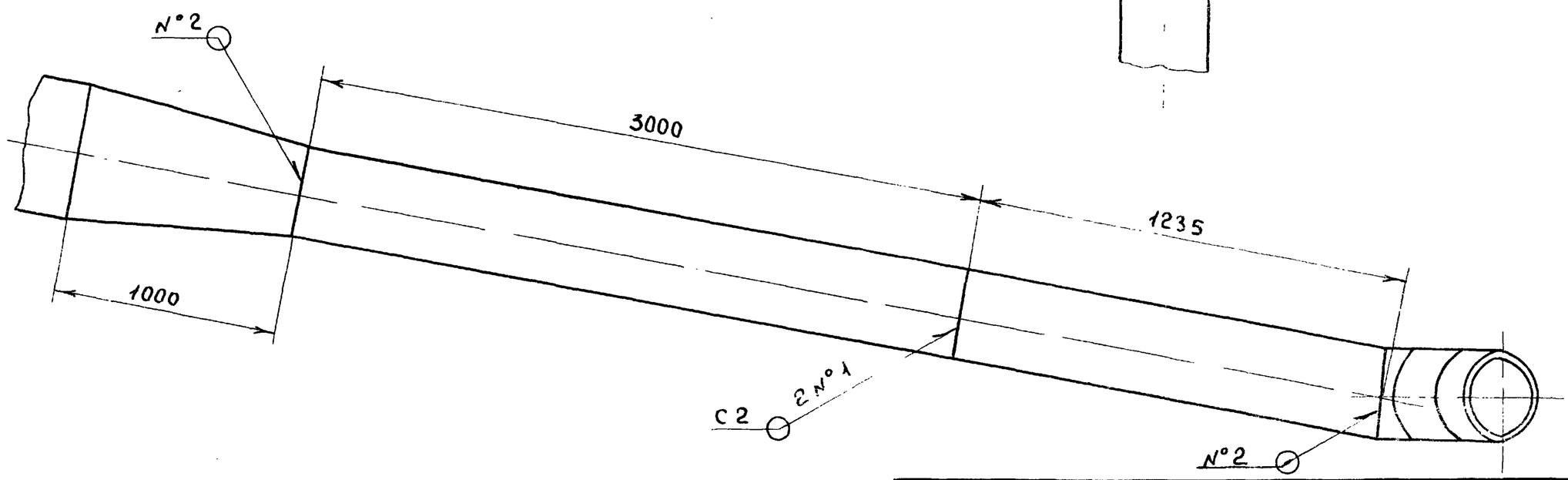

Изм	Лист	№ докум.	Подп.	Дата	Д20А.761.000СБ	Лист 2

Формат А3

Развертка
М 1:10

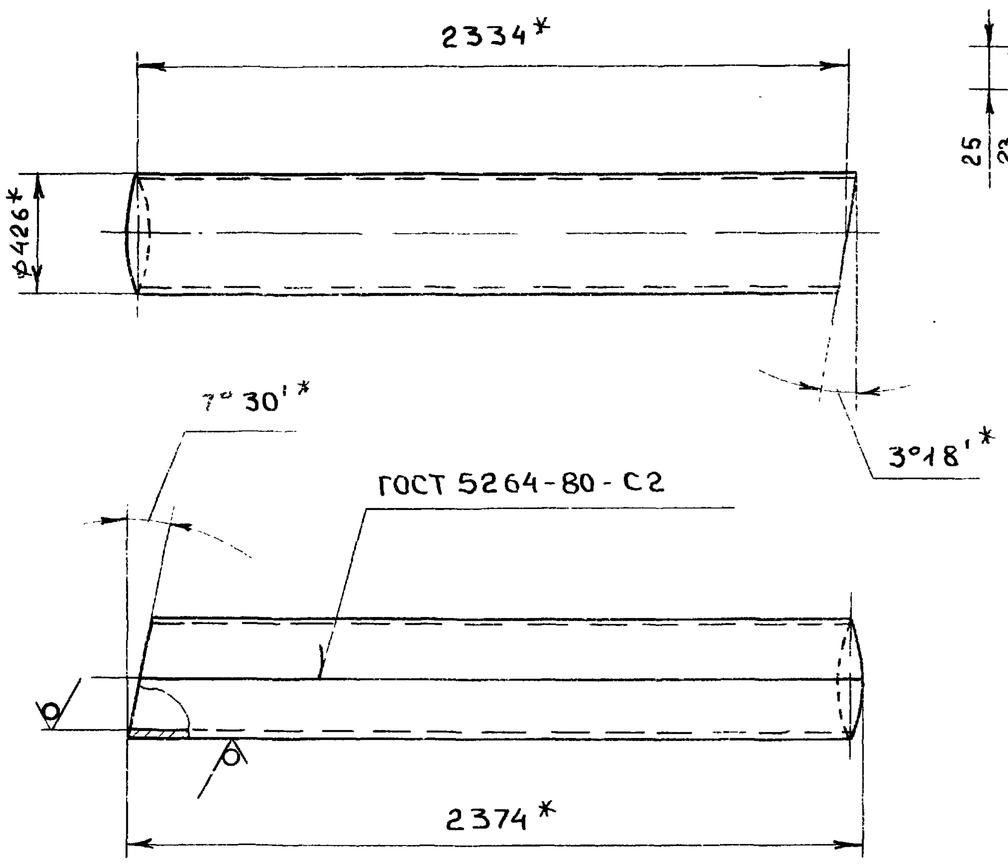

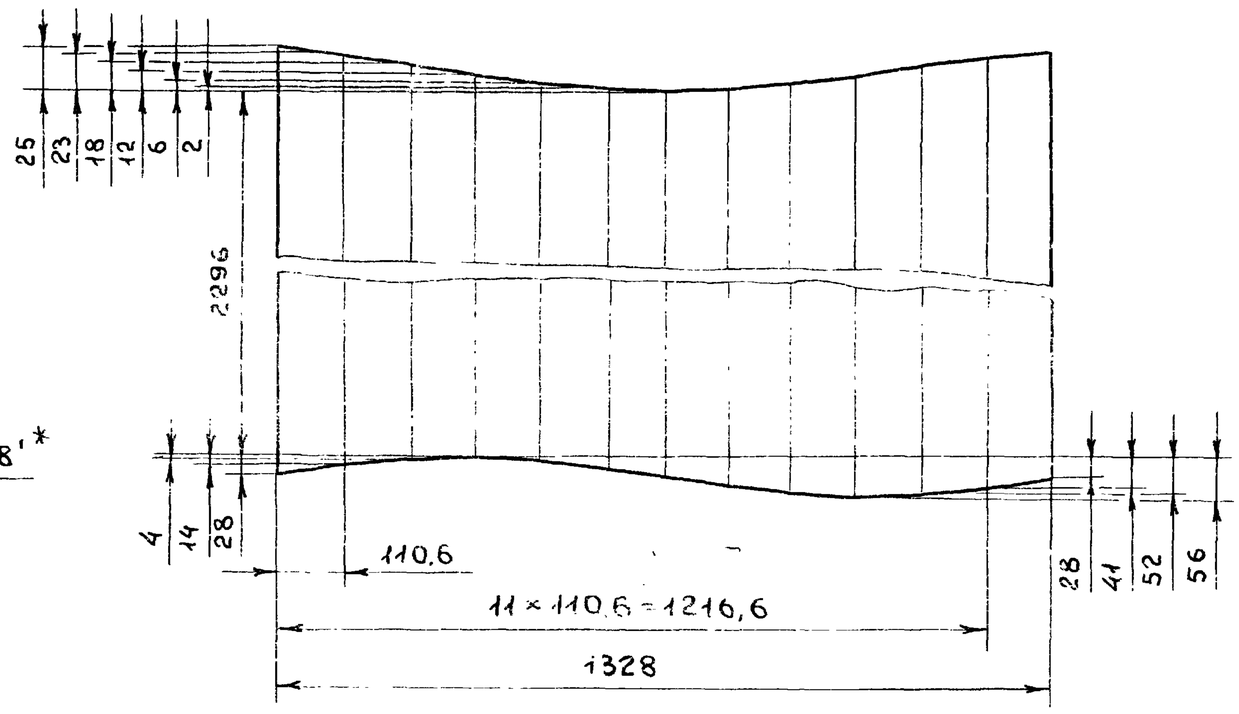

1.* Размеры для справок

2. h16; $\pm \frac{IT16}{2}$

Изм	Лист	№ докум.	Подп.	Дата	Д20А.761.001			
Разраб.		Ляпин		25.11.91	Газоход	Лит	Масса	Масштаб
Пров.		Ляпин				И	73	1:20
Т.контр.						Лист	Листов 1	
Н.контр.		Мюнтер			Лист Б-ПН-3 ГОСТ 19903-74 / 3-IV-Н-ВСт3сп ГОСТ 16523-70	ГОССТРОЙ СССР ГПИ Горьковский САНТЕХПРОЕКТ		
У.в								

Копировал Медведская

Формат А3

Альбом 6 часть 1

Типовой проект 903-1-260.88

Формат	Зона	Поз.	Обозначение	Наименование	Кол.	Примечание
				Документация		
*)			Д20А.761.000 СБ	Сборочный чертеж		А3, А2
				Сборочные единицы		
А4		1	Д20А.760.010	Короб	1	
А4		2	Д20А.760.020	Отвод	1	
А4		3	Д20А.760.030	Тройник	1	
А4		4	Д20А.760.040-01	Отвод	1	
				Детали		
А3		5	Д20А.760.001	Переход	1	
А4		6	Д20А.760.002	Газоход	1	
А3		7	Д20А.760.003-06	Газоход	1	
		8	-04	Газоход	1	
А4		9	Д20А.760.005	Прокладка	1	
А3		10	Д20А.760.003-07	Газоход	1	
А3		11	Д20А.761.001	Газоход	1	
				Стандартные изделия		
		12		Болт М16×40.36.019 Гост 7798-70	12	
		13		Гайка М164.019 Гост 5915-70	12	

Изм.	Лист	N докумен.	Подп.	Дата
Разраб.	Ляпин			
Пров.	Ляпин			
Нач.отд.	Вольский			
Н.контр.	Мюнтер			
Утв.				

Д20А.761.000

Газоход наружный правый

Лит | Лист | Листов: И | | 1

ГОССТРОЙ СССР ГПИ ГОРЬКОВСКИЙ САНТЕХПРОЕКТ

Формат А4

Формат	Зона	Поз.	Обозначение	Наименование	Кол.	Примечание
				Документация		
А3			Д20А.762.000 СБ	Сборочный чертёж		
				Сборочные единицы		
А4		1	Д20А.762.010	Переход	1	
А4		2	Д20А.762.020	Отвод	1	

Изм.	Лист	N докум.	Подп.	Дата
Разраб.	Мюнтер			15.3.88
Пров.	Мюнтер			
Нач.отд.	Вольский			
Н.контр.	Мюнтер			
Утв.				

Д20А.762.000

Короб

Лит | Лист | Листов: И | | 1

ГОССТРОЙ СССР ГПИ ГОРЬКОВСКИЙ САНТЕХПРОЕКТ

Формат А4

Инв.N подл. | Подп. и дата | Взам.инв.N | Инв.N дубл. | Подп. и дата

Д20А.762.000 СБ

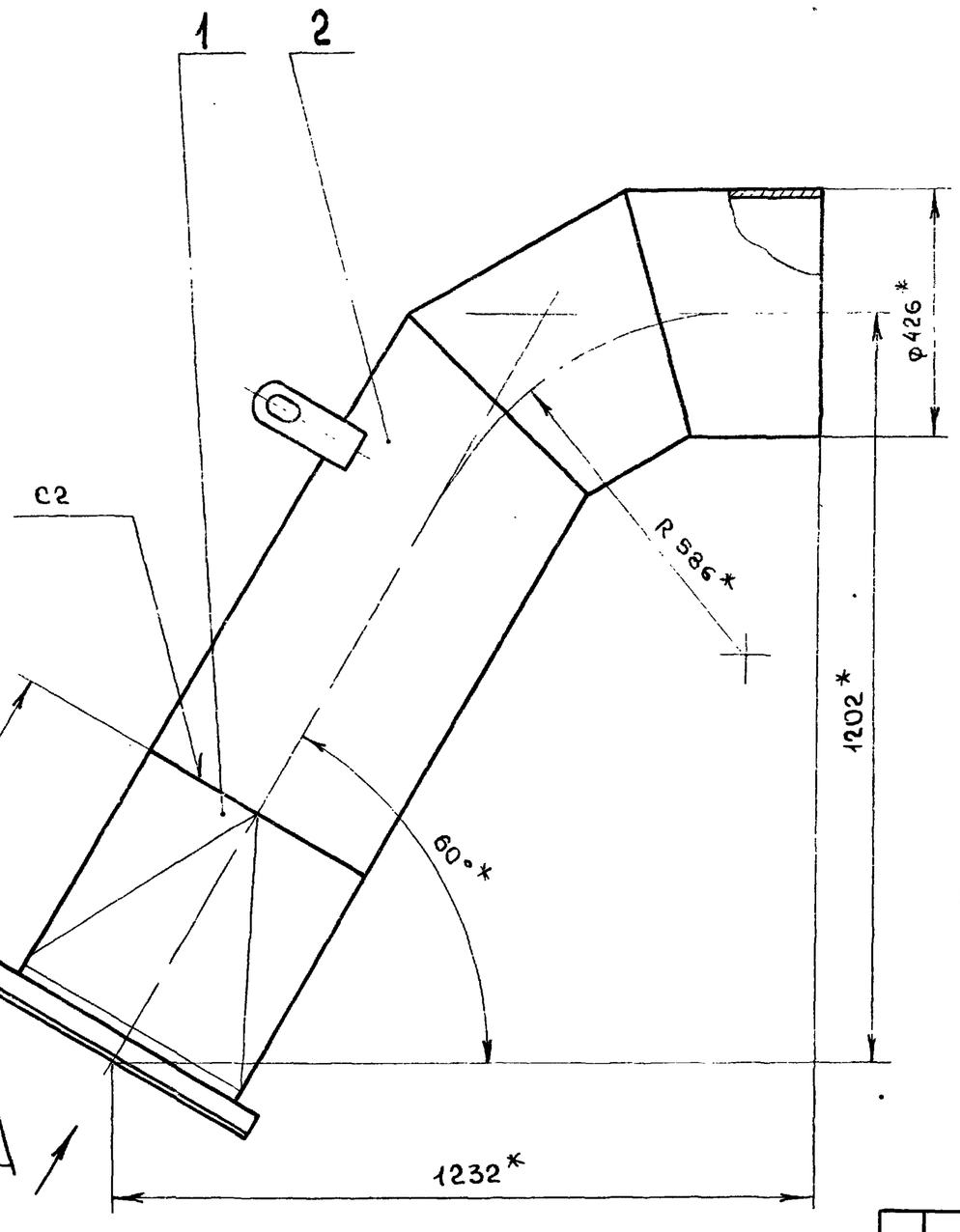

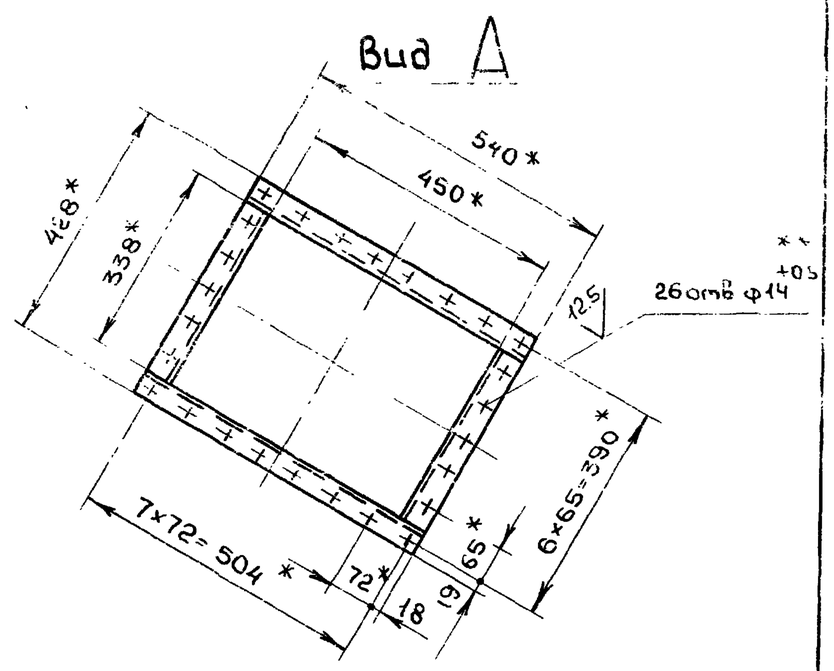

1. * Размеры для справок
2. ** Обработать по сопрягаемой детали
3. $\pm \frac{IT16}{2}$
4. Сварные швы по Гост 16037-80

Изм.	Лист	N докум.	Подп.	Дата
Разраб.	Мюнтер			25.11.87
Пров.	Мюнтер			
Т.контр.				
Нач.отд.	Вольский			
Н.контр.	Мюнтер			
Утв.				

Д20А.762.000 СБ

Короб

Лит	Масса	Масштаб
И	64.5	1:10

Лист | Листов 1

ГОССТРОЙ СССР ГПИ ГОРЬКОВСКИЙ САНТЕХПРОЕКТ

Копировал Медведская

Формат А3

Типовой проект 903-1-260.88 Альбом 6 часть 1

Формат	Зона	Поз.	Обозначение	Наименование	Кол.	Примечание
				Документация.		
А3			Д20А.762.010СБ	Сборочный чертеж		
				Детали		
А3		1	Д20А.762.001	Обечайка	1	
Бч		2	Д20А-762.002	Уголок		
				уголок 45×45×5-Б-Гост8509-72	2	
				ВСт3сп Гост 535-79		
				$L = 540$ h16 $\overset{25}{\nabla}$	2	1.82кг
Бч		3	Д20А.762.003	Уголок		
				уголок 45×45×5-Б-Гост8509-72		
				ВСт3сп Гост 535-79		
				$L = 338$ h16 $\overset{25}{\nabla}$	2	1.14кг

Инв.N подл. | Подпись и дата | Взам. инв.N | Инв.N дубл. | Подпись и дата

Изм	Лист	N докум.	Подп.	Дата
Разраб		Мюнтер		25.11.87
Пров.		Мюнтер		
Нач.отд		Мюнтер		
Н.контр		Вольский		
Утв.				

Д20.А.762.010

Переход

Лит	Лист	Листов
И		1

ГОССТРОЙ СССР ГПИ ГОРЬКОВСКИЙ САНТЕХПРОЕКТ

Формат А4

Формат	Зона	Поз.	Обозначение	Наименование	Кол.	Примечание
				Документация		
А3			Д20А.762.020СБ	Сборочный чертеж.		
				Детали		
А3		1	Д20А.760.003.-02	Газоход	1	
А3		2	Д20А.760.021-01	Газоход	1	
А3		3	Д20А.760.003-05	Газоход	1	
А4		4	Д21А.874.016	Серьга	2	

Инв.N подл. | Подп. и дата | Взам. инв.N | Инв.N дубл. | Подпись и дата

Изм	Лист	N докум.	Подп.	Дата
Разраб		Мюнтер		25.11.87
Пров		Мюнтер		
Нач.отд.		Мюнтер		
Н.контр		Вольский		
Утв.				

Д20А.762.020

Отвод

Лит	Лист	Листов
И		1

ГОССТРОЙ СССР ГПИ ГОРЬКОВСКИЙ САНТЕХПРОЕКТ

Формат А4

Д20А.762.010СБ

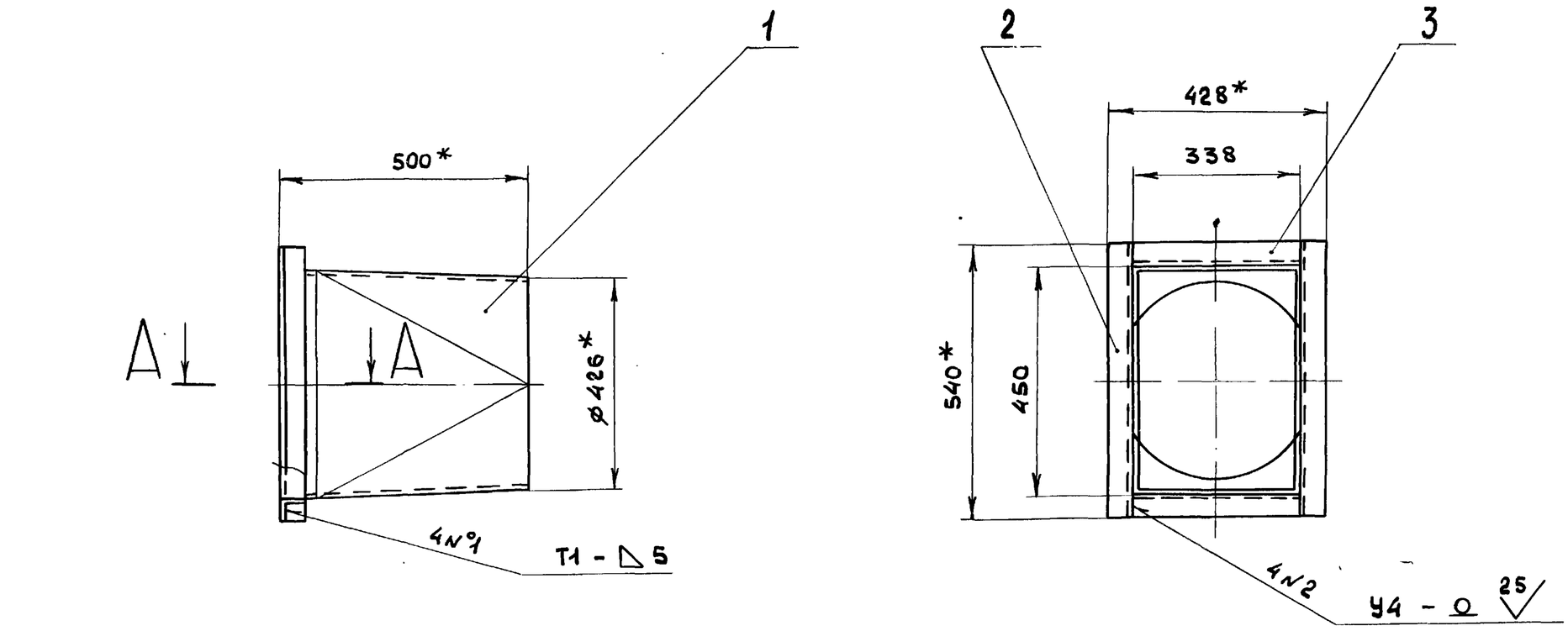

А-А
М1:2

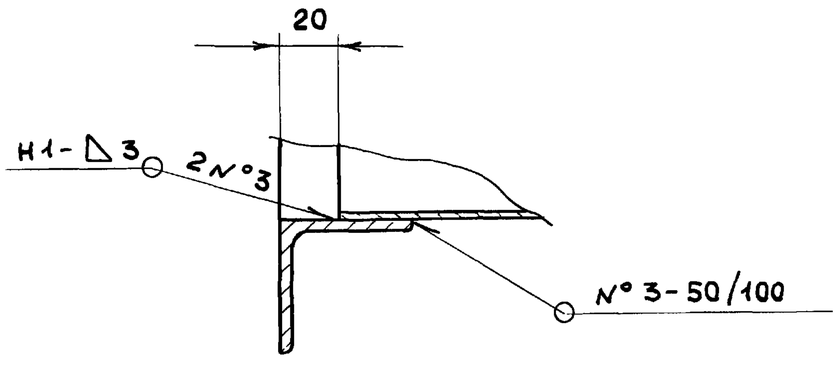

1.* Размеры для справок.

2. $\pm \frac{IT16}{2}$

3. Сварные швы по Гост 5264-80

Инв.N подл. | Подпись и дата | Взам. инв.N | Инв.N дубл. | Подпись

Изм	Лист	N докум.	Подпись	дата
Разраб.		Мюнтер		25.11.87
Пров.		Мюнтер		
Т.контр.				
Н.контр		Мюнтер		
Утв.				

Д20А.762.010СБ

Переход

Лит.	Масса	Масштаб
И	21.5	1:10
Лист	Листов 1	

ГОССТРОЙ СССР ГПИ ГОРЬКОВСКИЙ САНТЕХПРОЕКТ

Инв.№ подл. | Подп. и дата | Взам.инв.№ | Инв.№ дубл. | Подп. и дата

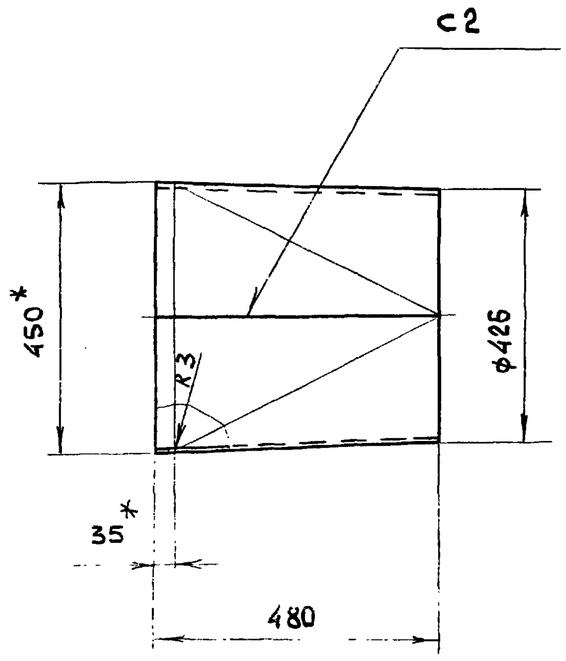

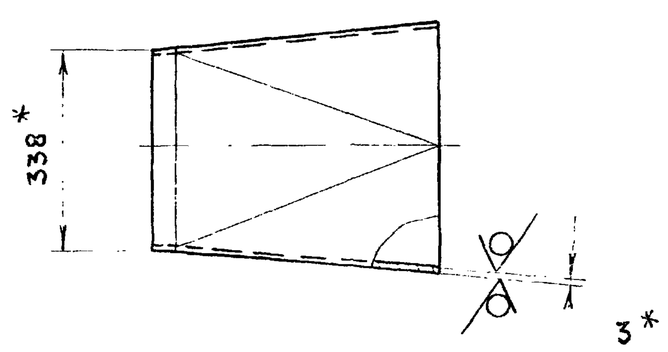

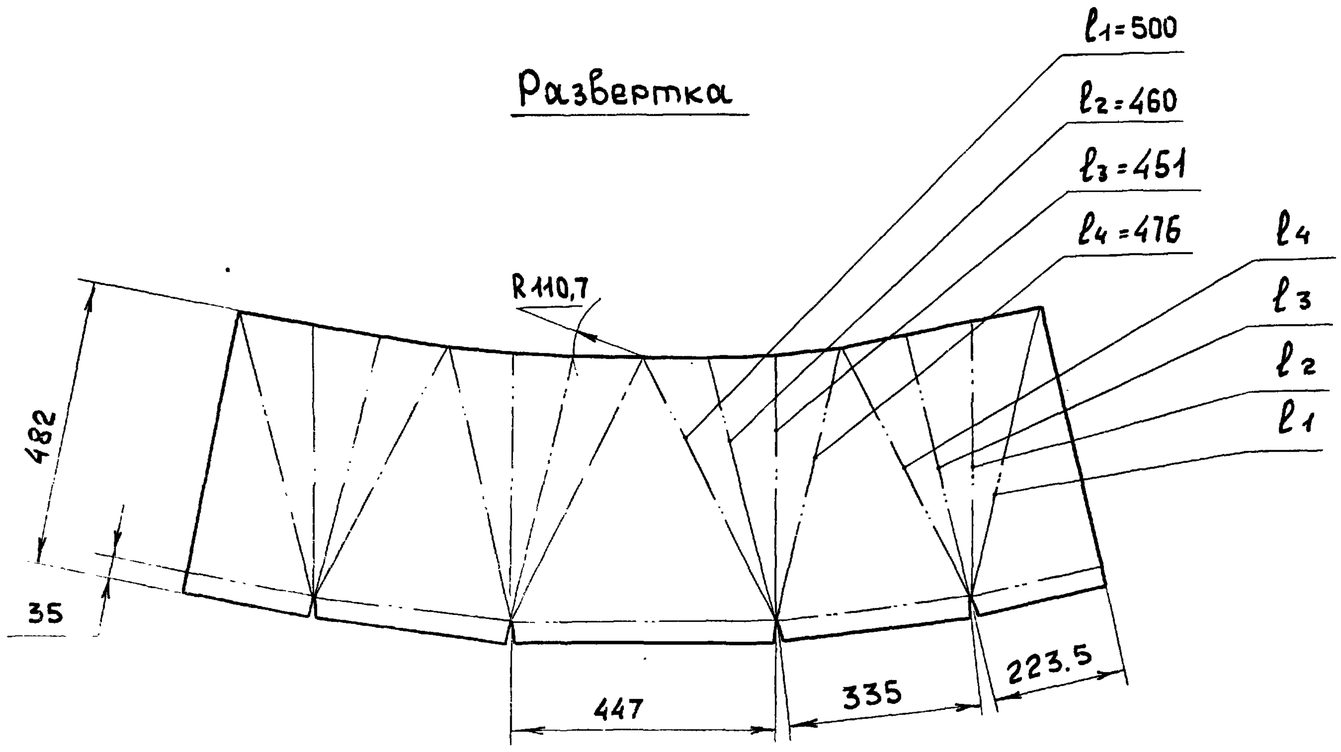

1. * Размеры для справок
2. h 16, $\pm \frac{IT16}{2}$
3. Сварные швы по Гост 5264-80

					Д 20 А. 762. 001			
Изм	Лист	N докум.	Подп.	дата				
Разраб.		Мюнтер		27.11.87	Обечайка	Лит.	Масса	Масштаб
Пров.		Мюнтер				И	15,5	1:10
Т.контр.						Лист	Листов 1	
Н.контр.		Мюнтер			Лист Б-ПН-3 Гост 19903-74 / 3-IV-Н-ВСт3спГост 16523-70	ГОССТРОЙ СССР ГПИ ГОРЬКОВСКИЙ САНТЕХПРОЕКТ		
Утв.								

Формат А3

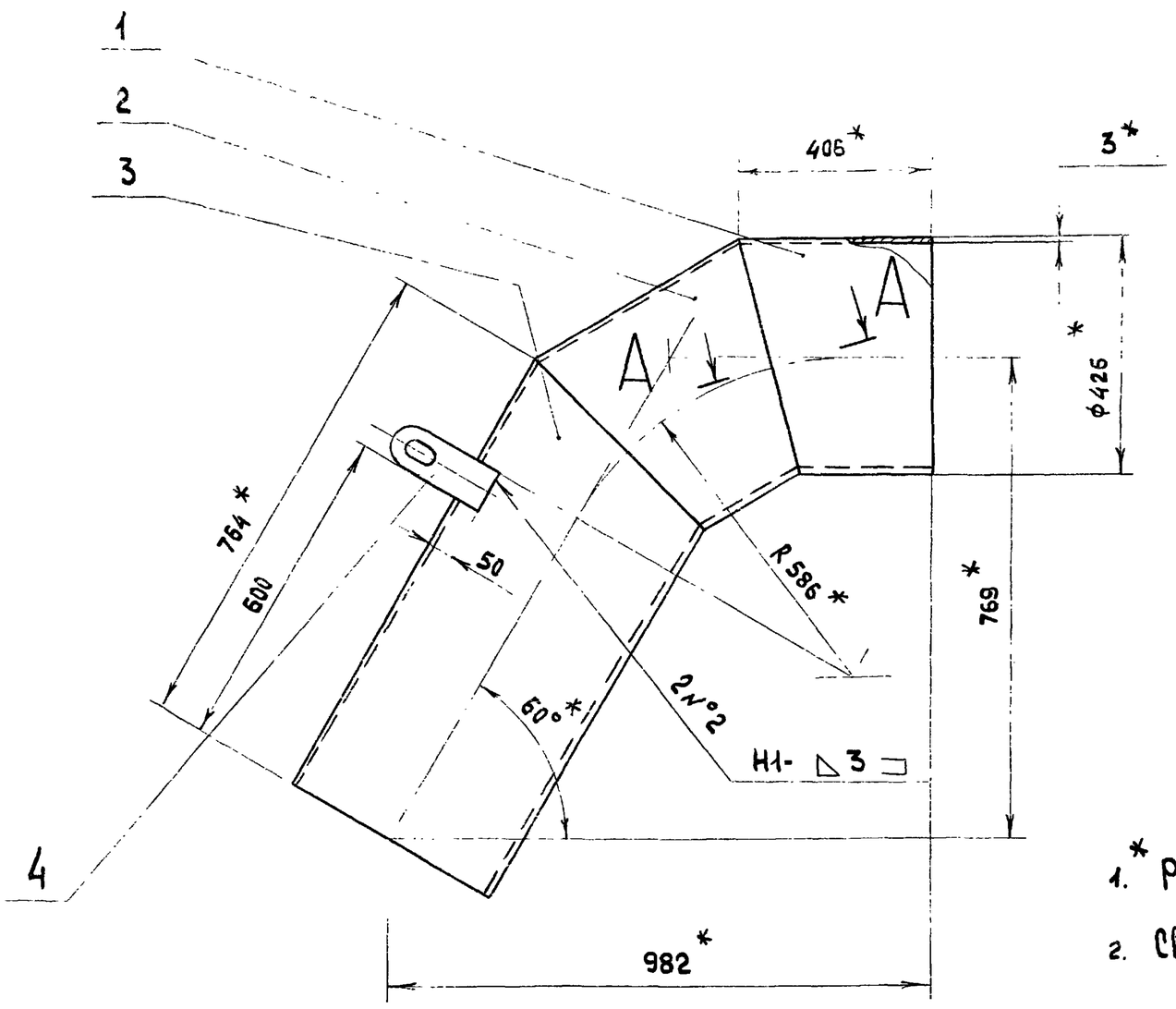

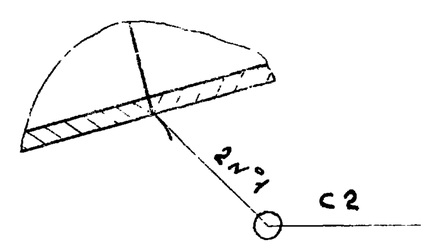

1. * Размеры для справок
2. Сварные швы по Гост 16037-80

					Д20А.762.020СБ			
Изм	Лист	N докум.	Подп.	дата				
Разраб.		Мюнтер		27.11.87	Отвод	Лит.	Масса	Масштаб
Пров.		Мюнтер				И	43	1:10
Т.контр.						Лист	Листов 1	
Н.контр.		Мюнтер				ГОССТРОЙ СССР ГПИ ГОРЬКОВСКИЙ САНТЕХПРОЕКТ		
Утв.								

Альбом 6 часть 1

Типовой проект 903-1-260.88

Формат	Зона	Поз	Обозначение	Наименование	Кол	Примечание
				Документация		
А2			Д20А.763.000 СБ	Сборочный чертеж		
				Сборочные единицы		
А4		1	Д20А.763.010	Отвод	1	
				Детали		
А4		2	Д20А.763.001	Прокладка	1	
А4		3	Д20А.763.002	Фланец	1	
				Стандартные изделия		
		4		Болт М8×30.36 ГОСТ7798-70	16	
		5		Гайка М8.4 ГОСТ5915-70	16	

Подп. и дата | Инв. № дубл. | Взам. инв. № | Подпись и дата | Инв. № подл.

Изм	Лист	№ докум.	Подп.	Дата
Разраб.		Мюнтер		26.11.87
Пров.		Мюнтер		
Нач.отд.		Вольский		
Н.контр.		Мюнтер		
Утв.				

Д20А.763.000

Отвод

Лит.	Лист	Листов
И		1

ГОССТРОЙ СССР ГПИ ГОРЬКОВСКИЙ САНТЕХПРОЕКТ

Формат А4

Д20А.763.001

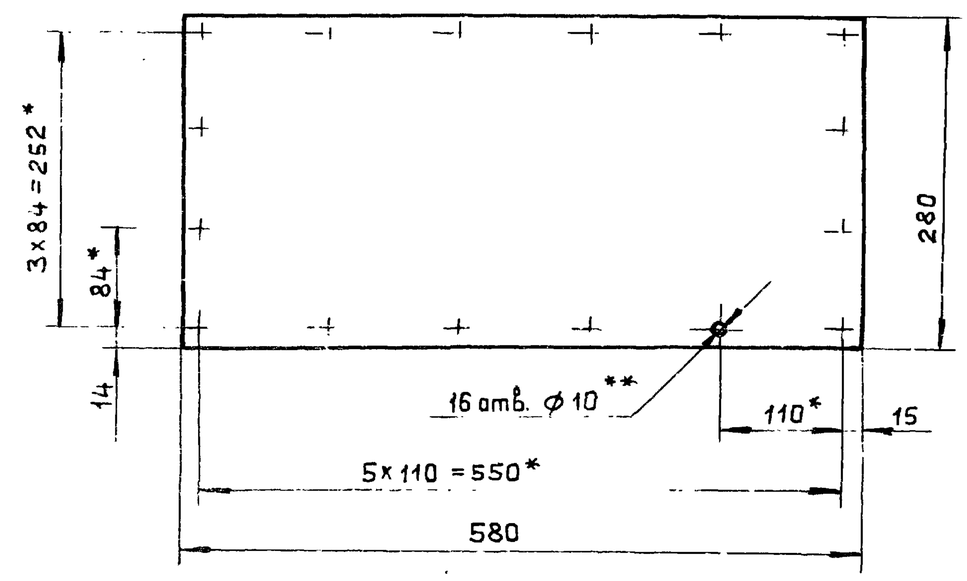

1.* Размеры для справок.

2.** Обработать по сопрягаемой детали.

Подпись и дата | Инв. № дубл. | Взам. инв. № | Подпись и дата | Инв. № подл.

Изм	Лист	№ докум.	Подп.	Дата
Разраб.		Мюнтер		26.11.87
Пров.		Мюнтер		
Т.контр.				
Н.контр.		Мюнтер		
Утв.				

Д20А.763.001

Прокладка

Лит.	Масса	Масшт.
И	1,22	1:5

Лист | Листов 1

Картон асбестовый КАОН-1-5 ГОСТ2850-80

ГОССТРОЙ СССР ГПИ ГОРЬКОВСКИЙ САНТЕХПРОЕКТ

Формат А4

Д20А.763.002

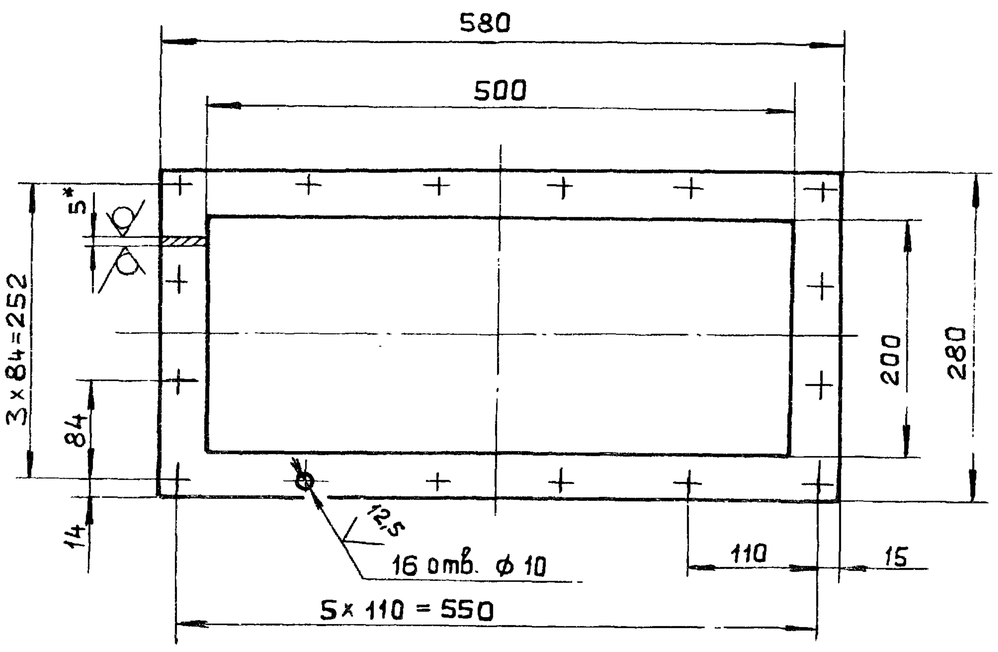

1. Размеры для справок

2. H16, h16, $\pm \frac{IT16}{2}$

Подпись и дата | Инв. № дубл. | Взам. инв. № | Подпись и дата | Инв. № подл.

Изм	Лист	№ докум.	Подп.	Дата
Разраб.		Мюнтер		
Пров.		Мюнтер		
Т.контр.				
Н.контр.		Мюнтер		
Утв.				

Д20А.763.002

Фланец

Лит.	Масса	Масштаб
И	2,45	1:5

Лист | Листов 1

Лист Б-ПН-5 ГОСТ19903-74 / ВСт3сп ГОСТ14637-79

ГОССТРОЙ СССР ГПИ ГОРЬКОВСКИЙ САНТЕХПРОЕКТ

Формат А4

Формат	Зона	Поз.	Обозначение	Наименование	Кол.	Примечание
				Документация		
А2			Д20А.763.010 СБ	Сборочный чертеж		
				Сборочные единицы		
А4		1	Д20А.763.020	Отвод	1	
А4		2	Д20А.763.030	Переход	1	

Подп. и дата | Инв. № дубл. | Взам. инв. № | Подп. и дата | Инв. № подл.

Изм	Лист	№ докум.	Подп.	Дата
Разраб.		Мюнтер		26.11.87
Пров.		Мюнтер		
Нач.отд.				
Н.контр.		Мюнтер		
Утв.				

Д20А.763.010

Отвод

Лит.	Лист	Листов
И		1

ГОССТРОЙ СССР ГПИ ГОРЬКОВСКИЙ САНТЕХПРОЕКТ

Копировал: Медведская 23108-06 31 Формат А4

Типовой проект 903-1-260-88 Альбом 6 часть 1

Д20А.763.000СБ

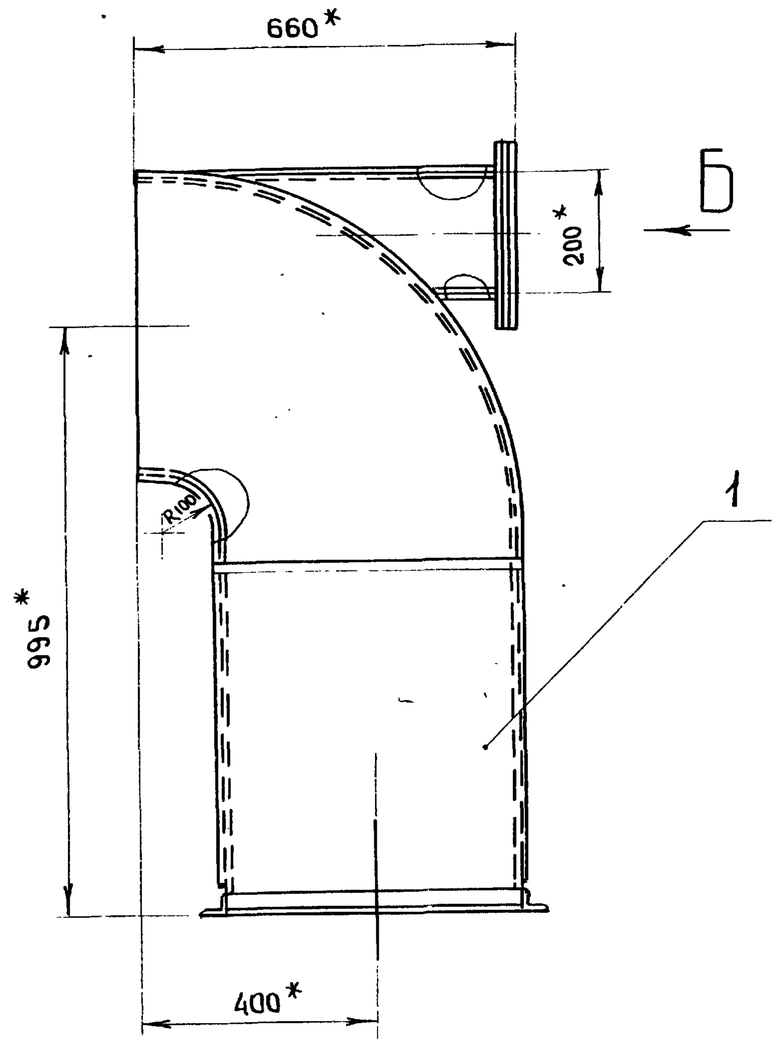

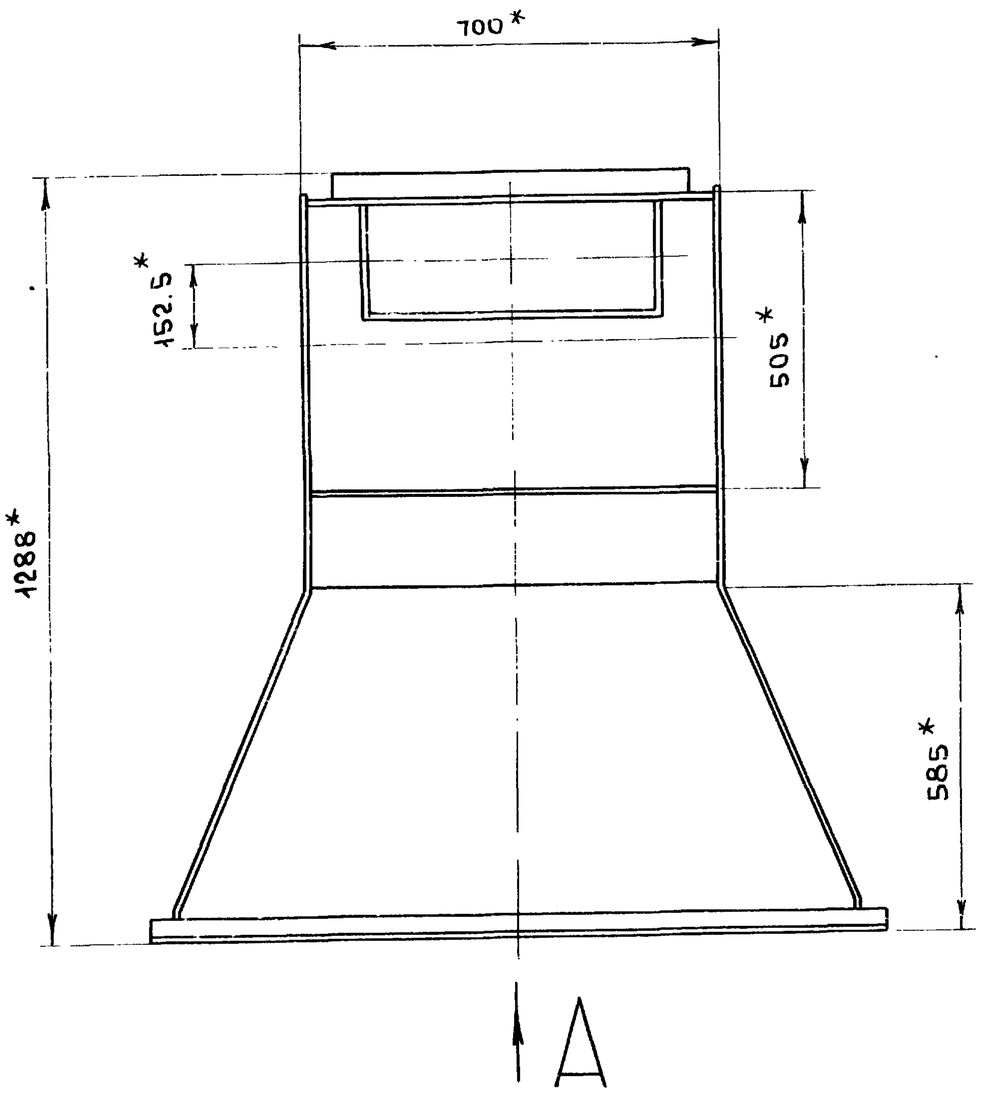

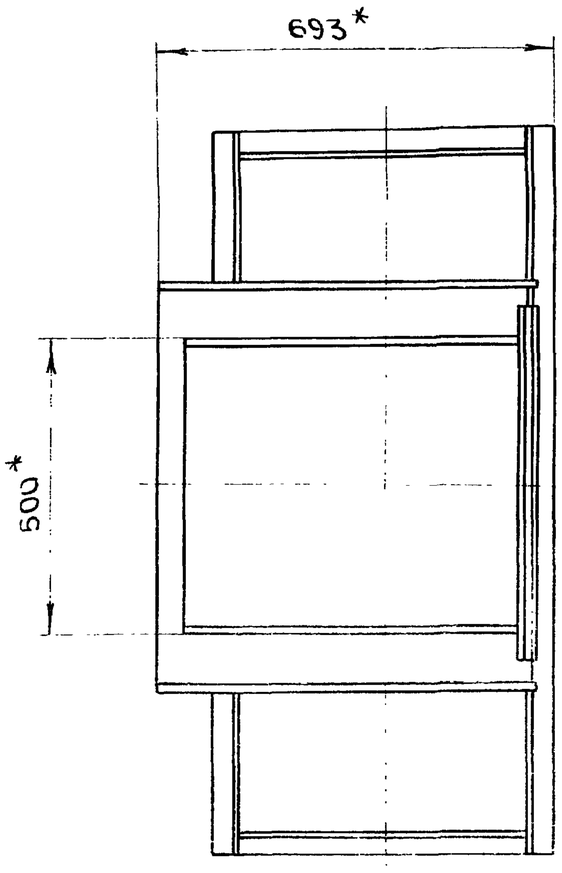

Вид А

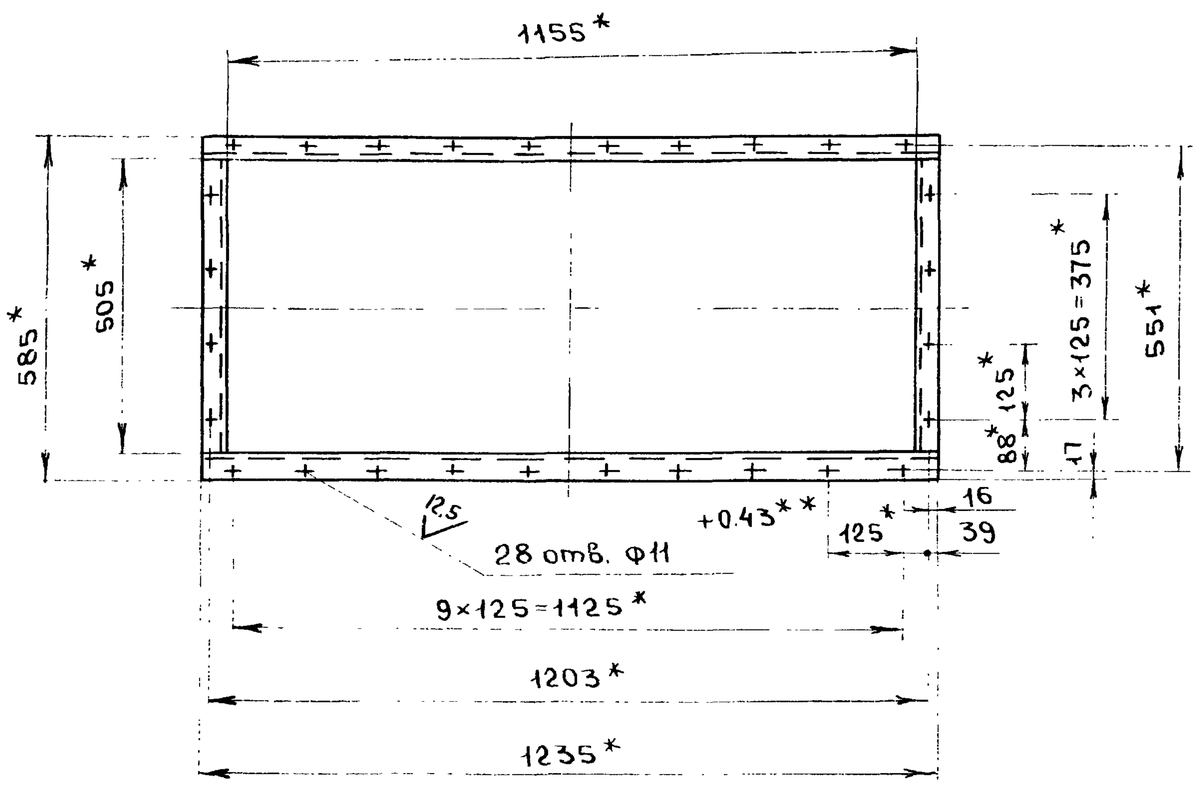

Вид Б

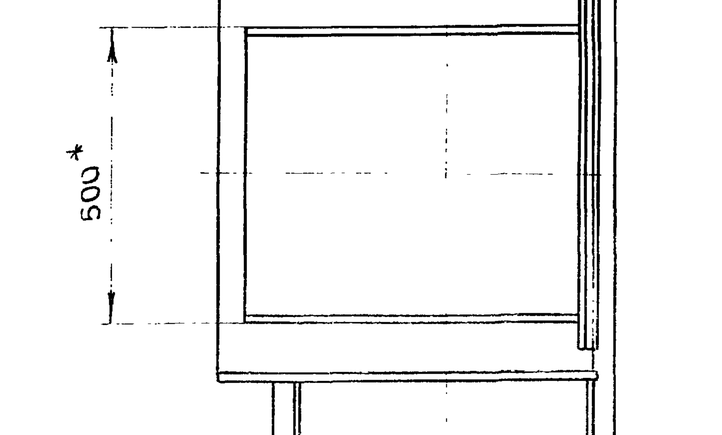

В - В
М1:1

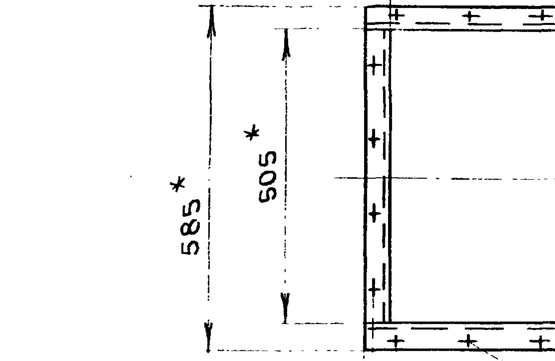

Размеры для справок

					Д20А.763.000СБ	
Изм.	Лист	N°докум.	Подп.	Дата	Отвод	Лит. / Масса / Масштаб
Разраб		Мюнтер		25.11.87		и / 100,5 / 1:10
Пров		Мюнтер				Лист / Листов 1
Т.контр						ГОССТРОЙ СССР ГПИ ГОРЬКОВСКИЙ САНТЕХПРОЕКТ
Нач.отд		Вольский				
Н.контр		Мюнтер				
Утв						

Инв.№ подл. | Подпись и дата | Взам.инв.№ | Инв.№ дубл. | Подпись и дата

Копировал

Формат А3

3108-06 32

Д20А.763.010.СБ

Типовой проект 903-1-260-88 Альбом 6 часть 1

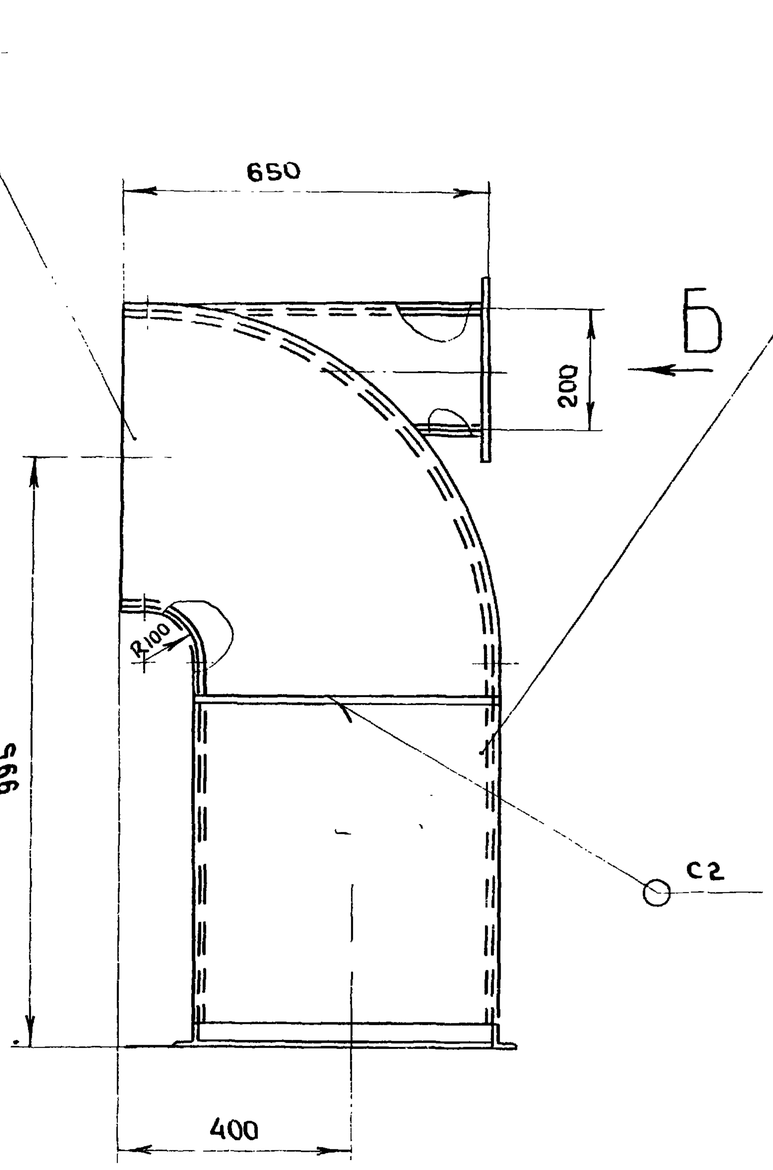

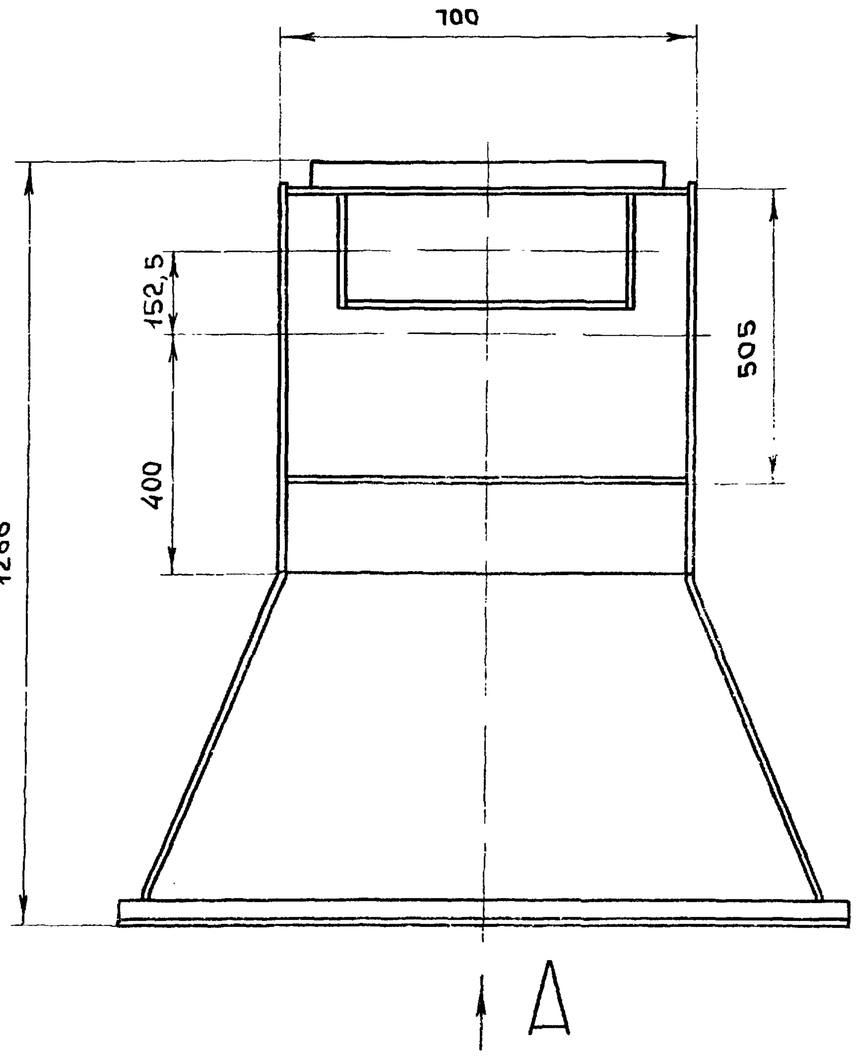

Вид А

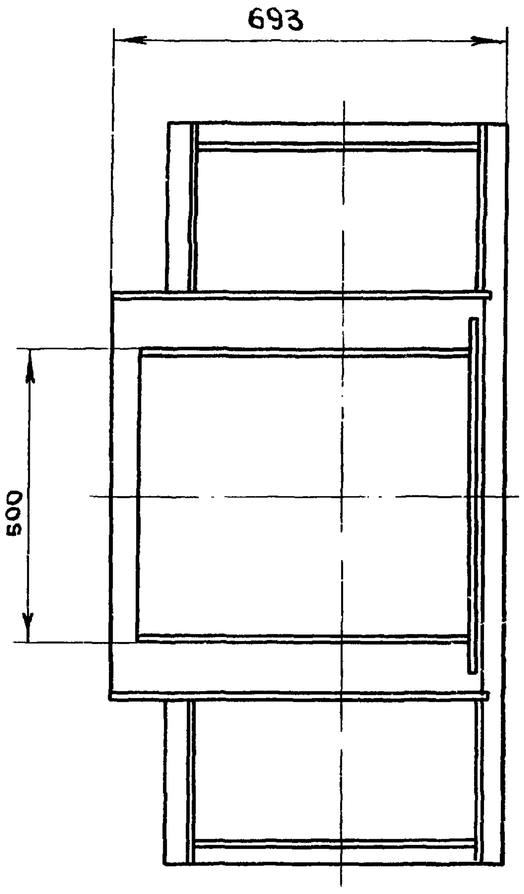

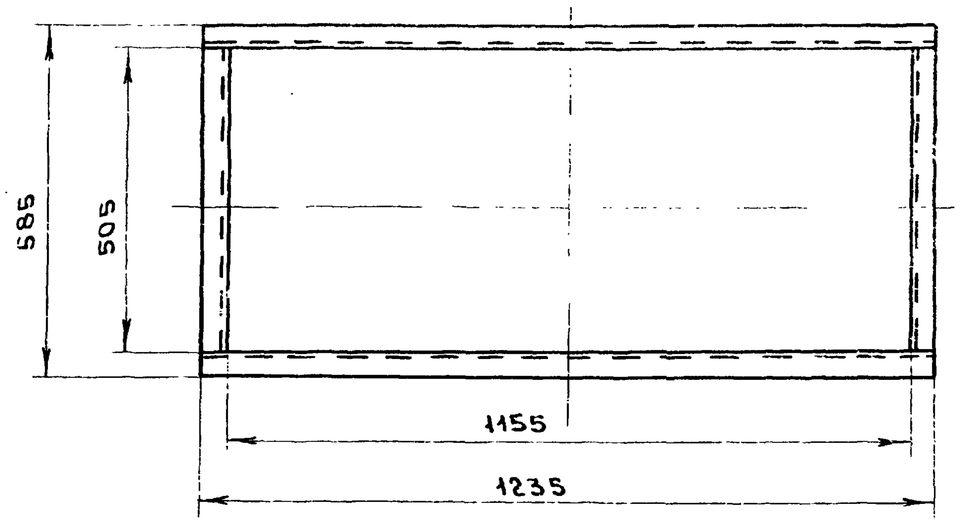

В - В
М1:1

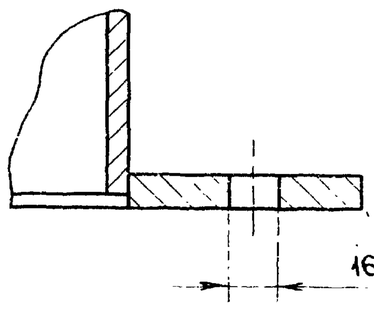

Вид Б

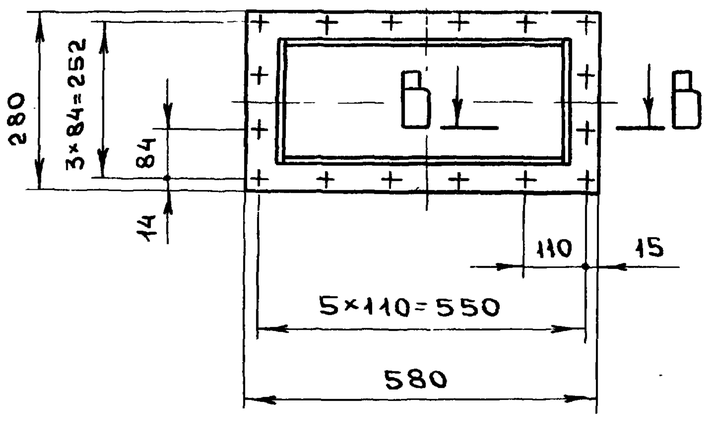

1. Размеры для справок
2. Сварные швы по Гост 5264-80

					Д20А.763.010 СБ
Изм	Лист	N°докум.	Подп.	Дата	Отвод
Разраб		Мюнтер		26.11.87	
Пров		Мюнтер			
Т.контр					
Нач.отд		Вольский			
Н.контр		Мюнтер			
Утв					

Лит	Масса	Масштаб
И	96.8	1:10
Лист	Листов 1	

ГОССТРОЙ СССР ГПИ ГОРЬКОВСКИЙ САНТЕХПРОЕКТ

Инв.№подл. | Подп. и дата | Взам.инв.№ | Инв.№ дубл. | Подп. и дата

Копировал Медведская

Альбом 6 часть 1

Типовой проект 903-1-260.88

Формат	Зона	Поз.	Обозначение	Наименование	Кол.	Примечание
				Документация		
А2			Д20А.763.020СБ	Сборочный чертеж		
				Детали		
А4		1	Д20А.763.004	Фланец	1	
А4		2	Д20А.763.005	Стенка	2	
А4		3	Д20А.763.006	Стенка	2	
Б4		4	Д20А.763.007	Стенка		
				лист Б-ПН-3 Гост 19903-74		
				3-IV-Н-ВСт3сп Гост 16523-70		
				(494×195) h16 $\overset{25}{\checkmark}$	1	2,27кг
А4		5	Д20А.763.008	Стенка	1	
А3		6	Д20А.763.009	Стенка	1	
Б4		7	Д20А.763.011	Стенка		
				лист Б-ПН-3 Гост 19903-74		
				3-IV-Н-ВСт3сп Гост 16523-70		
				(494×641) h16 $\overset{25}{\checkmark}$	1	7,52кг

Подп. и дата | Взам. инв. № | Инв. № дубл. | Подп. и дата | Инв. № подл.

Изм.	Лист	№ докум.	Подп.	Дата
Разраб.		Мюнтер		25.11.87
Пров.		Мюнтер		
Нач. отд.				
Н. контр.		Мюнтер		
Утв.				

Д20А.763.020

Отвод

Лит	Лист	Листов
И		1

ГОССТРОЙ СССР ГПИ ГОРЬКОВСКИЙ САНТЕХПРОЕКТ

Формат А4

Д20А.763.004

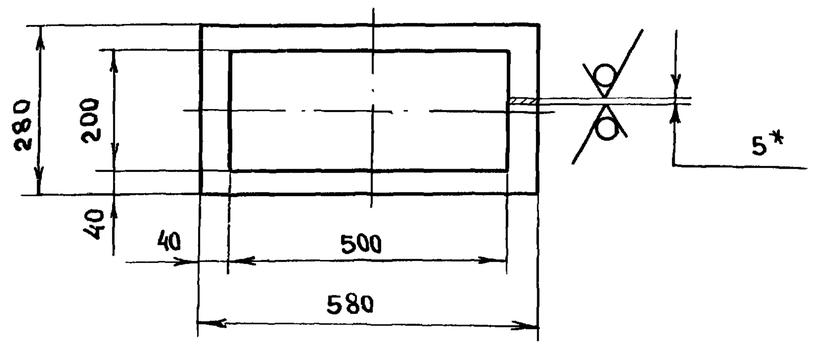

1. * Размеры для справок
2. H16, h16

Подп. и дата | Взам. инв. № | Инв. № дубл. | Подп. и дата | Инв. № подл.

Изм.	Лист	№ докум.	Подп.	Дата
Разраб.		Мюнтер		26.11.87
Пров.		Мюнтер		
Т. контр.				
Н. контр.		Мюнтер		
Утв.				

Фланец

Лит	Масса	Масштаб
И	2,45	1:10
Лист	Листов 1	

Лист Б-ПН-5 Гост 19903-74 / ВСт3сп Гост 14637-79

ГОССТРОЙ СССР ГПИ ГОРЬКОВСКИЙ САНТЕХПРОЕКТ

Формат А4

Д20А.763.005

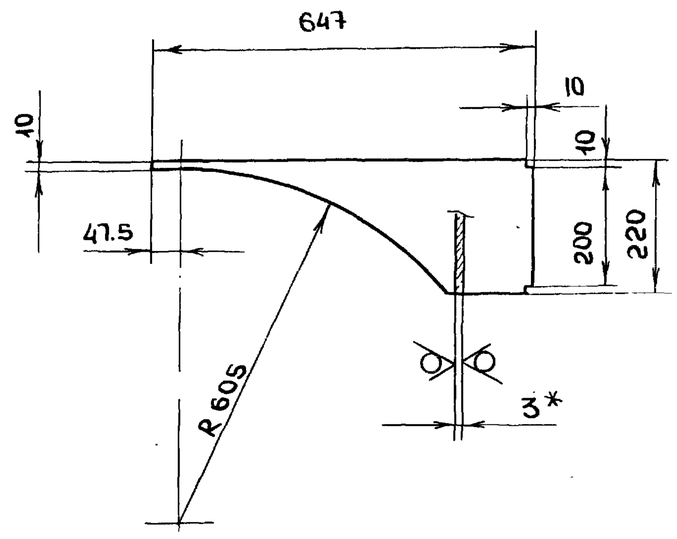

1. * Размеры для справок
2. h16, $\pm \frac{IT16}{2}$

Подп. и дата | Взам. инв. № | Инв. № дубл. | Подп. и дата | Инв. № подл.

Изм.	Лист	№ докум.	Подп.	Дата
Разраб.		Мюнтер		25.11.87
Пров.		Мюнтер		
Т. контр.				
Н. контр.		Мюнтер		
Утв.				

Стенка

Лит	Масса	Масштаб
И	1,67	1:10
Лист	Листов 1	

Лист Б-ПН-3 Гост 19903-74 / 3-IV-Н-ВСт3сп Гост 16523-70

ГОССТРОЙ СССР ГПИ ГОРЬКОВСКИЙ САНТЕХПРОЕКТ

Формат А4

Д20А.763.006

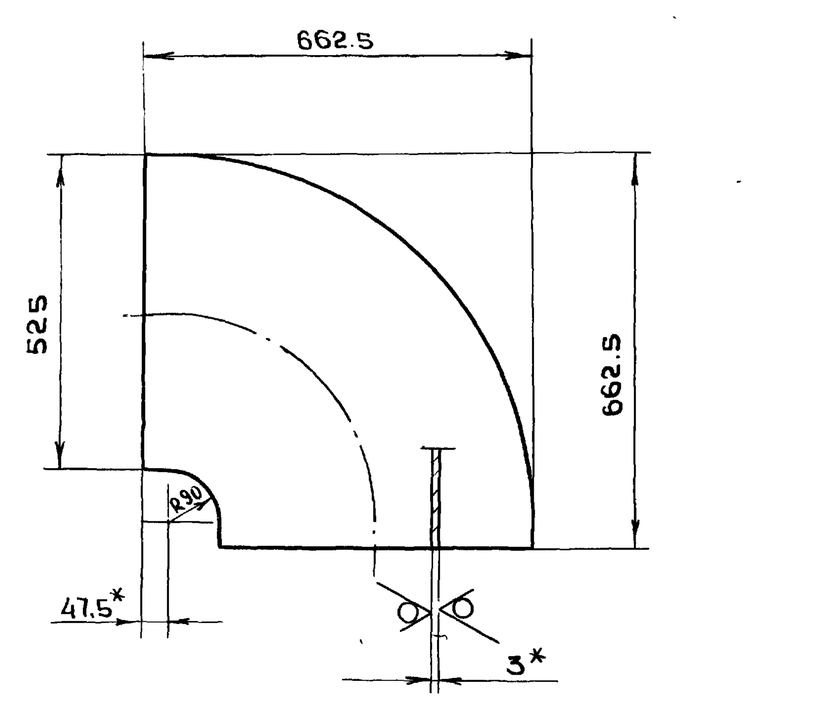

1. * Размеры для справок
2. h16, $\pm \frac{IT16}{2}$

Подп. и дата | Взам. инв. № | Инв. № дубл. | Подп. и дата | Инв. № подл.

Изм.	Лист	№ докум.	Подп.	Дата
Разраб.		Мюнтер		26.11.87
Пров.		Мюнтер		
Т. контр.				
Н. контр.		Мюнтер		
Утв.				

Стенка

Лит	Масса	Масштаб
И	8,02	1:10
Лист	Листов 1	

Лист Б-ПН-3 Гост 19903-74 / 3-IV-Н-ВСт3сп Гост 16523-70

ГОССТРОЙ СССР ГПИ ГОРЬКОВСКИЙ САНТЕХПРОЕКТ

Формат А4

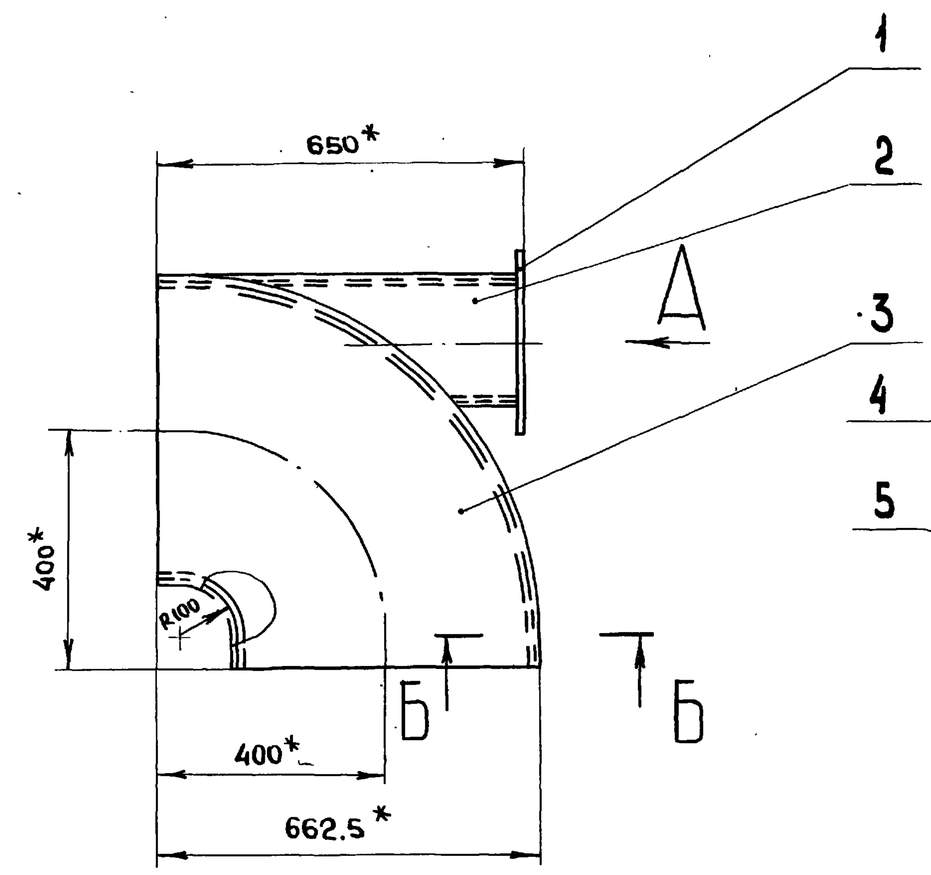

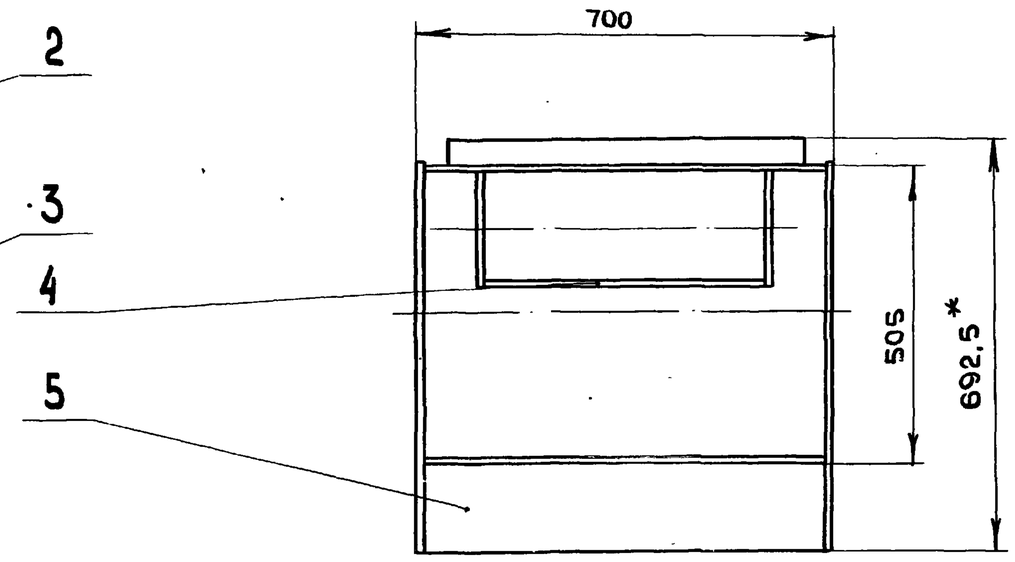

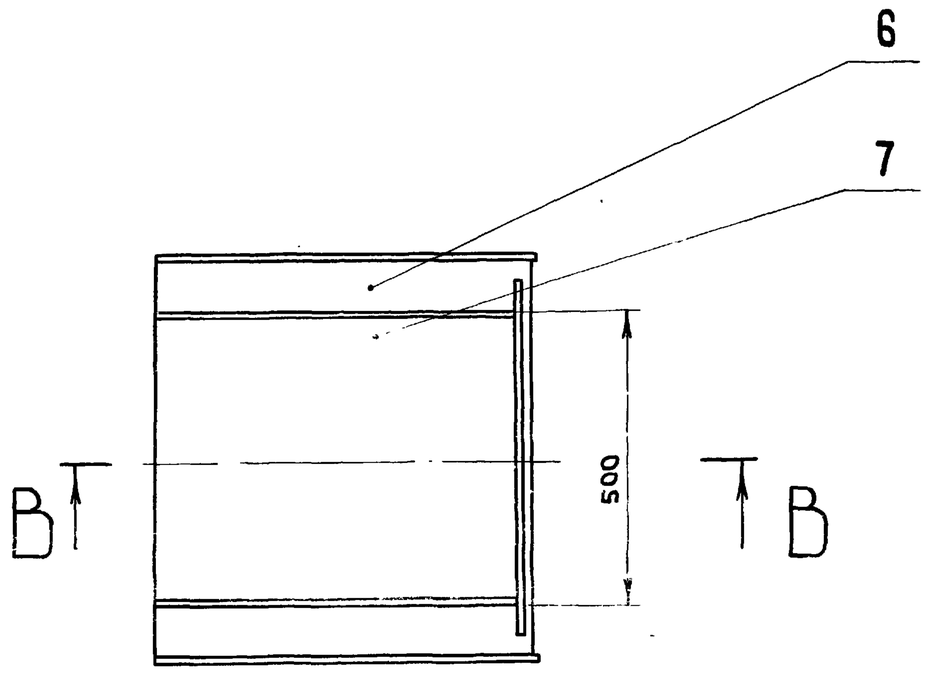

В - В

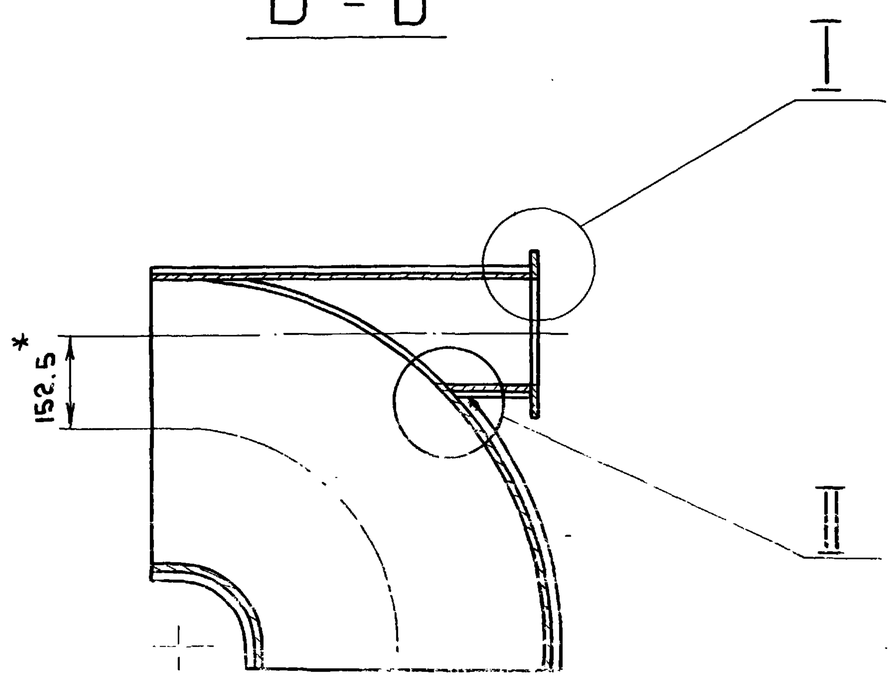

Вид А

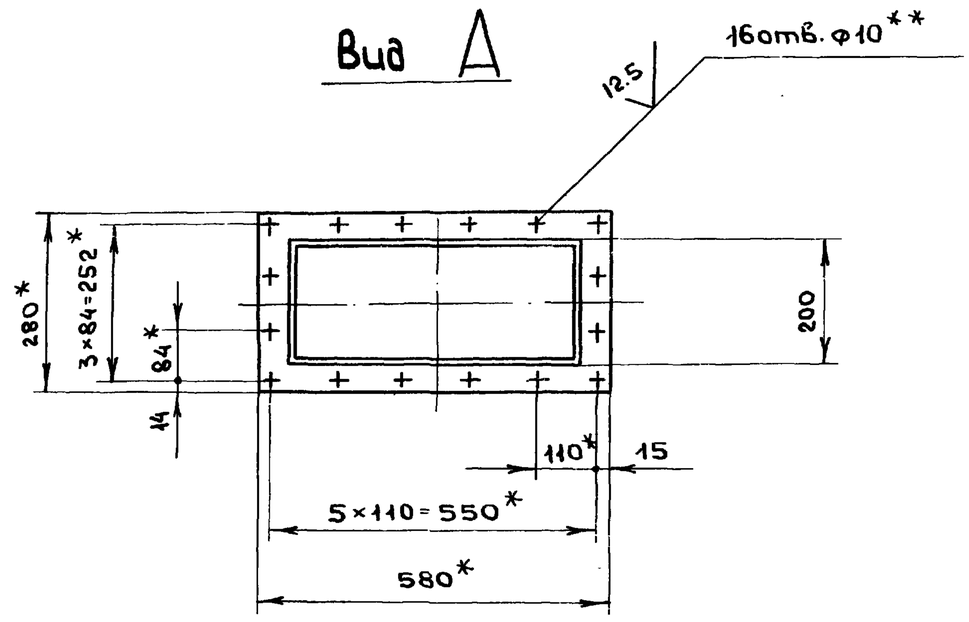

I
M 1:1

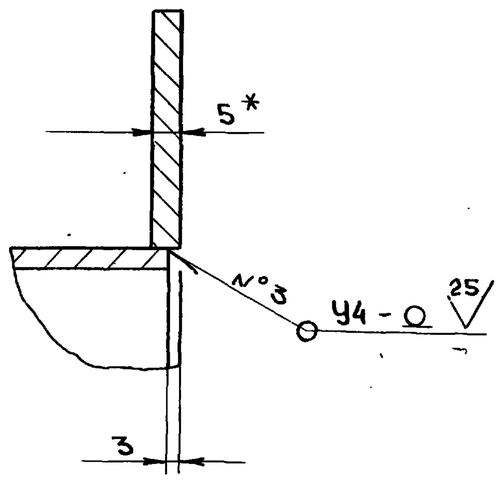

II
M 1:1

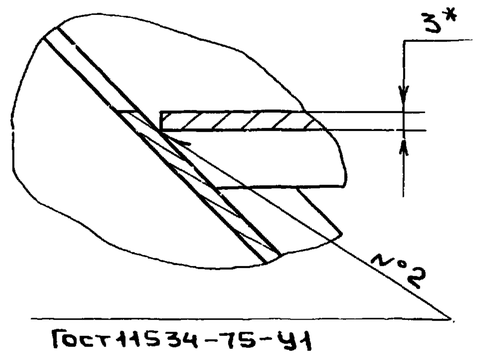

1.* Размеры для справок

2.** Обработать по сопрягаемой детали

3. $h16, \pm \frac{IT16}{2}$

4. Сварные швы по Гост 5264-80 кроме указанных особо

Б - Б
M 1:1

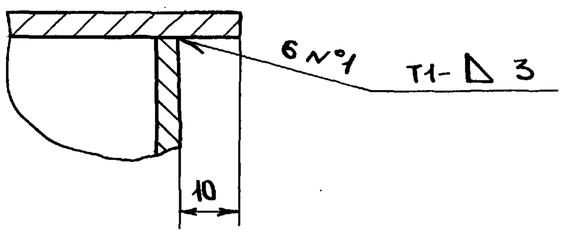

Изм	Лист	N документ	подп.	дата	Д20 А.763.020 СБ	
Разраб.		Мюнтер		25.1.87	Отвод	Лит / Масса 46.5 / Масштаб 1:10
Пров.		Мюнтер				Лист / Листов 1
Т.контр.						ГОССТРОЙ СССР ГПИ ГОРЬКОВСКИЙ САНТЕХПРОЕКТ
Нач.отд.						
Н.контр.		Мюнтер				
Утв.						

Инв.№подл. | Подп. и дата | Взам.инв.№ | Инв.№дубл. | Подп. и дата

Альбом 6 часть 1

Типовой проект 903-1-260.88

Д20А.763.008

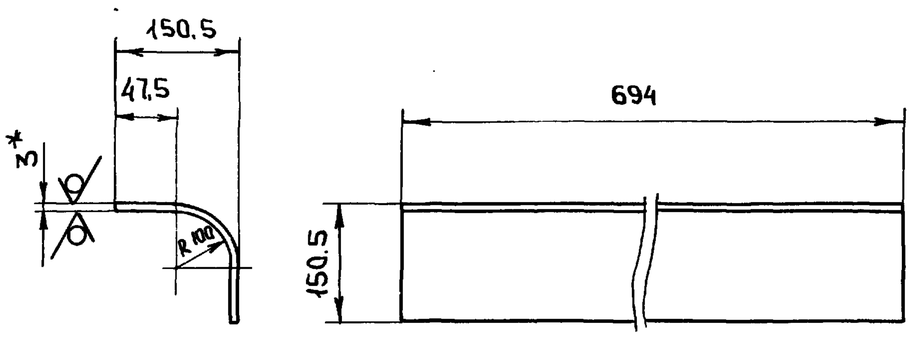

1.* Размеры для справок

2. h16, ± IT16/2

Изм	Лист	N докум.	Подп.	Дата
Разраб.		Мюнтер		26.11.87
Пров.		Мюнтер		
Т.контр.				
Н.контр.		Мюнтер		
Утв.				

Д20 А.763.008

Стенка

Лит	Масса	Масштаб
И	4,12	1:10
Лист	Листов 1	

Б-ПН-3 Гост 19903-74
Лист 3-IV-Н-ВСт3сп Гост 16523-70

ГОССТРОЙ СССР ГПИ ГОРЬКОВСКИЙ САНТЕХПРОЕКТ

Формат А4

Форма	Зона	Поз.	Обозначение	Наименование	Кол.	Примечание
				Документация		
А3			Д20 А.763.030 СБ	Сборочный чертеж		
				Детали		
А4		1	Д20 А.763.013	Стенка	2	
Б4		2	Д20 А.763.014	Уголок		
				уголок 40×40×5-Б-Гост8509-72 / ВСт3сп Гост 535-79		
				L = 505 h16	2	1,49 кг.
Б4		3	Д20 А.763.015	Уголок		
				уголок 40×40×5-Б-Гост8509-72 / ВСт3сп Гост 535-79		
				L = 1235 h16	2	3,66 кг
А4		4	Д20 А.763.016	Стенка	2	

Изм.	Лист	N докум.	Подп.	Дата
Разраб		Мюнтер		26.11.87
Пров.		Мюнтер		
Нач.отд.				
Н.контр		Мюнтер		
Утв.				

Д20 А.763.030

Переход

Лит	Лист	Листов
И		1

ГОССТРОЙ СССР ГПИ ГОРЬКОВСКИЙ САНТЕХПРОЕКТ

Формат А4

Д20А.763.009

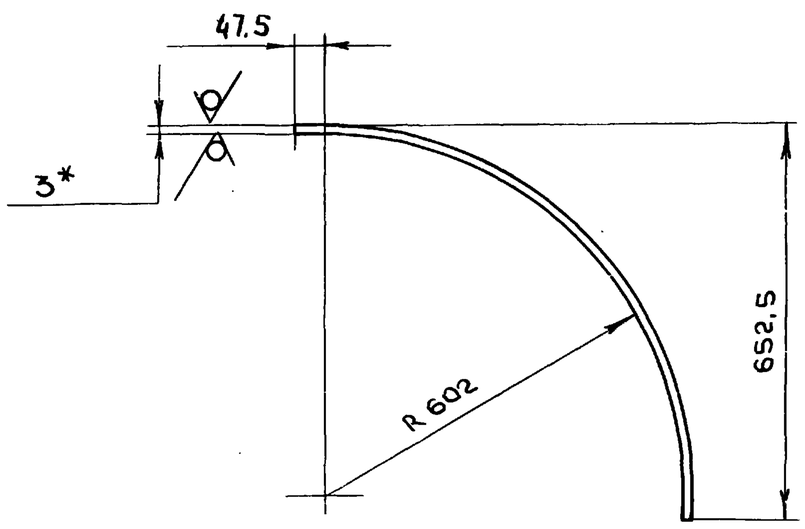

Развертка

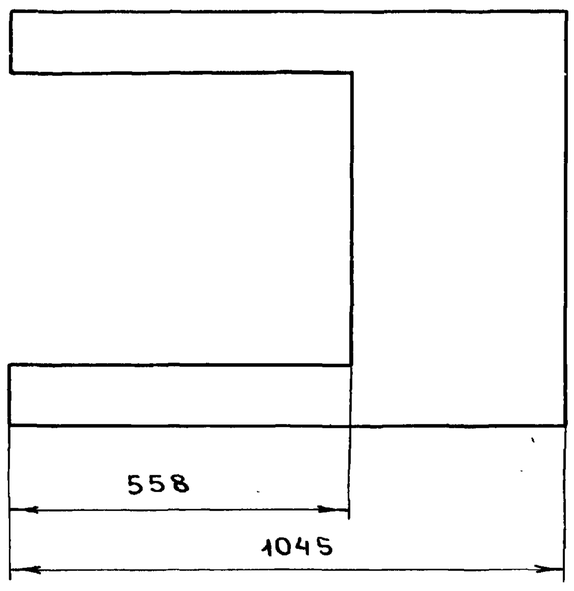

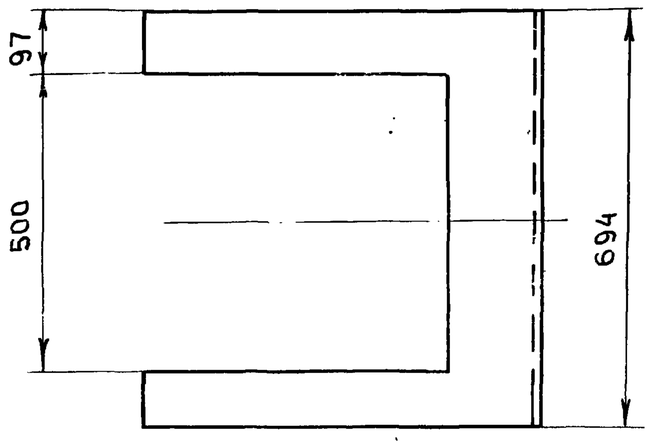

1.* Размеры для справок

2. h16. ± IT16/2

Изм	Лист	N докум	Подп.	Дата
Разраб		Мюнтер		26.11.87
Пров.		Мюнтер		
Т.контр				
Н.контр		Мюнтер		
Утв.				

Д20 А.763.009

Стенка

Лит	Масса	Масштаб
И	10,5	1:10
Лист	Листов 1	

Б-ПН-3 Гост 19903-74
Лист 3-IV-Н-ВСт3сп Гост 16523-70

ГОССТРОЙ СССР ГПИ ГОРЬКОВСКИЙ САНТЕХПРОЕКТ

Формат А3

Инв. N подл. | Подп. и дата | Взам. инв. | Инв. N дубл. | Подп. и дата

Д20А.763.030СБ

Альбом 6 часть 1

Типовой проект 903-1-260.88

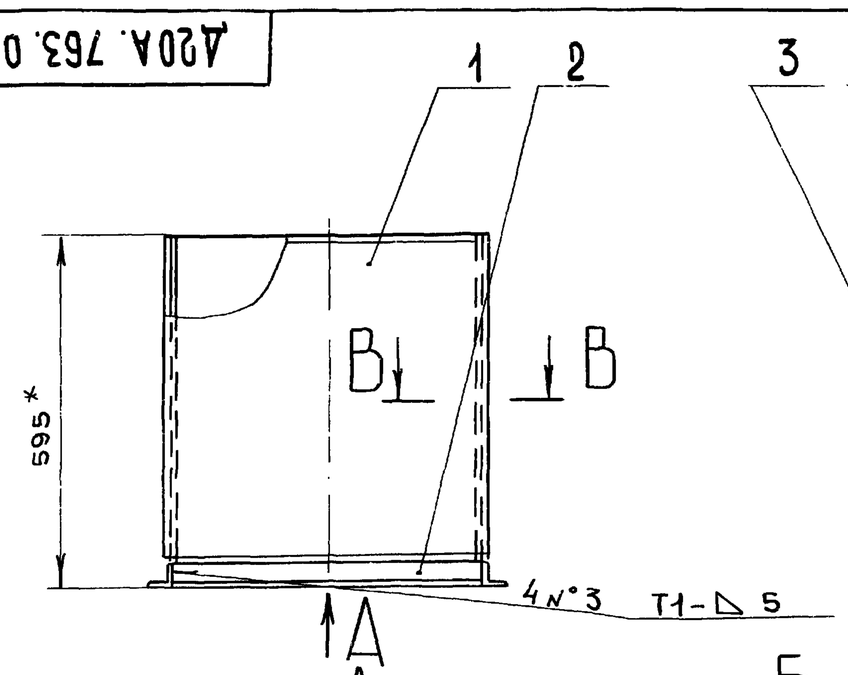

Вид А

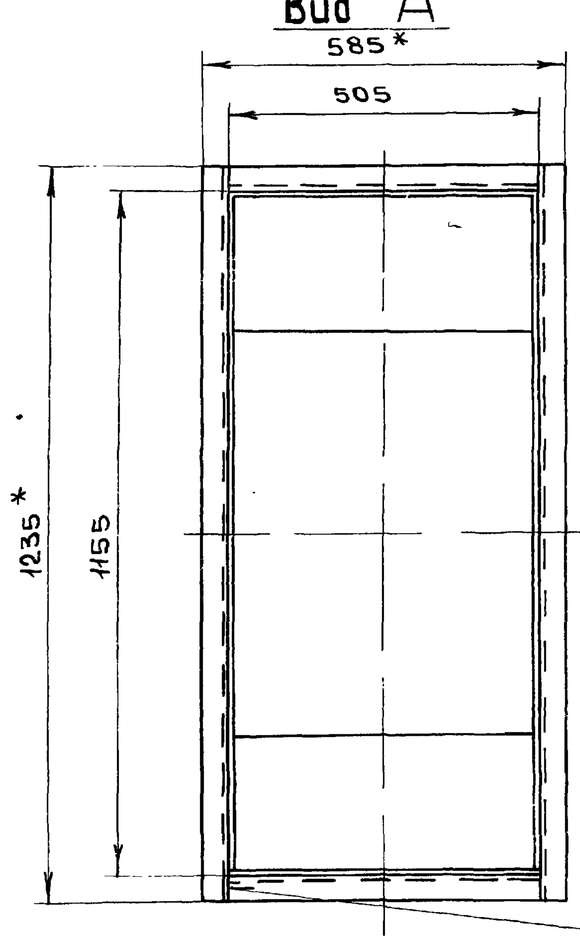

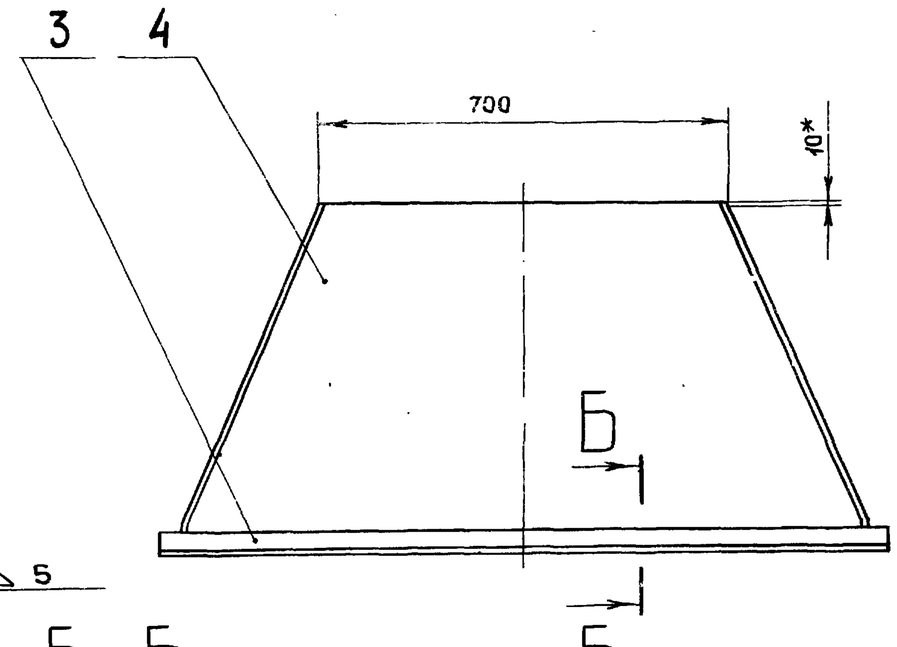

Б-Б

М1:2

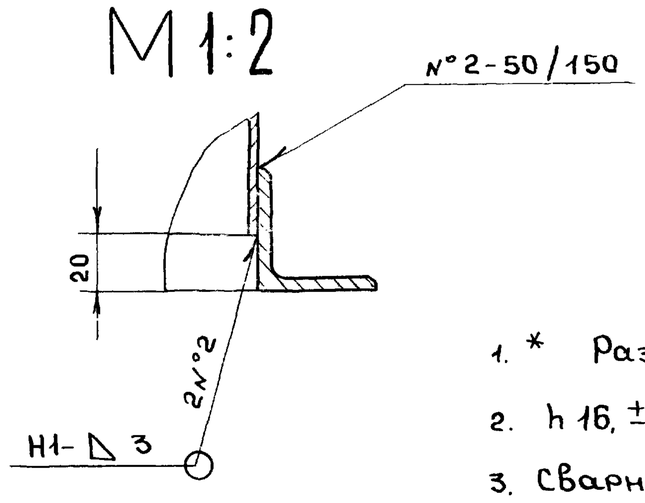

В-В

М1:1

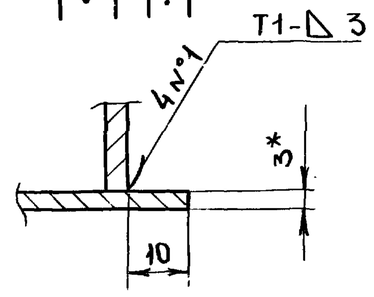

1. * Размеры для справок
2. h16, $\pm \frac{IT16}{2}$
3. Сварные швы по Гост 5264-80

Изм.	Лист	N. докум.	Подпись	Дата
Разраб.		Мюнтер		26.11.87
Пров.		Мюнтер		
Т.контр.				
Н.контр.		Мюнтер		
Утв.				

Д20А.763.030СБ

Перехов

Лит.	Масса	Масштаб
И	50,3	1:10
Лист	Листов 1	

ГОССТРОЙ СССР ГПИ ГОРЬКОВСКИЙ САНТЕХПРОЕКТ

Формат А3

Инв.N подл. | Подпись и дата | Взам.инв.N | Инв.N дубл. | Подпись и дата

Д20А.763.013

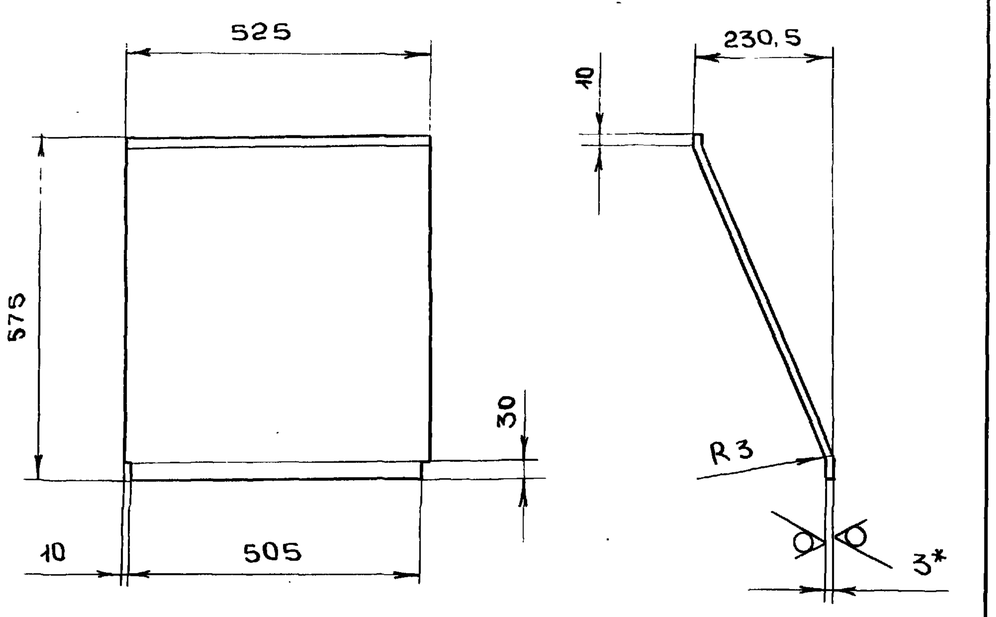

1. * Размеры для справок
2. h16, $\pm \frac{IT16}{2}$

Изм	Лист	N. докум.	Подпись	дата
Разраб		Мюнтер		26.11.87
Пров.		Мюнтер		
Т.контр.				
Н.контр.		Мюнтер		
Утв.				

Д20А.763.013

Стенка

Лит.	Масса	Масштаб
И	7,4	1:10
Лист	Листов 1	

Лист Б-ПН-3 Гост 19903-74 / 3-IV-Н-ВСт3сп Гост 16523-70

ГОССТРОЙ СССР ГПИ ГОРЬКОВСКИЙ САНТЕХПРОЕКТ

Формат А4

Инв.N подл. | Подпись и дата | Взам.инв.N | Инв.N дубл. | Подпись и дата

Д20А.763.016

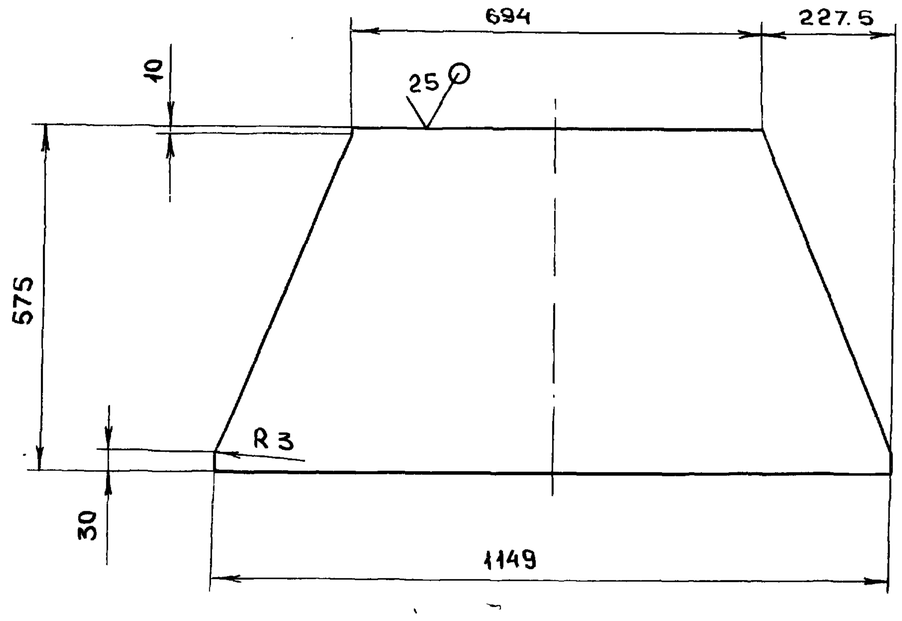

h16, $\pm \frac{IT16}{2}$

Изм	Лист	N. докум.	Подп.	дата
Разраб		Мюнтер		26.11.87
Пров.		Мюнтер		
Т.контр.				
Н.контр.		Мюнтер		
Утв.				

Д20А.763.016

Стенка

Лит	Масса	Масштаб
И	12.5	1:10
Лист	Листов 1	

Лист Б-ПН-3 Гост 19903-74 / 3-IV-Н-ВСт3сп Гост 16523-70

ГОССТРОЙ СССР ГПИ ГОРЬКОВСКИЙ САНТЕХПРОЕКТ

Формат А4

Альбом 6 часть 1

Типовой проект 903-1-260.88

Формат	Зона	Поз.	Обозначение	Наименование	Кол.	Примечание
				Документация		
А2			Д20А.786.000СБ	Сборочный чертёж		
				Сборочные единицы		
А4		1	Д20А.786.010	Отвод	1	
А4		2	Д20А.786.020	Переход	1	
А4		3	Д20А.786.030	Карман всасывающий	1	

Изм	Лист	N докум.	Подп.	Дата
Разраб	Мюнтер			26.11.87
Пров	Мюнтер			
Нач.отд.	Вольский			
Н.контр	Мюнтер			
Утв.				

Д20А.786.000

Короб всасывающего кармана

Лит.	Лист.	Листов
И		1

ГОССТРОЙ СССР ГПИ ГОРЬКОВСКИЙ САНТЕХПРОЕКТ

Формат А4

Подпись и дата | Инв.N дубл. | Взам.инв.N | Подпись и дата | Инв.N подл.

Д20А.786.001

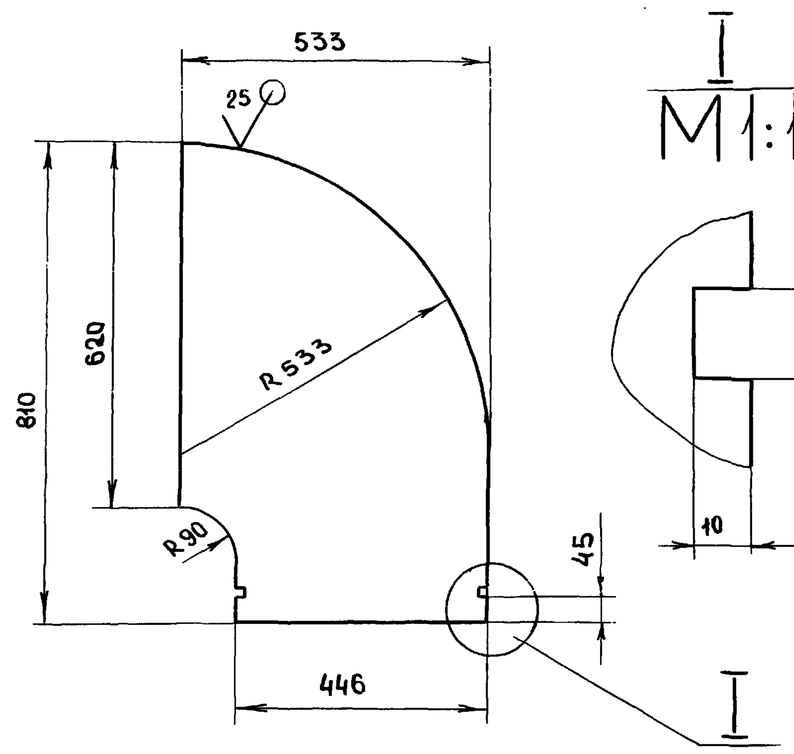

$h16\ \pm\frac{IT16}{2}$

Изм	Лист	N докум.	Подп.	Дата
Разраб.	Мюнтер			26.11.87
Пров.	Мюнтер			
Т.контр.				
Н.контр	Мюнтер			
Утв				

Стенка

Лит	Масса	Масштаб
И	8,24	1:10

Лист	Листов 1

Лист Б-ПН-3Гост19903-74
3-IV-Н-ВСт3спГост16523-70

ГОССТРОЙ СССР ГПИ ГОРЬКОВСКИЙ САНТЕХПРОЕКТ

Формат А4

Формат	Зона	Поз	Обозначение	Наименование	Кол.	Примечание
				Документация		
А3			Д20А.786.010СБ	Сборочный чертёж		
				Детали		
А4		1	Д20А.786.001	Стенка	2	
А4		2	Д20А.786.002-01	Ребро	1	
А3		3	Д20А.786.003	Стенка	1	
		4	-01	Стенка	1	
Б4		5	Д20А.786.004	Ребро		
				полоса 2-Б-5×50 Гост103-76		
				ВСт3спГост 535-79		
				L=680 h16 $\overset{25}{\vee}$	2	1,33кг
Б4		6	Д20А.786.005	Ребро		
				полоса 2-Б-5×50 Гост103-76		
				ВСт3спГост 535-79		
				L=506 h16 $\overset{25}{\vee}$	2	0,99кг
А4		7	Д20А.786.002	Ребро	1	

Изм	Лист	N докум.	Подп.	Дата
Разраб	Мюнтер			25.11.87
Пров	Мюнтер			
Нач.отд				
Н.контр	Мюнтер			
Утв.				

Д20А.786.010

Отвод

Лит	Лист	Листов
И	1	2

ГОССТРОЙ СССР ГПИ ГОРЬКОВСКИЙ САНТЕХПРОЕКТ

Формат А4

Формат	Зона	Поз.	Обозначение	Наименование	Кол.	Примечание
Б4		8	Д20А.786.006	Накладка		
				полоса 2-Б-5×50 Гост103-76		
				ВСт3спГост 535-79		
				L=100 h16 $\overset{25}{\vee}$	2	0,19кг
Б4		9	Д20А.786.007	Вставка		
				полоса 2-Б-5×50 Гост103-76		
				ВСт3спГост 535-79		
				L=410 h16 $\overset{25}{\vee}$	2	0,8кг
Б4		10	Д20А.786.008	Вставка		
				полоса 2-Б-5×50 Гост103-76		
				ВСт3спГост 535-79		
				L=584 h16 $\overset{25}{\vee}$	2	1,14кг.
А4		11	Д21А.874.016	Серьга	2	

Подпись и дата | Инв.N дубл. | Взам.инв.N | Подп. и дата | Инв.N подл.

Изм	Лист	N докум.	Подп.	Дата

Д20А.786.010

Лист 2

Типовой проект 903-1-260.88 Альбом 6 часть 1

Д20 А.786.000.СБ

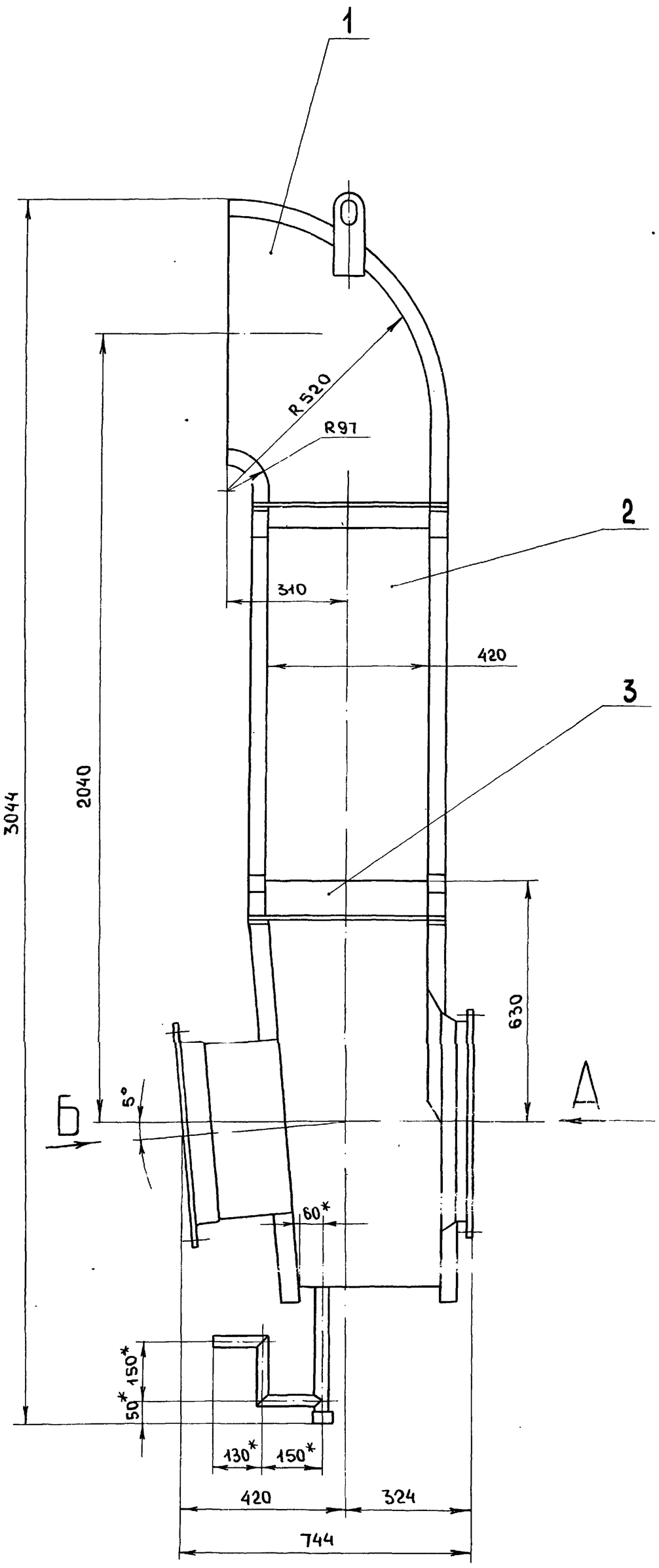

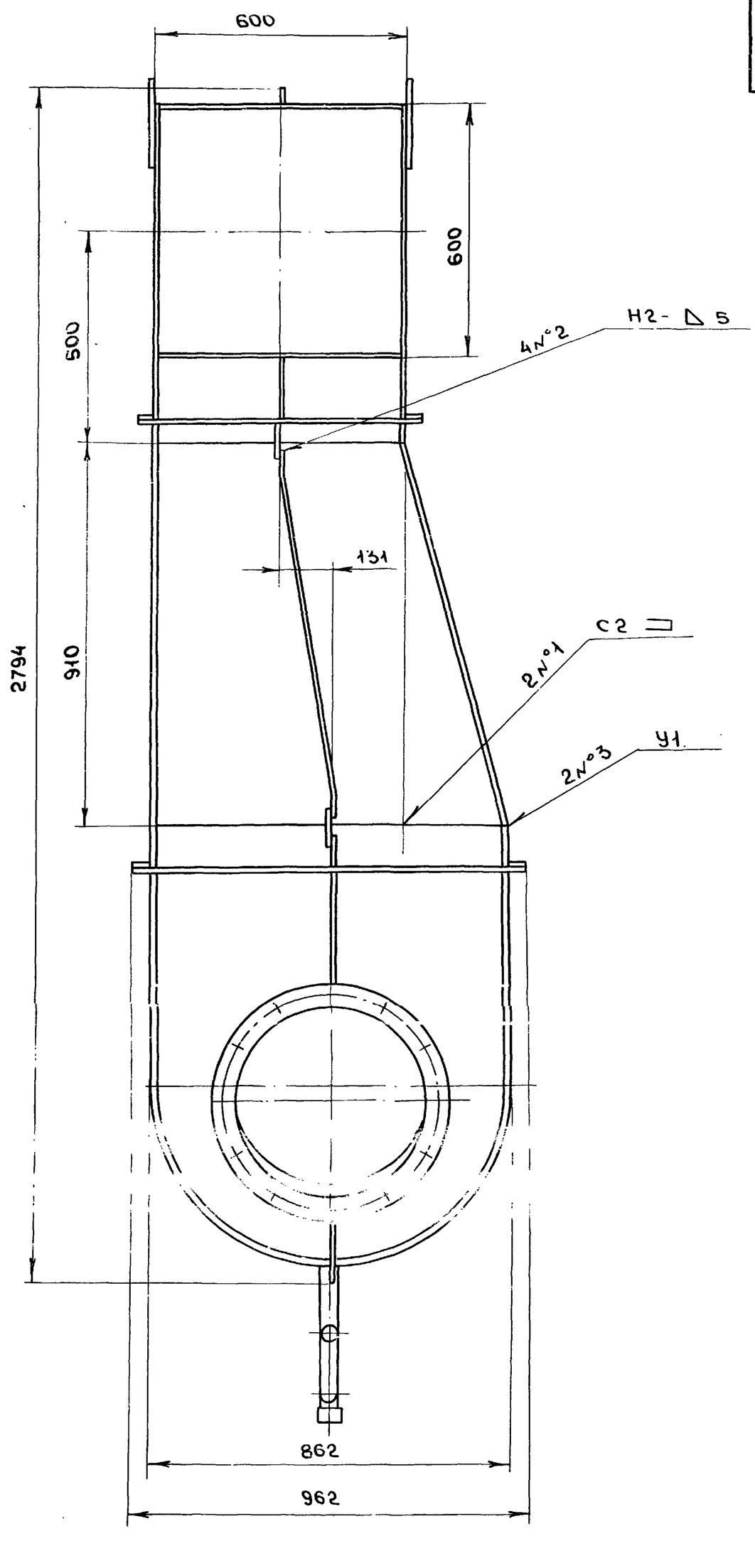

Вид Б повернуто

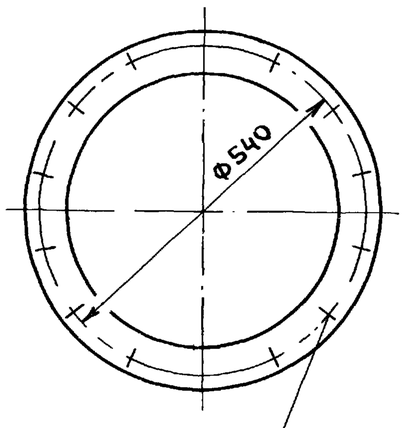

Вид А

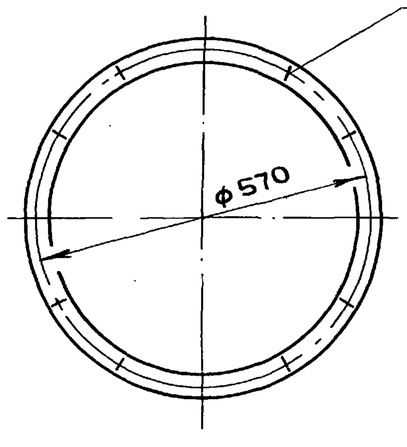

1. Размеры для справок
2. Сварные швы N°1,2 по Гост 5264-80, N°3 по Гост 11534-75

Изм	Лист	N. докум.	Подп.	Дата	Д20 А.786.000 СБ			
Разраб		Мюнтер		26.11.87	Короб всасывающего кармана	Лит	Масса	Масштаб
Пров.		Мюнтер				И	167	1:10
Т.контр						Лист	Листов 1	
Нач.отд		Вольский				ГОССТРОЙ СССР ГПИ ГОРЬКОВСКИЙ САНТЕХПРОЕКТ		
Н.контр.		Мюнтер						
Утв								

Инв. N подл. | Подп. и дата | Взам. инв. N | Инв. N дубл. | Подп. и дата

Копировала Медведская

Д20А.786.010СБ

Альбом 6 часть 1

Типовой проект 903-1-260.88

Инв. N подл. | Подп. и дата | Взам. инв. N | Инв. N дубл. | Подп. и дата

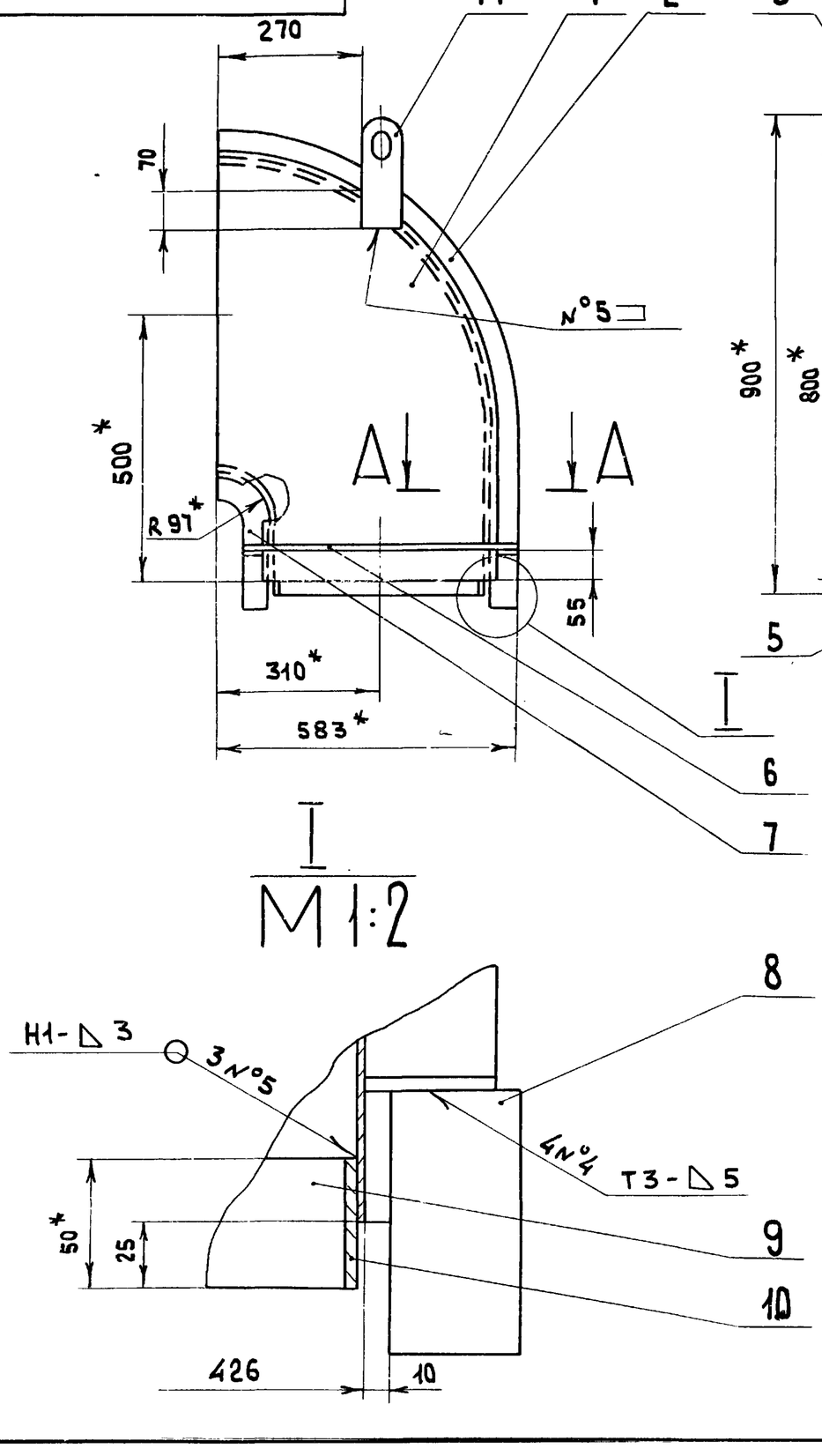

1. * Размеры для справок
2. $h16, \pm \frac{IT16}{2}$
3. Сварные швы по Гост 5264-80

Изм	Лист	N. докум.	Подп.	дата	Д20А.786.010СБ			
Разраб.		Мюнтер			Отвод	Лит	Масса	Масштаб
Пров.		Мюнтер				И	52	1:10
Т.контр.						Лист	Листов 1	
Н.контр.		Мюнтер				Госстрой СССР ГПИ Горьковский САНТЕХПРОЕКТ		
Утв.								

Формат А3

Д20А.786.003

25

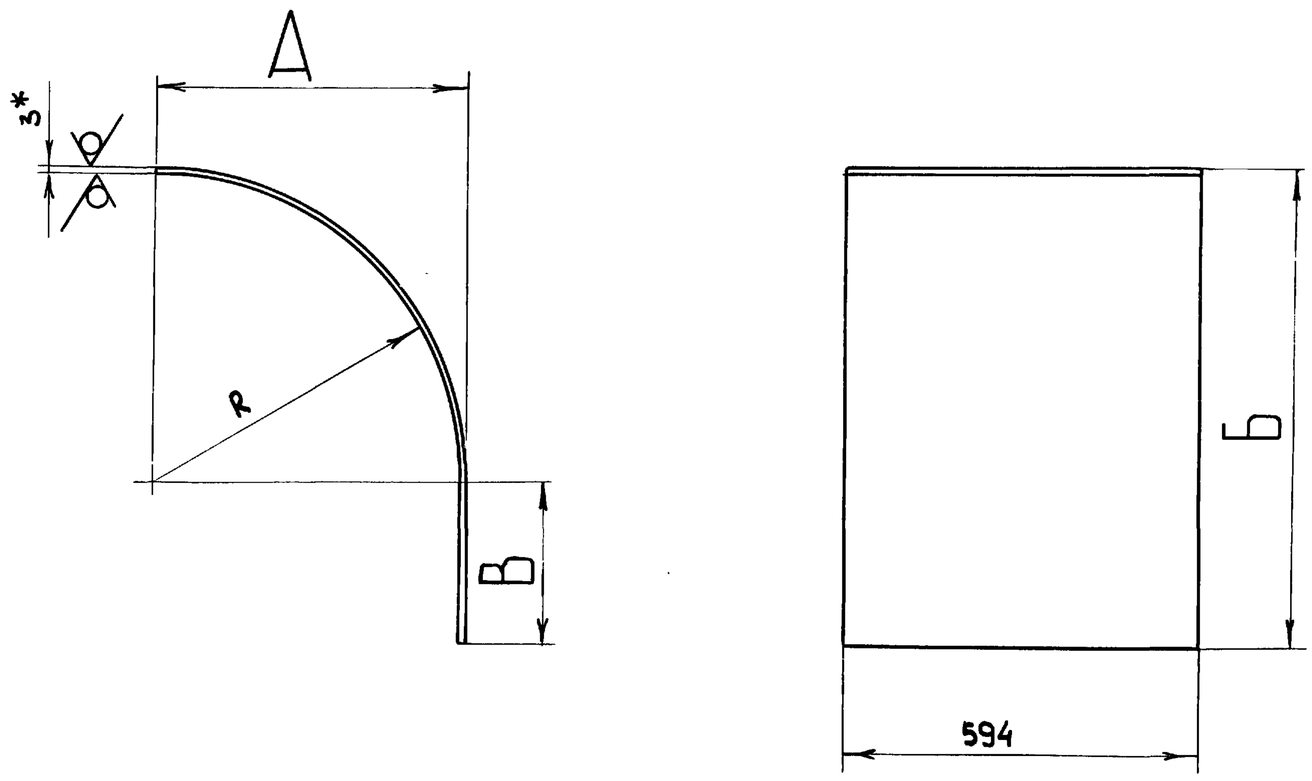

Обозначение	Размеры. мм.				Масса, кг
	А	Б	В	R	
Д20А.786.003	100	290	190	97	4.79
-01	523	800	280	520	15.3.

1.* Размеры для справок.

2. $h16, \pm \frac{IT16}{2}$

Изм	Лист	N. докум.	Подп.	дата	Д20А.786.003			
Разраб		Мюнтер		27.11.87	Стенка	Лит.	Масса	Масштаб
Пров.		Мюнтер				И	см. табл	—
Т.контр.						Лист	Листов 1	
Н.контр.		Мюнтер			Лист Б-ПН-3 Гост 19903-74 / 3-IV-Н-ВСт3сп Гост 16523-70	Госстрой СССР ГПИ Горьковский САНТЕХПРОЕКТ		
Утв.								

Подп. и дата | Инв. N дубл. | Взам. инв. N | Подп. и дата | Инв. N подл.

Альбом 6 часть 1

Типовой проект 903-1-260.88

Д20А.786.002

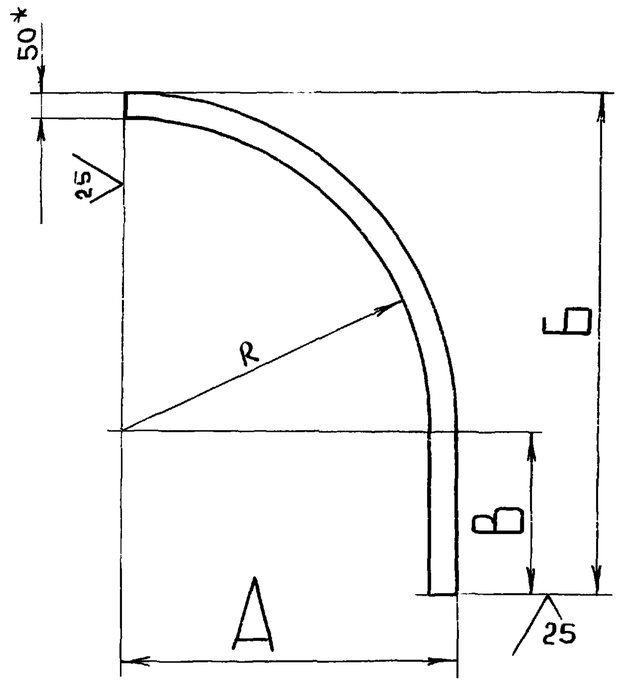

Обозначение	Размеры, мм				Масса, кг.
	А	Б	В	R	
Д20А.786.002	100	140	43	47	0.53
-01	583	790	217	523	3.8

1.* Размеры для справок

2. h16, $\pm \frac{IT16}{2}$

Изм	Лист	N докум.	Подп.	Дата
Разраб		Мюнтер		26.11.87
Пров.		Мюнтер		
Т.контр.				
Нконтр.		Мюнтер		
Утв.				

Д20А.786.002

Ребро

полоса $\frac{2\text{-}Б\text{-}5\times50\ Гост\ 103\text{-}16}{ВСт3сп\ Гост\ 535\text{-}79}$

Лит	Масса	Масштаб
И	см. табл	—
Лист	Листов 1	

ГОССТРОЙ СССР ГПИ ГОРЬКОВСКИЙ САНТЕХПРОЕКТ

Формат А4

Инв. N подл. | Подп. и дата | Взам. инв. N | Инв. N дубл. | Подп. и дата

Формат	Зона	Поз.	Обозначение	Наименование	Кол.	Примечание
				Документация		
А3			Д20А.786.020СБ	Сборочный чертеж		
				Детали		
А4		1	Д20А.786.011	Стенка	1	
А4		2	Д20А.786.012	Стенка	1	
А4		3	Д20А.786.013	Ребро	2	
Б4		4	Д20А.786.014	Вставка		
				полоса 2-Б-5×50 Гост 103-76 / ВСт3сп Гост 535-79		
				l = 846 h16 $\overset{25}{\vee}$	2	1,66 кг.
Б4		5	Д20А.786.015	Вставка		
				полоса 2-Б-5×50 Гост 103-76 / ВСт3сп Гост 535-79		
				l = 410 h16 $\overset{25}{\vee}$	2	0,8 кг.
Б4		6	Д20А.786.016	Накладка		
				полоса 2-Б-5×50 Гост 103-76 / ВСт3сп Гост 535-79		
				l = 100 h16 $\overset{25}{\vee}$	2	0,19 кг.

Инв. N подл. | Подп. и дата | Взам. инв. N | Инв. N дубл. | Подп. и дата

Изм	Лист	N докум.	Подп	Дата
Разраб		Мюнтер		26.11.87
Пров		Мюнтер		
Нач. отд				
Н. контр		Мюнтер		
Утв.				

Д20А.786.020

Переход

Лит	Лист	Листов
И		1

ГОССТРОЙ СССР ГПИ ГОРЬКОВСКИЙ САНТЕХПРОЕКТ

Формат А4

Д20А.786.020 СБ

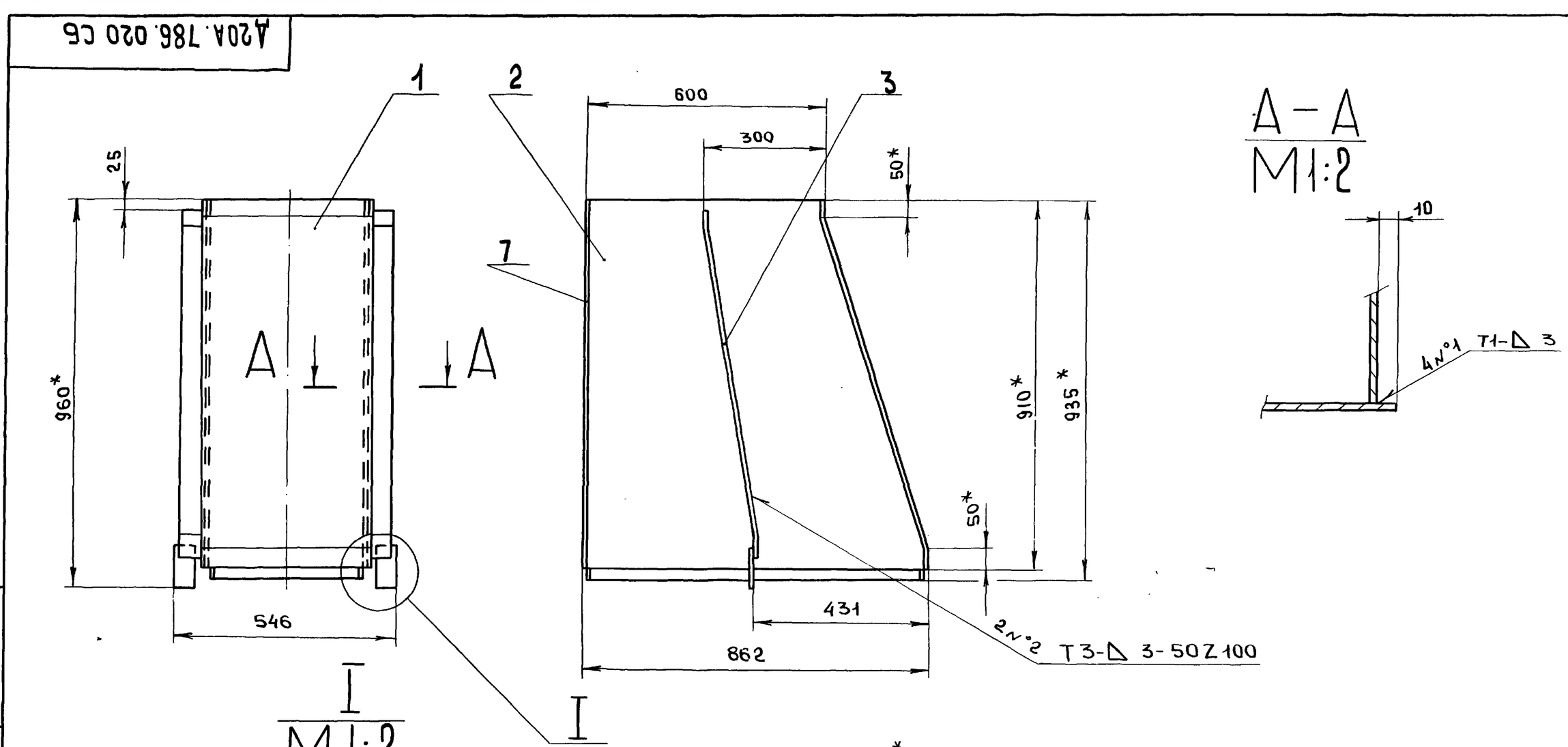

1.* Размеры для справок

2. h16, $\pm \frac{IT16}{2}$

3. Сварные швы по Гост 5264-80

Инв. N подл. | Подп. и дата | Взам. инв. N | Инв. N дубл. | Подп. и дата

Изм.	Лист	N докум.	Подп.	Дата
Разраб.		Мюнтер		26.11.87
Пров.		Мюнтер		
Т.контр.				
Н.контр.		Мюнтер		
Утв.				

Д20А.786.020 СБ

Переход

Лит	Масса	Масштаб
И	34.5	1:10
Лист	Листов 1	

ГОССТРОЙ СССР ГПИ ГОРЬКОВСКИЙ САНТЕХПРОЕКТ

Типовой проект 903-1-260.88 Альбом 6 часть 1

Д20А.786.011

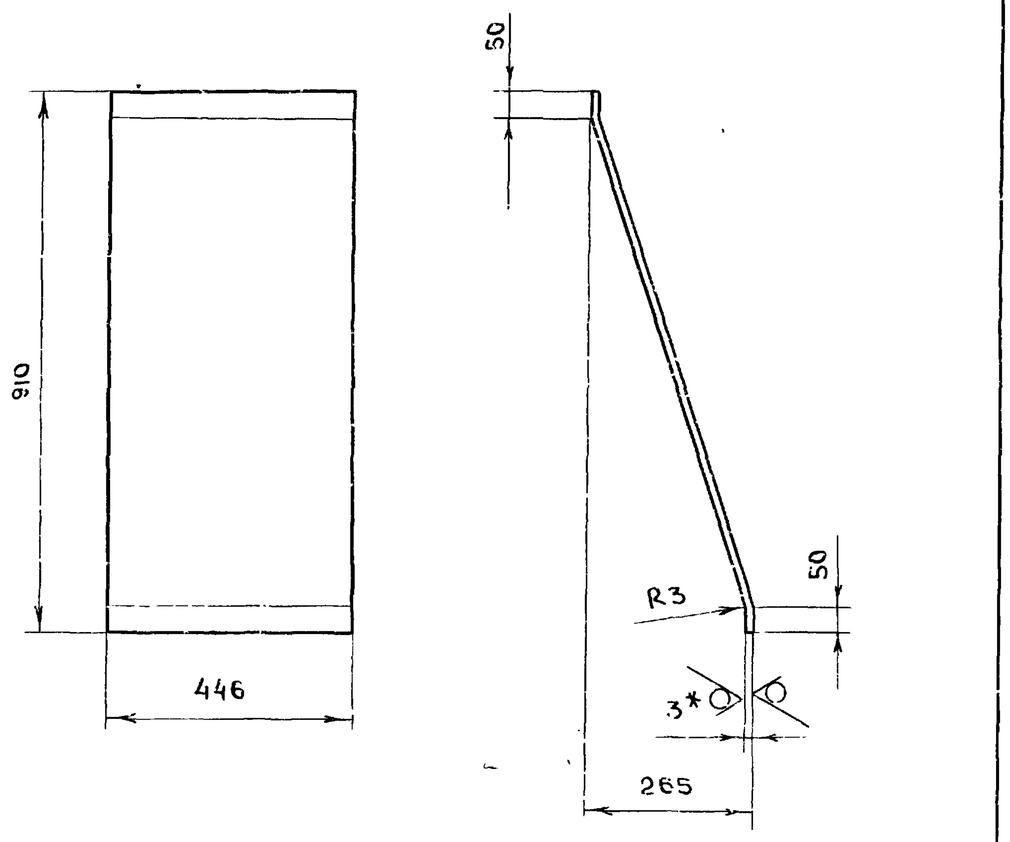

1. * Размеры для справок
2. h16, ± IT16/2

Изм	Лист	N докум.	Подп.	дата
Разраб		Мюнтер		25.11.87
Пров.		Мюнтер		
Т.контр				
Н.контр.		Мюнтер		
Утв				

Стенка

Лит.	Масса	Масштаб
И	10.14	1:10
Лист	Листов 1	

лист Б-ПН-3 Гост 19903-74 / 3-IV-Н-ВСт3сп Гост 16523-70

ГОССТРОЙ СССР ГПИ ГОРЬКОВСКИЙ САНТЕХПРОЕКТ

Формат А4

Д20А.786.012

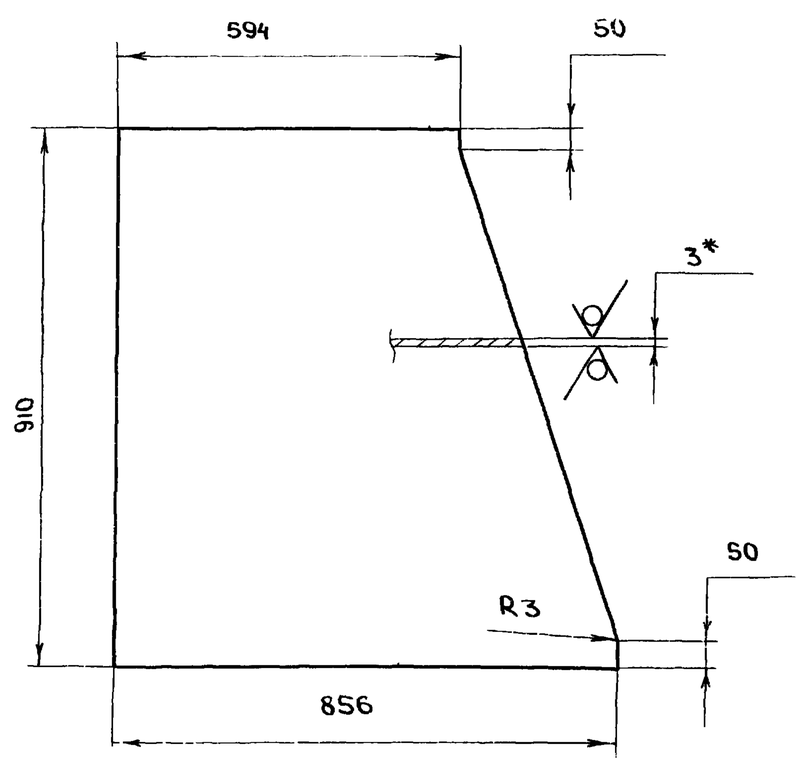

1. * Размеры для справок
2. h16, ± IT16/2

Изм	Лист	N докум.	Подп.	дата
Разраб		Мюнтер		25.11.87
Пров.		Мюнтер		
Т.контр				
Н.контр.		Мюнтер		
Утв.				

Стенка

Лит	Масса	Масштаб
И	15,5	1:10
Лист	Листов 1	

лист Б-ПН-3 Гост 19903-74 / 3-IV-Н-ВСт3сп Гост 16523-70

ГОССТРОЙ СССР ГПИ ГОРЬКОВСКИЙ САНТЕХПРОЕКТ

Формат А4

Д20А.786.013

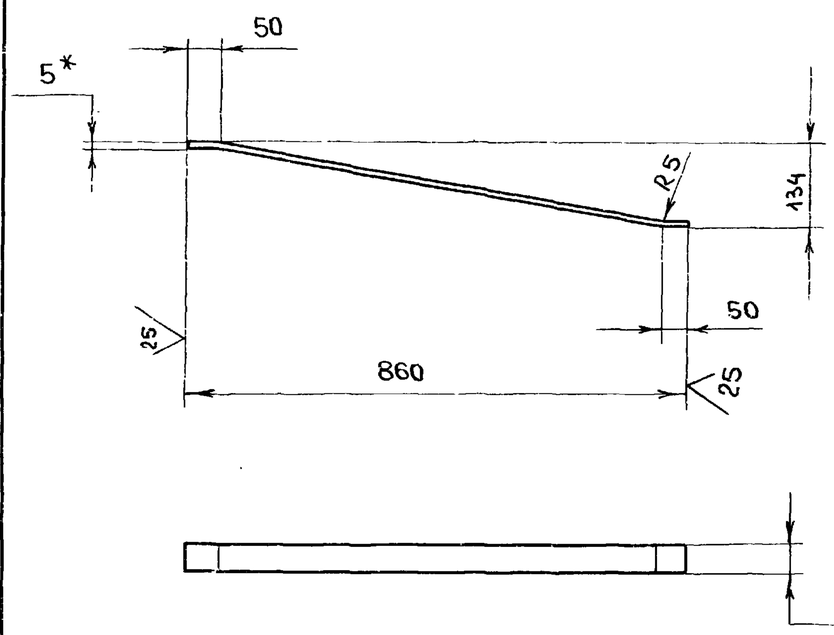

1. * Размеры для справок
2. h16, ± IT16/2

Изм	Лист	N докум.	Подп.	дата
Разраб		Мюнтер		25.11.87
Пров		Мюнтер		
Т.контр.				
Н.контр.		Мюнтер		
Утв				

Ребро

Лит	Масса	Масштаб
И	1,68	1:10
Лист	Листов 1	

полоса 2-Б-5×50 Гост 103-76 / ВСт3сп Гост 535-79

ГОССТРОЙ СССР ГПИ ГОРЬКОВСКИЙ САНТЕХПРОЕКТ

Формат А4

Д20А.786.018

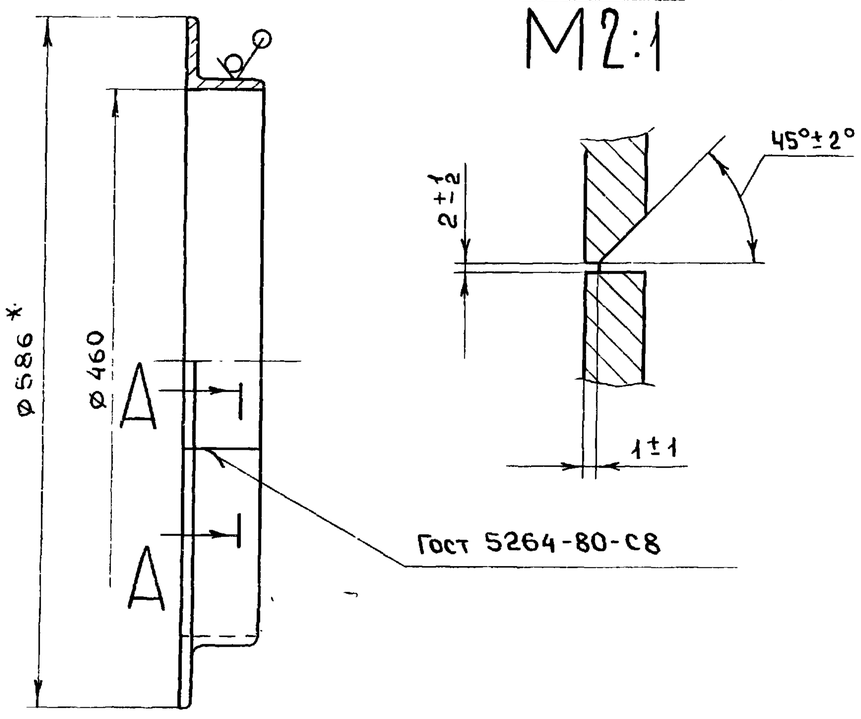

1. * Размеры для справок
2. H16

Изм	Лист	N докум.	Подп.	дата
Разраб		Мюнтер		25.11.87
Пров.		Мюнтер		
Т.контр				
Н.контр.		Мюнтер		
Утв.				

Фланец

Лит	Масса	Масштаб
И	7,45	1:5
Лист	Листов 1	

уголок 63×63×5-Б-Гост 8509-72 / ВСт3сп Гост 535-79

ГОССТРОЙ СССР ГПИ ГОРЬКОВСКИЙ САНТЕХПРОЕКТ

Формат А4

Копировал Медведская

Формат	Зона	Поз.	Обозначение	Наименование	Кол.	Примечание
				Документация		
А2			Д20А.786.030 СБ	Сборочный чертёж		
				Детали		
А4		1	Д20А.737.008-01	Труба	1	
А4		2	Д20А.737.009-01	Патрубок	1	
А4		3	Д20А.737.011-01	Патрубок	1	
А4		4	Д20А.737.012-01	Патрубок	1	
А4		5	Д20А.786.018	Фланец	1	
А4		6	Д20А.786.019	Патрубок	1	
А3		7	Д20А.786.021	Стенка	1	
Б4		8	Д20А.786.022	Ребро		
				полоса 2-Б-5×50 Гост 103-76 / ВСт3сп Гост 535-79		
				l = 506 h16	2	0,99кг.
А4		9	Д20А.786.023	Ребро	1	
А3		10	Д20А.786.024	Вставка	1	
А4		11	Д20А.786.025	Конус	1	
Б4		12	Д20А.786.026	Ребро		
				полоса 2-Б-5×50 Гост 103-76 / ВСт3сп Гост 535-79		
А4		13	Д20А.786.027	Стенка	1	
Б4		14	Д20А.786.028	Ребро		
				полоса 2-Б-5×50 Гост 103-76 / ВСт3сп Гост 535-79		
				l = 75 h16	2	0,15кг.
Б4		15	Д20А.786.029	Ребро		
				полоса 2-Б-5×50 Гост 103-76 / ВСт3сп Гост 535-79		
				l = 310 h16	1	0,6кг
Б4		16	Д20А.786.031	Ребро		
				полоса 2-Б-5×50 Гост 103-76 / ВСт3сп Гост 535-79		
				l = 225 h16	1	0,44кг
А4		17	Д20А.786.032	Ребро	1	
А4		18	Д20А.786.033	Патрубок	1	
Б4		19	Д20А.786.034	Фланец		
				лист Б-ПН-12 Гост 19903-74 / ВСт3сп Гост 14637-79		
				Д596^{-1} × d 536^{+1}	1	5,02кг
А4		20	Д20А.786.035	Стенка	1	
				Стандартные изделия		
		21		Колпак 32 Гост 8962-75	1	

Альбом 6 часть 1 — Типовой проект 903-1-260-88

Подп. и дата | Инв. N дубл. | Взам. инв. N | Подп. и дата | Инв. N подл.

Изм.	Лист	N докум.	Подп.	Дата
Разраб.		Мюнтер		25.11.87
Провер.		Мюнтер		
Нач. отд.				
Н. контр.		Мюнтер		
Утв.				

Д20А.786.030

Карман всасывающий

Лит	Лист.	Листов
И	1	2

ГОССТРОЙ СССР ГПИ. ГОРЬКОВСКИЙ САНТЕХПРОЕКТ

Формат А4

Д20А.786.030

Изм.	Лист	N докум.	Подп.	Дата

Лист 2

Формат А4

Д20А.786.049

25 (V)

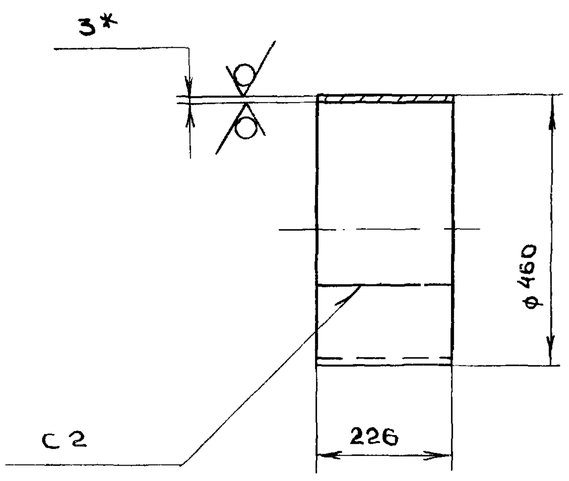

1. * Размеры для справок
2. h16
3. Сварные швы по Гост 5264-80

Изм.	Лист	N докум.	Подпись	Дата
Разраб.		Мюнтер		26.11.87
Пров.		Мюнтер		
Т. контр.				
Н. конр.		Мюнтер		
Утв.				

Д20А.786.019

Патрубок

Лит	Масса	Масштаб
И	7.68	1:10
Лист	Листов 1	

Лист Б-ПН-3 Гост 19903-74 / 3-IV-Н-ВСт3сп Гост 16523-70

ГОССТРОЙ СССР ГПИ Горьковский САНТЕХПРОЕКТ

Формат А4

Д20А.786.023

25 (V)

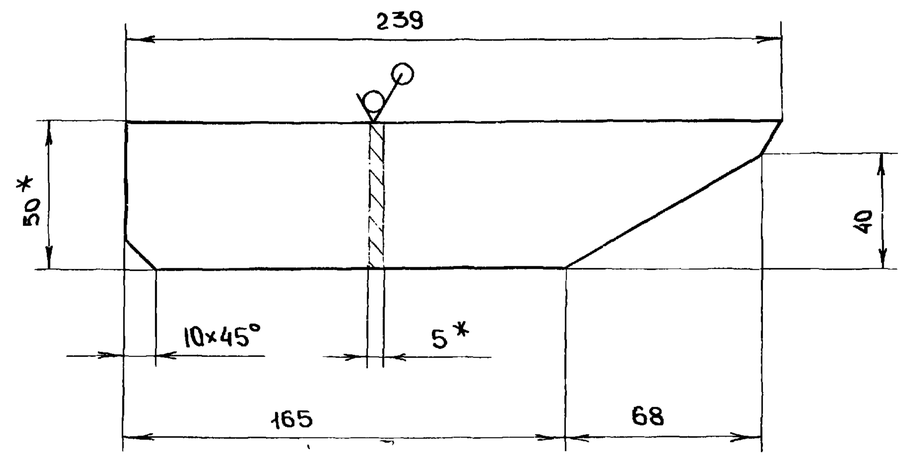

1. * Размеры для справок
2. h16 $\pm \frac{IT16}{2}$

Изм.	Лист	N докум.	Подп.	Дата
Разраб.		Мюнтер		25.11.87
Пров.		Мюнтер		
Т. контр.				
Н. контр.		Мюнтер		
Утв.				

Д20А.786.023

Ребро

Лит	Масса	Масштаб
И	0,43	1:2
Лист	Листов 1	

полоса 2-Б-5×50 Гост 103-76 / ВСт3сп Гост 535-79

ГОССТРОЙ СССР ГПИ Горьковский САНТЕХПРОЕКТ

Копировал Медведская 23108-06 43 Формат А4

Типовой проект 903-1-260-88 Альбом 6 часть 1

Д20А.786.030СБ

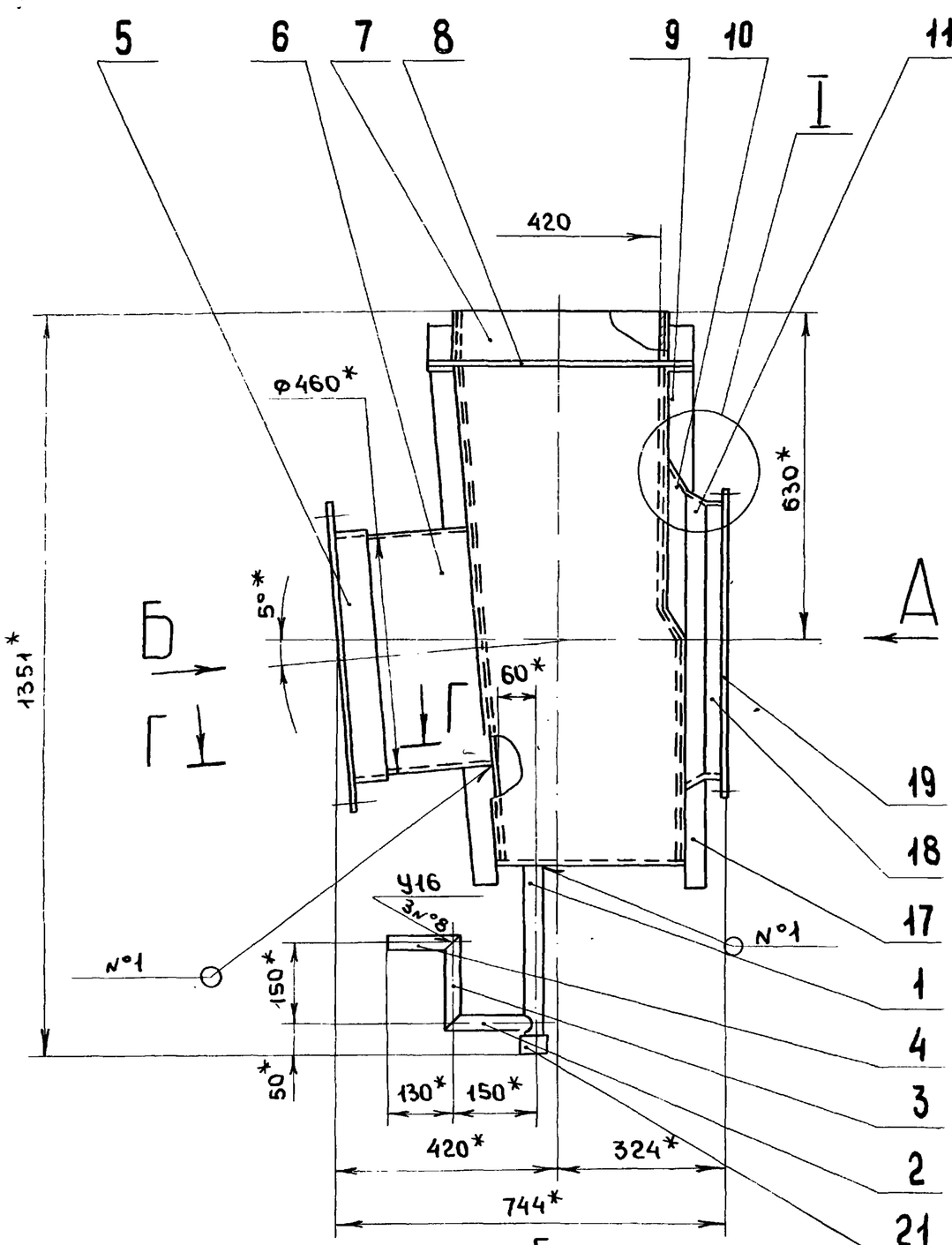

Вид Б

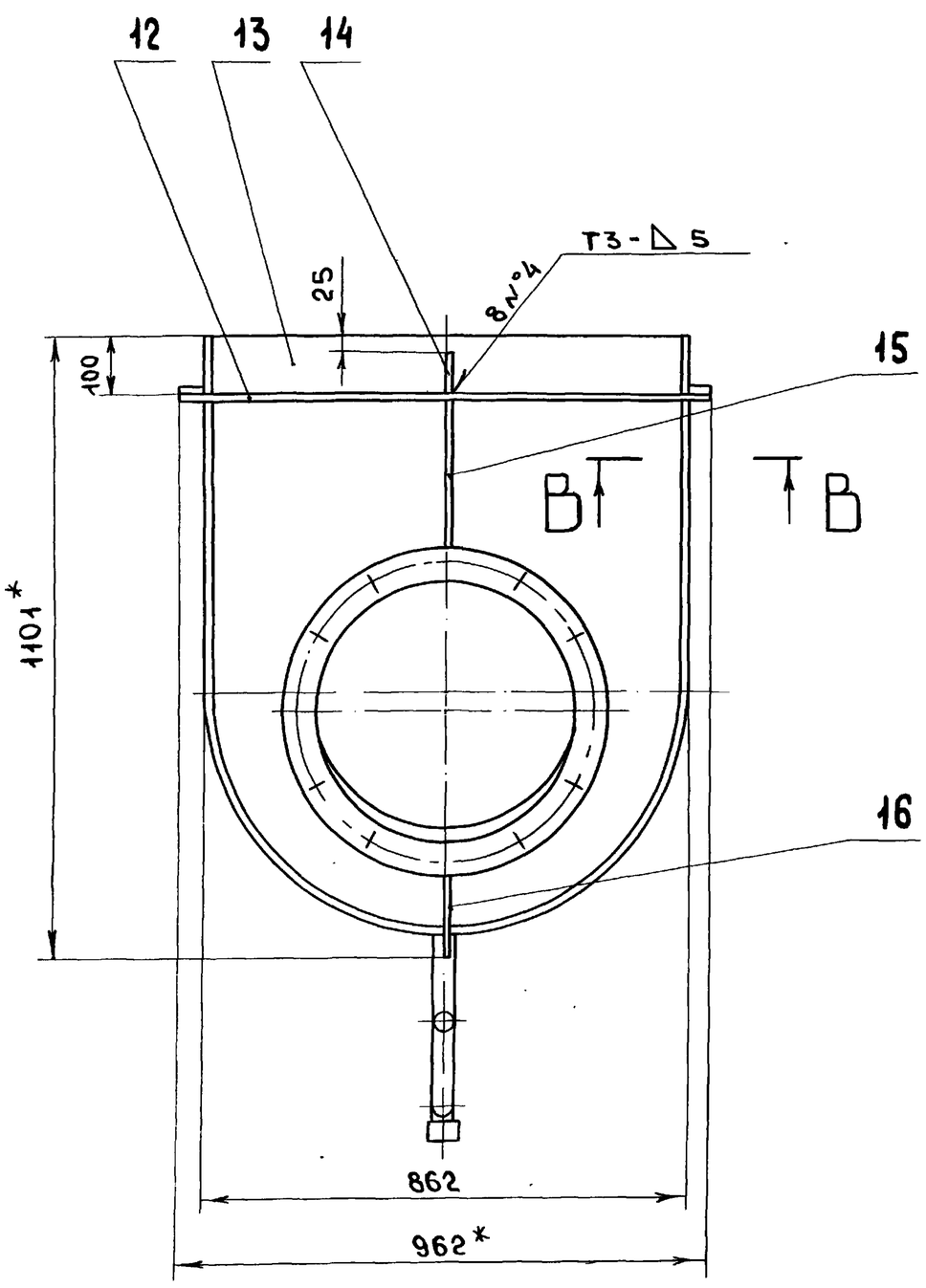

Вид А

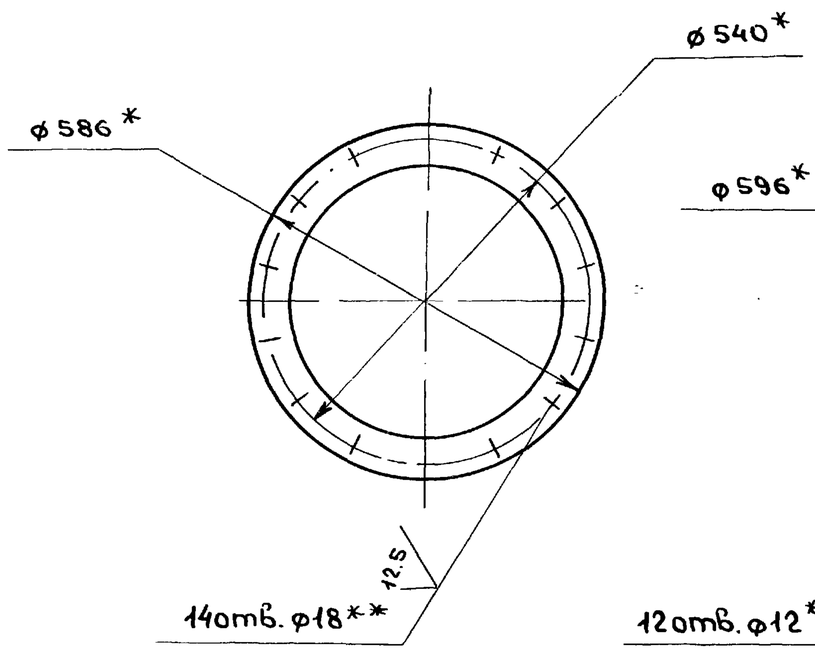

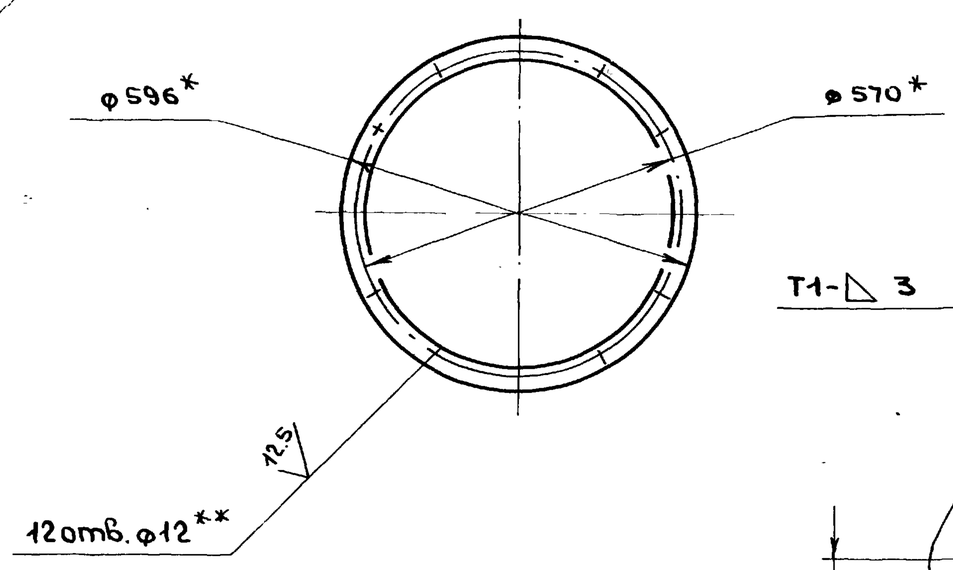

В - В
М 1:2

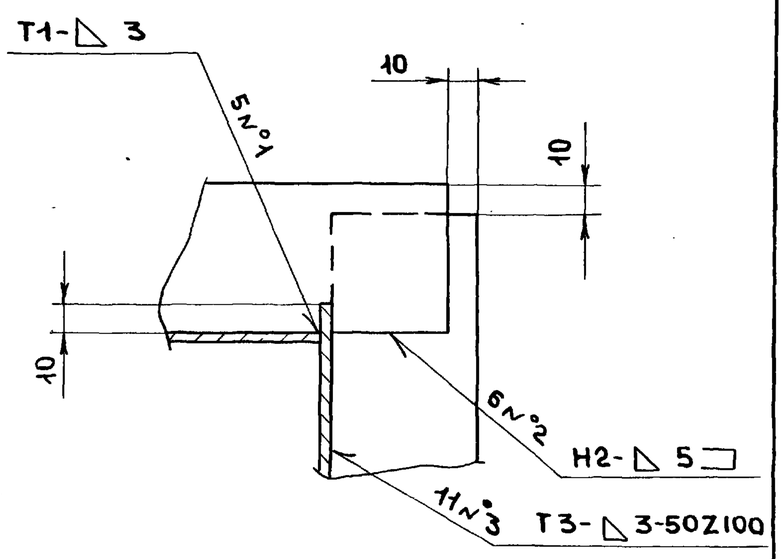

20

I
М 1:2

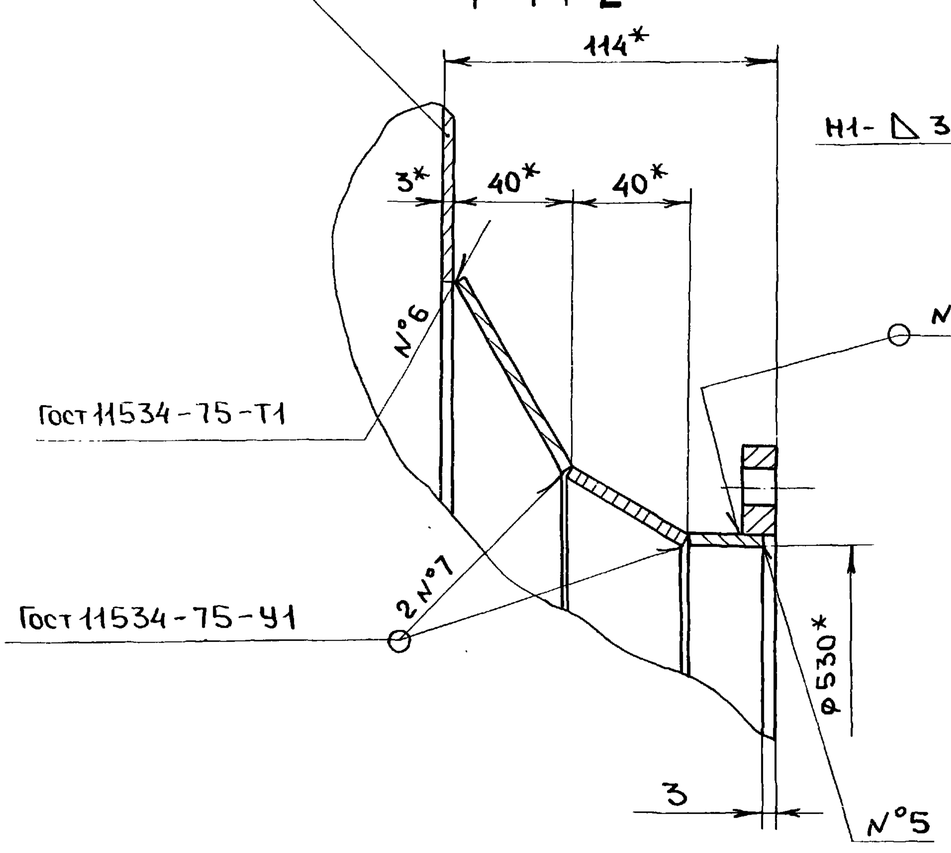

Г - Г
М 1:2

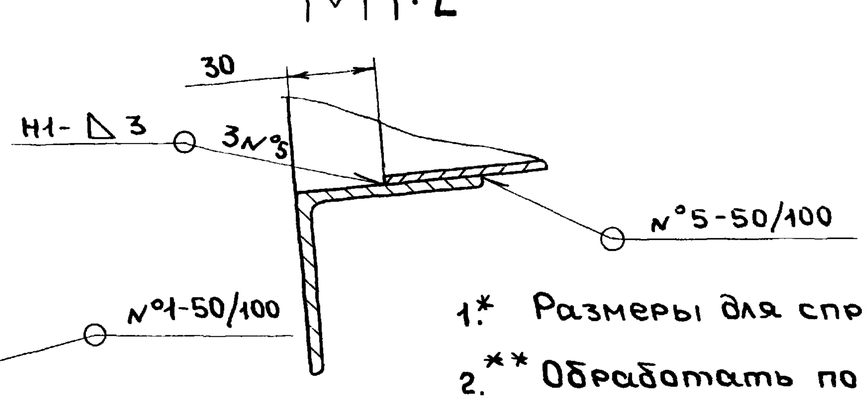

1.* Размеры для справок

2.** Обработать по сопрягаемой детали

3. Н16, h16, $\pm \frac{IT16}{2}$

4. Сварные швы N°1... 5 по Гост 5264-80,
N°8 по Гост 16037-80

					Д 20А.786.030СБ
Изм	Лист	N°докум.	Подп	Дата	Карман всасывающий
Разраб		Мюнтер		26.11.87	
Пров.		Мюнтер			
Т.контр					
Нач.отд.					
Н.контр.		Мюнтер			
Утв.					

Лит	Масса	Масштаб
И	80.5	1:10
Лист	Листов 1	

ГОССТРОЙ СССР
ГПИ ГОРЬКОВСКИЙ САНТЕХПРОЕКТ

Инв.№ подл. | Подп. и дата | Взам. инв.№ | Инв.№ дубл. | Подп. и дата

Копировали Медведская

23108-06 44 Формат А2

Д20А.786.021

Альбом 6 части

Типовой проект 903-1-260-88

Подп. и дата | Инв. N дубл. | Взам. инв. N | Инв. N подл. | Подп. и дата

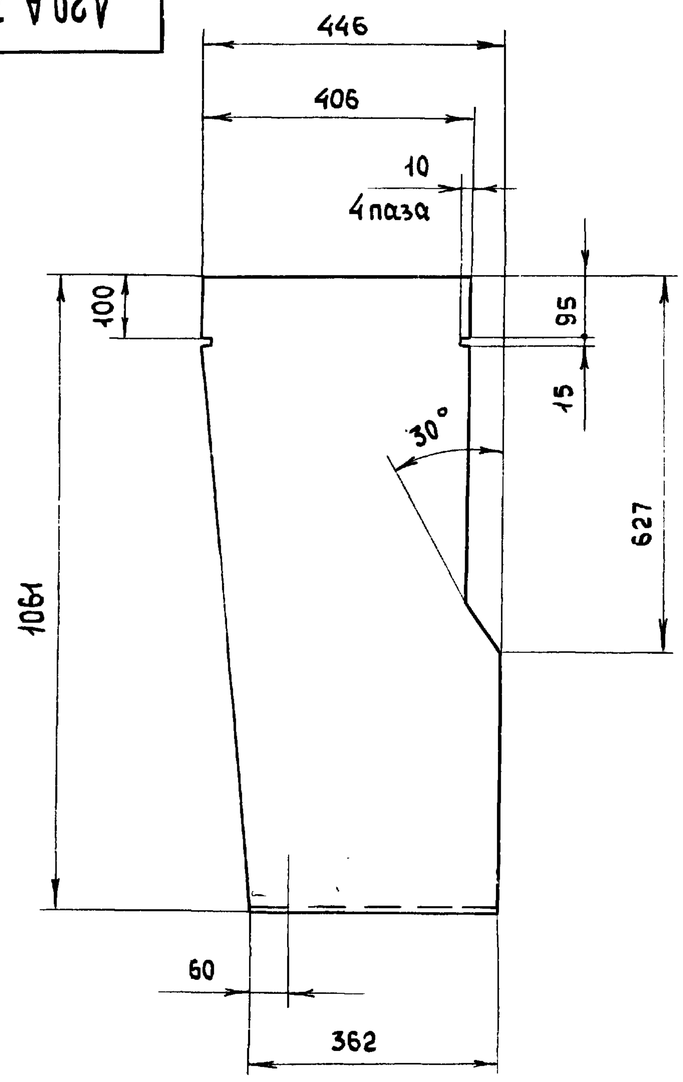

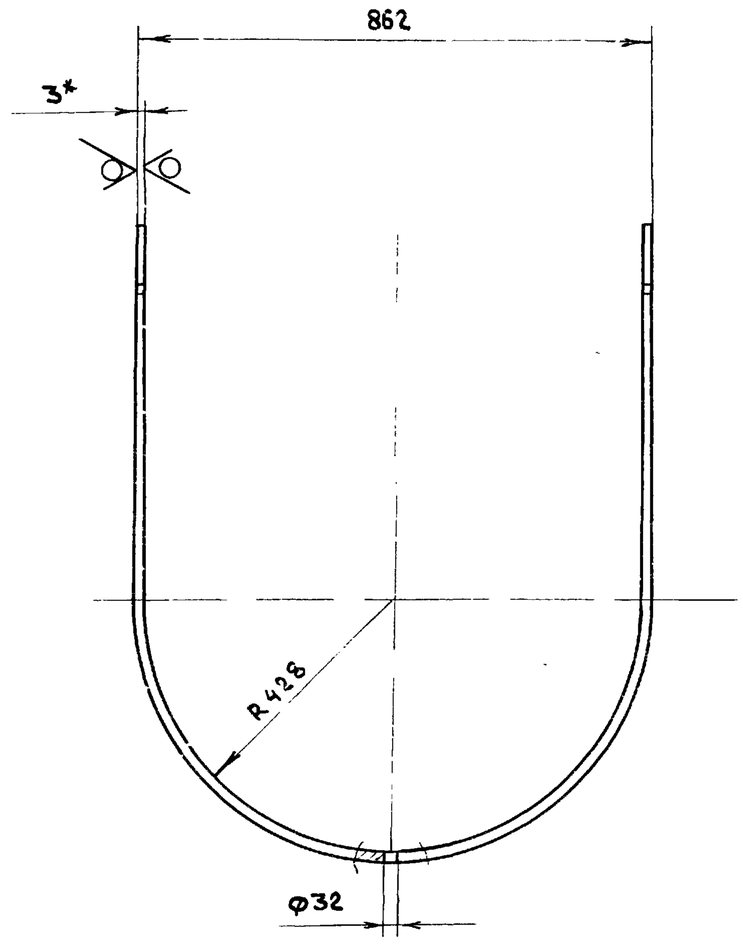

1.* Размеры для справок

2. h16. $\pm \frac{IT16}{2}$

Изм	Лист	N докум.	Подп.	Дата
Разраб.		Мюнтер		
Пров		Мюнтер		
Т.контр.				
Н.контр.		Мюнтер		
Утв.				

Д20А.786.021

Стенка

Лит.	Масса	Масштаб
И	18,34	1:1

Лист | Листов 1

Б-ПН-3 Гост 19903-74

Лист 3-IV-Н-Вст3сп Гост 16523-70

ГОССТРОЙ СССР ГПИ ГОРЬКОВСКИЙ САНТЕХПРОЕКТ

Формат А3

Д20А.786.024

Альбом 6 части

Типовой проект 903-1-260-88

Подп. и дата | Инв. N дубл. | Взам. инв. N | Инв. N подл. | Подп. и дата

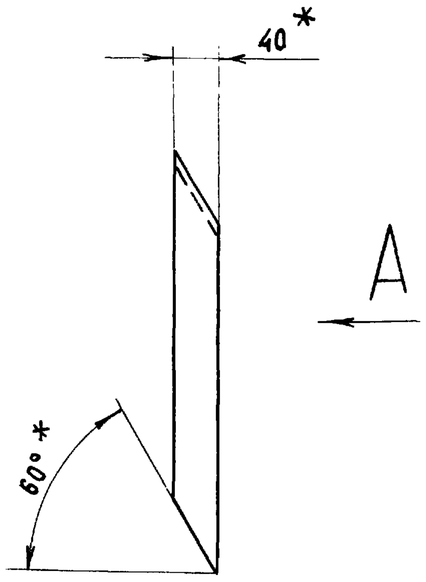

Вид А

Развертка
М 1:10

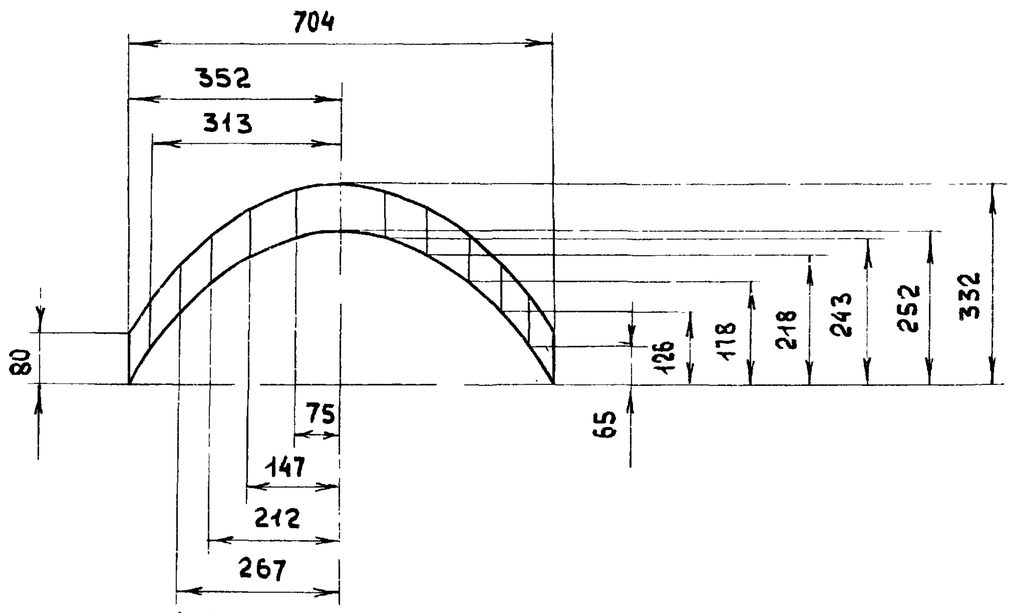

1.* Размеры для справок

2. h16, $\pm \frac{IT16}{2}$

Изм	Лист	N докум.	Подп.	Дата
Разраб.		Мюнтер		27.11.87
Пров		Мюнтер		
Т.контр				
Н.контр.		Мюнтер		
Утв.				

Д20А.786.024

Вставка

Лит.	Масса	Масштаб
И	1.79	1:5

Лист | Листов 1

Б-ПН-3 Гост 19903-74

Лист 3-IV-Н-Вст3сп Гост 16523-70

ГОССТРОЙ СССР ГПИ ГОРЬКОВСКИЙ САНТЕХПРОЕКТ

Альбом 6 часть 1

Типовой проект 903-1-260.88

Подпись и дата | Инв. N дубл. | Взам. инв. N | Подпись и дата | Инв. N подл.

А20А.786.025

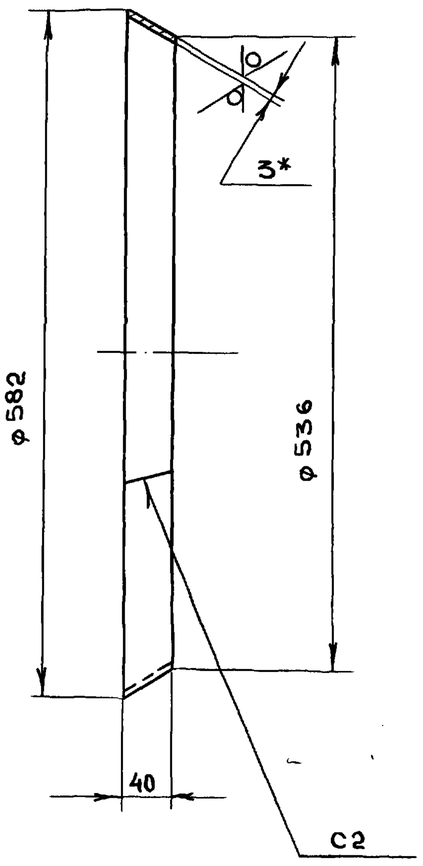

1. * Размеры для справок
2. h16, ± IT16/2
3. Сварные швы по Гост 5264-80

Изм	Лист	N. докум.	Подп.	Дата	Д20А.786.025			
Разраб		Мюнтер		26.11.87	Конус	Лит	Масса	Масштаб
Пров.		Мюнтер				И	2	1:5
Т.контр						Лист	Листов 1	
Н.контр		Мюнтер			лист Б-ПН-3 Гост 19903-74 / 3-IV-Н-ВСт3сп Гост 16523-70	ГОССТРОЙ СССР ГПИ ГОРЬКОВСКИЙ САНТЕХПРОЕКТ		
Утв.								

Формат А4

А20А.786.027

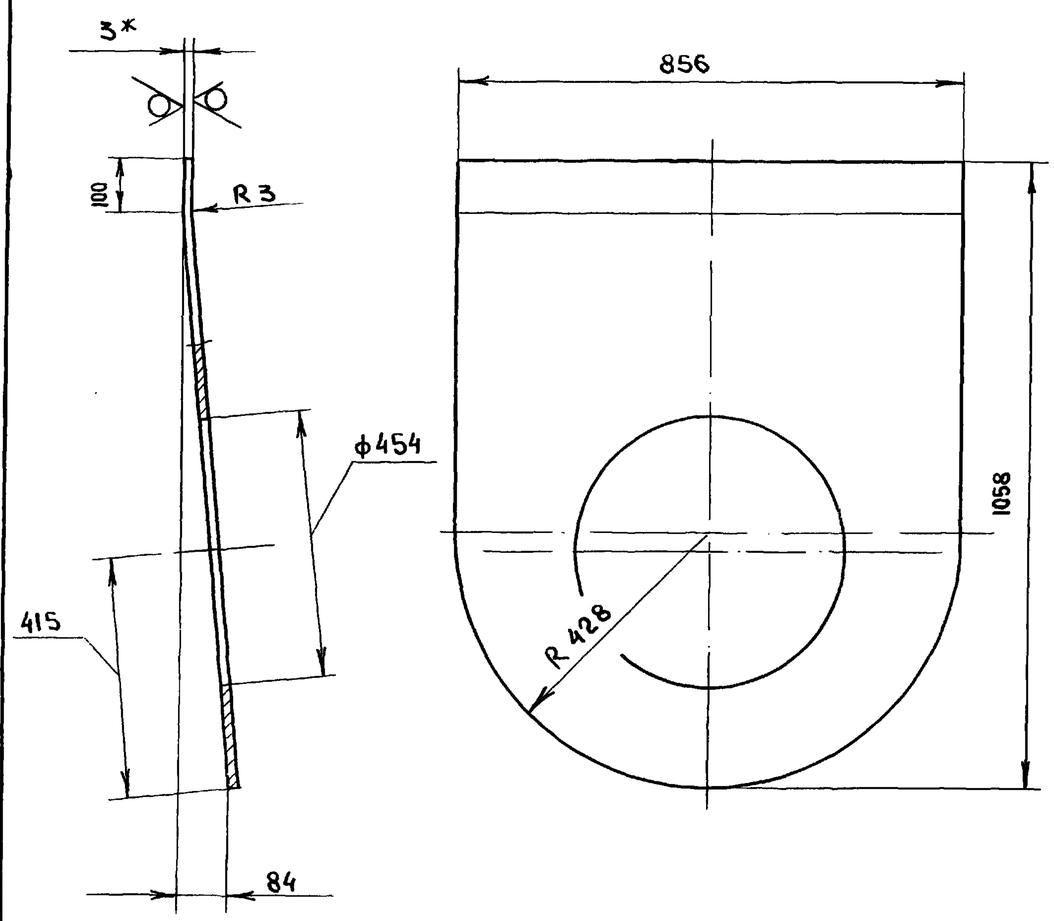

1. * Размеры для справок
2. H16. h16. ± IT16/2

Подпись и дата | Инв. N дубл. | Взам. инв. N | Инв. N подл.

Изм	Лист	N. докум.	Подп.	Дата	Д20А.786.027			
Разраб		Мюнтер		26.11.87	Стенка	Лит	Масса	Масштаб
Пров		Мюнтер				И	15,66	1:10
Т. контр						Лист	Листов 1	
Н.контр		Мюнтер			лист Б-ПН-3 Гост 19903-74 / 3-IV-Н-ВСт3сп Гост 16523-70	ГОССТРОЙ СССР ГПИ ГОРЬКОВСКИЙ САНТЕХПРОЕК		
Утв								

Формат А4

А20А.786.032

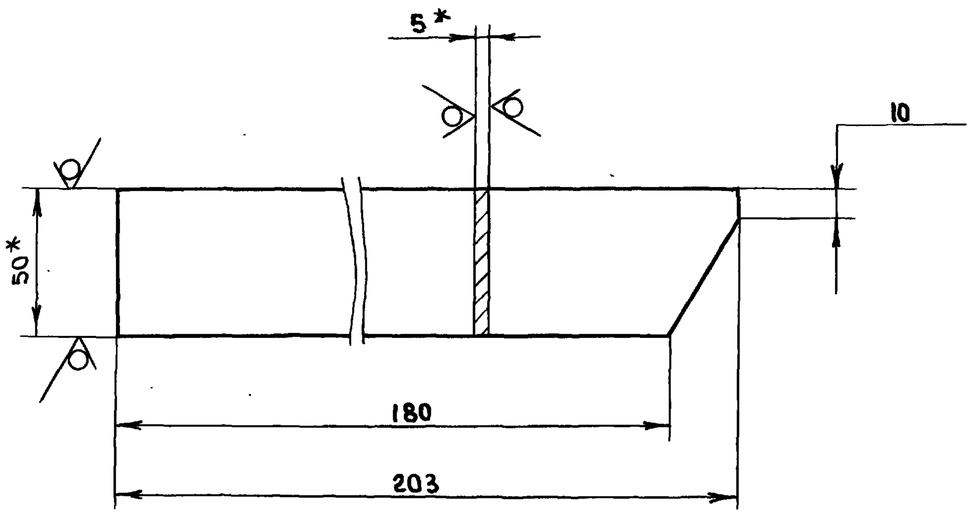

1. * Размеры для справок
2. h16, ± IT16/2

Подпись и дата | Инв. N дубл. | Взам. инв. N | Подпись и дата | Инв. N подл.

Изм	Лист	N° докум.	Подп.	Дата	Д20А.786.032			
Разраб.		Мюнтер		25.11.87	Ребро	Лит	Масса	Масштаб
Пров.		Мюнтер				И	0,37	1:2
Т.контр.						Лист	Листов 1	
Н.контр		Мюнтер			полоса 2-Б-5×50 Гост 103-76 / ВСт3сп Гост 535-79	ГОССТРОЙ СССР ГПИ ГОРЬКОВСКИЙ САНТЕХПРОЕКТ		
Утв.								

Формат А4

А20А.786.033

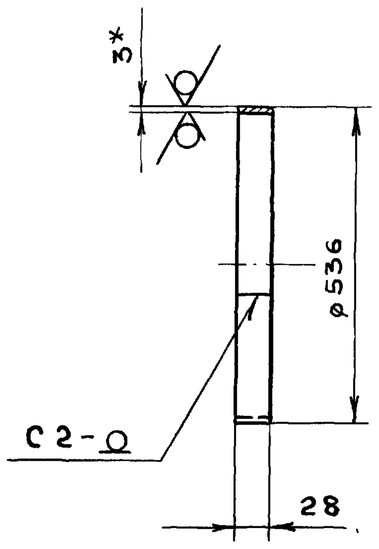

1. * Размеры для справок
2. h16, ± IT16/2
3. Сварные швы по Гост 5264-80

Подпись и дата | Инв. N дубл. | Взам. инв. N | Подпись и дата | Инв. N подл.

Изм	Лист	N. докум.	Подп.	Дата	Д20А.786.033			
Разраб.		Мюнтер		26.11.87	Патрубок	Лит	Масса	Масштаб
Пров.		Мюнтер				И	1,11	1:10
Т.контр.						Лист	Листов 1	
Н контр		Мюнтер			лист Б-ПН-3 Гост 19903-74 / 3-IV-Н-ВСт3сп Гост 16523-70	ГОССТРОЙ СССР ГПИ ГОРЬКОВСКИЙ САНТЕХПРОЕКТ		
Утв.								

Формат А4

Д20А 786 035

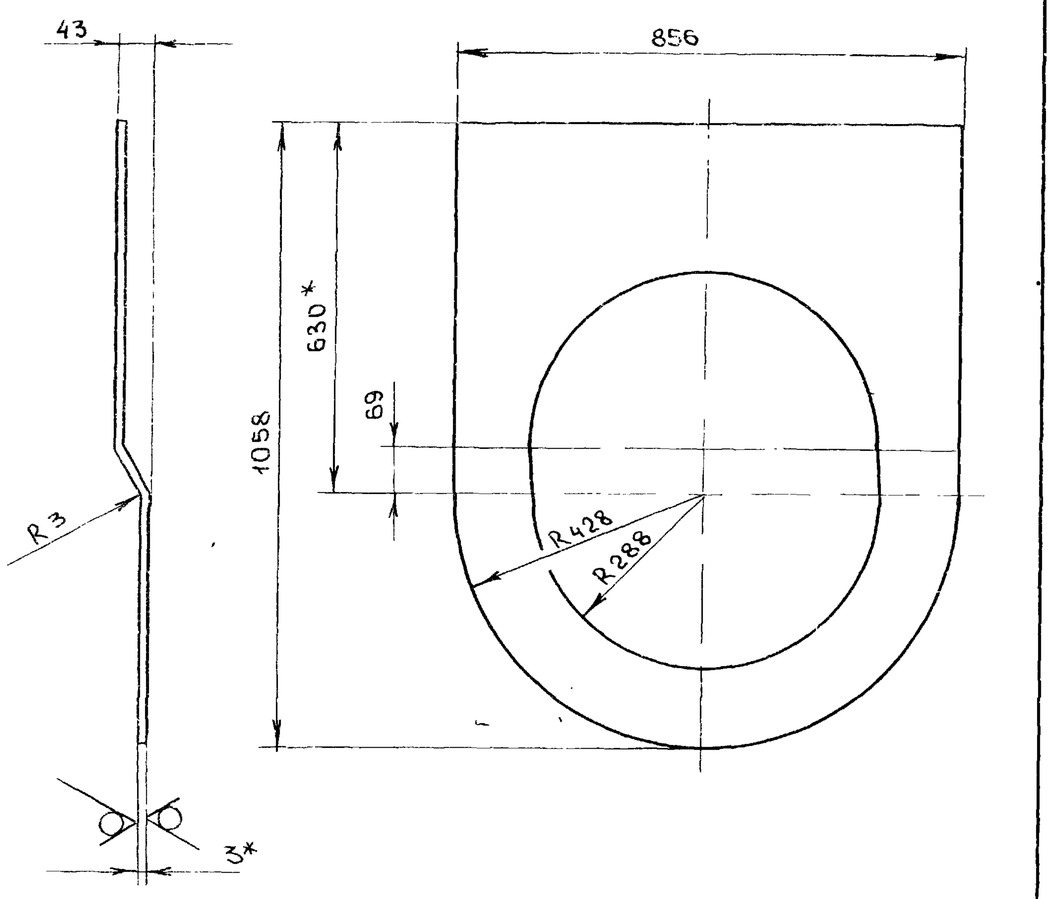

1 * Размеры для справок

2. H16, h16, $\pm \frac{IT16}{2}$

Изм.	Лист	N докумен	Подпись	дата
Разраб		Мюнтер		25.11.87
Пров		Мюнтер		
Т.контр.				
Н.контр		Мюнтер		
Утв				

Д20А.786.035

Стенка

Лит	Масса	Масштаб
И	12,48	1:10
Лист	Листов 1	

Б-ПН-3 Гост 19903-74
3-IV-Н-ВСт3сп Гост 16523-70

Госстрой СССР
ГПИ Горьковский
САНТЕХПРОЕКТ

Формат А4

Д20А 787 001

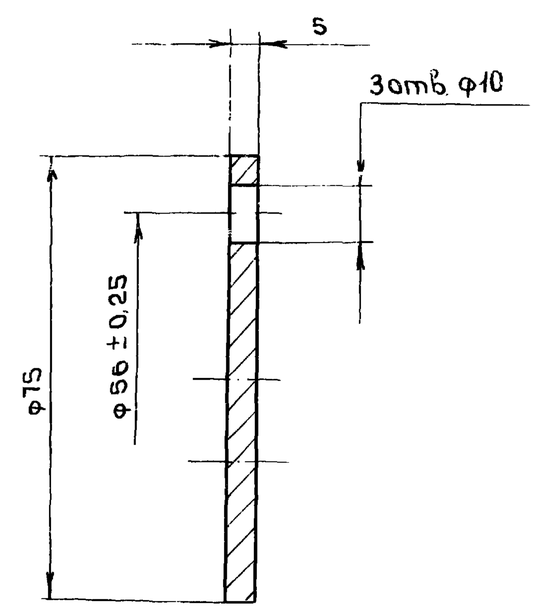

H14, h14, $\pm \frac{IT14}{2}$

Изм.	Лист	N докум.	Подп.	дата
Разраб.		Мюнтер		25.11.87
Пров		Мюнтер		
Т. контр.				
Н.контр		Мюнтер		
Утв.				

Д20А.787.001

Крышка

Лит.	Масса	Масштаб
И	0,18	1:1
Лист	Листов 1	

ВСт 3сп
Гост 380-71

Госстрой СССР
ГПИ Горьковский
САНТЕХПРОЕКТ

Формат А4

Формат	Зона	Поз	Обозначение	Наименование	Кол.	Примечание
				Документация		
*			Д20А.787.000 СБ	Сборочный чертёж		*) А3, А2
				Сборочные единицы		
А4		1	Д20А.787.010	Корпус	1	
А4		2	Д20А.787.020	Заслонка	1	
				Детали.		
А4		3	Д20А.787.001	Крышка	1	
А4		4	Д20А.787.002	Прокладка	1	
А4		5	Д20А.787.003	Подшипник задний	1	
А4		6	Д20А.787.004	Прокладка	2	
А4		7	Д20А.787.005	Кольцо	2	
А3		8	Д20А.787.006	Подшипник передний	1	
А4		9	Д20А.787.007	Крышка сальника	1	
А3		10	Д20А.787.008	Вал	1	

Формат	Зона	Поз.	Обозначение	Наименование	Кол.	Примечание
				Стандартные изделия		
		11		Шпонка 8×7×30 Гост 23360-78	1	
		12		Болт М8×16.36 Гост 7798-70	3	
		13		Болт М12×70.36 Гост 7798-70	8	
		14		Шпилька М10-6g×45.36 Гост 22036-76	2	
		15		Гайка М10.4 Гост 5915-70	2	
		16		Гайка М12.4 Гост 5915-70	12	
		17		Шайба 12.65Г.06 Гост 6402-70	12	
				Материалы		
		18		Шнур асбестовый ШАОН 10 Гост 1779-83	0,09	кг

Изм.	Лист	N. докум.	Подп.	дата
Разраб		Мюнтер		27.11.87
Пров		Мюнтер		
Нач.отд.		Вольский		
Н.контр.		Мюнтер		
Утв.				

Д20 А.787.000

Тройник с заслонкой

Лит	Лист	Листов
И	1	2

Госстрой СССР
ГПИ Горьковский
Сантехпроект

Формат А4

Д20А.787.000 Лист 2

Копировал Медведкина 23108-06 47 Формат А4

Типовой проект 903-1-260.88 Альбом 6 часть 1

Д20 А.787.000СБ

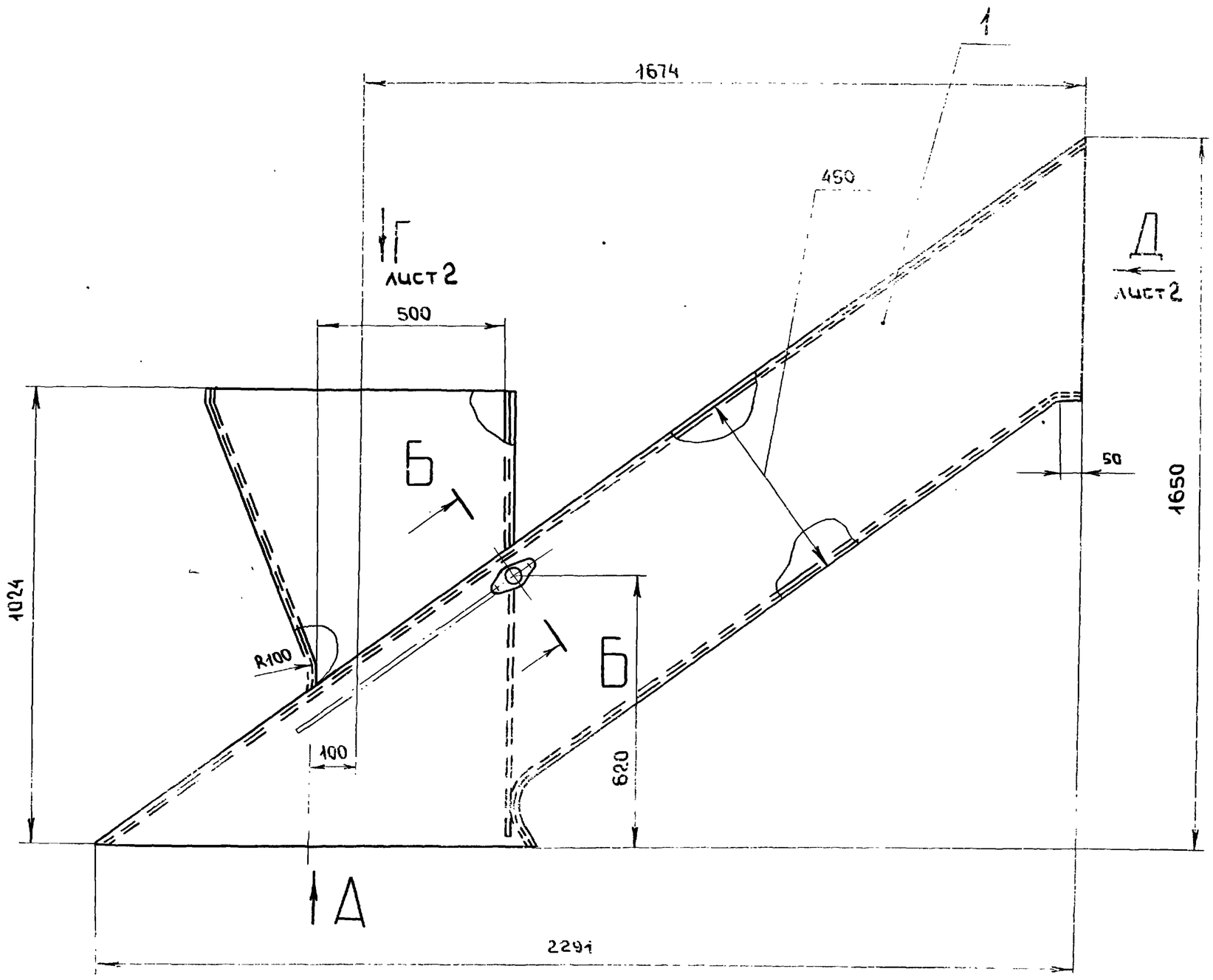

Вид Д

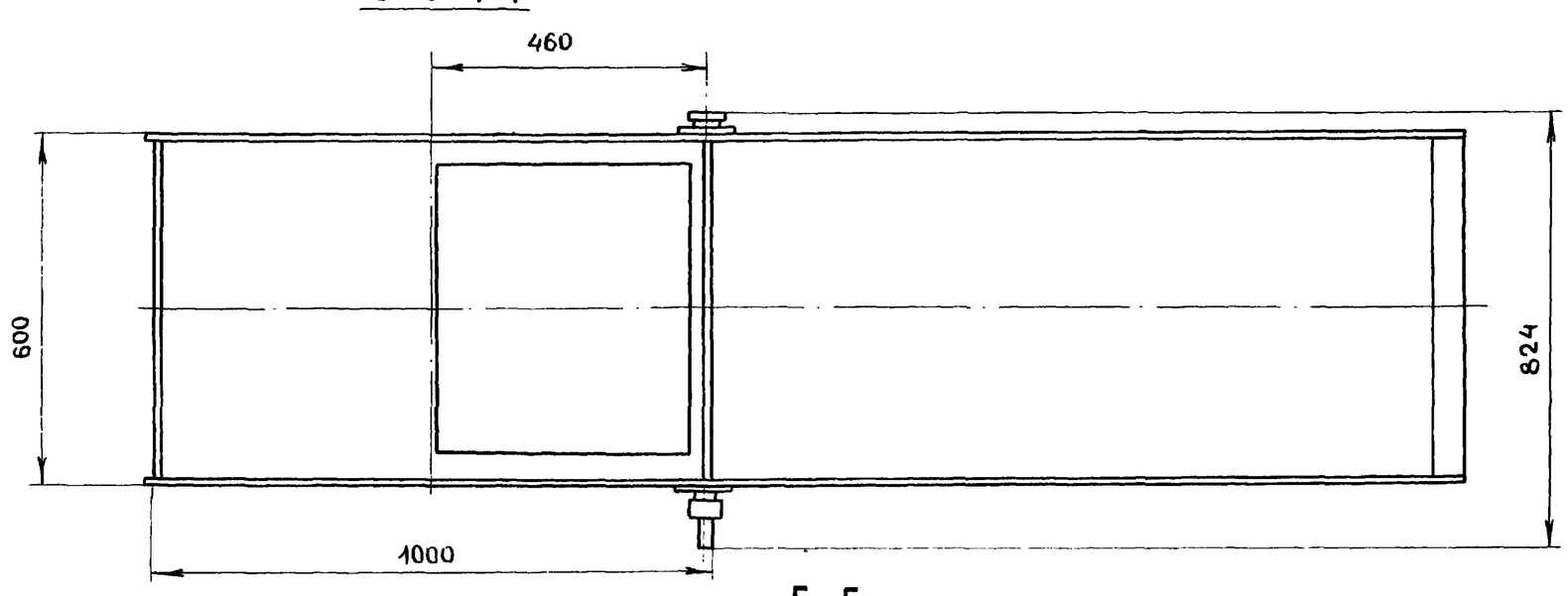

Б-Б
М1:2 повернуто

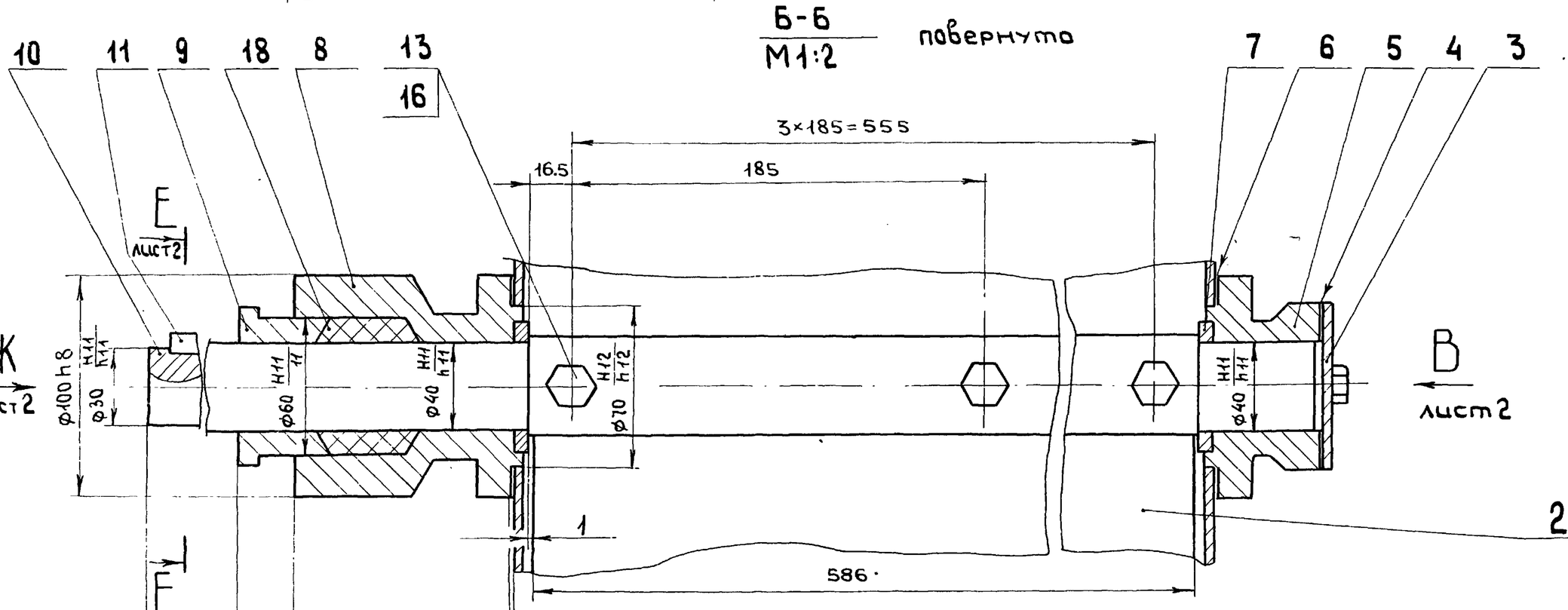

1. Размеры для справок

2. Подшипники набить пластичной смазкой ЦИАТИМ-221 Гост 9433-80

Изм	Лист	N°докум	Подп.	Дата
Разраб		Мюнтер		15387
Пров.		Мюнтер		
Т.контр.				
Нач.отд		Вольский		
Н.контр		Мюнтер		
Утв				

Д20 А.787.000 СБ

Тройник с заслонкой

Лит	Масса	Масштаб
И	185	1:10

Лист 1 Листов 2

ГОССТРОЙ СССР ГПИ ГОРЬКОВСКИЙ САНТЕХПРОЕКТ

Инв.№ подл. | Подп. и дата | Взам. инв.№ | Инв.№ дубл. | Подп. и дата

Копировала Медведская

23108-06 48 формат А2

Д20А.787.000СБ

Типовой проект 903-1-260.88 Альбом 6 часть 1

Вид Г лист1

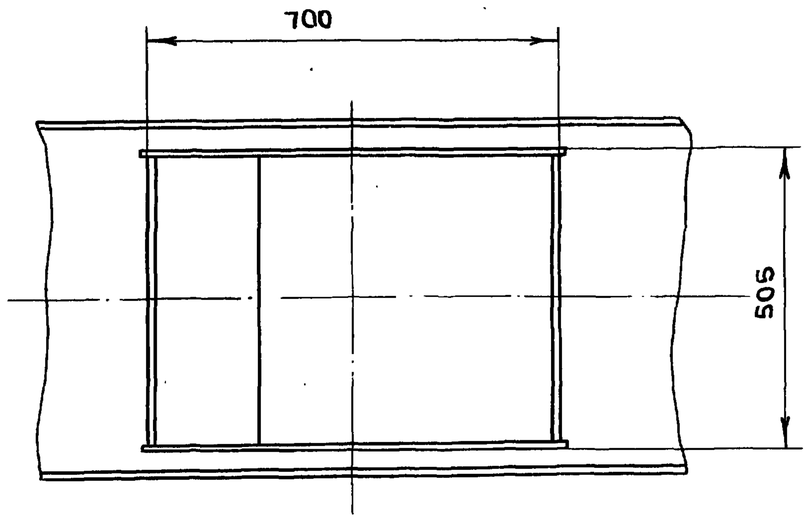

Вид В
М 1:2 лист1

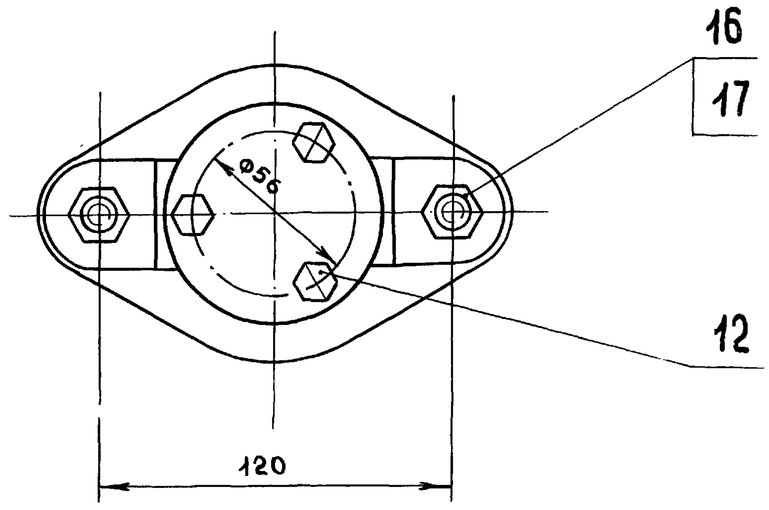

Вид Ж
М 1:2 лист.1

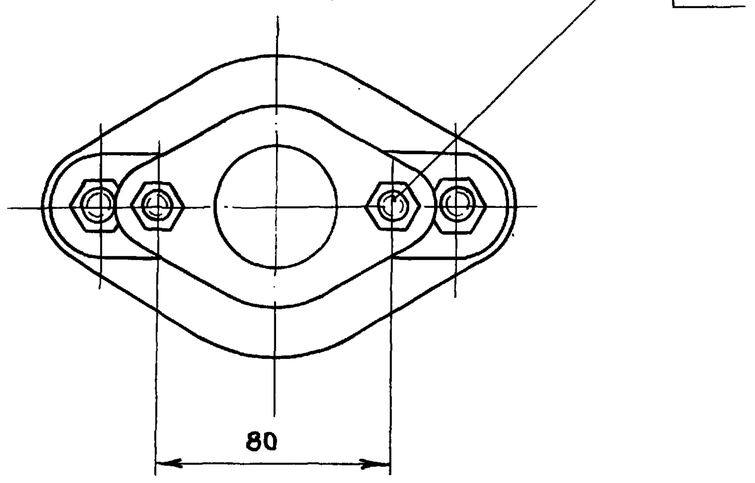

Вид Д лист.1

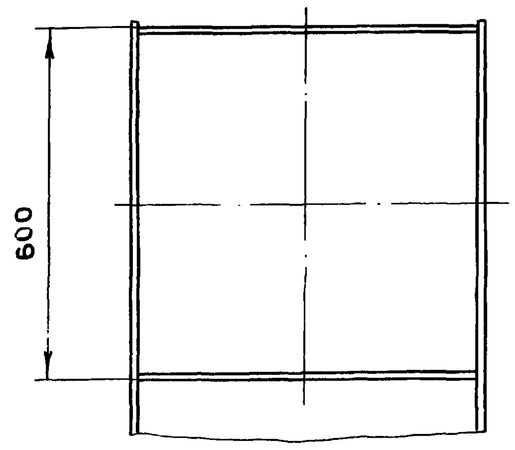

Е-Е лист 1
М 1:1

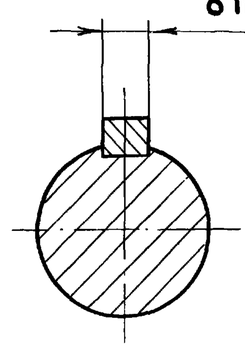

Изм	Лист	№ докум.	Подп.	дата	Д20 А.787.000 СБ	Лист 2

Формат А3

Инв. № подл. | Подп. и дата | Взам. инв. № | Инв. № дубл. | Подп. и дата

Д20А.787.002

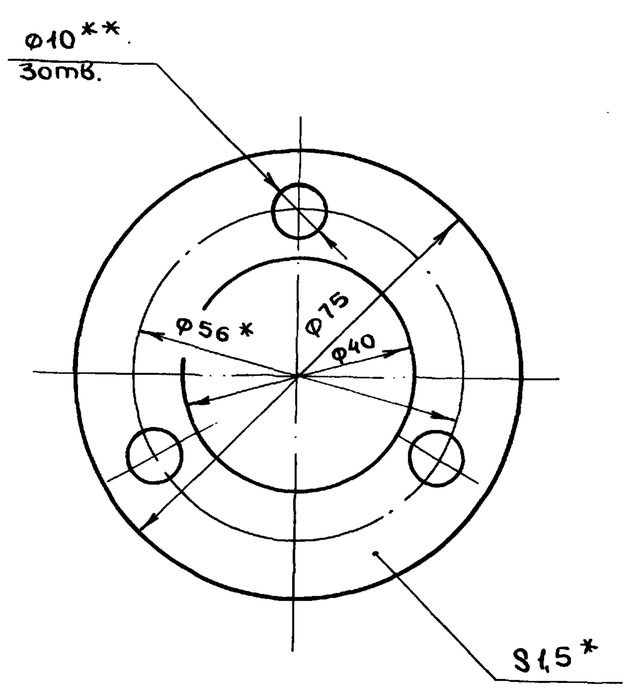

1.* Размеры для справок

2.** Обработать по сопрягаемой детали

Изм	Лист	№ докум.	Подп.	дата	Д20 А.787.002		
Разраб.		Мюнтер		25.11.87	Прокладка	Лит	Масса 0,01	Масштаб 1:1
Пров.		Мюнтер					Лист	Листов 1
Т.контр.					Картон Т-2-1,5Т Гост 20376-74	ГОССТРОЙ СССР ГПИ ГОРЬКОВСКИЙ САНТЕХПРОЕКТ		
Н.контр.		Мюнтер						
Утв.								

Формат А4

Инв. № подл. | Подп. и дата | Взам. инв. № | Инв. № дубл. | Подп. и дата

Д20А.787.003

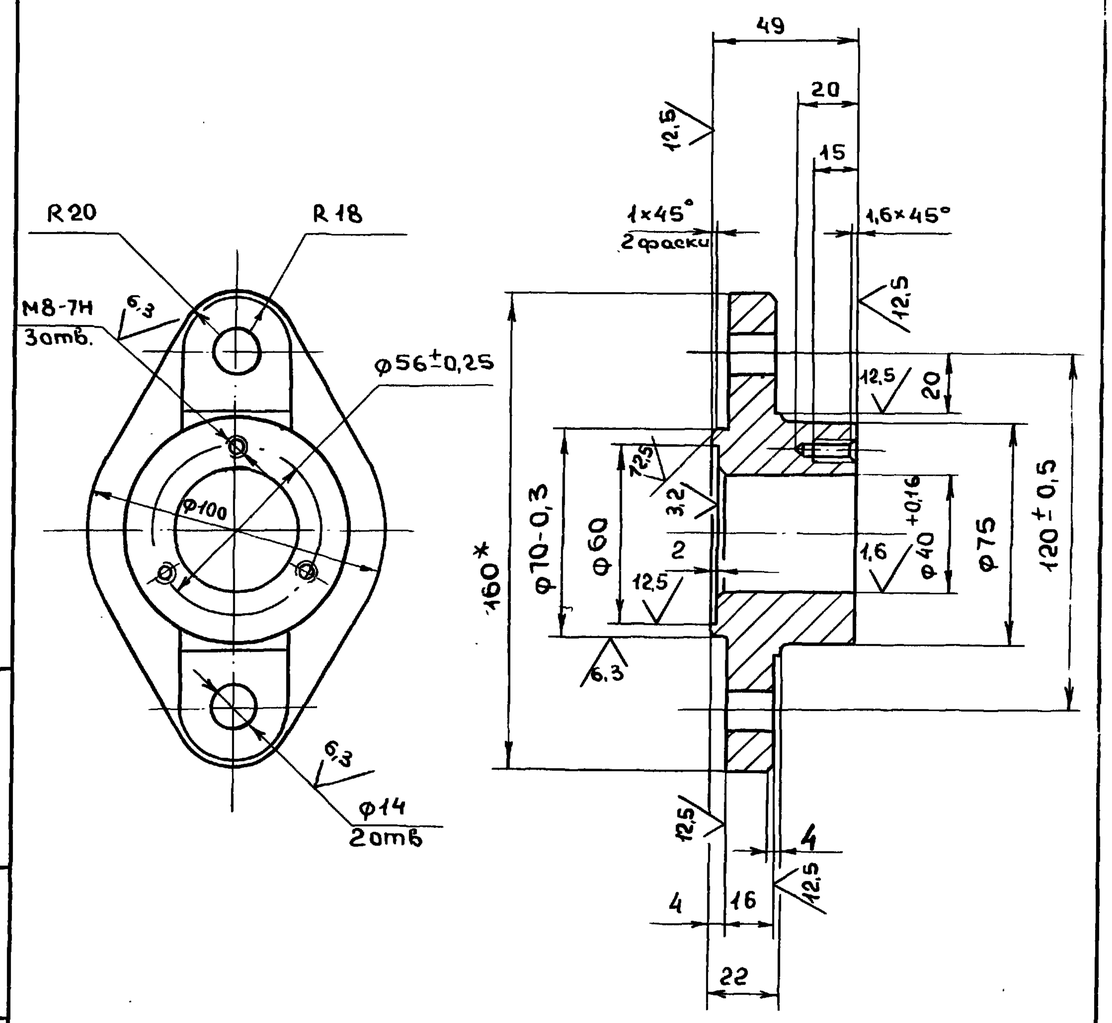

1. Литейные радиусы 3... 5мм.
2. Формовочные уклоны по Гост 3212-80
3. H 14, h 14, $\pm \frac{IT14}{2}$

Изм	Лист	№ докум.	Подп.	дата	Д20 А.787.003		
Разраб.		Мюнтер		25.11.87	Подшипник задний	Лит	Масса 0,48	Масштаб 1:2
Пров.		Мюнтер					Лист	Листов 1
Т.контр.					С418 Гост 1412-79	ГОССТРОЙ СССР ГПИ ГОРЬКОВСКИЙ САНТЕХПРОЕКТ		
Н.контр.								
Утв.		Мюнтер						

Копировал Медведская 23108-06 49 Формат А4

А20А 787.004

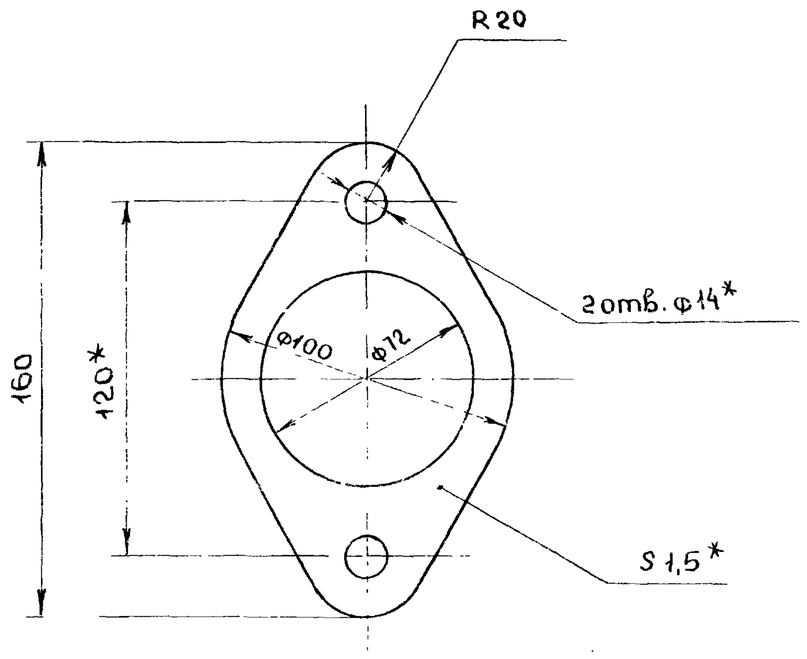

1.* Размеры для справок

2.** Обработать по сопрягаемой детали

Изм.	Лист	N. докум.	Подп.	дата
Разраб.		Мюнтер		25.11.87
Пров.		Мюнтер		
Т.контр				
Н.контр		Мюнтер		
Утв.				

Д20А.787.004

Прокладка

Лит	Масса	Масштаб
п	0.05	1:2
Лист	Листов 1	

Картон Т-2-1,5Т
Гост 20376-74

ГОССТРОЙ СССР
ГПИ ГОРЬКОВСКИЙ САНТЕХПРОЕКТ

Формат А4

А20А.787.005

12,5 (√)

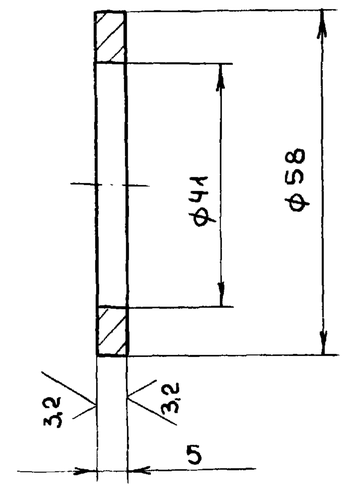

Н14, h14

Изм.	Лист	N докум.	Подп.	дата
Разраб.		Мюнтер		25.11.87
Пров.		Мюнтер		
Т.контр.				
Н.контр.		Мюнтер		
Утв.				

Д20А.787.005

Кольцо

Лит.	Масса	Масштаб
И	0,05	1:1
Лист	Листов 1	

Сталь 5
Гост 380-71

ГОССТРОЙ СССР
ГПИ ГОРЬКОВСКИЙ САНТЕХПРОЕКТ

Формат А4

А20А.787.006

12,5 (√)

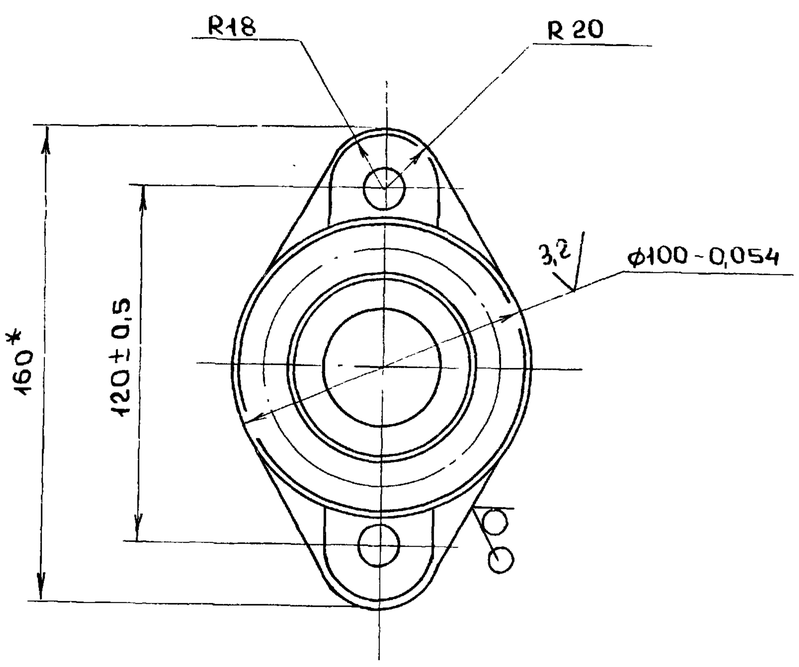

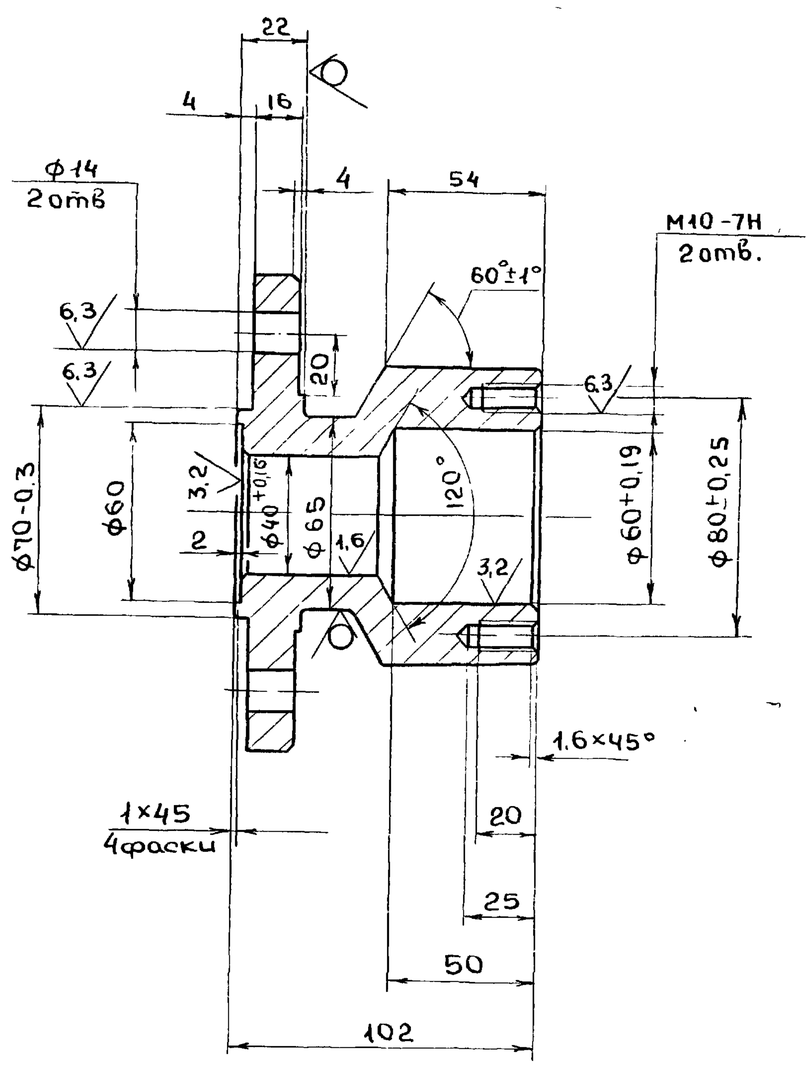

1. Литейные радиусы 3... 5 мм

2. Формовочные уклоны по Гост 3212-80

3. Н14, h14, $\pm \frac{IT14}{2}$

Изм	Лист	N докум.	Подп.	дата
Разраб.		Мюнтер		25.11.87
Пров.		Мюнтер		
Т.контр				
Н.контр.		Мюнтер		
Утв.				

Д20А.787.006

Подшипник передний

Лит	Масса	Масштаб
И	1,68	1:2
Лист	Лист 1	

С418 Гост 1412-79

ГОССТРОЙ СССР
ГПИ ГОРЬКОВСКИЙ САНТЕХПРОЕКТ

Копировала Медведская 23108-06 50 Формат А3

Инв. N подл. | Подп. и дата | Взам. инв. N | Инв. N дубл. | Подп. и дата

Альбом 6 часть 1

Типовой проект 903-1-260.88

Инв. N подл. | Подп. и дата | Инв. N дубл. | Взам. инв. N | Подп. и дата

А20А.787.008

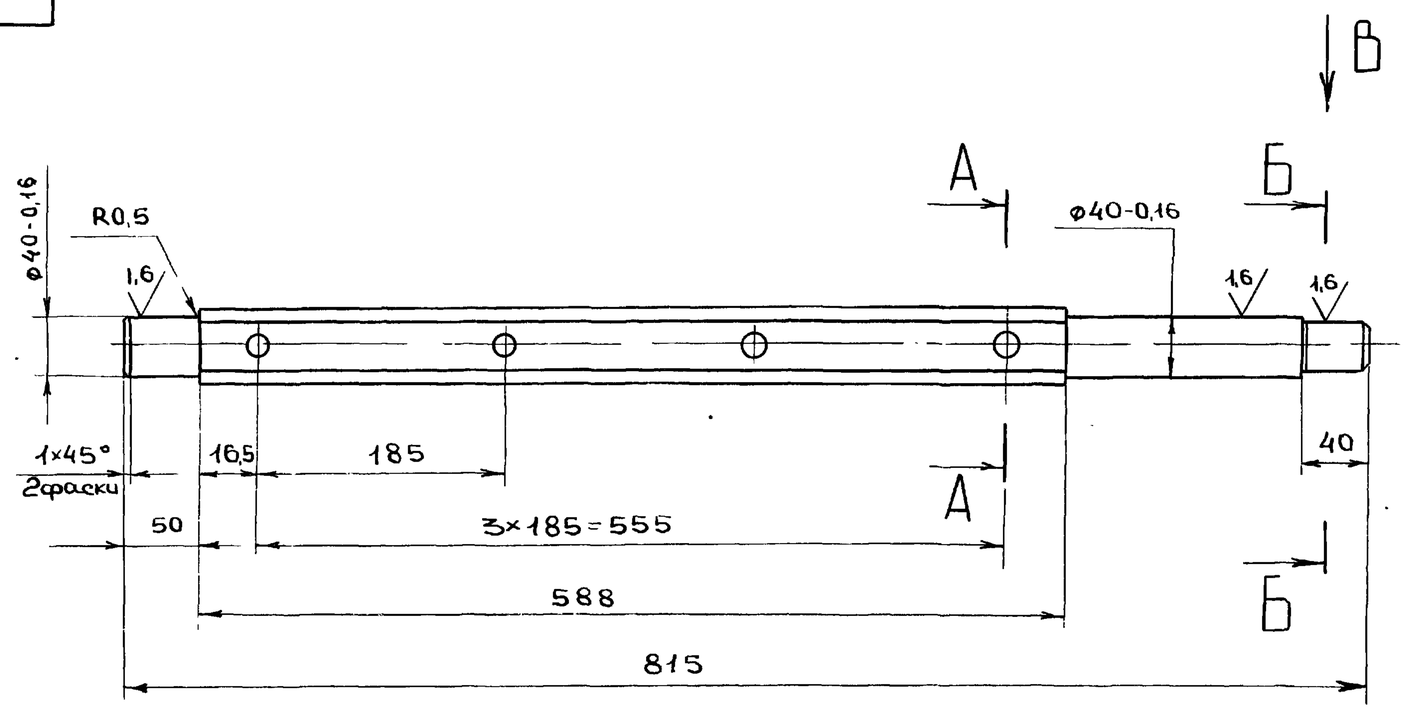

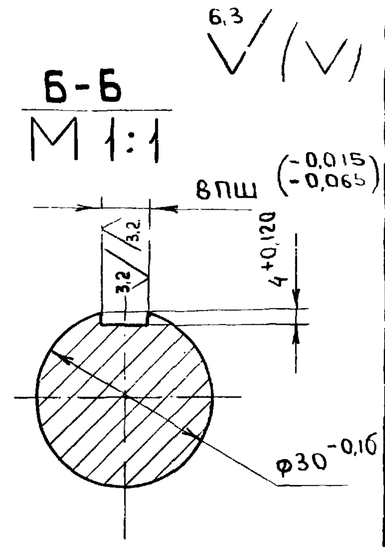

Вид В
М 1:1

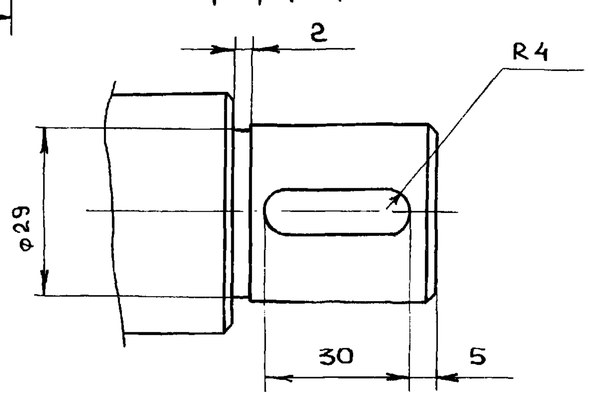

А – А
М 1:2

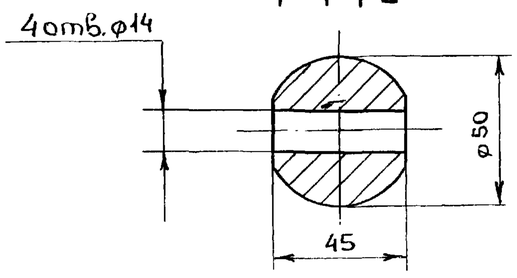

H14, h14, ± IT16/2

					Д20А.787.008
Изм.	Лист	N докум.	Подп.	Дата	
Разраб.		Мюнтер		26.11.87	Вал
Пров.		Мюнтер			Лит: И; Масса: 11; Масштаб: 1:4
Т.контр.					Лист; Листов 1
Н.контр.		Мюнтер			ВСт3сп Гост 380-71
Утв.					ГОССТРОЙ СССР ГПИ ГОРЬКОВСКИЙ САНТЕХПРОЕКТ

Формат А3

А20А.787.007

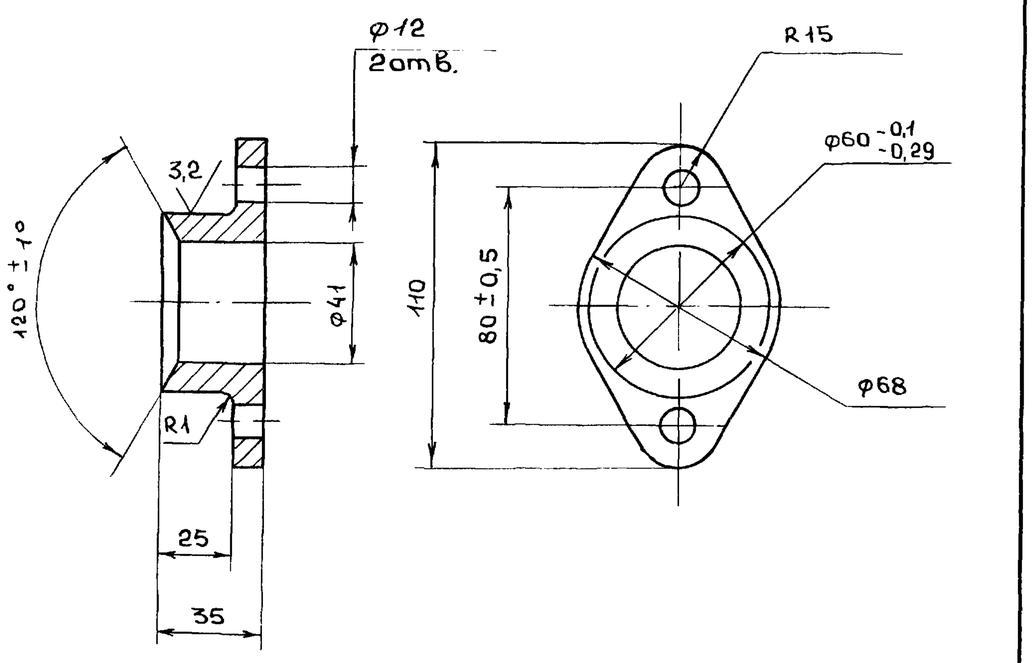

H14, h14, ± IT14/2

					Д20А.787.007
Изм.	Лист	N докум.	Подп.	Дата	
Разраб.		Мюнтер		26.11.87	Крышка сальника
Пров.		Мюнтер			Лит: И; Масса: 0,48; Масштаб: 1:2
Т.контр.					Лист; Листов 1
Н.контр.		Мюнтер			С418 Гост 1412-79
Утв.					ГОССТРОЙ СССР ГПИ ГОРЬКОВСКИЙ САНТЕХПРОЕКТ

Формат А4

А20А.787.041

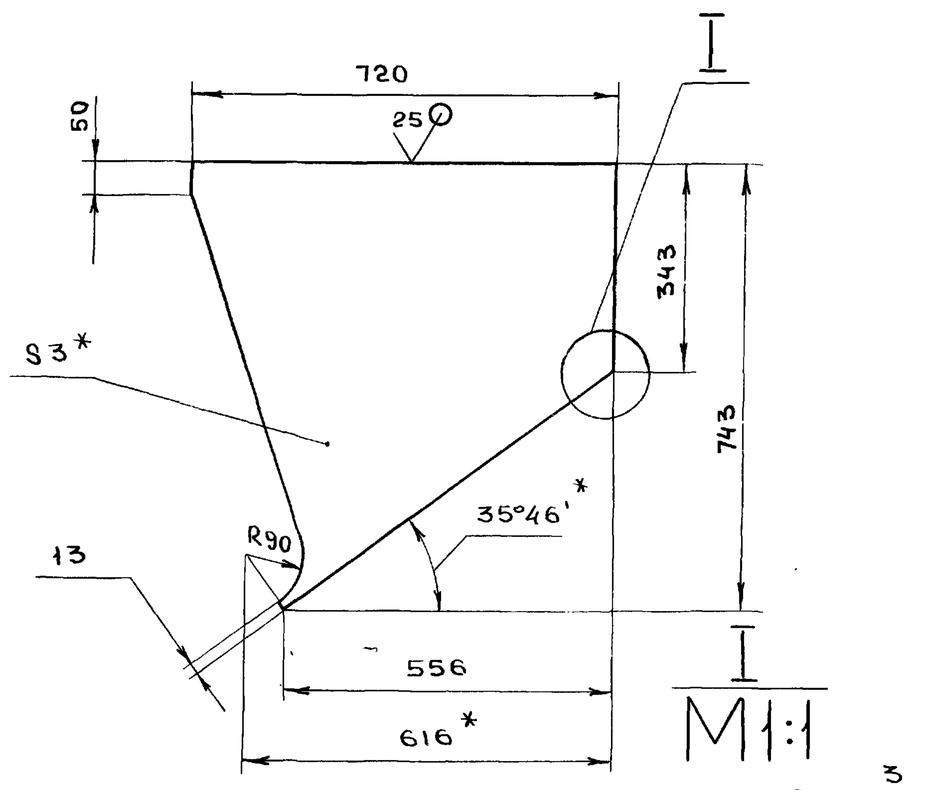

1. * Размеры для справок
2. h16, ± IT16/2

					Д20А.787.011
Изм.	Лист	N докум.	Подп.	Дата	
Разраб.		Мюнтер		26.11.87	Стенка
Пров.		Мюнтер			Лит: И; Масса: 9,7; Масштаб: 1:10
Т.контр.					Лист; Листов 1
Н.контр.		Мюнтер			Лист Б-ПН-3 Гост 19903-74; 3-IV-Н-ВСт3сп Гост 16523-70
Утв.					ГОССТРОЙ СССР ГПИ ГОРЬКОВСКИЙ САНТЕХПРОЕКТ

Копировал Формат А4

Альбом 6 часть 1

Типовой проект 903-1-260.88

Формат	Зона	Поз	Обозначение	Наименование	Кол.	Примечание
				Документация		
*			Д20А.787.010СБ	Сборочный чертеже		*/А3,А2
				Детали		
А4		1	Д20А.787.011	Стенка	2	
Б4		2	Д20А.787.012	Стенка		
				лист Б-ПН-3 Гост 19903-74		
				3-IV-Н-ВСт3сп Гост 16523-70		
				(499×342) h16 $\sqrt{}^{25}$	1	4,1кг
А3		3	Д20А.787.013	Стенка	2	
Б4		4	Д20А.787.014	Ребро		
				полоса 2-Б-5×50 Гост 103-76		
				ВСт3сп Гост 535-79		
				ℓ = 995 h16 $\sqrt{}^{25}$	2	1,95кг
Б4		5	Д20А.787.015	Ребро		
				полоса 2-Б-5×50 Гост 103-76		
				ВСт3сп Гост 535-79		
				ℓ = 680 h16 $\sqrt{}^{25}$	4	1,33кг

Подп. и дата | Взам. инв.№ | Инв.№ дубл. | Подп. и дата | Инв.№ подл.

Изм	Лист	№докум.	Подп.	Дата
Разраб.		Мюнтер		27.11.87
Пров.		Мюнтер		
Нач.отд.				
Н.контр.		Мюнтер		
Утв.				

Д20А.787.010

Корпус

Лит	Лист	Листов
И	1	3

ГОССТРОЙ СССР ГПИ ГОРЬКОВСКИЙ САНТЕХПРОЕКТ

формат А4

Формат	Зона	Поз	Обозначение	Наименование	Кол.	Примечание
Б4		6	Д20А.787.016	Ребро		
				полоса 2-Б-5×50 Гост 103-76		
				ВСт3сп Гост 535-79		
				ℓ = 530 h16 $\sqrt{}^{25}$	4	1,04кг
А3		7	Д20А.787.017	Стенка	1	
А4		8	Д20А.787.018	Ребро	1	
Б4		9	Д20А.787.019	Ребро		
				полоса 2-Б-5×50 Гост 103-76		
				ВСт3сп Гост 535-79		
				ℓ = 598 h16 $\sqrt{}^{25}$	1	1,17кг
Б4		10	Д20А.787.021	Ребро		
				полоса 2-Б-5×50 Гост 103-76		
				ВСт3сп Гост 535-79		
				ℓ = 510 h16 $\sqrt{}^{25}$	1	1кг
А4		11	Д20А.787.022	Стенка	1	
А4		12	Д20А.787.023	Стенка	1	
Б4		13	Д20А.787.024	Ребро		
				полоса 2-Б-5×50 Гост 103-76		
				ВСт3сп Гост 535-79		
				ℓ = 470 h16 $\sqrt{}^{25}$	1	0,92кг
Б4		14	Д20А.787.025	Накладка		
				полоса 2-Б-5×50 Гост 103-76		
				ВСт3сп Гост 535-79		
				ℓ = 110 h16 $\sqrt{}^{25}$	1	0,2кг
Б4		15	Д20А.787.026	Ребро		

Подп. и дата | Взам. инв.№ | Инв.№ дубл. | Подпись и дата | Инв.№ подл.

Изм	Лист	№докум.	Подп.	Дата

Д20А.787.010

Лист 2

формат А4

Формат	Зона	Поз	Обозначение	Наименование	Кол.	Примечание
				полоса 2-Б-5×50 Гост 103-76		
				ВСт3сп Гост 535-79		
				ℓ = 203 h16 $\sqrt{}^{25}$	1	0,4кг
Б4		16	Д20А.787.027	Ребро		
				полоса 2-Б-5×50 Гост 103-76		
				ВСт3сп Гост 535-79		
				ℓ = 269 h16 $\sqrt{}^{25}$	1	0,53кг
Б4		17	Д20А.787.028	Накладка		
				полоса 2-Б-5×50 Гост 103-76		
				ВСт3сп Гост 535-79		
				ℓ = 80 h16 $\sqrt{}^{25}$	3	0,16кг
А4		18	Д20А.787.029	Ребро	1	
				Стандартные изделия		
		20		Болт М12×40,36 Гост 7798-70	4	

Подп. и дата | Взам. инв.№ | Инв.№ дубл. | Подпись и дата | Инв.№ подл.

Изм	Лист	№докум.	Подп.	Дата

Д20А.787.010

Лист 3

формат А4

Д20А.787.018

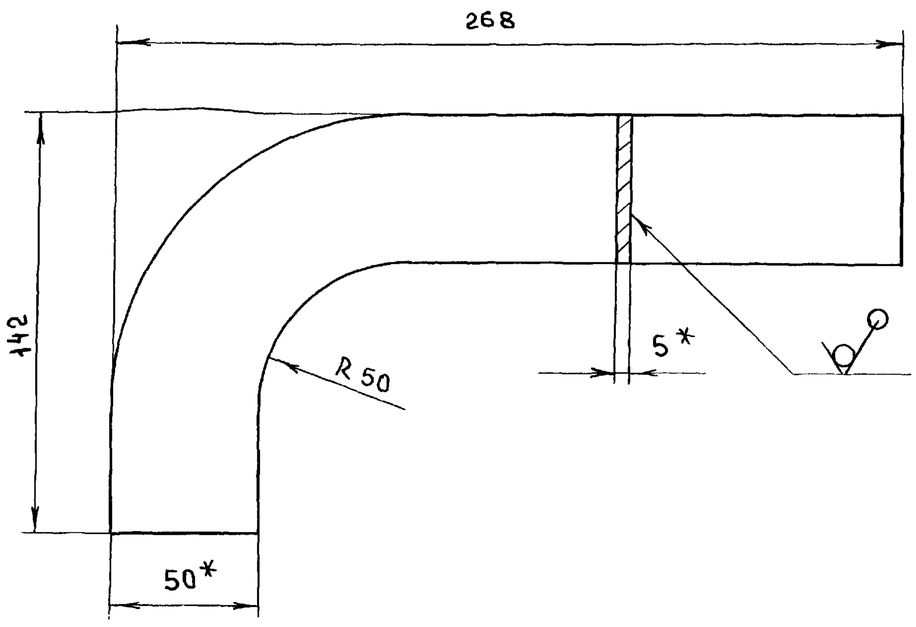

1. * Размеры для справок
2. h16, $\pm \frac{IT16}{2}$

Подп. и дата | Взам. инв.№ | Инв.№ дубл. | Подп. и дата | Инв.№ подл.

Изм	Лист	№докум.	Подп.	Дата
Разраб.		Мюнтер		26.11.87
Пров.		Мюнтер		
Т.контр.				
Н.контр.		Мюнтер		
Утв.				

Д20А.787.018

Ребро

Лит	Масса	Масштаб
И	0,64	1:2
Лист	Листов 1	

полоса 2-Б-5×50 Гост 103-76 / 3-IV-Н-ВСт3сп Гост 535-79

ГОССТРОЙ СССР ГПИ ГОРЬКОВСКИЙ САНТЕХПРОЕКТ

Копировал Медведская

Типовой проект 903-1-260.88 Альбом 6 часть 1

Д20 А.787.010 СБ

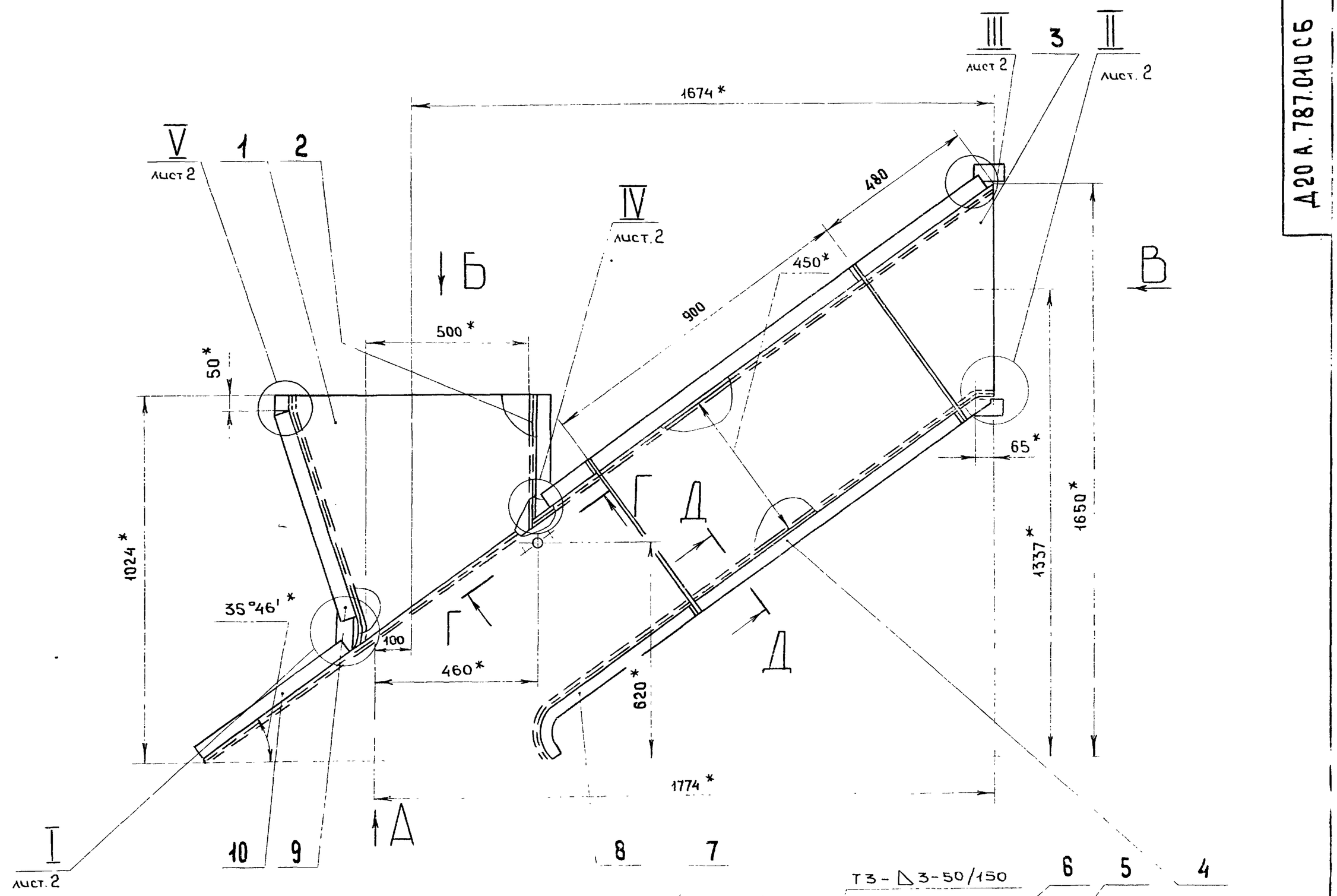

1. * Размеры для справок.
2. $\pm \frac{IT16}{2}$
3. Сварные швы N°1... 5 по Гост 5264-80

Изм	Лист	N° докум.	Подп.	Дата
Разраб.		Мюнтер		26.11.87
Пров.		Мюнтер		
Т. контр.				
Н. контр.		Мюнтер		
Утв.				

Д20 А.787.010СБ

Корпус

Лит.	Масса	Масштаб
И	162,5	1:10
Лист 1	Листов 2	

ГОССТРОЙ СССР ГПИ Горьковский САНТЕХПРОЕКТ

Инв. N° подл. | Подп. и дата | Взам. инв. N | Инв. N° дубл. | Подп. и дата

Копировали Медведская

Типовой проект 903-1-260.88 Альбом 6 часть 1

Инв.№ подл. | Подп. и дата | Взам. инв. | Инв.№ дубл. | Подп. и дата

Д20А.787.010СБ

III
М1:2 лист 1

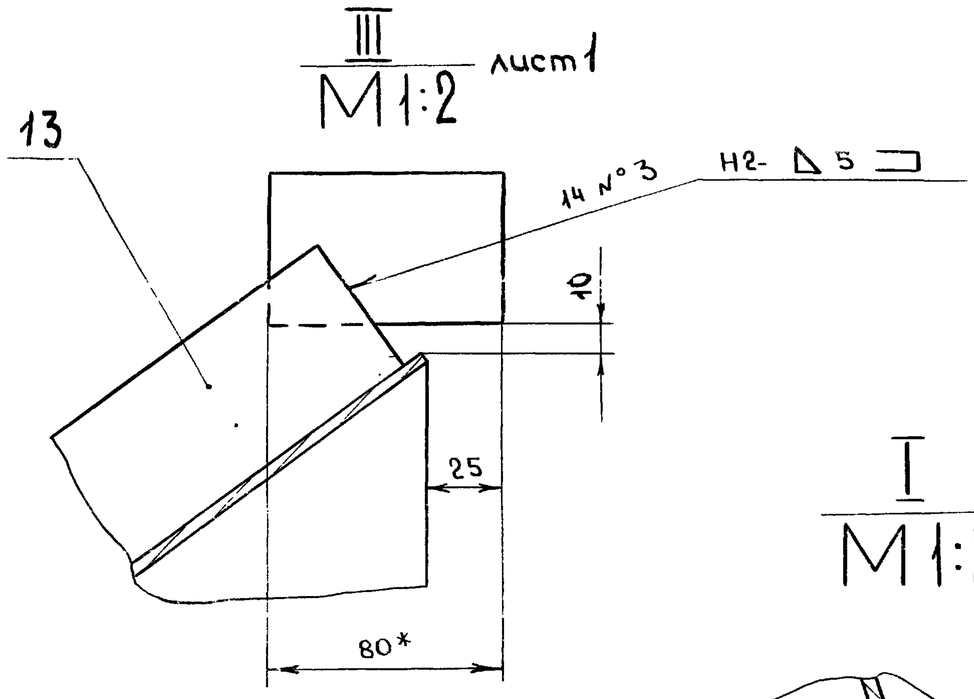

II
М1:2 лист 1

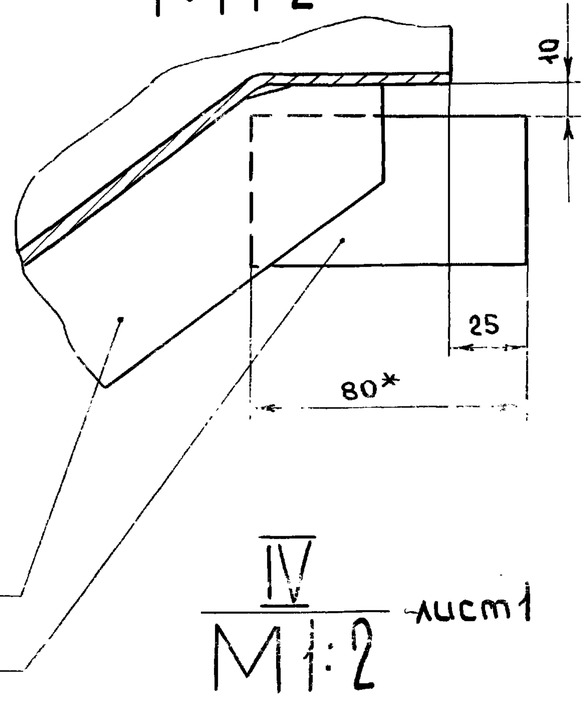

I
М1:2 лист 1

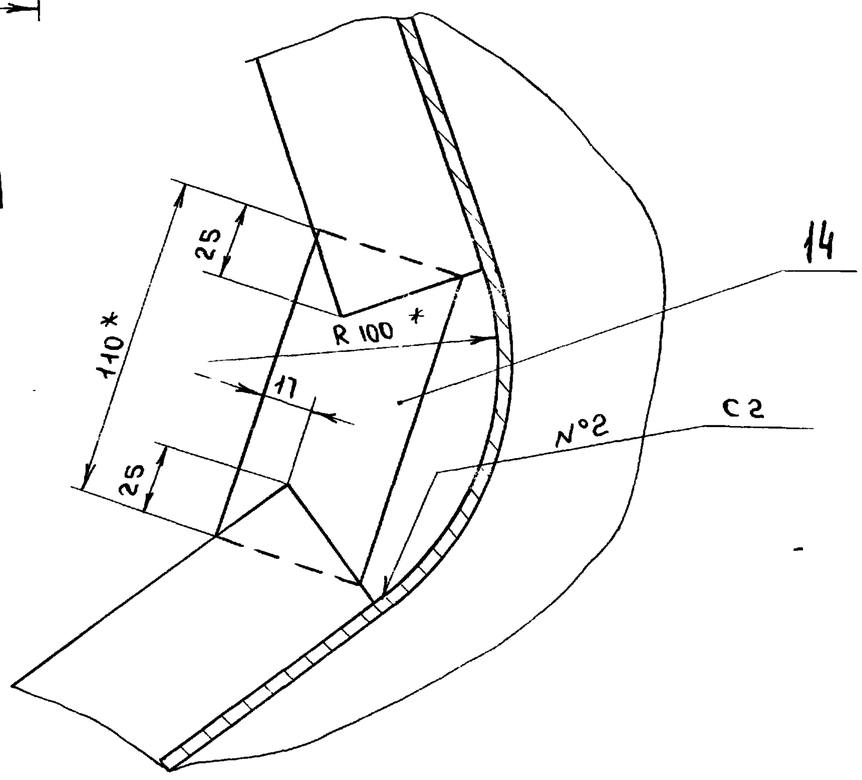

IV
М1:2 лист 1

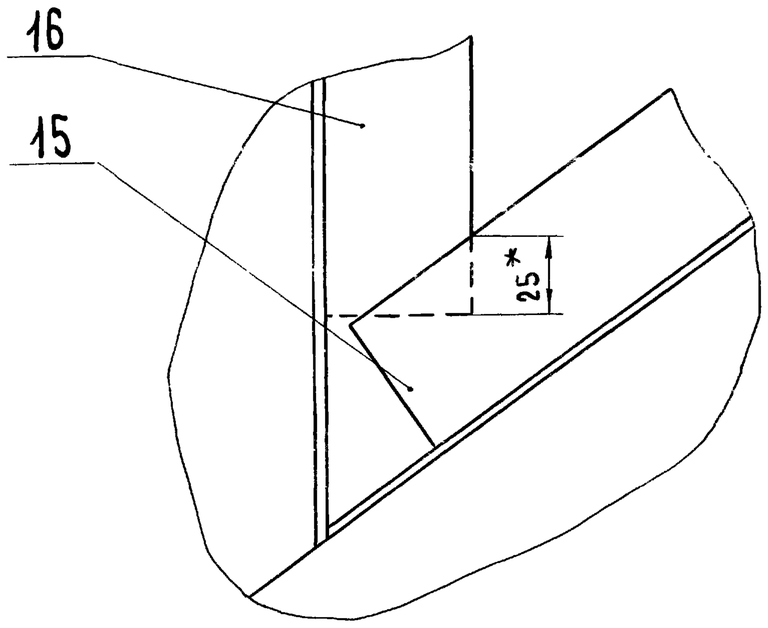

V
М1:2 лист 1

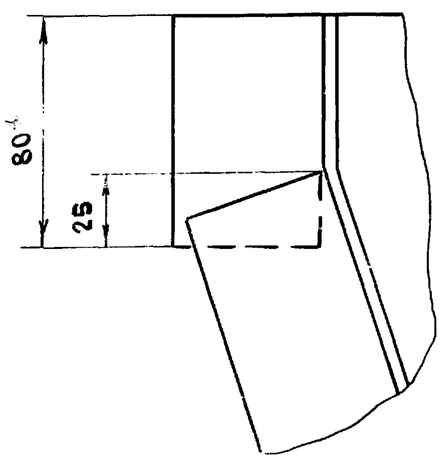

Изм	Лист	№ докум.	Подп.	Дата

Д20А 787.010 СБ

Лист 2

Формат А3

Д20А.787.013

12.5 (√)

II
М1:1

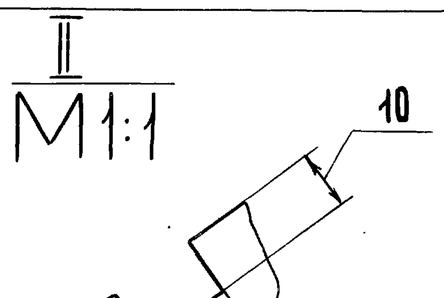

I
М1:2

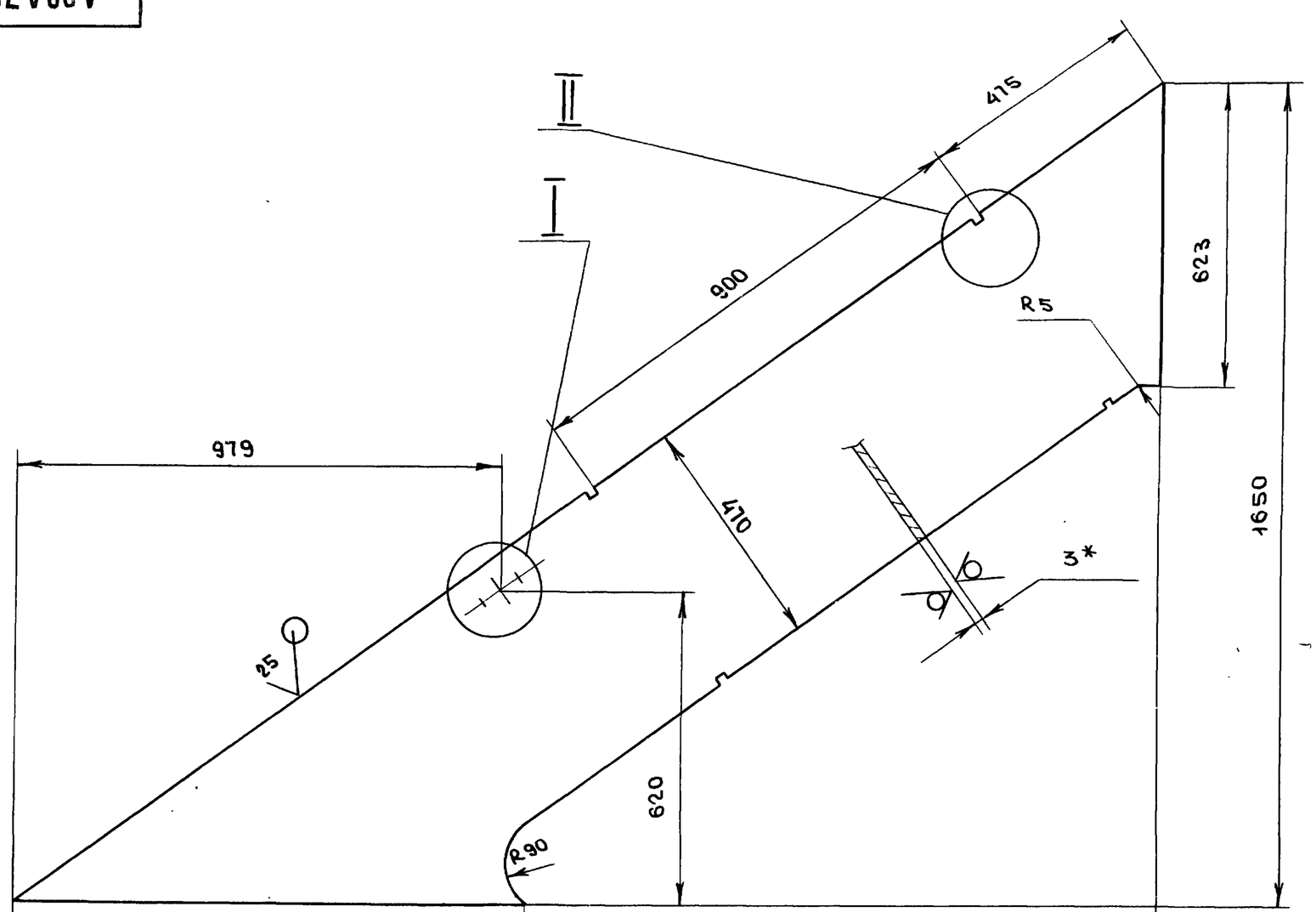

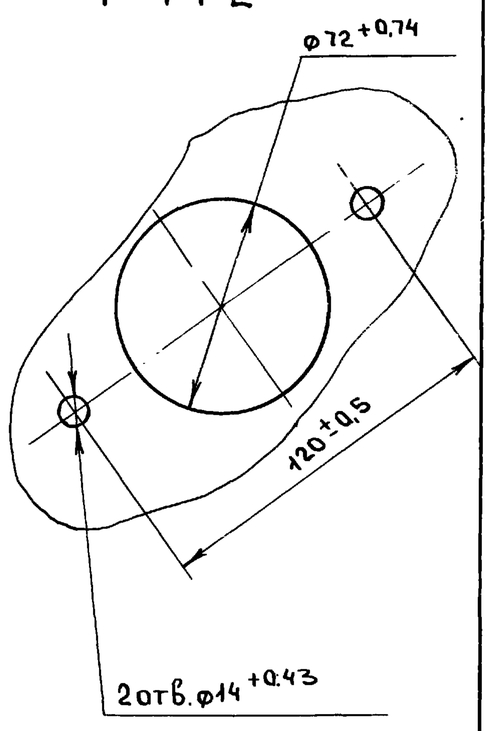

1.* Размеры для справок
2. h 16, ± IT16/2

Изм	Лист	N докум.	Подп.	дата
Разраб		Мюнтер		26.11.87
Пров.		Мюнтер		
Т.контр				
Н.контр		Мюнтер		
Утв.				

Д20А.787.013

Стенка

Лит.	Масса	Масштаб
И	27.6	1:10

Лист | Листов 1

Лист Б-ПН-3 ГОСТ 19903-74
3-IV-Н-ВСт3сп ГОСТ 16523-70

ГОССТРОЙ СССР ГПИ ГОРЬКОВСКИЙ САНТЕХПРОЕКТ

Инв.№ подл. | Подп. и дата | Взам. инв.№ | Инв.№ дубл. | Подп. и дата

Д20А.787.017

Типовой проект 903-1-260.88 Альбом 6 часть 1

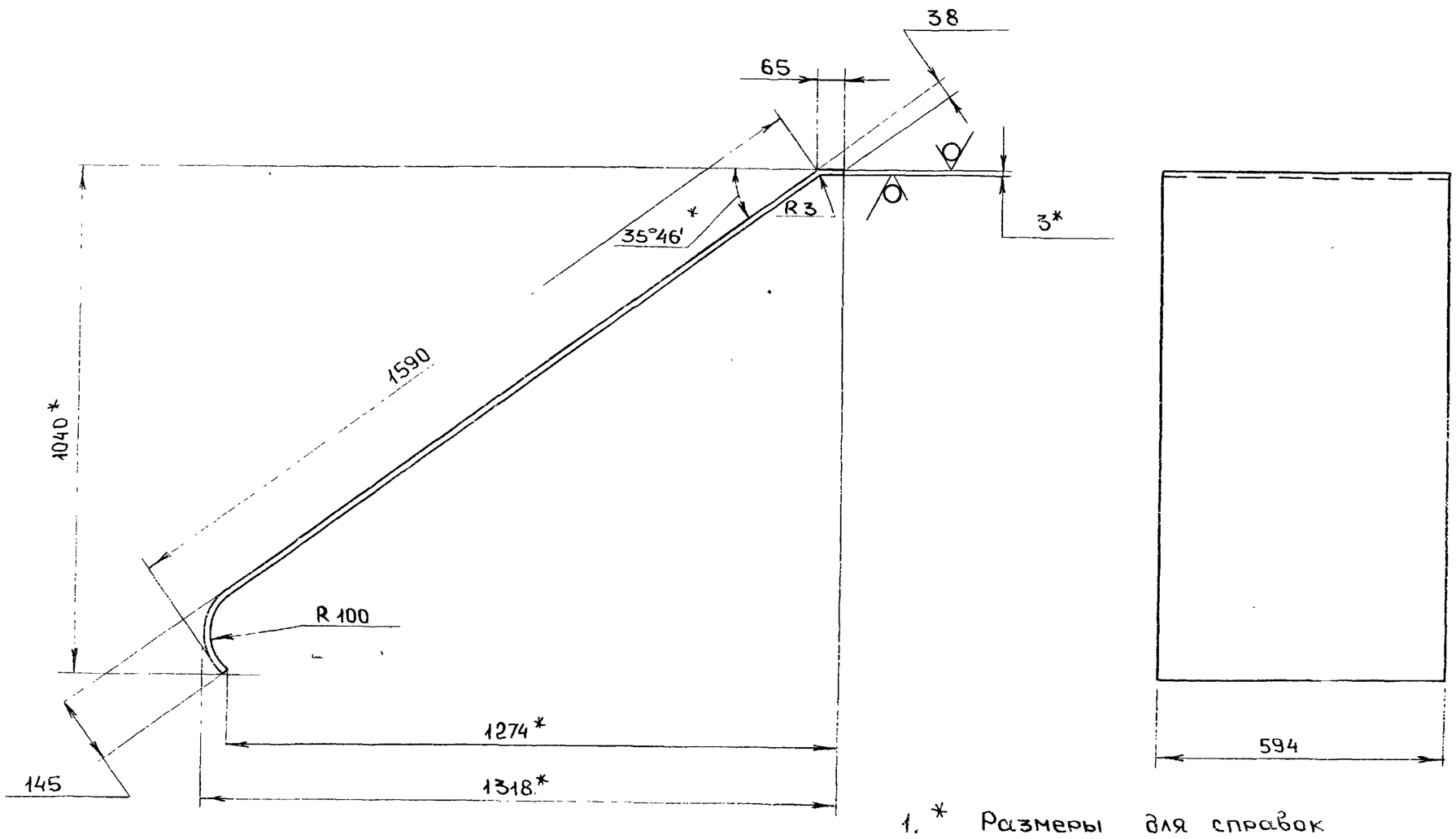

1. * Размеры для справок
2. h16, ± IT16/2

Изм	Лист	N. докум.	Подп.	дата	Д20 А.787.017			
Разраб.		Мюнтер		26.11.87	Стенка	Лит. И	Масса 24.6	Масштаб 1:10
Пров.		Мюнтер				Лист	Листов 1	
Т.контр.								
Н.контр.		Мюнтер			Лист Б-ПН-3Гост 19903-74 / 3-IV-Н-ВСт3сп Гост16523-70	ГОССТРОЙ СССР ГПИ ГОРЬКОВСКИЙ САНТЕХПРОЕКТ		
Утв.								

Формат А3

Д20А.787.022

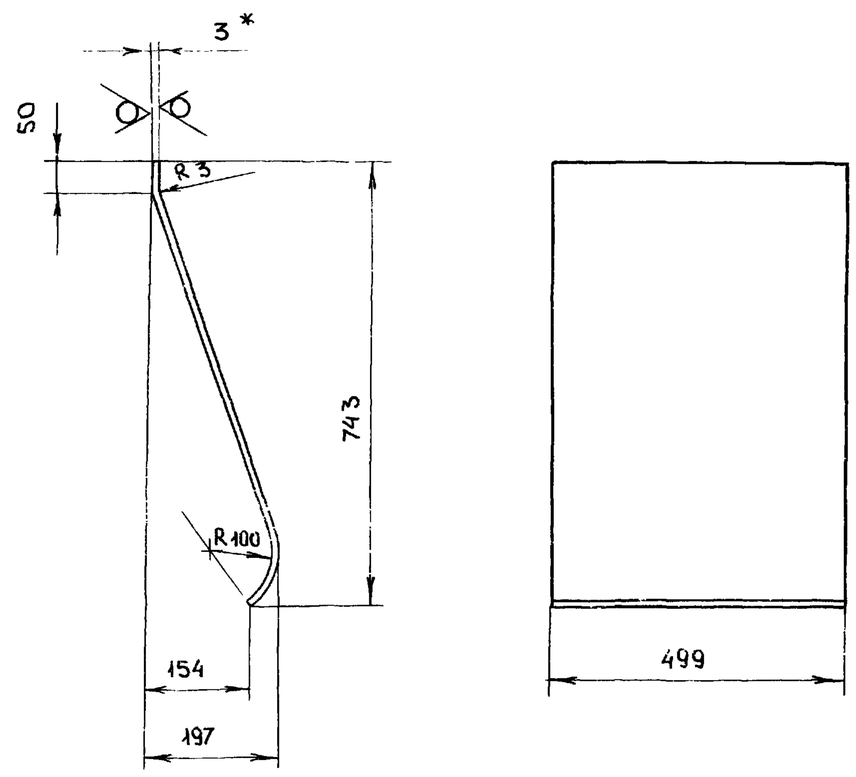

1. * Размеры для справок
2. h16, ± IT16/2

Изм	Лист	N. докум.	Подпись	дата	Д20 А.787.022			
Разраб		Мюнтер		25.11.87	Стенка	Лит. И	Масса 8,8	Масштаб 1:10
Пров		Мюнтер				Лист	Листов 1	
Т.контр								
Н.контр.		Мюнтер			Лист Б-ПН-3Гост 19903-74 / 3-IV-Н-ВСт3сп Гост16523-70	ГОССТРОЙ СССР ГПИ ГОРЬКОВСКИЙ САНТЕХПРОЕКТ		
Утв.								

Формат А4

Д20А.787.023

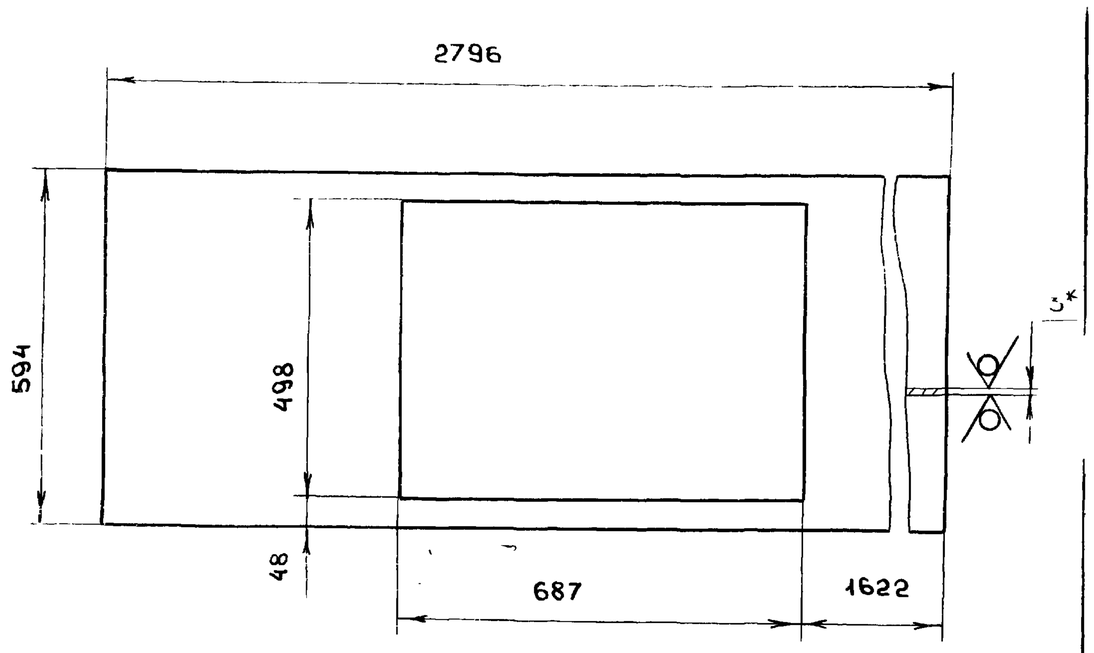

1. * Размеры для справок
2. H16, h16, ± IT16/2

Изм	Лист	N. докум.	Подпись	дата	Д20 А.787.023			
Разраб.		Мюнтер		26.11.87	Стенка	Лит И	Масса 31	Масштаб 1:10
Пров.		Мюнтер				Лист	Листов 1	
Т.контр.								
Н.контр.		Мюнтер			Лист Б-ПН-3Гост 19903-74 / 3-IV-Н-ВСт3сп Гост16523-70	ГОССТРОЙ СССР ГПИ ГОРЬКОВСКИЙ САНТЕХПРОЕКТ		
Утв.								

Копировал Медведская 23108-06 55

Формат А4

Д20А.787.029

Альбом 6 часть 1

Типовой проект 903-1-260-88

Инв.N подл. | Подп. и дата | Взам. инв.N | Инв.N дубл. | Подп. и дата

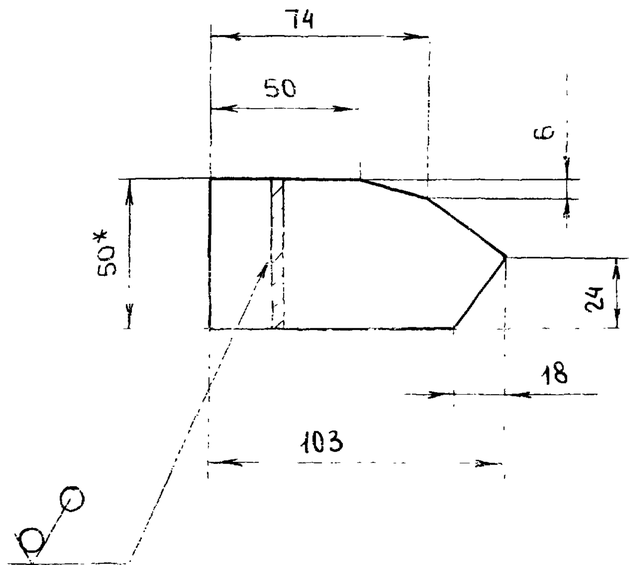

1.* Размеры для справок

2 ± IT16/2

Изм	Лист	N докумен	Подп.	Дата
Разраб		Мюнтер		25.11.87
Пров.		Мюнтер		
Т.контр				
Н.контр		Мюнтер		
Утв.				

Ребро

Д20А.787.029

Лит	Масса	Масштаб
И	0.19	1:10

Лист | Листов 1

полоса 2-Б-5×50 Гост 103-76 / ВСт3сп. Гост 535-79

ГОССТРОЙ СССР ГПИ ГОРЬКОВСКИЙ САНТЕХПРОЕКТ

Формат А4

Формат	Зона	Поз.	Обозначение	Наименование	Кол	Примечание
				Документация		
А3			Д20А.787.020СБ	Сборочный чертеж		
				Детали		
А4		1	Д20А.787.032	Лист	1	
А4		2	Д20А.787.033	Лист	1	
А4		3	Д20А.787.034	Ребро	4	

Подп. и дата | Инв.N дубл. | Взам. инв.N | Подп. и дата | Инв.N подл.

Изм	Лист	N докум.	Подп.	Дата
Разраб		Мюнтер		25.11.87
Пров.		Мюнтер		
Нач.отд				
Н.контр		Мюнтер		
Утв.				

Заслонка

Д20А.787.020

Лит	Лист	Листов
И		1

ГОССТРОЙ СССР ГПИ ГОРЬКОВСКИЙ САНТЕХПРОЕКТ

Формат А4

Д20А.787.020СБ

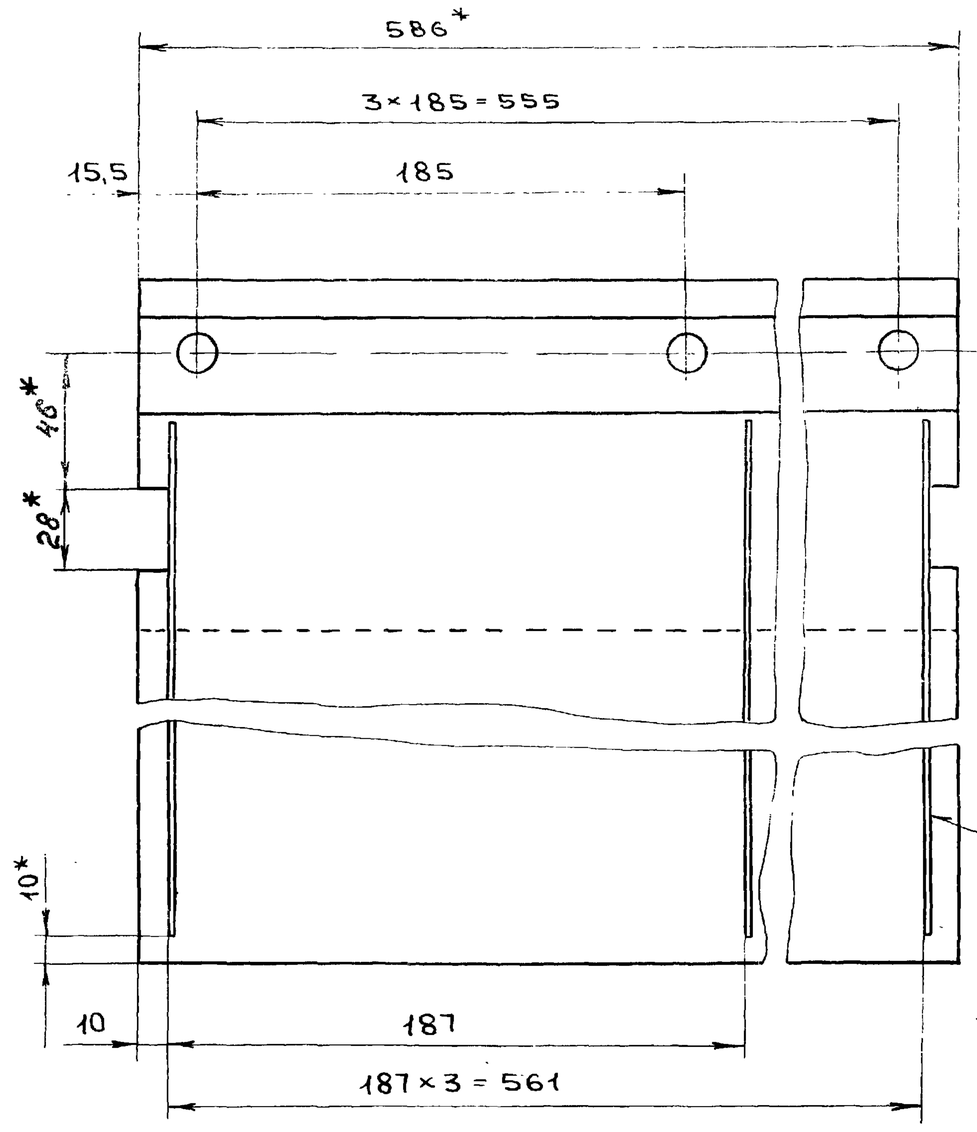

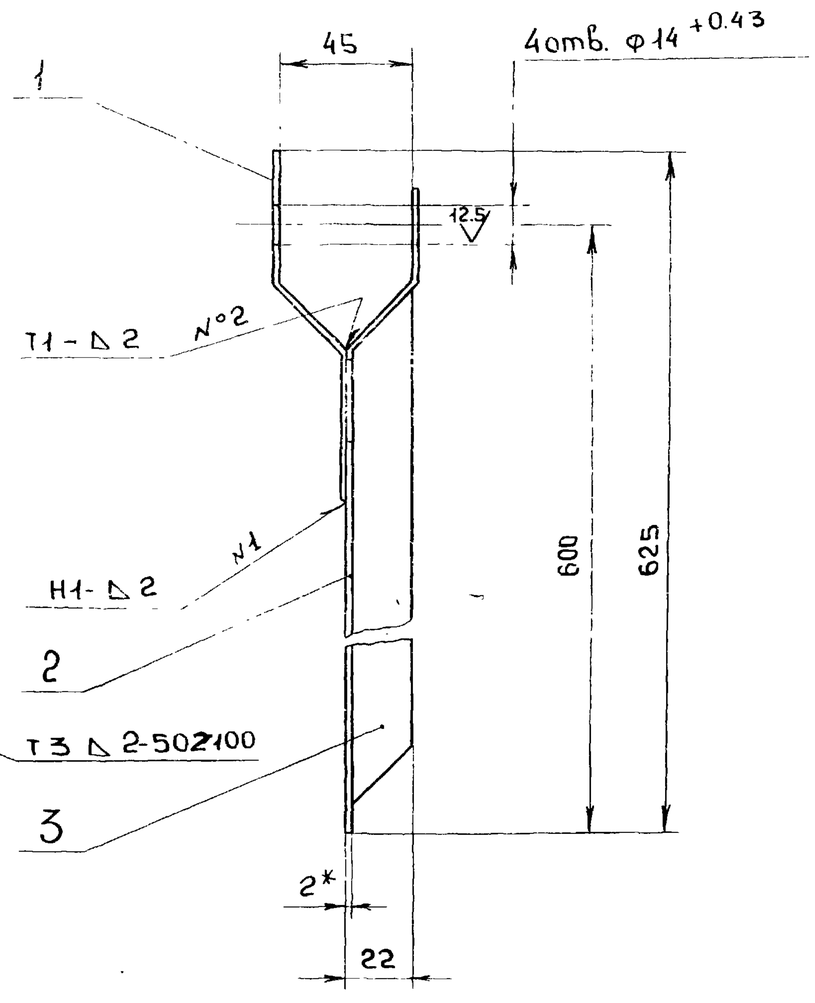

1.* Размеры для справок

2. ± IT16/2

3. Сварные швы по Гост 5264-80

Изм	Лист	N докум.	Подп.	Дата
Разраб		Мюнтер		25.11.87
Пров		Мюнтер		
Т.контр				
Н.контр		Мюнтер		
Утв.				

Заслонка

Д20А.787.020СБ

Лит	Масса	Масштаб
И	7.7	1:2

Лист | Листов 1

ГОССТРОЙ СССР ГПИ ГОРЬКОВСКИЙ САНТЕХПРОЕКТ

Копировала Медведская 23108-06 56 Формат А3

Альбом 6 часть 1

Типовой проект 903-1-260-88

Инв. N подл. | Подпись и дата | Взам. инв. N | Инв. N дубл. | Подпись

А20А.787.032

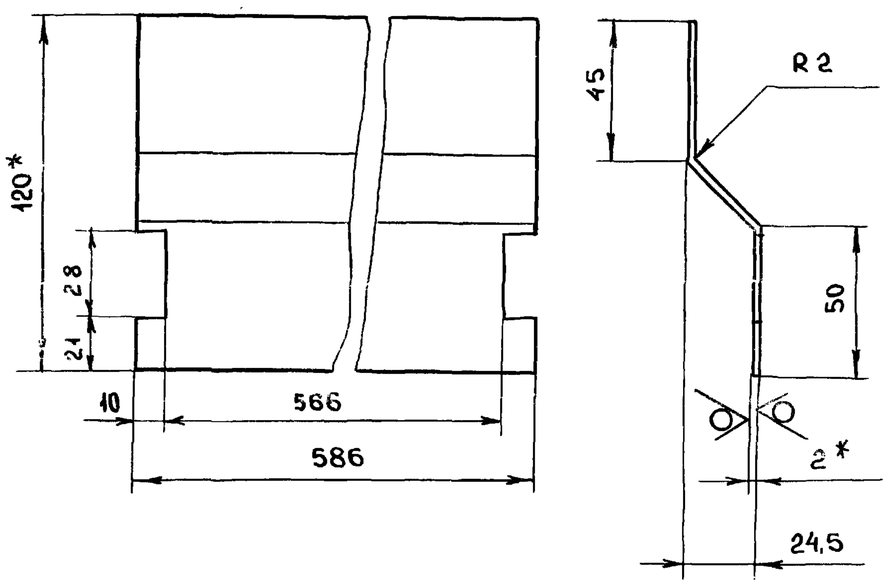

1. * Размеры для справок
2. ± IT16/2

Изм	Лист	N докум.	Подп.	Дата
Разраб.		Мюнтер		25.11.87
Пров.		Мюнтер		
Т.контр.				
Н.контр.		Мюнтер		
Утв.				

Д20А.787.032

Лист

Лит	Масса	Масштаб
И	1,17	1:2
Лист	Листов 1	

Лист БПН-2 Гост 19903-74 / 3-IV-Н-ВСт3сп Гост 16523-70

ГОССТРОЙ СССР ГПИ ГОРЬКОВСКИЙ САНТЕХПРОЕКТ

Формат А4

Подпись и дата | Взам. инв. N | Инв. N дубл. | Подпись

А20А.787.033

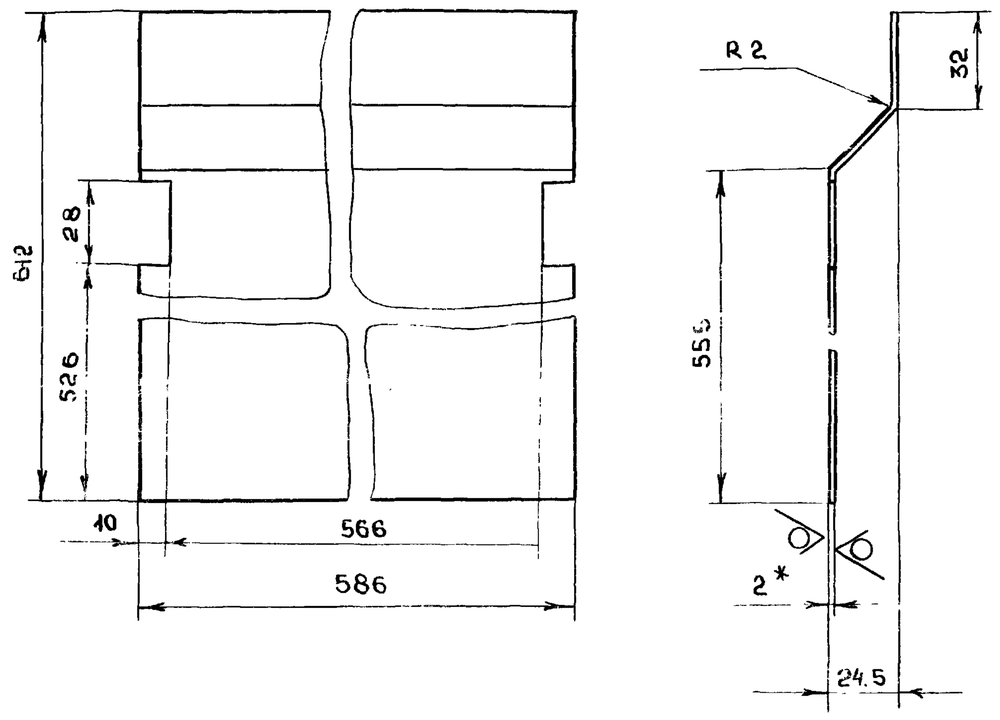

1. * Размеры для справок
2. ± IT16/2

Изм	Лист	N докум.	Подп.	Дата
Разраб.		Мюнтер		25.11.87
Пров.		Мюнтер		
Т.контр.				
Н.контр.		Мюнтер		
Утв.				

Д20А.787.033

Лист

Лит	Масса	Масштаб
И	5,7	1:2
Лист	Листов 1	

Лист Б-ПН-2 Гост 19903-74 / 3-IV-Н-ВСт3сп Гост 16523-70

ГОССТРОЙ СССР ГПИ ГОРЬКОВСКИЙ САНТЕХПРОЕКТ

Формат А4

Инв. N подл. | Подпись и дата | Взам. инв. N | Инв. N дубл. | Подпись

А20А.787.034

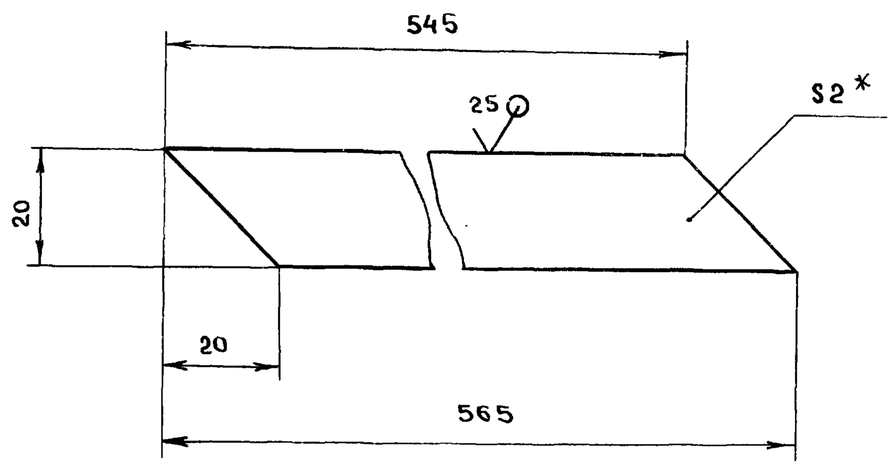

1. * Размеры для справок
2. ± IT16/2

Изм	Лист	N докум.	Подп.	Дата
Разраб.		Мюнтер		26.11.87
Пров.		Мюнтер		
Т.контр.				
Н.контр.		Мюнтер		
Утв.				

Д20А.787.034.

Ребро

Лит.	Масса	Масштаб
И	0,17	1:1
Лист	Листов 1	

Лист Б-ПН-2 Гост 19903-74 / 3-IV-Н-ВСт3сп Гост 16523-70

ГОССТРОЙ СССР ГПИ ГОРЬКОВСКИЙ САНТЕХПРОЕКТ

Формат А4

Инв. N подл. | Подпись и дата | Взам. инв. N | Инв. N дубл. | Подпись

А20А.000.006

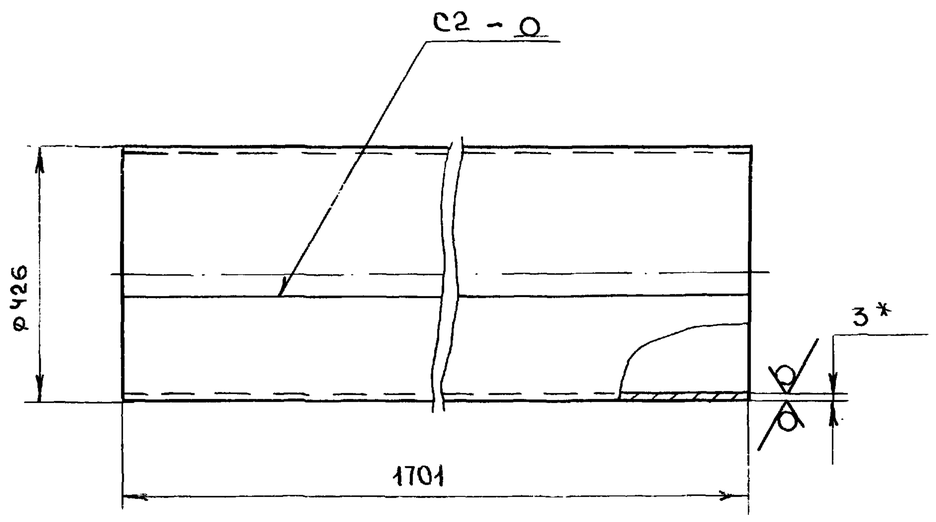

1. * Размеры для справок
2. h16
3. Сварные швы по Гост. 5264-80

Изм	Лист	N докум.	Подп.	Дата
Разраб.		Мюнтер		26.11.87
Пров.		Мюнтер		
Т.контр.				
Н.контр.		Мюнтер		
Утв.				

Д20А.000.006

Труба

Лит	Масса	Масштаб
И	53.6	1:10
Лист	Листов 1	

Лист БПН-3 Гост 19903-74 / 3-IV-Н-ВСт3сп Гост 16523-70

ГОССТРОЙ СССР ГПИ ГОРЬКОВСКИЙ САНТЕХПРОЕКТ

Формат А4