ТИПОВОЙ ПРОЕКТ
901-5-53 С. 93

УНИФИЦИРОВАННЫЕ ВОДОНАПОРНЫЕ СТАЛЬНЫЕ БАШНИ

ЗАВОДСКОГО ИЗГОТОВЛЕНИЯ (СИСТЕМЫ РОЖНОВСКОГО)
ВМЕСТИМОСТЬЮ 15,25,50 м³ ВЫСОТОЙ ОПОРЫ 12, 15,18 м
ДЛЯ РАЙОНОВ С СЕЙСМИЧНОСТЬЮ 7,8,9 БАЛЛОВ

АЛЬБОМ II

КОНСТРУКЦИИ МЕТАЛЛИЧЕСКИЕ ДЕТАЛИРОВОЧНЫЕ

ЧАСТЬ 3. БАШНЯ ВБР 25У-15С

Ц00190-04

ТИПОВОЙ ПРОЕКТ
901-5-53 С. 93 г.

УНИФИЦИРОВАННЫЕ ВОДОНАПОРНЫЕ СТАЛЬНЫЕ БАШНИ

ЗАВОДСКОГО ИЗГОТОВЛЕНИЯ (СИСТЕМЫ РОЖНОВСКОГО) ВМЕСТИМОСТЬЮ 15, 25, 50 м³ ВЫСОТОЙ ОПОРЫ 12, 15, 18 м

СОСТАВ ПРОЕКТА:

АЛЬБОМ I ПОЯСНИТЕЛЬНАЯ ЗАПИСКА, АРХИТЕКТУРНО-СТРОИТЕЛЬНЫЕ РЕШЕНИЯ, НАРУЖНОЕ ВОДОСНАБЖЕНИЕ, АВТОМАТИЗАЦИЯ, ОРГАНИЗАЦИЯ СТРОИТЕЛЬСТВА, СПЕЦИФИКАЦИИ ОБОРУДОВАНИЯ

АЛЬБОМ II КОНСТРУКЦИИ МЕТАЛЛИЧЕСКИЕ ДЕТАЛИРОВОЧНЫЕ
- ЧАСТЬ 1. БАШНЯ ВБР-15У-12С.
- ЧАСТЬ 2. БАШНЯ ВБР-25У-12С.
- ЧАСТЬ 3. БАШНЯ ВБР-25У-15С.
- ЧАСТЬ 4. БАШНЯ ВБР-50У-18-1С.
- ЧАСТЬ 5. БАШНЯ ВБР-50У-18-2С.

АЛЬБОМ III ВЕДОМОСТИ ПОТРЕБНОСТИ В МАТЕРИАЛАХ.
- ЧАСТЬ 1. БАШНЯ ВБР-15У-12С.
- ЧАСТЬ 2. БАШНЯ ВБР-25У-12С.
- ЧАСТЬ 3. БАШНЯ ВБР-25У-15С
- ЧАСТЬ 4. БАШНЯ ВБР-50У-18-1С.
- ЧАСТЬ 5. БАШНЯ ВБР-50У-18-2С.

АЛЬБОМ IV СМЕТЫ.
- ЧАСТЬ 1. БАШНЯ ВБР-15У-12С.
- ЧАСТЬ 2. БАШНЯ ВБР-25У-12С.
- ЧАСТЬ 3. БАШНЯ ВБР-25У-15С.
- ЧАСТЬ 4. БАШНЯ ВБР-50У-18-1С.
- ЧАСТЬ 5. БАШНЯ ВБР-50У-18-2С.

АЛЬБОМ II. ЧАСТЬ 3

РАЗРАБОТАН ПРОЕКТНЫМ ИНСТИТУТОМ „ТАДЖИКГИПРОСЕЛЬСТРОЙ"
ГЛАВНЫЙ ИНЖЕНЕР ИНСТИТУТА /А СУЛТАНОВ/
ГЛАВНЫЙ ИНЖЕНЕР ПРОЕКТА /В НЕМЦЕВ/

УТВЕРЖДЕН И ВВЕДЕН В ДЕЙСТВИЕ ГОССТРОЕМ РЕСПУБЛИКИ ТАДЖИКИСТАН
ПРИКАЗ №7 ОТ 16.04.93

Содержание альбома

Лист	Наименование	Примечание
1.	Пояснительная записка	4
2.	Башня Водонапорн. V=25м³, H=15м, Д=1220мм. Специф. Бак V=25м³. Спецификация	5
3.	Крышка люка. Спецификация Крыша. Спецификация	6
4.	Скоба транспортировочная. Спецификация Труба вентиляционная. Спецификация	7
5.	Бак верхняя часть. Спецификация Бак нижняя часть. Спецификация	8
6.	Лестница I. Спецификация. Лестница II. Спецификация.	9
7.	Люк смотровой. Спецификация. Гидрозатвор. Спецификация.	10
8.	Ограждение площадки отдыха. Спецификация. Ограждение крыши. Спецификация.	11
9.	Опора бака. Спецификация.	12
10.	Труба Ду-80 Спецификация. Труба Ду-100 Спецификация.	13
11.	Площадка лестницы. Спецификация. Труба переливная. Спецификация.	14
12.	Башня. Расход стали.	15
13.	Бак V=25м³ Сборочный чертеж.	16
14.	Крыша. Сборочный чертеж.	17
15.	Труба вентиляционная. Сборочный чертеж. Конус вентиляционной трубы.	18
16.	Планка. Труба.	19
17.	Крышка люка. Сборочный чертеж. Крышка.	20
18.	Дуга. Ручка.	21
19.	Кольцо люка. Прокладка.	22
20.	Сектор крыши. Хомутик.	23
21.	Бак V=25 м³. Верхняя часть. Сборочный чертеж.	24
22.	Скоба транспортировоч. Сборочный чертеж. Кронштейн.	25
23.	Кляммер. Льдоудерживатель.	26
24.	Обечайка бака. Фланец.	27
25.	Скоба к льдоудерживателю. Ступенька конуса.	28
26.	Бак V=25м³ Нижняя часть. Сборочный чертеж. Ступенька.	29
27.	Конус бака.	30
28.	Фланец. Фланец.	31
29.	Плита. Скоба.	32
30.	Лестница I, II. Сборочный чертеж.	33
31.	Люк смотровой. Сборочный чертеж.	34
32.	Крышка люка. Обечайка.	35
33.	Ограждение площадки отдыха. Сборочный чертеж.	36
34.	Опора лестницы правая. Стойка правая.	37
35.	Опора лестницы левая. Стойка левая.	38
36.	Опора лестницы левая Стойка левая	39
37.	Опора лестницы правая. Стойка правая.	40
38.	Опора Ф 1220 Сборочный чертеж.	41
39.	Опора Ф 1220. Узлы III-V	42
40.	Гидрозатвор. Сборочный чертеж.	43

Н.контр.	Султанов	
Нач.отд.	Звездина	
ГИП	Немцев	
Инж.	Кульмашева	

ВБР 25У-15с-00-00-00

Содержание альбома

Стадия	Масса	Масштаб
РП		
Лист	Листов	

Таджикгипросельстр.

Ц00190-04 3

т.п. 901-5-53с.93 альб. II часть 3

Инв.№подл. | Подпись и дата | Взам. инв.№

т.п. 901-5-53 с.93. альб. II часть 3

Содержание альбома (Продолжение)

Лист	Наименование	Примечан.
41.	Воротник. Патрубок.	44
42.	Труба Ду-80. Сборочный чертеж. Фланец.	45
43.	Труба Ду-100. Сборочный чертеж. Воротник.	46
44.	Днище. Фланец опоры.	47
45.	Кольцо Фланец опоры.	48
46.	Фланец Обечайка	49
47.	Обечайка	50
48.	Обечайка Обечайка	51
49.	Обечайка Обечайка	52
50.	Ограждение крыши. Сборочный чертеж.	53
51.	Кольцо. Труба переливная с кольцом. Сборочный чертеж.	54
52.	Площадка лестницы. Сборочный чертеж.	55
53.	Площадка лестницы. Узлы	56
54.	Хомут для переливной трубы. Лапка для крепления переливной трубы	57
55.	Колпак. Развертка воздушного колпака Кольцо переливной трубы	58
56.	Настил площадки Настил площадки	59

Инв.№подл. | Подпись и дата | Взам. инв.№

Н.контр.	Султанов	
Нач.отд.	Звездина	
ГИП	Немцев	
Инж.	Кульмашева	

ВБР 25У-15с-00-00-00

Содержание альбома (Продолжение)

Стадия	Масса	Масштаб
РП		
Лист	Листов	

Таджикгипросельстр.

Пояснительная записка.

Типовой проект „Унифицированные водонапорные стальные башни заводского изготовления (системы Рожновского) вместимостью 15, 25, 50 м³ высотой опоры 12, 15, 18 м." для сейсмической зоны разработаны в соответствии с заданием Казтиппроекта от 1 ноября 1991 г. и договора N 4698/91 от 14 июня 1991 г.

Проект состоит из 4х альбомов.

Альбом I - предназначен для строительных организаций, содержит чертежи нулевого цикла и указания необходимые для сборки на монтаже и сварке частей башни. Альбом II - состоит из рабочих чертежей КМД и предназначен для заводов-изготовителей серийных партий стальных башен.

Альбом III - Ведомости потребности в материалах.

Альбом IV - Сметы.

В данной части 3 альбома II разработаны рабочие чертежи (КМД) заводу-изготовителю на башню ВБР-25У-15с для зоны сейсмичностью 9,8,7 баллов.

Водонапорная башня имеет параметры:

- диаметр бака 3020 мм;
- емкость бака 25 м³;
- высота опоры 15 м;
- диаметр опоры 1220 мм.

Бак поставляется на место монтажа в собранном виде. Опора h=15м состоит из двух частей по 6 м. и одной 3 м.

Части опор, бак и лестница соединяются на месте монтажа. Лестница имеет ограждение. В опоре и на крыше бака имеются смотровые люки. Внутри башни имеются ребра жесткости и льдоудержатели. Опора закрепляется на монолитном железобетонном фундаменте посредством приварки к закладным деталям в фундаменте. Трубы - подводящая и переливная крепятся к стенкам башни при помощи уголка и хомутов. Питание водопроводной сети осуществляется с помощью отводящей трубы из нижней части опоры.

При заказах заводу изготовителю маркировка башни ВБР-25У-15с значит: - Водонапорная башня Рожновского, емкостью бака 25 м³ унифицированная, сейсмическая, с высотой опоры 15 м.

Башни поставляются заводом-изготовителем отгрунтованные и окрашенные. В случае поставки башни по согласованию с заводом-изготовителем только огрунтованной рекомендуются следующие окрасочные материалы:

1). Краска БТ-177 по ОСТ 6-10-426-79;
2. лак ПФ-170 или ПФ-171 по ГОСТ 15907-70*. с 10-15% алюминиевой пудры по ГОСТ 5494-71;*
3. эмаль НЦ-132 по ГОСТ 6631-74.*

Каждые 3-4 года окраска возобновляется. Перед окраской башен с их поверхности должна быть удалена окалина, ржавчина, жировые пятна и другие загрязнения.

Пример маркировки: ВБР 25У-15с-00-00-00
Сборочный чертеж: ВБР 25У-15с-01-00-00 СБ
Сборочные единицы: ВБР 25У-15с-01-01-00
Детали: ВБР 25У-15с-01-01-01.

Н. контр.	Султанов		ВБР 25У-15с-00-00-00	
Нач. отд.	Звездина		Пояснительная записка	Стадия: РП; Масса; Масштаб
ГИП	Немцев			Лист 1; Листов
Инж.	Кульмашева			Тадниктипросельстр.

т.п. 901-5-53 с. 93 альб. II часть 3

Инв. N подл. | Подпись и дата | Взам. инв. N

Формат	Зона	поз.	Обозначение	Наименование	кол-во	Примечания
				Документация		
			ВБР 25У-15с-00-00-00	Общий вид		л. 12
				Сборочные единицы		
		1	ВБР 25У-15с-01-00-00	Бак	1	л. 13
		2	ВБР 25У-15с-02-00-00	Лестница I	3	л. 30
		3	ВБР 25У-15с-03-00-00	Лестница II	2	л. 30
		4	ВБР 25У-15с-04-00-00	Люк смотровой	2	л. 31
		5	ВБР 25У-15с-05-00-00	Ограждение площ. отд.	1	л. 33
		6	ВБР 25У-15с-06-00-00	Опора лестнич. прав.	3	л. 34
		7	ВБР-25У-15с-07-00-00	Опора лестнич. лев.	3	л. 35
		8	ВБР 25У-15с-08-00-00	Опора лестнич. лев.	3	л. 36
		9	ВБР 25У-15с-09-00-00	Опора лестнич. прав.	3	л. 37
		10	ВБР 25У-15с-10-00-00	Опора бака	1	л. 38
		11	ВБР 25У-15с-11-00-00	Ограждение крыши	1	л. 50
		12	ВБР 25У-15с-12-00-00	Площадка лестницы	1	л. 52
		13	ВБР 25У-15с-13-00-00	Труба переливная	1	л. 51
		14	ВБР 25У-15с-14-00-00	Воздушный колпак	1	л. 55

т.п. 901-5-53с. 93 альб. II часть 3

Взам. инв.№ | Подпись и дата | Инв.№ подл.

Н. контр.	Султанов		ВБР - 25У-15с-00-00-00
Нач. отд.	Звездина		Башня водонапорная V=25 м³, H=15 м Спецификация
ГИП	Немцев		
Инж.	Кульмашева		

Стадия	Лист	Листов
Р.П.	2	

Таджикгипросельстрой

Формат	Зона	поз.	Обозначение	Наименование	кол-во	Примечания
			ВБР 25У-15с-01-00-00 СБ	Сборочный чертеж		л. 13
				Сборочные единицы		
		1	ВБР 25У-15с-01-01-00	Крыша	1	л. 14
		2	ВБР 25У-15с-01-02-00	Бак, верхняя часть	1	л. 21
		3	ВБР 25У-15с-01-03-00	Бак, нижняя часть	1	л. 26
		4	ВБР 25У-15с-01-04-00	Скоба транспортиров.	3	л. 22

Взам. инв.№ | Подпись и дата | Инв.№ подл.

Н. контр.	Султанов		ВБР - 25У-15с-01-00-00
Нач. отд.	Звездина		Бак 25 м³ Спецификация
ГИП	Немцев		
Инж.	Кульмашева		

Стадия	Лист	Листов
Р.П.	2	

Таджикгипросельстрой

Формат	Зона	Поз.	Обозначение	Наименование	Кол-во	Примечание
				Документация		
			ВБР25У-15с 01-06-00 СБ	Сборочный чертеж		л. 17
				Детали		
		1	ВБР25У-15с-01-06-01	Крышка	1	л. 17
		2	ВБР25У-15с-01-06-02	Ручка	1	л. 18

т.п. 901-5-53с.93 альб. II часть 3

Взам. инв.№ | Подпись и дата | Инв.№ подл.

Н. контр.	Султанов		ВБР 25У-15с-01-06-00 СБ
Нач.отд.	Звездина		Крышка люка Спецификация
ГИП	Немцев		
Зав.гр.	Урманова		

Стадия	Лист	Листов
Р.П.	3	

Таджикгипросельстрой

Формат	Зона	Поз.	Обозначение	Наименование	Кол-во	Примечание
				Документация		
			ВБР 25У-15с-01-01-00 СБ	Сборочный чертеж		л. 14
				Сборочные единицы		
		1	ВБР25У-15с-01-05-00	Труба вентиляционная	1	л. 15
		2	ВБР25У-15с-01-06-00	Крышка люка	1	л. 17
				Детали		
		3	ВБР-25У-15с-01-01-01	Кольцо люка	1	л. 19
		4	ВБР 25У-15с 01-01-02	Прокладка	1	л. 19
		5	ВБР 25У-15с 01-01-03	Сектор крыши	2	л. 20
				Стандартные изделия		
		6		Болт М8х25-05 ГОСТ 7798-70*	20	
		7		Шайба пружинная		
				5Н65г ГОСТ 6402-70*	20	
		8		Гайка М8 ГОСТ 5915-70*	20	

Взам. инв.№ | Подпись и дата | Инв.№ подл.

Н. контр.	Султанов		ВБР 25У-15с-01-01-00 СБ
Нач.отд.	Звездина		Крышка Спецификация
ГИП	Немцев		
Зав.гр.	Урманова		

Стадия	Лист	Листов
Р.П.	3	

Таджикгипросельстрой

Формат	Зона	Поз.	Обозначение	Наименование	Кол-во	Примечание
				Документация		
			ВБР 25У-15с 01-04-00 СБ	Сборочный чертеж	1	л. 22
				Детали		
		1	ВБР 25У-15с-01-04-01	Плита	1	л. 29
		2	ВБР 25У-15с 01-04-02	Скоба	1	л. 29

т.п. 901-5-53с. 93 альб. II часть 3

Инв. № подл. | Подпись и дата | Взам. инв. №

Н. контр.	Султанов		ВБР25У-15с-01-04-00 СБ
Нач. отд.	Звездина		Скоба транспортировочная Спецификация
ГИП	Немцев		Стадия: Р.П. · Лист: 4 · Листов:
Зав. гр.	Урманова		Тадниктипросельстрой

Формат	Зона	Поз.	Обозначение	Наименование	Кол-во	Примечание
				Документация		
			ВБР25У-15с-01-05-00СБ	Сборочный чертеж		л. 15
				Детали		
		1	ВБР 25У-15с-01-05-01	Конус	1	л. 15
		2	ВБР 25У-15с-01-05-02	Планка	4	л. 16
		3	ВБР 25У-15с-01-05-03	Труба	1	л. 16
		4	ВБР 25У-15с-01-05-04	Хомутик	1	л. 20
				Стандартные изделия		
		5		Болт. М 6х25-055 ГОСТ 7798-70*	1	
		6		Гайка М6-055 ГОСТ 5915-70	1	
		7		Шайба пружинная БН 65г ГОСТ 6402-70*	1	

Инв. № подл. | Подпись и дата | Вз. инв. №

Н. контр.	Султанов		ВБР 25У-15с-01-05-00 СБ
Нач. отд.	Звездина		Труба Вентиляционная Спецификация
ГИП	Немцев		Стадия: Р.П. · Лист: 4 · Листов:
Зав. гр.	Урманова		Тадниктипросельстрой

Формат	Зона	Поз.	Обозначение	Наименование	Кол-во	Примечание
				Документация		
			ВБР 25У-15с-01-02-00 СБ	Сборочный чертеж		л. 21
				Сборочные единицы		
		1	ВБР 25У-15с-01-01-00	Крыша	1	л. 14
		2	ВБР 25У-15с-01-04-00	Скоба транспортировочная	1	л. 22
				Детали		
11		3	ВБР 25У-15с-01-02-01	Кронштейн	1	л. 22
11		4	ВБР 25У-15с-01-02-02	Кляммер	1	л. 23
11		5	ВБР 25У-15с-01-02-03	Льдоудерживатель	12	л. 23
11		6	ВБР 25У-15с-01-02-04	Обечайка бака	1	л. 24
11		7	ВБР 25У-15с-01-02-05	Ступенька	5	л. 26
11		6	ВБР 25У-15с-01-02-06	Фланец	1	л. 24
11		9	ВБР 25У-15с-01-02-07	Скоба к льдоудерживателю	12	л. 25
				Стандартные изделия		
		10		Болт М16х4.5-055 ГОСТ 7798-70*	2	
		11		Шайба пружинная 16Н65Г ГОСТ 6402-70*	2	
		12		Гайка Н16 ГОСТ 5915-70*	2	
				Материалы		
		13		Уголок $\frac{75 \times 50 \times 5\ ГОСТ\ 8510-86}{Ст3\ ГОСТ\ 535-88}$ ℓ=173мм	2	

т.п. 901-5-53а.93г. альб. II часть 3

Взам. инв. N | Подпись и дата | Инв. N подл.

Н. контр.	Султанов		ВБР 25У-15с-01-02-00 СБ
Нач. отд.	Звездина		Бак Верхняя часть Спецификация
ГИП	Немцев		Стадия: Р.П. · Лист: 5 · Листов:
Инж.	Кулакова		Таджикгипросельстрой

Формат	Зона	Поз.	Обозначение	Наименование	Кол-во	Примечание
				Документация		
			ВБР 25У-15с-01-03-00 СБ	Сборочный чертеж		л. 26
				Сборочные единицы		
11		1	ВБР 25У-15с-01-04-00	Скоба транспортировочная	1	л. 22
				Детали		
11		2	ВБР 25У-15с-01-03-01	Конус бака	1	л. 27
11		3	ВБР 25У-15с-01-02-03	Льдоудерживатель	5	л. 23
11		4	ВБР 25У-15с-01-02-04	Обечайка бака	1	л. 24
11		5	ВБР 25У-15с-01-02-05	Ступенька	5	л. 26
11		6	ВБР 25У-15с-01-03-02	Ступенька конуса	5	л. 25
11		7	ВБР 25У-15с-01-03-03	Фланец	1	л. 28
11		8	ВБР 25У-15с-01-03-04	Фланец	1	л. 28
11		9	ВБР 25У-15с-01-02-07	Скоба к льдоудерживателю	5	л. 25

Взам. инв. N | Подпись и дата | Инв. N подл.

Н. контр.	Султанов		ВБР 25У-15с-01-03-00 СБ
Нач. отд.	Звездина		Бак Нижняя часть Спецификация
ГИП	Немцев		Стадия: Р.П. · Лист: 5 · Листов:
Инж.	Кулакова		Таджикгипросельстрой

Ц00190-04 9

Формат	Зона	Поз.	Обозначение	Наименование	Кол-во	Примечание
				Документация		
			ВБР 25У-15с-02-00-00СБ	Сборочный чертеж		л.30
				Детали		
11		1	ВБР 25У-15с-02-00-01	Дуга	3	л.18
				Материалы		
		2		Круг $\frac{18\ ГОСТ\ 2590-88 - \ell=680}{Ст.3\ ГОСТ\ 380-88}$	10	1.36
		3		$\ell=3100$	5	6.20
				Уголок $\frac{50x50x4\ ГОСТ\ 8509-86}{Ст.3\ ГОСТ\ 535-88}$		
		4		$\ell=3100$	2	9.48
		5		$\ell=100$	2	0.31

Н. контр.	Султанов		ВБР 25У-15с-02-00-00 СБ			
Нач. отд.	Звездина		Лестница I Спецификация	Стадия	Лист	Листов
ГИП	Немцев			Р.П.	6	
Инж.	Кулакова			Таджикгипросельстрой		

Т.П. 901-5-53с.93г. альб. II часть 3

Взам. инв. № | Подпись и дата | Инв. № подл.

Формат	Зона	Поз.	Обозначение	Наименование	Кол-во	Примечание
				Документация		
			ВБР 25У-15с-03-00-00СБ	Сборочный чертеж		л.30
				Детали		
11		1	ВБР 25У-15с-02-00-01	Дуга	2	л.18
				Материалы		
		2		Круг $\frac{18\ ГОСТ\ 2590-88\ \ell=680}{Ст.3сп\ ГОСТ\ 380-88}$	12(10)	1.36
		3		$\ell=1740(\ell=1050)$	5	3.48(2.10)
		4		Уголок $\frac{50x50x4\ ГОСТ\ 8509-86}{Ст.3\ сп\ ГОСТ\ 535-88}$		
				$\ell=3740$	2	11.41
				$(\ell=3100)$		(5.46)

Размеры в скобках даны для лестницы II верхней секции.

Н. контр.	Султанов		ВБР 25У-15с-03-00-00 СБ			
Нач. отд.	Звездина		Лестница II Спецификация	Стадия	Лист	Листов
ГИП	Немцев			Р.П.	6	
Инж.	Кулакова			Таджикгипросельстрой		

Взам. инв. № | Подпись и дата | Инв. № подл.

т.п. 901-5-53с. 93г. альб. II часть 3

Формат	Зона	поз.	Обозначение	Наименование	кол-во	Примечание
				Документация		
12			ВБР 25У-15с-04-00-00 СБ	Сборочный чертеж		л. 31
				Детали		
11		1	ВБР 25У-15с-04-00-01	Крышка люка	1	л. 32
11		2	ВБР 25У-15с-04-00-02	Обечайка	1	л. 32
11		3	ВБР 25У-15с-01-01-02	Прокладка	1	л. 19
11		4	ВБР 25У-15с-04-00-03	Фланец	1	л. 42
				Стандартные изделия		
		5		Болт М12х30-05 ГОСТ 7798-70	20	
		6		Гайка М12-05 ГОСТ 5915-70*	20	
		7		Шайба пружинная		
				12Н65Г ГОСТ 6402-70*	20	

Подпись и дата | Взам. инв. N | Инв. N подл.

Н. контр.	Султанов	
Нач. отд.	Звездина	
ГИП	Немцев	
Зав. гр.	Урманова	
инж.	Кулакова	

ВБР 25У-15с-04-00-00 СБ

Люк смотровой
спецификация

стадия	лист	листов
Р.П.	7	

Таджикгипросельстрой

Формат	Зона	поз.	Обозначение	Наименование	кол-во	Примечание
				Документация		
			ВБР 25У-15с-10-01-00 СБ	Сборочный чертеж		л. 40
				Детали		
11		1	ВБР 25У-15с-10-01-01	Воротник	1	л. 41
11		2	ВБР 25У-15с-10-01-02	Патрубок	1	л. 41
б/4		3	ВБР 25У-15с-10-01-03	Труба 80 ГОСТ 3262-75*		
				ℓ = 95		
б/4		4	ВБР 25У-15с-10-01-04	Труба 80 ГОСТ 3262-75*		
				ℓ = 527		
				Стандартные изделия		
		5		Отвод 80 ГОСТ 9842-61	3	
		6		Кронштейн		
				Уголок $\frac{45 \times 45 \times 3 \text{ ГОСТ } 8509\text{-}86}{\text{ст3. ГОСТ } 535\text{-}88*}$		
				ℓ = 100 мм	2	

Подпись и дата | Взам. инв. N | Инв. N подл.

Н. контр.	Султанов	
Нач. отд.	Звездина	
ГИП	Немцев	
Зав. гр.	Урманова	
инж.	Кулакова	

ВБР 25У-15с-10-01-00 СБ

Гидрозатвор
Спецификация

стадия	лист	листов
Р.П.	7	

Таджикгипросельстрой

т.п. 901-5-53с.93г. альб. II часть 3

Формат	Зона	поз.	Обозначение	Наименование	кол-во	Примечания
				Документация		
			ВБР 25У-15с-05-00-00СБ	Сборочный чертеж		л. 33
				Детали		
			ВБР 25У-15с-05-00-01	Ограждение ОГ-1, ℓ=1765	1	л. 33
			ВБР 25У-15с-05-00-02	Ограждение ОГ-2, ℓ=1050	1	л. 33
			ВБР 25У-15с-05-00-03	Ограждение ОГ-3, ℓ=1050	1	л. 33
				Материалы		
				Полоса 4х40 ГОСТ 103-76* / Ст.3 ГОСТ 380-88	14.6 кг	
				Труба 20 ГОСТ 3262-75*	21.6 кг	

Взам. инв. N | Подпись и дата | Инв. N подл.

Н. контр.	Султанов		ВБР 25У-15с-05-00-00 СБ
Нач.отд.	Звездина		Ограждение площадки отдыха Спецификация
ГИП	Немцев		Стадия: Р.П. · Лист: 8 · Листов:
Инж.	Кульмашева		Таджикгипросельстр.

Формат	Зона	поз.	Обозначение	Наименование	кол-во	Примечания
				Документация		
			ВБР 25У-15с-11-00-00СБ	Сборочный чертеж		л. 50
				Детали		
		1	ВБР 25У-15с-11-00-01	Кольцо		л. 51
				Материалы		
		2		Полоса 4х40 ГОСТ 103-76* / Ст.3 ГОСТ 380-88	38.4 кг	
				ℓ= 10150		
		3		Труба 20 ГОСТ 3262-75*		
				ℓ=1040	133 кг	

Взам. инв. N | Подпись и дата | Инв. N подл.

Н. контр.	Султанов		ВБР 25У-15с-11-00-00 СБ
Нач.отд.	Звездина		Ограждение крыши. Спецификация.
ГИП	Немцев		Стадия: Р.П. · Лист: 8 · Листов:
Инж.	Кульмашева		Таджиктипросельстрой

Ц00190-04 12

Формат	Зона	поз.	Обозначение	Наименование	кол-во	Примечания
				Документация		
			ВБР 25-15-10-00-00 СБ	Сборочный чертеж		л.38,39
				Сборочные единицы		
		1	ВБР 25-15-10-01-00	Гидрозатвор	1	л. 40
		2		Опора I ℓ=6м	1	л. 38
		3		Опора II ℓ=3м	1	л. 38
		4		Опора III ℓ=6м	1	л. 38
		5	ВБР 25У-15с-01-04-00	Скоба транспортир.	3	л. 22
		6	ВБР 25У-15с-10-02-00	Труба ДУ-80	1	л. 42
		7	ВБР 25У-15с-10-03-00	Труба ДУ-100	1	л. 43
				Детали		
		8	ВБР 25У-15с-10-00-01	Днище	1	л. 44
		9	ВБР-25У-15с-01-02-01	Кронштейн	1	л. 22
		10	ВБР 25У-15с-01-02-02	Кляммер	1	л. 23
		11	ВБР 25У-15с-01-02-05	Ступенька	42	л. 26
		12	ВБР 25У-15с-10-00-02	Фланец опоры	2	л. 44
		13	ВБР 25У-15с-10-00-03	кольцо переливной трубы	1	л. 55
		14	ВБР 25У-15с-10-00-04	Фланец опоры	2	л. 45
		15	ВБР 25У-15с-10-00-05	Фланец	1	л. 46
		16	ВБР 25У-15с-10-00-06	Кольцо	1	л. 45

т.п. 901-5-53с. 93г. альб. II часть 3

Взам. инв. N | Подпись и дата | Инв. N подл.

Н.контр.	Султанов		ВБР 25У-15с-10-00-00
Нач.отд.	Звездина		Опора бака V=25м³, H=15м Д=1220мм Спецификация
ГИП	Немцев		Стадия: Р.П. / Лист: 9 / Листов:
инж.	Кульмашева		Тадникгипрасельстрой

Формат	Зона	поз.	Обозначение	Наименование	кол-во	Примечания
		17	ВБР 25У-15с-10-00-13	Хомут для переливной трубы.	4	л. 54
		18	ВБР 25У-15с-10-00-14	Лапка для крепления переливной трубы	4	л. 54
				7-8 баллов		
		19	ВБР 25У-15с-10-00-07	Обечайка	1	л. 47
		20	ВБР 25У-15с-10-00-08	Обечайка	5	л. 46
		21	ВБР 25У-15с-10-00-09	Обечайка	1	л. 48
		22	ВБР 25У-15с-10-00-10	Обечайка	3	л. 48
				9 баллов		
		23	ВБР 25У-15с-10-00-7	Обечайка	1	л. 47
		24	ВБР 25У-15с-10-00-10	Обечайка	3	л. 48
		25	ВБР 25У-15с-10-00-11	Обечайка	2	л. 49
		26	ВБР 25У-15с-10-00-12	Обечайка	1	л. 49
		27	ВБР-25У-15с-10-00-08	Обечайка	3	л.46
				Стандартные изделия		
		28		Болт. М16-45-055		
				ГОСТ 7798-70*	2	
		29		Гайка М16 ГОСТ 5915-70*	2	
		30		Шайба пружинная		
				16Н65 ГОСТ 6402-70*	2	
				Материалы		
		31		Уголок $\frac{50\times50\times5\ ГОСТ\ 8509-86}{Ст.3сп\ 380-88}$		
				ℓ=150	2	

Взам. инв. N | Подпись и дата | Инв. N подл.

Изм.	Лист	N докум.	Подпись	Дата	ВБР 25У-15с-10-00-00	Лист 9

т.п. 901-5-53с.93г. альб. II часть 3

Формат	Зона	Поз.	Обозначение	Наименование	Кол-во	Примечание
				Документация		
			ВБР 25У-15с-10-02-00 СБ	Сборочный чертеж		л. 42
				Детали		
11		1	ВБР 25У-15с-10-01-01	Воротник	1	л. 41
б/4		2		Труба 80 ГОСТ 3262-75*		
				ℓ = 245	1	
				Стандартые изделия		
		3		Фланец 80-10 ГОСТ 12820-80	1	

Н.контр.	Султанов			ВБР 25У-15с-10-02-00 СБ		
Нач.отд.	Звездина			Труба ДУ-80 Спецификация	Стадия	Лист	Листов
ГИП	Немцев				Р.П.	10	
инж.	Кулакова				Таджикгипросельстрой		

Взам.инв.№ | Подпись и дата | Инв.№ подл.

Формат	Зона	Поз.	Обозначение	Наименование	Кол-во	Примечание
				Документация		
			ВБР 25У-15с-10-03-00 СБ	Сборочный чертеж		л. 43
				Детали		
11		1	ВБР 25У-15с-10-03-01	Воротник	1	л. 43
б/4		2		Труба 100 ГОСТ 3262-75*		
				ℓ = 245	1	
				Стандартные изделия		
		3		Фланец 100-10		
				ГОСТ 12820-80	1	

Н.контр.	Султанов			ВБР 25У-15с-10-03-00 СБ		
Нач.отд.	Звездина			Труба ДУ 100 Спецификация	Стадия	Лист	Листов
ГИП	Немцев				Р.П	10	
инж.	Кулакова				Таджикгипросельстрой		

Взам.инв.№ | Подпись и дата | Инв.№ подл.

Формат	Зона	Поз.	Обозначение	Наименование	Кол-во	Примечание
				Документация		
			ВБР 25У-15с-12-00-00 СБ	Сборочный чертеж		л.52,53
				Детали		
		1	ВБР 25У-15с-12-00-01	Настил	1	л.56
		2	ВБР 25У-15с-12-00-02	Настил	1	л.56
				Материалы:		
		3		Лист $\frac{4\ ГОСТ\ 19904-74}{Ст.3\ ГОСТ\ 380-88}$ 100х100	1.25	кг
		4		Уголок $\frac{50х50х4\ ГОСТ\ 8509-86}{Ст.3\ ГОСТ\ 535-88*}$ ℓ=2186	5.8	кг
		5		ℓ=2069	6.46	кг
		6		ℓ=250	0.76	кг
		7		ℓ=350	1.07	кг
		8		ℓ=520	1.59	кг
		9		ℓ=700	2.14	кг
		10		ℓ=1880	5.75	кг
		11		ℓ=1823	5.55	кг

т.п. 901-5-53с. 93г. альб. II часть 3

Взам.инв.N | подпись и дата | инв.N подл.

Н.контр.	Султанов		ВБР 25У-15с-12-00-00 СБ
Нач.отд.	Звездина		Площадка лестницы Спецификация
ГИП	Немцев		Стадия: Р.П. · Лист: 11 · Листов:
инж.	Кульмашева		Тадниктипросельстрой

Формат	Зона	Поз.	Обозначение	Наименование	Кол-во	Примечание
				Документация		
			ВБР 25У-15с-13-00-00 СБ	Сборочный чертеж	1	л.51
				Детали		
		1	ВБР 25У-15с-10-00-03	Кольцо переливной	1	л.55
				трубы		
		2		Труба 80 ГОСТ 3262-75		
				ℓ=11075	1281	кг

Взам.инв.N | подпись и дата | инв.N подл.

Н.контр.	Султанов		ВБР 25У-15с-13-00-00 СБ
Нач.отд.	Звездина		Труба переливная Спецификация
ГИП	Немцев		Стадия: Р.П. · Лист: 11 · Листов:
инж.	Кульмашева		Тадниктипросельстрой

т.п. 901-5-53с. 93г. альб. II часть 3

Ведомость расхода стали

Профиль и ГОСТ		Расход металла, кг	
		7-8 баллов	9 баллов
Сталь прокатная листовая горячекатная ГОСТ 19903-74	δ=2	0.59	0.59
	δ=3	899.76	899.76
	δ=4	4.43	4.43
	δ=5	47.38	47.38
	δ=6	36.8	36.8
Сталь прокатная листовая холоднокатная ГОСТ 19904-74	δ=3	12.98	12.98
	δ=4	1655.66	1111,06
	δ=5	231.43	922.81
Сталь полосовая ГОСТ 103-76*	δ=4	67.51	67.51
	δ=6	48.38	48.38
Трубы стальные водогазопроводные ГОСТ 3262-75*	Ф 20	58.78	58.78
	Ф 80	157.18	157.18
	Ф 100	180.58	180.58
Сталь прокатная угловая равнополочная ГОСТ 8509-86	∟45х3	5.31	5.31
	∟50х4	133.3	133.3
	∟50х5	105	105
Сталь прокатная угловая неравнополочная ГОСТ 8510-86	∟75х50х6	129.35	129.35
	∟75х50х8	28.23	28.23
Сталь круглая ГОСТ 2590-88	Ф8	0.103	0.103
	Ф 12	35.74	35.74
	Ф 14	55.19	55.19
	Ф 18	203.44	203.44

ВБР-25У-15с

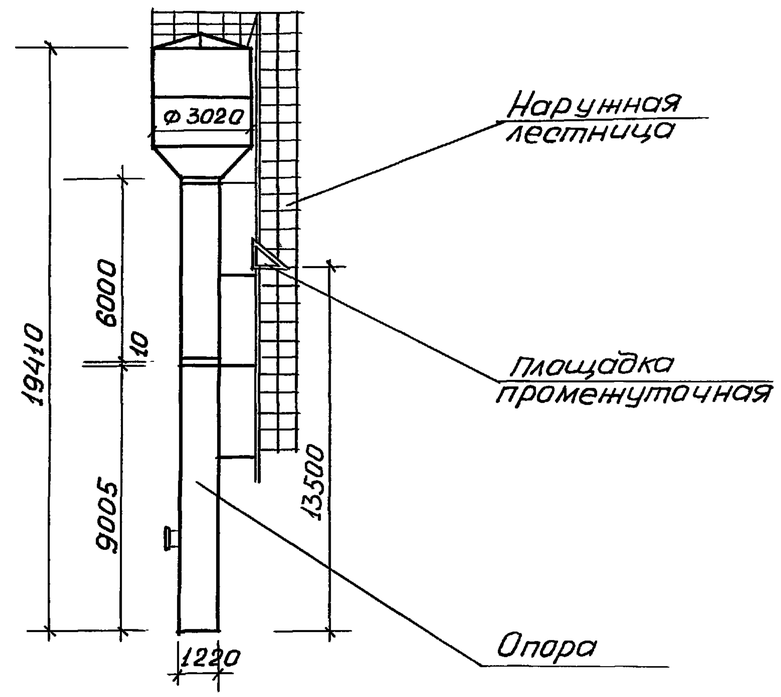

1. Электроды для монтажной сварки принять Э-42А по ГОСТ 9467-75*

Н. контр.	Султанов		ВБР 25У-15с-00-00-00
Нач.отд	Звездина		Башня водонапорная V=25м³ H=15м Общий вид
ГИП	Немцев		Ведомость расхода стали
Инж.	Кульмашева		

Стадия	Масса	Масштаб
р.п.	42439	1:200
лист 12	листов	

Тойнкгипросельстрой

Ц 00190-04 16

Инв.N подл. | Подпись и дата | Взам. инв.N

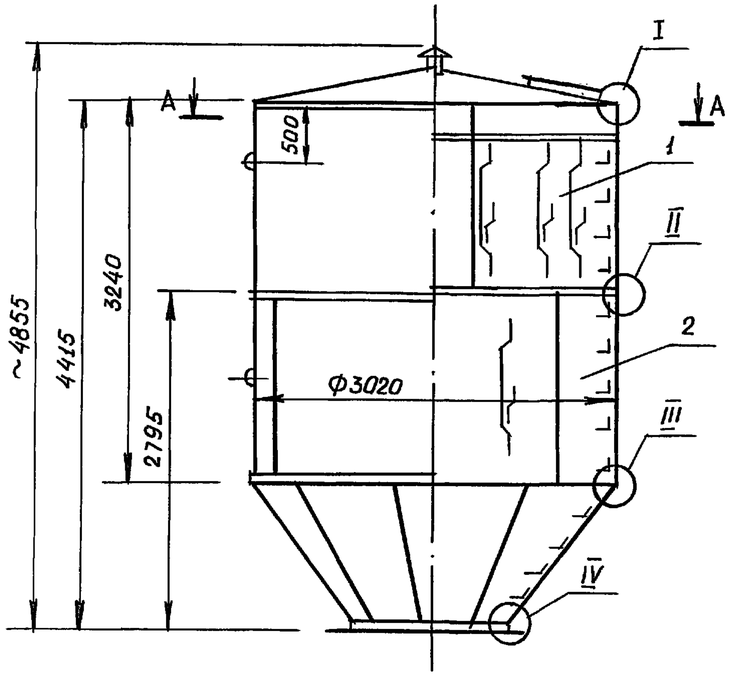

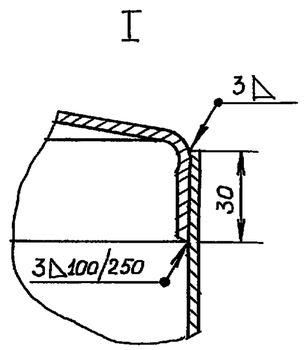

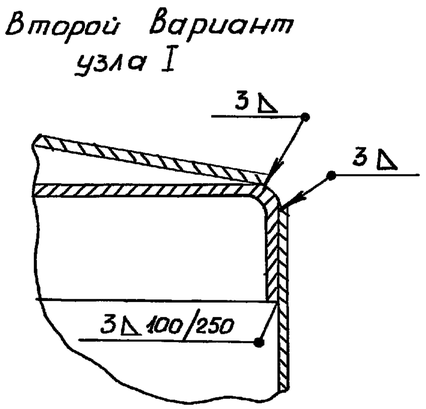

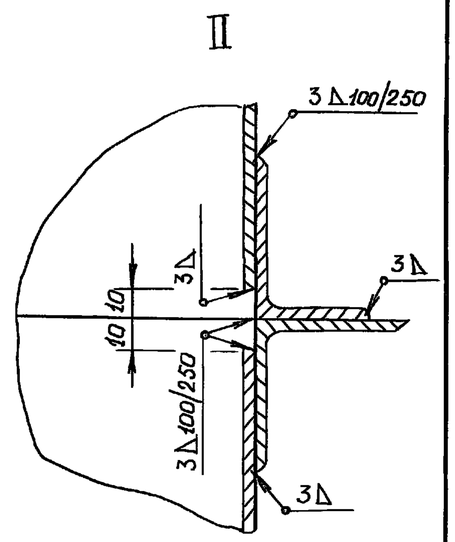

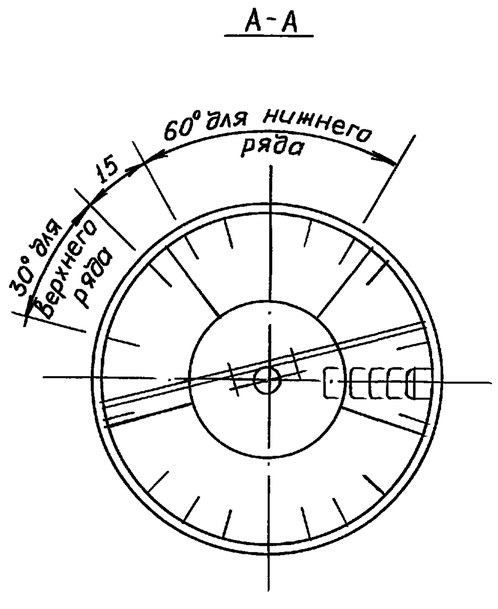

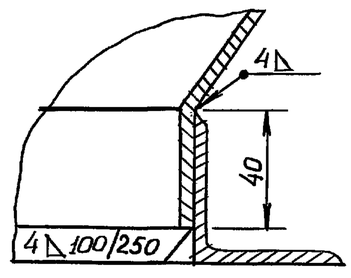

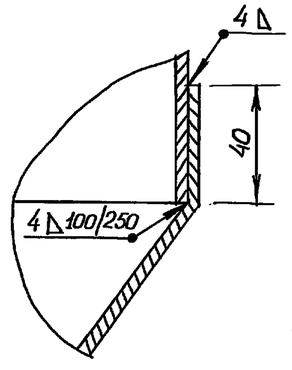

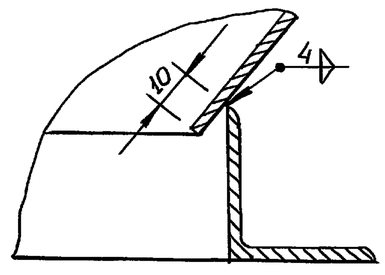

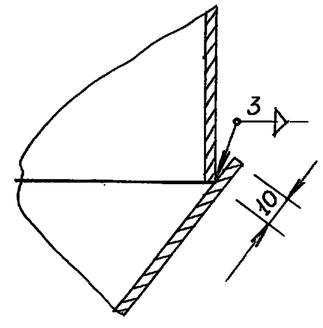

1. При отсутствии оборудования для отбортовки допускается изготовление по второму варианту
2. Сварку производить согласно ГОСТ 10922-75 по II классу

Н.контр.	Султанов		ВБР 25У-15с-01-00-00 СБ
Нач.отд.	Звездина		Бак 25 м³ Сборочный чертеж
ГИП	Немцев		Стадия: Р.П. · Масса: 1444.89 · Масштаб: 1:50
Зав.гр.	Урманова		Лист 13 · листов
Инж.	Кулакова		Тайжикгипросельстрой

Ц 00190-04 17

Инв.№ подл. | Подпись и дата | Взам.инв.№

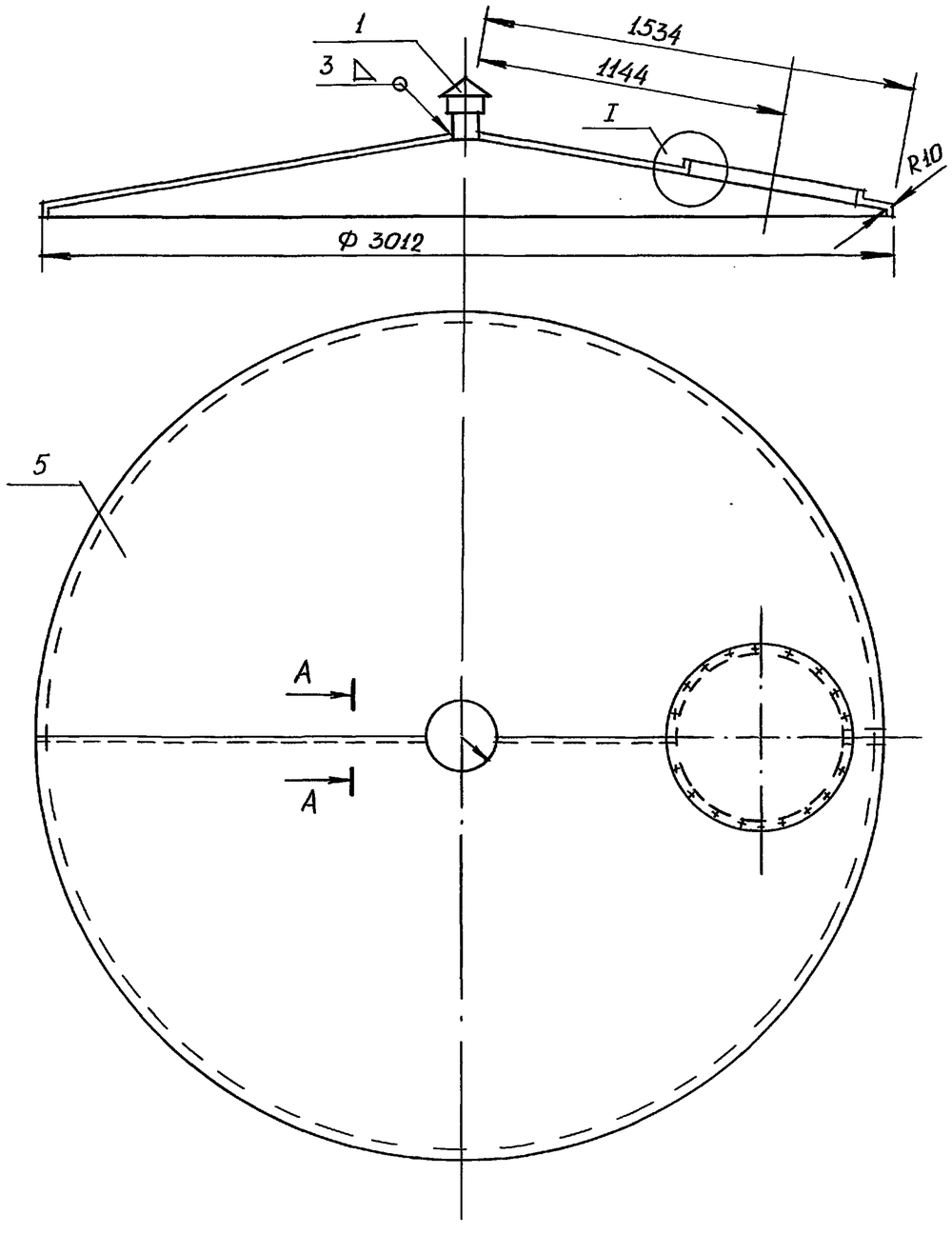

I повернуто
М 1:2

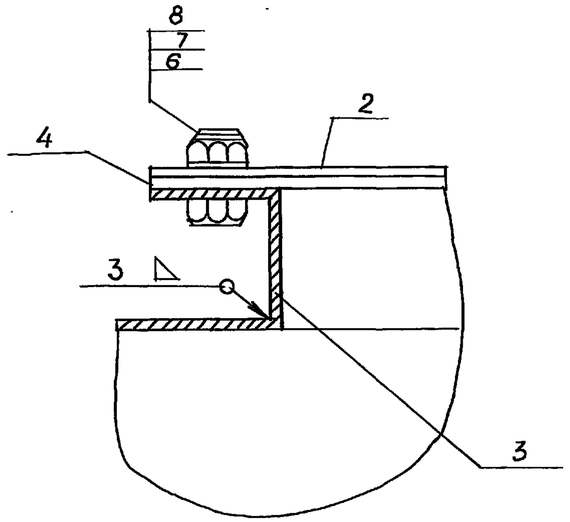

А-А
М 1:1

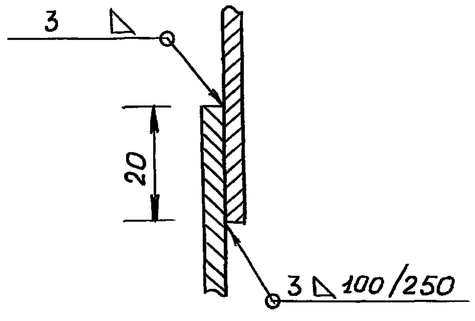

Н.контр.	Султанов		ВБР 25У - 15с-01-01-00 СБ
Нач.отд.	Звездина		Крыша Сборочный чертеж
ГИП	Немцев		
инж.	Кульмашева		

стадия	Масса	масштаб
Р.П.	188.32	1:20
лист 14	листов	

Таджикгипросельстрой

Ц00190-04 18

т.п. 901-5-53с. 93г. альб. II часть 3

Взам. инв.N	Подпись и дата	инв.N подл.

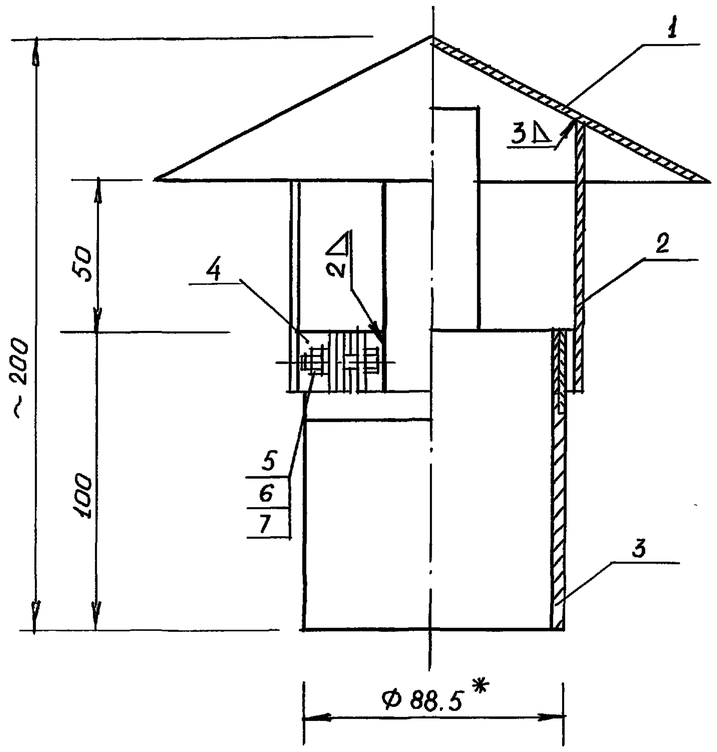

* Размер для справок

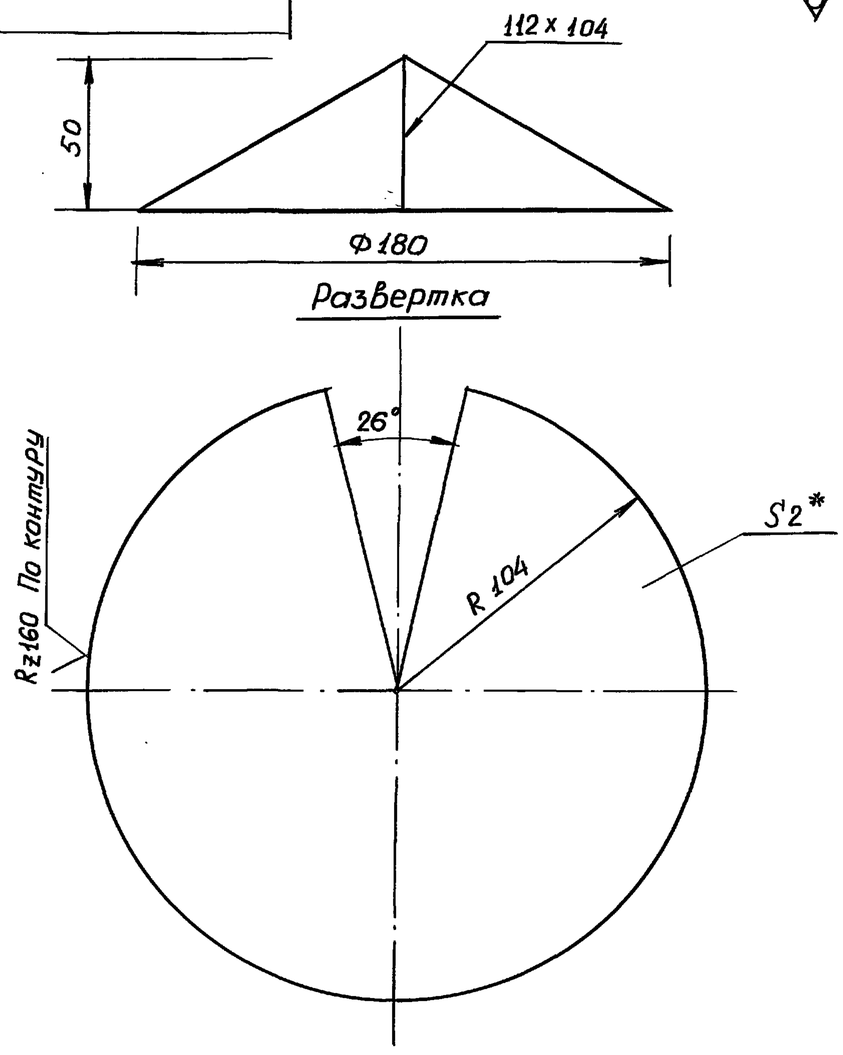

1. Предельные отклонения размеров $\pm\frac{1}{2}$ допуска 8кл.
2. * Размер для справок

Н.контр.	Султанов		ВБР 25У-15с-01-05-00 СБ			
			Труба Вентиляционная Сборочный чертеж	Стадия	Масса	Масштаб
				Р.П.	0.49	1:2
Нач.отд.	Звездина			Лист 15	Листов	
ГИП	Немцев			Таджикгипросельстрой		
Зав.гр.	Урманова					

Н.контр.	Султанов		ВБР-25У-15с-01-05-01			
			Конус Вентиляционной трубы	Стадия	Масса	Масштаб
				Р.П.	0.49	1:2
Нач.отд.	Звездина			Лист 15	Листов	
ГИП	Немцев		Лист 2 ГОСТ 19903-74* / Ст.3. ГОСТ 380-88	Таджикгипросельстрой		
Зав.гр.	Урманова					

Взам. инв.№ | Подпись и дата | Инв.№ подл.

т.п. 901-5-53с. 93г. альб. II часть 3

Ц00190-04 19

т.п. 901-5-53с.93г. альб. II часть 3

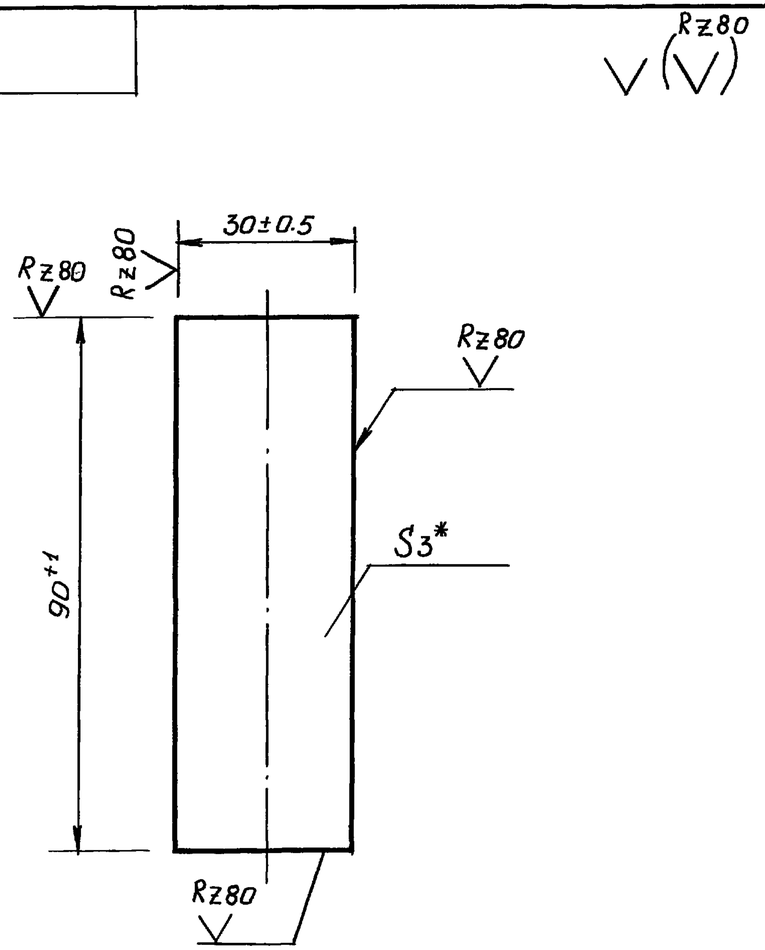

1.* Размер для справок

Н.контр.	Султанов			ВБР 25У-15с - 01-05-02		
Нач.отд.	Звездина			Планка	Стадия: Р.П.	Масса: 0.04	Масштаб: 1:1
ГИП	Немцев				Лист 16	Листов
Зав.гр.	Урманова			лист 3 ГОСТ 19904-74* / Ст.3 ГОСТ 380-88	Таджикгипросельстрой	

Взам.инв.№ | Подпись и дата | Инв.№ подл.

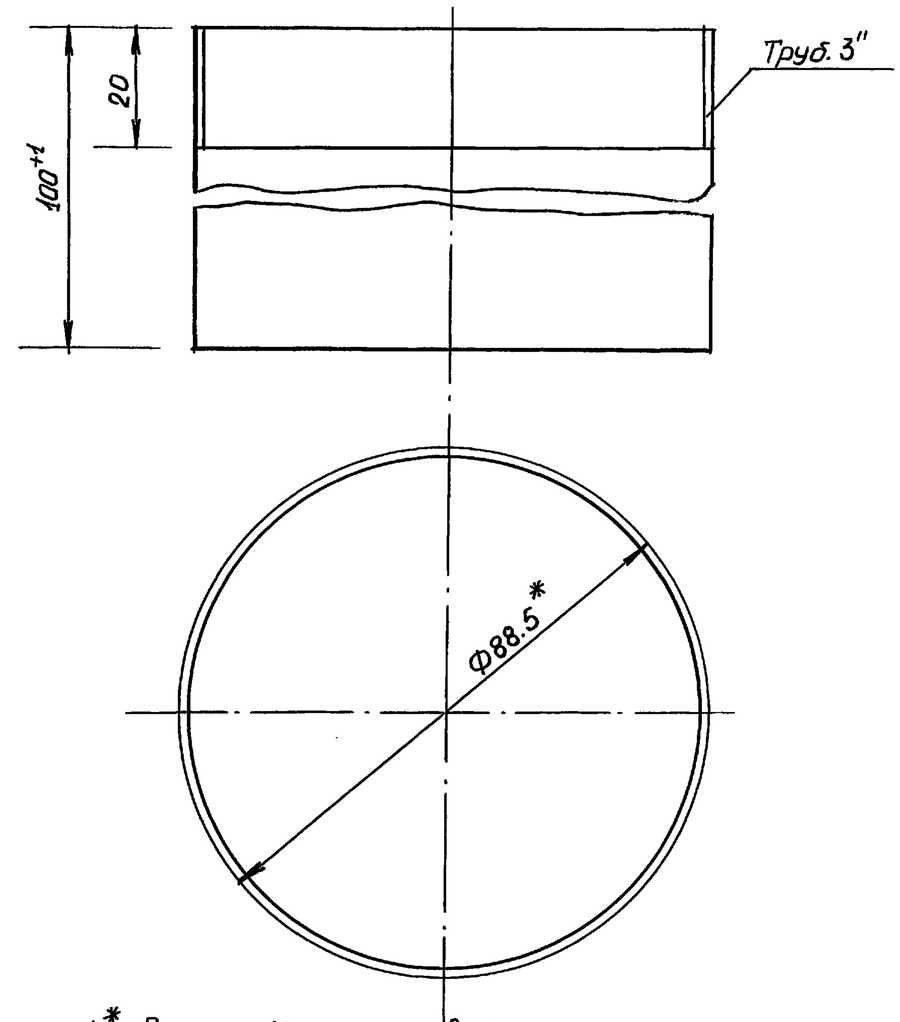

1.* Размер для справок

Н.контр.	Султанов			ВБР 25У-15с -01-05-03		
Нач.отд.	Звездина			Труба	Стадия: Р.П.	Масса: 0.834	Масштаб: 1:1
ГИП	Немцев				Лист 16	Листов
Зав.гр.	Урманова			Труба 80 ГОСТ 3262-75*	Таджикгипросельстрой	

Взам.инв.№ | Подпись и дата | Инв.№ подл.

т.п. 901-5-53с.93 альб. II часть 3

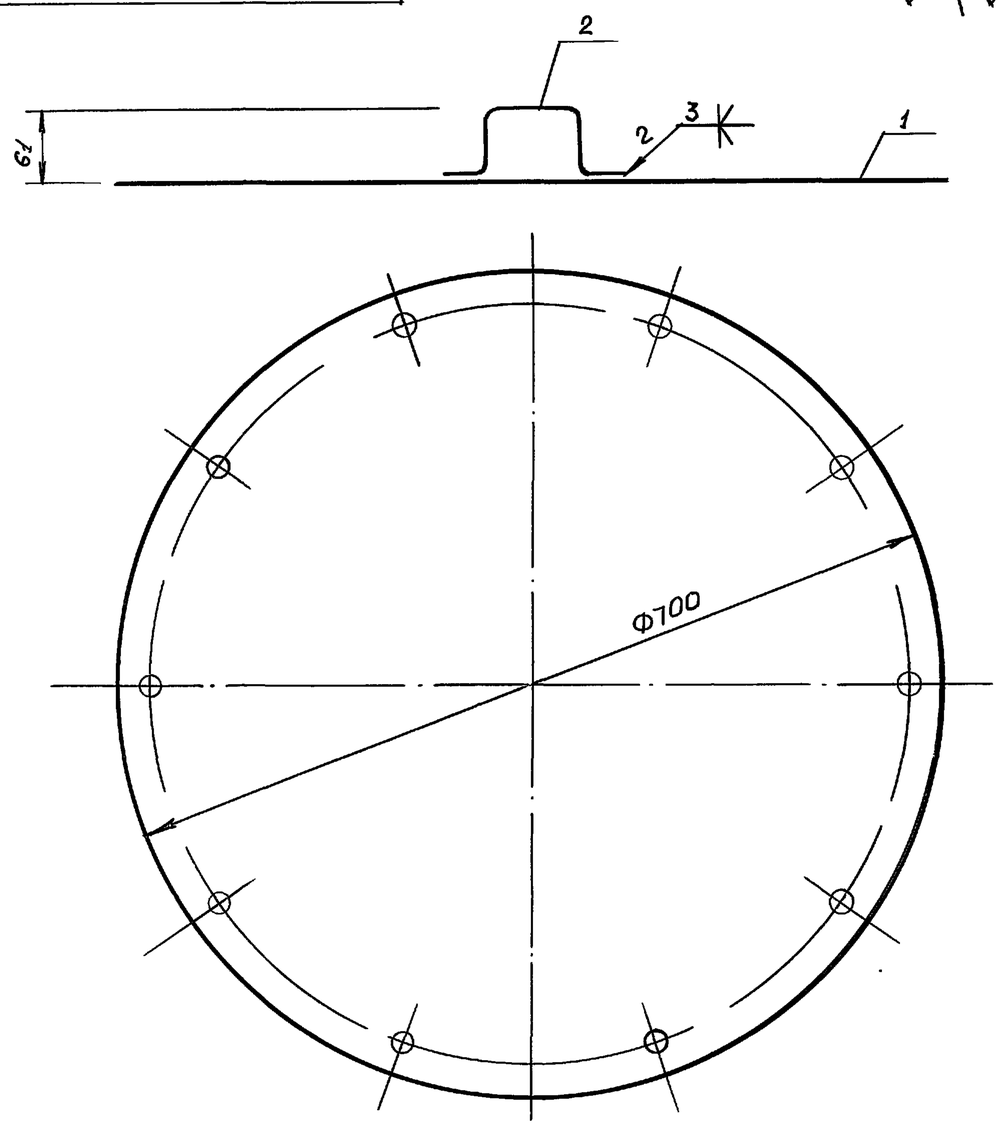

Н.контр.	Султанов		ВБР 25У-15с 01-06-00 СБ
Нач.отд.	Звездина		Крышка люка Сборочный чертеж
ГИП	Немцев		
инж.	Кулакова		Таджикгипросельстрой

Стадия	Масса	Масштаб
Р.П.	9.16	1:5
лист 17	листов	

Взам.инв.N | Подпись и дата | Инв.N подл.

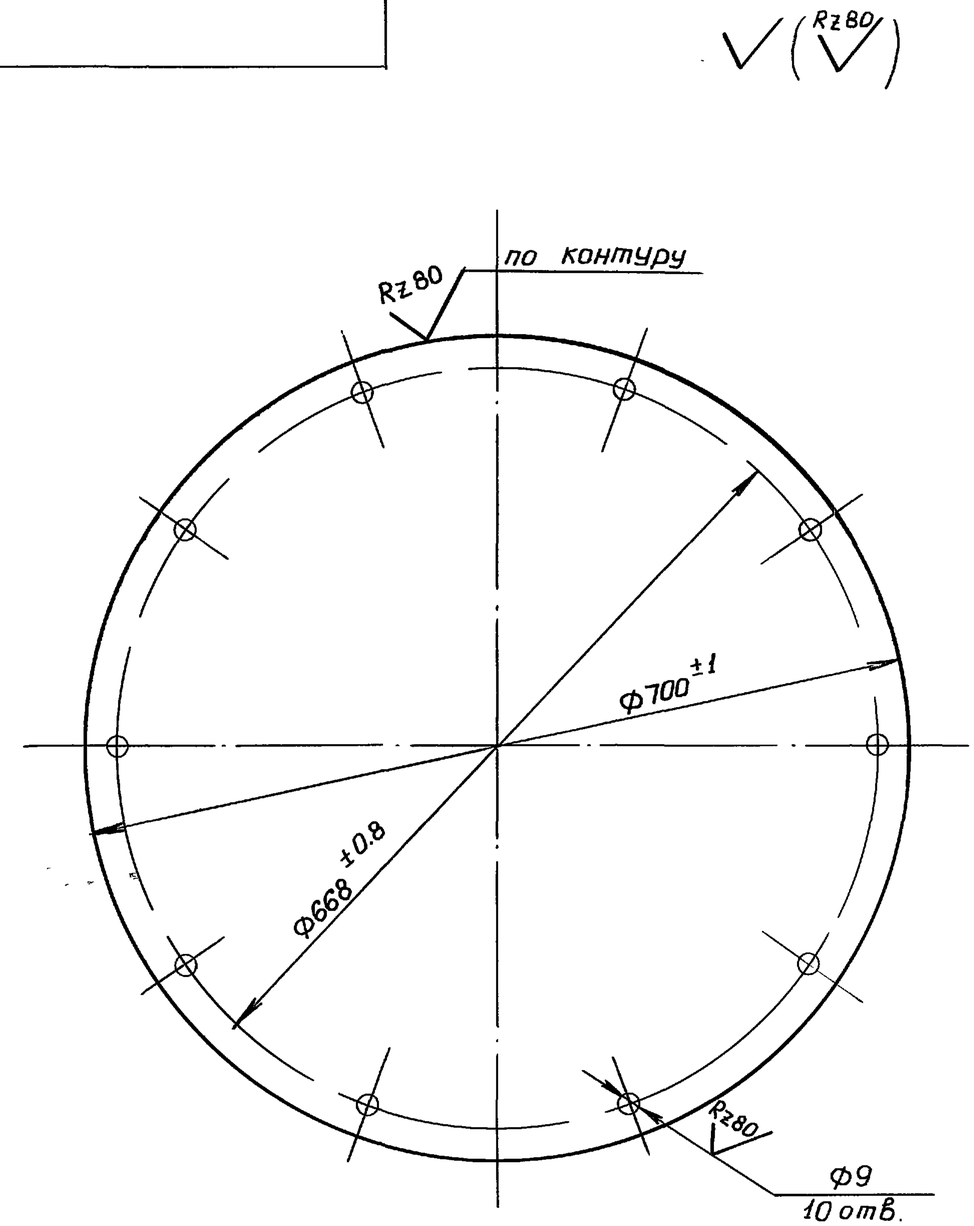

Н.контр.	Султанов		ВБР 25У-15с-01-06-01
Нач.отд.	Звездина		Крышка
ГИП	Немцев		
инж.	Кулаков		Таджикгипросельстрой

Стадия	Масса	Масштаб
Р.П.	9.06	1:5
лист 17	листов	

Лист $\frac{3\ ГОСТ\ 19904-74^{*}}{Ст.3\ ГОСТ\ 380-88}$

Взам.инв.N | Подпись и дата | Инв.N подл.

Ц00190-04 21

т.п. 901-5-53 с. 93г. альб. II часть 3

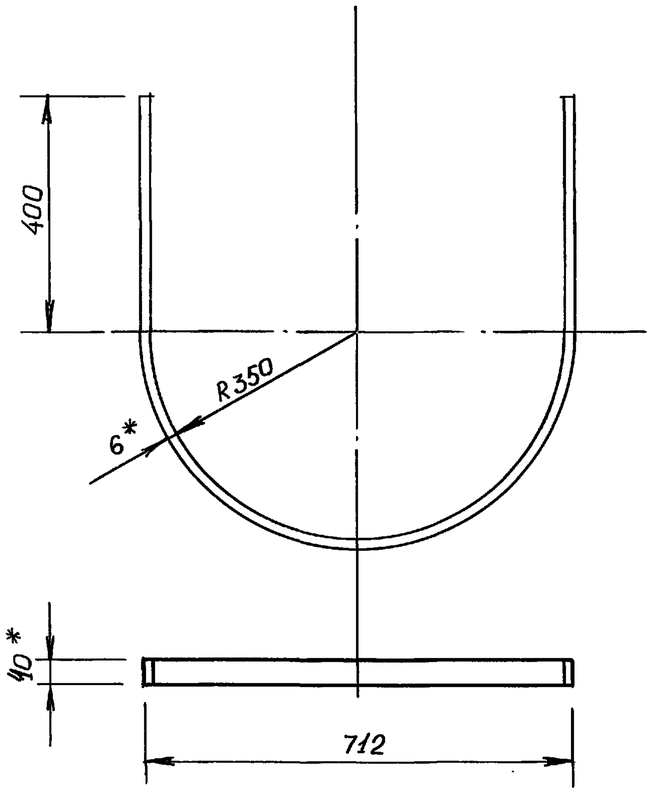

1. *Размер для справок
2. Длина развертки ℓ=1900мм
3. Предельные отклонения размеров $\pm\frac{1}{2}$ допуска 8 кл.

Н.контр.	Султанов		ВБР 25У-15с-02-00-01			
			Дуга	стадия	Масса	Масштаб
				Р.П.	3.6	1:10
Нач.отд.	Звездина			лист 18	листов	
ГИП	Немцев		Полоса $\frac{6\times40\ ГОСТ\ 103-76}{ст\ 3\ ГОСТ\ 380-88}$	Таджикгипросельстрой		
инж.	Кулакова					

Взам.инв.N | Подпись и дата | Инв.N подл.

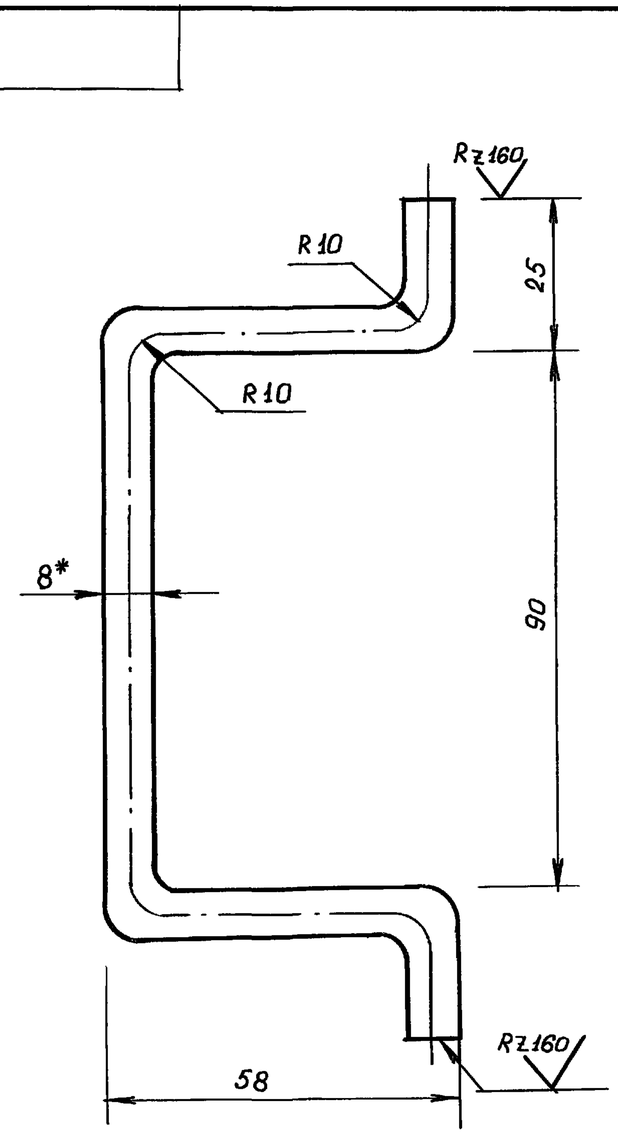

1. *Размеры для справок
2. Развернутая длина ℓ=260мм
3. Предельные отклонения размеров $\pm\frac{1}{2}$ допуска 8 кл.

Н.контр.	Султанов		ВБР 25У-15с-01-06-02			
			Ручка	стадия	Масса	Масштаб
				Р.П.	0.103	1:1
Нач.отд.	Звездина			лист 18	листов	
ГИП	Немцев		круг $\frac{8\ ГОСТ\ 2590-88}{ст.3\ ГОСТ\ 380-88}$	Таджикгипросельстрой		
инж.	Кулакова					

Взам.инв.N | Подпись и дата | Инв.N подл.

т.п. 901-5-53с. 93г. альб. II часть 3

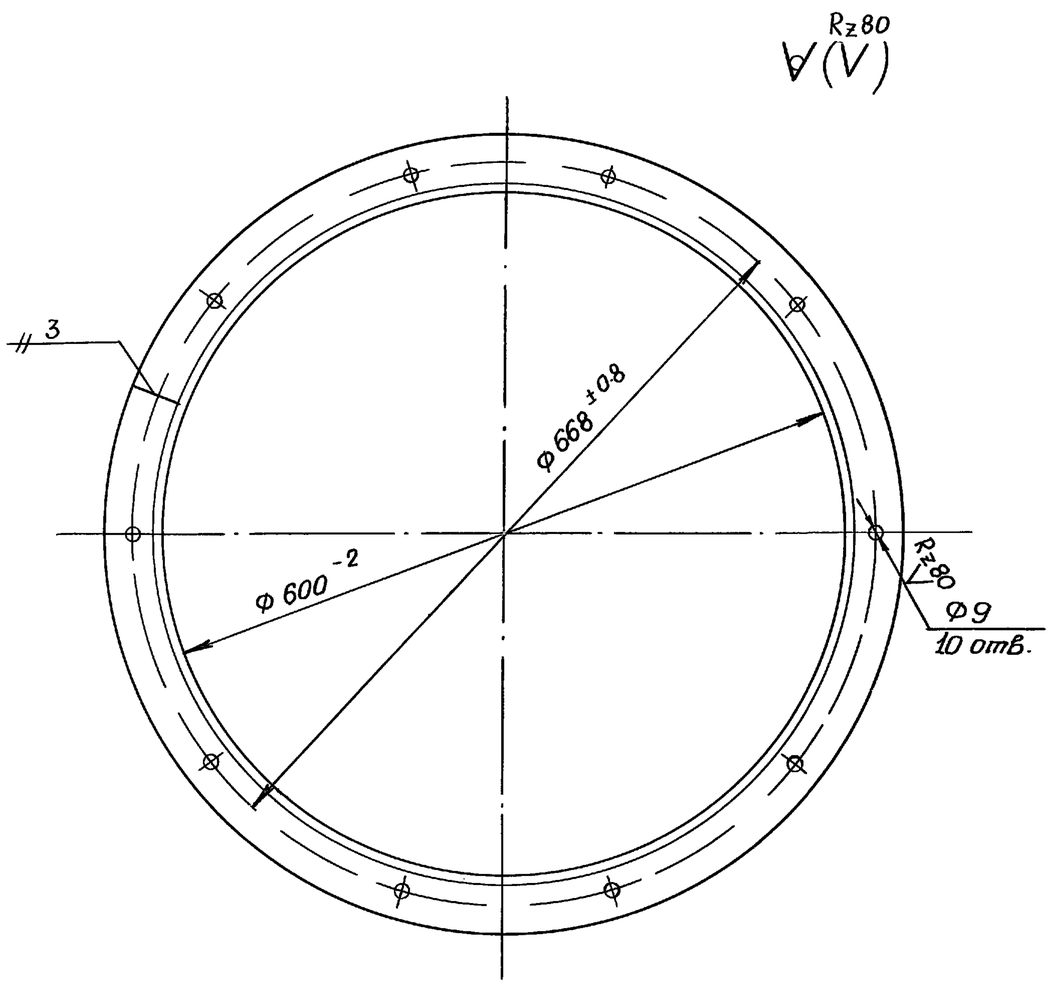

Развернутая длина ℓ=2165 мм

Взам. инв. N						
Подпись и дата	Н. контр.	Султанов		ВБР 25У-15с-01-01-01		
				Кольцо люка	стадия	масса	масштаб
					Р.П.	4.47	1:5
инв. N подл.	Нач. отд.	Звездина			лист 19	листов	
	ГИП	Немцев				
	инж.	Кульмашева		Уголок $\frac{45\times45\times3\ ГОСТ\ 8509-86}{ст.3\ ГОСТ\ 535-88}$	Таджикгипросельстрой	

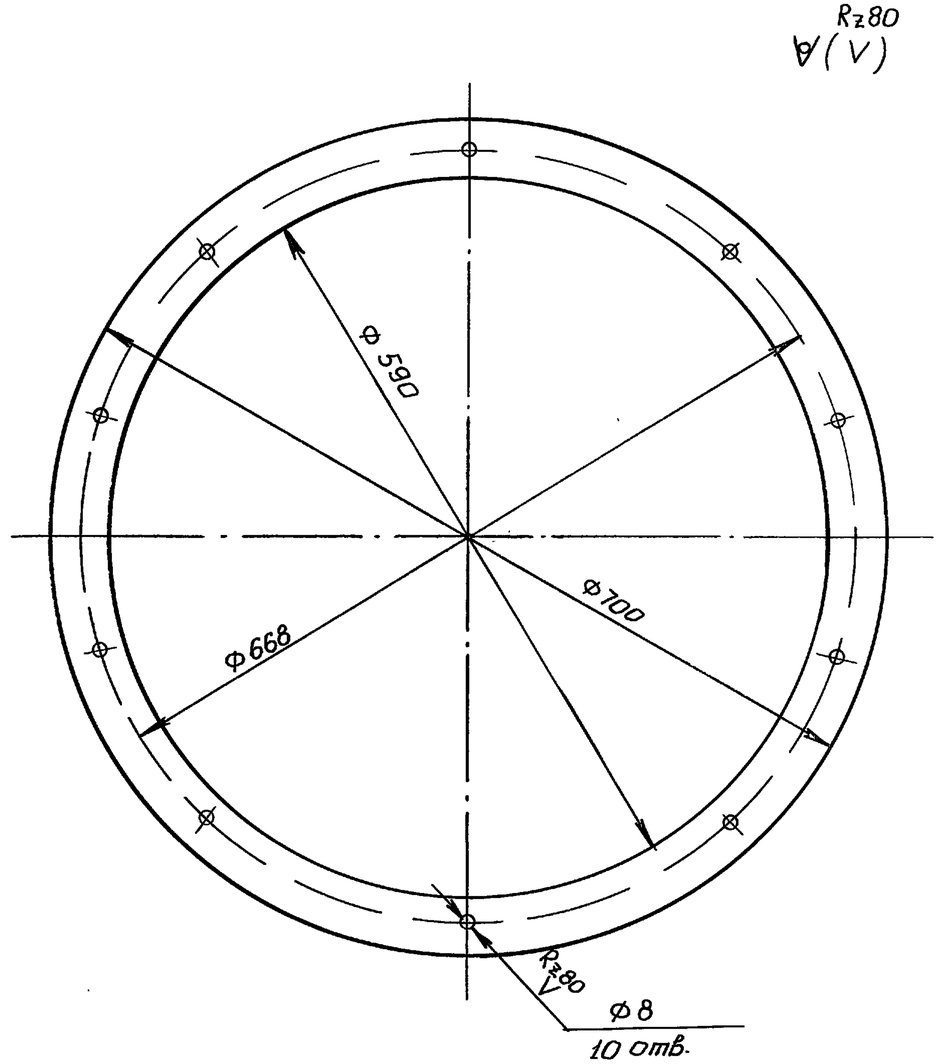

Размеры для инструмента

Взам. инв. N						
Подпись и дата	Н. контр.	Султанов		ВБР 25У-15с-01-01-02		
				Прокладка	стадия	масса	масштаб
					Р.П.	0.41	1:5
инв. N подл.	Нач. отд.	Звездина			лист 19	листов	
	ГИП	Немцев				
	инж.	Кульмашева		Резина 4 мм ГОСТ 7338-90	Таджикгипросельстрой	

т.п. 901-5-53а.93г. альб. II часть 3

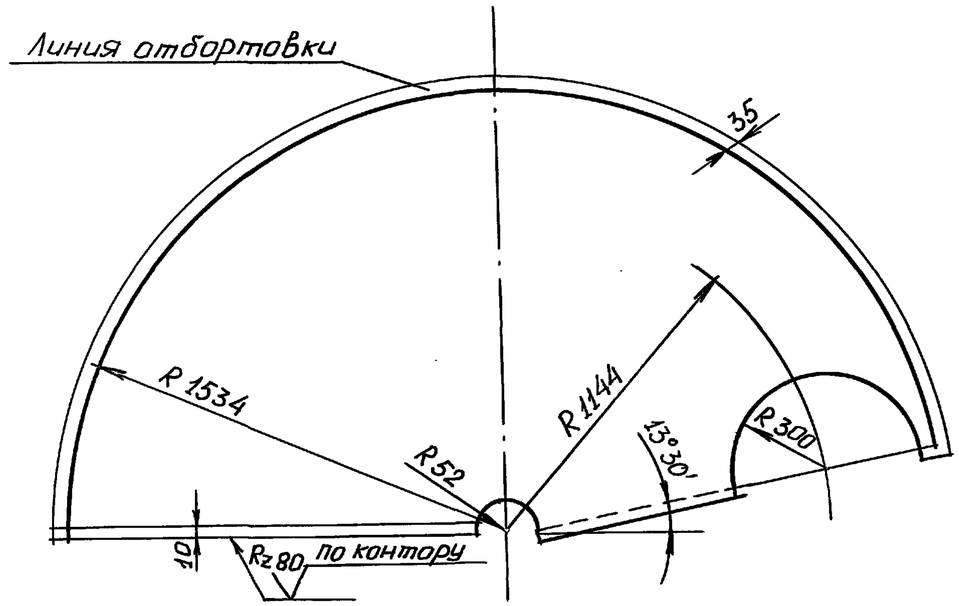

Предельные отклонения размеров $\pm\frac{1}{2}$ допуска 8кл.

Н. контр.	Султанов			ВБР-25У-15с-01-01-03		
Нач. отд.	Звездина			Сектор крыши	стадия	Масса	Масштаб
ГИП	Немцев				Р.П.	86.55	1:20
инж.	Ишкнеева				лист 20	листов	
				лист 3 ГОСТ 19904-88 / ст. 3 ГОСТ 380-88	Таджикгипросельстрой	

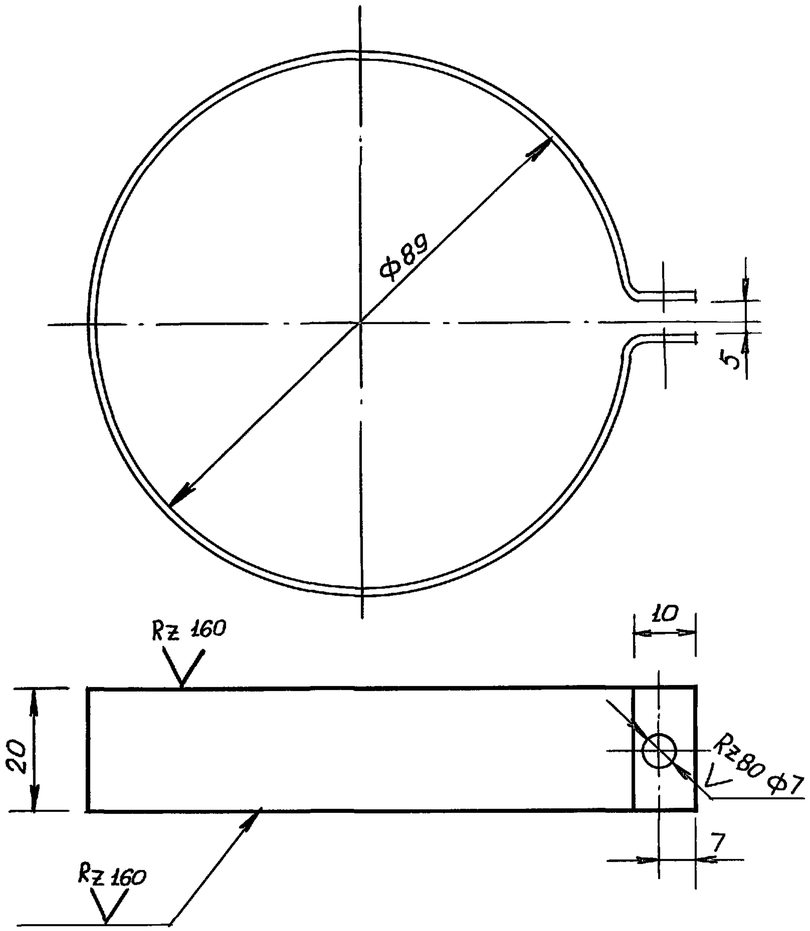

Длина развертки $\ell = 310$ мм

Предельные отклонения размеров $\pm\frac{1}{2}$ допуска 8 кл.

Н. контр.	Султанов			ВБР-25У-15с-01-05-04		
Нач. отд.	Звездина			Хомутик	стадия	Масса	Масштаб
ГИП	Немцев				Р.П.	0.1	1:1
Зав. гр.	Урманова				лист 20	листов	
				лист 2 ГОСТ 19903-74* / ст. 3 ГОСТ 380-88	Таджикгипросельстрой	

Взам. инв. № | Подпись и дата | Инв. № подл.

Ц 00190-04 24

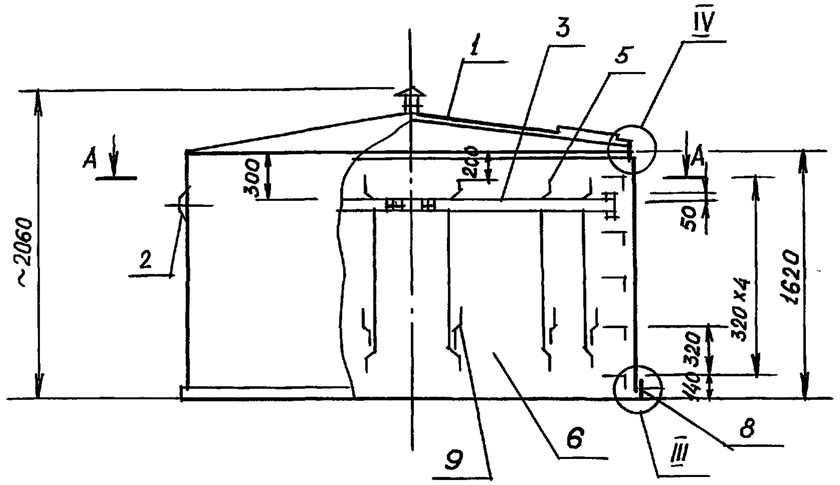

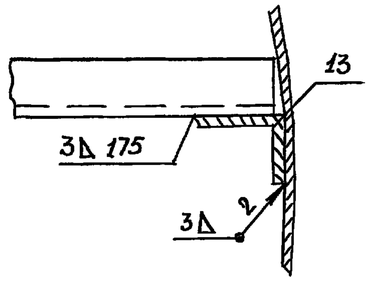

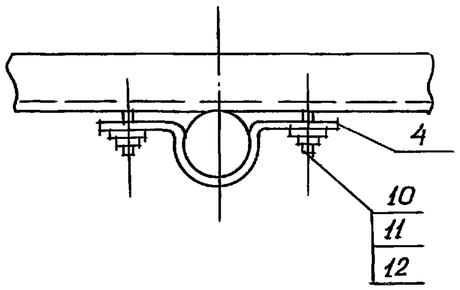

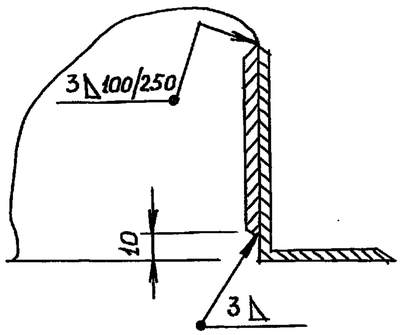

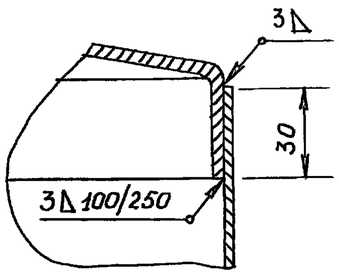

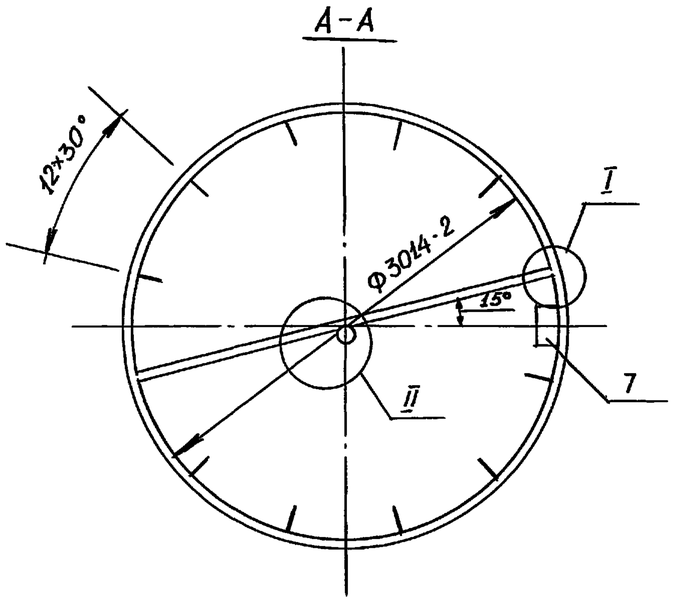

1. Наружная окраска производится краской БТ-177 ГОСТ 5631-79*, лаком 170 с алюминиевой пудрой ГОСТ 5494-71* в два слоя без грунта или перхлорвиниловой эмалью ГОСТ 6993-70 в два слоя по грунту АС-010 ГОСТ 9355-81*
2. Внутренняя окраска производится грунтом ГОСТ 9109-81* с 5-10% алюминиевой пудры в два слоя или грунтом ФЛ-045 или ФЛ-053 по тех. документации, утвержденной в установленном порядке, с 5-10% алюминиевой пудры в два слоя.

Н. контр.	Султанов		ВБР25У-15с-01-02-00 СБ			
Нач.отд.	Звездина		Бак V=25м³ Верхняя часть Сборочный чертеж	стадия	Масса	Масштаб
ГИП	Немцев			Р.П.	465.71	1:50
инж.	Кулакова			лист 21	листов	
				Таджикгипросельстрой		

т.п. 901-5-53с. 93г. альб. II часть 3

Взам. инв.№ | Подпись и дата | Инв.№ подл.

Ц 00190-04 25

т.п. 901-5-53с.93г. альб. II часть 3

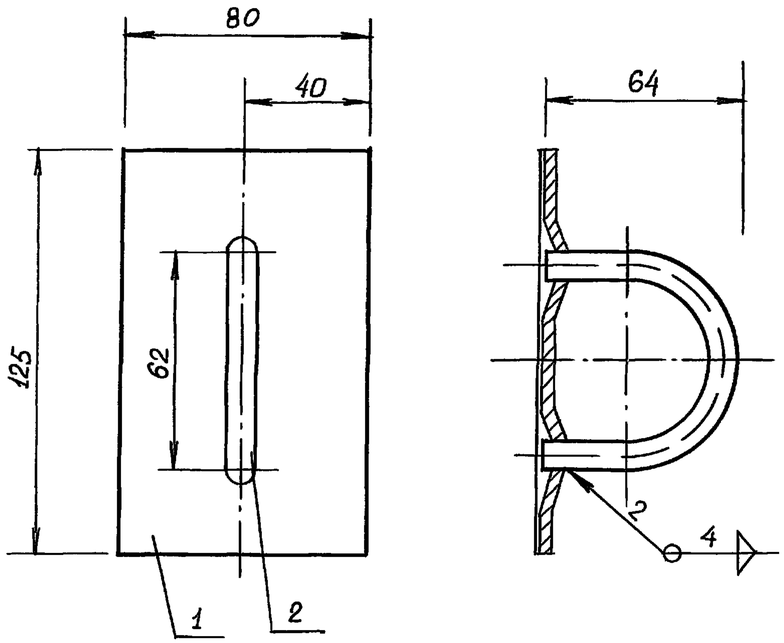

Н. контр.	Султанов		ВБР-25У-15с-01-04-00 СБ
Нач.отд.	Звездина		Скоба транспортировочная Сборочный чертеж
ГИП	Немцев		
Зав. гр.	Урманова		Тайжникгипросельстрой

стадия	Масса	Масштаб
Р.П.	0.44	1:2
лист 22	листов	

Подпись и дата | Взам. инв.N | Инв.N дубл. | Подпись и дата | Инв.N подл.

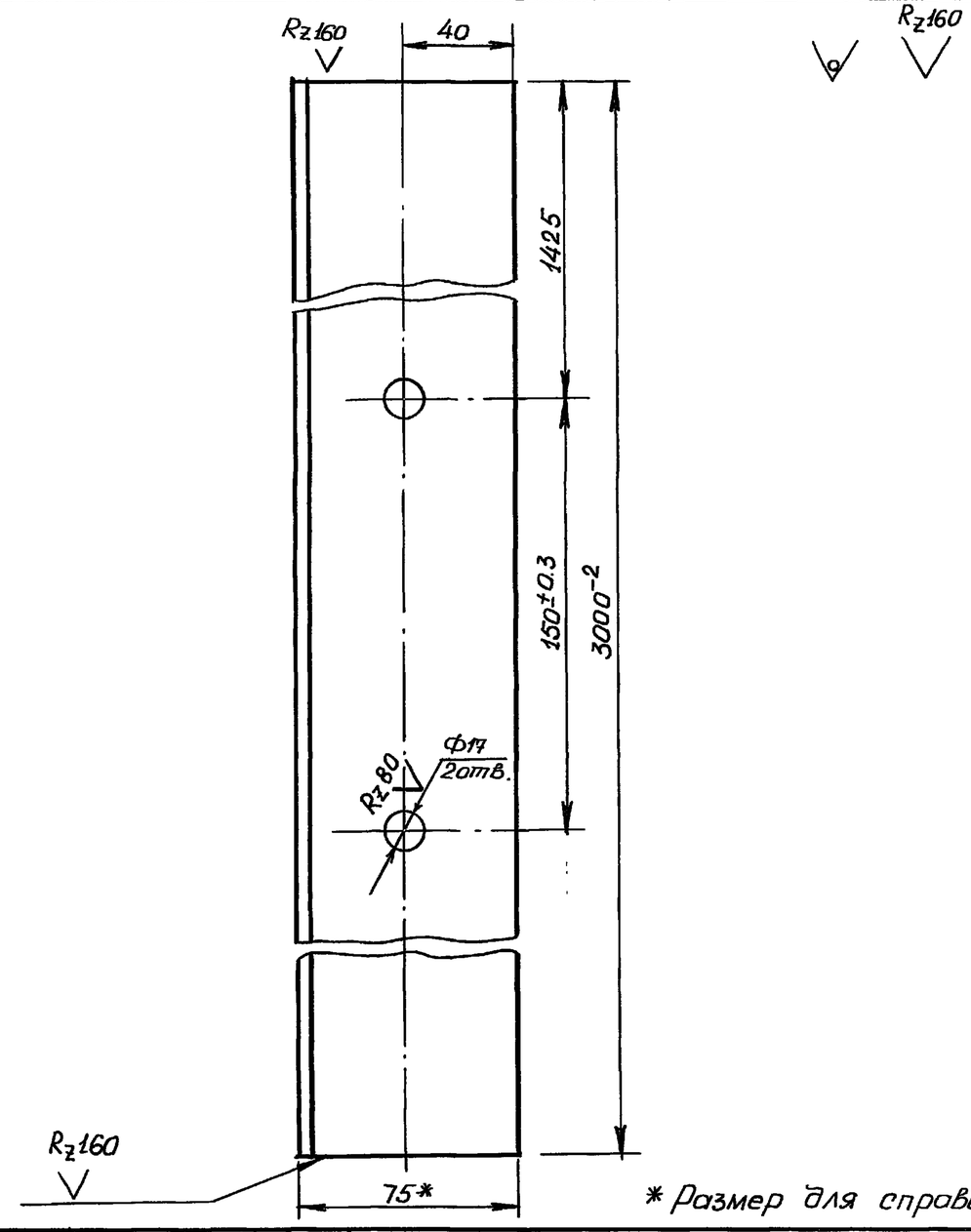

Н. контр.	Султанов		ВБР 25У-15с-01-02-01
Нач.отд.	Звездина		Кронштейн
ГИП	Немцев		
Инж.	Ишкнеева		Уголок 75х50х6 ГОСТ 8510-86 / ст.3 ГОСТ 535-88
			Тайжникгипросельстрой

стадия	Масса	Масштаб
Р.П.	17.07	1:2
лист 22	листов	

Подпись и дата | Взам. инв.N | Инв.N дубл. | Подпись и дата | Инв.N подл.

т.п. 901-5-53с.93г. альб. II часть 3

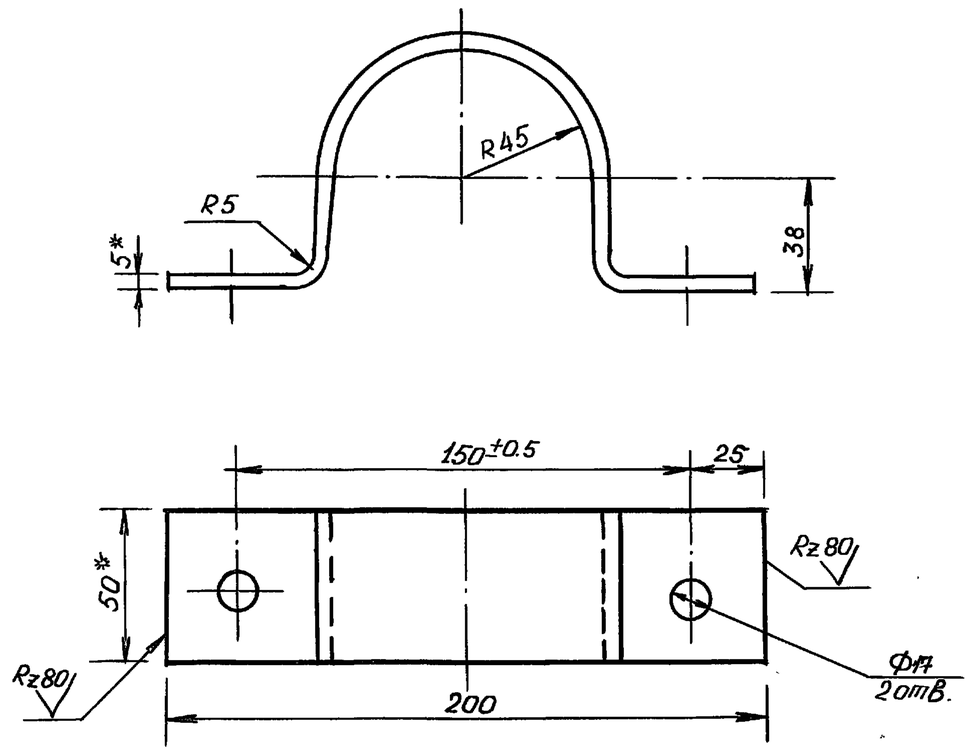

1. * Размеры для справок
2. Развернутая длина ℓ=315 мм
3. Не указанные предельные отклонения размеров $+\frac{1}{2}$ допуска 8кл.

Н. контр.	Султанов		ВБР 25У-15с-01-02-02			
Нач. отд.	Звездина		Кляммер	стадия	Масса	Масштаб
ГИП	Немцев			Р.П.	0.79	1:2
Инж.	Ишкнеева			лист 23	листов	
			Полоса $\frac{6x50\ ГОСТ\ 103-76}{ст.3\ 380-88}$	Таджикгипросельстрой		

Взам. инв.№ | Подпись и дата | Инв.№ подл.

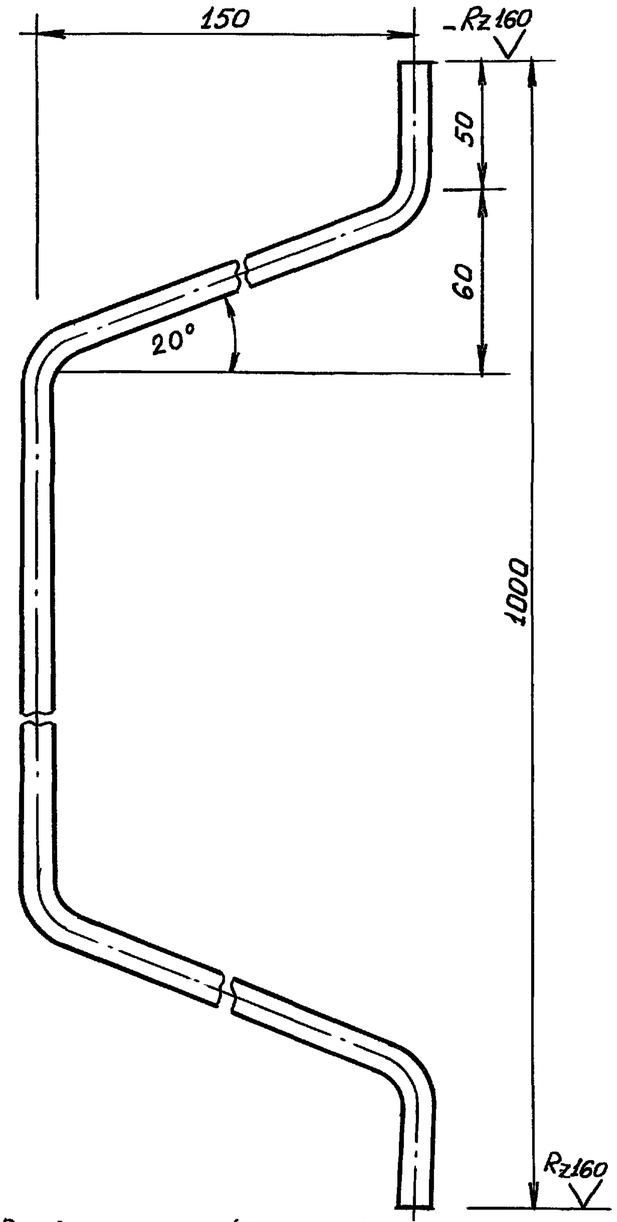

Развернутая длина ℓ=1420 мм

Н. контр.	Султанов		ВБР 25У-15с-01-02-03			
Нач. отд.	Звездина		Льдоудерживатель	стадия	Масса	Масштаб
ГИП	Немцев			Р.П.	1.82	1:2
Инж.	Ишкнеева			лист 23	листов	
			Круг $\frac{12\ ГОСТ\ 2590-88}{ст.3\ 380-88}$	Таджикгипросельстрой		

Взам. инв.№ | Подпись и дата | Инв.№ подл.

т.п. 901-5-53с. 93г. альб. II часть 3

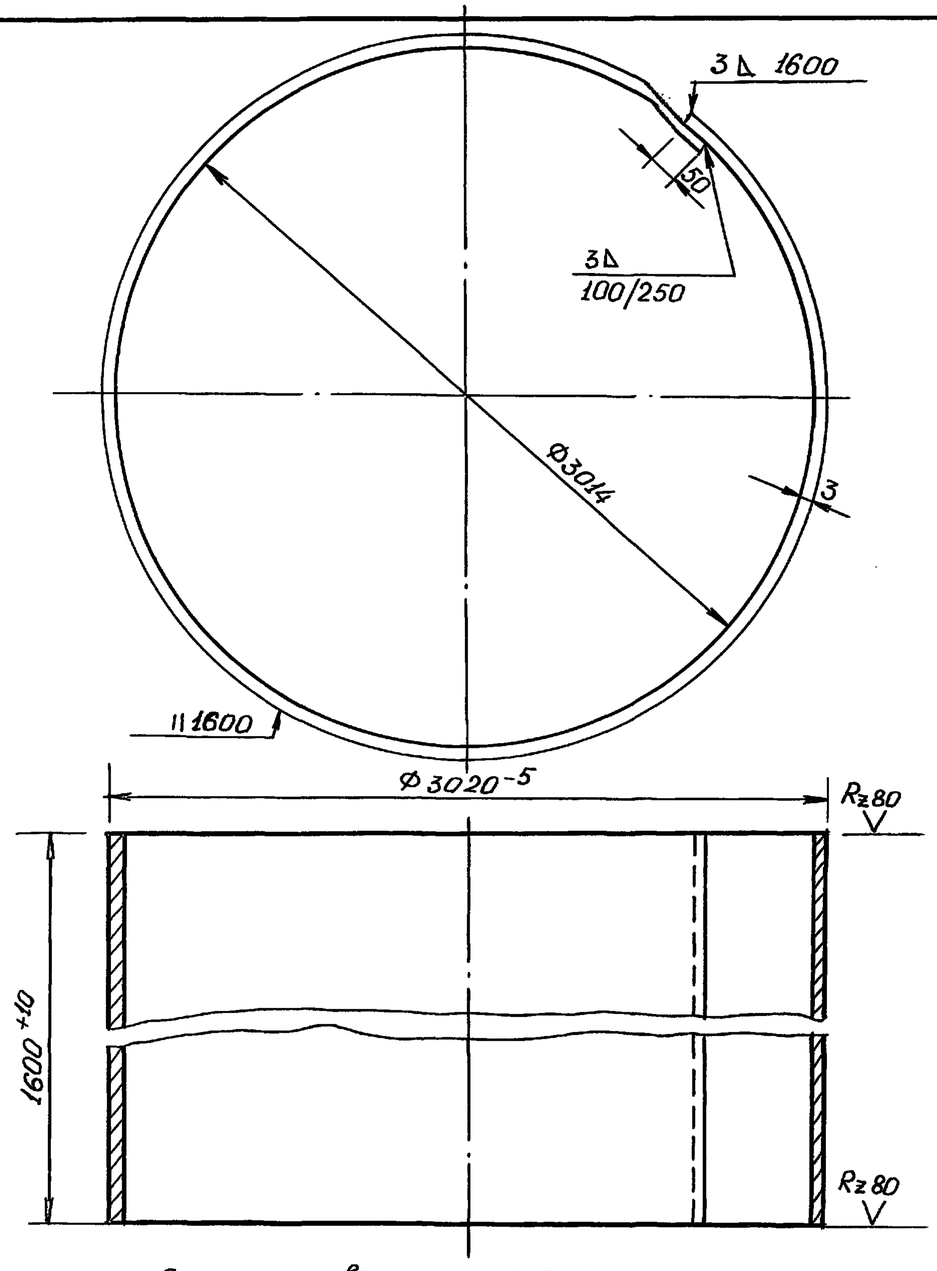

Длина развертки ℓ=9583 мм

Н. контр.	Султанов		ВБР 25У-15с-01-02-04			
Нач.отд.	Звездина		Обечайка бака	стадия	масса	масштаб
ГИП	Немцев			Р.П.	361.01	1:50
инж.	Кульмашева			лист 24	листов	
			лист 3 ГОСТ 19903-74* / ст. 3 ГОСТ 380-88	Тайжникгипросельстрой		

Взам. инв. N | Подпись и дата | Инв. N подл.

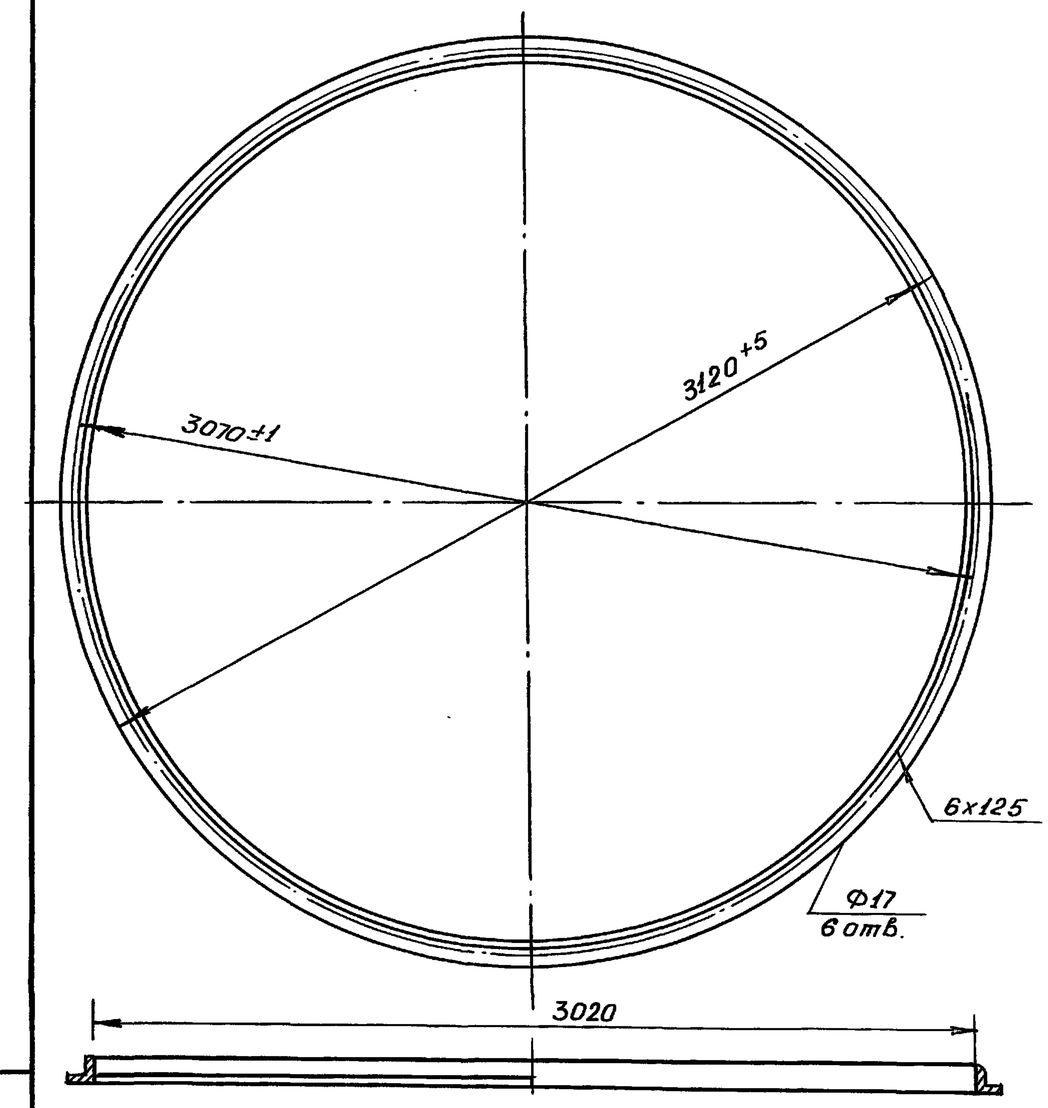

Длина развертки ℓ~979.7 мм

Н. контр.	Султанов		ВБР 25У-15с-01-02-06			
Нач.отд.	Звездина		Фланец	стадия	масса	масштаб
ГИП	Немцев			Р.П.	55.74	1:50
инж.	Кульмашева			лист 24	листов	
			Уголок 75x50x6 ГОСТ 8509-86 / ст. 3 ГОСТ 535-88	Тайжникгипросельстрой		

Взам. инв. N | Подпись и дата | Инв. N подл.

Ц00190-04 2в

т.п. 901-5-53с.93г. альб. II часть 3

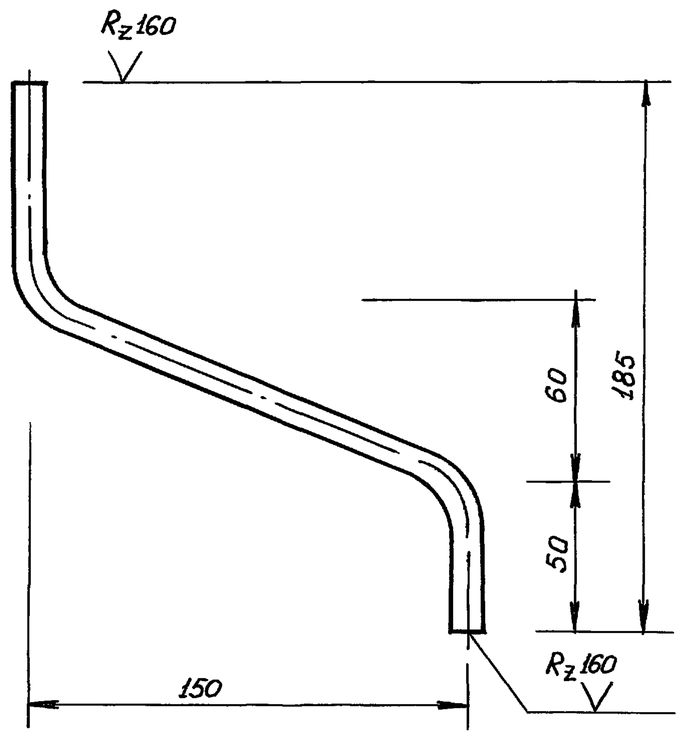

Развернутая длина $\ell = 290$ мм

Н.контр.	Султанов			ВБР 25У-15с-01-02-07		
Нач.отд.	Звездина			Скоба к льдоудерживателю	стадия	масса	масштаб
ГИП	Немцев				Р.П.	0.26	1:2
инж.	Ишкнеева				лист 25	листов	
				Круг 12 ГОСТ 2590-88 / ст.3 ГОСТ 380-88	Таджикгипросельстрой		

Инв.№ подл. | Подпись и дата | Вз. инв.№

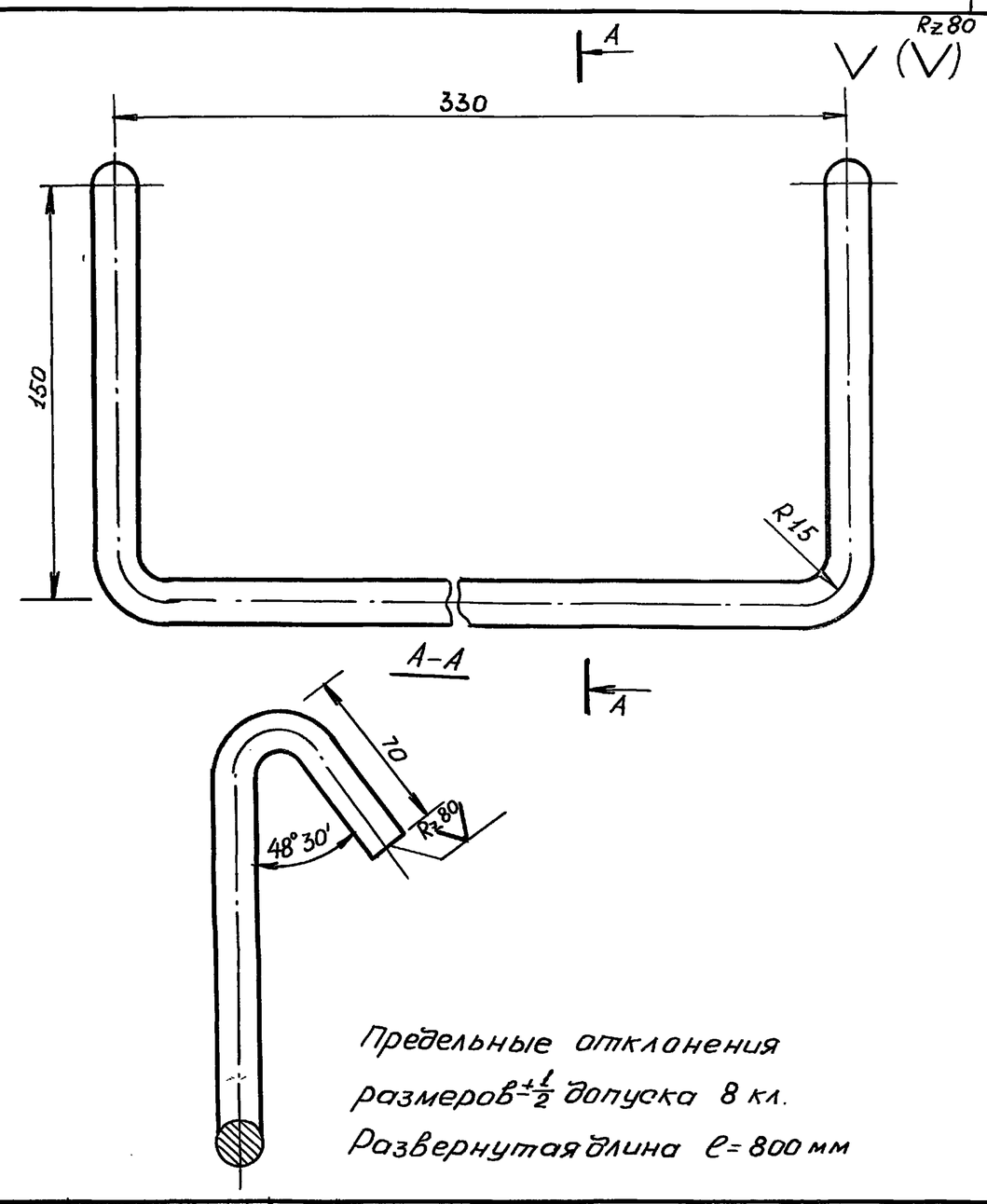

Предельные отклонения размеров $\pm\frac{1}{2}$ допуска 8 кл.

Развернутая длина $\ell = 800$ мм

Н.контр.	Султанов			ВБР 25У-15с-01-03-02		
Нач.отд.	Звездина			Ступенька конуса	стадия	масса	масштаб
ГИП	Немцев				Р.П.	0.97	1:2
инж.	Ишкнеева				лист 25	листов	
				Круг 14 ГОСТ 2590-88 / ст.3 ГОСТ 380-88	Таджикгипросельстрой		

Инв.№ подл. | Подпись и дата | Вз. инв.№

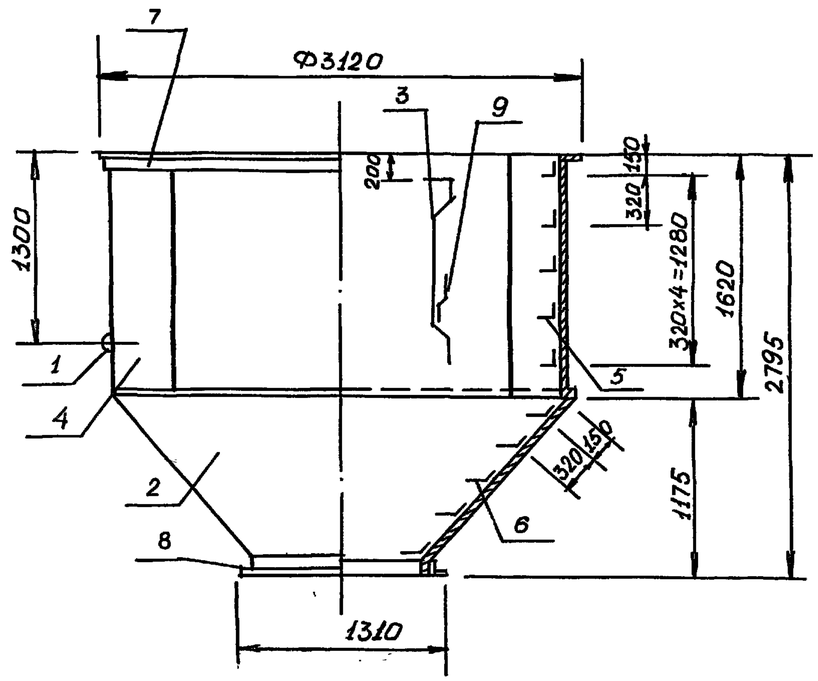

1. Наружная окраска краской ВТ-177 ГОСТ 5631-79*, лаком 170 с алюминиевой пудрой ГОСТ 5494-71* в два слоя без грунта или перхлорвиниловой эмалью в два слоя по грунту ХС-010 ГОСТ 9355-81*
2. Внутренняя окраска производится грунтом ФЛ-045 или ФЛ-053 по тех. документации, утвержденной в установленном порядке с 5-10% алюминиевой пудры в два слоя.

Н. контр.	Султанов			ВБР 25У-15с-01-03-00 СБ		
Нач. отд.	Звездина			Бак V=25 м³ нижняя часть сборочный чертеж	стадия	масса	масштаб
ГИП	Немцев				Р.П.	795.59	1:40
Зав. гр.	Урманова				лист 26	листов	
инж.	Кулакова				Тадникгипросельстрой		

т.п. 901-5-53с. 93г. альб. II часть 3

Взам. инв. N | Подпись и дата | Инв. N подл.

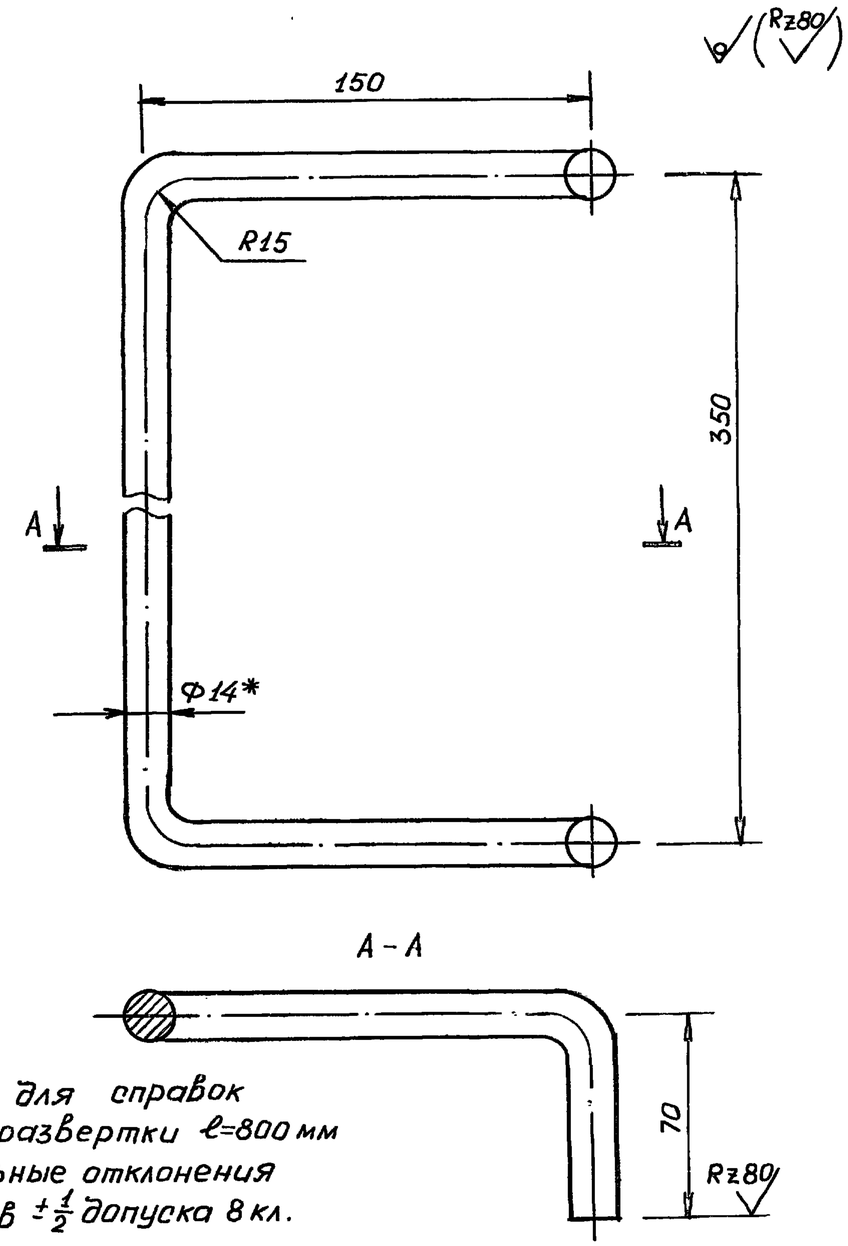

1. *Размер для справок
2. Длина развертки ℓ=800 мм
3. Предельные отклонения размеров ±½ допуска 8 кл.

Н. контр.	Султанов			ВБР 25У-15с-01-02-05		
Нач. отд.	Звездина			Ступенька	стадия	масса	масштаб
ГИП	Немцев				Р.П.	0.968	1:2
инж.	Кулакова				лист 26	листов	
				круг 14 ГОСТ 2590-88 / ст.3 ГОСТ 380-88	Тадникгипросельстрой		

Взам. инв. N | Подпись и дата | Инв. N подл.

т.п. 901-5-53с. 93г. альб. II часть 3

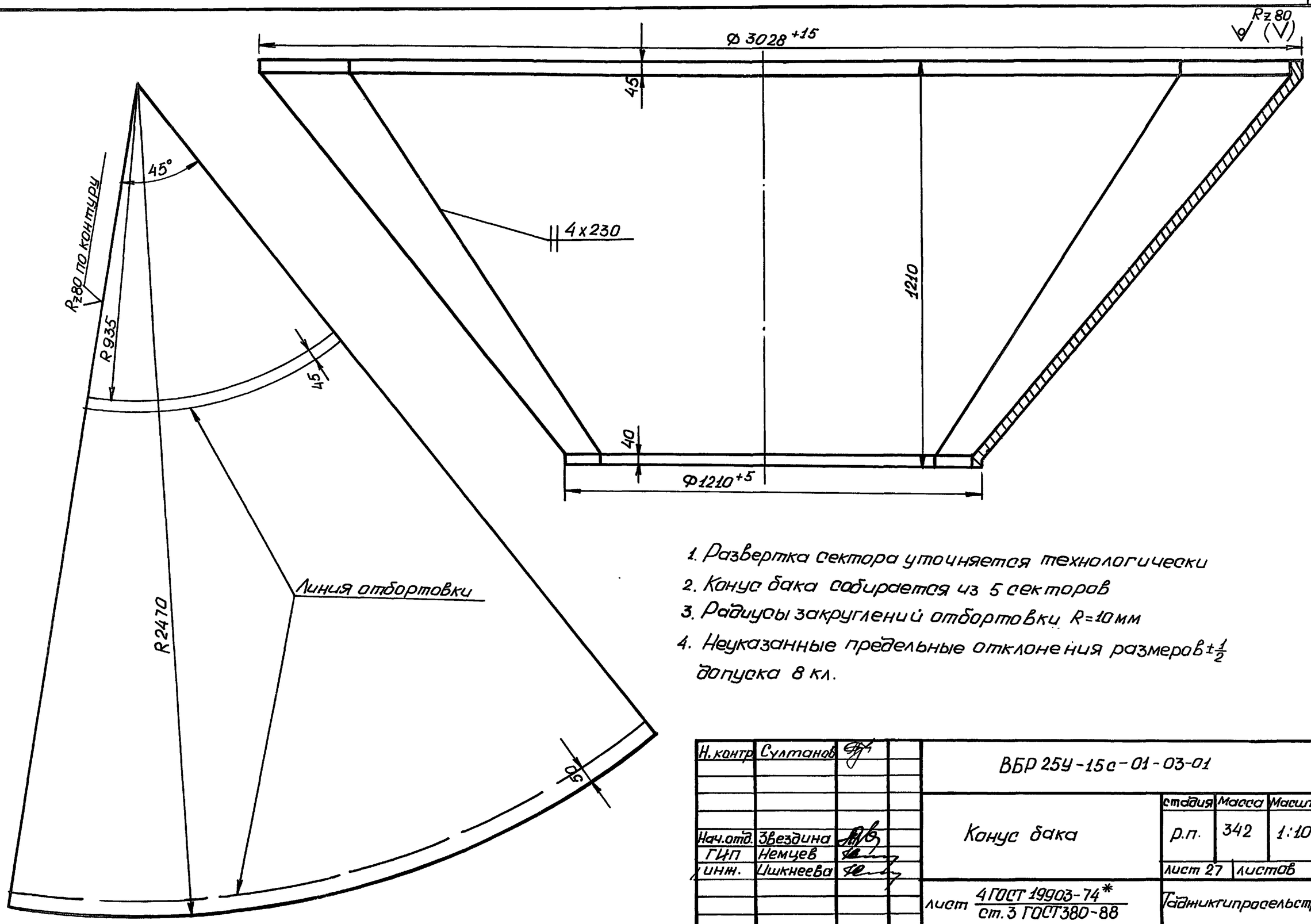

1. Развертка сектора уточняется технологически
2. Конус бака собирается из 5 секторов
3. Радиусы закруглений отбортовки R=10мм
4. Неуказанные предельные отклонения размеров $\pm\frac{1}{2}$ допуска 8 кл.

Н.контр.	Султанов		ВБР 25У-15с-01-03-01	
Нач.отд.	Звездина		Конус бака	стадия: р.п. / Масса: 342 / Масштаб: 1:10
ГИП	Немцев			лист 27 / листов
инж.	Ишкнеева		лист 4 ГОСТ 19903-74* / ст.3 ГОСТ380-88	Гайжикгипроспельстрой

Ц 00190-04 31

Инв.N подл. | Подпись и дата | Взам.инв.N

т.п. 901-5-53с. 93г. альб. II часть 3

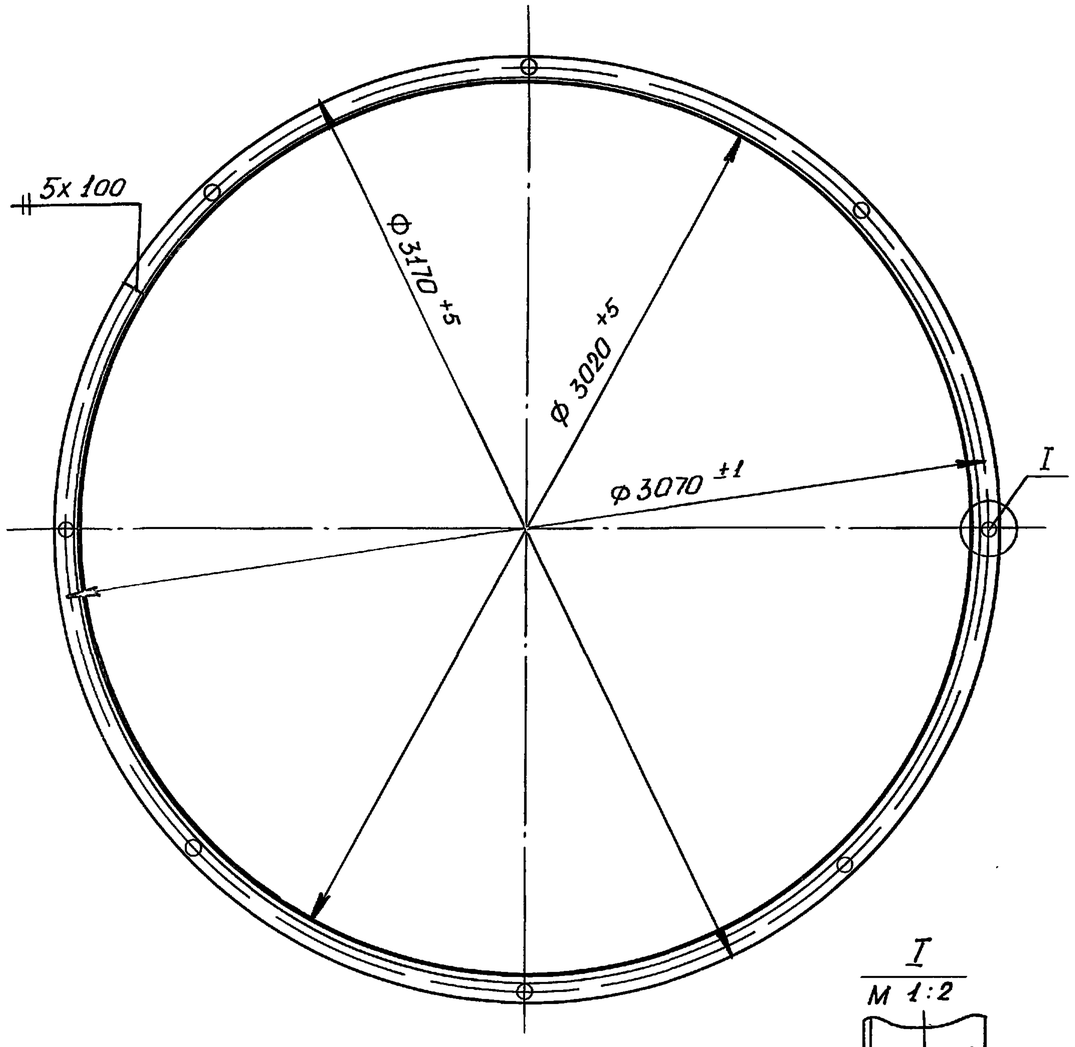

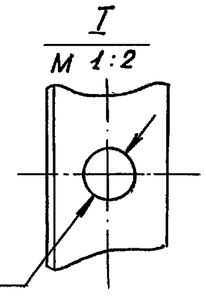

Развернутая длина $\ell \sim 9955$

Н.контр.	Султанов		ВБР 25У-15с-01-03-03			
			Фланец	стадия	масса	масштаб
				Р.П.	56.54	1:20
Нач.отд.	Звездина			лист 28	листов	
ГИП	Немцев					
инж.	Кульмашева		Уголок 75х50х6 ГОСТ 8510-86 / ст.3 ГОСТ 535-88	Таджикгипросельстрой		

Взам. инв.№ | Подпись и дата | Инв.№ подл.

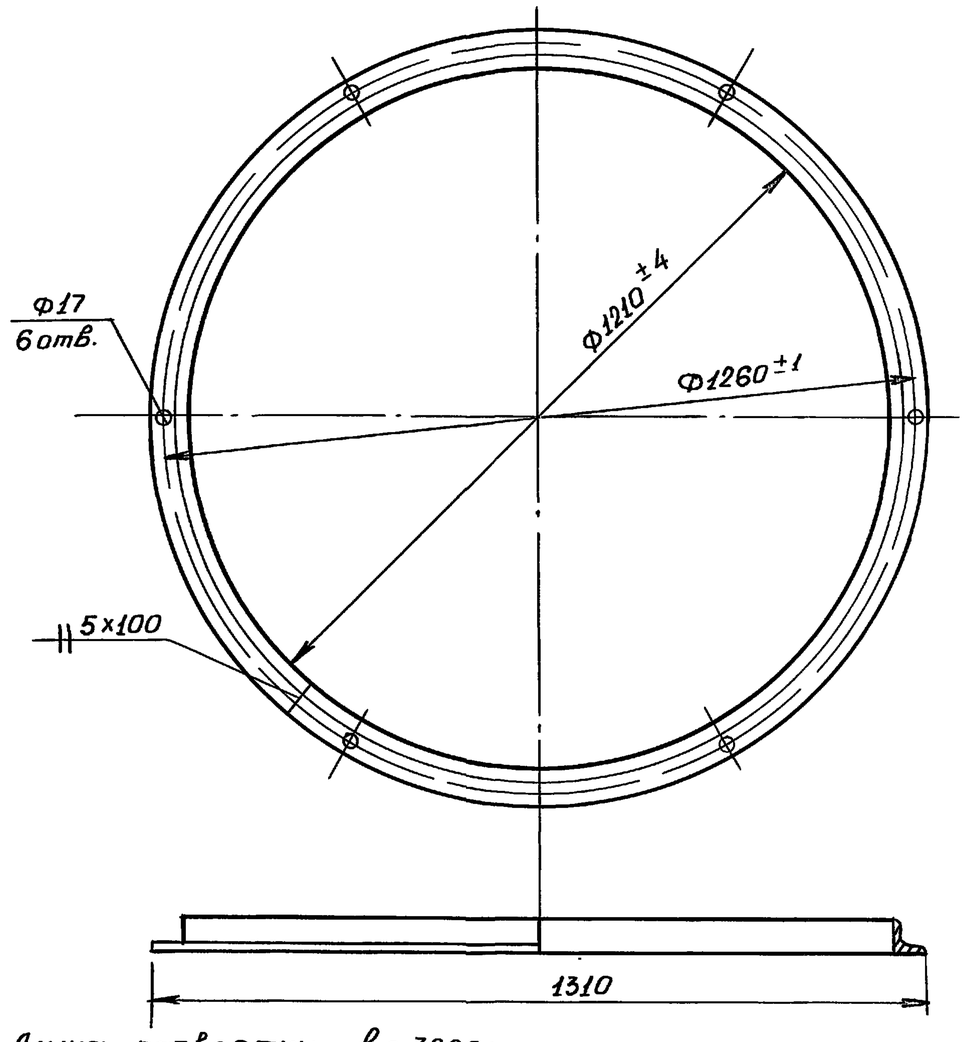

Длина развертки $\ell \sim 3800$ мм

Н.контр.	Султанов		ВБР 25У-15с-01-03-04			
			Фланец	стадия	масса	масштаб
				Р.П.	14.53	1:10
Нач.отд.	Звездина			лист 28	листов	
ГИП	Немцев					
инж.	Кулакова		Уголок 50х50х5 ГОСТ 8509-86 / ст.3 ГОСТ 535-88*	Таджикгипросельстрой		

Взам. инв.№ | Подпись и дата | Инв.№ подл.

т.п. 901-5-53с. 93г. альб. II часть 3

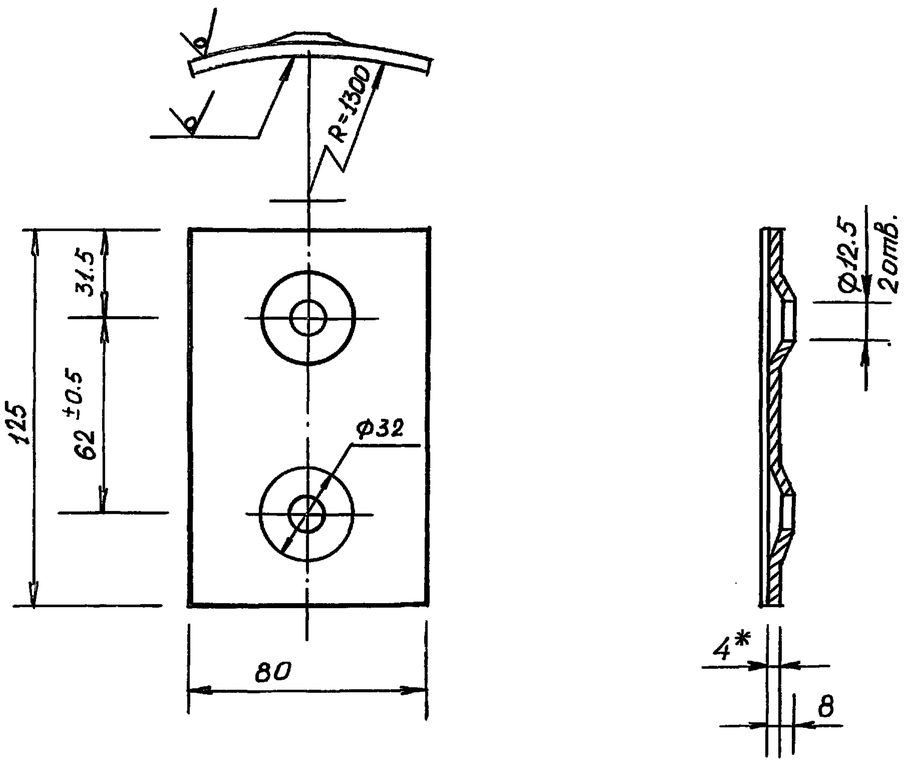

1. *Размер для справок
2. Неуказанные предельные отклонения размеров $\pm\frac{1}{2}$ допуска 8 кл.

Н.контр.	Султанов		ВБР 25У-15с-01-04-01			
Нач.отд.	Звездина		Плита	Стадия	Лист	Листов
ГИП	Немцев			Р.П.	0.313	1:2
Инж.	Кулакова			Лист 29	Листов	
			Лист 4 ГОСТ 19903-74* / ст.3 ГОСТ 380-88	Таджикгипросельстрой		

Взам.инв.N | Подпись и дата | Инв.N подл.

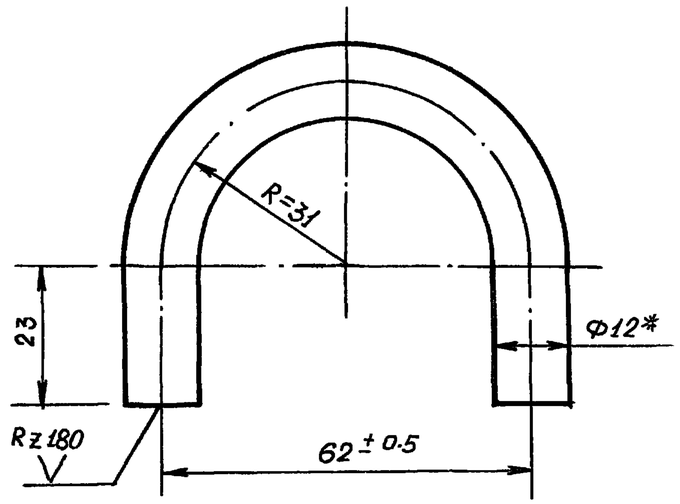

1.* Размер для справок
2. Длина развертки ℓ=143мм

Н.контр.	Султанов		ВБР 25У-15с-01-04-02			
Нач.отд.	Звездина		Скоба	Стадия	Масса	Масштаб
ГИП	Немцев			Р.П.	0.127	1:1
Инж.	Кулакова			Лист 29	Листов	
			Круг 12 ГОСТ 2590-88 / ст.3 ГОСТ 380-88	Таджикгипросельстрой		

Взам.инв.N | Подпись и дата | Инв.N подл.

т.п. 901-5-53с. 93 альб. II часть 3

Лестница I (ВБР 25-02-01-00)

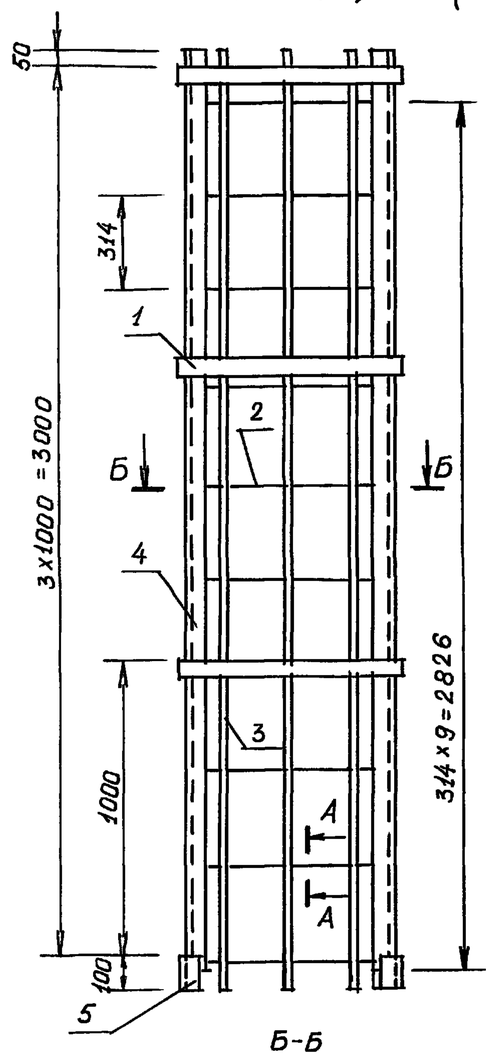

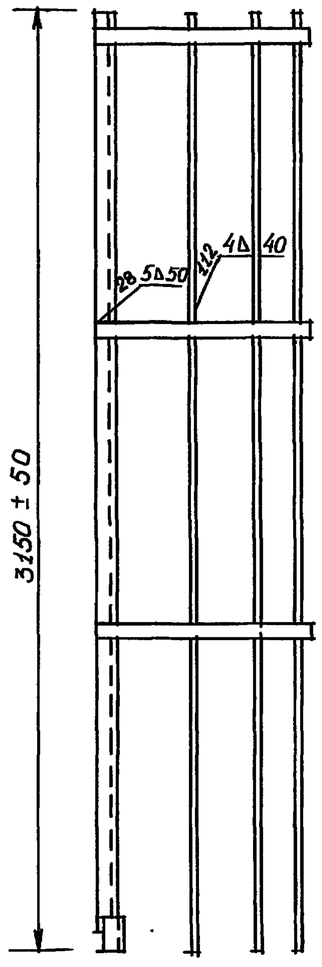

Лестница II (ВБР 25-02-02-00)

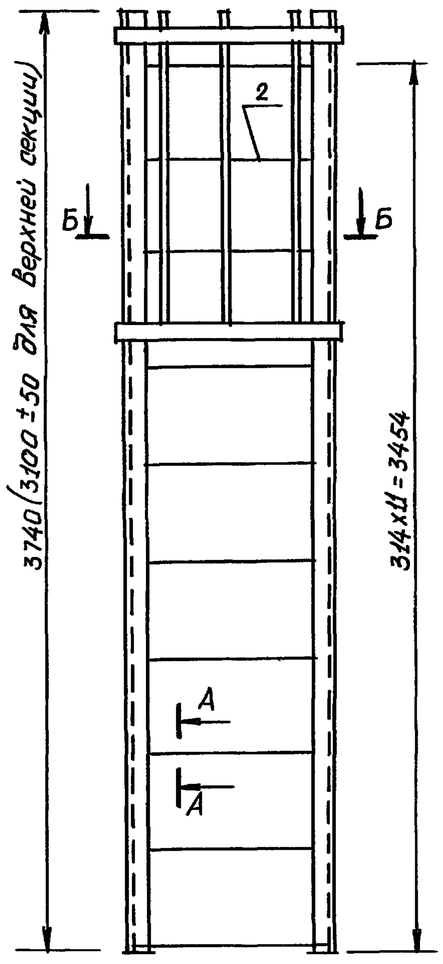

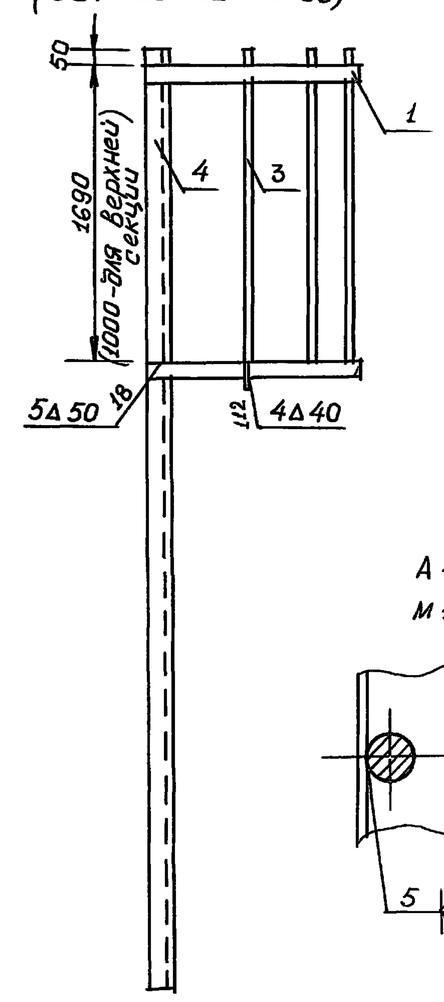

А-А
М 1:2

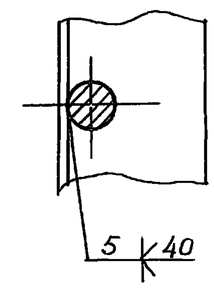

Б-Б

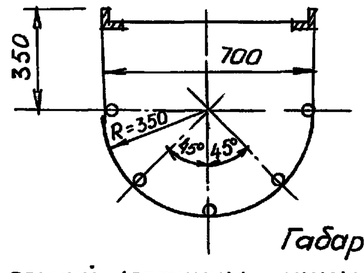

1. Предельные отклонения размеров ± ½ допуска 8 кл.
2. Красить краской БТ-177 ГОСТ 5631-79*, лаком 170 с алюминиевой пудрой ГОСТ 5494-71 в два слоя без грунта или перхлорвиниловой эмалью ГОСТ 6993-70 в два слоя по грунту ХС-010 ГОСТ 9355-81
3. Лестница башни состоит из секций (см. таблицу)
4. В одной (последней) секции установить дополнительно дугу и три верхние ступеньки не варить.

Количество секций лестницы

№ п.п.	Наименование	кол. шт.
1	Лестница I	3
2	Лестница II	2

Габаритные размеры лестницы II (нижней секции) м

Объем бака башни м3	Общая высота лестницы	Высота лестницы II	Высота секции лестницы II	Количество ступенек в секции
25	15.84	3.74	1.69	12

Вес лестницы

Наименование	Вес кг
Лестница I	224.76
Лестница II в.с	50.21
Лестн. II н.с.	61.01
Всего	335.98

Н. контр.	Султанов	
Нач. отд.	Звездина	
ГИП	Немцев	
инж.	Кулакова	

ВБР-25У-15с-02-00-00СБ, ВБР 25У-15с-03-00-00СБ

Лестница I, II
Сборочный чертеж

Стадия	Масса	Масштаб
Р.П.	335.98	
Лист 30	Листов	

Тадникгипросельстрой

инв. N подл. | Подпись и дата | Взам. инв. N

Ц 00190-04 34

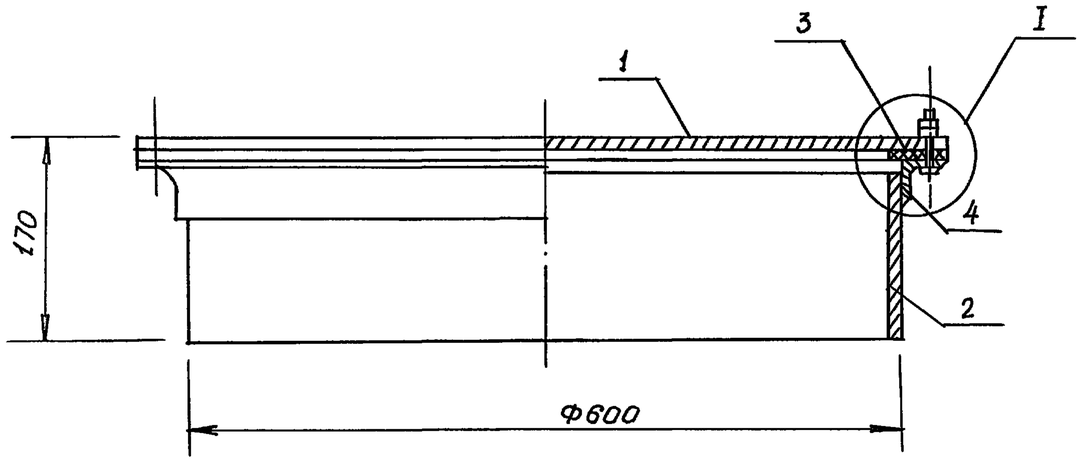

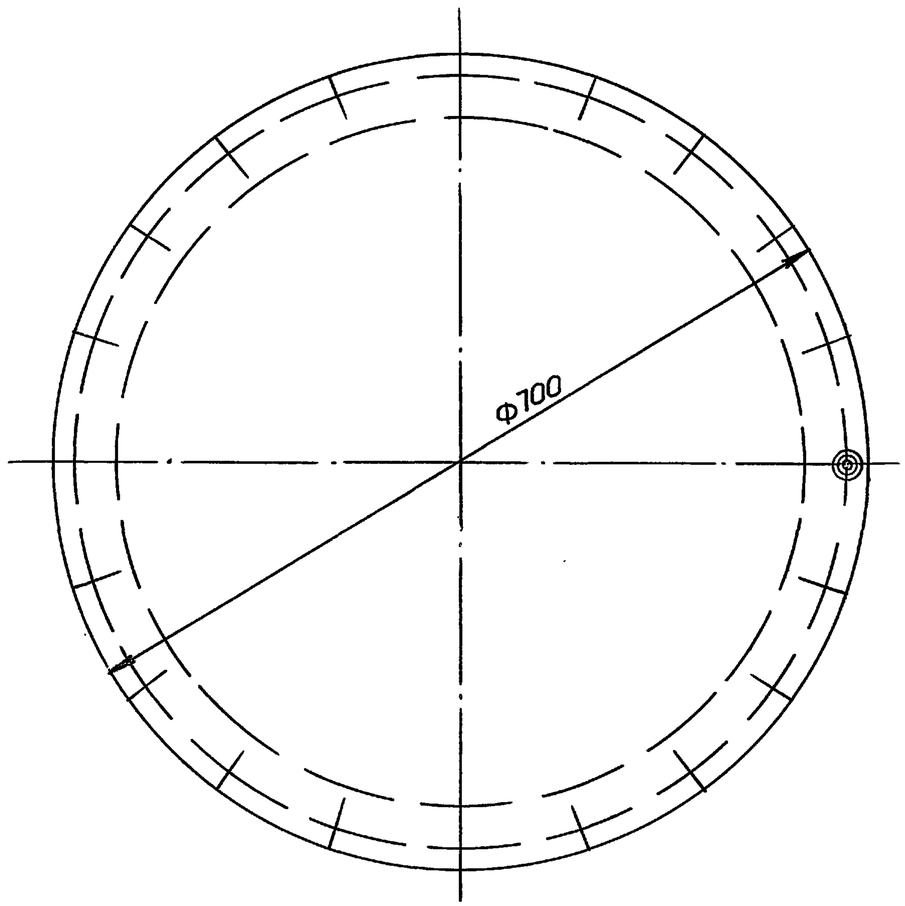

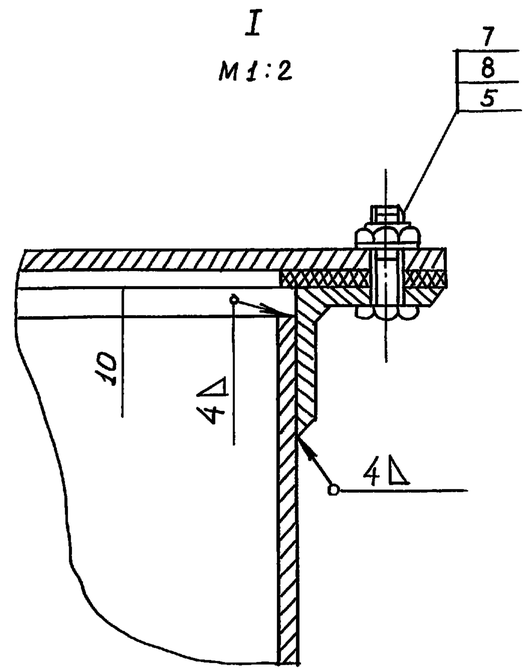

т.п. 901-5-53с. 93г. альб. II часть 3

Н.контр.	Султанов		ВБР 25У - 15с - 04-00-00 СБ
Нач.отд.	Звездина		Люк смотровой Сборочный чертеж
ГИП	Немцев		
инж.	Кулакова		

стадия	масса	масштаб
Р.П.	35.4	1:5
лист 31	листов	

Таджикгипросельстрой

Инв.№подл. | Подпись и дата | Взам.инв.№

Ц00190-04 35

т.п. 901-5-53с. 93г. альб. II часть 3

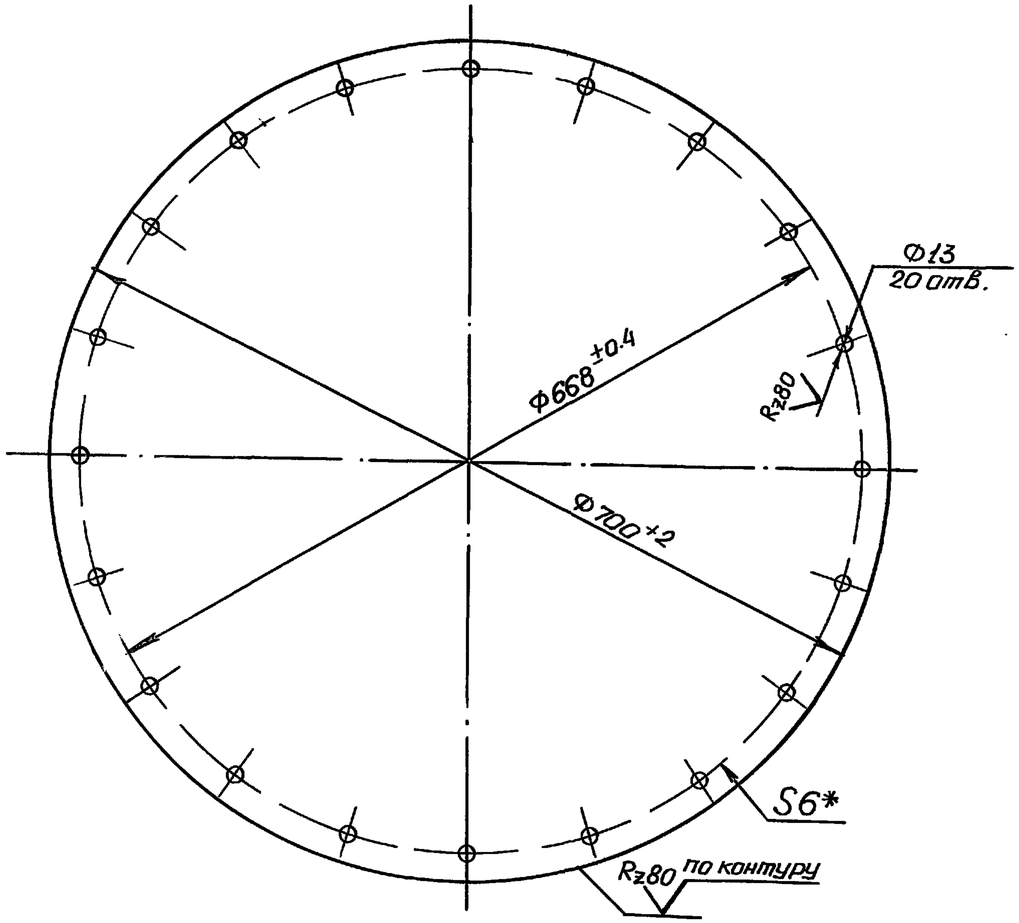

* Размер для справок

Взам. инв. N						
Подпись и дата						
Инв. N подл.	Н. контр.	Султанов		ВБР 25У-15с-04-00-01		
	Нач. отд.	Звездина		Крышка люка	стадия: Р.П.	масса: 18.4	масштаб: 1:5
	ГИП	Немцев			лист 32	листов
	Инж.	Кульмашева		лист 6 ГОСТ 19903-74* / ст.3 ГОСТ 380-88	Таджикгипросельстрой	

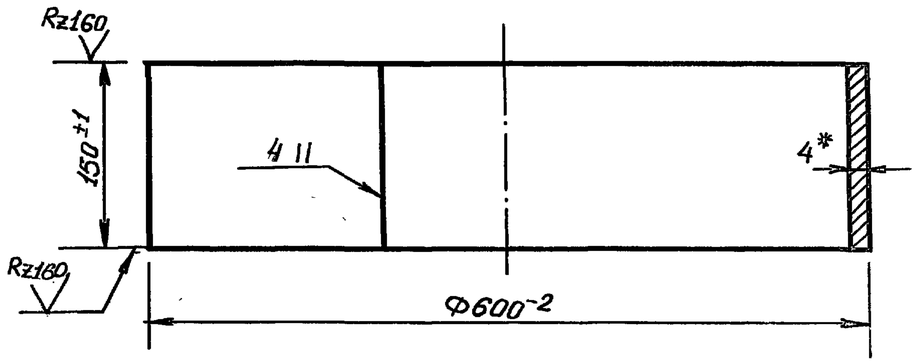

1. Длина развертки ℓ=1884 мм
2. *Размер для справок

Взам. инв. N						
Подпись и дата						
Инв. N подл.	Н. контр.	Султанов		ВБР 25У-15с-04-00-02		
	Нач. отд.	Звездина		Обечайка	стадия: Р.П.	масса: 8.87	масштаб: 1:5
	ГИП	Немцев			лист 32	листов
	Инж.	Кульмашева		лист 4 ГОСТ 19904-74* / ст.3 ГОСТ 380-88	Таджикгипросельстрой	

т.п. 901-5-53с. 93г. альб. II часть 3

ОГ-1

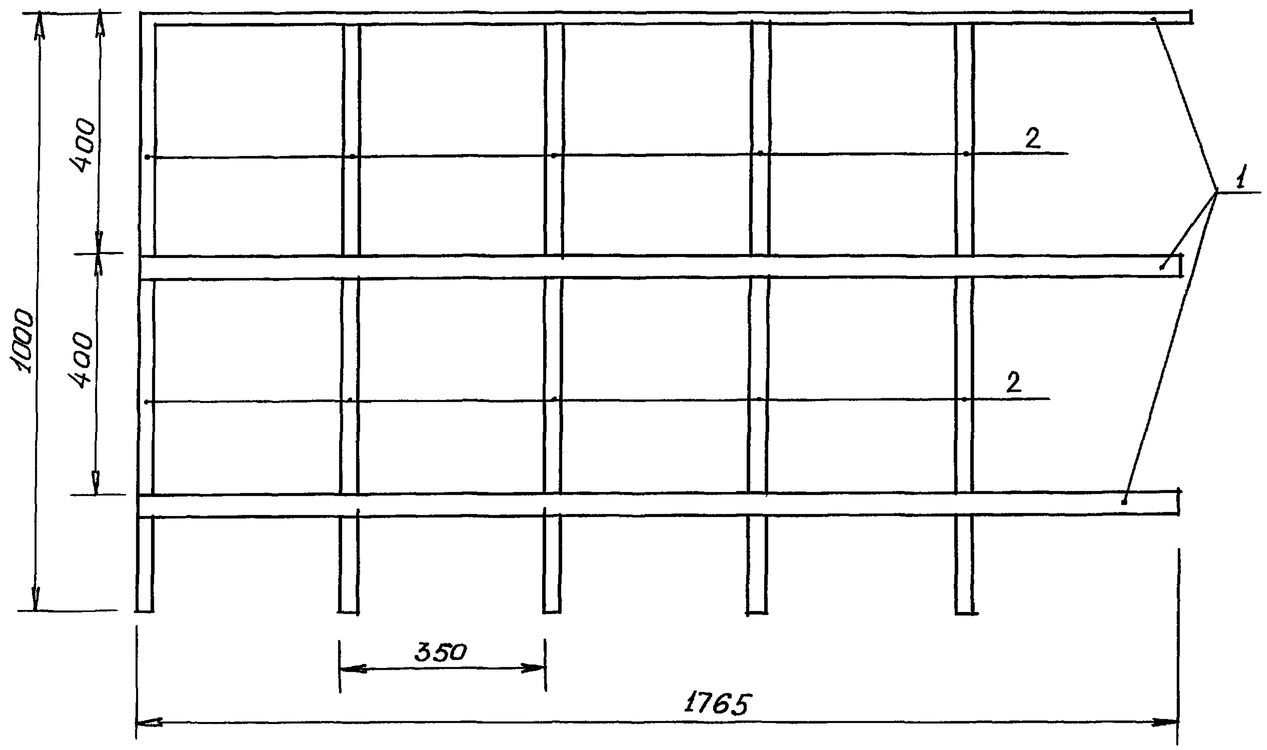

ОГ-2

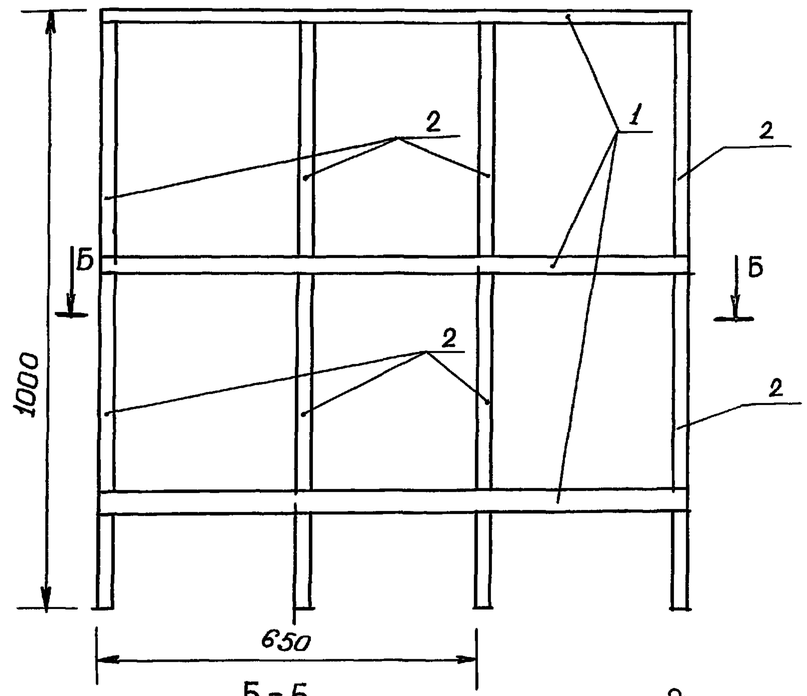

Б-Б

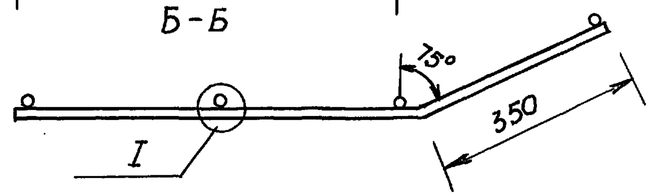

ОГ-3

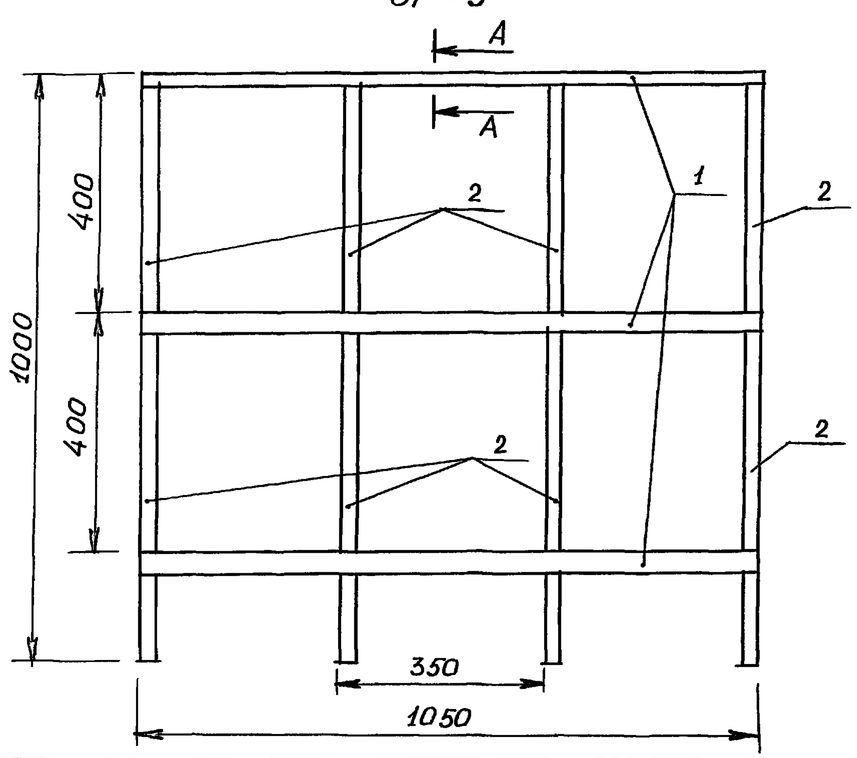

I
М 1:2

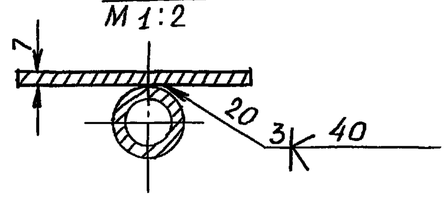

А-А
М 1:2

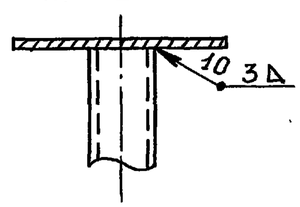

N п/п	Наименование	Вес, кг		
		ОГ-1	ОГ-2	ОГ-3
1	Полоса $\frac{4\times40\ ГОСТ103-76^*}{Ст.3\ ГОСТ380-88}$	6.67	3.97	3.97
2	Труба 20 ГОСТ3262-75*	8.3	6.64	6.64
	Всего:	14.97	10.61	10.61

Н. контр.	Султанов		ВБР 25У-15с-05-00 СБ
Нач.отд.	Звездина		Ограждение площадки отдыха Сборочный чертеж.
ГИП	Немцев		Стадия: Р.П. / Масса: 36.19 / Масштаб: 1:10
Инж.	Кульмашева		Лист 33 / Листов
			Таджикгипросельстрой

Инв.№ подл. | Подпись и дата | Взам.инв.№

Ц00190-04 37

т.п. 901-5-53с.93г. альб. II часть 3

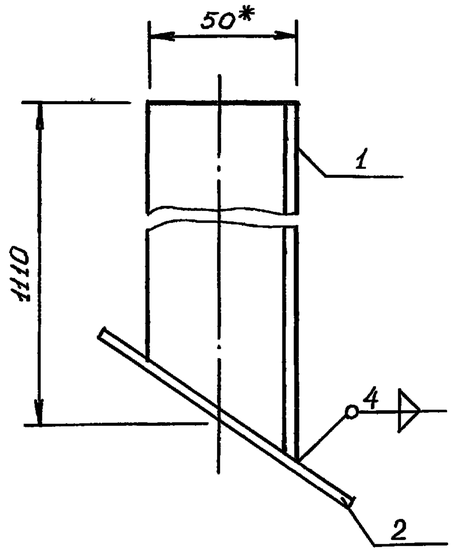

* Размер для справок

Формат	Зона	Поз.	Обозначение	Наименование	Кол-во	Примечания
				Детали		
11		1	ВБР 25У-15с-06-00-01	Стойка правая	1	
				Материал		
		2		Лист $\frac{4\ ГОСТ\ 19903-74*}{ст3\ ГОСТ\ 380-88}$ 100 x 100	0.314кг	

Н.контр.	Султанов		ВБР 25У-15с-06-00-00
Нач.отд.	Звездина		Опора лестницы правая
ГИП	Немцев		
инж.	Кулакова		Тайжникгипросельстрой

Стадия	Масса	Масштаб
Р.П.	4.55	1:2
Лист 34	Листов	

Взам.инв.N | Подпись и дата | Инв.N подл. 1

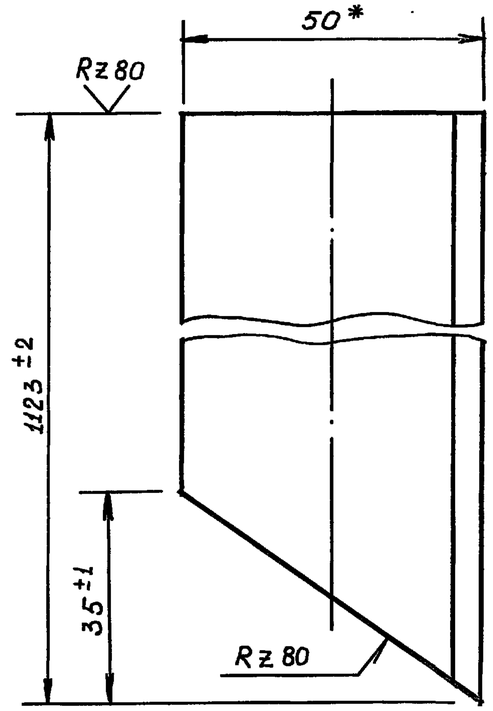

*Размер для справок

Н.контр.	Султанов		ВБР 25У-15с-06-00-01
Нач.отд.	Звездина		Стойка правая
ГИП	Немцев		
инж.	Кулакова		Уголок $\frac{50x50x5\ ГОСТ\ 8509-86}{ст3\ ГОСТ\ 535-88}$

Стадия	Масса	Масштаб
Р.П.	4.24	1:1
Лист 34	Листов	

Тайжникгипросельстрой

Взам.инв.N | Подпись и дата | Инв.N подл. 1

Ц00190-04 38

т.п. 901-5-53с. 93г. альб. II часть 3

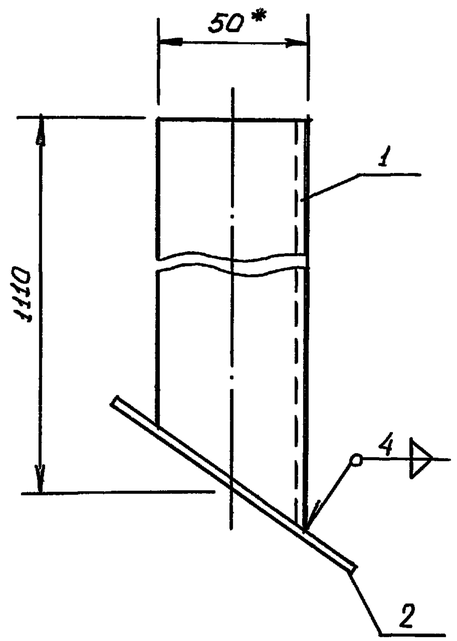

*Размер для справок

Формат	Зона	поз.	Обозначение	Наименование	кол-во	Примечание
				Детали		
11		1	ВБР 25У-15с-07-00-01	Стойка левая	1	
				Материалы		
		2		лист $\frac{4\ ГОСТ\ 19903-74*}{ст\ 3\ ГОСТ\ 380-88}$ 100 х100	0.314	кг

Н.контр.	Султанов		ВБР 25У-15с-07-00-00
Нач.отд.	Звездина		Опора лестницы левая
ГИП	Немцев		стадия: Р.П. · масса: 4.55 · масштаб: 1:2
инж.	Кулакова		лист 35 · листов
			Таджикгипросельстрой

Взам.инв.N · Подпись и дата · Инв.N подл.

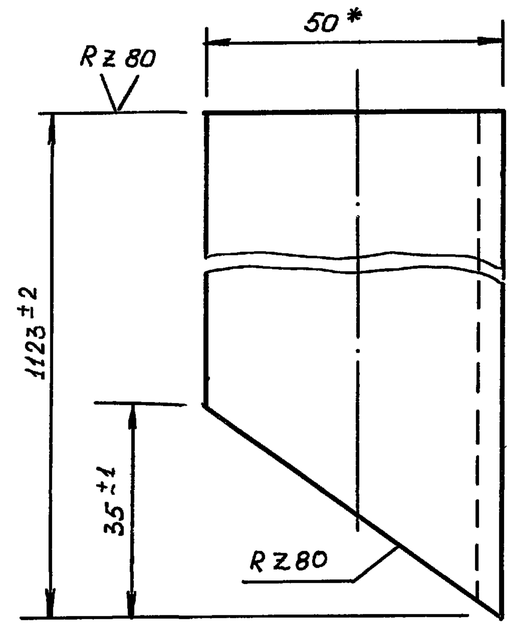

*Размер для справок

Н.контр.	Султанов		ВБР 25У-15с-07-00-01
Нач.отд.	Звездина		Стойка левая
ГИП	Немцев		стадия: Р.П. · масса: 4.24 · масштаб: 1:1
инж.	Кулакова		лист 35 · листов
			Уголок $\frac{50х50х5\ ГОСТ\ 8509-86}{ст.\ 3\ ГОСТ\ 535-88}$
			Таджикгипросельстрой

Взам.инв.N · Подпись и дата · Инв.N подл.

т.п. 901-5-53с.93 альб. II часть 3

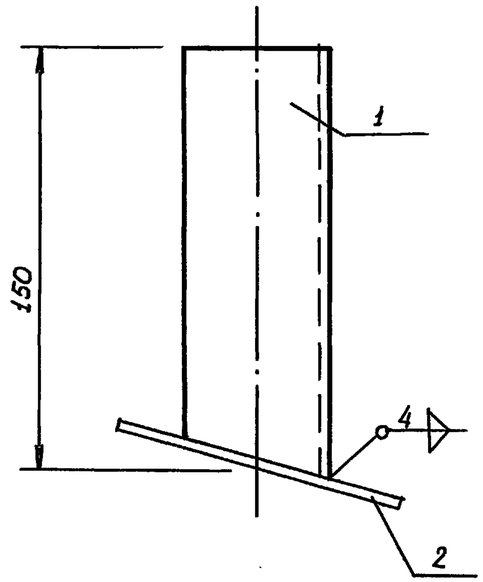

Формат	Зона	Поз.	Обозначение	Наименование	Кол-во	Примечание
				Детали		
11	1	1	ВБР 25У-15с-08-00-01	Стойка левая	1	
				Материалы		
		2		лист $\frac{4\ ГОСТ\ 19903-74}{ст3\ ГОСТ\ 380-88}$ 100×100	0.314кг	

Н.контр.	Султанов		ВБР 25У-15с-08-00-00
Нач.отд.	Звездина		Опора лестницы левая
ГИП	Немцев		стадия: Р.П. · масса: 0.88 · масштаб: 1:2
инж.	Кулакова		лист 36 · листов
			Таджикгипросельстрой

Взам. инв. N · Подпись и дата · Инв. N подл.

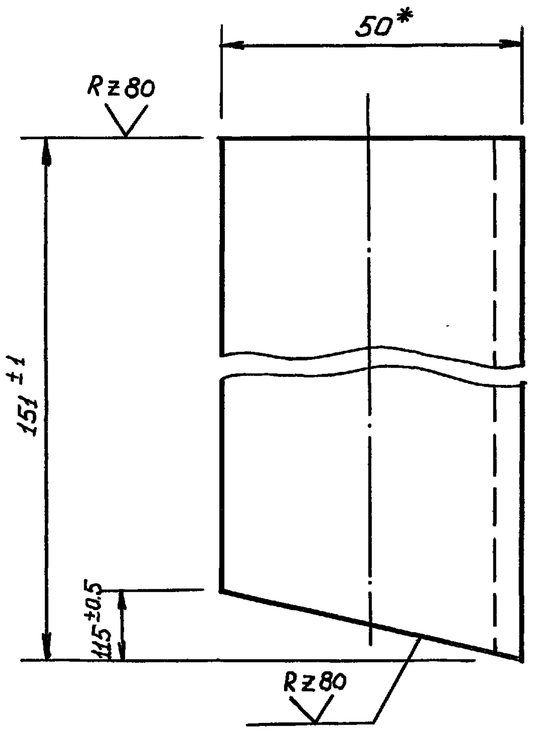

*Размер для справок

Н.контр.	Султанов		ВБР 25У-15с-08-00-01
Нач.отд.	Звездина		Стойка левая
ГИП	Немцев		стадия: Р.П. · масса: 0.57 · масштаб: 1:1
инж.	Кулакова		лист 36 · листов
			уголок $\frac{50×50×5\ ГОСТ\ 3509-86}{ст.3\ ГОСТ\ 535-88}$
			Таджикгипросельстрой

Взам. инв. N · Подпись и дата · Инв. N подл.

т.п. 901-5-53с. 93г. альб. II часть 3

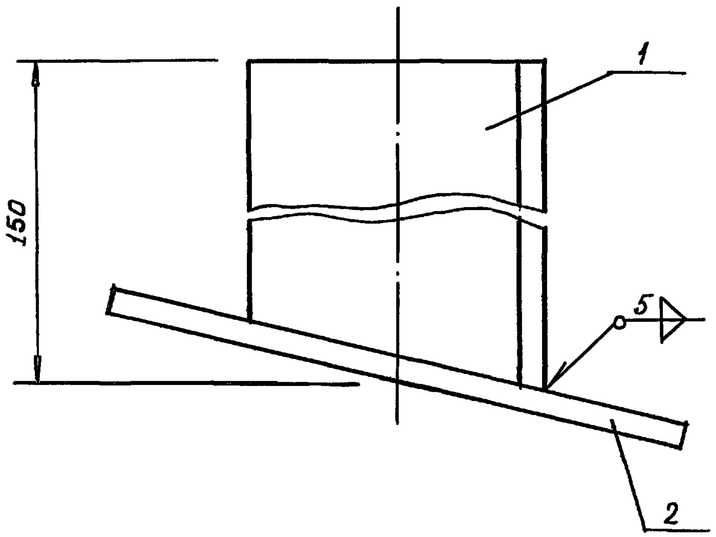

Формат	Зона	Поз.	Обозначение	Наименование	Кол-во	Примечание
				Детали		
11		1	ВБР 25У-15с-09-00-01	Стойка правая	1	
				Материал		
		2		лист $\frac{4\ ГОСТ\ 19904-74}{ст.3\ ГОСТ\ 380-88}$ 100х100		

Н.контр.	Султанов		ВБР 25У-15с-09-00-00	
Нач.отд.	Звездина		Опора лестницы правая	стадия: Р.П. / масса: 0.88 / масштаб: 11
ГИП	Немцев			лист 37 / листов
Инж.	Кулакова			Тадникгипросельстрой

Взам.инв.N | Подпись и дата | Инв.N подл.

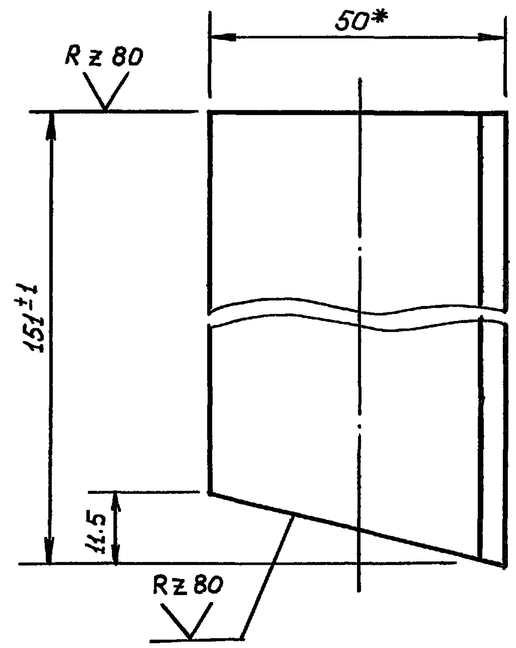

*Размер для справок

Н.контр.	Султанов		ВБР 25У-15с-09-00-01	
Нач.отд.	Звездина		Стойка правая	стадия: Р.П. / масса: 0.57 / масштаб: 1:1
ГИП	Немцев			лист 37 / листов
Инж.	Кулакова		Уголок $\frac{50х50х5\ ГОСТ\ 8509-86}{ст.3\ ГОСТ\ 535-88}$	Тадникгипросельстрой

Взам.инв.N | Подпись и дата | Инв.N подл.

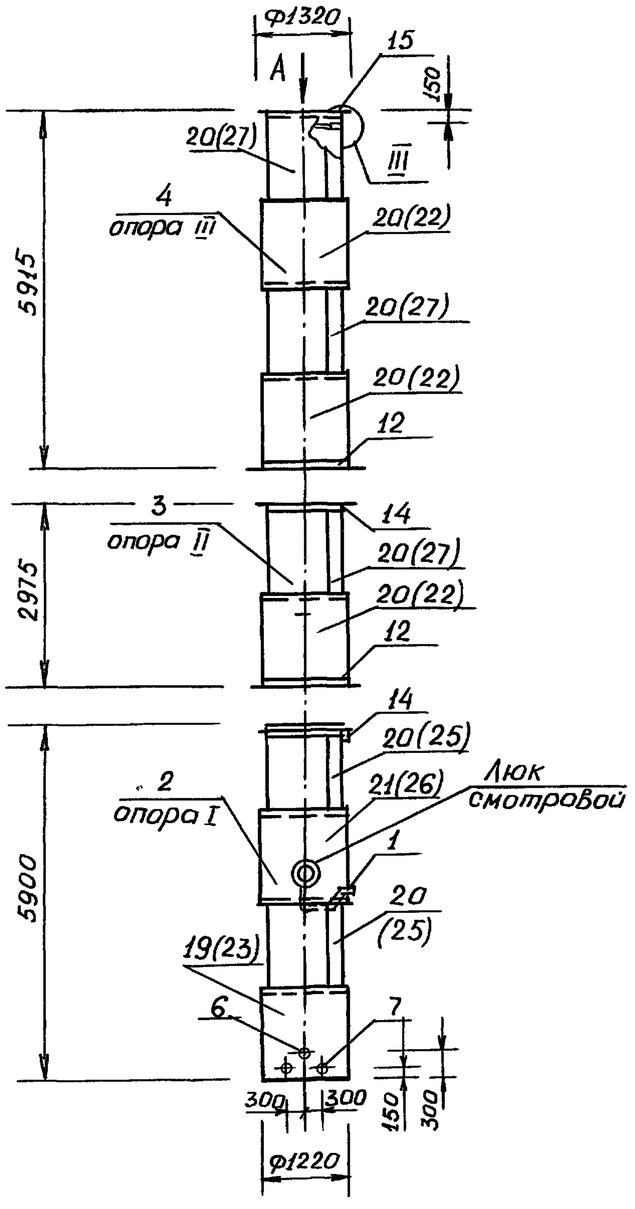

Вид А

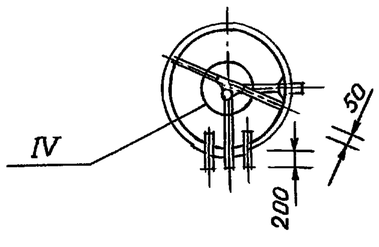

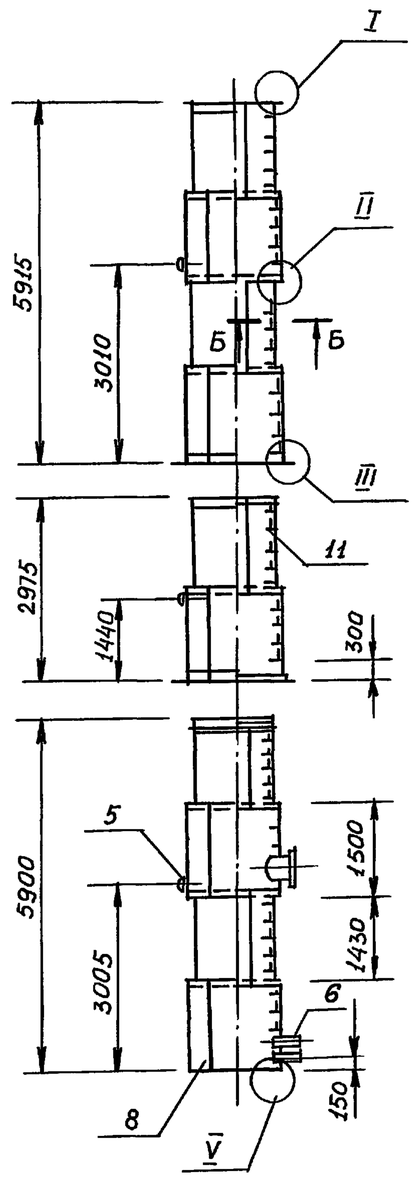

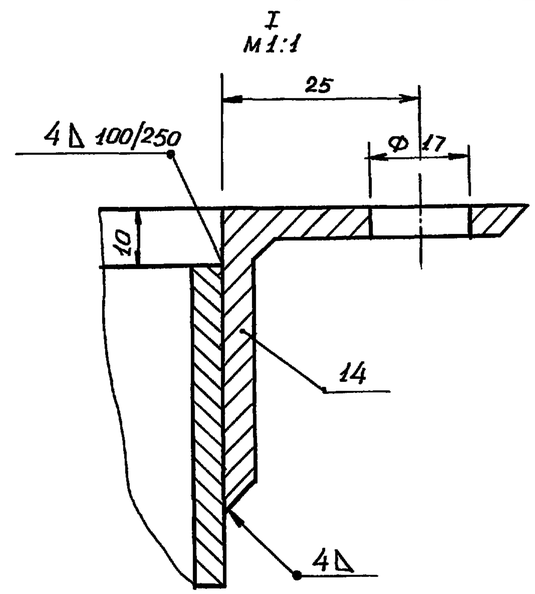

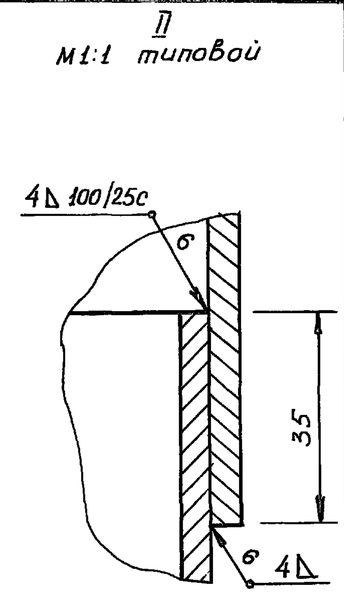

1. Лист см. совместно с л.39
2. Сварные соединения II класса по ГОСТу 10922-75
3. Наружная окраска производится краской БТ-177 ГОСТ 5631-79*, лаком 170 с алюминиевой пудрой ГОСТ 5494-71* в два слоя без грунта или перхлорвиниловой эмалью ГОСТ 6993-70 в два слоя по грунту ХС-010 ГОСТ 9355-81*
4. Внутренняя окраска производится грунтом ГОСТ 9109-81* с 9-10% алюминиевой пудры в два слоя или грунтом ФЛ-45 или ФЛ-053 по тех. документации, утвержденной в установленном порядке с 5-10% алюминиевой пудры в два слоя.
5. Разность сопрягаемых диаметров обечаек и фланцев не более 3мм.
6. Допускается изготовление опоры из труб Ф1220мм l=3.6 и 12м
7. Позиция „2"-опора I, позиция „3"-опора II, позиция „4"-опора III
8. Позиции в скобках даны для 9 баллов.

Н.контр.	Султанов		ВБР-25у-15с-10-00-00 СБ	
Нач.отд.	Звездина		Опора Ф 1220 Сборочный чертеж	стадия: Р.П. / масса: 2830.9 / масштаб: 1:100
ГИП	Немцев			лист 38 / листов
Инж.	Кулакова			Таджикгипросельстрой

т.п. 901-5-53а.93 альб. II часть 3

Инв.№ подл.	Подпись и дата	Взам.инв.№

т.п. 901-5-53с. 93г. альб. II часть 3

III повернуто
М 1:2

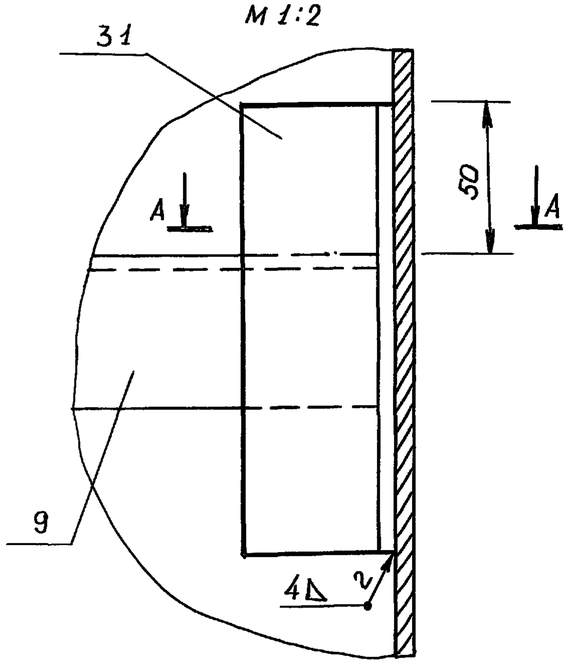

IV повернуто
М 1:5

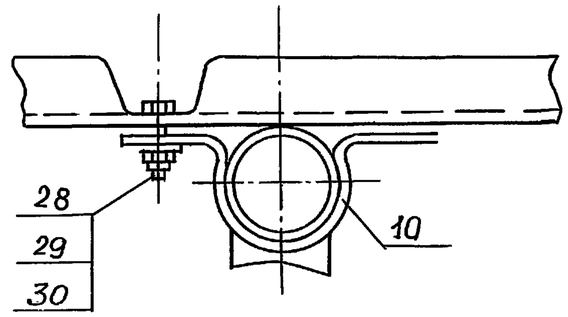

Б-Б
М 1:2

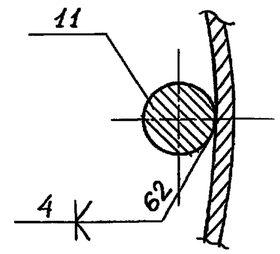

V
М 1:1

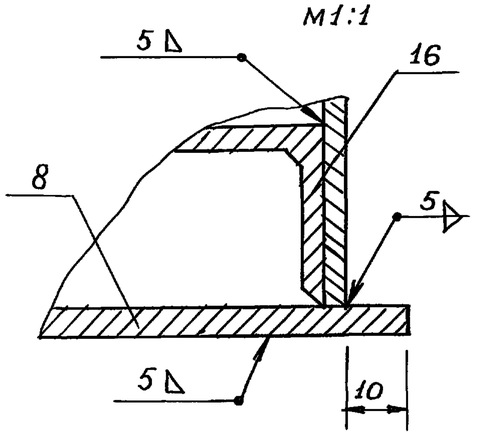

А - А
М 1:2

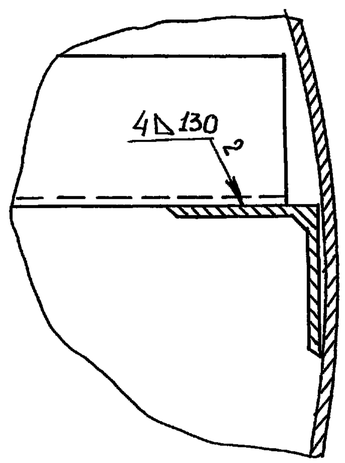

Н. контр.	Султанов			ВБР 254-15с-10-00-00 СБ		
				Опора Ф1220 Узлы III - VII	стадия	Масса	Масштаб
					р.п.		
Нач.отд.	Звездина				лист 39	листов	
ГИП	Немцев				Тайжникгипросельстрой		
Инж.	Кулакова						

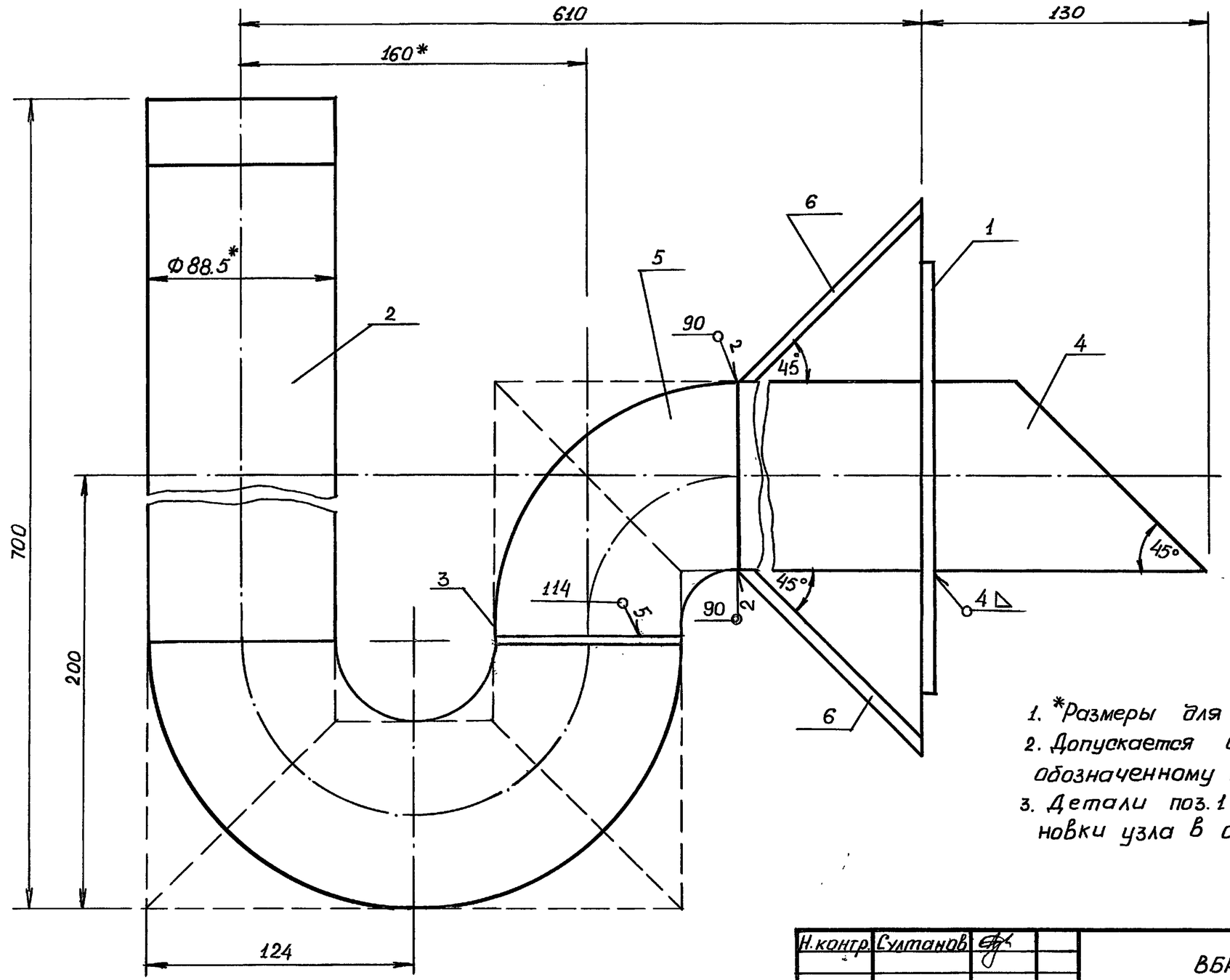

1. *Размеры для справок
2. Допускается изготовление по варианту, обозначенному пунктиром.
3. Детали поз. 1 и 6 варить после установки узла в опору.

Н.контр.	Султанов		ВБР 25У-15с-10-01-00 СБ	
Нач.отд.	Звездина		Гидрозатвор Сборочный чертеж	стадия: Р.П. / масса: 10.76 / масштаб: 1:2
ГИП	Немцев			лист 40 / листов
инж.	Кулакова			Таджикгипросельстрой

т.п. 901-5-53с. 93г. альб. II часть 3

Взам.инв.№ | Подпись и дата | Инв.№ подл.

Ц00190-04 44

т.п. 901-5-53с. 93 г. альб. II часть 3

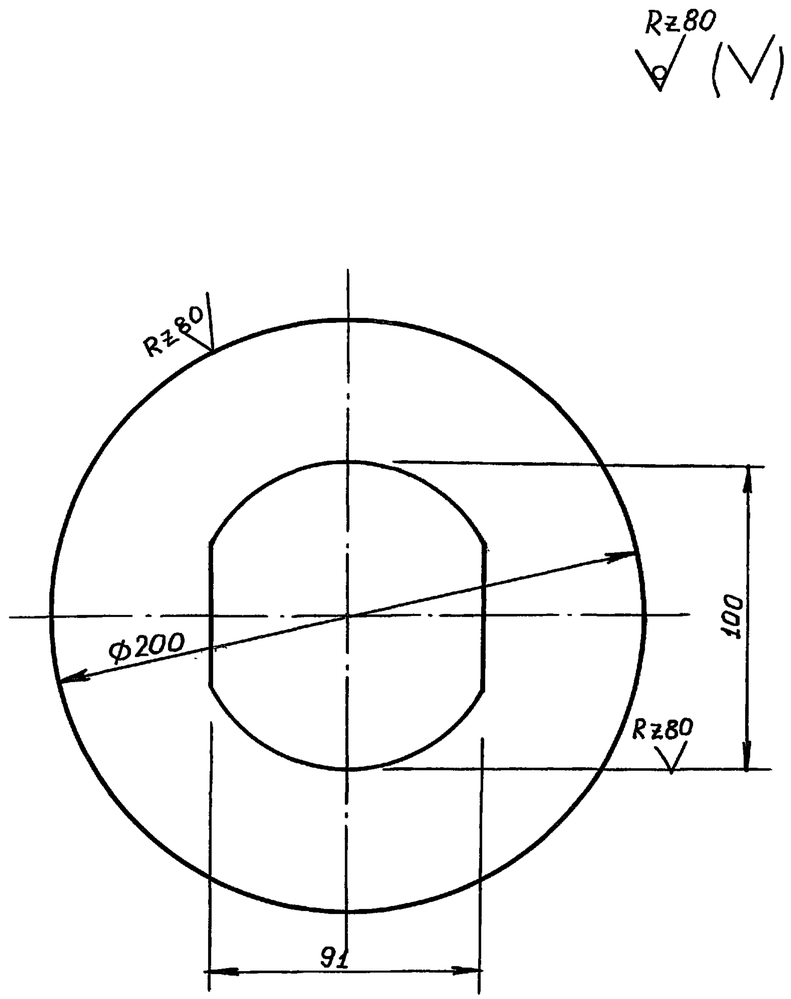

Предельные отклонения размеров $\pm\frac{1}{2}$ допуска 8 кл.

Н. контр.	Султанов			ВБР 25У-15с-10-01-01		
Нач. отд.	Звездина			Воротник	стадия	масса	масштаб
ГИП	Немцев				Р.П.	0.98	1:25
инж.	Кулакова				лист 41	листов
				лист 4 ГОСТ 19903-74* / ст.3 ГОСТ 380-88	Тадждикгипросельстрой	

Взам. инв. N | Подпись и дата | Инв. N подл.

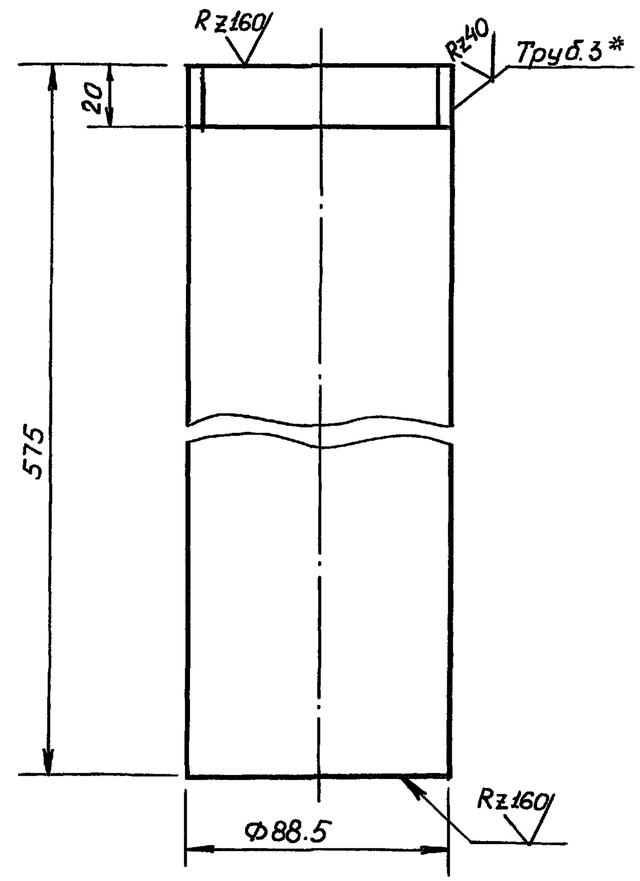

1. *Размер для справок

Н. контр.	Султанов			ВБР 25У-15с-10-01-02		
Нач. отд.	Звездина			Патрубок	стадия	масса	масштаб
ГИП	Немцев				Р.П.	4.79	1:2
инж.	Кулакова				лист 41	листов
				Труба 80 ГОСТ 3262-75*	Тадждикгипросельстрой	

Взам. инв. N | Подпись и дата | Инв. N подл.

Ц00190-04 45

т.п. 901-5-53с. 93г. альб. II часть 3

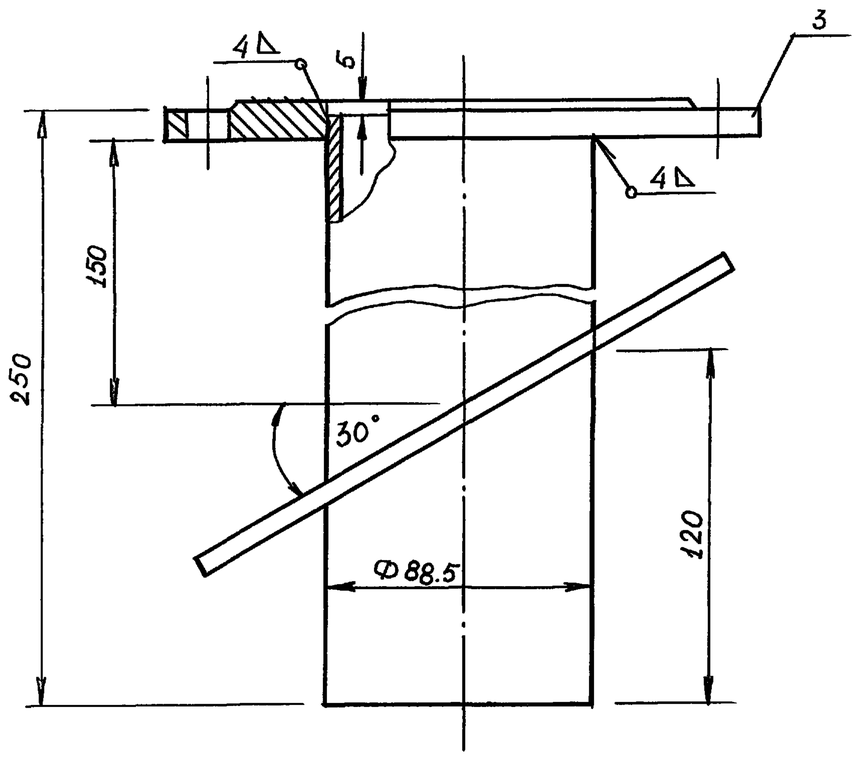

1. *Размер для справок
2. Воротник подогнуть по месту

Н.контр.	Султанов		ВБР 25У-15с-10-02-00 СБ			
Нач.отд.	Звездина		Труба ДУ-80 Сборочный чертеж	стадия	масса	масштаб
ГИП	Немцев			Р.П.	2.78	1:2
инж.	Кулакова			лист 42	листов	
				Таджикгипросельстрой		

Взам.инв.N | Подпись и дата | инв.N подл.

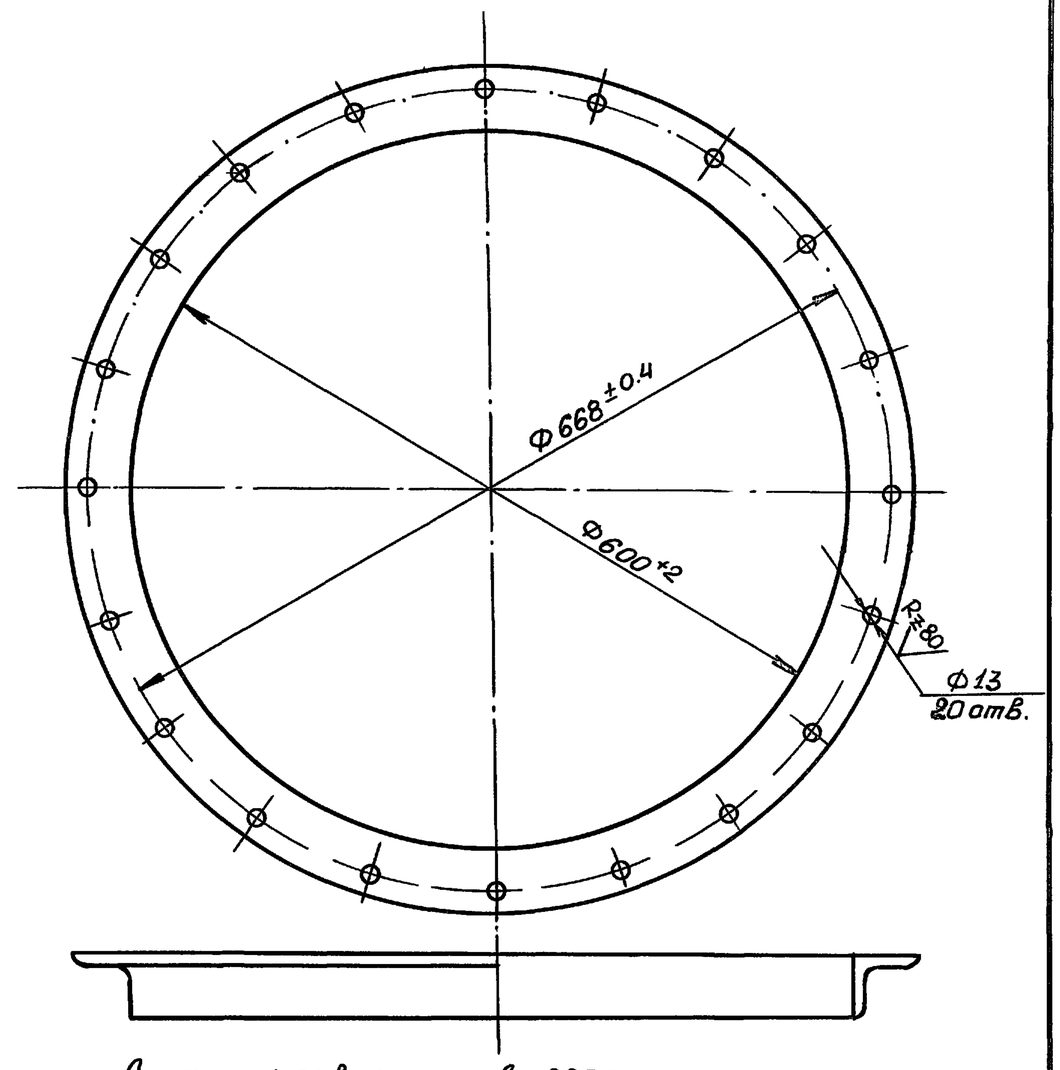

Длина развертки $\ell \sim 2200$ мм

Н.контр.	Султанов		ВБР 25У-15с-04-00-03			
Нач.отд.	Звездина		Фланец	стадия	масса	масштаб
ГИП	Немцев			Р.П.	8.29	1:10
инж.	Кулакова			лист 42	листов	
				Таджикгипросельстрой		

Взам.инв.N | Подпись и дата | инв.N подл.

т.п. 901-5-53с. 93г. альб. II часть 3

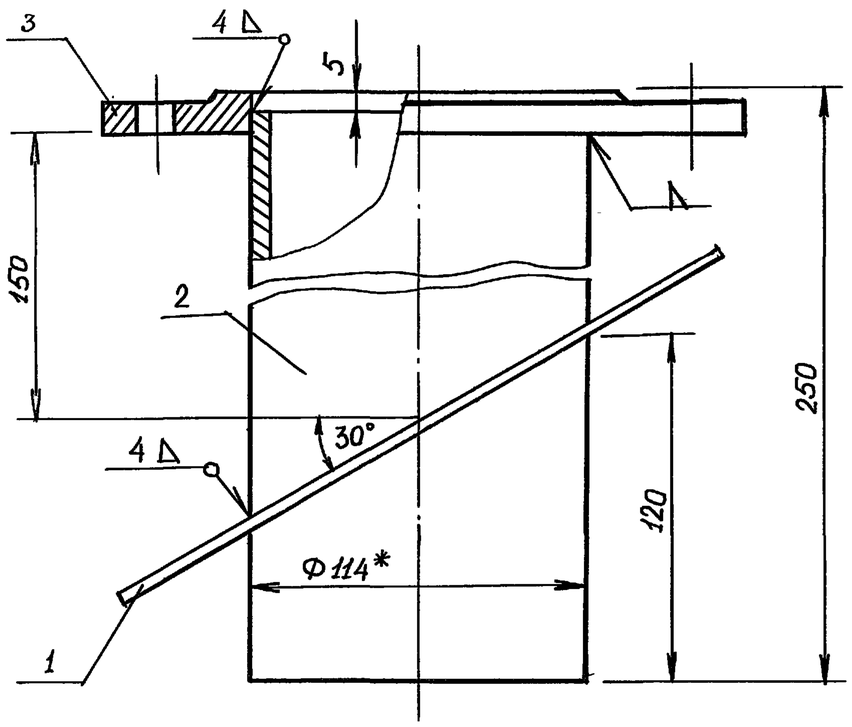

1.*Размер для справок
2. Воротник подогнуть по месту

Н.контр.	Султанов		ВБР 25у-15с-10-03-00 СБ	
Нач.отд.	Звездина		Труба Ду 100 Сборочный чертеж	стадия: Р.П. / масса: 4.48 / масштаб: 1:2
ГИП	Немцев			лист 43 / листов
инж.	Кулакова			Тайжикгипросельстрой

Взам.инв.№ | Подпись и дата | Инв.№ подл.

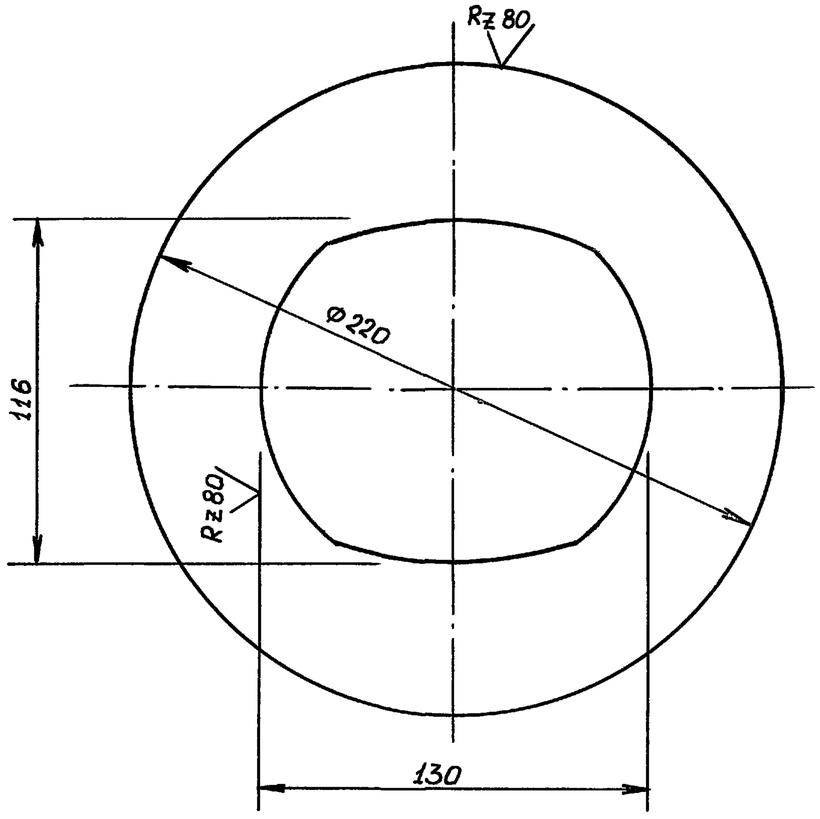

1.Предельные отклонения размеров $\pm\frac{1}{2}$ допуска 8 кл.

Н.контр.	Султанов		ВБР 25у-15с-10-03-01	
Нач.отд.	Звездина		Воротник	стадия: Р.П. / масса: 1.19 / масштаб: 1:2
ГИП	Немцев			лист 43 / листов
инж.	Кулакова		лист 4 ГОСТ 19904-74* / ст.3 ГОСТ 380-88	Тайжикгипросельстрой

Взам.инв.№ | Подпись и дата | Инв.№ подл.

т.п. 901-5-53с. 93г. альб. II часть 3

Rz 80

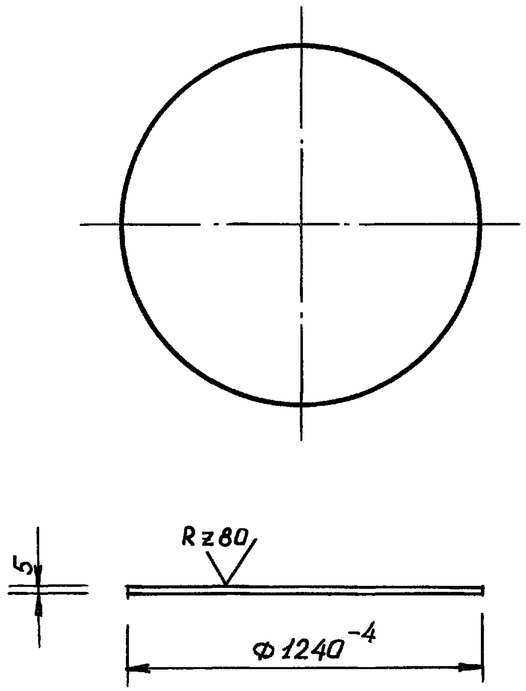

Развертка ~ Ф3895 мм

Взам. инв.N						
Подпись и дата						
Инв. N подл.	Н.контр.	Султанов		ВБР 25У-15с-10-00-01		
	Нач.отд.	Звездина		Днище	Стадия: Р.П.	Масса: 47.38 / Масштаб: 1:20
	ГИП	Немцев			Лист 44	Листов
	Инж.	Кулакова		Лист 5 ГОСТ 19903-74* / ст.3 ГОСТ 380-88	Тайжникгипросельстрой	

V(V)

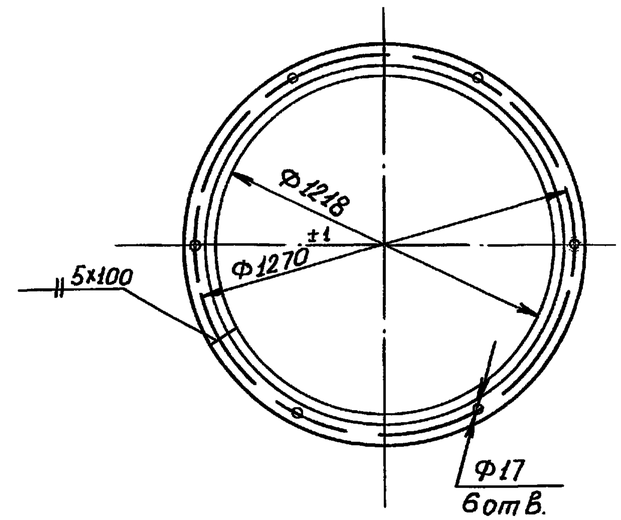

Длина развертки ℓ ~ 4140 мм

Взам. инв.N						
Подпись и дата						
Инв. N подл.	Н.контр.	Султанов		ВБР 25У-15с-10-00-02		
	Нач.отд.	Звездина		Фланец опоры	Стадия: Р.П.	Масса: 15.60 / Масштаб: 1:20
	ГИП	Немцев			Лист 44	Листов
	Инж.	Кулакова		Уголок 50х50х5 ГОСТ 8509-86 / ст.3 ГОСТ 535-88	Тайжникгипросельстрой	

т.п. 901-5-53с.93 альб. II часть 3

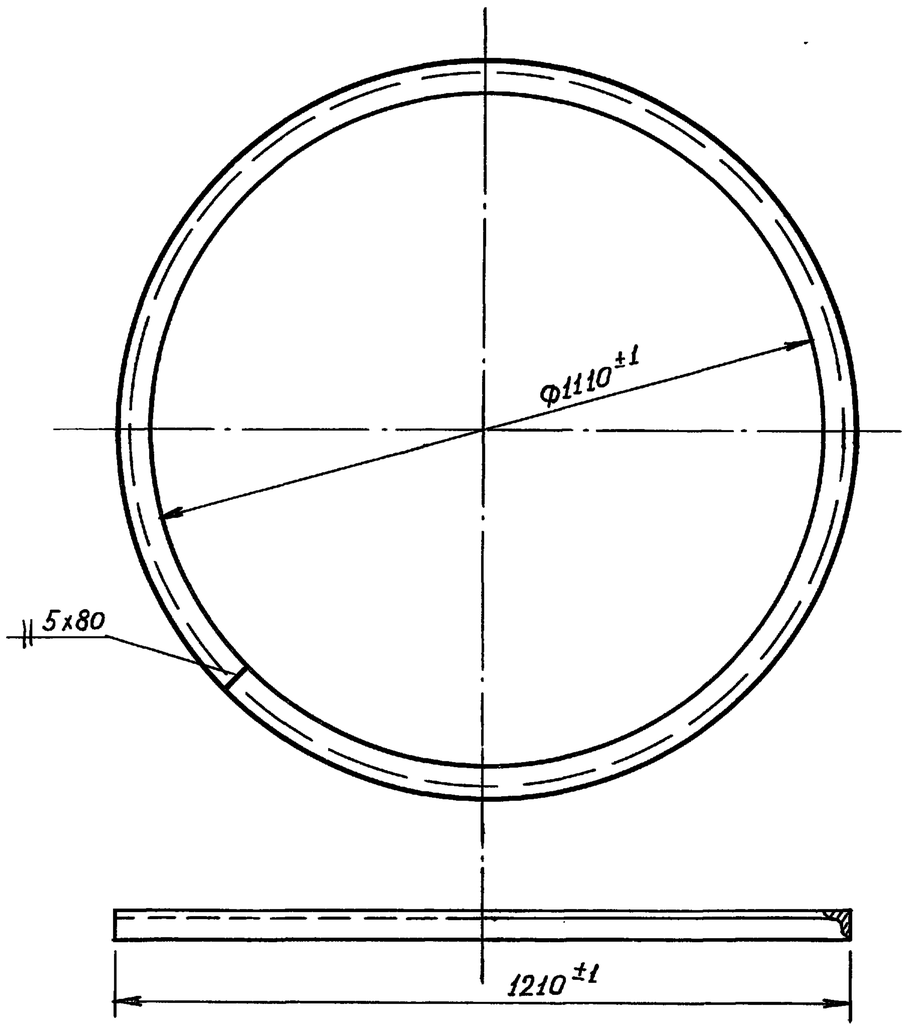

Длина развертки $\ell \approx 3800$ мм

Н. контр.	Султанов			ВБР 25У-15с-10-00-06		
Нач.отд.	Звездина			Кольцо	стадия	масса	масштаб
ГИП	Немцев				Р.П.	28.23	1:10
инж.	Кулакова				лист 45	листов	
				Уголок 75х50х8 ГОСТ 8509-86 / ст.3 ГОСТ 535-88*	Таджикгипросельстрой	

Взам.инв.N | Подпись и дата | Инв.N подл.

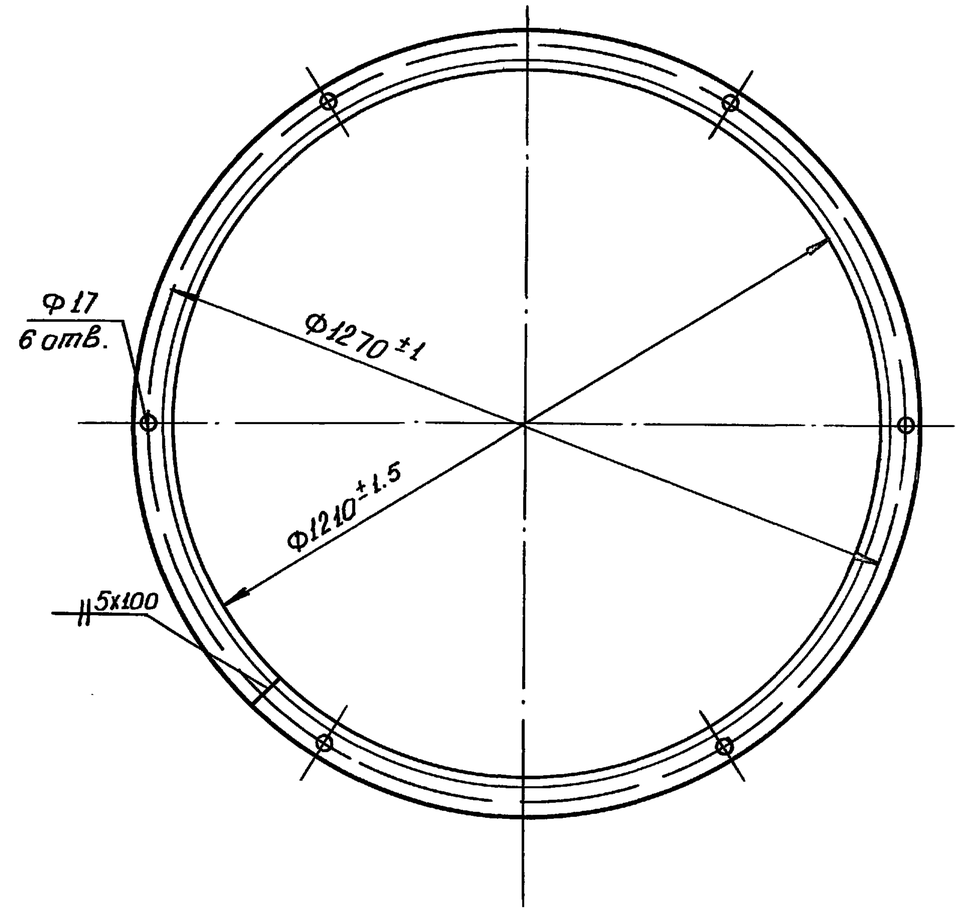

Длина развертки $\ell \approx 4115$ мм

Н. контр.	Султанов			ВБР 25У-15с-10-00-04		
Нач.отд.	Звездина			Фланец опоры	стадия	масса	масштаб
ГИП	Немцев				Р.П.	15.51	1:10
инж.	Кулакова				лист 45	листов	
				Уголок 50х50х5 ГОСТ 8509-86 / ст.3 ГОСТ 535-88*	Таджикгипросельстрой	

Взам.инв.N | Подпись и дата | Инв.N подл.

т.п. 901-5-53с. 93г. альб. II часть 3

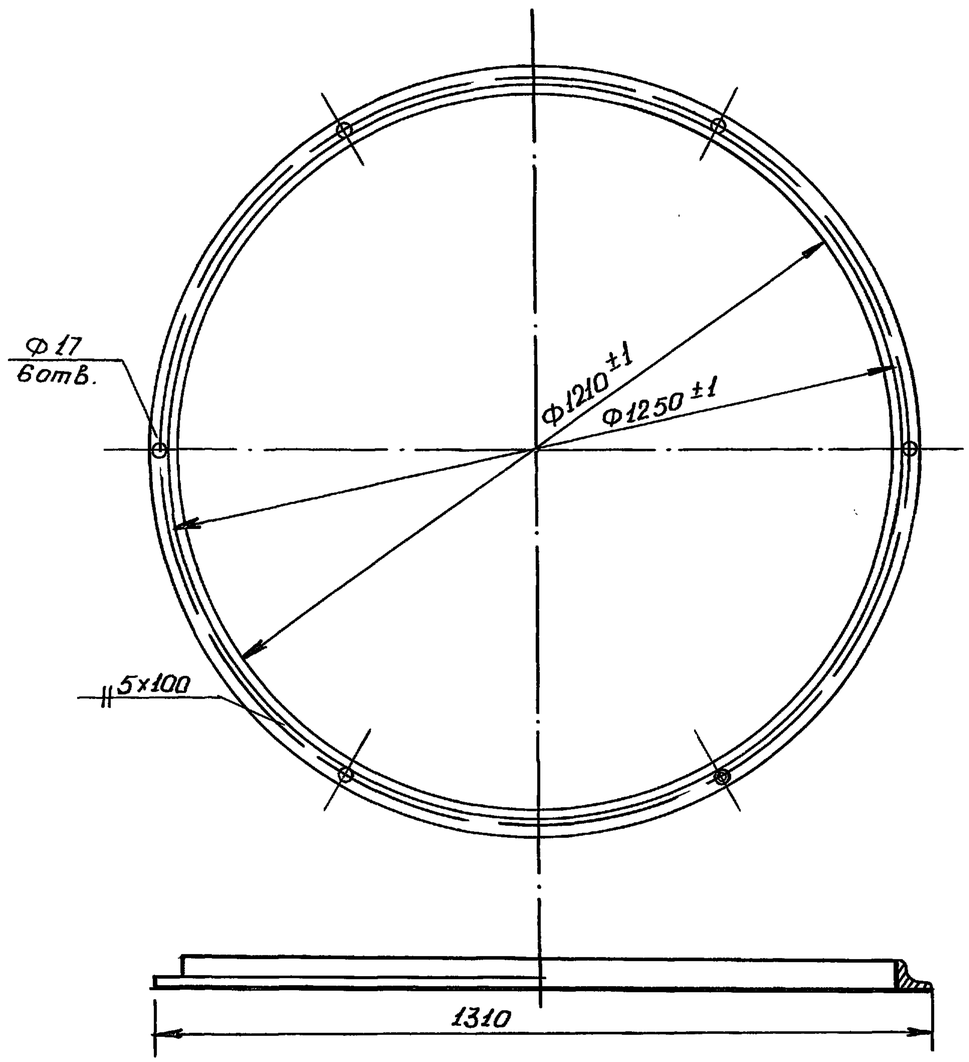

Длина развертки ~4140

Н.контр.	Султанов		ВБР 25У-15с-10-00-05			
Нач.отд.	Звездина		Фланец	стадия	масса	масштаб
ГИП	Немцев			Р.П.	15.60	1:10
Инж.	Кульмашева			лист 46	листов	
			Уголок 50×50×5 ГОСТ 8509-86 / Ст.3 ГОСТ 535-88	Таджикгипросельстрой		

Взам.инв.№ | Подпись и дата | Инв.№ подл.

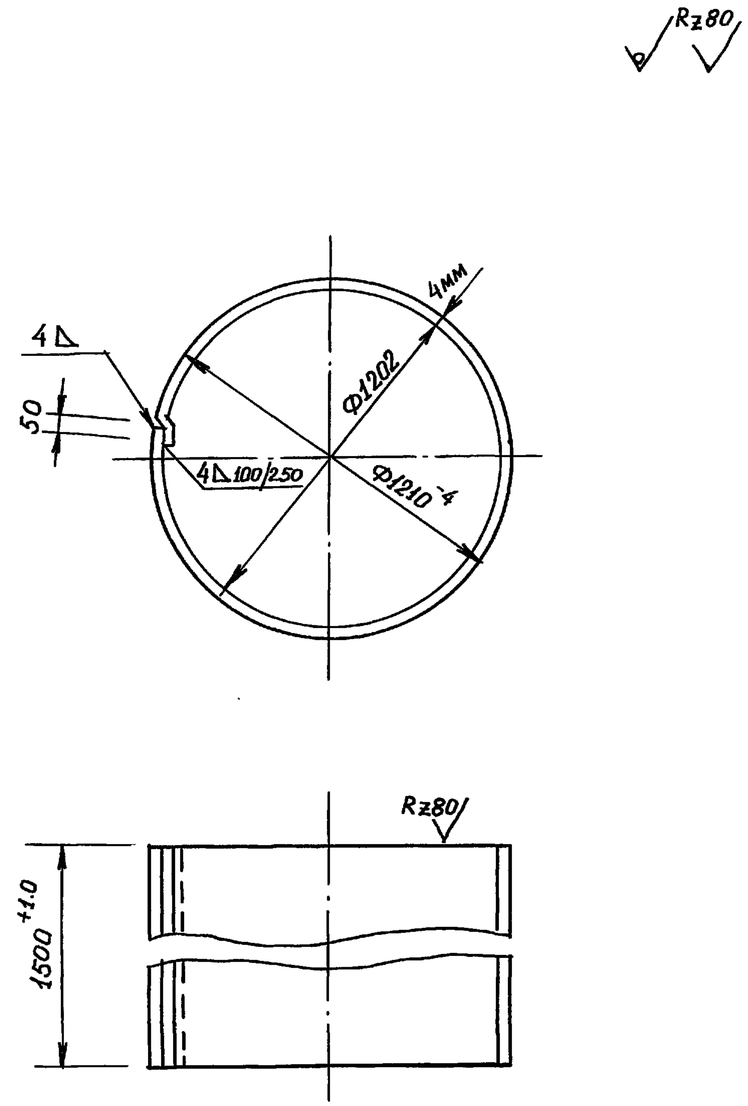

Развернутая длина ℓ~3850 мм

Н.контр.	Султанов		ВБР 25У-15с-10-00-08			
Нач.отд.	Звездина		Обечайка	стадия	масса	масштаб
ГИП	Немцев			Р.П.	181.3	1:20
Инж.	Кулакова			лист 46	листов	
			Лист 4 ГОСТ 19904-74* / Ст3 ГОСТ 380-88	Таджикгипросельстрой		

Взам.инв.№ | Подпись и дата | Инв.№ подл.

т.п. 901-5-53а. 93г. альб. II часть 3

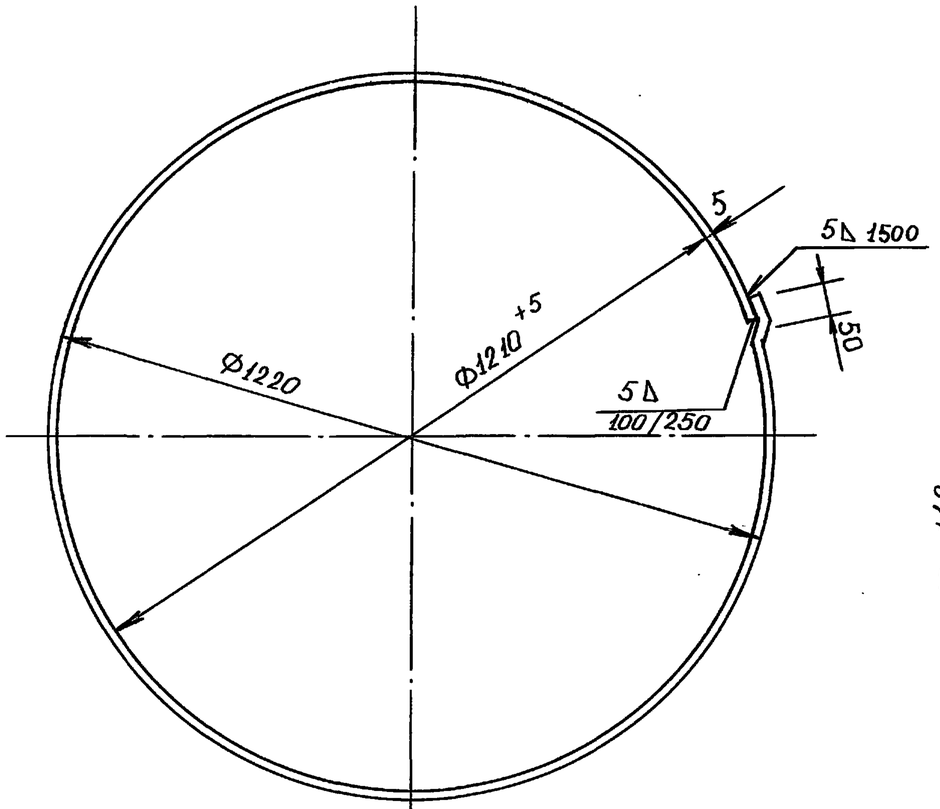

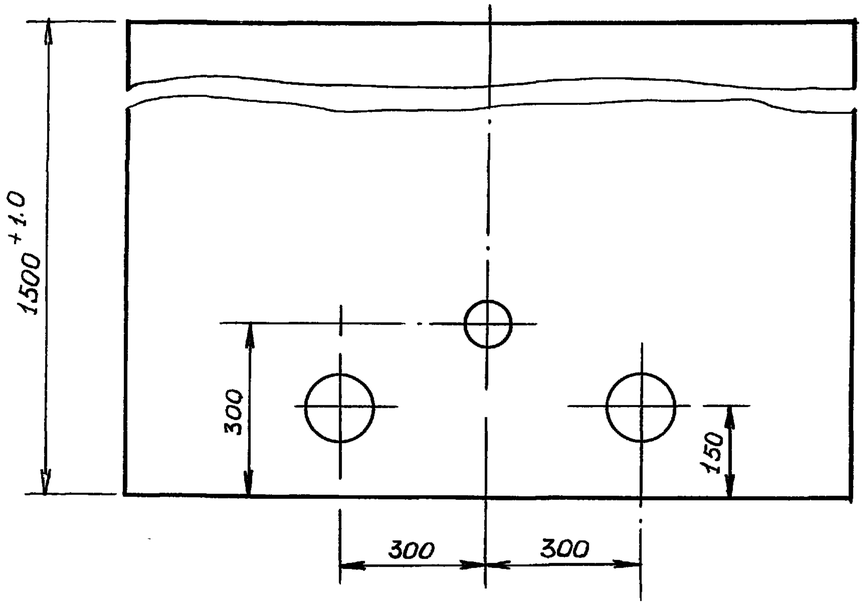

Развертка обечайки

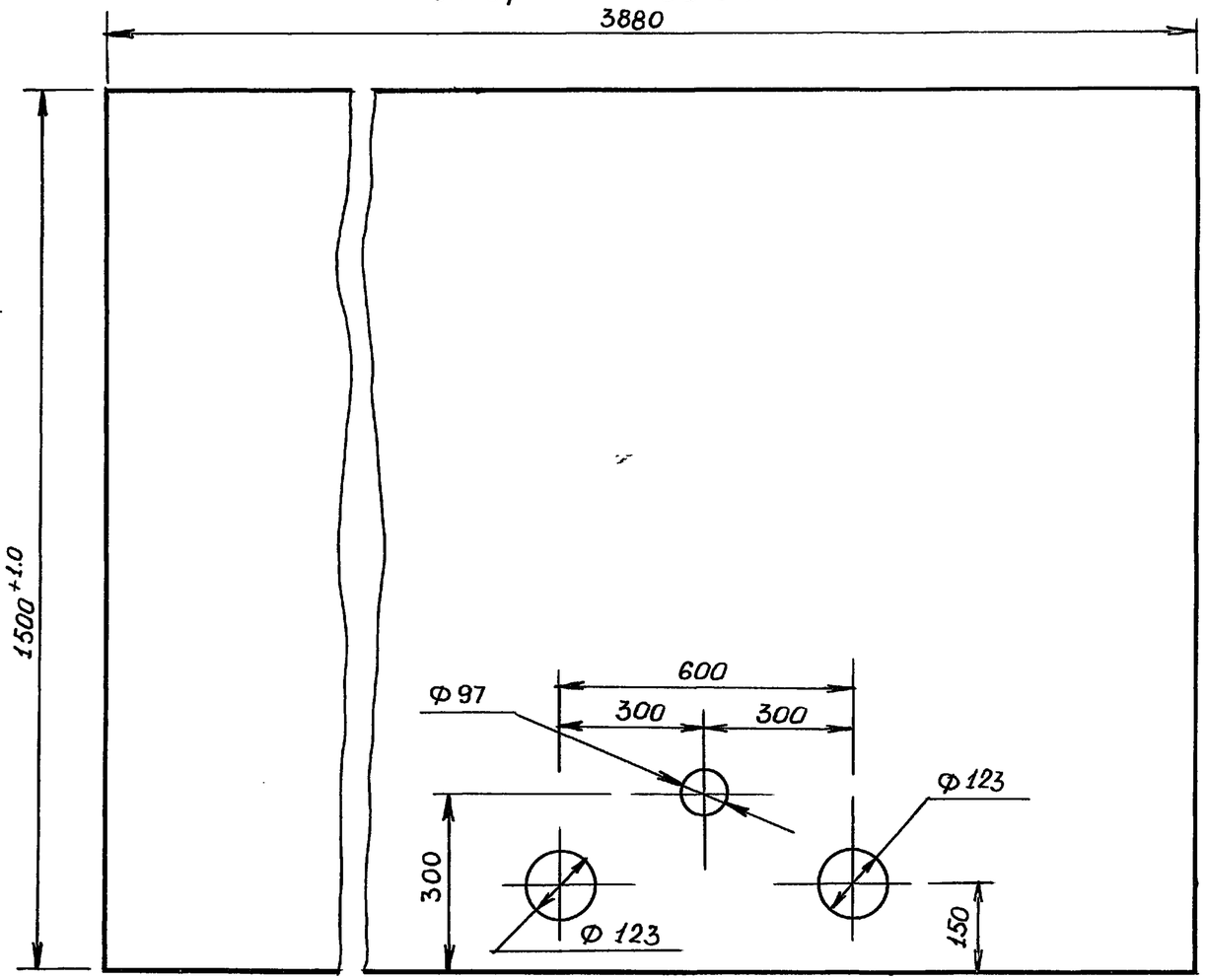

1. Необозначенные предельные отклонения размеров $\pm\frac{1}{2}$ допуска 8 кл.
2. *Размер для справок
3. Длина развертки $\ell \sim 3880$ мм

Н. контр.	Султанов		ВБР 25у-15с-10-00-07	
Нач. отд.	Звездина		Обечайка	стадия: Р.П. / масса: 231.43 / масштаб: 1:10
ГИП	Немцев			лист 47 / листов
инж.	Кулакова		лист 5 ГОСТ 19904-74* / ст.3 ГОСТ380-88	Таджикгипросельстрой

Ц00190-04 51

инв. N подл.	Подпись и дата	Взам. инв. N

т.п. 901-5-53а.93г. альб. II часть 3

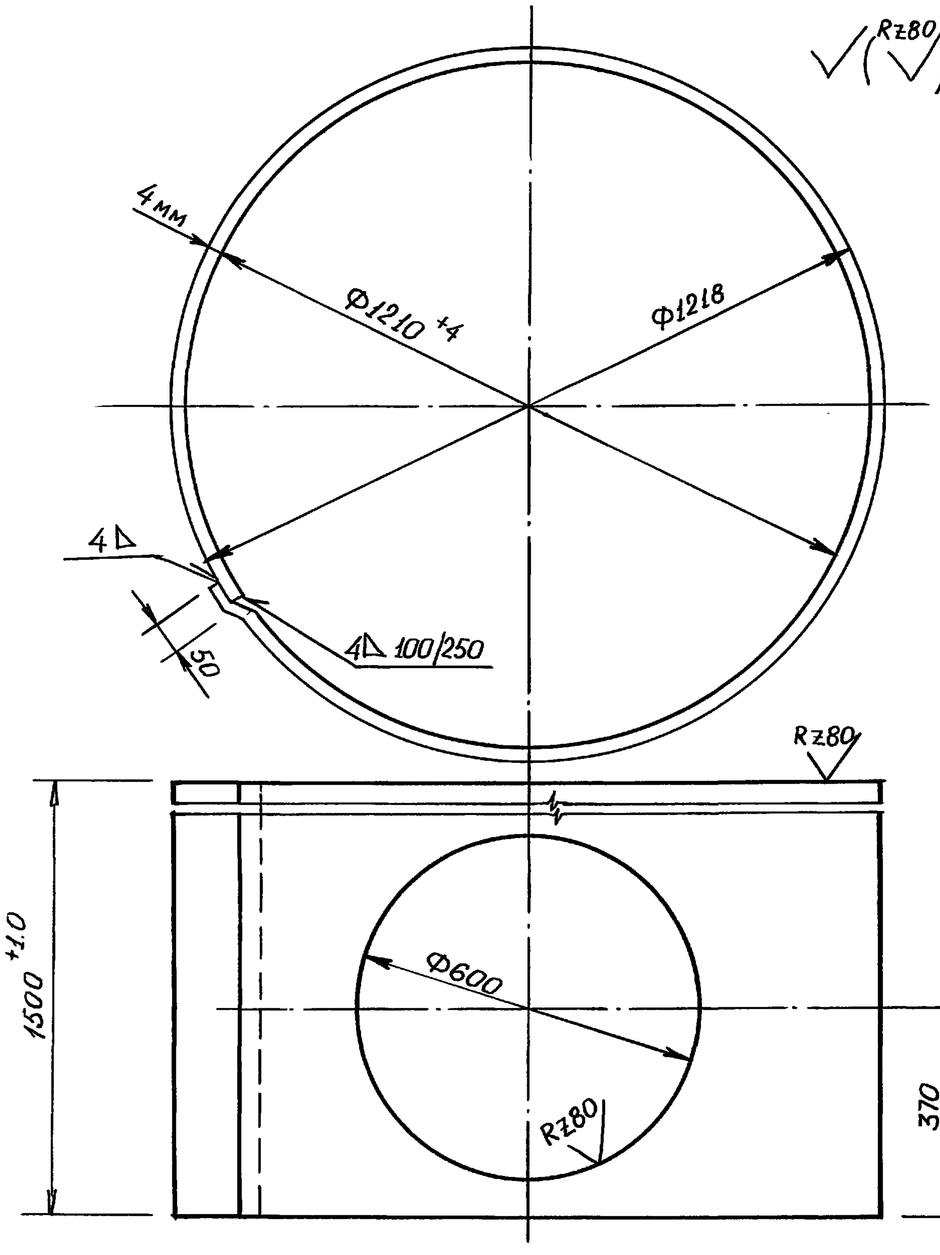

Н.контр.	Султанов			ВБР 25У-15с-10-00-09		
Нач.отд.	Звездина			Обечайка	стадия	масса	масштаб
ГИП	Немцев				Р.П.	182	1:10
инв.	Кулакова				лист 48	листов	
				лист 4 ГОСТ 19904-74 / ст.3 ГОСТ 380-88	Таджикгипросельстрой		

Взам.инв.N | Подпись и дата | Инв.N подл.

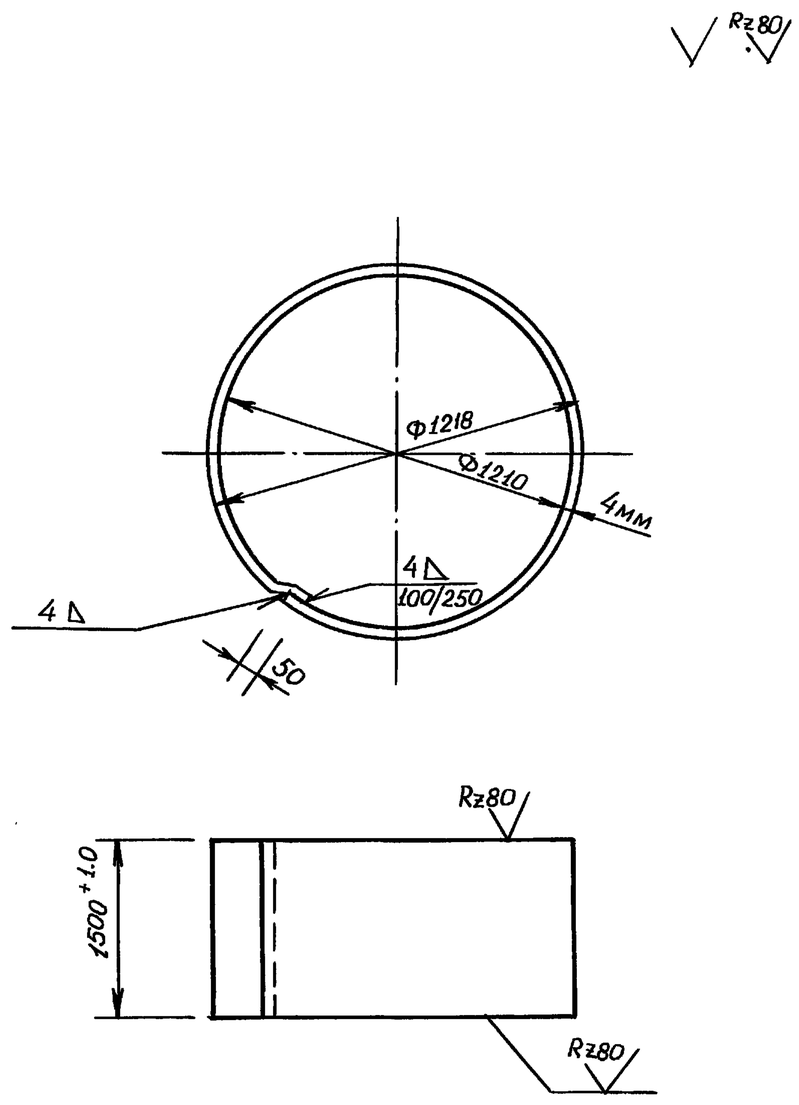

Н.контр.	Султанов			ВБР 25У-15с-10-00-10		
Нач.отд.	Звездина			Обечайка	стадия	масса	масштаб
ГИП	Немцев				Р.П.	182	1:20
инж.	Кулакова				лист 48	листов	
				лист 4 ГОСТ 19904-74 / ст.3 ГОСТ 380-88	Таджикгипросельстрой		

Взам.инв.N | Подпись и дата | Инв.N подл.

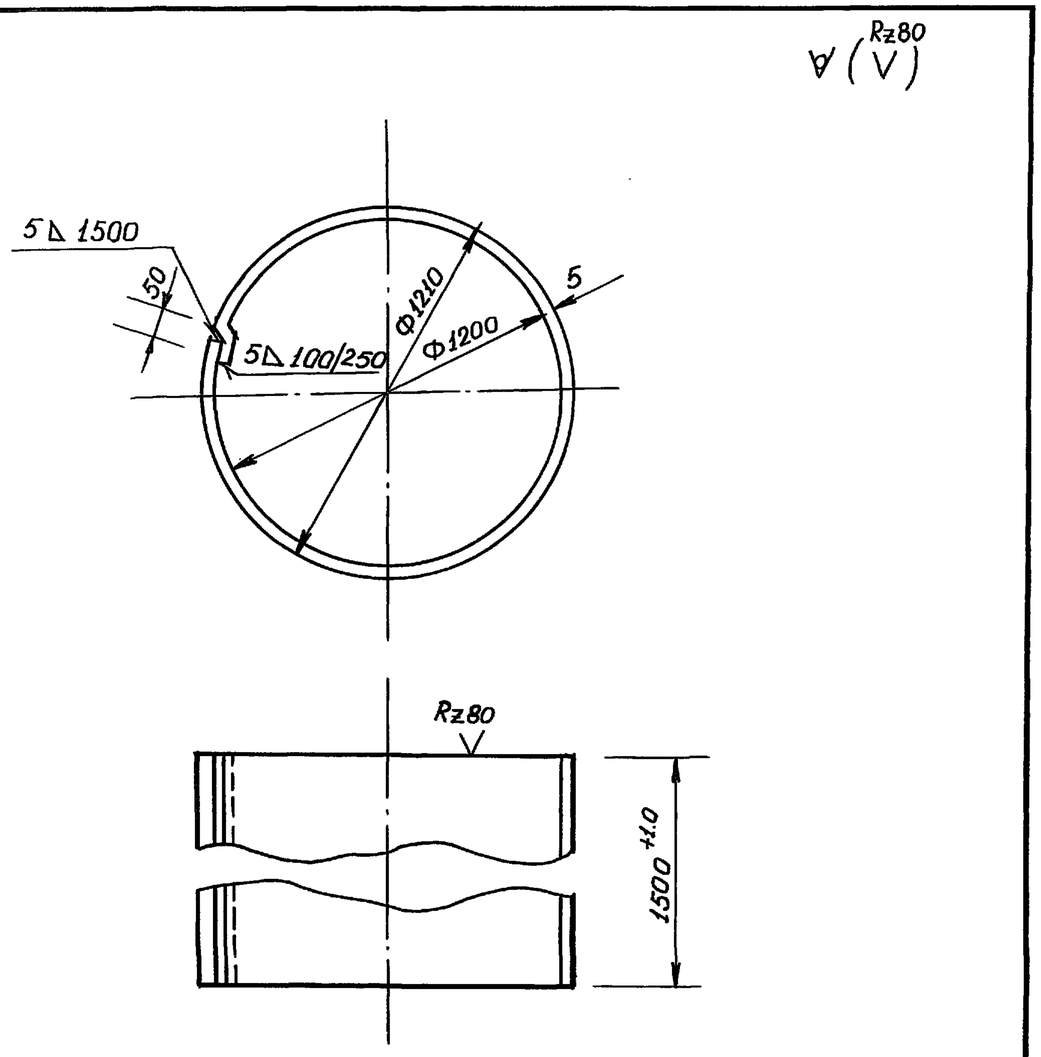

Длина развертки $\ell \sim 9900$ мм

Н. контр.	Султанов			ВБР 25У-15с-10-00-11		
Нач. отд.	Звездина			Обечайка	стадия	масса	масштаб
ГИП	Немцев				Р.П.	230	1:20
инж.	Кульмашева				лист 49	листов
				лист 5 ГОСТ 19903-74* / ст.3 ГОСТ 380-88	Тадникгипросельстрой	

Взам. инв. N | Подпись и дата | Инв. N подл.

Длина развертки $\ell \sim 3930$ мм

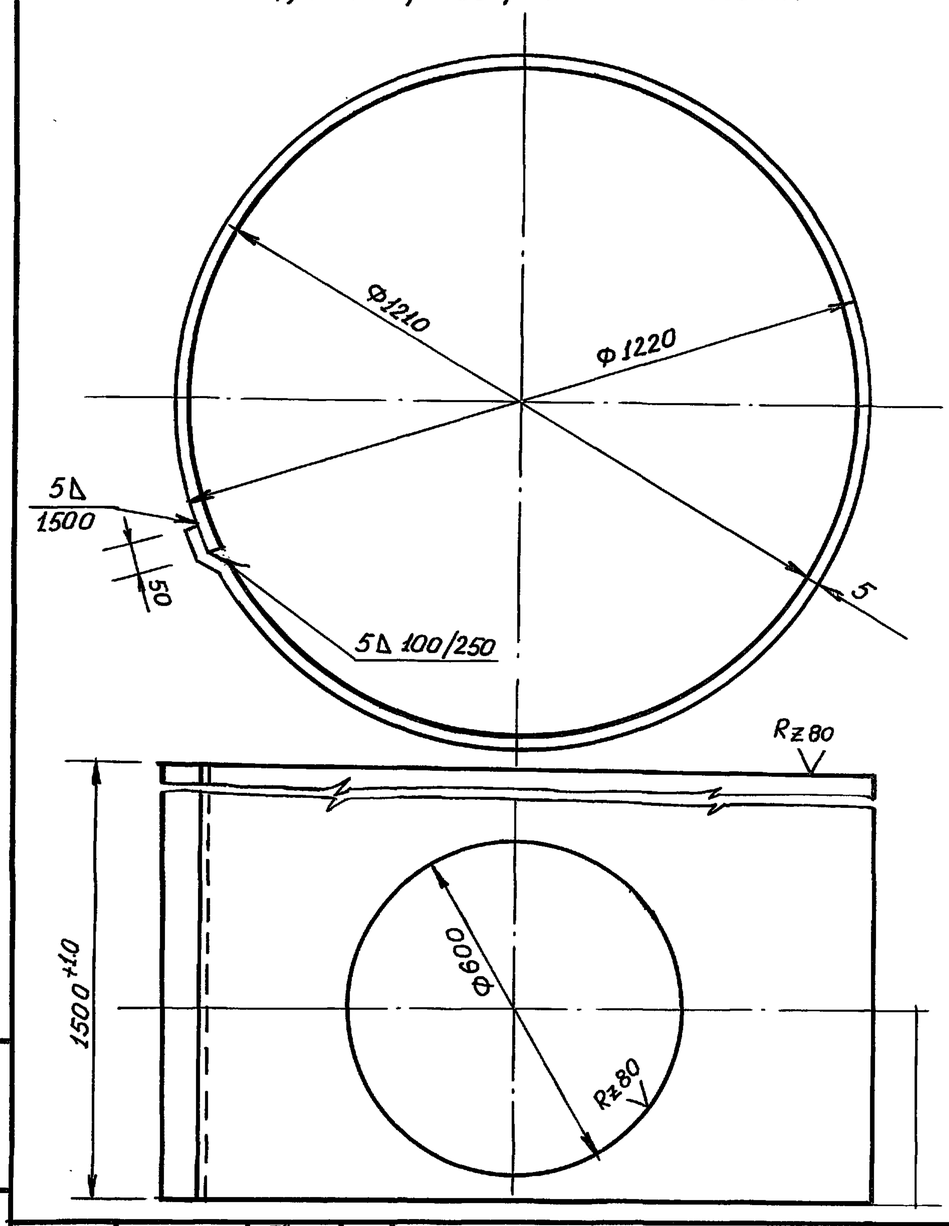

Н. контр.	Султанов			ВБР 25У-15с-10-00-12		
Нач. отд.	Звездина			Обечайка	стадия	масса	масштаб
ГИП	Немцев				Р.П.	231.38	1:10
инж.	Кульмашева				лист 49	листов
				лист 5 ГОСТ 19903-74* / ст.3 ГОСТ 380-88	Тадникгипросельстрой	

Взам. инв. N | Подпись и дата | Инв. N подл.

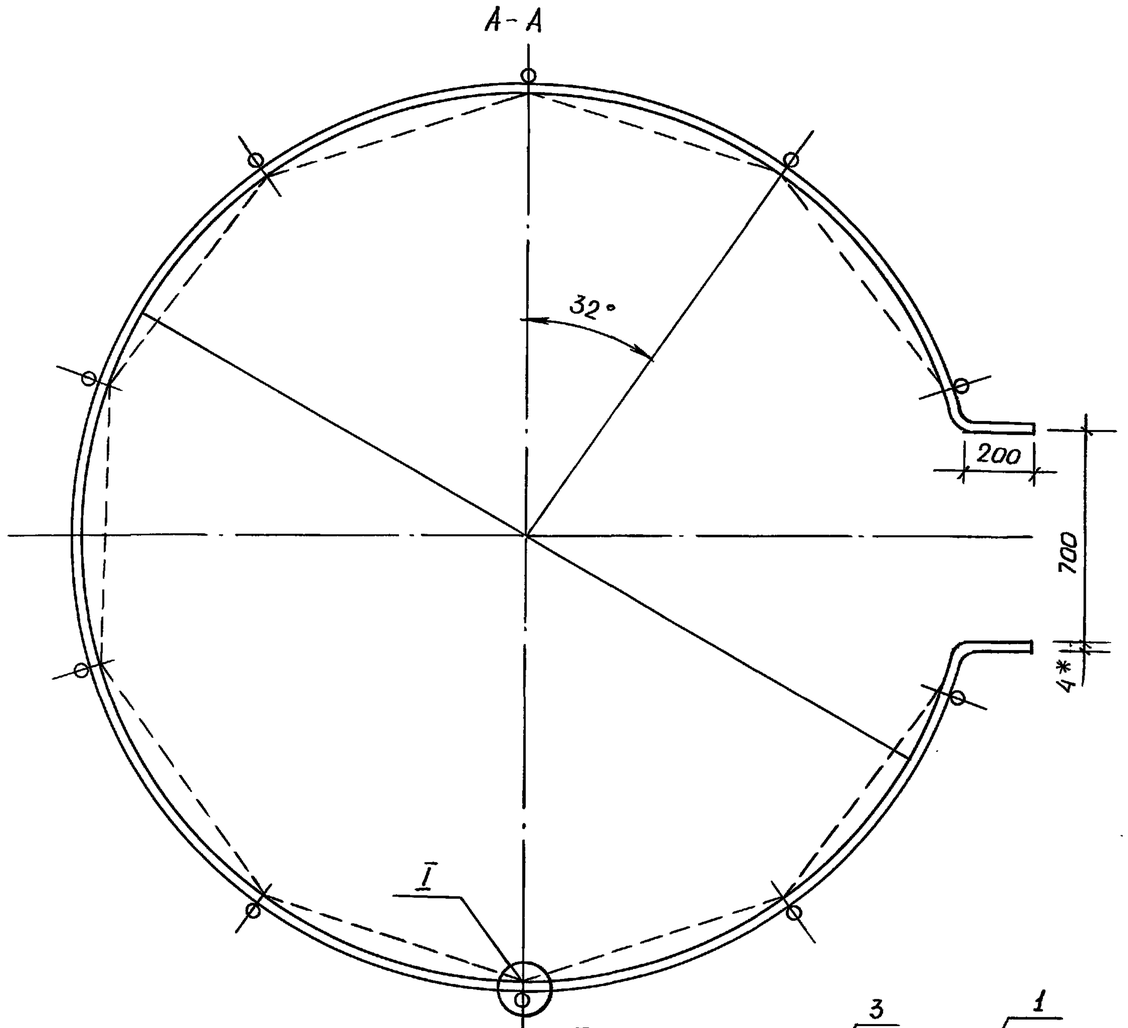

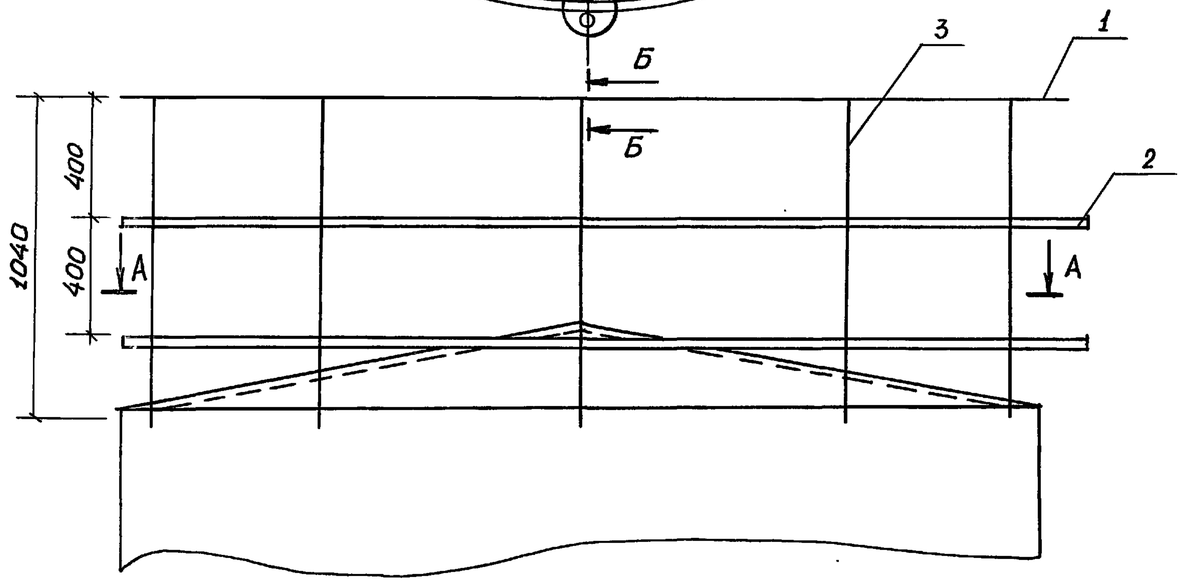

I

М 1:2

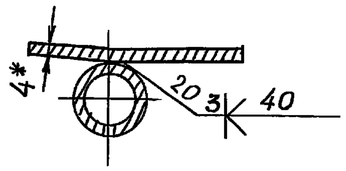

Б-Б

М 1:2

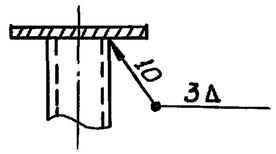

Допускается изготовление по варианту обозначенному пунктиром.

Н.контр.	Султанов		ВБР 25У-15с-11-00-00 СБ			
Нач.отд.	Звездина		Ограждение крыши Сборочный чертеж	стадия	масса	масштаб
ГИП	Немцев			Р.П.	53.9	1:20
инж.	Кульмашева			лист 50	листов	
				Таджикгипросельстрой		

т.п. 901-5-53с. 93г. альб. II часть 3

Инв. N подл. | Подпись и дата | Взам. инв. N

Ц00190-04 54

т.п. 901-5-53с. 93г. альб. II часть 3

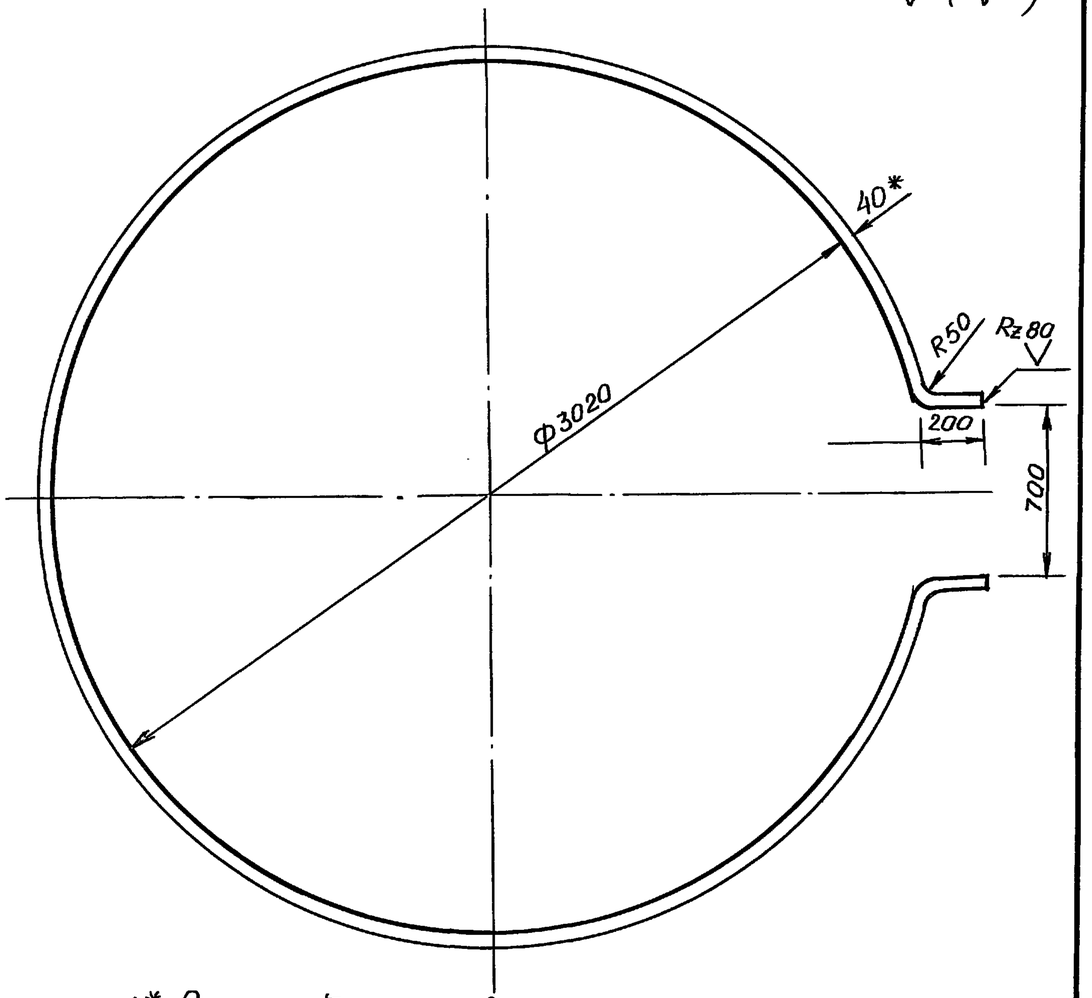

1.* Размер для справок
2. Предельные отклонения размеров $\pm\frac{1}{2}$ допуска 8 кл.
3. Длина развертки ℓ = 9434 мм

Н.контр.	Султанов		ВБР 25у-15с-11-00-01			
Нач.отд.	Звездина		Кольцо	стадия	Масса	Масштаб
ГИП	Немцев			Р.П.	11.6	1:40
инж.	Кульмашева			лист 51	листов	
			Полоса $\frac{4\times40\ ГОСТ\ 103-76*}{ст.3\ ГОСТ\ 380-88}$	Тадникгипросельстрой		

Взам.инв.№ | Подпись и дата | Инв.№ подл.

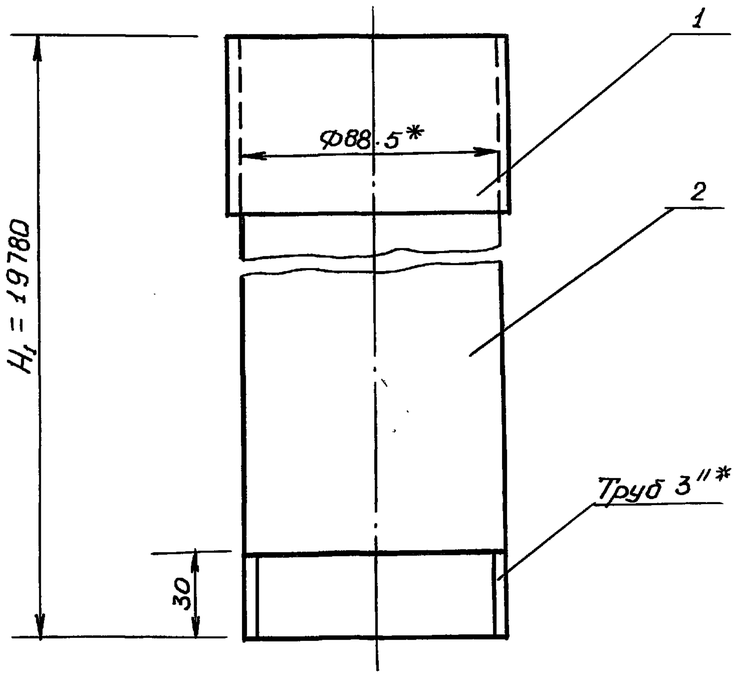

Н.контр.	Султанов		ВБР 25у-15с-13-00-00 СБ			
Нач.отд.	Звездина		Труба переливная с кольцом Сборочный чертеж	стадия	Масса	Масштаб
ГИП	Немцев			Р.П.	145.19	1:2
инж.	Кульмашева			лист 51	листов	
				Тадникгипросельстрой		

Взам.инв.№ | Подпись и дата | Инв.№ подл.

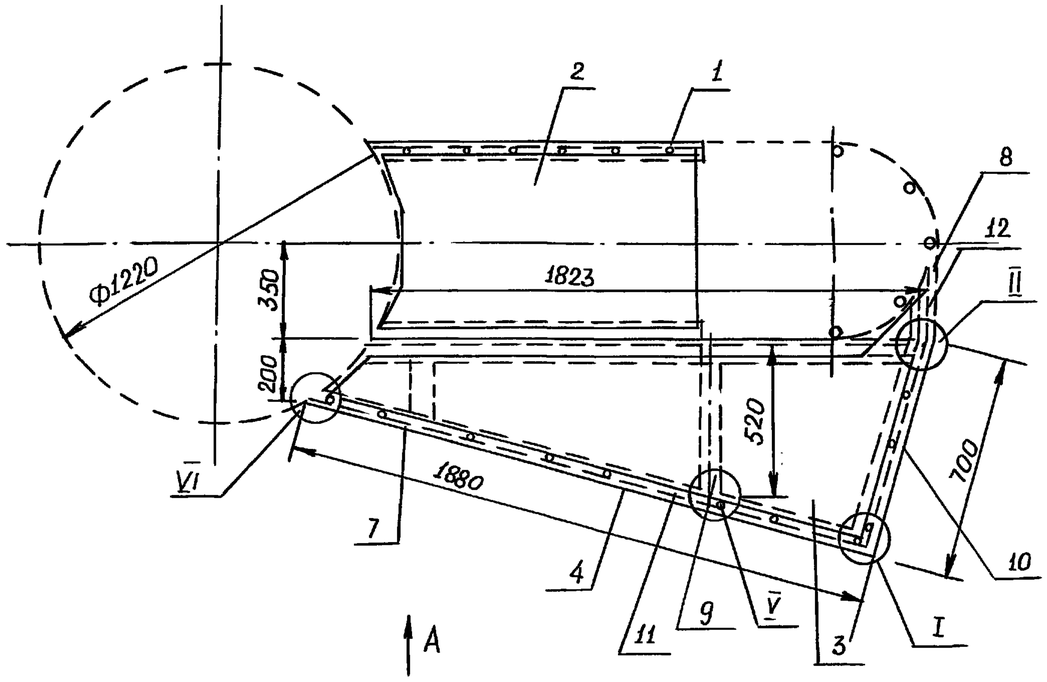

Вид А
М 1:50

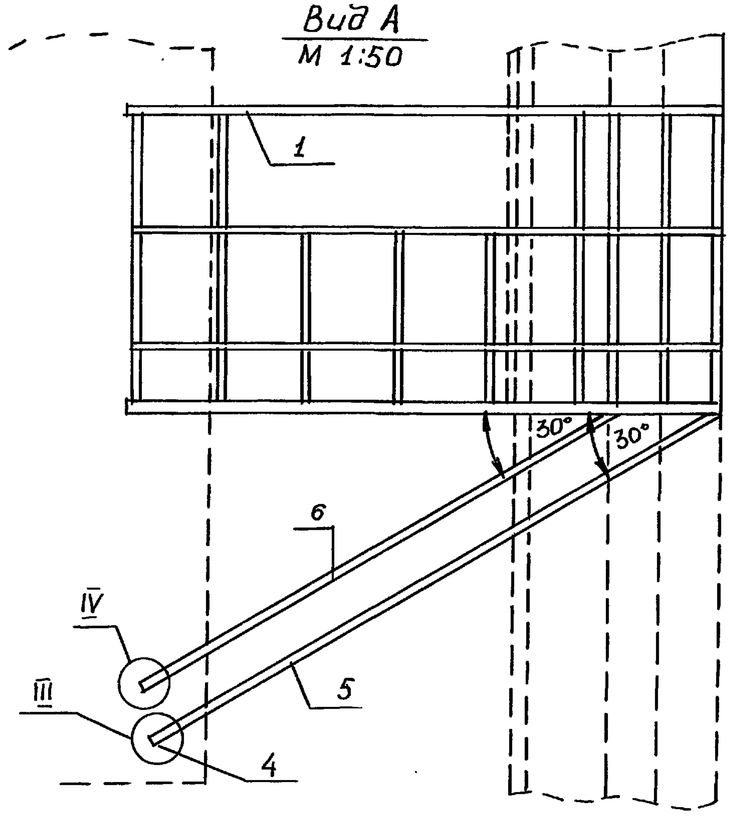

I повернуто
М 1:2

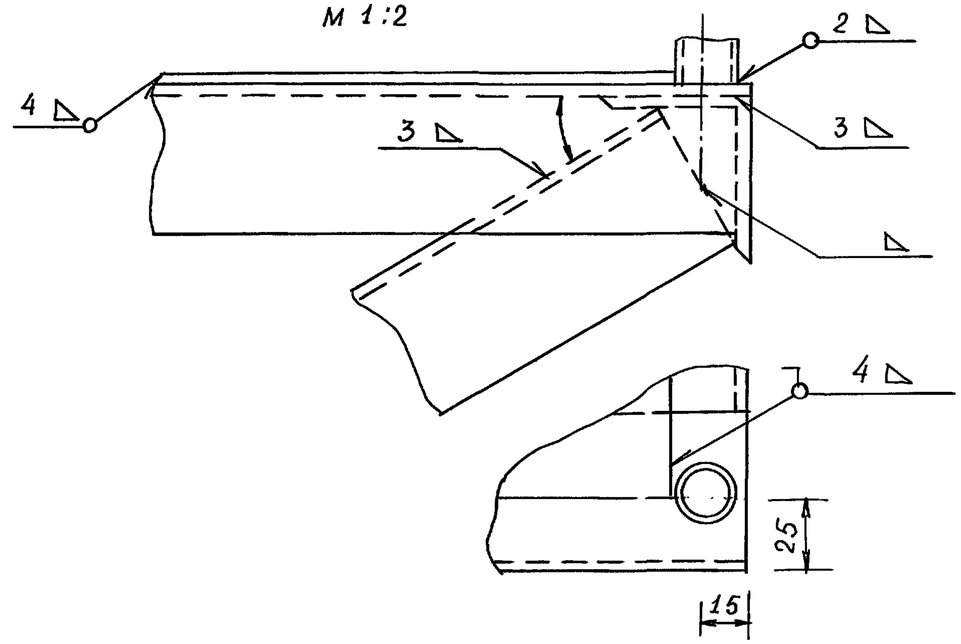

Н.контр.	Султанов			ВБР 25у-15о-12-00-00 СБ
Нач.отд.	Звездина			Площадка лестницы Сборочный чертеж
ГИП	Немцев			
инж.	Кульмашева			

стадия	масса	масштаб
Р.П.		1:10
лист 52	листов	

Таджикгипросельстрой

т.п. 901-5-53с.93 альб. II часть 3

Взам.инв.№ | Подпись и дата | Инв.№подл.

Ц00190-04 56

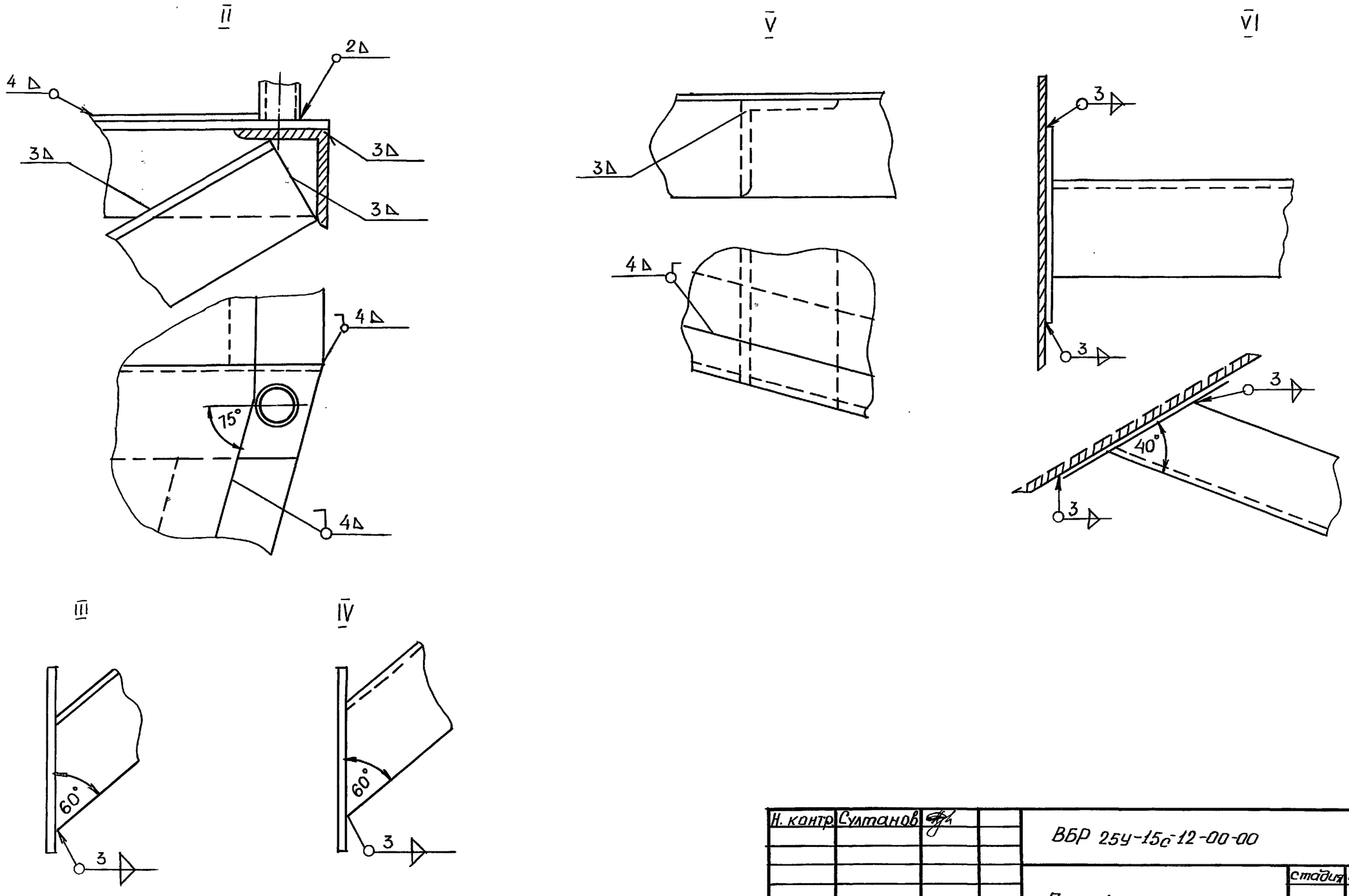

т.п. 901-5-53 а. 93 альб. II часть 3

Н. контр.	Султанов			ВБР 25У-15б-12-00-00		
Нач.отд.	Звездина			Площадка лестницы Узлы.	Стадия	Масса	Масштаб
ГИП	Немцев				Р.П.		1:2
инж.	Кульмашева				Лист 53	Листов	
					Таджикгипросельстрой		

Инв. N подл. | Подпись и дата | Взам. инв. N

Ц00190-04 57

т.п. 901-5-53с. 93г. альб. II часть 3

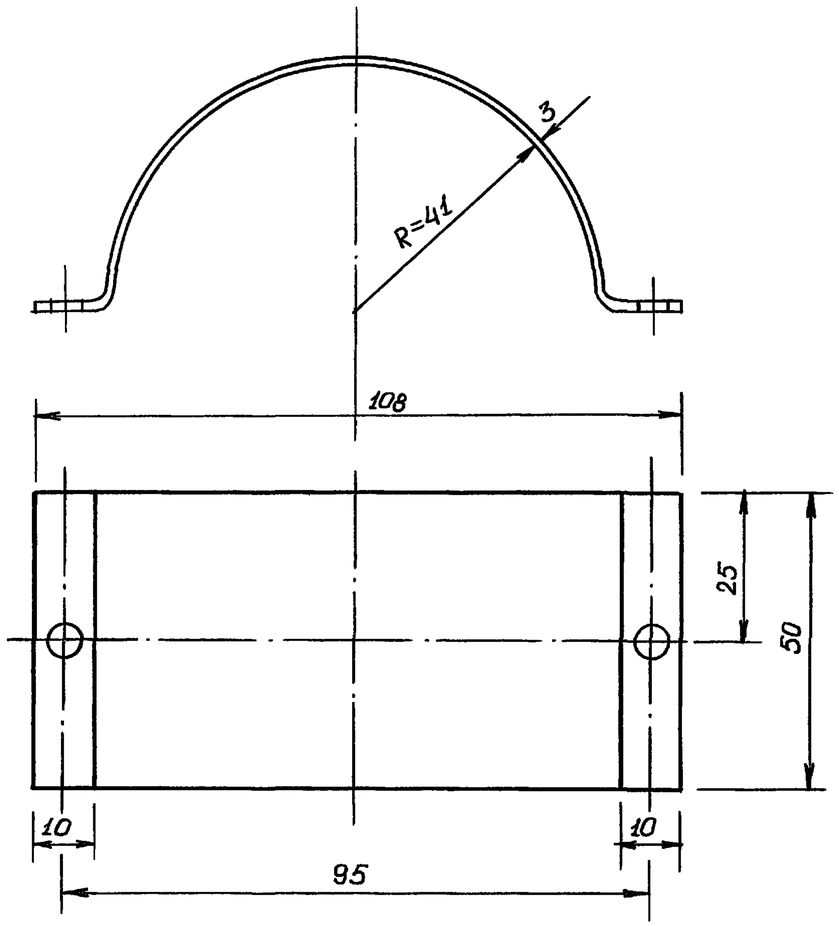

Взам.инв.N				
Подпись и дата				
Инв.N подл.	Н.контр.	Султанов		
	Нач.отд.	Звездина		
	ГИП	Немцев		
	инж.	Кулакова		

ВБР 25У-15с-10-00-13

Хомут для переливной трубы

стадия	масса	масштаб
Р.П.	0.2	1:1
лист 54	листов	

лист 3 ГОСТ 19904-74 / ст3 ГОСТ 380-88

Таджикгипросельстрой

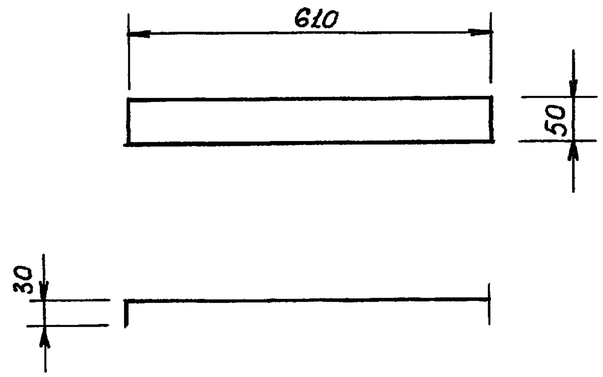

Предельные отклонения размеров $\pm\frac{1}{2}$ допуска 8 кл.

Взам.инв.N				
Подпись и дата				
Инв.N подл.	Н.контр.	Султанов		
	Нач.отд.	Звездина		
	ГИП	Немцев		
	инж.	Кулакова		

ВБР 25У-15с-10-00-14

Лапка для крепления переливной трубы

стадия	масса	масштаб
Р.П.	0.75	1:10
лист 54	листов	

лист 3 ГОСТ 19904-74 / ст3 ГОСТ 380-88

Таджикгипросельстрой

т.п. 901-5-53с. 93г. альб. II часть 3

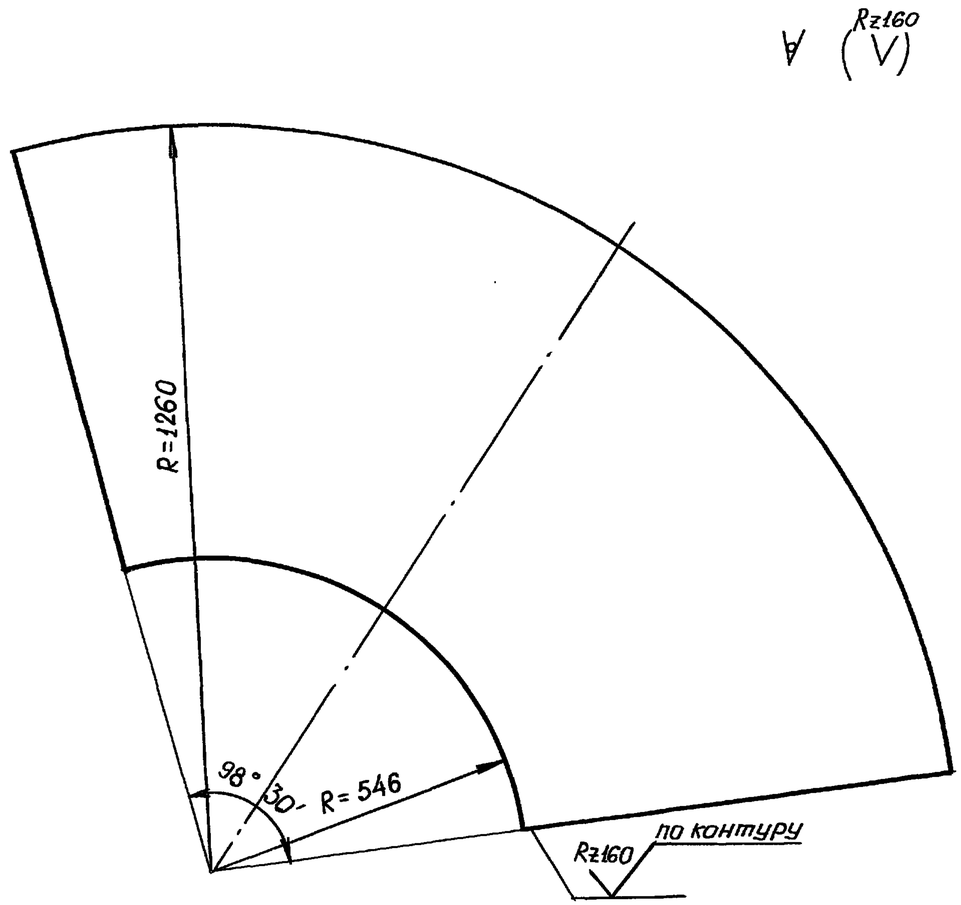

Предельные отклонения размеров $\pm\frac{1}{2}$ допуска 8 кл.

Н. контр.	Султанов			ВБР 25У-15с-14-00-00 СБ		
Нач.отд.	Звездина			Колпак. Развертка воздушного колпака	стадия: р.п.	Масса: 4.23	Масштаб: 1:10
ГИП	Немцев				лист 55	листов
инж.	Кулакова			лист 3 ГОСТ 19903-74 / ст.3 ГОСТ 380-88	Таджикгипросельстрой	

Взам. инв.N | Подпись и дата | Инв.N подл.

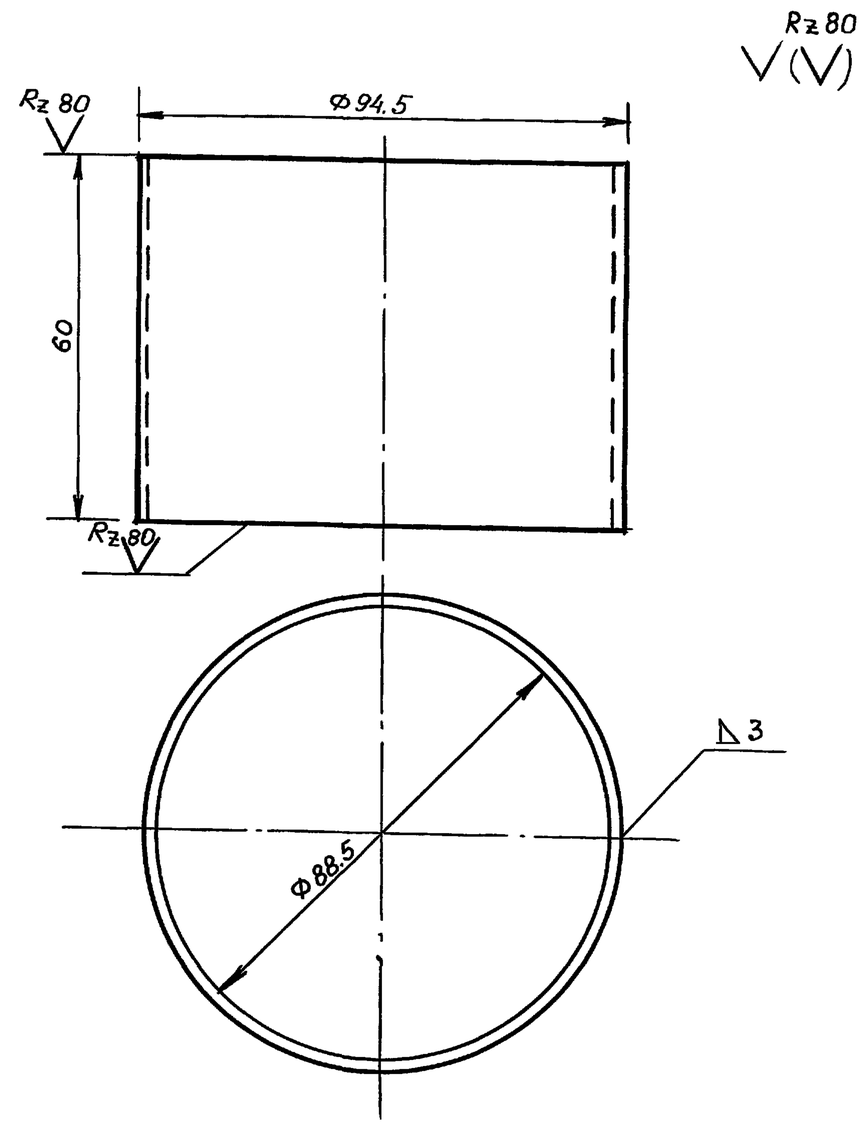

Н. контр.	Султанов			ВБР 25У-15с-10-00-03		
Нач.отд.	Звездина			Кольцо переливной трубы	стадия: р.п.	Масса: 1.07	Масштаб: 1:1
ГИП	Немцев				лист 55	листов
инж.	Кульмашева			лист 3 ГОСТ 19903-88 / ст.3 ГОСТ 380-88	Таджикгипросельстрой	

Взам. инв.N | Подпись и дата | Инв.N подл.

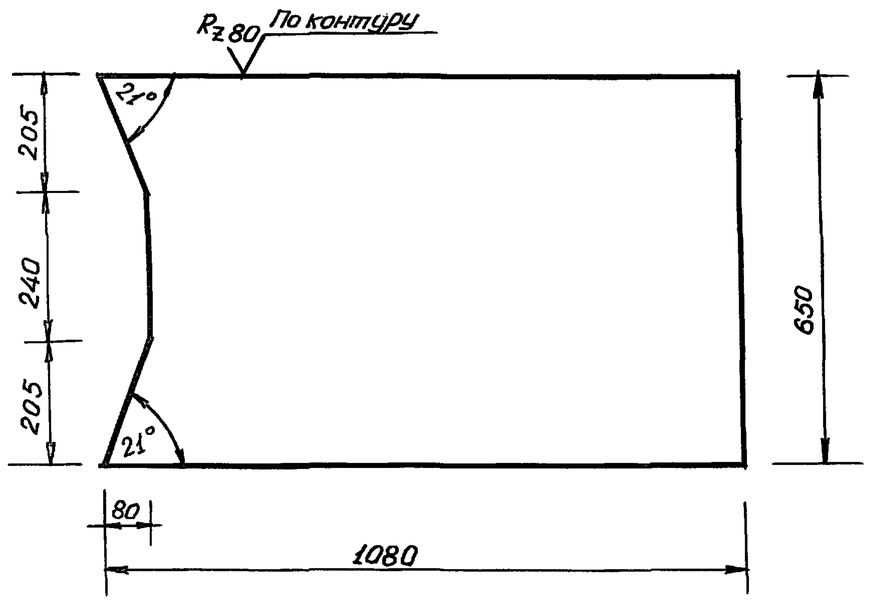

Предельные отклонения размеров $\pm\frac{1}{2}$ допуска 8кл.

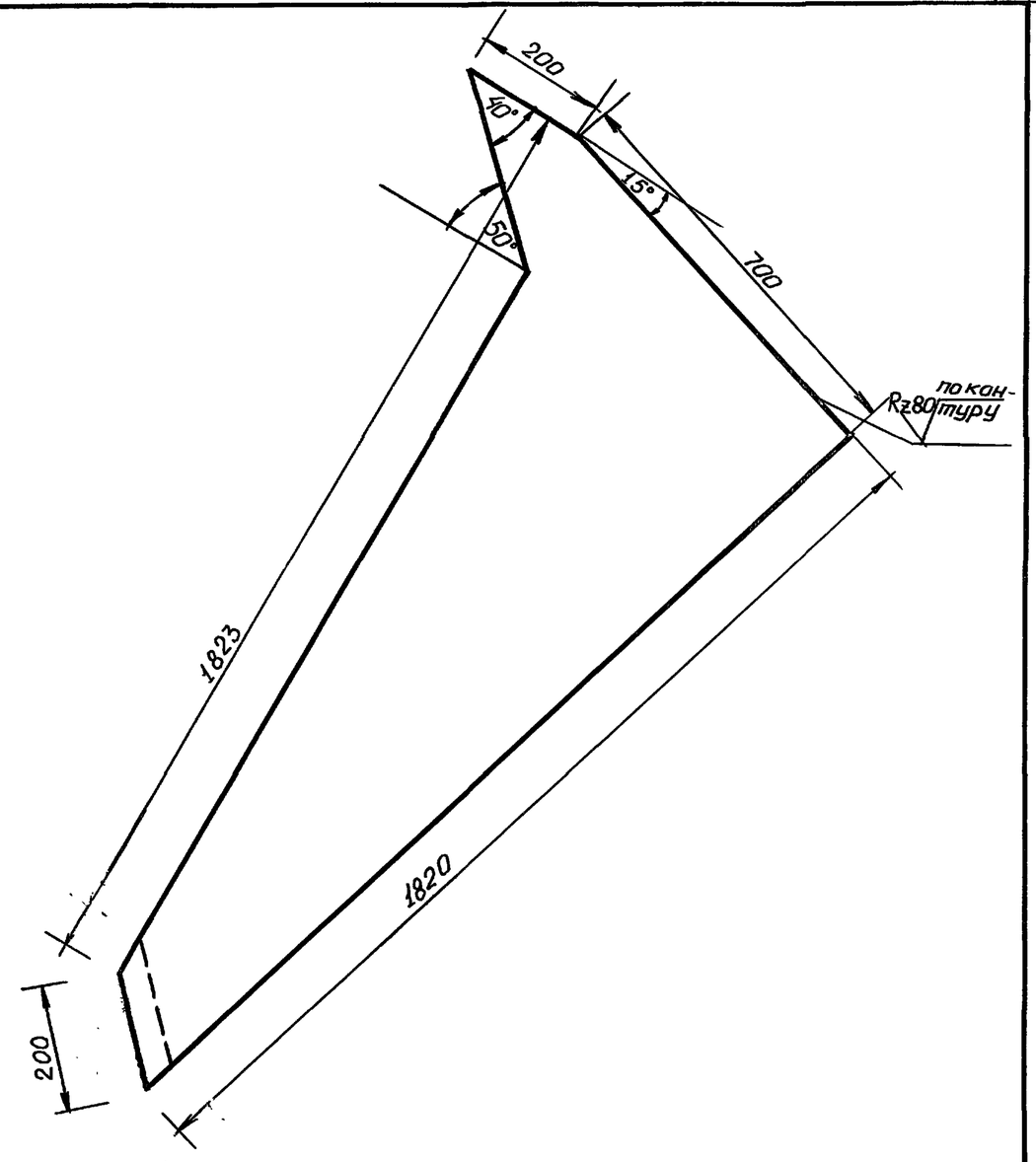

1. Предельные отклонения размеров $\pm\frac{1}{2}$ допуска 8кл.

т.п. 901-5-53с. 93г. альб. II часть 3

Н. контр.	Султанов			ВБР 25У-15с-12-00-01		
Нач. отд.	Звездина			Настил площадки	стадия	Масса	Масштаб
ГИП	Немцев				Р.П.	10.8	1:10
инж.	Кульмашева				лист 56	листов	
				лист ПВ 506×650×1080 ГОСТ 8705-78*	Таджикгипросельстрой		

Взам. инв. N | Подпись и дата | Инв. N подл.

Н. контр.	Султанов			ВБР 25У-15с-12-00-02		
Нач. отд.	Звездина			Настил площадки	стадия	Масса	Масштаб
ГИП	Немцев				Р.П.	15.2	1:10
инж.	Кульмашева				лист 56	листов	
				лист ПВ 506×700×1823 ГОСТ 8705-78*	Таджикгипросельстрой		

Взам. инв. N | Подпись и дата | Инв. N подл.