ТИПОВОЙ ПРОЕКТ
903-1-250.87
КОТЕЛЬНАЯ С 4 КОТЛАМИ КЕ-25-14С
СИСТЕМА ТЕПЛОСНАБЖЕНИЯ-ОТКРЫТАЯ
ТОПЛИВО-КАМЕННЫЕ И БУРЫЕ УГЛИ

АЛЬБОМ 33

ОБОРУДОВАНИЕ ИНДИВИДУАЛЬНОГО ИЗГОТОВЛЕНИЯ
УСТРОЙСТВА ПЕРЕСЫПНЫЕ И РЕГУЛИРУЮЩИЕ

22699-41
ЦЕНА 5-32

ТИПОВОЙ ПРОЕКТ 903-1-250.87.

КОТЕЛЬНАЯ С 4 КОТЛАМИ КЕ-25-14С
СИСТЕМА ТЕПЛОСНАБЖЕНИЯ - ОТКРЫТАЯ.
ТОПЛИВО — КАМЕННЫЕ И БУРЫЕ УГЛИ
АЛЬБОМ 33
ПЕРЕЧЕНЬ АЛЬБОМОВ

Альбом 0	Пояснительная записка
	ГЛАВНЫЙ КОРПУС
Альбом 1	Тепломеханические решения. Золошлакоудаление
Альбом 2	Водоподготовка
Альбом 3	Оборудование индивидуального изготовления. Газоходы
Альбом 4	Оборудование индивидуального изготовления. Воздуховоды.
Альбом 5	Оборудование индивидуального изготовления. Блоки оборудования.
Альбом 6	Оборудование индивидуального изготовления. Блоки оборудования
Альбом 7 ч.1, ч.2	Архитектурные решения. Конструкции железобетонные
Альбом 8	Строительные изделия
Альбом 9	Конструкции металлические
Альбом 10	Силовое электрооборудование. Электрическое освещение. Связь и сигнализация.
Альбом 11	Схемы управления
Альбом 12	Задание заводу-изготовителю на щиты силовые
Альбом 13	Автоматизация
Альбом 14	Автоматизация. Схемы электрические принципиальные
Альбом 15	Автоматизация. Щиты управления вспомогательного оборудования.
Альбом 16	Автоматизация. Щит управления котлоагрегатом
Альбом 17	Отопление и вентиляция. Водопровод и канализация.
Альбом 18 ч.1 ч.2	Тепломеханические решения. Водоподготовка. Золошлакоудаление. Отопление и вентиляция. Водопровод и канализация. Спецификация оборудования.
Альбом 19	Силовое электрооборудование. Электрическое освещение. Связь и сигнализация. Спецификация оборудования
Альбом 20	Автоматизация. Спецификация оборудования и щитов
Альбом 21	Тепломеханические решения. Золошлакоудаление. Водоподготовка. Отопление и вентиляция. Водопровод и канализация. Ведомости потребности в материалах.
Альбом 22	Архитектурные решения. Конструкции железобетонные. Ведомости потребности в материалах
Альбом 23	Силовое электрооборудование. Электрическое освещение. Связь и сигнализация. Автоматизация. Ведомости потребности в материалах. Ведомости изделий М33
Альбом 24 кн.1,2,3 ч.1,ч.2 кн.4 ч.1,ч.2	Сметы
	ТОПЛИВОПОДАЧА
Альбом 25	Механизация транспорта. Отопление и вентиляция Водопровод и канализация.
Альбом 26	Силовое электрооборудование. Электрическое освещение. Связь и сигнализация. Автоматизация
Альбом 27	Задание заводу-изготовителю на щиты силовые
Альбом 28	Архитектурные решения. Конструкции железобетонные
Альбом 29	Строительные изделия
Альбом 30	Конструкции металлические
Альбом 31	Оборудование индивидуального изготовления. Конвейер ленточный N1,2
Альбом 32	Оборудование индивидуального изготовления. Ленточный N2,3.
Альбом 33	Оборудование индивидуального изготовления. Устройства пересыпные и регулирующие.
Альбом 34	Механизация транспорта. Отопление и вентиляция. Водопровод и канализация. Спецификация оборудования.
Альбом 35	Силовое электрооборудование. Электрическое освещение. Связь и сигнализация. Автоматизация. Спецификация оборудования и щитов.
Альбом 36	Механизация транспорта. Отопление и вентиляция. Водопровод и канализация. Ведомости потребности в материалах.
Альбом 37	Архитектурные решения. Конструкции железобетонные. Ведомости потребности в материалах.
Альбом 38	Силовое электрооборудование. Электрическое освещение. Связь и сигнализация. Автоматизация. Ведомости потребности в материалах. Ведомости изделий М93.
Альбом 39 кн.1,2,3,4	Сметы.

ПРИМЕНЕННЫЕ МАТЕРИАЛЫ

Типовой проект 907-2-218 Дымовая труба кирпичная H=60м Д=3,0м с надземным примыканием газоходов. Распространяет ВНИПИ Теплопроект

Типовой проект 901-6-53. Градирни с вентиляторами 06-300 N8 пленочная и капельная с секциями площадью 2м^3 с деревянным каркасом. Распространяет ЦИТП.

Типовой проект 907-02-222 Световое ограждение высотных дымовых труб. Распространяет ВНИПИ Теплопроект.

Типовое проектное решение 904-02-5. Автоматизация, управление и силовое электрооборудование приточных венткамер типа I ПК10-I ПК150. Распространяет Киевский филиал ЦИТП

Типовой проект 705-9-5.13.85 Склад емкостью 40м^3 мокрого хранения хлористого натрия Распространяет ГПИ САНТЕХПРОЕКТ.

РАЗРАБОТАН
ГОСУДАРСТВЕННЫМ ПРОЕКТНЫМ ИНСТИТУТОМ
САНТЕХПРОЕКТ

Главный инженер института /Шиллер Ю.И./

Главный инженер проекта /Козлов С.А./

Утвержден Госстроем СССР
Протокол N78 от 29.09.87г.

Содержание

Обозначение	Наименование	Стр.
4Т4.00.00.000	Опора	4
4Т4.00.00.000СБ	Опора	
4Т5.00.00.000	Подвеска	5
4Т6.00.00.000	Патрубок	
4Т5.00.00.000СБ	Подвеска	
4Т6.00.00.000СБ	Патрубок	6
4Т7.00.00.000	Воронка	
4Т7.00.00.000.СБ	Воронка	7
4Т7.01.00.000.СБ	Дверца	8
4Т7.01.00.000	Дверца	9
4Т8.00.000.000	Патрубок	
4Т8.00.00.000.СБ	Патрубок	10
4Т9.00.000.000	Воронка	
4Т9.00.00.000 СБ	Воронка	11
4Т11.00.00.000 СБ	Воронка	12
4Т11.00.00.000	Воронка	13
4Т12.00.00.000	Воронка	
4Т12.00.00.000СБ	Воронка	14
4Т13.00.00.000 СБ	Подвеска	15
4Т14.00.00.000СБ	Опора	
4Т13.00.00.000	Подвеска	16
4Т14.00.00.000	Опора	
4Т15.00.00.000СБ	Грохот колосниковый	
4Т15.00.00.000	Грохот колосниковый	17
4Т16.00.00.000	Короб грохота	
4Т16.00.00.000СБ	Короб грохота	18,19
4Т16.01.00.000СБ	Дверца	20
4Т17.00.00.000 СБ	Рама	21
4Т16.01.00.000	Дверца	
4Т17.00.00.000	Рама	22
4Т18.00.00.000	Воронка	
4Т19.00.00.000	Воронка	
4Т18.00.00.000СБ	Воронка	23
4Т19.00.00.000СБ	Воронка	
4Т21.00.00.000	Тройник шиберный	24
4Т21.01.00.000	Короб тройника	
4Т21.00.00.000СБ	Тройник шиберный	25,26
4Т21.01.00.000СБ	Короб тройника	26
4Т21.02.00.000СБ	Воронка тройника	27
4Т21.03.00.000СБ	Шибер	
4Т21.02.00.000	Воронка тройника	28
4Т21.03.00.000	Шибер	
4Т21.04.00.000	Вал с коромыслом	
4Т21.04.00.000СБ	Вал с коромыслом	29
4Т22.00.00.000СБ	Воронка	30
4Т22.00.00.000	Воронка	
4Т23.00.00.000	Воронка нижняя типа I	31
4Т24.00.00.000	Воронка нижняя типа II	
4Т23.00.00.000СБ	Воронка нижняя типа I	32
4Т24.00.00.000СБ	Воронка нижняя типа II	33
4Т25.00.00.000	Патрубок типа I	34
4Т26.00.00.000	Патрубок типа II	
4Т27.00.00.000	Стяжка	
4Т28.00.00.000	Кронштейн	
4Т25.00.00.000СБ	Патрубок типа I	35
4Т26.00.00.000СБ	Патрубок типа II	
4Т32.00.000.001	Короб	36
4Т32.00.00.003	Ручка	
4Т32.00.00.000СБ	Ящик для металлических отходов	
4Т29.00.00.000	Угольник	37
4Т31.00.00.000	Угольник	
4Т32.00.000.000	Ящик для металлических отходов	
4Т33.00.00.000	Опора блоков	38
4Т33.01.00.000	Опора	
4Т33.02.00.000	Ограждение	
4Т33.00.00.000СБ	Опора блоков	39
4Т33.01.00.000СБ	Опора	40
4Т33.02.00.000СБ	Ограждение	
4Т33.03.00.000	Рама	41
4Т33.03.00.000СБ	Рама	
4Т33.03.00.001	Ребро	42
4Т33.03.00.006	Раскос	
4Т33.03.00.007	Балка	
4Т33.03.00.009	Косынка	
4Т34.00.00.000СБ	Рама типа I	43
4Т35.00.00.000СБ	Рама типа II	
4Т34.00.000.000	Рама типа I	44
4Т35.00.00.000	Рама типа II	
4Т36.00.00.000	Рама типа III	
4Т37.00.00.000	Лоток	
4Т36.00.00.000СБ	Рама типа III	45
4Т37.00.00.000СБ	Лоток	
А25Д001.000	Отсос №1	46
А25Д001.010	Фланец	
А25Д001.000СБ	Отсос №1	
А25Д001.001	Фланец	47
А25Д001.002	Дуга	
А25Д001.003	Патрубок	
А25Д001.004	Стенка	
А56012.000	Рама под фильтр ФЯП	48
А56012.000.СБ	Рама под фильтр ФЯП	
А25Д003.000	Отсос №3	
А25Д002.000	Отсос №2	
А25Д002.000СБ	Отсос №2	49
А25Д002.002	Переход	50
А25Д002.001	Патрубок	
А25Д002.010	Фланец	
А25Д002.003	Фланец	51
А25Д003.001	Отвод	
А25Д003.002	Переход	
А25Д003.000СБ	Отсос №3	52
А25Д004.000	Отсос №4	53
А25Д004.002	Переход	
А25Д004.000СБ	Отсос №4	
А25Д005.000	Отсос №5	54
А25Д005.003	Патрубок	
А25Д004.001	Фланец	
А25Д004.010	Фланец	

Продолжение содержания

Обозначение	Наименование	стр.
А25Д 005. 001 А25Д 005. 002 А25Д 005. 000СБ	Кожух Лист Отсос №5	55
А25Д 006 001 А25Д 006 000 А25Д 000 000СБ	Стенка Отсос Отсос	56
А25Д 006 002 А25Д 006 003 А25Д 006 004 А25Д 006 005	Дуга Стенка Патрубок Фланец	57
А25Д 007. 000 А25Д 007. 010 А25Д 007. 000СБ	Отсос №8 Рама Отсос №8	58
А25Д 007. 020 А25Д 007. 020 СБ А25Д 007. 002 А25Д 007. 001	Фланец Фланец Фланец Конус	59
А1К 142. 001 А1К 142. 002 А1К 142. 000 А1К 142. 000 СБ	Палец Пружина Лючок для измерения параметров воздуха Лючок для измерения параметров воздуха	60
А1К 143. 000 А1К 143. 001 А1К 143. 000 СБ	Лючок для чистки воздуховода Прокладка Лючок для очистки воздуховода	61
А1К 143. 010 А1К 143. 010 СБ	Корпус Корпус	62
А1К 143. 002 А1К 143. 003 А1К 143. 004 А1К 143. 005	Фланец Полоса Стенка Лист	63
А1К 143. 020 А1К 143. 020 СБ	Крышка Крышка	64
А1К 143. 006 А1К 143. 008 А3Д 151. 000 А3Д 151. 010	Ручка Лист Заслонка воздушная Ду100 Корпус	65
А3Д 151. 000 СБ	Заслонка воздушная Ду100	66
А3Д 151. 008 А3Д 151. 005 А3Д 151. 002	Сектор Фланец Пружина	67
А3Д 151. 001 А3Д 151. 004 А3Д 151. 010 СБ	Рукоятка Обечайка Корпус	68

Инв № подл. | Подп. и дата | Взам. инв. № | Инв. № дубл. | Подп. и дата

Формат	Зона	Поз.	Обозначение	Наименование	Кол.	Примеч.
				Документация		
А3			4Т4.00.00.000СБ	Сборочный чертеж		
				Детали		
Б4		1	4Т4.00.00.001	Угольник		
				Уголок $\frac{Б\text{-}75\times75\times8\ ГОСТ\ 8509\text{-}86}{Вст3\text{-}I\ ГОСТ\ 535\text{-}79}$	2	0,7кг
Б4		2	4Т4.00.00.002	Планка		
				Лист $\frac{Б\text{-}ПН\text{-}6\ ГОСТ\ 19903\text{-}74}{Вст3\text{-}I\ ГОСТ\ 14637\text{-}79}$	2	1,05
				Стандартные изделия		
		4		Болт М12х30.46 ГОСТ 7798-70	4	
		5		Гайка М12,5 ГОСТ 5915-70	4	
		6		Шайба 12.010 ГОСТ 10906-78	2	
				Переменные данные для исполнений		
				4Т4.00.00.000		

Изм.	Лист	№ докум.	Подп.	Дата	4Т4.00.00.000		
Разраб.	Заруцкая				Опора	Лит. И	Лист 1 / Листов 2
Пров.	Строганов					ГОССТРОЙ СССР САНТЕХПРОЕКТ г. Москва	
Рук. гр.	Зайцева						
Н. контр.	Вишневский						
Утв.	Ройзман						

Копировал: Формат А4

Формат	Зона	Поз.	Обозначение	Наименование	Кол.	Примеч.
				Детали		
Б4		3	4Т4.00.00.003	Планка ℓ= 1400 h14		
				Швеллер $\frac{14\ ГОСТ\ 8240\text{-}72}{Вст3\text{-}I\ ГОСТ\ 535\text{-}79}$	1	17,2кг
				4Т4.00.00.000-01		
				Детали		
Б4		3	4Т4.00.00.003-01	Планка ℓ= 1700 h14		
				Швеллер $\frac{14\ ГОСТ\ 8240\text{-}72}{Вст3\text{-}I\ ГОСТ\ 535\text{-}79}$	1	21кг

Изм.	Лист.	№ докум.	Подп.	Дата	4Т4.00.00.000	Лист 2

Копировал: Формат А4

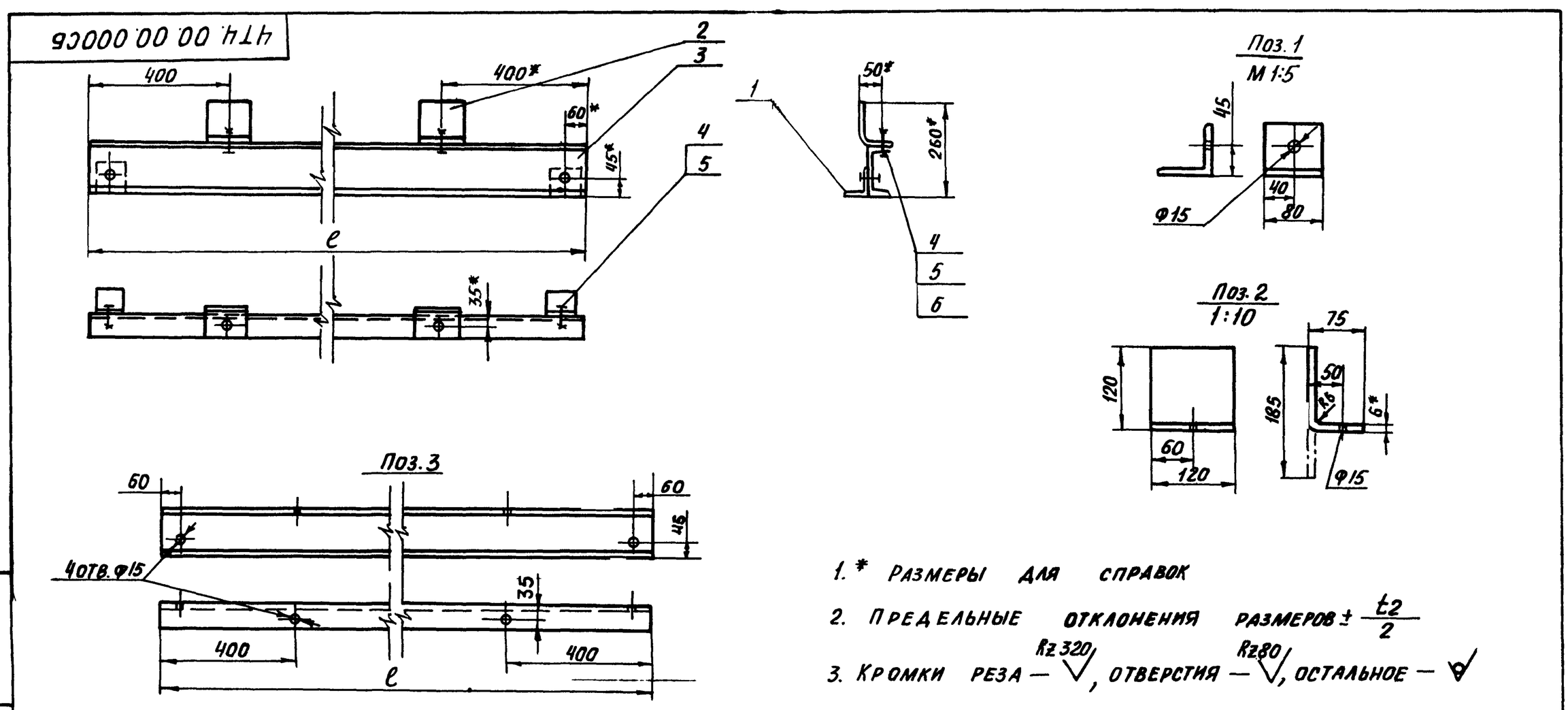

1. * Размеры для справок
2. Предельные отклонения размеров $\pm\frac{t2}{2}$
3. Кромки реза — Rz320, отверстия — Rz80, остальное — ∨

Обозначение	ℓ, мм	Масса, кг
4Т4.00.00.000	1400	21
4Т4.00.00.000-01	1700	25

Изм.	Лист	№ докум.	Подп.	Дата	4Т4.00.00.000СБ			
Разраб.	Заруцкая				Опора	Лит. И	Масса см. табл.	Масштаб 1:10
Пров.	Строганов				Сборочный чертеж	Лист	Листов 1	
Т. контр.	Ройзман					ГОССТРОЙ СССР САНТЕХПРОЕКТ г. Москва		
Рук. гр.	Зайцева							
Н. контр.	Вишневский							
Утв.	Ройзман							

Копировал: 22699-41 5 Формат А3

903-1-250.87 Альбом 33

Инв. № подл. | Подп. и дата | Взам. инв. № | Инв. № дубл. | Подп. и дата

Альбом 33

903-1-250.87

Формат	Зона	Поз	Обозначение	Наименование	Кол.	Примеч.
				Документация		
А3			4Т5.00.00.000 СБ	Сборочный чертеж		
				Детали:		
Б4		3	4Т5.00.00.001	Угольник		
				Уголок $\frac{Б\text{-}63\times63\times6\ ГОСТ8509\text{-}86}{ВСт3\text{-}I\ ГОСТ535\text{-}79}$	1	1,4кг
			Переменные	данные для исполнений:		
			4Т5 00	00. 000		
Б4		1	4Т5.00.00. 002	Стойка		
				Уголок $\frac{Б\text{-}63\times63\times6\ ГОСТ8509\text{-}86}{ВСт3\text{-}I\ ГОСТ535\text{-}79}$	1	13,7кг
			4Т5.00.	00.000-01		
Б4		2	4Т5.00.00.003	Стойка		
				Уголок $\frac{Б\text{-}63\times63\times6\ ГОСТ8509\text{-}86}{ВСт3\text{-}I\ ГОСТ535\text{-}79}$	1	13,7
				Стандартные изделия		
		4		Болт М16х30.46 ГОСТ7798-70	2	
		5		Гайка М16.5 ГОСТ5915-70	2	
		6		Шайба 16.65Г ГОСТ6402-70	2	

Изм.	Лист	№ докум.	Подп.	Дата	4Т5.00.00.000			
Разраб.		Зайцева			Подвеска	Лит.	Лист	Листов
Пров.		Строганов				И		1
Рук. гр.		Зайцева				Госстрой СССР САНТЕХПРОЕКТ г. Москва		
Н. контр.		Заруцкая						
Утв.		Ройзман						

Копировал: Формат А4

Подп. и дата | Инв. № дубл. | Взам. инв. № | Подп. и дата | Инв. № подл.

5

Формат	Зона	Поз	Обозначение	Наименование	Кол.	Примеч.
				Документация		
А3			4Т6.00.00.000 СБ	Сборочный чертеж		
				Детали		
Б.4		1	4Т6.00.00.001	Угольник		
				Уголок $\frac{Б\text{-}63\times63\times6\ ГОСТ8509\text{-}86}{ВСт3\text{-}I\ ГОСТ535\text{-}79}$	4	6,3кг
Б.4		2	4Т6.00.00.002	Угольник		
				Уголок $\frac{Б\text{-}63\times63\times6\ ГОСТ8509\text{-}86}{ВСт3\text{-}I\ ГОСТ535\text{-}79}$		
				L=560h14	4	3,2кг
Б.4		3	4Т6.00.00.003	Стенка		
				Лист $\frac{Б\text{-}ПН\text{-}6\ ГОСТ19903\text{-}74}{ВСт3\text{-}I\ ГОСТ14637\text{-}79}$		
				200h14×788h14	2	7,4кг
Б.4		4	4Т6.00.00.004	Стенка		
				Лист $\frac{Б\text{-}ПН\text{-}6\ ГОСТ19903\text{-}74}{ВСт3\text{-}I\ ГОСТ14637\text{-}79}$		
				200h14×548h14	2	5,1кг

Изм.	Лист	№ докум.	Подп.	Дата	4Т6.00.00.000			
Разраб.		Заруцкая			Патрубок	Лит.	Лист	Листов
Пров.		Строганов				И		1
Рук гр.		Зайцева				Госстрой СССР САНТЕХПРОЕКТ г. Москва		
Н. контр.		Вишневский						
Утв.		Ройзман						

Копировал: Формат А4

Подп. и дата | Инв. № дубл. | Взам. инв. № | Подп. и дата | Инв. № подл.

4Т5.00.00.000СБ

4Т5.00.00.000-01
остальное см. 4Т5.00.00.000

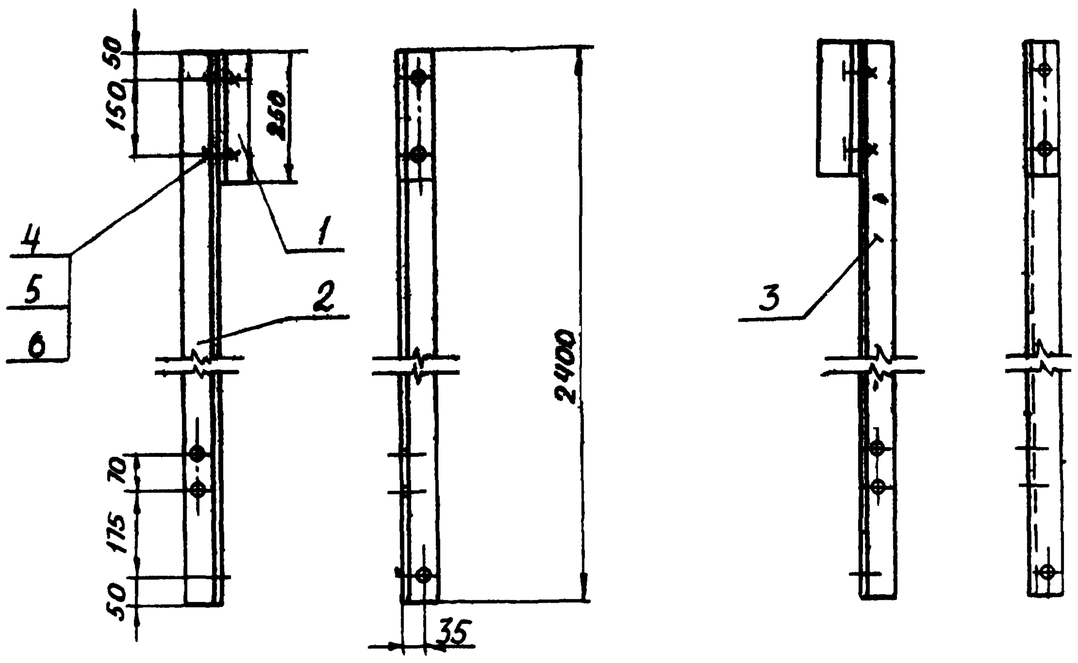

Поз. 3
Зеркальное отражение дет. поз. 1

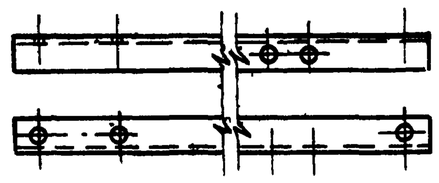

Поз. 2

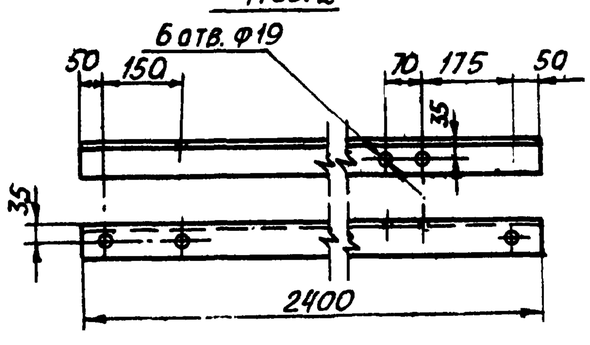

Поз. 1

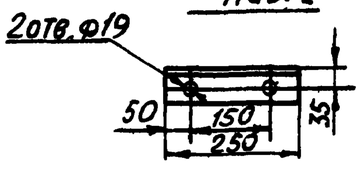

1. Предельные отклонения размеров $\pm\frac{t2}{2}$
2. Кромки реза — Rz320, отверстия — Rz80, остальное — ✓

Изм.	Лист	№ докум.	Подп.	Дата	4Т5.00.00.000СБ				
Разраб.		Заруцкая			Подвеска. Сборочный чертеж	Лит.	Масса	Масштаб	
Пров.		Строганов				И	29,0	1:10	
Т. контр.		Ройзман				Лист	Листов 1		
Рук. гр.		Зайцева				Госстрой СССР САНТЕХПРОЕКТ г. Москва			
Н. контр.		Вишневский							
Утв.		Ройзман							

Копировал: 22699 41 С Формат А3

Подп. и дата | Инв. № дубл. | Взам. инв. № | Подп. и дата | Инв. № подл.

4Т6.00.00.000СБ

Альбом 33

903-1-250.87

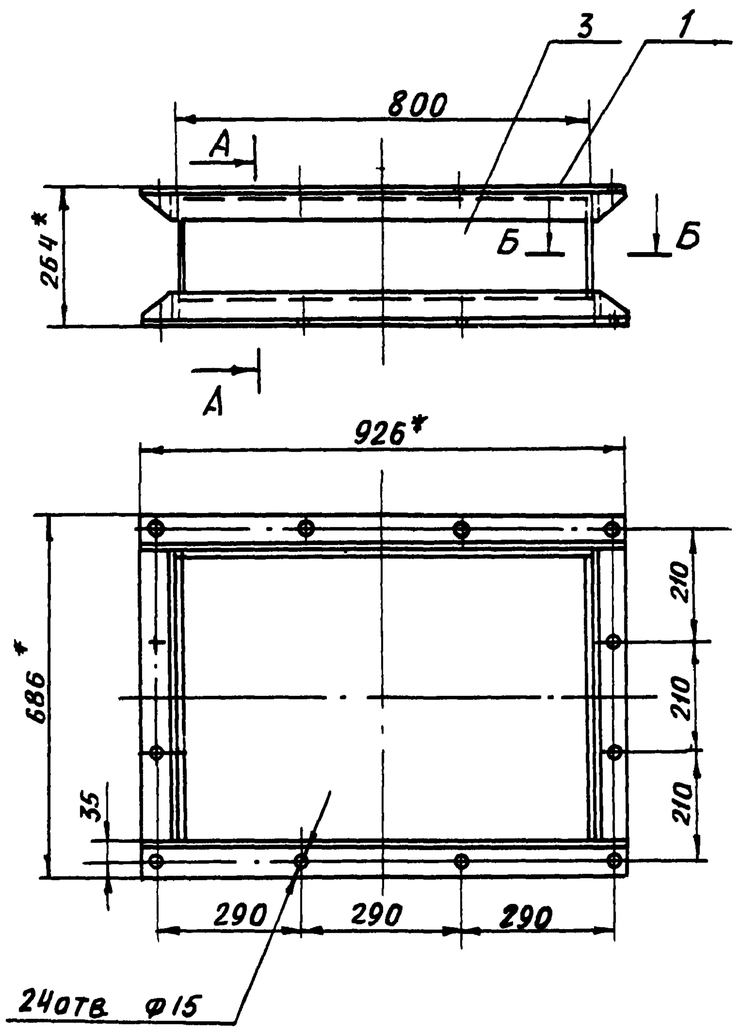

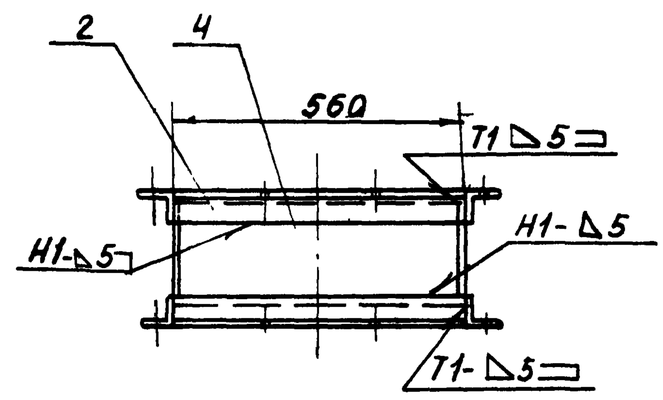

Поз. 1

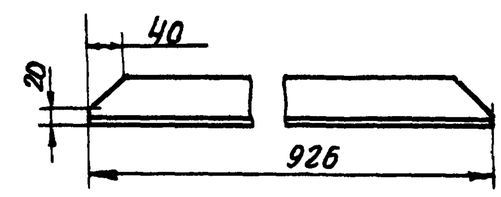

1. * Размеры для справок.
2. Предельные отклонения размеров $\pm\frac{t2}{2}$
3. Кромки реза – Rz320, отверстия – Rz80, остальное – ∨.
4. Сварные швы по ГОСТ 5264-80.
Электроды типа Э42 ГОСТ 9467-75.

А-А
М1:5

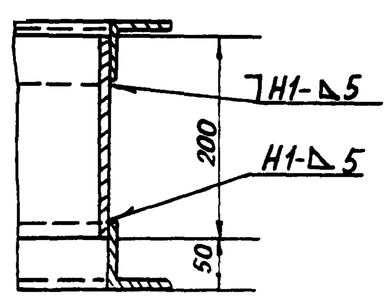

Б-Б
М1:1

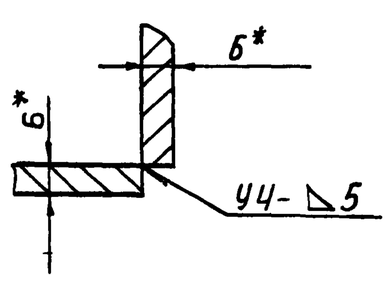

Изм.	Лист	№ докум.	Подп.	Дата	4Т6.00.00.000СБ			
Разраб.	Заруцкая				Патрубок	Лит.	Масса	Масштаб
Пров.	Строганов					И	59,8	1:10
Т.контр.	Ройзман				Сборочный чертеж	Лист	Листов 1	
Рук.гр.	Зайцева					Госстрой СССР САНТЕХПРОЕКТ г. Москва		
Н.контр.	Вишневский							
Утв.	Ройзман							

Копировал: Формат А3

Формат	Зона	Поз.	Обозначение	Наименование	Кол.	Примеч.
				Документация		
А2			4Т7.00.00.000СБ	Сборочный чертеж		
				Сборочные единицы		
А4		1	4Т7.01.00.000	Дверца	1	
				Детали		
Б.4		2	4Т7.00.00.001	Угольник		
				Уголок $\frac{Б\text{-}63\times63\times6\ ГОСТ\ 8509\text{-}86}{Вст.3\text{-}I\ ГОСТ\ 535\text{-}79}$	1	8,3кг
Б4		3	4Т7.00.00.002	Угольник		
				Уголок $\frac{Б\text{-}63\times63\times6\ ГОСТ\ 8509\text{-}86}{Вст.3\text{-}I\ ГОСТ\ 535\text{-}79}$		
				L=800 h14	2	4,6кг
Б.4		4	4Т7.00.00.003	Угольник		
				Уголок $\frac{Б\text{-}63\times63\times6\ ГОСТ\ 8509\text{-}86}{Вст.3\text{-}I\ ГОСТ\ 535\text{-}79}$	2	5,3кг
Б4		5	4Т7.00.00.004	Угольник		
				Уголок $\frac{Б\text{-}63\times63\times6\ ГОСТ\ 8509\text{-}86}{Вст.3\text{-}I\ ГОСТ\ 535\text{-}79}$		
				L=560 h14	2	3,2кг
Б4		6	4Т7.00.00.005	Стенка		
				Лист $\frac{Б\text{-}ПН\text{-}6\ ГОСТ\ 19903\text{-}74}{Вст.3\text{-}I\ ГОСТ\ 14637\text{-}79}$	2	55,0кг

Изм.	Лист	№ докум.	Подп.	Дата	4Т7.00.00.000			
Разраб.	Заруцкая				Воронка	Лит.	Лист	Листов
Пров.	Зайцева					И	1	2
Рук.гр.	Зайцева					Госстрой СССР САНТЕХПРОЕКТ г. Москва		
Н.контр.	Вишневский							
Утв.	Ройзман							

Копировал: Формат А4

Формат	Зона	Поз.	Обозначение	Наименование	Кол.	Примеч.
Б4		7	4Т7.00.00.006	Стенка		
				Лист $\frac{Б\text{-}ПН\text{-}6\ ГОСТ\ 19903\text{-}74}{Вст.3\text{-}I\ ГОСТ\ 14637\text{-}79}$	2	32,8кг
Б.4		8	4Т7.00.00.007	Стенка		
				Лист $\frac{Б\text{-}ПН\text{-}6\ ГОСТ\ 19903\text{-}74}{Вст.3\text{-}I\ ГОСТ\ 14637\text{-}79}$	1	31,0кг
Б.4		9	4Т7.00.00.008	Планка		
				Лист $\frac{Б\text{-}ПН\text{-}6\ ГОСТ\ 19903\text{-}74}{Вст.3\text{-}I\ ГОСТ\ 14637\text{-}79}$	2	1,35кг
Б4		10	4Т7.00.00.009	Стенка		
				Лист $\frac{Б\text{-}ПН\text{-}6\ ГОСТ\ 19903\text{-}74}{Вст.3\text{-}I\ ГОСТ\ 14637\text{-}79}$	1	94,5кг
Б4		11	4Т7.00.00.011	Крышка		
				Лист $\frac{Б\text{-}ПН\ 4\ ГОСТ\ 19903\text{-}74}{Вст.3\text{-}I\ ГОСТ\ 14637\text{-}79}$	1	19,7кг.
Б4		12	4Т7.00.00.012	Крышка		
				Лист $\frac{Б\text{-}ПН\text{-}4\ ГОСТ\ 19903\text{-}74}{Вст.3\text{-}I\ ГОСТ\ 14637\text{-}79}$		
				395 h14 × 1308 h14	1	16,5кг
				Стандартные изделия		
		13		Болт М12×30.46 ГОСТ 7798-70	4	
		14		Гайка М 12,5 ГОСТ 5915-70	4	

Изм.	Лист	№ докум.	Подп.	Дата	4Т7.00.00.000	Лист 2

Копировал: 22693-41 7 Формат А4

903-1-250 87 Альбом 33

4Т7.00.00.000СБ

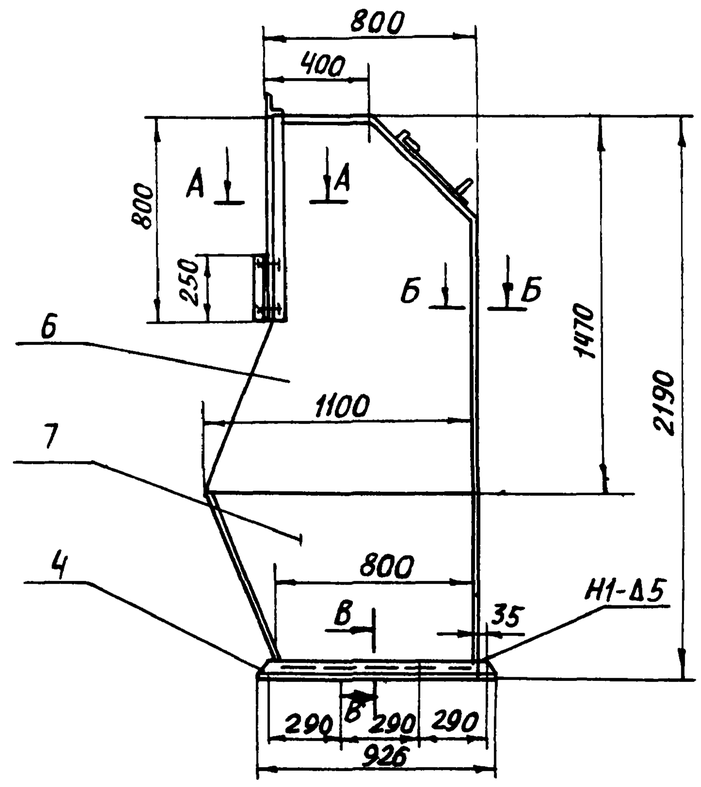

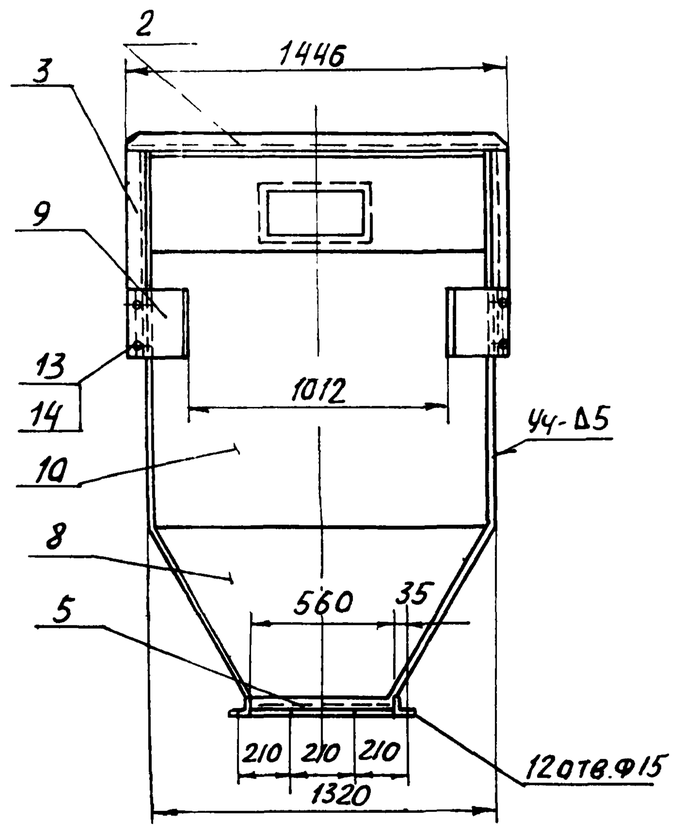

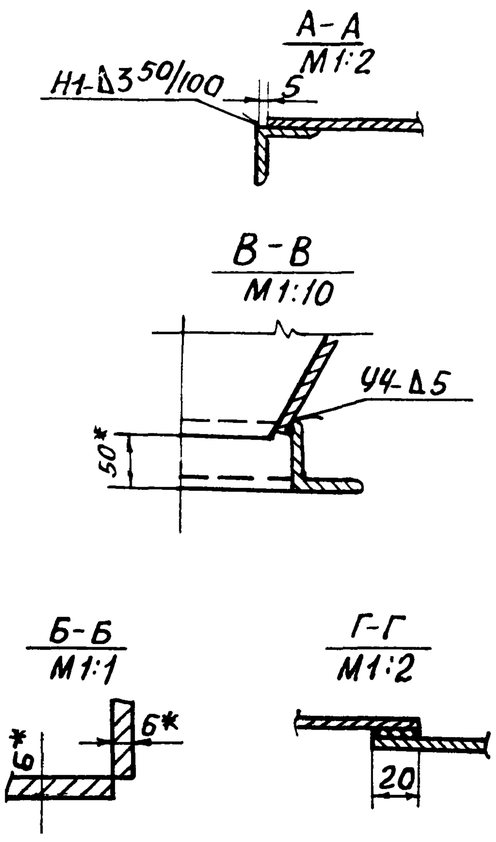

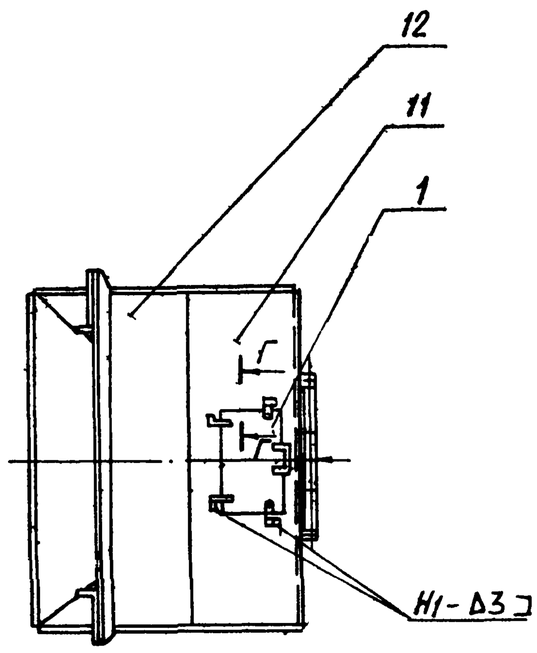

Поз. 7

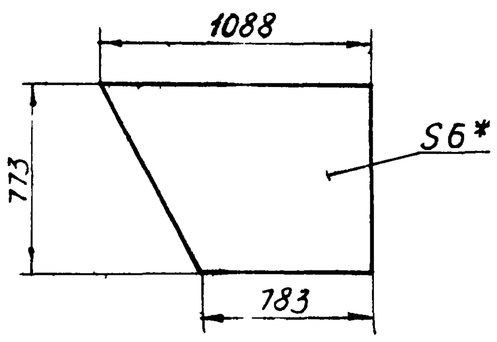

Поз. 6

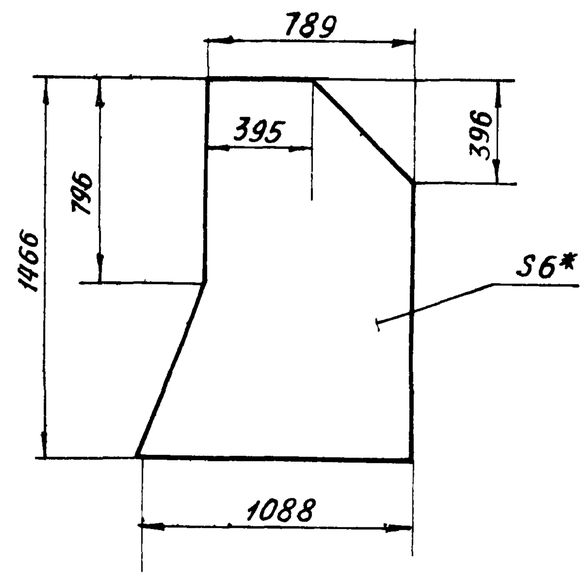

Поз. 8

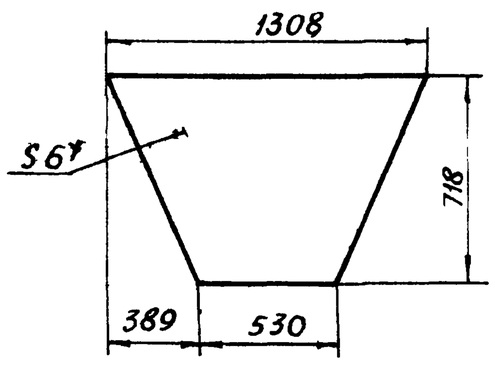

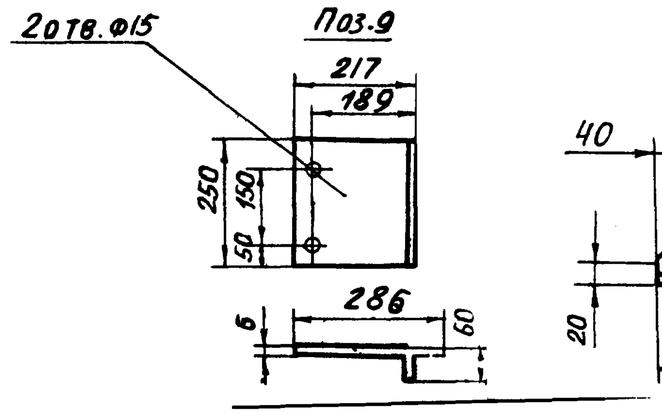

Поз. 2
М1:5

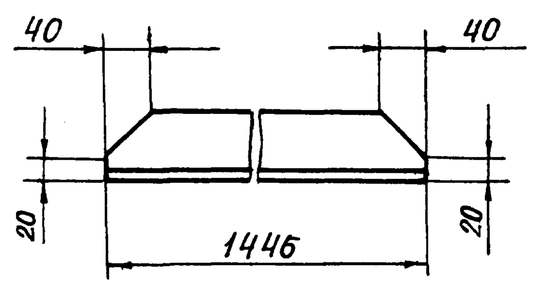

Поз. 4
М1:5

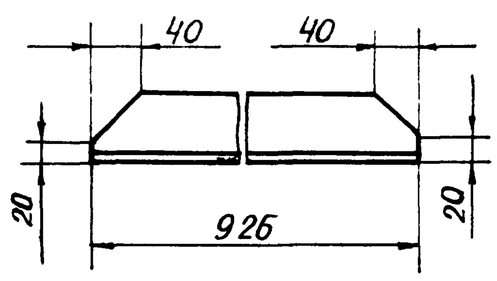

1. * Размеры для справок
2. Предельные отклонения размеров $\pm\frac{t2}{2}$
3. Кромки реза – Rz320, отверстия – Rz80, остальное – ✓
4. Сварные швы по ГОСТ 5264-80
Электроды типа Э42 ГОСТ 9467-75.

Поз. 10

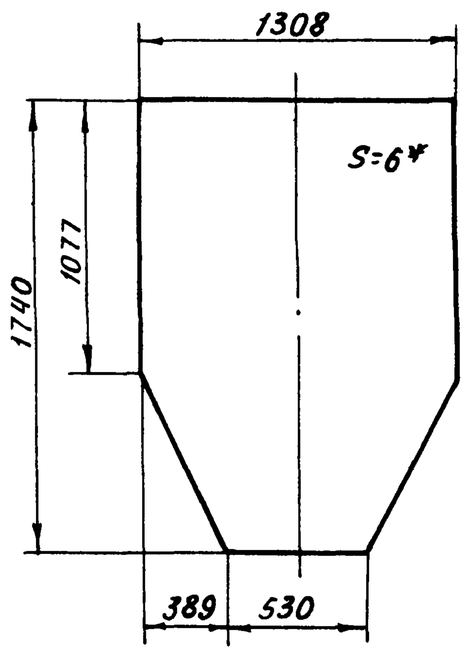

Поз. 11

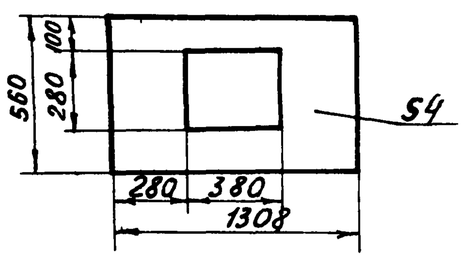

Изм.	Лист	№ докум.	Подп.	Дата	4Т7.00.00.000СБ			
Разраб.		Заруцкая			Воронка Сборочный чертеж	Лит.	Масса	Масштаб
Пров.		Строганов				Н	380,0	1:20
Т.контр.		Ройзман				Лист	Листов 1	
Рук.гр.		Зайцева				Госстрой СССР САНТЕХПРОЕКТ г. Москва		
Н.контр.		Вишневский						
Утв.		Ройзман						

Инв. № подл. | Подп. и дата | Взам. инв. № | Инв. № дубл. | Подп. и дата

22699-41 8 Копировал: Формат А4

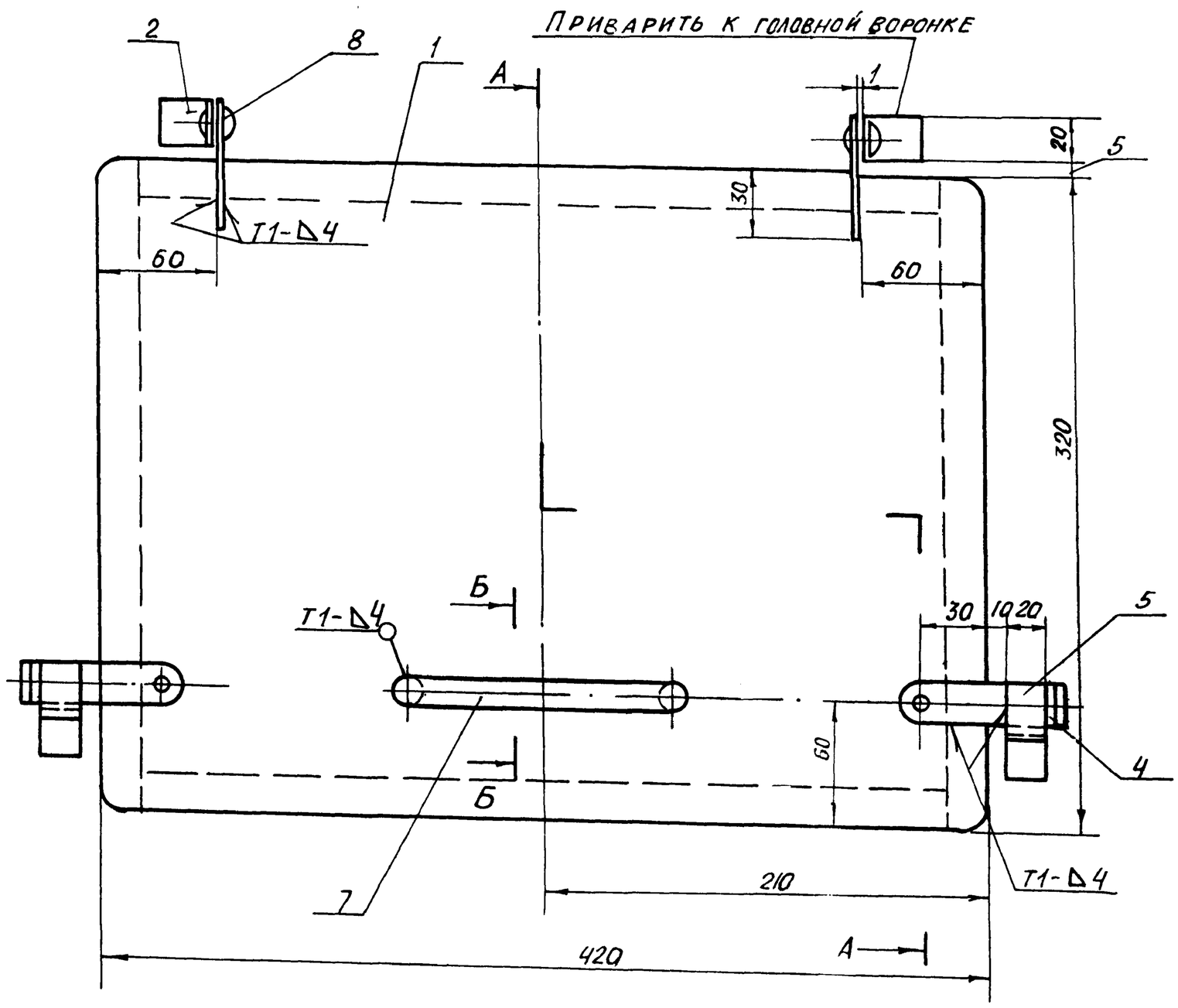

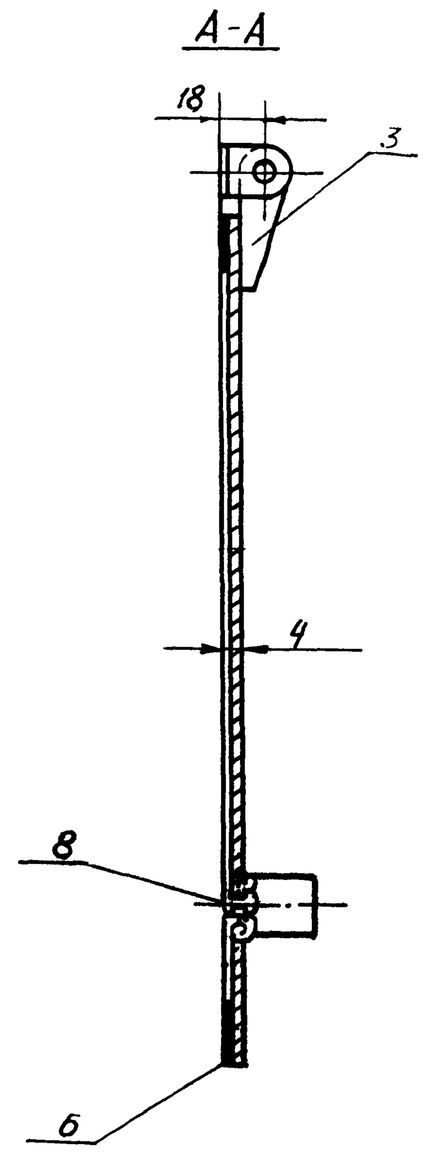

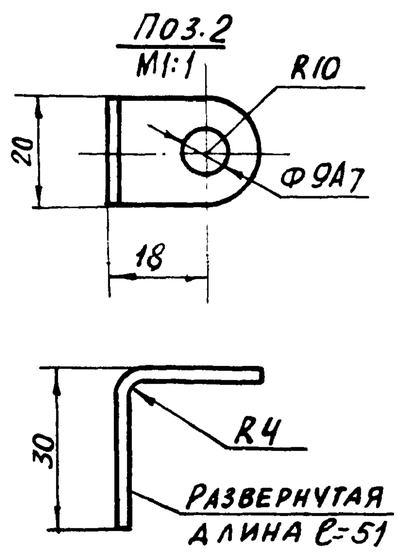

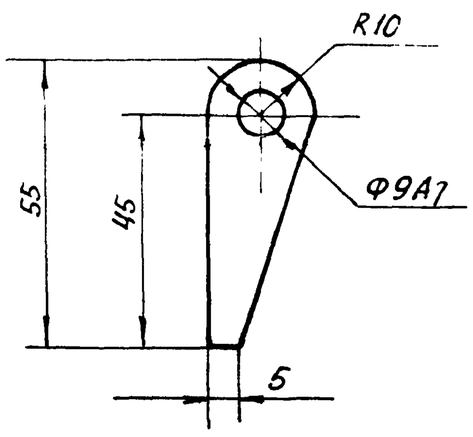

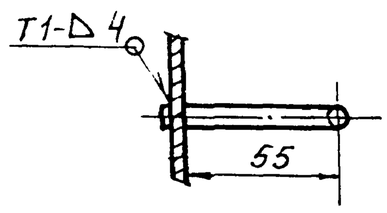

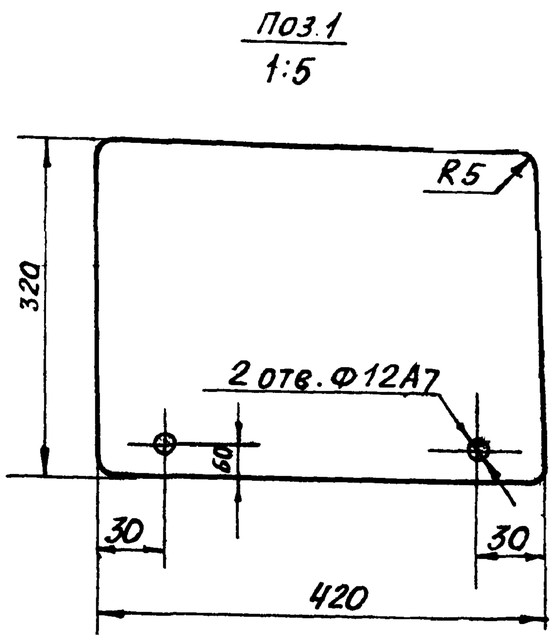

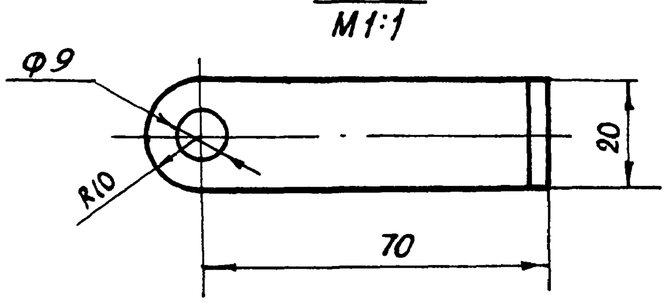

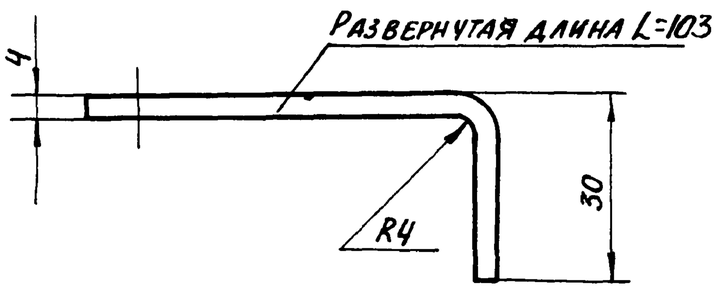

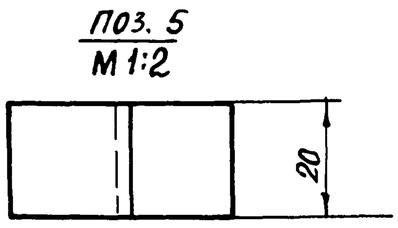

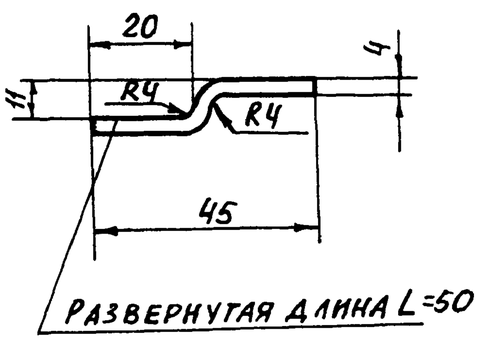

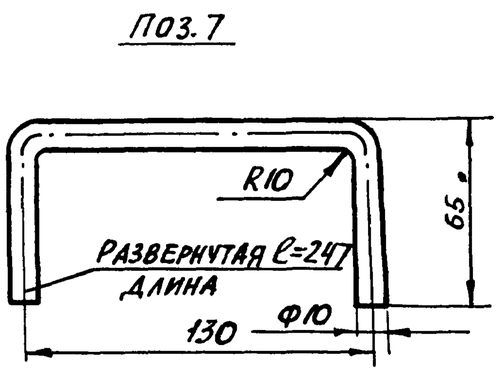

1.* Размеры для справок

2. Предельные отклонения размеров $\pm\frac{t_2}{2}$

3. Кромки реза – Rz320, отверстия – Rz80, остальное – ✓

4. Сварные швы по ГОСТ 5264-80.
Электроды Э42 ГОСТ 9467-75.

					4Т7.01.00.000СБ			
Изм.	Лист	№ докум.	Подп.	Дата	Дверца	Лит.	Масса	Масштаб
Разраб.		Заруцкая				И	5,0	1:2
Пров.		Зайцева						
Т. контр.		Ройзман			Сборочный чертеж	Лист	Листов 1	
Рук. гр.		Зайцева				Госстрой СССР		
Н. контр.		Вишневский				Сантехпроект		
Утв.		Ройзман				г. Москва		

Инв. № подл. | Подп. и дата | Взам. инв. № | Инв. № дубл. | Подп. и дата

Альбом 33

903-1-250.87

Формат	Зона	Поз.	Обозначение	Наименование	Кол.	Примеч.
				Документация		
А2			4Т7.01.00.000СБ	Сборочный чертеж		
				Детали		
Б4		1	4Т7.01.00.001	Стенка		
				Лист Б-ПН-4 ГОСТ 19903-74 / ВСт3I ГОСТ 14637-79	1	4,2кг
Б4		2	4Т.7.01.00.002	Ушко		
				Полоса 4х20 ГОСТ 103-76 / ВСт.3-I ГОСТ 535-79	2	0,03кг
Б4		3	4Т.7.01.00.003	Ушко		
				Полоса 4х20 ГОСТ 103-76 / ВСт.3-I ГОСТ 535-79	2	0,025кг
Б4		4	4Т7.01.00.004	Планка		
				Полоса 4х20 ГОСТ 103-76 / ВСт.3-I ГОСТ 535-79	2	0,07кг
Б4		5	4Т7.01.00.005	Планка		
				Полоса 4х20 ГОСТ 103-76 / ВСт.3-I ГОСТ 535-79	2	0,03кг
Б4		6	4Т7.01.00.006	Прокладка		
				Пластина I, лист		
				ОМБ-С-4-58 ГОСТ 7338-77	1	0,04кг
				20h14х1400h14		
Б4		7	4Т7.01.00.007	Ручка		
				Круг В10 ГОСТ 2590-71 / ВСт.3-I ГОСТ 535-79	1	0,15кг

Инв. № подл. | Подп. и дата | Взам. инв. № | Инв. № дубл. | Подп. и дата

Изм.	Лист	№ докум.	Подп.	Дата	4Т7.01.00.000		
Разраб.	Зарецкая				Дверца	Лит. И	Лист 1 / Листов 2
Пров.	Зайцева					Госстрой СССР САНТЕХПРОЕКТ г. Москва	
Рук. гр.	Зайцева						
Н. контр.	Вишневский						
Утв.	Розман						

Копировал: Богдарева Формат А4

Формат	Зона	Поз.	Обозначение	Наименование	Кол.	Примеч.
				Стандартные изделия		
		8		Заклепка 8х20 ГОСТ 10300-80	4	

Инв. № подл. | Подп. и дата | Взам. инв. № | Инв. № дубл. | Подп. и дата

Изм.	Лист	№ докум.	Подп.	Дата	4Т7.01.00.000	Лист 2

Копировал: Богдарева Формат А4

Формат	Зона	Поз.	Обозначение	Наименование	Кол.	Примеч.
				Документация		
А3			4Т8.00.00.000СБ	Сборочный чертеж		
				Детали		
Б4		1	4Т8.00.00.001	Угольник		
				Уголок Б-63х63х6 ГОСТ 8509-86 / ВСт3-I ГОСТ 535-79	4	4,7кг
Б4		2	4Т8.00.00.002	Угольник		
				Уголок Б-63х63х6 ГОСТ 8509-86 / ВСт.3-I ГОСТ 535-79		
				L=700h14	4	4,0кг
Б4		3	4Т8.00.00.003	Стенка		
				Лист Б-ПН-6 ГОСТ 19903-74 / ВСт.3-I ГОСТ 14637-79		
				210h14х688h14	4	6,8кг

Инв. № подл. | Подп. и дата | Взам. инв. № | Инв. № дубл. | Подп. и дата

Изм.	Лист	№ докум.	Подп.	Дата	4Т8.00.00.000		
Разраб.	Зарецкая				Патрубок	Лит. И	Лист / Листов 1
Пров.	Зайцева					Госстрой СССР САНТЕХПРОЕКТ г. Москва	
Рук. гр.	Зайцева						
Н. контр.	Вишневский						
Утв.	Розман						

Копировал: Богдарева Формат А4

4Т8.00.00.000СБ

Альбом 33

903-1-250.87

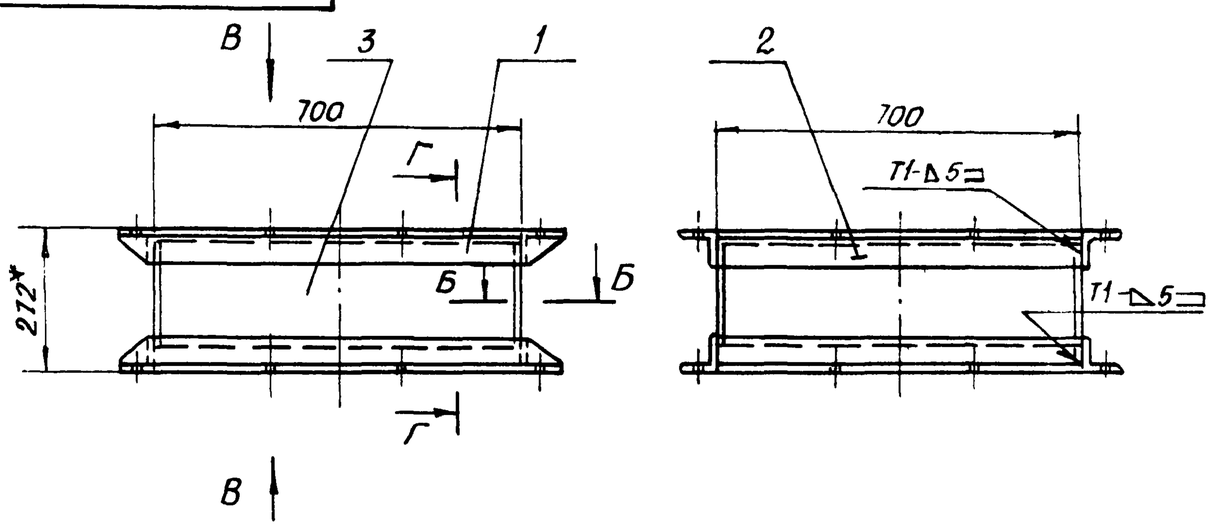

Вид В

Поз. 1
М1:5

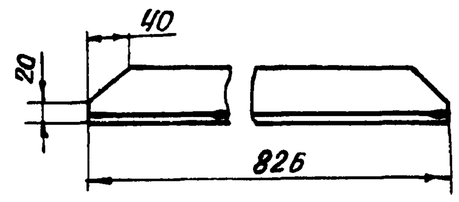

Б-Б
М1:2

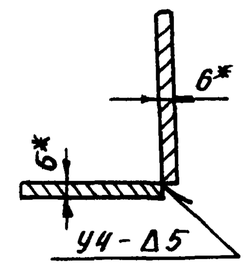

Г-Г

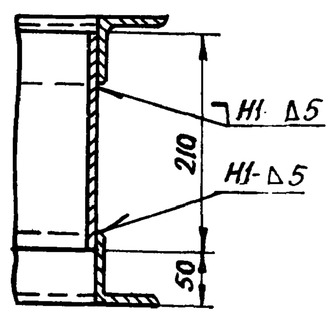

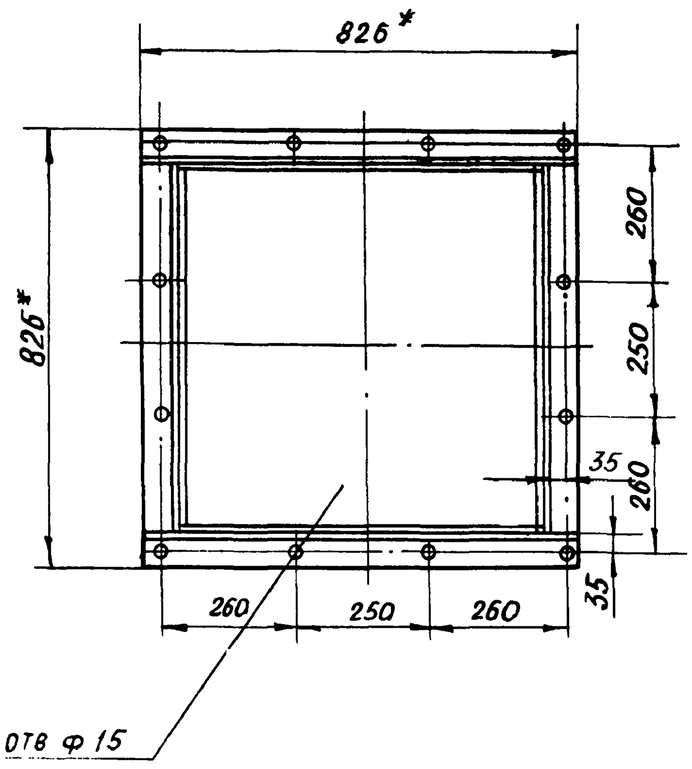

1. * Размеры для справок
2. Предельные отклонения размеров $\pm \frac{t2}{2}$
3. Кромки реза – Rz320, отверстия – Rz80, остальное – ✓
4. Сварные швы по ГОСТ 5264-80.

Электроды типа Э42 ГОСТ 9467-75

					4Т8.00.00.000СБ			
Изм.	Лист	№докум.	Подп.	Дата	Патрубок	Лит.	Масса	Масштаб
Разраб.		Зарецкая				И	620	1:10
Пров.		Строганов			Сборочный чертеж	Лист	Листов 1	
Т. контр.		Ройзман				Госстрой СССР		
Рук. гр.		Зайцева				Сантехпроект		
Н. контр.		Вишневский				г. Москва		
Утв.		Ройзман						

Копировал: Формат А3

Формат	Зона	Поз.	Обозначение	Наименование	Кол.	Примеч.
				Документация		
А2			4Т9.00.00.000СБ	Сборочный чертеж		
				Сборочные единицы		
А4		1	4Т7.01.00.000	Дверца	2	
				Детали		
Б4		2	4Т9.00.00.001	Угольник		
				Уголок Б-63×63×6 ГОСТ 8509-86 / ВСт3-I ГОСТ 535-79	2	8,3кг
Б4		3	4Т9.00.00.002	Угольник		
				Уголок Б-63×63×6 ГОСТ 8509-86 / ВСт3-I ГОСТ 535-79		
				L=800 h 14	4	4,6кг
Б4		4	4Т9.00.00.003	Угольник		
				Уголок Б-63×63×6 ГОСТ 8509-86 / ВСт3-I ГОСТ 535-79	2	4,7кг
Б4		5	4Т9.00.00.004	Угольник		
				Уголок Б-63×63×6 ГОСТ 8509-86 / ВСт3-I ГОСТ 535-79		
				L=700 h 14	2	4,0кг

Изм.	Лист	№докум.	Подп.	Дата	4Т9.00.00.000			
Разраб.		Зарецкая			Воронка	Лит. И	Лист 1	Листов 2
Пров.		Строганов				Госстрой СССР		
Рук. гр.		Зайцева				Сантехпроект		
Н. контр.		Вишневский				г. Москва		
Утв.		Ройзман						

Копировал: Формат А4

Формат	Зона	Поз.	Обозначение	Наименование	Кол.	Примечание
Б4		6	4Т9.00.00.005	Стенка		
				Лист Б-ПН-6 ГОСТ 19903-74 / ВСт3-I ГОСТ 14637-79	2	57,0кг
Б4		7	4Т9.00.00.006	Стенка		
				Лист Б-ПН-6 ГОСТ 19903-74 / ВСт3-I ГОСТ 14637-79	2	36,5кг
Б4		8	4Т9.00.00.007	Стенка		
				Лист Б-ПН-6 ГОСТ 19903-74 / ВСт3-I ГОСТ 14637-79	2	35,8кг
Б4		9	4Т9.00.00.008	Планка		
				Лист Б-ПН-6 ГОСТ 19903-74 / ВСт3-I ГОСТ 14637-79	4	1,35кг
Б4		10	4Т9.00.00.009	Стенка верхняя		
				Лист Б-ПН-4 ГОСТ 19903-74 / ВСт3-I ГОСТ 14637-79	1	32,0кг
				Стандартные изделия		
		11		Болт М12×30.46 ГОСТ 7798-70	8	
		12		Гайка М12.5 ГОСТ 5915-70	8	

Изм.	Лист	№докум.	Подп.	Дата	4Т9.00.00.000	Лист 2

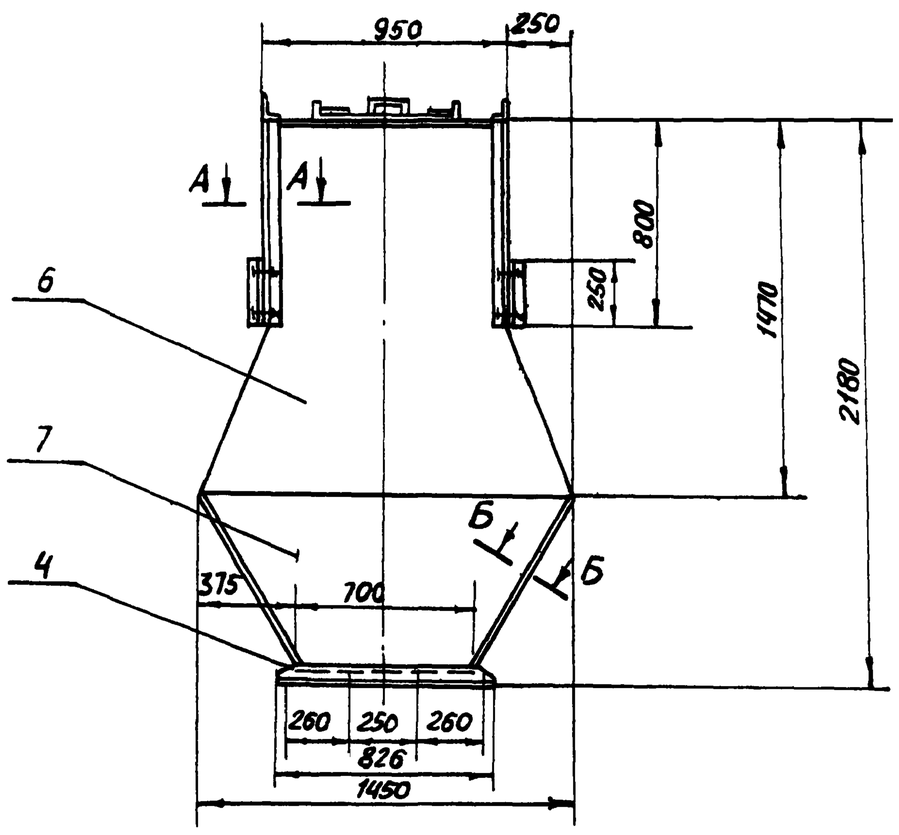

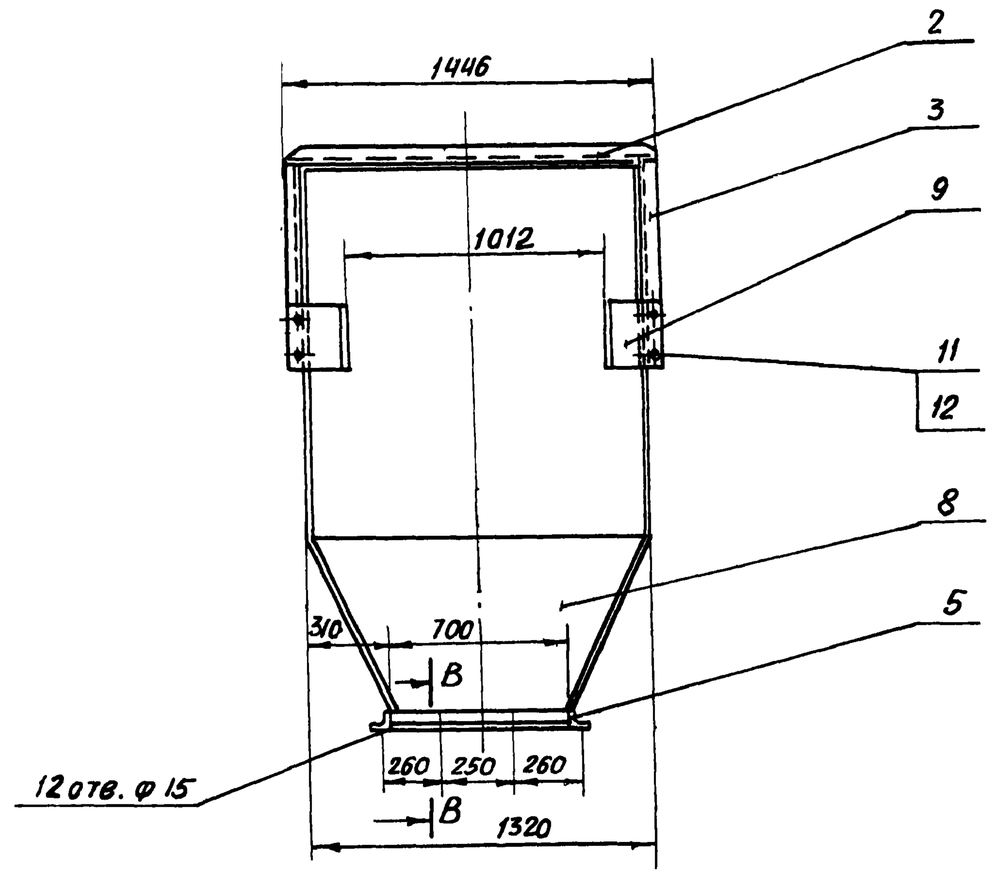

А-А
М1:5

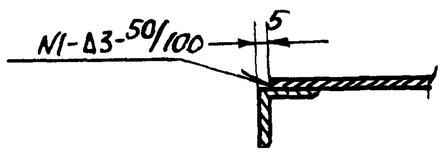

Б-Б повернуто
М1:5

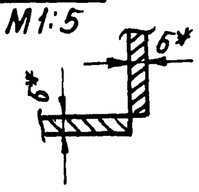

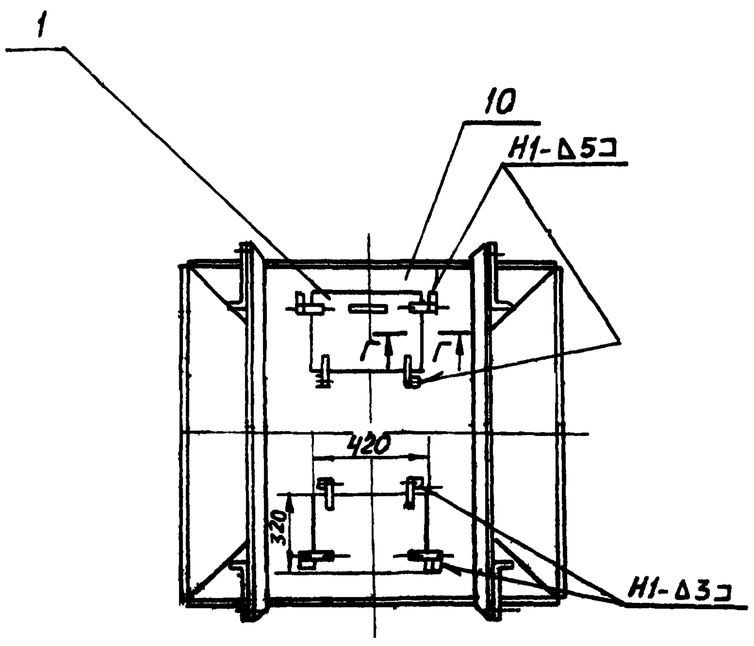

В-В
М1:5

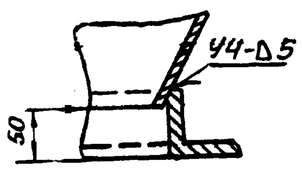

Г-Г
М1:5

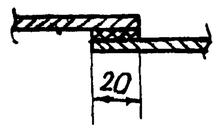

Поз.2
М1:5

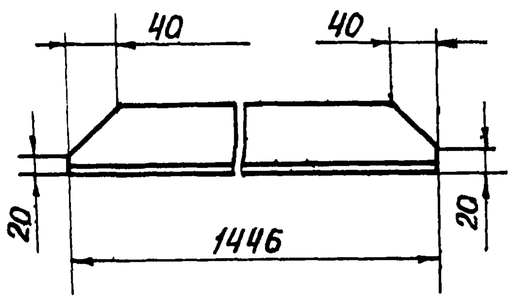

Поз.4
М1:5

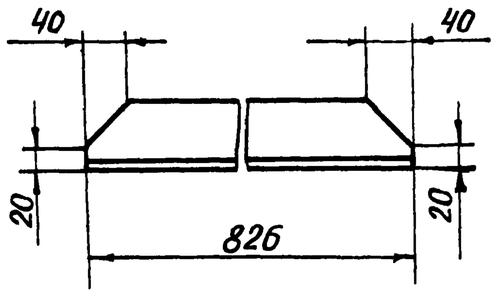

Поз.7

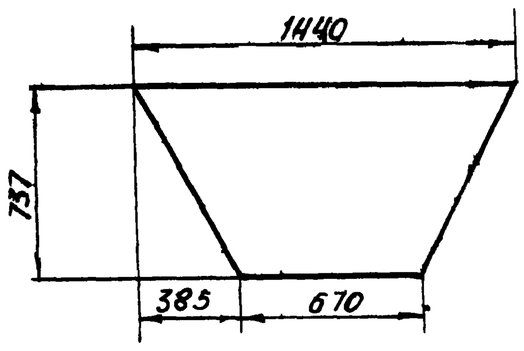

Поз.6

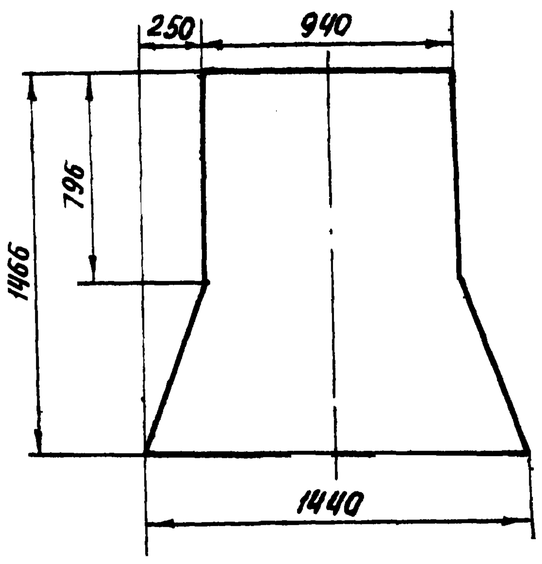

Поз.8

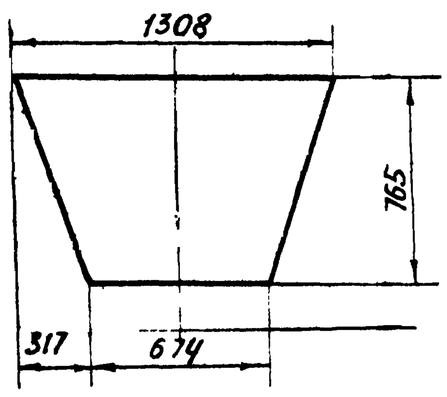

Поз.10

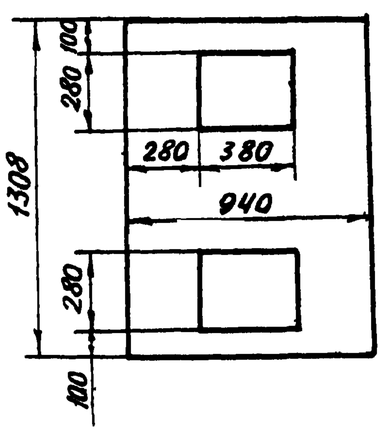

Поз.9

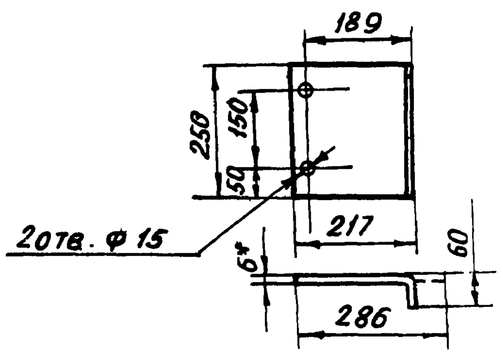

1.* РАЗМЕРЫ ДЛЯ СПРАВОК

2. ПРЕДЕЛЬНЫЕ ОТКЛОНЕНИЯ РАЗМЕРОВ $\pm\frac{t_2}{2}$

3. КРОМКИ РЕЗА - Rz320, ОТВЕРСТИЯ - Rz80, ОСТАЛЬНОЕ - θ.

4. СВАРНЫЕ ШВЫ ПО ГОСТ 5264-80

ЭЛЕКТРОДЫ ТИПА Э42 ГОСТ 9467-75

					4Т9.00.00.000СБ			
Изм	Лист	№ докум.	Подп.	Дата	Воронка Сборочный чертеж	Лит	Масса	Масштаб
Разраб.		Заручная				И	360.0	1:20
Пров.		Строганов				Лист	Листов 1	
Т.контр.		Ройзман				Госстрой СССР САНТЕХПРОЕКТ г. Москва		
Рук.гр.		Зайцева						
Н.контр.		Вишневский						
Утв.		Ройзман						

Подп. и дата | Инв. № дубл. | Взам. инв. № | Подп. и дата | Инв. № подл.

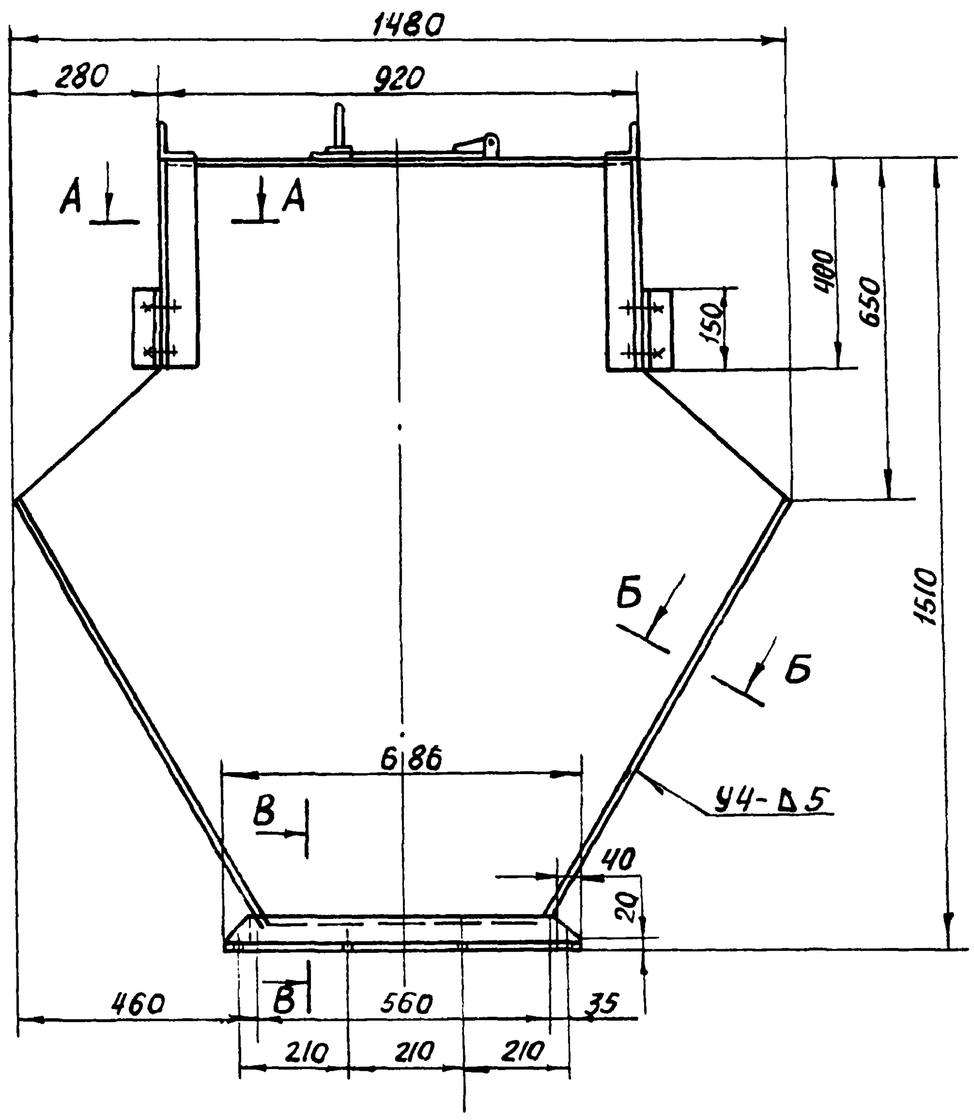

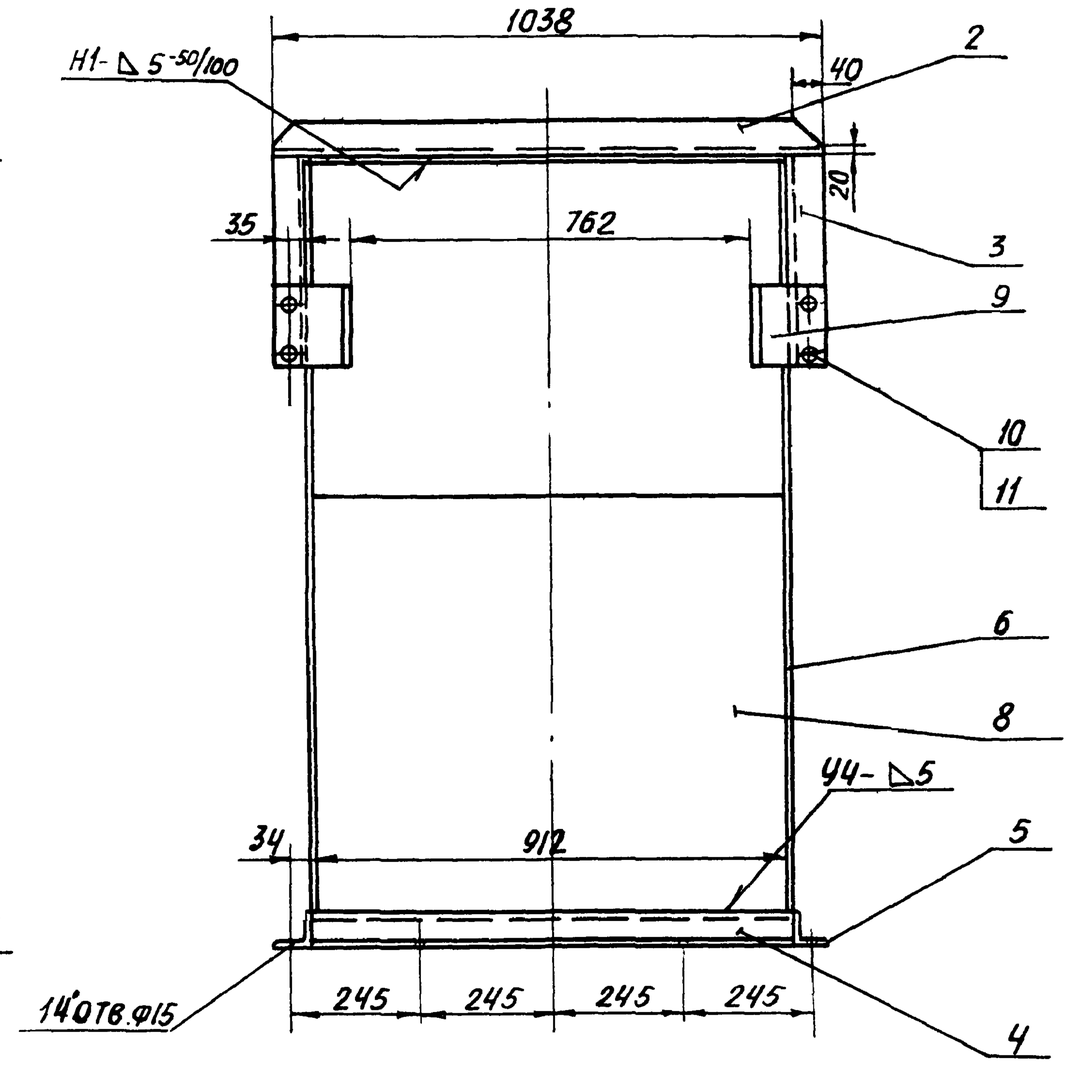

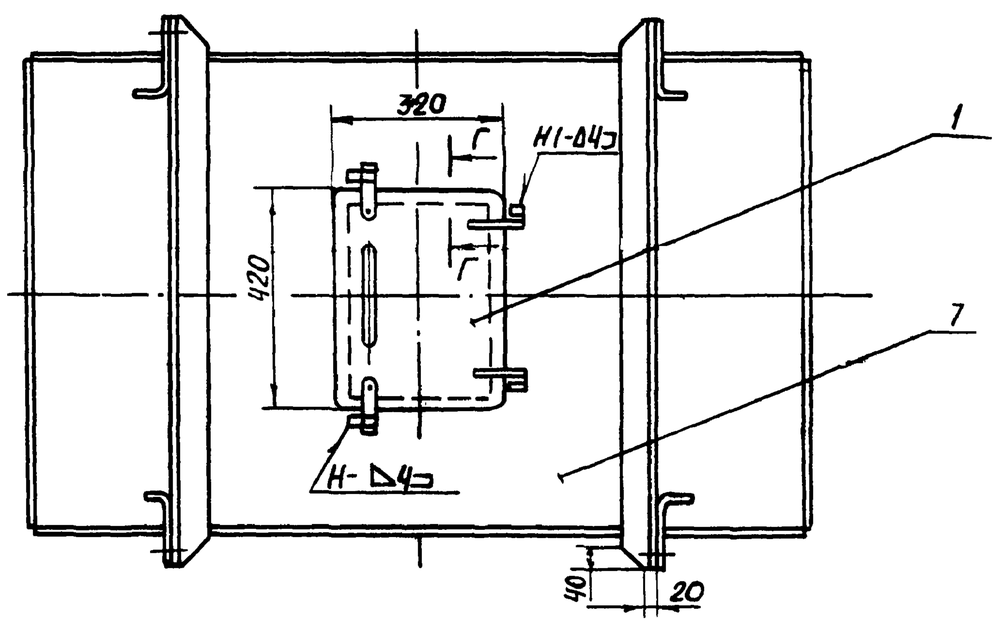

А-А
М1:2

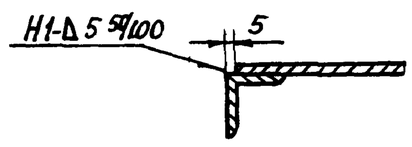

Б-Б
М1:2

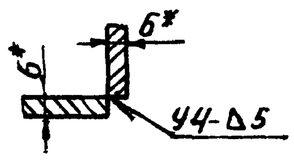

В-В
М1:5

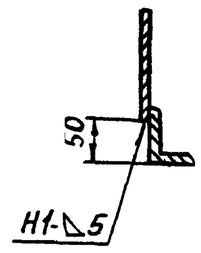

Г-Г
М1:2

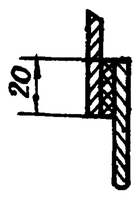

Поз.6
М 1:20

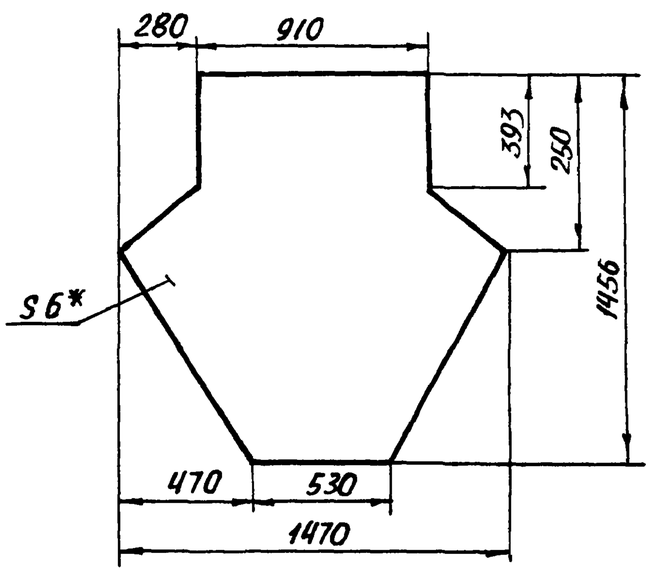

Поз.7
М 1:20

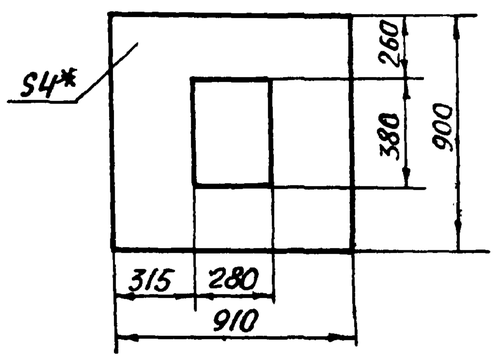

1.* Размеры для справок.

2. Предельные отклонения размеров $\pm \frac{t2}{2}$

3. Кромки реза – Rz320, отверстия – Rz80, остальное – ∇

4. Сварные швы по ГОСТ 5264-80.

Электроды типа Э42 ГОСТ 9467-75.

Поз.9
М 1:10

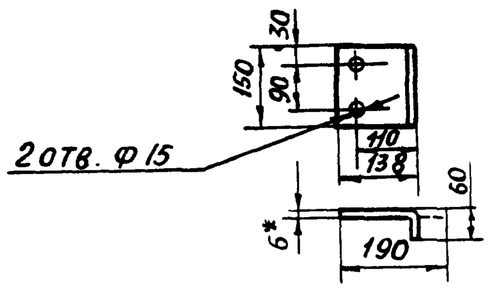

					4Т 11.00.00.000СБ			
Изм.	Лист	№ докум.	Подп.	Дата	Воронка Сборочный чертеж	Лит.	Масса	Масштаб
Разраб.		Заруцкая				И	280,0	1:10
Пров.		Строганов				Лист	Листов 1	
Т.контр.		Ройзман				Госстрой СССР САНТЕХПРОЕКТ		
Рук.гр.		Зайцева						
Н.контр.		Вишневский						

Инв. № подл. | Подп. и дата | Взам. инв. № | Инв. № дубл. | Подп. и дата

Альбом 33

903-1-250.87

Формат	Зона	Поз.	Обозначение	Наименование	Кол.	Примеч.
				Документация		
А2			4Т11.00.00.000СБ	Сборочный чертеж		
				Сборочные единицы		
А4		1	4Т7.01.00.000	Дверца	1	
				Детали		
Б4		2	4Т11.00.00.001	Угольник		
				Уголок $\frac{Б\text{-}63\times63\times6\ ГОСТ\ 8509\text{-}86}{Вст3\text{-}I\ ГОСТ\ 535\text{-}79}$		
				L=1038 h14	2	5,9кг
Б4		3	4Т.11.00.00.002	Угольник		
				Уголок $\frac{Б\text{-}63\times63\times6\ ГОСТ\ 8509\text{-}86}{Вст3\text{-}I\ ГОСТ\ 535\text{-}79}$		
				L=400 h14	4	2,3кг
Б4		4	4Т11.00.00.003	Угольник		
				Уголок $\frac{Б\text{-}63\times63\times6\ ГОСТ\ 8509\text{-}86}{Вст3\text{-}I\ ГОСТ\ 535\text{-}79}$		
				L=912 h14	2	5,2кг
Б4		5	4Т11.00.00.004	Угольник		
				Уголок $\frac{Б\text{-}63\times63\times6\ ГОСТ\ 8509\text{-}86}{Вст3\text{-}I\ ГОСТ\ 535\text{-}79}$		
				L=686 h14	2	3,9кг

Изм.	Лист	№докум.	Подп.	Дата	4Т11.00.00.000		
Разраб.	Заруцкая				Воронка	Лит И	Лист 1 / Листов 2
Пров.	Зайцева					Госстрой СССР САНТЕХПРОЕКТ г. Москва	
Рук.гр.	Зайцева						
Н.контр.	Вишневский						
Утв.	Ройзман						

Инв.№подл. | Подп. и дата | Взам.инв.№ | Инв.№дубл. | Подп. и дата

Копировал: Формат А4

Формат	Зона	Поз.	Обозначение	Наименование	Кол.	Примеч.
Б4		6	4Т11.00.00.005	Стенка		
				Лист $\frac{Б\text{-}ПН\text{-}6\ ГОСТ\ 19903\text{-}74}{Вст3\text{-}I\ ГОСТ\ 14637\text{-}79}$	2	64,1кг
Б4		7	4Т11.00.00.006	Крышка		
				Лист $\frac{Б\text{-}АН\text{-}4\ ГОСТ\ 19903\text{-}74}{Вст3\text{-}I\ ГОСТ\ 14637\text{-}79}$	1	25,3кг
Б4		8	4Т11.00.00.007	Стенка		
				Лист $\frac{Б\text{-}ПН\text{-}6\ ГОСТ\ 19903\text{-}74}{Вст.-I\ ГОСТ\ 14637\text{-}79}$		
				900h14 × 935h14	2	39,5кг
Б4		9	4Т11.00.00.008	Планка		
				Лист Б-ПН-6 ГОСТ 19903-74 / Вст3-I ГОСТ 14637-79	4	1,35кг
				Стандартные изделия		
		10		Болт М12×30,46 ГОСТ 7798-70	8	
		11		Гайка М 12.5 ГОСТ 5915-70	8	

Изм.	Лист	№докум.	Подп.	Дата	4Т11.00.00.000	Лист 2

Копировал: Формат А4

Формат	Зона	Поз.	Обозначение	Наименование	Кол.	Примеч.
				Документация		
А2			4Т12.00.00.000СБ	Сборочный чертеж		
				Сборочные единицы		
А4		1	4Т7.01.00.000	Дверца	1	
				Детали		
Б4		2	4Т12 00.00.001	Угольник		
				Уголок $\frac{Б\text{-}63\times63\times6\ ГОСТ\ 8509\text{-}86}{Вст3\text{-}I\ ГОСТ\ 535\text{-}79}$		
				L=912 h14	2	5,2кг
Б4		3	4Т12.00.00.002	Угольник		
				Уголок $\frac{Б\text{-}63\times63\times6\ ГОСТ\ 8509\text{-}86}{Вст3\text{-}I\ ГОСТ\ 535\text{-}79}$		
				L=800 h14	2	4,6кг
Б4		4	4Т12.00.00.003	Угольник		
				Уголок $\frac{Б\text{-}63\times63\times6\ ГОСТ\ 8509\text{-}86}{Вст3\text{-}I\ ГОСТ\ 535\text{-}79}$		
				L=686 h14	4	3,9кг
Б4		5	4Т12.00.00.004	Стенка		
				Лист $\frac{Б\text{-}ПН\text{-}6\ ГОСТ\ 19903\text{-}74}{Вст3\text{-}I\ ГОСТ\ 14637\text{-}79}$	2	57,5кг
Б4		6	4Т12.00.00.005	Стенка		
				Лист $\frac{Б\text{-}ПН\text{-}6\ ГОСТ\ 19903\text{-}74}{Вст3\text{-}I\ ГОСТ\ 14637\text{-}79}$	1	31,5кг

Изм.	Лист	№докум.	Подп.	Дата	4Т12.00.00.000		
Разраб.	Заруцкая				Воронка	Лит И	Лист 1 / Листов 2
Пров.	Зайцева					Госстрой СССР САНТЕХПРОЕКТ г. Москва	
Рук.гр.	Зайцева						
Н.контр.	Вишневский						
Утв.	Ройзман						

Инв.№подл. | Подп. и дата | Взам.инв.№ | Инв.№дубл. | Подп. и дата

Копировал: Формат А4

Формат	Зона	Поз.	Обозначение	Наименование	Кол.	Примеч.
Б4		7	4Т12.00.00.006	Стенка		
				Лист $\frac{Б\text{-}ПН\text{-}6\ ГОСТ\ 19903\text{-}74}{Вст3\text{-}I\ ГОСТ\ 14637\text{-}79}$	1	38,5кг
Б4		8	4Т12 00.00.007	Планка		
				Лист $\frac{Б\text{-}ПН\text{-}6\ ГОСТ\ 19903\text{-}74}{Вст3\text{-}I\ ГОСТ\ 14637\text{-}79}$		
				182h14×548h14	1	4,7кг
Б4		9	4Т12.00.00.008	Планка		
				Лист $\frac{Б\text{-}ПН\text{-}6\ ГОСТ\ 19903\text{-}74}{Вст3\text{-}I\ ГОСТ\ 14637\text{-}79}$		
				138h14×548h14	1	3,6кг

Изм.	Лист	№докум.	Подп.	Дата	4Т12.00.00.000	Лист 2

Копировал: 22С-99-41 14 Формат А4

Альбом 33

903-1-250.87

4Т 12.00.00.000СБ

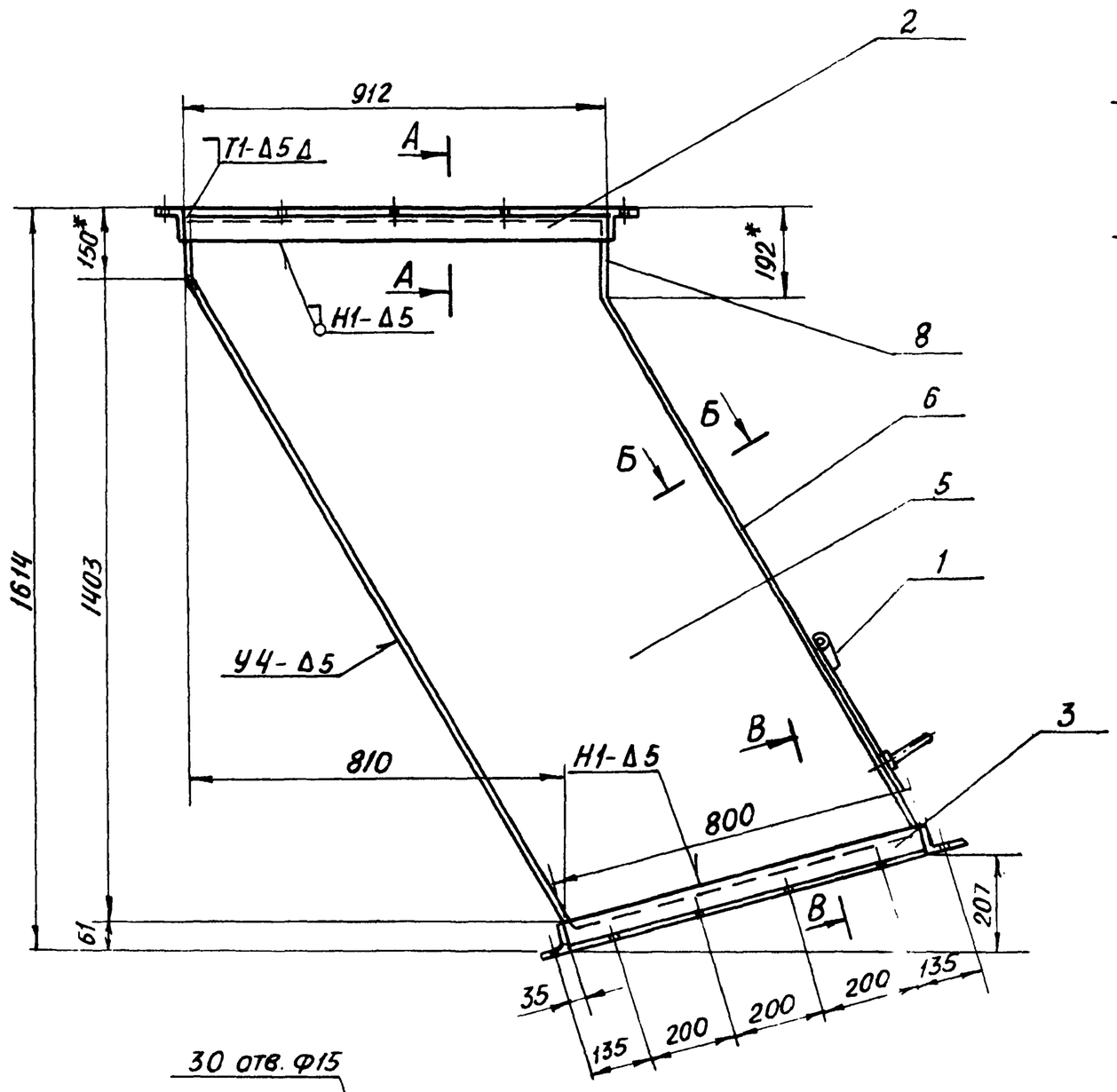

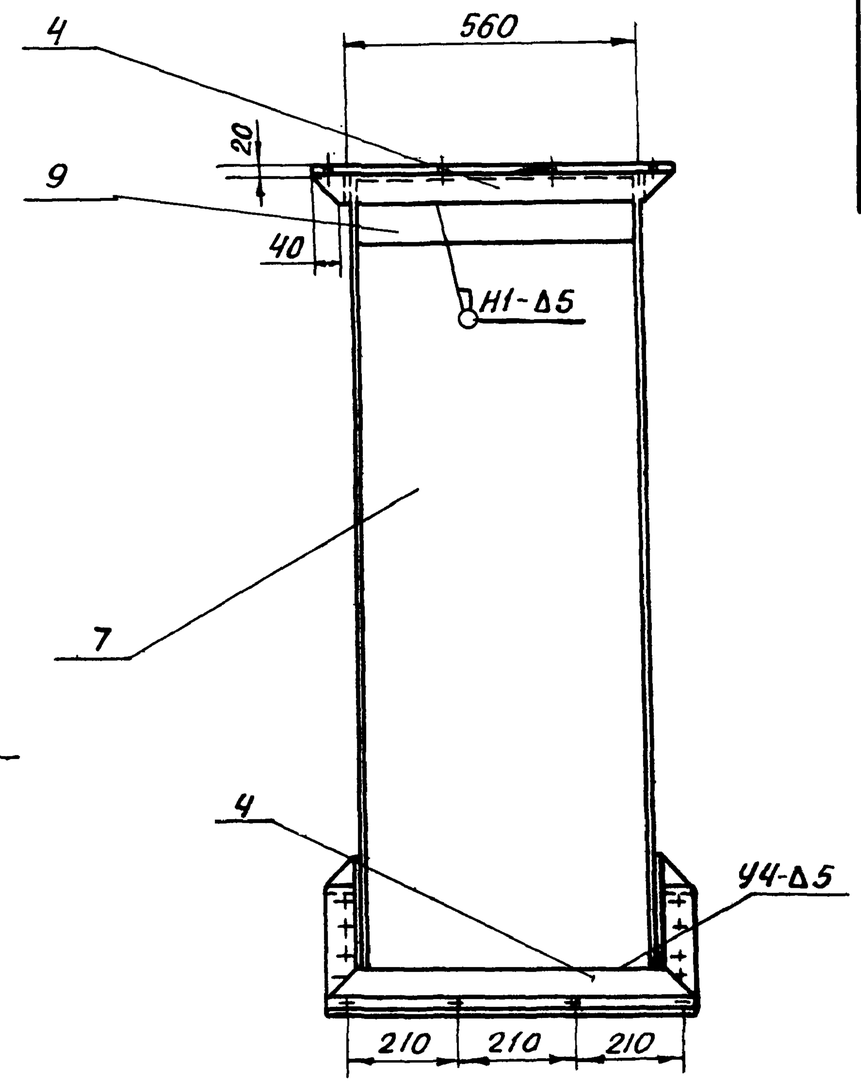

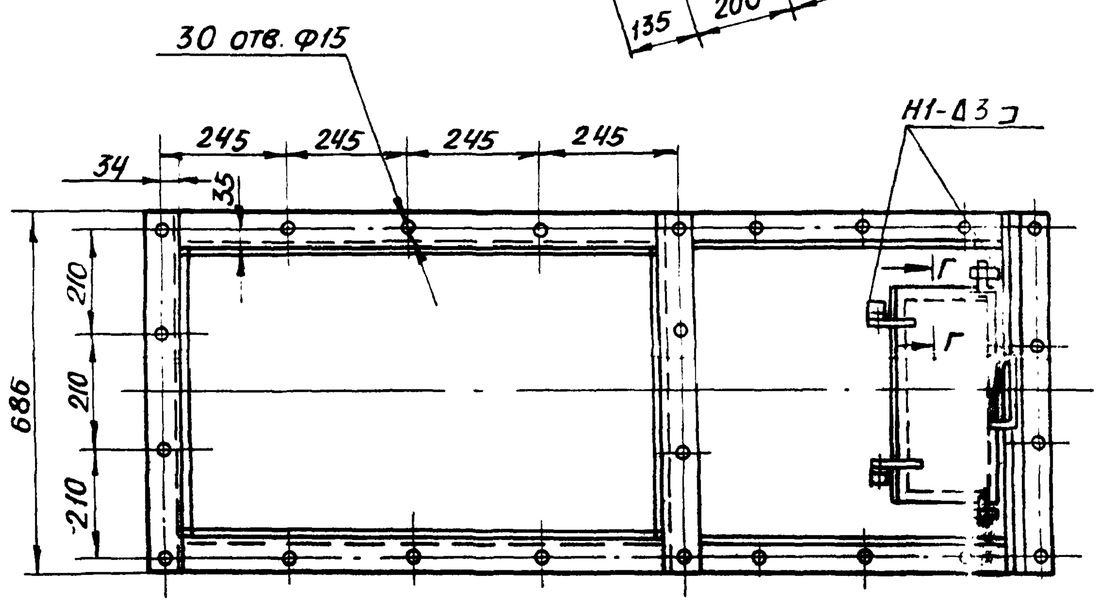

А-А
М1:2

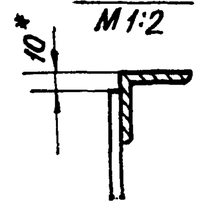

Б-Б
М1:2

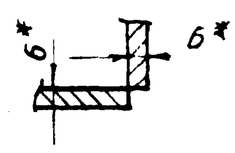

В-В
М1:5

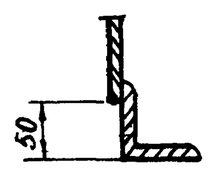

Г-Г
М1:2

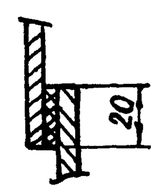

Поз.5
М1:20

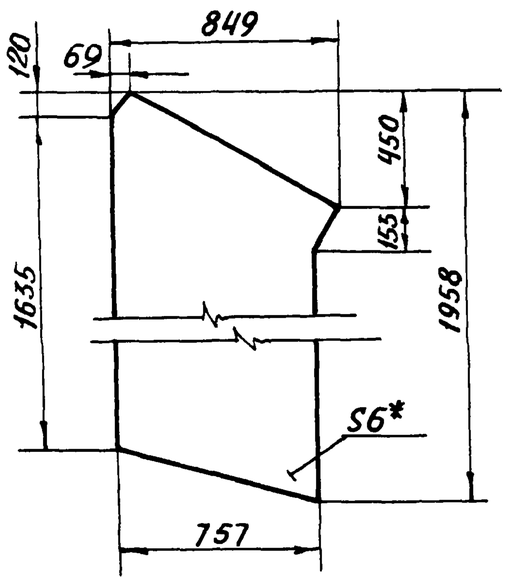

Поз.6
М1:10

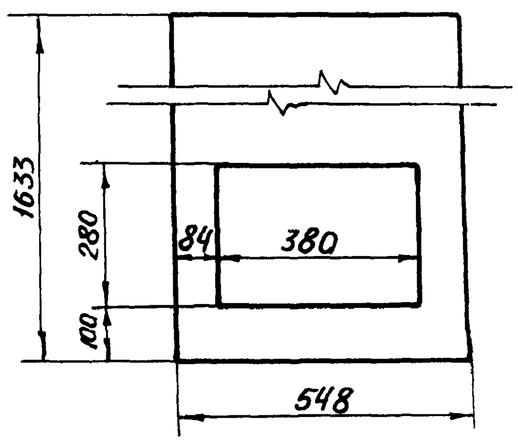

1.* Размеры для справок

2. Предельные отклонения размеров $\pm \frac{t_2}{2}$

3. Кромки реза — Rz320, отверстия — Rz80, остальное — ✓

4. Сварные швы по ГОСТ 5264-80.
Электроды типа Э42 ГОСТ 9467-75.

Изм.	Лист	№ докум.	Подп.	Дата	4Т 12.00.00.000СБ			
Разраб.		Заруцкая			Воронка Сборочный чертеж	Лит.	Масса	Масштаб
Пров.		Строганов				И	234,0	1:10
Т. контр.		Ройзман				Лист	Листов 1	
Рук. гр.		Зайцева				Госстрой СССР САНТЕХПРОЕКТ г. Москва		
Н. контр.		Вишневский						
Утв.		Ройзман						

Подп. и дата | Инв. № дубл. | Взам. инв. № | Подп. и дата | Инв. № подл.

4Т13.00.00.000СБ

Альбом 33

903-1-250.87

4Т13.00.00.000-01

ОСТАЛЬНОЕ СМ 4Т13.00.00.000

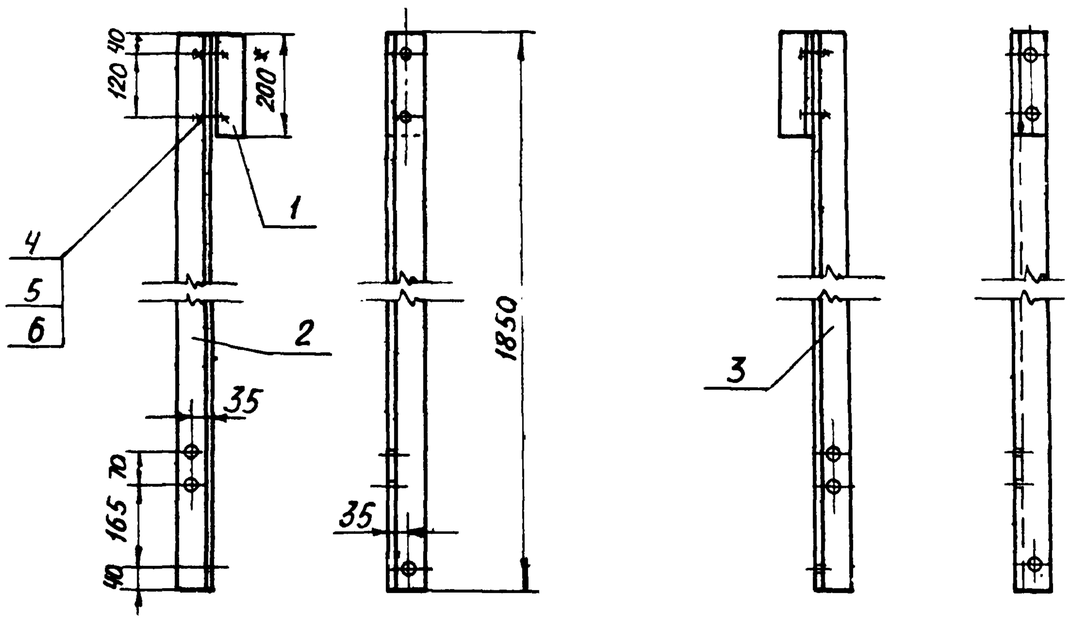

Поз.3

Зеркальное отражение дет. поз.1

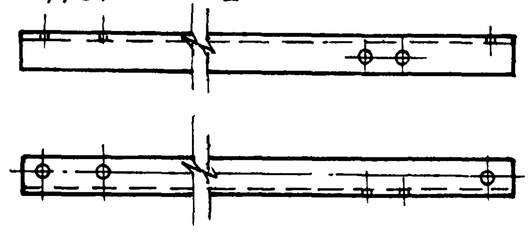

Поз.2

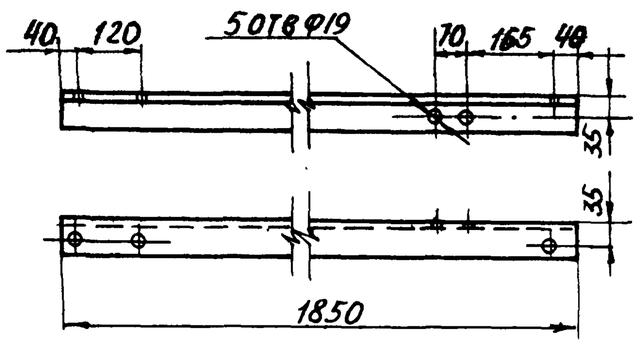

Поз.1

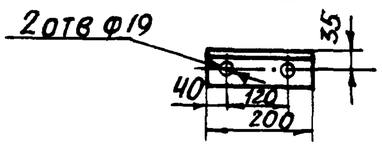

1. Предельные отклонения размеров $\pm \frac{t_2}{2}$

2. Кромки реза — $Rz320$, отверстия — $Rz80$, остальное — ✓.

					4Т13.00.00.000СБ			
Изм	Лист	№ докум.	Подп.	Дата	Подвеска	Лит.	Масса	Масштаб
Разраб.		Заруцкая				И	12,0	1:10
Пров.		Зайцева			Сборочный чертеж	Лист	Листов 1	
Т. контр.		Ройзман				Госстрой СССР		
Рук. гр.		Зайцева				Сантехпроект г. Москва		
Н. контр.		Вишневский						
Утв.		Ройзман						

Копировал: Формат А2

4Т14.00.00.000СБ

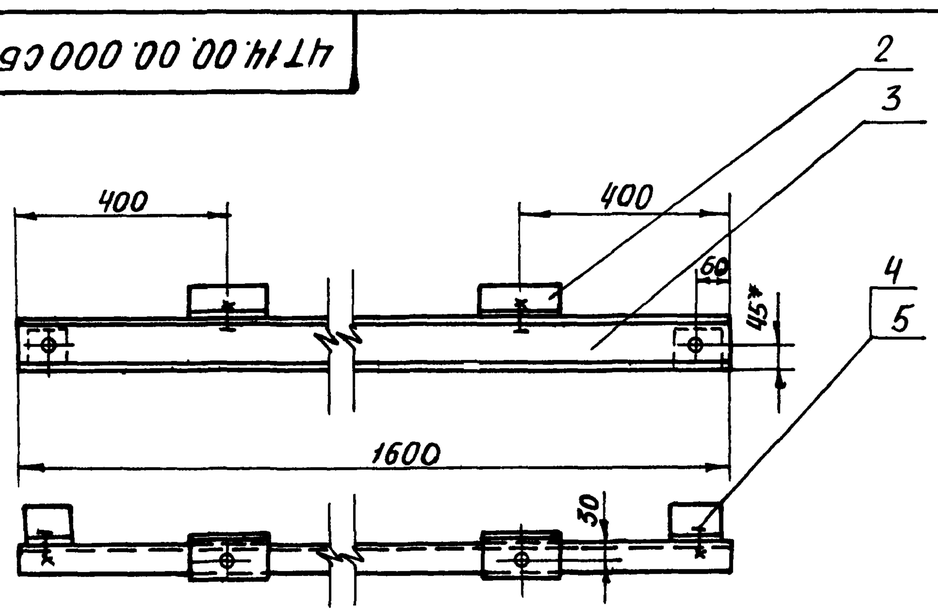

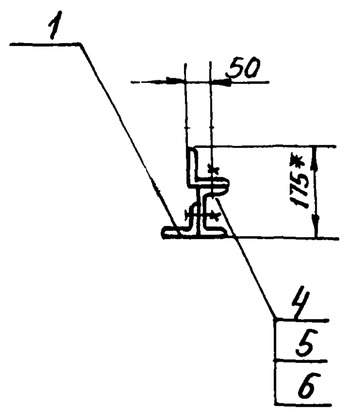

Поз.1
М1:5

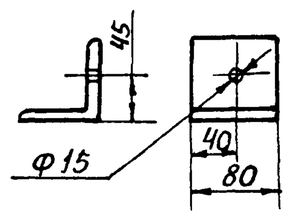

Поз. 2
М1:5

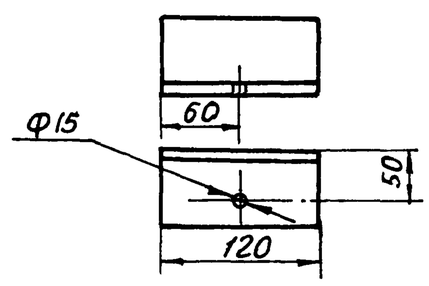

Поз.3

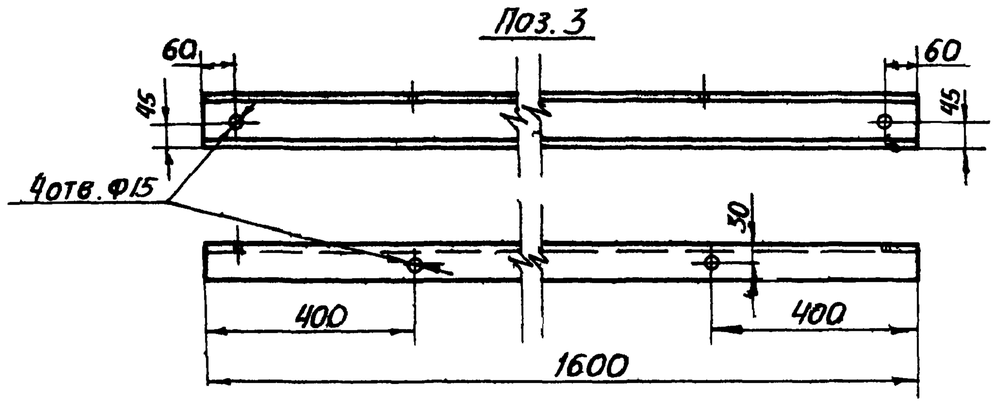

1. * Размеры для справок

2. Предельные отклонения размеров $\pm \frac{t_2}{2}$

3. Кромки реза — $Rz320$, отверстия — $Rz80$, остальное — ✓

					4Т14.00.00.000СБ			
Изм	Лист	№ докум.	Подп.	Дата	Опора	Лит.	Масса	Масштаб
Разраб.		Заруцкая				И	20,5	1:10
Пров.		Строганов			Сборочный чертеж	Лист	Листов 1	
Т. контр.		Ройзман				Госстрой СССР		
Рук. гр.		Зайцева				Сантехпроект г. Москва		
Н. контр.		Вишневский						
Утв.		Ройзман						

Копировал: 22699-41 16 Формат А2

Инв. № подл. | Подп. и дата | Взам. инв. № | Инв. № дубл. | Подп. и дата

903-1-250.87 Альбом 33

Формат	Зона	Поз.	Обозначение	Наименование	Кол.	Примеч.
				Документация		
А3			4Т13.00.00.000СБ	Сборочный чертеж		
				Детали		
Б4		3	4Т13.00.00.001	Угольник		
				Уголок $\frac{Б\text{-}63\times63\times6\ ГОСТ\ 8509\text{-}86}{ВСТ3\text{-}I\ ГОСТ\ 535\text{-}79}$	1	1,1кг
				Переменные данные для исполнений:		
				4Т13.00.00.000		
Б4		1	4Т13.00.00.002	Стойка		
				Уголок $\frac{Б\text{-}63\times63\times6\ ГОСТ\ 8509\text{-}86}{ВСТ3\text{-}I\ ГОСТ\ 535\text{-}79}$	1	10.1кг
				4Т13.00.00.000-01		
Б4		2	4Т13.00.00.003	Стойка		
				Уголок $\frac{Б\text{-}63\times63\times6\ ГОСТ\ 8509\text{-}86}{ВСТ3\text{-}I\ ГОСТ\ 535\text{-}79}$	1	10,1кг
				Стандартные изделия		
		4		Болт М16х30.46 ГОСТ 7798-70	2	
		5		Гайка М16.5 ГОСТ 5915-70	2	
		6		Шайба 16.65 ГОСТ 6402-70	2	

Изм.	Лист	№ докум.	Подп.	Дата	4Т.13.00.00.000		
Разраб.		Заруцкая			Подвеска	Лит.	Лист / Листов
Пров.		Строганов				И	1
Рук. гр.		Зайцева				Госстрой СССР САНТЕХПРОЕКТ г. Москва	
Н. контр.		Вишневский					
Утв.		Ройзман					

Копировал: Формат А4

Формат	Зона	Поз.	Обозначение	Наименование	Кол.	Примеч.
				Документация		
А3			4Т14.00.00.000СБ	Сборочный чертеж		
				Детали		
Б4		1	4Т14.00.00.001	Угольник		
				Уголок $\frac{Б\text{-}75\times75\times8\ ГОСТ\ 8509\text{-}86}{ВСТ3\text{-}I\ ГОСТ\ 535\text{-}79}$	2	0,7кг
Б4		2	4Т14.00.00.002	Угольник		
				Уголок $\frac{Б\text{-}75\times75\times8\ ГОСТ\ 8509\text{-}86}{ВСТ3\text{-}I\ ГОСТ\ 535\text{-}79}$	2	1,1кг
Б4		3	4Т14.00.00.003	Планка		
				Швеллер $\frac{10\ ГОСТ\ 8240\text{-}72}{ВСТ3\text{-}I\ ГОСТ\ 535\text{-}79}$	1	16,6кг
				Стандартные изделия		
		4		Болт М12х30.46 ГОСТ 77.98-70	4	
		5		Гайка М12,5 ГОСТ 5915-70	4	
		6		Шайба 12.010 ГОСТ 10906-78	2	

Изм.	Лист.	№ докум.	Подп.	Дата	4Т14.00.00.000		
Разраб.		Заруцкая			Опора	Лит.	Лист / Листов
Пров.		Зайцева				И	1
Рук. гр.		Зайцева				Госстрой СССР САНТЕХПРОЕКТ г. Москва	
Н. контр.		Вишневский					
Утв.		Ройзман					

Копировал: Формат А4

4Т15.00.00.000СБ

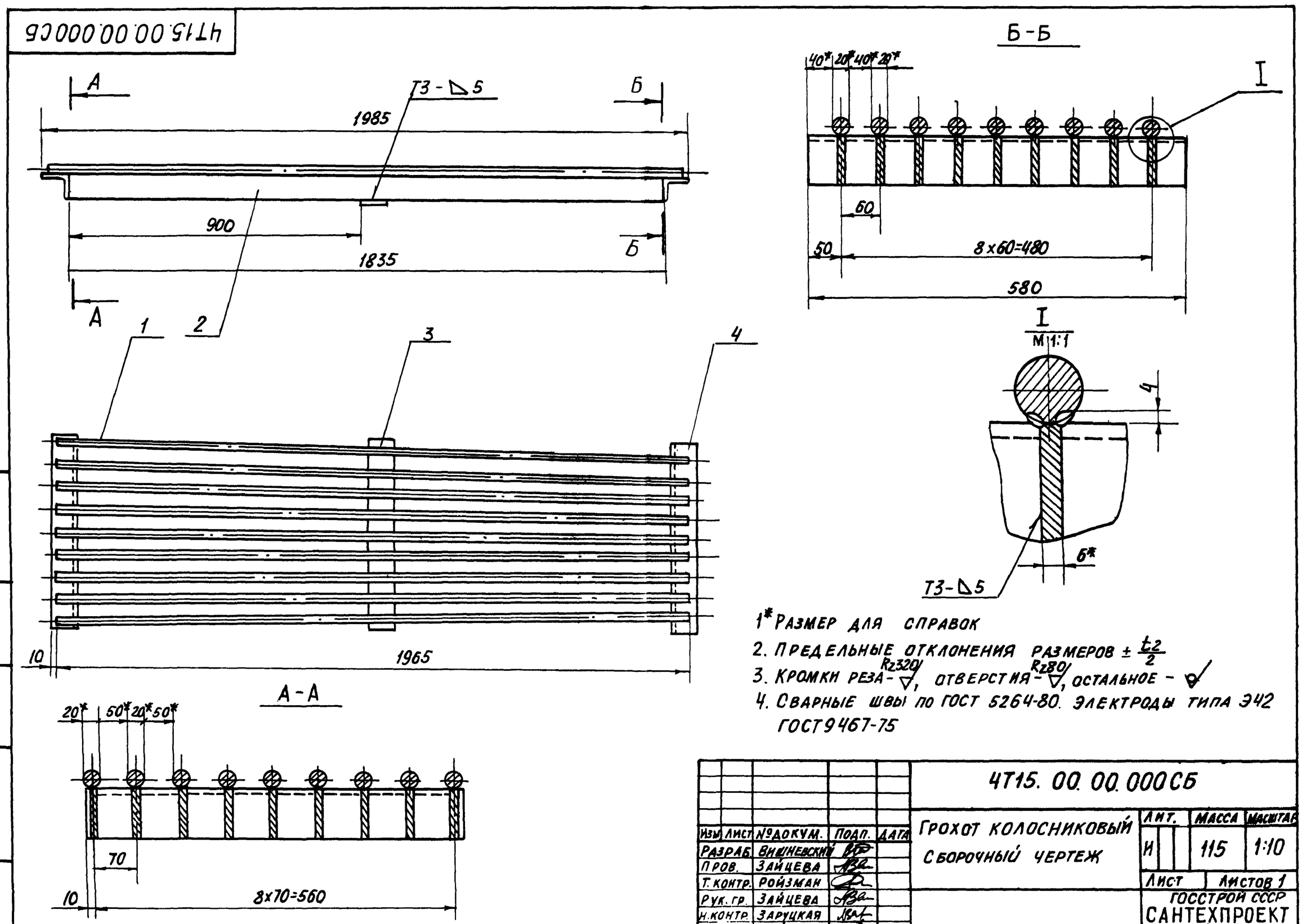

1* Размер для справок
2. Предельные отклонения размеров $\pm\frac{t_2}{2}$
3. Кромки реза - ∇^{Rz320}, отверстия - ∇^{Rz80}, остальное - ✓
4. Сварные швы по ГОСТ 5264-80. Электроды типа Э42 ГОСТ 9467-75

Изм.	Лист	№ докум.	Подп.	Дата	4Т15.00.00.000СБ			
Разраб.		Вишневский			Грохот колосниковый сборочный чертеж	Лит.	Масса	Масштаб
Пров.		Зайцева				И	115	1:10
Т. контр.		Ройзман				Лист	Листов 1	
Рук. гр.		Зайцева				Госстрой СССР САНТЕХПРОЕКТ г. Москва		
Н. контр.		Заруцкая						
Утв.		Ройзман						

Копировал: 22699-41 17 Формат А3

Форма	Зона	Поз.	Обозначение	Наименование	Кол.	Примеч.
				Документация		
А2			4Т15.00.00.000СБ	Сборочный чертеж		
				Детали		
Б4		1	4Т15.00.00.001	Колосник		
				Круг $\frac{В20\ ГОСТ\ 2590-71}{ВСт.3\text{-}I\ ГОСТ\ 535-79}$		
				ℓ=1965 h14	9	4,9кг
Б4			4Т15.00.00.002	Ребро		
				Полоса $\frac{Б-6\times75\ ГОСТ\ 103-76}{ВСт.3\text{-}I\ ГОСТ\ 535-79}$		
				ℓ=1835 h14	9	6,5кг
Б4		3	4Т15.00.00.003	Связь		
				Полоса $\frac{Б-6\times75\ ГОСТ\ 103-76}{ВСт.3\text{-}I\ ГОСТ\ 535-79}$		
				ℓ=580 h14	1	2,0кг
Б4		4	4Т15.00.00.004	Полка		
				Уголок $\frac{Б-75\times75\times8\ ГОСТ\ 8509-86}{ВСт.3\text{-}I\ ГОСТ\ 535-79}$		
				ℓ=580 h14	2	5,9кг

4Т15.00.00.000

Изм. Лист №докум. Подп. Дата
Разраб. Вишневский
Пров. Зайцева
Рук.гр. Зайцева
Н.контр. Зарецкая
Утв. Ройзман

Грохот колосниковый

Лит. Лист Листов 1
ГОССТРОЙ СССР САНТЕХПРОЕКТ г. Москва

Копировал: Богарева Формат А4

Форма	Зона	Поз.	Обозначение	Наименование	Кол.	Примеч.
				Документация		
*			4Т16.00.00.000СБ	Сборочный чертеж		*А2х2
				Сборочные единицы		
А4		1	4Т16.01.00.000	Дверца		
				Детали		
Б4		2	4Т16.00.00.001	Патрубок		
				Лист $\frac{Б-ПН-4\ ГОСТ\ 19903-74}{ВСт.3\text{-}I\ ГОСТ\ 14637-79}$	1	9,2кг
Б4		3	4Т16.00.00.002	Фланец		
				Уголок $\frac{Б-50\times50\times5\ ГОСТ\ 8509-86}{ВСт.3\text{-}I\ ГОСТ\ 535-79}$		
				ℓ=700 h14	2	2,6кг
Б4		4	4Т16.00.00.003	Фланец		
				Уголок $\frac{Б-50\times50\times5\ ГОСТ\ 8509-86}{ВСт.3\text{-}I\ ГОСТ\ 535-79}$		
				ℓ=300 h14	2	1,1кг
Б4		5	4Т16.00.00.004	Фланец		
				Уголок $\frac{Б-50\times50\times5\ ГОСТ\ 8509-86}{ВСт.3\text{-}I\ ГОСТ\ 535-79}$		
				ℓ=520 h14	2	3,0кг

4Т16.00.00.000

Изм. Лист №докум. Подп. Дата
Разраб. Вишневский
Пров. Зайцева
Рук.гр. Зацева
Н.контр. Зарецкая
Утв. Ройзман

Короб грохота

Лит. Лист Листов 1 3
ГОССТРОЙ СССР САНТЕХПРОЕКТ г. Москва

Копировал: Богарева Формат А4

Форма	Зона	Поз.	Обозначение	Наименование	Кол.	Примечание
Б4		6	4Т16.00.00.005	Фланец		
				Уголок $\frac{Б-50\times50\times5\ ГОСТ\ 8509-86}{ВСт.3\text{-}I\ ГОСТ\ 535-79}$		
				ℓ=1320 h14	2	4,9кг
Б4		7	4Т16.00.00.006	Фланец		
				Уголок $\frac{Б-50\times50\times5\ ГОСТ\ 8509-86}{ВСт.3\text{-}I\ ГОСТ\ 535-79}$		
				ℓ=750 h14	2	2,8кг
Б4		8	4Т16.00.00.007	Фланец		
				Уголок $\frac{Б-50\times50\times5\ ГОСТ\ 8509-86}{ВСт.3\text{-}I\ ГОСТ\ 535-79}$		
				ℓ=680 h14	1	6,1кг
Б4		9	4Т16.00.00.008	Фланец		
				Уголок $\frac{Б-50\times50\times5\ ГОСТ\ 8509-86}{ВСт.3\text{-}I\ ГОСТ\ 535-79}$		
				ℓ=630 h14	2	2,3кг
Б4		10	4Т16.00.00.009	Стенка		
				Лист $\frac{Б-ПН-4\ ГОСТ\ 19903-74}{ВСт.3\text{-}I\ ГОСТ\ 14637-79}$		
				592 h14×480 h14	1	8,9кг
Б4		11	4Т16.00.00.010	Стенка		
				Лист $\frac{Б-ПН-4\ ГОСТ\ 19903-74}{ВСт.3\text{-}I\ ГОСТ\ 14637-79}$	2	42,0кг
Б4		12	4Т16.00.00.011	Стенка		
				Лист $\frac{Б-ПН-4\ ГОСТ\ 19903-74}{ВСт.3\text{-}I\ ГОСТ\ 14637-79}$	1	37,0кг
Б4		13	4Т16.00.00.012	Крышка		
				Лист $\frac{Б-ПН-4\ ГОСТ\ 19903-74}{ВСт.3\text{-}I\ ГОСТ\ 14637-79}$	1	19,5кг
Б4		14	4Т16.00.00.013	Стенка		
				Лист $\frac{Б-ПН-4\ ГОСТ\ 19903-74}{ВСт.3\text{-}I\ ГОСТ\ 14637-79}$	1	6,3кг

4Т16.00.00.000 Лист 2

Изм. Лист №докум. Подп. Дата

Копировал: Богарева Формат А4

Форма	Зона	Поз.	Обозначение	Наименование	Кол.	Примеч.
Б4		15	4Т16.00.00.014	Стенка		
				Лист $\frac{Б-ПН-4\ ГОСТ\ 19903-74}{ВСт.3\text{-}I\ ГОСТ\ 14637-79}$	1	11,8кг
Б4		16	4Т16.00.00.015	Стенка		
				Лист $\frac{Б-ПН-4\ ГОСТ\ 19903-74}{ВСт.3\text{-}I\ ГОСТ\ 14637-79}$	2	6,8кг
Б4		17	4Т16.00.00.016	Стенка		
				Лист $\frac{Б-ПН-4\ ГОСТ\ 19903-74}{ВСт.3\text{-}I\ ГОСТ\ 14637-79}$	1	6,3кг
Б4		18	4Т16.00.00.017	Стенка		
				Лист $\frac{Б-ПН-4\ ГОСТ\ 19903-74}{ВСт.3\text{-}I\ ГОСТ\ 14637-79}$	1	9,0кг
Б4		19	4Т16.00.00.018	Стенка		
				Лист $\frac{Б-ПН-4\ ГОСТ\ 19903-74}{ВСт.3\text{-}I\ ГОСТ\ 14637-79}$	1	11,0кг
Б4		20	4Т16.00.00.019	Опора		
				Уголок $\frac{Б-50\times50\times5\ ГОСТ\ 8509-86}{ВСт.3\text{-}I\ ГОСТ\ 535-79}$		
				ℓ=550 h14	1	2,1кг
Б4		21	4Т16.00.00.020	Фланец		
				Лист $\frac{Б-ПН-4\ ГОСТ\ 19903-74}{ВСт.3\text{-}I\ ГОСТ\ 14637-79}$	1	3,3кг
				Стандартные изделия		
		22		Болт М12х40.46		
				ГОСТ 7798-70	41	
		23		Гайка М 12.5		
				ГОСТ 5915-70	41	
		24		Шайба 12.36		
				ГОСТ 11371-78	41	

4Т16.00.00.000 Лист 3

Изм. Лист №докум. Подп. Дата

22699-41 18 Копировал:

Альбом 33 903-1-250.87

Подп. и дата | Инв. №дубл. | Взам. инв. № | Подп. и дата | Инв. №подл.

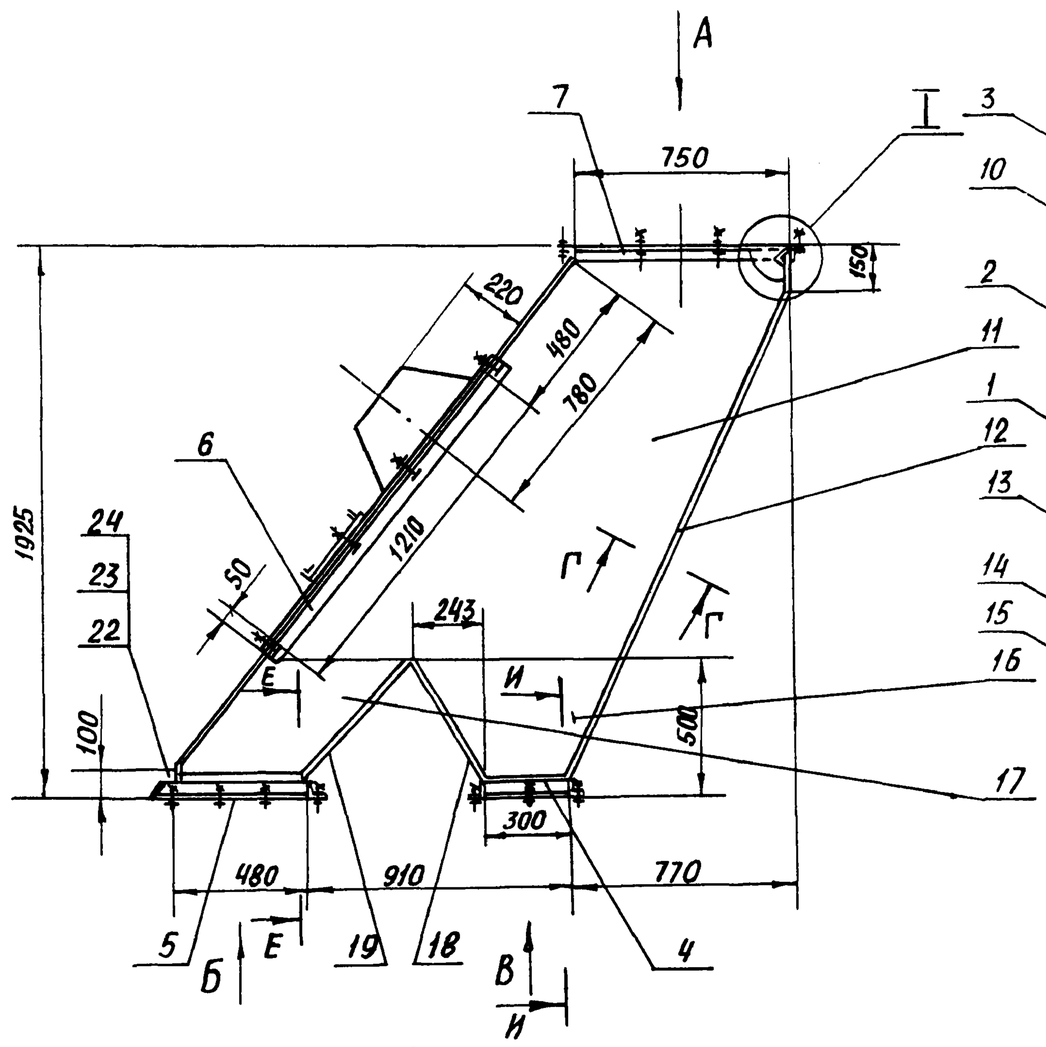

Вид А фланец
М 1:10

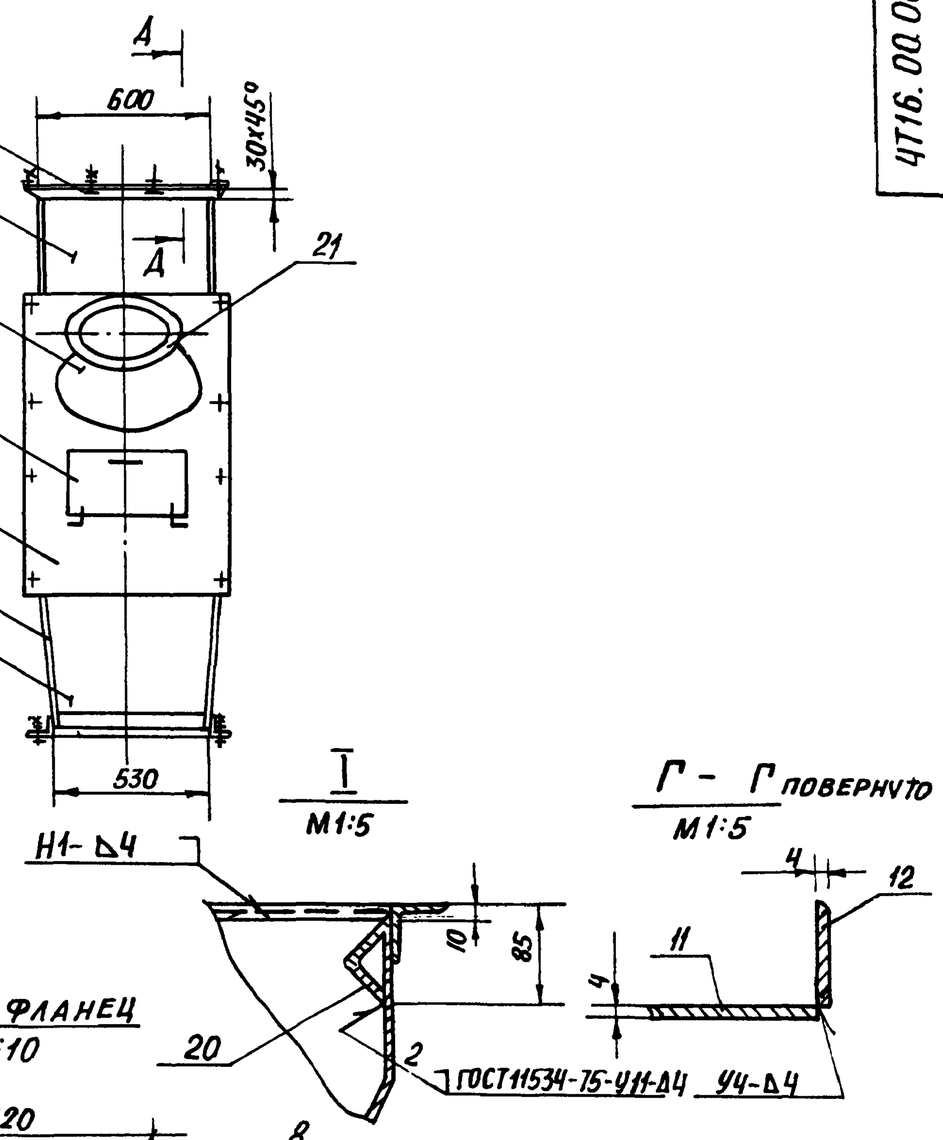

Вид Б фланец
М 1:10

Г - Г повернуто
М 1:5

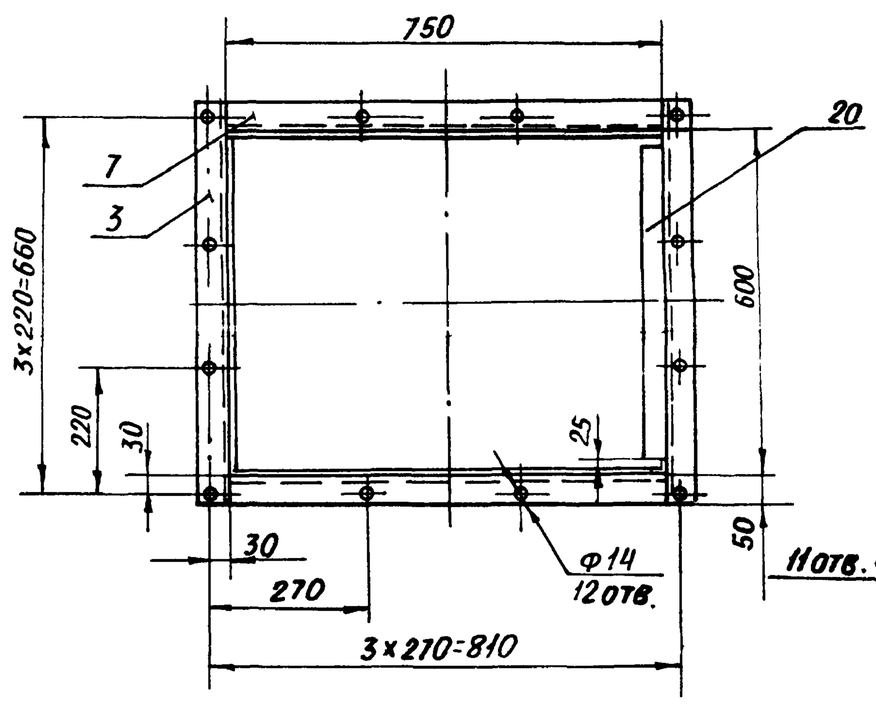

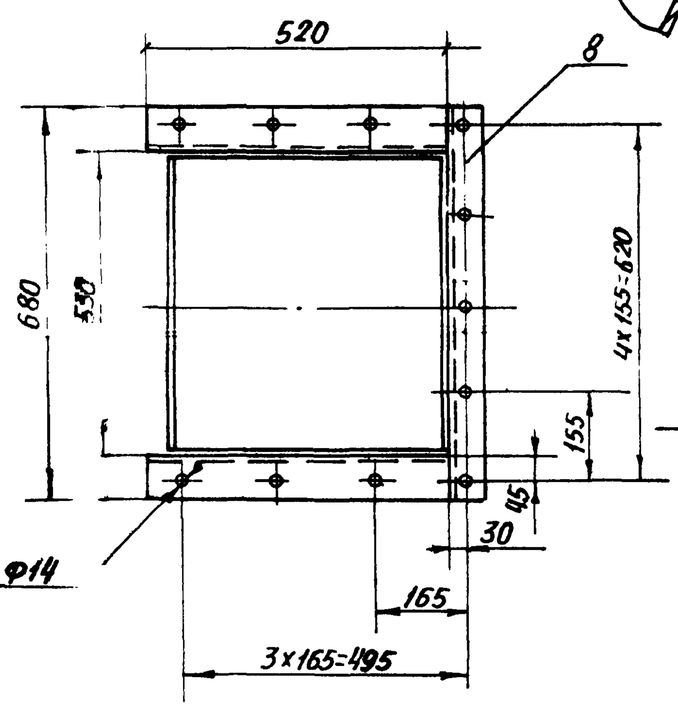

Поз.2 патрубок
М 1:10

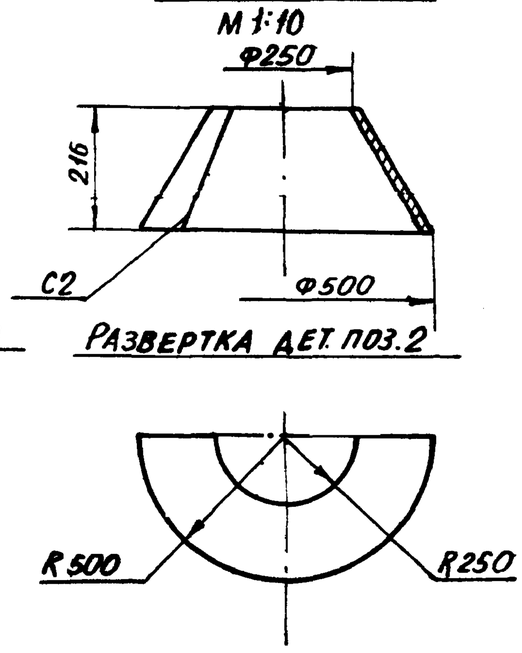

Развертка дет. поз.2

А - А
М 1:5

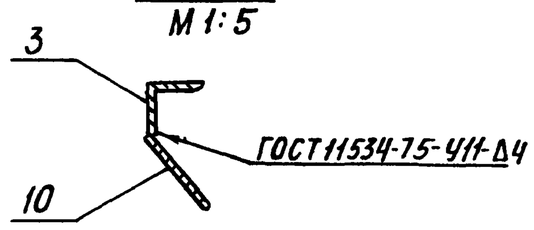

Е - Е
М 1:5

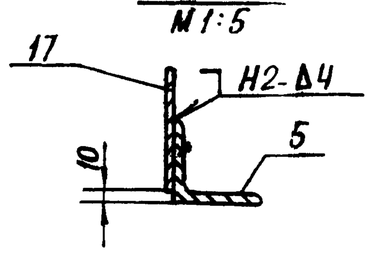

И - И
М 1:5

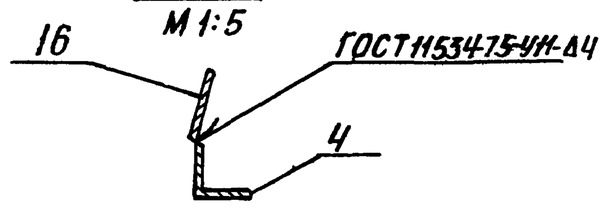

Вид В фланец
М 1:10

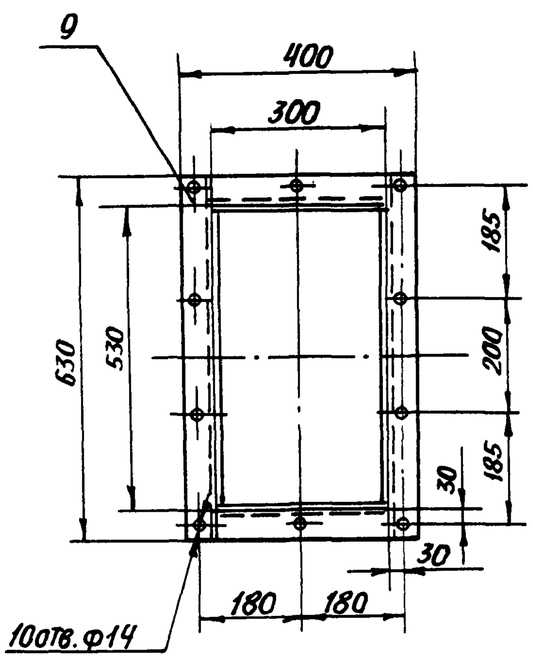

1.* Размеры для справок

2. Предельные отклонения размеров $\pm\frac{t2}{2}$

3. Кромки реза – R_z320, отверстия – R_z80, остальное – R_z.

4 Сварные швы по ГОСТ 5264-80. Электроды типа Э42 ГОСТ 9467-75.

					4Т16.00.00.000 СБ			
Изм.	Лист	№ докум.	Подп.	Дата	Короб грохота сборочный чертеж	Лит.	Масса	Масштаб
Разраб.		Вишневский				И	272	1:20
Пров.		Зайцева				Лист 1	Листов 2	
Т.контр.		Ройзман				Госстрой СССР		
Рук.гр.		Зайцева				Сантехпроект г. Москва		
Н.контр.		Заруцкая						
Утв.		Ройзман						

Подп. и дата | Инв.№ дубл. | Взам.инв.№ | Подп. и дата | Инв.№ подл.

Поз. 11 СТЕНКА

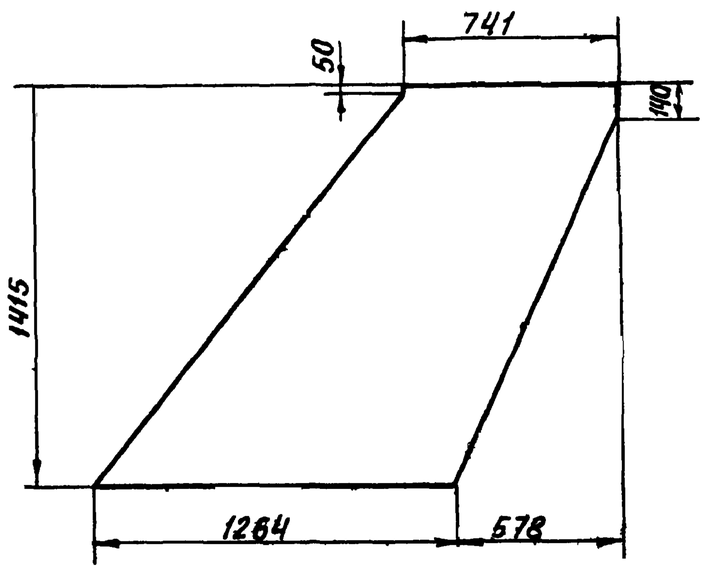

Поз. 13 СТЕНКА

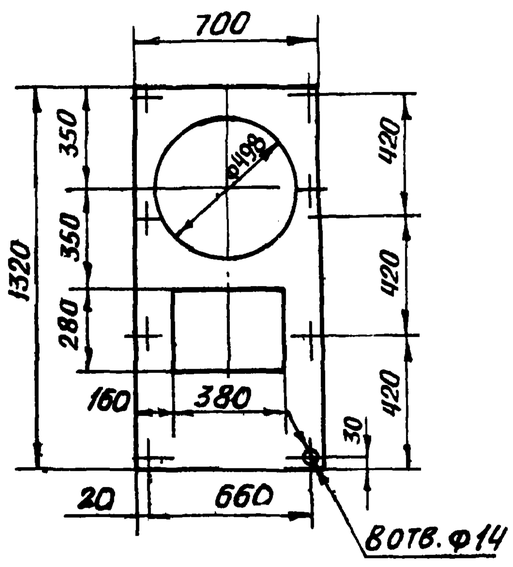

Поз. 12 СТЕНКА

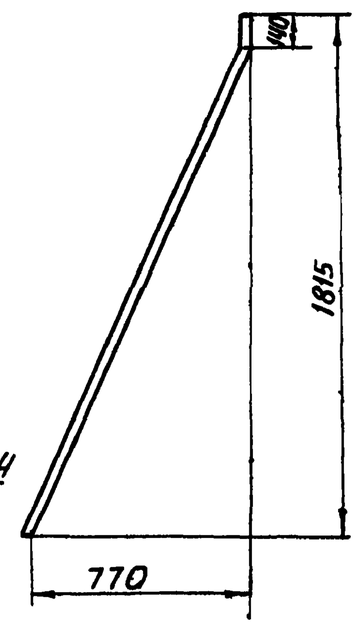

Развертка дет. поз. 12

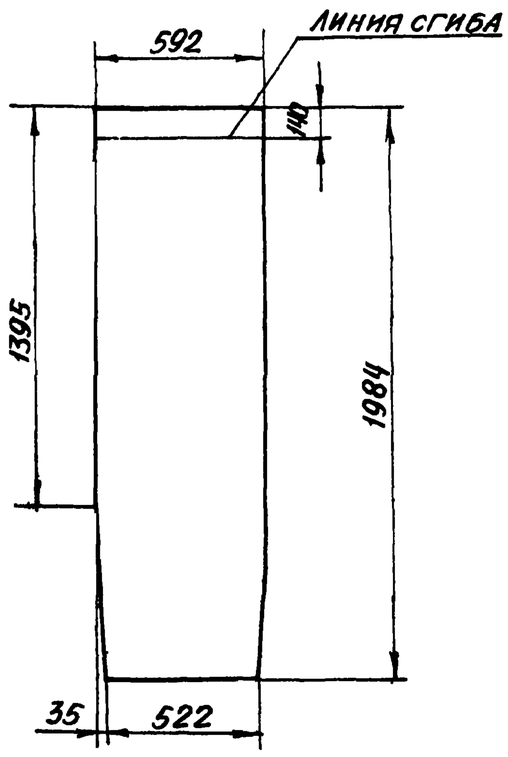

Поз. 15 СТЕНКА
М 1:10

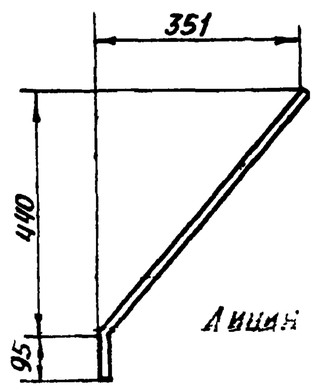

Развертка дет. поз. 15
М 1:10

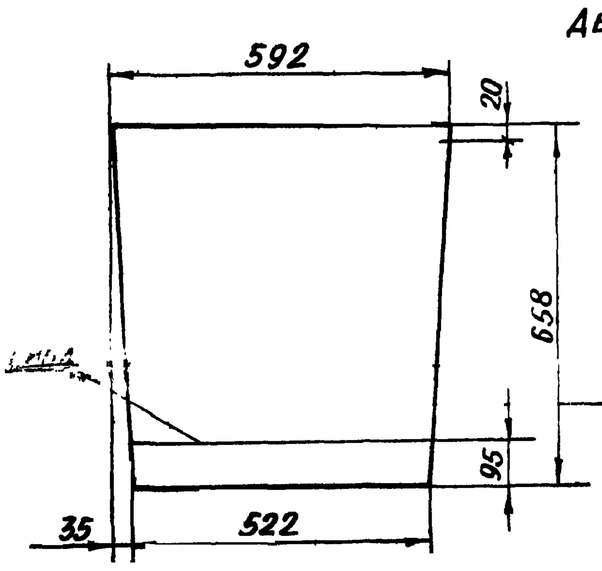

Поз. 17 СТЕНКА
Деталь поз. 14 зеркальное отражение поз. 17
М 1:10

Развертка дет. поз. 17 и 14

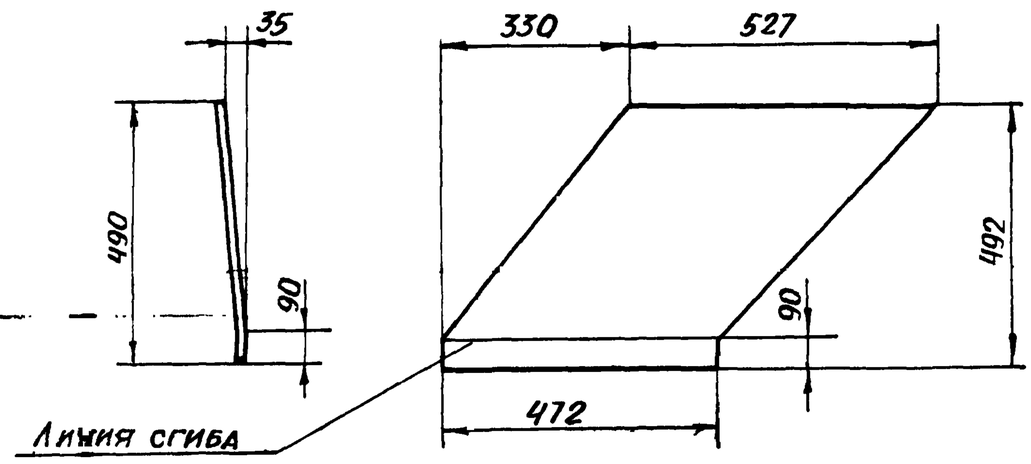

Поз. 18 СТЕНКА
М 1:10

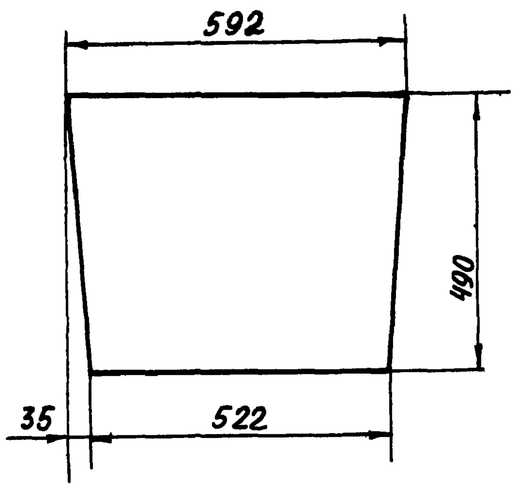

Поз. 19 СТЕНКА
М 1:10

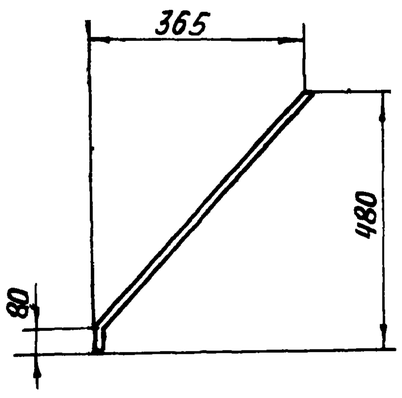

Развертка дет. поз. 19
М 1:10

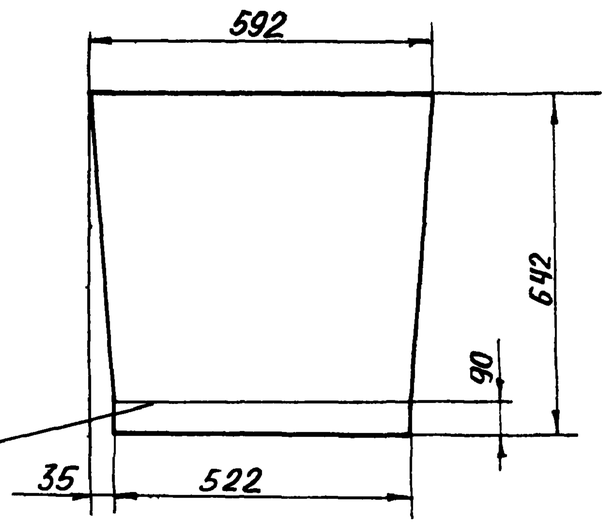

Поз. 21 ФЛАНЕЦ
М 1:5

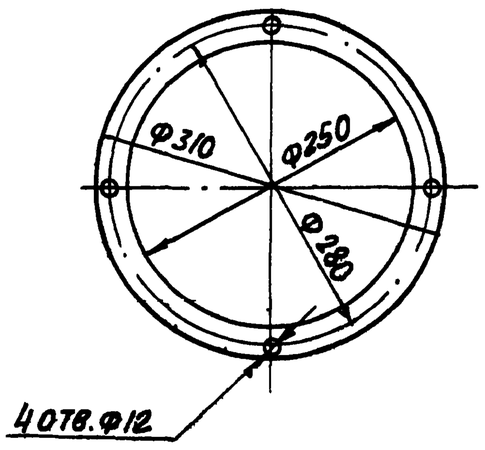

Изм.	Лист	№ докум.	Подп.	Дата	ЧТ 16.00.00.000 СБ	Лист 2

Инв. № подл. | Подп. и дата | Взам. инв. № | Инв. № дубл. | Подп. и дата

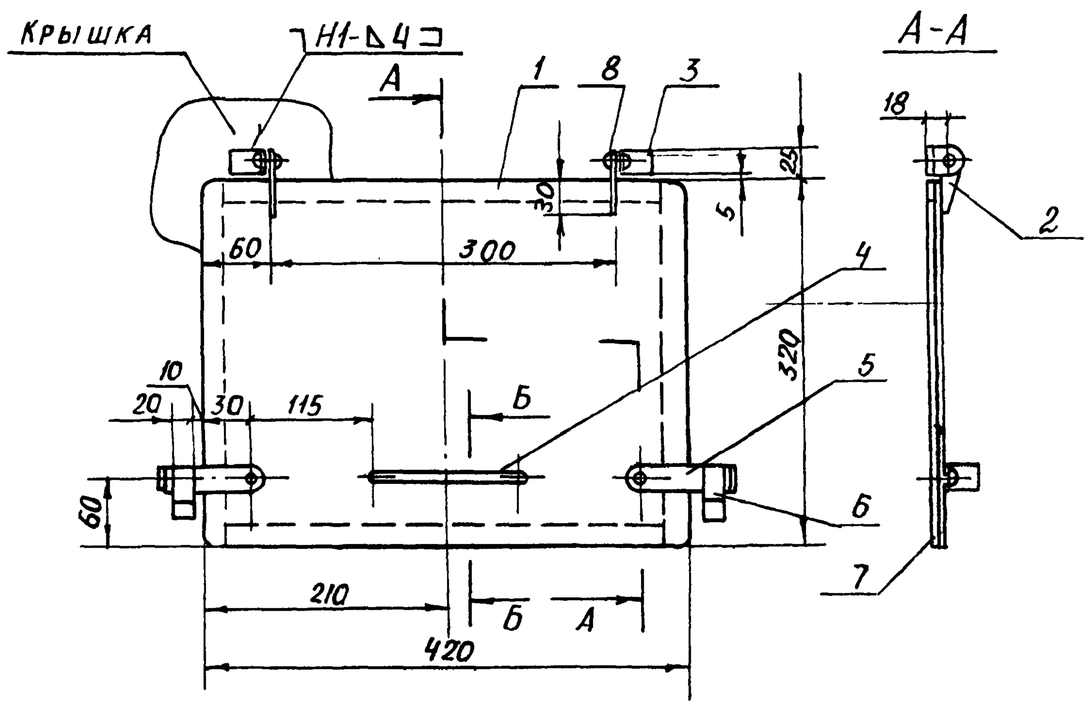

А-А

Поз. 1

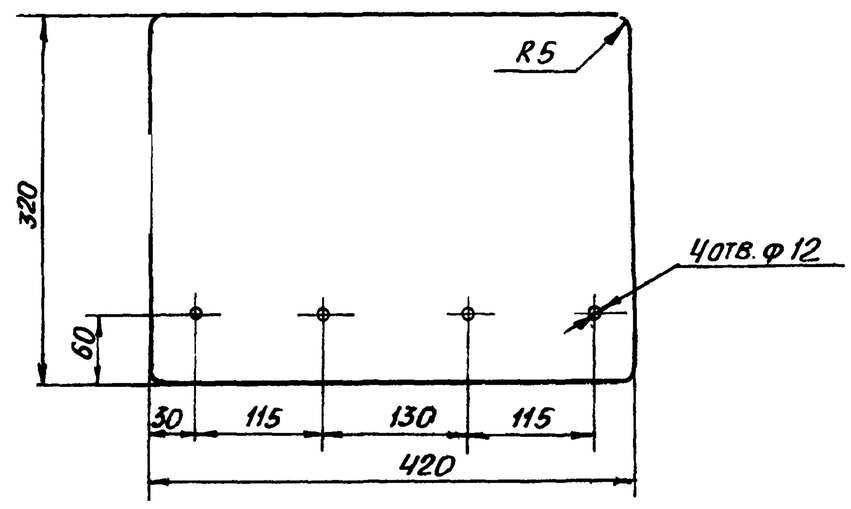

Поз. 2

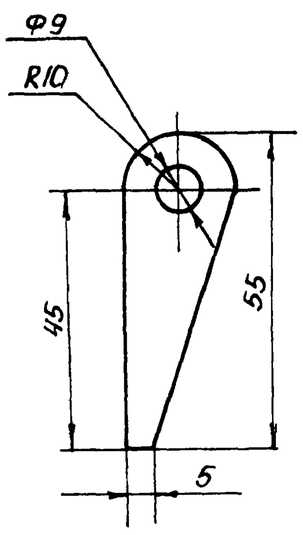

Поз.3
М1:1

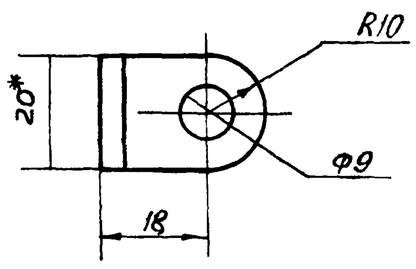

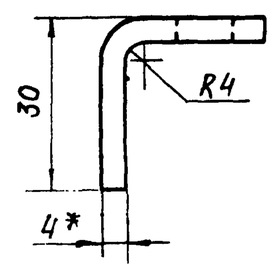

Поз.4
М1:2

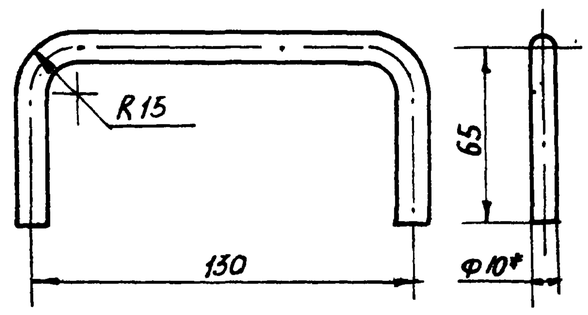

Поз. 5
М1:1

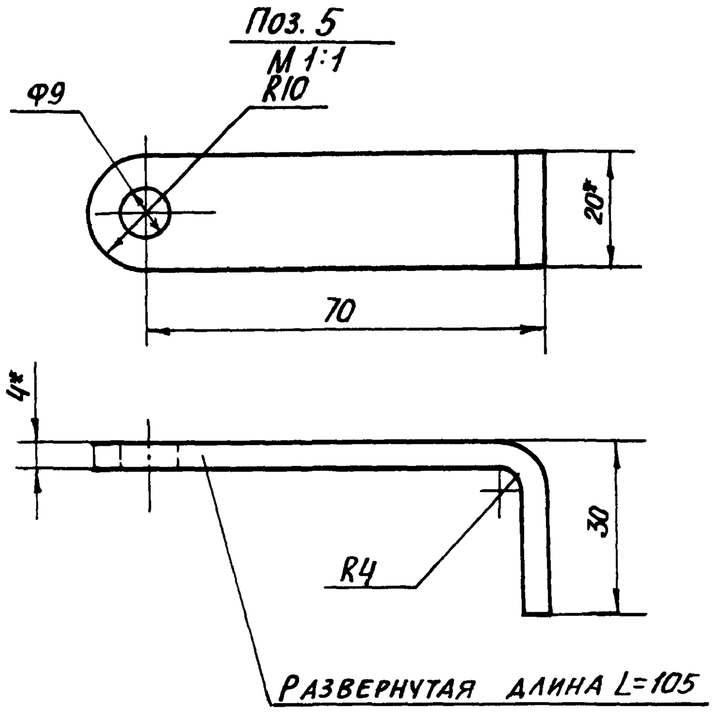

Б-Б

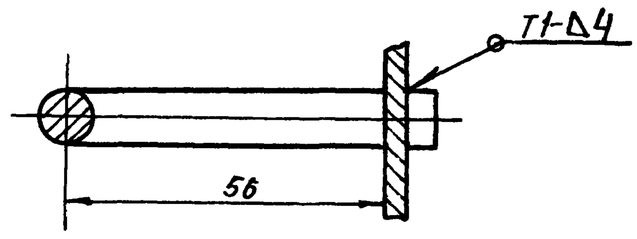

1.* Размеры для справок

2. Предельные отклонения размеров $\pm \frac{t2}{2}$.

3. Кромки реза - $\overset{Rz320}{\nabla}$; отверстия - $\overset{Rz80}{\nabla}$, остальное - ∇

4. Сварные швы по ГОСТ 5264-80. Электроды типа Э42 ГОСТ 9467-75

Поз. 6
М1:1

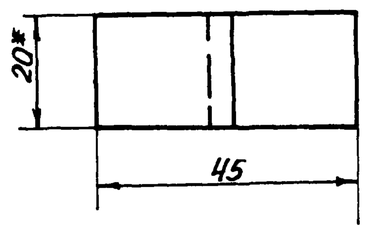

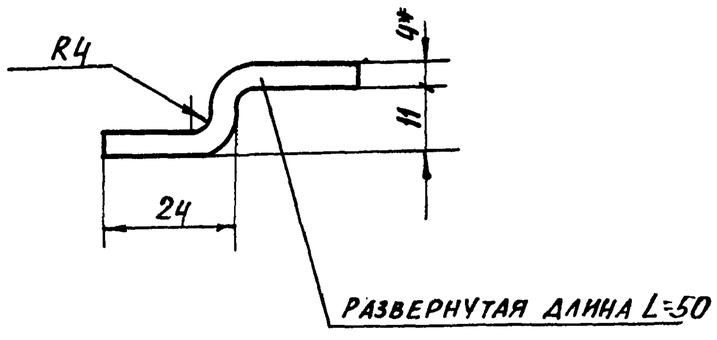

					ЧТ.16.01.00.000 СБ			
Изм.	Лист	№ докум.	Подп.	Дата	Дверца сборочный чертеж	Лит.	Масса	Масштаб
Разраб.		Вишневский				И	6	1:5
Пров.		Зайцева				Лист	Листов 1	
Т.контр.		Ройзман				ГОССТРОЙ СССР САНТЕХПРОЕКТ г. Москва		
Рук. гр.		Зайцева						
Н.контр.		Зарецкая						
Утв.		Ройзман						

Инв. № подл. | Подп. и дата | Взам. инв. № | Инв. № дубл. | Подп. и дата

4Т17.00.00.000СБ

Альбом 33

903-1-250.87

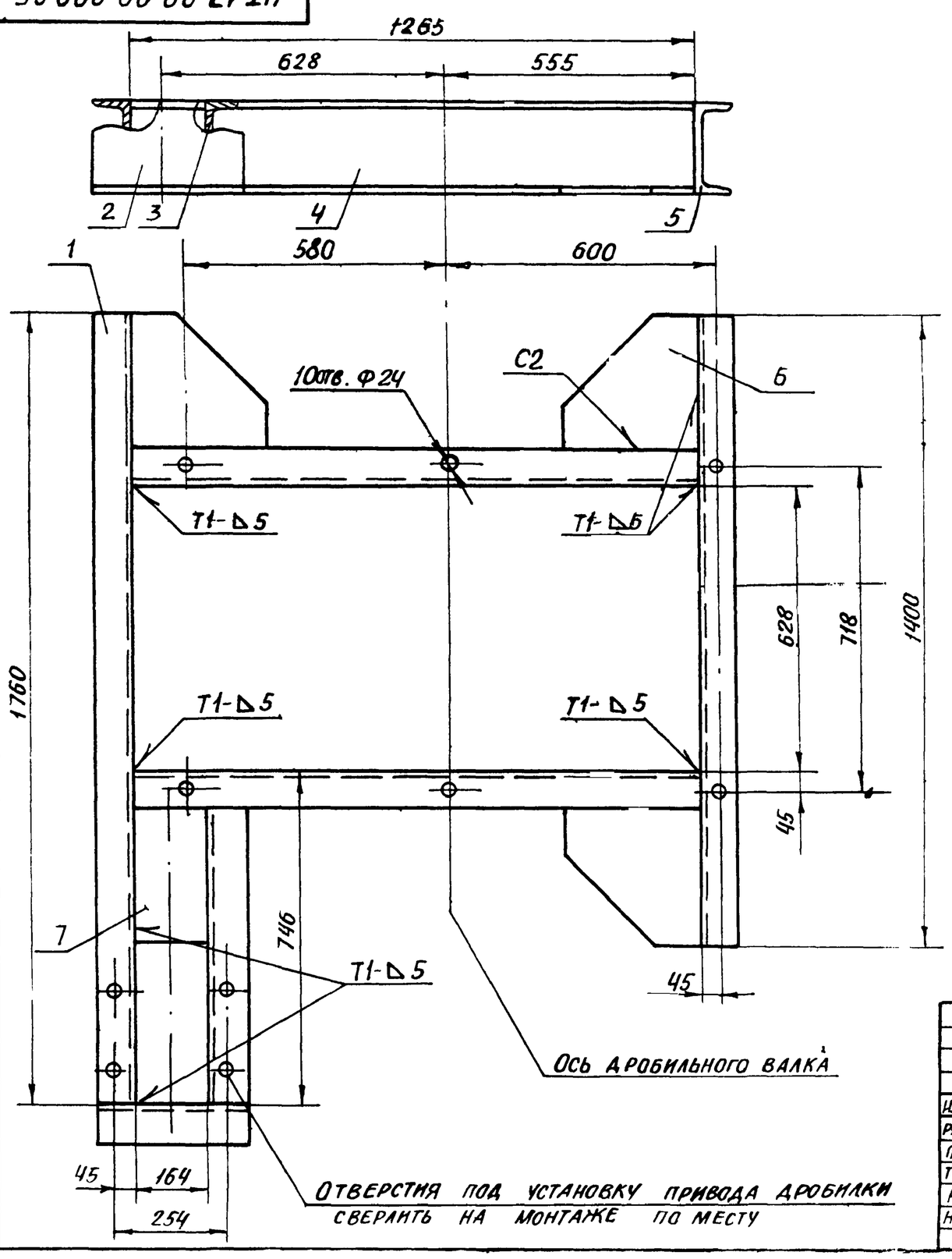

Поз. 6 Опора
М1:5

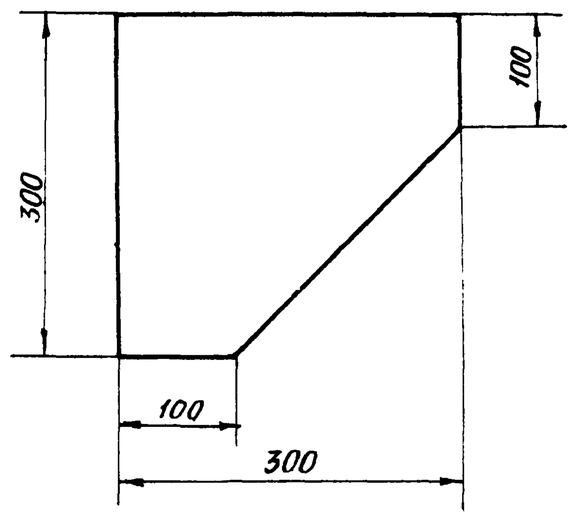

1.* Размеры для справок
2. Предельные отклонения размеров $\pm \frac{t2}{2}$
3. Кромки реза Rz320, отверстия Rz80, остальное
4. Сварные швы по ГОСТ 5264-80 Электроды типа Э42 ГОСТ 9467-75

Изм.	Лист	№ докум.	Подп.	Дата	4Т17.00.00.000СБ			
Разраб.		Зайцева			Рама Сборочный чертеж	Лит.	Масса	Масштаб
Пров.		Ройзман				И	141	1:10
Т. контр.		Гордеева				Лист	Листов 1	
Рук. гр.		Зайцева				Госстрой СССР САНТЕХПРОЕКТ г. Москва		
Н. контр.		Заруцкая						
Утв.		Ройзман						

Копировал: Формат А5

Формат	Зона	Поз.	Обозначение	Наименование	Кол.	Примеч.
				Документация		
А2			4Т16.01.00.000СБ	Сборочный чертеж		
				Детали		
Б4		1	4Т16.01.00.001	Основание		
				Лист $\frac{\text{Б-ПН-4 ГОСТ 19903-74}}{\text{Вст3-I ГОСТ 14637-79}}$	1	4,2кг
Б4		2	4Т16.01.00.002	Петля		
				Полоса $\frac{\text{Б4х20 ГОСТ 103-76}}{\text{Вст3-I ГОСТ 535-79}}$	2	0,05кг
Б4		3	4Т16.01.00.003	Петля		
				Полоса $\frac{\text{Б-4х20 ГОСТ-103-76}}{\text{Вст.3-I ГОСТ 535-79}}$	2	0,06кг
				ℓ=54 h14		
Б4		4	4Т16.01.00.004	Ручка		
				Круг $\frac{\text{В10 ГОСТ 2590-71}}{\text{Вст3-I ГОСТ 535-79}}$		
				ℓ=257 h14	1	0,15кг
Б4		5	4Т16.01.00.005	Замок		
				Полоса $\frac{\text{Б-4х20 ГОСТ 103-76}}{\text{Ст3-I ГОСТ 535-79}}$		
					2	0,14кг

Изм.	Лист	№ докум.	Подп.	Дата	4Т16.01.00.000			
Разраб.		Вишневский			Дверца	Лит.	Лист	Листов
Пров.		Зайцева				И	1	2
Рук. гр.		Зайцева				Госстрой СССР САНТЕХПРОЕКТ г. Москва		
Н. контр.		Заруцкая						
Утв.		Ройзман						

Копировал. Формат А4

Формат	Зона	Поз.	Обозначение	Наименование	Кол.	Примеч.
Б4		6	4Т16.01.00.006	Скоба		
				Полоса $\frac{\text{Б-4х20 ГОСТ 103-76}}{\text{Вст.3-I ГОСТ 535-79}}$		
				ℓ=50 h14		
Б4		7	4Т16.01.00.007	Прокладка		
				Пластина I лист		
				ОМБ-С-4-5,8 ГОСТ 7338-77		
				20 h14х1440 h14	1	0,4кг
				Стандартные изделия		
		8		Заклепка 8х20,46		
				ГОСТ 10299-80	4	

Изм.	Лист	№ докум.	Подп.	Дата	4Т16.01.00.000	Лист 2

Копировал: 22699 41 22. Формат А4

Формат	Зона	Поз.	Обозначение	Наименование	Кол.	Примеч.
				Документация		
А2			4Т17 00.00.000СБ	Сборочный чертеж		
				Детали		
Б4		1	4Т17.00.00.001	Балка		
				Швеллер 20 ГОСТ 8240-72 / Вст.3-I ГОСТ 535-79		
				ℓ=1760 h14	1	32,4кг
Б4		2	4Т17.00.00.002	Связь		
				Швеллер 20ГОСТ 8240-72 / Вст.3-I ГОСТ535-79		
				ℓ=316 h14	1	5,8кг
Б4		3	4Т17.00.00.003	Балка		
				Швеллер 20ГОСТ8240-72 / Вст3-I ГОСТ535-79		
				ℓ=740 h14	1	13,6кг
Б4		4	4Т17.00 00.004	Балка		
				Швеллер 20ГОСТ 8240-72 / Вст.3-I ГОСТ 535-79		
				ℓ=1265 h14	2	23,3кг
Б4		5	4Т17.00 00.005	Балка		
				Швеллер 20ГОСТ 8240-72 / Вст3-I ГОСТ 535-79		
				ℓ=1400 h14	1	25,8

Подп. и дата | Инв. №дубл. | Взам. инв.№ | Подп. и дата | Инв. №подл.

Изм.	Лист	№ докум.	Подп.	Дата	4Т17.00.00.000		
Разраб.	Вишневский				Рама	Лит И	Лист 1 / Листов 2
Пров.	Зайцева					Госстрой СССР САНТЕХПРОЕКТ г. Москва	
Рук.гр.	Зайцева						
Н.контр.	Зарецкая						
Утв.	Ройзман						

Копировал: Формат А4

Формат	Зона	Поз.	Обозначение	Наименование	Кол.	Примеч.
Б4		6	4Т17.00.00.006	Опора		
				Лист Б-ПН-8 ГОСТ 19903-74 / Вст.3-I ГОСТ 14637-79	3	4,4кг
Б4		7	4Т17.00.00.007	Опора		
				Лист Б-ПН-8 ГОСТ 19903-74 / Вст 3-I ГОСТ 14637-79		
				300 h14 x 164 h14	1	3,0кг

Подп. и дата | Инв. №дубл. | Взам. инв.№ | Подп. и дата | Инв. №подл.

Изм.	Лист	№ докум.	Подп.	Дата	4Т 17.00.00.000	Лист 2

Копировал: Формат А4

Формат	Зона	Поз.	Обозначение	Наименование	Кол	Примеч
				Документация		
А3			4Т18.00.00.000СБ	Сборочный чертеж		
				Детали		
Б4		1	4Т18.00.00.001	Угольник		
				Уголок Б-63×63×6 ГОСТ 8509-86 / Вст.3-I ГОСТ 535-79	4	3,0кг
Б4		2	4Т18.00.00.002	Угольник		
				Уголок Б-63×63×6 ГОСТ 8509-86 / Вст.3-I ГОСТ 535.-79		
				L=200 h14	4	1,15кг
Б4		3	4Т18.00.00.003	Стенка		
				Лист Б-ПН-4 ГОСТ 19903-74 / Вст.3-I ГОСТ 14637-79		
				392 h14 x 1920 h14	2	24,0кг
Б4		4	4Т18.00.00.004	Стенка		
				Лист Б-ПН-4 ГОСТ 19903-74 / Вст3-I ГОСТ 14637-79		
				192 h14 x 1920 h14	2	12,5кг

Подп. и дата | Инв. №дубл. | Взам. инв.№ | Подп. и дата | Инв. №подл.

Изм.	Лист	№ докум	Подп.	Дата	4Т18.00 00.000		
Разраб.	Зарецкая				Воронка	Лит. И	Лист / Листов 1
Пров.	Строганов					Госстрой СССР САНТЕХПРОЕКТ г Москва	
Рук.гр.	Зайцева						
Н.контр	Вишневский						
Утв.	Ройзман						

Копировал: Формат А4

Формат	Зона	Поз.	Обозначение	Наименование	Кол.	Примеч.
				Документация		
А3			4Т19.00.00.00СБ	Сборочный чертеж		
				Детали		
Б4		1	4Т19.00.00.001	Угольник		
				Уголок Б-63×63×6 ГОСТ 8509-86 / Вст.3-I ГОСТ 535-79	4	3,0кг
Б4		2	4Т19.00.00.002	Угольник		
				Уголок Б-63×63×6 ГОСТ 8509-86 / Вст.3-I ГОСТ 535-79		
				L= 200 h14	4	1,15кг
Б4		3	4Т19.00.00.003	Стенка		
				Лист Б-ПН-4 ГОСТ 19903-74 / Вст.3-I ГОСТ 14637-79	2	25,0кг
Б4		4	4Т19.00.00.004	Стенка		
				Лист Б-ПН-4 ГОСТ 19903-74 / Вст.3-I ГОСТ 14637-79	1	13,0кг
Б4		5	4 19.00.00.005	Стенка		
				Лист Б-ПН-4 ГОСТ 19903-74 / Вст3-I ГОСТ 14637-79		
				192 h14 x 1934 h14	1	11,7кг

Подп. и дата | Инв. №дубл. | Взам. инв.№ | Подп. и дата | Инв. №подл.

Изм.	Лист	№ докум	Подп.	Дата	4Т19.00.00.000		
Разраб.	Зарецкая				Воронка	Лит И	Лист / Листов 1
Пров.	Строганов					Госстрой СССР САНТЕХПРОЕКТ г. Москва	
Рук.гр.	Зайцева						
Н.контр	Вишневский						
Утв.	Ройзман						

Копировал: 22699-41 23 Формат А4

ЦТ.18.00.00.000СБ

Альбом 33

903-1-250.87

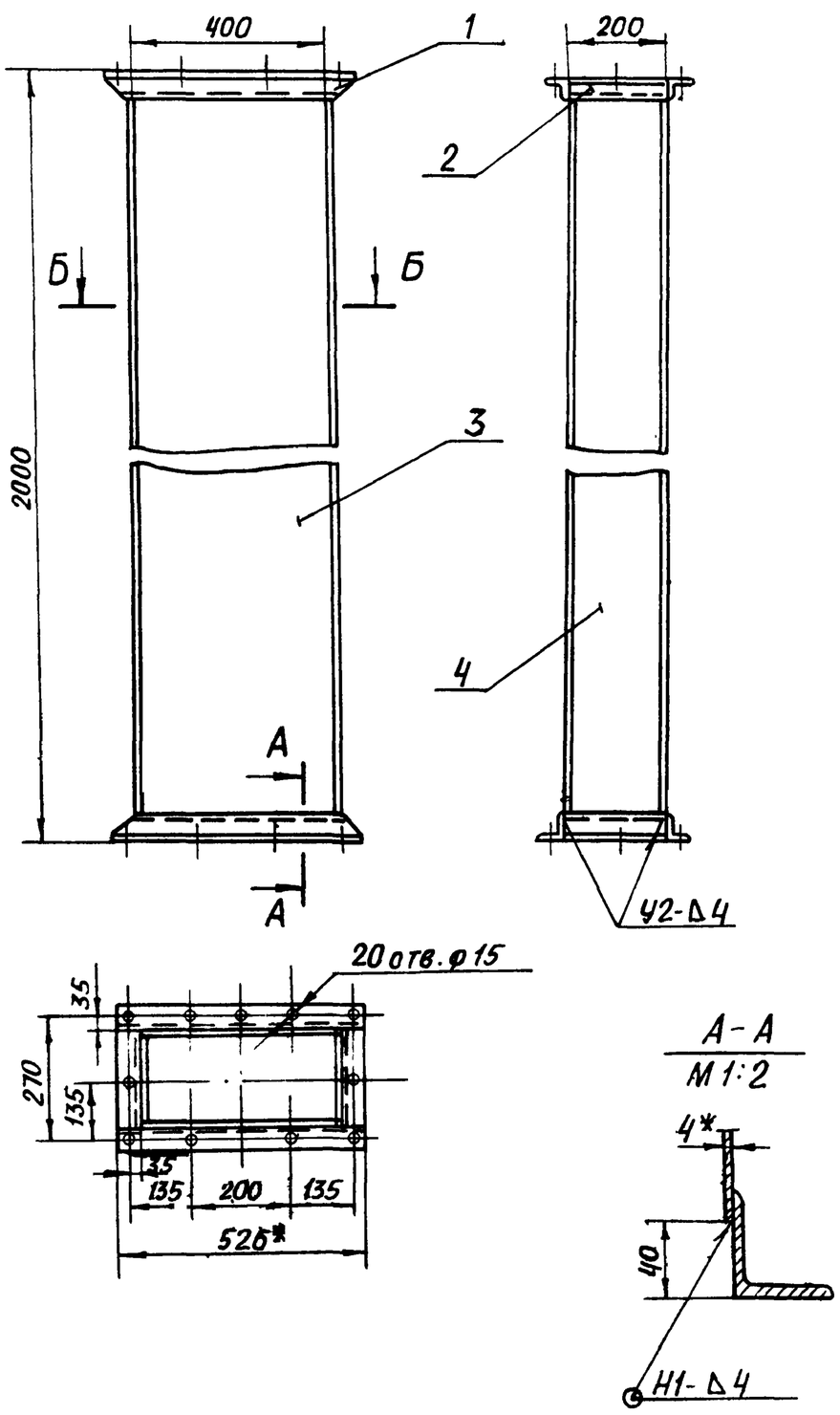

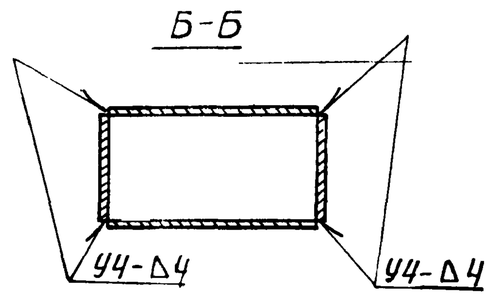

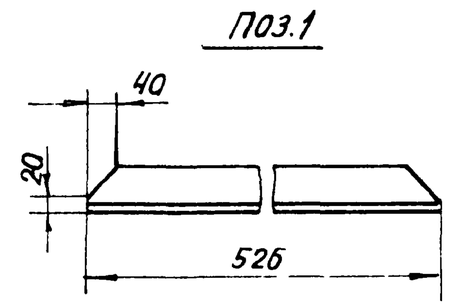

1.* РАЗМЕРЫ ДЛЯ СПРАВОК.

2. ПРЕДЕЛЬНЫЕ ОТКЛОНЕНИЯ РАЗМЕРОВ $\pm \frac{t2}{2}$

3. КРОМКИ РЕЗА — Rz320, ОТВЕРСТИЯ — Rz80, ОСТАЛЬНОЕ — ∨.

4. СВАРНЫЕ ШВЫ ПО ГОСТ 5264-80.

ЭЛЕКТРОДЫ ТИПА Э42 ГОСТ 9467-75

					ЦТ.18.00.00.000СБ			
Изм.	Лист.	№ докум.	Подп.	Дата	ВОРОНКА СБОРОЧНЫЙ ЧЕРТЕЖ	Лит.	Масса	Масштаб
Разраб.		Заруцкая				И	90,0	1:10
Пров.		Строганов				Лист	Листов 1	
Т.контр.		Ройзман				ГОССТРОЙ СССР САНТЕХПРОЕКТ г. Москва		
Рук.гр.		Зайцева						
Н.контр.		Вишневский						
Утв.		Ройзман						

Копировал: Формат А3

ЦТ19.00.00.000СБ

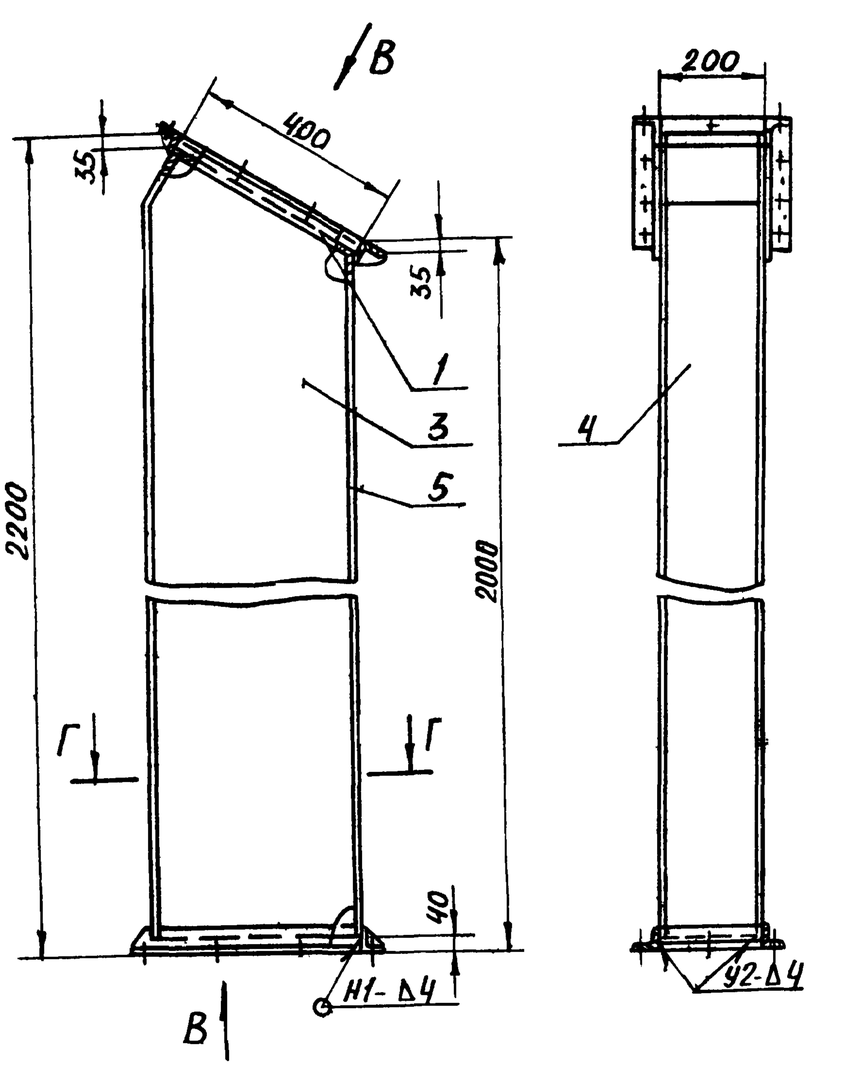

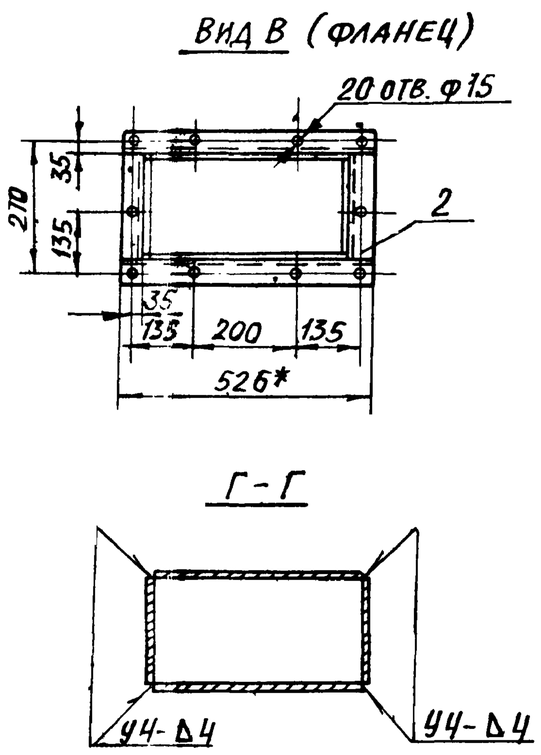

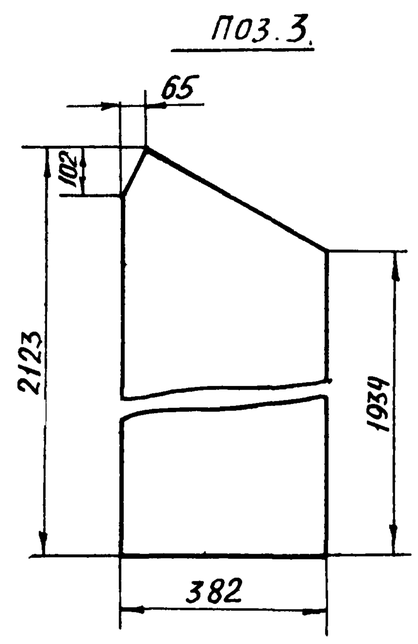

1.* РАЗМЕРЫ ДЛЯ СПРАВОК.

2 ПРЕДЕЛЬНЫЕ ОТКОНЕНИЯ РАЗМЕРОВ $\pm \frac{t2}{2}$

3. КРОМКИ РЕЗА — Rz320, ОТВЕРСТИЯ — Rz80, ОСТАЛЬНОЕ — ∨.

4. СВАРНЫЕ ШВЫ ПО ГОСТ 5264-80

ЭЛЕКТРОДЫ ТИПА Э42 ГОСТ 9467-75

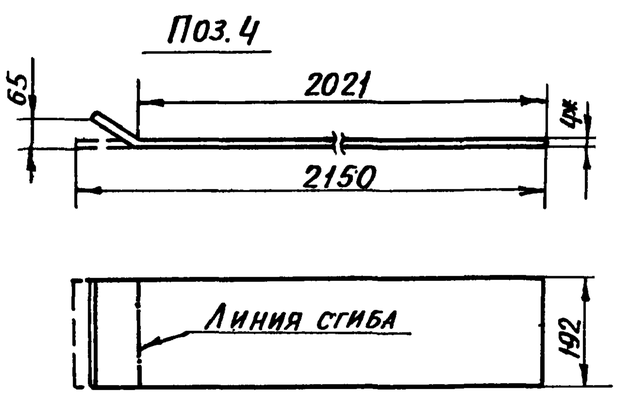

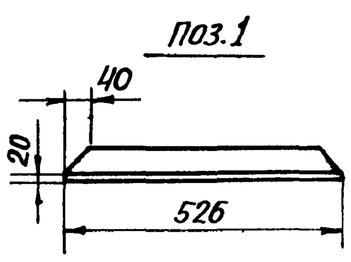

					ЦТ 19.00.00.000СБ			
Изм.	Лист.	№ докум.	Подп.	Дата	ВОРОНКА СБОРОЧНЫЙ ЧЕРТЕЖ	Лит.	Масса	Масштаб
Разраб.		Заруцкая				И	91,0	1:10
Пров.		Строганов				Лист	Листов 1	
Т.контр.		Ройзман				ГОССТРОЙ СССР САНТЕХПРОЕКТ г. Москва		
Рук.гр.		Зайцева						
Н.контр.		Вишневский						
Утв.		Ройзман						

Копировал: 22699 41 29 Формат А3

Альбом 33

903-1-250.87

Формат	Зона	Поз.	Обозначение	Наименование	Кол.	Примеч.
				Документация		
А2			4Т21.00.00.000СБ	Сборочный чертеж		
				Сборочный чертеж		
А4		1	4Т21.01.00.000	Короб тройника	1	
А4		2	4Т21.02.00.000	Воронка тройника	2	
А4		3	4Т21.03.00.000	Шибер	1	
А4		4	4Т21.04.00.000	Вал с коромыслом	1	
				Детали		
Б4		5	4Т21.00.00.001	Планка		
				Лист $\frac{Б\text{-}ПН\text{-}Б\ ГОСТ\ 19903\text{-}74}{Вст.3\text{-}I\ ГОСТ\ 14637\text{-}79}$	1	0,084кг
Б4		6	4Т21.00.00.002	Планка		
				Лист $\frac{Б\text{-}ПН\text{-}Б\ ГОСТ\ 19903\text{-}74}{Вст.3\text{-}I\ ГОСТ\ 14637\text{-}79}$	2	0,11кг
Б4		7	4Т21.00.00.003	Пластина		
				Лист $\frac{Б\text{-}ПН\text{-}10\ ГОСТ\ 19903\text{-}74}{Вст.3\text{-}I\ ГОСТ\ 14637\text{-}79}$	2	0,09кг
Б4		8	4Т21.00.00.004	Втулка		
				Круг $\frac{В60\ ГОСТ\ 2590\text{-}71}{Вст.3\text{-}I\ ГОСТ\ 535\text{-}79}$	2	0,43кг

Изм.	Лист	№ докум.	Подп.	Дата	4Т21.00.00.000			
Разраб.	Зарецкая				Тройник шиберный	Лист И	Лист 1	Листов 2
Пров.	Строганов					ГОССТРОЙ СССР САНТЕХПРОЕКТ г. Москва		
Рук. гр.	Зайцева							
Н. контр.	Вишневский							
Утв.	Ройзман							

Подп. и дата | Инв. № дубл. | Взам. инв. № | Подп. и дата | Инв. № подл.

Копировал: Формат А4

Формат	Зона	Поз.	Обозначение	Наименование	Кол.	Примеч.
Б4		9	4Т21.00.00.005	Втулка		
				Круг $\frac{В60\ ГОСТ\ 2590\text{-}71}{Вст.3\text{-}I\ ГОСТ\ 535\text{-}79}$	2	0,22кг
				Стандартные изделия		
		10		Болт М12х30.46		
				ГОСТ 7798-70	37	
		11		Гайка М12.5		
				ГОСТ 5915-70	32	
		12		Шайба 12.65Г		
				ГОСТ 6402-70	37	

Изм.	Лист	№ докум.	Подп.	Дата	4Т21.00.00.000	Лист 2

Подп. и дата | Инв. № дубл. | Взам. инв. № | Подп. и дата | Инв. № подл.

Копировал: Формат А4

Формат	Зона	Поз.	Обозначение	Наименование	Кол.	Примеч.
				Документация		
А3			4Т21.01.00.000СБ	Сборочный чертеж		
				Сборочные единицы		
А4		1	4Т701.00.000	Дверца	1	
				Детали		
Б4		2	4Т21.01.00.001	Угольник		
				Уголок $\frac{Б\text{-}63х63х6\ ГОСТ\ 8509\text{-}86}{Вст.3\text{-}I\ ГОСТ\ 535\text{-}79}$		
				L=1000 h14	2	5,7кг
Б4		3	4Т21.01.00.002	Угольник		
				Уголок $\frac{Б\text{-}63х63х6\ ГОСТ\ 8509\text{-}86}{Вст.3\text{-}I\ ГОСТ\ 535\text{-}79}$		
				L=726 h14	2	4,2кг
Б4		4	4Т21.01.00.003	Угольник		
				Уголок $\frac{Б\text{-}50х50х5\ ГОСТ\ 8509\text{-}86}{Вст.3\text{-}I\ ГОСТ\ 535\text{-}79}$		
				L=832 h14	4	3,1кг
Б4		5	4Т21.01.00.004	Угольник		
				Уголок $\frac{Б\text{-}50х50х5\ ГОСТ\ 8509\text{-}86}{Вст.3\text{-}I\ ГОСТ\ 535\text{-}79}$		
				L=700 h14	4	2,6кг

Изм.	Лист	№ докум.	Подп.	Дата	4Т21.01.00.000			
Разраб.	Зарецкая				Короб тройника	Лит И	Лист 1	Листов 2
Пров.	Строганов					ГОССТРОЙ СССР САНТЕХПРОЕКТ г. Москва		
Рук. гр.	Зайцева							
Н. контр.	Вишневский							
Утв.	Ройзман							

Подп. и дата | Инв. № дубл. | Взам. инв. № | Подп. и дата | Инв. № подл.

Копировал: Формат А4

Формат	Зона	Поз.	Обозначение	Наименование	Кол.	Примеч.
Б4		6	4Т21.01.00.005	Угольник		
				Уголок $\frac{Б\text{-}40х40х4\ ГОСТ\ 8509\text{-}86}{Вст.3\text{-}I\ ГОСТ\ 535\text{-}79}$	2	0,15кг.
Б4		7	4Т21.01.00.006	Планка		
				Лист $\frac{Б\text{-}ПН\text{-}10\ ГОСТ\ 19903\text{-}74}{Вст.3\text{-}I\ ГОСТ\ 14637\text{-}79}$		
				90h14х150h14	2	1,05кг
Б4		8	4Т21.01.00.007	Стенка		
				Лист $\frac{Б\text{-}ПН\text{-}6\ ГОСТ\ 19903\text{-}74}{Вст.3\text{-}I\ ГОСТ\ 14637\text{-}79}$	2	47,0кг
Б4		9	4Т21.01.00.008	Стенка		
				Лист $\frac{Б\text{-}ПН\text{-}6\ ГОСТ\ 19903\text{-}74}{Вст.3\text{-}I\ ГОСТ\ 14637\text{-}79}$		
				588h14х607h14	2	16,8кг
Б4		10	4Т21.01.00.009	Планка		
				Лист $\frac{Б\text{-}ПН\text{-}6\ ГОСТ\ 19903\text{-}74}{Вст.3\text{-}I\ ГОСТ\ 14637\text{-}79}$		
				200h14х588h14	1	5,5кг

Изм.	Лист	№ докум.	Подп.	Дата	4Т21.01.00.000	Лист 2

Подп. и дата | Инв. № дубл. | Взам. инв. № | Подп. и дата | Инв. № подл.

Копировал: 22699-41 25 Формат А4

4Т21.00.00.000СБ

Альбом 33

903-1-250.87

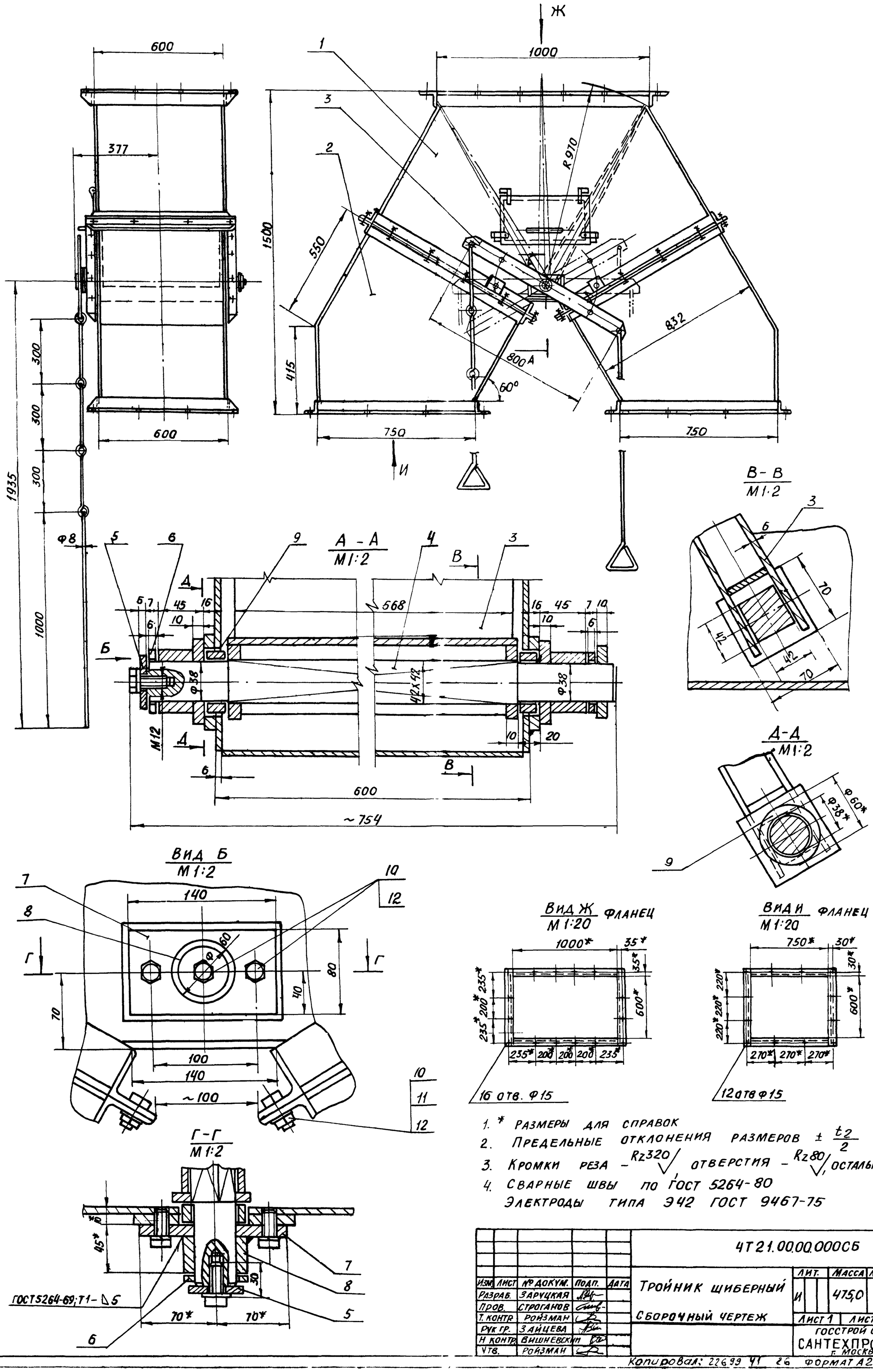

1. * размеры для справок
2. Предельные отклонения размеров $\pm \frac{t2}{2}$
3. Кромки реза – Rz320, отверстия – Rz80, остальное – ∀
4. Сварные швы по ГОСТ 5264-80
   Электроды типа Э42 ГОСТ 9467-75

					4Т21.00.00.000СБ			
Изм.	Лист	№ докум.	Подп.	Дата	Тройник щиберный	Лит.	Масса	Масштаб
Разраб.		Заруцкая				И	475,0	1:10
Пров.		Строганов						
Т. контр.		Ройзман			Сборочный чертеж	Лист 1	Листов 2	
Рук. гр.		Зайцева				Госстрой СССР		
Н. контр.		Вишневский				Сантехпроект г. Москва		
Утв.		Ройзман						

Копировал: 22699 41 26 Формат А2

Инв. № подл. | Подп. и дата | Взам. инв. № | Инв. № дубл. | Подп. и дата

4Т21.00.00.000СБ

Альбом 33

903-1-250.87

Узел закрепления шибера в среднем положении

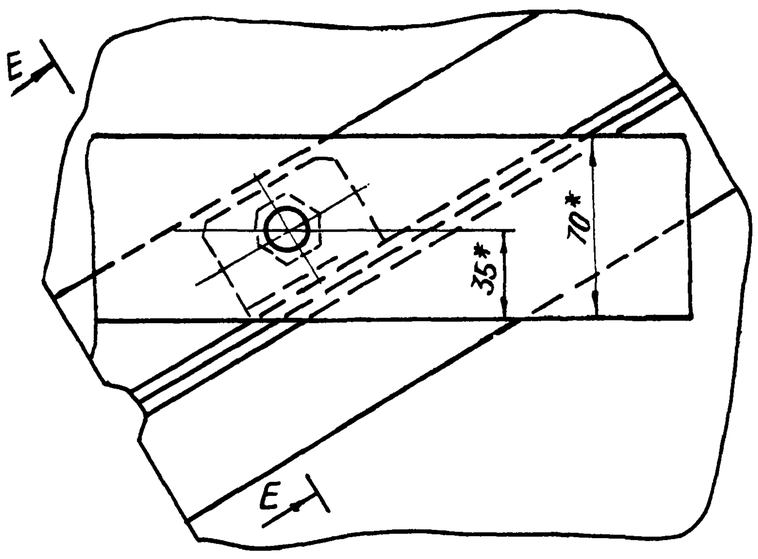

Е-Е
М 1:2

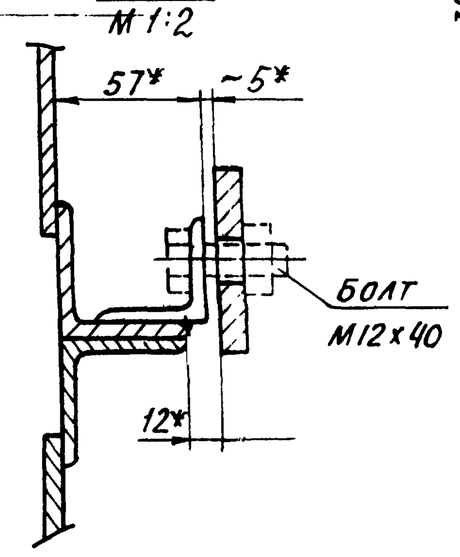

Поз. 8
М1:1

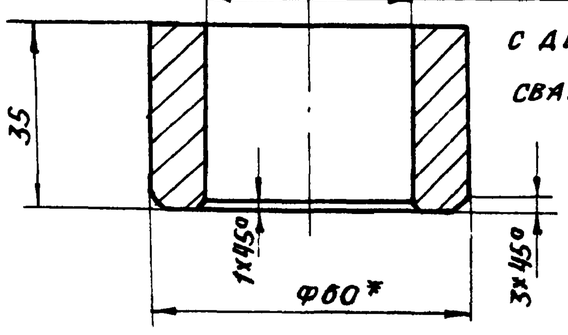

Сверлить совместно с дет. поз. 7 после сварки (см. сеч. Г-Г)

Поз. 6
М 1:1

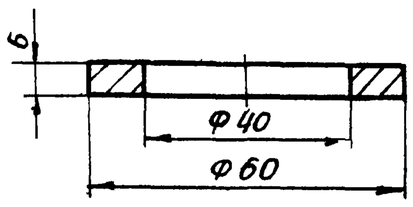

Поз. 5
М 1:1

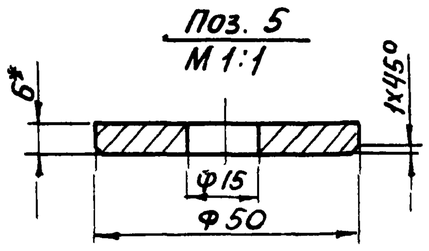

Поз. 9
М 1:1

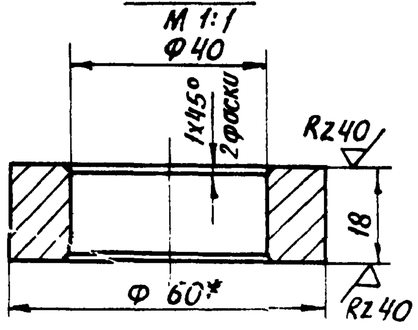

Поз. 7
М1:2

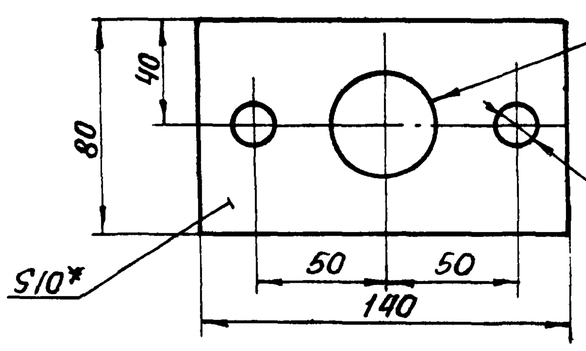

Изм	Лист	№ докум.	Подп.	Дата	4Т21.00.00.000СБ	Лист 2

Копировал: Формат А3

4Т21.01.00.000СБ

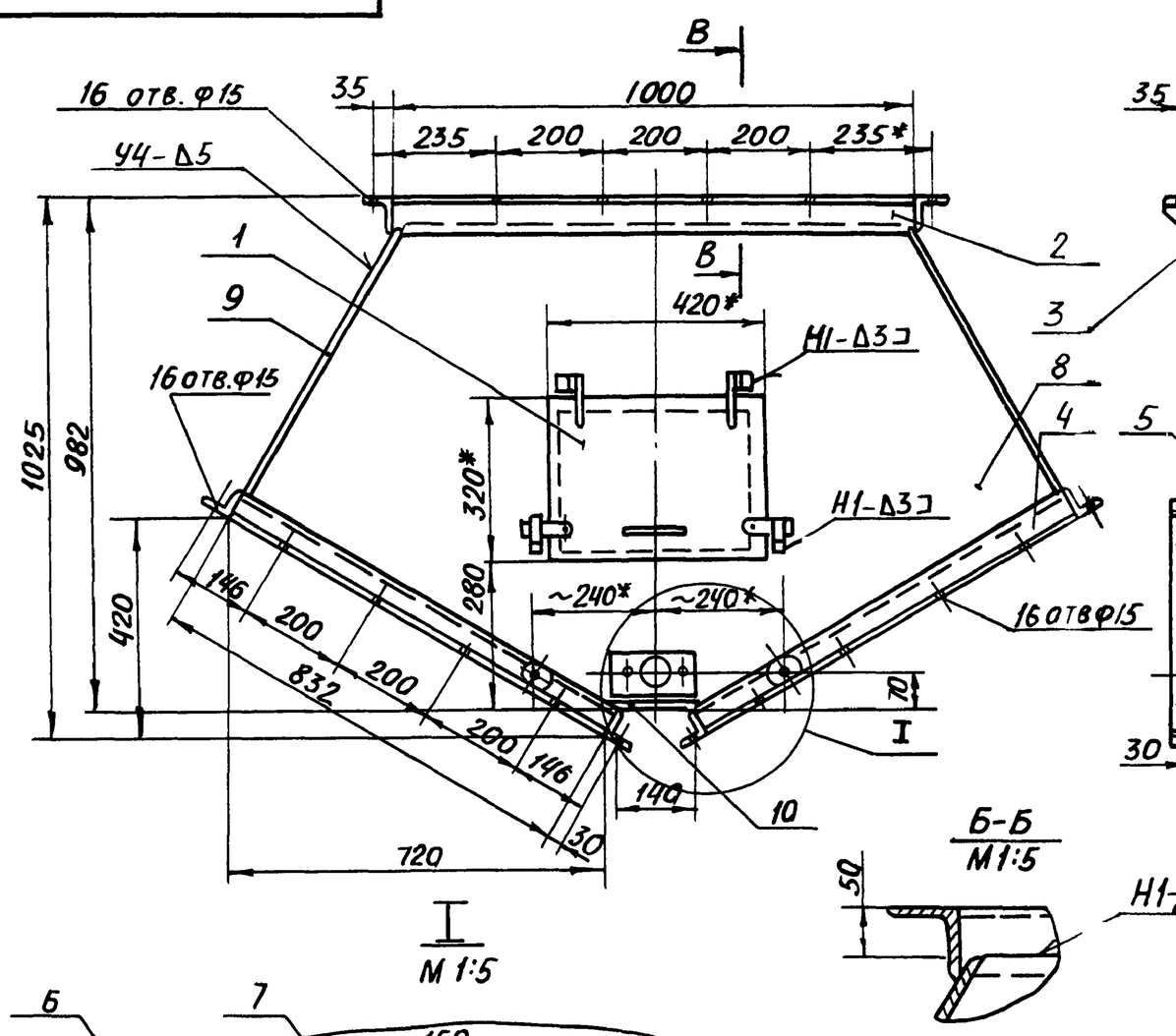

Вырез в одной детали поз. 7

Поз. 8

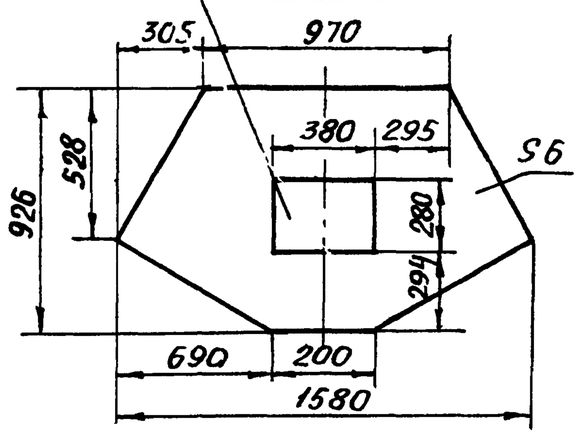

Поз. 6
М1:2

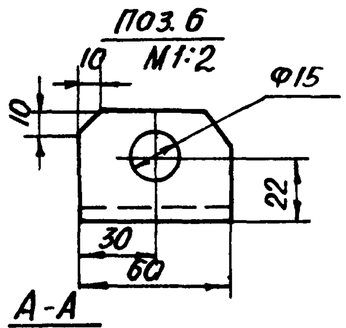

А-А
М1:2

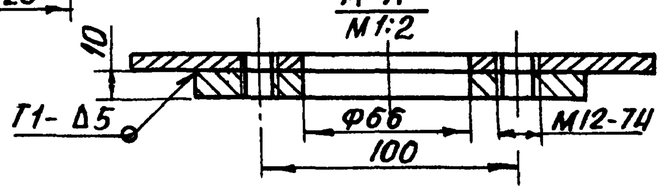

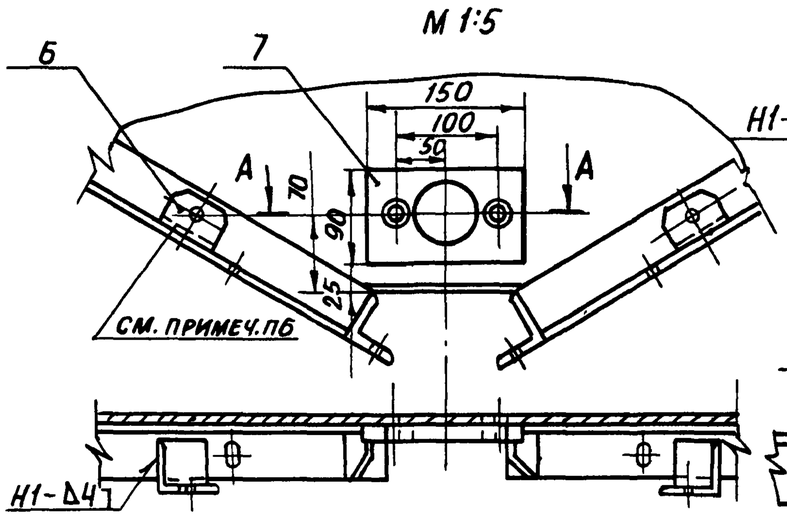

В-В
М 1:5

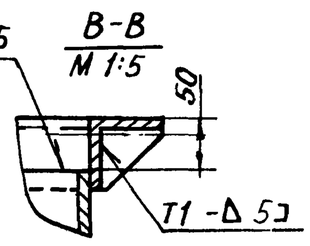

Поз. 3
М 1:5

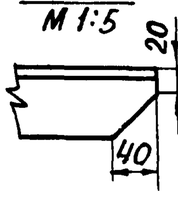

Поз. 5
М 1:5

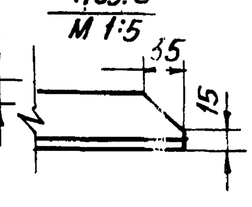

1. * Размеры для справок.
2. Предельные отклонения размеров $\pm \frac{t_2}{2}$
3. Кромки реза — Rz320, отверстия — Rz80, остальное — Rz40.
4. Сварные швы по ГОСТ 5264-80. Электроды типа Э42 ГОСТ 9467-75

Изм	Лист	№ докум.	Подп.	Дата	4Т21.01.00.000СБ			
Разраб.	Заруцкая				Короб тройника	Лит.	Масса	Масштаб
Пров.	Строганов					И	183,0	1:10
Т. контр.	Ройзман				Сборочный чертеж	Лист	Листов 1	
Рук. гр.	Зайцева					Госстрой СССР Сантехпроект г. Москва		
Н. контр.	Вишневский							
Утв.	Ройзман							

Копировал: 22699-41 27 Формат А3

Инв. № подл. | Подп. и дата | Взам. инв. № | Инв. № дубл. | Подп. и дата

4Т21.03.00.000СБ

Альбом 33

903-1-250.87

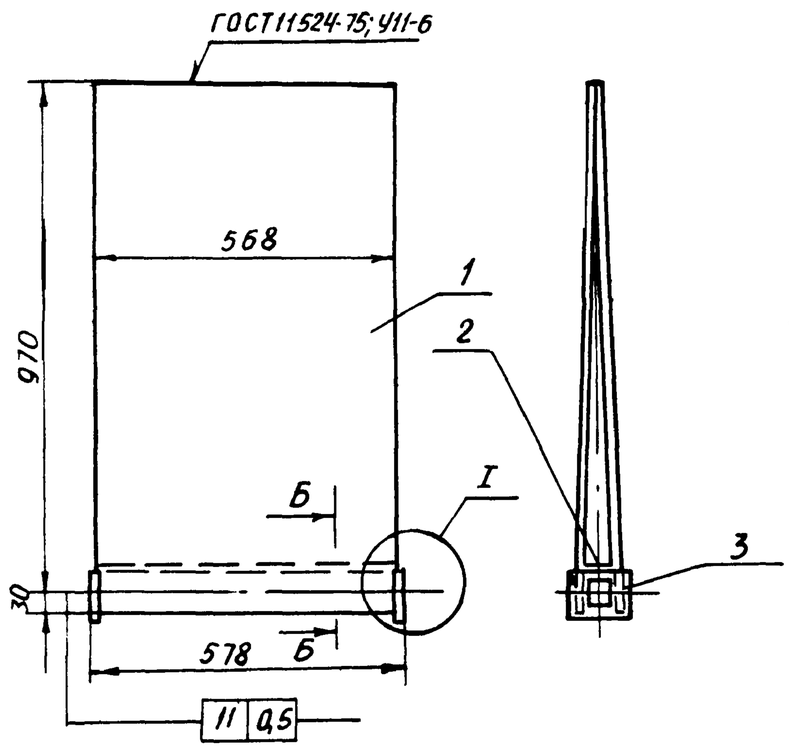

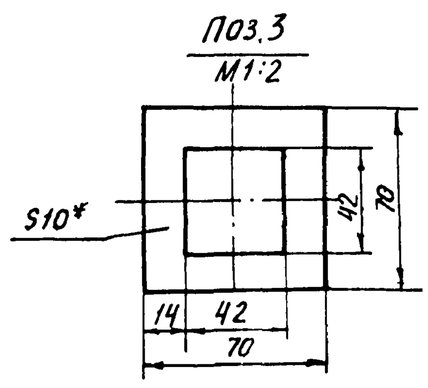

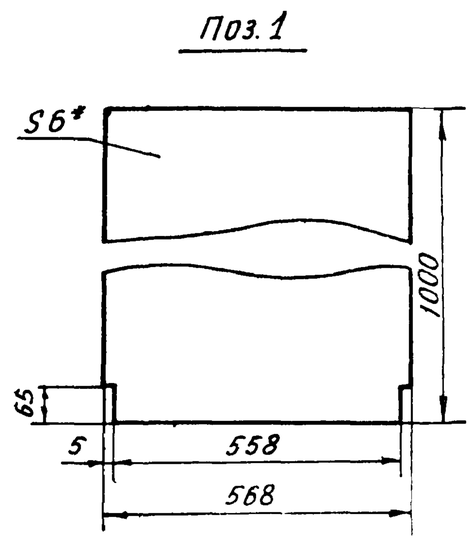

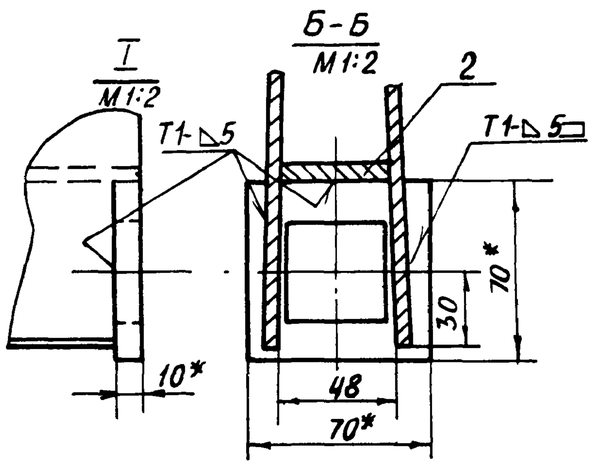

1. * размеры для справок
2. Предельные отклонения размеров $\pm \frac{t2}{2}$
3. Кромки реза — Rz320, отверстия — Rz80, остальное —
4. Сварные швы по ГОСТ 5264-80
Электроды типа Э42 ГОСТ 9467-75.

					4Т21.03.00.000СБ			
Изм.	Лист	№ докум.	Подп.	Дата	Шибер Сборочный чертеж	Лит.	Масса	Масштаб
Разраб.		Заруцкая				И	58,0	1:10
Пров.		Строганов				Лист	Листов 1	
Т.контр.		Ройзман				ГОССТРОЙ СССР САНТЕХПРОЕКТ г. Москва		
Рук.гр.		Зайцева						
Н.контр.		Вишневский						
Утв.		Ройзман						

Копировал: Формат А3

4Т21.02.00.000СБ

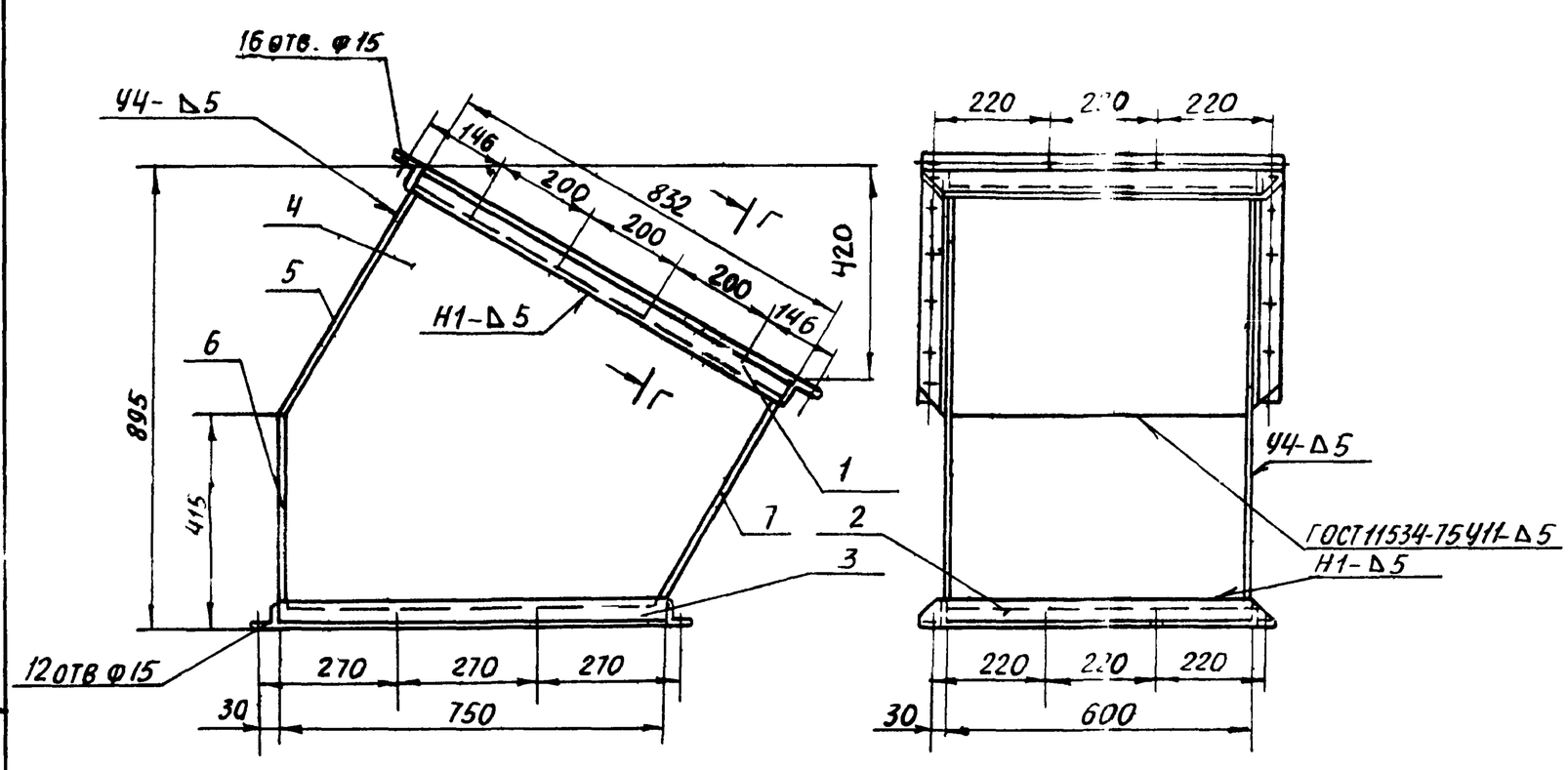

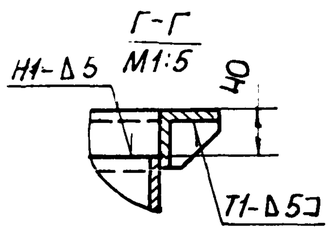

1. * размеры для справок
2. Предельные отклонения размеров $\pm \frac{t2}{2}$
3. Кромки реза — Rz320, отверстия — Rz80, остальное —
4. Сварные швы по ГОСТ 5264-80
Электроды типа Э42 ГОСТ 9467-75

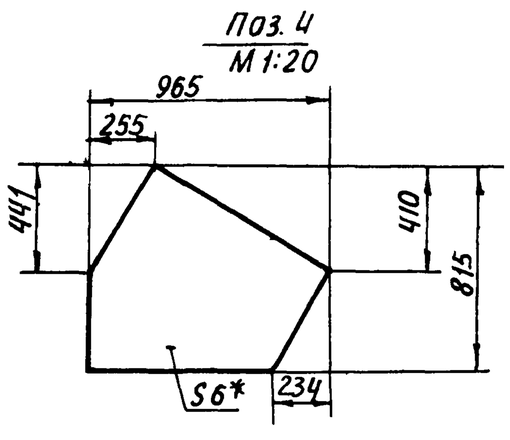

					4Т21.02.00.000СБ			
Изм.	Лист	№ докум.	Подп.	Дата	Воронка тройника Сборочный чертеж	Лит.	Масса	Масштаб
Разраб.		Заруцкая				И	107,0	1:10
Пров.		Строганов				Лист	Листов 1	
Т.контр.		Ройзман				ГОССТРОЙ СССР САНТЕХПРОЕКТ г. Москва		
Рук.гр.		Зайцева						
Н.контр.		Вишневский						
Утв.		Ройзман						

Копировал: 22699-41 28 Формат А3

Инв. № подл. | Подп. и дата | Взам. инв. № | Инв. № дубл. | Подп. и дата

Альбом 33

903-1-250.87

Формат	Зона	Поз.	Обозначение	Наименование	Кол.	Примеч.
				Документация		
А3			4Т21.02.00.000СБ	Сборочный чертеж		
				Детали		
Б4		1	4Т21.02.00.001	Угольник		
				Уголок $\frac{Б\text{-}50\times50\times5\ ГОСТ\ 8509\text{-}86}{Вст.3\text{-}I\ ГОСТ\ 535\text{-}79}$		
				L=832 h14	2	3,1кг
Б4		2	4Т21.02.00.002	Угольник		
				Уголок $\frac{Б\text{-}50\times50\times5\ ГОСТ\ 8509\text{-}86}{Вст.3\text{-}I\ ГОСТ\ 535\text{-}79}$		
				L=700 h14	4	2,6кг
Б4		3	4Т21.02.00.003	Угольник		
				Уголок $\frac{Б\text{-}50\times50\times5\ ГОСТ\ 8509\text{-}86}{Вст.3\text{-}I\ ГОСТ\ 535\text{-}79}$		
				L=750 h14	2	2,8кг
Б4		4	4Т21.02.00.004	Стенка		
				Лист $\frac{Б\text{-}ПН\text{-}6\ ГОСТ\ 19903\text{-}74}{Вст.3\text{-}I\ ГОСТ\ 14637\text{-}79}$	2	26,5кг
Б4		5	4Т21.02.00.005	Стенка		
				Лист $\frac{Б\text{-}ПН\text{-}6\ ГОСТ\ 19903\text{-}74}{Вст.3\text{-}I\ ГОСТ\ 14637\text{-}79}$		
				588 h14×509 h14	1	14,1кг

Подп. и дата | Инв. № дубл. | Взам. инв. № | Подп. и дата | Инв. № подл.

Изм.	Лист	№ докум.	Подп.	Дата
Разраб.	Заруцкая			
Пров.	Строганов			
Рук. гр.	Зайцева			
Н. контр.	Вишневский			
Утв.	Ройзман			

4Т21.02.00.000

Воронка тройника

Лит. И | Лист 1 | Листов 2

Госстрой СССР САНТЕХПРОЕКТ г. Москва

Копировал. Формат А4

Формат	Зона	Поз.	Обозначение	Наименование	Кол.	Примеч.
Б4		6	4Т21.02.00.006	Стенка		
				Лист $\frac{Б\text{-}ПН\text{-}6\ ГОСТ\ 19903\text{-}74}{Вст.3\text{-}I\ ГОСТ\ 14637\text{-}79}$		
				588 h14×374 h14	1	10,1кг
Б4		7	4Т21.02.00.007	Стенка		
				Лист $\frac{Б\text{-}ПН\text{-}6\ ГОСТ\ 19903\text{-}74}{Вст.3\text{-}I\ ГОСТ\ 14637\text{-}79}$		
				588 h14×462 h14	1	12,8кг

Подп. и дата | Инв. № дубл. | Взам. инв. № | Подп. и дата | Инв. № подл.

Изм.	Лист	№ докум.	Подп.	Дата

4Т.21.02.00.000

Лист 2

Копировал: Формат А4

Форм.	Зона	Поз.	Обозначение	Наименование	Кол.	Примеч.
				Документация		
А3			4Т21.03.00.000СБ	Сборочный чертеж		
				Детали		
Б4		1	4Т21.03.00.001	Стенка		
				Лист $\frac{Б\text{-}ПН\text{-}6\ ГОСТ\ 19903\text{-}74}{Вст.3\text{-}I\ ГОСТ\ 14637\text{-}79}$	2	27,7кг
Б4		2	4Т21.03.00.002	Планка		
				Лист $\frac{Б\text{-}ПН\text{-}6\ ГОСТ\ 19903\text{-}74}{Вст.3\text{-}I\ ГОСТ\ 14637\text{-}79}$		
				40 h14×588 h14	1	1,9кг
Б4		3	4Т21.03.00.003	Фланец		
				Лист $\frac{Б\text{-}ПН\text{-}10\ ГОСТ\ 19903\text{-}74}{Вст.3\text{-}I\ ГОСТ\ 14637\text{-}79}$	2	0,27кг

Подп. и дата | Инв. № дубл. | Взам. инв. № | Подп. и дата | Инв. № подл.

Изм.	Лист	№ докум.	Подп.	Дата
Разраб.	Заруцкая			
Пров.	Строганов			
Рук. гр.	Зайцева			
Н. контр.	Вишневский			
Утв.	Ройзман			

4Т21.03.00.000

Шибер

Лит. И | Лист | Листов 1

Госстрой СССР САНТЕХПРОЕКТ г. Москва

Копировал: Формат А4

Формат	Зона	Поз.	Обозначение	Наименование	Кол.	Примеч.
				Документация		
А3			4Т21.04.00.000СБ	Сборочный чертеж		
				Детали		
Б4		1	4Т21.04.00.001	Планка		
				Полоса $\frac{10\times70\ ГОСТ\ 103\text{-}76}{Вст.3\text{-}I\ ГОСТ\ 535\text{-}79}$	1	4,7кг
Б4		2	4Т21.04.00.002	Крюк		
				Круг $\frac{В8\ ГОСТ\ 2590\text{-}71}{Вст.3\text{-}I\ ГОСТ\ 535\text{-}79}$		
				L=450 h14	3	0,76кг
Б4		3	4Т21.04.00.003	Крюк		
				Круг $\frac{В8\ ГОСТ\ 2590\text{-}71}{Вст.3\text{-}I\ ГОСТ\ 535\text{-}79}$		
				L=1420 h14	1	0,5кг
Б4		4	4Т21.04.00.004	Ось		
				Квадрат $\frac{В\text{-}42\ ГОСТ\ 2591\text{-}71}{Вст.3\text{-}I\ ГОСТ\ 535\text{-}79}$	1	8,8кг

Подп. и дата | Инв. № дубл. | Взам. инв. № | Подп. и дата | Инв. № подл.

Изм.	Лист	№ докум.	Подп.	Дата
Разраб.	Заруцкая			
Пров.	Строганов			
Рук. гр.	Зайцева			
Н. контр.	Вишневский			
Утв.	Ройзман			

4Т21.04.00.000

Вал с коромыслом

Лит. И | Лист | Листов 1

Госстрой СССР САНТЕХПРОЕКТ г. Москва

Копировал: Формат А4

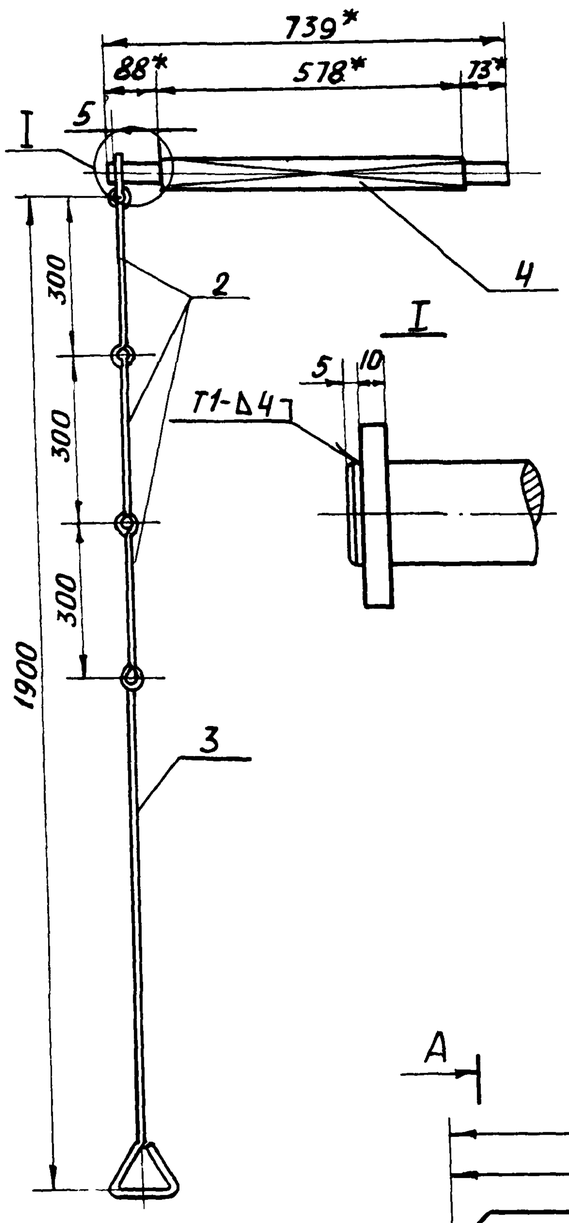

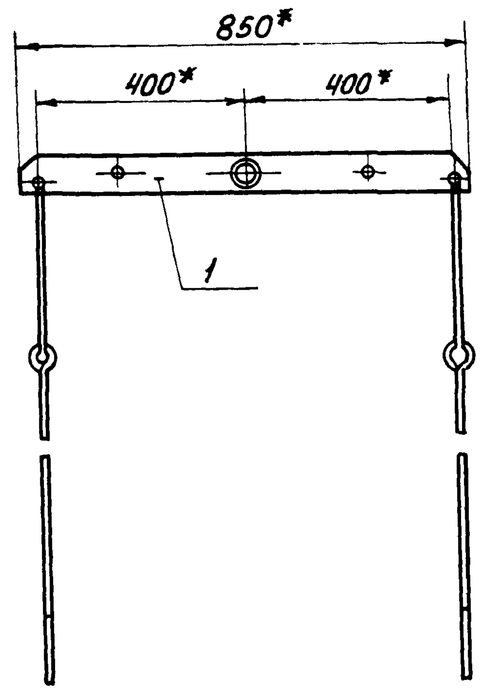

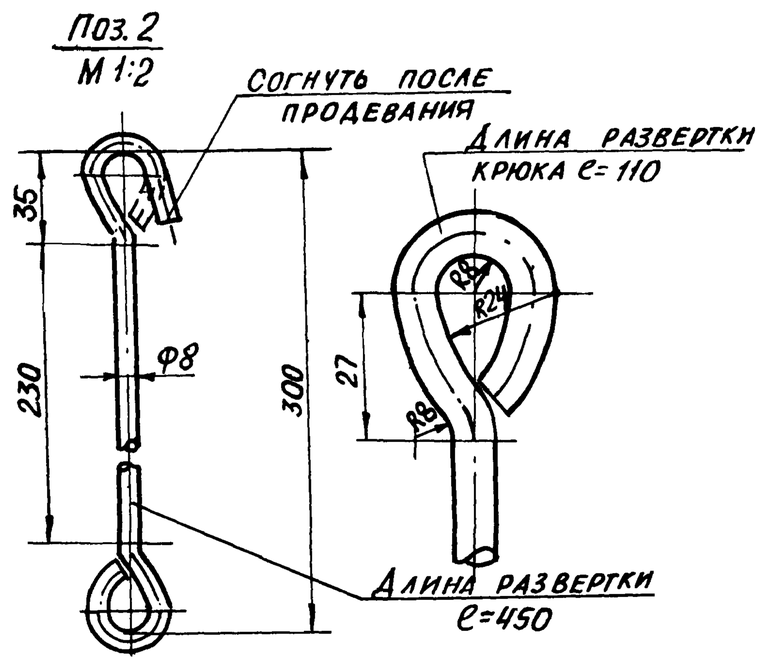

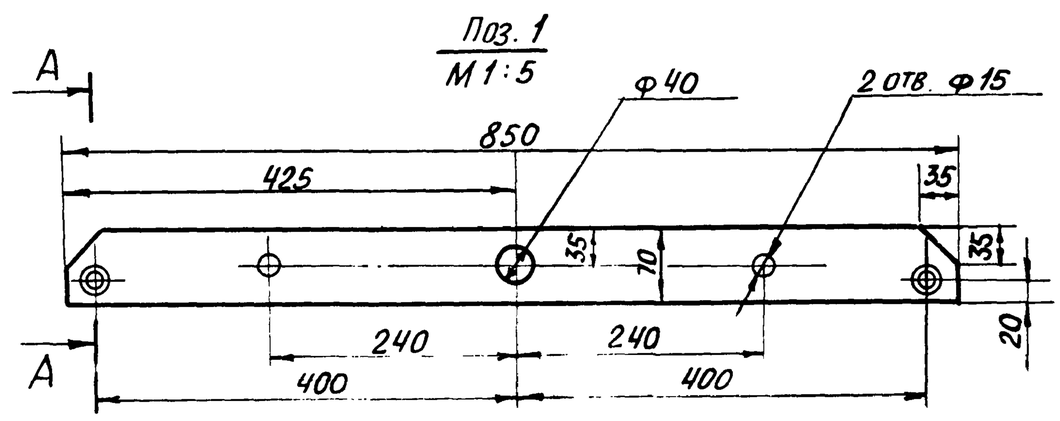

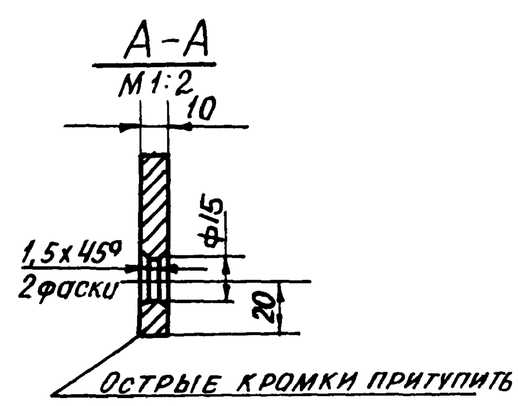

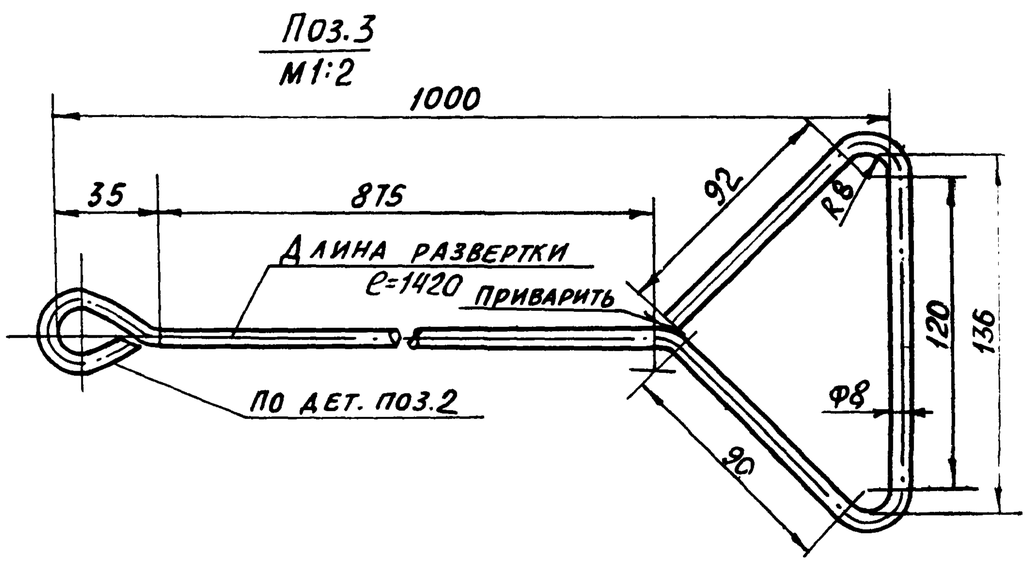

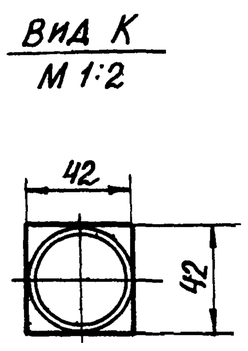

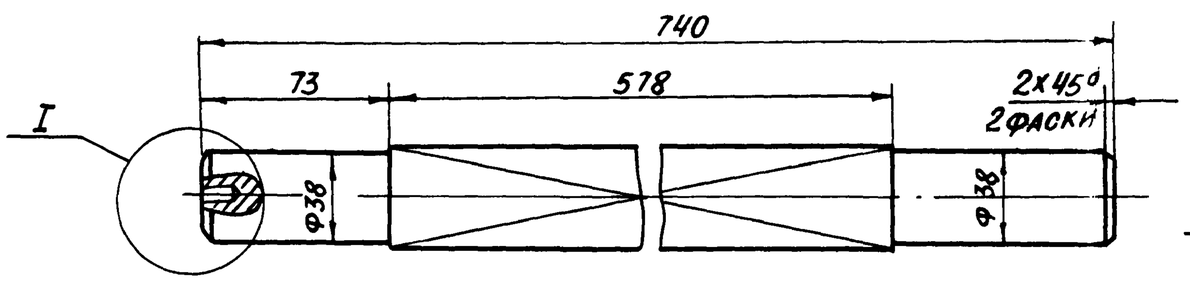

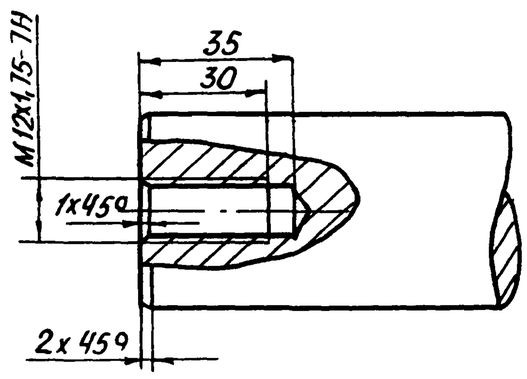

1.* Размеры для справок.

К 2. Предельные отклонения размеров $\pm \frac{t2}{2}$

3. Кромки реза- Rz320, отверстия - Rz80, остальное - ∇

4. Сварные швы по ГОСТ 5264-80

Электроды типа Э42 ГОСТ 9467-75

					4Т21.04.00.000СБ			
Изм.	Лист	№ докум.	Подп.	Дата	Вал с коромыслом	Лит.	Масса	Масштаб
Разраб.		Заруцкая				И	15,5	1:10
Пров.		Строганов			Сборочный чертеж	Лист	Листов 1	
Т. контр.		Ройзман				Госстрой СССР САНТЕХПРОЕКТ г. Москва		
Рук. гр.		Зайцева						
Н. контр.		Вишневский						
Утв.		Ройзман						

Инв. № подл. | Подп. и дата | Взам. инв. № | Инв. № дубл. | Подп. и дата

4Т22.00.00.000СБ

Альбом 33 903-1-250.87

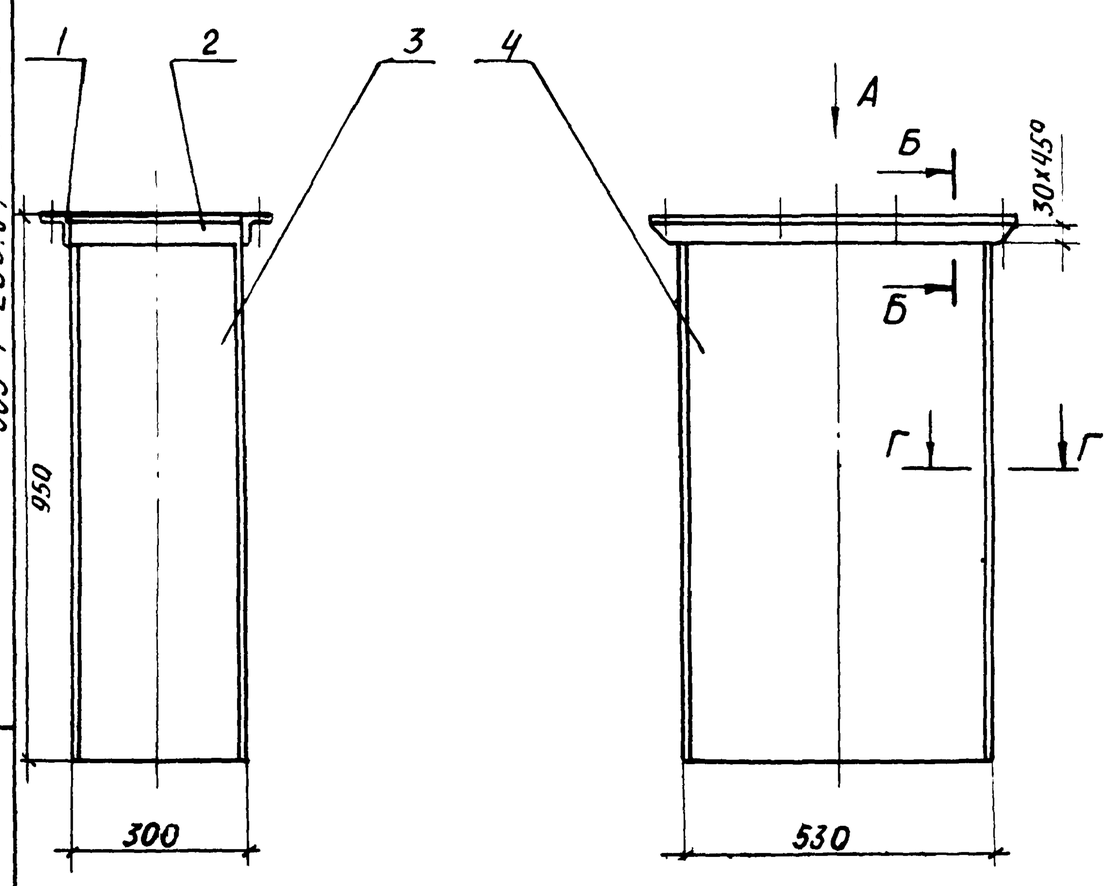

Вид А фланец
М 1:5

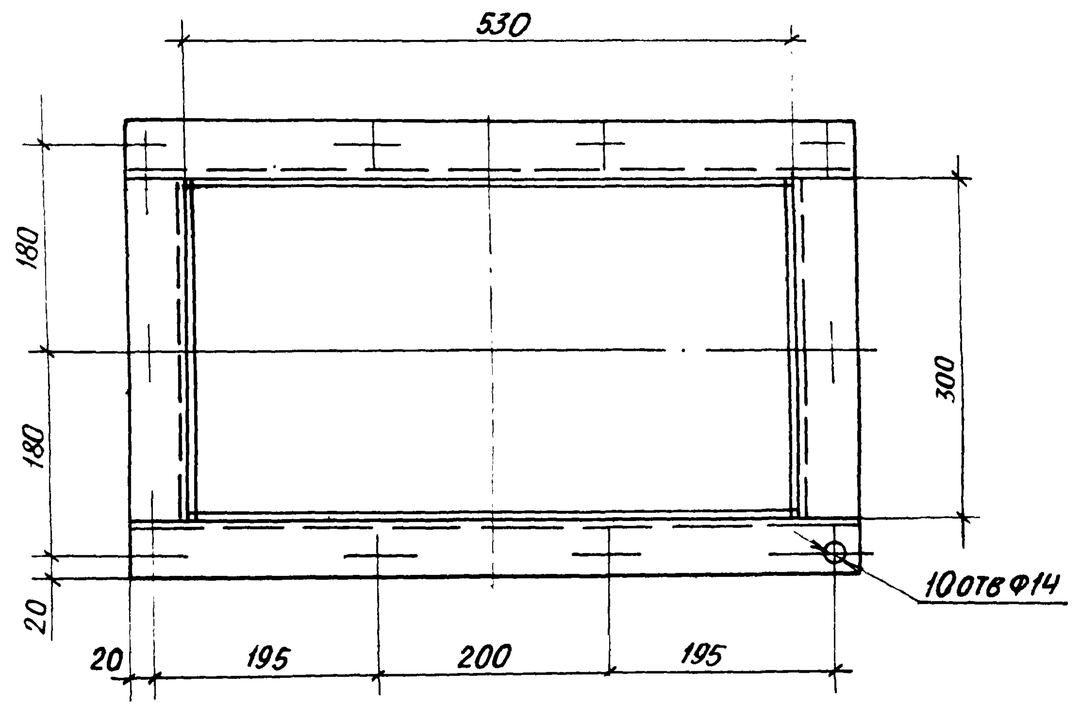

Б – Б
М 1:1

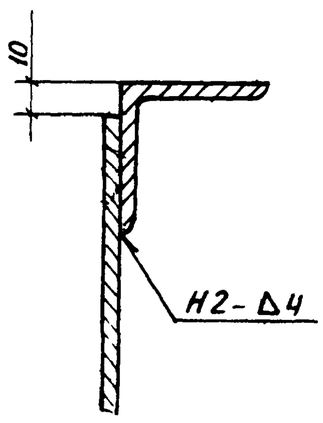

Г – Г
М 1:1

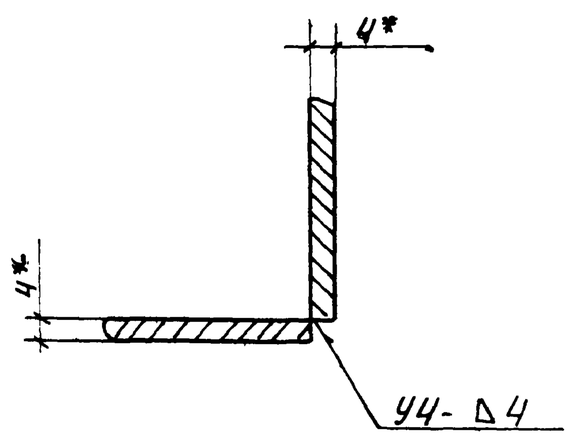

1. * Размеры для справок.
2. Предельные отклонения размеров $\pm \frac{t2}{2}$
3. Кромки реза-$\overset{Rz320}{\nabla}$, отверстия-$\overset{Rz80}{\nabla}$, остальное-∇.
4. Сварные швы по ГОСТ 5264-80.
Электроды типа Э42 ГОСТ 9467-75.

					4Т22.00.00.000СБ			
Изм.	Лист	№ докум.	Подп.	Дата	Воронка Сборочный чертеж	Лит. И	Масса 55,0	Масштаб 1:10
Разраб.		Зарецкая				Лист	Листов 1	
Пров.		Строганов				ГОССТРОЙ СССР САНТЕХПРОЕКТ г. Москва		
Т. контр.		Ройзман						
Рук. гр.		Зайцева						
Н. контр.		Вишневский						
Утв.		Ройзман						

Копировал: Бокарева Формат А3

Формат	Зона	Поз.	Обозначение	Наименование	Кол.	Примеч.
				Документация		
А2			4Т22.00.00.000СБ	Сборочный чертеж		
				Детали		
Б4		1	4Т2200.00.001	Фланец		
				Уголок Б-50х50х5 ГОСТ 8509-86 / Вст3-I ГОСТ 535-79		
				L=300 h14	2	1,1кг.
Б4		2	4Т22.00.00.002	Фланец		
				Уголок Б-50х50х5 ГОСТ 8509-86 / Вст3-I ГОСТ 535-79		
				L=630 h14	2	2,4кг
Б4		3	4Т22.00.00.003	Стенка		
				Лист Б-ПН-4 ГОСТ 19903-74 / Вст3-I ГОСТ 14637-79		
				292 h14 х 940 h14	2	8,5кг
Б4		4	4Т22.00.00.004	Стенка		
				Лист Б-ПН-4 ГОСТ 19903-74 / Вст3-I ГОСТ 14637-79		
				522 h14 х 940 h14	2	15,4кг

					4Т22.00.00.000			
Изм.	Лист	№ докум.	Подп.	Дата	Воронка	Лит. И	Лист	Листов 1
Разраб.		Зарецкая				ГОССТРОЙ СССР САНТЕХПРОЕКТ г. Москва		
Пров.		Строганов						
Рук. гр.		Зайцева						
Н. контр.		Вишневский						
Утв.		Ройзман						

Копировал: Бокарева Формат А4

Инв. № подл. | Подп. и дата | Взам. инв. № | Инв. № дубл. | Подп. и дата

Альбом 33

903-1-250.87

Формат	Зона	Поз.	Обозначение	Наименование	Кол.	Примеч.
				Документация		
А2			4Т23.00.00.000СБ	Сборочный чертеж		
				Сборочные единицы		
А4		1	4Т1.01.00.000	Дверца	1	
				Детали		
Б4		2	4Т23.00.00.001	Угольник		
				Уголок $\frac{Б\text{-}63\times63\times6\ ГОСТ\ 8509\text{-}86}{Вст3\text{-}I\ ГОСТ\ 535\text{-}79}$	2	10,2кг
Б4		3	4Т23.00.00.002	Угольник		
				Уголок $\frac{Б\text{-}63\times63\times6\ ГОСТ\ 8509\text{-}86}{Вст3\text{-}I\ ГОСТ\ 535\text{-}79}$		
				L=450h14	6	1,7кг
Б4		4	4Т23.00.00.003	Угольник		
				Уголок $\frac{Б\text{-}63\times63\times6\ ГОСТ\ 8509\text{-}86}{Вст3\text{-}I\ ГОСТ\ 535\text{-}79}$	4	3,3кг
Б4		5	4Т23.00.00.004	Стенка		
				Лист $\frac{Б\text{-}ПН\text{-}4\ ГОСТ\ 19903\text{-}74}{Вст3\ ГОСТ\ 14637\text{-}79}$	2	62,8кг
Б4		6	4Т23.00.00.005	Стенка		
				Лист $\frac{Б\text{-}ПН\text{-}4\ ГОСТ\ 19903\text{-}74}{Вст3\text{-}I\ ГОСТ\ 14637\text{-}79}$		
				442h14x2018h14	1	26,7кг

Подп. и дата | Инв. № дубл. | Взам. инв. № | Подп. и дата | Инв. № подл.

Изм.	Лист	№ докум.	Подп.	Дата
Разраб.	Заруцкая			
Пров.	Строганов			
Рук. гр.	Зайцева			
Н. контр.	Вишневский			
Утв.	Ройзман			

4Т23.00.00.000

Воронка нижняя типа I

Лит.	Лист	Листов
И	1	2

Госстрой СССР САНТЕХПРОЕКТ г. Москва

Копировал: Богарева Формат А4

Формат	Зона	Поз.	Обозначение	Наименование	Кол.	Примеч.
Б4		7		Стенка		
				Лист $\frac{Б\text{-}ПН\text{-}4\ ГОСТ\ 19903\text{-}74}{Вст3\text{-}I\ ГОСТ\ 14637\text{-}79}$		
				442h14x2315h14	1	34,9кг
Б4		8		Прокладка		
				Пластина I, лист ОМБ-С-5-5,8 ГОСТ 7338-77		
				60x2050	1	1,02кг
				Стандартные изделия		
		9		Болт М12x30.46 ГОСТ 7798-70	12	
		10		Гайка М12,5 ГОСТ 5915-70	12	

Подп. и дата | Инв. № дубл. | Взам. инв. № | Подп. и дата | Инв. № подл.

Изм.	Лист	№ докум.	Подп.	Дата

4Т23.00.00.000

Лист 2

Копировал: Богарева Формат А4

Формат	Зона	Поз.	Обозначение	Наименование	Кол.	Примеч.
				Документация		
А2			4Т24.00.00.000СБ	Сборочный чертеж		
				Сборочные единицы		
А4		1	4Т1.01.00.000	Дверца	1	
				Детали		
Б4		2	4Т24.00.00.001	Угольник		
				Уголок $\frac{Б\text{-}63\times63\times6\ ГОСТ\ 8509\text{-}86}{Вст3\text{-}I\ ГОСТ\ 535\text{-}79}$	2	10,2кг
Б4		3	4Т24.00.00.002	Угольник		
				Уголок $\frac{Б\text{-}63\times63\times6\ ГОСТ\ 8509\text{-}86}{Вст3\text{-}I\ ГОСТ\ 535\text{-}79}$		
				L=450h14	6	1,7кг
Б4		4	4Т24.00.00.003	Угольник		
				Уголок $\frac{Б\text{-}63\times63\times6\ ГОСТ\ 8509\text{-}86}{Вст3\text{-}I\ ГОСТ\ 535\text{-}79}$	4	3,3кг
Б4		5	4Т24.00.00.004	Стенка		
				Лист $\frac{Б\text{-}ПН\text{-}4\ ГОСТ\ 19903\text{-}74}{Вст3\text{-}I\ ГОСТ\ 14637\text{-}79}$	2	44,0кг
Б4		6	4Т24.00.00.005	Стенка		
				Лист $\frac{Б\text{-}ПН\text{-}4\ ГОСТ\ 19903\text{-}74}{Вст3\text{-}I\ ГОСТ\ 14637\text{-}79}$		
				442h14x1335h14	1	14,5

Подп. и дата | Инв. № дубл. | Взам. инв. № | Подп. и дата | Инв. № подл.

Изм.	Лист	№ докум.	Подп.	Дата
Разраб.	Заруцкая			
Пров.	Строганов			
Рук. гр.	Зайцева			
Н. контр.	Вишневский			
Утв.	Ройзман			

4Т24.00.00.000

Воронка нижняя типа II

Лит.	Лист	Листов
И	1	2

Госстрой СССР САНТЕХПРОЕКТ г. Москва

Копировал: [illegible]

Формат	Зона	Поз.	Обозначение	Наименование	Кол.	Примеч.
Б4		7	4Т24.00.00.006	Стенка		
				Лист $\frac{Б\text{-}ПН\text{-}4\ ГОСТ\ 19903\text{-}74}{Вст3\text{-}I\ ГОСТ\ 14637\text{-}79}$		
				442h14x1632h14	1	23,0кг
Б4		8	4Т24.00.00.007	Прокладка		
				Пластина I, лист ОМБ-С-5-5,8 ГОСТ 7338-77		
				60x2050	1	1,02кг
				Стандартные изделия		
		9		Болт М12x30.46 ГОСТ 7798-70	12	
		10		Гайка М12,5 ГОСТ 5915-70	12	

Подп. и дата | Инв. № дубл. | Взам. инв. № | Подп. и дата | Инв. № подл.

Изм.	Лист	№ докум.	Подп.	Дата

4Т24.00.00.000

Лист 2

4Т.23.00.00.000СБ

Альбом 33

903-1-250.87

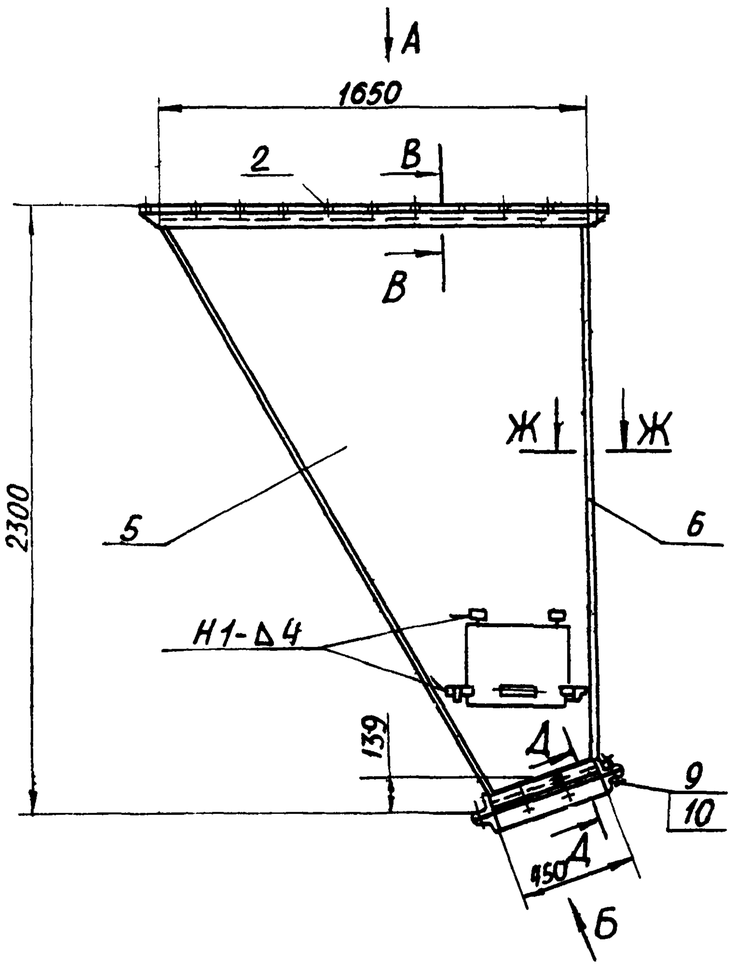

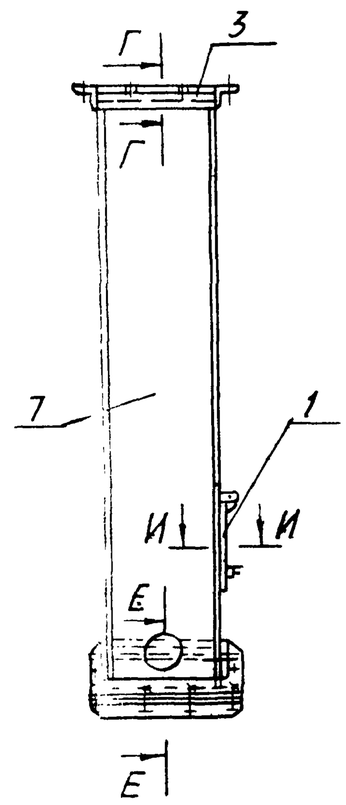

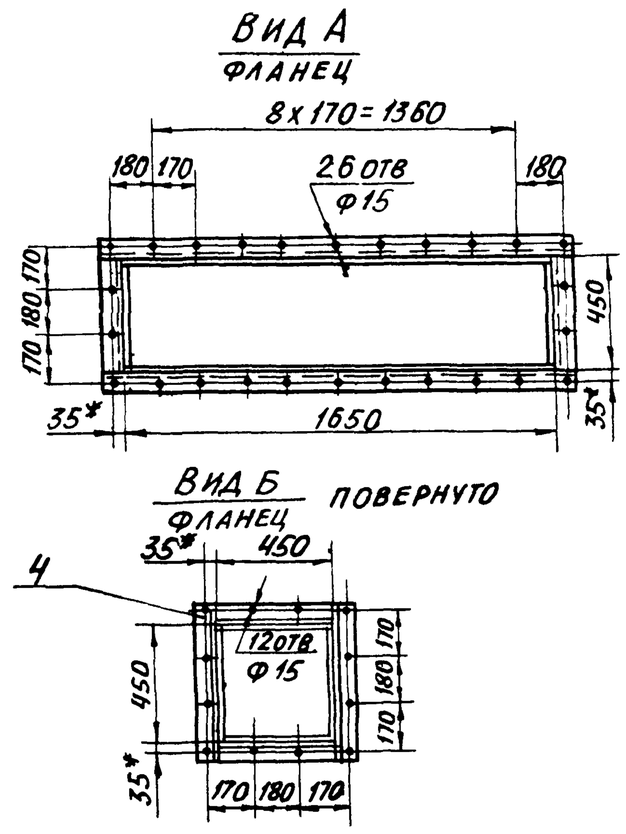

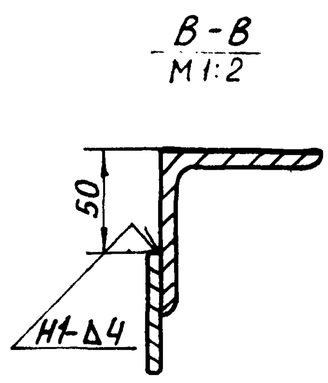

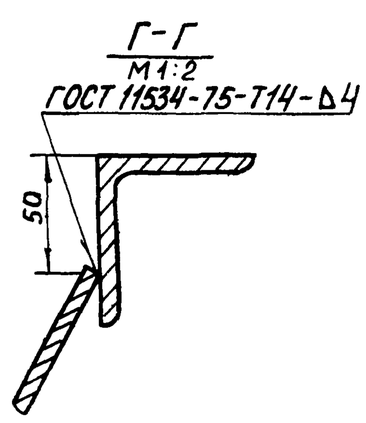

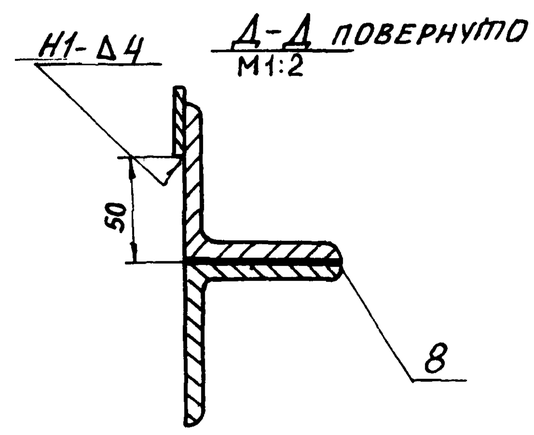

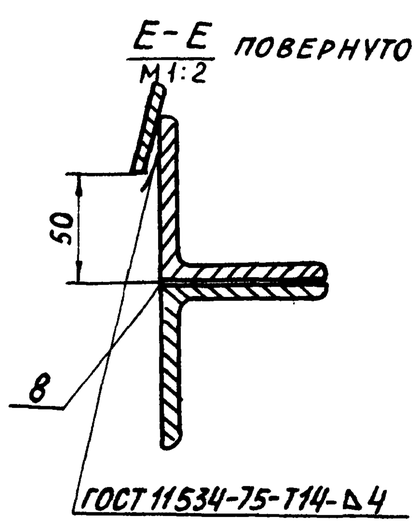

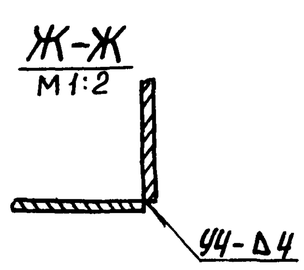

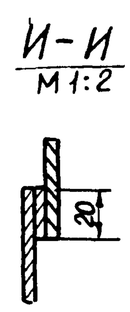

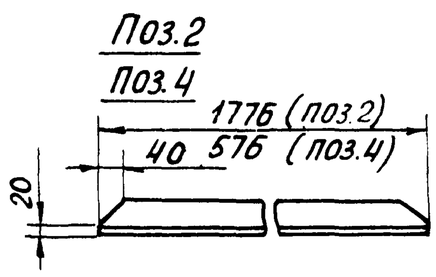

Поз.5

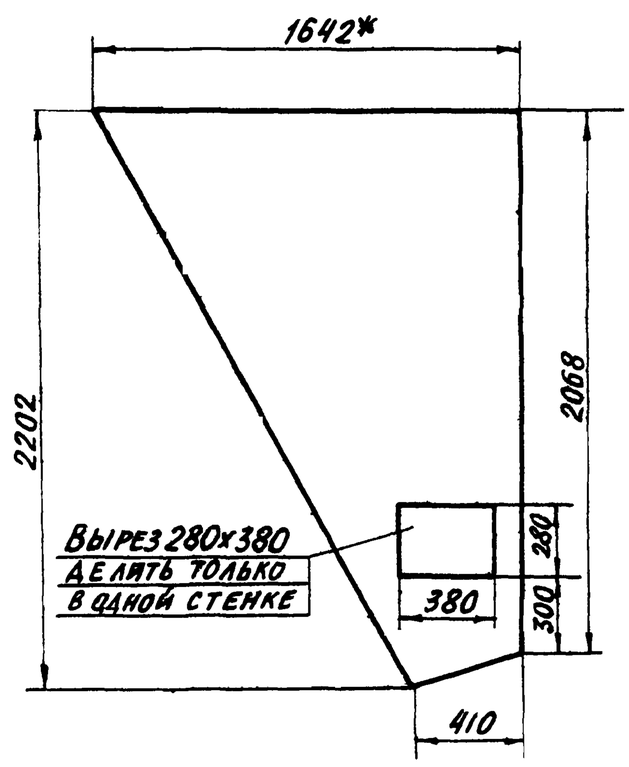

1. * Размеры для справок

2. Предельные отклонения размеров $\pm \frac{t2}{2}$

3. Кромки реза — Rz320, отверстия — Rz80, остальное — ∨.

4. Сварные швы по ГОСТ 5264-80, кроме мест указанных особо. Электроды типа Э42 ГОСТ 9467-75.

					4Т23.00.00.000СБ			
Изм.	Лист	№ докум.	Подп.	Дата	Воронка нижняя типа I сборочный чертеж	Лит.	Масса	Масштаб
Разраб.		Зарецкая				И	240,0	1:20
Пров.		Строганов				Лист	Листов 1	
Т. контр.		Ройзман					Госстрой СССР САНТЕХПРОЕКТ г. Москва	
Рук. гр.		Зайцева						
Н. контр.		Вишневский						
Утв.		Ройзман						

Инв. № подл. | Подп. и дата | Взам. инв. № | Инв. № дубл. | Подп. и дата

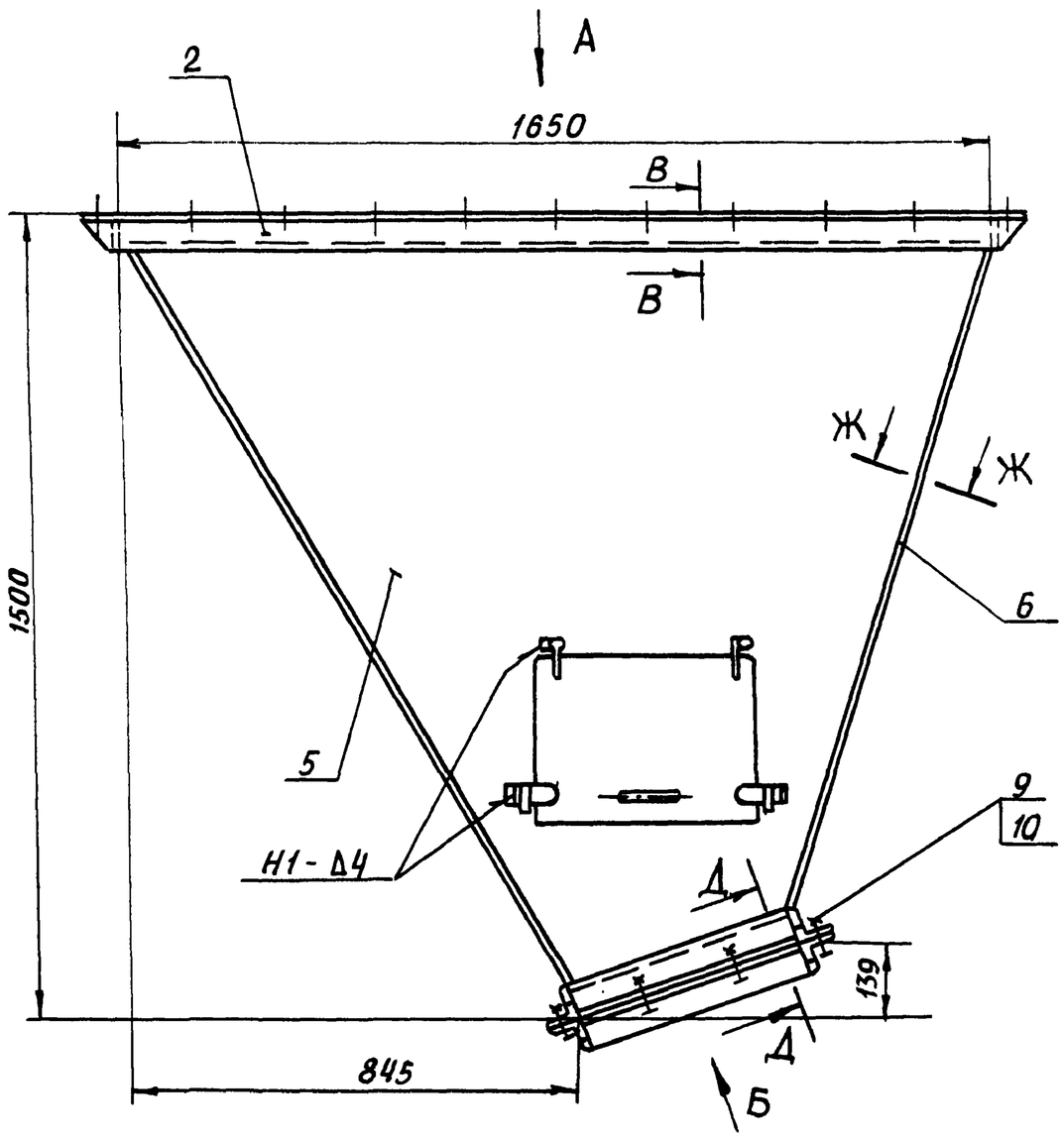

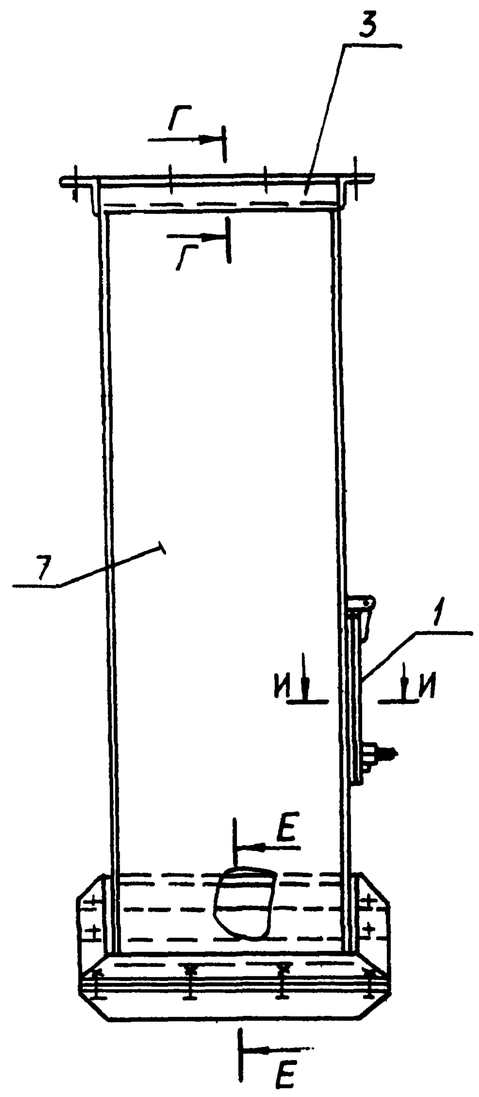

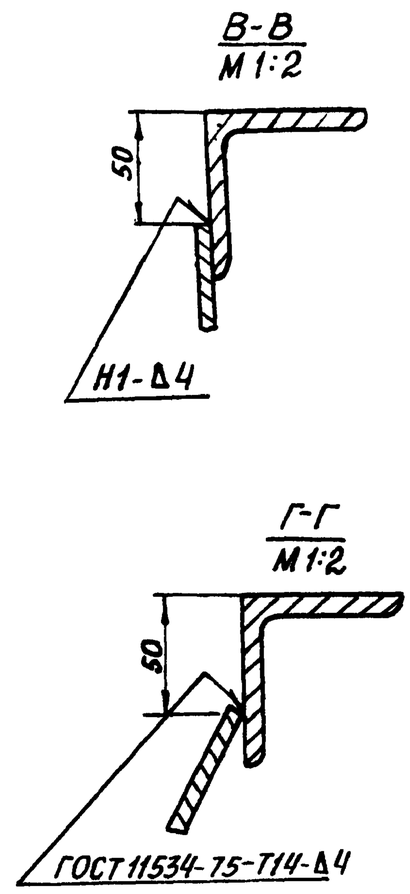

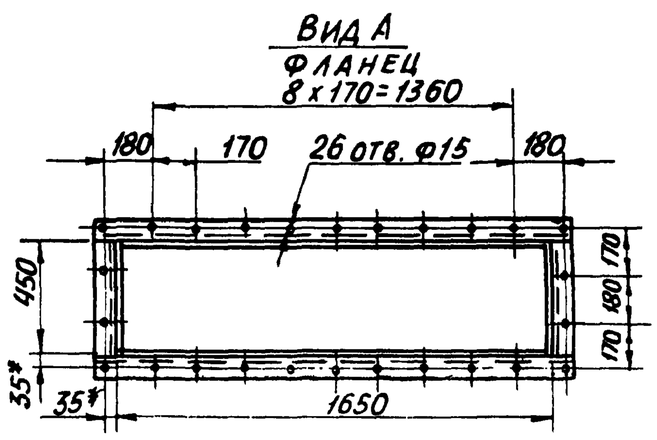

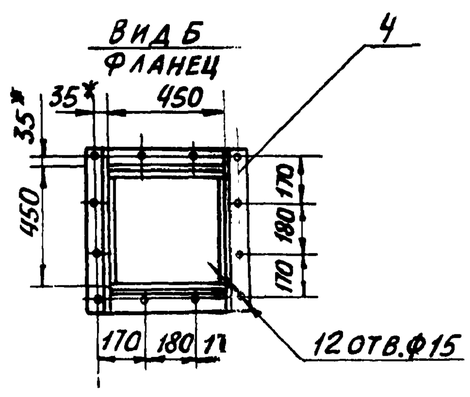

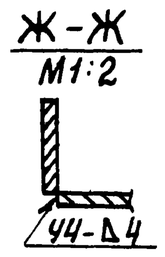

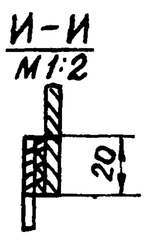

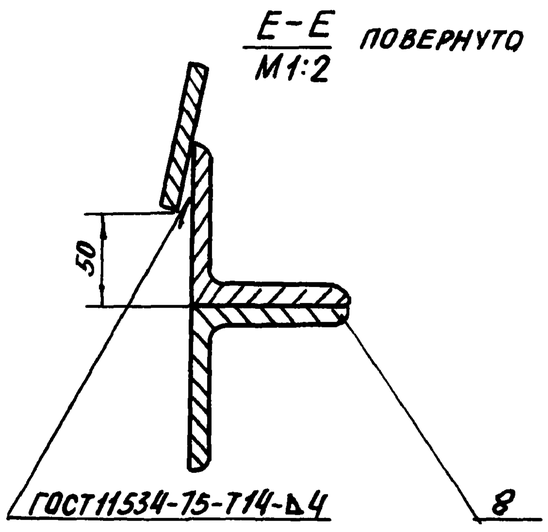

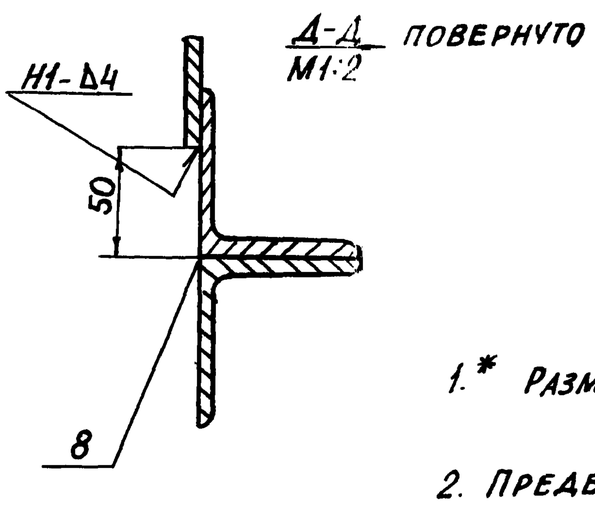

1.* Размеры для справок.

2. Предельные отклонения размеров $\pm \frac{t2}{2}$

3. Кромки реза — Rz320, отверстия — Rz80, остальное — ∇.

4. Сварные швы по ГОСТ 5264-80.

Электроды типа Э42 ГОСТ 9467-75

Поз.2 и 4

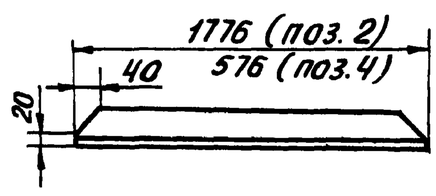

Поз. 5
М 1:20

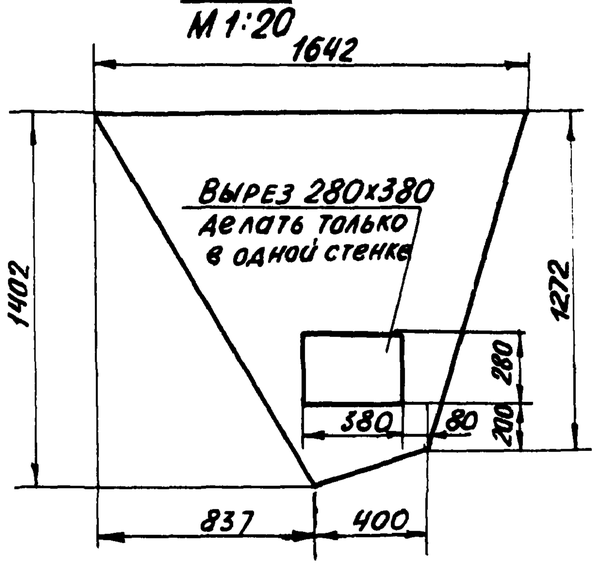

Изм.	Лист	№докум.	Подп.	Дата	4Т24.00.00.000СБ			
Разраб.		Заруцкая			Воронка нижняя типа II Сборочный чертеж	Лит.	Масса	Масштаб
Пров.		Строганов				И	176,0	1:10
Т.контр.		Ройзман				Лист	Листов 1	
Рук. гр.		Зайцева				Госстрой СССР САНТЕХПРОЕКТ г. Москва		
Н. контр.		Вишневский						
Утв.		Ройзман						

Инв. № подл. | Подп. и дата | Взам. инв. № | Инв. № дубл. | Подп. и дата

Альбом 33

903-1-250.87

Форм.	Зона	Поз.	Обозначение	Наименование	Кол.	Примеч.
				Документация		
А3			4Т25.00.00.000СБ	Сборочный чертеж		
				Детали		
Б4		1	4Т.25.00.00.001	Стенка		
				Лист $\frac{Б\text{-}ПН\text{-}4\ ГОСТ\ 19903\text{-}74}{Вст3\text{-}I\ ГОСТ\ 14637\text{-}79}$		
				442h14×370h14	4	5,6кг
Б4		2	4Т25.00.00.002	Угольник		
				Уголок $\frac{Б\text{-}50\times50\times5\ ГОСТ\ 8509\text{-}86}{Вст3\text{-}I\ ГОСТ\ 535\text{-}79}$		
				L=550h14	2	2,1кг
Б4		3	4Т25.00.00.003	Угольник		
				Уголок $\frac{Б\text{-}50\times50\times5\ ГОСТ\ 8509\text{-}86}{Вст3\text{-}I\ ГОСТ\ 535\text{-}79}$		
				L=450h14	2	1,7кг

Подп. и дата | Инв. № дубл. | Взам. инв. № | Подп. и дата | Инв. № подл.

Изм.	Лист	№ докум.	Подп.	Дата
Разраб.		Заруцкая		
Пров.		Строганов		
Рук. гр.		Зайцева		
Н. контр.		Вишневский		
Утв.		Ройзман		

4Т.25.00.00.000

Патрубок типа I

Лит. | Лист | Листов: И | | | 1

Госстрой СССР САНТЕХПРОЕКТ г. Москва

Копировал: Бокарева Формат А4

Форм.	Зона	Поз.	Обозначение	Наименование	Кол.	Прим.
				Документация		
А3			4Т.26.00.00.000СБ	Сборочный чертеж		
				Детали		
Б4		1	4Т.26.00.00.001	Стенка		
				Лист $\frac{Б\text{-}ПН\text{-}4\ ГОСТ\ 19903\text{-}74}{Вст3\text{-}I\ ГОСТ\ 14637\text{-}79}$		
				442h14×210h14	4	3,3кг
Б4		2	4Т26.00.00.002	Угольник		
				Уголок $\frac{Б\text{-}50\times50\times5\ ГОСТ\ 8509\text{-}86}{Вст3\text{-}I\ ГОСТ\ 535\text{-}79}$		
				L=550h14	2	2,1кг
Б4		3	4Т26.00.00.003	Угольник		
				Уголок $\frac{Б\text{-}50\times50\times5\ ГОСТ\ 8509\text{-}86}{Вст3\text{-}I\ ГОСТ\ 535\text{-}79}$		
				L=450h14	2	1,7кг

Подп. и дата | Инв. № дубл. | Взам. инв. № | Подп. и дата | Инв. № подл.

Изм.	Лист	№ докум.	Подп.	Дата
Разраб.		Заруцкая		
Пров.		Строганов		
Рук. гр.		Зайцева		
Н. контр.		Вишневский		
Утв.		Ройзман		

4Т.26.00.00.000

Патрубок типа II

Лит. | Лист | Листов: И | | | 1

Госстрой СССР САНТЕХПРОЕКТ г. Москва

Копировал: Бокарева Формат А4

4Т27.00.00.000

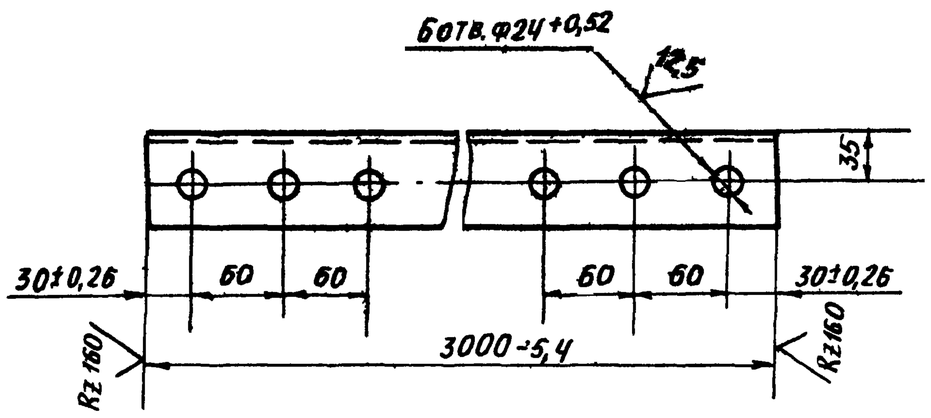

Неуказанные предельные отклонения размеров $\pm\frac{t2}{2}$

Подп. и дата | Инв. № дубл. | Взам. инв. № | Подп. и дата | Инв. № подл.

Изм.	Лист	№ докум.	Подп.	Дата
Разраб.		Вишневский		
Пров.		Зайцева		
Т. контр.		Ройзман		
Рук. гр.		Зайцева		
Н. контр.		Заруцкая		
Утв.		Ройзман		

4Т27.00.00.000

Стяжка

Лит. | Масса | Масштаб: И | | 17,2 | 1:4

Лист | Листов: | 1

Уголок $\frac{Б\text{-}63\times63\times6\ ГОСТ\ 8509\text{-}86}{Вст3\text{-}I\ ГОСТ\ 535\text{-}79}$

Госстрой СССР САНТЕХПРОЕКТ г. Москва

Копировал: Бокарева Формат А4

4Т28.00.00.000

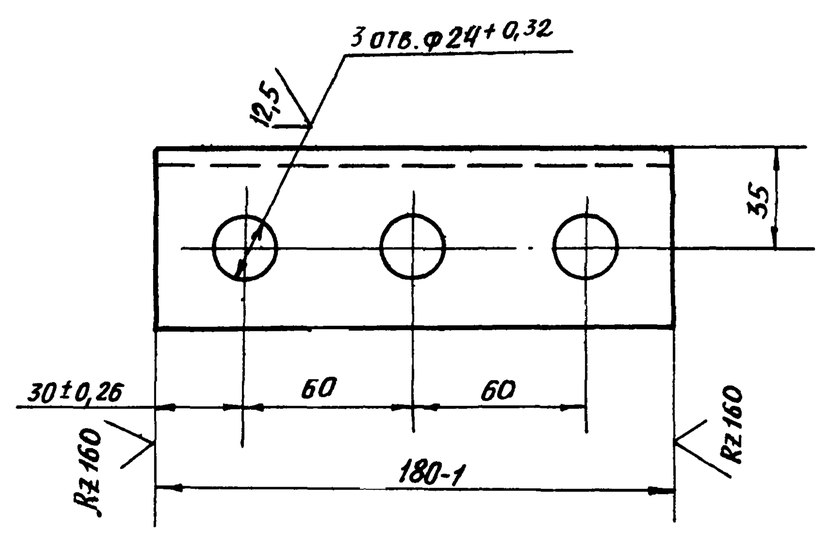

Неуказанные предельные отклонения размеров $\pm\frac{t2}{2}$

Подп. и дата | Инв. № дубл. | Взам. инв. № | Подп. и дата | Инв. № подл.

Изм.	Лист	№ докум.	Подп.	Дата
Разраб.		Вишневский		
Пров.		Зайцева		
Т. контр.		Ройзман		
Рук. гр.		Зайцева		
Н. контр.		Заруцкая		
Утв.		Ройзман		

4Т28.00.00.000

Кронштейн

Лит. | Масса | Масштаб: И | | 1,0 | 1:2

Лист | Листов: | 1

Уголок $\frac{Б\text{-}63\times63\times6\ ГОСТ\ 8509\text{-}86}{Вст3\text{-}I\ ГОСТ\ 535\text{-}79}$

Госстрой СССР САНТЕХПРОЕКТ г. Москва

Копировал: Бокарева Формат А4

4Т.25.00.00.000СБ

Альбом 33

903-1-250.87

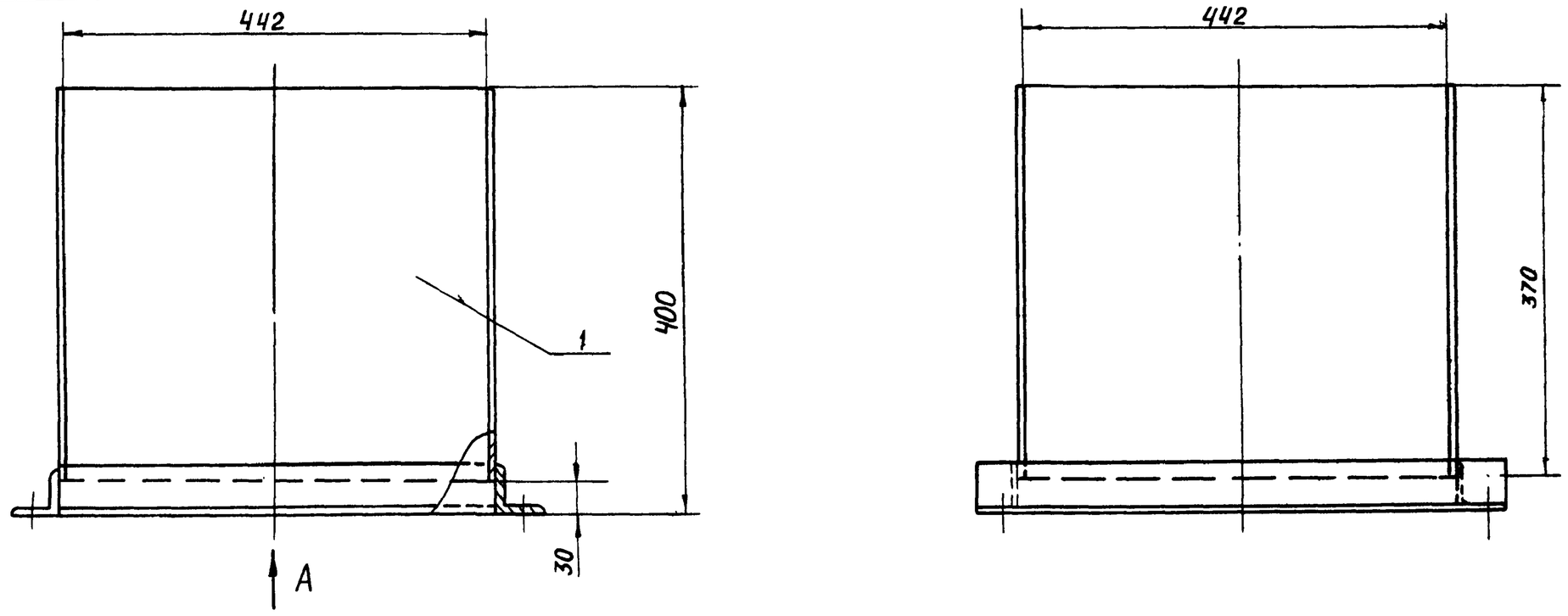

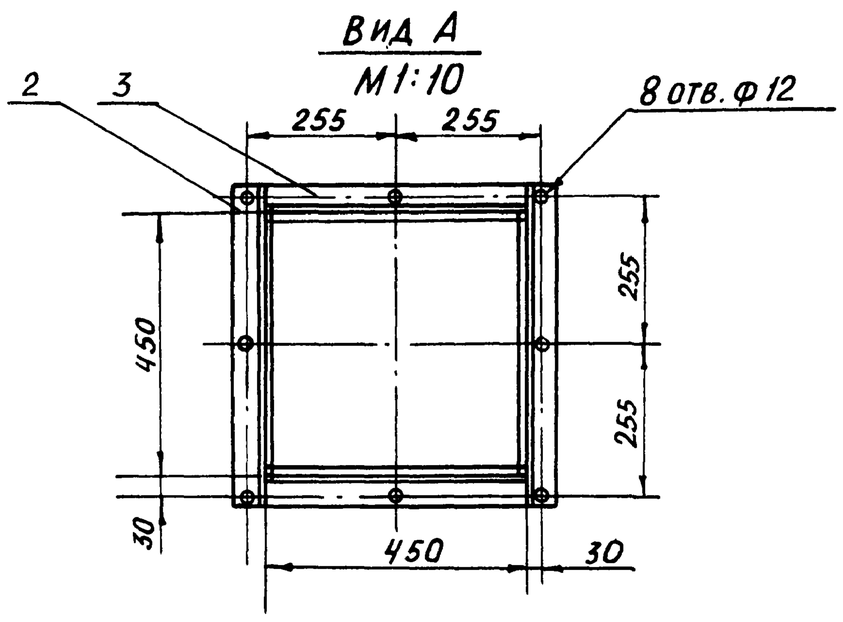

1. ПРЕДЕЛЬНЫЕ ОТКЛОНЕНИЯ РАЗМЕРОВ $\pm \frac{t2}{2}$
2. КРОМКИ РЕЗА — Rz320, ОТВЕРСТИЯ — Rz80, ОСТАЛЬНОЕ — ∇
3. СВАРНЫЕ ШВЫ ПО ГОСТ 5264-80

ЭЛЕКТРОДЫ ТИПА Э42 ГОСТ 9467-75. ВАРИТЬ ПО КОНТУРАМ ПРИЛЕГАНИЯ ДЕТАЛЕЙ. КАТЕТ ШВА — ПО НАИМЕНЬШЕЙ ТОЛЩИНЕ СВАРИВАЕМЫХ ЭЛЕМЕНТОВ.

Изм.	Лист	№ докум.	Подп.	Дата	4Т.25.00.00.000СБ			
Разраб.		Заруцкая			Патрубок типа I	Лит.	Масса	Масштаб
Пров.		Строганов				И	30,0	1:5
Т.контр.		Ройзман			Сборочный чертеж	Лист	Листов 1	
Рук.гр.		Зайцева				Госстрой СССР САНТЕХПРОЕКТ г. Москва		
Н.контр.		Вишневский						
Утв.		Ройзман						

Копировал: Формат А3

Инв. № подл. | Подп. и дата | Взам. инв. № | Инв. № дубл. | Подп. и дата

4Т.26.00.00.000СБ

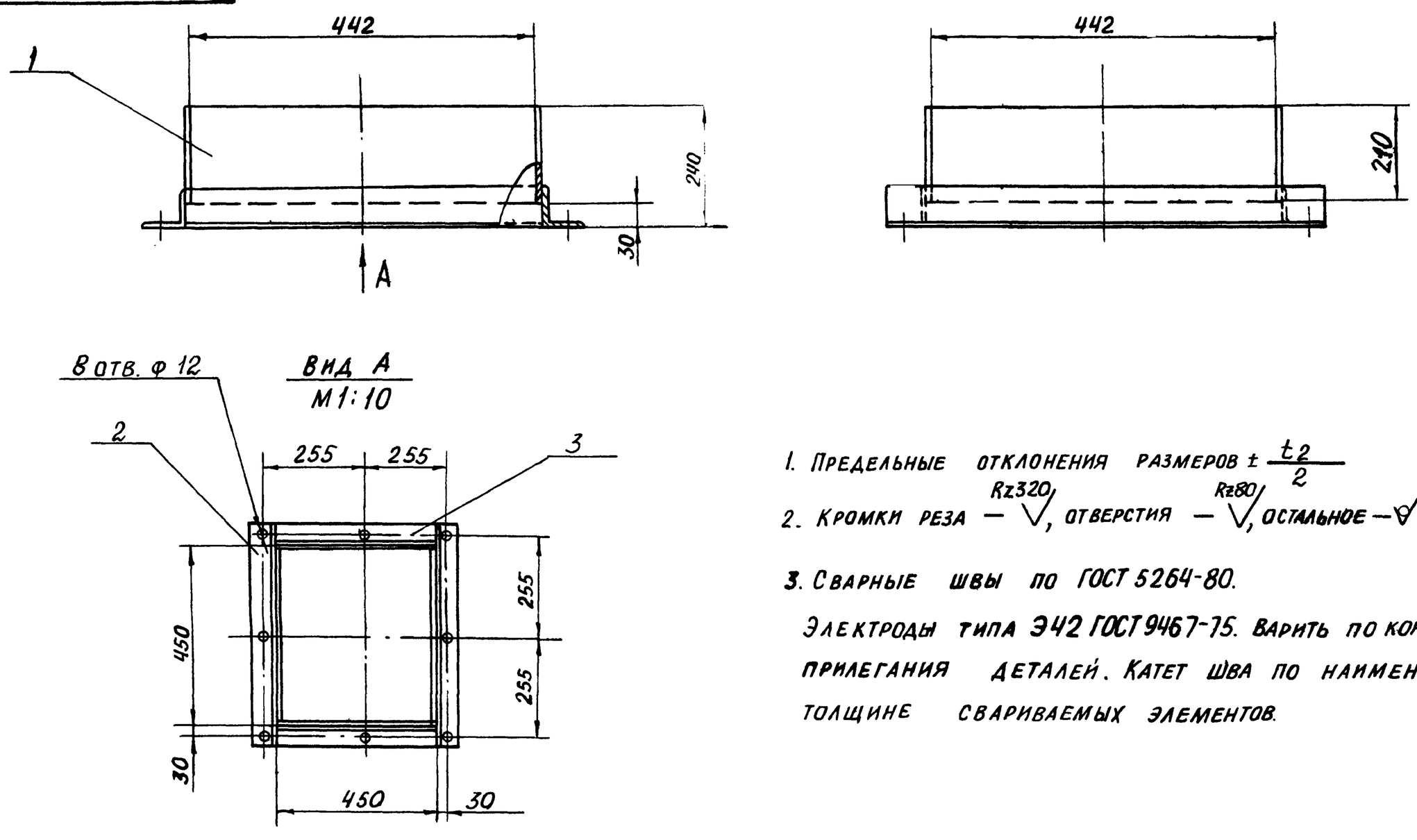

1. ПРЕДЕЛЬНЫЕ ОТКЛОНЕНИЯ РАЗМЕРОВ $\pm \frac{t2}{2}$
2. КРОМКИ РЕЗА — Rz320, ОТВЕРСТИЯ — Rz80, ОСТАЛЬНОЕ — ∇
3. СВАРНЫЕ ШВЫ ПО ГОСТ 5264-80.

ЭЛЕКТРОДЫ ТИПА Э42 ГОСТ 9467-75. ВАРИТЬ ПО КОНТУРАМ ПРИЛЕГАНИЯ ДЕТАЛЕЙ. КАТЕТ ШВА ПО НАИМЕНЬШЕЙ ТОЛЩИНЕ СВАРИВАЕМЫХ ЭЛЕМЕНТОВ.

Изм.	Лист	№ докум.	Подп.	Дата	4Т.26.00.00.000СБ			
Разраб.		Заруцкая			Патрубок типа II	Лит.	Масса	Масштаб
Пров.		Строганов				И	27,0	1:5
Т.контр.		Ройзман			Сборочный чертеж	Лист	Листов 1	
Рук.гр.		Зайцева				Госстрой СССР САНТЕХПРОЕКТ г. Москва		
Н.контр.		Вишневский						
Утв.		Ройзман						

Копировал: 22699-41 36 Формат А3

Инв. № подл. | Подп. и дата | Взам. инв. № | Инв. № дубл. | Подп. и дата

903-1-250.87 Альбом 33

4Т32.00.00.001

Rz320 (√)

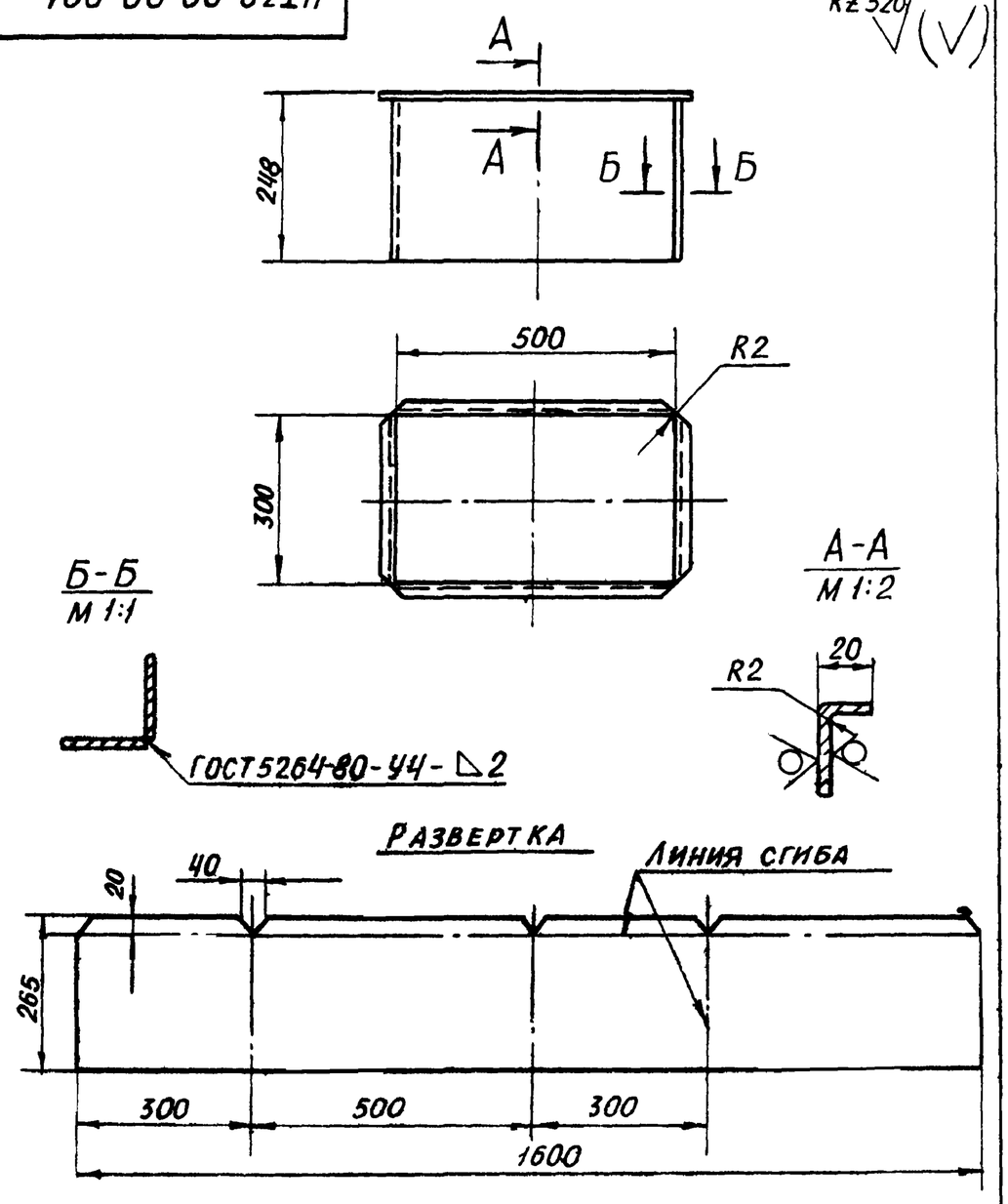

ПРЕДЕЛЬНЫЕ ОТКЛОНЕНИЯ РАЗМЕРОВ $\pm\frac{t2}{2}$

Изм.	Лист	№ докум.	Подп.	Дата	4Т32.00.00.001			
Разраб.		Вишневский			Короб	Лит.	Масса	Масш.
Пров.		Зайцева				И	6,5	1:10
Т. контр.		Ройзман				Лист	Листов 1	
Рук. гр.		Зайцева			Лист Б-ПН-2 ГОСТ 19903-74 / В Ст3-I ГОСТ 16523-70	Госстрой СССР САНТЕХПРОЕКТ г. Москва		
Н. контр.		Заруцкая						
Утв.		Ройзман						

Копировал: Бокарева Формат А4

4Т32.00.00.003

Rz320 (√)

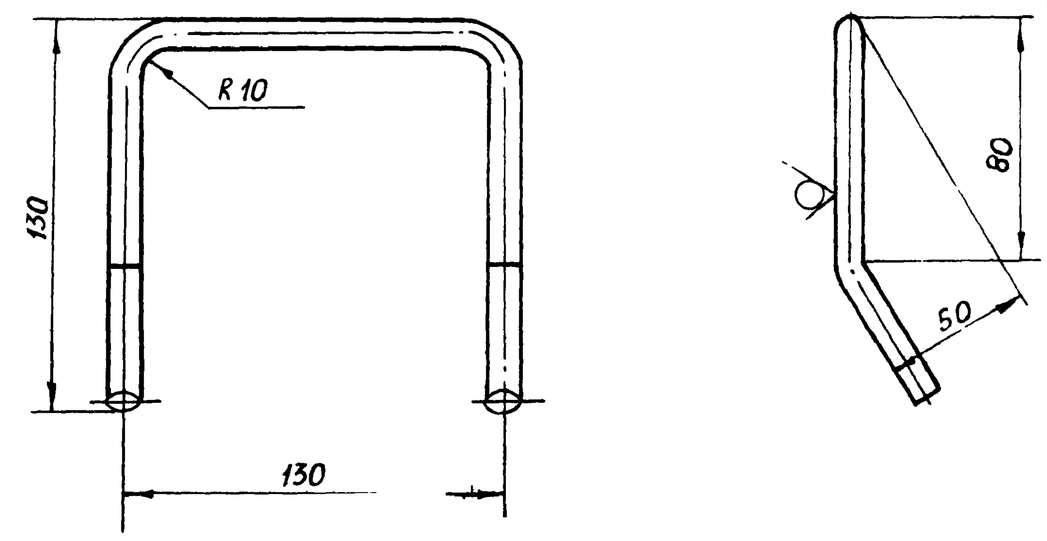

ПРЕДЕЛЬНЫЕ ОТКЛОНЕНИЯ РАЗМЕРОВ $\pm\frac{t2}{2}$

Изм.	Лист	№ докум.	Подп.	Дата	4Т32.00.00.003			
Разраб.		Вишневский			Ручка	Лит.	Масса	Масштаб
Пров.		Зайцева				И	0,2	1:2
Т. контр.		Ройзман				Лист	Листов 1	
Рук. гр.		Зайцева			Круг В10 ГОСТ 2590-71 / ВСТ3-I ГОСТ 535-79	Госстрой СССР САНТЕХПРОЕКТ г. Москва		
Н. контр.		Заруцкая						
Утв.		Ройзман						

Копировал: Бокарева Формат А4

4Т32.00.00.000СБ

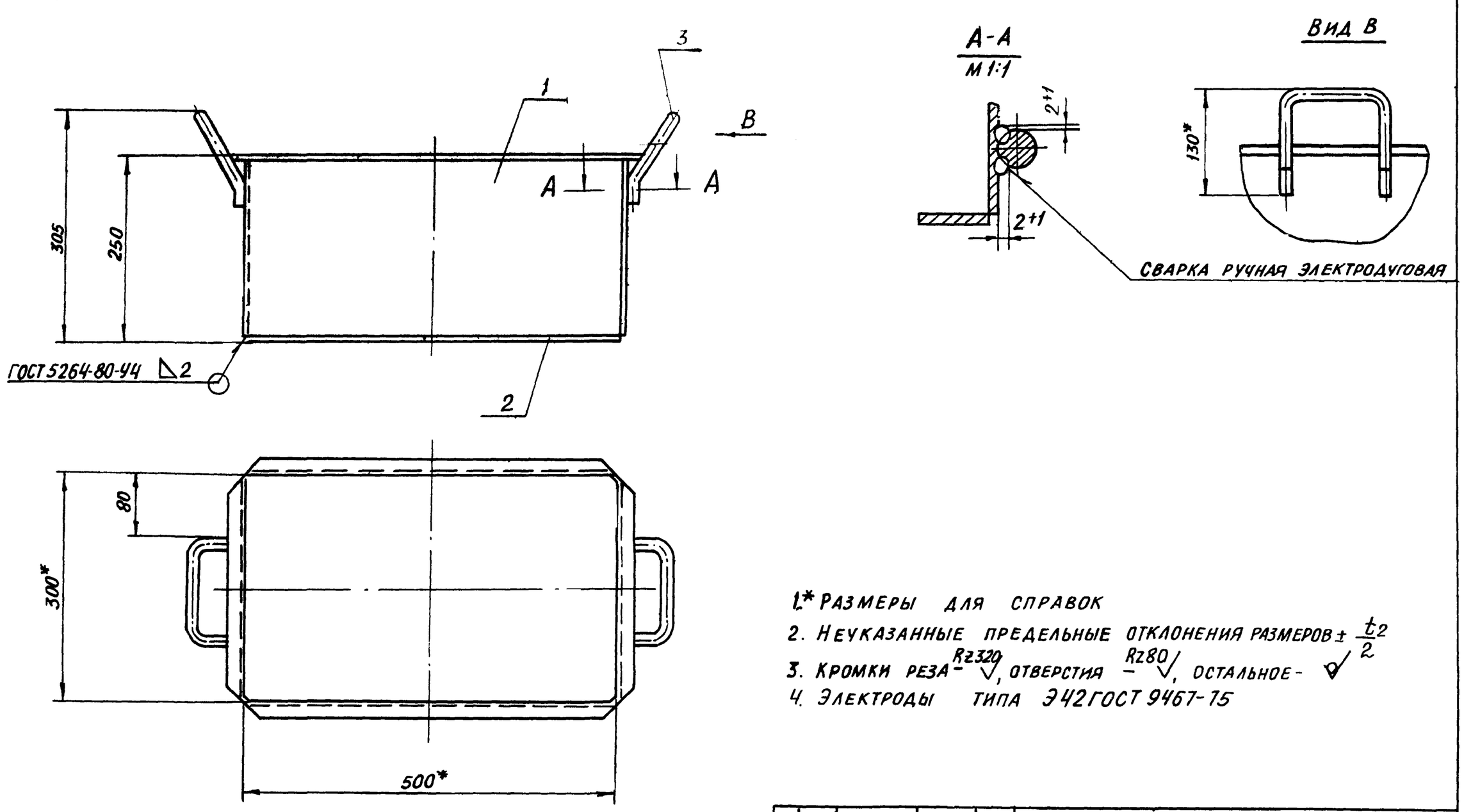

1.* Размеры для справок
2. Неуказанные предельные отклонения размеров $\pm\frac{t2}{2}$
3. Кромки реза – Rz320 √, отверстия – Rz80 √, остальное – ✓
4. Электроды типа Э42 ГОСТ 9467-75

Изм.	Лист	№ докум.	Подп.	Дата	4Т32.00.00.000СБ			
Разраб.		Вишневский			Ящик для металлических отходов. Сборочный чертеж	Лит.	Масса	Масштаб
Пров.		Зайцева				И	9,0	1:5
Т. контр.		Ройзман				Лист	Листов 1	
Рук. гр.		Зайцева				Госстрой СССР САНТЕХПРОЕКТ		
Н. контр.		Заруцкая						
Утв.		Ройзман						

Инв. № подл. | Подп. и дата | Взам. инв. № | Инв. № дубл. | Подп. и дата

Альбом 33

903-1-250.87

4Т29.00.00.000

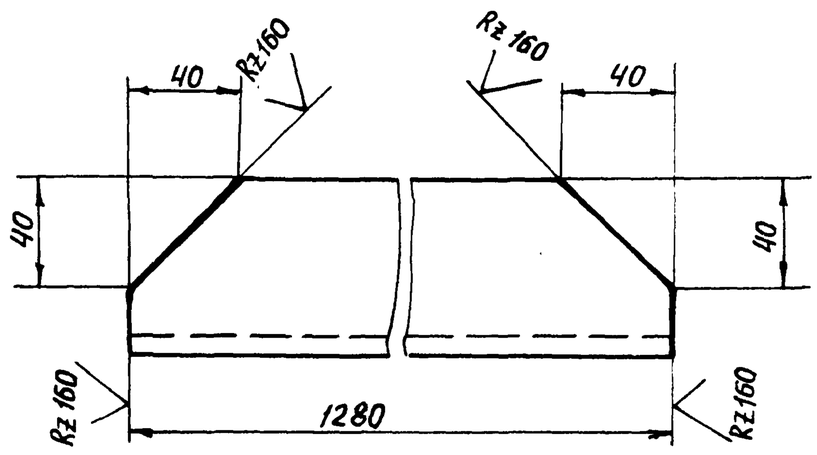

Предельные отклонения размеров $\pm \frac{t2}{2}$

Изм.	Лист	№ докум.	Подп.	Дата	4Т29.00.00.000			
Разраб.		Вишневский			Угольник	Лит. И	Масса 7,3	Масштаб 1:2
Пров.		Зайцева				Лист	Листов 1	
Т.контр.		Ройзман						
Рук.гр.		Зайцева			Уголок $\frac{Б\text{-}63\times63\times6\ ГОСТ\ 8509\text{-}86}{В\ Ст3\ I\ ГОСТ\ 535\text{-}79}$	ГОССТРОЙ СССР САНТЕХПРОЕКТ г. Москва		
Н.контр.		Зарецкая						
Утв.		Ройзман						

Подп. и дата | Инв. № дубл. | Взам. инв. № | Подп. и дата | Инв. № подл.

Копировал: Формат А4

4Т31.00.00.000

4Т31.00.00.000 – изображено

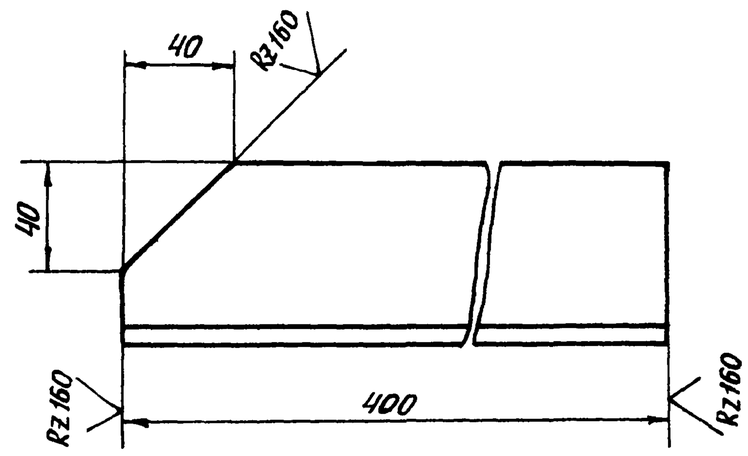

Предельные отклонения размеров $\pm \frac{t2}{2}$

Изм.	Лист	№ докум.	Подп.	Дата	4Т31.00.00.000			
Разраб.		Вишневский			Угольник	Лит. И	Масса 2,1	Масштаб 1:2
Пров.		Зайцева				Лист	Листов 1	
Т.контр.		Ройзман						
Рук.гр.		Зайцева			Уголок $\frac{Б\text{-}63\times63\times6\ ГОСТ\ 8509\text{-}86}{В\ Ст3\text{-}I\ ГОСТ\ 535\text{-}79}$	ГОССТРОЙ СССР САНТЕХПРОЕКТ г. Москва		
Н.контр.		Зарецкая						
Утв.		Ройзман						

Подп. и дата | Инв. № дубл. | Взам. инв. № | Подп. и дата | Инв. № подл.

Копировал: Формат А4

Формат	Зона	Поз.	Обозначение	Наименование	Кол.	Примеч.
				Документация		
А3			4Т32.00.00.000 СБ	Сборочный чертеж		
				Детали		
А4		1	4Т32.00.00.001	Короб	1	
Б4		2	4Т32.00.00.002	Лист		
				Лист $\frac{Б\text{-}ПН\text{-}2\text{-}ГОСТ\ 19903\text{-}74}{Вст3\text{-}I\ ГОСТ\ 16523\text{-}70}$		
				300 h14 x 500 h14	1	6,5 кг
А4		3	4Т32.00.00.003	Ручка	2	

Изм.	Лист	№ докум.	Подп.	Дата	4Т32.00.00.000			
Разраб.		Вишневский			Ящик для металлических отходов	Лит. И	Лист	Листов 1
Пров.		Зайцева				ГОССТРОЙ СССР САНТЕХПРОЕКТ г. Москва		
Рук.гр.		Зайцева						
Н.контр.		Зарецкая						
Утв.		Ройзман						

Подп. и дата | Инв. № дубл. | Взам. инв. № | Подп. и дата | Инв. № подл.

Копировал:

Формат	Зона	Поз.	Обозначение	Наименование	Кол.	Примеч.
				Документация		
А2			4Т33.00.00.000 СБ	Сборочный чертеж		
				Сборочные единицы		
А4		1	4Т33.01.00.000	Опора	1	
А4		2	4Т33.02.00.000	Ограждение	1	
А4		3	4Т33.03.00.000	Рама	1	
				Детали		
Б4		4	4Т33.00.00.001	Связь.		
				Уголок $\frac{Б\text{-}75\times75\times5\ ГОСТ8509\text{-}86}{Вст3\text{-}I\ ГОСТ535\text{-}79}$		

Подп. и дата | Инв. № дубл. | Взам. инв. № | Подп. и дата | Инв. № подл.

Изм.	Лист	№ докум.	Подп.	Дата	4Т33.00.00.000		
Разраб.		Заруцкая			Опора блоков	Лит.	Лист	Листов
Пров.		Строганов				И		1
Рук. гр.		Зайцева				Госстрой СССР САНТЕХПРОЕКТ г. Москва		
Н. контр.		Вишневский						
Утв.		Ройзман						

Копировал: Формат А4

Формат	Зона	Поз.	Обозначение	Наименование	Кол.	Примеч.
				Документация		
А3			4Т33.01.00.000СБ	Сборочный чертеж		
				Детали		
Б4		1	4Т33.01.00.001	Стойка		
				Швеллер $\frac{14\ ГОСТ8240\text{-}72}{Вст3\text{-}I\ ГОСТ535\text{-}79}$		
				L=2645 h14	2	32,5кг
Б4		2	4Т33.01.00.002	Стойка		
				Швеллер $\frac{14\ ГОСТ8240\text{-}72}{Вст3\text{-}I\ ГОСТ535\text{-}79}$		
				L=2570 h14	2	31,6кг
Б4		3	4Т33.01.00.003	Связь		
				Уголок $\frac{Б\text{-}75\times75\times8\ ГОСТ8509\text{-}86}{Вст3\text{-}I\ ГОСТ535\text{-}79}$		
				L=1440 h14	4	13,0кг
Б4		4	4Т33.01.00.004	Связь		
				Уголок $\frac{Б\text{-}75\times75\times8\ ГОСТ8509\text{-}86}{Вст3\text{-}I\ ГОСТ535\text{-}79}$		
				L=1144 h14	2	10,3кг

Подп. и дата | Инв. № дубл. | Взам. инв. № | Подп. и дата | Инв. № подл.

Изм.	Лист	№ докум.	Подп.	Дата	4Т33.01.00.000		
Разраб.		Заруцкая			Опора	Лит.	Лист	Листов
Пров.		Строганов				И	1	2
Рук. гр.		Зайцева				Госстрой СССР САНТЕХПРОЕКТ г. Москва		
Н. контр.		Вишневский						
Утв.		Ройзман						

Копировал: Формат А4

Формат	Зона	Поз.	Обозначение	Наименование	Кол.	Примеч.
А4		5	4Т33.03.00.001	Ребро	8	
Б4		6	4Т33.01.00.005	Основание		
				Лист $\frac{Б\text{-}ПН\text{-}10\ ГОСТ19903\text{-}74}{Вст3\text{-}I\ ГОСТ14637\text{-}79}$		
				400 h14 x 400 h14	2	12,5кг
Б4		7	4Т33.01.00.006	Связь		
				Лист $\frac{Б\text{-}ПН\text{-}10\ ГОСТ19903\text{-}74}{Вст3\text{-}I\ ГОСТ14637\text{-}79}$		
				100 h14 x 240 h14	16	1,9кг
Б4		8	4Т33.01.00.007	Ребро		
				Лист $\frac{Б\text{-}ПН\text{-}10\ ГОСТ19903\text{-}74}{Вст3\text{-}I\ ГОСТ14637\text{-}79}$	4	4,9кг

Подп. и дата | Инв. № дубл. | Взам. инв. № | Подп. и дата | Инв. № подл.

Изм.	Лист	№ докум.	Подп.	Дата	4Т33.01.00.000			Лист
								2

Копировал: Формат А4

Формат	Зона	Поз.	Обозначение	Наименование	Кол.	Примеч.
				Документация		
А3			4Т33.02.00.000СБ	Сборочный чертеж		
				Детали		
Б4		1	4Т33.02.00.001	Связь		
				Полоса $\frac{4\times40\ ГОСТ103\text{-}76}{Вст3\text{-}I\ ГОСТ535\text{-}79}$	4	1,1кг
Б4		2	4Т33.02.00.002	Каркас		
				Полоса $\frac{4\times40\ ГОСТ103\text{-}76}{Вст3\text{-}I\ ГОСТ535\text{-}79}$		
				L-2000 h14	5	2,5кг

Подп. и дата | Инв. № дубл. | Взам. инв. № | Подп. и дата | Инв. № подл.

Изм.	Лист	№ докум.	Подп.	Дата	4Т33.02.00.000		
Разраб.		Заруцкая			Ограждение	Лит.	Лист	Листов
Пров.		Строганов				И		1
Рук. гр.		Зайцева				Госстрой СССР САНТЕХПРОЕКТ г. Москва		
Н. контр.		Вишневский						
Утв.		Ройзман						

Копировал: 22699-41 39 Формат А4

903-1-250.87 Альбом 33

4Т33.00.00.000СБ

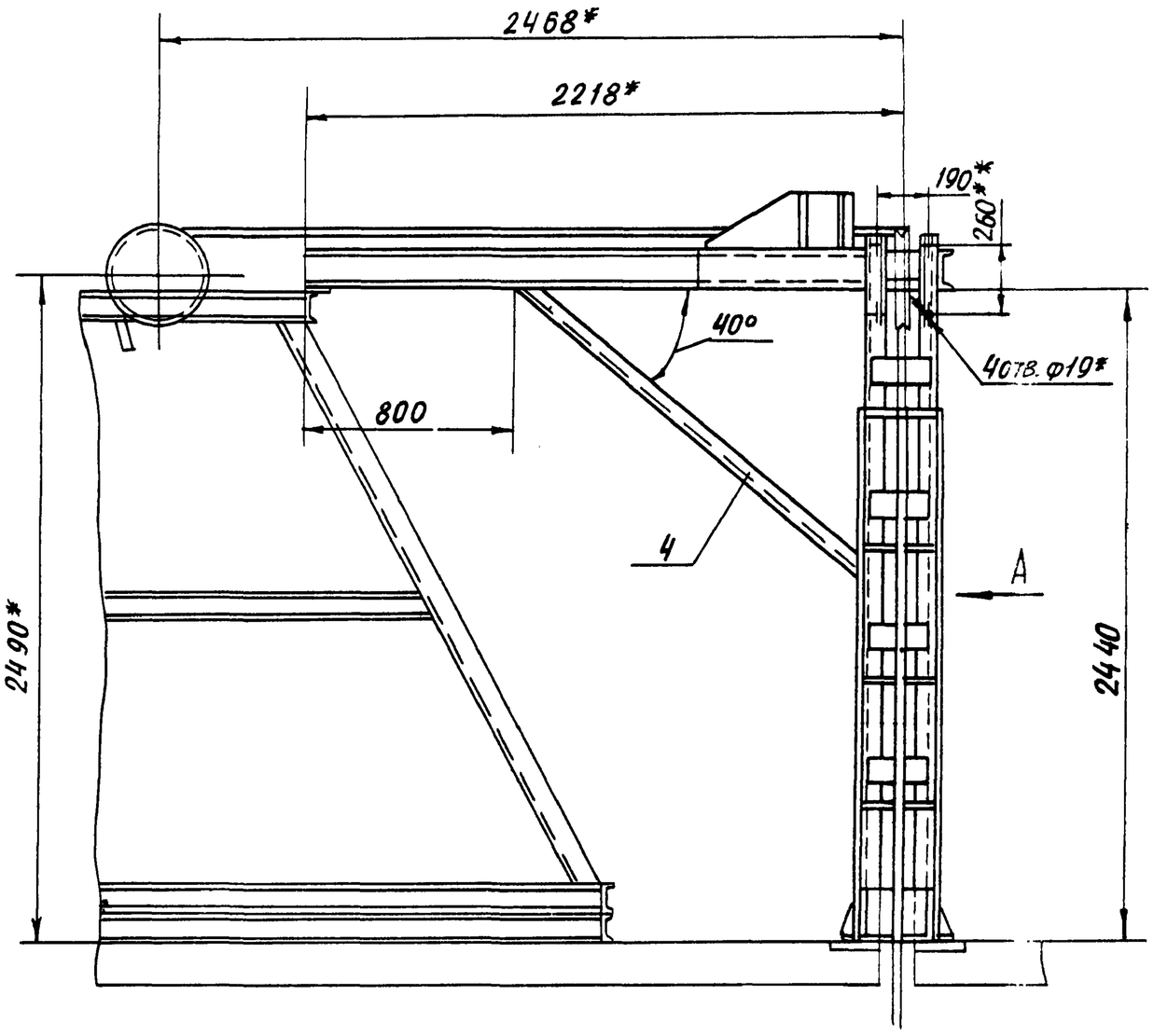

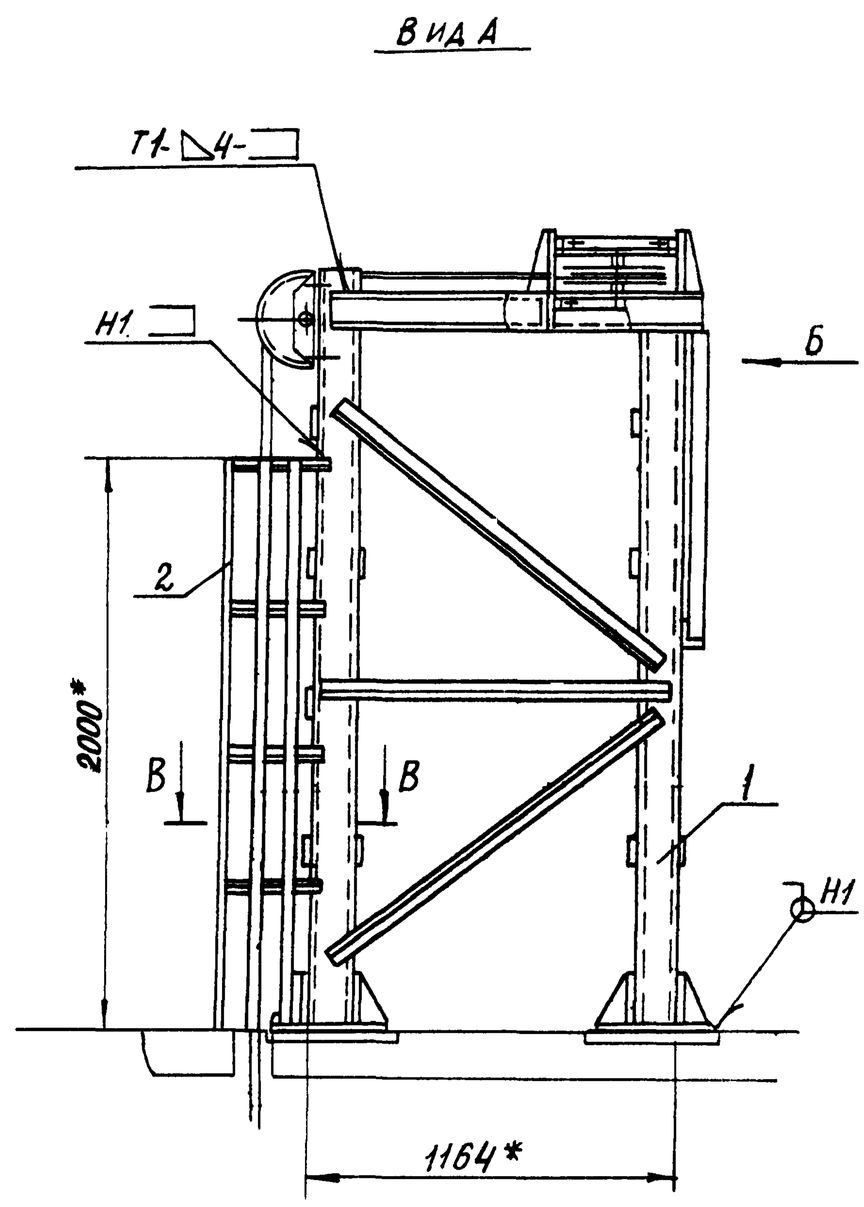

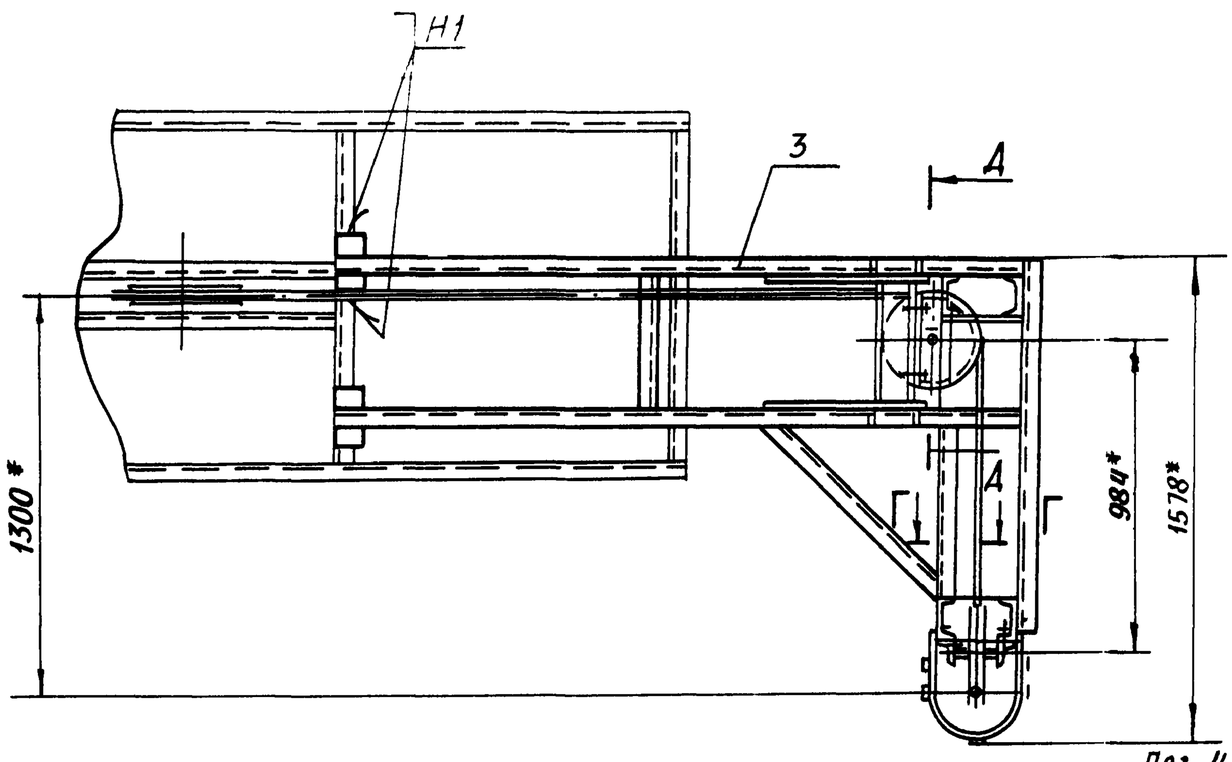

Г-Г
М1:10

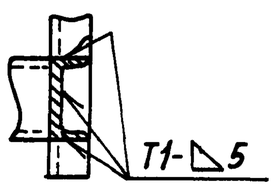

В-В
М1:10

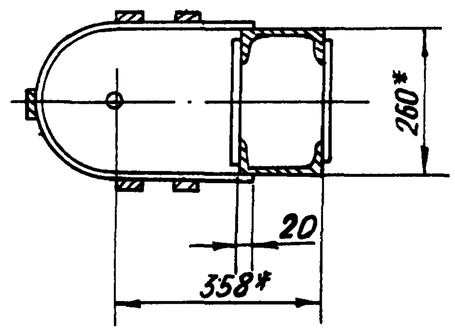

Поз. 4
М1:5

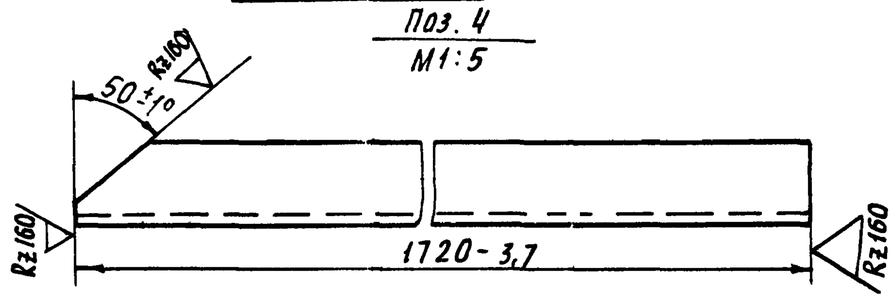

А-А ПОВЕРНУТО
М1:10

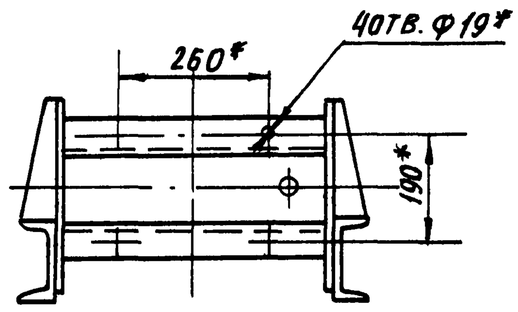

Вид Б

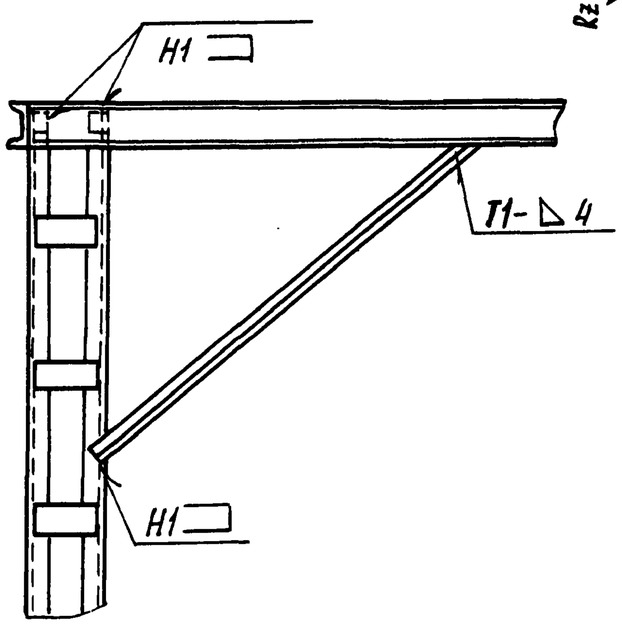

1.* РАЗМЕРЫ ДЛЯ СПРАВОК

2. ПРЕДЕЛЬНЫЕ ОТКЛОНЕНИЯ РАЗМЕРОВ $\pm\frac{t2}{2}$

3. СВАРНЫЕ ШВЫ ПО ГОСТ 5264-80
ЭЛЕКТРОДЫ ТИПА Э42 ГОСТ 9467-75

					4Т33.00.00.000СБ			
Изм.	Лист	№ докум.	Подп.	Дата	Опора блоков сборочный чертеж	Лит.	Масса	Масштаб
Разраб.		Зарецкая				И	428,0	1:20
Пров.		Строганов				Лист	Листов 1	
Т. контр.		Ройзман				ГОССТРОЙ СССР САНТЕХПРОЕКТ г. МОСКВА		
Рук. гр.		Зайцева						
Н. контр.		Вишневский						
Утв.		Ройзман						

Инв. № подл. | Подп. и дата | Взам. инв. № | Инв. № дубл. | Подп. и дата

Копировал: 22699-41 40 Формат А2

4Т33 01.00.000СБ

Альбом 33

903-1-250.87

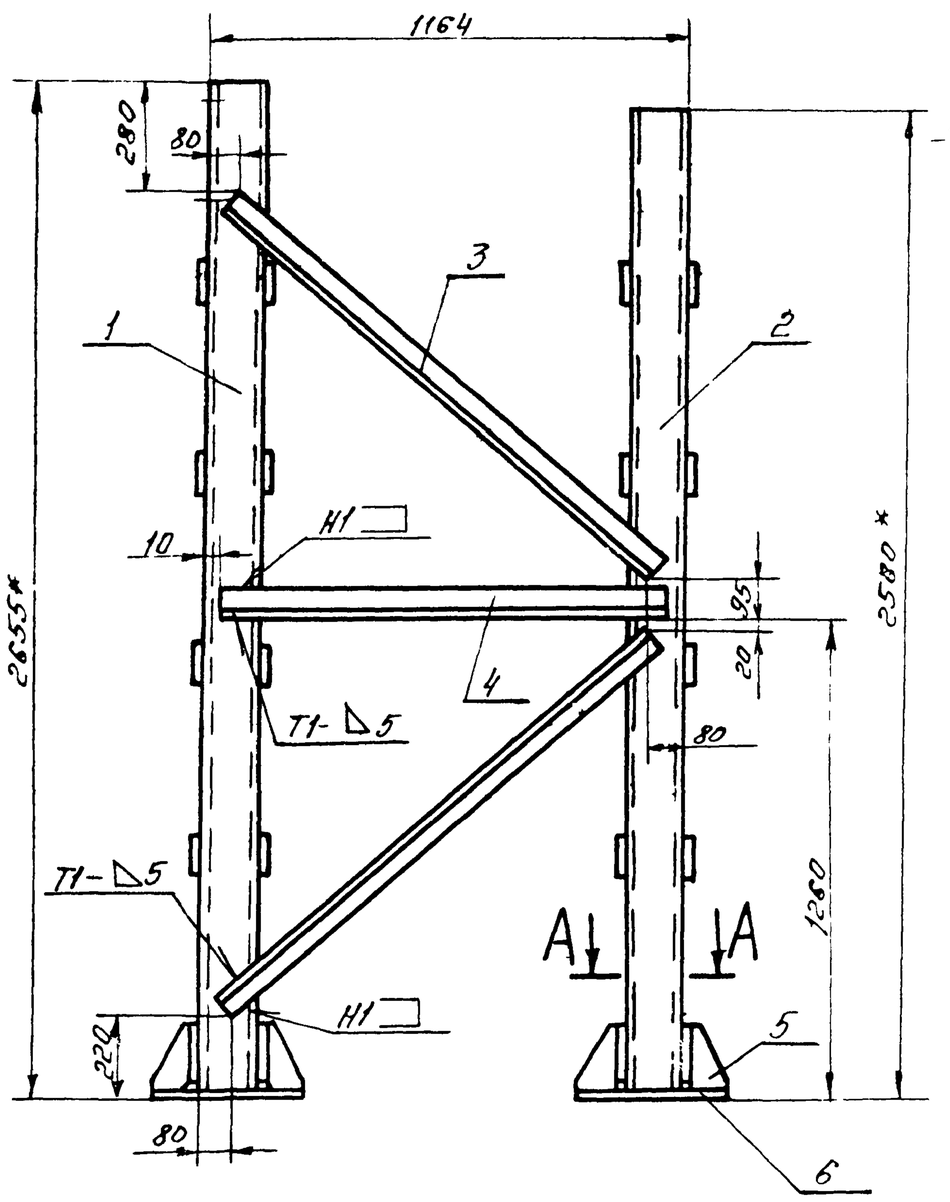

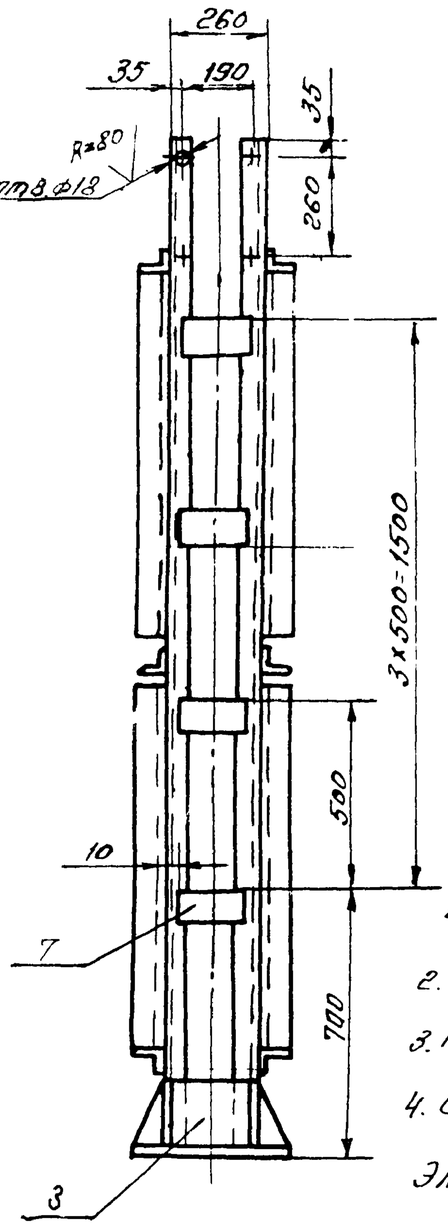

А-А
М1:10

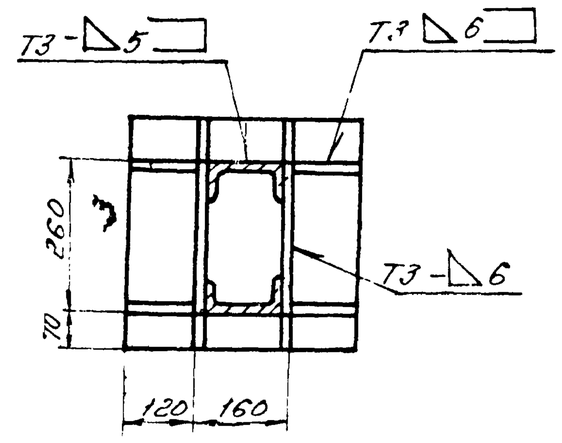

Поз. 8
М1:10

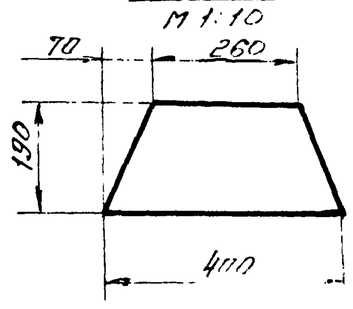

1.* Размеры для справок.

2. Предельные отклонения размеров $\pm\frac{t2}{2}$.

3. Кромки реза — Rz320, остальное — ∇.

4. Сварные швы по ГОСТ 5264-80.

Электроды типа Э42 ГОСТ 9467-75.

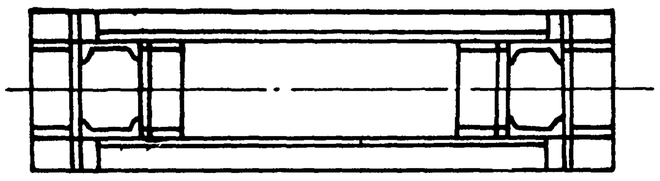

					4Т33.01.00.000СБ			
Изм.	Лист	№ докум.	Подп.	Дата	Опора. Сборочный чертеж.	Лит.	Масса	Масшт.
Разраб.		Зарецкая				И	283,0	1:15
Пров.		Строганов				Лист	Листов 1	
Т. контр.		Ройзман					Госстрой СССР САНТЕХПРОЕКТ г. Москва	
Рук. гр.		Зайцева						
Н. контр.		Вишневский						
Утв.		Ройзман						

Инв. № подл. | Подп. и дата | Взам. инв. № | Инв. № дубл. | Подп. и дата

Копировал: Формат А3

4Т33.02.00.000СБ

Поз. 1
М1:5

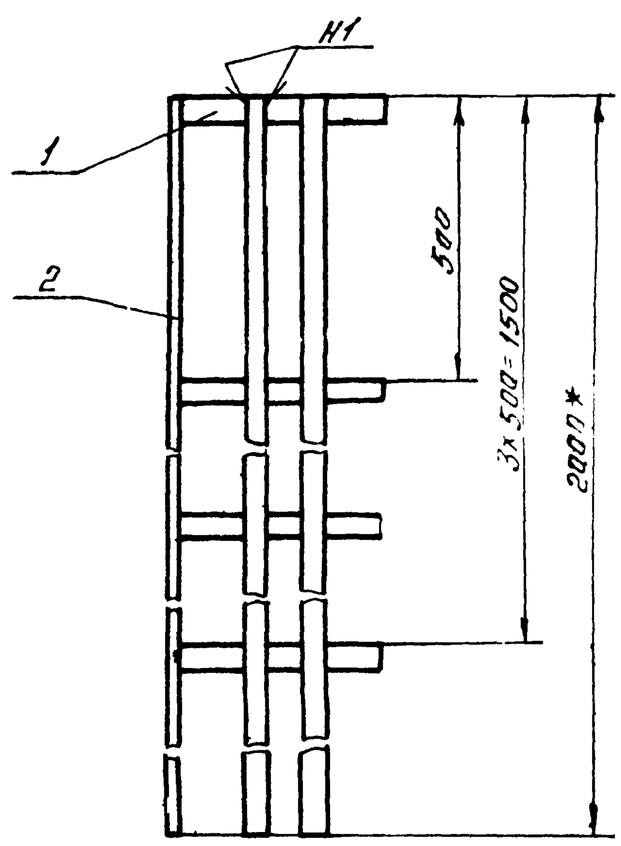

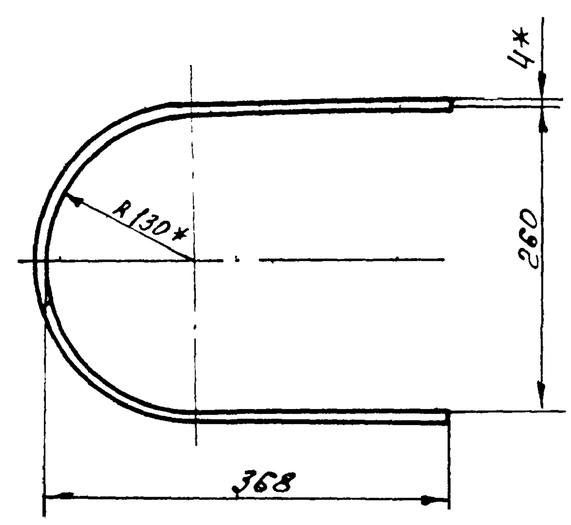

1.* Размеры для справок.

2. Предельные отклонения размеров $\pm\frac{t2}{2}$.

3. Кромки реза — Rz320, отверстия — Rz80, остальное — ∇.

4. Сварные швы по ГОСТ 5264-80.

Электроды типа Э42 ГОСТ 9467-75.

					4Т33.02.00.000СБ			
Изм.	Лист	№ докум.	Подп.	Дата	Ограждение. Сборочный чертеж.	Лит.	Масса	Масшт.
Разраб.		Зарецкая				И	17,0	1:10
Пров.		Строганов				Лист	Листов 1	
Т. контр.		Ройзман					Госстрой СССР САНТЕХПРОЕКТ г. Москва	
Рук. гр.		Зайцева						
Н. контр.		Вишневский						
Утв.		Ройзман						

Инв. № подл. | Подп. и дата | Взам. инв. № | Инв. № дубл. | Подп. и дата

 Копировал: Плешкова Формат А3

Альбом 33 903-1-250.87

Формат	Зона	Поз.	Обозначение	Наименование	Кол.	Примеч.
				Документация		
А3			4Т33.03.00.000СБ	Сборочный чертеж		
				Детали		
А4		1	4Т33.03.00.001-01	Ребро	4	
Б4		2	4Т33.03.00.002	Балка		
				Швеллер $\frac{14ГОСТ8240-72}{Вст3-IГОСТ535-79}$		
				L=2348h14	2	28,8кг
Б4		3	4Т33.03.00.003	Балка		
				Швеллер $\frac{14ГОСТ8240-72}{Вст3-IГОСТ535-79}$		
				L=480h14	1	6,0кг
Б4		4	4Т33.03.00.004	Балка		
				Швеллер $\frac{14ГОСТ8240-72}{Вст3-IГОСТ535-79}$		
				L=460h14	2	5,6кг
Б4		5	4Т33.03.00.005	Планка 100h14×200h14		
				Лист Б-ПН-10ГОСТ19903-74 Вст3-IГОСТ14637-79	2	1,6кг

Изм.	Лист	№ докум.	Подп.	Дата	4Т33.03.00.000		
Разраб.	Зарицкая				Рама	Лит.	Лист 1 / Листов 2
Пров.	Строганов					Госстрой СССР САНТЕХПРОЕКТ г. Москва	
Рук. гр.	Зайцева						
Н. контр.	Вишневский						
Утв.	Ройзман						

Копировал: Формат А4

Формат	Зона	Поз.	Обозначение	Наименование	Кол.	Примеч.
А4		6	4Т33.03.00.006	Раскос	1	
А4		7	4Т33.03.00.007	Балка	1	
Б4		8	4Т3.303.00.008	Балка		
				Швеллер $\frac{14ГОСТ8240-72}{Вст3-IГОСТ535-79}$		
				L=1212h14	1	15,0кг
А4		9	4Т33.03.00.009	Косынка	2	

4Т33.03.00.000 Лист 2

Копировал: Формат А4

4Т33.03.00.000СБ

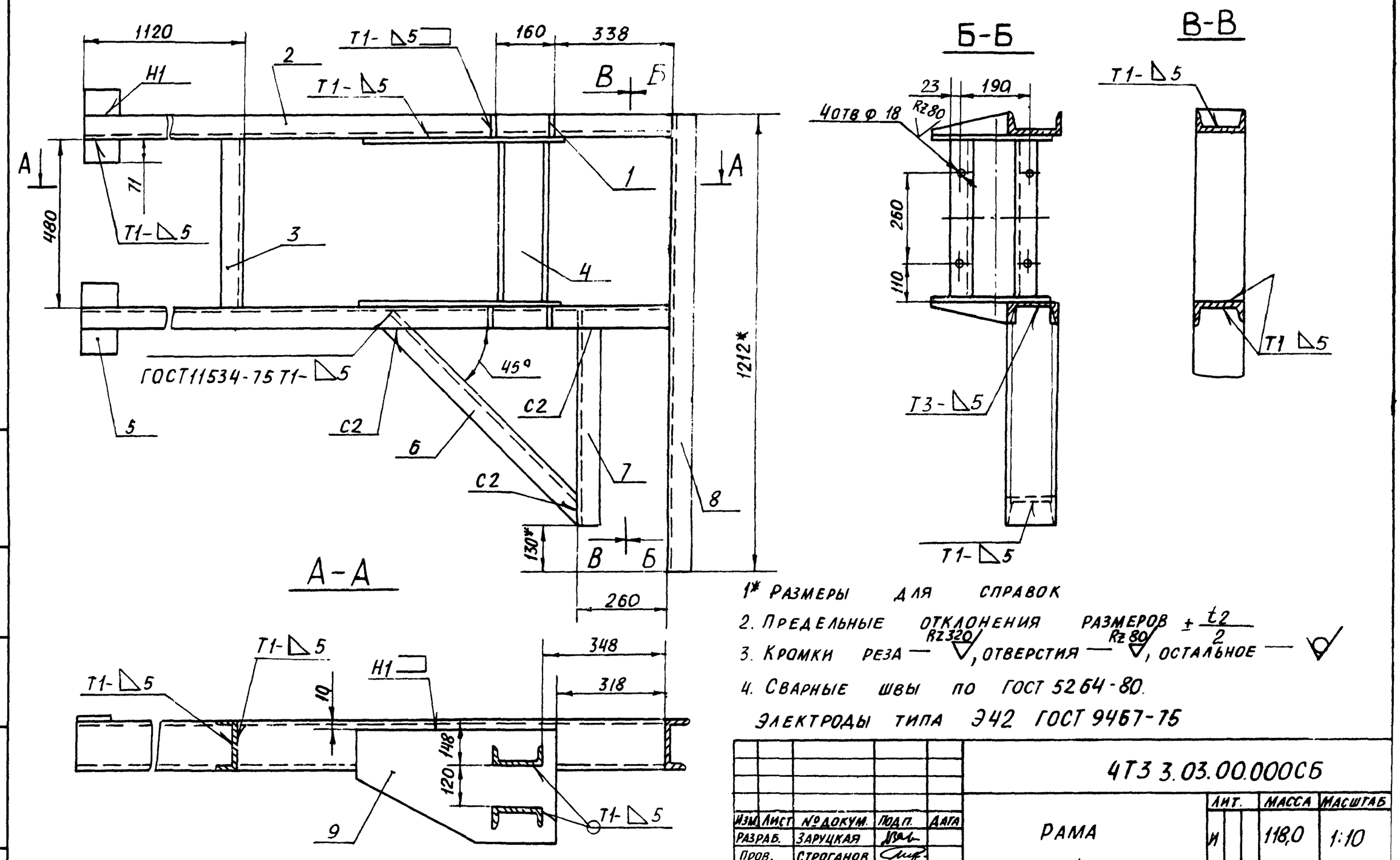

1* Размеры для справок

2. Предельные отклонения размеров $\pm\frac{t2}{2}$

3. Кромки реза — Rz320, отверстия — Rz80, остальное —

4. Сварные швы по ГОСТ 5264-80.

Электроды типа Э42 ГОСТ 9467-75

Изм.	Лист	№ докум.	Подп.	Дата	4Т3 3.03.00.000СБ			
Разраб.	Зарицкая				Рама	Лит.	Масса	Масштаб
Пров.	Строганов					И	118,0	1:10
Т. контр.	Ройзман				Сборочный чертеж	Лист	Листов 1	
Рук. гр.	Зайцева					Госстрой СССР САНТЕХПРОЕКТ г. Москва		
Н. контр.	Вишневский							
Утв.	Ройзман							

Копировал 22699-41 42 Формат А3

903-1-250.87 Альбом 33

4Т33.03.00.001

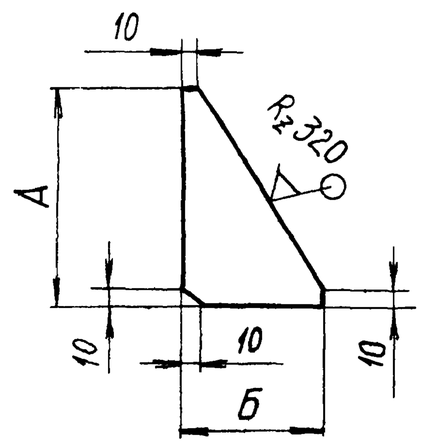

Обозначение	Размеры, мм		Масса, кг
	А	Б	
4Т33.03.00.001	190	120	0,9
-01	228	58	0,5

Предельные отклонения размеров $\pm \frac{t_2}{2}$

Изм	Лист	№ докум.	Подп.	Дата	4Т33.03.00.001			
Разраб.		Заруцкая			Ребро	Лит. И	Масса см. табл.	Масштаб 1:5
Пров.		Строганов				Лист	Листов 1	
Т. контр.		Ройзман			Лист Б-ОН-10 ГОСТ 19903-74 / Вст3-I ГОСТ 14637-79	ГОССТРОЙ СССР САНТЕХПРОЕКТ г. Москва		
Рук. гр.		Зайцева						
Н. контр.		Вишневский						
Утв.		Ройзман						

Копировал Формат А4

Взам. инв. № | Инв. № дубл. | Подп. и дата | Инв. № подл.

4Т33.03.00.006

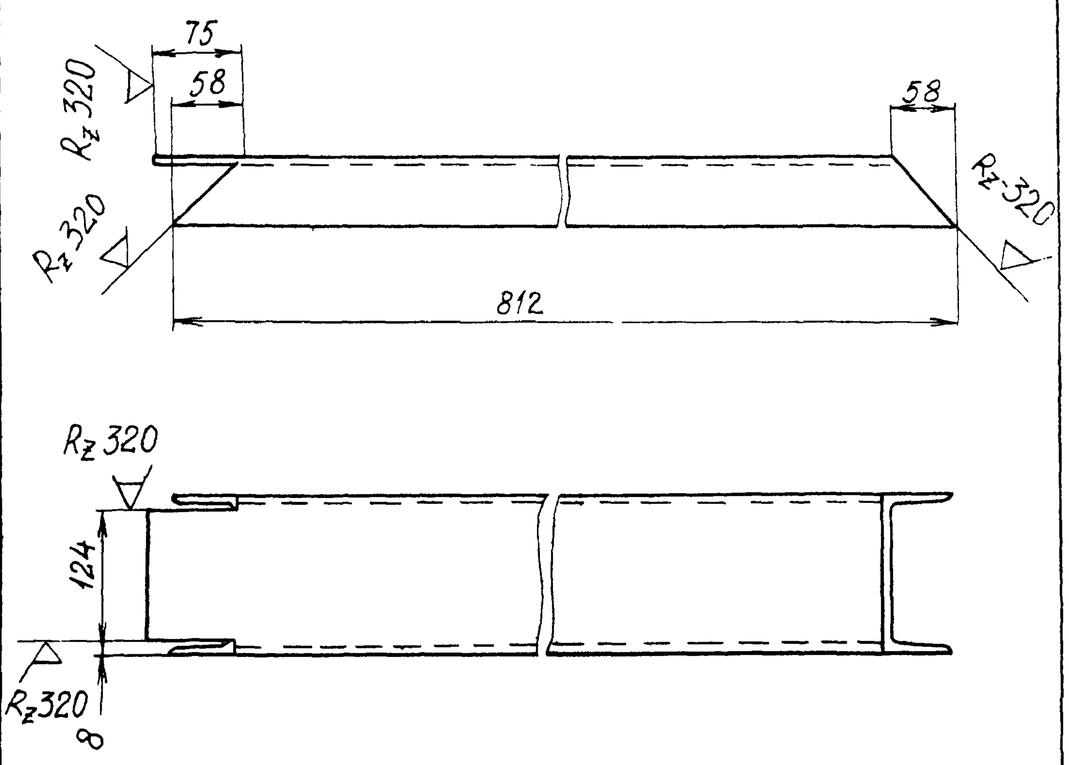

Предельные отклонения размеров $\pm \frac{t_2}{2}$

Изм	Лист	№ докум.	Подп.	Дата	4Т33.03.00.006			
Разраб.		Заруцкая			Раскос	Лит. И	Масса 10,0	Масштаб 1:5
Пров.		Строганов				Лист	Листов 1	
Т. контр.		Ройзман			Швеллер 14 ГОСТ 8240-72 / Вст3-I ГОСТ 535-79	ГОССТРОЙ СССР САНТЕХПРОЕКТ г. Москва		
Рук. гр.		Зайцева						
Н. контр.		Вишневский						
Утв.		Ройзман						

Копировал Формат А4

Взам. инв. № | Инв. № дубл. | Подп. и дата | Инв. № подл.

4Т33.03.00.007

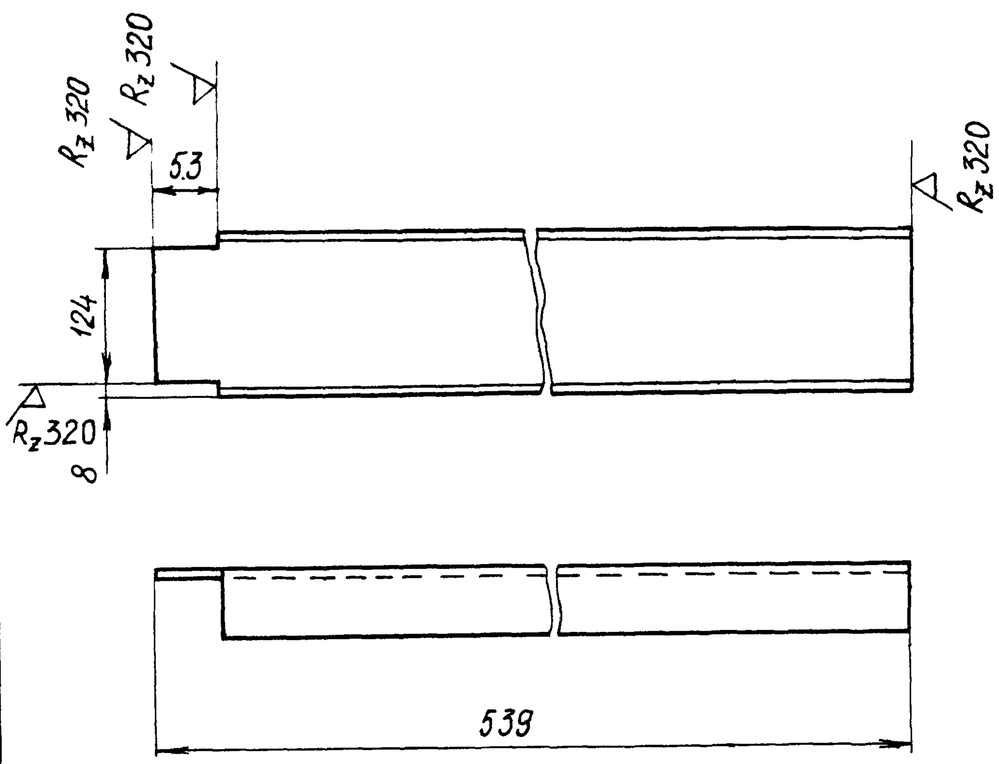

Предельные отклонения размеров $\pm \frac{t_2}{2}$

Изм	Лист	№ докум.	Подп.	Дата	4Т33.03.00.007			
Разраб.		Заруцкая			Балка	Лит. И	Масса 6,5	Масштаб 1:5
Пров.		Строганов				Лист	Листов 1	
Т. контр.		Ройзман			Швеллер 14 ГОСТ 8240-72 / Вст3-I ГОСТ 535-79	ГОССТРОЙ СССР САНТЕХПРОЕКТ г. Москва		
Рук. гр.		Зайцева						
Н. контр.		Вишневский						
Утв.		Ройзмин						

Копировал: Формат А4

Взам. инв. № | Инв. № дубл. | Подп. и дата | Инв. № подл.

4Т33.03.00.009

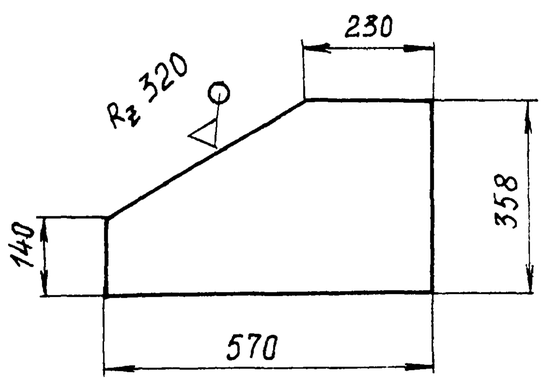

Предельные отклонения размеров $\pm \frac{t_2}{2}$

Изм.	Лист	№ докум.	Подп.	Дата	4Т33.03.00.009			
Разраб.		Заруцкая			Косынка	Лит. И	Масса 2,9	Масштаб 1:10
Пров.		Строганов				Лист	Листов 1	
Т. контр.		Ройзман			Лист Б-ПН-10 ГОСТ 19903-74 / Вст3-I ГОСТ 14637-79	ГОССТРОЙ СССР САНТЕХПРОЕКТ г. Москва		
Рук. гр.		Зайцева						
Н. контр.		Вишневский						
Утв.		Ройзман						

22699-41 43 Копировал: Формат А4

ЧТ34.00.00.000СБ

Альбом 33

903-1-250.87

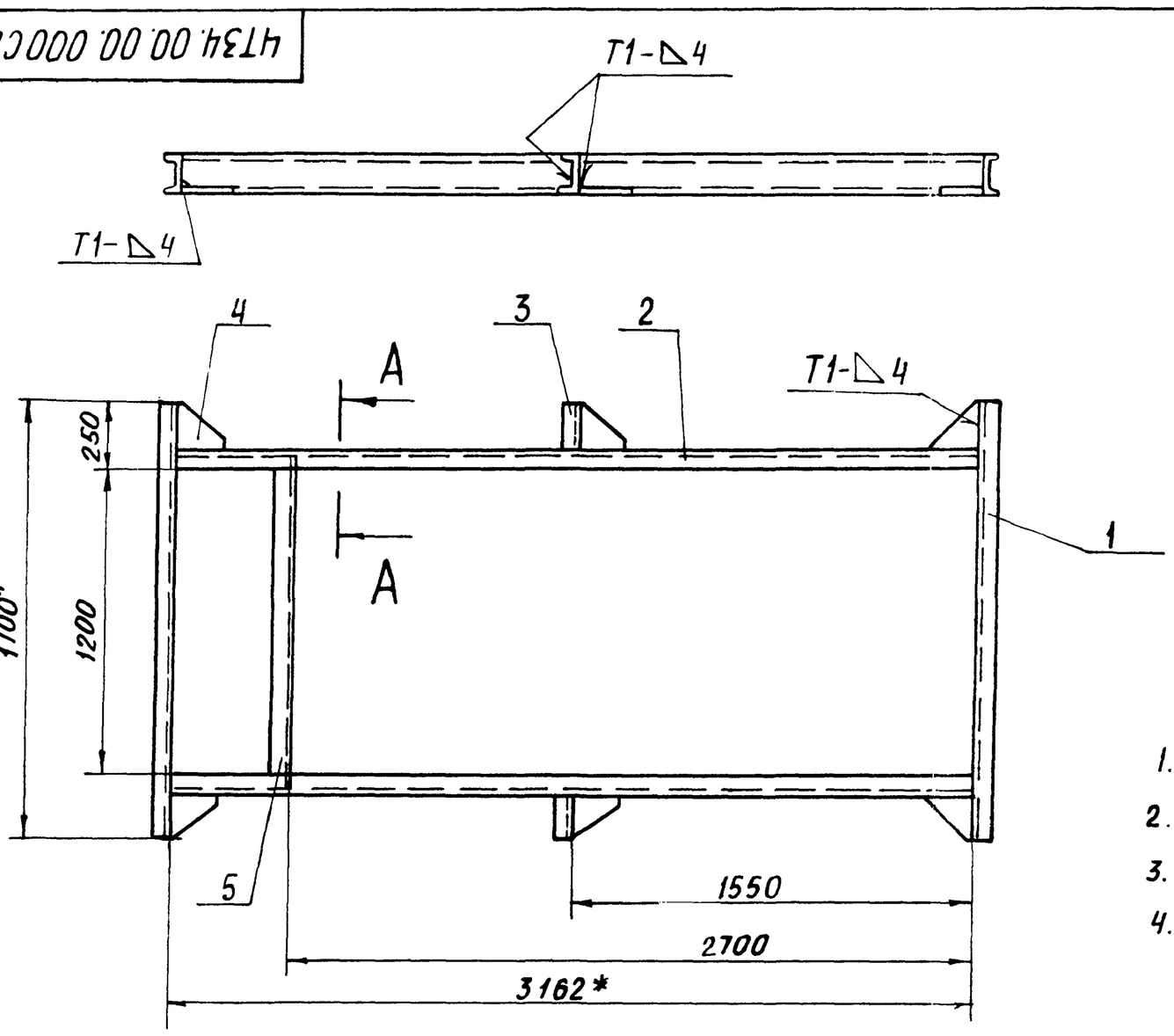

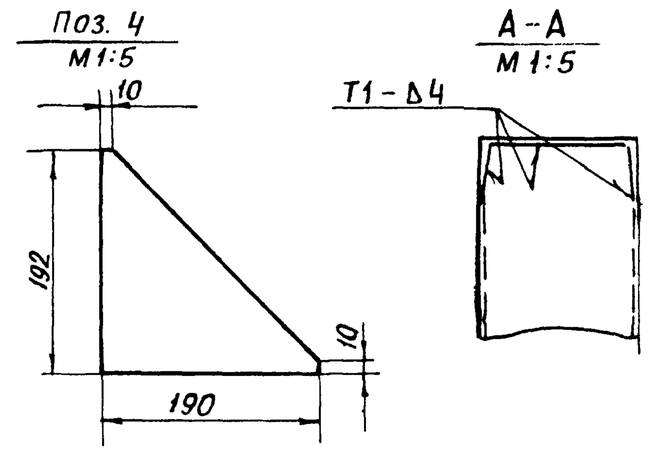

1.* Размеры для справок

2. Предельные отклонения размеров $\pm\frac{t2}{2}$

3. Кромки реза - $\overset{Rz320}{\nabla}$, остальное - ∇

4. Сварные швы по ГОСТ 5264-80. Электроды типа Э42 ГОСТ 9467-75

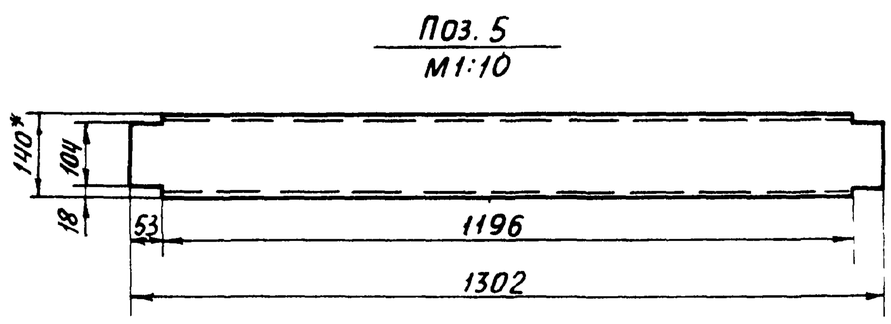

Изм	Лист	№ докум.	Подп.	Дата	ЧТ34.00.00.000СБ			
Разраб.		Вишневский			Рама I Сборочный чертеж	Лит.	Масса	Масштаб
Пров.		Зайцева				И	148,3	1:20
Т.контр.		Ройзман				Лист	Листов 1	
Рук.гр.		Зайцева				Госстрой СССР САНТЕХПРОЕКТ г Москва		
Н.контр.		Заруцкая						
Утв.		Ройзман						

Копировал. Формат А3

Инв. № подл. | Подп. и дата | Взам. инв. № | Инв. № дубл. | Подп. и дата

ЧТ35.00.00.000СБ

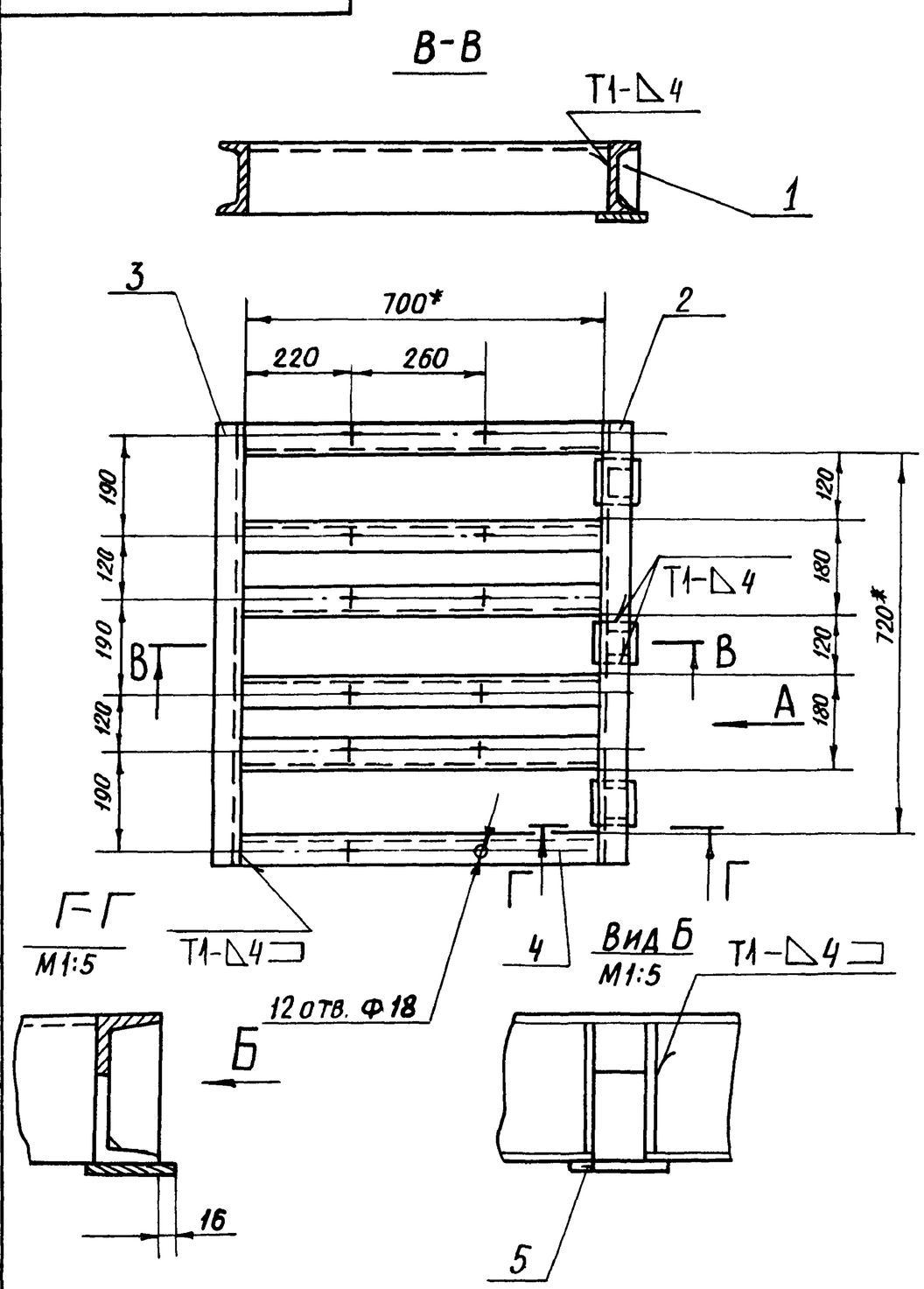

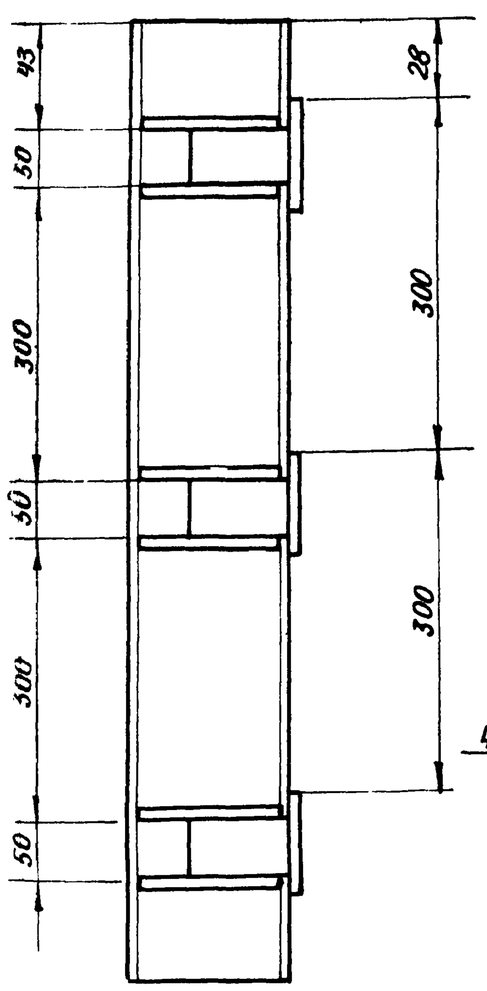

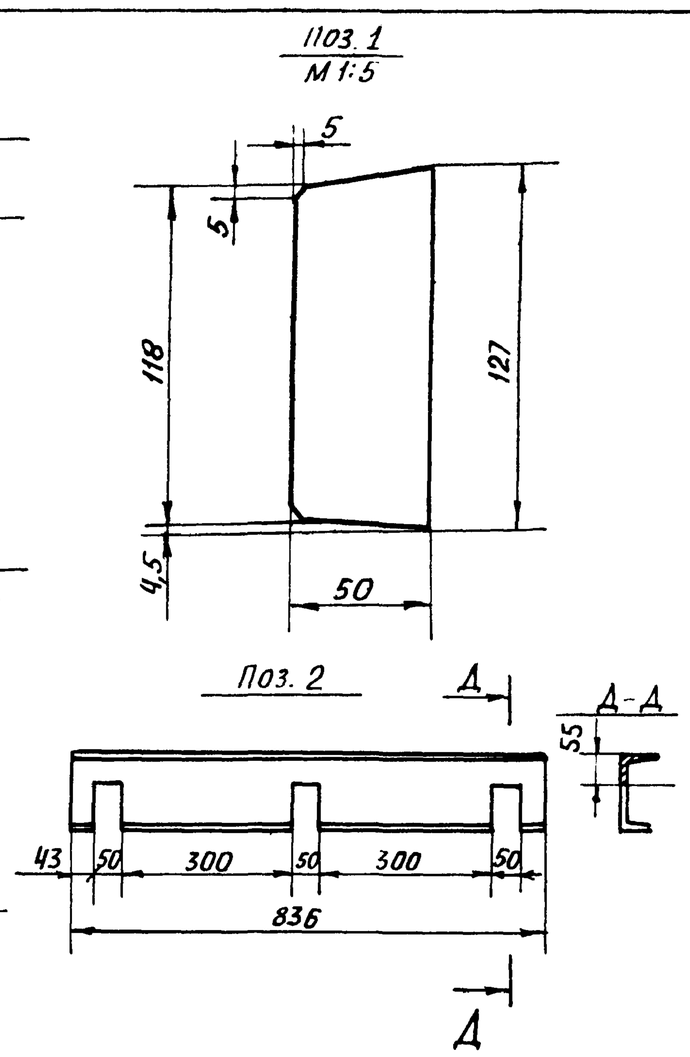

1.* Размеры для справок

2. Предельные отклонения размеров $\pm\frac{t2}{2}$

3. Кромки реза $\overset{Rz320}{\nabla}$; отверстия - $\overset{Rz80}{\nabla}$; остальное - ∇

4. Сварные швы по ГОСТ 5264-80. Электроды типа Э42 ГОСТ 9467-75

Изм	Лист	№ докум.	Подп.	Дата	ЧТ35.00.00.000СБ			
Разраб.		Вишневский			Рама II Сборочный чертеж	Лит.	Масса	Масштаб
Пров.		Зайцева				И	62,8	1:10
Т.контр.		Ройзман				Лист	Листов 1	
Рук.гр.		Зайцева				Госстрой СССР САНТЕХПРОЕКТ г.Москва		
Н.контр.		Заруцкая						
Утв.		Ройзман						

Копировал: 22693-41 44 Формат А3

Инв. № подл. | Подп. и дата | Взам. инв. № | Инв. № дубл. | Подп. и дата

Альбом 33

903-1-250.87

Формат	Зона	Поз.	Обозначение	Наименование	Кол.	Примеч.
				Документация		
А3			4Т34 00.00.000СБ	Сборочный чертеж		
				Детали		
Б4		1	4Т34.00.00.001	Балка ℓ=1700 h14		
				Швеллер 14ГОСТ 8240-72 / ВСТ.3-I ГОСТ 7535-79	2	20,9кг
Б4		2	4Т34.00.00.002	Балка ℓ=3162 h14		
				Швеллер 14ГОСТ 8240-72 / ВСТ.3-I ГОСТ 535-79	2	38,9кг
Б4		3	4Т34.00 00.003	Балка ℓ=192 h14		
				Швеллер 14ГОСТ 8240-72 / ВСТ.3-I ГОСТ 7535-79	2	2,3кг
Б4		4	4Т34.00.00.004	Косынка		
				Лист БПН-8 ГОСТ 19903-74 / ВСТ.3-I ГОСТ 14637-79	6	1,35кг
Б4		5	4Т34.00.00.005	Балка		
				Швеллер 14ГОСТ 8240-72 / ВСТ.3-I ГОСТ 535-79	1	16,0кг

Подп. и дата | Инв. № дубл. | Взам. инв. № | Подп. и дата | Инв. № подл.

Изм.	Лист	№ докум.	Подп.	Дата
Разраб.	Вишневский			
Пров.	Зайцева			
Рук. гр.	Зайцева			
Н. контр.	Зарецкая			
Утв.	Ройзман			

4Т34 00.00.000

Рама I

Лит. И | Лист | Листов 1

Госстрой СССР САНТЕХПРОЕКТ г. Москва

Копировал: Формат А4

Формат	Зона	Поз.	Обозначение	Наименование	Кол.	Примеч.
				Документация		
А3			4Т35.00.00.000СБ	Сборочный чертеж		
				Детали		
Б4		1	4Т35.00.00.001	Косынка		
				Лист Б-ПН-4 ГОСТ 19903-74 / ВСТ3-I ГОСТ 14637-79	6	0,02кг
Б4		2	4Т35.00.00.002	Балка		
				Швеллер 14ГОСТ 8240-72 / ВСТ3I ГОСТ 535-79	1	10,2кг
Б4		3	4Т35.00.00.003	Балка ℓ=836 h14		
				Швеллер 14ГОСТ 8240-72 / ВСТ3-I ГОСТ 535-79	1	10,3кг
Б4		4	4Т35.00.00.004	Балка ℓ=100 h14		
				Швеллер 14ГОСТ 8240-72 / ВСТ.3-I ГОСТ 535-79	6	8,61кг
Б4		5	4Т35.00.00.005	Пластина		
				Лист Б-ПН-4 ГОСТ 19903-74 / ВСТ.3-I ГОСТ 14637-79		
				80 h14 × 90 h14	3	0,23кг

Подп. и дата | Инв. № дубл. | Взам. инв. № | Подп. и дата | Инв. № подл.

Изм.	Лист	№ докум.	Подп.	Дата
Разраб.	В.Вишневский			
Пров.	Зайцева			
Рук. гр.	Зайцева			
Н. контр.	Зарецкая			
Утв.	Ройзман			

4Т35.00.00.000

Рама

Лит. И | Лист | Листов 1

Госстрой СССР САНТЕХПРОЕКТ г. Москва

Копировал: Формат А4

Формат	Зона	Поз.	Обозначение	Наименование	Кол.	Примеч.
				Документация		
А3			4Т36.00.00.000СБ	Сборочный чертеж		
				Детали		
Б4		1	4Т36.00.00.001	Балка ℓ=3073 h14		
				Швеллер 14ГОСТ 8240-72 / ВСТ.3-I ГОСТ 535-79	1	37,8кг
Б4		2	4Т36.00.00.002	Балка ℓ=3110 h14		
				Швеллер 14ГОСТ 8240-72 / ВСТ.3-I ГОСТ 535-79	1	38,2кг

Подп. и дата | Инв. № дубл. | Взам. инв. № | Подп. и дата | Инв. № подл.

Изм.	Лист	№ докум.	Подп.	Дата
Разраб.	Вишневский			
Пров.	Зайцева			
Рук. гр.	Зайцева			
Н. контр.	Зарецкая			
Утв.	Ройзман			

4Т36.00.00.000

Рама III

Лит. И | Лист | Листов 1

Госстрой СССР САНТЕХПРОЕКТ г. Москва

Копировал: Формат А4

Формат	Зона	Поз.	Обозначение	Наименование	Кол.	Примеч.
				Документация		
А3			4Т37.00.00.000СБ	Сборочный чертеж		
				Детали		
Б4		1	4Т37.00 00.001	Ребро		
				Полоса 4×35 ГОСТ 103-76 / ВСТ.3-I ГОСТ 535-79	2	5,95кг
				L=3500 h14		
Б4		2	4Т37.00.00.002	Корпус		
				Лист Б-ПН-2,5 ГОСТ 19903-74 / ВСТ3-I ГОСТ 16523-70	1	105кг
Б4		3	4Т37.00 00 003	Ребро		
				Полоса 4×35 ГОСТ 103-76 / ВСТ.3-I ГОСТ 535-79		
				ℓ=362 h14	4	0,4кг
Б4		4	4Т37.00.00.004	Ребро		
				Полоса 4×35 ГОСТ 103-76 / ВСТ.3-I ГОСТ 535-79		
				ℓ=400 h14	4	0,45кг
Б4		5	4Т37.00.00.005	Ребро		
				Полоса 4×35 ГОСТ 103-76 / ВСТ.3-I ГОСТ 535-79		
				ℓ=354 h14	4	0,39кг
Б4		6	4Т37 00.00.006	Ребро		
				Полоса 4×35 ГОСТ 103-76 / ВСТ.3-I ГОСТ 535-79	8	0,28кг

Подп. и дата | Инв. № дубл. | Взам. инв. № | Подп. и дата | Инв. № подл.

Изм.	Лист	№ докум.	Подп.	Дата
Разраб.	Вишневский			
Пров.	Зайцева			
Рук. гр.	Зайцева			
Н. контр.	Зарецкая			
Утв.	Ройзман			

4Т37.00.00.000

Лоток

Лит. | Лист | Листов 1

Госстрой СССР САНТЕХПРОЕКТ г. Москва

Копировал 22699-41 45 Формат А4

4Т36 00 00.000СБ

903-1-250.87 Альбом 33

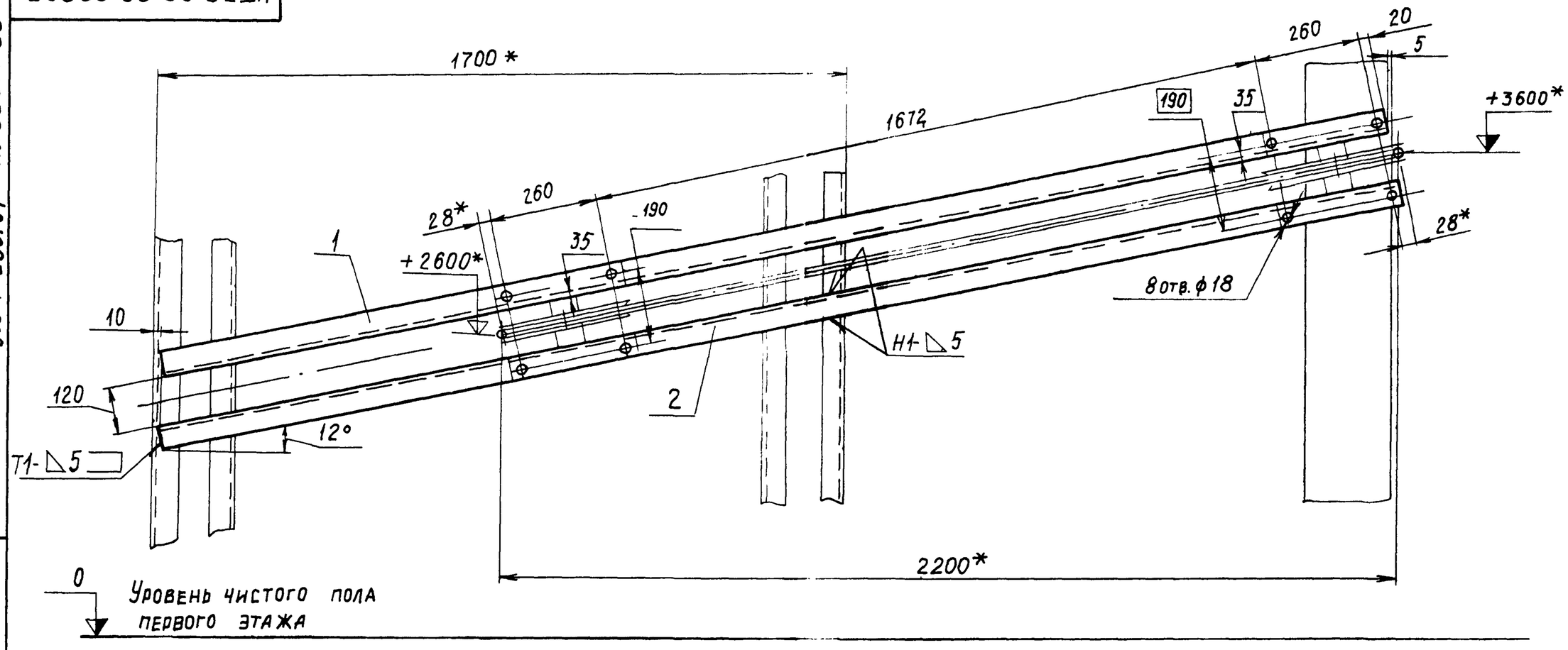

1. *Размеры для справок.
2. Предельные отклонения размеров $\pm \frac{t_2}{2}$
3. Кромки реза $R_z 320$ ▽ отверстия $R_z 80$ ▽; остальное - ✓
4. Сварные швы по ГОСТ 5264-80 электроды типа Э42 ГОСТ 9467-75

					4Т36.00.00.000СБ			
Изм	Лист	N-докум	Подп.	Дата	Рама III Сборочный чертеж	Лит.	Масса	Масшт.
Разраб		Вишневский				и	76	1:10
Пров.		Зайцева				Лист	Листов 1	
Т контр		Ройзман				Госстрой СССР САНТЕХПРОЕКТ г. Москва		
Рук. гр.		Зайцева						
Н. контр		Заруцкая						
Утв.		Ройзман						

Копировал: Формат А3

4Т37.00.00.000СБ

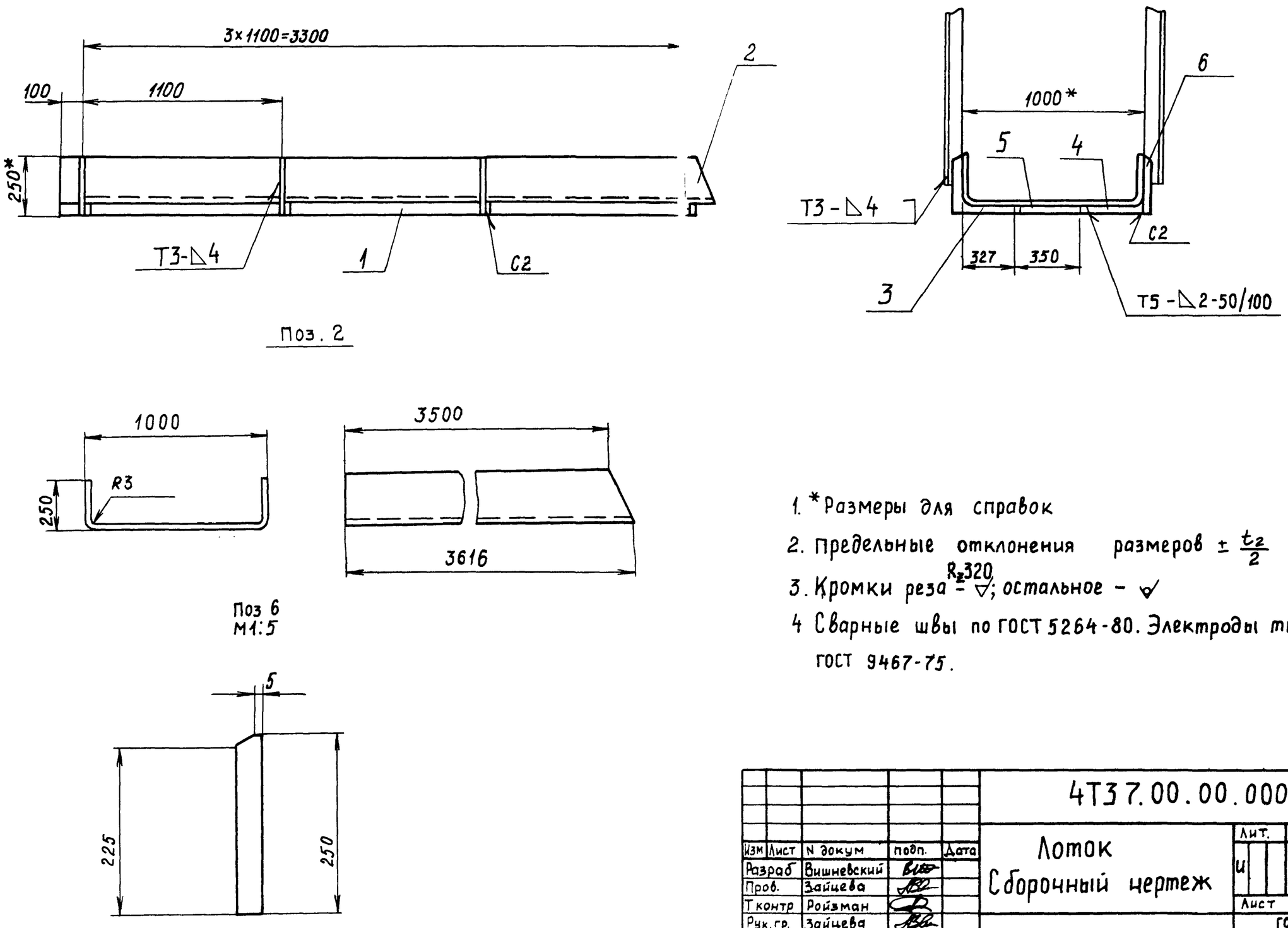

Поз. 2

1. *Размеры для справок
2. Предельные отклонения размеров $\pm \frac{t_2}{2}$
3. Кромки реза $R_z 320$ ▽; остальное - ✓
4. Сварные швы по ГОСТ 5264-80. Электроды типа Э42 ГОСТ 9467-75.

					4Т37.00.00.000СБ			
Изм	Лист	N докум	подп.	Дата	Лоток Сборочный чертеж	Лит.	Масса	Масштаб
Разраб		Вишневский				и	120,1	1:20
Пров.		Зайцева				Лист	Листов 1	
Т контр		Ройзман				Госстрой СССР САНТЕХПРОЕКТ г. Москва		
Рук. гр.		Зайцева						
Н. контр		Заруцкая						
Утв.		Ройзман						

Копировал: Диденкова 22699-41 46 Формат А3

Инв. N подл. | Подп. и дата | Взам. инв. N | Инв. N дубл. | Подп. и дата

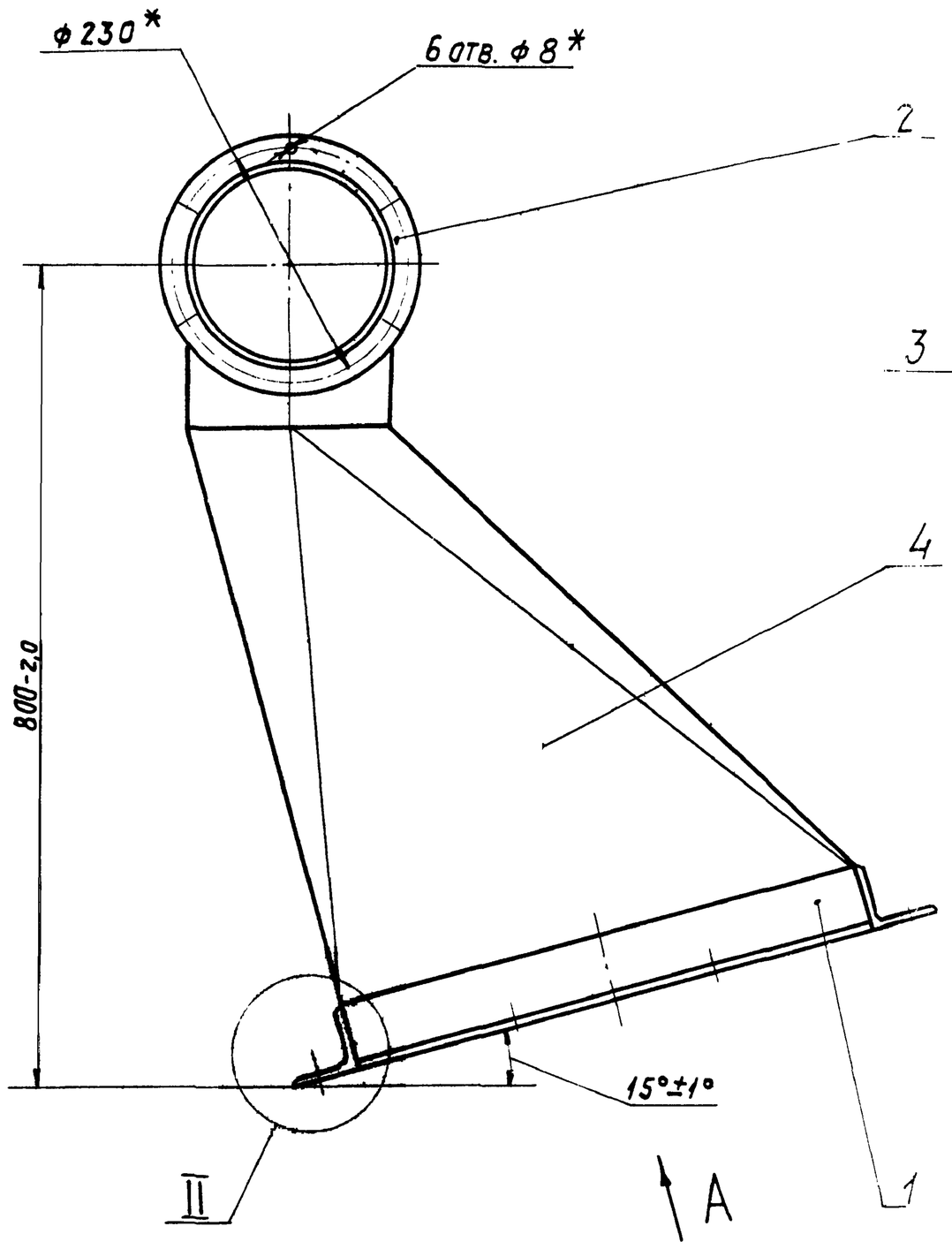

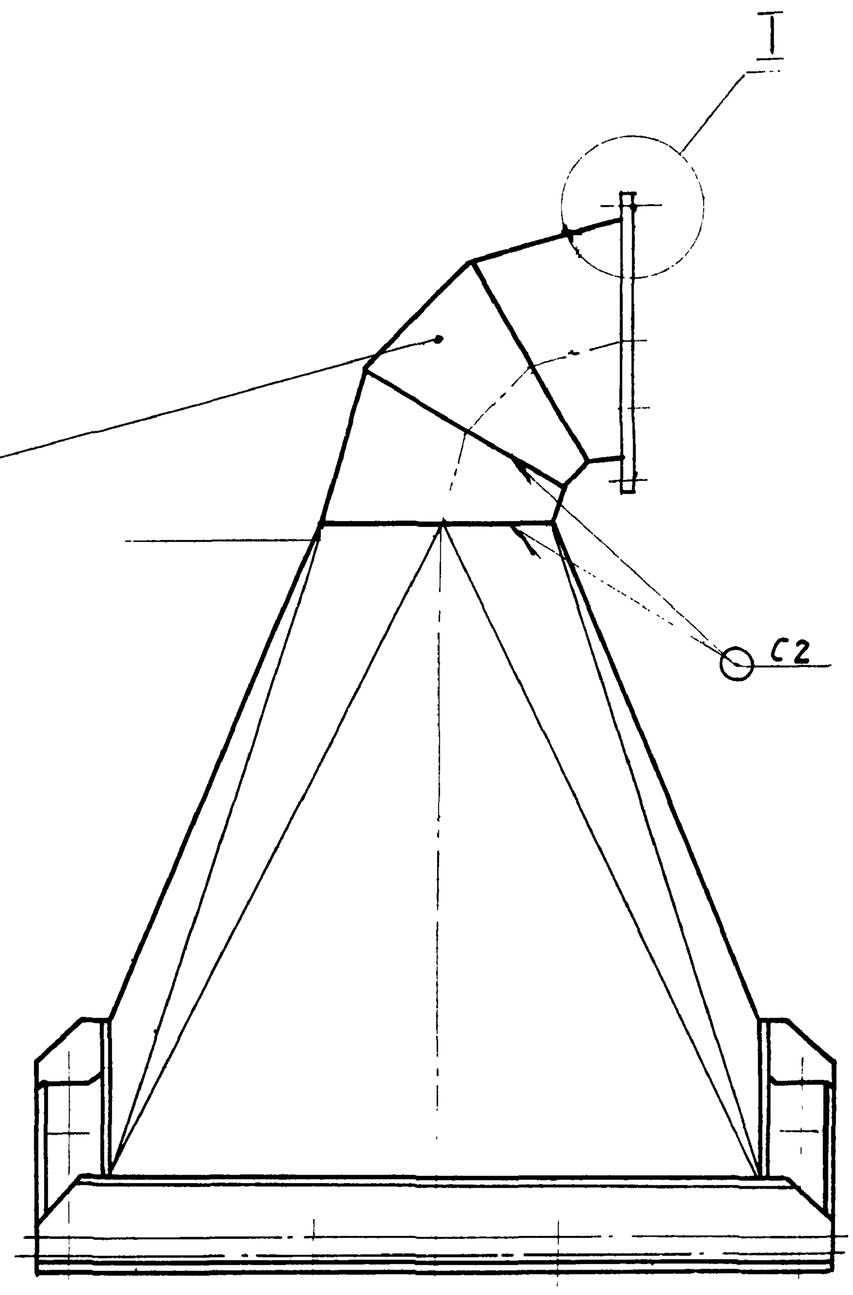

Вид А повернуто

М1:10

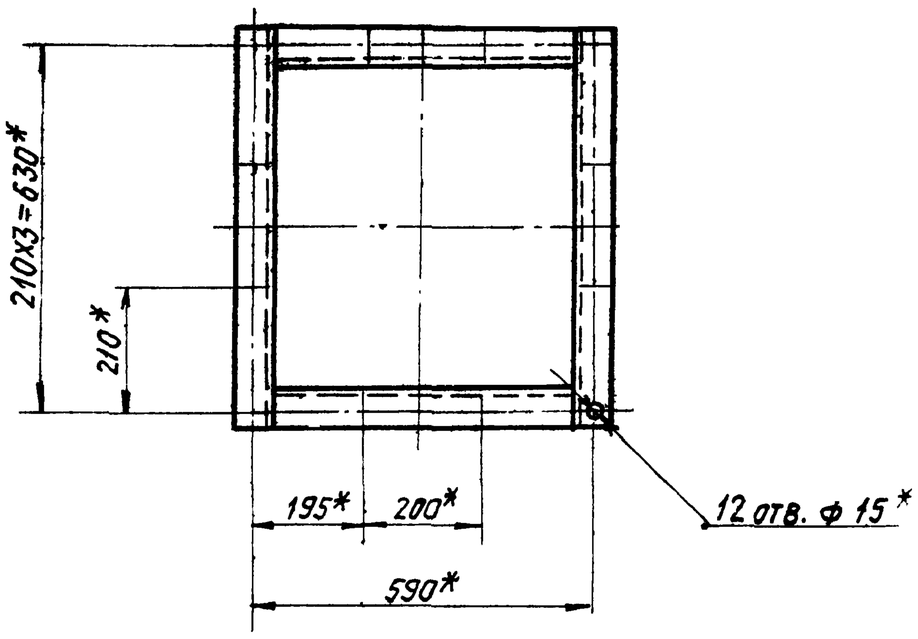

II

М1:2

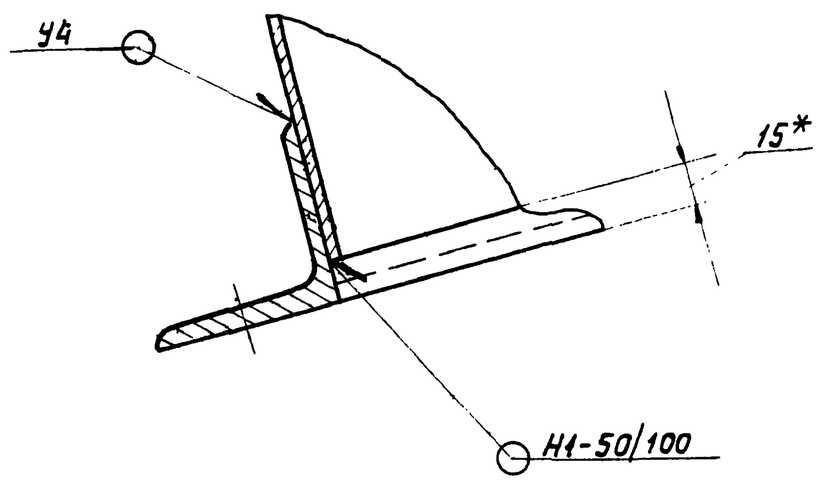

I

М1:1

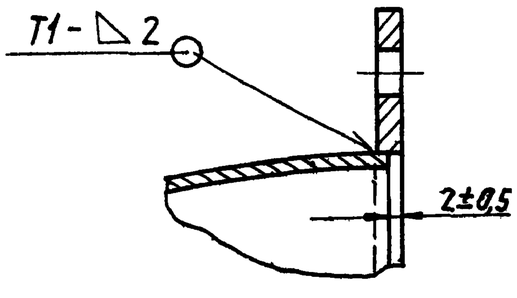

1. * Размеры для справок.
2. Сварные швы по ГОСТ 5264-80.

Изм.	Лист	N докум.	Подп.	Дата	А25Д003.000СБ			
Разраб.		Волобуева		06.87	Отсос №3	Лит.	Масса	Масшт.
Пров.		Вайнберг				И	30,0	1:5
Рук.груп.		Мерзлякова				Лист	Листов 1	
Гл.спец.		Вайнберг				Госстрой СССР САНТЕХПРОЕКТ г.Москва		
Н.контр.		Грановский						
Утв.		Спивак						

Инв.N подл. | Подп. и дата | Взам. инв.N | Инв.N дубл. | Подп. и дата

А25Д002.002

Альбом 33

903-1-250.87

50 (√)

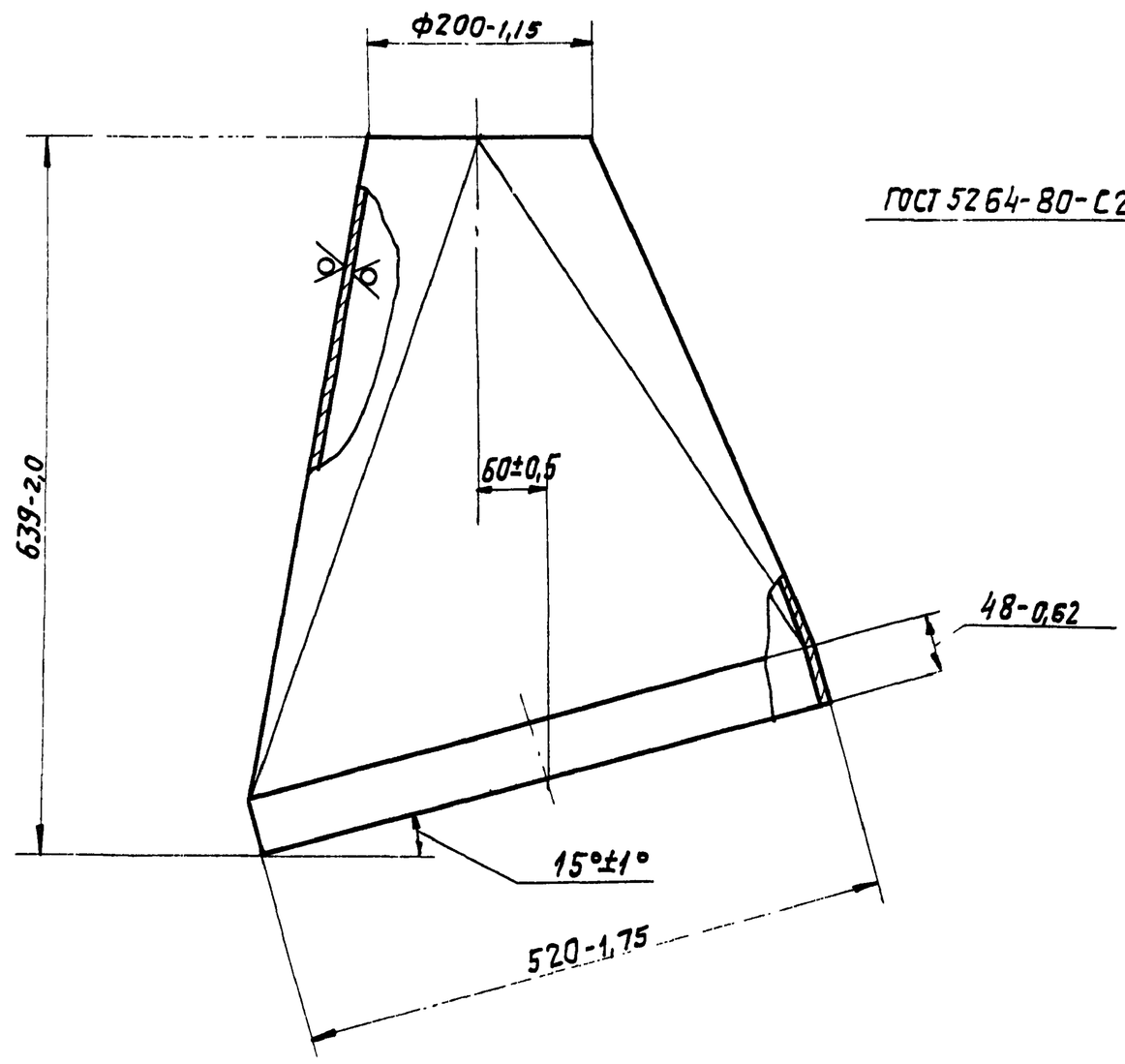

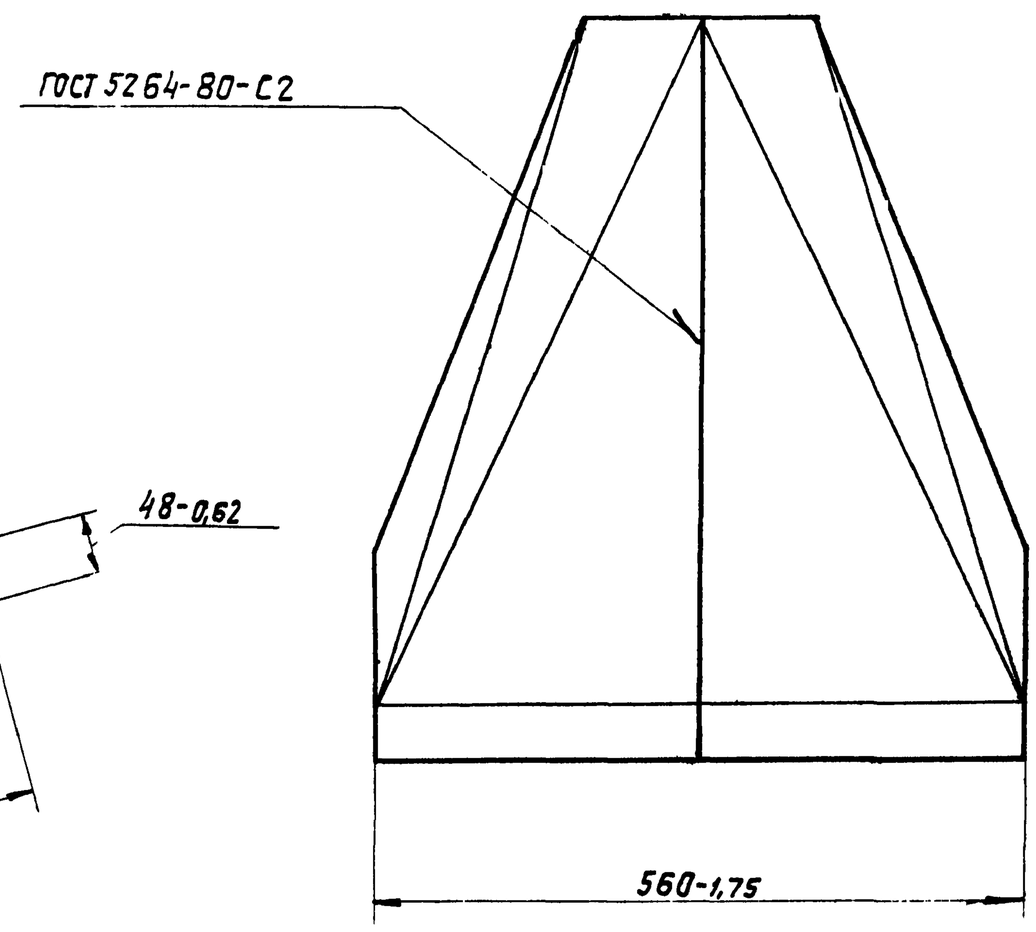

Изм.	Лист	N докум.	Подп.	Дата	А25Д002.002			
Разраб.		Волобуева		06.87	Переход	Лит.	Масса	Масшт.
Пров.		Вайнберг				И	15,0	1:5
Рук. гр.		Мерзлякова				Лист	Листов 1	
Гл. спец.		Вайнберг			Лист Б-ПН-2 ГОСТ 19903-74 / Ст3 ГОСТ 16523-70	Госстрой СССР САНТЕХПРОЕКТ г. Москва		
Н. контр.		Грановский						
Утв.		Спивак						

Копировал: Логинова Формат: А3

Инв. N подл. | Подп. и дата | Взам. инв. № | Инв. N дубл. | Подп. и дата

А25Д002.001

50 (√)

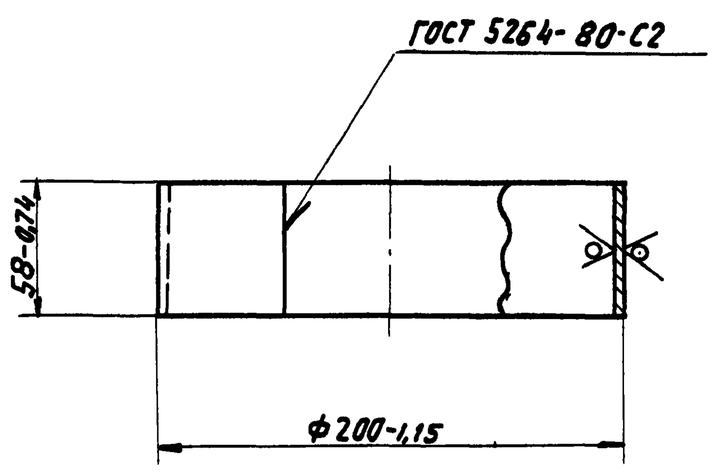

Изм.	Лист	N докум.	Подп.	Дата	А25Д002.001			
Разраб.		Волобуева		06.87	Патрубок	Лит.	Масса	Масшт.
Пров.		Вайнберг				И	0,5	1:2,5
Рук. гр.		Мерзлякова				Лист	Листов 1	
Гл. спец.		Вайнберг			Лист Б-ПН-2 ГОСТ 19903-74 / Ст3 ГОСТ 16523-70	Госстрой СССР САНТЕХПРОЕКТ г. Москва		
Н. контр.		Грановский						
Утв.		Спивак						

Копировал: Логинова Формат: А4

Инв. N подл. | Подп. и дата | Взам. инв. N | Инв. N дубл. | Подп. и дата

А25Д002.010

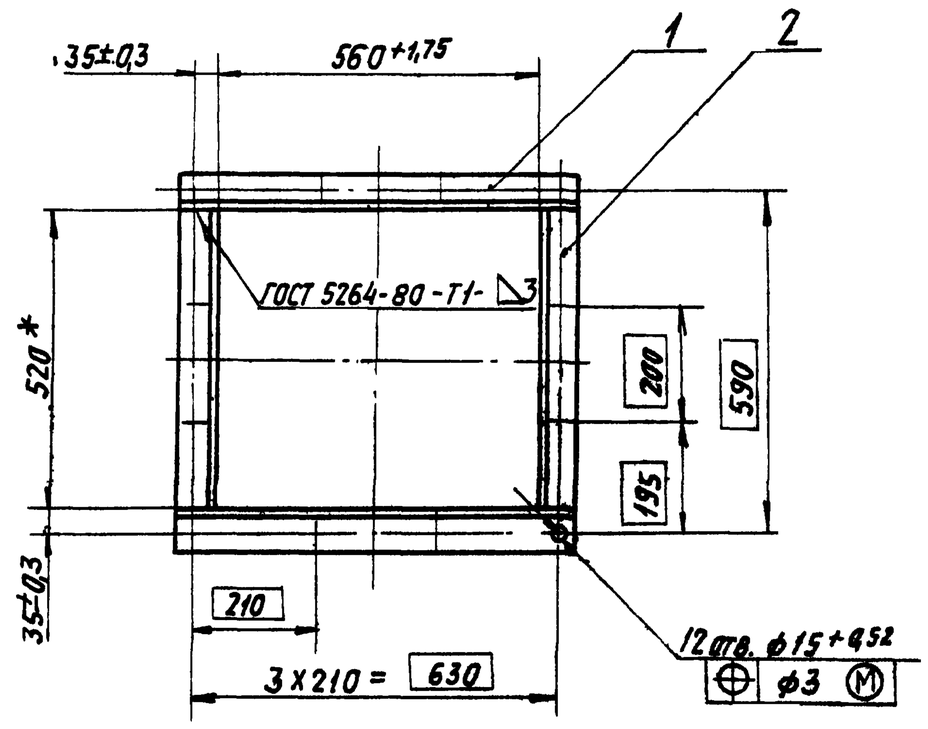

*Размер для справок

Формат	Зона	Поз.	Обозначение	Наименование	Кол.	Примечание
				Детали		
А4		1	А25Г 001.014-02	Уголок	2	
Б4		2	А25Д002.005	Уголок ℓ=520-1,75		
				Уголок Б-63х63х6 ГОСТ 8509-86 / Ст3 ГОСТ 535-79	2	3,0 кг

Изм.	Лист	N докум.	Подп.	Дата	А25Д002.010			
Разраб.		Волобуева		06.87	Фланец	Лит.	Масса	Масштаб
Пров.		Вайнберг				И	14,0	1:10
Рук. гр.		Мерзлякова				Лист	Листов 1	
Гл. спец.		Вайнберг				Госстрой СССР САНТЕХПРОЕКТ г. Москва		
Н. контр.		Грановский						
Утв.		Спивак						

Копировал: Логинова 22699-41 Формат: А4

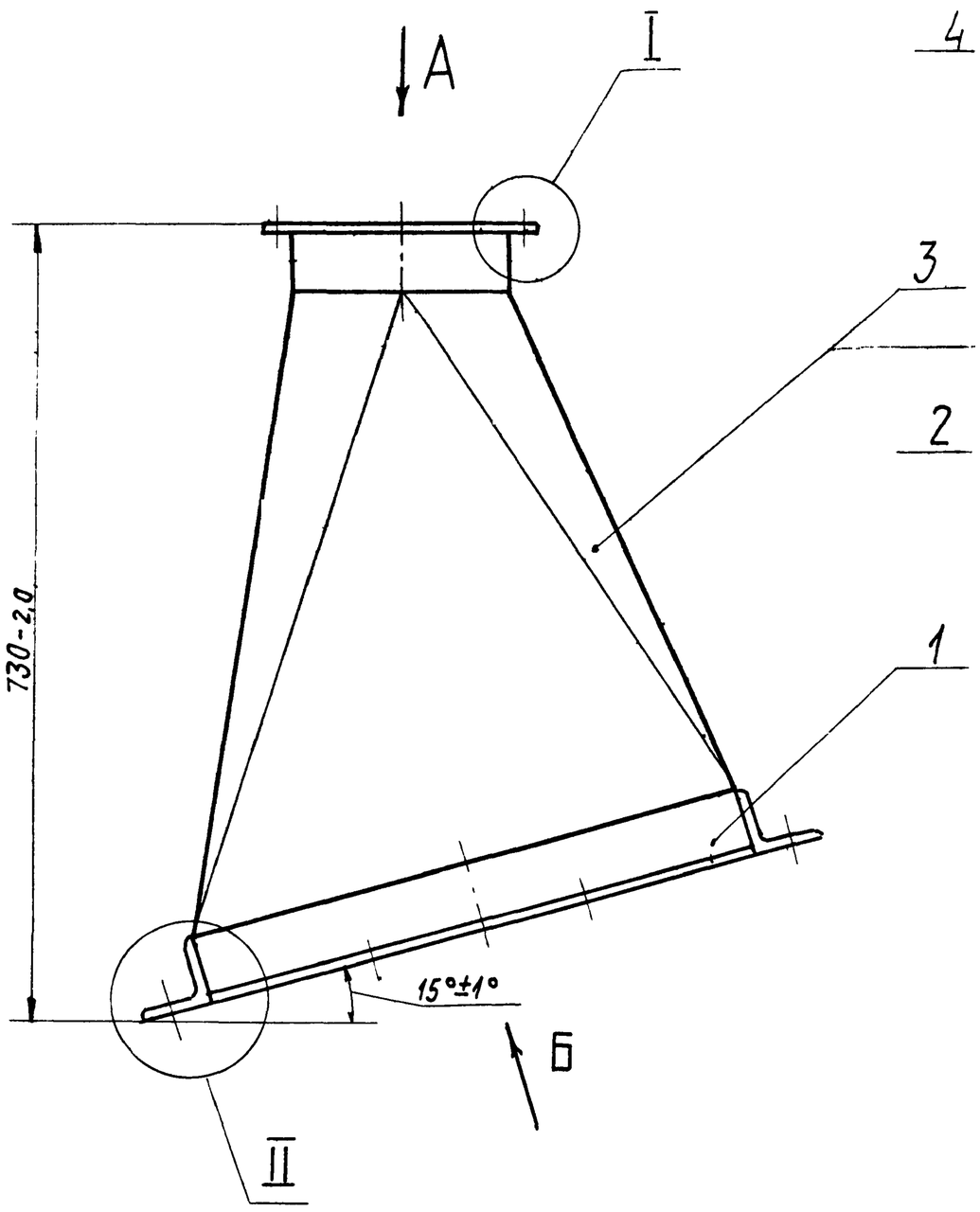

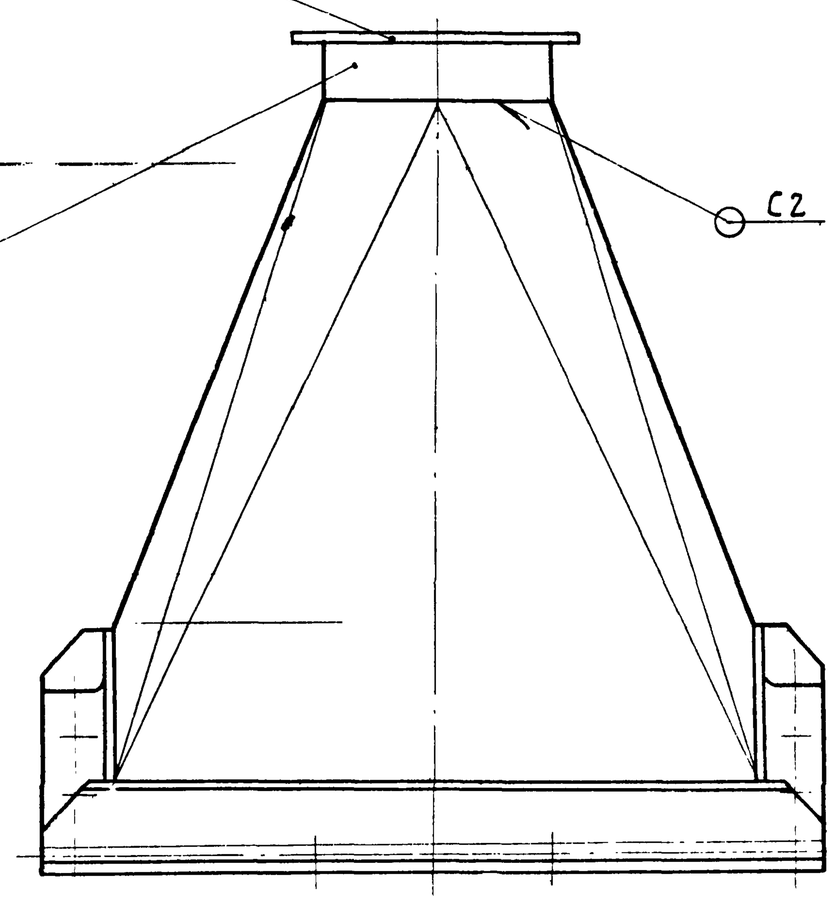

Вид А

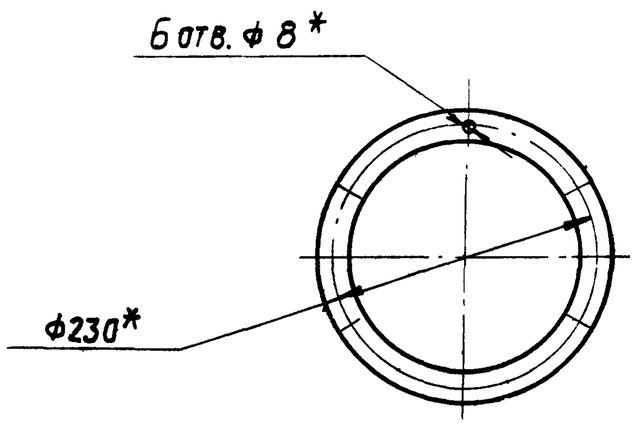

I
М1:1

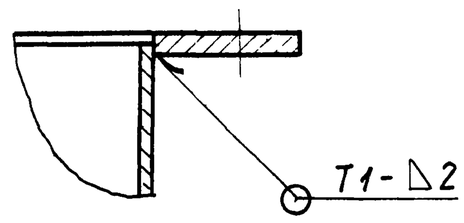

II
М1:2

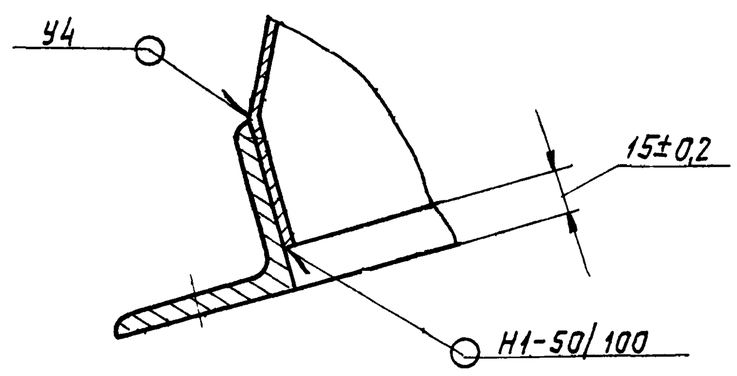

Вид Б повернуто
М1:10

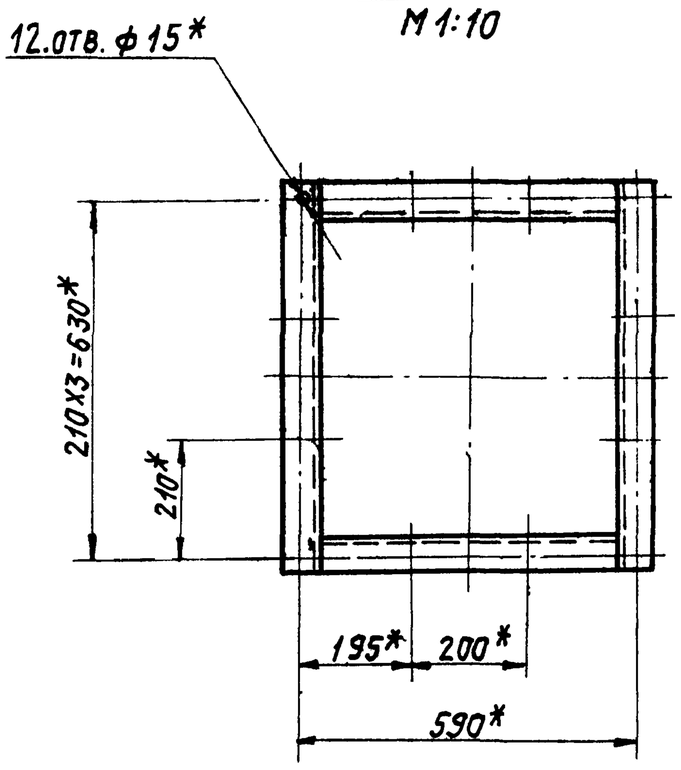

1.* Размеры для справок.

2. Сварные швы по ГОСТ 5264-80

Изм	Лист	N докум.	Подп.	Дата	А25Д002.000СБ			
Разраб.		Воловуева		06.87	Отсос №2	Лит.	Масса	Масшт.
Пров.		Вайнберг				И	30,0	1:5
Рук.гр.		Мерзлякова				Лист	Листов 1	
Гл.спец.		Вайнберг				Госстрой СССР САНТЕХПРОЕКТ г.Москва		
Н.контр.		Грановский						
Утв.		Сливак						

Инв.N подл. | Подп. и дата | Взам. инв.N | Инв.N дубл. | Подп. и дата

Альбом 33

903-1-250.87

А25Д006.001

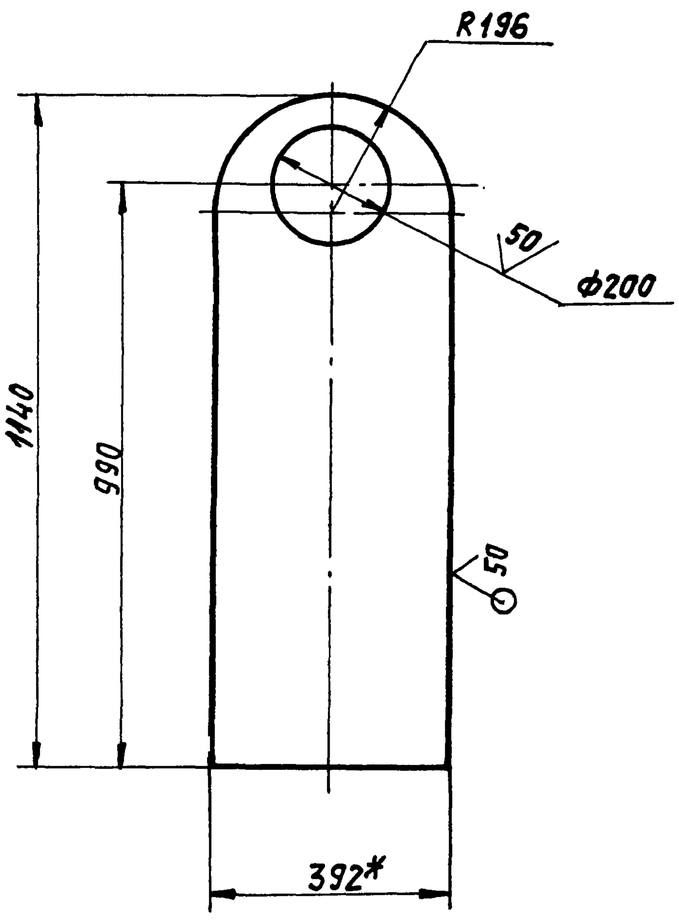

1.* Размер для справок.

2. Неуказанные предельные отклонения размеров: $+t_2; -t_2; \pm t_2/2$

Изм	Лист	N°докум.	Подп.	Дата
Разраб.		Меднова		06.87
Пров.		Рувинская		
Рук. гр.		Фрадкин		
Гл. спец.		Ушомирская		
Н. контр.		Литвак		
Утв.		Сливак		

А25Д006.001

Стенка

Лит.	Масса	Масшт.
И	13	1:10

Лист | Листов 1

Лист Б-ПН-4 ГОСТ 19903-74 / Ст3-I ГОСТ 14637-79

Госстрой СССР САНТЕХПРОЕКТ г. Москва

Копировал: Логинова Формат: А4

Формат	Зона	Поз.	Обозначение	Наименование	Кол.	Примечание
				Документация		
А3			А25Д 006. 000 СБ	Сборочный чертеж		
				Сборочные единицы		
А4		1	А 25Г014. 060	Фланец	1	
				Детали		
А4		2	А25Д 006. 001	Стенка	1	
А4		3	А25Д 006. 002	Дуга	1	
А4		4	А25Д 006. 003	Стенка	1	
А4		5	А25Д 006. 004	Патрубок	1	
А4		6	А25Д 006. 005	Фланец	1	

Изм	Лист	N°докум.	Подп.	Дата
Разраб.		Меднова		06.87
Пров.		Рувинская		
Рук. гр.		Фрадкин		
Н. контр.		Литвак		
Утв.		Сливак		

А25Д006.000

Отсос

Лит.	Лист	Листов
И		1

Госстрой СССР САНТЕХПРОЕКТ г. Москва

Копировал: Логинова Формат: А4

А25Д006.000СБ

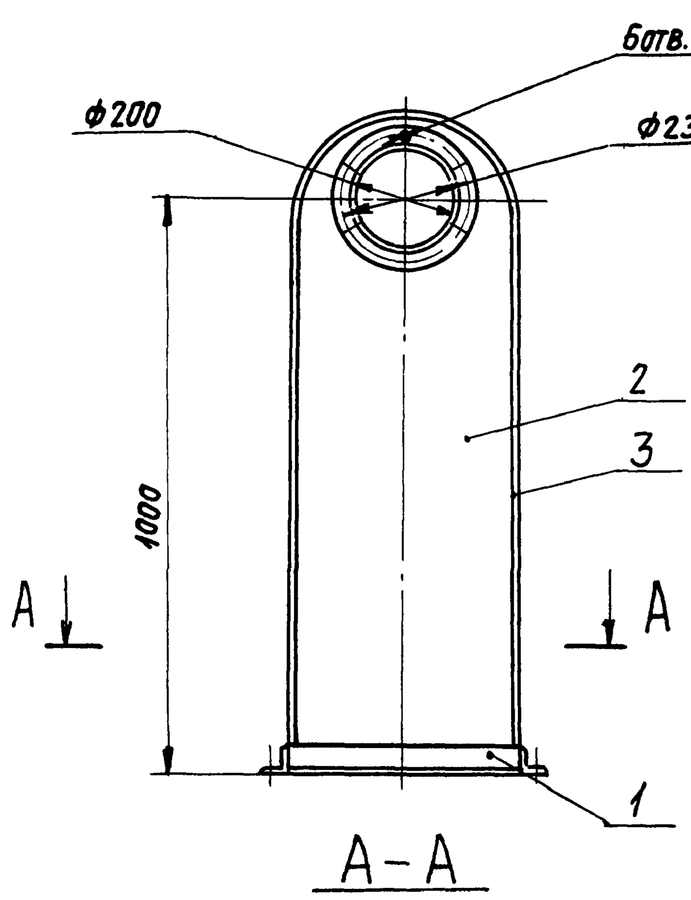

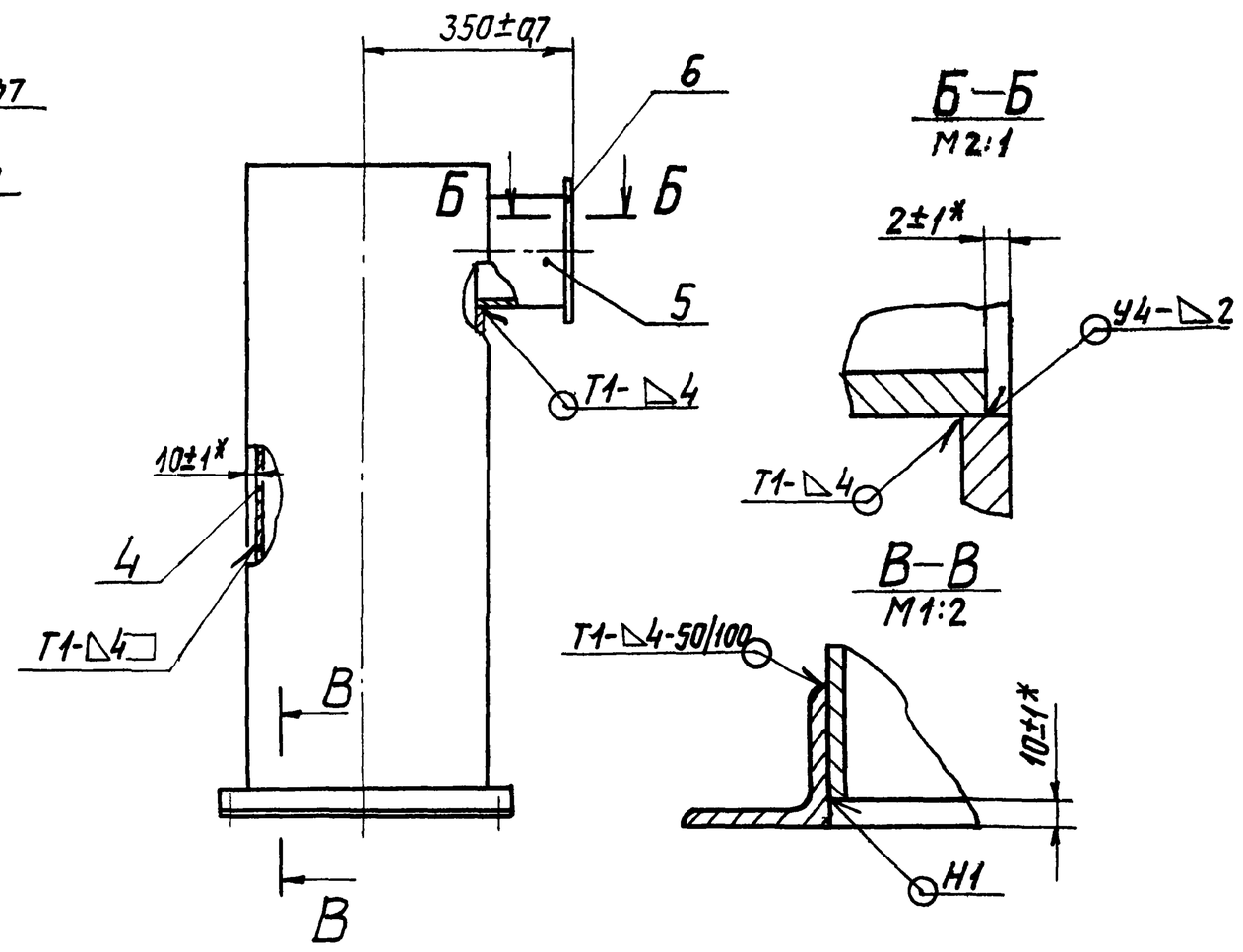

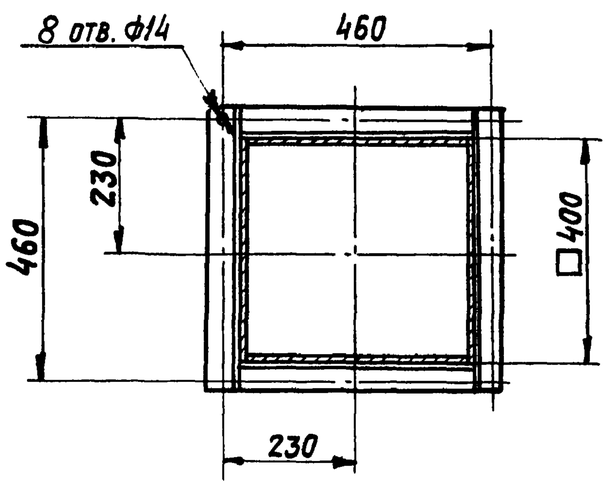

1. Размеры для справок, кроме указанных знаком *.

2. Сварные швы по ГОСТ 5264-80

Изм	Лист	N°докум	Подп.	Дата
Разраб.		Меднова		06.87
Пров.		Рувинская		
Рук. гр.		Фрадкин		
Гл. спец.		Ушомирская		
Н. контр.		Литвак		
Утв.		Сливак		

А25Д 006. 000СБ

Отсос

Лит.	Масса	Масштаб
И	75	1:10

Лист | Листов 1

Госстрой СССР САНТЕХПРОЕКТ г. Москва

Копировал: Логинова 22699-41 50 Формат: А3

Альбом 33

903-1-250.87

Формат	Зона	Поз.	Обозначение	Наименование	Кол.	Примечание
				Документация		
А3			А25Д005.000СБ	Сборочный чертеж		
				Сборочные единицы		
А4		1	А25Д004.010	Фланец	1	
				Детали		
А4		2	А25Д004.001	Фланец	1	
А4		3	А25Д005.001	Кожух	1	
А4		4	А25Д005.002	Лист	1	
		5	-01	Лист	1	
А4		6	А25Д005.003	Патрубок	1	

Изм	Лист	№докум.	Подп.	Дата	А25Д005.000			
Разраб.	Ямпольская			06.87	Отсос №5	Лит.	Лист	Листов
Пров.	Рувинская					А		1
Рук.гр.	Фрадкин					Госстрой СССР Сантехпроект г. Москва		
Гл.спец.	Ушомирская							
Н.контр.	Литвак							
Утв.	Спивак							

Копировал: Логинова Формат: А4

Подп. и дата | Инв.№ дубл. | Взам. инв.№ | Подп. и дата | Инв.№ подл.

А25Д005.003

50

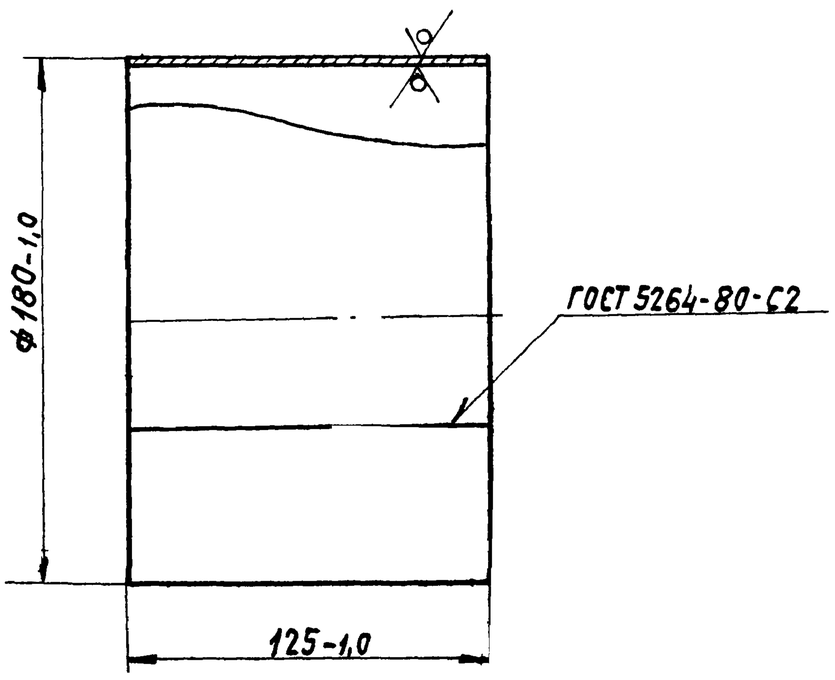

Изм	Лист	№докум.	Подп.	Дата	А25Д005.003			
Разраб.	Ямпольская			06.87	Патрубок	Лит.	Масса	Масштаб
Пров.	Рувинская					И	1,1	1:2
Рук.гр.	Фрадкин					Лист	Листов 1	
Гл.спец.	Ушомирская				Лист Б-ПН-2 ГОСТ 19903-74 / Ст.3 ГОСТ 16523-70	Госстрой СССР Сантехпроект г. Москва		
Н.контр.	Литвак							
Утв.	Спивак							

Копировал: Логинова Формат: А4

Подп. и дата | Инв.№ дубл. | Взам. инв.№ | Подп. и дата | Инв.№ подл.

А25Д004.001

(√)А

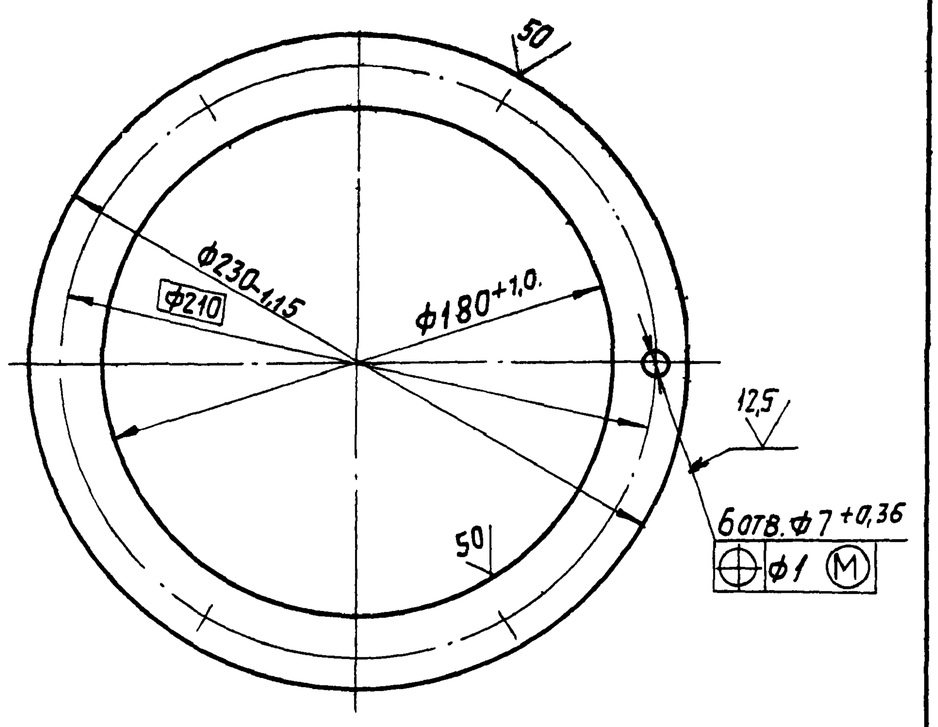

Изм	Лист	№докум.	Подп.	Дата	А25Д004.001			
Разраб.	Ямпольская			06.87	Фланец	Лит.	Масса	Масштаб
Пров.	Рувинская					И	0,25	1:2
Рук.гр.	Фрадкин					Лист	Листов 1	
Гл.спец.	Ушомирская				Лист Б-ПН-4 ГОСТ 19903-74 / Ст.3 ГОСТ 14637-79	Госстрой СССР Сантехпроект г. Москва		
Н.контр.	Литвак							
Утв.	Спивак							

Копировал: Логинова Формат: А4

Подп. и дата | Инв.№ дубл. | Взам. инв.№ | Подп. и дата | Инв.№ подл.

А25Д004.010

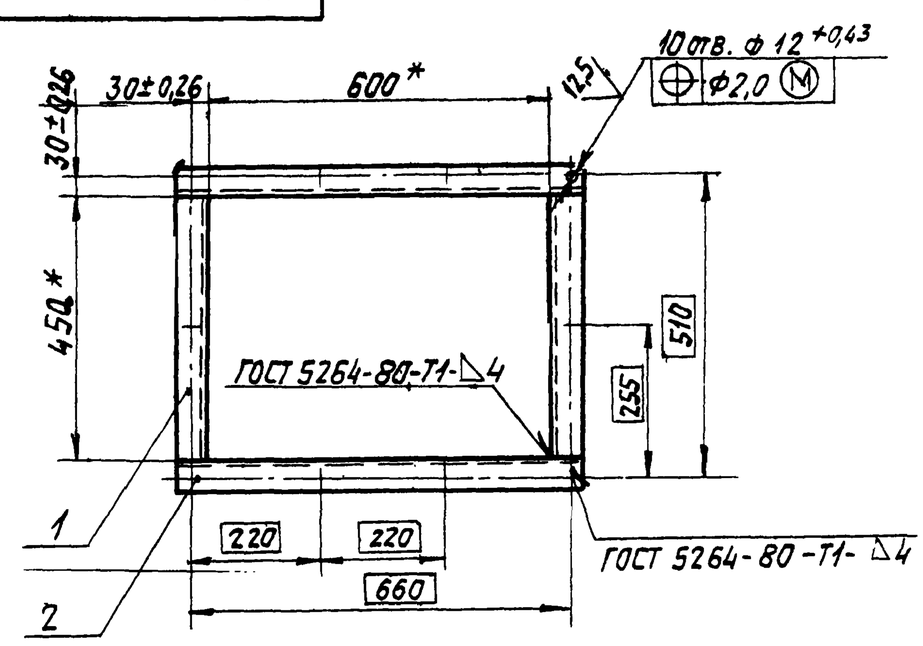

*Размеры для справок

Формат	Зона	Поз.	Обозначение	Наименование	Кол.	Примечание
				Детали		
Б4		1	А25Д004.011	Уголок L=450-1,55		
				Уголок Б-50х50х5 ГОСТ 8509-86 / Ст.3-I ГОСТ 535-79	2	1,7 кг
Б4		2	А25Д004.012	Уголок L=700-2,0		
				Уголок Б-50х50х5 ГОСТ 8509-86 / Ст.3-I ГОСТ 535-79	2	2,63 кг

Изм	Лист	№докум.	Подп.	Дата	А25Д004.010			
Разраб.	Ямпольская			06.87	Фланец	Лит.	Масса	Масштаб
Пров.	Рувинская					И	8,7	1:10
Рук.гр.	Фрадкин					Лист	Листов 1	
Гл.спец.	Ушомирская					Госстрой СССР Сантехпроект г. Москва		
Н.контр.	Литвак							
Утв.	Спивак							

Копировал Логинова Формат А4

Альбом 33

903-1-250.87

А25Д006.002

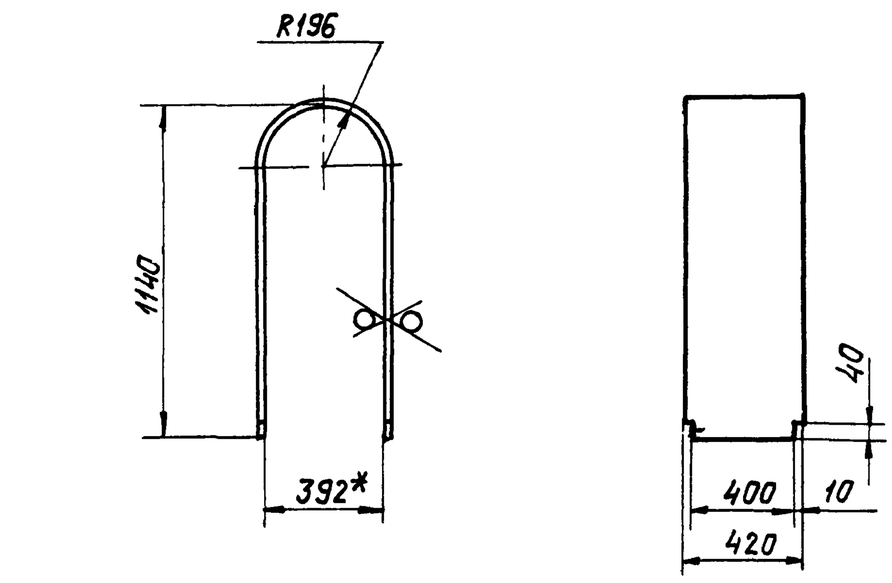

1. * Размер для справок.
2. Неуказанные предельные отклонения размеров: $-t_2$; $\pm t_2/2$

Изм	Лист	N°докум.	Подп.	Дата	А25Д006.002		
Разраб.		Меднова		06.87	Дуга	Лит. И	Масса 33	Масштаб 1:20
Пров.		Рувинская				Лист	Листов 1
Рук.груп.		Фрадкин			Лист Б-ПН-4 ГОСТ 19903-74 / Ст3 ГОСТ 14637-79	Госстрой СССР САНТЕХПРОЕКТ г. Москва	
Гл.спец.		Ушомирская					
Н.контр.		Литвак					
Утв.		Спивак					

Копировал: Логинова Формат: А4

Взам.инв.N | Инв.N дубл. | Подп. и дата | Инв.N подл.

А25Д006.003

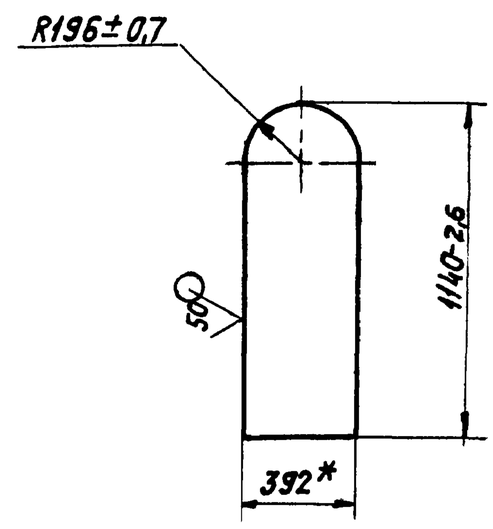

* Размер для справок.

Изм	Лист	N°докум.	Подп.	Дата	А25Д006.003		
Разраб.		Меднова		06.87	Стенка	Лит. И	Масса 14	Масштаб 1:20
Пров.		Рувинская				Лист	Листов 1
Рук.гр.		Фрадкин			Лист Б-ПН-4 ГОСТ 19903-74 / Ст3 ГОСТ 14637-79	Госстрой СССР САНТЕХПРОЕКТ г. Москва	
Гл.спец.		Ушомирская					
Н.контр.		Литвак					
Утв.		Спивак					

Копировал: Логинова Формат: А4

Взам.инв.N | Инв.N дубл. | Подп. и дата | Инв.N подл.

А25Д006.004

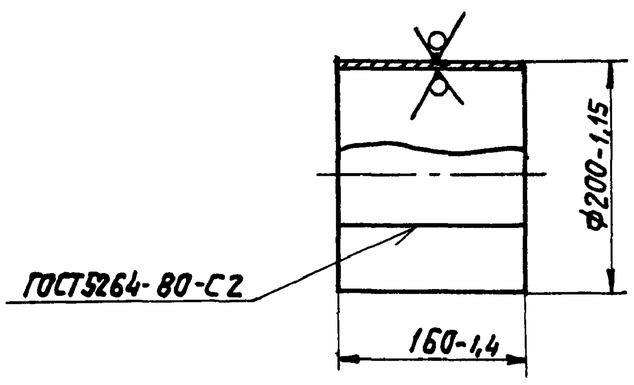

Изм	Лист	N°докум.	Подп.	Дата	А25Д006.004		
Разраб.		Меднова		06.87	Патрубок	Лит. И	Масса 7,1	Масштаб 1:5
Пров.		Рувинская				Лист	Листов 1
Рук.гр.		Фрадкин			Лист Б-ПН-4 ГОСТ 19903-74 / Ст3 ГОСТ 14637-79	Госстрой СССР САНТЕХПРОЕКТ г. Москва	
Гл.спец.		Ушомирская					
Н.контр.		Литвак					
Утв.		Спивак					

Взам.инв.N | Инв.N дубл. | Подп. и дата | Инв.N подл.

А25Д006.005

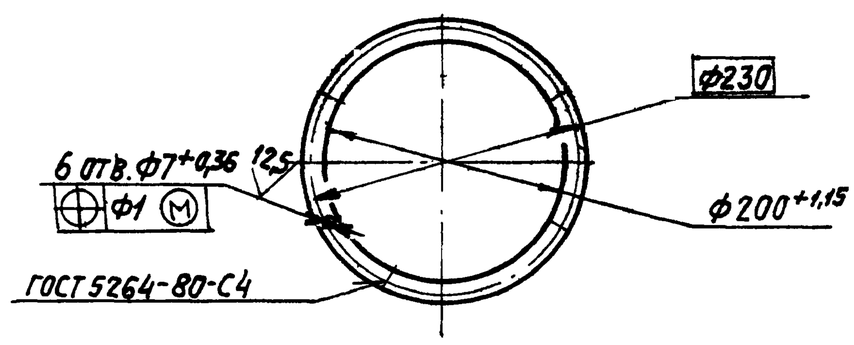

Изм	Лист	N°докум.	Подп.	Дата	А25Д006.005		
Разраб.		Меднова		06.87	Фланец	Лит. И	Масса 0,55	Масштаб 1:5
Пров.		Рувинская				Лист	Листов 1
Рук.гр.		Фрадкин			Полоса Б-4х25 ГОСТ 103-76 / Ст3-I ГОСТ 535-79	Госстрой СССР САНТЕХПРОЕКТ г. Москва	
Гл.спец.		Ушомирская					
Н.контр.		Литвак					
Утв.		Спивак					

Альбом 33

903-1-250.87

Формат	Зона	Поз.	Обозначение	Наименование	Кол.	Примечание
				Документация		
А3			А25Д004.000СБ	Сборочный чертеж		
				Сборочные единицы		
А4		1	А25Д004.010	Фланец	1	
				Детали		
А4		2	А25Д004.001	Фланец	1	
А4		3	А25Д004.002	Переход	1	

Изм.	Лист	N докум.	Подп.	Дата	А25Д004.000			
Разраб.		Ямпольская		06.87	Отсос N4	Лит.	Лист	Листов
Пров.		Рувинская				И		1
Рук.груп.		Фрадкин				Госстрой СССР САНТЕХПРОЕКТ г.Москва		
Н.контр.		Литвак						
Утв.		Сливак						

Инв.N подл. | Подп. и дата | Взам.инв.N | Инв.N дубл. | Подп. и дата

Копировал: Логинова Формат: А4

А25Д004.002

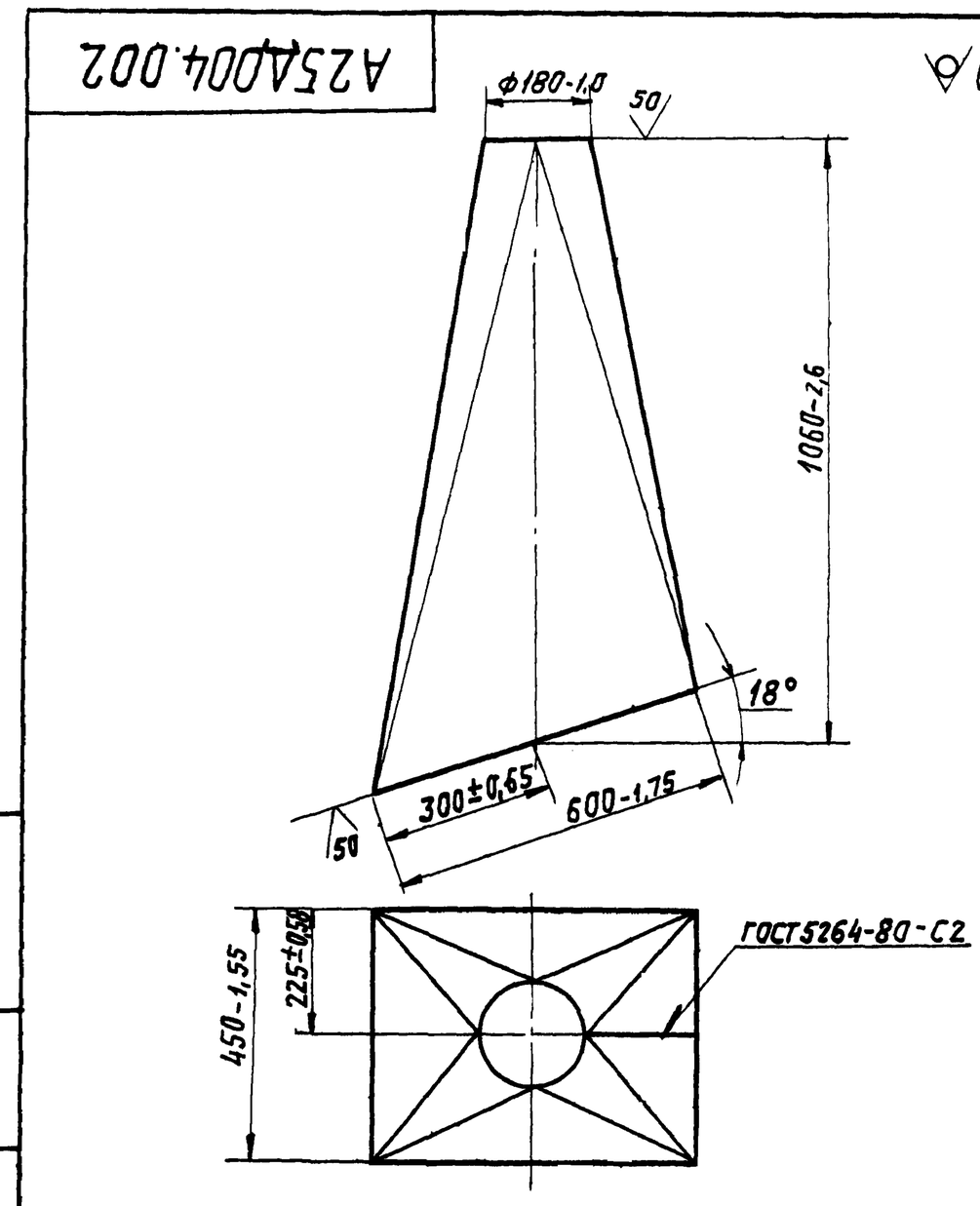

Изм.	Лист	N докум.	Подп.	Дата	А25Д004.002			
Разраб.		Ямпольская		06.87	Переход	Лит.	Масса	Масштаб
Пров.		Рувинская				И	27,5	1:10
Рук.груп.		Фрадкин				Лист	Листов 1	
Гл.спец.		Ушомирская			Лист Б-ПН-2 ГОСТ 19903-74 4-N-ВСт3 ГОСТ 16523-70	Госстрой СССР САНТЕХПРОЕКТ г.Москва		
Н.контр.		Литвак						
Утв.		Сливак						

Инв.N подл. | Подп. и дата | Взам.инв.N | Инв.N дубл. | Подп. и дата

Копировал: Логинова Формат: А4

А25Д004.000СБ

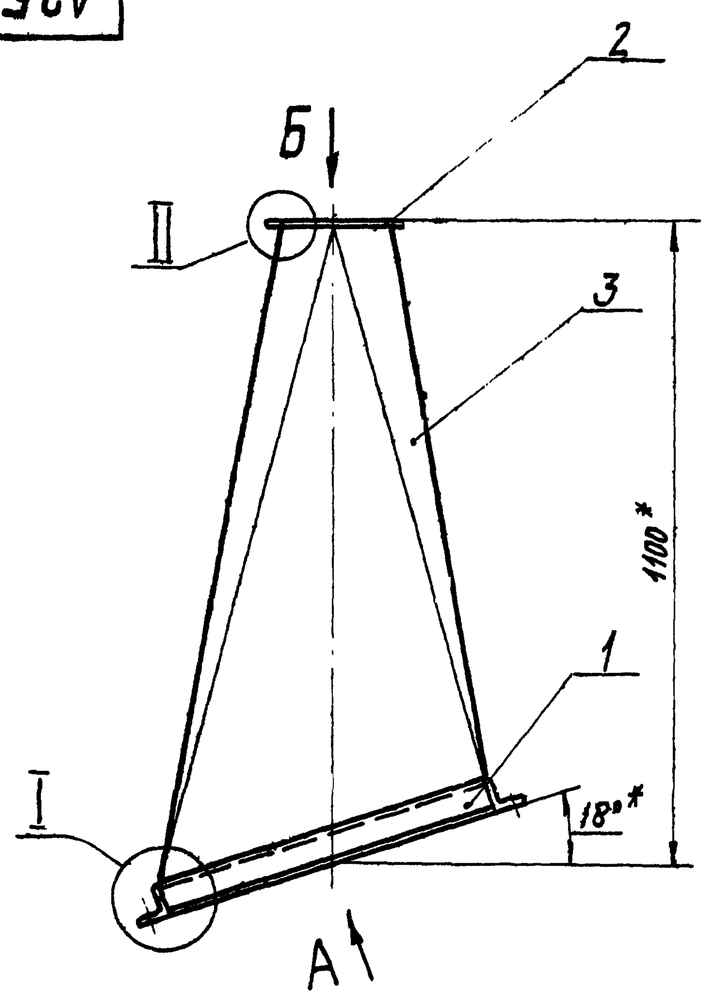

Вид Б
М1:5

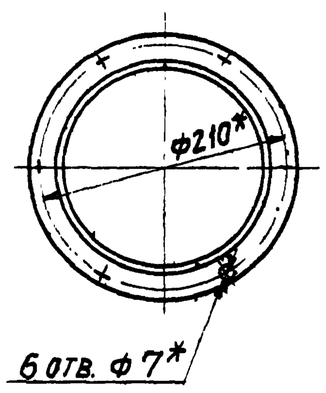

Вид А повернуто

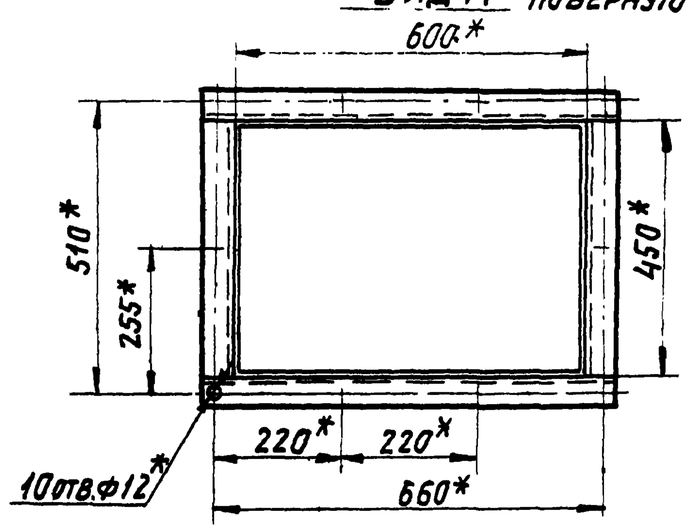

I
М1:2

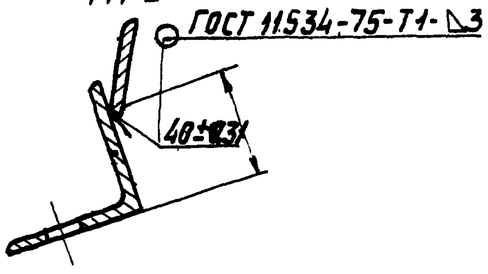

II
М1:1

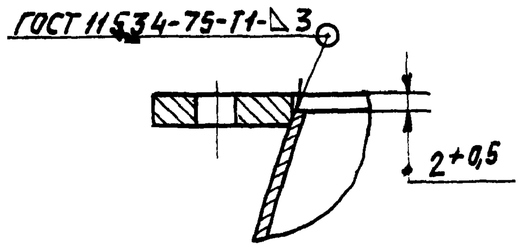

* Размеры для справок

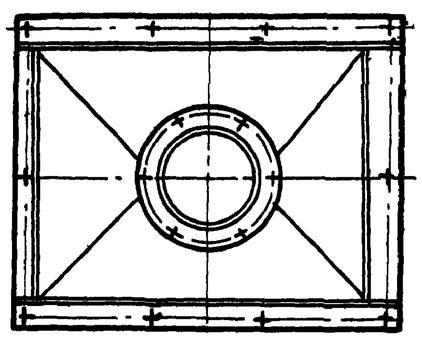

Изм.	Лист	N докум.	Подп.	Дата	А25Д004.000СБ			
Разраб.		Ямпольская		06.87	Отсос N4	Лит.	Масса	Масштаб
Пров.		Рувинская				И	36,5	1:10
Рук.груп.		Фрадкин				Лист	Листов 1	
Гл.спец.		Ушомирская				Госстрой СССР САНТЕХПРОЕКТ г.Москва		
Н.контр.		Литвак						
Утв.		Сливак						

Инв.N подл. | Подп. и дата | Взам.инв.N | Инв.N дубл. | Подп. и дата

22699-41 53 Копировал: Логинова Формат А3

Альбом 33

903-1-250.87

А25Д005.001

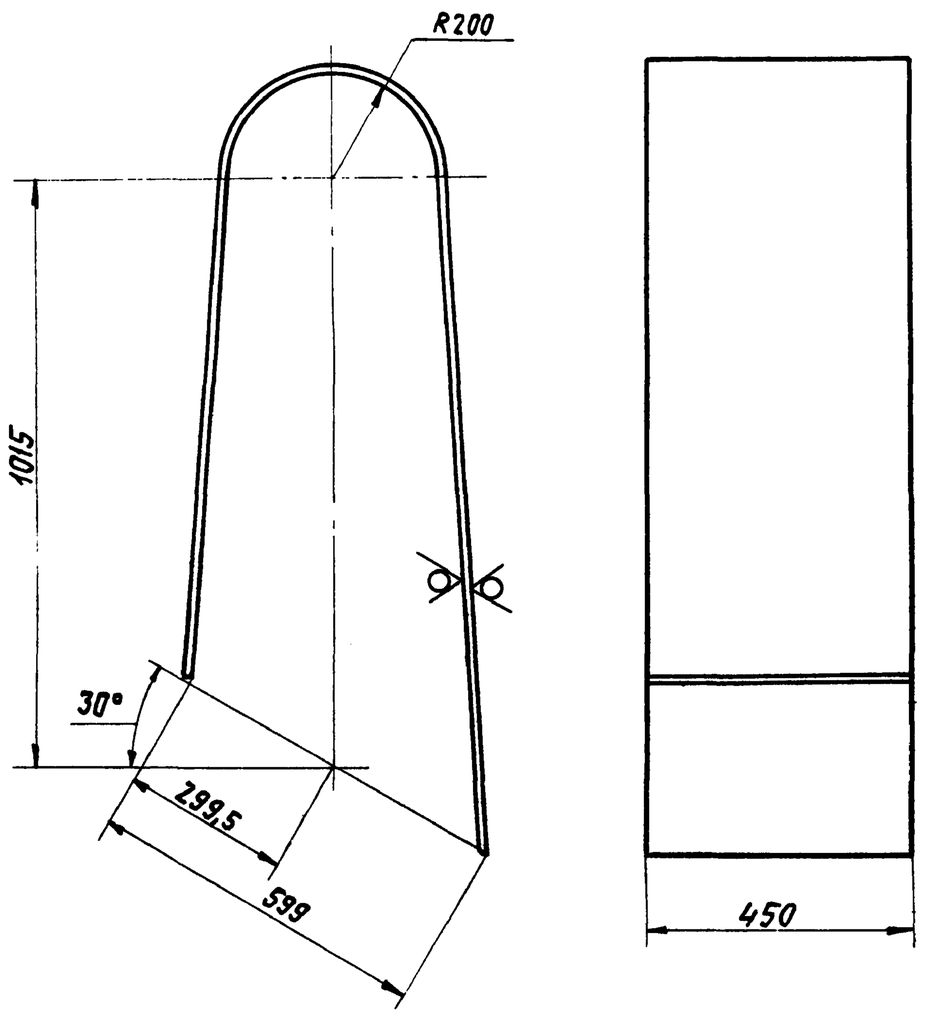

Неуказанные предельные отклонения размеров: $-t_2$; $\pm t_2/2$

Изм.	Лист	N докум.	Подп.	Дата	Кожух	Лит. И	Масса 18,7	Масштаб 1:10
Разраб.		Ямпольская		06.87		Лист	Листов 1
Пров.		Рувинская			Лист Б-ПН-2 ГОСТ 19903-74 / 4-IV-ВСт3 ГОСТ 16523-70	Госстрой СССР САНТЕХПРОЕКТ г. Москва	
Рук. гр.		Фрадкин					
Гл. спец.		Ушомирская					
Н. контр.		Литвак					
Утв.		Спивак					

Копировал: Логинова Формат А4

А25Д005.002

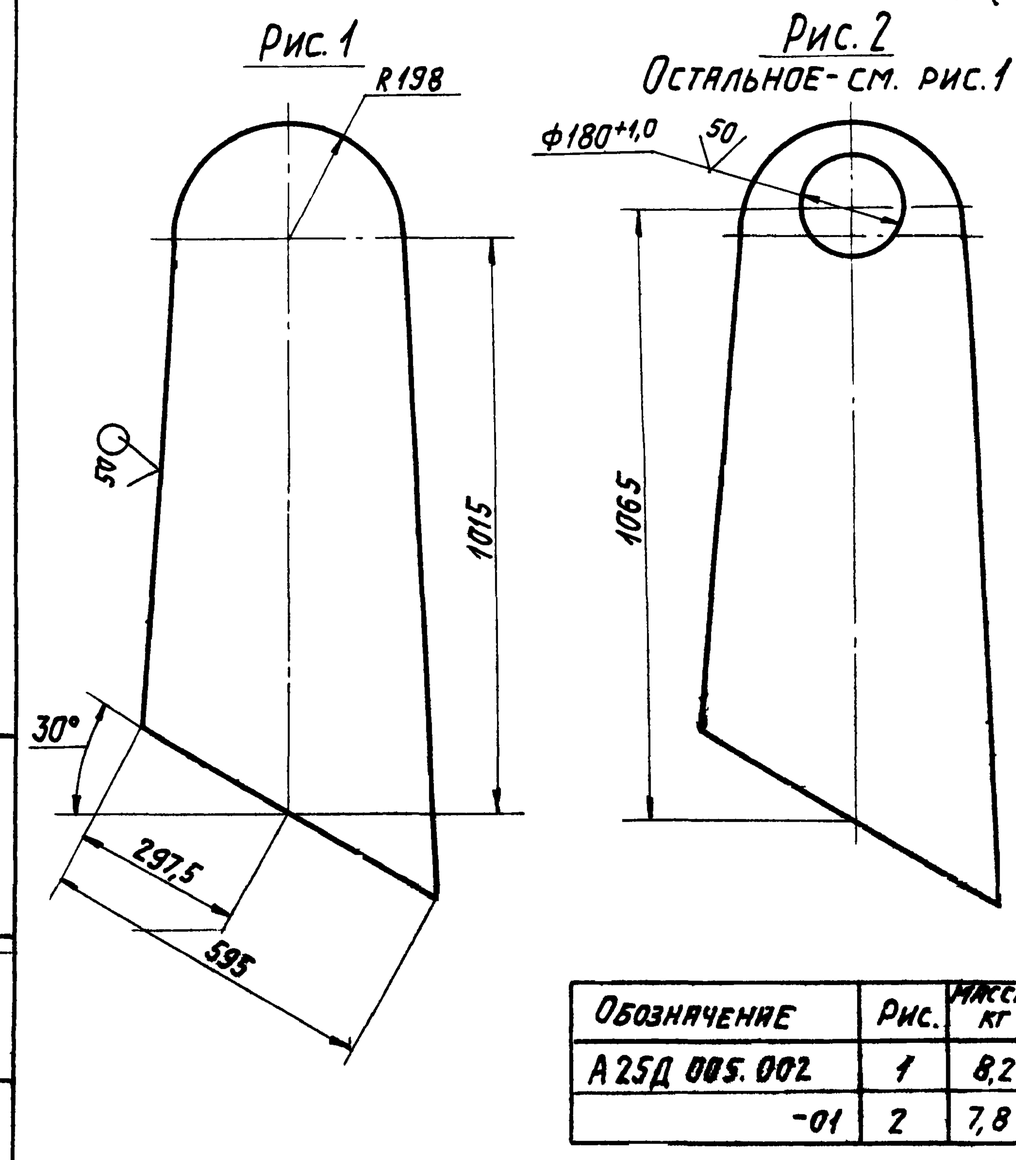

Обозначение	Рис.	Масса, кг
А25Д 005.002	1	8,2
-01	2	7,8

Неуказанные предельные отклонения размеров $-t_2$; $\pm t_2/2$.

Изм.	Лист	N докум.	Подп.	Дата	Лист	Лит. И	Масса см. табл.	Масштаб 1:10
Разраб.		Ямпольская		06.87		Лист	Листов 1
Пров.		Рувинская			Лист Б-ПН-2 ГОСТ 19903-74 / 4-IV-ВСт3 ГОСТ 16523-70	Госстрой СССР САНТЕХПРОЕКТ г. Москва	
Рук. гр.		Фрадкин					
Гл. спец.		Ушомирская					
Н. контр.		Литвак					
Утв.		Спивак					

Копировал: Логинова Формат: А4

А25Д005.000СБ

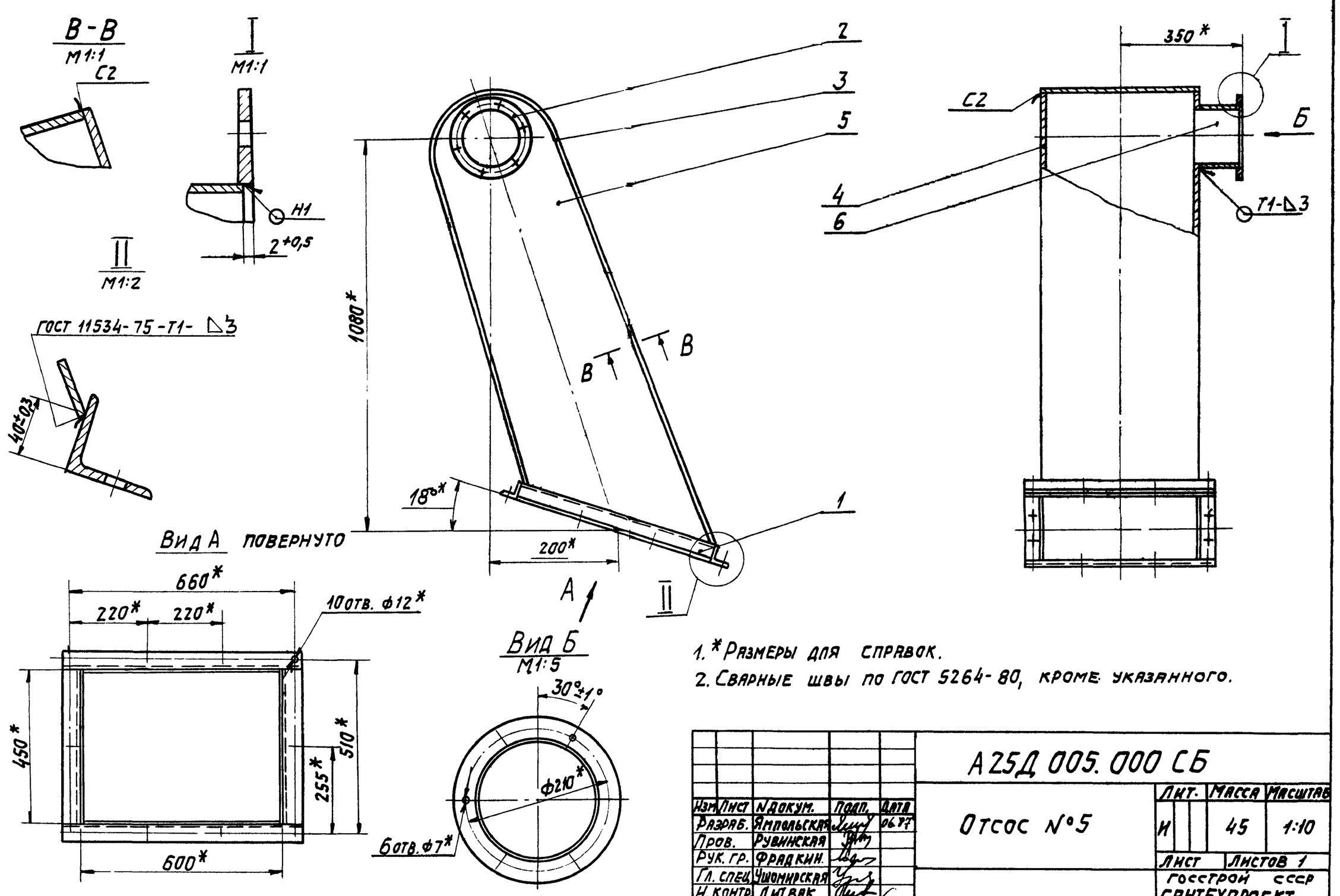

1. * Размеры для справок.
2. Сварные швы по ГОСТ 5264-80, кроме указанного.

Изм.	Лист	N докум.	Подп.	Дата	А25Д 005.000 СБ	Лит. И	Масса 45	Масштаб 1:10
Разраб.		Ямпольская		06.87	Отсос №5	Лист	Листов 1
Пров.		Рувинская				Госстрой СССР САНТЕХПРОЕКТ г. Москва	
Рук. гр.		Фрадкин					
Гл. спец.		Ушомирская					
Н. контр.		Литвак					
Утв.		Спивак					

Копировал: Логинова 22699-41 54 Формат: А3

Формат	Зона	Поз.	Обозначение	Наименование	Кол.	Примечание
				Документация		
А3			А25Д 007. 000 СБ	Сборочный чертеж.		
				Сборочные единицы		
А4		1	А25Д 007. 010	Рама	1	
А4		2	А25Д 007. 020	Фланец	1	
				Детали		
А4		3	А25Д 007. 001	Конус	1	
А4		4	А25Д 007. 002	Фланец	1	
Б4		5	А25Д 007. 003	Прокладка		
				Пластина I, лист, ТМКЩ-М-3-9,9 ГОСТ 7338-77 40-0,5х3360-5	1	0,27кг.
				Стандартные изделия		
		6		Болт М10х30.36 ГОСТ 7798-70	22	
		7		Гайка М10.4 ГОСТ 5915-70	22	
		8		Шайба 10 ГОСТ 10906-78	22	

Альбом 33

903-1-250.87

Подп. и дата | Инв. N дубл. | Взам. инв. N | Подп. и дата | Инв. N подл.

Изм.	Лист	N докум.	Подп.	Дата
Разраб.	Ямпольская			
Пров.	Рувинская			
Рук. гр.	Фрадкин			
Н. контр.	Брукова			
Утв.	Спивак			

А25Д 007.000

Отсос №8

Лит	Лист	Листов
И		1

Госстрой СССР САНТЕХПРОЕКТ г. Москва

Копировал: Логинова Формат: А4

А25Д007.010

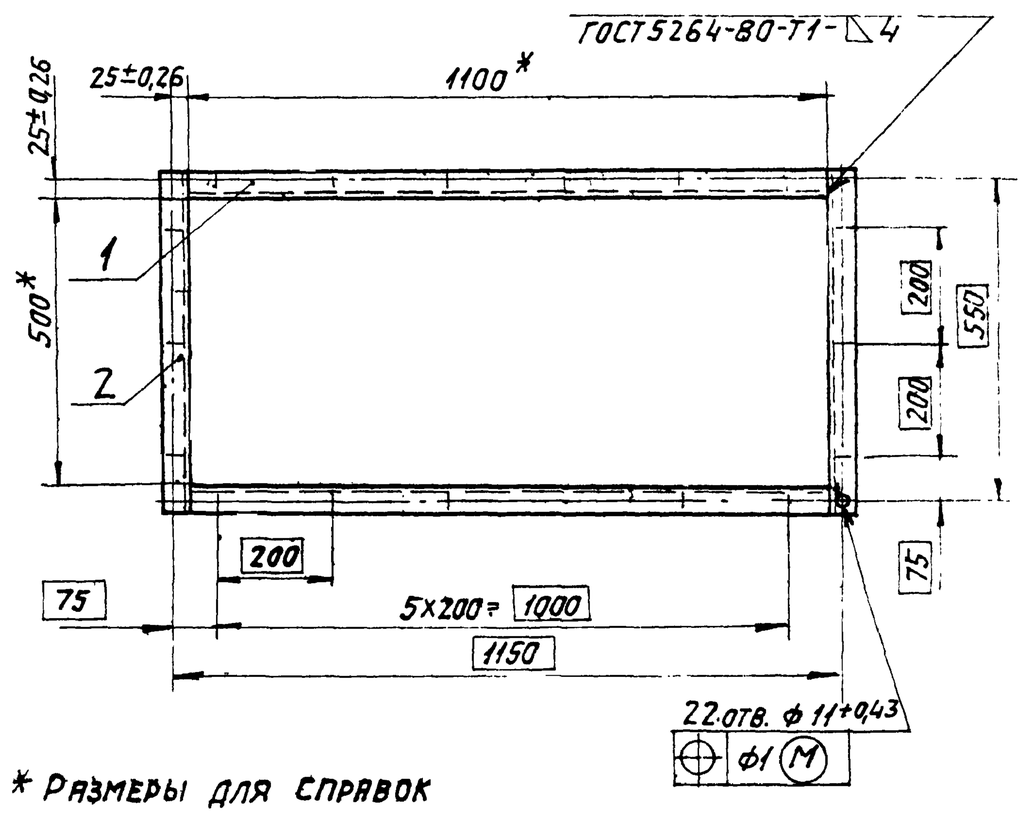

* Размеры для справок

Формат	Зона	Поз.	Обозначение	Наименование	Кол.	Примечание
				Детали		
Б4		1	А25Д.007. 011	Швеллер L=1100-2,6 ГОСТ 8240-72 / Ст.3-I ГОСТ 535-79	2	7,76 кг
Б4		2	А25Д 007. 012	Швеллер L=580-1,75 ГОСТ 8240-72 / Ст.3-I ГОСТ 535-79	2	4,16 кг

Взам. инв. N дубл. | Подп. и дата | Инв. N подл.

Изм.	Лист	N докум.	Подп.	Дата
Разраб.	Ямпольская			
Пров.	Рувинская			
Рук. гр.	Фрадкин			
Гл. спец.	Ушомирская			
Н. контр.	Брукова			
Утв.	Спивак			

А25Д 007. 010

Рама

Лит.	Масса	Масштаб
И	23,9	1:10

Лист | Листов 1

Госстрой СССР САНТЕХПРОЕКТ г. Москва

Копировал: Логинова Формат: А4

А25Д007.000 СБ

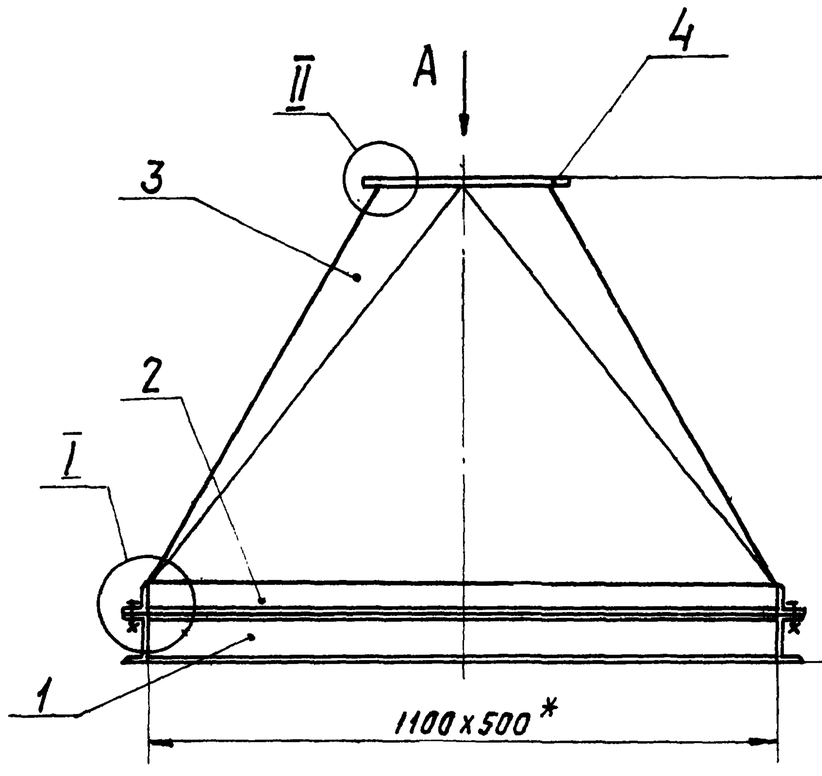

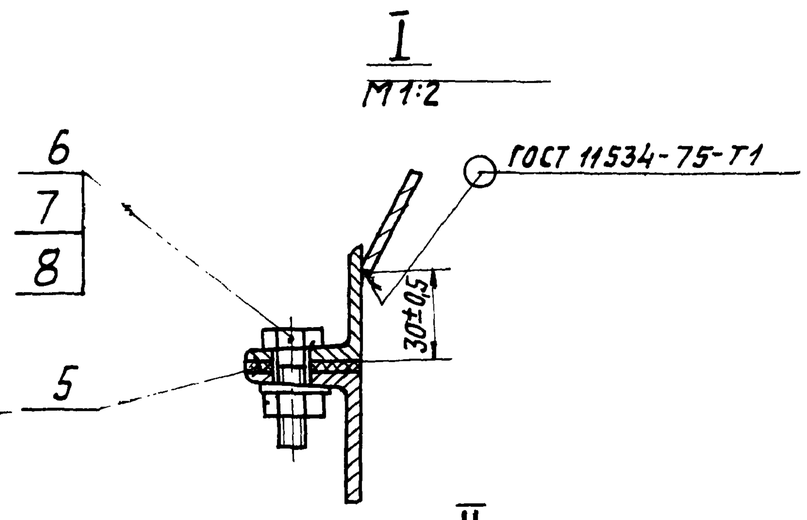

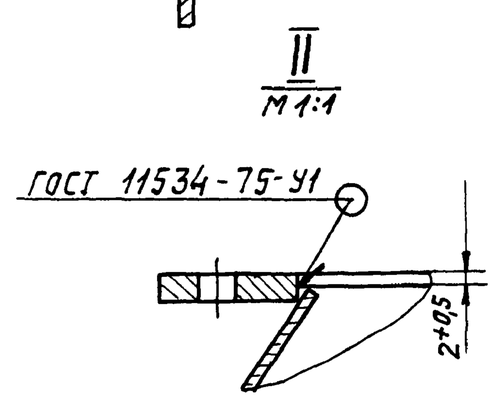

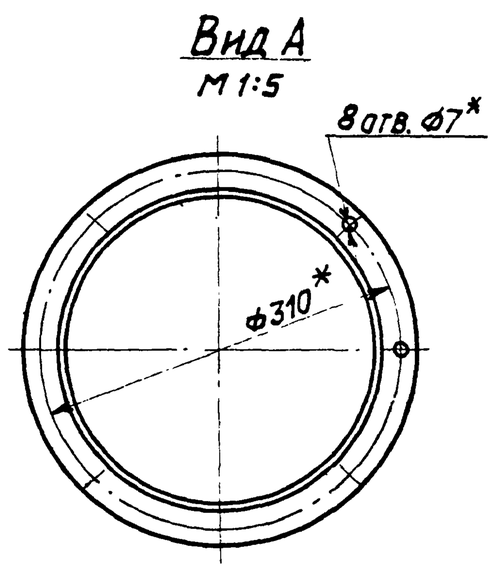

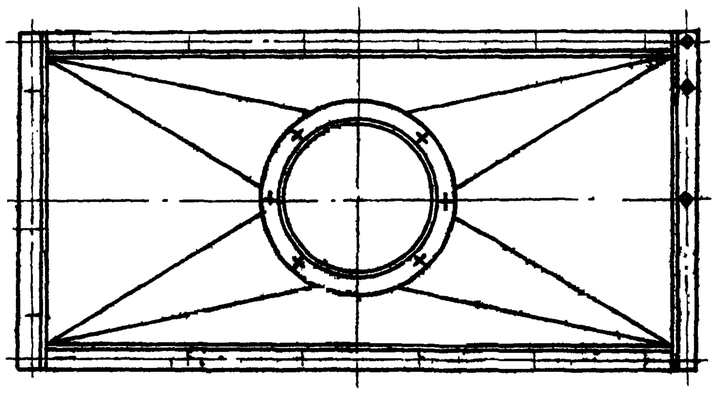

* Размеры для справок.

Изм.	Лист	N докум.	Подп.	Дата
Разраб.	Ямпольская			
Пров.	Рувинская			
Рук. гр.	Фрадкин			
Гл. спец.	Ушомирская			
Н. контр.	Брукова			
Утв.	Спивак			

А25Д 007. 000 СБ

Отсос №8

Лит.	Масса	Масштаб
И	58	1:10

Лист | Листов 1

Госстрой СССР САНТЕХПРОЕКТ г. Москва

Альбом 33

Формат	Зона	Поз.	Обозначение	Наименование	Кол.	Примечание
				Документация		
А4			А25Д 007. 020СБ	Сборочный чертеж		
				Детали		
Б4		1	А25Д 007. 021	Уголок		
				Уголок $\frac{Б\text{-}40\times40\times4\ ГОСТ\ 8509\text{-}86}{Ст3\text{-}I\text{-}ГОСТ\ 535\text{-}79}$		
				L = 1100-2,6	2	2,66 кг
Б4		2	А25Д 007. 022	Уголок		
				Уголок $\frac{Б\text{-}40\times40\times4\ ГОСТ\ 8509\text{-}86}{Ст3\text{-}I\ ГОСТ\ 535\text{-}79}$		
				L = 580-1,75	2	1,4 кг

903-1-250.87

Подп. и дата | Инв. N дубл. | Взам. инв. N | Подп. и дата | Инв. N подл.

Изм.	Лист	N докум.	Подп.	Дата
Разраб.		Ямпольская		06.87
Пров.		Рувинская		
Рук. гр.		Фрадкин		
Н. контр.		Брукова		
Утв.		Сливак		

А25Д007.020

Фланец

Лит. И | Лист | Листов 1

Госстрой СССР САНТЕХПРОЕКТ г. Москва

Формат: А4

А25А007.020СБ

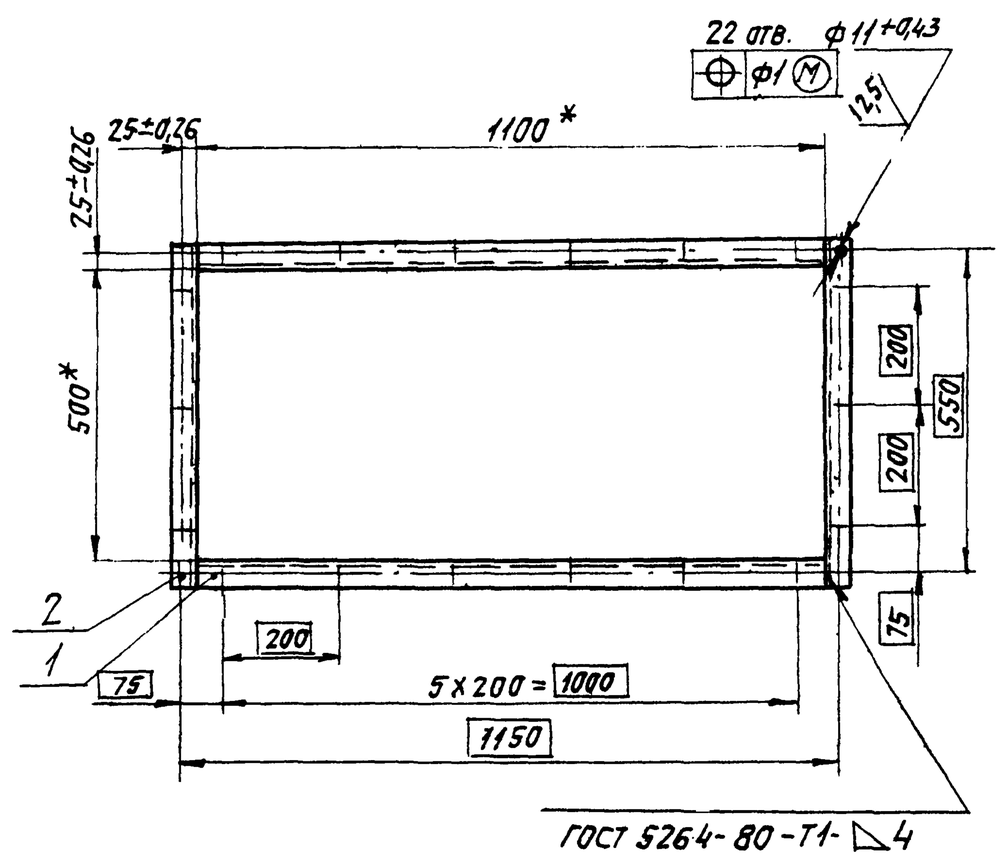

* Размеры для справок.

Подп. и дата | Инв. N дубл. | Взам. инв. N | Подп. и дата | Инв. N подл.

Изм.	Лист	N докум.	Подп.	Дата
Разраб.		Ямпольская		06.87
Пров.		Рувинская		
Рук. гр.		Фрадкин		
Гл. спец.		Ушомирская		
Н. контр.		Брукова		
Утв.		Сливак		

А25Д007.020СБ

Фланец

Лит. И | Масса 5,5 | Масштаб 1:10

Лист | Листов 1

Госстрой СССР САНТЕХПРОЕКТ г. Москва

Копировал: Логинова

Формат: А4

А25А007.002

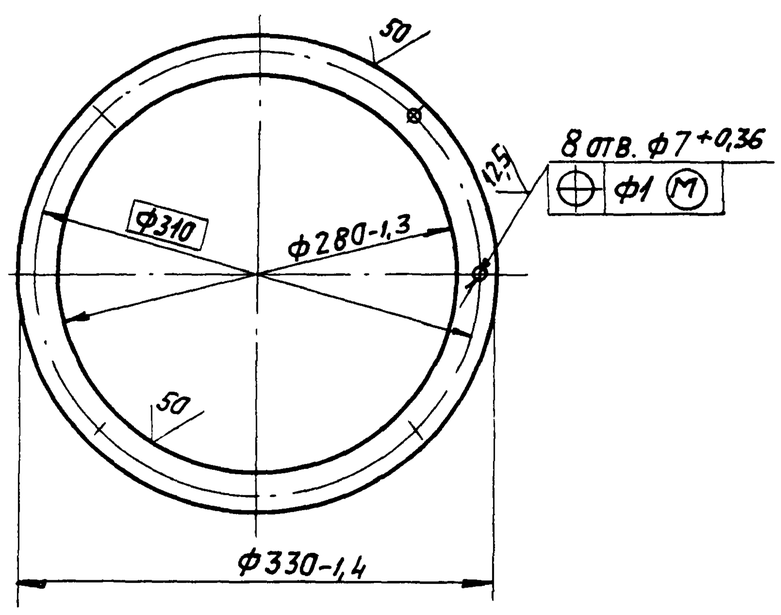

Подп. и дата | Инв. N дубл. | Взам. инв. N | Подп. и дата | Инв. N подл.

Изм.	Лист	N докум.	Подп.	Дата
Разраб.		Ямпольская		06.87
Пров.		Рувинская		
Рук. гр.		Фрадкин		
Гл. спец.		Ушомирская		
Н. контр.		Брукова		
Утв.		Сливак		

А25Д 007. 002

Фланец

Лит. И | Масса 0,75 | Масштаб 1:4

Лист | Листов 1

Лист $\frac{Б\text{-}ПН\text{-}4\ ГОСТ\ 19903\text{-}74}{Ст3\ ГОСТ\ 14637\text{-}79}$

Госстрой СССР САНТЕХПРОЕКТ г. Москва

Копировал: Логинова

Формат А4

А25А007.001

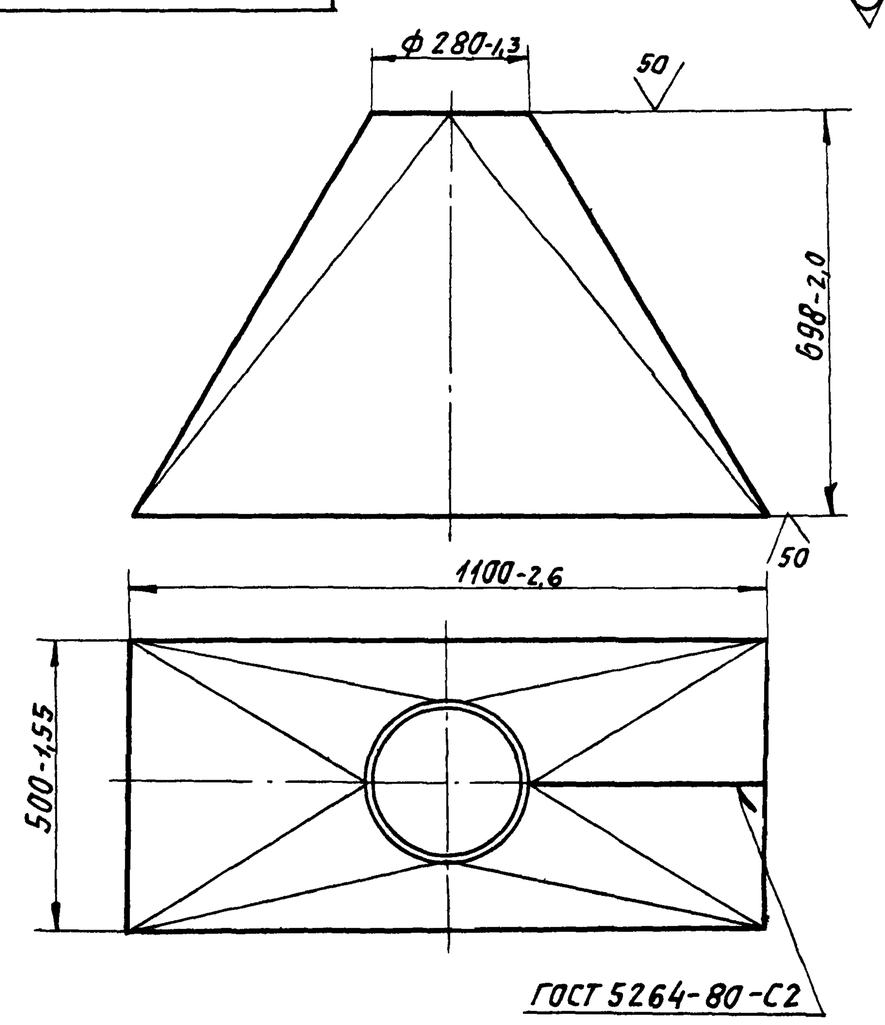

Подп. и дата | Инв. N дубл. | Взам. инв. N | Подп. и дата | Инв. N подл.

Изм.	Лист	N докум.	Подп.	Дата
Разраб.		Ямпольская		06.87
Пров.		Рувинская		
Рук. гр.		Фрадкин		
Гл. спец.		Ушомирская		
Н. контр.		Брукова		
Утв.		Сливак		

А25Д 007. 001

Конус

Лит. И | Масса 28,3 | Масштаб 1:10

Лист | Листов 1

Лист $\frac{Б\text{-}ПН\text{-}2\ ГОСТ\ 19903\text{-}74}{4\text{-}IV\text{-}ВСт3\ ГОСТ\ 16523\text{-}70}$

Госстрой СССР САНТЕХПРОЕКТ г. Москва

Копировал: Логинова 22699-41 56 Формат: А4

Альбом 33

903-1-250.87

А25А001.001

(√) 25

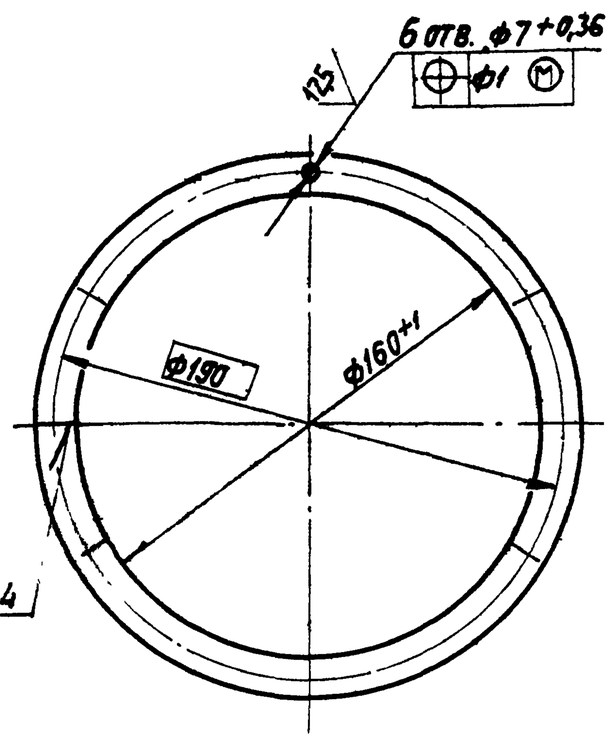

Изм.	Лист	N докум.	Подп.	Дата	А25Д001.001			
Разраб.		Меднова		06.87	Фланец	Лит.	Масса	Масшт.
Пров.		Фрадкин				И	0,46	1:4
Рук.гр.		Фрадкин				Лист	Листов 1	
Гл.спец.		Ушомирская			Полоса Б-4х25 ГОСТ 103-76 / Ст3-I ГОСТ 535-79	Госстрой СССР САНТЕХПРОЕКТ		
Н.контр.		Грановский						
Утв.		Спивак						

Копировал: Логинова Формат: А4

Взам. инв. N | Инв. N дубл. | Подп. и дата | Инв. N подл.

А25А001.002

(√) 50

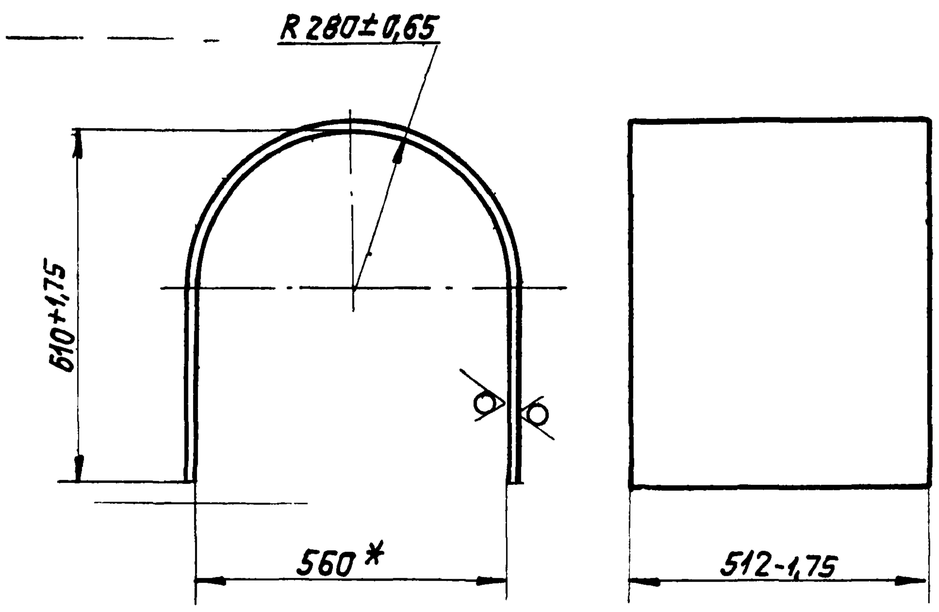

*Размер для справок.

Изм.	Лист	N докум.	Подп.	Дата	А25Д001.002			
Разраб.		Меднова		06.87	Дуга	Лит.	Масса	Масшт.
Пров.		Фрадкин				И	24,8	1:10
Рук.гр.		Фрадкин				Лист	Листов 1	
Гл.спец.		Ушомирская			Лист Б-ПН-4 ГОСТ 19903-74 / Ст3 ГОСТ 14637-79	Госстрой СССР САНТЕХПРОЕКТ г. Москва		
Н.контр.		Грановский						
Утв.		Спивак						

Копировал: Логинова Формат: А4

Взам. инв. N | Инв. N дубл. | Подп. и дата | Инв. N подл.

А25А001.003

(√) 50

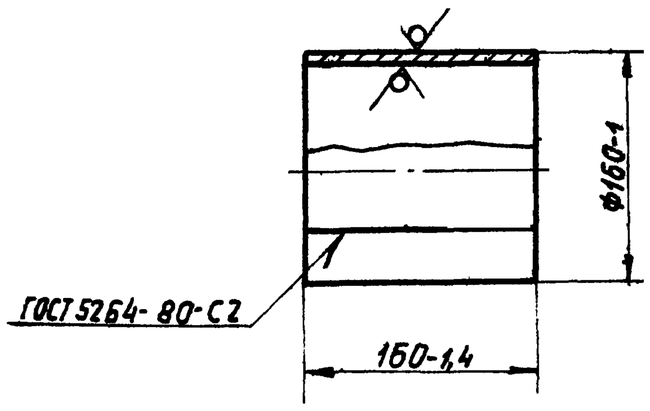

Изм.	Лист	N докум.	Подп.	Дата	А25Д001.003			
Разраб.		Меднова		06.87	Патрубок	Лит.	Масса	Масштаб
Пров.		Фрадкин				И	2,5	1:4
Рук.гр.		Фрадкин				Лист	Листов 1	
Гл.спец.		Ушомирская			Лист Б-АН-4 ГОСТ 19903-74 / Ст3 ГОСТ 14637-79	Госстрой СССР САНТЕХПРОЕКТ г. Москва		
Н.контр.		Грановский						
Утв.		Спивак						

Копировал: Логинова Формат: А1

Взам. инв. N | Инв. N дубл. | Подп. и дата | Инв. N подл.

А25А001.004

(√) 25

Рис. 1

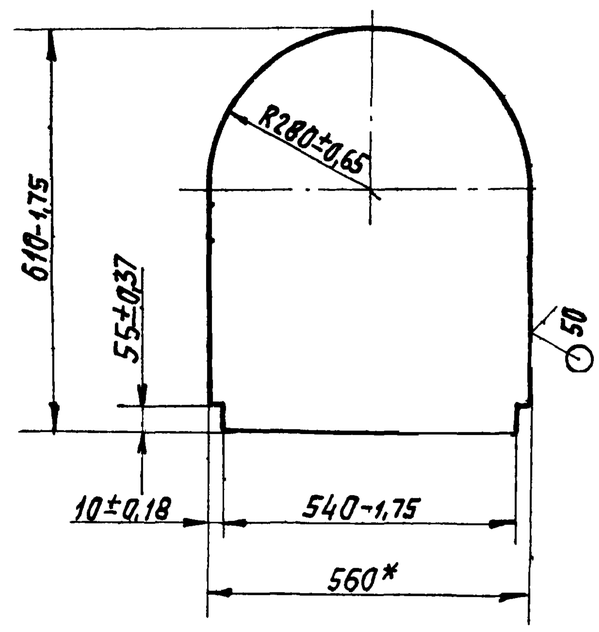

Рис. 2

Остальное см. рис. 1

М1:20

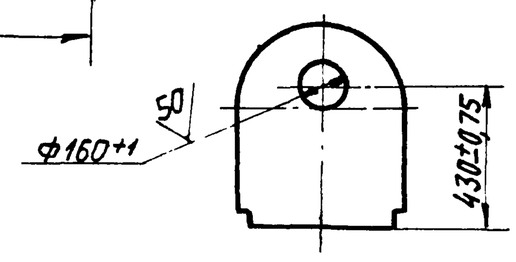

Обозначение	Рис	Масса, кг
А25Д001 004	1	10,7
— 01	2	10,1

*Размер для справок

Изм.	Лист	N докум.	Подп.	Дата	А25Д001.004			
Разраб.		Меднова		06.87	Стенка	Лит.	Масса	Масштаб
Пров.		Фрадкин				И	см. табл.	1:10
Рук.гр.		Фрадкин				Лист	Листов 1	
Гл.спец.		Ушомирская			Лист Б-ПН-4 ГОСТ 19903-74 / Ст3 ГОСТ 14637-79	Госстрой СССР САНТЕХПРОЕКТ г. Москва		
Н.контр.		Грановский						
Утв.		Спивак						

Взам. инв. N | Инв. N дубл. | Подп. и дата | Инв. N подл.

Альбом 33

903-1-250.87

Формат	Зона	Поз.	Обозначение	Наименование	Кол.	Примечание
				Документация		
А3			А25Д 001.000СБ	Сборочный чертеж		
				Сборочные единицы		
А4		1	А25Д 001.010	Фланец	1	
				Детали		
А4		2	А25Д 001.001	Фланец	1	
А4		3	А25Д001.002	Дуга	1	
А4		4	А25Д001.003	Патрубок	1	
А4		5	А25Д 001.004	Стенка	1	
		6	-01	Стенка	1	

Изм	Лист	N°докум.	Подп.	Дата
Разраб.		Меднова		6/87
Пров.		Фрадкин		
Рук.гр.		Фрадкин		
Н.контр.		Грановский		
Утв.		Спивак		

А25Д001.000

Отсос №1

Лит. И | Лист | Листов 1

Госстрой СССР САНТЕХПРОЕКТ г. Москва

Копировал: Логинова Формат А4

А25А001010

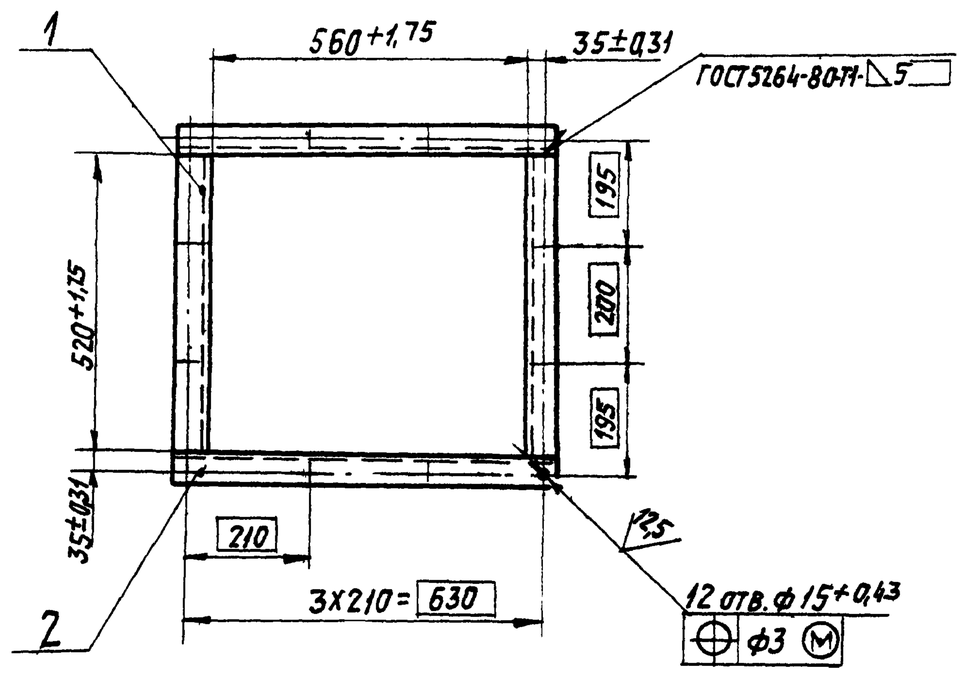

Формат	Зона	Поз.	Обозначение	Наименование	Кол.	Примечание
				Детали		
Б4		1	А25Д 001.011	Уголок L=520-1,8		
				Уголок Б-63х63х6 ГОСТ 8509-86 / Ст3-I ГОСТ 535-79	2	3кг
Б4		2	А25Д 001.012	Уголок L=686-2		
				Уголок Б-63х63х6 ГОСТ 8509-86 / Ст3-I ГОСТ 535-79	2	4кг

Изм	Лист	N°докум.	Подп.	Дата
Разраб.		Меднова		6/87
Пров.		Фрадкин		
Рук.груп.		Фрадкин		
Гл.спец		Ушомирская		
Н.контр.		Грановский		
Утв.		Спивак		

А25Д001.010

Фланец

Лит. И | Масса 14,2 | Масштаб 1:10

Лист | Листов 1

Госстрой СССР САНТЕХПРОЕКТ г. Москва

Копировал: Логинова Формат: А4

А25А001.000СБ

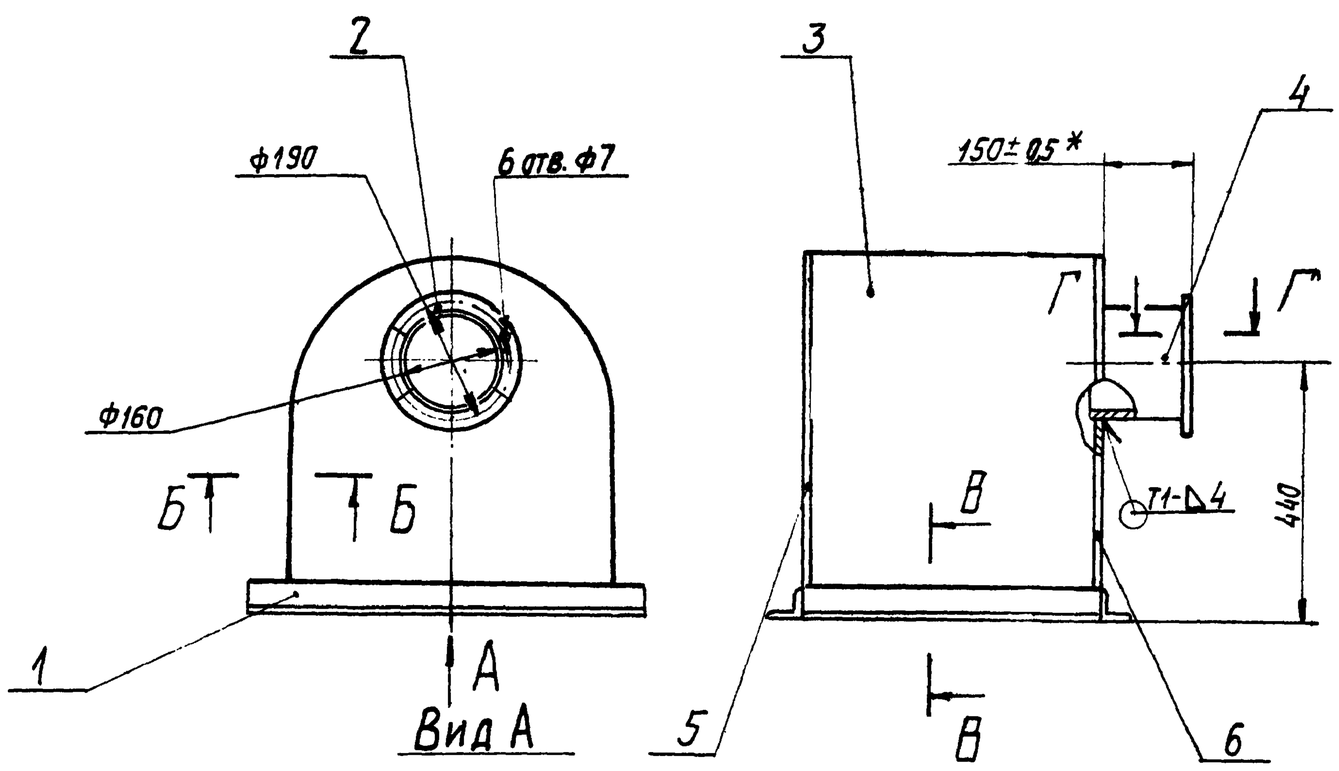

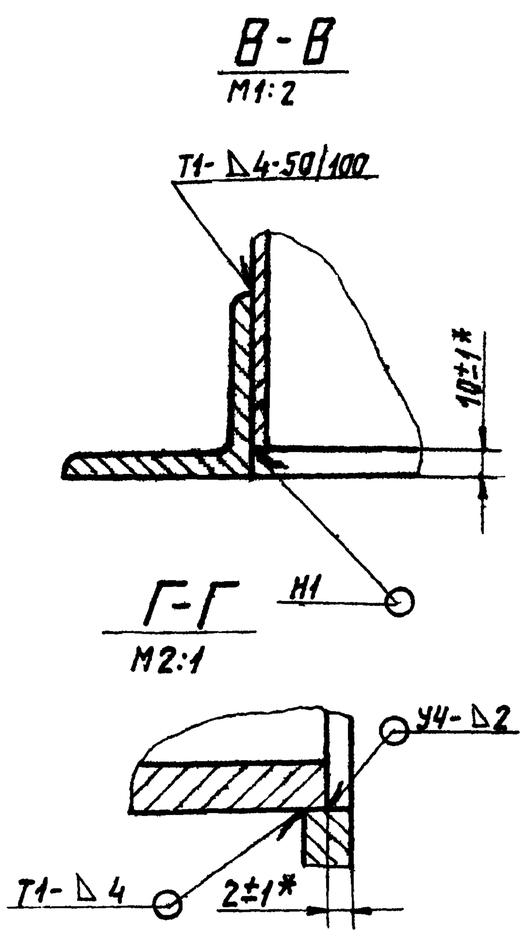

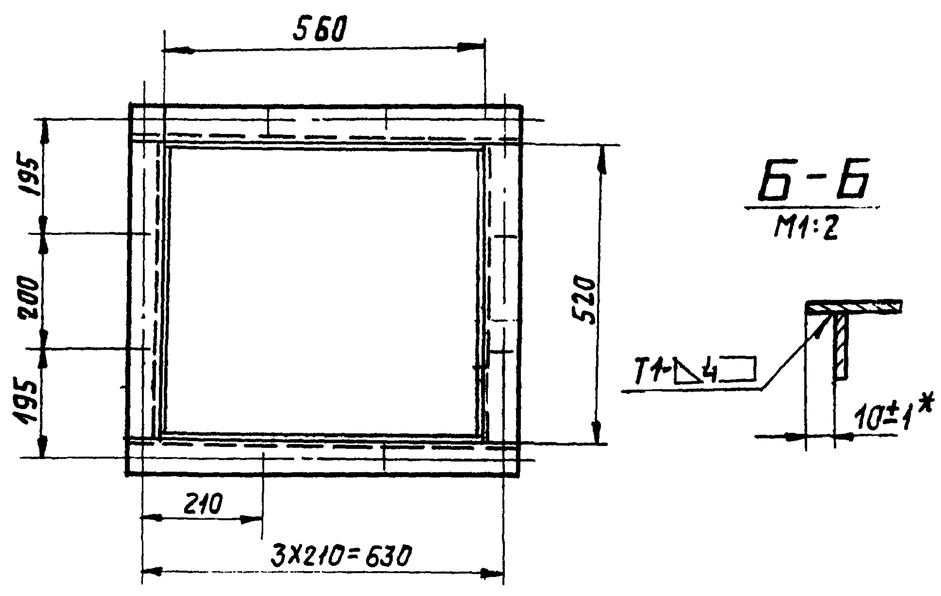

1. Размеры для справок, кроме указанных знаком.*
2. Сварные швы по ГОСТ 5264-80.

Изм	Лист	N°докум.	Подп.	Дата
Разраб.		Меднова		6/87
Пров.		Фрадкин		
Рук.гр.		Фрадкин		
Гл.спец		Ушомирская		
Н.контр.		Грановский		
Утв.		Спивак		

А25Д001.000СБ

Отсос №1

Лит. И | Масса 63,7 | Масшт. 1:10

Лист | Листов 1

Госстрой СССР САНТЕХПРОЕКТ г. Москва

Копировал: Логинова 22699-41 58 Формат А3

Альбом 33

903-1-250.87

А25Д002.003

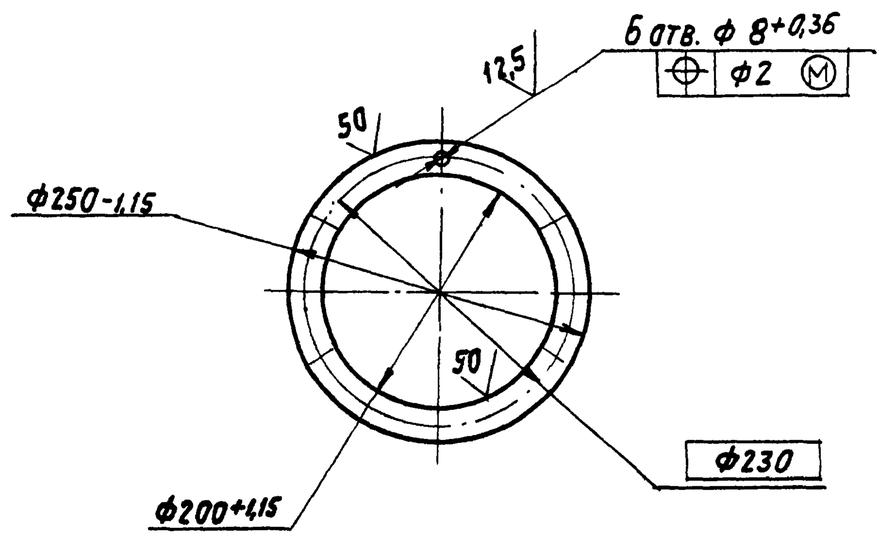

Изм.	Лист	N докум.	Подп.	Дата	А25Д002.003			
Разраб.		Волобуева		06.87	Фланец	Лит.	Масса	Масшт.
Пров.		Вайнберг				Н	0,5	1:5
Рук. гр.		Мерзлякова				Лист	Листов 1	
Гл. спец.		Вайнберг			Лист Б-ПН-4 ГОСТ 19903-74 / Ст3 ГОСТ 14637-79	Госстрой СССР САНТЕХПРОЕКТ г. Москва		
Н. контр.		Грановский						
Утв.		Спивак						

Копировал: Логинова Формат А4

Инв. N подл. | Подп. и дата | Взам. инв. N | Инв. N дубл. | Подп. и дата

А25Д003.001

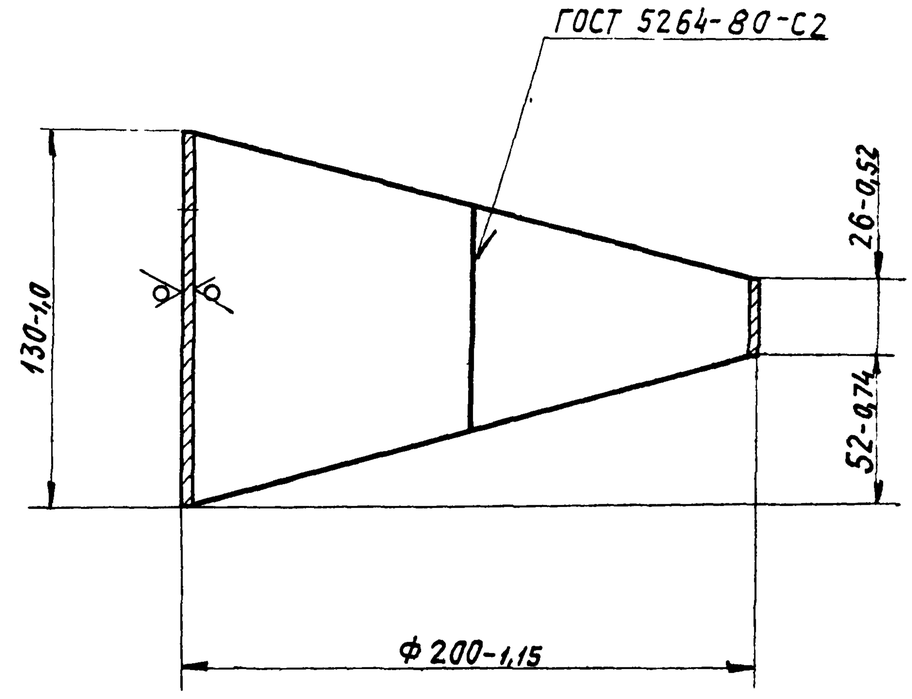

Изм.	Лист	N докум.	Подп.	Дата	А25Д003.001			
Разраб.		Волобуева		06.87	Отвод	Лит.	Масса	Масшт.
Пров.		Вайнберг				Н	0,85	1:2
Рук. гр		Мерзлякова				Лист	Листов 1	
Гл. спец.		Вайнберг			Лист Б-ПН-2 ГОСТ 19903-74 / Ст3 ГОСТ 16523-70	Госстрой СССР САНТЕХПРОЕКТ г. Москва		
Н. контр.		Фрадкин						
Утв		Спивак						

Копировал: Логинова Формат: А4

Инв. N подл. | Подп. и дата | Взам. инв. N | Инв. N дубл. | Подп. и дата

А25Д003.002

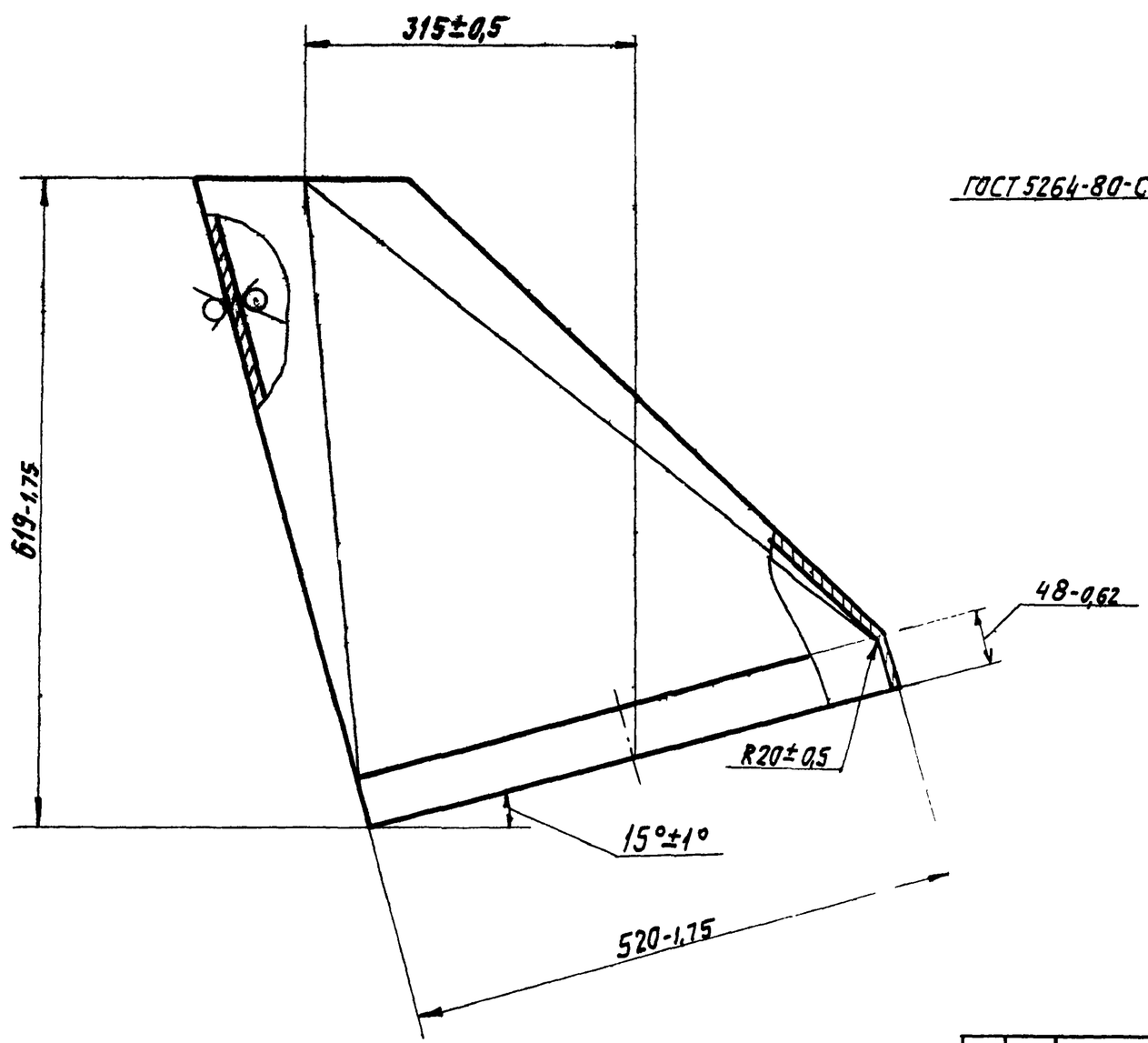

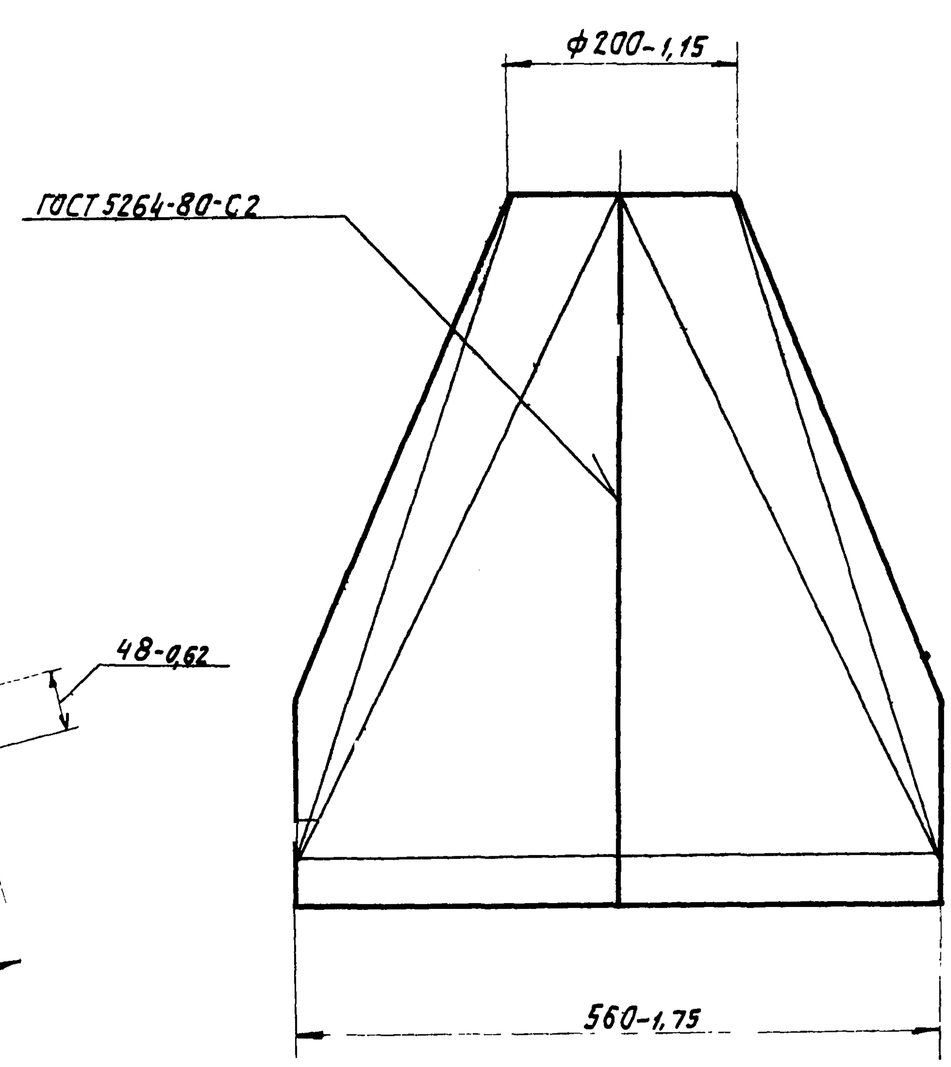

Изм.	Лист	N докум.	Подп.	Дата	А25Д003.002			
Разраб.		Волобуева		06.87	Переход	Лит.	Масса	Масшт.
Пров.		Вайнберг				Н	13,0	1:5
Рук. груп.		Мерзлякова				Лист	Листов 1	
Гл. спец.		Вайнберг			Лист Б-ПН-2 ГОСТ 19903-74 / Ст3 ГОСТ 16523-70	Госстрой СССР САНТЕХПРОЕКТ г. Москва		
Н. контр.		Фрадкин						
Утв.		Спивак						

Копировал: Логинова 22699-41 59 Формат А3

Инв. N подл. | Подп. и дата | Взам. инв. N | Инв. N дубл. | Подп. и дата

Альбом 33

903-1-250.87

Формат	Зона	Поз.	Обозначение	Наименование	Кол.	Примечание
				Документация		
А4			А56012.000СБ	Сборочный чертеж		
				Детали		
Б4		1	А56012.001	Связь		
				Швеллер 10 ГОСТ 8240-72		
				Ст3-I ГОСТ 535-79		
				L=514-1,8	2	4,4 кг
Б4		2	А56012.002	Связь		
				Швеллер 10 ГОСТ 8240-72		
				Ст3-I ГОСТ 535-79		
				L=606-1,8	2	5,2 кг

Изм	Лист	N докум.	Подп.	Дата
Разраб.	Меднова	Медн	06.87	
Пров.	Фрадкин			
Рук. гр.	Фрадкин			
Н.контр.	Грановский			
Утв.	Спивак			

А56012.000

Рама под фильтр ФЯП

Лит. И | Лист | Листов 1

Госстрой СССР САНТЕХПРОЕКТ г. Москва

Копировал: Логинова Формат: А4

Подп. и дата | Инв. N дубл. | Взам. инв. N | Подп. и дата | Инв. N подл.

А56012.000СБ

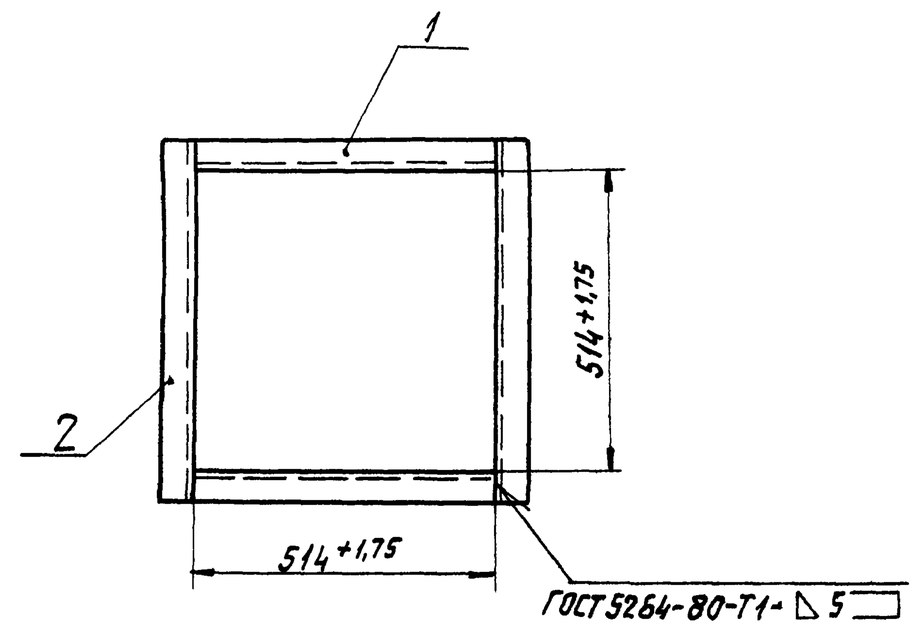

Отверстия для крепления калорифера сверлить при монтаже

Изм	Лист	N докум.	Подп.	Дата
Разраб.	Меднова	Медн	6/87	
Пров.	Фрадкин			
Рук. гр.	Фрадкин			
Н.контр.	Грановский			
Утв.	Спивак			

А56012.000СБ

Рама под фильтр ФЯП

Лит. И | Масса 19,4 | Масштаб 1:10

Лист | Листов 1

Госстрой СССР САНТЕХПРОЕКТ г. Москва

Копировал: Логинова Формат: А4

Формат	Зона	Поз.	Обозначение	Наименование	Кол.	Примечание
				Документация		
А2			А25Д003.000СБ	Сборочный чертеж		
				Сборочные единицы		
А4		1	А25Д002.010	Фланец	1	
				Детали		
А4		2	А25Д002.003	Фланец	1	
А4		3	А25Д003.001	Отвод	3	
А3		4	А25Д003.002	Переход	1	

Изм	Лист	N докум.	Подп.	Дата
Разраб.	Волобуева		06.87	
Пров.	Вайнберг			
Рук. гр.	Мерзлякова			
Н.контр.	Грановский			
Утв.	Спивак			

А25Д003.000

Отсос N°3

Лит. И | Лист | Листов 1

Госстрой СССР САНТЕХПРОЕКТ г. Москва

Копировал: Логинова Формат: А4

Формат	Зона	Поз.	Обозначение	Наименование	Кол.	Примечание
				Документация		
А2			А25Д002.000СБ	Сборочный чертеж		
				Сборочные единицы		
А4		1	А25Д002.010	Фланец	1	
				Детали		
А4		2	А25Д002.001	Патрубок	1	
А3		3	А25Д002.002	Переход	1	
А4		4	А25Д002.003	Фланец	1	

Изм	Лист	N докум.	Подп.	Дата
Разраб.	Волобуева		06.87	
Пров.	Вайнберг			
Рук. гр.	Мерзлякова			
Н.контр.	Грановский			
Утв.	Спивак			

А25Д002.000

Отсос N°2

Лит. И | Лист | Листов 1

Госстрой СССР САНТЕХПРОЕКТ г. Москва

Копировал: Логинова 22699-41 60 Формат: А4

А1К142.001

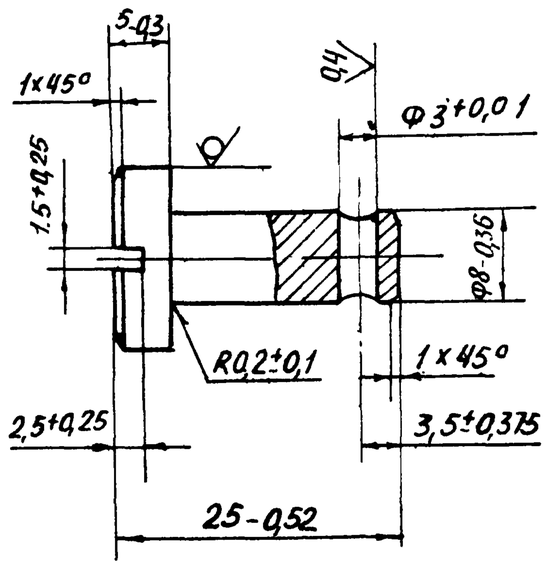

Изм.	Лист	№ докум.	Подп.	Дата	А1К142.001			
Разраб.		Смолянская			Палец	Лит. И	Масса 0,015	Масштаб 2:1
Пров.		Мерзлякова				Лист	Листов	
Рук. гр.		Мерзлякова			Круг В16 ГОСТ 2590-71 / Вст3сп-3-I ГОСТ535-79	Госстрой СССР Сантехпроект г. Москва		
Гл. спец.		Вайнберг						
Н. контр.		Фрадкин						
Утв.		Спивак						

Формат А4

А1К142.002

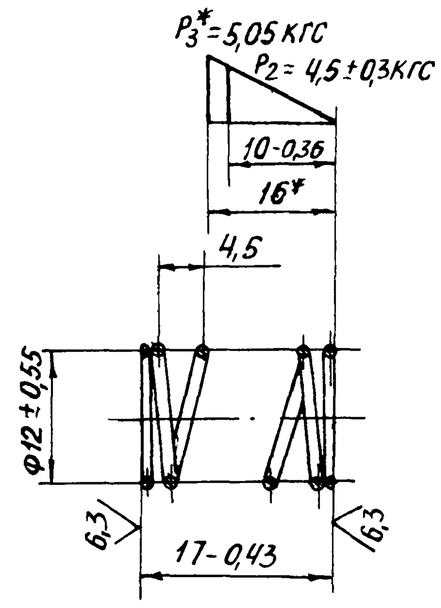

1. Длина развернутой пружины: — L = 182мм
2. Число рабочих витков — n = 3,5
3. Число витков полное — n1 = 5
4. Направление навивки пружины — правое
5. Размеры и параметр для справок

Изм.	Лист	№ докум.	Подп.	Дата	А1К142.002			
Разраб.		Смолянская			Пружина	Лит. И	Масса 0,002	Масштаб 2:1
Пров.		Мерзлякова				Лист	Листов 1	
Рук. гр.		Мерзлякова			Проволока II-1,2 ГОСТ 9389-75	Госстрой СССР Сантехпроект г. Москва		
Гл. спец.		Вайнберг						
Н. контр.		Фрадкин						
Утв.		Спивак						

Формат А4

Формат	Зона	Поз.	Обозначение	Наименование	Кол.	Примечание
				Документация		
А4			А1К142.000СБ	Сборочный чертеж		
				Детали		
А4		1	А1К142.001	Палец	1	
А4		2	А1К142.002	Пружина	1	
Б4		3	А1К142.003	Шайба		
				Лист Б20 ГОСТ 19903-74 / 4-IV ГОСТ 16523-70		
				Ф25-0,52 × Ф9+0,36	1	0,007кг
Б4		4	А1К142.004	Прокладка		
				Пластина I, лист, ТМКЩ-М-3 ГОСТ 7338-77		
				Ф25±0,6 × Ф8±0,6	1	0,002кг
				Стандартные изделия		
		5		Штифт 3г×20 ГОСТ 3128-70	1	

Изм.	Лист	№ докум.	Подп.	Дата	А1К142.000			
Разраб.		Смолянская			Лючок для измерения параметров воздуха	Лит. И	Лист	Листов 1
Пров.		Мерзлякова				Госстрой СССР Сантехпроект г. Москва		
Рук. гр.		Мерзлякова						
Н. контр.		Фрадкин						
Утв.		Спивак						

Формат А4

А1К142.000СБ

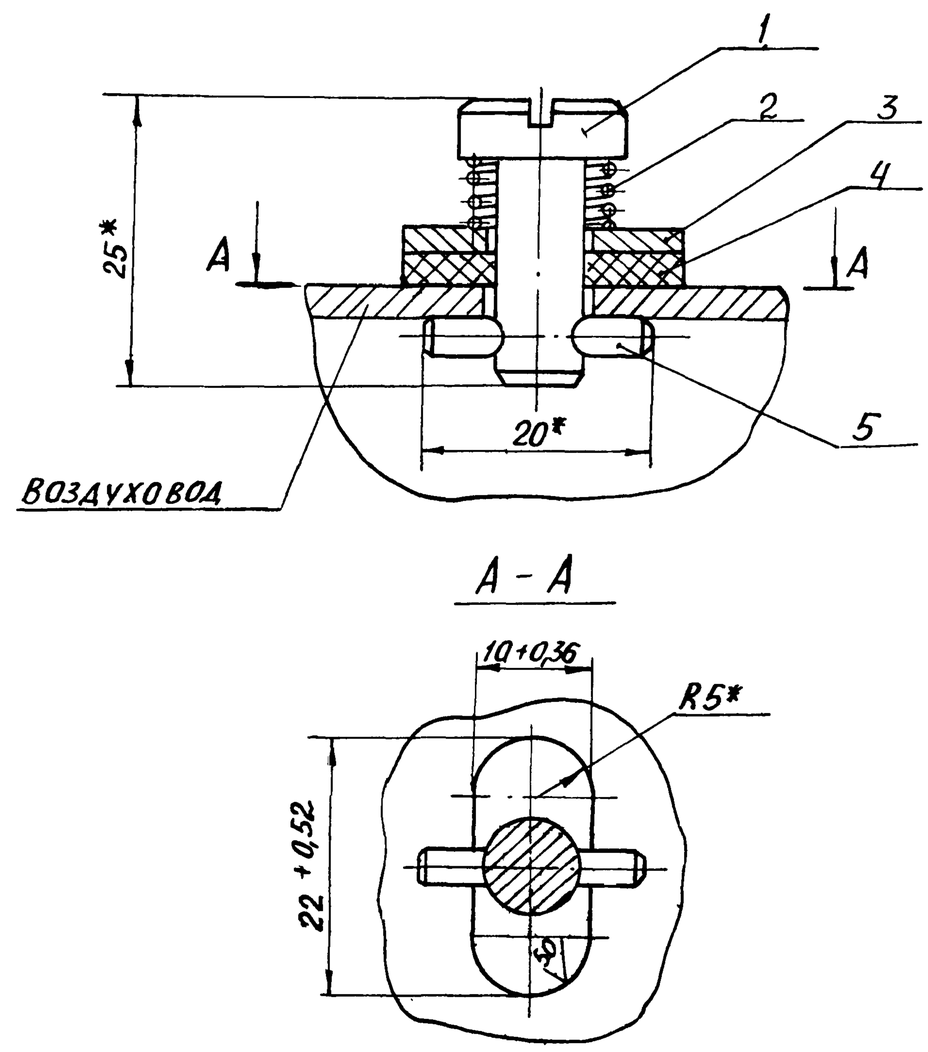

А – А

* Размеры для справок

Изм.	Лист	№ докум.	Подп.	Дата	А1К142.000СБ			
Разраб.		Смолянская			Лючок для измерения параметров воздуха	Лит. И	Масса 0,024	Масштаб 2:1
Пров.		Мерзлякова				Лист	Листов 1	
Рук. гр.		Мерзлякова				Госстрой СССР Сантехпроект г. Москва		
Гл. спец.		Вайнберг						
Н. контр.		Фрадкин						
Утв.		Спивак						

Формат А4

Альбом 33

903-1-250.87

Формат	Зона	Поз.	Обозначение	Наименование	Кол.	Примечание
				Документация		
А4			А1К143.000 СБ	Сборочный чертеж		
				Детали		
А4		1	А1К143.001	Прокладка	1	
				Стандартные изделия		
		2		Гайка М8.4 ГОСТ 5915-70	6	
			Переменные данные	для исполнений:		
				А1К143.000		
				Сборочные единицы		
А4		3	А1К143.010	Корпус	1	
А4		4	А1К143.020	Крышка	1	
				А1К143.000-01		
				Сборочные единицы		
А4		3	А1К143.010-01	Корпус	1	
А4		4	А1К143.020-01	Крышка	1	

Подп. и дата | Инв. № дубл. | Взам. инв. № | Подп. и дата | Инв. № подл.

Изм.	Лист	№ докум.	Подп.	Дата	А1К143.000		
Разраб.		Смолянская			Лючок для чистки воздуховода	Лит	Лист 1 / Листов 2
Пров.		Мерзлякова				Госстрой СССР Сантехпроект г. Москва	
Рук.гр.		Мерзлякова					
Н. контр.		Фрадкин					
Утв.		Спивак					

Формат А4

Формат	Зона	Поз.	Обозначение	Наименование	Кол.	Примечание
				А1К143.000-02		
А4		3	А1К143.010-02	Корпус	1	
А4		4	А1К143.020-02	Крышка	1	
				А1К143.000-03		
А4		3	А1К143.010-03	Корпус	1	
А4		4	А1К143.020-03	Крышка	1	
				А1К143.000-04		
А4		3	А1К143.010-04	Корпус	1	
А4		4	А1К143.020-04	Крышка	1	
				А1К143.000-05		
А4		3	А1К143.010-05	Корпус	1	
А4		4	А1К143.020-05	Крышка	1	

Подп. и дата | Инв. № дубл. | Взам. инв. № | Подп. и дата | Инв. № подл.

Изм. | Лист | № докум. | Подп. | Дата — А1К143.000 — Лист 2

Формат А4

А1К143.001

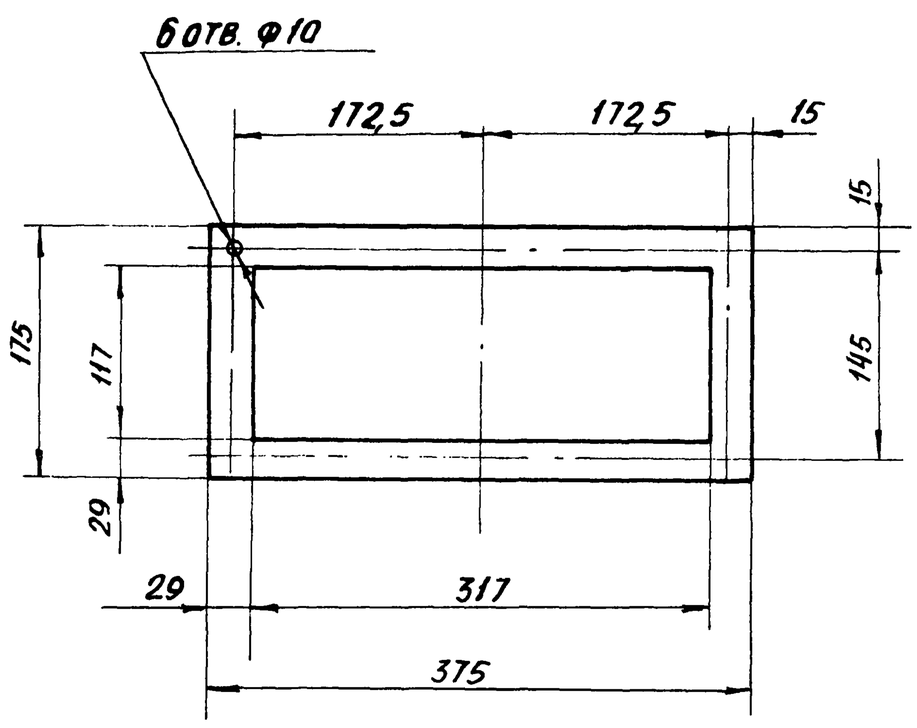

1. Неуказанные предельные отклонения размеров $\pm\frac{t2}{2}$
2. Допускается изготовление из отдельных полос склеиванием клеем 88Н ТУ 38-1051061-76

Изм.	Лист	№ докум.	Подп.	Дата	А1К143.001			
Разраб.		Смолянская			Прокладка	Лит	Масса 0,14	Масштаб 1:4
Пров.		Мерзлякова				Лист	Листов 1	
Рук.гр.		Мерзлякова						
Гл.спец.		Вайнберг			Пластина I, лист ТМКШ-М-3 ГОСТ 7338-77	Госстрой СССР Сантехпроект г. Москва		
Н. контр.		Фрадкин						
Утв.		Спивак						

Формат А4

А1К143.000 СБ

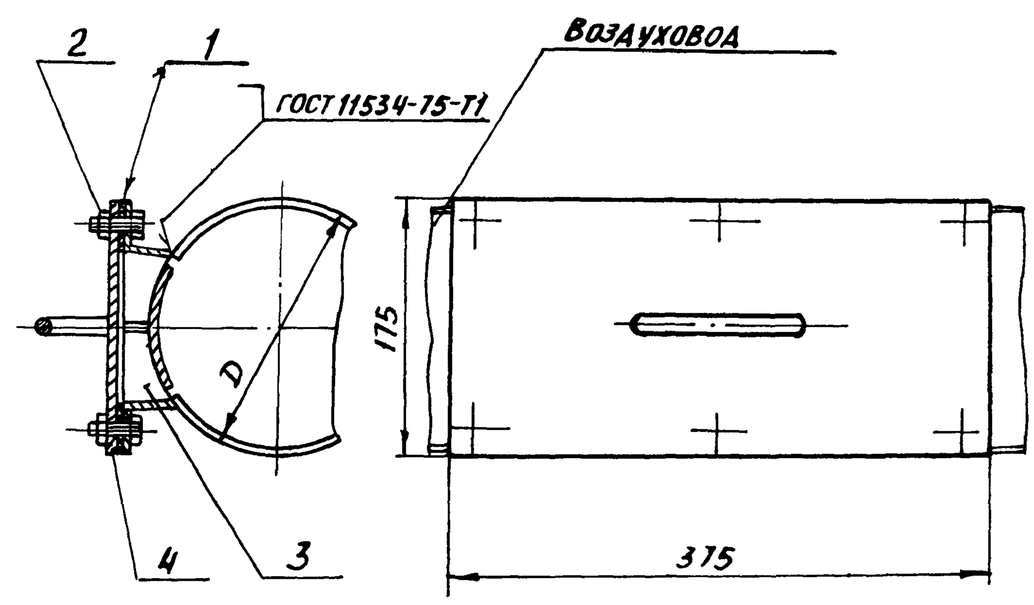

Обозначение	D, мм	Масса кг
А1К143.000	160	4,95
-01	180	4,97
-02	200	4,98
-03	225	5,0
-04	280	5,1
-05	315	5,2

Размеры для справок

Изм.	Лист	№ докум.	Подп.	Дата	А1К143.000 СБ			
Разраб.		Смолянская			Лючок для чистки воздуховода	Лит.	Масса см. табл.	Масштаб
Пров.		Мерзлякова				Лист	Листов 1	
Рук.гр.		Мерзлякова						
Гл.спец.		Вайнберг				Госстрой СССР Сантехпроект г. Москва		
Н.контр.		Фрадкин						
Утв.		Спивак						

Формат А4

Альбом 33

903-1-250.87

Формат	Зона	Поз.	Обозначение	Наименование	Кол.	Примечание
				Документация		
А3			А1К 143.010 СБ	Сборочный чертеж		
				Детали		
А4		1	А1К 143.002	Фланец	1	
А4		2	А1К 143.003	Полоса	2	
				Стандартные изделия		
		3		Болт М8х20.36.ГОСТ 7798-70	6	
			Переменные данные для исполнений			
				А1К143.010		
				Детали		
А4		4	А1К 143.004	Стенка	2	
				А1К 143.010-01		
				Детали		
А4		4	А1К 143.004-01	Стенка	2	

Изм.	Лист	№ докум.	Подп.	Дата	А1К143.010			
Разраб.		Смолянская			Корпус	Лит.	Лист	Листов
Пров.		Мерзлякова					1	2
Рук. гр.		Мерзлякова				Госстрой СССР Сантехпроект г. Москва		
Н. контр.		Фрадкин						
Утв.		Сливак						

Формат А4

Формат	Зона	Поз.	Обозначение	Наименование	Кол.	Примечание
				А1К 143.010-02		
				Детали		
А4		4	А1К 143.004-02	Стенка	2	
				А1К 143.010-03		
				Детали		
А4		4	А1К 143.004-03	Стенка	2	
				А1К 143.010-04		
				Детали		
А4		4	А1К 143.004-04	Стенка	2	
				А1К 143.010-05		
				Детали		
А4		4	А1К 143.004-05	Стенка	2	

А1К143.010 Лист 2

Формат А4

Инв. № подл. | Подп. и дата | Взам. инв. № | Инв. № дубл. | Подп. и дата

А1К143.010СБ

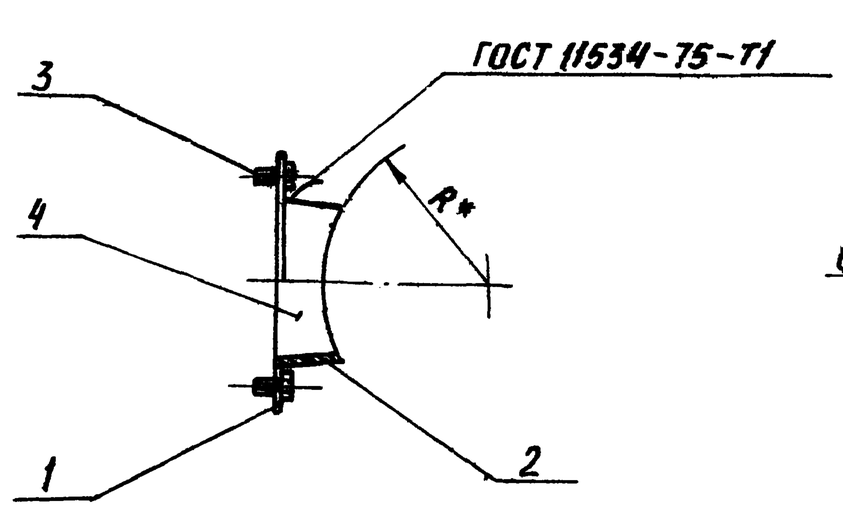

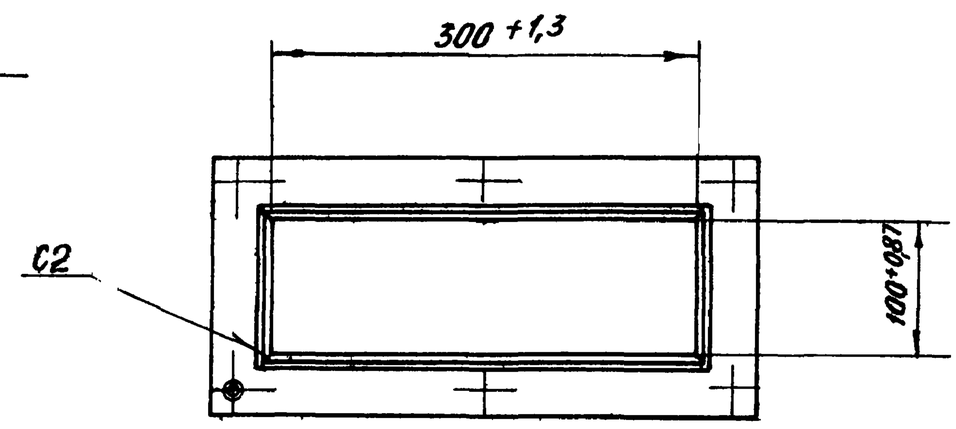

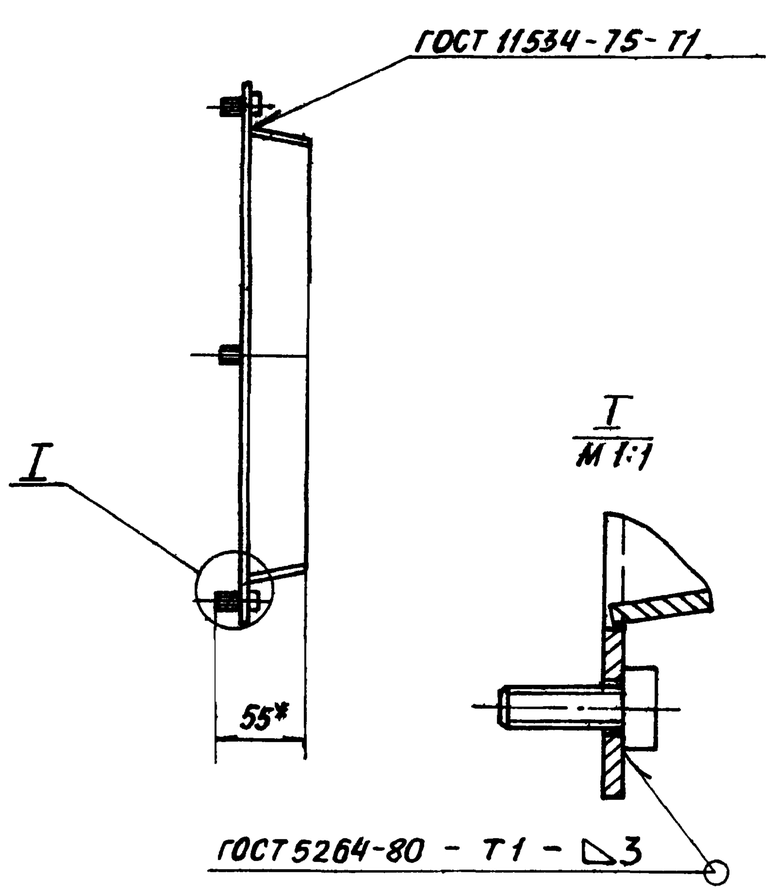

Обозначение	R*, мм	Масса кг
А1К 143.010	80,0	2,15
-01	90,0	2,18
-02	100,0	2,2
-03	112,5	2,23
-04	140,0	2,3
-05	157,5	2,4

* Размеры для справок

Изм.	Лист	№ докум.	Подп.	Дата	А1К 143.010.СБ			
Разраб.		Смолянская			Корпус	Лит.	Масса	Масштаб
Пров.		Мерзлякова					см. табл.	1:4
Рук. гр.		Мерзлякова				Лист	Листов 1	
Гл. спец.		Вайнберг				Госстрой СССР Сантехпроект г. Москва		
Н. контр.		Фрадкин						
Утв.		Сливак						

Формат	Зона	Поз.	Обозначение	Наименование	Кол.	Примечание
				Документация		
А3			А1К143.020 СБ	Сборочный чертеж		
				Детали		
А4		1	А1К143.005	Лист	1	
А4		2	А1К143.006	Ручка	1	
Б4		3	А1К143.007	Лист		
				Лист Б3 ГОСТ 19903-74		
				Ст.3сп ГОСТ 14637-69		
				30-0,52 х 290-1,3	1	0,2кг
			Переменные данные для исполнений:			
				А1К143.020		
				Детали		
А4		4	А1К143.008	Лист	1	
				А1К143.020-01		
				Детали		
А4		4	А1К143.008-01	Лист	1	

Альбом 33

903-1-250.87

Подп. и дата | Инв. № дубл. | Взам. инв. № | Подп. и дата | Инв. № подл.

Изм.	Лист	№ докум.	Подп.	Дата
Разраб.		Смолянская		
Пров.		Мерзлякова		
Рук. гр.		Мерзлякова		
Н. контр.		Фрадкин		
Утв.		Спивак		

А1К143.020

Крышка

Лит.	Лист	Листов
И	1	2

Госстрой СССР Сантехпроект г. Москва

Формат А4

Формат	Зона	Поз.	Обозначение	Наименование	Кол.	Примечание
				А1К143.020-02		
				Детали		
А4		4	А1К143.008-02	Лист	1	
				А1К143.020-03		
				Детали		
А4		4	А1К143.008-03	Лист	1	
				А1К143.020-04		
				Детали		
А4		4	А1К143.008-04	Лист	1	
				А1К143.020-05		
				Детали		
А4		4	А1К143.008-05	Лист	1	

Подп. и дата | Инв. № дубл. | Взам. инв. № | Подп. и дата | Инв. № подл.

Изм.	Лист	№ докум.	Подп.	Дата

А1К143.020

Лист 2

Формат А4

А1К143.020 СБ

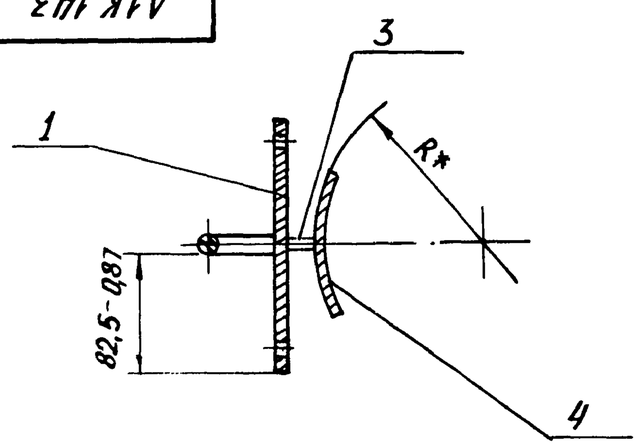

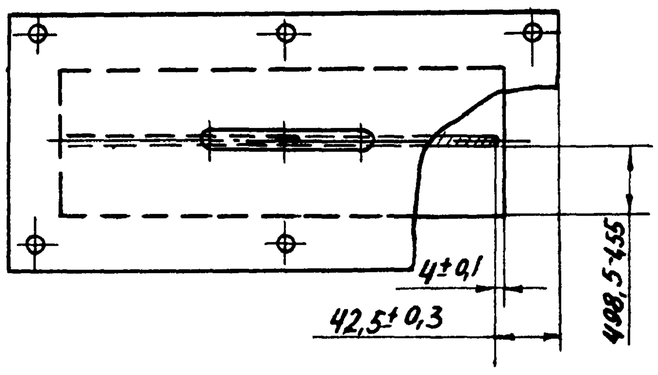

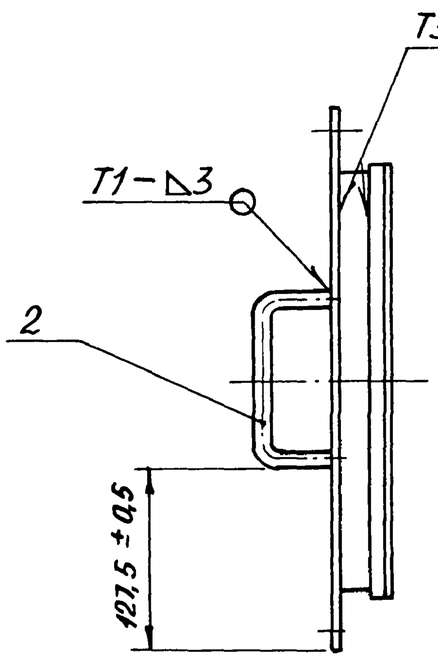

Обозначение	R*, мм	Масса, кг
А1К143.020	80,0	2,63
-01	90,0	2,61
-02	100,0	2,65
-03	112,5	2,6
-04	140,0	2,59
-05	157,5	2,58

1.* Размер для справок.

2. Сварные швы по ГОСТ 5264-80

Подп. и дата | Инв. № дубл. | Взам. инв. № | Подп. и дата | Инв. № подл.

Изм.	Лист	№ докум.	Подп.	Дата
Разраб.		Смолянская		
Пров.		Мерзлякова		
Рук. гр.		Мерзлякова		
Гл. спец.		Вайнберг		
Н. контр.		Фрадкин		
Утв.		Спивак		

А1К143.020СБ

Крышка

Лит.	Масса	Масштаб
И	см. табл.	—
Лист	Листов 1	

Госстрой СССР Сантехпроект г. Москва

Альбом 33

903-1-250.87

А1К143.002

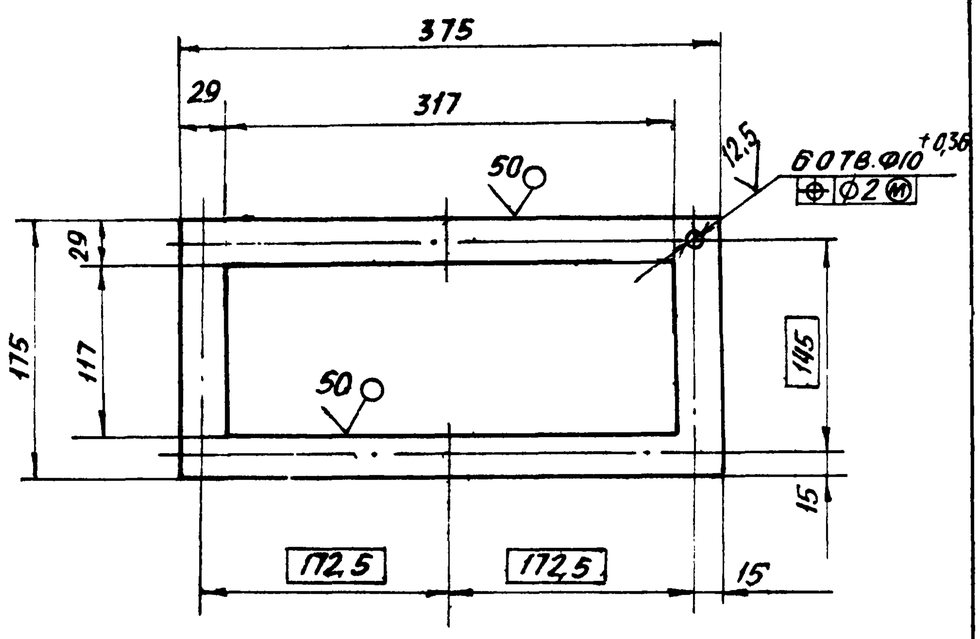

Неуказанные предельные отклонения размеров: $+t_2; -t_2, \pm \frac{t_2}{2}$

Изм.	Лист	№ докум.	Подп.	Дата	А1К143.002			
Разраб.		Смолянская			Фланец	Лит. И	Масса 0,67	Масштаб 1:4
Пров.		Мерзлякова				Лист	Листов 1	
Рук. гр.		Мерзлякова			Лист 4 Б3 ГОСТ 19903-74 / IV-ВСт3сп ГОСТ 16523-70	ГОССТРОЙ СССР САНТЕХПРОЕКТ г. Москва		
Гл. спец.		Вайнберг						
Н. контр.		Фрадкин						
Утв.		Сливак						

Подп. и дата | Инв. № дубл. | Взам. инв. № | Подп. и дата | Инв. № подл.

Формат А4

А1К143.003

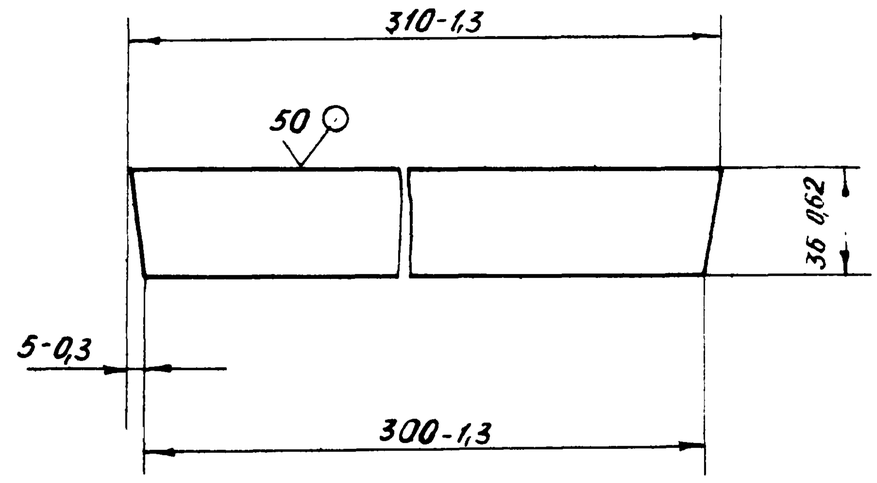

Изм.	Лист	№ докум.	Подп.	Дата	А1К143.003			
Разраб.		Смолянская			Полоса	Лит. И	Масса 0,25	Масштаб 1:2
Пров.		Мерзлякова				Лист	Листов 1	
Рук. гр.		Мерзлякова			Лист 4 Б3 ГОСТ 19903-74 / IV-ВСт3сп ГОСТ 16523-70	ГОССТРОЙ СССР САНТЕХПРОЕКТ г. Москва		
Гл. спец.		Вайнберг						
Н. контр.		Фрадкин						
Утв.		Сливак						

Подп. и дата | Инв. № дубл. | Взам. инв. № | Подп. и дата | Инв. № подл.

Формат А4

А1К143.004

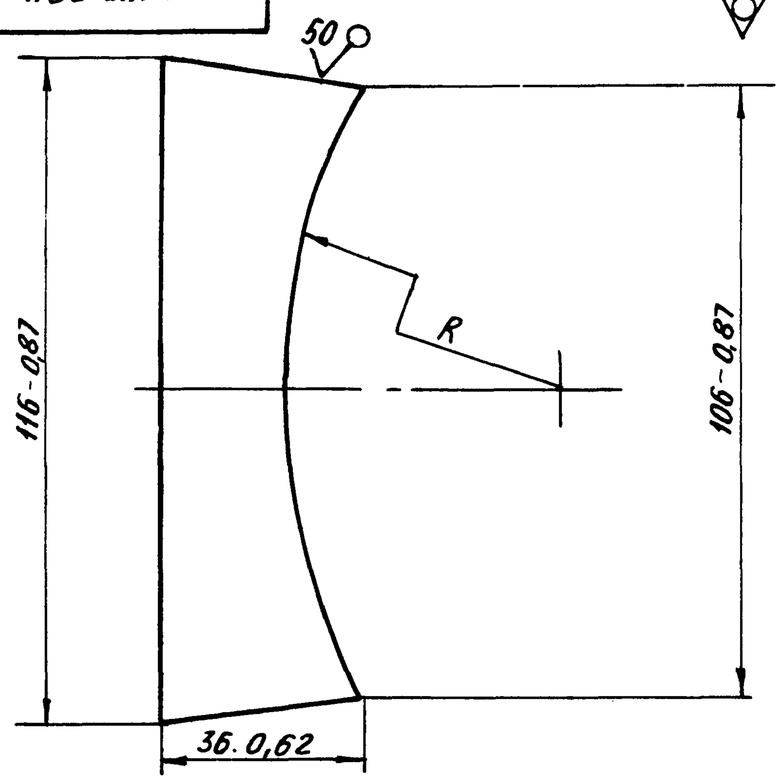

Обозначения	R, мм	Масса, кг
А1К143.004	80±0,37	0,9
-01	90±0,43	0,92
-02	100±0,43	0,93
-03	112,5±0,43	0,95
-04	140±0,5	0,97
-05	157,5±0,5	0,98

Изм.	Лист	№ докум.	Подп.	Дата	А1К143.004			
Разраб.		Смолянская			Стенка	Лит. И	Масса см. табл.	Масштаб —
Пров.		Мерзлякова				Лист	Листов 1	
Рук. гр.		Мерзлякова			Лист 4 Б3 ГОСТ 19903-74 / IV-ВСт.3 сп ГОСТ 16523-70	ГОССТРОЙ СССР САНТЕХПРОЕКТ г. Москва		
Гл. спец.		Вайнберг						
Н. контр.		Фрадкин						
Утв.		Сливак						

Подп. и дата | Инв. № дубл. | Взам. инв. № | Подп. и дата | Инв. № подл.

Формат А4

А1К143.005

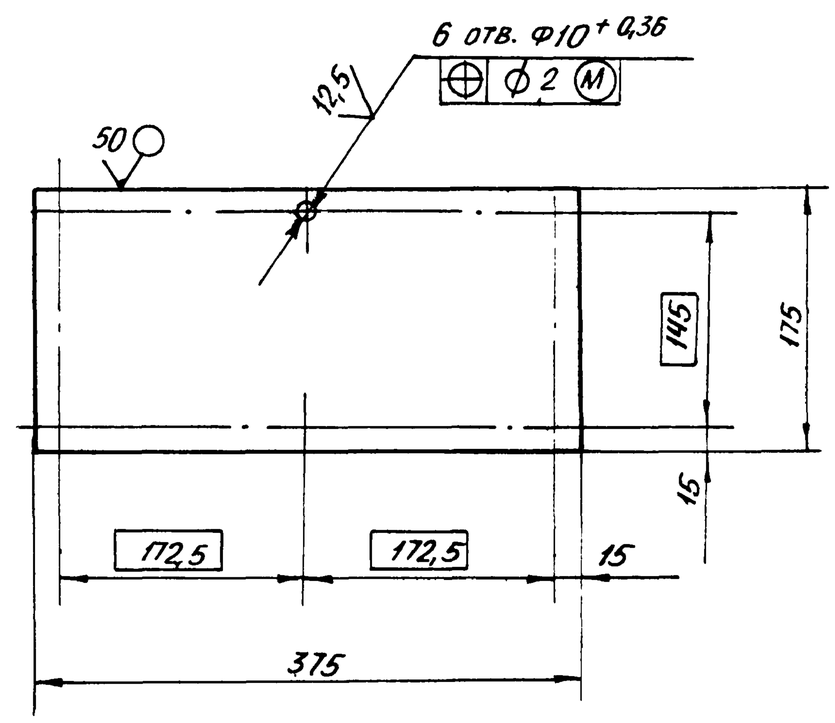

Неуказанные предельные отклонения размеров $-t_2; \pm \frac{t_2}{2}$

Изм.	Лист	№ докум.	Подп.	Дата	А1К143.005			
Разраб.		Смолянская			Лист	Лит. И	Масса 1,55	Масштаб 1:4
Пров.		Мерзлякова				Лист	Листов 1	
Рук. гр.		Мерзлякова			Лист 4 Б3 ГОСТ 19903-74 / IV-ВСт.3 сп ГОСТ 16523-70	ГОССТРОЙ СССР САНТЕХПРОЕКТ г. Москва		
Гл. спец.		Вайнберг						
Н. контр.		Фрадкин						
Утв.		Сливак						

Подп. и дата | Инв. № дубл. | Взам. инв. № | Подп. и дата | Инв. № подл.

Формат А4

903-1-250.87 Альбом 33

А1К143.006

50 (✓)

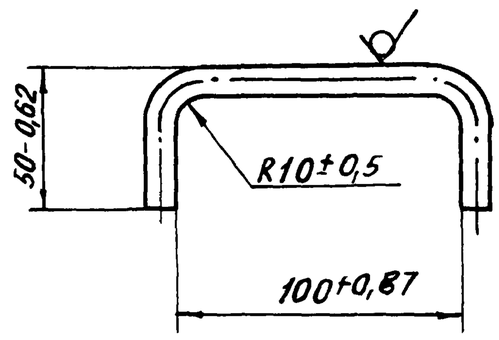

					А1К143.006			
Изм.	Лист	№ докум.	Подп.	Дата	Ручка	Лит.	Масса	Масштаб
Разраб.		Смолянская				И	0,12	1:2
Пров.		Мерзлякова				Лист	Листов 1	
Рук. гр.		Мерзлякова						
Гл. спец.		Вайнберг			Круг $\frac{В10\ ГОСТ\ 2590-71}{ВСт.3сп\ 3-I\ ГОСТ535-79}$	ГОССТРОЙ СССР САНТЕХПРОЕКТ г. Москва		
Н. контр.		Фрадкин						
Утв.		Спивак						

Формат А4

А1К143.008

50 (✓)

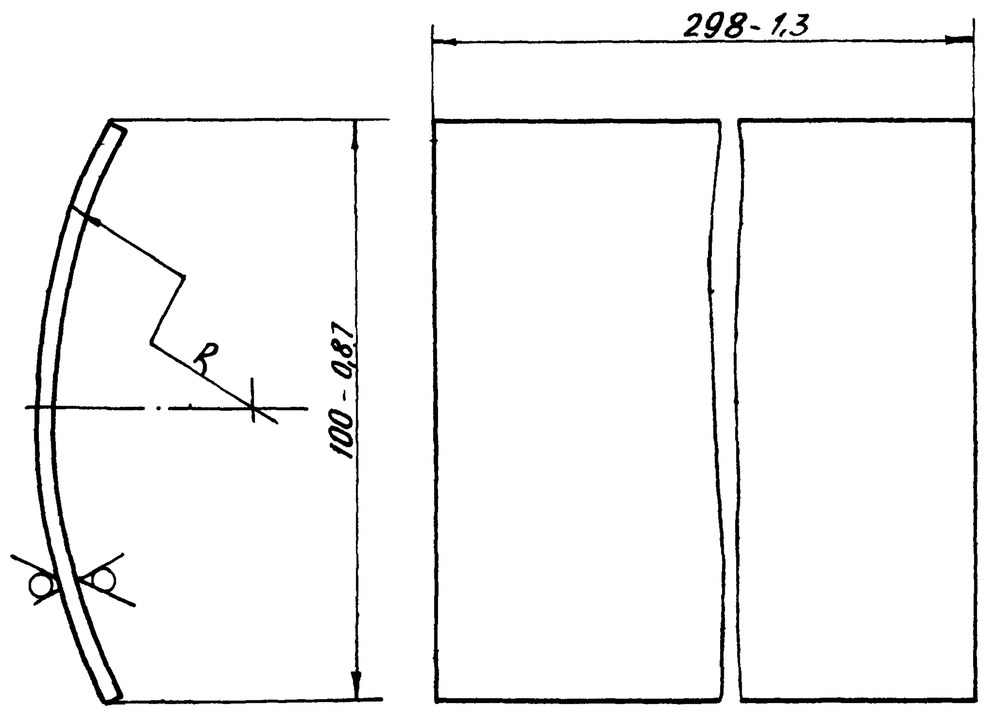

Обозначение	R, мм	Масса, кг
А1К143.008	80±0,37	0,76
-01	90±0,43	0,74
-02	100±0,43	0,735
-03	112,5±0,43	0,73
-04	140±0,5	0,72
-05	157,5±0,5	0,71

					А1К143.008			
Изм.	Лист	№ докум.	Подп.	Дата	Лист	Лит.	Масса	Масштаб
Разраб.		Смолянская				И	0,8	—
Пров.		Мерзлякова				Лист	Листов 1	
Рук. гр.		Мерзлякова						
Гл. спец.		Вайнберг			Лист $\frac{Б3\ ГОСТ19903-74}{4-IV-ВСт.3\ сп\ ГОСТ16523-70}$	ГОССТРОЙ СССР САНТЕХПРОЕКТ г. Москва		
Н. контр.		Фрадкин						
Утв.		Спивак						

Формат А4

Формат	Зона	Поз.	Обозначение	Наименование	Кол.	Примечание
				Документация		
А2			А3Д151.000СБ	Сборочный чертеж		
				Сборочные единицы		
А4		1	А3Д151.010	Корпус	1	
				Детали		
А4		2	А3Д151.001	Рукоятка	1	
А4		3	А3Д151.002	Пружина	1	
Б4		4	А3Д151.003	Лопатка		
				Лист $\frac{Б\ 1,5\ ГОСТ19903-74}{4-IV\ ВСт.3\ ГОСТ16523-70}$		
				Ф95-0,87	1	0,09кг
				Стандартные изделия		
		5		Гайка М10 4 ГОСТ5915-70	1	
		6		Шайба 10.02 ГОСТ11371-78	2	

					А3Д151.000			
Изм.	Лист	№ докум.	Подп.	Дата	Заслонка воздушная D100	Лит.	Лист.	Листов
Разраб.		Смолянская						1
Пров.		Мерзлякова				ГОССТРОЙ СССР САНТЕХПРОЕКТ г. Москва		
Рук. гр.		Мерзлякова						
Н. контр.		Фрадкин						
Утв.		Спивак						

Формат А4

Формат	Зона	Поз.	Обозначение	Наименование	Кол.	Примечание
				Документация		
А3			А3Д151.010СБ	Сборочный чертеж		
				Детали		
А4		1	А3Д151.004	Обечайка	1	
А4		2	А3Д151.005	Фланец	2	
А4		3	А3Д151.006	Сектор	1	

					А3Д151.010			
Изм.	Лист	№ докум.	Подп.	Дата	Корпус	Лит.	Лист	Листов
Разраб.		Смолянская				И		1
Пров.		Мерзлякова				ГОССТРОЙ СССР САНТЕХПРОЕКТ г. Москва		
Рук. гр.		Мерзлякова						
Н. контр.		Фрадкин						
Утв.		Спивак						

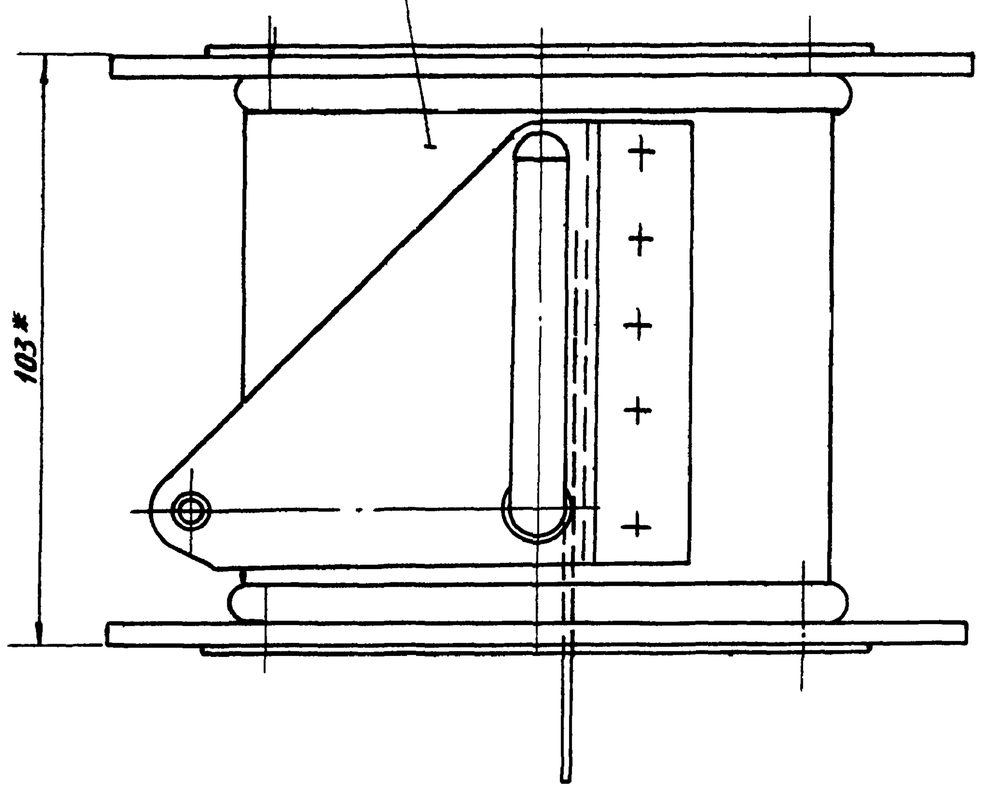

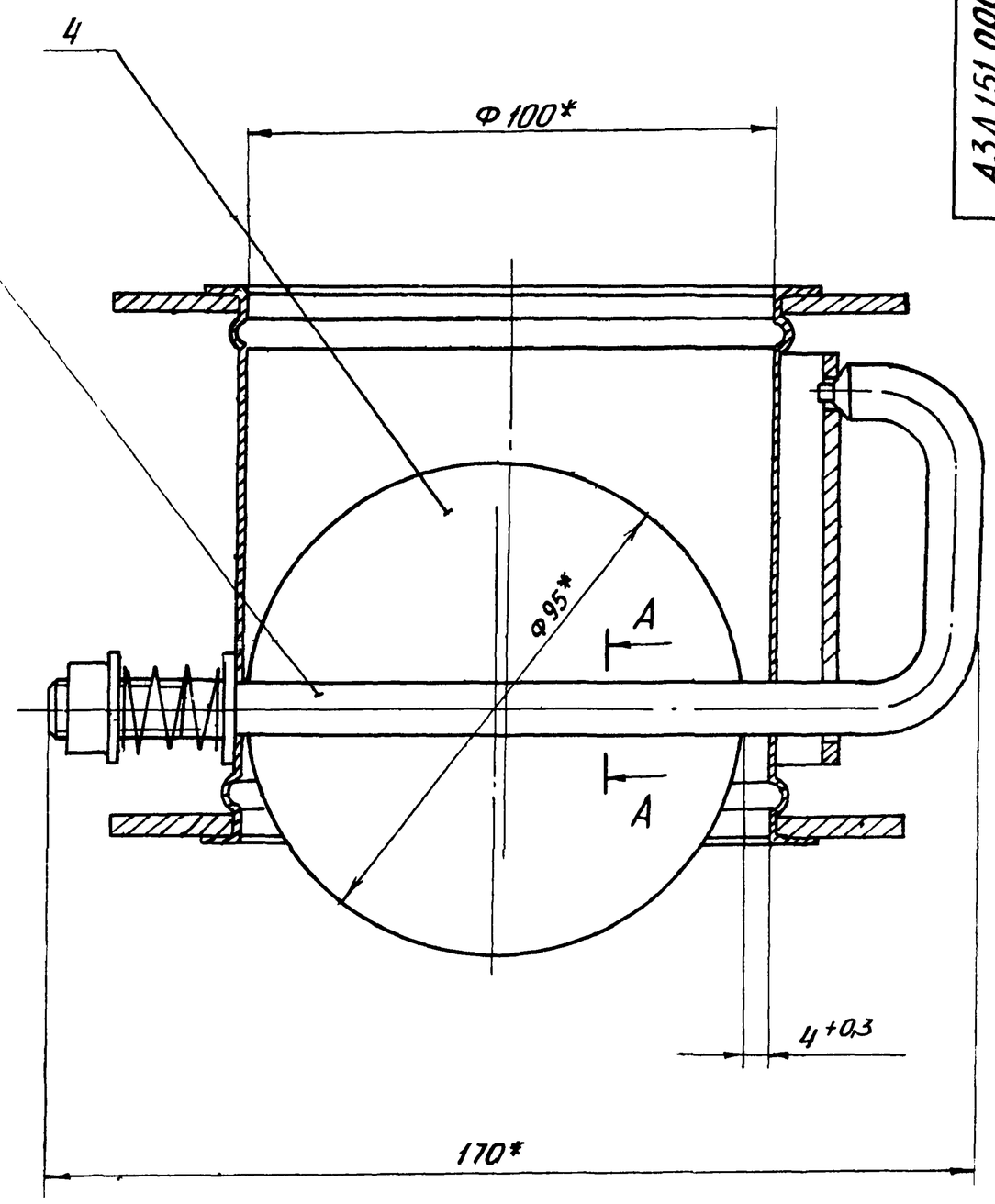

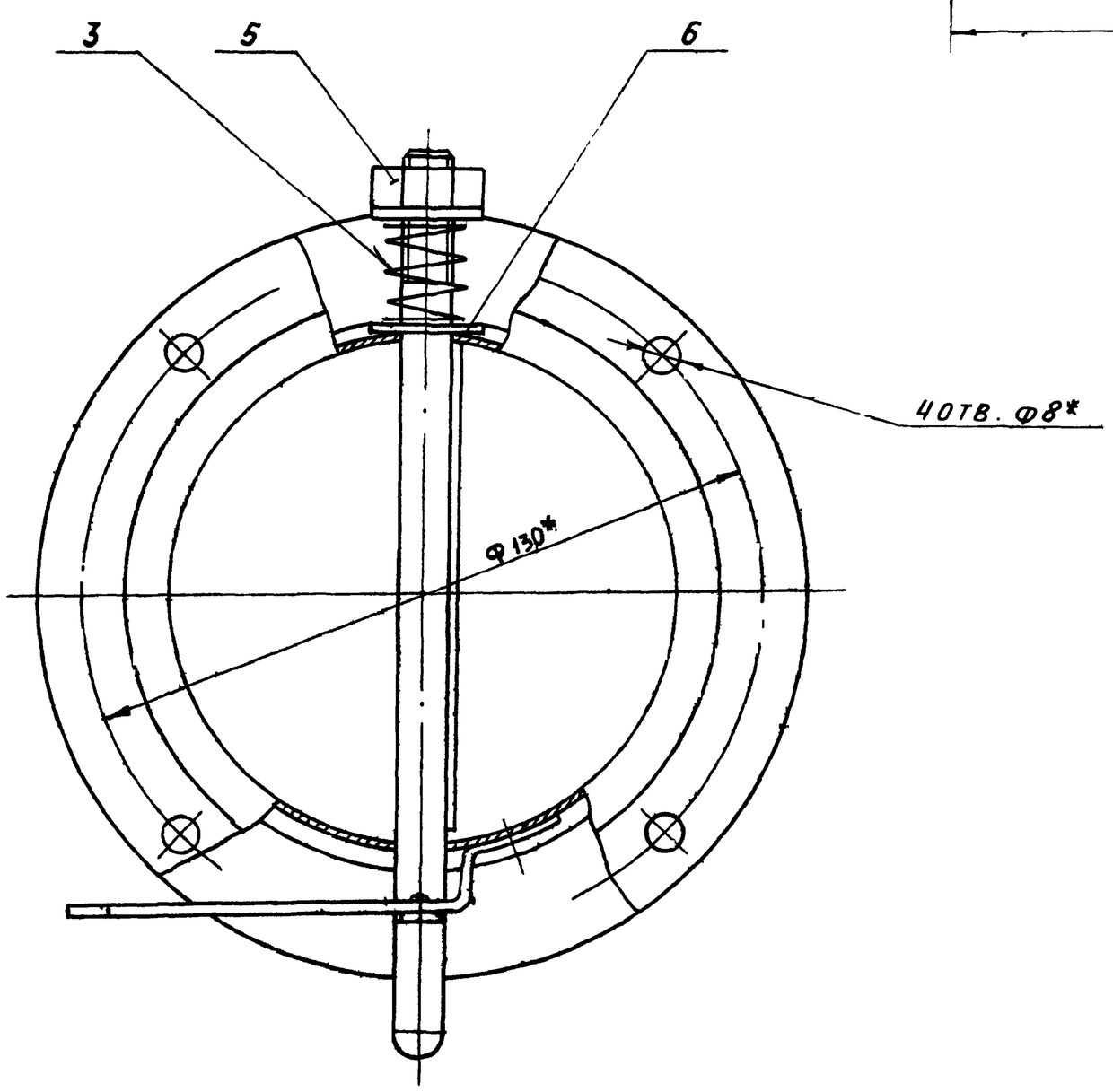

А — А
М2:1

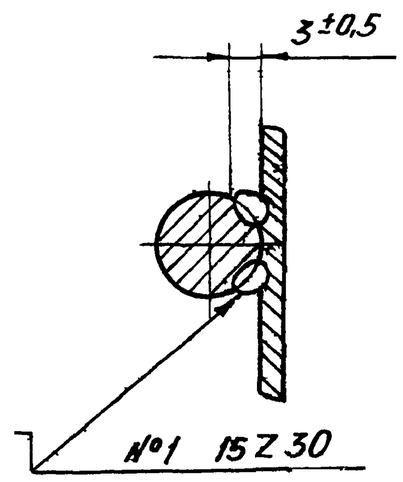

1.* РАЗМЕРЫ ДЛЯ СПРАВОК

2. ШОВ №1- СВАРКА ЭЛЕКТРОДУГОВАЯ В ЗАЩИТНЫХ ГАЗАХ.

					АЗД151.000СБ			
Изм.	Лист	№ докум.	Подп.	Дата	ЗАСЛОНКА ВОЗДУШНАЯ Д 100	Лит.	Масса	Масштаб
Разраб.		Волобуева				И	1.5	1:1
Пров.		Мерзлякова				Лист	Листов 1	
Рук. гр.		Мерзлякова				ГОССТРОЙ СССР САНТЕХПРОЕКТ Г МОСКВА		
Гл. спец.		Вайнберг						
Н. контр.		Фрадкин						
Утв.		Спивак						

Инв. № подл. | Подп. и дата | Взам. инв. № | Инв. № дубл. | Подп. и дата

А3Д 151.001

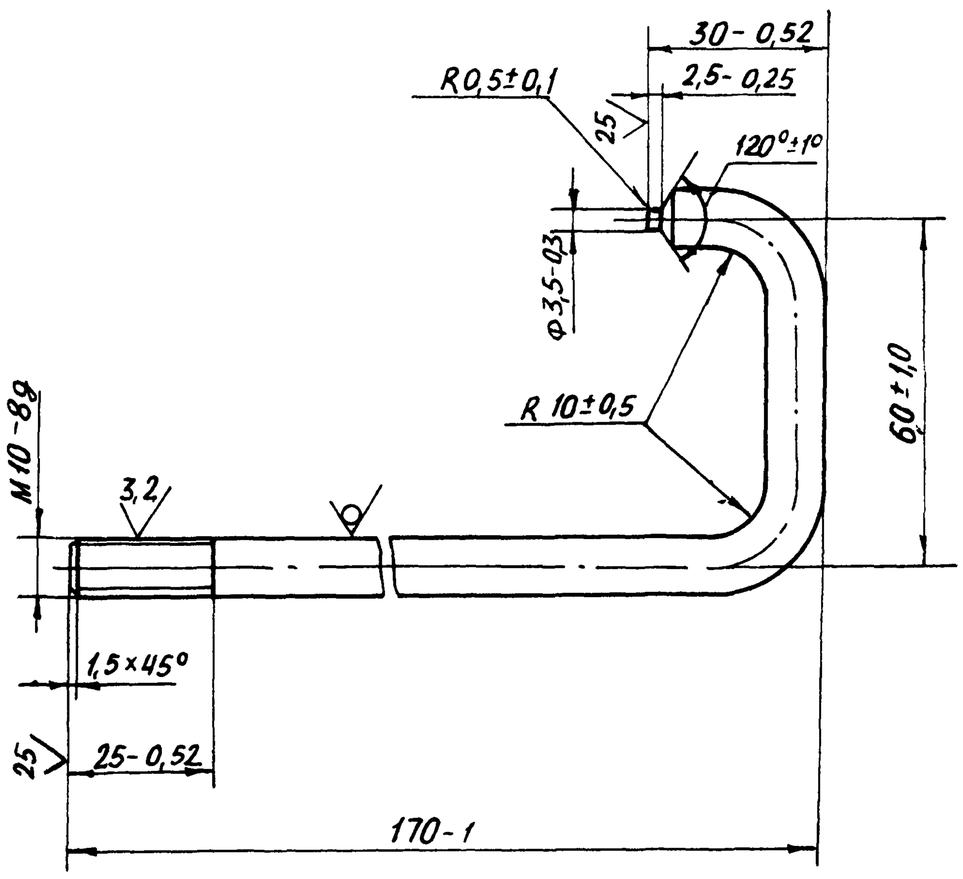

Изм.	Лист	№докум.	Подп.	Дата	А3Д 151.001		
Разраб.		Волобуева			Рукоятка	Лит.	Масса	Масштаб
Пров.		Мерзлякова				И	0,15	1:1
Рук.гр.		Мерзлякова				Лист	Листов 1
Гл.спец.		Вайнберг			Круг В10 ГОСТ 2590-71 / Ст3-II ГОСТ 535-79	ГОССТРОЙ СССР САНТЕХПРОЕКТ г. Москва	
Н.контр.		Фрадкин					
Утв.		Спивак					

Формат А4

Альбом 33 · 903-1-250.87

Инв.№ подл. | Подп. и дата | Взам.инв.№ | Инв.№ дубл. | Подп. и дата

А3Д 151.004

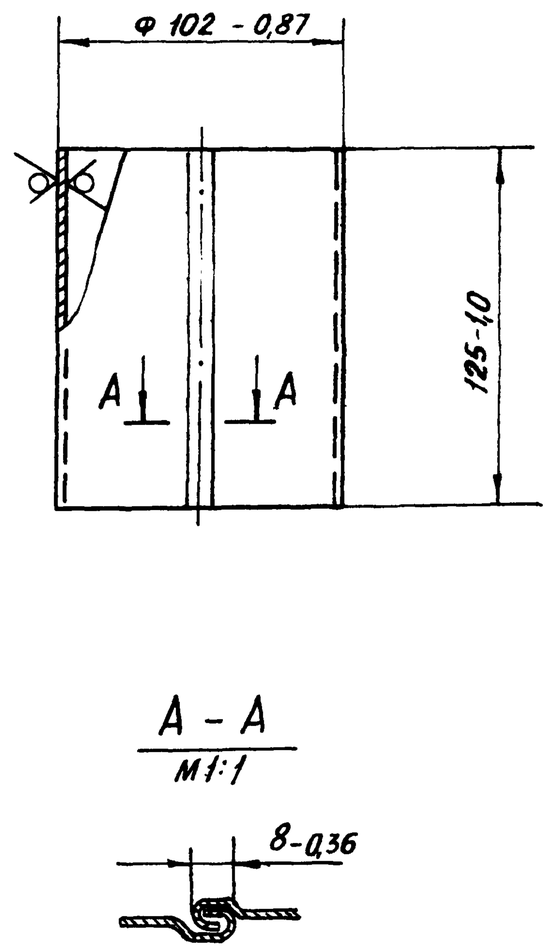

Изм.	Лист	№докум.	Подп.	Дата	А3Д 151.004		
Разраб.		Волобуева			Обечайка	Лит.	Масса	Масштаб
Пров.		Мерзлякова				И	0,32	1:2
Рук.гр.		Мерзлякова				Лист	Листов 1
Гл.спец.		Вайнберг			Лист Б1 ГОСТ 19903-74 / 4-IV-Ст3 ГОСТ 16523-70	ГОССТРОЙ СССР САНТЕХПРОЕКТ г. Москва	
Н.контр.		Фрадкин					
Утв.		Спивак					

Формат А4

Инв.№ подл. | Подп. и дата | Взам.инв.№ | Инв.№ дубл. | Подп. и дата

А3Д151.010СБ

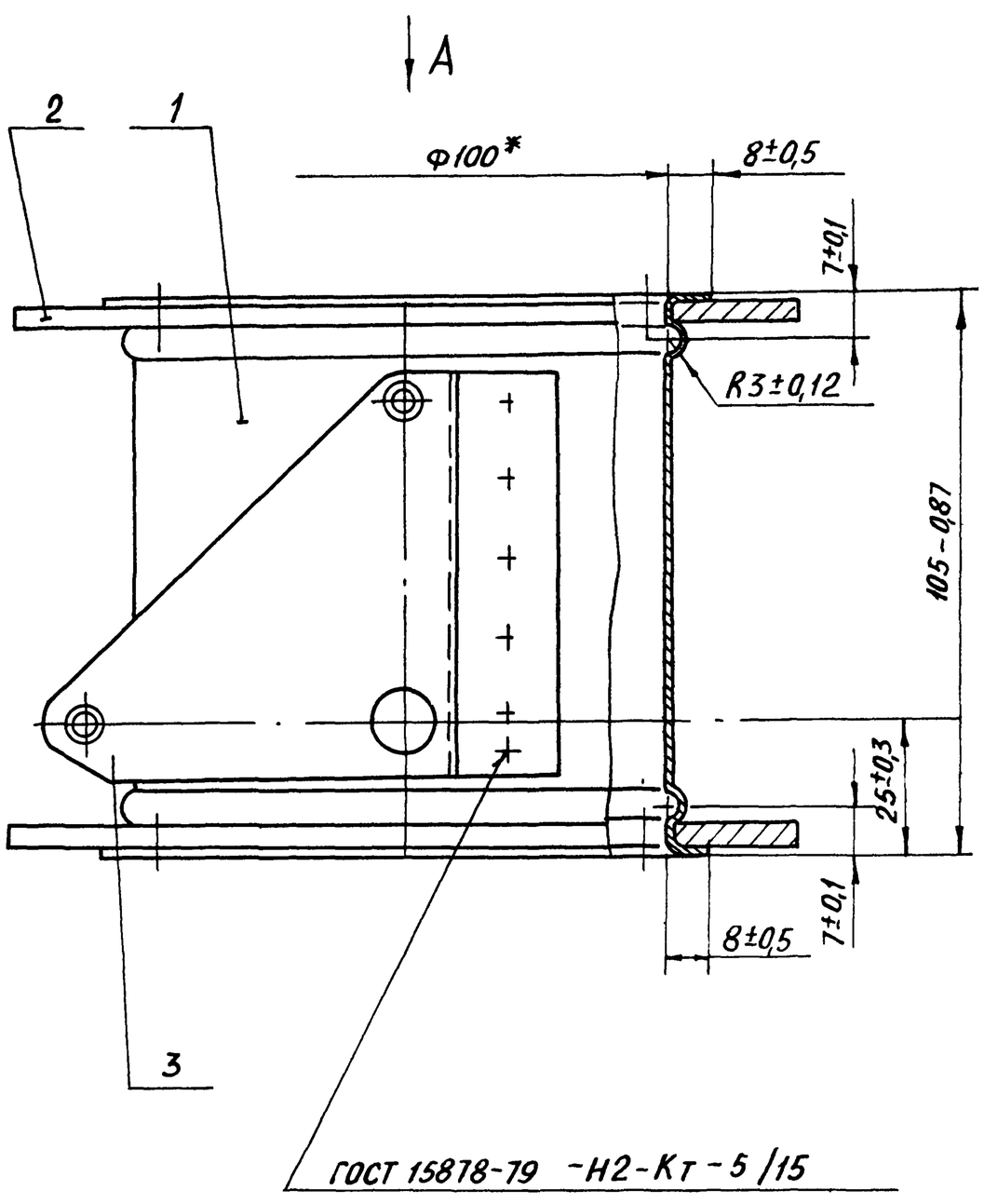

Вид А

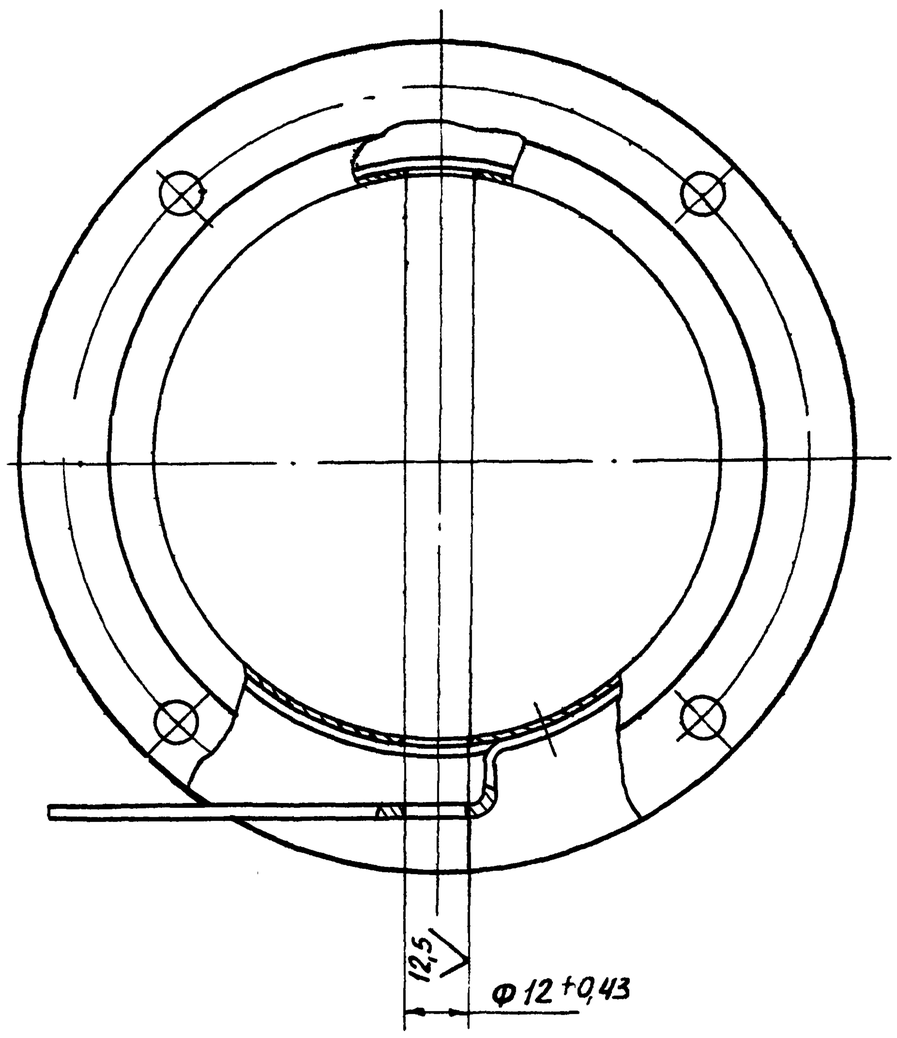

* Размер для справок

Изм.	Лист	№ докум.	Подп.	Дата	А3Д 151.010СБ		
Разраб.		Волобуева			Корпус	Лит.	Масса	Масштаб
Пров.		Мерзлякова				И	1,06	1:1
Рук.гр.		Мерзлякова				Лист	Листов 1
Гл.спец.		Вайнберг				ГОССТРОЙ СССР САНТЕХПРОЕКТ г. Москва	
Н.контр.		Фрадкин					
Утв.		Спивак					

Инв.№ подл. | Подп. и дата | Взам.инв.№ | Инв.№ дубл. | Подп. и дата

АЗД 151.008

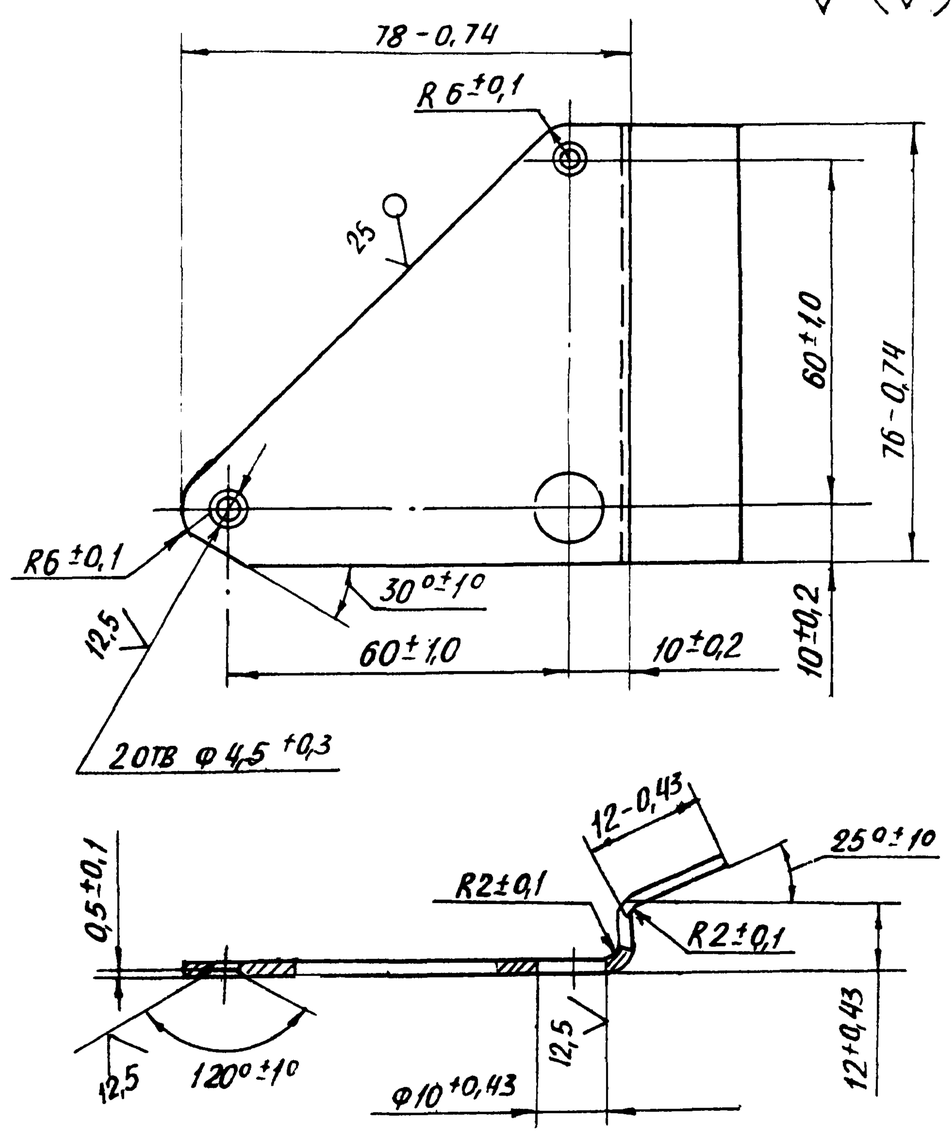

Изм.	Лист	№ докум.	Подп.	Дата	АЗД 151.008			
Разраб.		Волобуева			СЕКТОР	Лит.	Масса	Масштаб
Пров.		Мерзлякова				И	0,1	1:1
Рук. гр.		Мерзлякова				Лист	Листов 1	
Гл. спец.		Вайнберг			Лист Б1,5 ГОСТ 19903-74 / 4-IV-Вст.3 ГОСТ 16523-70	ГОССТРОЙ СССР САНТЕХПРОЕКТ г. МОСКВА		

Формат А5

АЗД 151.005

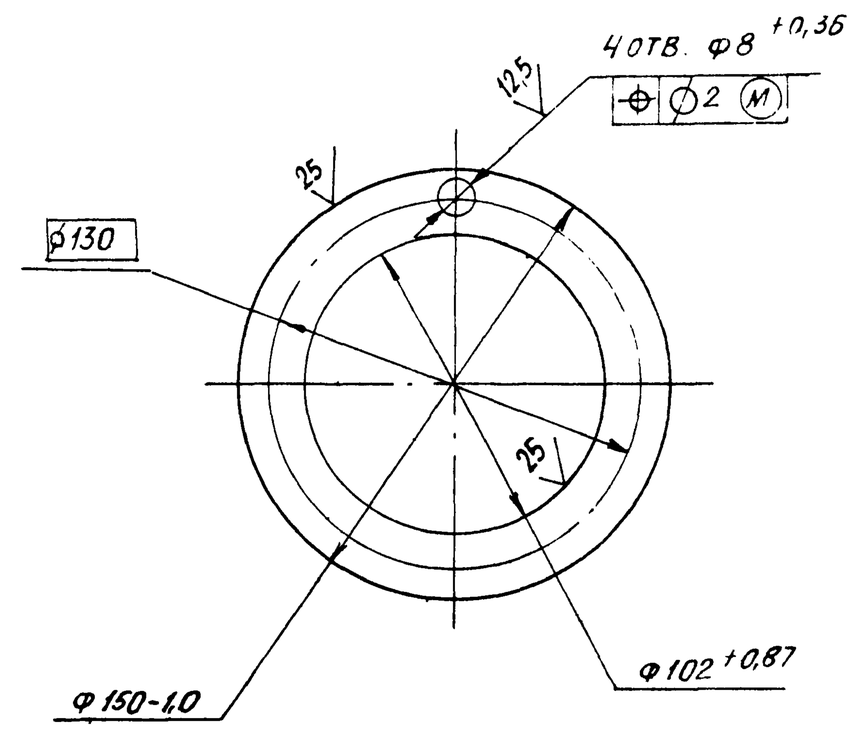

Изм.	Лист	№ докум.	Подп.	Дата	АЗД 151.005			
Разраб.		Волобуева			ФІАНЕЦ	Лит.	Масса	Масштаб
Пров.		Мерзлякова				И	0,32	1:2
Рук. гр.		Мерзлякова				Лист	Листов 1	
Гл. спец.		Вайнберг			Лист Б4,0 ГОСТ 19903-74 / Вст.3 ГОСТ 14637-79	ГОССТРОЙ СССР САНТЕХПРОЕКТ г. МОСКВА		

Формат А4

АЗД151.002

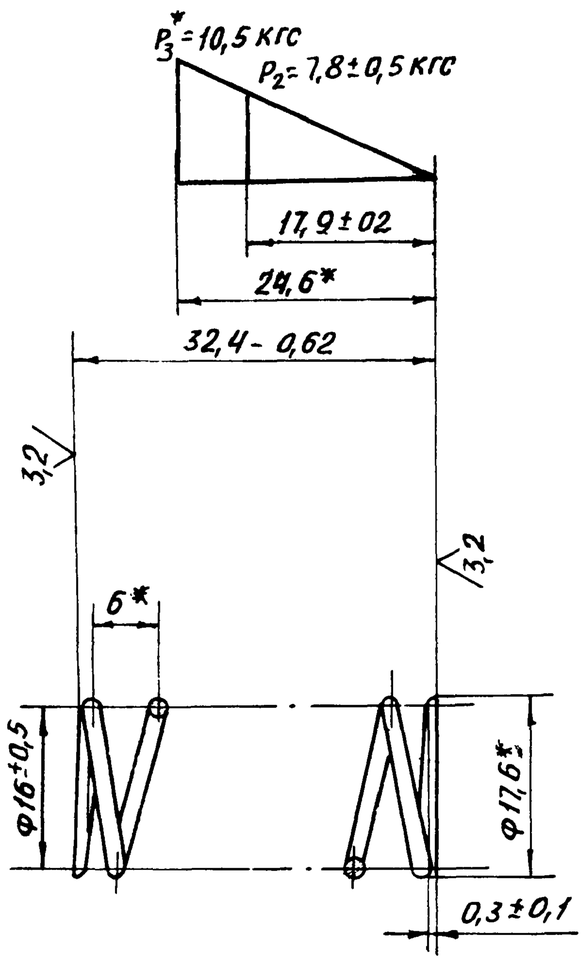

1. Длина развернутой пружины L = 352мм
2. Число рабочих витков n = 5
3. Число витков полное n_1 = 7
4. Направление навивки - правое.
5. * Размеры и параметр для справок

Изм.	Лист	№ докум.	Подп.	Дата	АЗД 151.002			
Разраб.		Волобуева			Пружина	Лит.	Масса	Масштаб
Пров.		Мерзлякова				И	0,005	1:1
Рук. гр.		Мерзлякова				Лист	Листов 1	
Гл. спец.		Вайнберг			Проволока II-1,6 ГОСТ 9389-75	ГОССТРОЙ СССР САНТЕХПРОЕКТ г. Москва		
Н. контр.		Фрадкин						
Утв.		Спивак						

Альбом 33

903-1-250.87

Инв. № подл. | Подп. и дата | Взам. инв. № | Инв. № дубл. | Подп. и дата