ТИПОВОЙ ПРОЕКТ
903-1-250.87
КОТЕЛЬНАЯ С 4 КОТЛАМИ КЕ-25-14С

СИСТЕМА ТЕПЛОСНАБЖЕНИЯ-ОТКРЫТАЯ
ТОПЛИВО-КАМЕННЫЕ И БУРЫЕ УГЛИ

АЛЬБОМ 12

ЗАДАНИЕ ЗАВОДУ-ИЗГОТОВИТЕЛЮ НА ЩИТЫ СИЛОВЫЕ

СФ ЦИТП 620062, г.Свердловск,ул. Чебышева, 4
Зак.5620 инв. 22699-14 тираж 242
Сдано в печать 18.10. 1988 Цена 6-54

22699-14
ЦЕНА 3-27

				ПРИВЯЗАН
				ИНВ. №

ТИПОВОЙ ПРОЕКТ 903-1-250.87
КОТЕЛЬНАЯ с 4 КОТЛАМИ КЕ-25-14С
СИСТЕМА ТЕПЛОСНАБЖЕНИЯ – ОТКРЫТАЯ.
ТОПЛИВО – КАМЕННЫЕ И БУРЫЕ УГЛИ
АЛЬБОМ 12
ПЕРЕЧЕНЬ АЛЬБОМОВ

Альбом 0	Пояснительная записка
	ГЛАВНЫЙ КОРПУС
Альбом 1	Тепломеханические решения. Золошлакоудаление.
Альбом 2	Водоподготовка
Альбом 3	Оборудование индивидуального изготовления. Газоходы.
Альбом 4	Оборудование индивидуального изготовления. Воздуховоды.
Альбом 5	Оборудование индивидуального изготовления. Блоки оборудования.
Альбом 6	Оборудование индивидуального изготовления. Блоки оборудования.
Альбом 7 ч.1, ч.2.	Архитектурные решения. Конструкции железобетонные.
Альбом 8	Строительные изделия.
Альбом 9	Конструкции металлические.
Альбом 10	Силовое электрооборудование. Электрическое освещение. Связь и сигнализация.
Альбом 11	Схемы управления.
Альбом 12	Задание заводу-изготовителю на щиты силовые.
Альбом 13	Автоматизация.
Альбом 14	Автоматизация. Схемы электрические принципиальные.
Альбом 15	Автоматизация. Щиты управления вспомогательного оборудования.
Альбом 16	Автоматизация. Щит управления котлоагрегатом.
Альбом 17	Отопление и вентиляция. Водопровод и канализация.
Альбом 18 ч.1 ч.2	Тепломеханические решения. Водоподготовка. Золошлакоудаление. Отопление и вентиляция. Водопровод и канализация. Спецификация оборудования.
Альбом 19	Силовое электрооборудование. Электрическое освещение. Связь и сигнализация. Спецификация оборудования.
Альбом 20	Автоматизация. Спецификация оборудования и щитов.
Альбом 21	Тепломеханические решения. Золошлакоудаление. Водоподготовка. Отопление и вентиляция. Водопровод и канализация. Ведомости потребности в материалах.
Альбом 22	Архитектурные решения. Конструкции железобетонные. Ведомости потребности в материалах.
Альбом 23	Силовое электрооборудование. Электрическое освещение. Связь и сигнализация. Автоматизация. Ведомость потребности в материалах. Ведомости изделий МЭЗ.
Альбом 24 кн.1,2,3 ч.1, ч.2 кн.4, ч.1, ч.2	Сметы.
	ТОПЛИВОПОДАЧА
Альбом 25	Механизация транспорта. Отопление и вентиляция. Водопровод и канализация.
Альбом 26	Силовое электрооборудование. Электрическое освещение. Связь и сигнализация. Автоматизация.
Альбом 27	Задание заводу-изготовителю на щиты силовые.
Альбом 28	Архитектурные решения. Конструкции железобетонные.
Альбом 29	Строительные изделия.
Альбом 30	Конструкции металлические.
Альбом 31	Оборудование индивидуального изготовления. Конвейер ленточный N1,2.
Альбом 32	Оборудование индивидуального изготовления. Конвейер ленточный N2,3.
Альбом 33	Оборудование индивидуального изготовления. Устройства пересыпные и регулирующие.
Альбом 34	Механизация транспорта. Отопление и вентиляция. Водопровод и канализация. Спецификация оборудования.
Альбом 35	Силовое электрооборудование. Электрическое освещение. Связь и сигнализация. Автоматизация. Спецификация оборудования и щитов.
Альбом 36	Механизация транспорта. Отопление и вентиляция. Водопровод и канализация. Ведомости потребности в материалах.
Альбом 37	Архитектурные решения. Конструкции железобетонные. Ведомости потребности в материалах.
Альбом 38	Силовое электрооборудование. Электрическое освещение. Связь и сигнализация. Автоматизация. Ведомости потребности в материалах. Ведомости изделий МЭЗ.
Альбом 39 кн.1,2,3,4.	Сметы.

ПРИМЕНЕННЫЕ МАТЕРИАЛЫ:

Типовой проект 907-7-216 Дымовая труба кирпичная H=60м Д=3,0м с надземным примыканием газоходов распространяет ВНИПИ Теплопроект.

Типовой проект 901-6-53. Градирни с вентиляторами 06-300 N8 пленочная и капельная с секциями площадью 2м² с деревянным каркасом. Распространяет ЦИТП.

Типовой проект 907-02-222. Световое ограждение высотных дымовых труб. Распространяет ВНИПИ Теплопроект.

Типовое проектное решение 904-02-5. Автоматизация, управление и силовое электрооборудование приточных венткамер типа I ПК10 - I ПК150. Распространяет Киевский филиал ЦИТП.

Типовой проект 705-9-5.13.85. Склад емкостью 40м³ мокрого хранения хлористого натрия. Распространяет ГПИ Сантехпроект.

Разработан:
Государственным проектным институтом
САНТЕХПРОЕКТ

Главный инженер института /Шиллер Ю.И./

Главный инженер проекта /Козлов С.А./

Утвержден Госстроем СССР.
протокол N78 от 29.09.87г.

				Привязан	
Инв.№					

Альбом 12

903-1-250.87

Лист	Наименование	Примечание
903-1-250.87-31-1	Щиты силовые управления. Задание заводу-изготовителю. Перечень документации.	Стр 2.
903-1-250.87-31-2	Перечень комплектных устройств.	Стр. 2.
903-1-250.87-31-3.ВО	Щит открытый 1щ. Чертеж общего вида.	Стр. 3;4; 5;6.
903-1-250.87-31.3	Щит открытый 1щ. Технические данные аппаратов.	Стр 2;7.
903-1-250.87-31-3.ТБ	Щит открытый 1щ. Перечень надписей.	Стр. 7.
903-1-250.87-31-3-Э4	Щит открытый 1щ. Схема электрическая соединений.	Стр. 3;8; 9;10;11.
903-1-250.87-31-4.ВО	Щит открытый 2щ. Чертеж общего вида.	Стр. 12;13; 14;15.
903-1-250.87-31-4.	Щит открытый 2щ. Технические данные аппаратов.	Стр. 16.
903-1-250.87-31-4.ТБ	Щит открытый 2щ. Перечень надписей.	Стр. 12;16.
902-1-250.87-31-4.Э4	Щит открытый 2щ. Схема электрическая соединений.	Стр. 12;17; 18;19;20.
903-1-250.87-31-5.ВО	Щит открытый 3щ. Чертеж общего вида.	Стр. 21;22; 23;24;26.
903-1-250.87-31.-5.	Щит открытый 3щ. Технические данные аппаратов.	Стр. 25.
903-1-250.87-31-5.ТБ	Щит открытый 3щ. Перечень надписей.	Стр. 3;21; 32.
903-1-250.87-31-5.Э4	Щит открытый 3щ. Схема электрическая соединений.	Стр. 21;26; 27;28;29;30.
903-1-250.87-31-6.ВО	Щит открытый 4щ. Чертеж общего вида.	Стр. 32;33; 34;35.
903-1-250.87-31-6.	Щит открытый 4щ. Технические данные аппаратов.	Стр. 36.
903-1-250.87-31-6.ТБ.	Щит открытый 4щ. Перечень надписей.	Стр. 32;36.
903-1-250.87-31-6.Э4	Щит открытый 4щ. Схема электрическая соединений.	Стр. 37;38; 39;40;41.

Инв. N подл. | Подпись и дата | Взам. инв. N

Привязан:

Инв. N°

903-1-250.87 -31-1

Котельная с 4 котлами КЕ-25-14С
Топливо-каменные и бурые угли

Гл. инж.	Козлов		VI.87	Главный корпус	Стадия	Лист	Листов
Нач. отд.	Фанерштейн		VI.87		Р	1	1
Зам. нач.	Гохбойм		VI.87				
Рук. гр.	Синис		VI.87	Щиты силовые управления. Задание заводу изготовителю. Перечень документации	САНТЕХПРОЕКТ		
Инж.	Кукушкина		VI.87				
Н. контр.	Немец.		VI.87				

Альбом 12

Наименование	Кол. НКУ	Кол. прис. панелей	Обозначение чертежа общего вида	Примечание
Щит открытый 1щ.	1	7	903-1-250.87-31-3.ВО	
Щит открытый 2щ.	1	7	903-1-250.87-31-4.ВО	
Щит открытый 3щ.	1	9	903-1-250.87-31-5.ВО	
Щит открытый 4щ.	1	7	903-1-250.87-31-6.ВО	

Инв. N подл. | Подпись и дата | Взам. инв. N

903-1-250.87 -31-2

Гл. инж.	Козлов		VI.87	Котельная с 4 котлами КЕ-25-14С Топливо-каменные и бурые угли. Главный корпус. Перечень комплектных устройств.	Стадия	Лист	Листов
Нач. отд.	Фанерштейн		VI.87		Р	1	1
Зам. нач.	Гохбойм		VI.87				
Рук. гр.	Синис		VI.87		САНТЕХПРОЕКТ		
Инж.	Кукушкина		VI.87				
Н. контр.	Немец.		VI.87				

Альбом 12

Формат	Зона	Поз.	Обозначение	Наименование	Кол.	Примечание
				Документация		
			903-1-250.87-31-3.ВО	Чертеж общего вида		
			903-1-250.87-31-3.Э4	Схема электрическая соединений.		
			903-1-250.87-31-3.ТБ	Перечень надписей		
				Сборочные единицы		
	1			Панель 1		
		1		Зажимы наборные		
				ЗН24-150П250-8/ВУ3.1н-250	9	
	2			Панель 2		
		2		Блок Б5130-4274 УХЛ4	1	
				Н1		
		3		Реле РТ140/10 УХЛ4	1	1П1-КА
	3			Панель 3		
				Блоки:		
		4		Б5130-3674 УХЛ4	1	
		5		Б5130-3574 УХЛ4	1	
		6		Б5130-4074 УХЛ4	1	
		7		Б5130-3874 УХЛ4	1	

Инв. N подл. | Подпись и дата | Взам. инв. N

903-1-250.87 -31-3

Гл. инж.	Козлов		VI.87	Котельная с 4 котлами КЕ-25-14С Топливо-каменные и бурые угли. Главный корпус. Щит открытый 1щ. Технические данные аппаратов.	Стадия	Лист	Листов
Нач. отд.	Фанерштейн		VI.87		Р	1	3
Зам. нач.	Гохбойм		VI.87				
Рук. гр.	Синис		VI.87		САНТЕХПРОЕКТ		
Инж.	Кукушкина		VI.87				
Н. контр.	Немец.		VI.87				

903-1-250.87 31-3.80

Альбом 12

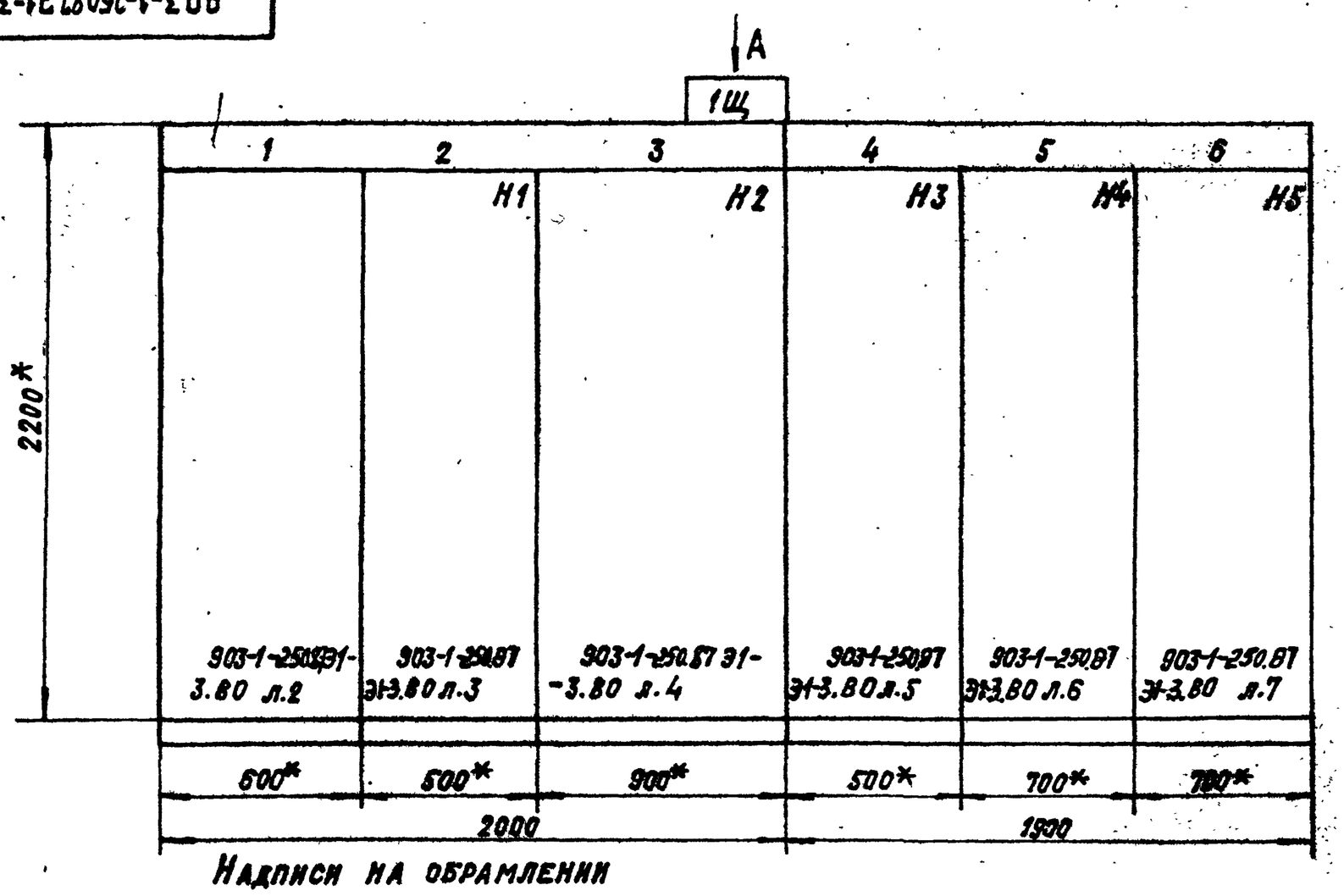

1.* Размеры для справок.
2. Неуказанные предельные отклонения размеров по...
3. В контуре табличек и аппаратов указаны номера по перечню надписей.

Надписи на обрамлении

Табличка	Ввод 380/220	1П1 Дымосос	1П2 Дут. вент. насосы: 14 Питательн. Н1 20 Горячего вод. Н1 28 исходн. воды Н1	1П7 Нас. сет. Н1	1П3 Вент. возв. унос. кот. 1П4 Решетка 1П8 Задв. на паропр. 1П13 Вент. возв. у.н. цикл.	1П7 Скреп. подземн. 1П5, 1П6 Забрасыват. 1П12 Удал провала 1П9–1П11 Обд. устр. Н1–Н3
Панель	1	2	3	4	5	6

Вид А
М1:50

Гл. инж. пр.	Козлов			903-1-250.87 31-3.80
Нач. отд.	Файерштейн			Котельная с 4 котлами КЕ-25-14С. Топливо-каменные и бурые угли
Зам. нач.	Гохбойм			Главный корпус — Стадия Р, Лист 1, Листов 7
Рук. гр.	Синис			Щит открытый 1Щ. Чертеж общего вида:
Инж.	Кукушкина			САНТЕХПРОЕКТ
Н. контр.	Немец			

Копировал: Крайлина Формат А3

Альбом 12

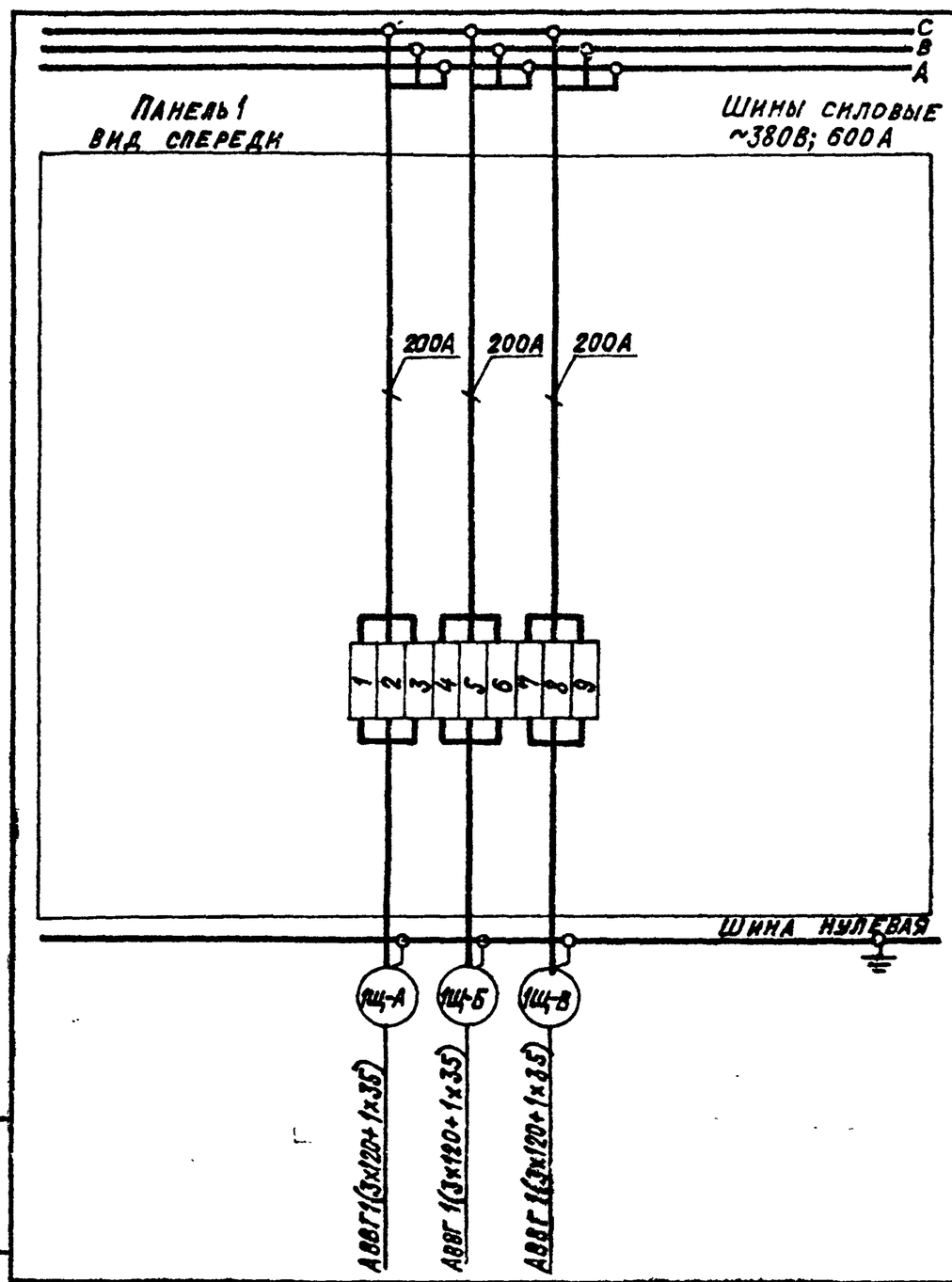

903-1-250.87 31-3.34

Гл. инж. пр.	Козлов			903-1-250.87 -31-3.34
Нач. отд.	Файерштейн			Котельная с 4 котлами КЕ-25-14С. Топливо-каменные и бурые угли
Зам. нач.	Гохбойм			Главный корпус — Стадия Р, Лист 1, Листов 6
Рук. гр.	Синис			Щит открытый 1Щ. Схема электрическая соединений
Инж.	Кукушкина			САНТЕХПРОЕКТ
Н. контр.	Немец			

Альбом 12

Панель	Надпись	Поз. обозначение	Место надписи	Текст	Кол.	Вид шрифта	Заготовка
1			Табличка	Ввод ~380/220 В			
2			То же	3П1 Дымосос			
			—"—	3П1-КА			
3			—"—	3П2 Дут. вент. Насосы Н3:			
			—"—	16 Питательный			
			—"—	22 Горячего водоснабж.			
			—"—	30 исходной воды			
			—"—	22-К2			
			—"—	22-К1			
			—"—	16-К1			
			—"—	16-К2			
			—"—	30-К			
4			—"—	3П3 Вент. возвр. уноса кот.			
			—"—	3П4 Решетка			
			—"—	3П8 Задв. на паропров.			
			—"—	3П13 Вент. возвр. уноса цикл.			
	1	SQF	—"—	Групповой автомат			
5			—"—	3П7 Скреп. подземн.			
			—"—	3П5, 3П6 Забрасыватель			
			—"—	3П12 Прив. уд. провала			
			—"—	3П8÷3П11 Обд. устр. Н1÷Н3			
			—"—	3П7-КМ3			
			—"—	3П7-К1			
			—"—	3П7-К2			

903-1-250.87 -31-5ТБ

Гл. инж. пр.	Козлов			903-1-250.87 -31-5ТБ
Нач. отд.	Файерштейн			Котельная с 4 котлами КЕ-25-14С. Топливо-каменные и бурые угли
Зам. нач.	Гохбойм			Главный корпус. Щит открытый 3Щ. Перечень надписей — Стадия Р, Лист 1, Листов 3
Рук. гр.	Синис			
Инж.	Кукушкина			САНТЕХПРОЕКТ
Н. контр.	Немец			

Альбом 12

903-1-250.87 ЭГ-3.80

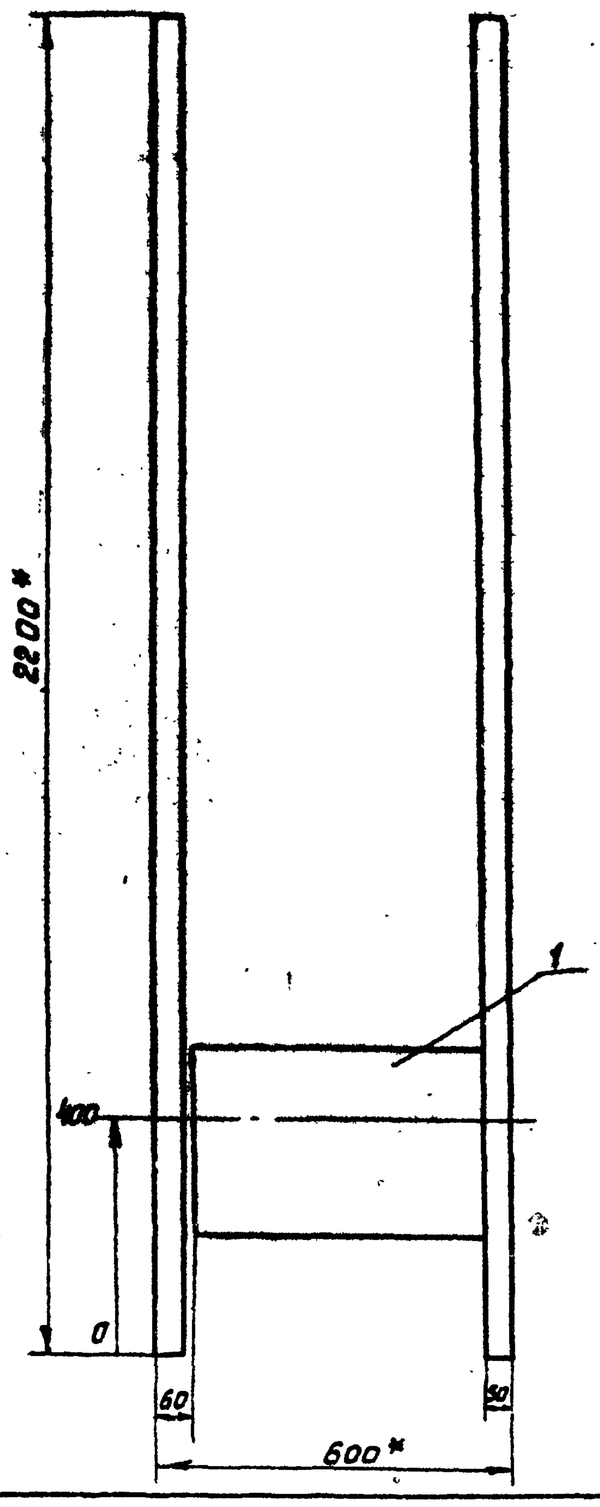

Панель 1

				903-1-250.87 ЭГ-3.80			
				Котельная с 4 котлами КЕ-25-14С. Топливо-каменные и бурые угли			
ГИП	Козлов		87	Главный корпус	Стадия	Лист	Листов
Нач.отд.	Файрштейн		87		Р	2	7
Зам.нач.	Гохбойм		87				
Рук.гр.	Синцс		87				
Инж.	Кукушкина		87	Щит открытый 14. Чертеж общего вида.	САНТЕХПРОЕКТ		
Н.контр.	Немец		87				

Формат А3

Альбом 12

903-1-250.87 ЭГ-3.80

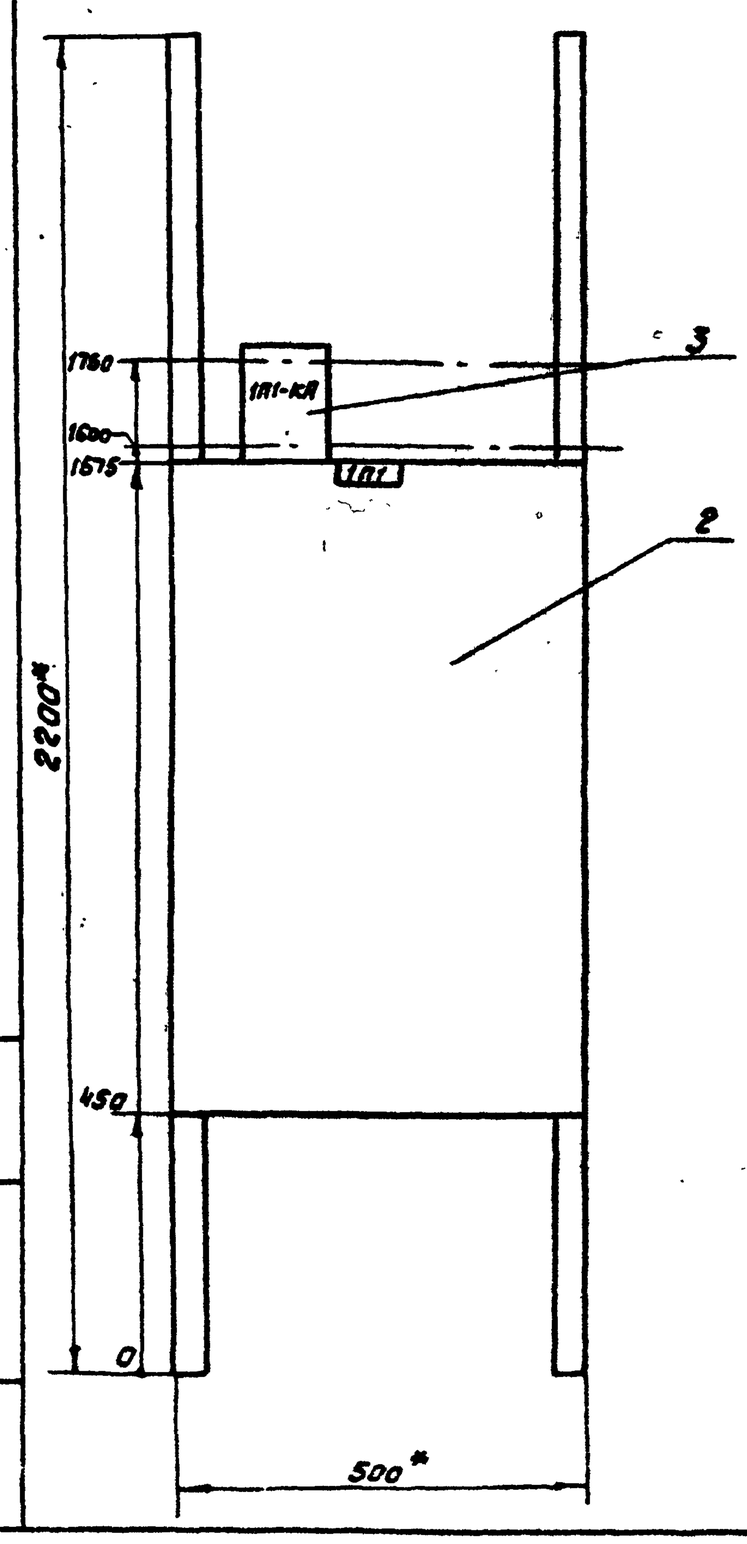

Панель 2. Набор 1

				903-1-250.87 ЭГ-3.80			
				Котельная с 4 котлами КЕ-25-14С Топливо-каменные и бурые угли			
ГИП	Козлов		87	Главный корпус	Стадия	Лист	Листов
Нач.отд.	Файрштейн		87		Р	3	7
Зам.нач	Гохбойм		87				
Рук.гр	Синцс		87				
Инж.	Кукушкина		87	Щит открытый 14. Чертеж общего вида.	САНТЕХПРОЕКТ		
Н.контр	Немец		87				

Копировал Фирсов 22699-14 5 Формат А3

903-1-250.87 ЭТ-3.80

Альбом 12

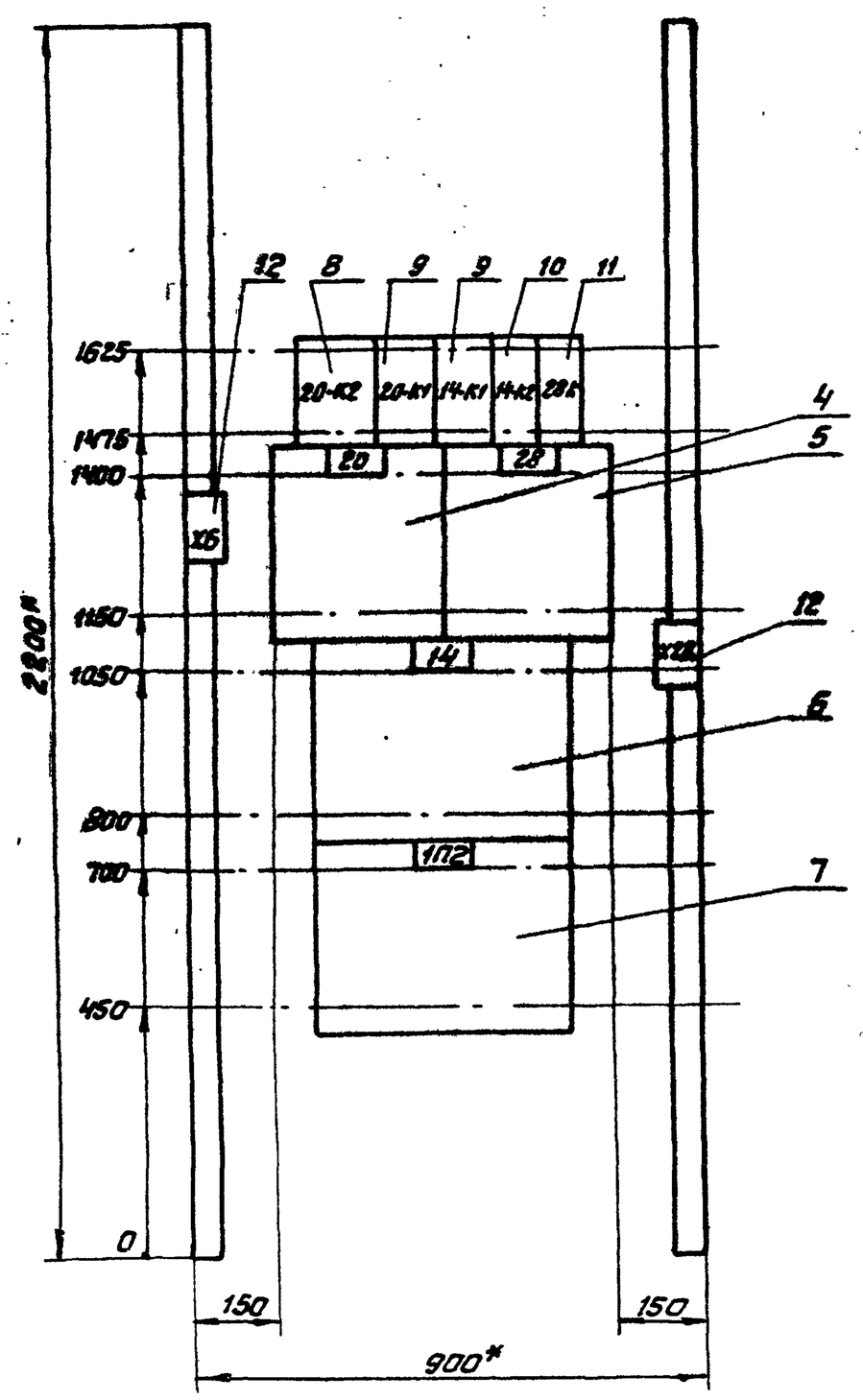

Панель 3. Набор 2

				903-1-250.87 ЭТ-3.80		
ГИП	Козлов		VI.87	Котельная с 4 котлами КЕ-25-14С Топливо-каменные и бурые угли		
Нач.отд	Файерштейн		VI.87	Главный корпус	Стадия	Лист	Листов
Зам.нач	Гохбайм		VI.87		Р	4	7
Рук.гр.	Синис		VI.87				
Инж.	Кувшинкина		VI.87	Щит открытый 1Щ. Чертеж общего вида.	САНТЕХПРОЕКТ		
Н.контр.	Немец		VI.87				

Формат А3

903-1-250.87 ЭТ-3.80

Альбом 12

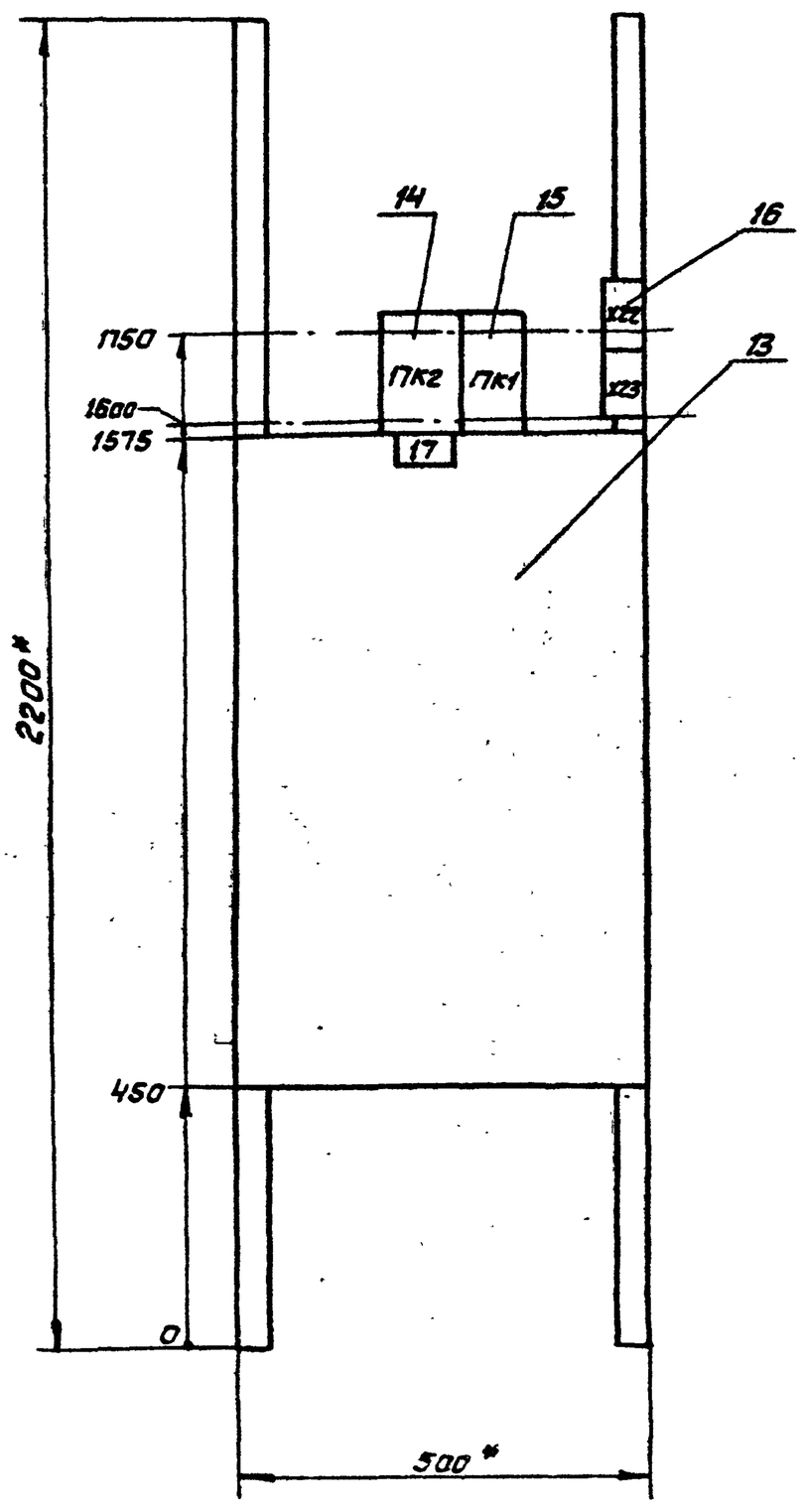

Панель 4 набор 3

				903-1-250.87 ЭТ-3.80		
ГИП	Козлов		VI.87	Котельная с 4-котлами КЕ-25-14С. Топливо-каменные и бурые угли		
Нач.отд	Файерштейн		VI.87	Главный корпус	Стадия	Лист	Листов
Зам.нач	Гохбайм		VI.87		Р	5	7
Рук.гр.	Синис		VI.87				
Инж.	Кувшинкина		VI.87	Щит открытый 1Щ. Чертеж общего вида.	САНТЕХПРОЕКТ		
Н.контр.	Немец		VI.87				

Копировал Федий - 22699-14 6 Формат А3

903-1-250.87 ЭI-3.80

Альбом 12

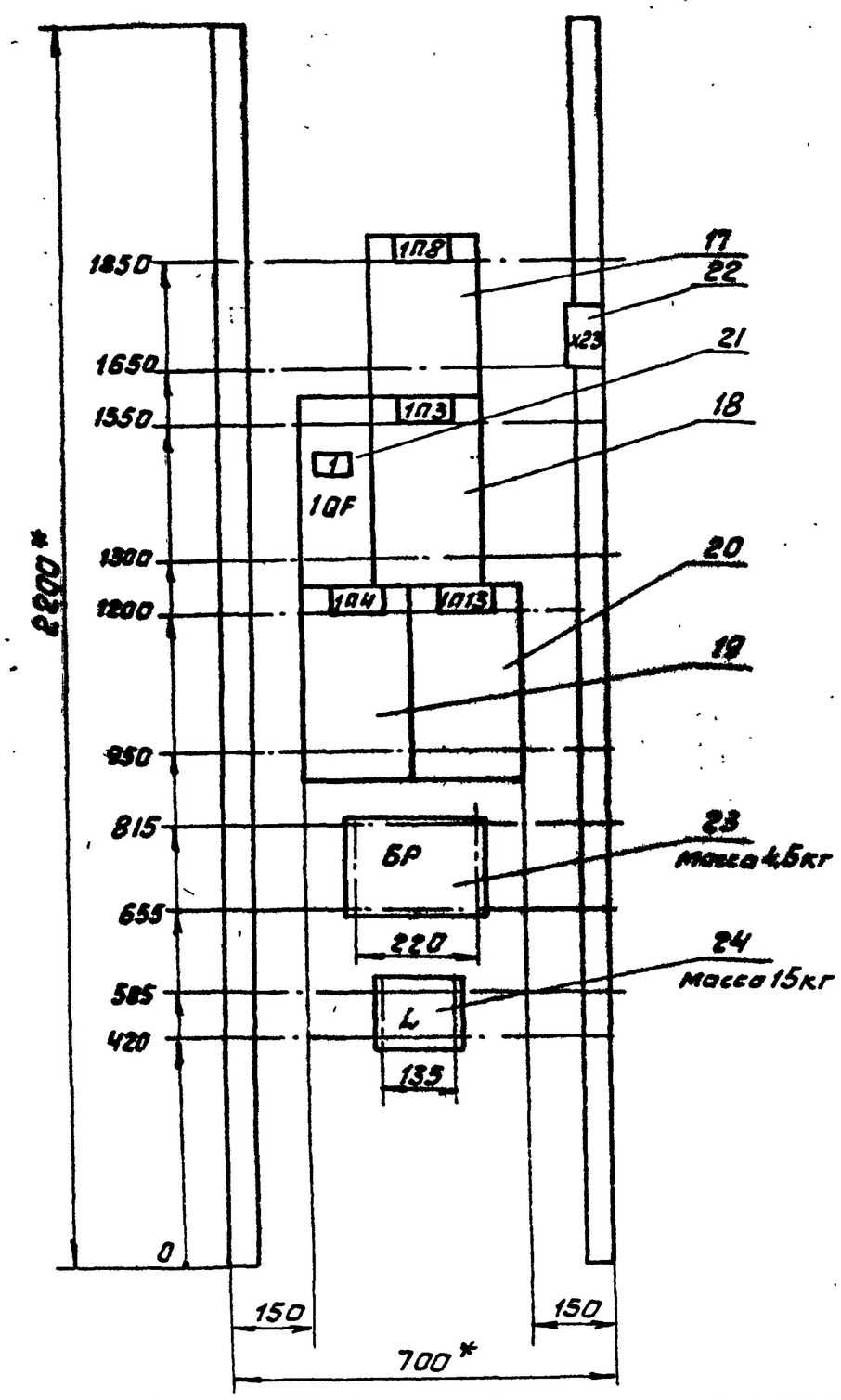

Блок регулирования (БР) и дроссель (L) в комплект поставки завода-изготовителя щита не входит. и устанавливается по месту при монтаже.
Рейки для установки БР и L выполняются заводом-изготовителем по данному чертежу.

Панель 5 набор 4

				903-1-250.87 ЭI-3.80			
				Котельная с 4 котлами КЕ-25-14С. Топливо-каменные и бурые угли			
ГИП	Козлов		VI.87	Главный корпус	Стадия	Лист	Листов
Нач.отд	Файрштейн		VI.87		Р	6	7
Зам.нач	Гохбайм		VI.87				
Рук.гр	Синис		VI.87	Щит открытый 1Щ. Чертеж общего вида.	САНТЕХПРОЕКТ		
Инж	Кукушкина		VI.87				
Н.контр	Немец		VI.87				

Формат А3

Инв.№подл. | Подп. и дата | Взам.инв.№

903-1-250.87 ЭI-3.80

Альбом 12

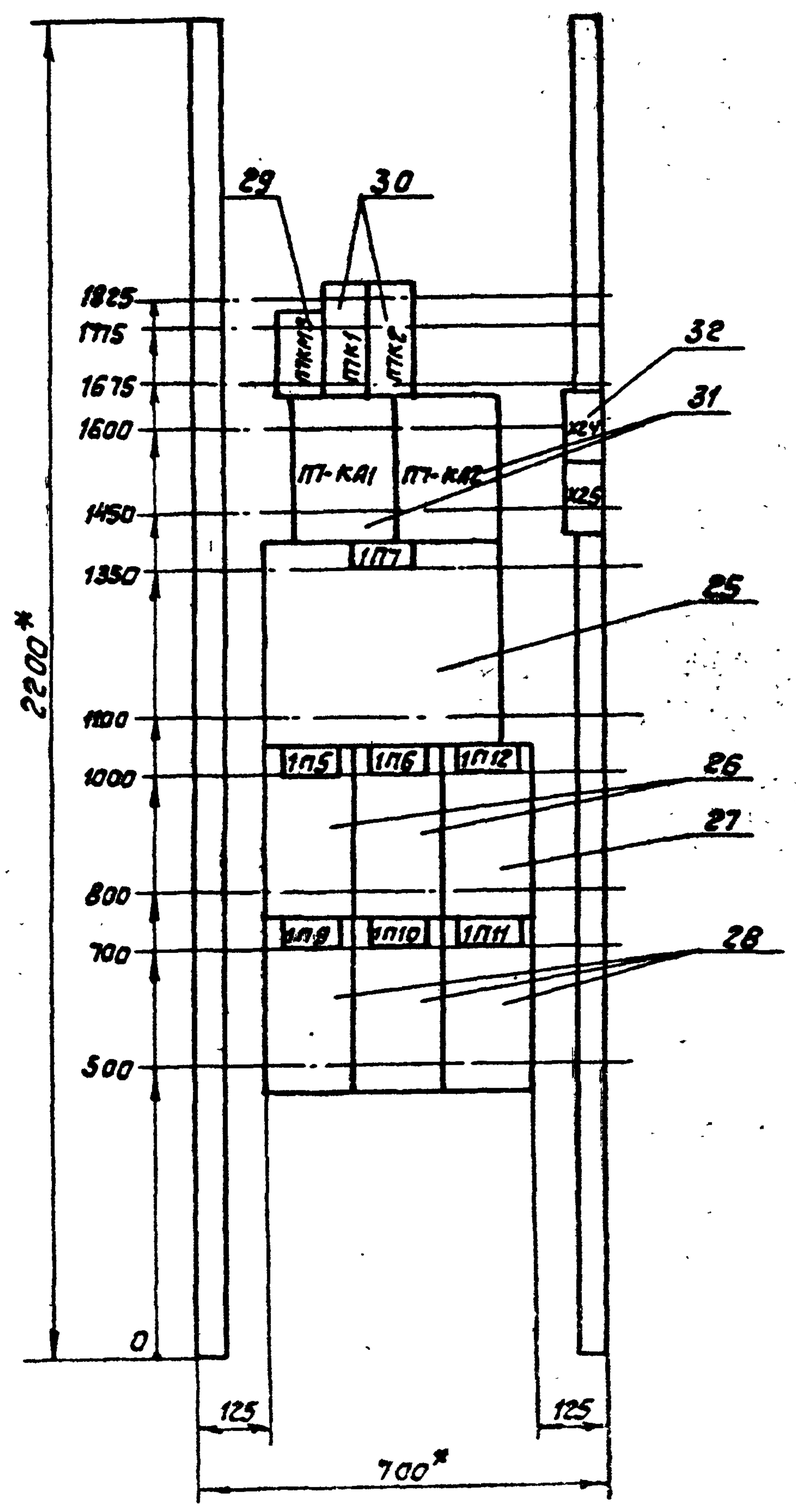

Панель 6 Набор 5

				903-1-250.87 ЭI-3.80			
				Котельная с 4-котлами КЕ-25-14С. Топливо-каменные и бурые угли			
ГИП	Козлов		VI.87	Главный корпус	Стадия	Лист	Листов
Нач.отд	Файрштейн		VI.87		Р	7	7
Зам.нач	Гохбайм		VI.87				
Рук.гр	Синис		VI.87	Щит открытый 1Щ. Чертеж общего вида.	САНТЕХПРОЕКТ		
Инж	Кукушкина		VI.87				
Н.контр	Немец		VI.87				

Инв.№подл. | Подп. и дата | Взам.инв.№

Копировал [illegible] 22099-14 7 Формат А3

Альбом 12

Формат	Зона	Поз.	Обозначение	Наименование	Кол.	Примечание
	3			Н2		
				Реле:		
		8		РП-256-УХЛ4, И 220В 50Гц	1	20К2
		9		РПУ2М3644ОУ3Б И 220В 50Гц	2	20К1, 14-К1
		10		РПУ2-3602ОУ3Б И 220В 50Гц	1	14-К2
		11		РПУ2-3620ОУ3Б И 220В 50Гц	1	28-К
		12		Блок зажимов		
				Б324-4П25-В/ВУ3-10 Iн=25А	2	Х6; Х28
	4			Панель 4		
		13		Блок Б5130-4274УХЛ4	1	
				Н3		
				Реле:		
		14		РП-256УХЛ4, И 220В 50Гц	1	17-К2
		15		РПУ2М3644ОУ3Б И 220В 50Гц	1	17-К1
		16		Блок зажимов		
				Б324-4П25-В/ВУ3-10 Iн=25А	2	Х22; Х23
	5			Панель 5		
				Блоки:		
		17		Б5430-2674ГУХЛ4	1	
		18		Б5130-3274УХЛ4	1	
		19		Б5130-3174ГУХЛ4	1	
		20		Б5130-3274ГУХЛ4	1	
				Н4		
		21		Выключатель		
				ВА51-33 И 660В 50Гц		
				Iр=125А, отсечка 10Iн	1	1QF
		22		Блок зажимов		
				Б324-4П25-В/ВУ3-10 Iн=25А	1	Х23

Инв.N подл. | Подпись и дата | Взам. инв.N

9031-250.87 ЭЛ-3 Лист 2

Альбом 12

Формат	Зона	Поз.	Обозначение	Наименование	Кол.	Примечание
	5	23		Блок регулирования	1	Заводом
		24		Дроссель	1	Не комплектуется
	6			Панель 6		
				Блоки:		
		25		Б5430-3574УХЛ4	1	
		26		Б5130-2674УХЛ4	2	
		27		Б5130-2674ГУХЛ4	1	
		28		Б5130-2274ГУХЛ4	3	
				Н5		
		29		Пускатель		
				ПМЛ-2100048 вк 1з		
				И 220В 50Гц I 25А	1	1П7-КМ3
				Реле:		
		30		РПУ2-3622ОУ3Б И220В 50Гц	2	1П7-К1; 1П7-К2
		31		РЭВ-202У3, И220В Iн.кат=2,5А	2	1П7-КА1 1П7-КА2
		32		Блок зажимов		
				Б324-4П25-В/ВУ3-10 Iн=25А	2	Х24, Х25

Инв.N подл. | Подпись и дата | Взам. инв.N

9031-250.87 ЭЛ-3 Лист 3

Альбом 12

Панель	Надпись	Поз. обозначение	Место надписи	Текст	Кол.	Вид шрифта	Заготовка
1			Табличка	Ввод ~380/220В			
2			то же	1П1 Дымосос			
			—"—	1П1-КА			
3			—"—	1П2 Дут. вент. Насосы N1:			
			—"—	14 питательный			
			—"—	20 горячего водоснабж.			
			—"—	28 Исходной воды			
			—"—	20-К2			
			—"—	20-К1			
			—"—	14-К1			
			—"—	14-К2			
			—"—	28К			
4			—"—	17 Насос сетевой N1			
			—"—	17-К2			
			—"—	17-К1			
5			—"—	1П3 вент. возвр. уноса кат.			
			—"—	1П4 Решетка			
			—"—	1П8 Задв. на паропров.			
			—"—	1П13 вент. возвр. уноса цикл.			
	1	1QF	—"—	Групповой автомат			
6			—"—	1П7 Скреп. подземн.			
			—"—	1П5, 1П6 Забрасыватель			
			—"—	1П12. Прив. уд. провала			
			—"—	1П9÷1П11 Обд. устр. N1÷N3			

Инв.N подл. | Подпись и дата | Взам. инв.N

Гл.инж.пр.	Козлов			9031-250.87 ЭЛ-3 ТБ
Нач.отд.	Фанерштейн			Котельная с 4 котлами КЕ-25-14с. Топливо-каменные и бурые угли. Главный корпус. Щит открытый 1Щ. Перечень надписей.
Зам.нач.	Гохбойм			Стадия: Р; Лист: 1; Листов: 2
Рук.гр.	Синис			САНТЕХПРОЕКТ
Инж.	Кокушкина			
Н.контр.	Немец			

9031-250.87 ЭЛ-3.ТБ Лист 2

Копировал: Логинова 22699-14 8 Формат А

Альбом 12

903-1-250.87 31-3.34

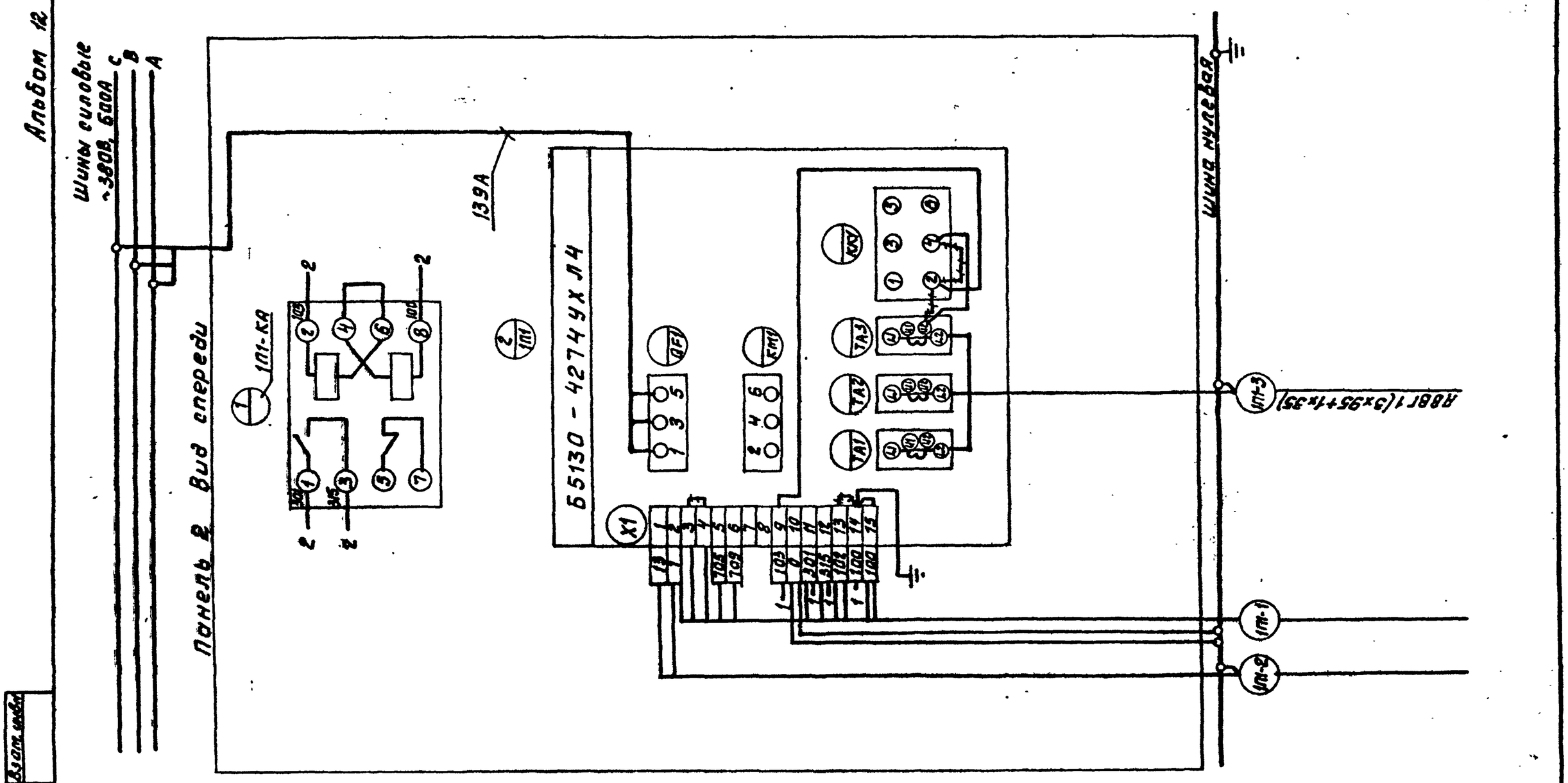

				903-1-250.87		31-3.34	
				Котельная с 4 котлами КЕ-25-14С. Топливо-каменные и бурые угли			
ГИП	Козлов		11.87	Главный корпус	Стадия	Лист	Листов
Нач.отд	Фойерштейн		11.87		Р	2	6
Зам.нач	Гохбойм		11.87				
Рук.гр.	Синис		11.87	Щит открытый 1Щ. Схема электрическая соединений.	САНТЕХПРОЕКТ		
Инж.	Кукушкина		11.87				
Н.контр	Немец		11.87				

Формат А3

Альбом 12

903-1-250.87 31-3.34

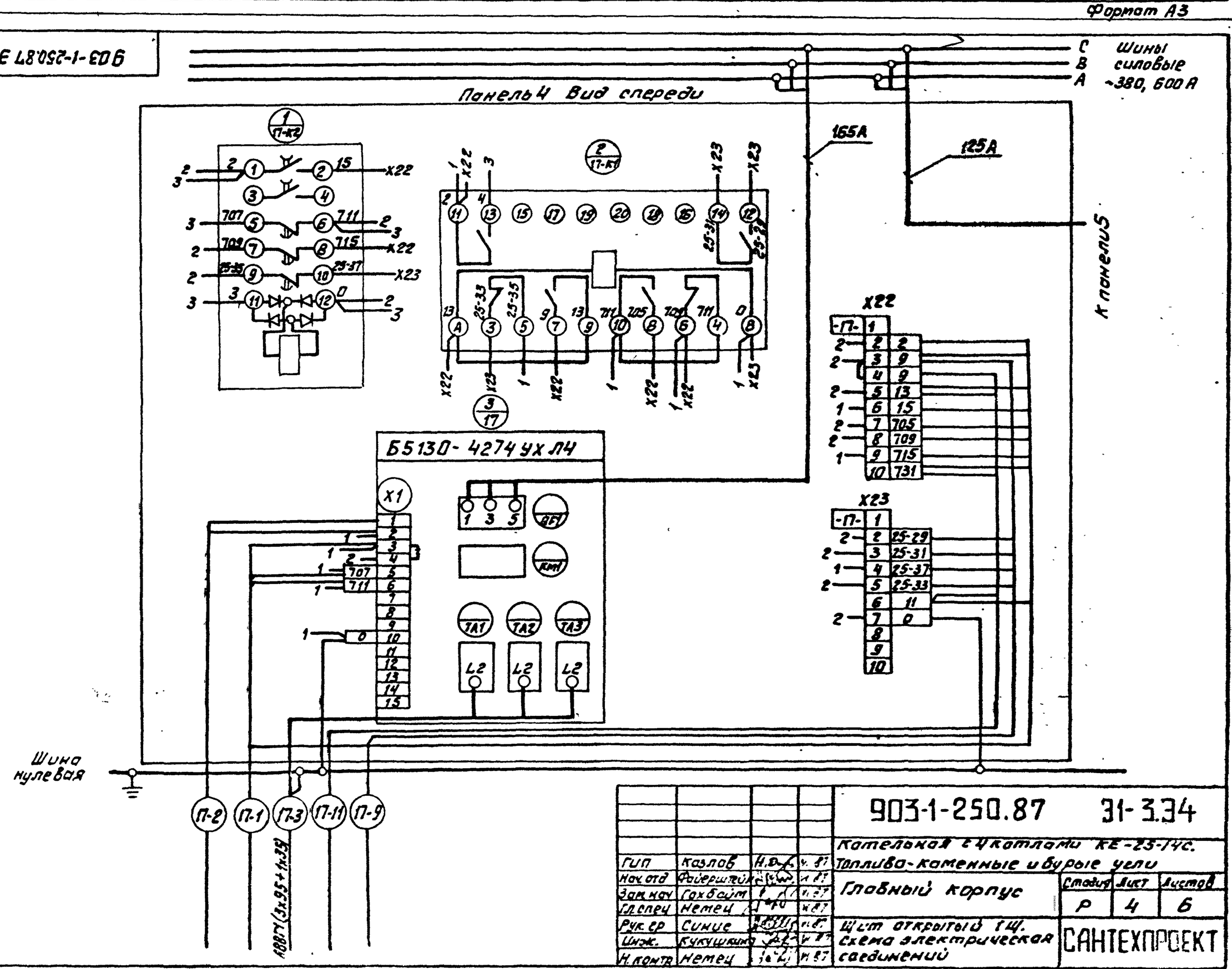

				903-1-250.87		31-3.34	
				Котельная с 4 котлами КЕ-25-14С. Топливо-каменные и бурые угли			
ГИП	Козлов		11.87	Главный корпус	Стадия	Лист	Листов
Нач.отд	Фойерштейн		11.87		Р	4	6
Зам.нач	Гохбойм		11.87				
Гл.спец	Немец		11.87				
Рук.гр	Синис		11.87	Щит открытый 1Щ. Схема электрическая соединений	САНТЕХПРОЕКТ		
Инж.	Кукушкина		11.87				
Н.контр	Немец		11.87				

Копировал 22699-14 9 Формат А3

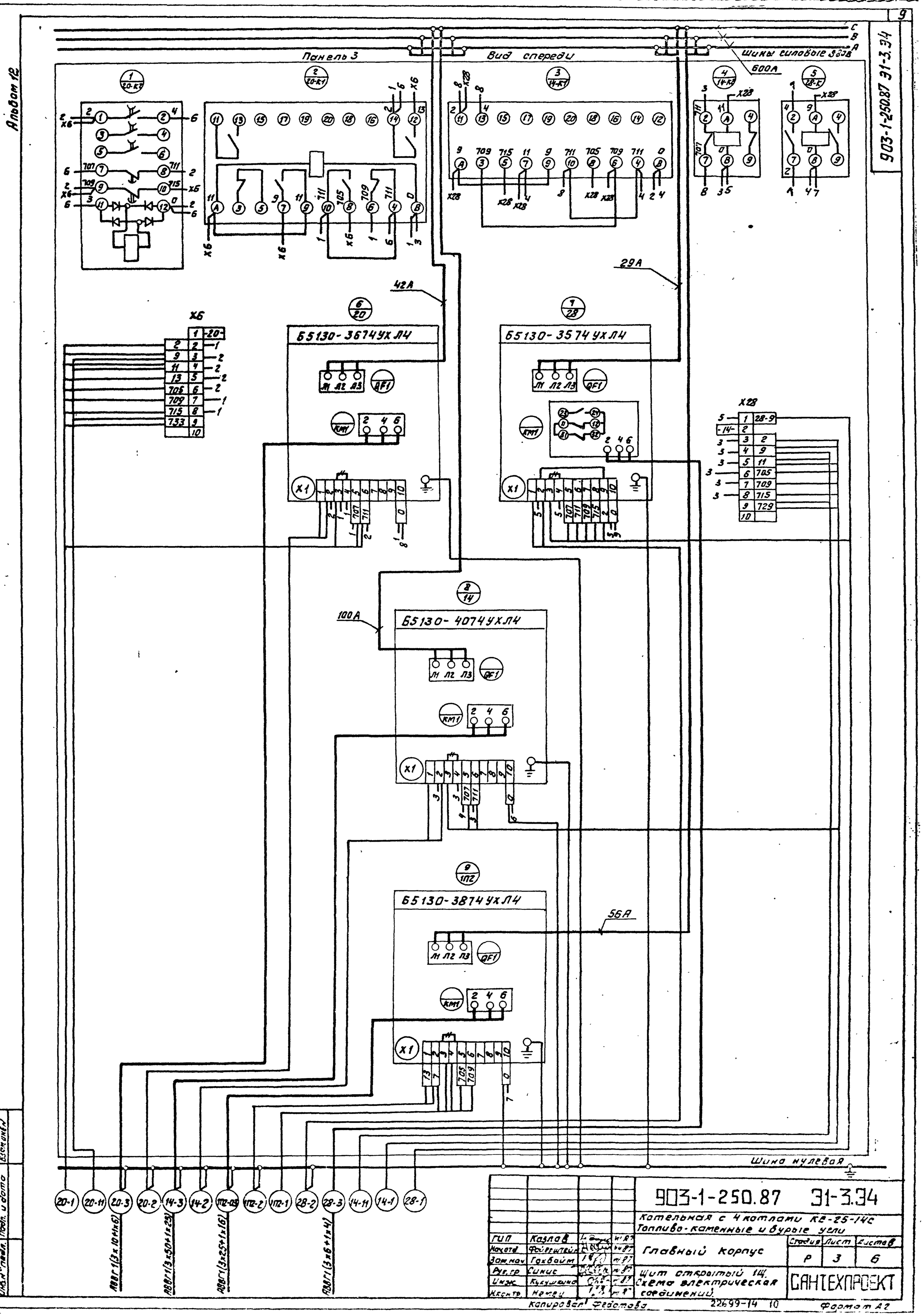

				903-1-250.87 Э1-3.34		
				Котельная с 4 котлами КЕ-25-14С Топливо-каменные и бурые угли		
ГИП	Козлов			Главный корпус	Стадия	Лист	Листов
Нач.отд.	Файерштейн				Р	3	6
Зам.нач.	Гахбайт						
Рук.гр.	Синис			Щит открытый 14. Схема электрическая соединений.	САНТЕХПРОЕКТ	
Инж.	Кукушкина					
Инж.кат.	Немец					

Инв.№ подл. | Подп. и дата | Взам.инв.№

Копировал Федотова 22699-14 10 Формат А2

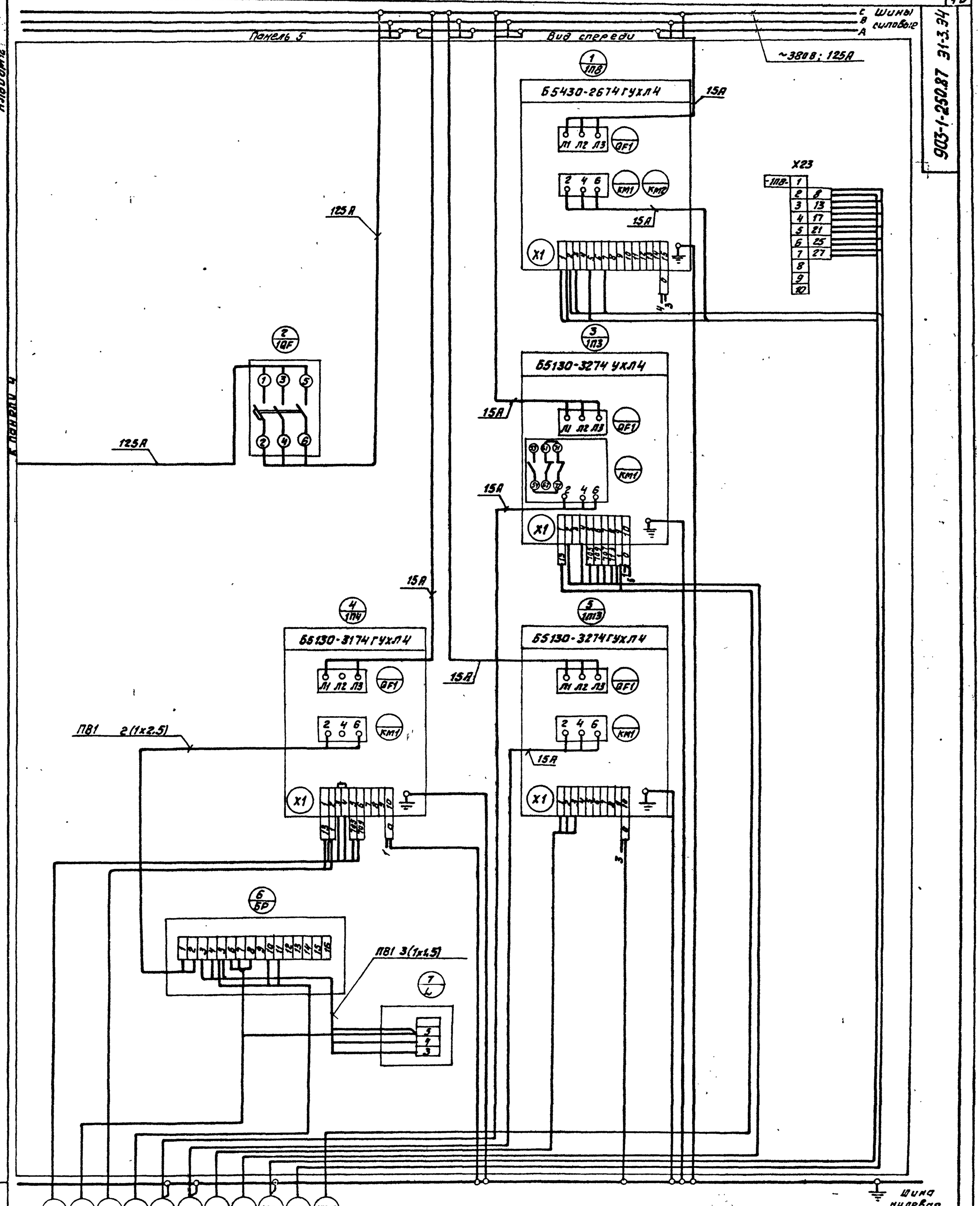

Альбом 12

Клемма 4

Инв. № подл. | Подп. и дата | Взам. инв. №

ГИП	Козлов		VI.87	903-1-250.87		31-3.34
Нач. отд	Файрштейн		VI.87	Котельная с 4 котлами КЕ-25-14С Топливо-каменные и бурые угли		
Зам. нач	Гохбаум		VI.87	Главный корпус	Стадия	Лист	Листов
Рук. гр	Синис		VI.87		Р	5	6
Инж	Кукушкина		VI.87	Щит открытый 1Щ. Схема электрическая соединений	САНТЕХПРОЕКТ	
Н.контр	Немец		VI.87			

Копировал: Федотова 22000-14 11 Формат А2

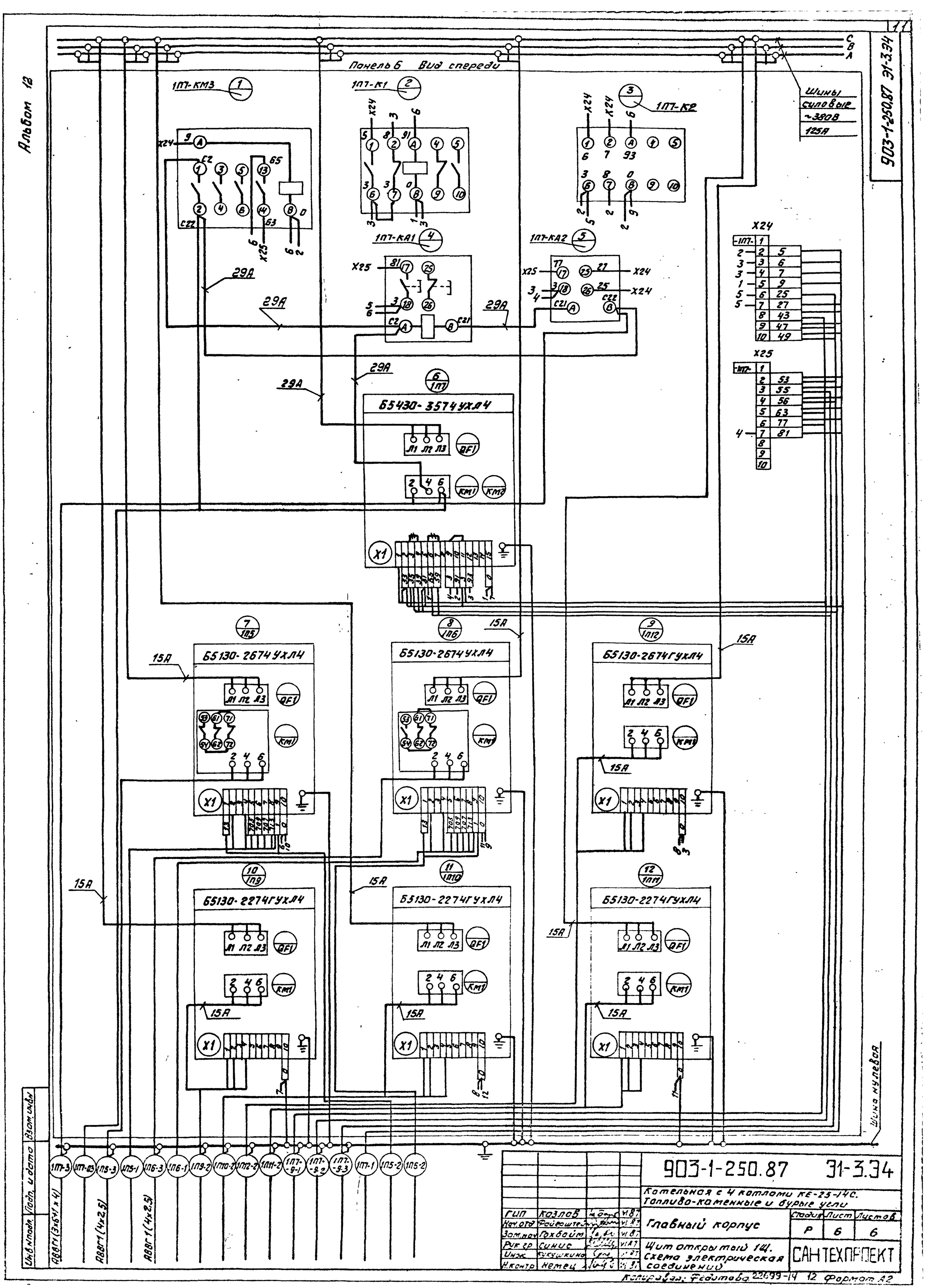
Альбом 12
Панель 6 Вид спереди
1П7-КМ3
1П7-К1
1П7-К2
1П7-КА1
1П7-КА2
Шины силовые ~380В 125А
X24
X25
29А
15А
Б5430-3574УХЛ4
Б5130-2674УХЛ4
Б5130-2674ГУХЛ4
Б5130-2274ГУХЛ4
Шина нулевая
903-1-250.87 ЭГ-3.34
Котельная с 4 котлами КЕ-25-14С. Топливо-каменные и бурые угли
Главный корпус
Щит открытый 1Щ. Схема электрическая соединений
САНТЕХПРОЕКТ
ГИП Козлов
Нач.отд Райсоштейн
Зам.нач Похбойт
Рук.гр Синис
Инж Кукушкина
Н.контр Немец
Стадия Р
Лист 6
Листов 6
Копировал: Федотова 22699-14 12 Формат А2

Альбом 12

Панель	Надпись	Поз. обозначение	Место надписи	Текст	Кол.	Вид шрифта	Заготовка
6			Табличка	2П7-КМ3			
			То же	2П7-К1			
			—"—	2П7-К2			
			—"—	2П7-КА1			
			—"—	2П7-КА2			

903-1-250.87 31-4.ТБ Лист 2

Формат А4

Альбом 12

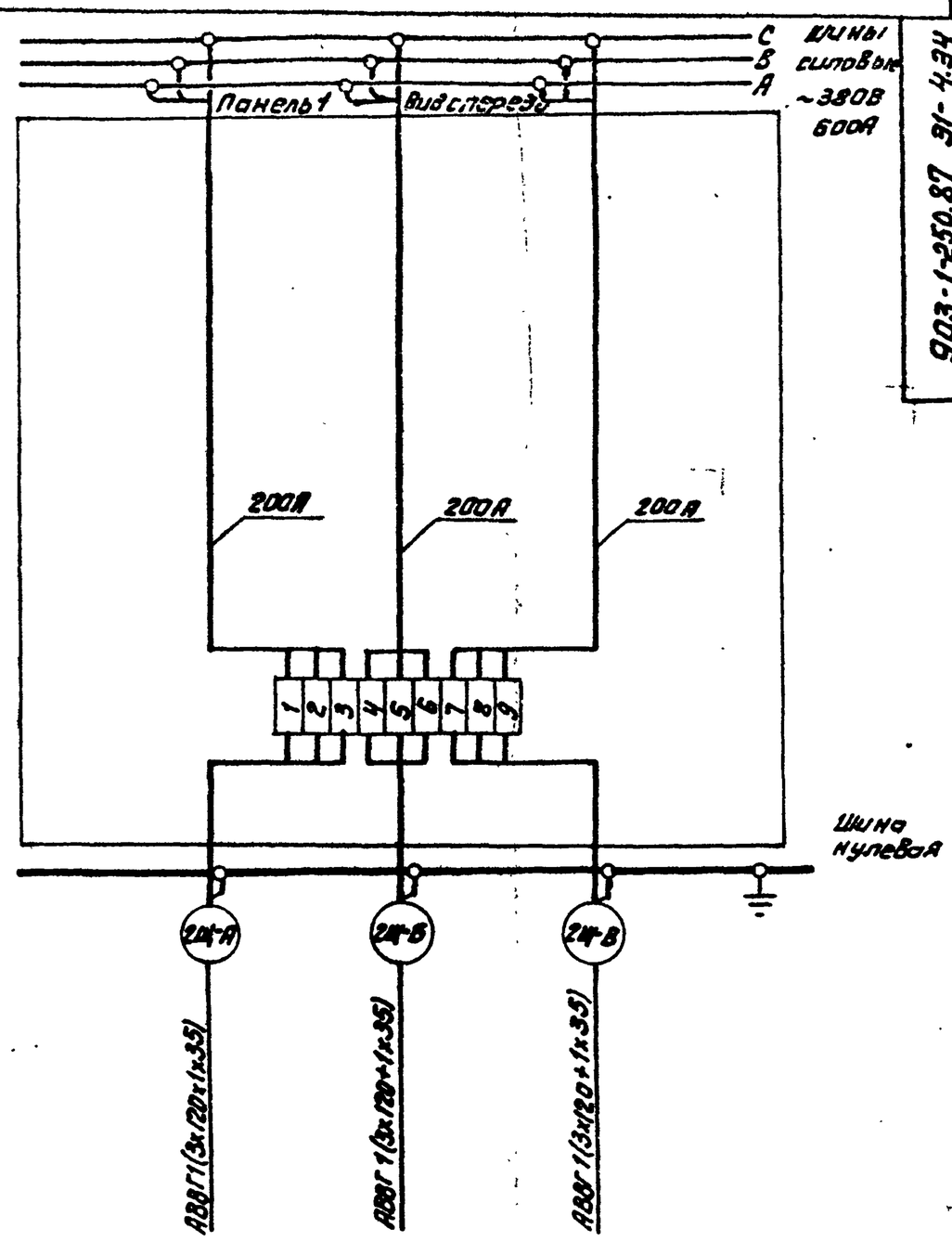

903-1-250.87 31-4.34

Котельная с 4 котлами КЕ-25-14С. Топливо-каменные и бурые угли

ГИП	Козлов			Главный корпус	Стадия	Лист	Листов
Нач.отд	Гохбойм				Р	1	6
Рук.гр	Синис		VI.87				
Инж.	Кукушкина		VI.87	Щит открытый 2Щ. Схема электрическая соединений	САНТЕХПРОЕКТ		
Н.контр	Немец						

Формат А4

903-1-250.87 31-4.80

Альбом 12

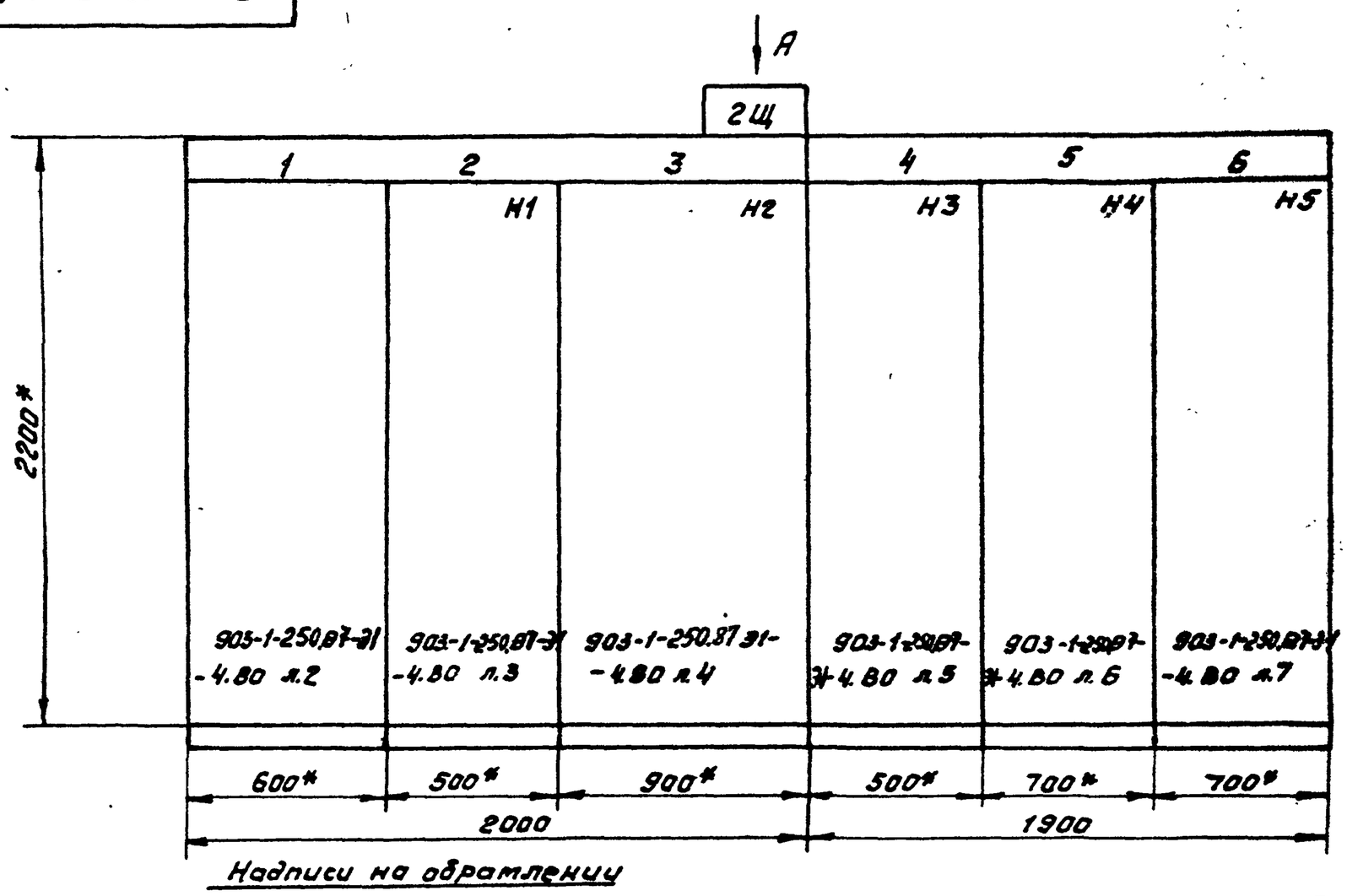

1* Размеры для справок.

2. Неуказанные предельные отклонения размеров по

3. В контуре табличек и аппаратов указаны номера по перечню надписей.

Надписи на обрамлении

Строка 1, 2, 3, 4	ВВод-380/220В	2П1 Дымосос	2П2 Дут. Вент. насосы: 15 Питатель н. №2; 21 Горячего вод. №2; 29 Исход. воды №2	18 Нас сет №2	2П3 Вент. возв. унос Кот. 2П4 Решетка 2П8. Задв на паропр. 2П5 Вент. возв. унос цеха.	2П7 Скреп. подъемн. 2П9, 2П6, заборы воз. 2П12 Удал. провала 2П9; 2П11 обв. устр №1-№3
Панель	1	2	3	4	5	6

Вид А
М1:50

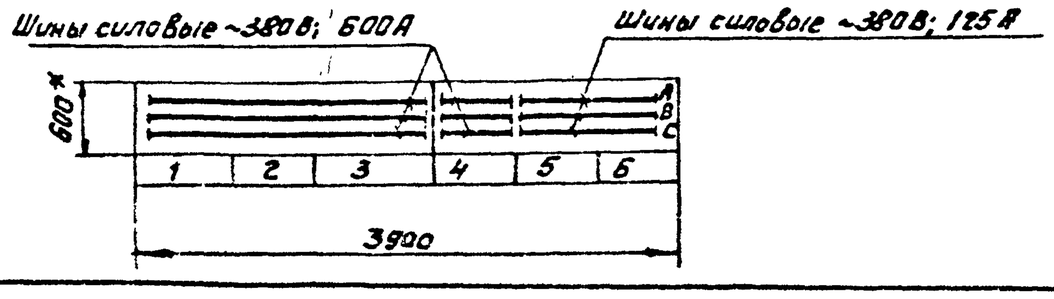

ГИП	Козлов			903-1-250.87 31-4.80			
Нач.отд	Файерштейн			Котельная с 4 котлами КЕ-25-14С. Топливо-каменные и бурые угли			
Зам.нач	Гохбойм			Главный корпус	Стадия	Лист	Листов
Рук.гр	Синис				Р	1	7
Инж.	Кукушкина			Щит открытый 2Щ. Чертеж общего вида	САНТЕХПРОЕКТ		
Н.контр	Немец						

Копировал Формат. 22699-14 13 Формат А3

903-1-250.87 31-4.80

Альбом 12

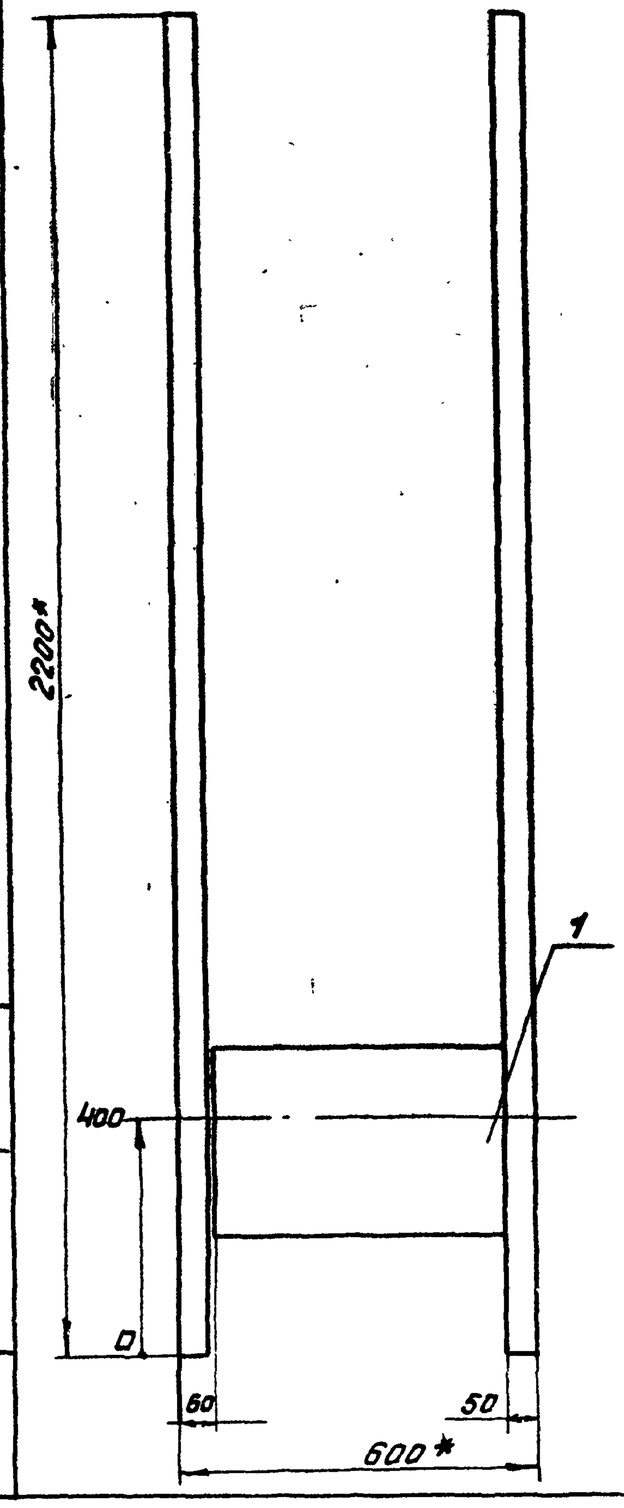

Панель 1

				903-1-250.87 31-4.80		
				Котельная с 4 котлами КЕ-25-14С. Топливо-каменные и бурые угли.		
ГИП	Козлов		VI 87	Главный корпус	Стадия	Лист	Листов
Нач. отд	Файерштейн		VI 87		Р	2	7
Зам. нач.	Гокбейм		VI 87				
Рук. гр	Синис		VI 87				
Инж	Кукушкина		VI 87	Щит открытый 2Щ. Чертеж общего вида.	САНТЕХПРОЕКТ		
Н. контр	Немец		VI 87				

Формат А3

Инв. № подл. | Подп. и дата | Взам. инв. №

903-1-250.87 31-4.80

Альбом 12

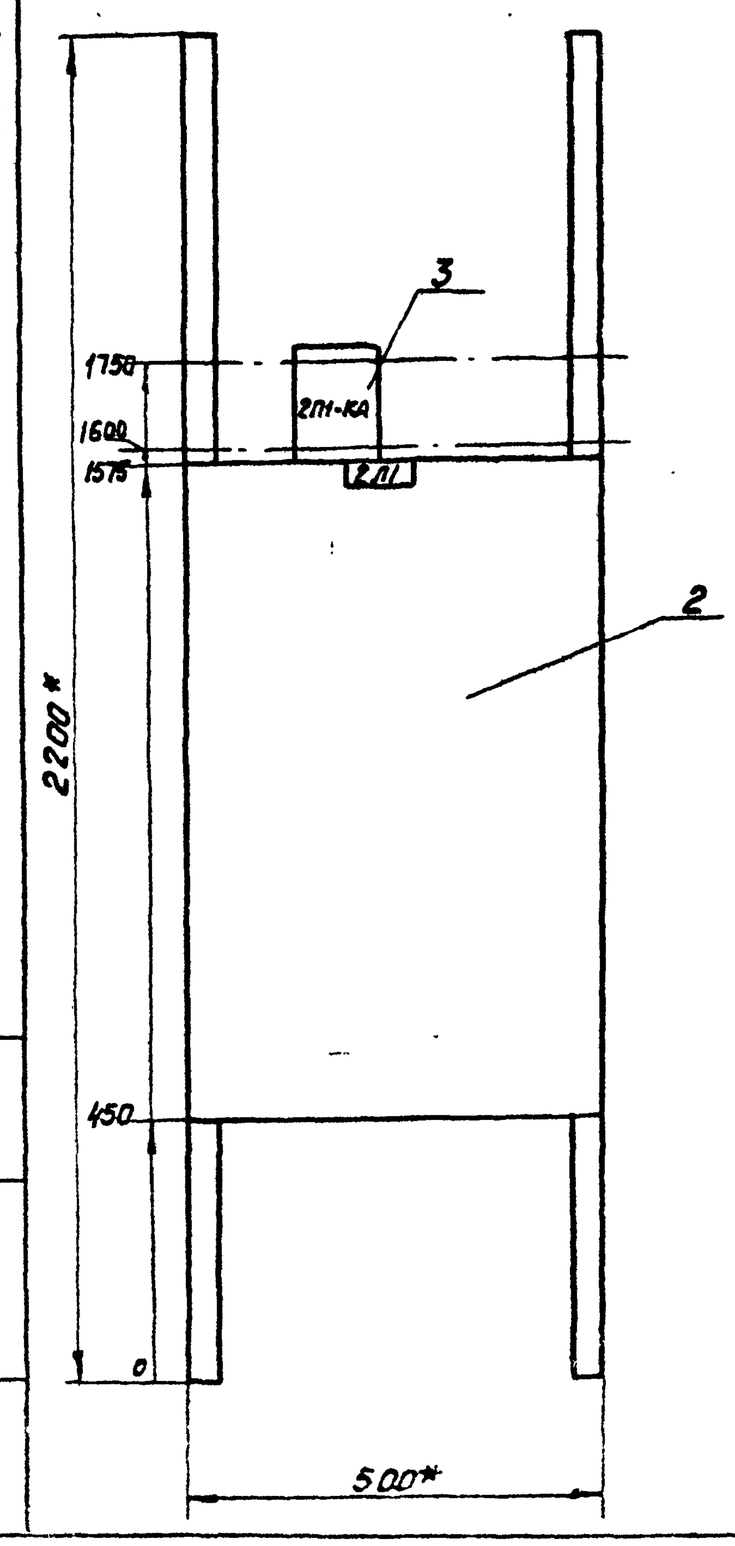

Панель 2 Набор 1

				903-1-250.87 31-4.80		
				Котельная с 4 котлами КЕ-25-14С. Топливо-каменные и бурые угли.		
ГИП	Козлов		VI 87	Главный корпус	Стадия	Лист	Листов
Нач. отд	Файерштейн		VI 87		Р	3	7
Зам. нач	Гокбейм		VI 87				
Рук. гр	Синис		VI 87				
Инж.	Кукушкина		VI 87	Щит открытый 2Щ. Чертеж общего вида.	САНТЕХПРОЕКТ		
Н. контр	Немец		VI 87				

Инв. № подл. | Подп. и дата | Взам. инв. №

903-1-250.87 Эл-4.80

Альбом 12

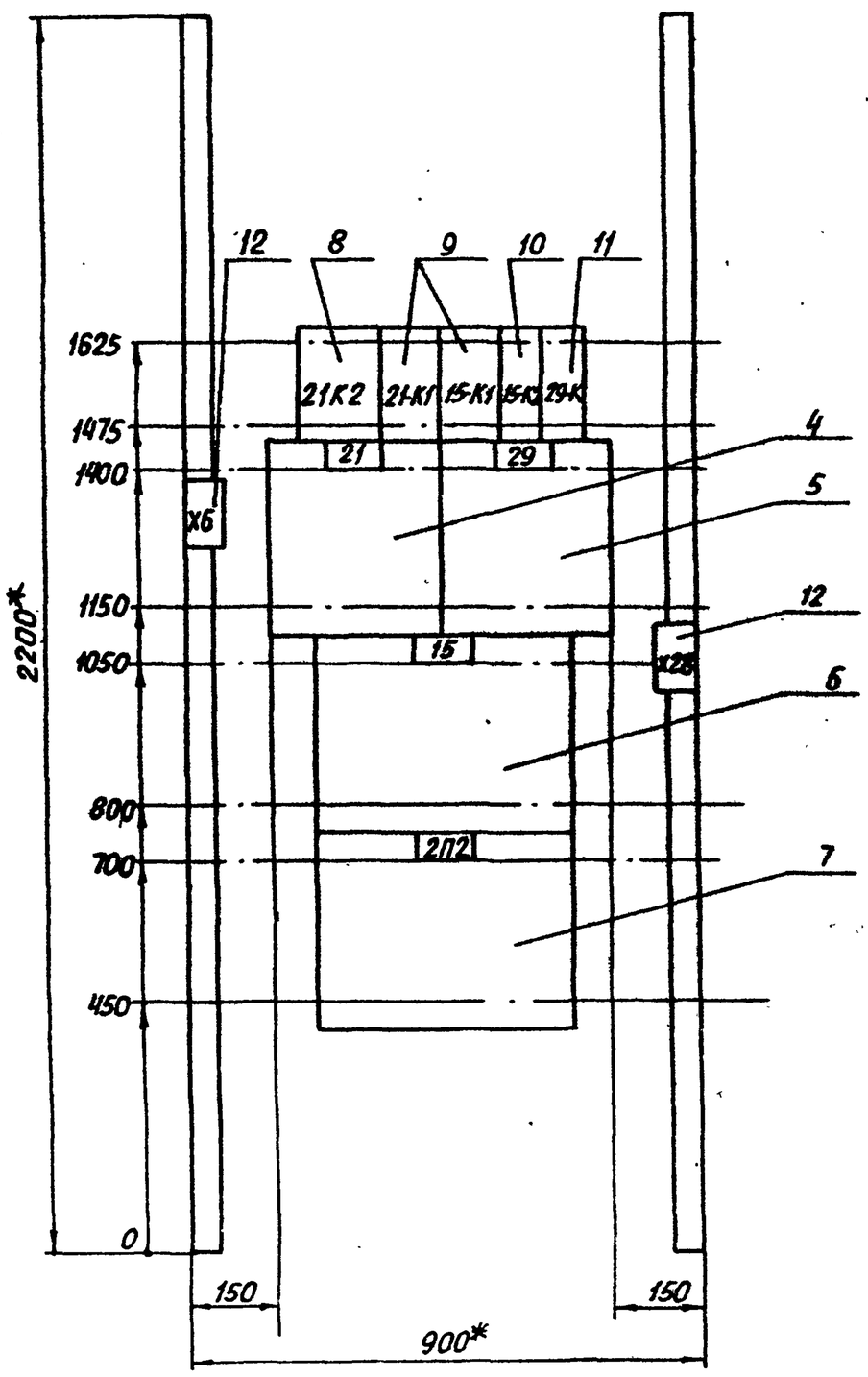

Панель 3 набор 2

					903-1-250.87 Эл-4.80		
					Котельная с 4 котлами КЕ-25-14С Топливо- каменные и бурые угли		
Гл.инж.пр	Козлов		VI 87		Главный корпус	Стадия	Лист	Листов
Нач.отд	Файерштейн		VI 87			Р	4	7
Зам.нач	Гохбоим		VI 87					
Рук.гр.	Синис		VI 87		Щит открытый 2Щ. Чертеж общего вида	САНТЕХПРОЕКТ		
Инж	Кукушкина		VI 87					
Н.контр.	Немец		VI 87					

Инв.№ подл. | Подп. и дата | Взам. инв.№

903-1-250.87 Эл-4.80

Альбом 12

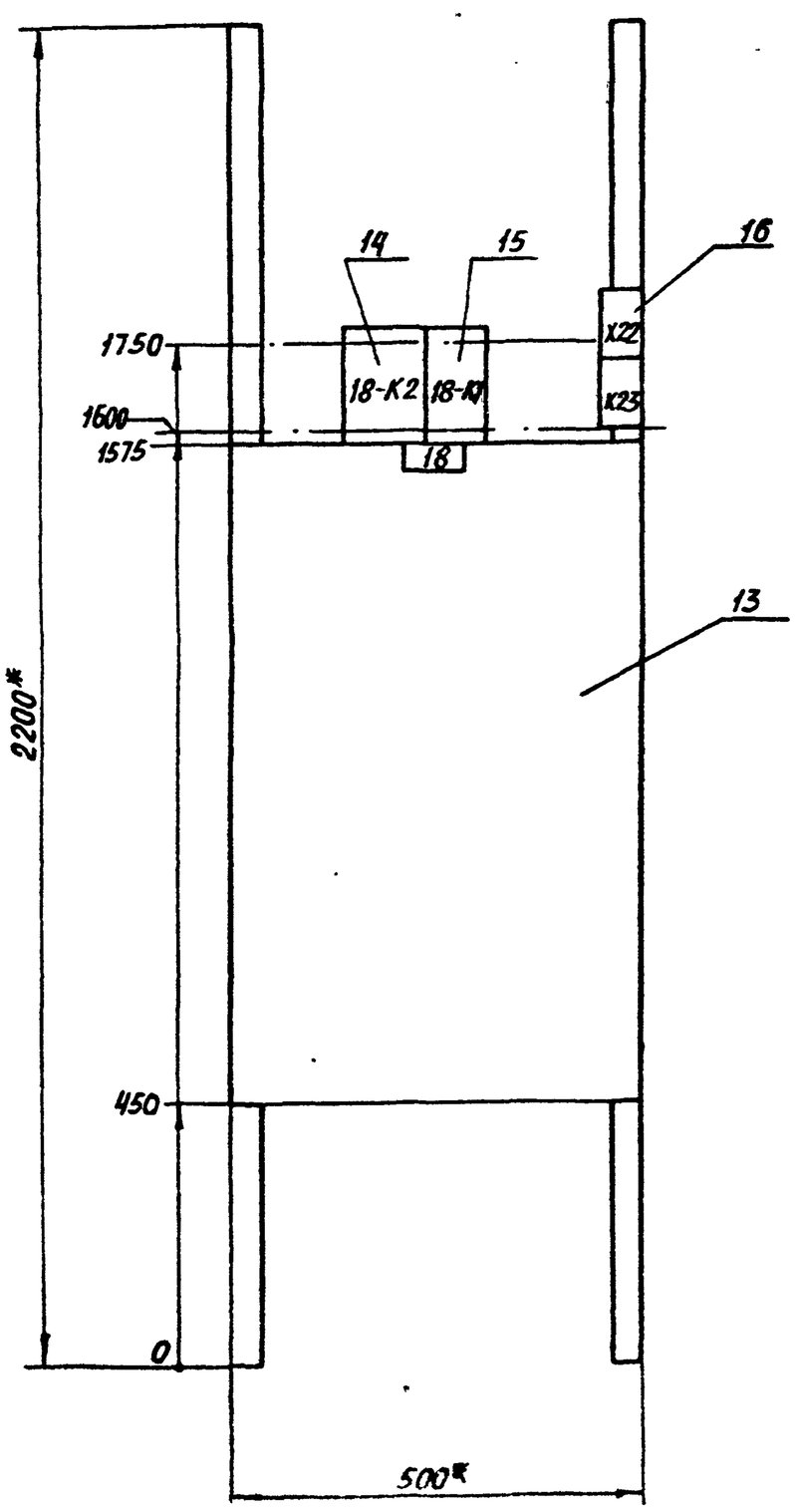

Панель 4 набор 3

					903-1-250.87 Эл-4.80		
					Котельная с 4 котлами КЕ-25-14С Топливо-каменные и бурые угли		
Изм	Лист	№ докум.	Подп.	Дата			
Гл.инж.пр	Козлов			V.87	Главный корпус	Стадия	Лист	Листов
Нач.отд	Файерштейн			V.87		Р	5	7
Зам.нач	Гохбоим			V.87				
Рук.гр	Синис			V.87	Щит открытый 2Щ Чертеж общего вида	САНТЕХПРОЕКТ		
Инж.	Кукушкина			V.87				
Н контр	Немец			V.87				

Инв.№ подл | Подп. и дата | Взам. инв.№

903-1-250.87 Э1-4.80

Альбом 12

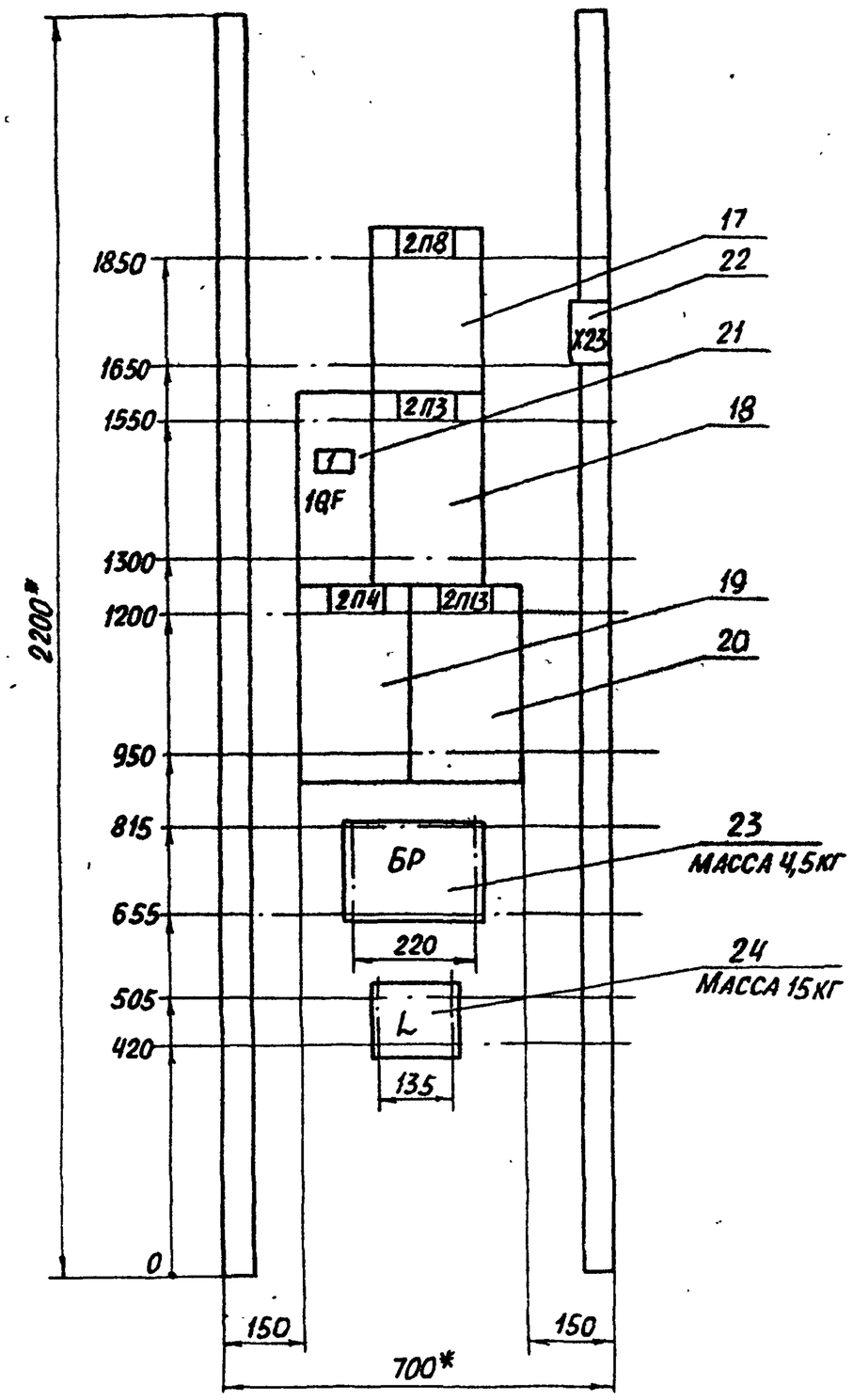

Дроссель (L) и блок регулирования (БР) в комплект поставки завода-изготовителя щита не входит и устанавливается по месту при монтаже.

Рейки для установки L и БР выполняются заводом-изготовителем по данному чертежу

Панель 5 Набор 4

					903-1-250.87		Э1-4.80	
Изм.	Лист	№ докум.	Подп.	Дата	Котельная с 4 котлами КЕ-25-14С топливо-каменные и бурые угли			
Гл.инж.пр.		Козлов		11.87	Главный корпус	Стадия	Лист	Листов
Нач.отд.		Файерштейн		11.87		Р	6	7
Зам.нач.		Гохбойм		11.87				
Рук.гр.		Синис		11.87	Щит открытый 2Щ. Чертеж общего вида	Сантехпроект		
Инж.		Кукушкина		11.87				
Н.контр.		Немец		11.87				

Инв.№ подл. | Подп. и дата | Взам. инв.№

903-1-250.87 Э1-4.80

Альбом 12

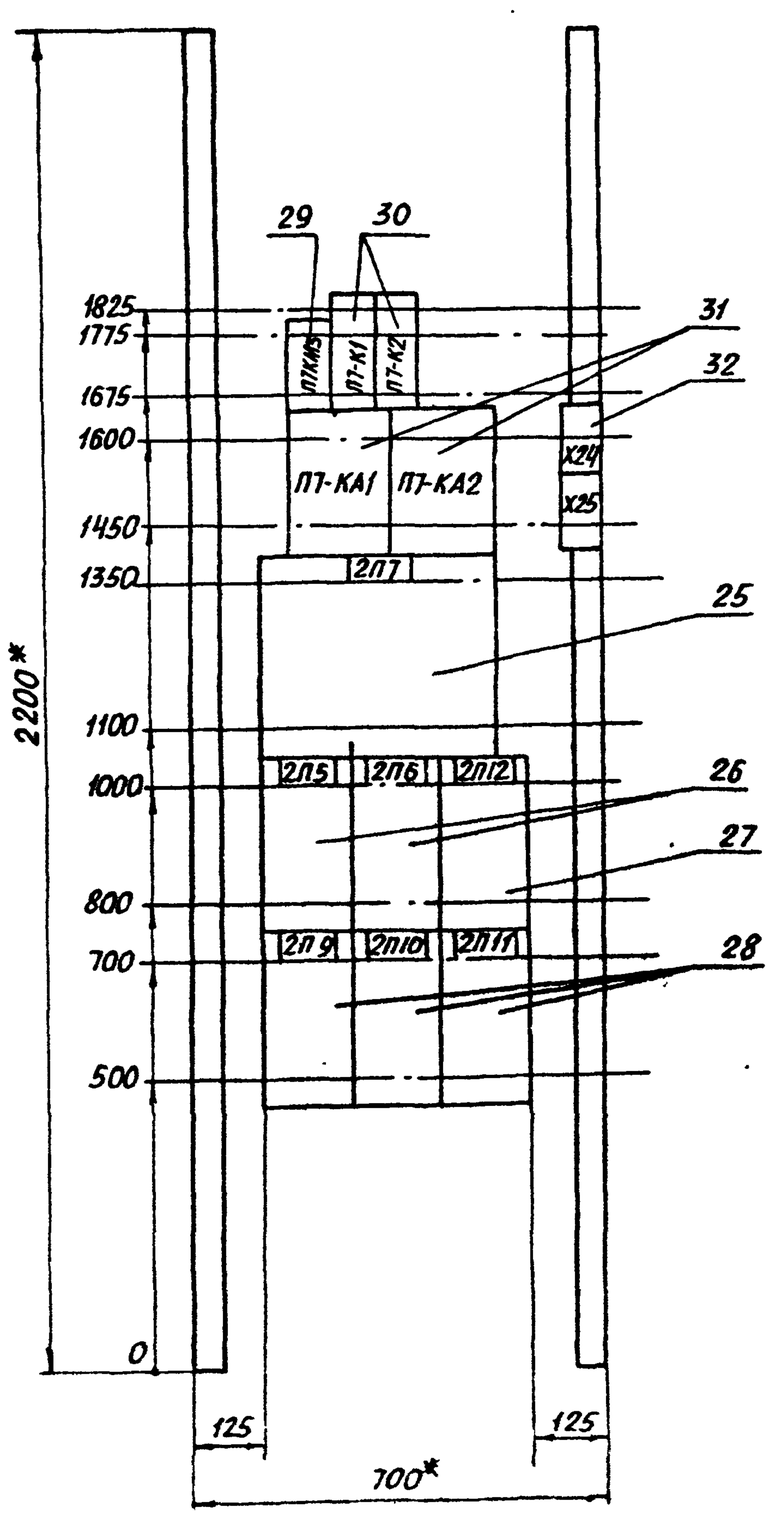

Панель 6 Набор 5

					903-1-250.87		Э1-4.80	
Изм.	Лист	№ докум.	Подп.	Дата	Котельная с 4 котлами КЕ-25-14С топливо-каменные и бурые угли			
Гл.инж.пр.		Козлов		11.87	Главный корпус	Стадия	Лист	Листов
Нач.отд.		Файерштейн		11.87		Р	7	7
Зам.нач.		Гохбойм		11.87				
Рук.гр.		Синис		11.87	Щит открытый 2Щ. Чертеж общего вида	Сантехпроект		
Инж.		Кукушкина		11.87				
Н.контр.		Немец		11.87				

Инв.№ подл. | Подп. и дата | Взам. инв.№

22699-14 16. Копировал Бесп. Формат

Альбом 12

Формат	Зона	Поз.	Обозначение	Наименование	Кол.	Примечание
				Документация		
			903-1-250.87-ЭГ-4.ВО	Чертеж общего вида		
			903-1-250.87-ЭГ-4.ЭЧ	Схема электрическая соединений		
			903-1-250.87-ЭГ-4.ТБ	Перечень надписей		
				Сборочные единицы		
	1			Панель 1		
		1		Зажимы наборные		
				ЗН24-150П250-8/8У3, Iн=250А	9	
	2			Панель 2		
		2		Блок Б5130-4274УХЛ4	1	
				Н1		
		3		Реле РТ40/10УХЛ4	1	2П1-КА
	3			Панель 3		
				Блоки:		
		4		Б5130-3674УХЛ4	1	
		5		Б5130-3574УХЛ4	1	
		6		Б5130-4074УХЛ4	1	
		7		Б5130-3874УХЛ4	1	

Взам. инв.№ | Подпись и дата | Инв.№ подл.

Гл.инж.пр	Козлов			903-1-250.87 31-4
Нач.отд	Файерштейн			Котельная с 4 котлами КЕ-25-14С. Топливо-каменные и бурые угли. Главный корпус. Щит открытый 2Щ. Технические данные аппаратов.
Зам.нач	Гохбайт			Стадия Р, Лист 1, Листов 3
Рук.гр.	Синис			САНТЕХПРОЕКТ
Инж.	Кукушкина			
Н.контр.	Немец			

Альбом 12

Формат	Зона	Поз.	Обозначение	Наименование	Кол.	Примечание
	3			Н2		
				Реле:		
		8		РП-256УХЛ4, И220В, 50Гц	1	21-К2
		9		РПУ2М36440У3Б, И220В, 50Гц	2	21-К1; 15-К1
		10		РПУ2-36020У3Б, И220В, 50Гц	1	15-К2
		11		РПУ2-36200У3Б; И220В, 50Гц	1	29-К
		12		Блок зажимов		
				БЗ24-4П25-8/8У3-10, Iн=25А	2	Х6; Х28
	4			Панель 4		
		13		Блок Б5130-4274УХЛ4	1	
				Н3		
				Реле:		
		14		РП-256УХЛ4, И220В, 50Гц	1	18-К2
		15		РПУ2М36440У3Б, И220В, 50Гц	1	18-К1
		16		Блок зажимов		
				БЗ24-4П25-8/8У3-10, Iн=25А	2	Х22, Х23
	5			Панель 5		
				Блоки:		
		17		Б5430-2674ГУХЛ4	1	
		18		Б5130-3274УХЛ4	1	
		19		Б5130-3174ГУХЛ4	1	
		20		Б5130-3274ГУХЛ4	1	
				Н4		
		21		Выключатель ВА51-33, И380В, 50Гц, Iр=125А, отсечка 10Iн	1	1QF

Взам. инв.№ | Подпись и дата | Инв.№ подл.

903-1-250.87 -ЭГ-4 Лист 2

Альбом 12

Формат	Зона	Поз.	Обозначение	Наименование	Кол.	Примечание
	5	22		Блок зажимов		
				БЗ24-4П25-8/8У3-10, Iн=25А	1	Х23
		23		Блок регулирования	1	Заводом не комплектуется
		24		Дроссель	1	
	6			Панель 6		
				Блоки:		
		25		Б5430-3574УХЛ4	1	
		26		Б5130-2674УХЛ4	2	
		27		Б5130-2674ГУХЛ4	1	
		28		Б5130-2274ГУХЛ4	3	
				Н5		
		29		Пускатель ПМЛ-2100004Б		
				ВК 1з, И220, 50Гц, I 25А	1	2П7-КМ3
				Реле:		
		30		РПУ2-36220У3Б, И220В, 50Гц	2	2П7-К1 2П7-К2
		31		РЭВ-202У3, И220В, Iнкат=2А	2	2П7-КА1 2П7-КА2
		32		Блок зажимов		
				БЗ24-4П25-8/8У3-10, Iн=25А	2	Х24, Х25

Взам. инв.№ | Подпись и дата | Инв.№ подл.

903-1-250.87 31-4 Лист 3

Альбом 12

Панель	Надпись	Поз. обозначение	Место надписи	Текст	Кол.	Вид шрифта	Заготовка
1			Табличка	Ввод ~380/220В			
2			То же	2П1 Дымосос			
			—"—	2П1-КА			
3			—"—	2П2 Дут. вент. Насосы №2:			
			—"—	15 Питательный			
			—"—	21 Горячего водосн.			
			—"—	29 Исходной воды			
			—"—	21-К2			
			—"—	21-К1			
			—"—	15-К1			
			—"—	15-К2			
			—"—	29-К			
4			—"—	18 Насос сетевой №2			
			—"—	18-К2			
			—"—	18-К1			
5			—"—	2П3 Вент. возв. уноса кат.			
			—"—	2П4 Решетка			
			—"—	2П8 Задв. на пароопров.			
			—"—	2П13 Вент. возв. уноса цикл.			
	1	1QF	—"—	Групповой автомат			
6			—"—	2П7 Скреп. подъемн.			
			—"—	2П5, 2П6 Забрасыватель			
			—"—	2П12 Прив. уд. провала			
			—"—	2П9÷2П11 Обд. устр. №1÷№3			

Взам. инв.№ | Подпись и дата | Инв.№ подл.

				903-1-250.87 31-4.ТБ
Гл.инж.пр	Козлов			
Нач.отд	Файерштейн			Котельная с 4 котлами КЕ-25-14С. Топливо-каменные и бурые угли. Главный корпус. Щит открытый 2Щ. Перечень надписей
Зам.нач	Гохбайт			Стадия Р, Лист 1, Листов 2
Рук.гр.	Синис			САНТЕХПРОЕКТ
Инж.	Кукушкина			
Н.контр.	Немец			

903-1-250.87 Э1-4.Э4

Альбом 12

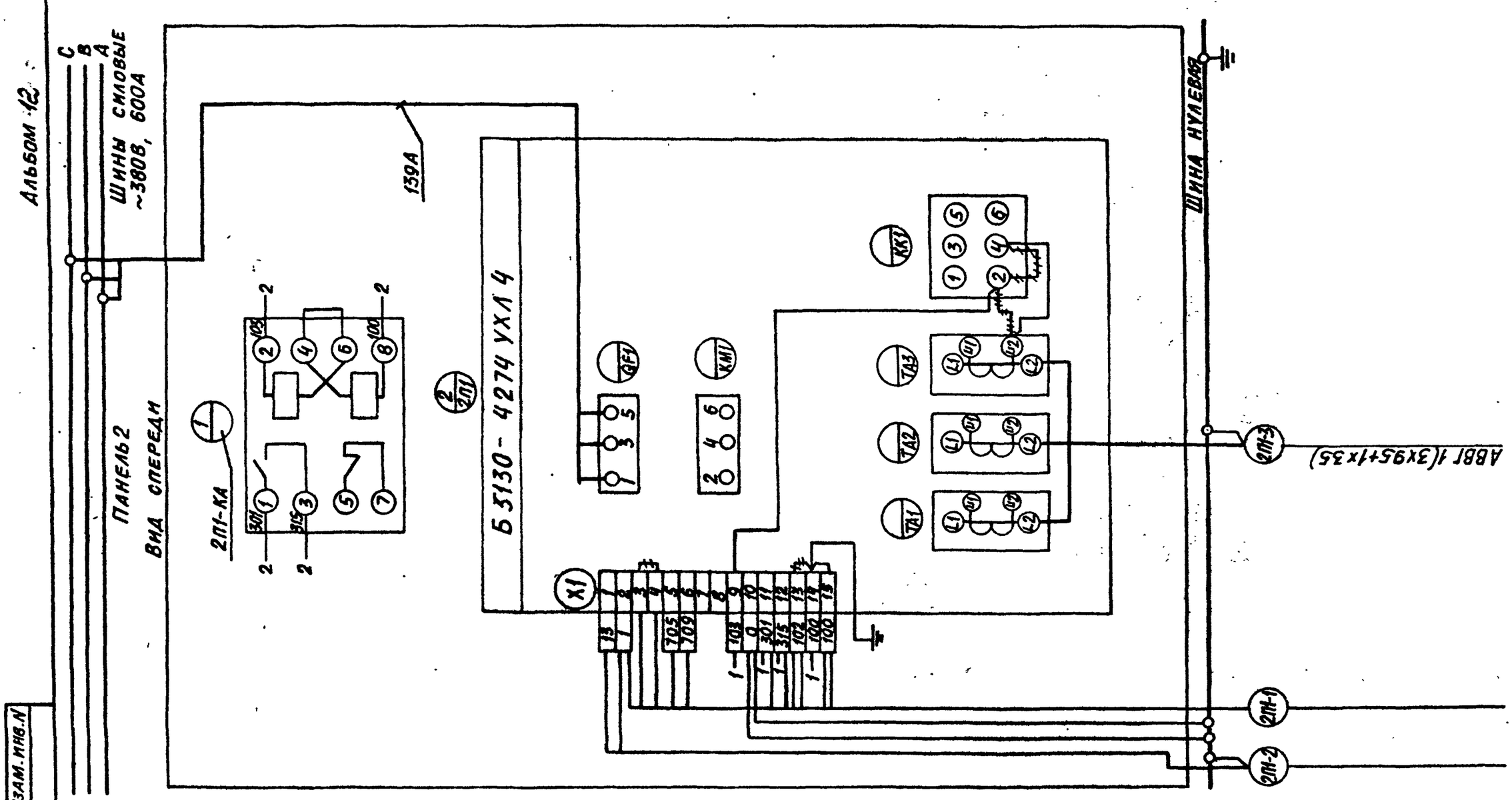

Гл. инж. пр.	Козлов		11.87	903-1-250.87		Э1-4.Э4	
Нач. отд.	Файерштейн		11.87	Котельная с 4 котлами КЕ-25-14С Топливо - каменные и бурые угли			
Зам. нач.	Гохбойм		11.87	Главный корпус	Стадия	Лист	Листов
Рук. гр.	Синис		11.87		Р	2	6
Инж.	Кукушкина		11.87	Щит открытый 2Щ. Схема электрическая соединений	Сантехпроект		
Н. контр.	Немец		11.87				

Инв. № подл. | Подп. и дата | Взам. инв. №

903-1-250.87 Э1-4.Э4

Альбом 12

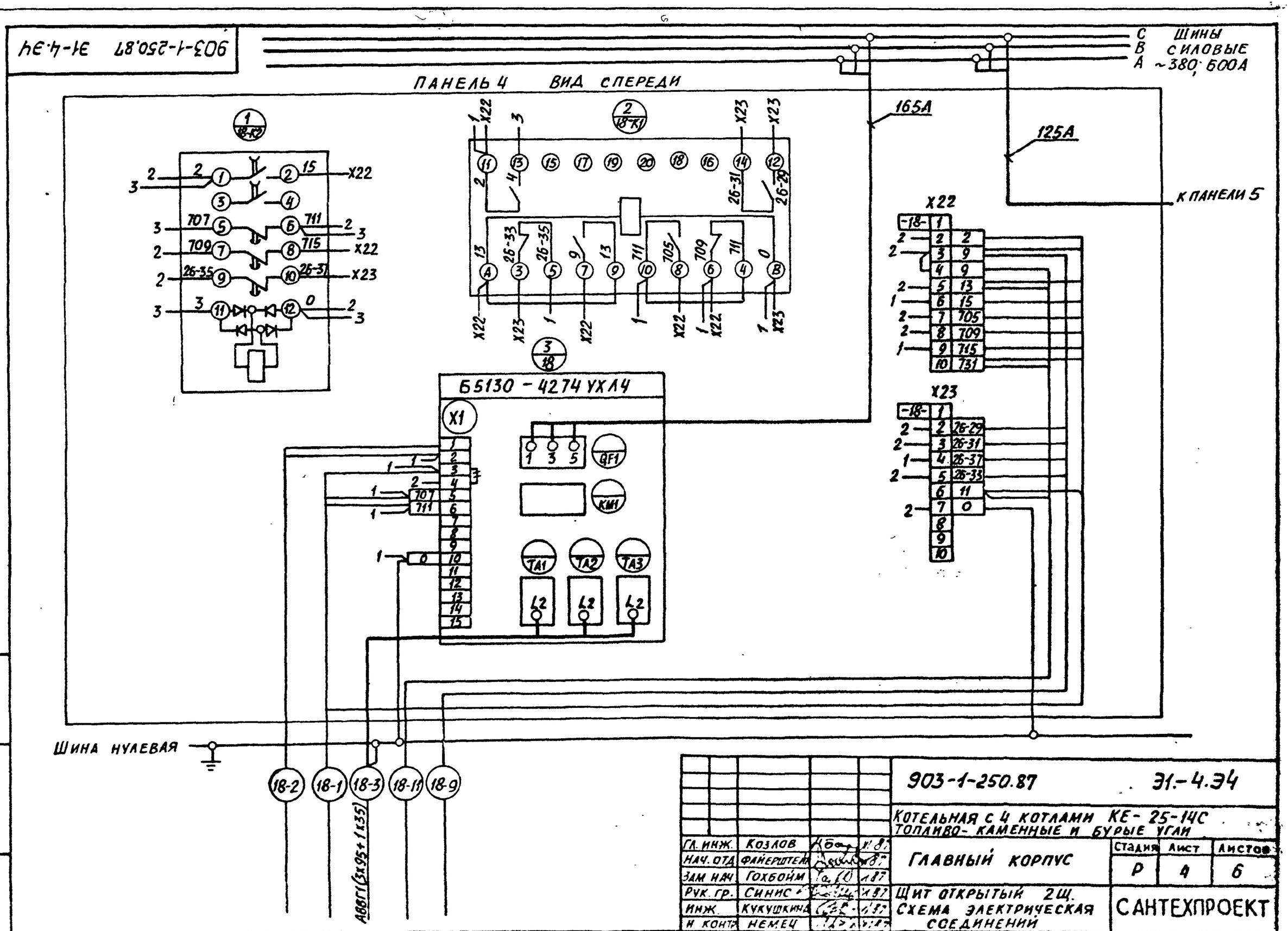

Гл. инж.	Козлов		11.87	903-1-250.87		Э1-4.Э4	
Нач. отд.	Файерштейн		11.87	Котельная с 4 котлами КЕ-25-14С Топливо - каменные и бурые угли			
Зам. нач.	Гохбойм		11.87	Главный корпус	Стадия	Лист	Листов
Рук. гр.	Синис		11.87		Р	4	6
Инж.	Кукушкина		11.87	Щит открытый 2Щ. Схема электрическая соединений	Сантехпроект		
Н. контр.	Немец		11.87				

Инв. № подл. | Подп. и дата | Взам. инв. №

22099-14 13 Копировал Богг.

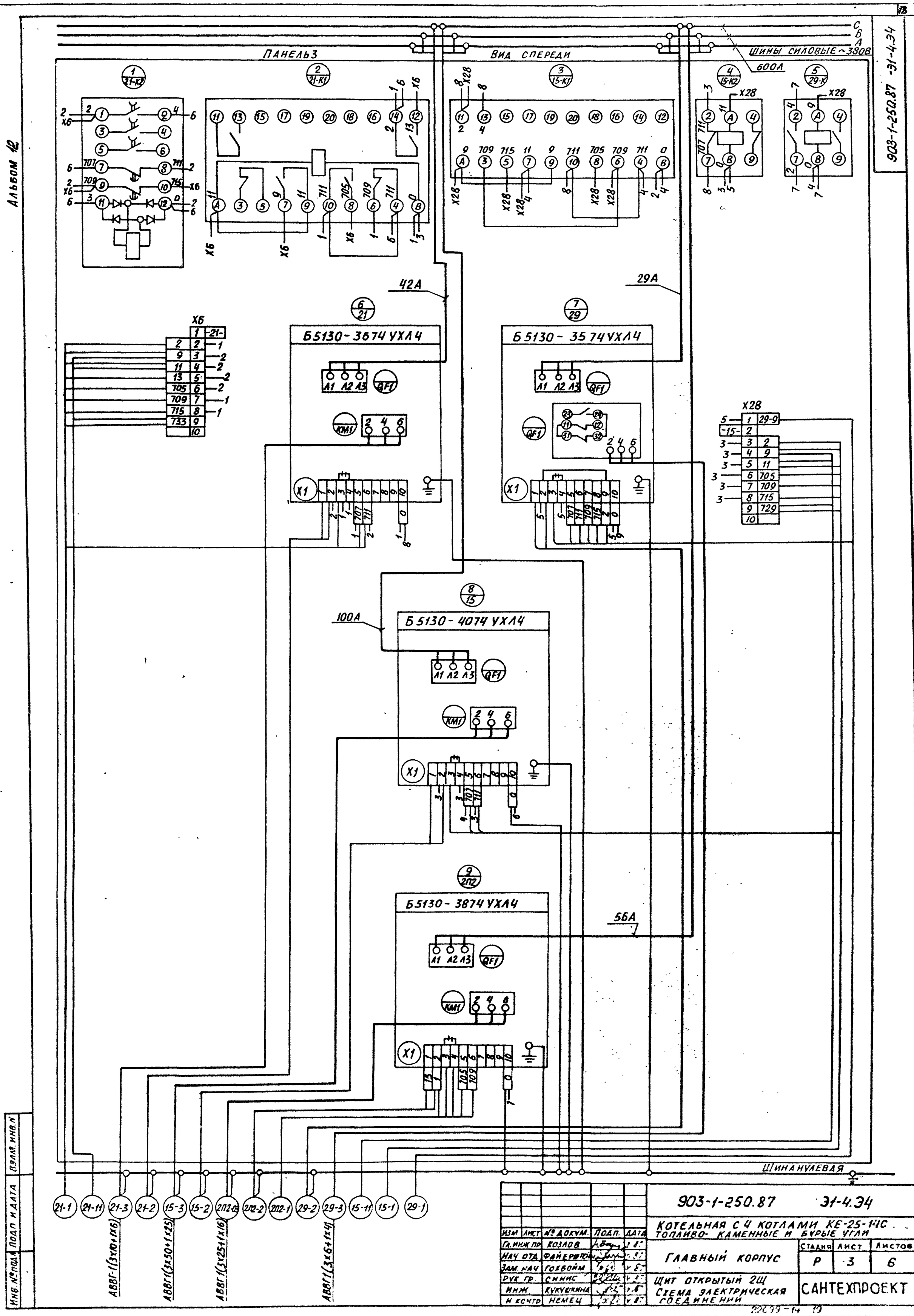
Альбом 12
903-1-250.87 -31-4.ЭЭ
ПАНЕЛЬ 3
ВИД СПЕРЕДИ
ШИНЫ СИЛОВЫЕ ~380В
600А
42А
29А
100А
56А
Б5130-3674УХЛ4
Б5130-3574УХЛ4
Б5130-4074УХЛ4
Б5130-3874УХЛ4
X6
X28
X1
QF1
KM1
ШИНА НУЛЕВАЯ
АВВГ-1(3х10+1х6)
АВВГ1(3х50+1х25)
АВВГ1(3х25+1х16)
АВВГ1(3х6+1х4)
903-1-250.87 31-4.ЭЭ
КОТЕЛЬНАЯ С 4 КОТЛАМИ КЕ-25-14С
ТОПЛИВО- КАМЕННЫЕ И БУРЫЕ УГЛИ
ГЛАВНЫЙ КОРПУС
СТАДИЯ Р
ЛИСТ 3
ЛИСТОВ 6
ЩИТ ОТКРЫТЫЙ 2Щ
СХЕМА ЭЛЕКТРИЧЕСКАЯ СОЕДИНЕНИЙ
САНТЕХПРОЕКТ
ИЗМ ЛИСТ № ДОКУМ. ПОДП. ДАТА
ГЛ.ИНЖ.ПР КОЗЛОВ
НАЧ.ОТД ФАЙЕРШТЕЙН
ЗАМ.НАЧ ГОЛБОЙМ
РУК.ГР. СИНИС
ИНЖ. КУКУШКИНА
Н.КОНТР НЕМЕЦ
ИНВ.№ ПОДЛ. ПОДП. И ДАТА ВЗАМ. ИНВ.№

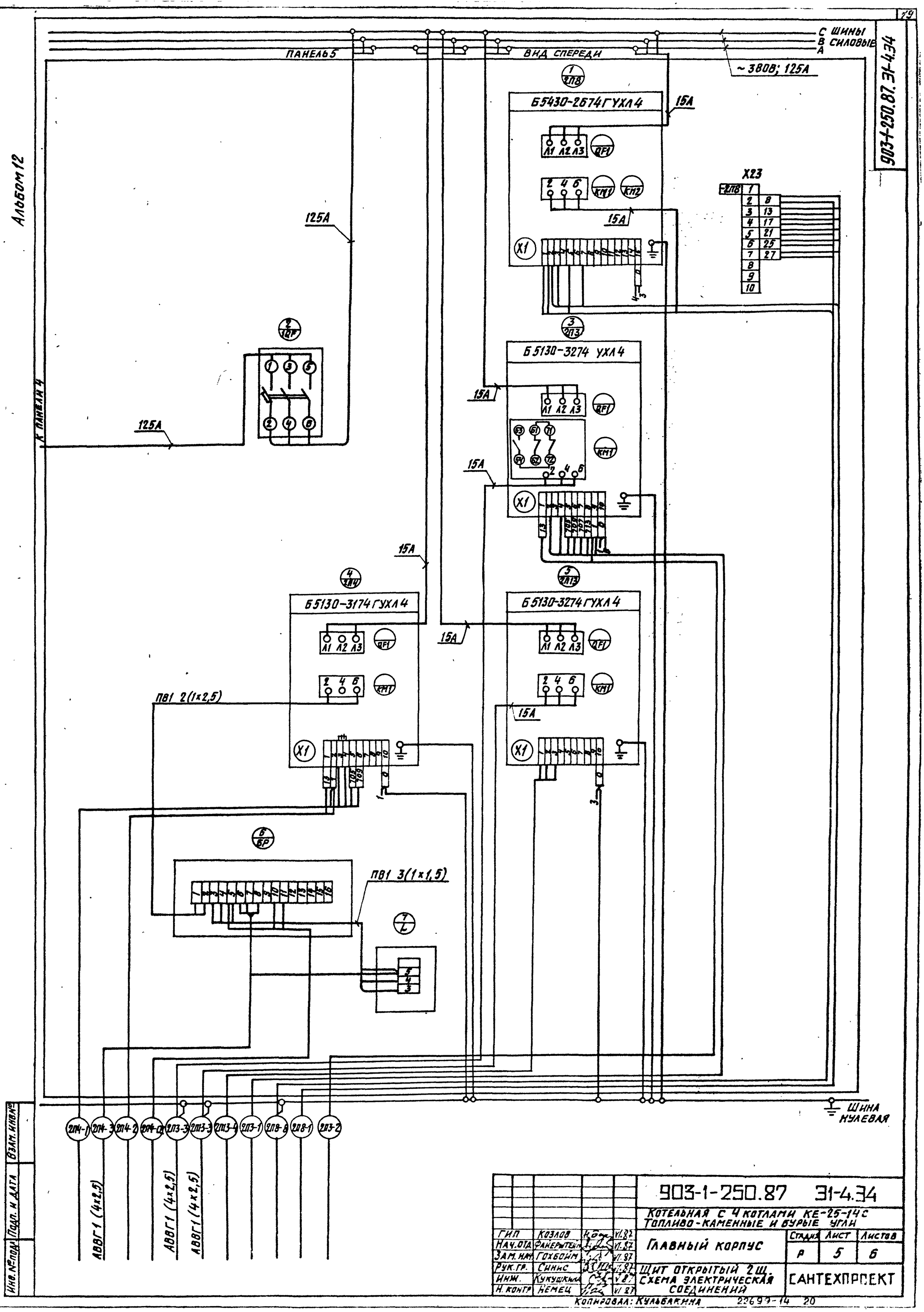

					903-1-250.87 ЭЛ-4.34
					Котельная с 4 котлами КЕ-25-14С Топливо-каменные и бурые угли
ГИП	Козлов		VI.87	Главный корпус	Стадия: Р; Лист: 5; Листов: 6
Нач.отд.	Ранерштейн		VI.87		
Зам.нач.	Гохбойм		VI.87		
Рук.гр.	Синис		VI.87	Щит открытый 2 щ. Схема электрическая соединений	САНТЕХПРОЕКТ
Инж.	Кукушкина		VI.87		
Н.контр.	Немец		VI.87		

Альбом 12

Взам. инв. № | Подп. и дата | Инв. № подл.

Копировал: Кульбакина 22699-14 20

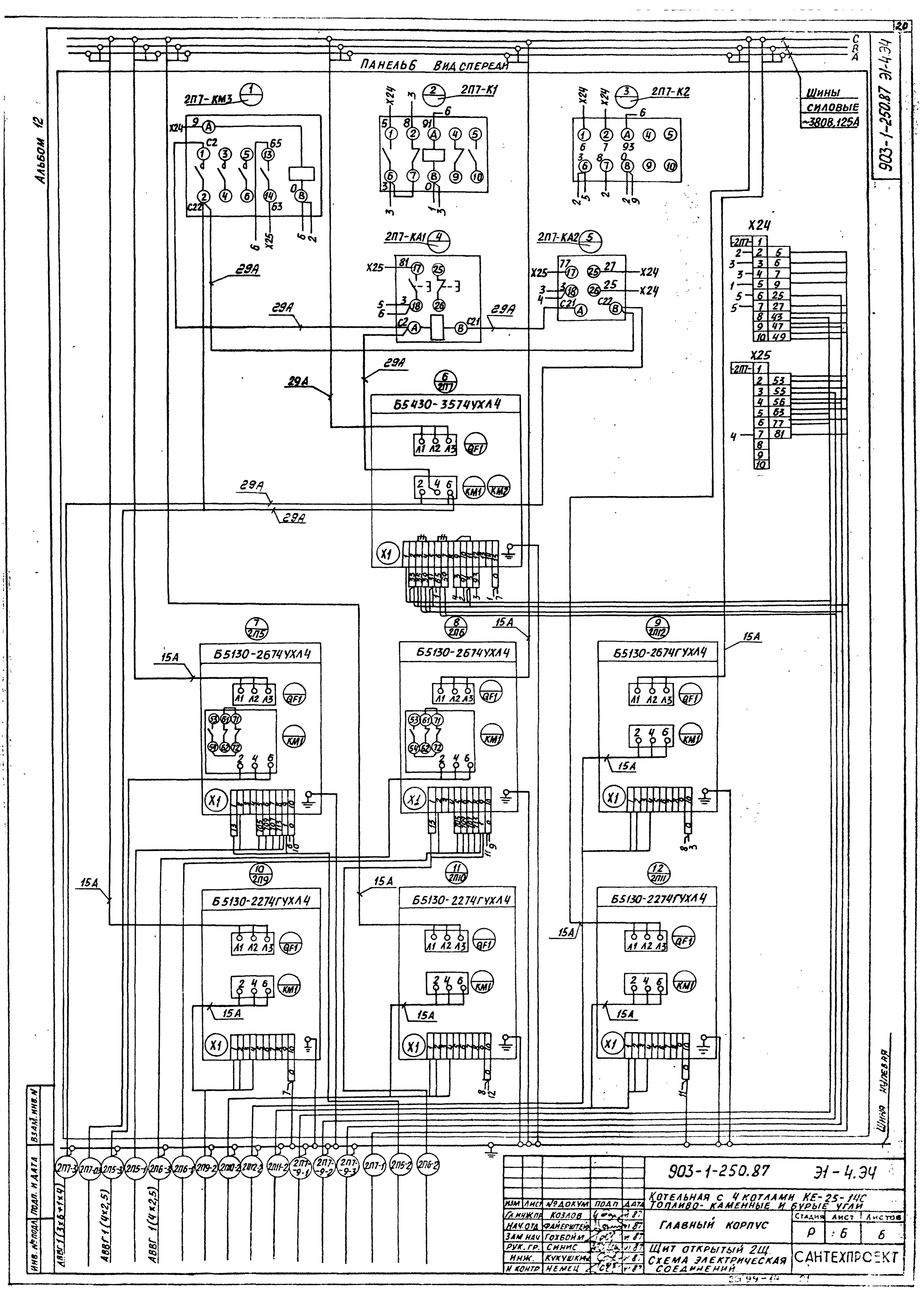
Альбом 12
903-1-250.87 Э1-4.Э4
ПАНЕЛЬ 6 ВИД СПЕРЕДИ
Шины силовые ~380В, 125А
2П7-КМ3
2П7-К1
2П7-К2
2П7-КА1
2П7-КА2
Б5430-3574УХЛ4
Б5130-2674УХЛ4
Б5130-2674ГУХЛ4
Б5130-2274ГУХЛ4
29А
15А
X24
X25
Шина нулевая
2П7-3
2П7-03
2П5-3
2П5-1
2П6-3
2П6-1
2П9-2
2П10-2
2П12-2
2П11-2
2П7-9-1
2П7-9-2
2П7-9-3
2П7-1
2П5-2
2П6-2
АВВГ 1(3х6+1х4)
АВВГ 1(4х2,5)
АВВГ 1(4х2,5)
Взам. инв. №
Подп. и дата
Инв. № подл.
903-1-250.87 Э1-4.Э4
Котельная с 4 котлами КЕ-25-14С
Топливо- каменные и бурые угли
Главный корпус
Щит открытый 2Щ.
Схема электрическая соединений
Стадия Р
Лист 6
Листов 6
САНТЕХПРОЕКТ
Изм. Лист № докум. Подп. Дата
Гл. инж. пр. Козлов
Нач. отд. Файерштейн
Зам. нач. Гохбойм
Рук. гр. Синис
Инж. Кукушкина
Н. контр. Немец

Альбом 12

Панель	Надпись	Поз. обозначение	Место надписи	Текст	Кол.	Вид шрифта	Заго-товка
5			Табличка	ЗП7-КА1			
			Тоже	ЗП7-КА2			
6			—"—	Насосы: 46 нагр. вод №1			
			—"—	48 охл. вод №1; 23 перекач. №1			
			—"—	33 взрыхл Na-кат. фил I ст			
	2	1QF	—"—	Групповой автомат			
	3	2QF	—"—	31 Эл. магн. аппарат №1			
	4	3QF	—"—	32 Эл. магн. аппарат №2			
	5	4QF	—"—	35 Эл. магн. аппарат			
	6	1SF	—"—	Цепи сигнализации Ввод №1			
			—"—	К6			
			—"—	К7			
			—"—	К8			
			—"—	К1			
			—"—	К2			
			—"—	К3			
			—"—	К4			
			—"—	К5			
			—"—	46-К1			
			—"—	46-К2			
			—"—	48-К1			
			—"—	48-К2			
7			—"—	Н.П. норм. пит; А.П. авар. пит			
			—"—	Завв: 25÷27- сет. нас. №1÷№3			
			—"—	36,37- к бак-ак; 38,39- от бак-ак			
			—"—	40- на перемычке			

Инв. № подл. | Подп. и дата | Взам. инв. №

903-1-250.87 31-5.Т6 Лист 2

Формат А4

Альбом 12

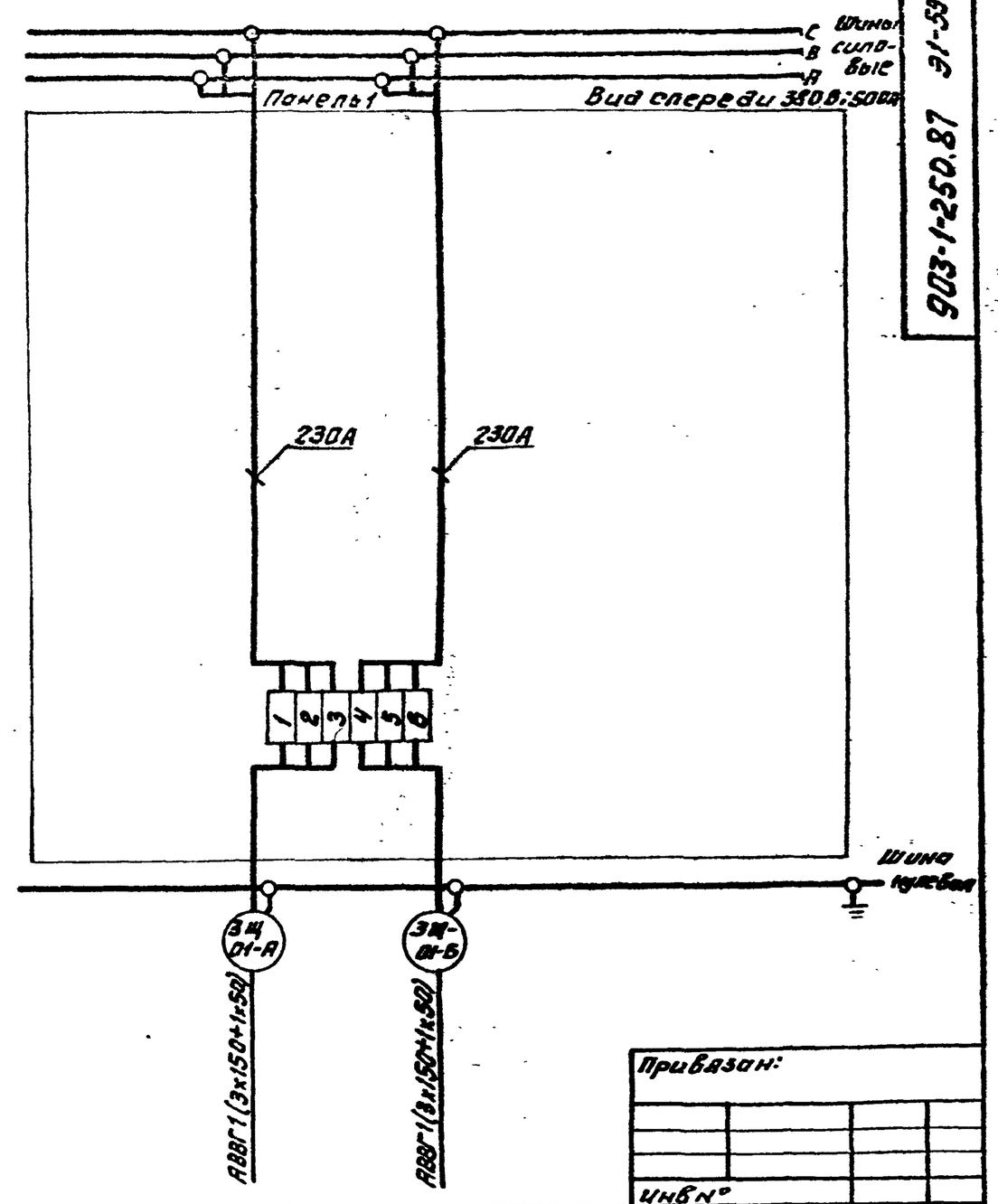

Привязан:

Инв. №

Инв. № подл. | Подпись и дата | Взам. инв. №

				903-1-250.87		31-5.34	
				Котельная с 4 котлами КЕ-25-14С Топливо- каменные и бурые угли			
ГИП	Козлов		VI.87	Главный корпус	Стадия	Лист	Листов
Нач.отд	Фокерштейн		VI.87		Р	1.	7
Зам.нач	Гохбойм		VI.87				
Рук.гр	Синис		VI.87	Щит открытый ЗЩ. Схема электрическая соединений	САНТЕХПРОЕКТ		
Инж	Кукушкина		VI.87				
Н.контр	Немец		VI.87				

Формат А4

903-1-250.87 31-5.80

Альбом 12

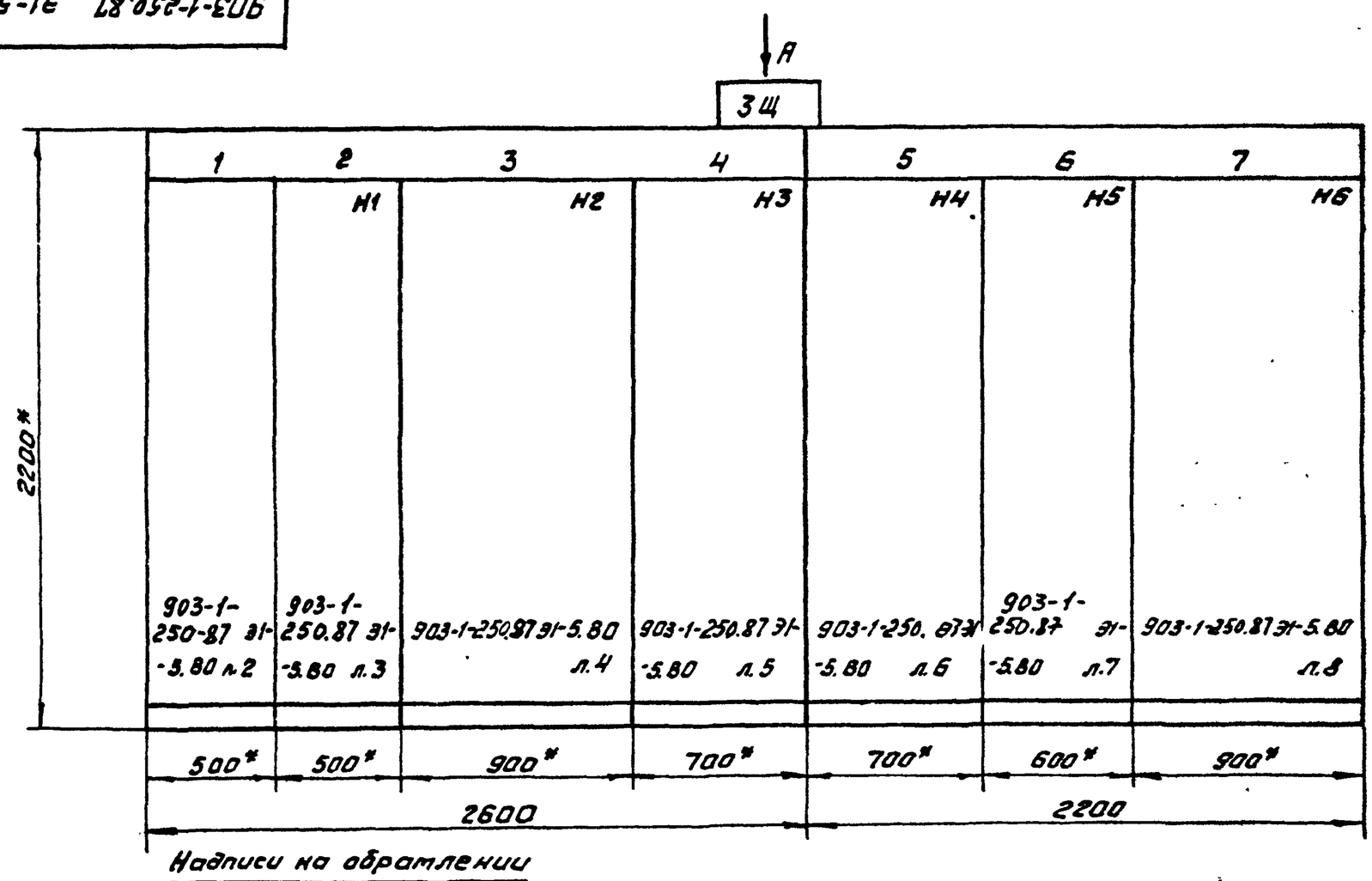

1. *Размеры для справок.
2. Неуказанные предельные отклонения размеров по...
3. В контуре табличек и аппаратов указаны номера по перечню надписей.

Надписи на обрамлении

Табличка	Ввод~380/220В	ЗП1 Дымосос	ЗП2 Дут. Вент. насосы: 16 питательн. №3 22 горячего вод №3 30 исходн. воды №3	ЗП3 Вент. Возд. унос. кот. ЗП4 Решетка ЗП8 Завв. на пароп. ЗП8 Вент. Возд. Унос. цикл.	ЗП7. Скреп. подъемн. ЗП5, ЗП6 забрасыват. ЗП12 Удал. правала ЗП9÷ЗП11 Об. уст. №1÷№3	Насосы: 46 нагр. вод №1; 48 охл. вод №1 23- перекач №1 33- Взрыхл. Na-кат. фил. I ст	Н.П. норм. пит; А.П. авар. пит. Завв. 25÷27- сет. нас №1÷№3 36,37-к бак; 38,39- от бак. 40- на перемычке
Панель	1	2	3	4	5	6	7

Вид А М1:50

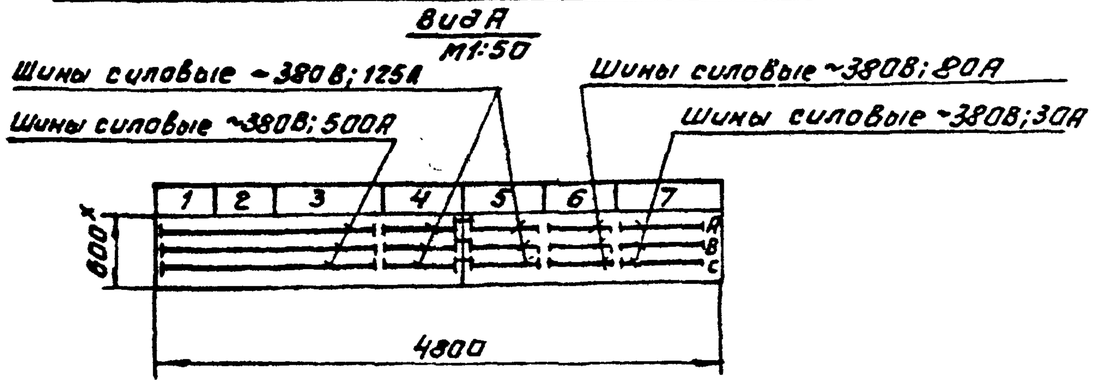

Инв. № подл. | Подпись и дата | Взам. инв. №

				903-1-250.87		31-5.80	
				Котельная с 4 котлами КЕ-25-14С. Топливо- каменные и бурые угли.			
ГИП	Козлов		VI.87	Главный корпус	Стадия	Лист	Листов
Нач.отд	Фокерштейн		VI.87		Р	1	8
Зам.нач.	Гохбойм.		VI.87				
Рук.гр	Синис		VI.87	Щит открытый ЗЩ. Чертеж общего вида.	САНТЕХПРОЕКТ		
Инж.	Кукушкина		VI.87				
Н.контр.	Немец		VI.87				

Копировал: Фурой

22699-14 22 Формат А3

903-1-250.87 ЭI-5.80

Альбом 12

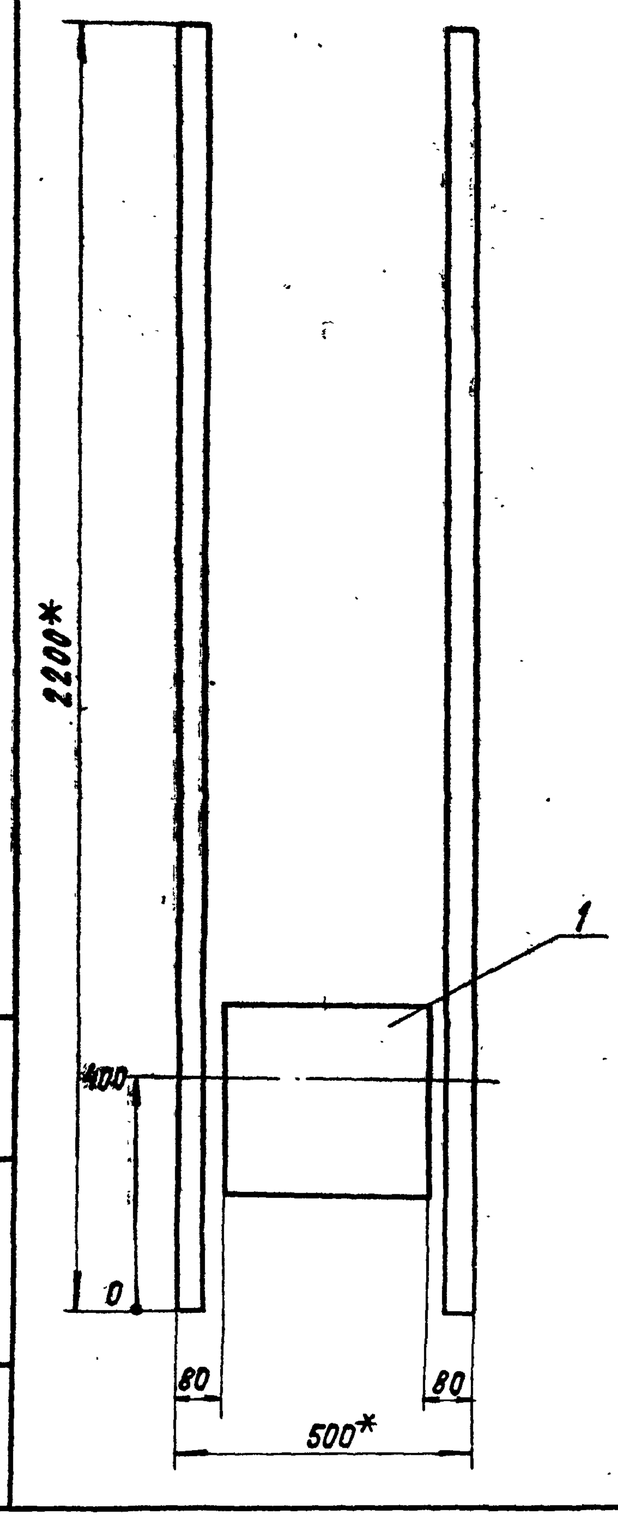

Панель 1

				903-1-250.87 ЭI-5.80		
				Котельная с 4 котлами КЕ-25-14С. Топливо-каменные и бурые угли.		
ГИП	Козлов		VII.87	Главный корпус	Стадия	Лист	Листов
Нач.отд.	Файерштейн		VII.87		Р	2	8
Зам.нач.	Гохбойм		VII.87				
Рук.гр.	Синис		VII.87				
Инж.	Кукушкина		VII.87	Щит открытый 3Щ. Чертеж общего вида.			
Н.контр.	Немец		VII.87				

Копировал: Крайлина Формат: А3

Инв.N подл. | Подпись и дата | Взам.инв.N

903-1-250.87 ЭI-5.80

Альбом 12

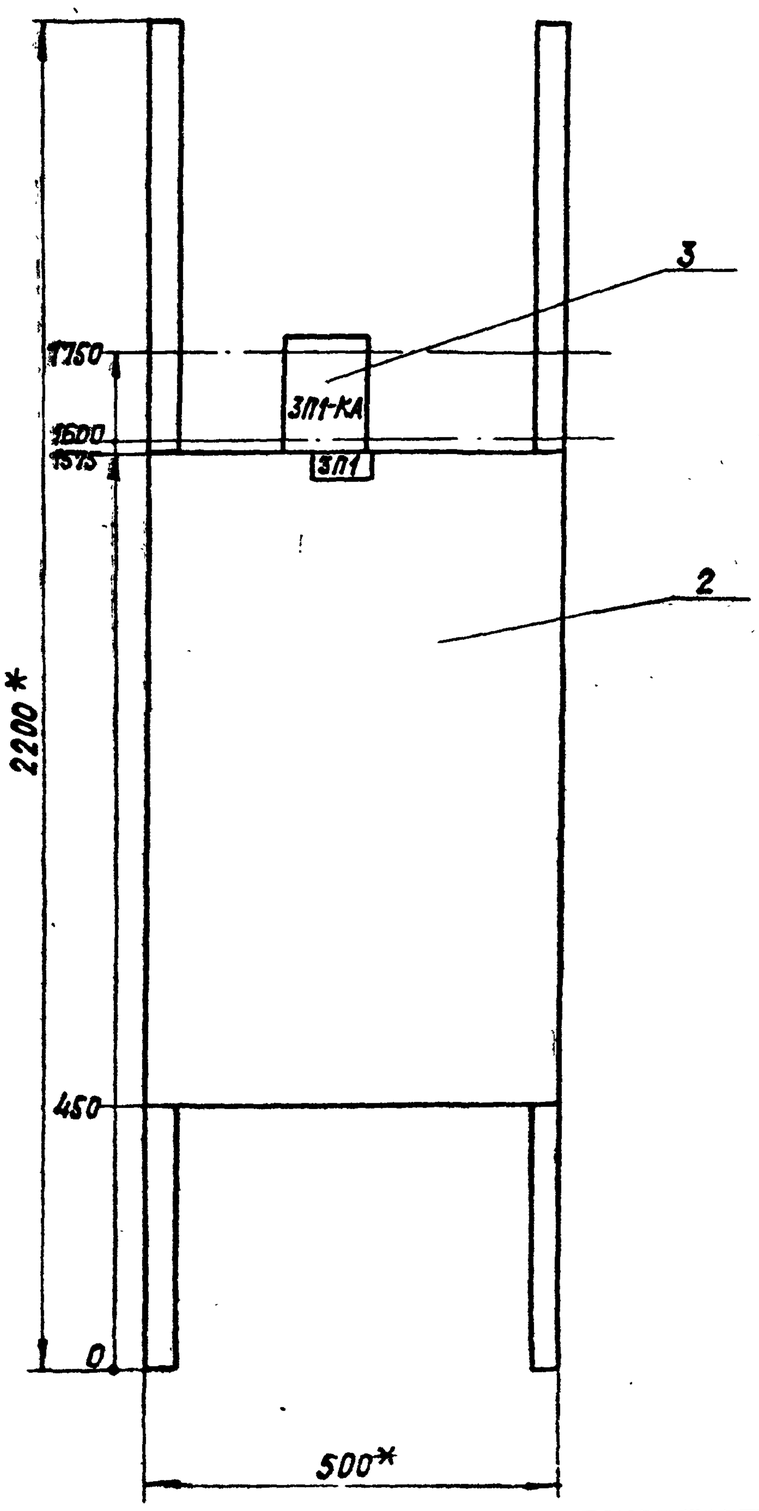

Панель 2. Набор 1

				903-1-250.87 ЭI-5.80		
				Котельная с 4 котлами КЕ-25-14С. Топливо-каменные и бурые угли.		
ГИП	Козлов		VII.87	Главный корпус	Стадия	Лист	Листов
Нач.отд.	Файерштейн		VII.87		Р	3	8
Зам.нач.	Гохбойм		VII.87				
Рук.гр.	Синис		VII.87				
Инж.	Кукушкина		VII.87	Щит открытый. 3Щ. Чертеж общего вида.	САНТЕХПРОЕКТ		
Н.контр.	Немец		VII.87				

22699-14 23 Копировал: Крайлина Формат: А3

Инв.N подл. | Подпись и дата | Взам.инв.N

903-1-250.87 31-5.ВО

Альбом 12

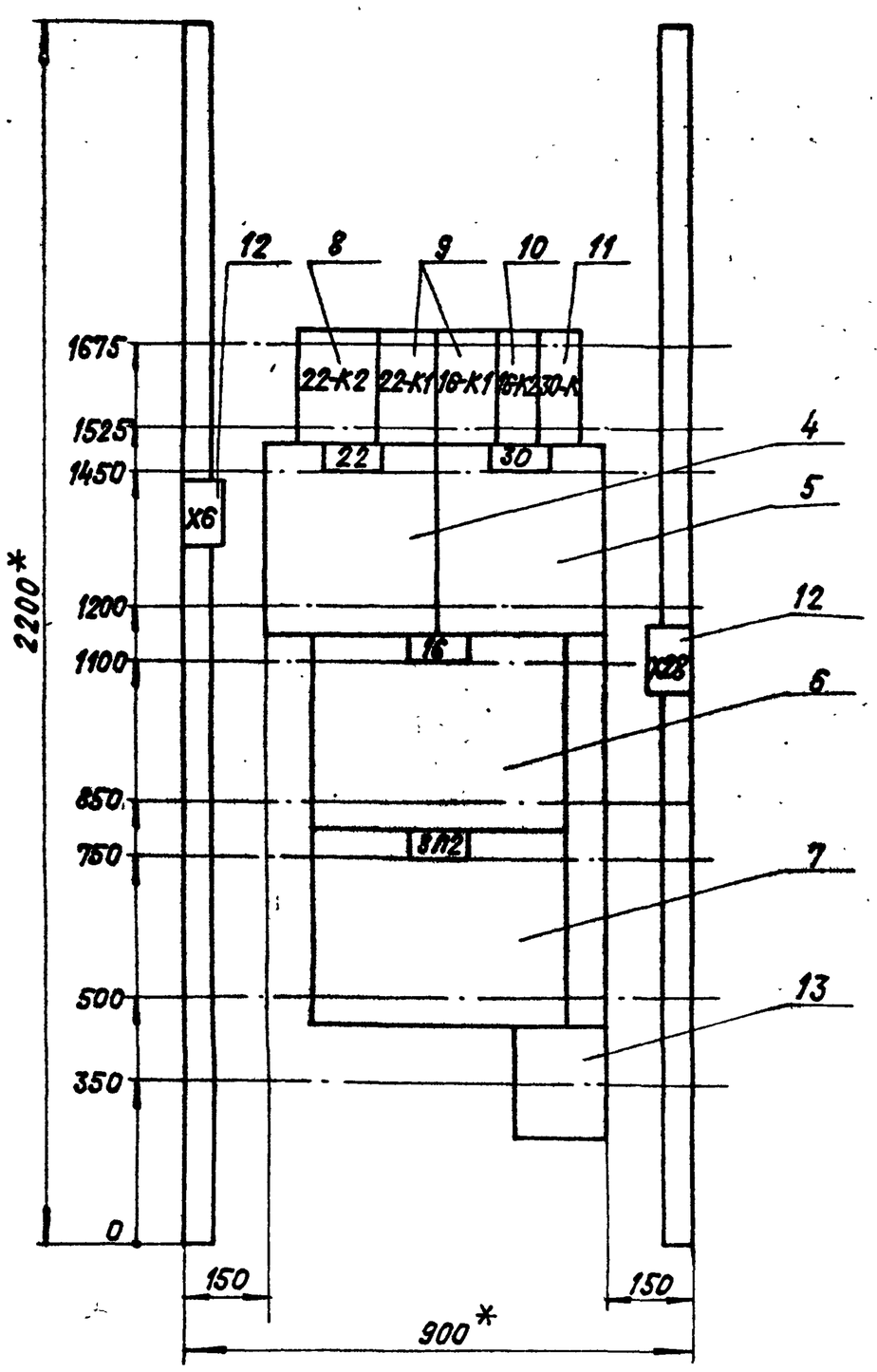

Панель 3 Набор 2

				903-1-250.87 31-5.ВО			
				Котельная с 4 котлами КЕ-25-14С. Топливо-каменные и бурые угли			
Гл.инж.пр.	Козлов		11.87	Главный корпус	Стадия	Лист	Листов
Нач.отд.	Файерштейн		11.87		Р	4	8
Зам.нач.	Гохбойм		11.87				
Рук.гр.	Симис		11.87	Щит открытый 3Щ. Чертеж общего вида.	САНТЕХПРОЕКТ		
Инж.	Кукушкина		11.87				
Н.контр.	Немец		11.87				

Инв.N подл. | Подпись и дата | Взам.инв.N

903-1-250.87 31-5.ВО

Альбом 12

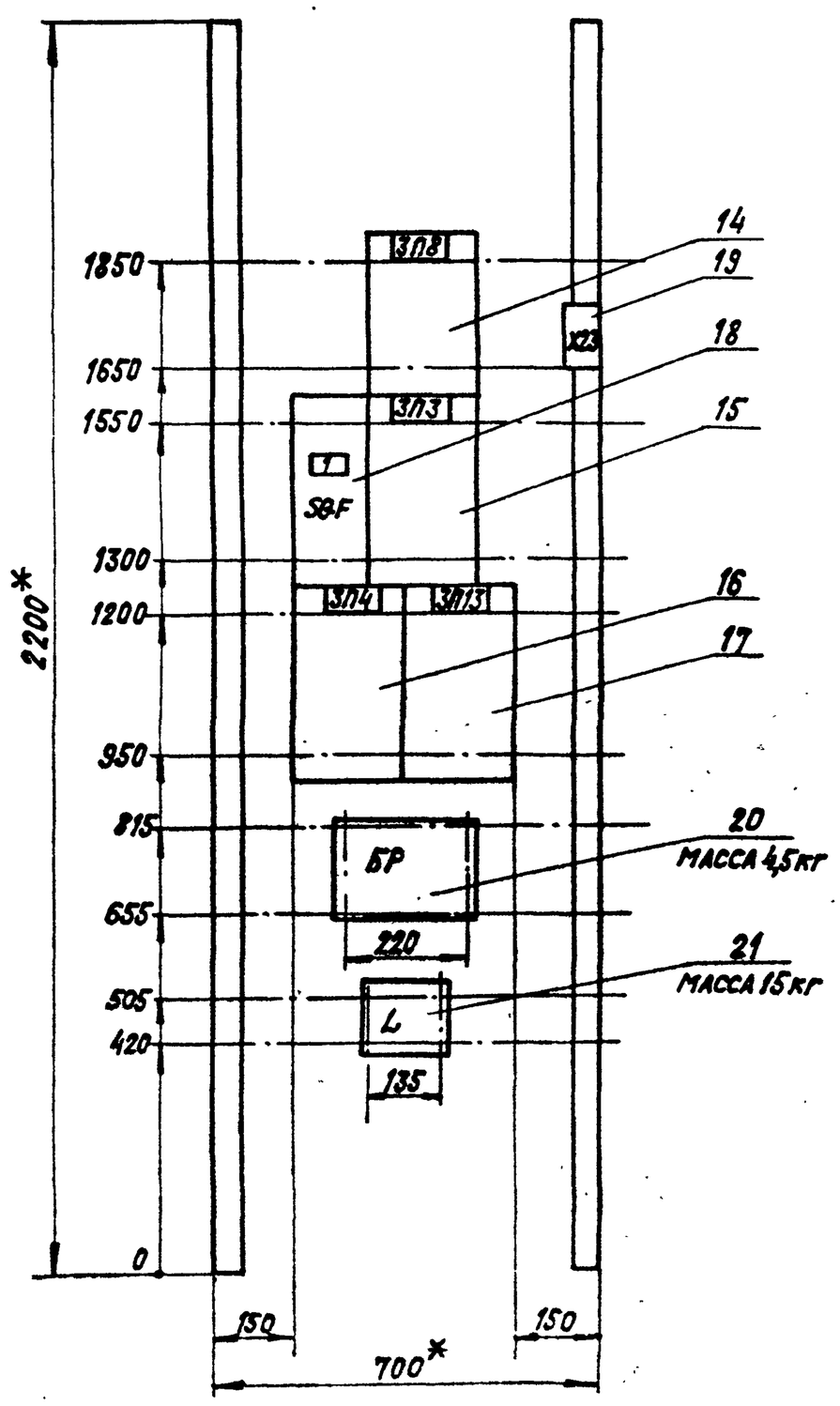

Дроссель (L) и блок регулирования (БР) в комплект поставки завода-изготовителя щита не входит и устанавливается по месту при монтаже.

Рейки для установки БР и L выполняются заводом-изготовителем по данному чертежу.

Панель 4 Набор 3

				903-1-250.87 31-5.ВО			
				Котельная с 4 котлами КЕ-25-14С топливо-каменные и бурые угли.			
Гл.инж.пр.	Козлов		11.87	Главный корпус	Стадия	Лист	Листов
Нач.отд.	Файерштейн		11.87		Р	5	8
Зам.нач.	Гохбойм		11.87				
Рук.гр.	Симис		11.87	Щит открытый 3Щ. Чертеж общего вида	САНТЕХПРОЕКТ		
Инж.	Кукушкина		11.87				
Н.контр.	Немец		11.87				

Инв.N подл. | Подпись и дата | Взам.инв.N

903-1-250.87 ЭЛ-5.80

Альбом 12

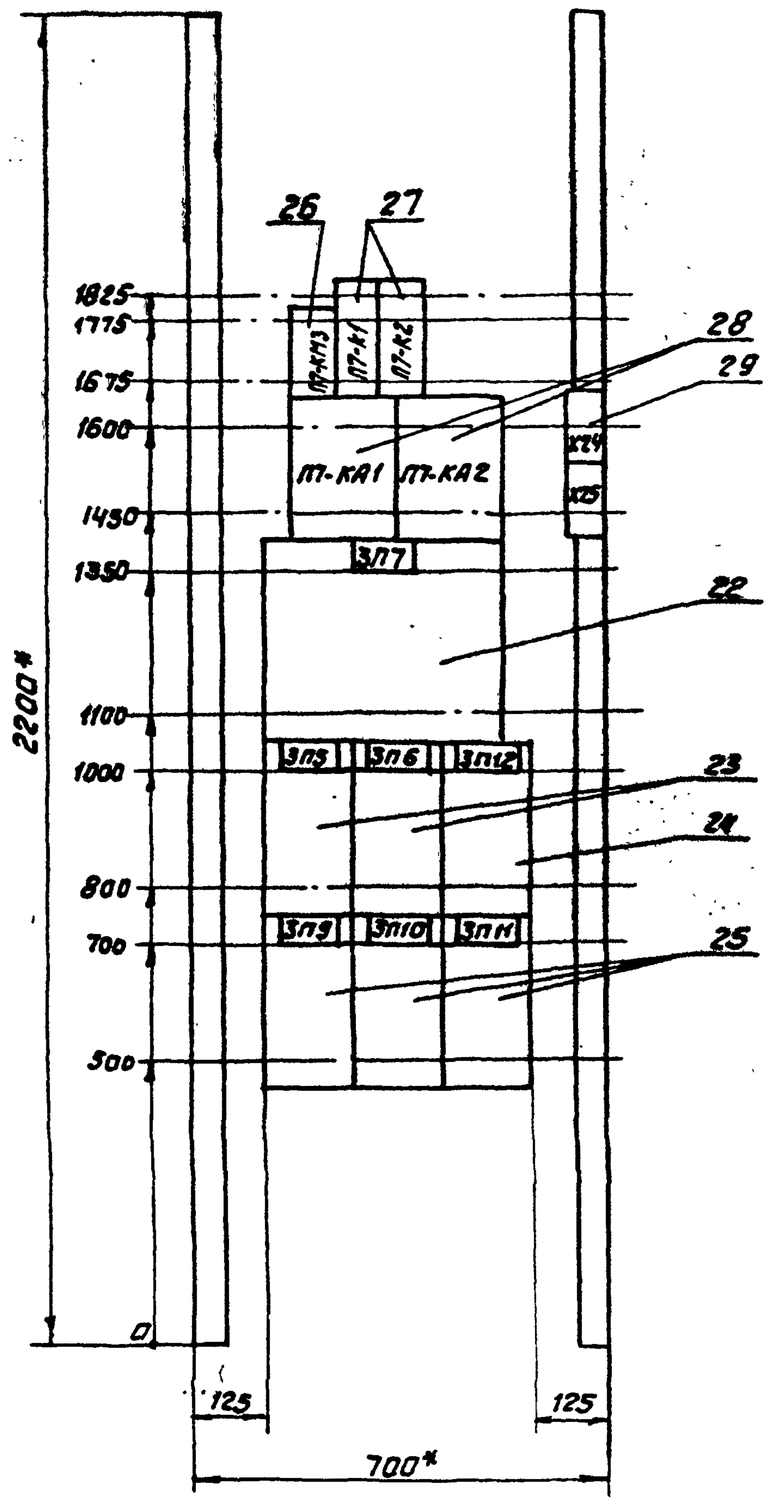

Панель 5 Набор 4

				903-1-250.87 ЭЛ-5.80		
				Котельная с 4 котлами КЕ-25-14С Топливо-каменные и бурые угли		
ГИП	Козлов		VII 87	Главный корпус	Стадия	Лист	Листов
Нач. отд	Файерштейн		VII 87		Р	6	8
Зам. нач.	Гохбайм		VII 87				
Рук. гр.	Синис		VII 87	Щит открытый ЗЩ. Чертеж общего вида	САНТЕХПРОЕКТ		
Инж.	Кукушкина		VII 87				
Н. контр	Немец		VII 87				

Формат А2

Инв. № подл. | Подп. и дата | Взам. инв. №

903-1-250.87 ЭЛ-5.80

Альбом 12

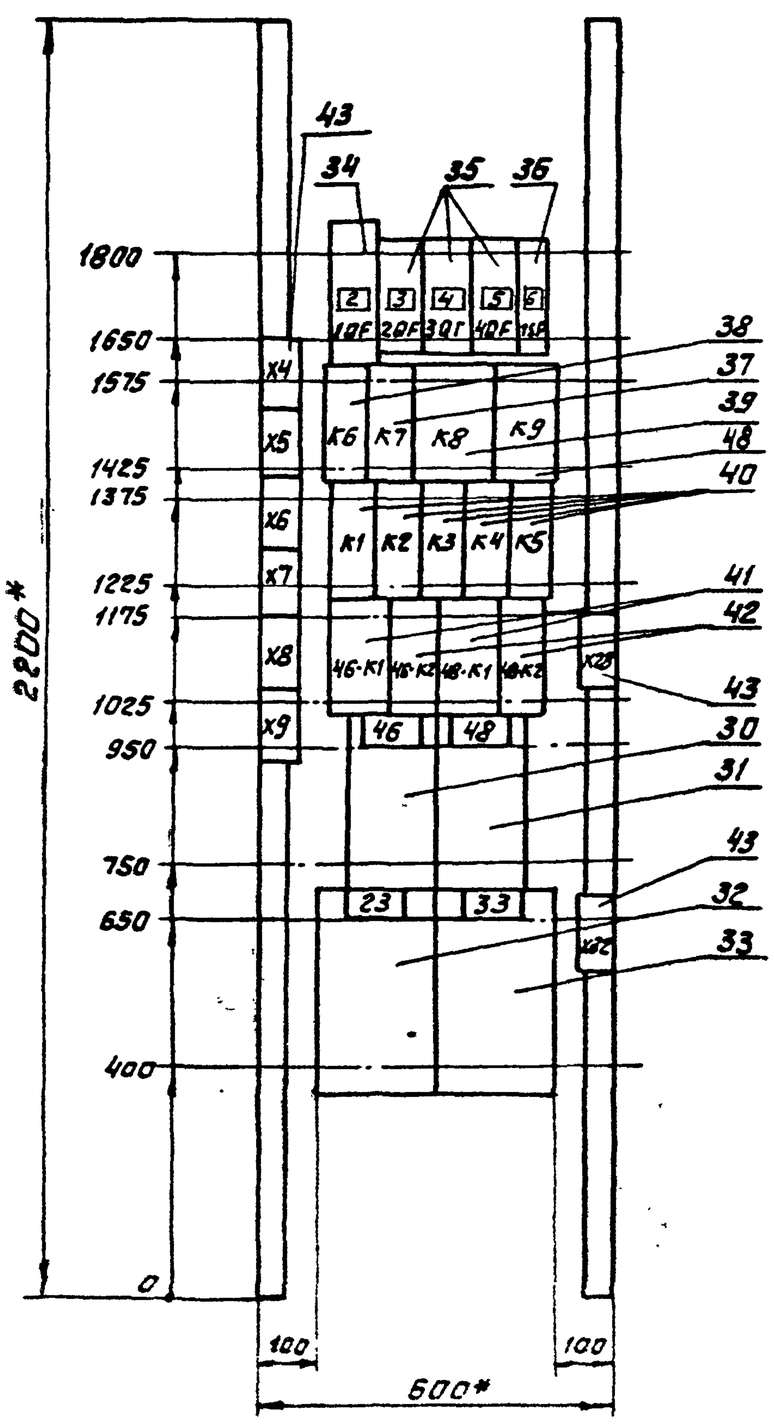

Панель 6. Набор 5

				903-1-250.87 ЭЛ-5.80		
				Котельная с 4 котлами КЕ-25-14С Топливо-каменные и бурые угли		
ГИП	Козлов		VII 87	Главный корпус	Стадия	Лист	Листов
Нач. отд	Файерштейн		VII 87		Р	7	8
Зам. нач.	Гохбайм		VII 87				
Рук. гр.	Синис		VII 87	Щит открытый ЗЩ. Чертеж общего вида	САНТЕХПРОЕКТ		
Инж.	Кукушкина		VII 87				
Н. контр	Немец		VII 87				

Инв. № подл. | Подп. и дата | Взам. инв. №

Копировал Фурсов

24633-14 25 Формат А2

Альбом 12

903-1-250.87

Формат	Зона	Поз.	Обозначение	Наименование	Кол.	Примеч.
				Документация		
			903-1-250.87-31-5.ВО	Чертеж общего вида		
			903-1-250.87-31-5.Э4	Схема электрическая соединений		
			903-1-250.87-31-5.ТБ	Перечень надписей		
				Сборочные единицы		
	1			Панель 1		
		1		Зажимы наборные		
				ЗН24-150П250-В/ВУ3 Iн=250А	6	
	2			Панель 2		
		2		Блок Б5130-4274УХЛ4	1	
				Н1		
		3		Реле РТ140/10 УХЛ4	1	ЗП1-КА
	3			Панель 3		
				Блоки:		
		4		Б5130-3674УХЛ4	1	
		5		Б5130-3574УХЛ4	1	
		6		Б5130-4074УХЛ4	1	
		7		Б5130-3874УХЛ4	1	

Инв. № подл. | Подпись и дата | Взам. инв. №

Гл. инж. пр.	Козлов		11.87
Нач. отд.	Файрытей		11.87
Зам. н. отд.	Похбайм		11.87
Рук. гр.	Сунис		11.87
Инж.	Кукушкин		11.87
Н. контр.	Немец		06.87

903-1-250.87-31-5

Котельная с 4 котлами КЕ-25-14С. Топливо каменные и бурые угли. Главный корпус. Щит открытый ЭЩ. Технические данные аппаратов.

Стадия	Лист	Листов
Р	1	4

САНТЕХПРОЕКТ

Форм.	Зона	Поз.	Обозначение	Наименование	Кол.	Примеч.
	3			Н2		
				Реле:		
		8		РП-256УХЛ4, И220В; 50Гц	1	22-К2
		9		РПУ2-36140У3Б, И220В; 50Гц	2	22-К1; 16-К1
		10		РПУ2-36020У3Б, И220В; 50Гц	1	16-К2
		11		РПУ2-36200У3Б, И220В, 50Гц	1	30-К
		12		Блок зажимов		
				Б324-4П25-В/ВУ3-10 Iн=25А	2	Х6, Х28
		13		Зажимы наборные		
				ЗН24-95П160-В/ВУ3 Iн=100А	3	
	4			Панель 4		
				Блоки:		
		14		Б5430-2674УХЛ4	1	
		15		Б5130-3274УХЛ4	1	
		16		Б5130-3174ГУХЛ4	1	
		17		Б5130-3274ГУХЛ4	1	
				Н3		
		18		Выключатель ВА51-33, 50Гц		
				Iр=125А, И660В отс. 10Iн.	1	5QF
		19		Блок зажимов		
				Б324-4П25-В/ВУ3-10 Iн=25А	1	Х23
		20		Блок регулирования	1	заводом не комплектуется
		21		Дроссель	1	
	5			Панель 5		
				Блоки:		
		22		Б5430-3574УХЛ4	1	

Инв. № подл. | Подпись и дата | Взам. инв. №

903-1-250.87-31-5 Лист 2

Форм.	Зона	Поз.	Обозначение	Наименование		Примеч.
	5	23		Б5130-2674УХЛ4	2	
		24		Б5130-2674ГУХЛ4	1	
		25		Б5130-2274ГУХЛ4	3	
				Н4		
		26		Пускатель		
				ПМЛ2100004В ВК 1з		
				И220В, 50Гц, I 25А	1	ЗП7-КН3
				Реле:		
		27		РПУ2-36220 У3Б		
				И220В, 50Гц	2	ЗП7-К1 ЗП7-К2
		28		РЭВ-202У3, И220В, Iн.кат=2,5А	2	ЗП7-КА1 ЗП7-КА2
		29		Блок зажимов		
				Б324-4П25-В/ВУ3-10		
				Iн=25А	2	Х24, Х25
	6			Панель 6		
				Блоки:		
		30		Б5130-2674ГУХЛ4	1	
		31		Б5130-2974ГУХЛ4	1	
		32		Б5130-3274УХЛ4	1	
		33		Б5130-3274ГУХЛ4	1	
				Н5		
				Выключатели:		
		34		ВА51-31; И660В; 50Гц; Iр=80А, отс.10Iн	1	1QF
		35		ВА51-25, И660В; 50Гц; Iр=63А, отс.10Iн	3	2QF÷4QF
		36		ВА51-29, И380В; 50Гц; Iр=10А, отс.10Iн	1	1SF
		37		Пускатель ПМЛ4010У3С		
				ПКЛ11, И220В, 50Гц	1	Х7

Инв. № подл. | Подпись и дата | Взам. инв. №

903-1-250.87-31-5 Лист 3

Форм.	Зона	Поз.	Обозначение	Наименование	Кол.	Примеч.
	6			Реле:		
		38		РПУ2-36220 У3Б, И220В, 50Гц	1	К6
		39		РПК8-9/УХЛ И220В	1	К8
		40		РПУ2-36100У3Б, И220В; 50Гц	5	К1÷К5
		41		РПУ2М-36140У3Б, И220В; 50Гц	2	46-К1; 48-К1
		42		РПУ2-36020У3Б, И220В; 50Гц	2	46-К2; 48-К2
		43		Блок зажимов		Х4÷Х8;
				Б324-4П25-В/ВУ3-10; Iн=25А	7	Х28; Х32
		48		Реле РПУ2М-36100У3Б И220В, 50Гц	1	К9
				Панель 7		
				Блоки:		
		44		Б5131-3477УХЛ4	2	
		45		Б5430-2674ГУХЛ4	8	
				Н6		
		46		Переключатель		25-SA
				ПКУ3-16С-3031У3		26-SA
				Рук. фляжк.	9	27-SA
		47		Блок зажимов		
				Б324-4П25-В/ВУ3-10; Iн=25А	8	Х7÷Х10
						Х27÷Х30

Инв. № подл. | Подпись и дата | Взам. инв. №

903-1-250.87-31-5 Лист 4

903-1-250.87 31-5.80

Альбом 12

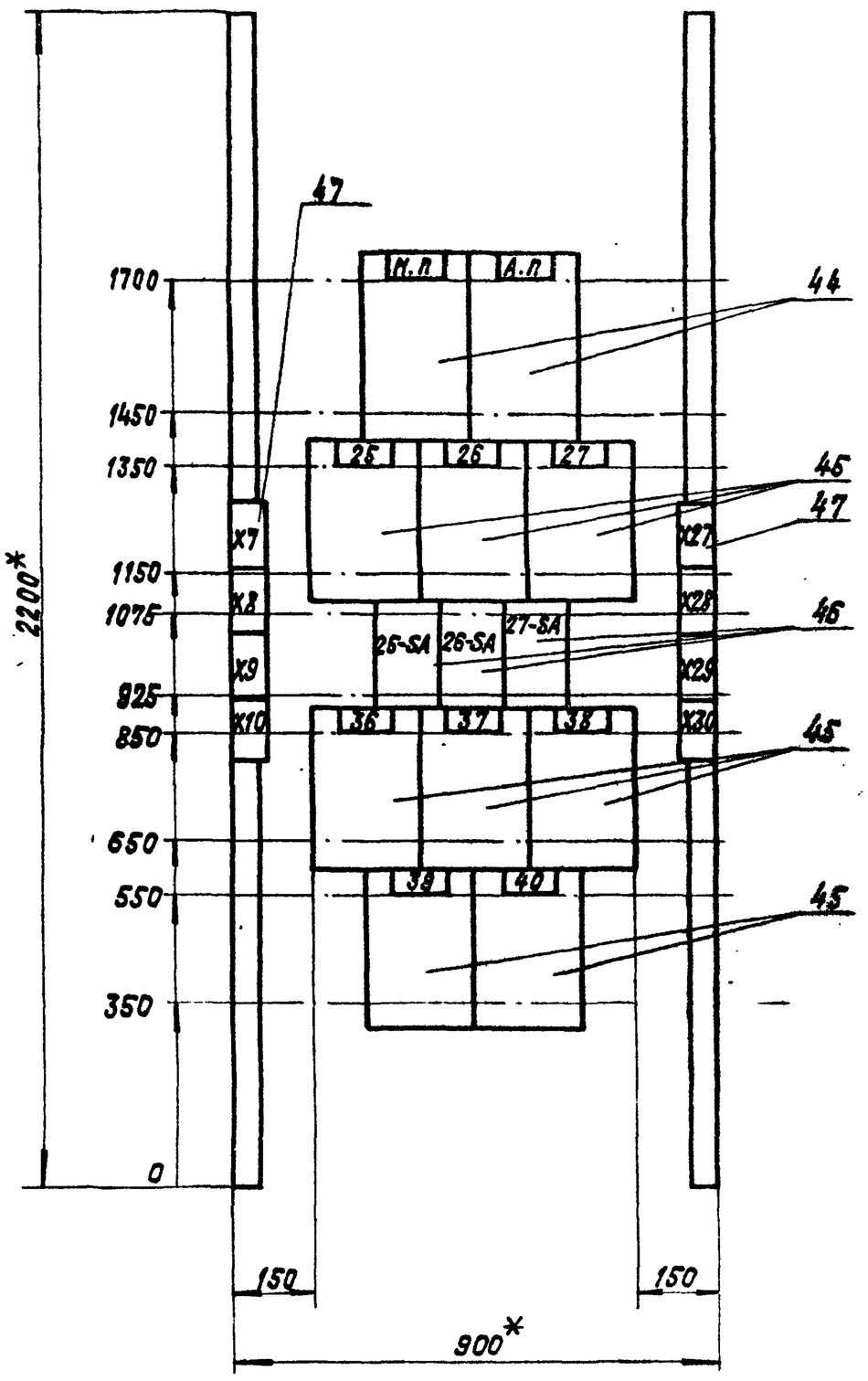

Панель 7 Набор 6

				903-1-250.87		31-5.80	
				Котельная с 4 котлами КЕ-25-14с топливо-каменные и бурые угли			
Гл.инж.пр.	Козлов		11.87	Главный корпус	Стадия	Лист	Листов
Нач.отд.	Файерштейн		11.87		Р	8	8
Зам.нач.	Гохбойм		11.87				
Рук.гр.	Синис		11.87	Щит открытый ЗЩ. Чертеж общего вида	САНТЕХПРОЕКТ		
Инж.	Кукушкина		11.87				
Н.контр.	Немец		11.87				

Инв.N подл. | Подпись и дата | Взам.инв.N

903-1-250.87 31-5.34

Альбом 12

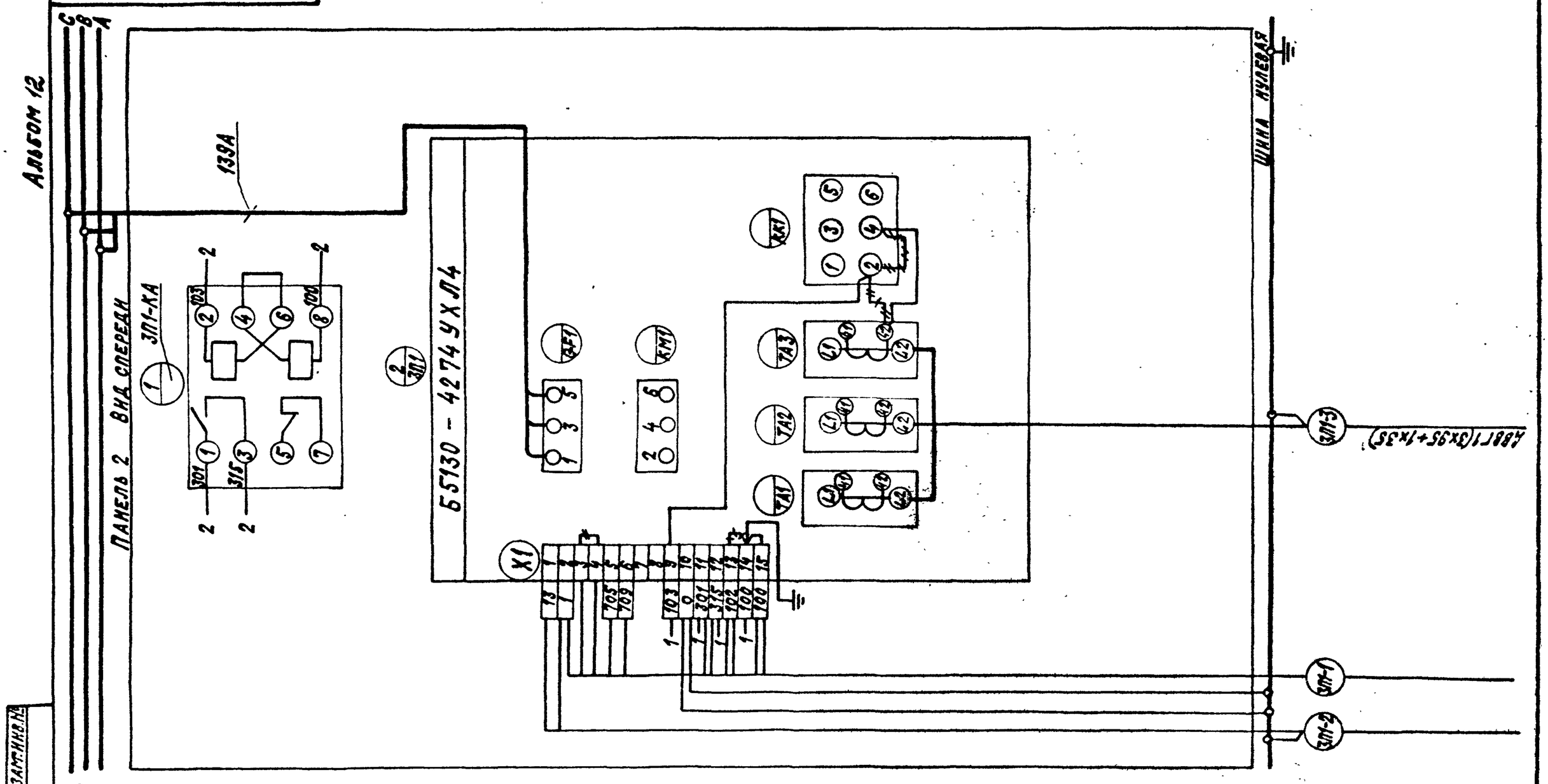

Шины силовые ~380В; 500А

				903-1-250.87		31-5.34	
				Котельная с 4 котлами КЕ-25-14с топливо-каменные и бурые угли			
Гл.инж.пр.	Козлов		11.87	Главный корпус	Стадия	Лист	Листов
Нач.отд.	Файерштейн		11.87		Р	2	7
Зам.нач.	Гохбойм		11.87				
Рук.гр.	Синис		11.87	Щит открытый ЗЩ. Схема электрическая соединений	САНТЕХПРОЕКТ		
Инж.	Кукушкина		11.87				
Н.контр.	Немец		11.87				

Инв.N подл. | Подпись и дата | Взам.инв.N

Альбом 12

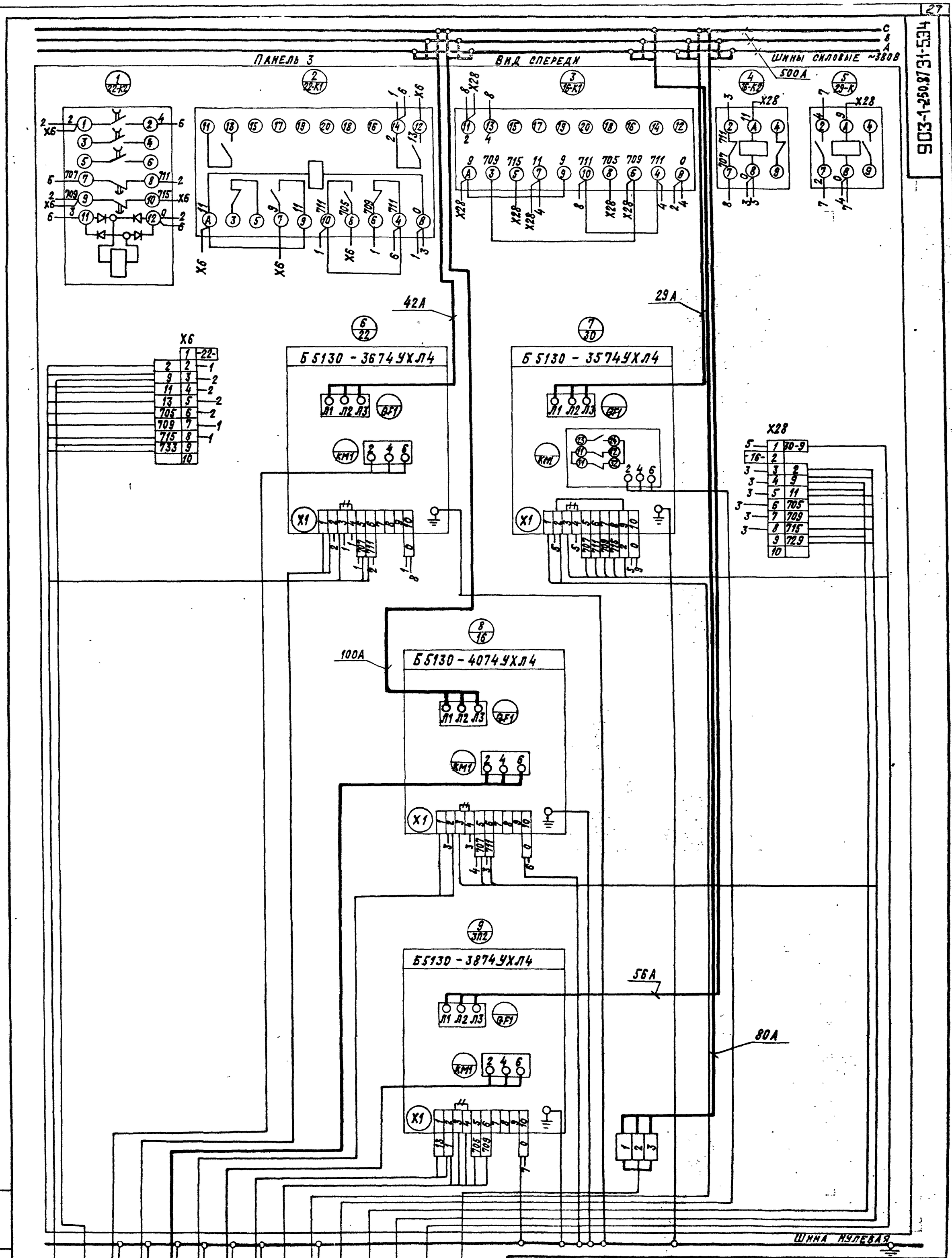

903-1-250.87 -31-5.34

Котельная с 4 котлами КЕ-25-14С
Топливо - каменные и бурые угли

Гл.инж.пр.	Козлов			Главный корпус	Стадия	Лист	Листов
Нач.отд.	Фанерштейн				Р	3	7
Зам.нач.	Гохберг						
Рук.гр.	Синис			Щит открытый ЗЩ		
Инж.	Кузьмина			Схема электрическая соединений	Сантехпроект	
Н.контр.	Немец					

Копировал: Крапивка Формат А2

22x99-14 28

903-1-250.87 -31-5.34

Альбом 12

Инв.№ подл. | Подпись и дата | Взам.инв.№

Альбом 12

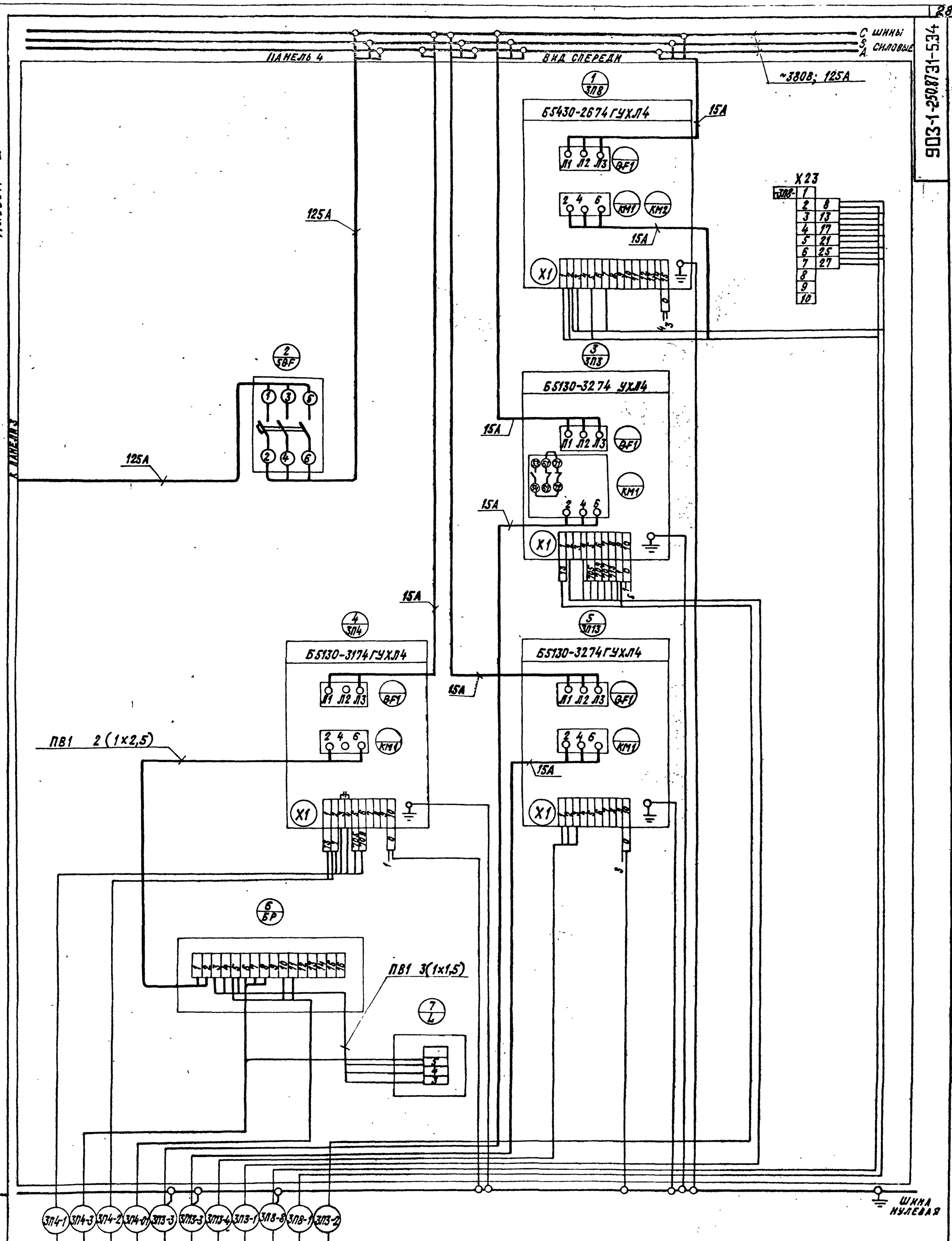

Гл.инж.пр.	Козлов			903-1-250.87 31-5.34		
Нач.отд.	Фанерштейн			Котельная с 4 котлами КЕ-25-14С топливо-каменные и бурые угли		
Зам.нач.	Сухбоим			Главный корпус	Стадия	Лист	Листов
Рук.гр.	Синис				Р	4	7
Инж.	Сукушкина			Щит открытый ЗЩ. Схема электрическая соединений	Сантехпроект		
Н.контр.	Немец						

Инв.№ подл. | Подпись и дата | Взам.инв.№

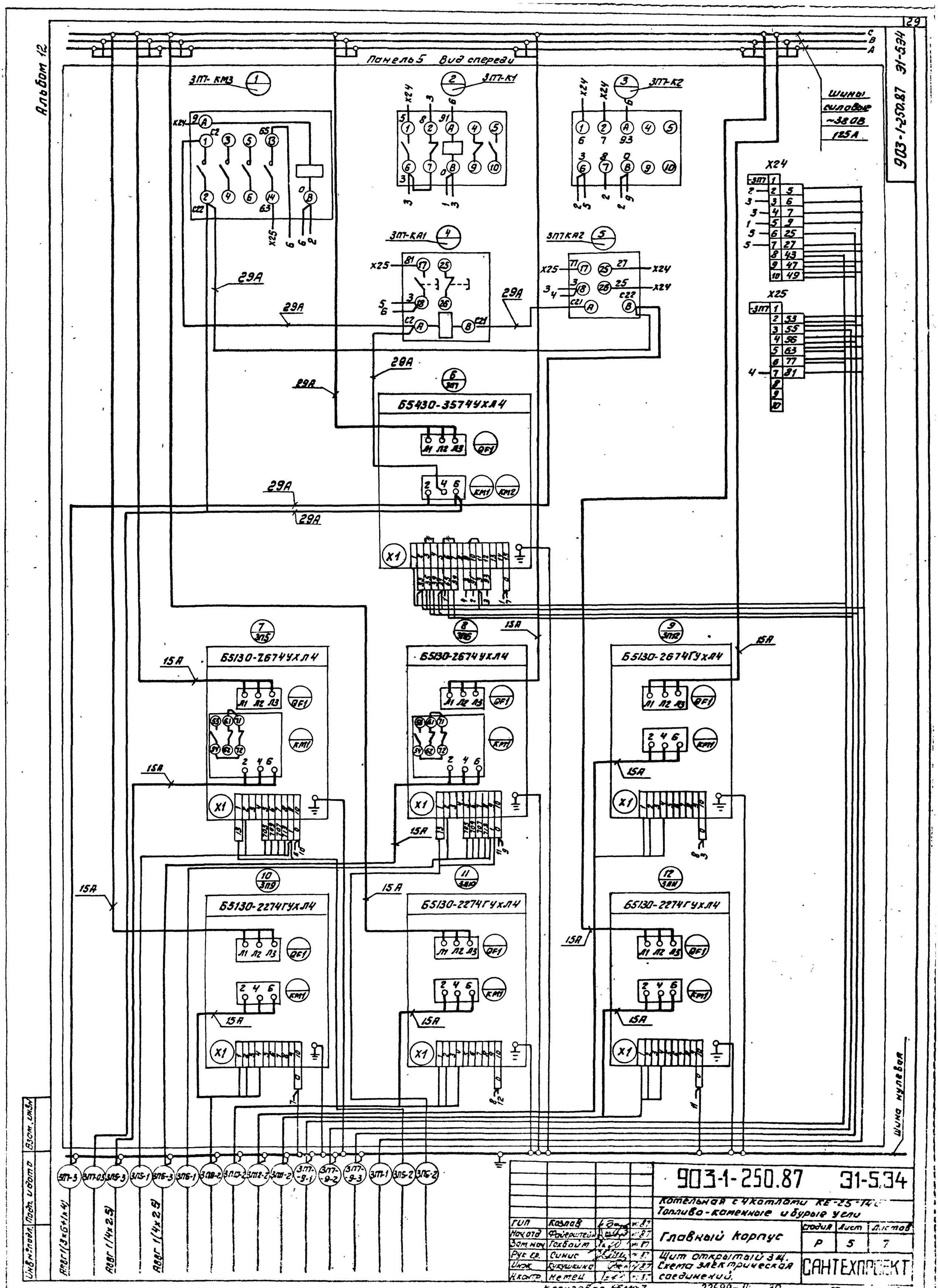

ГИП	Козлов		87
Нач.отд	Файерштейн		87
Зам.нач	Гохбойм		87
Рук.гр.	Синис		87
Инж.	Рукушкина		87
Н.контр.	Нетеш		87

903-1-250.87 31-5.34

Котельная с 4 котлами КЕ-25-14С
Топливо-каменные и бурые угли

Главный корпус

Стадия	Лист	Листов
Р	5	7

Щит открытый 3Щ. Схема электрической соединений.

САНТЕХПРОЕКТ

Инв.№ подл. | Подп. и дата | Взам. инв.№

Копировал Формат А4 22699-14 30

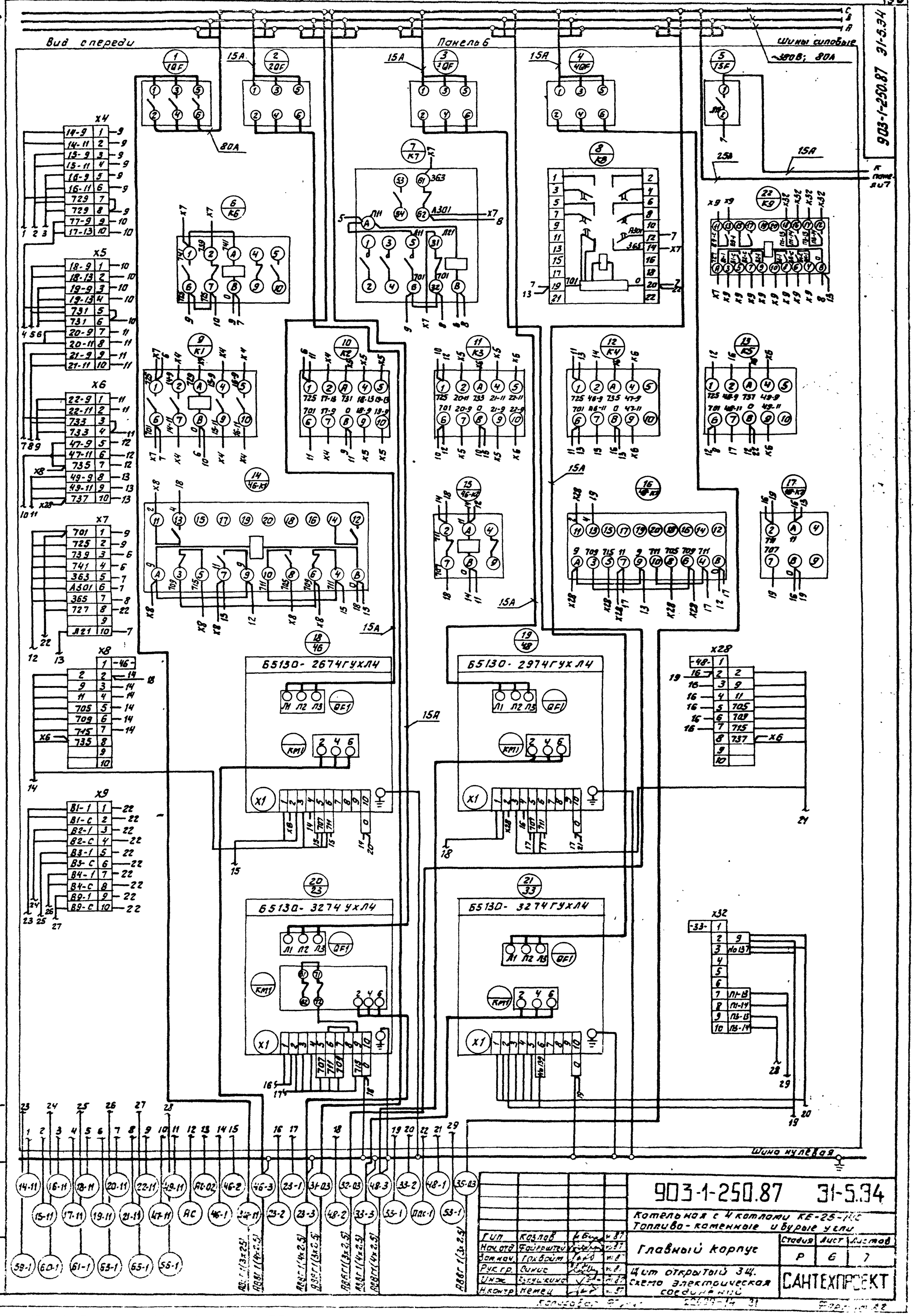

ГИП	Козлов			903-1-250.87 31-5.34		
Нач. отд.	Файрштейн			Котельная с 4 котлами КЕ-25-ГМ Топливо - каменные и бурые угли		
Зам. нач.	Грохвойт			Главный корпус	Стадия	Лист	Листов
Рук. гр.	Сикис				Р	6	7
Инж.	Бутыкина			Щит открытый 3Щ. Схема электрическая соединений	САНТЕХПРОЕКТ		
Н. контр.	Немец						

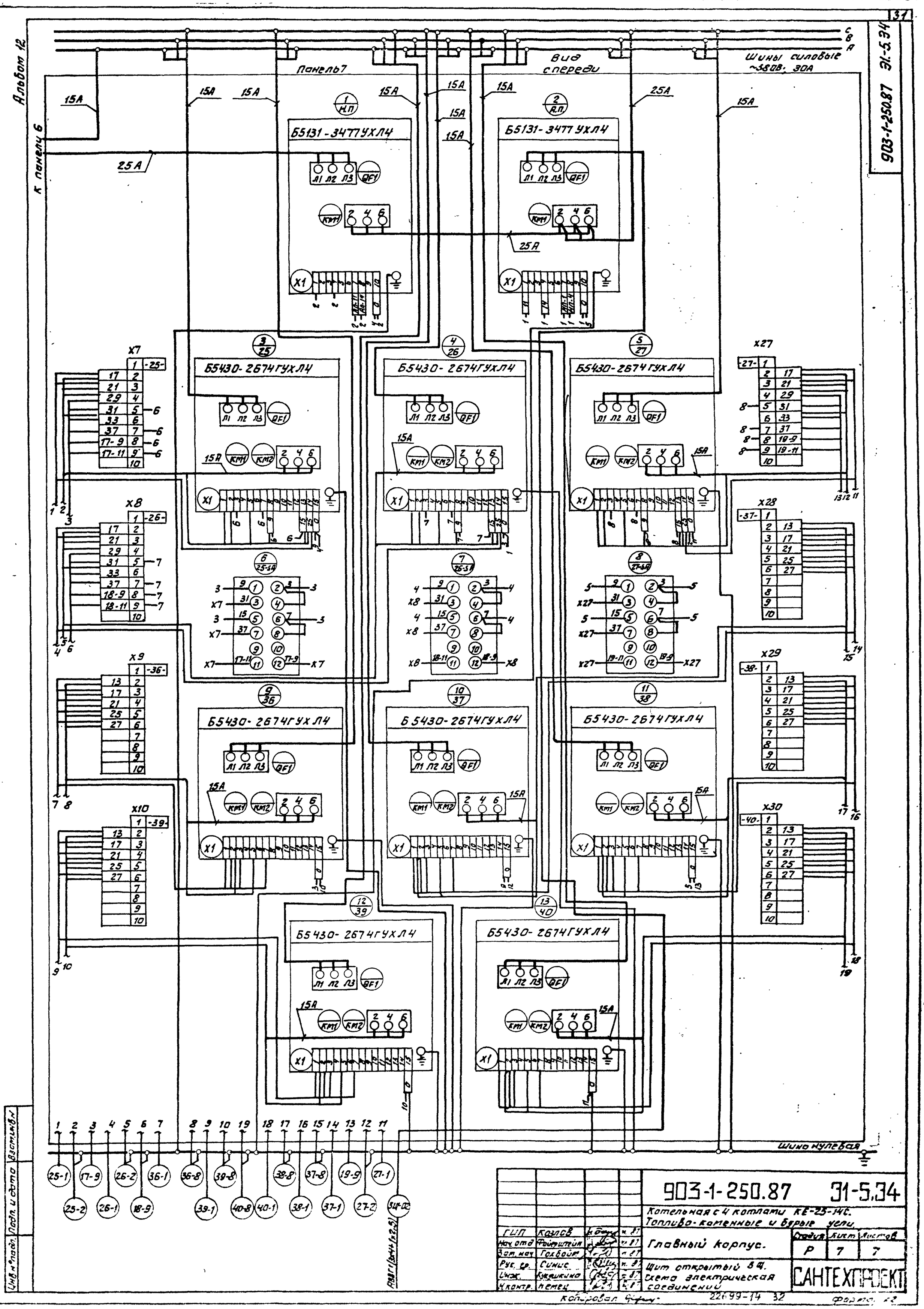

ГИП	Козлов			903-1-250.87	31-5.34
Нач. отд.	Фойштейн			Котельная с 4 котлами КЕ-25-14С. Топливо-каменные и бурые угли.	
Зам. нач.	Гохвойер			Главный корпус.	Стадия Р · Лист 7 · Листов 7
Рук. гр.	Синис			Щит открытый 8 ц. Схема электрическая соединений	САНТЕХПРОЕКТ
Инж.	Кукушкина				
Н.контр.	Немец				

Инв. № подл. | Подп. и дата | Взам. инв. №

Альбом 12

Панель	Надпись	Поз. обозначение	Место надписи	Текст	Кол.	Вид шрифта	Заготовка
6			Табличка	24 Нас. перекач. N 2			
	2	1SF	То же	Цепи сигнализации ввода N 2			
	3	2QF	—"—	34 Нас. взрыхл. Na-кат. фил. I ст.			
	4	3QF	—"—	Групповой автомат			
			—"—	47-К1			
			—"—	47-К2			
			—"—	49-К1			
			—"—	49-К2			

Инв. N подл. | Подпись и дата | Взам. инв. N

903-1-250.87 Э1-6.ТБ Лист 2

Альбом 12

Панель	Надпись	Поз. обозначение	Место надписи	Текст	Кол.	Вид шрифта	Заготовка
7		25-SA	Табличка	25-SA			
			На ключе	Р ручн. О откл. А авт.			
		26-SA	Табличка	26-SA			
			На ключе	Р ручн. О откл. А авт.			
		27-SA	Табличка	27-SA			
			На ключе	Р ручн. О откл. А авт.			
6			Табличка	К9			

Инв. N подл. | Подпись и дата | Взам. инв. N

903-1-250.87 Э1-5.ТБ Лист 3

Альбом 12

903-1-250.87 Э1-6.ВО

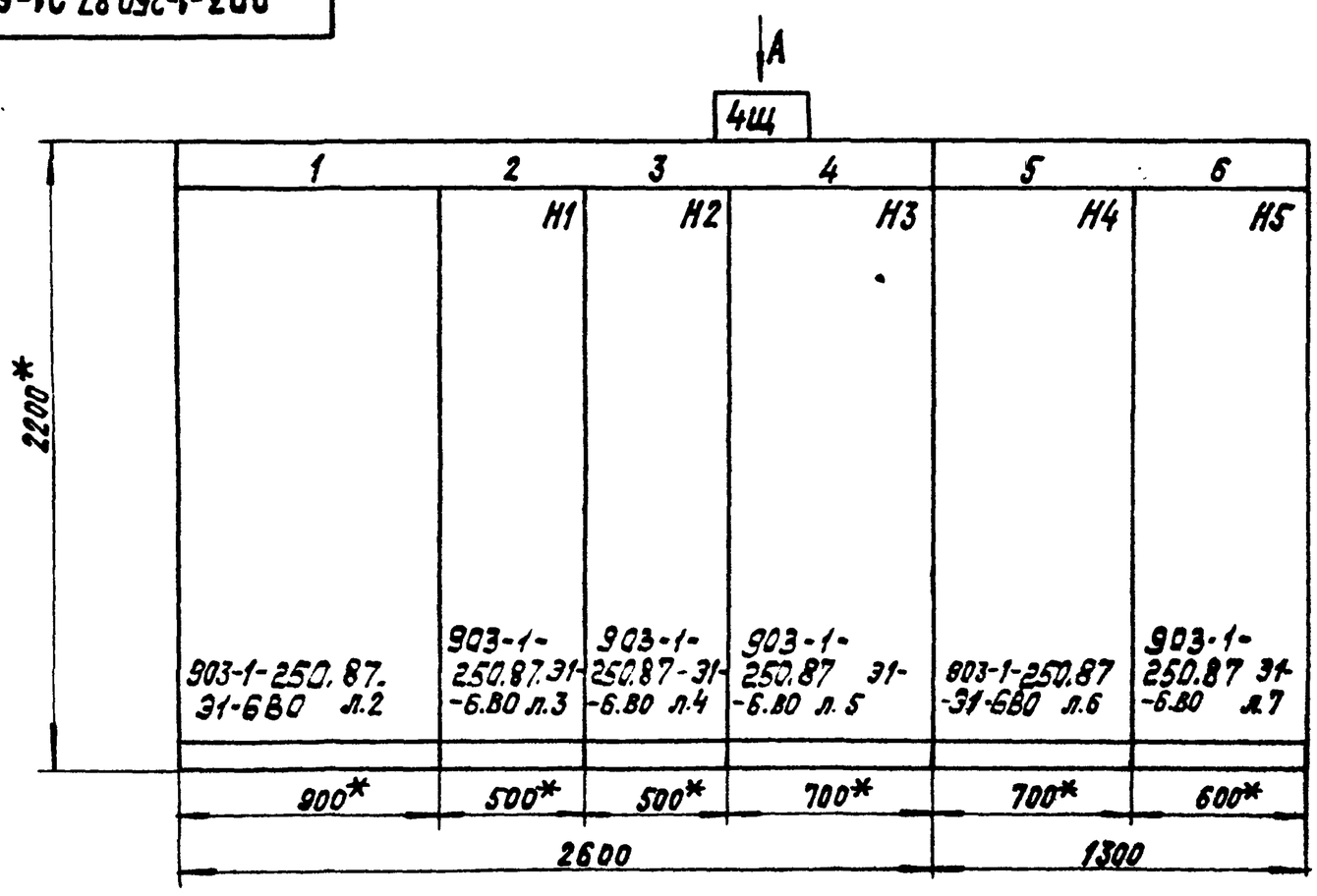

1. * Размеры для справок
2. Неуказанные предельные отклонения размеров по...
3. В контуре табличек и аппаратов указаны номера по перечню надписей.

Табличка	Ввод ~380/220В 4П2 Дут. вент.	4П1 Дымосос	19 Сет. нас. N3	4П3 Вент. возв. укос. кот. 4П4 Решетка 4П8 Задв. на паропров. 4П13 Вент. возв. укос. цикл.	4П7 Скреп. подъемн. 4П5;4П6 Забрасыват 4П12 Прив. ад. провала 4П9÷4П11 Обд. устр. N1÷N3	43 Нас. раств. соли 47 Нас. нагр. вод N 2 48 Нас. охл. вод. N 2 24 Нас. перекач. N 2
Панель	1	2	3	4	5	6

Вида
М1:50

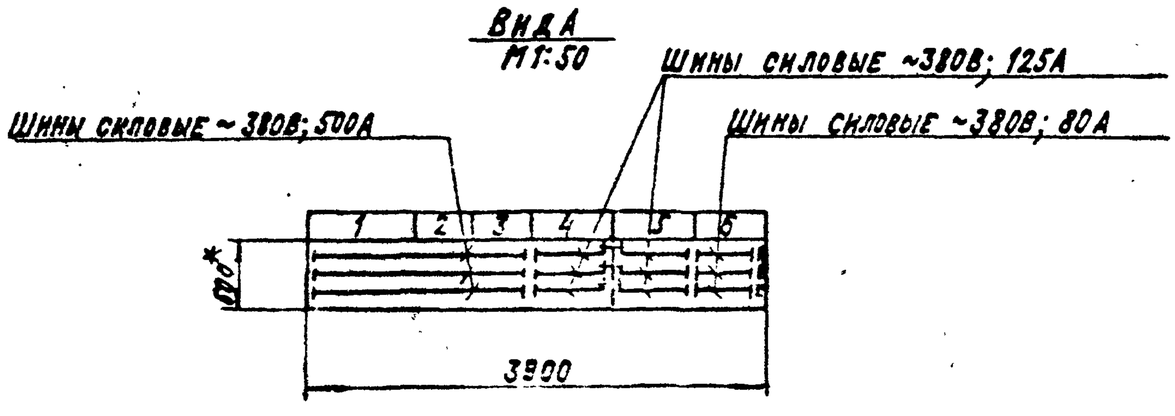

Инв. N подл. | Подпись и дата | Взам. инв. N

Гл. инж. пр.	Козлов		
Нач. отд.	Рамерстенк		
Зам. нач.	Гохеман		
Рук. гр.	Синис		
Инж.	Кукушкина		
Н. контр.	Немец		

903-1-250.87 Э1-6.ВО

Котельная с 4 котлами КЕ-25-14С топливо-каменные и бурые угли

Главный корпус

Щит открытый 4Щ
Чертеж общего вида

Стадия	Лист	Листов
Р	1	7

САНТЕХПРОЕКТ

22699-14 33 Копировал: Крапивина Формат: А3

903-1-250.87 ЭТ-6.ВО

Альбом 12

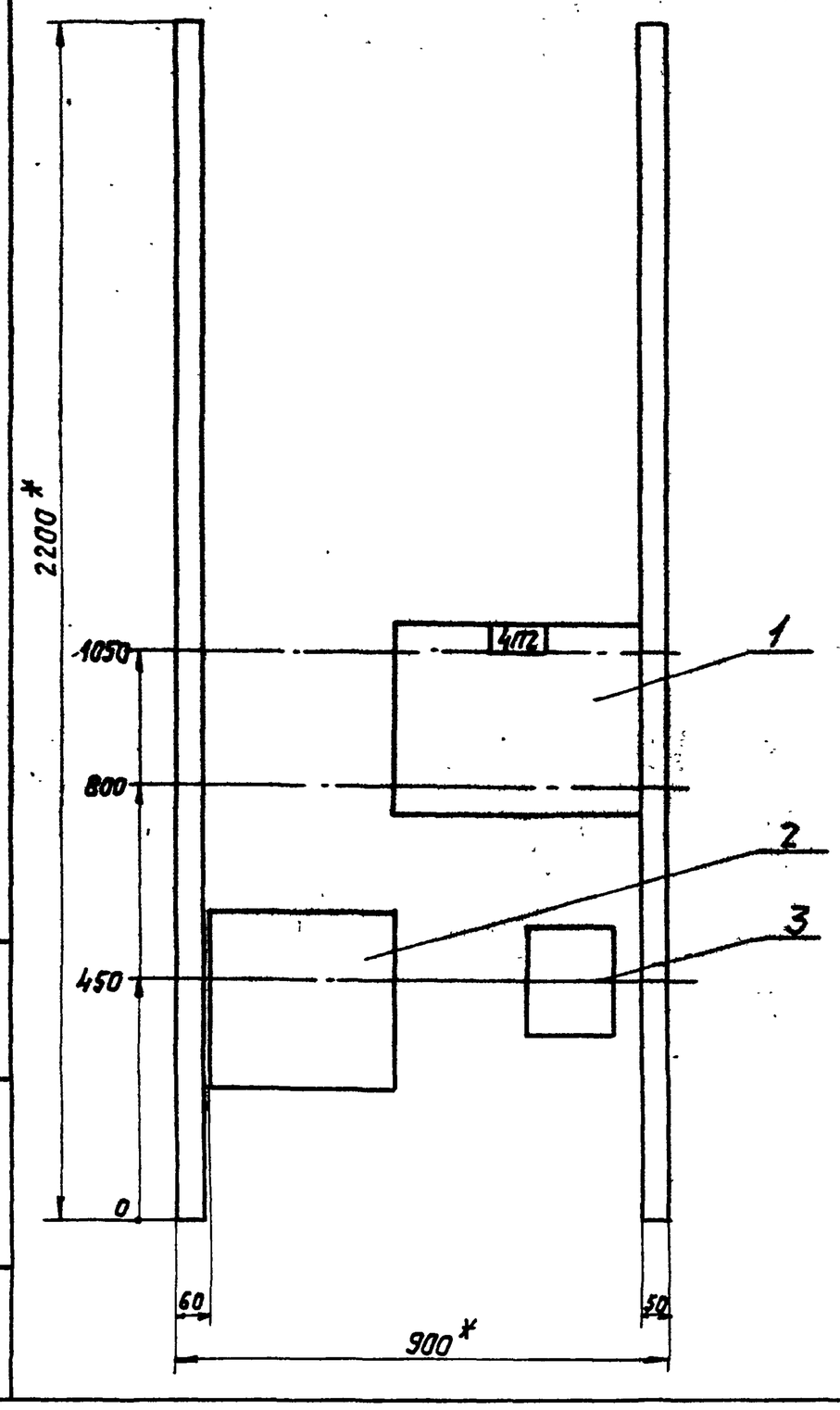

Панель 1.

				903-1-250.87		ЭТ-6.ВО	
				Котельная с 4 котлами КЕ-25-14с. Топливо-каменные и бурые угли.			
Гл.инж.пр	Козлов		11.87	Главный корпус.	Стадия	Лист	Листов
Нач.отд.	Фрейерштейн		11.87		Р	2	7
Зам.нач.	Гохбойм		11.87				
Рук.гр.	Синис		11.87	Щит открытый 4Щ. Чертеж общего вида.	САНТЕХПРОЕКТ		
Инж.	Кукушкина		11.87				
Н.контр.	Немец		11.87				

Инв.N подл. | Подпись и дата | Взам.инв.N

903-1-250.87 ЭТ-6.ВО

Альбом 12

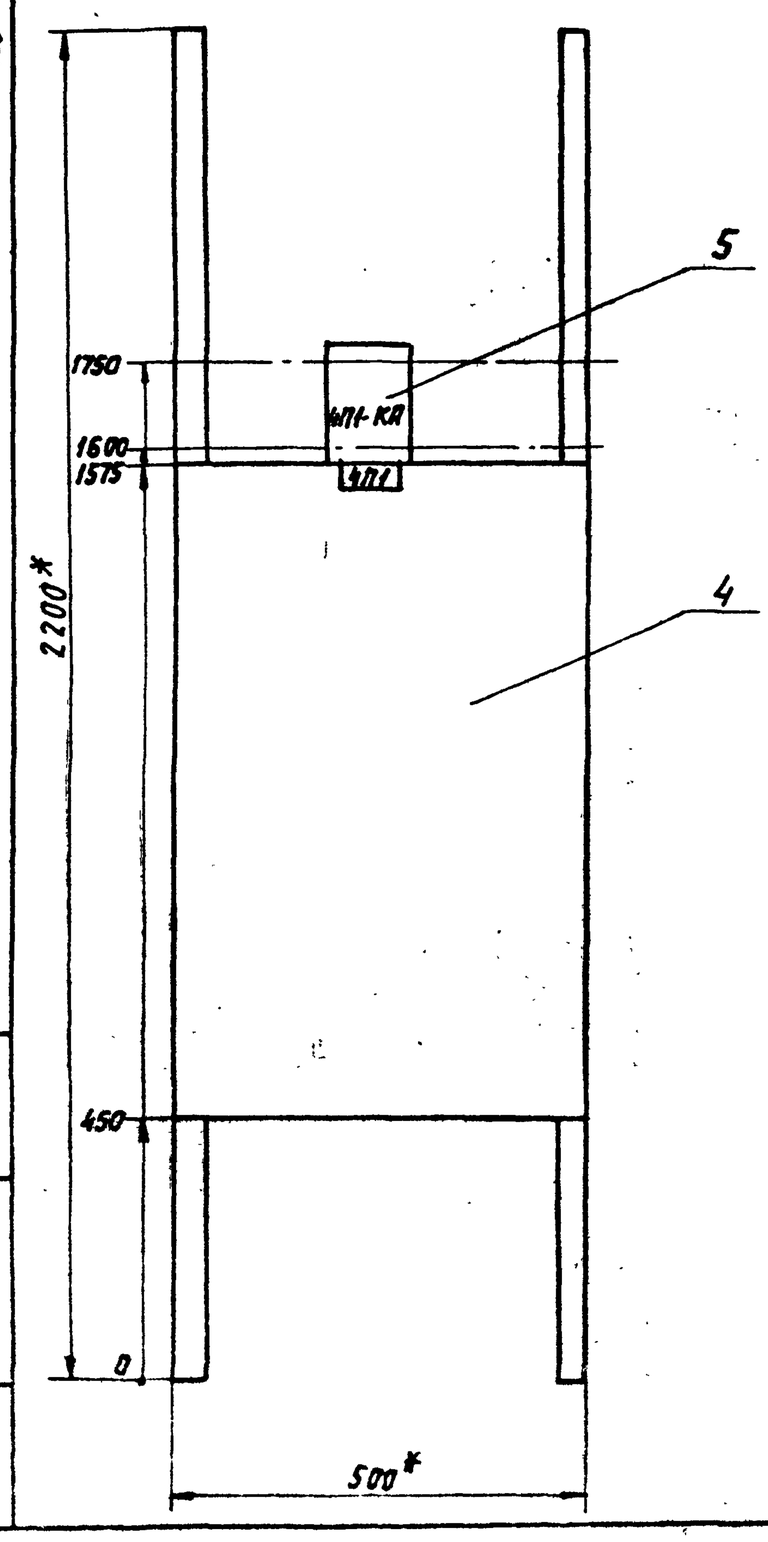

Панель 2. Набор 1.

				903-1-250.87		ЭТ-6.ВО	
				Котельная с 4 котлами КЕ-25-14с. Топливо-каменные и бурые угли.			
Гл.инж.пр	Козлов		11.87	Главный корпус.	Стадия	Лист	Листов
Нач.отд.	Фрейерштейн		11.87		Р	3	7
Зам.нач.	Гохбойм		11.87				
Рук.гр.	Синис		11.87	Щит открытый 4Щ. Чертеж общего вида.	САНТЕХПРОЕКТ		
Инж.	Кукушкина		11.87				
Н.контр.	Немец		11.87				

Инв.N подл. | Подпись и дата | Взам.инв.N

903-1-250.87 ЭТ-6.ВО

Альбом 12

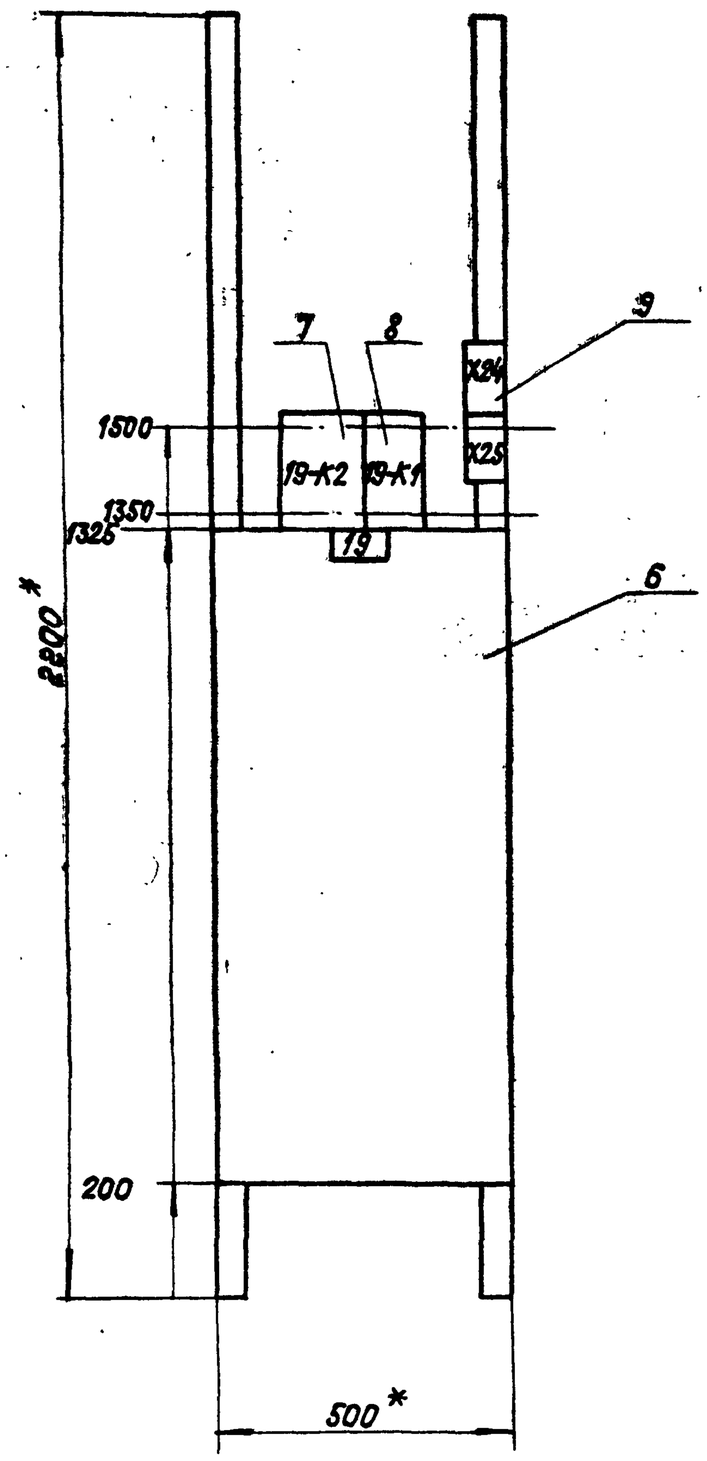

Панель 3. Набор 2

				903-1-250.87 ЭТ-6.ВО		
				Котельная с 4 котлами КЕ-25-14с. топливо-каменные и бурые угли.		
Гл. инж.пр.	Козлов		VI.87	Главный корпус	Стадия	Лист	Листов
Нач. отд.	Файерштейн		VI.87		Р	4	7
Зам. нач.	Гохбойм		VI.87				
Рук. гр.	Синис		VI.87	Щит открытый 4Щ. Чертеж общего вида.	САНТЕХПРОЕКТ	
Инж.	Кукушкина		VI.87			
Н. контр.	Немец		VI.87			

Копировал: Крайлина Формат А3

Инв. № подл. | Подпись и дата | Взам. инв. №

903-1-250.87 ЭТ-6.ВО

Альбом 12

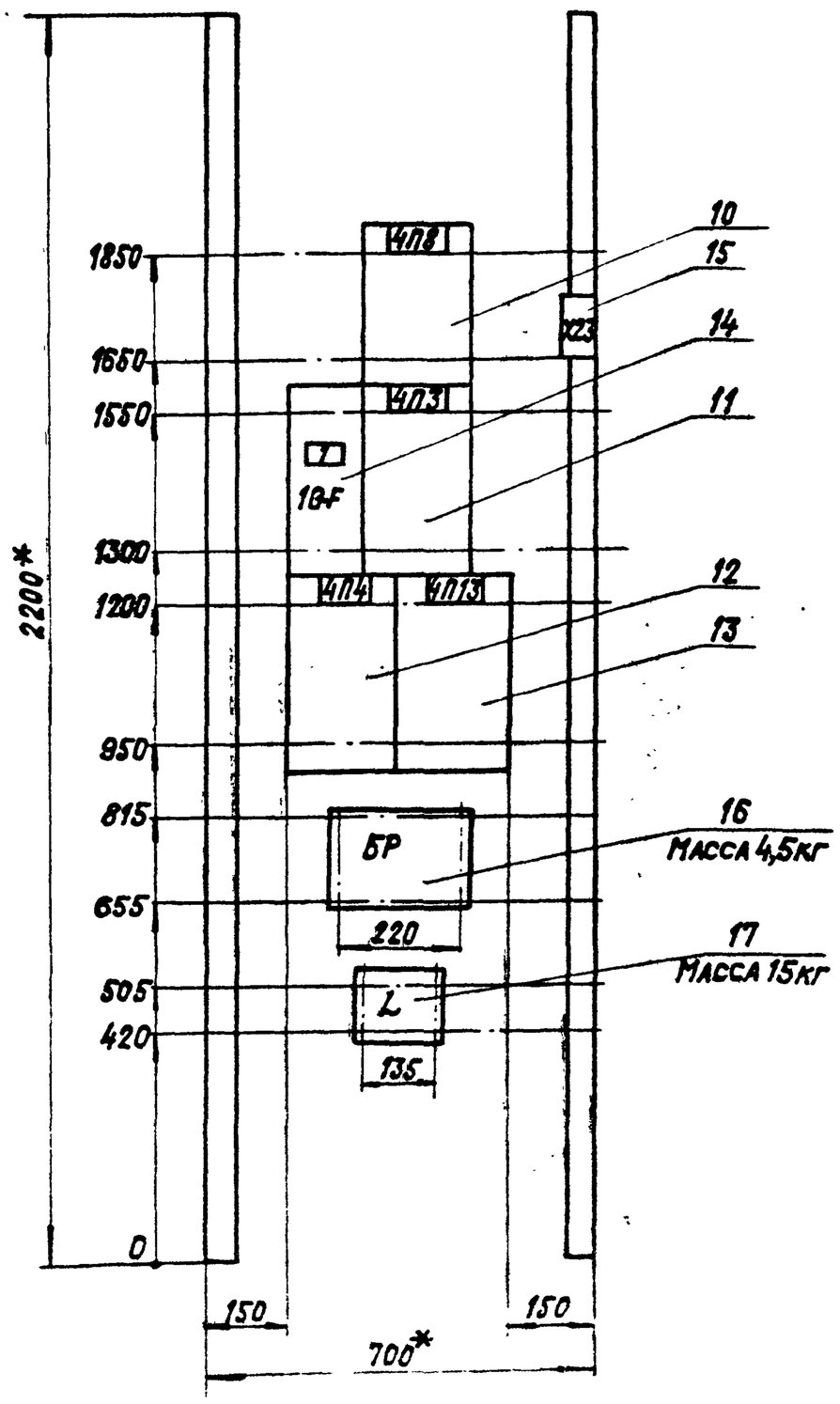

Дроссель (L) и блок регулирования (БР) в комплект поставки завода-изготовителя щита не входит и устанавливается по месту при монтаже. Рейки для установки БР и L выполняются заводом-изготовителем по данному чертежу.

Панель 4. Набор 3.

				903-1-250.87 ЭТ-6.ВО		
				Котельная с 4 котлами КЕ-25-14с. топливо-каменные и бурые угли.		
Гл.инж.пр.	Козлов		VI.87	Главный корпус	Стадия	Лист	Листов
Нач.отд.	Файерштейн		VI.87		Р	5	7
Зам.нач.	Гохбойм		VI.87				
Рук.гр.	Синис		VI.87	Щит открытый 4Щ. Чертеж общего вида	САНТЕХПРОЕКТ	
Инж.	Кукушкина		VI.87			
Н.контр.	Немец		VI.87			

Копировал: Крайлина Формат А3

Инв. № подл. | Подпись и дата | Взам. инв. №

903-1-250.87 ЭТ-6.ВО

Альбом 12

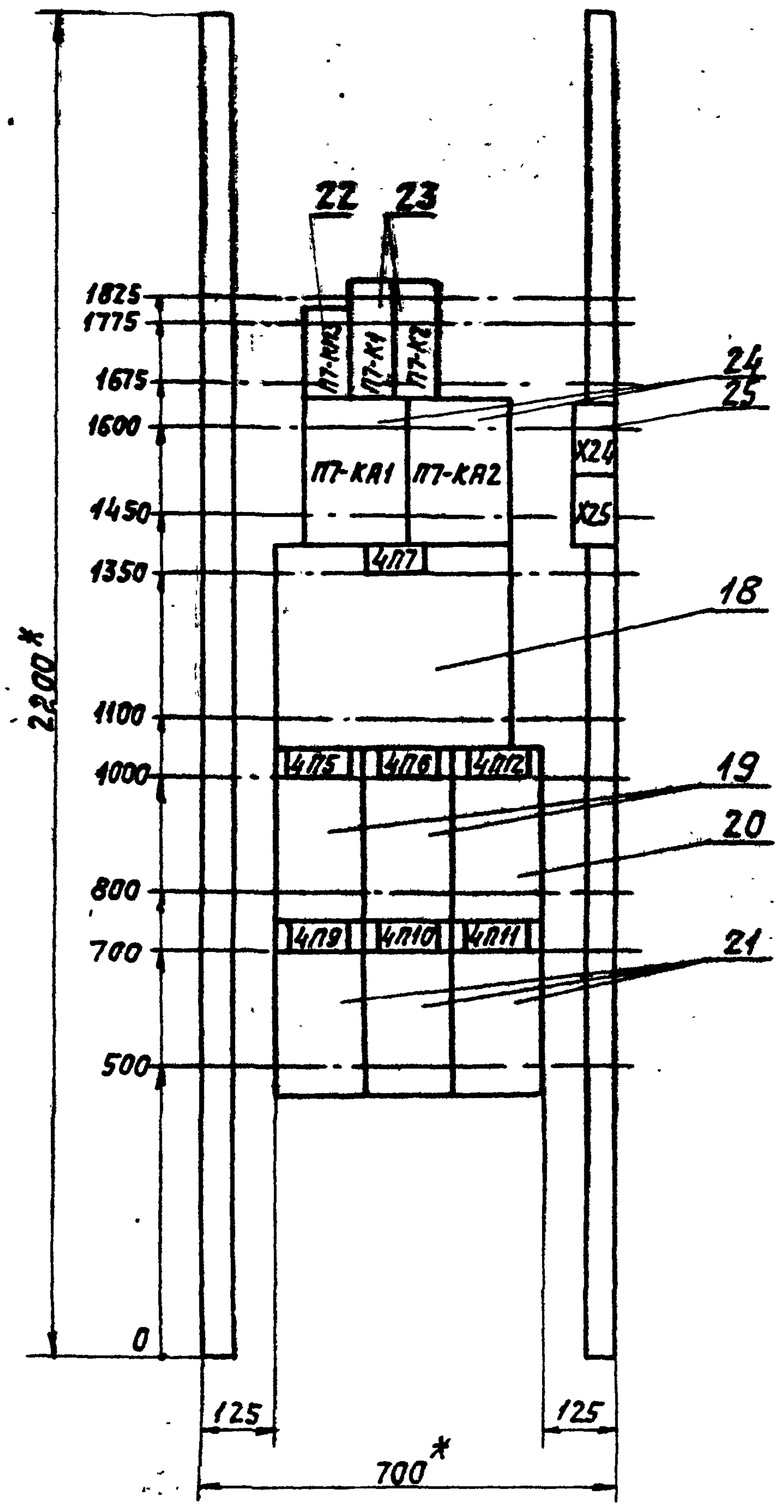

Панель 5. Набор 4.

				903-1-250.87 ЭТ-6.ВО		
				Котельная с 4 котлами КЕ-25-14с. Топливо-каменные и бурые угли.		
Гл.инж.пр.	Козлов		9.87	Главный корпус.	Стадия	Лист	Листов
Нач.отд.	Файерштейн		9.87		Р	6	7
Зам.нач.	Гохбойм		9.87				
Рук.гр.	Синис		9.87	Щит открытый 4Щ. Чертеж общего вида.	САНТЕХПРОЕКТ		
Инж.	Кукушкина		9.87				
Н.контр.	Немец		9.87				

Инв.№подл. | Подпись и дата | Взам.инв.№

903-1-250.87 ЭТ-6.ВО

Альбом 12

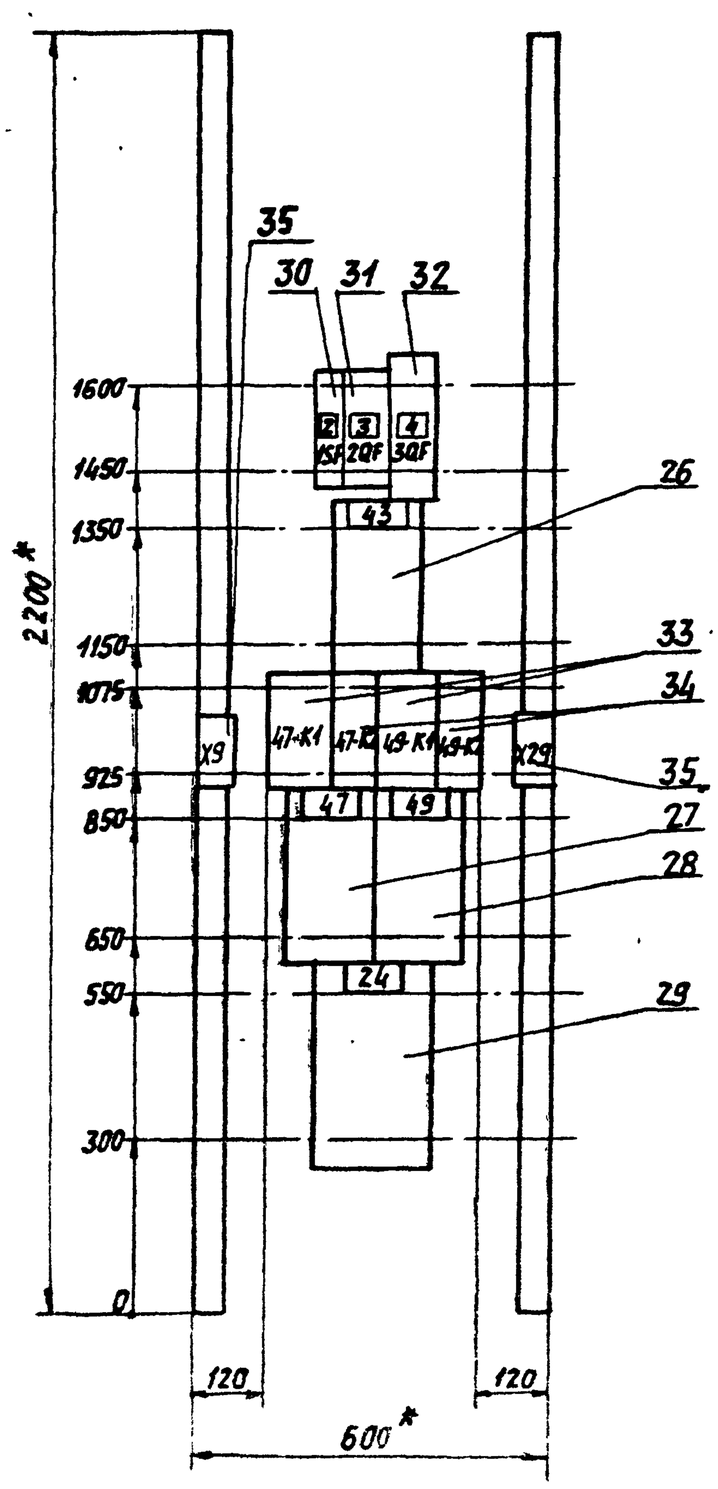

Панель 6. Набор 5.

				903-1-250.87 ЭТ-6.ВО		
				Котельная с 4 котлами КЕ-25-14с. Топливо-каменные и бурые угли.		
Гл.инж.пр.	Козлов		9.87	Главный корпус.	Стадия	Лист	Листов
Нач.отд.	Файерштейн		9.87		Р	7	7
Зам.нач.	Гохбойм		9.87				
Рук.гр.	Синис		9.87	Щит открытый 4Щ. Чертеж общего вида.	САНТЕХПРОЕКТ		
Инж.	Кукушкина		9.87				
Н.контр.	Немец		9.87				

Инв.№подл. | Подпись и дата | Взам.инв.№

Альбом 12

Формат	Зона	Позиция	Обозначение	Наименование	Кол.	Примечание
				Документация		
			903-1-250.87-31-6.ВО	Чертеж общего вида		
			903-1-250.87-31-6.ЭЗ	Схема электрическая соединений		
			903-1-250.87-31-6.ТБ	Перечень надписей		
				Сборочные единицы		
	1			Панель 1		
		1		Блок Б5130-3874УХЛ4	1	
				Зажимы наборные		
		2		3Н24-150П250-В/ВУ3; $I_н$=250А	6	
		3		3Н24-95П160-В/ВУ3; $I_н$=100А	3	
	2			Панель 2		
		4		Блок 5130-4274УХЛ4	1	
				Н1		
		5		Реле РТ40/10УХЛ4	1	
	3			Панель 3		
		6		Блок Б5130-4274УХЛ4	1	
				Н2		
				Реле:		
		7		РП-256УХЛ4, И220В, 50Гц	1	19-К2

Инв.N подл. | Подпись и дата | Взам.инв.N

Гл.инж.пр.	Козлов			903-1-250.87 -31-6
Нач.отд.	Файерштейн			Котельная с 4 котлами КЕ-25-14с
Зам.нач.	Гохбойм			Топливо-каменные и бурые угли.
Рук.гр.	Синис			Главный корпус. Щит открытый
Инж.	Кукушкина			Щ. Технические данные
Н.контр.	Немец			аппаратов

Стадия: Р | Лист: 1 | Листов: 3

САНТЕХПРОЕКТ

Альбом 12

Формат	Зона	Позиция	Обозначение	Наименование	Кол.	Примечание
	3	8		РПУ2М36440У3Б, И220В, 50Гц	1	19-К1
		9		Блок зажимов		
				Б324-4П25-В/ВУ3, $I_н$=25А	2	Х24, Х25
	4			Панель 4		
				Блоки:		
		10		Б5430-2674ГУХЛ4	1	
		11		Б5130-3274УХЛ4	1	
		12		Б5130-3174ГУХЛ4	1	
		13		Б5130-3274ГУХЛ4	1	
				Н3		
				Выключатель И660В		
		14		ВА51-33, 50Гц, $I_р$=125А,		
				отсечка 10$I_н$	1	18F
		15		Блок зажимов		
				Б324-4П25-В/ВУ3, $I_н$=25А	1	Х23
		16		Блок регулирования	1	Заводом не комплектуется
		17		Дроссель	1	
	5			Панель 5		
				Блоки:		
		18		Б5430-3574УХЛ4	1	
		19		Б5130-2674УХЛ4	2	
		20		Б5130-2674ГУХЛ4	1	
		21		Б5130-2274ГУХЛ4	3	
				Н4		
		22		Пускатель ПМЛ210004В		
				д.к. 18; И220В; 50Гц; I 25А	1	4П7-КМ3

Инв.N подл. | Подпись и дата | Взам.инв.N

903-1-250.87 -31-6 Лист 2

Альбом 12

Формат	Зона	Позиция	Обозначение	Наименование	Кол.	Примечание
	5			Реле:		
		23		РПУ2-36220У3Б, И220В, 50Гц	2	4П7-К1 4П7-К2
		24		РЭВ-202У3, И220В, $I_{н.кот}$=25А	2	4П7-КА1 4П7-КА2
		25		Блок зажимов		
				Б324-4П25-В/ВУ3-10, $I_н$=25А	2	Х24, Х25
	6			Панель 6		
				Блоки:		
		26		Б5130-2874ГУХЛ4	1	
		27		Б5130-2674ГУХЛ4	1	
		28		Б5130-2974ГУХЛ4	1	
		29		Б5130-3274УХЛ4	1	
				Н5		
				Выключатель		
		30		ВА51-29; И380В; 50Гц, $I_р$=10А; отс.10$I_н$	1	1SF
		31		ВА51-25; И660В; 50Гц; $I_р$=63А; отс.10$I_н$	1	2GF
		32		ВА51-31, И660В; 50Гц; $I_р$=80А		
				отс. 10$I_н$	1	3GF
				Реле:		
		33		РПУ2М36440У3Б; И220В 50Гц	2	47-К1, 49-К1
		34		РПУ2-36020У3Б, И220В, 50Гц	2	47-К2, 49-К2
		35		Блок зажимов		
				Б324-4П25-В/ВУ3-10, $I_н$=25А	2	Х9; Х28

Инв.N подл. | Подпись и дата | Взам.инв.N

903-1-250.87 -31-6 Лист 3

Альбом 12

Панель	Надпись	Поз. обозначение	Место надписи	Текст	Кол.	Вид шрифта	Заготовка
1			Табличка	Ввод ~380/220В			
			То же	4П2 Дут. вентилятор			
2			—"—	4П1 Дымосос			
			—"—	4П1-КА			
3			—"—	19-сет. насос Н3			
			—"—	19-К2			
			—"—	19-К1			
4			—"—	4П3 вент. возвр. уноса кот.			
			—"—	4П4 Решетка			
			—"—	4П8 задв. на паропров.			
			—"—	4П13 вент. возвр. уноса цикл.			
	1	18F	—"—	Групповой автомат			
5			—"—	4П7 скрел. подземн.			
			—"—	4П5, 4П6 забрасыватель			
			—"—	4П12 Прив. уд. провала			
			—"—	4П9÷4П11 Обд. устр. Н1÷Н3			
			—"—	4П7-КМ3			
			—"—	4П7-К1			
			—"—	4П7-К2			
			—"—	4П7-КА1			
			—"—	4П7-КА2			
6			—"—	43 Нас. раств. соли			
			—"—	47 Нас. нагр. воды Н2			
			—"—	49 Нас. охл. воды Н2			

Инв.N подл. | Подпись и дата | Взам.инв.N

Гл.инж.пр.	Козлов			903-1-250.87 -31-6.ТБ
Нач.отд.	Файерштейн			Котельная с 4 котлами КЕ-25-14с
Зам.нач.	Гохбойм			топливо-каменные и бурые угли.
Рук.гр.	Синис			Главный корпус. Щит
Инж.	Кукушкина			открытый 4Щ.
Н.контр.	Немец			Перечень надписей

Стадия: Р | Лист: 1 | Листов: 2

САНТЕХПРОЕКТ

Зак. 59-14 ЦТ Копировал: Крылова Формат А4

Альбом 12

Шины силовые ~380В; 500А

Панель 2. Вид спереди

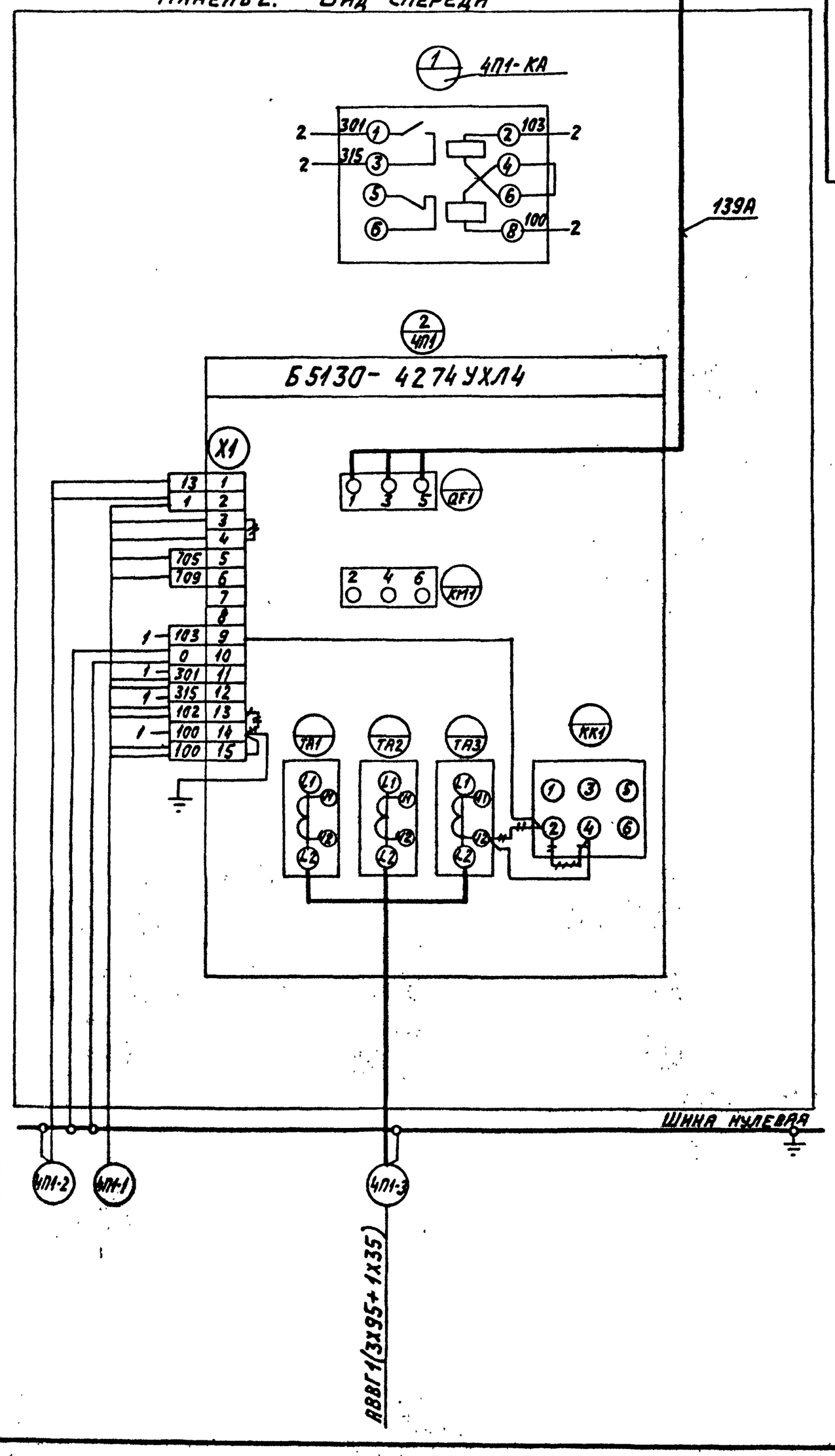

Гл. инж. пр.	Козлов		
Нач. отд.	Фишерштейн		
Эл. инж.	Голубович		
Рук. гр.	Синис		
Инж.	Кукушкина		
Н. контр.	Ненец		

9031-250.87 ЭТ-6.34

Котельная с 4 котлами КЕ-25-14С. Топливо-каменные и бурые угли.

Главный корпус

Щит открытый 4ЩЦ. Схема электрическая соединений

Стадия	Лист	Листов
Р	2	6

САНТЕХПРОЕКТ

Копирова А.Л. Логинова 22893-14 38 Формат А2

Альбом 12

Шины силовые ~380В; 500А

Панель 1 Вид спереди

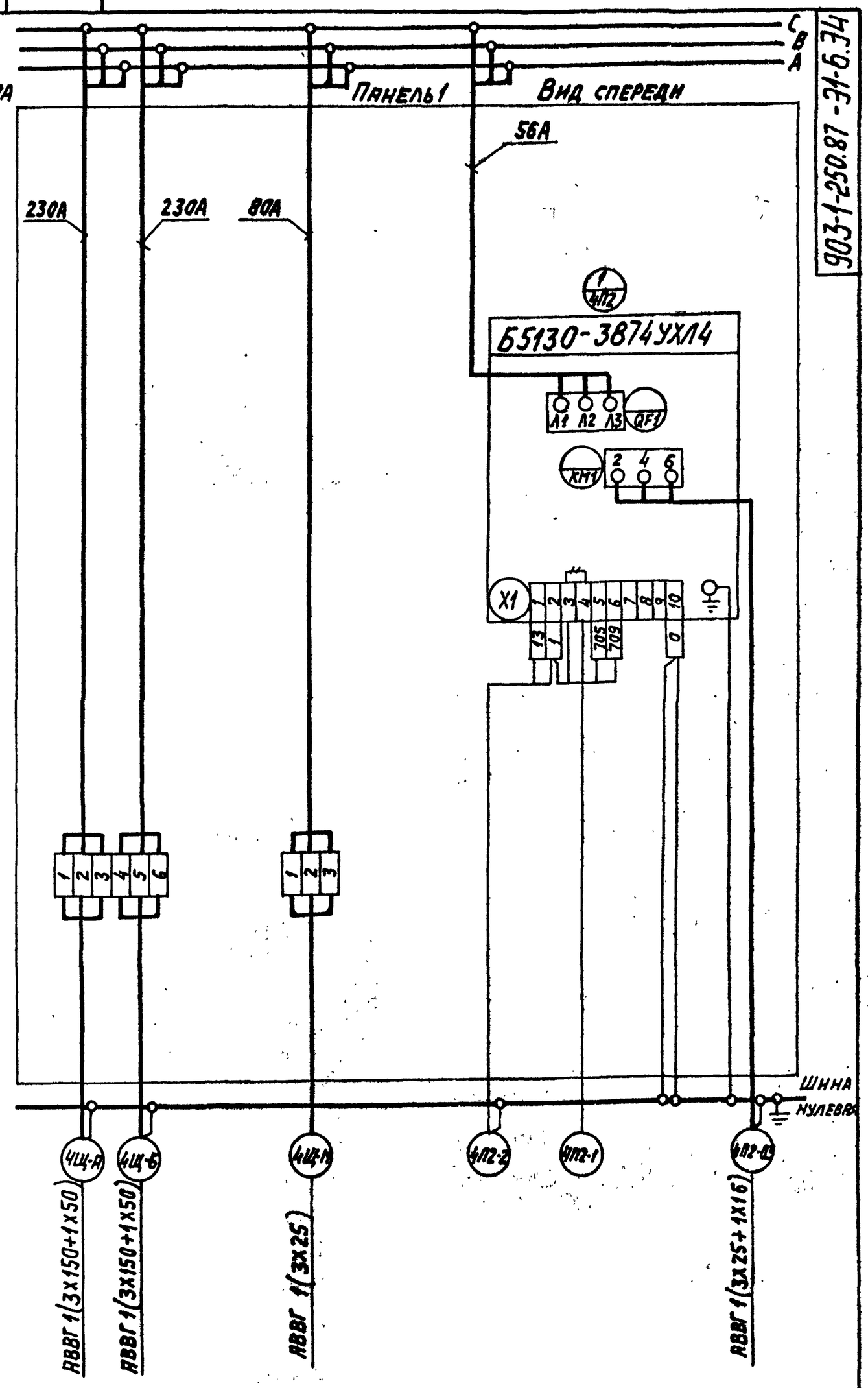

Гл. инж. пр.	Козлов		
Нач. отд.	Фишерштейн		
Эл. инж.	Голубович		
Рук. гр.	Синис		
Инж.	Кукушкина		
Н. контр.	Ненец		

9031-250.87 ЭТ-6.34

Котельная с 4 котлами КЕ-25-14С. Топливо-каменные и бурые угли.

Главный корпус

Щит открытый 4ЩЦ. Схема электрическая соединений

Стадия	Лист	Листов
Р	1	6

САНТЕХПРОЕКТ

37

903-1-250.87 ЭТ-6.ЭЭ

Альбом 12

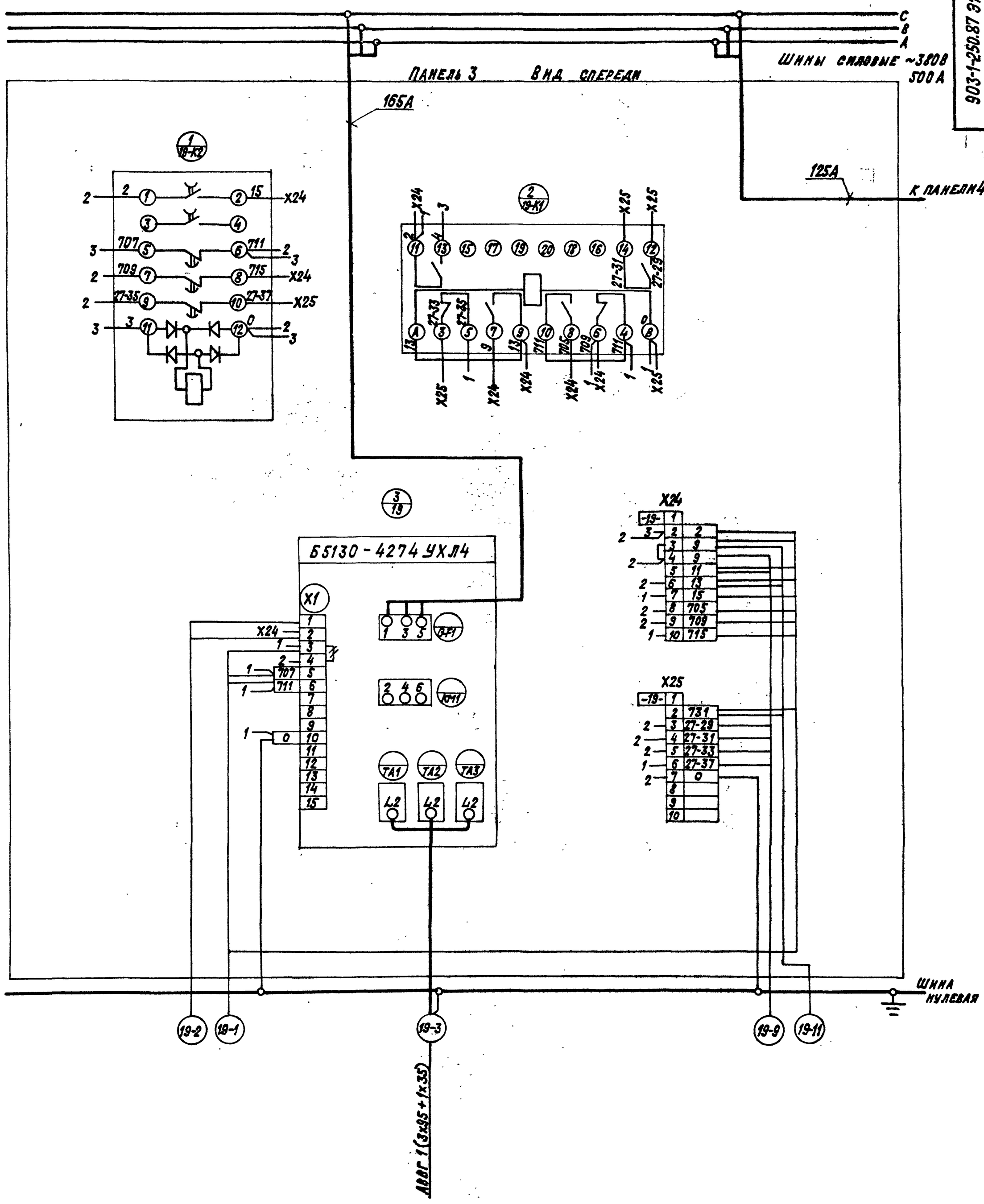

				903-1-250.87 ЭТ-6.ЭЭ			
				Котельная с 4 котлами КЕ-25-14С Топливо-каменные и бурые угли			
Гл.инж.пр.	Козлов		87	Главный корпус	Стадия	Лист	Листов
Нач.отд.	Ферштейн		87		Р	3	6
Зам.нач.	Гохберг		87				
Рук.гр.	Синис		87	Щит открытый 4щ. Схема электрическая соединений	САНТЕХПРОЕКТ		
Инж.	Скушкина		87				
Н.контр.	Немец		87				

Инв.№ подл. | Подпись и дата | Взам.инв.№

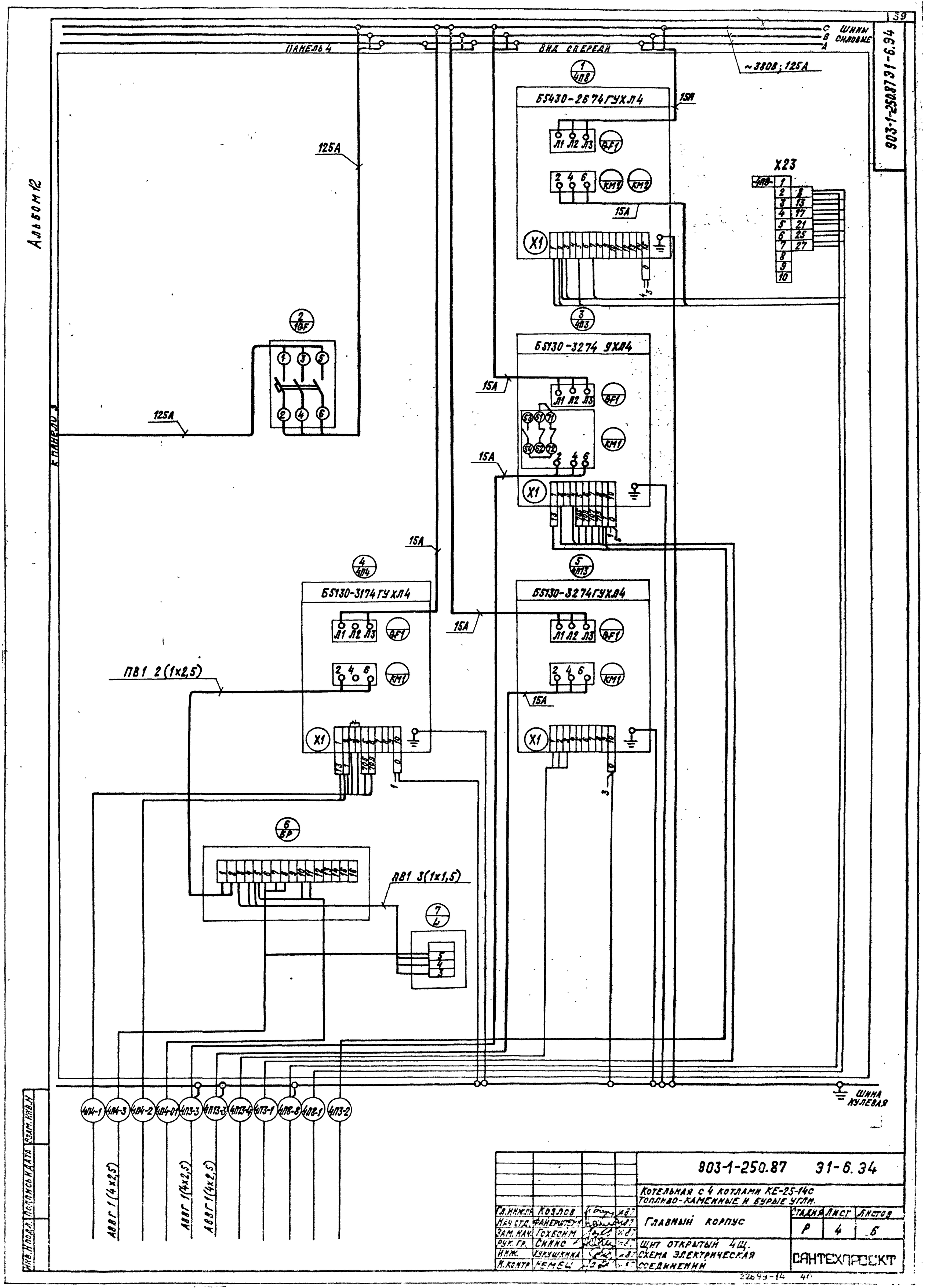

				903-1-250.87		31-6.34	
				Котельная с 4 котлами КЕ-25-14с Топливо-каменные и бурые угли.			
Гл.инж.пр.	Козлов			Главный корпус	Стадия	Лист	Листов
Нач.отд.	Фанерштейн				Р	4	6
Зам.нач.	Гохберг						
Рук.гр.	Синис			Щит открытый 4Щ. Схема электрическая соединений	САНТЕХПРОЕКТ		
Инж.	Кукушкина						
Н.контр.	Немец						

Альбом 12

903-1-250.87 Эл.34

Панель 5 Вид спереди

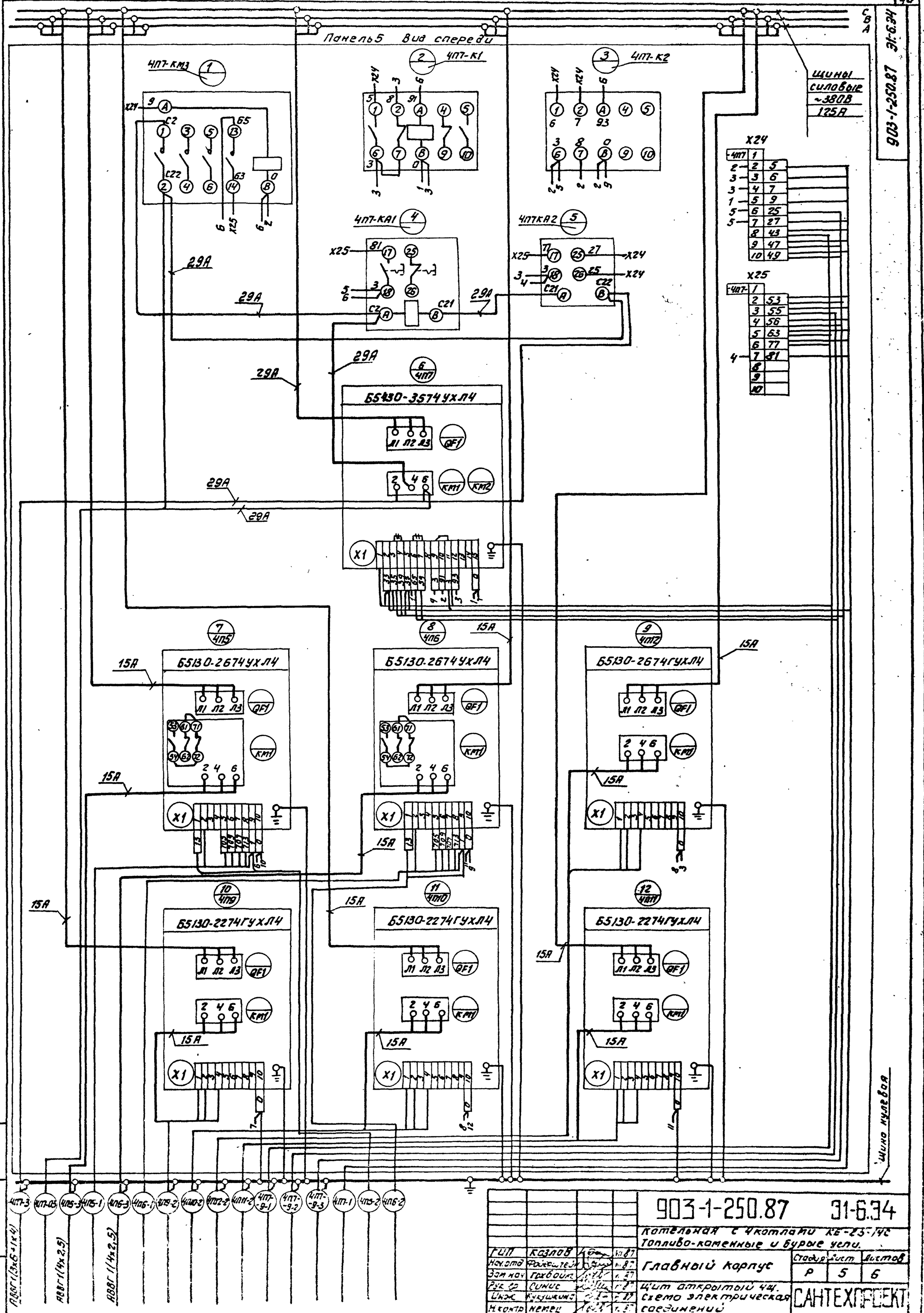

ГИП	Казлов			903-1-250.87 31-6.34
Нач.отд	Фойеш-тейн			Котельная с 4 котлами КЕ-25-14С топливо-каменные и бурые угли.
Зам.нач	Грхбойм			Главный корпус — Стадия Р, Лист 5, Листов 6
Рук.гр	Синис			Щит открытый 4Щ. Схема электрическая соединений
Инж	Кукушкина			САНТЕХПРОЕКТ
Н.контр	Немец			

Копировал 5-4Щ 22099-14 4 Формат А2

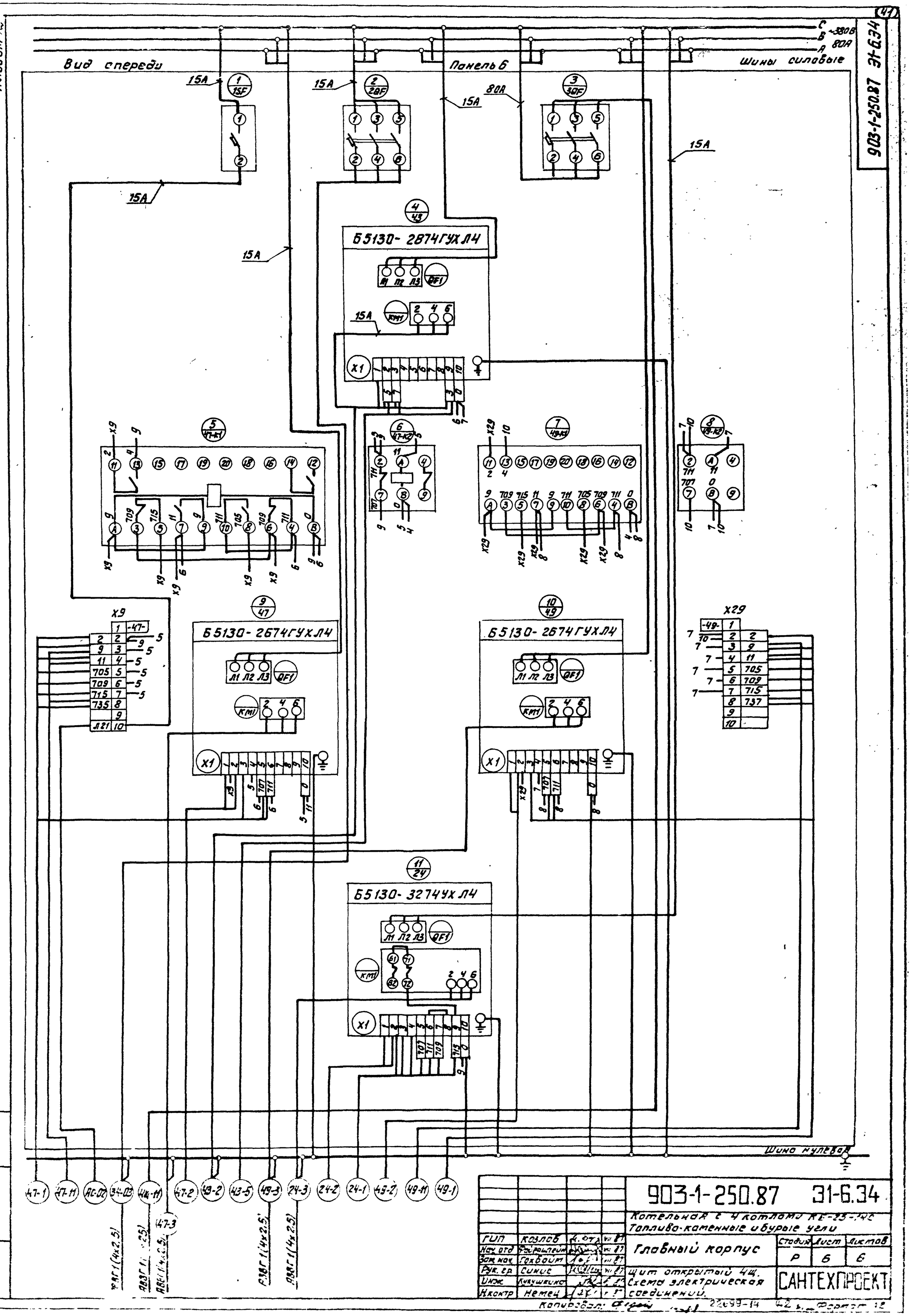

ГИП	Козлов			903-1-250.87	31-6.34
Нач отд	Рыбальченко			Котельная с 4 котлами КЕ-25-14С. Топливо-каменные и бурые угли	
Зам нач	Гохбойм			Главный корпус	Стадия: Р; Лист: 6; Листов: 6
Рук. гр	Сикис			Щит открытый 4Щ. Схема электрическая соединений.	САНТЕХПРОЕКТ
Инж	Кикушкина				
Н.контр	Немец				

Инв.№ подл. | Подп. и дата | Взам.инв.№

Копировал: Формат А2

22099-14 42 л. Формат А2