ТИПОВОЙ ПРОЕКТ
901-4-60.83

РЕЗЕРВУАРЫ ДЛЯ ВОДЫ
ПРЯМОУГОЛЬНЫЕ ЖЕЛЕЗОБЕТОННЫЕ СБОРНЫЕ
ЕМК. ОТ 1400 ДО 2400 $М^3$
/С ПРИМЕНЕНИЕМ ИЗДЕЛИЙ ПРОМЗДАНИЙ/

АЛЬБОМ III
КОНСТРУКЦИИ ЖЕЛЕЗОБЕТОННЫЕ

ТИПОВОЙ ПРОЕКТ
901-4-60.83

РЕЗЕРВУАРЫ ДЛЯ ВОДЫ

ПРЯМОУГОЛЬНЫЕ ЖЕЛЕЗОБЕТОННЫЕ СБОРНЫЕ ЕМК. ОТ 1400 ДО 2400 $м^3$

/С ПРИМЕНЕНИЕМ ИЗДЕЛИЙ ПРОМЗДАНИЙ/

АЛЬБОМ III

СОСТАВ ПРОЕКТА

Альбом I Общие материалы для проектирования резервуаров емк. 50-20 000 $м^3$ /из ТП 901-4-63.83/
Альбом II Материалы для проектирования специальных мероприятий для резервуаров емк. 50-20000 $м^3$ систем хозпитьевого водоснабжения /из ТП 901-4-63.83/
Альбом III Конструкции железобетонные
Альбом IV Узлы резервуаров емк. 50-20 000 $м^3$ /из ТП 901-4-63.83/
Альбом V Строительные изделия для резервуаров емк. 50-20000 $м^3$ /из ТП 901-4-63.83/
Альбом VI Технологические трубопроводы и сигнализация для резервуаров емк. 50-20 000 $м^3$ /из ТП 901-4-63.83/
Альбом VII Сметы
Альбом VIII Ведомость потребности в материалах

Разработан
ГПИ Союзводоканалпроект и ЦНИИпромзданий
при участии НИИЖБ

Союзводоканалпроект
Гл. инженер — В.Н. Самосин
Гл. инж. проекта — В.А. Филатов

ЦНИИпромзданий
Гл. инженер — В.В. Гранев
Нач. отдела — Н.А. Ушаков
Гл. инж. проекта — А.П. Черномаз

НИИЖБ
Зам. директора — Н.Н. Коровин
Зав. лаб. — Г.И. Зверинецкий
Ст. науч. сотруд. — Г.И. Докудовский

Технические решения одобрены Отделом типового проектирования и организации проектно-изыскательских работ Госстроя СССР.
Письмо № 2/3-409 от 17.XI. 1978 г.
Рабочая документация введена в действие в/о Союзводоканалниипроект
приказ № 160 от 23 июня 1983 г.

				Привязан	

400346-01 2

Взам. инв. №

Ведомость основных комплектов рабочих чертежей

Обозначение	Наименование	Примеч.
ТП901-4-60.83-КЖ	Конструкции железобетонные	Альбом II
ТП 901-4-63.83-Т	Технологические трубопроводы	Альбом III
ТП 901-4-63.83-С	Сигнализация	Альбом VI

Ведомость рабочих чертежей основного комплекта

Лист	Наименование	Примеч.
1;2	Общие данные	
3	План. Разрезы.	
4;5	Спецификация к схемам расположения элементов сборных конструкций резервуара РЕ -100; 75; 50.	
6	Спецификация к схемам расположения элементов сборных конструкций резервуара РЕ -100м.	
7	Схемы расположения элементов сборных конструкций	
8;9	Днище. Спецификация элементов.	
10	Днище. Ведомость расхода стали.	
11	Днище. Опалубочный чертеж.	
12	Днище. План раскладки нижних, верхних сеток и каркасов КП и КР.	
13	Днище. Фрагмент раскладки верхних сеток. План раскладки каркасов.	
14	Днище. Разрезы.	

Ведомость ссылочных и прилагаемых документов

Обозначение	Наименование	Примеч.
	Ссылочные документы	
3.900-3, Вып 4/82, 4.1-2; Вып. 15:2/82	Сборные ж.б. конструкции емкостных сооружений для водоснабжения и канализации	
1.442.1-1, Вып. 1;3	Плиты перекрытий ж.б. ребристые высотой 400 мм, укладываемые на полки ригелей	
1.494-32	Зонты и дефлекторы вентиляционных систем	
1.459-2, Вып. 3	Стальные лестницы, переходные площадки и ограждения	
4.901-18	Оборудование резервуаров	
ИС-01-19 Вып. 2	Железобетонные конструкции подземных помещений производственного назначения	
	Прилагаемые документы	
ТП901-4-63.83-КЖУ	Узлы резервуаров емк. 50-20000 м³	Альбом IV
ТП 901-4-63.83-КЖИ	Строительные изделия для резервуаров емк. 50-20000 м³	Альбом V

Подпись и дата | Инв. № подл.

Типовой проект разработан в соответствии с действующими нормами и правилами
Гл. инженер проекта /Филатов В.А/

Привязан

Инв. №

ГИП	Филатов	
Нач. отд.	Ярославский	
Рук. гр.	Алтазов	
Ст. инж.	Брянцева	
Инженер	Абрамова	

ТП 901-4-60.83-КЖ

Резервуары емкостью 1400 - 2400 м³

Общие данные (начало)

Стадия	Лист	Листов
Р	1	

СОЮЗВОДОКАНАЛПРОЕКТ

Ц00346-01 3

Кор. Синицына

Альбом II

Ведомость объемов сборных железобетонных конструкций

	Наименование группы элементов конструкций	Код	Кол., м³ на резервуар емкостью			Примеч.
			1400 м³	1900 м³	2400 м³	
1	Фундаменты	581200	6.68	10.02	13.36	
2	Колонны	582100	2.72	4.08	5.44	
3	Блоки угловые	583100	10,16	10.16	10.16	
4	Стеновые панели	583100	56.2	67.0	77.8	
5	Плиты перекрытий ненапряженные	584221	7.2	7.2	7.2	
6	Плиты перекрытий предварительно-напряженные	584211	28.35	39.69	51.03	
7	Ригели	582500	11.12	14.92	18.72	
8	Колпаки камер на покрытии	585820	1.29	1.29	1.29	
	Всего бетона и железобетона		123.72	154.36	185.0	

Ведомость спецификаций

Лист	Наименование	Примеч.
4;5	Спецификация к схемам расположения элементов сборных конструкций резервуара РЕ-100; 75;50.	
6	Спецификация к схемам расположения элементов сборных конструкций резервуара РЕ-100 м.	
8;9	Днище. Спецификация элементов.	
19	Спецификация материалов гидроизоляции.	ТП 901-4-63.83 -КЖ Вып IV

Материалы на изготовление сборных бетонных, железобетонных конструкций учтены в ведомости потребности в материалах и отдельно не учитываются.

Взам. инв. №

Подпись и дата

Инв. № подл.

Привязан				
Инв. №				

ГИП	Сигалов		ТП 901-4-60.83-КЖ	
Нач.отд.	Ярославский			
Рук.гр.	Камазов		Резервуары емкостью 1400 - 2400 м³	Стадия: Р; Лист: 2; Листов: -
Инж.	Баранцева			
Инженер	Абатова		Общие данные (окончание)	СОЮЗВОДОКАНАЛПРОЕКТ
Техник	Зубина			

Альбом III

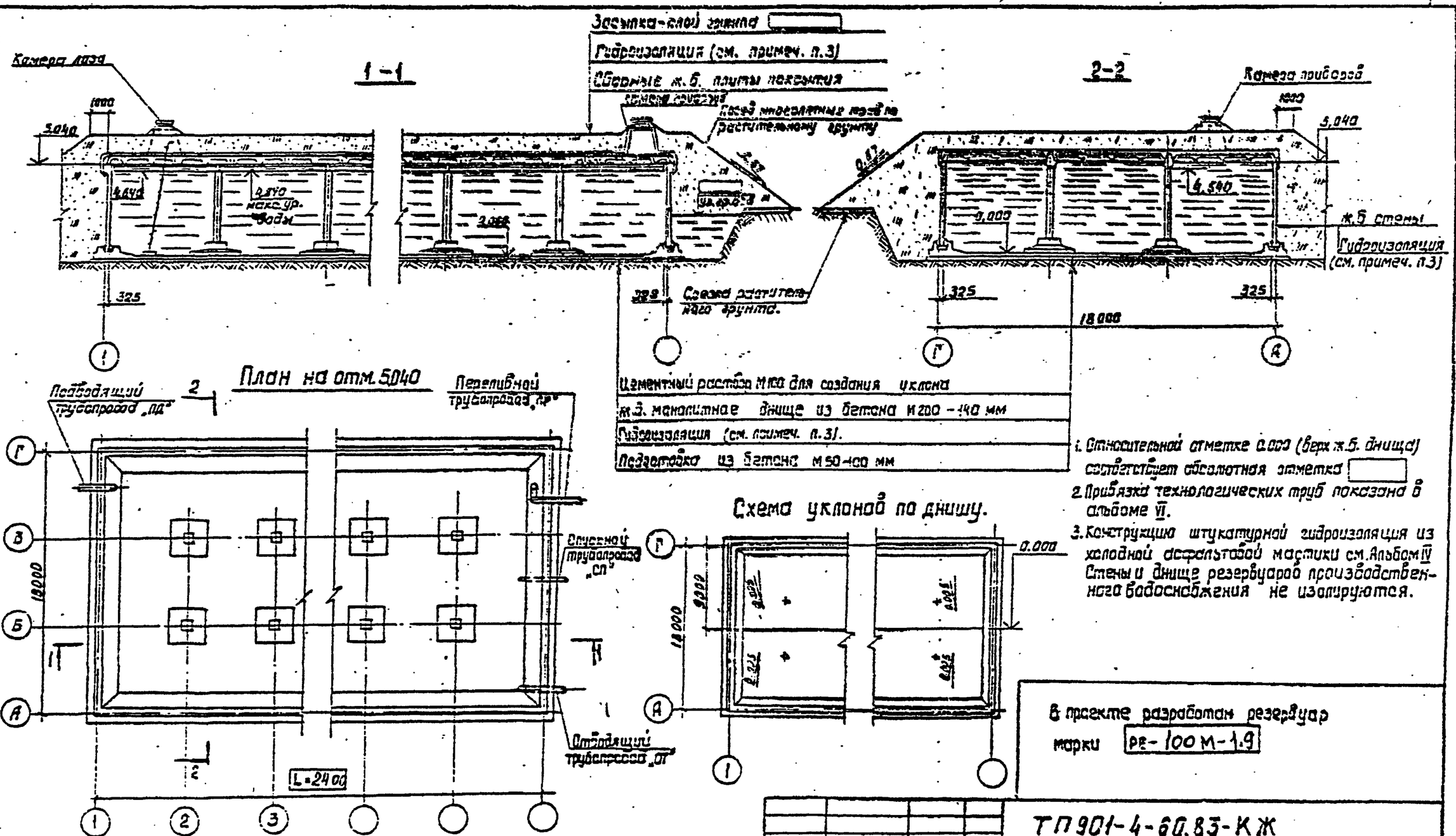

В проекте разработан резервуар марки РЕ-100 М-1.9

Инв.№ подл. | Подпись и дата | Взам.инв.№

Привязан		ГИП	Филатов		ТП901-4-60.83-КЖ		
		Нач.отд.	Ярославский				
		Рук.гр.	Алмазов		Резервуары емкостью 1400 - 2400 м³	Стадия	Лист	Листов
		Вед.инж	Толстикова			Р	3	
		Инженер	Абрамова		План. Разрезы.	СОЮЗВОДОКАНАЛПРОЕКТ		
Инв.№								

Ц00346-01 5

Инв № подл	Подпись и дата	Взам. инв №

Альбом III

Марка, поз.		Обозначение	Наименование		Кол на исполнение* 14	19	24							Масса ед, кг.	Примеч.
			Сборочные единицы												
1		ТП901-4-63.83-КЖИ-5.400 Ал V	Фундамент под колонну		4	6	8							4200	1)
2		-КЖИ-5.300-01 Ал V	Колонна		4	6	8							1700	1)
3	а	-КЖИ-3.00 Ал V	Блок угловой		4	4	4							6350	1)
	б	-КЖУ Ал IV	Угол монолитный	УМ3	2	2	2								2)
		-КЖУ Ал IV		УМ4	2	2	2								
4		3.900-3 вып 4/88 ч.1;2	Панель стеновая	ПС1-48-63	4	4	4							7300	Бетон М200
5		ТП 901-4-63.83-КЖИ-2.100-02 Ал V	то же	ПС1-48-63а	4	4	4							7300	1) 6)
6		-КЖИ-2.300-04 Ал V	"	ПС1-48-63б	1	1	1							7300	
7		-06	"	ПС1-48-63в	1	1	1							7300	
8		-КЖИ-2.000-02 Ал V	"	ПС2-48-63а	10	14	18							6750	
XIV		-КЖУ Ал IV	Стык элементов стен		8	8	8								
XVIII		-КЖУ Ал IV	то же		8	12	16								
XXII		-КЖУ Ал IV	"		4	4	4								только совмест. по с.3.903
XXVI		-КЖУ Ал IV	"		4	4	4								
XXXIV		-КЖУ Ал IV	Камера приборов		1	1	1								
XXXV		-КЖУ Ал IV	Камера лаза		1	1	1								4)
XXXVI		-КЖУ Ал IV	то же		1	1	1								3)
		-КЖ	Днище монолитное												
		Переменные	Данные для исполнений												
			РЕ-100												
9		1.442.1-1 вып.1	Плита покрытия	ПП-3КУт-П	13	19	25							4725	5)
10		ТП901-4-63.83-КЖИ-4.100-01 Ал V	то же	ПП-3КУт-Па	1	1	1							4500	
11		-03	"	ПП-3КУт-Пб	1	1	1							4600	
12		1.442.1-1 вып.3	"	ПП-4КУт-П	12	12	12							1500	5)
13		ТП901-4-63.83-КЖИ-5.100-01 Ал V	Ригель	Р1-2	2	4	6							4750	1)
14		-5200-01 Ал V	"	Р1-2а	4	4	4							4580	1)

* Исполнения обозначают емкость резервуара в сотнях $м^3$

1. Поверхности данных изделий, контактирующие с водой, в резервуаре хоз-питьевого водоснабжения должны быть гладкими, без раковин и пор.
2. При выполнении углов в монолитном железобетоне исключается поз.3а и узлы XXII и XXVI.
3. Только для хоз-питьевого водоснабжения.
4. Только для производственного водоснабжения.
5. С защитой закладных изделий в соответствии с п.7.7.1.3 (Альбом V).
6. Отверстия в панелях поз.6 и 7 предназначены для пропуска трубопроводов с применением герметиков, (серия 3.900-3 вып 2, узел 68). Допускается пропуск трубопроводов с помощью ребристого патрубка или через сальник по серии 3.901-5. Диаметр отверстия уточняется при привязке.

9 10-9460/1

Привязан				ТП 901-4-60.83-КЖ	
Инв №					

Гип	Филатов		Резервуары емкостью 1400 - 2400 $м^3$	Стадия	Лист	Листов
Нач. отд	Ярославский			Р	4	
Рук. груп	Алмазов					
Вед. инж	Толстикова		Спецификация к схемам расположения элементов сборных конструкций резервуара РЕ-100; 75; 50 (начало)	Союзводоканалпроект		
Ст. инж.	Елистратова					
Инженер	Абрамова					

Инв. № подл.	Подпись и дата	Взам. инв. №

Альбом III

Марка, поз.	Обозначение	Наименование	Кол. на исполнение * 14	19	24							Масса ед.кг.	Примеч.
		РЕ-75											
9	1.442.1-1 Вып.1	Плита покрытия 1П1-2АIVт-П	13	19	25							4725	5)
10	ТП901-4-63.83КЖИ-4.100 ал.V	то же 1П1-2АIVт-Па	1	1	1							4500	
11	-02	" 1П1-2АIVт-Пб	1	1	1							4600	
12	1.442.1-1 Вып.3	" 1П7-3АIIIт-П	12	12	12							1500	5)
13	ТП901-4-63.83КЖИ-5.100 ал.V	Ригель Б1-1	2	4	6							4750	1)
14	-КЖИ-5.200 ал.V	" Б1-1а	4	4	4							4580	1)
		РЕ-50											
9	1.442.1-1 Вып.1	Плита покрытия 1П1-2АIVт-П	13	19	25							4725	5)
10	ТП901-4-63.83КЖИ-4.100 ал.V	то же 1П1-2АIVт-Па	1	1	1							4500	
11	-02	" 1П1-2АIVт-Пб	1	1	1							4600	
12	1.442.1-1 Вып.3	" 1П7-2АIIIт-П	12	12	12							1500	5)
13	ТП901-4-63.83КЖИ-5.100 ал.V	Ригель Б1-1	2	4	6							4750	1)
14	-КЖИ-5.200 ал.V	" Б1-1а	4	4	4							4580	1)

Прибязан			
Инв. №			

ГИП	Филатов	
Нач.отд.	Ярославский	
Рук.груп	Алмазов	
Вед.инж.	Толстикова	
Ст.инж.	Елистратова	
Инженер	Абрамова	

ТП901-4-60.83 - КЖ

Резервуары емкостью 1400 - 2400 м³

Спецификация к схемам расположения элементов сборных конструкций резервуара РЕ-100; 75; 50 (окончание)

Стадия	Лист	Листов
Р	5	

СШОСВОДОКАНАЛПРОЕКТ

4003/6-01 7

6

Инв. № подл.	Подпись и дата	Взам. инв. №

Альбом III

Марка, поз.	Обозначение	Наименование		Кол. на исполнение * 14	19	24							Масса ед. кг.	Примеч.
		Сборочные единицы												
1	ТП901-4-63.83-КЖИ-5400 ал.V	Фундамент под колонну		4	6	8							4200	1)
2	-КЖИ-5.300-01 ал.V	Колонна		4	6	8							1700	1)
3 а	-КЖИ-3.100 ал.V	Блок угловой		4	4	4							6350	1)
3 б	-КЖУ ал.V	Угол монолитный	УМ 3	2	2	2								2)
	-КЖУ ал.V		УМ 4	2	2	2								
4	3.900-3 вып 4/82 ч.1.2	Панель стеновая	ПС1-48-64	4	4	4							7300	Бетон 66 Мр 3-100 4)
5	ТП901-4-63.83-КЖИ-2.100-03 ал.V	То же	ПС1-48-64а	4	4	4							7300	1)
6	-КЖИ-2.300-05 ал.V	"	ПС1-48-64б	1	1	1							7300	1)
7	-07	"	ПС1-48-64в	1	1	1							7300	
8	-КЖИ-2.200-03 ал.V	"	ПС2-48-64а	10	14	18							6750	1)
9	1.442.1-1 вып 1	Плита покрытия	1П1-3АIVт-П	13	19	25							4725	5)
10	ТП901-4-63.83-КЖИ-4.100-01 ал.V	То же	1П1-3АIVт-Па	1	1	1							4500	
11	03	"	1П1-3АIVт-ПБ	1	1	1							4600	
12	1.441.2.1-1 вып. 3	"	1П7-4АIIIт-П	12	12	12							1500	5)
13	ТП901-4-63.83 КЖИ-5.100-01 ал.V	Ригель	Б1-2	2	4	6							4750	1)
14	-КЖИ-5.200-01 ал.V	"	Б1-2а	4	4	4							4580	1)
XV	-КЖУ ал.VI	Стык элементов стен		8	8	8								
XIX	-КЖУ ал.VI	То же		8	12	16								
XXIII	-КЖУ ал.VI	"		4	4	4								Только совместно с поз. 3а
XXVII	-КЖУ ал.VI	"		4	4	4								
XXXIV	-КЖУ ал.VI	Камера приборов		1	1	1								
XXXV	-КЖУ ал.VI	Камера лаза		1	1	1								3)
XXXVI	-КЖУ ал.VI	то же		1	1	1								4)
	-КЖ	Днище монолитное												

* Исполнения обозначают емкость резервуара в сотнях $м^3$

1. Поверхности данных изделий, контактирующие с водой, в резервуаре хозпитьевого водоснабжения должны быть гладкими без раковин и пор.
2. При выполнении углов в монолитном железобетоне исключается поз. 3а и узлы XXIII и XXVII.
3. Только для хоз-питьевого водоснабжения.
4. Только для производственного водоснабжения
5. С защитой закладных изделий в соответствии с п. ТТ 1.3 (альбом V)
6. Отверстия в панелях поз 6 и 7 предназначены для пропуска трубопроводов с применением герметиков (серия 3.900-3 вып 2/82 узел 28) допускается пропуск трубопроводов с помощью ребристого патрубка или через сальник по серии 3.901-5. Диаметр отверстия уточняется при привязке.

ГИП	Филатов		ТП901-4-63.83-КЖ	
Нач. отд.	Ярославский			
Рук. груп.	Алмазов		Резервуары емкостью 1400 – 2400 $м^3$	Стадия Р, Лист 6, Листов
Вед. инж.	Голстикова		Спецификация к схемам расположения элементов сборных конструкций резервуара РЕ-100 м.	СОЮЗВОДОКАНАЛПРОЕКТ
Инженер	Абрамова			
Техник	Зубина			

Привязан

Инв. №

8 10-94603

Альбом III

Схема расположения элементов стен и колонн

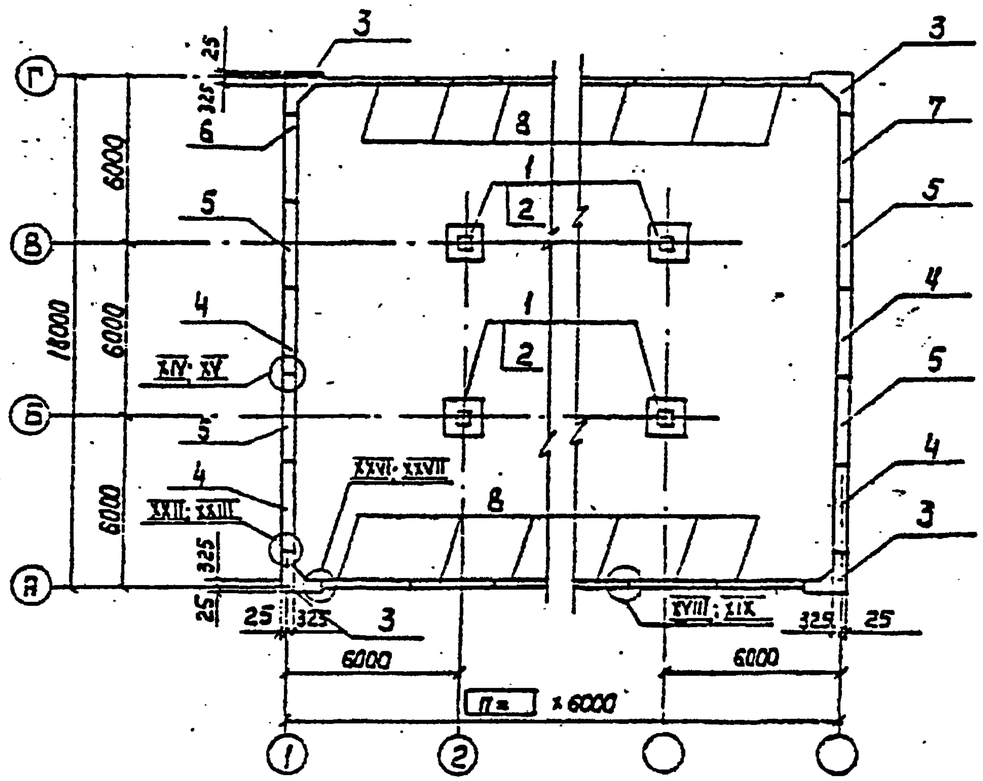

Схема расположения элементов покрытия

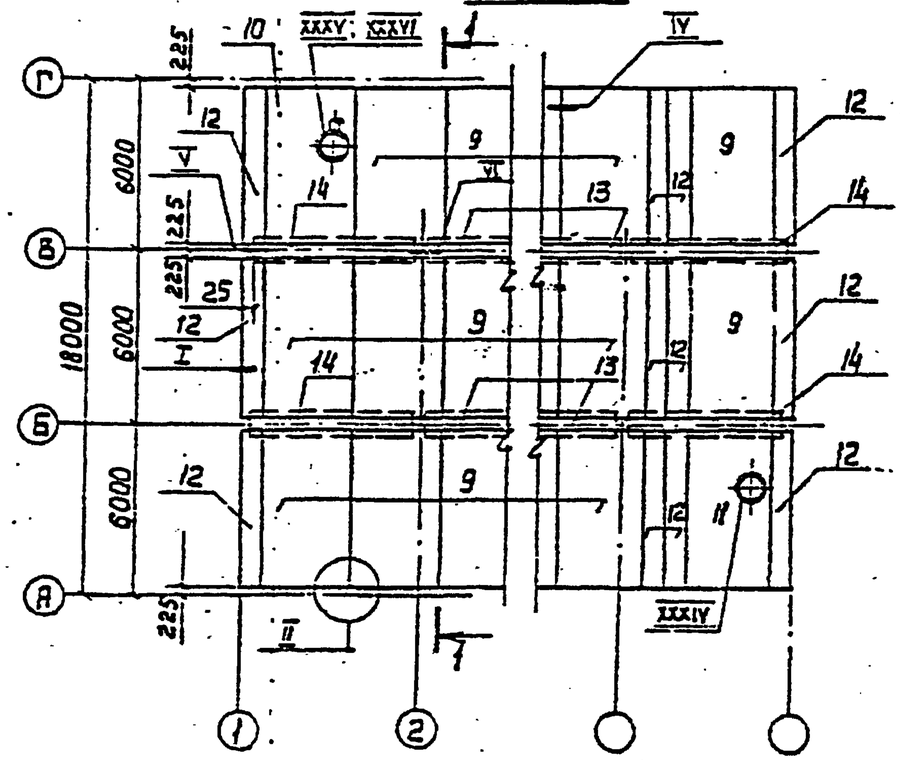

1-1

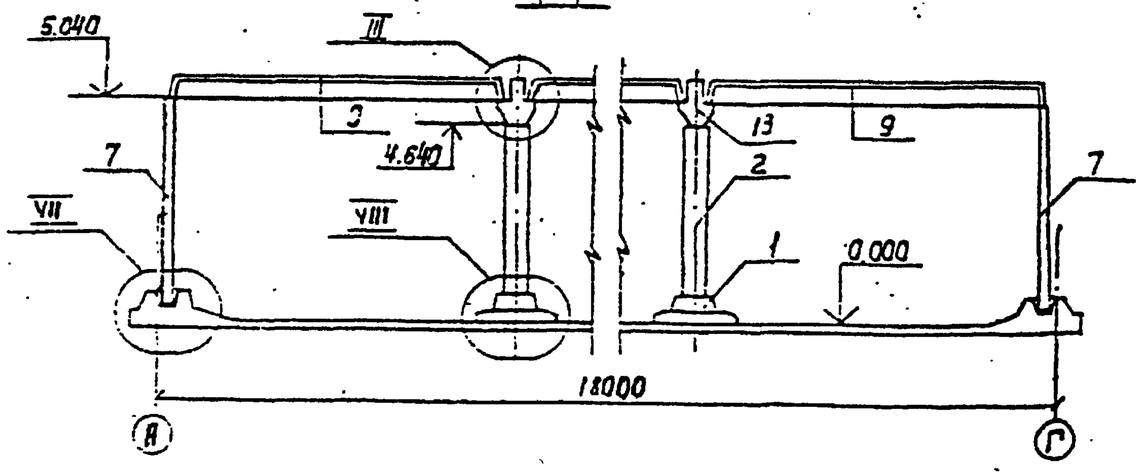

1. Стеновые панели устанавливать вертикальной гранью с петлями внутрь резервуара. После монтажа панели петли срезать, а места их установки - оштукатурить.
2. Узлы см. альбом IV.

Привязан

Инв. №

ГИП	Филатов		
Нач. отд.	Ярославский		
Рук. гр.	Ямаева		
Вед. инж.	Толстикова		
Инженер	Абсамова		

ТП 901-4-60.83-КЖ

Резервуары емкостью 1400-2400 м³

Схемы расположения элементов сборных конструкций.

Стадия	Лист	Листов
Р	7	

Союзводоканалпроект

Инв. № подл. | Подпись и дата | Взам. инв. №

400346-01 9

Инв. № подл.	Подпись и дата	Взам. инв. №

Альбом III

Формат	Зона	Поз.	Обозначение	Наименование	Кол. на исполнение* 14	19	24						Примеч.
				Сборочные единицы									
		1	3.900-3. Вып 4/82; ч 2, Кр-1	Каркас плоский	120	170	220						
А4		2	ТП901-4-63.83-КЖИ-1.002 АлV	Сетка	16	20	24						
А4		3	-КЖИ-1.003 АлV	"	4	4	4						
А4		4	-КЖИ-1.005 АлV	"	16	20	24						
А4		5	-01	"	4	4	4						
А4		6	-КЖИ-1.006 АлV	"	16	20	24						
А4		7	-КЖИ-1.007 АлV	"	16	20	24						
А4		8	-КЖИ-1.008 АлV	"	4	4	4						
А4		9	-КЖИ-1.024 АлV	"	4	7	10						
А4		10	-КЖИ-1.025 АлV	"	8	10	12						
А4			-КЖИ-7.300 АлV	Трубопровод отводящий „от"	1	1	1						
А4			-КЖИ-7.400 АлV	Трубопровод спускной „сп"	1	1	1						
				Детали									
				Арматура по ГОСТ 5781-82									
Б4		11		Ф12АIII ℓ=1310	360	420	480						1.16 кг
Б4		12		Ф12АIII ℓ=2700	4	4	4						2.40 кг
Б4		13		Ф12АIII ℓ=1700	8	8	8						1.51 кг
Б4		14		Ф12АIII ℓ=1600	4	4	4						1.42 кг
Б4		15		Ф12АIII ℓ=670	16	16	16						0.60 кг
Б4		16		Ф16АIII ℓ=1450	32	32	32						2.29 кг
Б4		17		Ф50бI ГОСТ 6727-80 ℓ=1350	48	48	48						0.19 кг
				Материалы									
				Бетон М200, Мрз 50, В6	80.0	122.0	154.0						$м^3$
				Цементный раствор М100	6.0	9.0	11.0						$м^3$
				Бетон М50 (подготовка)	31.0	45.0	50.0						$м^3$

* Исполнения обозначают емкость резервуара в сотнях $м^3$.

** Поз. 12, 13, 14 - см. ведомость деталей на листе 13.

В объем строительных конструкций трубопроводы „от" и „сп" не входят

Привязан				ТП901-4-60.83-КЖ	
Инв. №					
Гип	Филатов			Резервуары емкостью 1400 - 2400 $м^3$	Стадия: Р; Лист: 8; Листов:
Нач. отд.	Чеслав				
Рук. груп.	Аллазов				
Ст. инж.	Гелерикова			Днище. Спецификация элементов (начало)	Союзводоканалпроект
Инженер	Абдалова				

Инв. № подл. 10-9465001

Инв. № подл.	Подпись и дата	Взам. инв. №

Альбом III

Формат	Зона	Поз.	Обозначение	Наименование	Кол. на исполнение* 14	19	24						Примеч.
				Переменные данные для исполнений									
				РЕ - 100									
				Сборочные единицы									
А4		18	ТП901-4-63.83-КЖИ-1.100-01 ОВ	Каркас пространственный	4	4	4						
А4		19	-03	"	20	24	28						
А3		20	-КЖИ-1.001-01 ОВ	Сетка	20	20	20						
А4		21	-КЖИ-1.004 ОВ	"	8	12	16						
А4		22	-КЖИ-1.009 ОВ	"	4	7	10						
А4		23	-КЖИ-1.010 ОВ	"	8	10	12						
А4		24	-КЖИ-1.024-01 ОВ	"	2	4	6						
А4		25	-02	"	4	6	8						
А4		26	-КЖИ-1.025-01	"	4	6	8						
А4		27	-02	"	8	8	8						
А3		28	-КЖИ-1.001-05 ОВ	"	20	20	20						
				РЕ-75									
				Сборочные единицы									
А4		18	-КЖИ-1.100-01 ОВ	Каркас пространственный	4	4	4						
А4		19	-03	"	20	24	28						
А3		20	-КЖИ-1.001-01 ОВ	Сетка	20	20	20						
А4		21	-КЖИ-1.004-01 ОВ	"	8	12	16						
А4		22	-КЖИ-1.026 ОВ	"	4	7	10						
А4		23	-01	"	8	10	12						
А4		24	-КЖИ-1.024 ОВ	"	2	4	6						
А4		25	-02	"	4	6	8						
А4		26	-КЖИ-1.025 ОВ	"	4	6	8						
А4		27	-02	"	8	8	8						
А3		28	-КЖИ-1.001-05 ОВ	"	20	20	20						
				РЕ-50									
				Сборочные единицы									
А4		21	-КЖИ-1.004-02 ОВ	Сетка	8	12	16						
				поз.18-20и22-28 см. спецификацию РЕ -75									
				РЕ-100М									
				Сборочные единицы									
А4		18	-КЖИ-1.100 ОВ	Каркас пространственный	4	4	4						
А4		19	-02	"	20	24	28						
А3		20	-КЖИ-1.001 ОВ	Сетка	20	20	20						
А4		21	-КЖИ-1.004 ОВ	"	8	12	16						
А4		22,24	-КЖИ-1.009 ОВ	"	6	11	16						
А4		23,25	-КЖИ-1.010 ОВ	"	12	16	20						
А4		27	-01	"	8	8	8						
А4		26	-КЖИ-1.011 ОВ	"	4	6	8						
А3		28	-КЖИ-1.001-04 ОВ	"	20	20	20						

Гип	Филатов		ТП 901-4-60.83-КЖ
Нач.отд.	Ростовский		
Рук.гр.	Алмазов		Резервуары емкостью 1400 - 2400 м³ — Стадия: Р; Лист: 9; Листов:
Вед.инж.	Шилова		Днище. Спецификация элементов (железобетонные) — СПКЗБ/ШКАНА/ПРОЕКТ
Инж.	Ревуненко		

Привязан

Инв. №

II 10-94600/1

01

Альбом III

Марка резервуара	Изделия арматурные															Общий расход кг
	Арматура класса															
	А-III										Вр-I					
	ГОСТ 5781-82										ГОСТ 6727-80					
	Ф6	Ф8	Ф10	Ф12	Ф14	Ф16	Ф18			Итого	Ф4	Ф5			Итого	
РЕ-100-14	600.0	901,5	532.8	881,4	1238.0	1886.1	923.0			6962.8	94.5	298.0			392.5	7355,3
РЕ-100-19	825.3	1054,5	788.5	1020.6	1435.2	2243.2	1384.6			8751.9	135.6	381.8			517.4	9269.3
РЕ-100-24	1050.6	1207.5	1044,2	1159.8	1632.4	2600.3	1846.2			10541.0	176.7	456.6			642.3	11183,3
РЕ-75-14	778.3	901.5	182.9	881.5	1238.0	2615.2				6598.2	129.6	298.0			427.6	7025,8
РЕ-75-19	1065.6	1054,5	274,4	1020.7	1435.2	3337.0				8207,4	186.4	381.3			568.2	8775,6
РЕ-75-24	1392.9	1207.5	365.9	1160.0	1632,4	4053.8				9817,5	243.2	455.6			832.0	10849,5
РЕ-50-14	778.3	901.5	182.9	1291.7	1238.0	1886.1				6279.3	129.6	298.0			427.6	6706,9
РЕ-50-19	1085.6	1054.5	274.4	1636.0	1435.2	2243.2				7728.9	186.4	381.8			568.2	8297,1
РЕ-50-24	1392.9	1207.5	365.9	1980.3	1632,4	2600.3				9179.5	243.2	465.6			708.8	9888,3
РЕ-100м-14	445.7	671.9	1302.1	881,5	1238.0	1886.1	923.0			7348.3	44.2	298.0			342.2	7690,5
РЕ-100м-19	506,4	785,3	1994.9	1020.7	1435.2	2243.2	1384.6			9270.3	63.6	381.8			445.4	9715,7
РЕ-100м-24	767,1	898.7	2287.7	1160.0	1632,4	2500.3	1846.2			11192.4	83.0	465.6			548.6	11741,0

Инв. № подл. | Подпись и дата | Взам. инв. №

Привязан

Инв. №

ГИП	Филатов		
Нач. отд.	Ясинский		
Рук. гр.	Алмазов		
Вед. инж.	Тепловская		
Инженер	Абрамова		

ТП 901-4-60.83-КЖ

Резервуары емкостью 1400 - 2400 м³

Днище. Ведомость расхода стали.

Стадия	Лист	Листов
Р	10	

СОЮЗВОДОКАНАЛПРОЕКТ

Ц00346-01 12

Альбом II

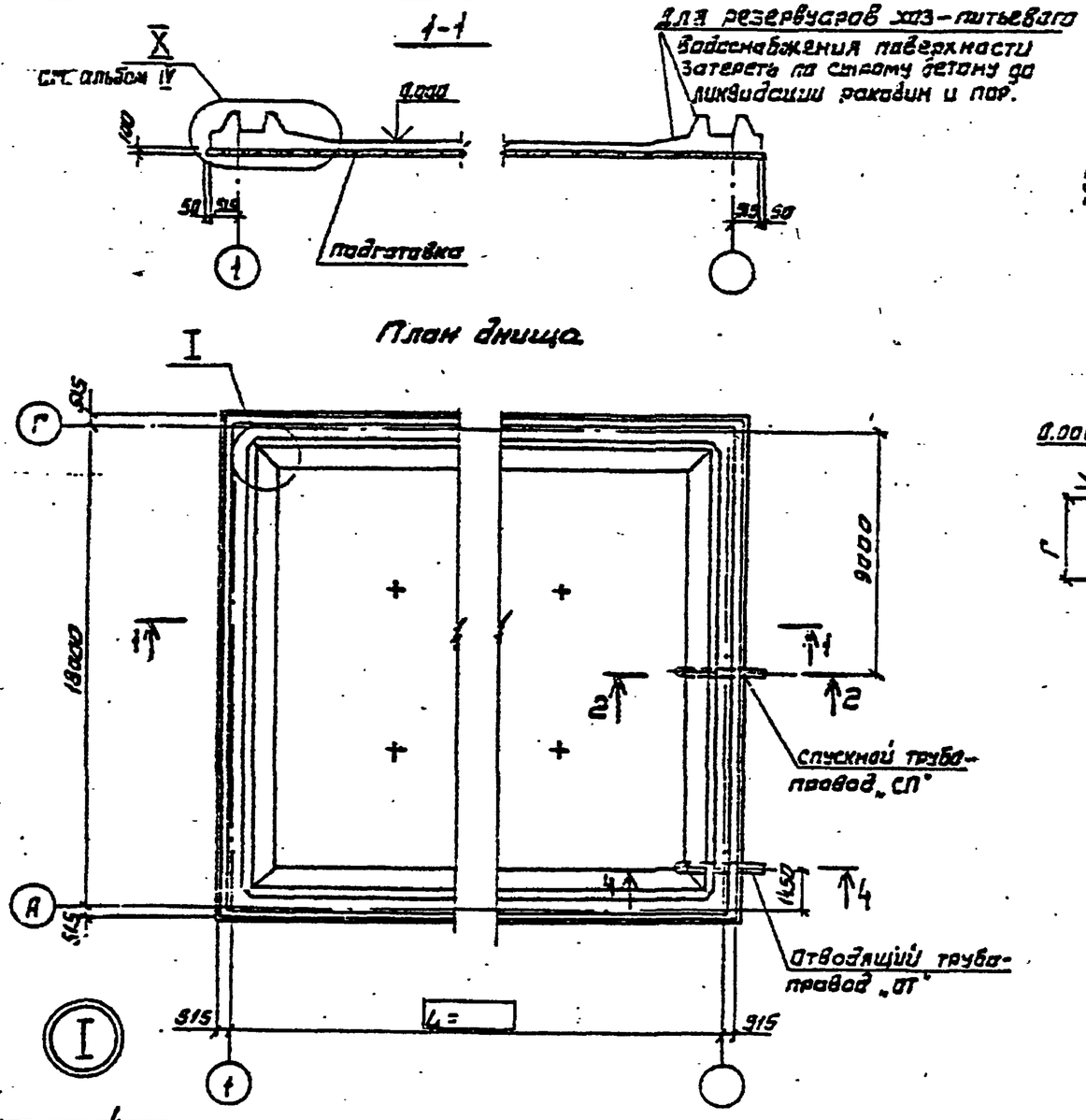

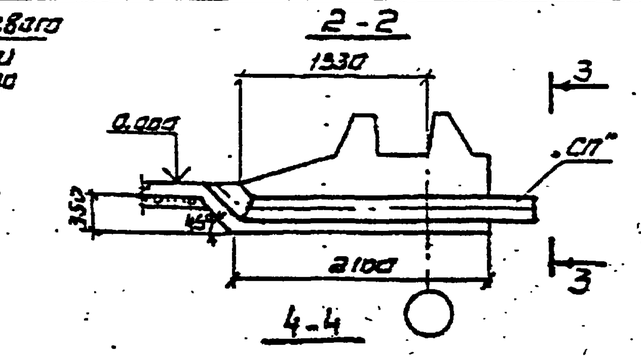

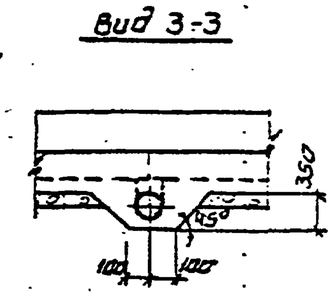

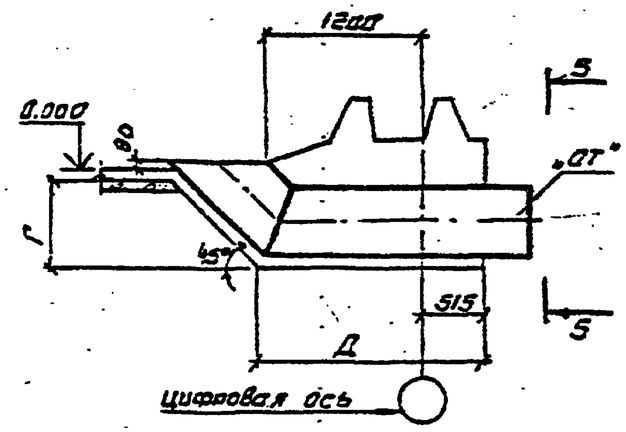

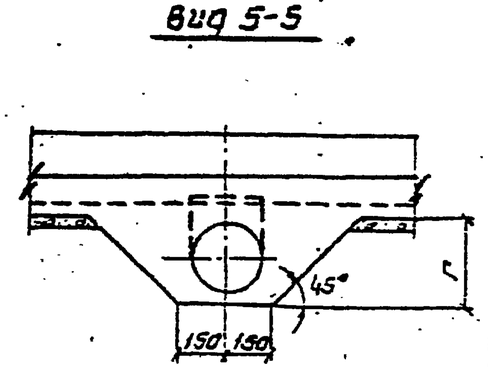

Диаметр трубопровода от	Размеры в мм	
	Г	Д
200	350	2100
300	450	1750
400	550	1800

Бетонирование днища вести непрерывно

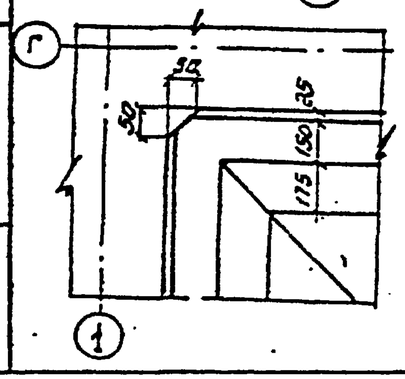

Гип	Филатов		
Нач. отд	Ярославский		
Рук. гр.	Алмазов		
Вед. инж.	Толстикова		
Инженер	Абрамова		

Привязан

Инв. №

ТП901-4-60.83-КЖ

Резервуары емкостью 1400 - 2400 м³

Днище: Опалубочный чертеж

Стадия	Лист	Листов
Р	11	

СОЮЗВОДОКАНАЛПРОЕКТ

400346-01 .13

Инв. № подл. | Подпись и дата | Взам. инв. №

Изм. Синицына

Альбом III

План раскладки нижних сеток

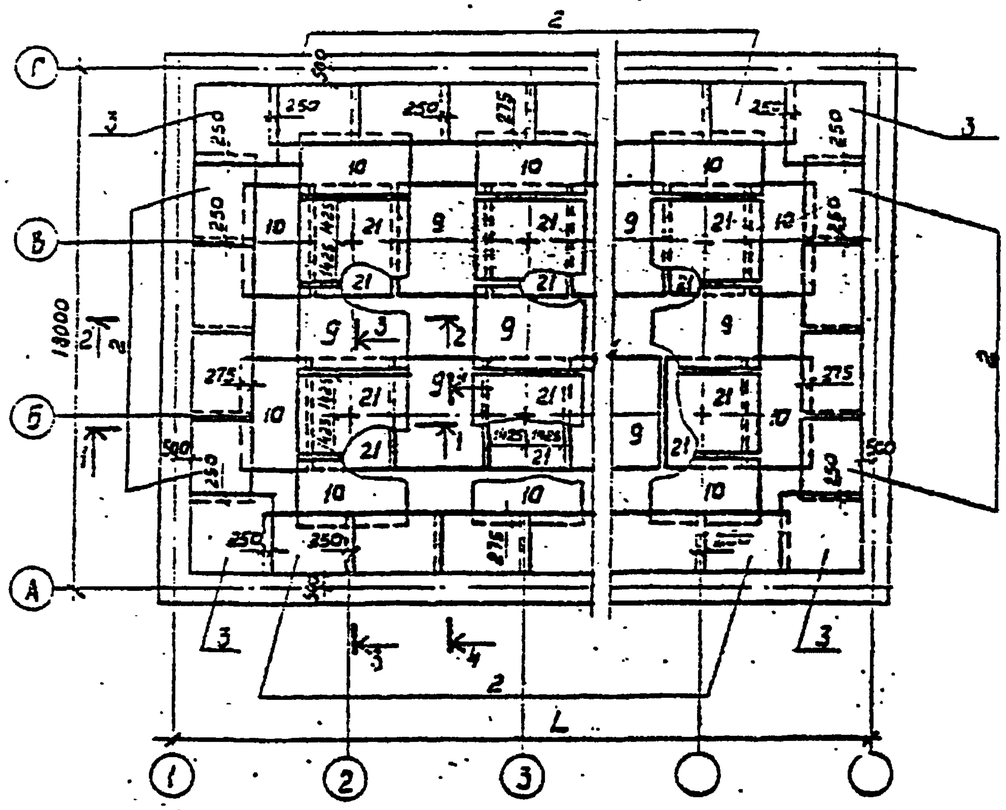

План раскладки верхних сеток

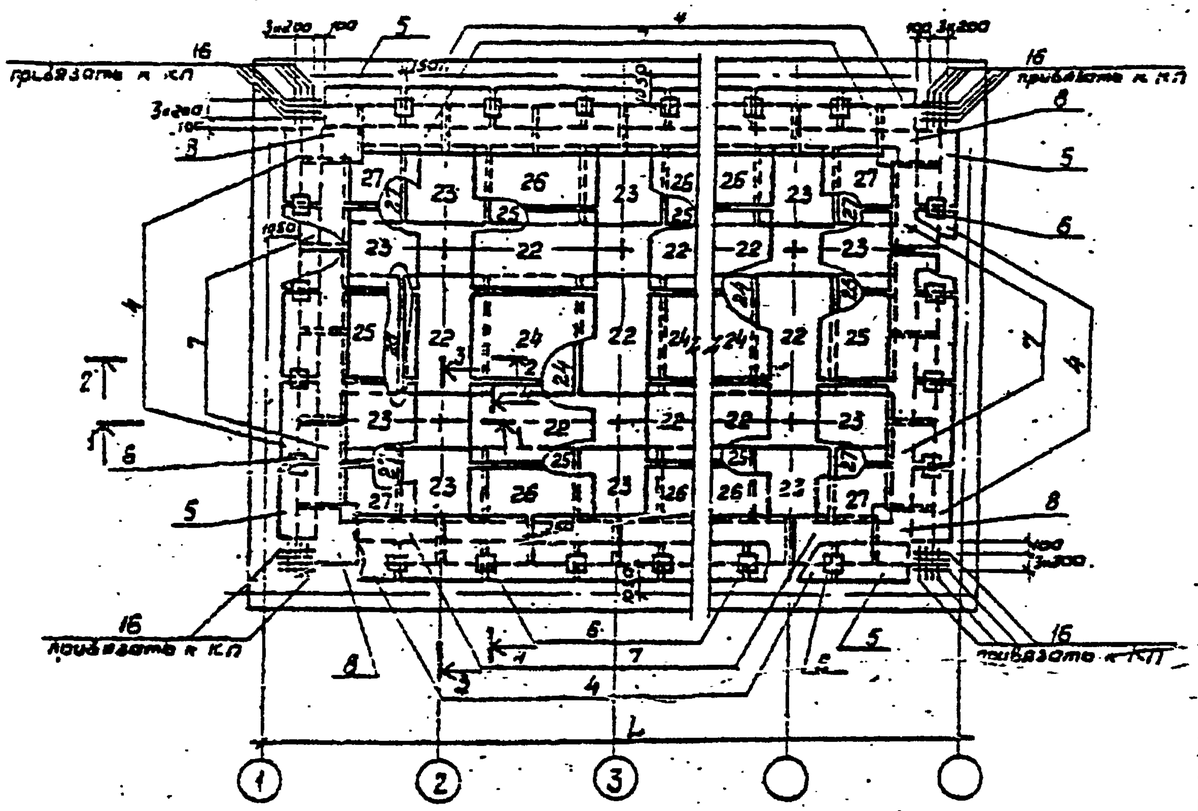

План раскладки хомутов-фиксаторов

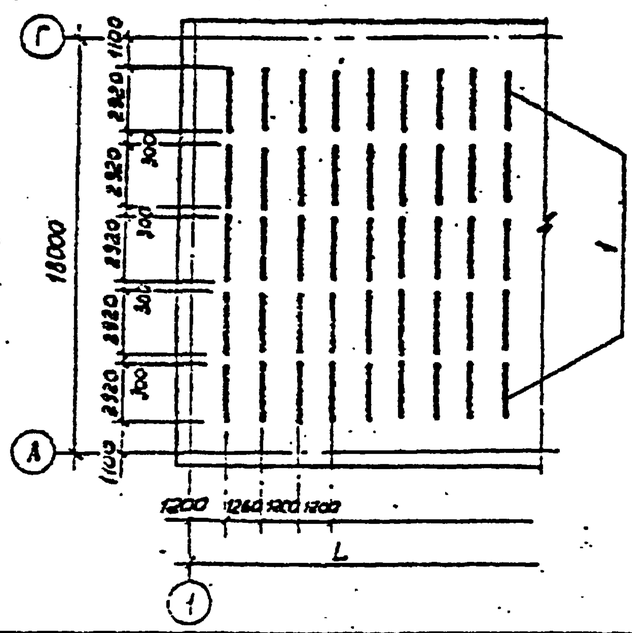

1. В месте прохода труб стержни сеток днища, попадающие на края трубы, отогнуть, пересекающие трубу, разрезать, их концы приварить к трубе.
2. Разрезы см. лист 14.
3. Размер L см. лист 11.

Привязан				ТП 901-4-60.83-КЖ	
	Гип	Филатов		Резервуары цилиндрические 1400 – 2400 м³	Стадия: Р; Лист: 12; Листов: -
	Нач.отд.	Гроховский			
	Рук.гр.	Алмазов			
	Вед.инж.	Тарасова		Днище. План раскладки нижних, верхних сеток и фиксаторов (поз. 1)	СОЮЗВОДОКАНАЛПРОЕКТ
	Инж.	Абазова			
Инв. №					

Инв. № подл. | Подпись и дата | Взам. инв. №

Альбом III

Фрагмент раскладки верхних сеток

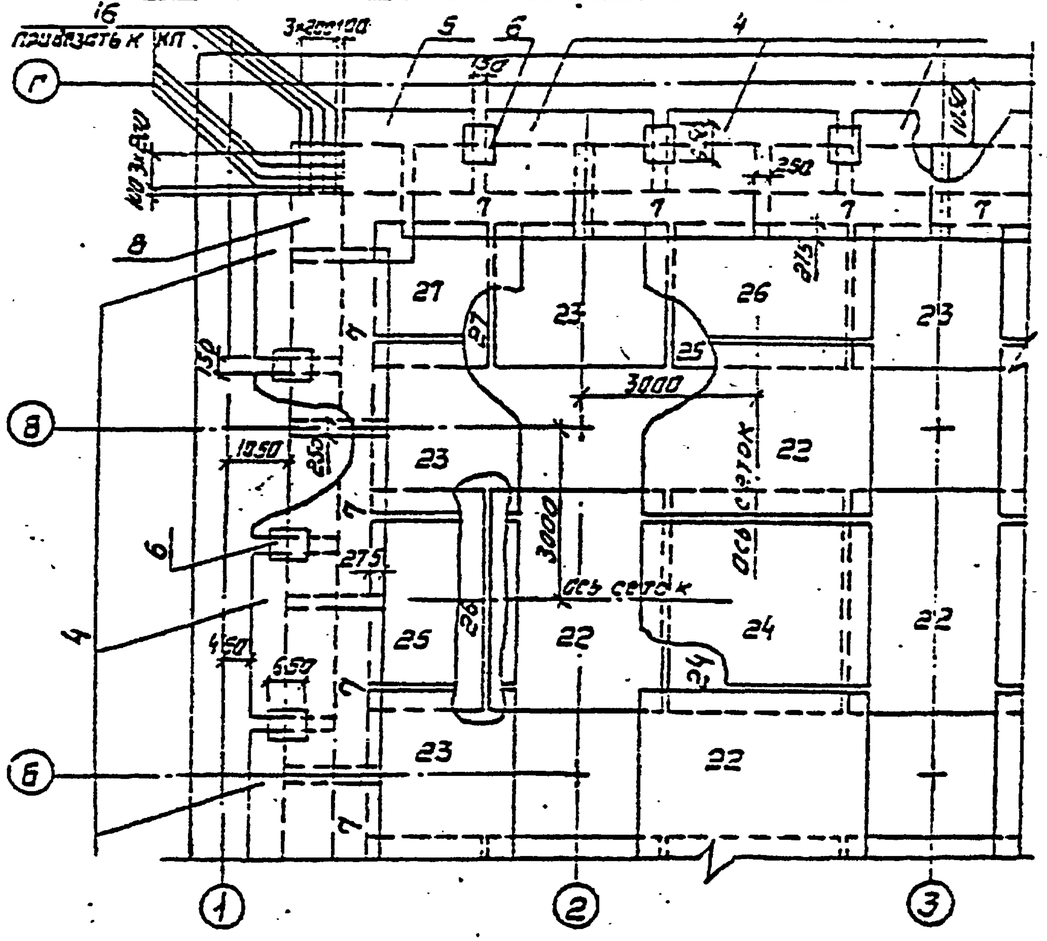

План раскладки каркасов

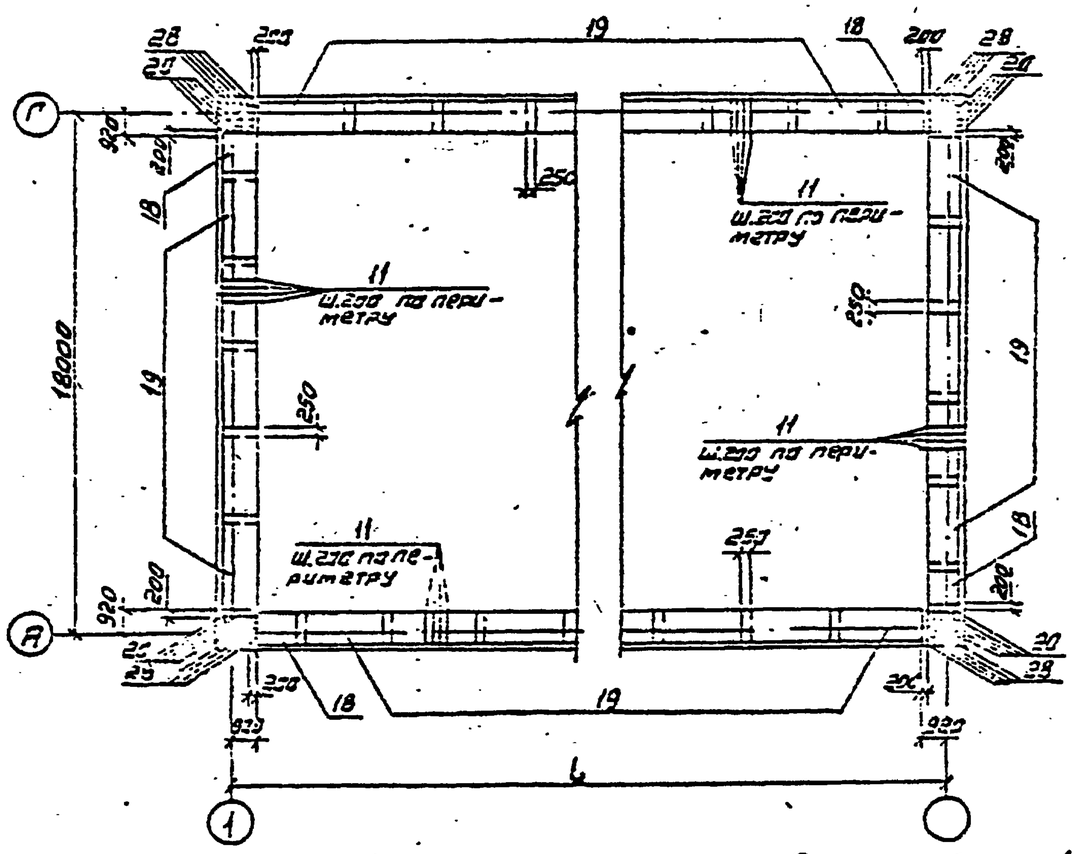

Сопряжение каркасов в углу

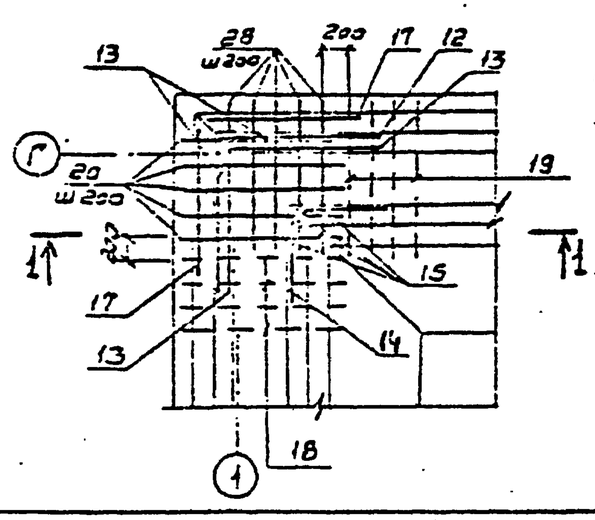

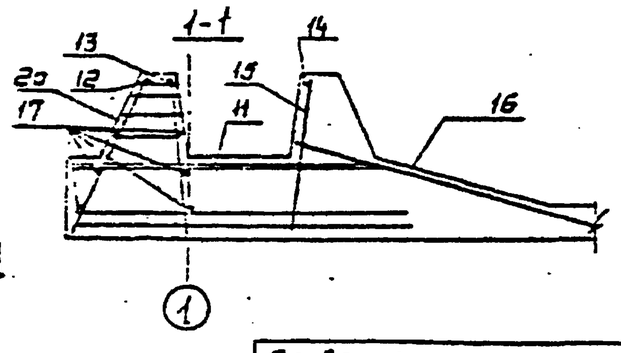

1. Стержни поз. 11-17 привязать к КП
2 Размер L см. лист 11

Ведомость деталей

поз.	эскиз
12	1350; 1350
13	350; 1350
14	800; 300

Привязан			Гип	Фуламов		ТП901-4-60.83-КЖ	
			Нач отд	Зарембович			
			Рук груп	Алмазов		Резервуары емкостью 1400 - 2400 м³	Стадия Р / Лист 13 / Листов
			Вед инж	Голенкова		Днище. Фрагмент раскладки верхних сеток. План раскладки каркасов	Союзводоканалпроект
			Инженер	Абрамова			
Инв №							

Инв № подл. | Подпись и дата | Взам. инв №

400346-01 15

Альбом III

Разрез 1-1

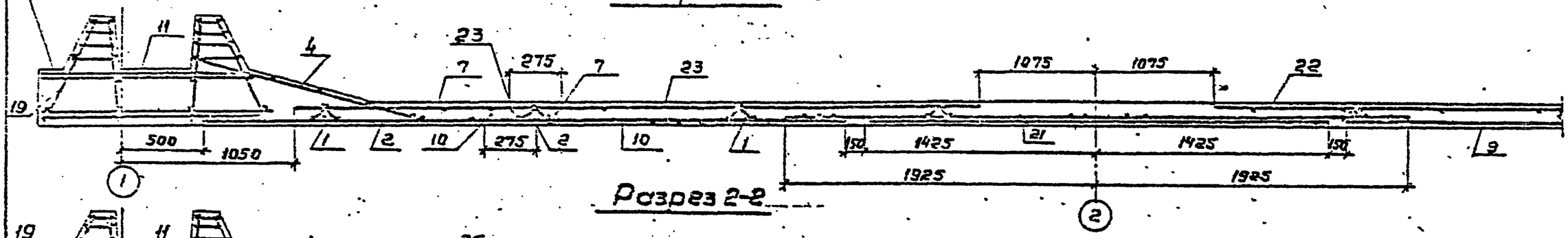

Разрез 2-2

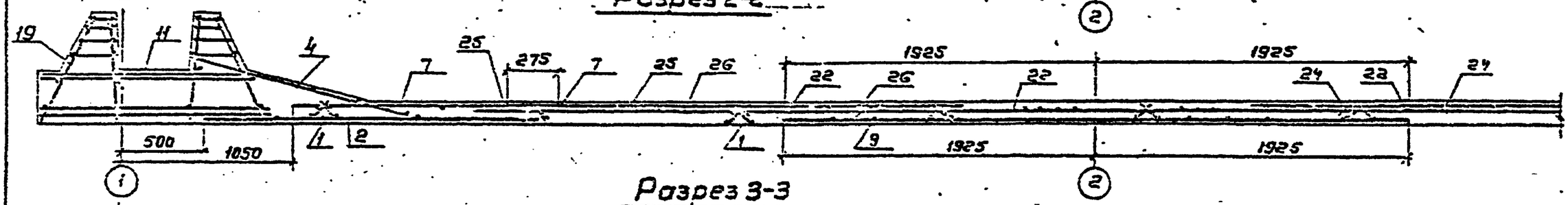

Разрез 3-3

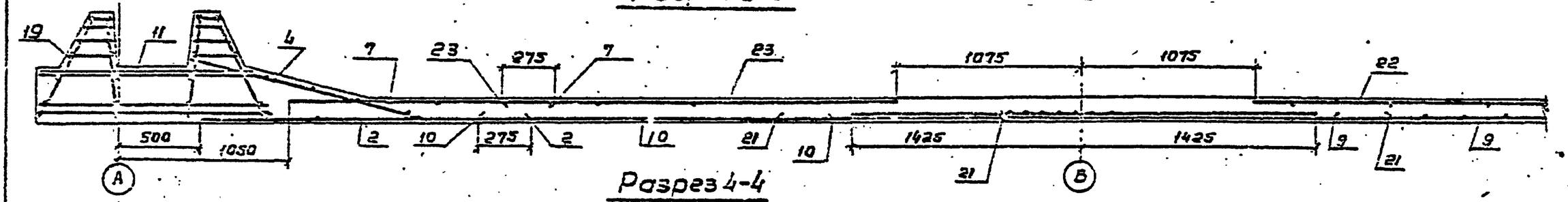

Разрез 4-4

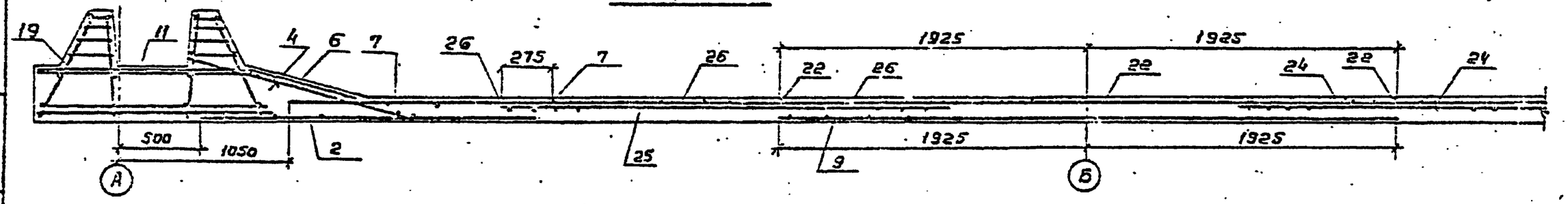

Защитный слой для нижней арматуры, равный 35мм, обеспечивается установкой „бетонных сухариков" требуемой толщины, для верхней арматуры – 20мм каркасами – фиксаторами (поз. 1).

Привязан				ТП901-4-60.83-КЖ	
	ГИП	Филатов		Резервуары емкостью 1400–2400 м³	Стадия: Р; Лист: 14; Листов: -
	Нач.отд.	Дреславкин			
	Р.инж.гр.	Данилов		Днище. Разрезы	
	Зав.лабор.	Толстикова			
	Инженер	Абанова			
Инв. №					

Подпись и дата

Взамен инв. №

Инв. № подл.

Ц00346-01 (16)