ТИПОВОЙ ПРОЕКТ
901-3-176

БЛОК ВХОДНЫХ УСТРОЙСТВ И КОНТАКТНЫХ ОСВЕТЛИТЕЛЕЙ С БАРАБАННЫМИ СЕТКАМИ ДЛЯ СТАНЦИИ ОЧИСТКИ ВОДЫ ПОВЕРХНОСТНЫХ ИСТОЧНИКОВ

С СОДЕРЖАНИЕМ ВЗВЕШЕННЫХ ВЕЩЕСТВ ДО 150 мг/л

ПРОИЗВОДИТЕЛЬНОСТЬЮ 50 тыс. м³/сутки

АЛЬБОМ VI

Часть 1 - ОТДЕЛЕНИЕ КОНТАКТНЫХ ОСВЕТЛИТЕЛЕЙ

				Привязан
Инв. №:				

ТИПОВОЙ ПРОЕКТ
901-3-176

БЛОК ВХОДНЫХ УСТРОЙСТВ И КОНТАКТНЫХ ОСВЕТЛИТЕЛЕЙ С БАРАБАННЫМИ СЕТКАМИ

ДЛЯ СТАНЦИИ ОЧИСТКИ ВОДЫ ПОВЕРХНОСТНЫХ ИСТОЧНИКОВ

С СОДЕРЖАНИЕМ ВЗВЕШЕННЫХ ВЕЩЕСТВ ДО 150 мг/л

ПРОИЗВОДИТЕЛЬНОСТЬЮ 50 ТЫС. $м^3$/СУТКИ

СОСТАВ ПРОЕКТА:

Альбом I - Архитектурно-строительная часть отделения контактных осветлителей.
Альбом II - Технологическая, санитарно-техническая части отделения контактных осветлителей.
Альбом III - Электротехническая часть. Связь и сигнализация отделения контактных осветлителей.
Альбом IV - Задание заводам-изготовителям на низковольтные комплектные устройства и щиты автоматизации отделения контактных осветлителей.
Альбом V - Архитектурно-строительная, технологическая, санитарно-техническая, электротехническая части отделения барабанных сеток
Альбом VI - Строительные изделия Часть 1- отделение контактных осветлителей.
Часть 2- отделение барабанных сеток
Альбом VII - Ведомости потребности в материалах. Часть 1- отделение контактных осветлителей.
Часть 2- отделение барабанных сеток.
Альбом VIII - Заказные спецификации. Часть 1- отделение контактных осветлителей.
Часть 2- отделение барабанных сеток.
Альбом IX - Сметы. Часть 1- отделение контактных осветлителей.
Часть 2- отделение барабанных сеток.

АЛЬБОМ VI

Часть 1- отделение контактных осветлителей

УТВЕРЖДЕН ГОСГРАЖДАНСТРОЕМ
ПРИКАЗ №: 297 от 31 октября 1980 г.
ВВЕДЕН В ДЕЙСТВИЕ
ЦНИИЭП ИНЖЕНЕРНОГО ОБОРУДОВАНИЯ
ПРИКАЗ №: 77 от 25 июня 1982 г.

РАЗРАБОТАН
ЦНИИЭП инженерного оборудования
городов, жилых и общественных зданий
Главный инженер института А. Кетаов
Главный инженер проекта Л. Розанова

18308-06

				Привязан	
Инв. №:					

Альбом VII ч. 1

Типовой проект 901-3-176

Формат	Обозначение	Наименование	Стр.	Примечание
		Ведомость листов выпуска	3	
	ТП 901-3- КЖИ-К1, 2, 3, 9	Колонны К1 (К72-4а) К2 (К72-4б); К3 (К72-4в)	4	
	-К4÷7	Колонны К4 (К72-16а); К5 (К72-16б) КФ18-1а; К72-16б	5	
	К10	Колонна К10 (1,020-1,2-1,02)	6	
	-БС1	Балки БС1 (16ДР12-2АIVа; 16ДР12-3АIVа)	7	
	-БС2	Балка БС2 (16ДР12-3АIVа; 2БДР12-6АIVа)		
	-П2	Плита П2 (ПГ-2АIVТ-а; ПГ-3АIVТ-а)	8	
	-П3	Плита П3 (ПГ-2АIVТ-в; ПГ-3АIVТ-в)		
	-П4	Плита П4 (ПГ-2АIVТ-б; ПГ-3АIVТ-б)	9	
	-МС1÷МС4	Соединительные элементы		
	-П8; П9	Плиты П8 (ПТ57-12-1); П9 (ПТ57-10-1)	10	
	-П10; П11	Плиты П10 (ПТ60-12-1); П11 (ПТ60-10-1)		
	-БО1; БО2	Балки БО1 (БО1-1); БО2 (БО1-1к)	11	
	-П20	Плита П20 (ИП5-1-1)		
	-С1	Сетка арматурная С1	12	
	-С2	Сетка арматурная С2		
	-С3	Сетка арматурная С3	13	
	-С4	Сетка арматурная С4		
	-КР1÷КР4	Каркасы плоские КР1÷КР4	14	
	-КПо1	Каркас пространственный КПо1	15	
	-КПо2	Каркас пространственный КПо2		
	Со1, Со2	Сетки арматурные Со1; Со2	16	
	-Со3	Сетка арматурная Со3	17	
	-Со4	Сетка арматурная Со4		
	-Со5	Сетка арматурная Со5	18	
	-Со6	Сетка арматурная Со6		
	-Со7	Сетка арматурная Со8	19	
	-А1	Анкерный болт А1		
		см. продолжение		

Формат	Обозначение	Наименование	Стр.	Примечание
		Продолжение		
	КЖИ-Со13	Сетка арматурная Со13	20	
	-Со12	Сетка арматурная Со12		
	-ПСо1	Панель стеновая ПСо1 (ПС1-42-62-А)	21	
	-ПСо2	Панель стеновая ПСо2 (ПС1-42-62-Б)	22	
	-ПСо3; ПСо4	Панели стеновые ПСо3 (ПС1-42-62-В) ПСо7 (ПС1-42-62-В)	23	
	-ПСо5	Панель стеновая ПСо5 (ПС1-42-62-Е)	24	
	-ПСо7	Панель стеновая ПСо7 (ПСо7-1-1)		
	-ПСо8	Панель стеновая ПСо8 (ПСо7-1-2)	25	
	-ПСо9; ПСо14	Панели стеновые ПСо9 (ПСо7-1-3); ПСо14 (ПСо7-1-4)		
	-ПСо6; 10; 12; 13	Панели стеновые ПСо6; ПСо10; ПСо12 ПСо13 (ПСо7-1)	26	
	-ПСо15; 16	Панели стеновые ПСо15; ПСо16 (ПС1-42-62)		
	-ПСо11	Панель стеновая ПСо11 (ПС1-42-62-Е)	27	
	-ПСо7-1	Панель стеновая ПСо7-1	28	
	-ЛТо1	Лоток ЛТо1 (ЛТ2-18-1)	29	
	-ЛТМ1; ЛТМ2	Лоток монолитный ЛТМ1; ЛТМ2	30	
	-ЗДИ-1	Изделие закладное ЗДИ-1	31	
	-КРо1	КРо1		
	-ЗДИ-2	Изделие закладное ЗДИ-2	32	
	-КРо2	КРо2		

Н. контр.	Кузнецов		ТП 901-3-176 -КЖИ
Провер.	Бабикова		Ведомость листов выпуска
Ст. инж.	Петровнина		Стадия / Лист / Листов
ГИП	Кузнецов		ЦНИИЭП инженерного оборудования г. Москва
Гл. конст.	Шапиро		
Нач. отд.	Красавин		

Инв. № подл. | Подпись и дата | Взам. инв. №

Копировал Антипова Формат 12

Типовой проект 901-3-176 Альбом VIII

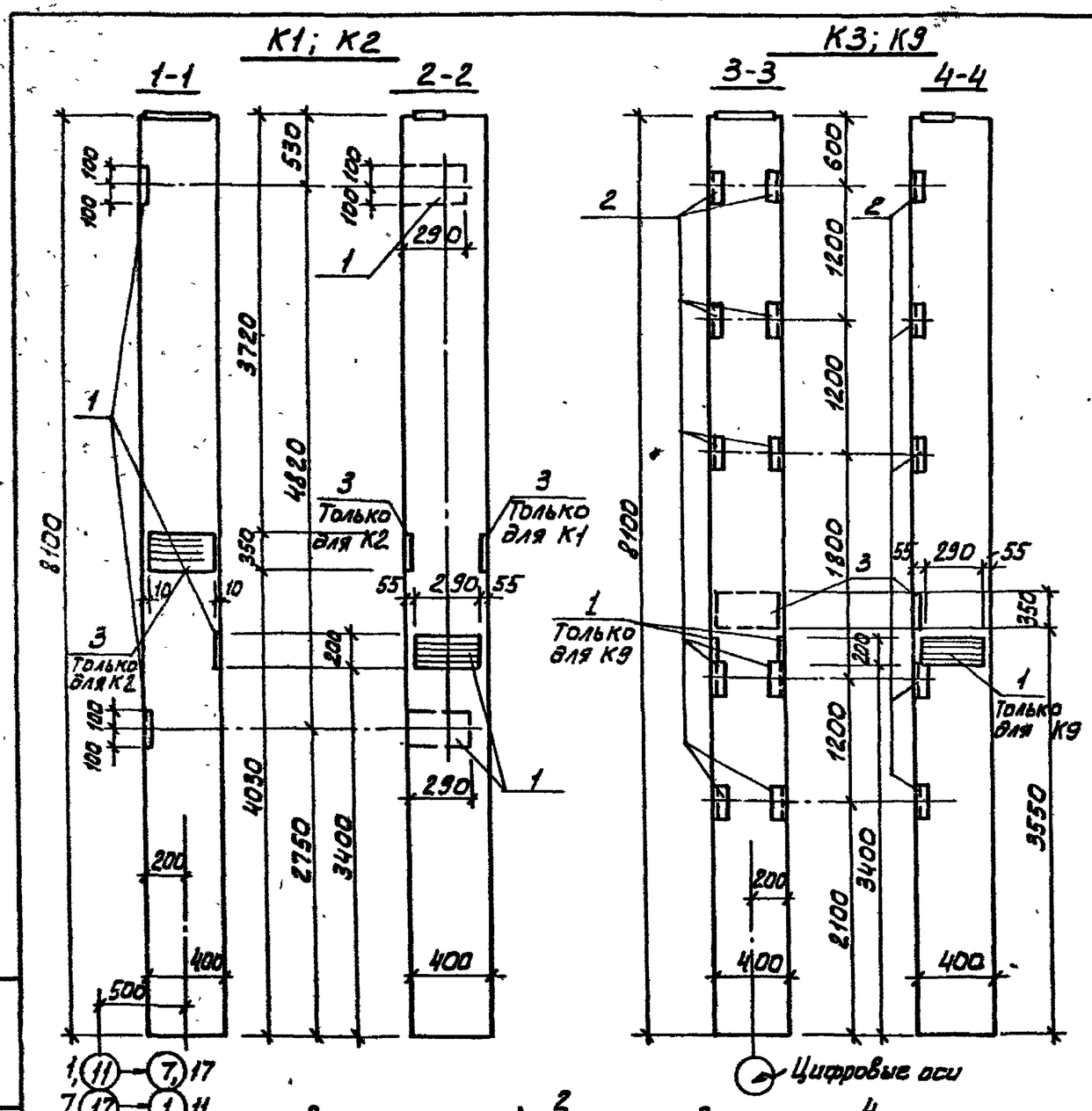

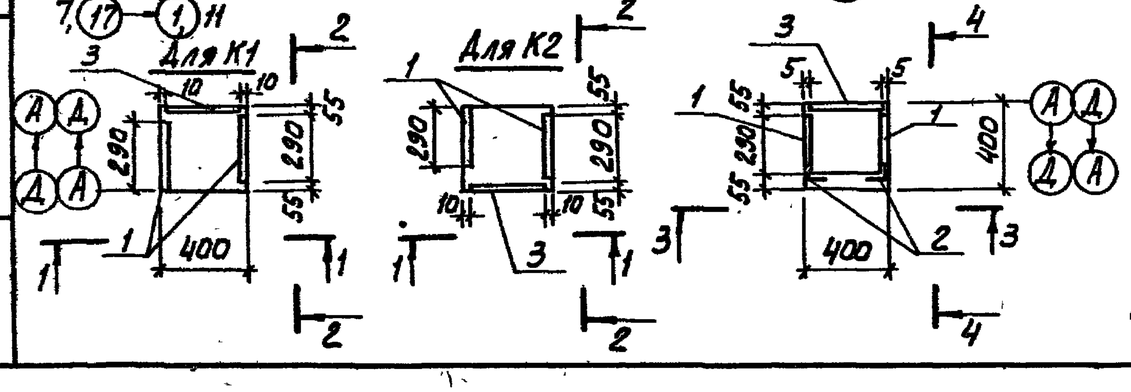

Формат	Зона	Поз	Обозначение	Наименование	Кол.	Примечание
				Документация		
			1.423-3. Вып. 1	Колонна К72-4		
				Дополнительные сборочные единицы		
				К1; К2		
		1	1.423-3. Вып. 2	Изделие закладное М1-12	3	6,0 кг
		3	КЭ-01-58. Вып. 1	Изделие закладное МД1	1	34,0 кг
				К3		
				Дополнительные сборочные единицы		
		2	1.423-3. Вып. 2	Изделие закладное М1-14	5	1,8 кг
		3	КЭ-01-58. Вып. 1	Изделие закладное МД1	1	34,0 кг
				К9		
				Дополнительные сборочные единицы		
		2	1.423-3. Вып. 2	Изделие закладное М1-14	5	1,8 кг
		3	КЭ-01-58. Вып. 1	Изделие закладное МД1	1	34,0 кг
		1	1.423-3. Вып. 2	Изделие закладное М1-12	2	6,0 кг

Н. контр.	Кузнецов	
Провер.	Бабикова	
Ст. инж.	Петровнина	
ГИП	Кузнецов	
Гл. констр.	Шапиро	
Нач. отд.	Красавин	

ТП 901-3-176 КЖИ К1÷3,9

Колонны:
К1 (К72-4а)
К2 (К72-4б)
К3 (К72-4в)
К9 (К72-4д)

Стадия	Масса	Масштаб
Р	3300	
Лист	Листов:	

ЦНИИЭП инженерного оборудования г. Москва

12308-06

Инв. № подл. | Подпись и дата | Взам. инв. №

Типовой проект 901-3-176 Альбом III ч.1

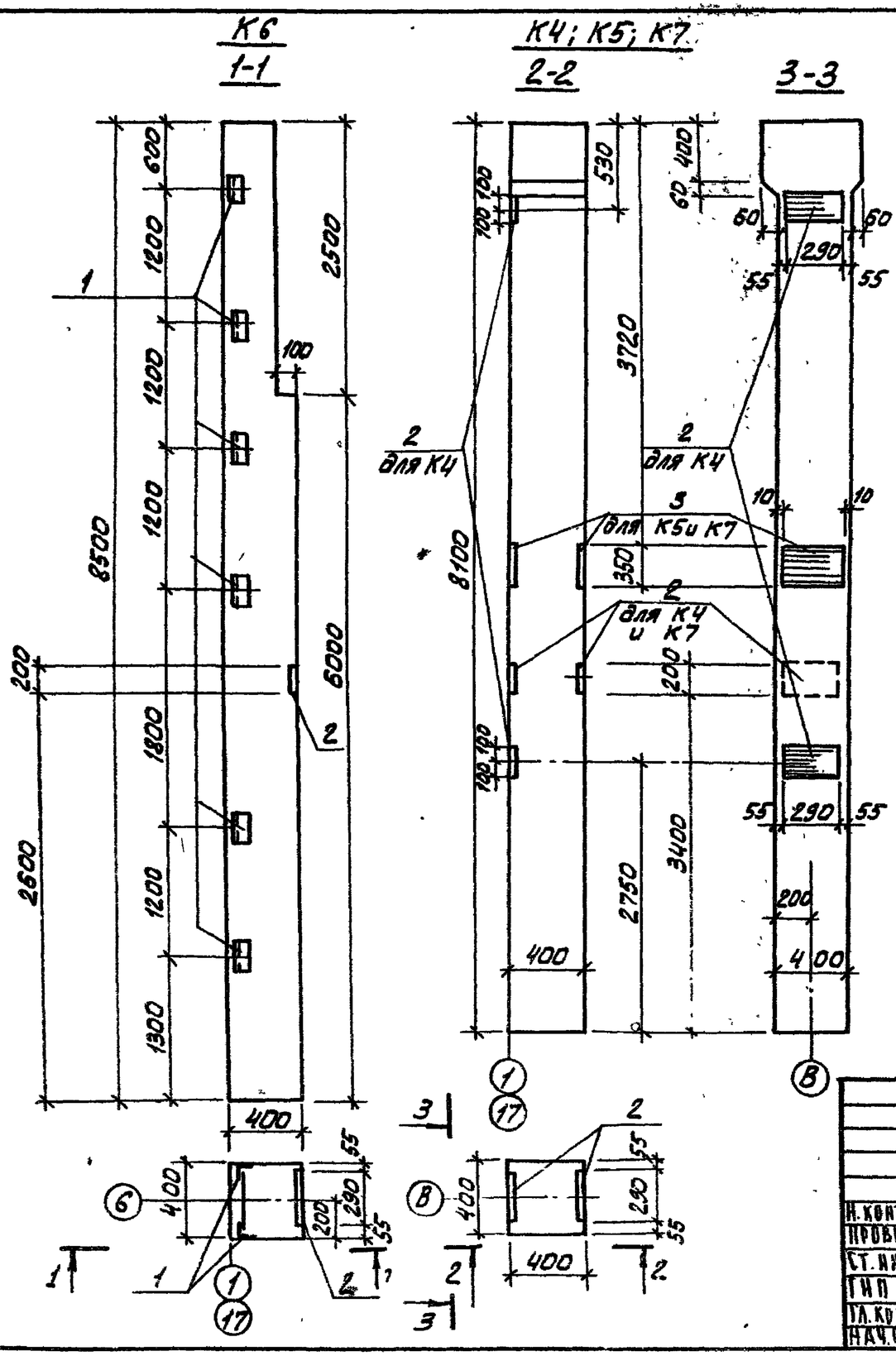

Формат	Зона	Поз.	Обозначение	Наименование	Кол.	Примечание
				Документация		
			✓ 460-75. Вып. 1-1	Колонна КФ18-1		
				Дополнительные сборочные единицы		
				К6		
		1	460-75. Вып. 1-2	Изделие закладное МН9	6	2.2кг
				Документация		
			✓ 1.423-3. Вып. 1	Колонна К72-16		
				Дополнительные сборочные единицы		
				К4		
		2	1.423-3. Вып. 2	Изделие закладное М1-12	4	6.0кг
				К5		
		3	1.423-3. Вып. 2	Изделие закладное НМ1-10	2	13,6кг
				К7		
		2	1.423-3 Вып.2	Изделие закладное М1-12	2	6,0кг
		3	1.423-3 Вып.2	Изделие закладное НМ1-10	2	13,6кг

Н. контр.	Кузнецов		
Провер.	Бабикова		
Ст. инж.	Петровнина		
ГИП	Кузнецов		
Гл. конст.	Шапиро		
Нач. отд.	Красавин		

ТП 901-3-176 КЖИ-К4÷7

Колонны:
К4 (К72-16а)
К5 (К72-16б)
К6 (КФ18-1а)
К7 (К72-16в)

Стадия	Масса	Масштаб
Р		
Лист	Листов	

ЦНИИЭП инженерного оборудования в Москве

Инв. № подл. | Подпись и дата | Взам. инв. №

Т.303-00

Формат	Зона	Позиц.	Обозначение	Наименование	Кол.	Примеч.
				Документация		
			1.020-1.2-1. 02	2КД 3.36		1778кг
				Дополнительные сборочные единицы		
		1		Н10		
		1	1.020-1. 2-5 14-07	МН18	1	16.77кг

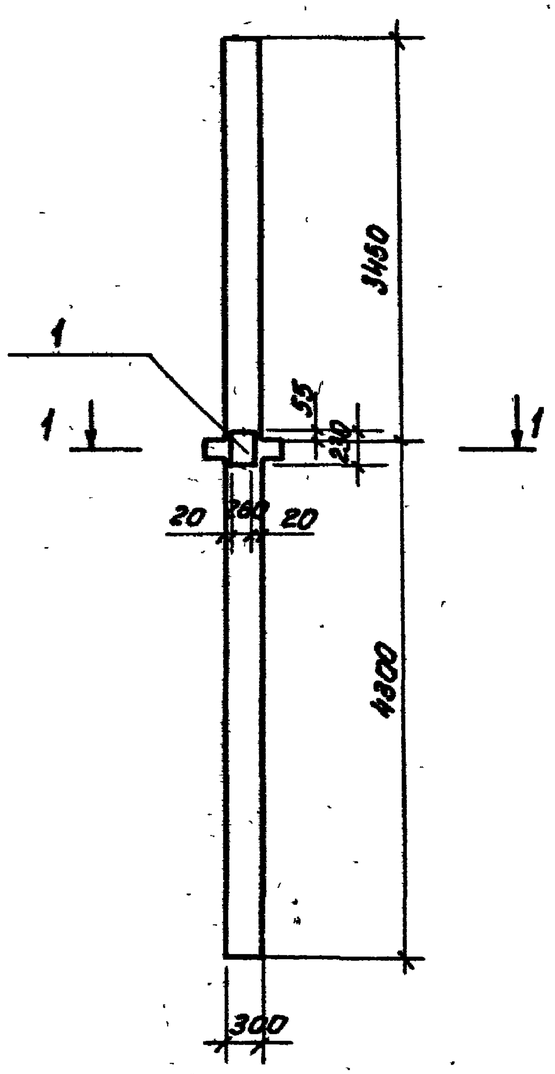

Разрез 1-1

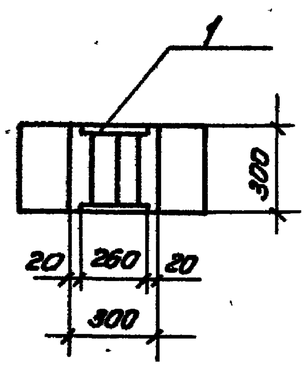

1. Материал закладной детали сталь марки ВСт3 по ГОСТ 380-71.*
2. Закладные изделия должны быть оцинкованы слоем 150 мкм способом металлизации в процессе изготовления.

Н. конструктор	Кузнецов		
Провер.	Петровнина		
Вед. инж.	Бабикова		
ГИП	Кузнецов		
Гл. конструктор	Шапиро		
Нач. отд.	Красавин		

ТП 901-3-176 КЖИ К10

Колонна К10 (1.020-1.2-1.02)

Стадия	Масса	Масштаб
Р	1778кг	

Лист | Листов

ЦНИИЭП инженерного оборудования г. Москва

12308-06

Инв. № подл. | Подпись и дата | Взам. инв. №

Альбом VII вып.1

Типовой проект 901-3-176

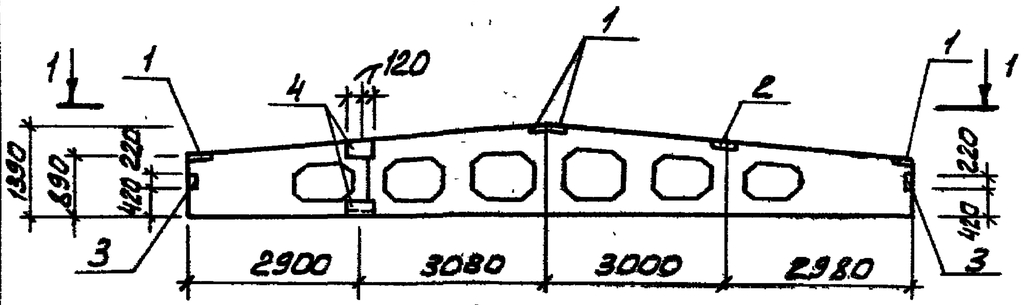

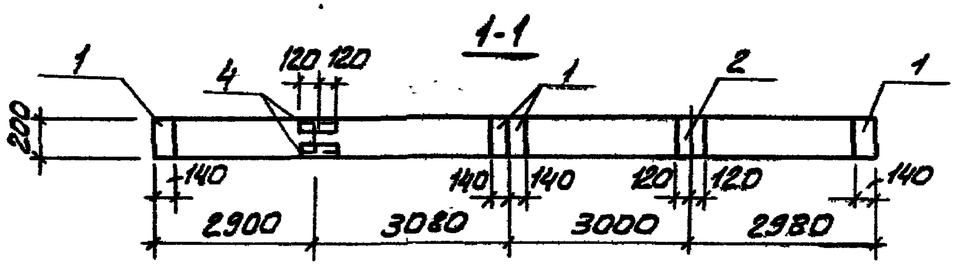

Формат	Зона	Поз.	Обозначение	Наименование	Кол.	Примечание
				Документация		
			1.462-3. Вып.1	Балка стропильная 1БДР12-2АIV;	1БДР12-3АIV	
				Дополнительные сборочные единицы		
				БС1		
		1	1.462-3. Доп. к Вып.1÷VII	Изделие закладное М4-1-2	4	1,4 кг
		2	1.462-3, доп. к Вып.1÷VII	М4-3-3	1	2,4 кг
		3	1.462-3. Вып. II	М4-10-1	2	5,1 кг
		4	1.462-3. Вып. II	М4-10-2	2	6,0 кг

Условная марка	Снеговой район	Марка по проекту
БС1	II; III	1БДР12-2АIV
	IV	1БДР12-3АIV

Н. контр.	Кузнецов	
Провер.	Бабикова	
Ст. инж.	Петровнина	
ГИП	Кузнецов	
Гл. констр.	Шапиро	
Нач. отд.	Красавин	

ТП 901-3-176 КЖИ-БС1

Балка стропильная БС1 (1БДР12-2АIVа) (1БДР12-3АIVа)

Стадия	Масса	Масштаб
Р	4700	1:100
Лист	Листов:	

ЦНИИЭП инженерного оборудования г. Москва

Альбом VII вып.1

Типовой проект 901-3-176

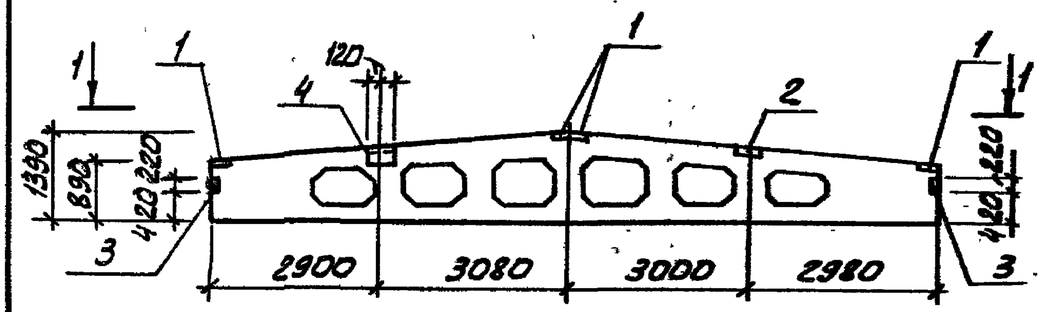

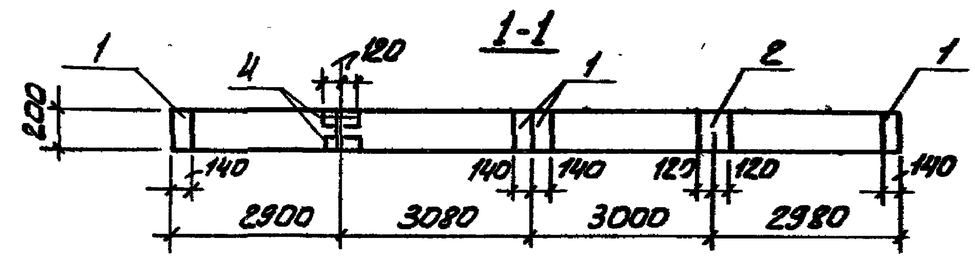

Формат	Зона	Поз.	Обозначение	Наименование	Кол.	Примечание
				Документация		
			1.462-3. Вып.1	Балка стропильная 1БДР12-3АIV;	2БДР12-6АIV	
				Дополнительные сборочные единицы		
				БС2		
		1	1.462-3, доп. к Вып.1÷VII	Изделие закладное М4-1-2	4	1,4 кг
		2	1.462-3, доп. к Вып.1÷VII	М4-3-3	1	2,4 кг
		3	1.462-3. Вып. II	М4-10-1	2	5,1 кг
		4	1.462-3 Вып. II	М4-10-2	1	6,0 кг

Условная марка	Снеговой район	Марка по проекту
БС2	II; III	1БДР12-3АIV
	IV	2БДР12-6АIV

Н. контр.	Кузнецов	
Провер.	Бабикова	
Ст. инж.	Петровнина	
ГИП	Кузнецов	
Гл. констр.	Шапиро	
Нач. отд.	Красавин	

ТП 901-3-176 КЖИ-БС2

Балка стропильная БС2 (1БДР12-3АIVа) (2БДР12-6АIVа)

Стадия	Масса	Масштаб
Р	4700	1:100
Лист:	Листов:	

ЦНИИЭП инженерного оборудования г. Москва

Инв. № подл. | Подпись и дата | Взам. инв. №

18308-06

Типовой проект 901-3-176 Альбом VIII

Разрез 1-1

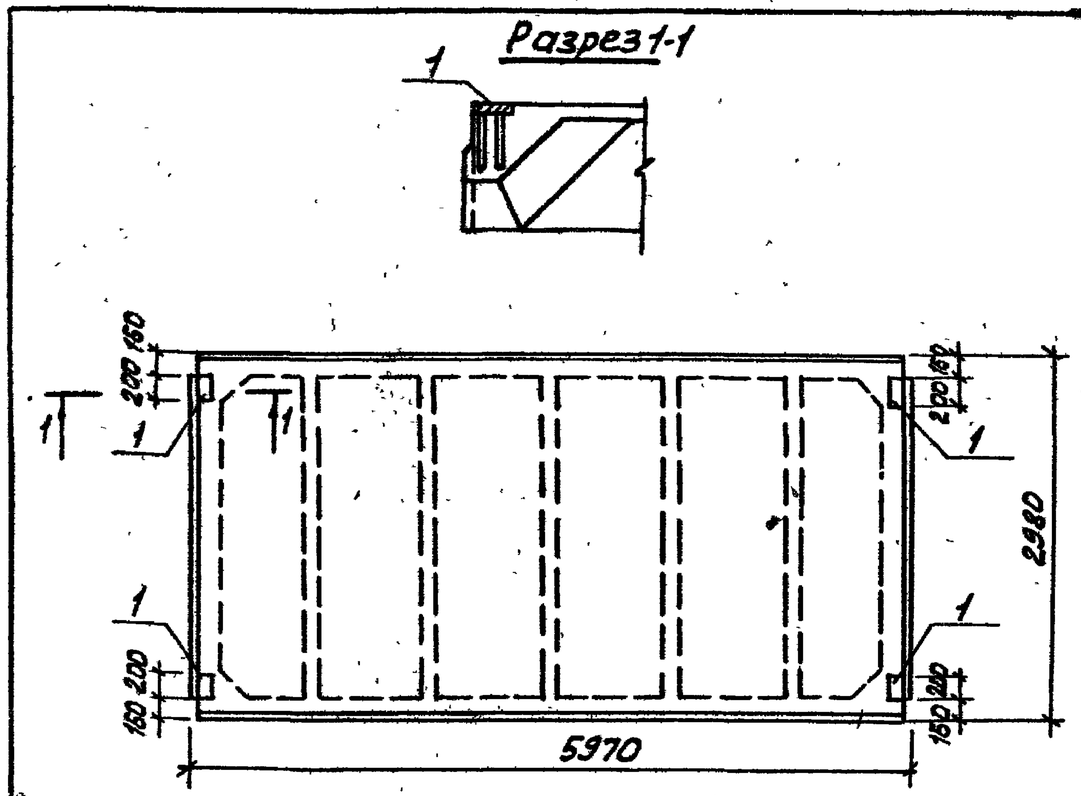

Формат	Зона	Поз.	Обозначение	Наименование	Кол.	Примечание
				Документация		
			ГОСТ 22701.1-77	Плита покрытия ПГ-2АIVТ	ПГ-3АIVТ	
				Дополнительные сборочные	единицы	
				П2		
		1	ГОСТ 22701.5-77	Изделие закладное М8	4	6,8 кг

Условная марка	Снеговой район	Марка по проекту
П2	II; III;	ПГ-2АIVТ
	IV	ПГ-3АIVТ

Закладные детали должны быть оцинкованы слоем 150 МКМ способом металлизации в процессе изготовления.

Н. контр.	Кузнецов		
Провер.	Бабикова		
Ст. инж.	Петровнина		
ГИП	Кузнецов		
Гл. констр.	Шапиро		
Нач. отд.	Красавин		

ТП 901-3-176 КЖИ-П2

П2 ПЛИТА (ПГ-2А IV-Т-а) (ПГ-3А IV-Т-а)

Стадия	Масса	Масштаб
Р	2650	

Лист: Листов:

ЦНИИЭП инженерного оборудования г. Москва

Инв. № подл. | Подпись и дата | Взам. инв. №

Типовой проект 901-3-176 Альбом VIII

Разрез 1-1

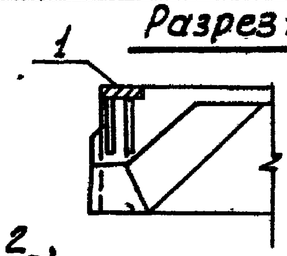

Разрез 2-2

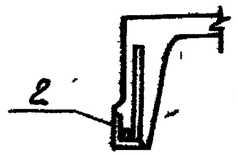

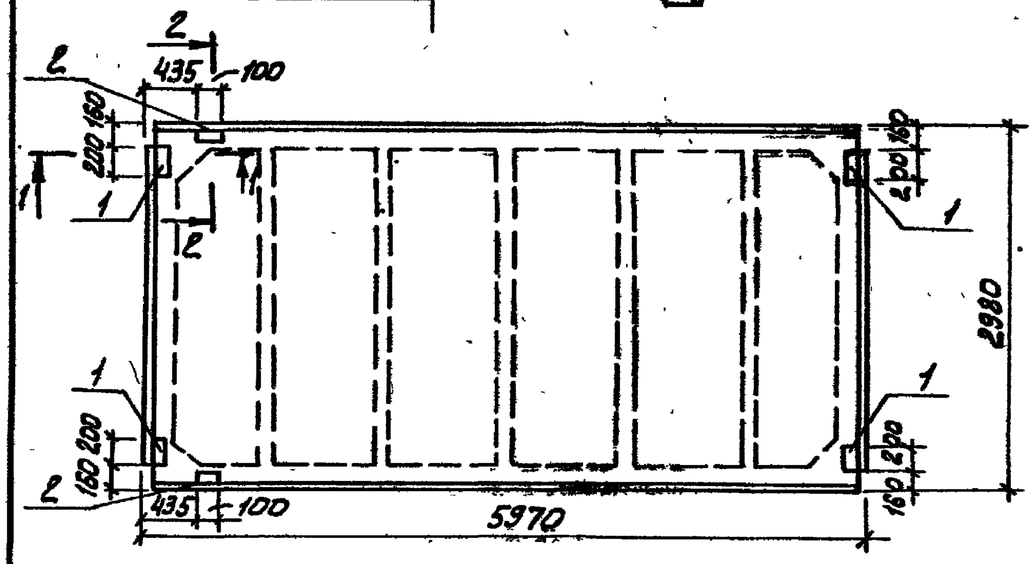

Формат	Зона	Поз.	Обозначение	Наименование	Кол.	Примечание
				Документация		
			ГОСТ 22701.1-77	Плита покрытия ПГ-2АIVТ;	ПГ-3АIVТ	
				Дополнительные сборочные	единицы	
				П3		
		2	ГОСТ 22701.1-77	Изделие закладное М9	2	2,5 кг
		1	ГОСТ 22701.5-77	М8	4	6,8 кг

Условная марка	Снеговой район	Марка по проекту
П3	II; III	ПГ-2АIVТ
	IV	ПГ-3АIVТ

Закладные изделия должны быть оцинкованы слоем 150 МКМ способом металлизации в процессе изготовления.

Н. контр.	Кузнецов		
Провер.	Бабикова		
Ст. инж.	Петровнина		
ГИП	Кузнецов		
Гл. констр.	Шапиро		
Нач. отд.	Красавин		

ТП 901-3-176 КЖИ-П3

П3 ПЛИТА (ПГ-2А IV-Т-в) (ПГ-3А IV-Т-в)

Стадия	Масса	Масштаб
Р	2650	

Лист Листов:

ЦНИИЭП инженерного оборудования г. Москва

Инв. № подл. | Подпись и дата | Взам. инв. №

18302-06

Типовой проект 901-3-176 Альбом VIII т.1

Разрез 1-1

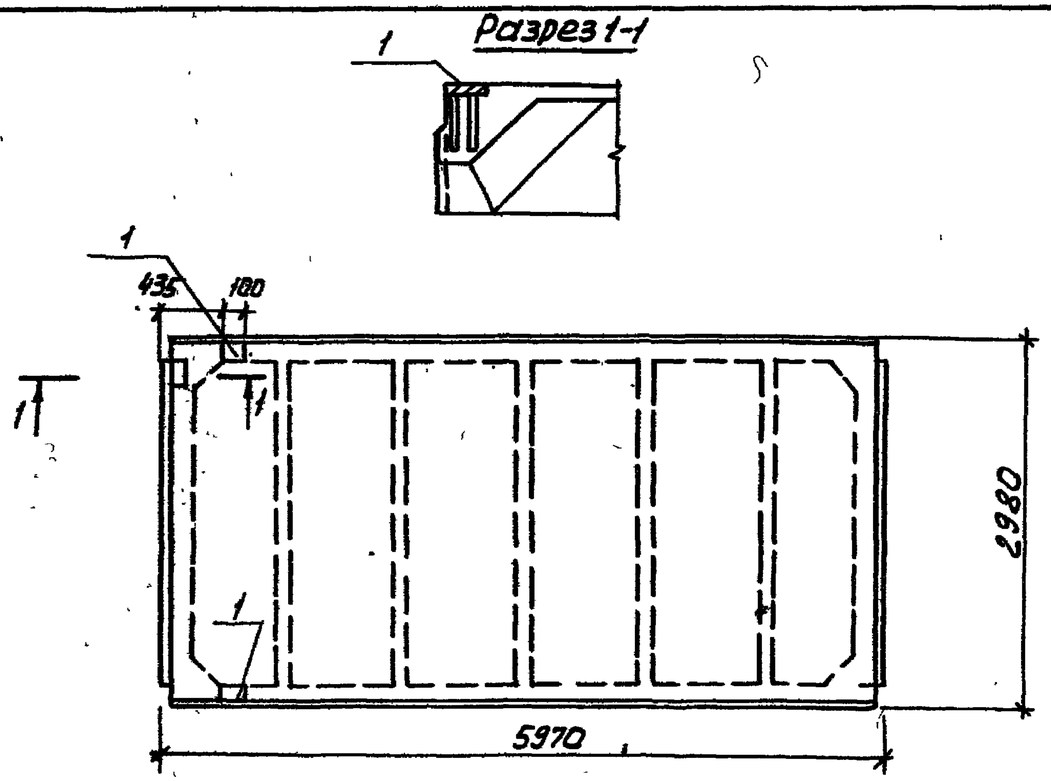

Формат	Зона	Поз.	Обозначение	Наименование	Кол.	Примечание
				Документация		
			ГОСТ 22701.1-77	Плита покрытия ПГ-2А IV Т; ПГ-3А IV Т		
				Дополнительные сборочные единицы		
				П4		
		1	ГОСТ 22701.1-77	Изделие закладное М9	2	2.5 кг

Условная марка	Снеговой район	Марка по проекту
П4	II; III	ПГ-2А IV Т
	IV	ПГ-3А IV Т

Закладные изделия должны быть оцинкованы слоем 150 мкм способом металлизации в процессе изготовления.

Н. контр.	Кузнецов	
Провер.	Бабикова	
Ст. инж.	Петровнина	
ГИП	Кузнецов	
Гл. констр.	Шапиро	
Нач. отд.	Красавин	

ТП 901-3-176 КЖИ-П4

Панта (ПГ-2А IV Т-а) (ПГ-3А IV Т-а) П4

Стадия	Масса	Масштаб
Р	2650	
Лит.	Листов	

ЦНИИЭП инженерного оборудования г. Москва

Инв. № подл. | Подпись и дата | Взам. инв. №

Типовой проект 901-3-176 Альбом VIII т.1

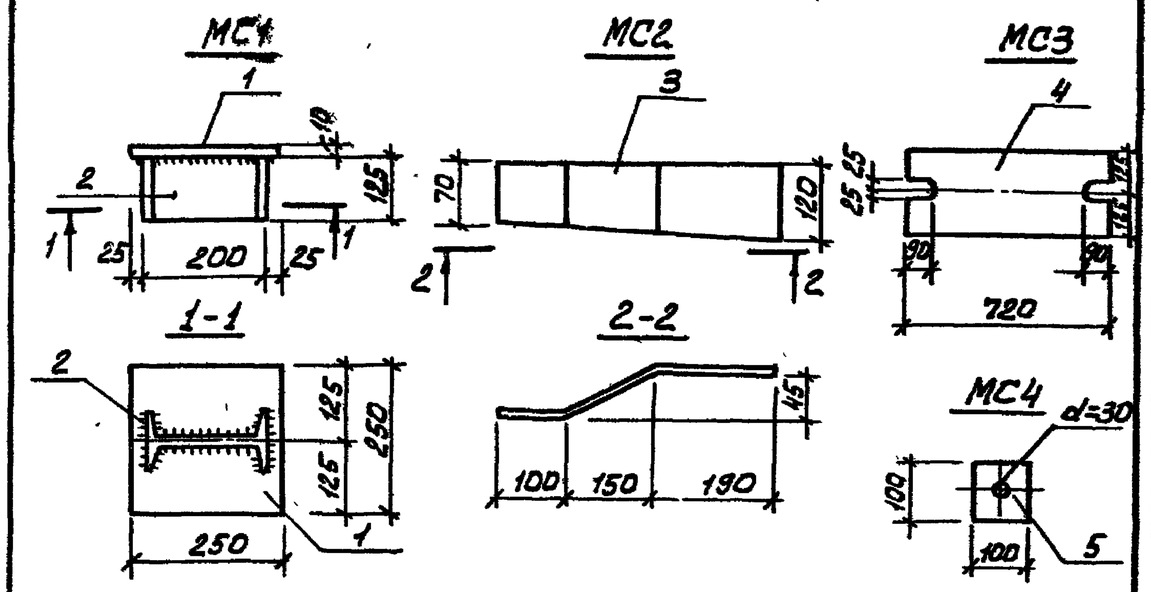

Формат	Зона	Поз.	Обозначение	Наименование	Кол.	Примечание
				Детали		
				МС1		
		1		∟250×10 ГОСТ 103-76; ℓ=250	1	4,9 кг
		2		I 20 ГОСТ 8239-72; ℓ=125	1	2,63 кг
				МС2		
				∟120×80 ГОСТ 103-76; ℓ=450	1	3,4 кг
				МС3		
		4		∟250×20 ГОСТ 82-76; ℓ=720	1	28,26 кг
				МС4		
		5		∟100×10 ГОСТ 103-76; ℓ=100	1	0,78 кг

1. В спецификации в графе „Примечание" указана масса одной детали.
2. Сварку производить электродами типа Э42 по ГОСТ 9467-75.
3. Материал-сталь марки ВСт3пс6 ГОСТ 380-71*
4. Металлические изделия должны быть оцинкованы слоем 150 мкм в процессе изготовления.

Н. контр.	Кузнецов	
Провер.	Бабикова	
Ст. инж.	Петровнина	
ГИП	Кузнецов	
Гл. констр.	Шапиро	
Нач. отд.	Красавин	

ТП 901-3-176 КЖИ-МС1÷МС4

Соединительные элементы

Стадия	Масса	Масштаб
Р		1:100
Лист	Листов	

ЦНИИЭП инженерного оборудования г. Москва

Инв. № подл. | Подпись и дата | Взам. инв. №

18308-06

Типовой проект 901-3-176 Альбом VII вып.1

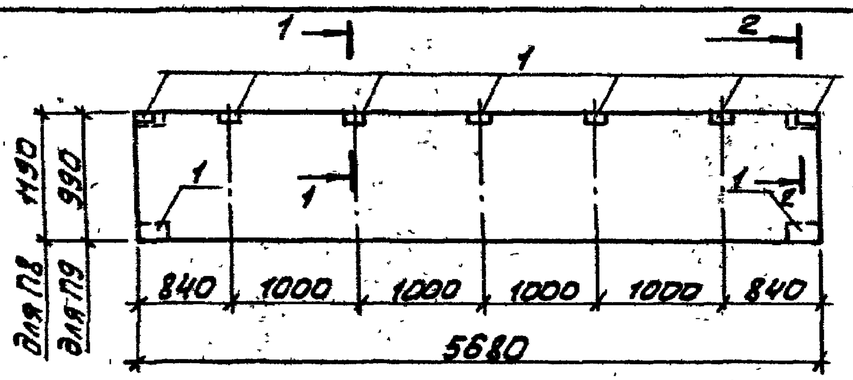

Разрез 1-1

Разрез 2-2

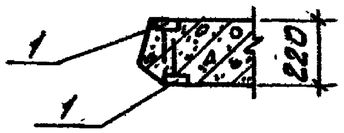

Формат	Зона	Поз.	Обозначение	Наименование	Кол.	Прим.
				Документация		
			1.141-1 Вып. 13	ПТ 57-12		2000
				Дополнительные сборочные единицы		
				П8		
			3.400-6/76	МИ 1-12	11	0,7 кг
				Документация		
			1.141-1 Вып. 13	ПТ 57-10		1650 кг
				Дополнительные сборочные единицы		
				П9		
			3.400-6/76	МИ 1-12	11	0,7 кг

Инв. № подл. | Подпись и дата | Взам. инв. №

Н. контр.	Кузнецов	
Провер.	Петровнина	
Вед. инж.	Бабикова	
ГИП	Кузнецов	
Гл. констр.	Шапиро	
Нач. отд.	Красавин	

ТП 901-3-176 КЖИ П8; П9

Плита П8 (ПТ 57-12-1)
П9 (ПТ 57-10-1)

Стадия	Масса	Масштаб
Р	2000 кг 1650 кг	1:50

Лист | Листов

ЦНИИЭП инженерного оборудования г. Москва

Типовой проект 901-3-176 Альбом VII вып.1

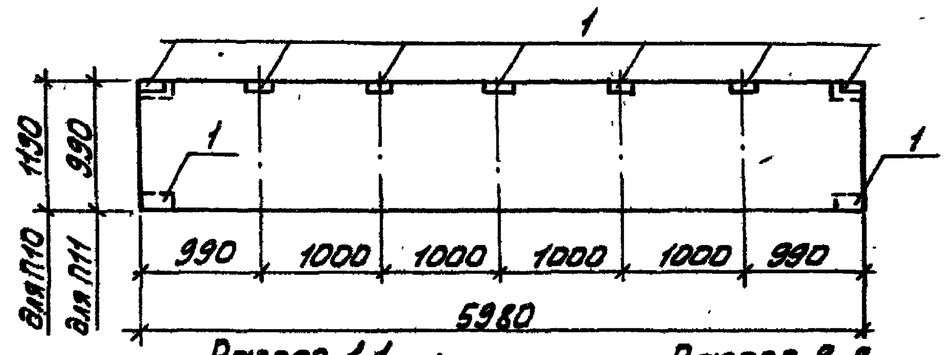

Разрез 1-1

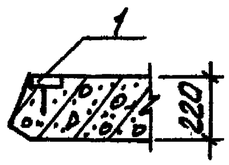

Разрез 2-2

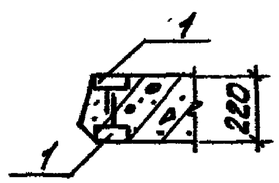

Формат	Зона	Поз.	Обозначение	Наименование	Кол.	Прим.
				Документация		
			1.141-1 Вып. 2	ПТ 60-12		
				Дополнительные сборочные единицы		2110
				П10		
			3.400-6/76	МИ 1-12	11	0,7 кг
				Документация		
			1.141-1 Вып. 6	ПТ 60-10		
				Дополнительные сборочные единицы		1740
				П11		
			3.400-6/76	МИ 1-12	11	0,7 кг

Инв. № подл. | Подпись и дата | Взам. инв. №

Н. контр.	Кузнецов	
Провер.	Петровнина	
Вед. инж.	Бабикова	
ГИП	Кузнецов	
Гл. констр.	Шапиро	
Нач. отд.	Красавин	

ТП 901-3-176 КЖИ П10; П11

Плита П10 (ПТ 60-12-1)
П11 (ПТ 60-10-1)

Стадия	Масса	Масштаб
Р	2110 кг 1740 кг	1:50

Лист | Листов

ЦНИИЭП инженерного оборудования г. Москва

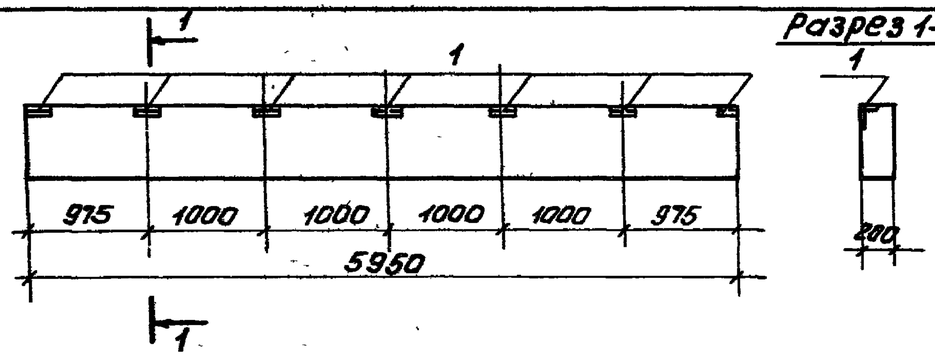

Формат	Зона	Позиц.	Обозначение	Наименование	Кол.	Прим.
				Документация		
			КЭ-01-58 вып. 1	Б01-1		1750кг
				Дополнительные сборочные единицы		
				Б01		
			3.400-6/76	МИ4-43	7	4,5кг
				Документация		
			КЭ-01-58 вып. 1	Б01-1к		
				Дополнительные сборочные единицы		
				Б02		
			3.400-6/76	МИ4-43	7	4,5кг

ТП 901-3-176 КЖИ-Б01:Б02

БАЛКА Б01 (Б01-1)
Б02 (Б01-1К)

Стадия	Масса	Масштаб
Р	1750кг	1:50

Лист | Листов

ЦНИИЭП инженерного оборудования г. Москва

Н. контр.	Кузнецов	
Провер.	Петровнина	
Вед. инж.	Бабикова	
ГИП	Кузнецов	
Гл. конструктор	Шапиро	
Нач. отд.	Красавин	

Типовой проект 901-3-176 Альбом VII т.1

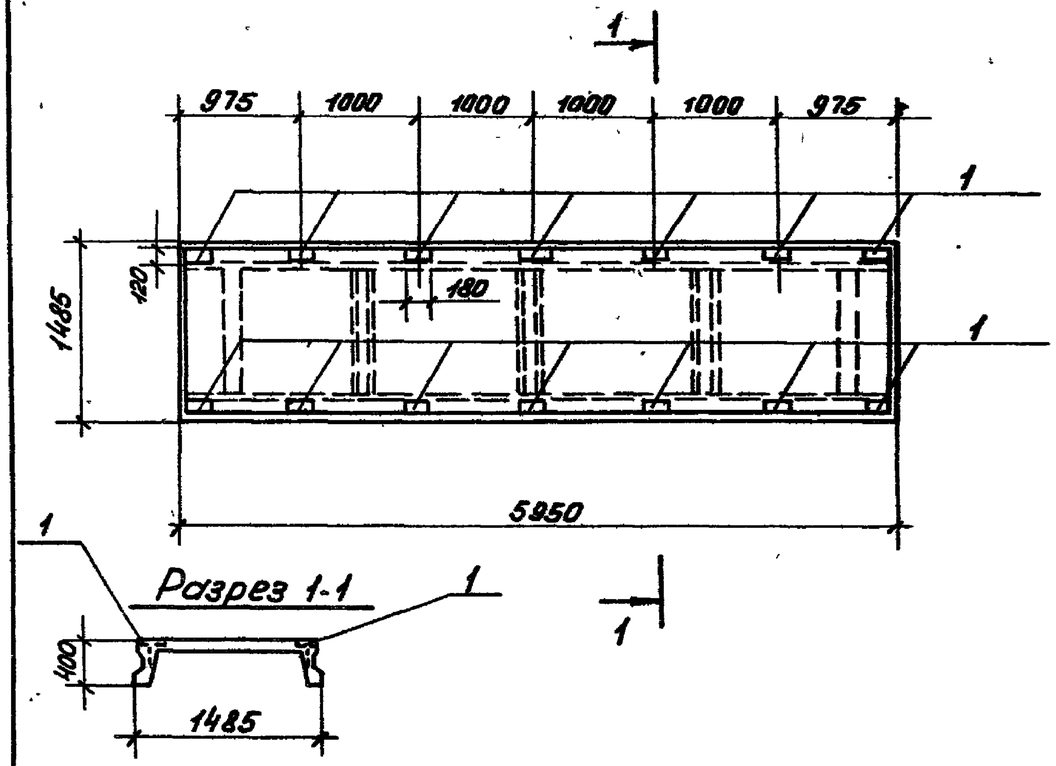

Формат	Зона	Позиц.	Обозначение	Наименование	Кол.	Прим.
				Документация		
			ИИ24-2/70	ИП5-1		2400кг
				Дополнительные сборочные единицы		
				П20		
		1	ИИ24-2/70	М5	14	1,8кг

ТП 901-3-176 КЖИ П20

ПЛИТА П20 (ИП5-1-1)

Стадия	Масса	Масштаб
Р	2400кг	

Лист | Листов

ЦНИИЭП инженерного оборудования г. Москва

Н. контр.	Кузнецов	
Провер.	Петровнина	
Вед. инж.	Бабикова	
ГИП	Кузнецов	
Гл. конструктор	Шапиро	
Нач. отд.	Красавин	

Инв. № подл. | Подпись и дата | Взам. инв. №

12308-65

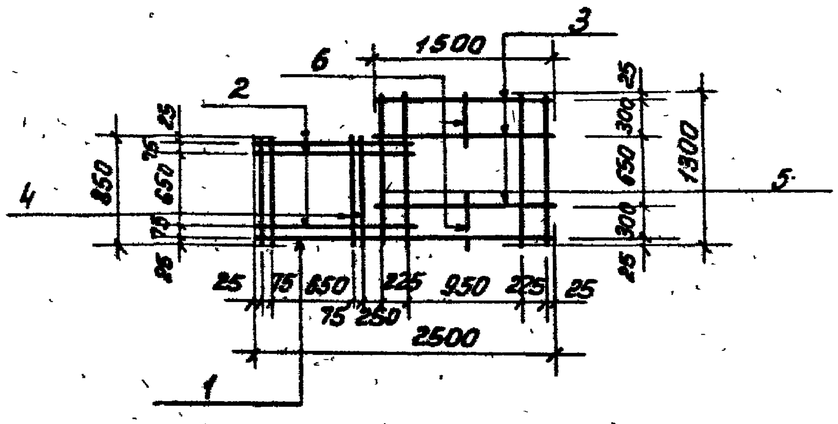

Формат	Зона	Поз.	Обозначение	Наименование	Кол.	Примечание
				Детали		
				ф8АI ГОСТ 5781-75		
		1		ℓ=2500	1	1,0кг
		2		ℓ=1330	3	0,53кг
		3		ℓ=1450	3	0,58кг
		4		ℓ=850	4	0,34кг
		5		ℓ=1300	4	0,52кг
		6		ℓ=350	2	0,14кг

1. Все детали без чертежа.
2. В спецификации в графе „примечание" указана масса одной детали.
3. Материал деталей - поз. 1÷6 - сталь ВСт3Сп2 ГОСТ 380-71*.
4. Сетки изготовлять контактно точечной электросваркой в соответствии с требованиями ГОСТ 14098-68 и СН 393-78.

Н. контр.	Кузнецов		
Провер.	Бабикова		
Ст. инж.	Петровнина		
ГИП	Кузнецов		
Гл. конар.	Шапиро		
Нач. отд.	Красавин		

ТП 901-3-176 КЖИ-С1

СЕТКА АРМАТУРНАЯ С1

Стадия	Масса	Масштаб
Р	8.05кг	

Лист Листов

ЦНИИЭП инженерного оборудования г. Москва

Типовой проект 901-3-176 Альбом VII

Инв. № подл. | Подпись и дата | Взам. инв. №

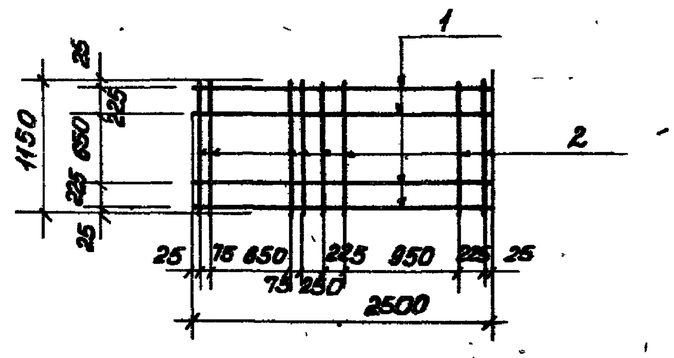

Формат	Зона	Поз.	Обозначение	Наименование	Кол.	Примечание
				Детали		
				ф8АI ГОСТ 5781-75		
		1		ℓ=2500	4	1,0кг
		2		ℓ=1150	8	0,46кг

1. Все детали без чертежа.
2. В спецификации в графе „примечание" указана масса одной детали.
3. Материал деталей - поз. 1, 2 - сталь ВСт3Сп2 ГОСТ 380-71*
4. Сетки изготовлять контактно точечной электросваркой в соответствии с требованиями ГОСТ 14098-68 п. СН 393-78.

Н. контр.	Кузнецов		
Провер.	Бабикова		
Ст. инж.	Петровнина		
ГИП	Кузнецов		
Гл. конар.	Шапиро		
Нач. отд.	Красавин		

ТП 901-3-176 КЖИ-С2

СЕТКА АРМАТУРНАЯ С2

Стадия	Масса	Масштаб
Р	7.68кг	

Лист Листов

ЦНИИЭП инженерного оборудования г. Москва

18308-06

Типовой проект 901-3-176 Альбом VII вып.1

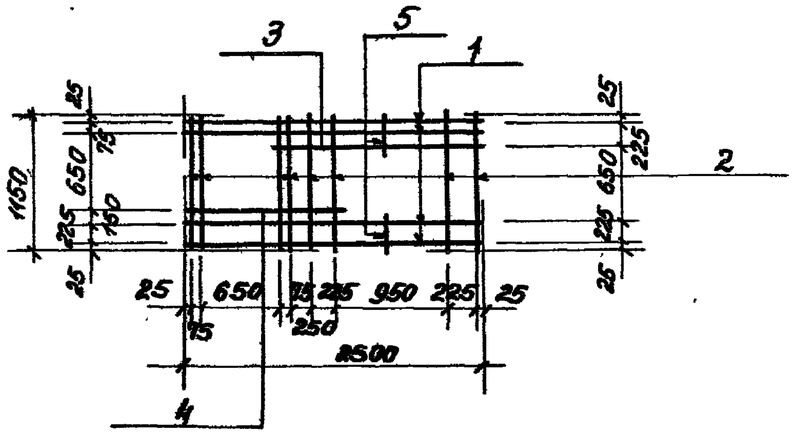

Формат	Зона	Поз.	Обозначение	Наименование	Кол.	Примечание
				Детали		
				Ф8АI ГОСТ 5781-75		
		1		ℓ=2500	4	1,0кг
		2		ℓ=1150	8	0,46кг
		3		ℓ=1770	1	0,71кг
		4		ℓ=1320	1	0,53кг
		5		ℓ=270	2	0,11кг

1. Все детали без чертежа.
2. В спецификации в графе „примечание" указана масса одной детали.
3. Материал деталей - поз.1÷5 - сталь ВСт3Сп2 ГОСТ 380-71*
4. Сетки изготовлять контактно точечной электросваркой в соответствии с требованиями ГОСТ 14098-68 и СН393-78

Н. контр.	Кузнецов		
Провер.	Бабикова		
Ст. инж.	Петровнина		
ГИП	Кузнецов		
Гл. констр.	Шапиро		
Нач. отд.	Красавин		

ТП 901-3-176 КЖИ-С3

Сетка арматурная С3

Стадия	Масса	Масштаб
Р	9.14кг	
Лист	Листов	

ЦНИИЭП инженерного оборудования г. Москва

Инв.№ подл. | Подпись и дата | Взам. инв.№

Типовой проект 901-3-176 Альбом VII вып.1

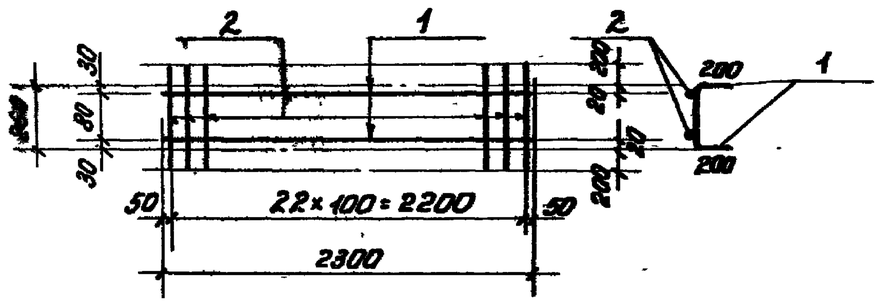

Формат	Зона	Поз.	Обозначение	Наименование	Кол.	Примечание
				Детали		
		1		Ф16АIII ГОСТ 5.1459-72*; ℓ=2300	4	3,63кг
		2		Ф6АI ГОСТ 5781-75; ℓ=140	23	0,03кг

1. Все детали без чертежа.
2. В спецификации в графе „примечание" указана масса одной детали.
3. Материал деталей - поз.1 - сталь 25Г2С
   - поз.2 - сталь ВСт3Сп2
   по ГОСТ 380-71*

Н. контр.	Кузнецов		
Провер.	Бабикова		
Ст. инж.	Петровнина		
ГИП	Кузнецов		
Гл. констр.	Шапиро		
Нач. отд.	Красавин		

ТП 901-3-176 КЖИ-С4

Сетка арматурная С4

Стадия	Масса	Масштаб
Р	15,21г	
Лист	Листов	

ЦНИИЭП инженерного оборудования г. Москва

Инв.№ подл. | Подпись и дата | Взам. инв.№

18308-06

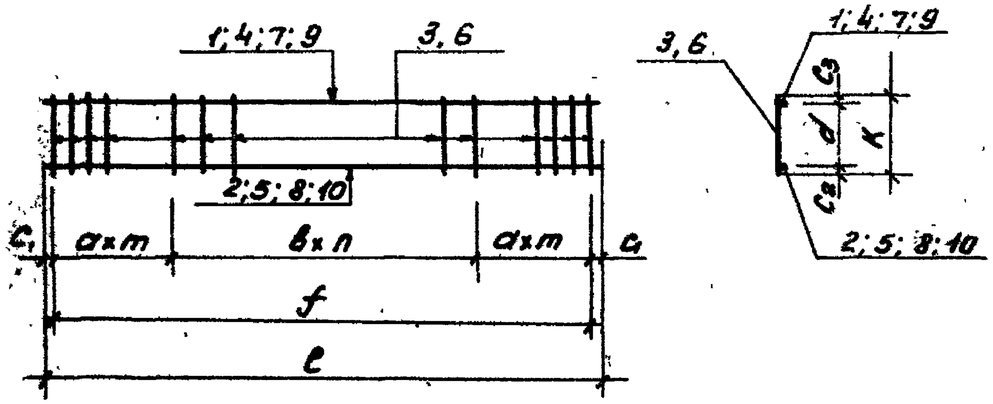

Марка каркаса	Размеры мм											Поз.			Масса кг
	a	m	в	n	f	c_1	ℓ	c_2	c_3	d	K				
Кр1	100	10	200	9	3800	50	3900	20	20	440	480	1	2	3	15,35
Кр2	100	13	200	13	5200	65	5330	20	20	440	480	3	4	5	28,23
Кр3	100	13	200	12	5000	20	5040	25	20	435	480	6	7	8	29,93
Кр4	100	10	220	4	2880	60	3000	25	20	435	480	6	9	10	15,61

Формат	Зона	Поз.	Обозначение	Наименование	Кол.	Примечание
				Детали		
				КР1		
		1		Ф10АI ГОСТ5781-75; ℓ=3900	1	2,42кг
		2		Ф20АII ГОСТ5.1459-72*; ℓ=3900	1	9,63кг
		3		Ф6АI ГОСТ5781-75; ℓ=480	30	0,11кг
				КР2		
		3		Ф6АI ГОСТ5781-75; ℓ=480	40	0,11кг
		4		Ф10АI ГОСТ5781-75; ℓ=5330	1	3,31кг
		5		Ф25АII ГОСТ5.1459-72*; ℓ=5330	1	20,52кг
				КР3		
		6		Ф8АI ГОСТ5781-75; ℓ=480	39	0,19кг
		7		Ф10АI ГОСТ5781-75; ℓ=5040	1	3,12кг
		8		Ф25АII ГОСТ5.1459-72*; ℓ=5040	1	19,4кг
				КР4		
		6		Ф8АI ГОСТ5781-75; ℓ=480	25	0,19кг
		9		Ф10АI ГОСТ5781-75; ℓ=3000	1	1,86кг
		10		Ф16АII ГОСТ5.1459-72*; ℓ=3000	1	4,7кг

1. Все детали без чертежа.
2. В спецификации в графе „примечание" указана масса одной детали.
3. Материал деталей - поз. 1, 3, 4, 6, 7, 9 - сталь ВСт3Сп2
   - поз. 2, 5, 8, 10 - сталь 25Г2С

по ГОСТ 380-71.*

Н. контр.	Кузнецов	
Провер.	Бабикова	
Рт. инж.	Петровникова	
ГИП	Кузнецов	
Гл. констр.	Шапиро	
Нач. отд.	Красавин	

ТП 901-3-176 КЖИ-КР1÷КР4

Каркасы плоские КР1÷КР4

Стадия	Масса	Масштаб
Р	см. таблицу	
Лист	Листов	

ЦНИИЭП инженерного оборудования г. Москва

12308-06

Инв. № подл. | Подпись и дата | Взам. инв. №

Типовой проект 901-3-176 Альбом VI вып.1

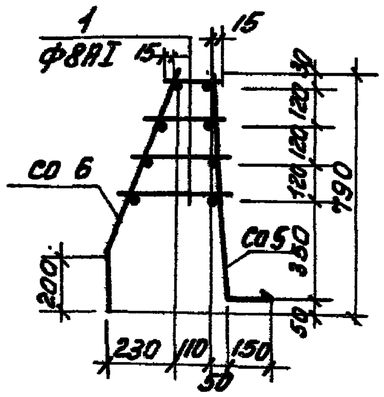

Формат	Зона	Поз.	Обозначение	Наименование	Кол.	Примечание
				Сборочные единицы		
11			ТП 901-3- кжи -С05	Сетка С05	1	37,4кг
11			ТП 901-3- кжи Со 6	Сетка Со 6	1	15,2кг
11		1		ф8АI ГОСТ 5781-75; Ср=180	240	17,1кг

1. Все детали без чертежа.
2. Все спецификации в графе „примечания" указана масса одной детали.
3. Каркасы изготовлять контактной точечной электросваркой в соответствии с требованиями ГОСТ 14098-68 и СН 393-78.

Инв.№ подл. | Подпись и дата | Взам. инв.№

Н. контр.	Кузнецов		
Пров.	Петровнина		
Вед. инж.	Бабикова		
ГИП	Кузнецов		
Гл. конс.	Шапиро		
Нач. отд.	Красавин		

ТП 901-3-176 КЖИ-КП01

Каркас пространственный КП01

Стадия	Масса	Масштаб
Р	69.7	

Лист | Листов

ЦНИИЭП инженерного оборудования г. Москва

Типовой проект 901-3-176 Альбом VI вып.1

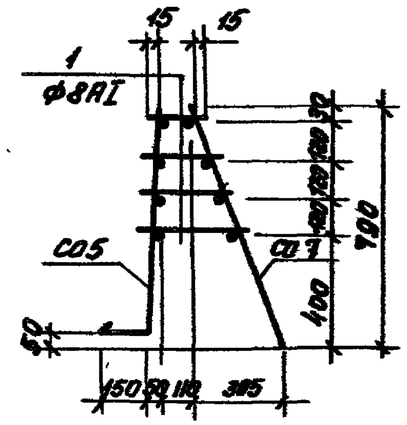

Формат	Зона	Поз.	Обозначение	Наименование	Кол.	Примечание
				Сборочные единицы		
11			ТП 903- кжи- -С05	Сетка Со5	1	37,4кг
11			ТП 903- кжи- Со7	Сетка Со 7	1	15,2кг
11		1		ф8АI ГОСТ 5781-75 Ср.-180	240	17,1кг

Инв.№ подл. | Подпись и дата | Взам. инв.№

Н. контр.	Кузнецов		
Пров.	Петровнина		
Вед. инж.	Бабикова		
ГИП	Кузнецов		
Гл. конс.	Шапиро		
Нач. отд.	Красавин		

ТП 901-3-176 КЖИ-КП02

Каркас пространственный КП02

Стадия	Масса	Масштаб
Р	69.7	

Лист | Листов

ЦНИИЭП инженерного оборудования г. Москва

18308-06

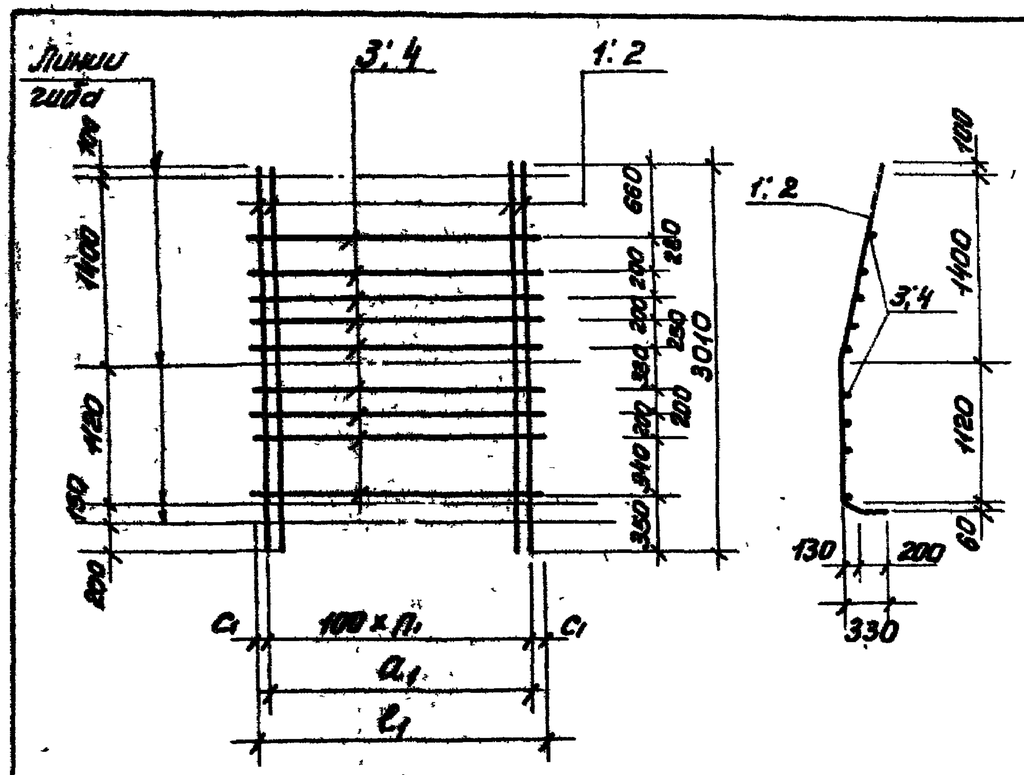

Формат	Зона	Поз.	Обозначение	Наименование	Кол.	Прим.
				Детали		
				Co1		
12		1		Ф16 АII ГОСТ 5781-75 ℓ=3010	12	4,76кг
12		2		Ф14 АII ГОСТ 5781-75; ℓ=3010	4	3,64
12		3		Ф8 АI ГОСТ 5781-75; ℓ=2350	9	0,93
				Co2		
12		1		Ф16 АII ГОСТ 5781-75 ℓ=3010	9	4,76кг
12		2		Ф14 АII ГОСТ 5781-75 ℓ=3010	8	3,64
12		4		Ф8 АI ГОСТ 5781-75 ℓ=1700	9	0,67

	Размеры, мм											Поз.			Масса кр
	n1	a1	c1	ℓ1											
Co1	22	2300	25	2850								1	2	3	
Co2	16	1600	50	1700								1	2	4	

1. Все детали без чертежа.
2. В спецификации в графе „примечания" указана масса одной детали.
3. Материал деталей - поз. 1,2-сталь ВСт5пс2, поз. 3,4- сталь ВСт3кп2 ГОСТ 380-71.*
4. Сетки изготовлять контактной точечной электросваркой в соответствии с требованиями ГОСТ 14098-68 и СН393-78.

Н. контр.	Кузнецов	
Провер.	Петровнина	
Вед. инж.	Бабикова	
ГИП	Кузнецов	
Гл. констр.	Шапиро	
Нач. отд.	Красавин	

ТП 901-3-176 КЖИ Co1, Co2

СЕТКИ АРМАТУРНЫЕ Co1, Co2

Стадия	Масса	Масштаб
Р	см. табл	

Лист | Листов

ЦНИИЭП инженерного оборудования г. Москва

18308-06

Типовой проект 901-3-176 Альбом II ч.1

Инв.№ подл. | Подпись и дата | Взам. инв.№

Типовой проект 901-3-176 Альбом VI г.1

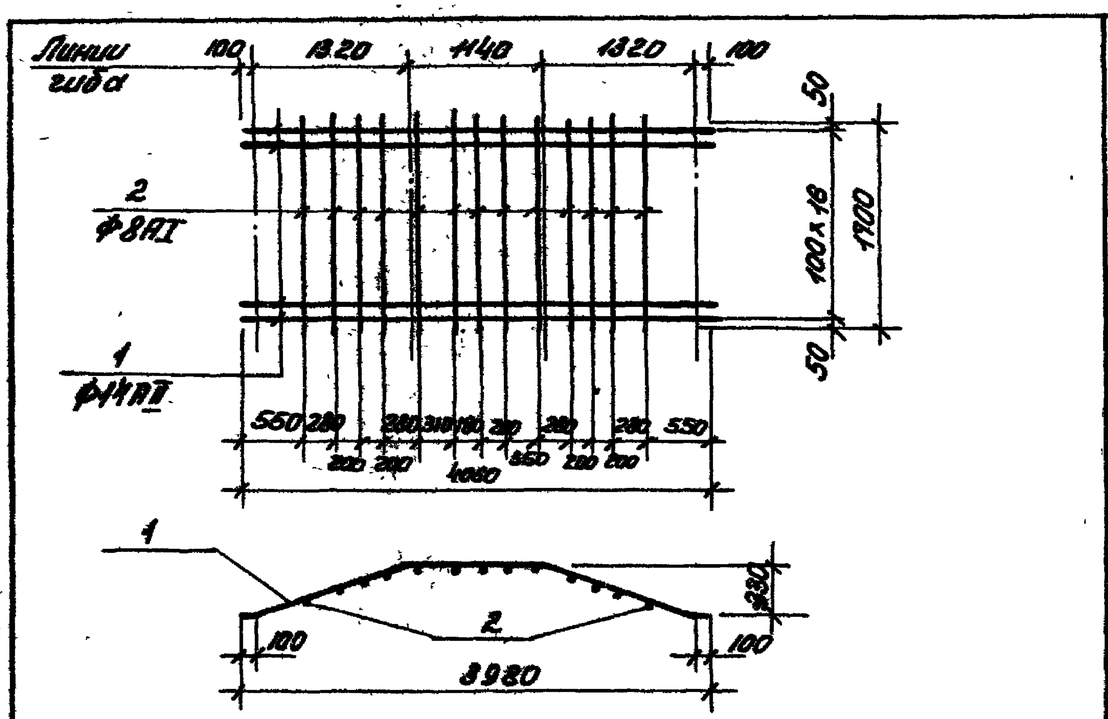

Формат	Зона	Поз.	Обозначение	Наименование	Кол.	Примечание
				Детали		
				Со3		
Н		1		Ф14АII ГОСТ 5781-75 ℓ=4060	17	4,91кг
Н		2		Ф8АI ГОСТ 5781-75 ℓ=1700	13	0,68кг

1. Все детали без чертежа.
2. В спецификации в графе „примечания" указана масса одной детали.
3. Сетки изготовлять контактной точечной электросваркой в соответствии с требованиями ГОСТ 14098-68 и СН 393-78.
4. Материал деталей поз. 1 – сталь ВСт5пс2; поз. 2 – сталь ВСт3кп2 ГОСТ 380-71*.

Инв. № подл. | Подпись и дата | Взам. инв. №

Н. контр.	Кузнецов		
Пров.	Петровнина		
Ст. инж.	Архипова		
ГИП	Кузнецов		
Гл. конст.	Шалиро		
Нач. отд.	Красавин		

ТП 901-3-176 КЖИ-Со3

Сетка арматурная Со3

Стадия	Масса	Масштаб
Р	92.4	

Лист | Листов 1

ЦНИИЭП инженерного оборудования г. Москва

Типовой проект 901-3-176 Альбом VI г.1

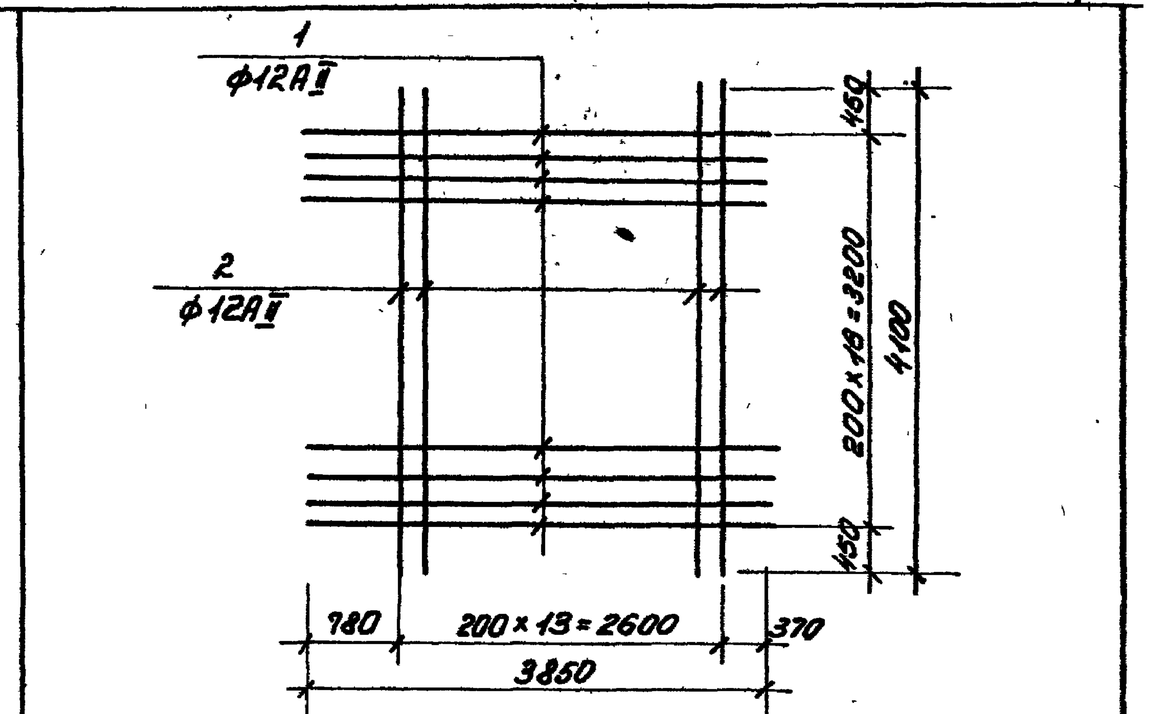

Формат	Зона	Поз.	Обозначение	Наименование	Кол.	Прим.
				Детали		
				Со 4		
Н		1		Ф12АII ГОСТ 5781-75 ℓ=3850	17	3,43кг
Н		2		Ф12АII ГОСТ 5781-75 ℓ=4100	14	3,56кг

1. Все детали без чертежа
2. В спецификации в графе „примечания" указана масса одной детали.
3. Сетки изготовлять контактной точечной электросваркой в соответствии с требованиями ГОСТ 14098-68 и СН 393-78.
4. Материал деталей поз. 1, 2 – сталь ВСт5пс2.

Инв. № подл. | Подпись и дата | Взам. инв. №

Н. контр.	Кузнецов		
Пров.	Петровнина		
Ст. инж.	Архипова		
ГИП	Кузнецов		
Гл. конст.	Шалиро		
Нач. отд.	Красавин		

ТП 901-3-176 КЖИ-Со4

Сетка арматурная Со4

Стадия	Масса	Масштаб
Р	108.2	

Лист | Листов

ЦНИИЭП инженерного оборудования г. Москва

Типовой проект 901-3-176 альбом VI вып.1

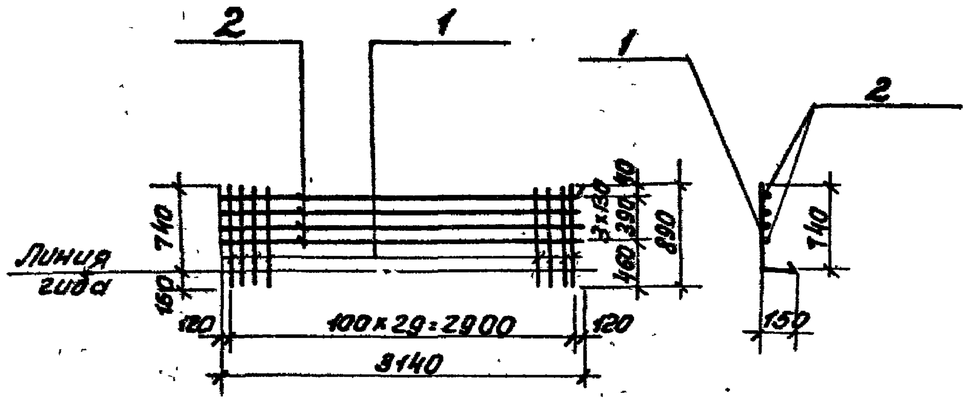

Формат	Зона	Поз.	Обозначение	Наименование	Кол.	Примечание
				Детали		
				Со 5		
11		1		ф14АII ГОСТ 5781-75 ℓ=890	30	1,08кг
11		2		ф8АI ГОСТ 5781-75 ℓ=3140	4	1,24кг

1. Все детали без чертежа.
2. В спецификации в графе „примечания" указана масса одной детали.
3. Материал деталей - поз. 1 - сталь Вст5 пс2; поз. 2 - сталь Вст3кп2 ГОСТ 380-71.*
4. Сетки изготовлять контактной точечной электросваркой в соответствии с требованиями ГОСТ 14098-68 и СН393-78.

Инв. № подл. | Подпись и дата | Взам. инв. №

Н. контр.	Кузнецов	
Провер.	Петровнина	
Вед. инж.	Бабикова	
ГИП	Кузнецов	
Гл. констр.	Шалиро	
Нач. отд.	Красавин	

ТП 901-3-176 КЖИ-Со5

Сетка арматурная Со5

Стадия	Масса	Масштаб
Р	37.4	
Лист	Листов	

ЦНИИЭП инженерного оборудования г. Москва

Типовой проект 901-3-176 альбом VI вып.1

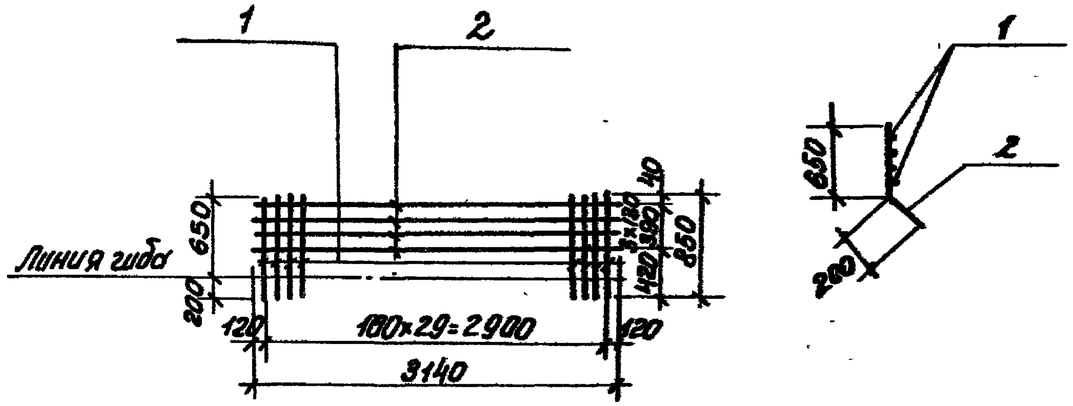

Формат	Зона	Поз.	Обозначение	Наименование	Кол.	Примечания
				Детали		
				Со 6		
12		1		ф8АI ГОСТ 5781-75 ℓ=850	30	0,34кг
12		2		ф8АI ГОСТ 5781-75 ℓ=3140	4	1,26кг

1. Все детали без чертежа.
2. В спецификации в графе „примечания" указана масса одной детали.
3. Материал деталей - поз. 1,2 сталь Вст3кп2 ГОСТ 380-71.*
4. Сетки изготовлять контактной точечной электросваркой в соответствии с требованиями ГОСТ 14098-68 и СН393-78.

Инв. № подл. | Подпись и дата | Взам. инв. №

Н. контр.	Кузнецов	
Провер.	Петровнина	
Вед. инж.	Бабикова	
ГИП	Кузнецов	
Гл. констр.	Шалиро	
Нач. отд.	Красавин	

ТП 901-3-176 КЖИ-Со 6

Сетка арматурная Со. 6

Стадия	Масса	Масштаб
Р	15,2	
Лист	Листов	

ЦНИИЭП инженерного оборудования г. Москва

18308-06

Типовой проект 901-3-176 Альбом VI т.I

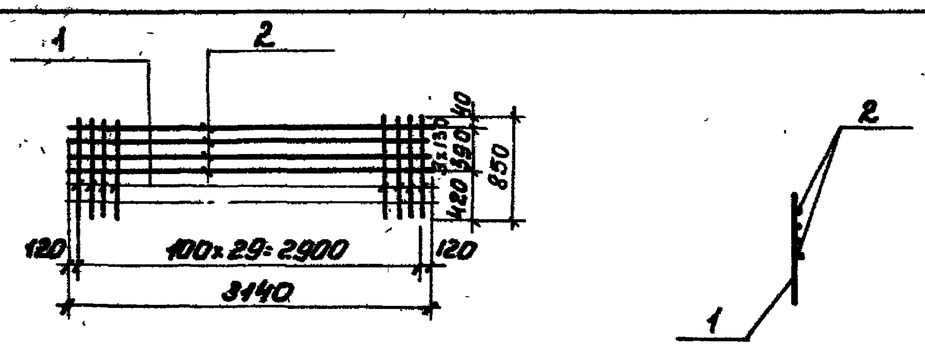

Формат	Зона	Позиц.	Обозначение	Наименование	Кол.	Примеч.
				Ст 7		
12		1		Ф8АI ГОСТ 5781-75 ℓ=850	30	0,34кг
12		2		Ф8АI ГОСТ 5781-75 ℓ=3140	4	1,26кг

1. Все детали без чертежа.
2. В спецификации в графе „примечание" указана масса одной детали.
3. Материал деталей -1, 2 - сталь ВСт3Кп2 ГОСТ 380-71.*
4. Сетки изготовлять контактной точечной электросваркой в соответствии с требованиями ГОСТ 14098-68 и СН 393-78.

Инв.№ подл. | Подпись и дата | Взам. инв.№

Н. контр.	Кузнецов	
Провер.	Петровнина	
Вед. инж.	Бабикова	
ГИП	Кузнецов	
Гл. констр.	Шапиро	
Нач. отд.	Красавин	

ТП 901-3-176 КЖИ - Ст7

СЕТКА АРМАТУРНАЯ Ст7

Стадия	Масса	Масштаб
Р	15,2	

Лист | Листов

ЦНИИЭП инженерного оборудования г. Москва

Типовой проект 901-3-176 Альбом VI т.I

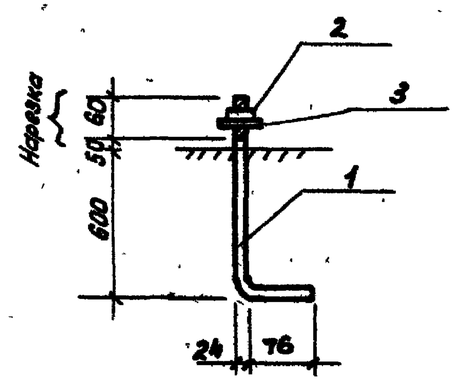

Формата	Зона	Поз.	Обозначение	Наименование	Кол.	Примечание
				Детали		
				А1		
		1		Ф24АI ГОСТ 2590-71; ℓ=810	1	2,94
		2		Гайка М24 ГОСТ 5915-74	1	0,04
		3		Шайба-60×4 ГОСТ 19903-74; ℓ=60	1	0,004

1. Все детали без чертежа.
2. В спецификации в графе „примечание" указана масса одной детали.
3. Материал деталей 1÷4 сталь ВСт3Кп2 ГОСТ 380-71.*

Инв.№ подл. | Подпись и дата | Взам. инв.№

Н. контр.	Кузнецов	
Провер.	Петровнина	
Вед. инж.	Бабикова	
ГИП	Кузнецов	
Гл. конст.	Шапиро	
Нач. отд.	Красавин	

ТП 901-3-176 КЖИ - А1

Анкерный болт А1

Стадия	Масса	Масштаб

Лист | Листов

ЦНИИЭП инженерного оборудования г. Москва

18308-06

Типовой проект 901-3-176 Альбом VI ч. 1

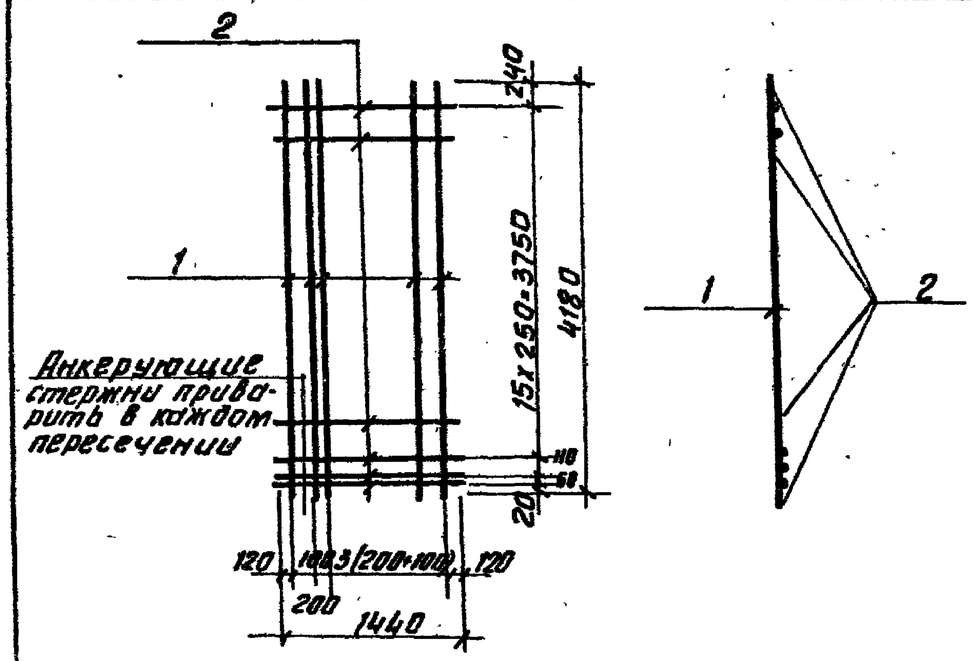

Формат	Зона	Поз.	Обозначение	Наименование	Кол.	Примечание
				Детали		
				Со 9		
Б/ч		1		ф10АIII ГОСТ 5.1459-72* ℓ=4180	9	2.58 кг
Б/ч		2		ф5ВрI ТУ 14-4-659-75 ℓ=1440	18	0,22 кг

1. Все детали без чертежа.
2. В спецификации в графе „примечания" указана масса одной детали.
3. Сетки изготовлять контактной точечной электросваркой в соответствии с требованиями ГОСТ 14098-68 и СН 393-78
4. Материал деталей поз. 1 - сталь 25Г2С.

Инв. № подл. | Подпись и дата | Взам. инв. №

Н. контр.	Кузнецов	
Провер.	Петровнина	
Вед. инж.	Бабикова	
ГИП	Кузнецов	
Гл. конст.	Шапиро	
Нач. отд.	Красавин	

ТП 901-3-176 КЖИ-Со 9

Сетка арматурная Со 9

Стадия	Масса	Масштаб
Р	27.2	

Лист | Листов

ЦНИИЭП инженерного оборудования г. Москва

Типовой проект 901-3-176 Альбом VI ч. 1

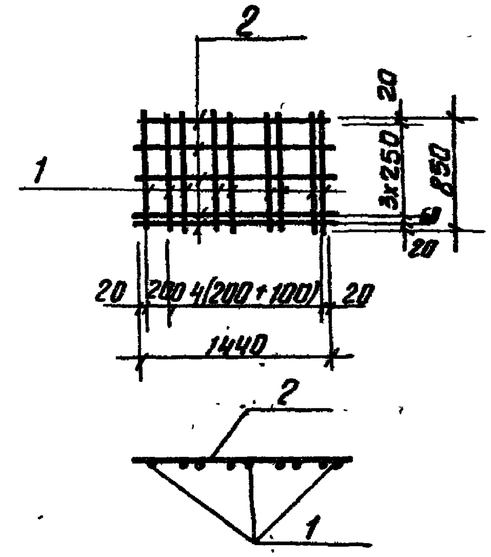

Формат	Зона	Поз.	Обозначение	Наименование	Кол.	Примечание
				Детали		
				Со 8		
11		1		ф10АIII ГОСТ 5.1459-72* ℓ=850	10	0,52 кг
11		2		ф5ВрI ТУ 14-4-659-75 ℓ=1440	4	0,22 кг

1. Все детали без чертежа.
2. В спецификации в графе „примечания" указана масса одной детали.
3. Сетки изготовлять контактной точечной электросваркой в соответствии с требованиями ГОСТ 14098-68 и СН 393-78
4. Материал деталей поз. 1 - сталь 25Г2С.

Инв. № подл. | Подпись и дата | Взам. инв. №

Н. контр.	Кузнецов	
Провер.	Петровнина	
Вед. инж.	Бабикова	
ГИП	Кузнецов	
Гл. конст.	Шапиро	
Нач. отд.	Красавин	

ТП 901-3-176 КЖИ-Со 8

Сетка арматурная Со 8

Стадия	Масса	Масштаб
Р	6.08	

Лист | Листов

ЦНИИЭП инженерного оборудования г. Москва

18308-06

Разрез 1-1

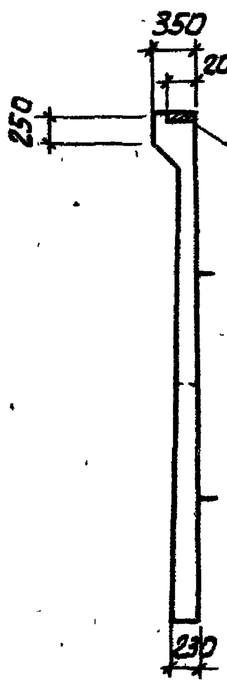

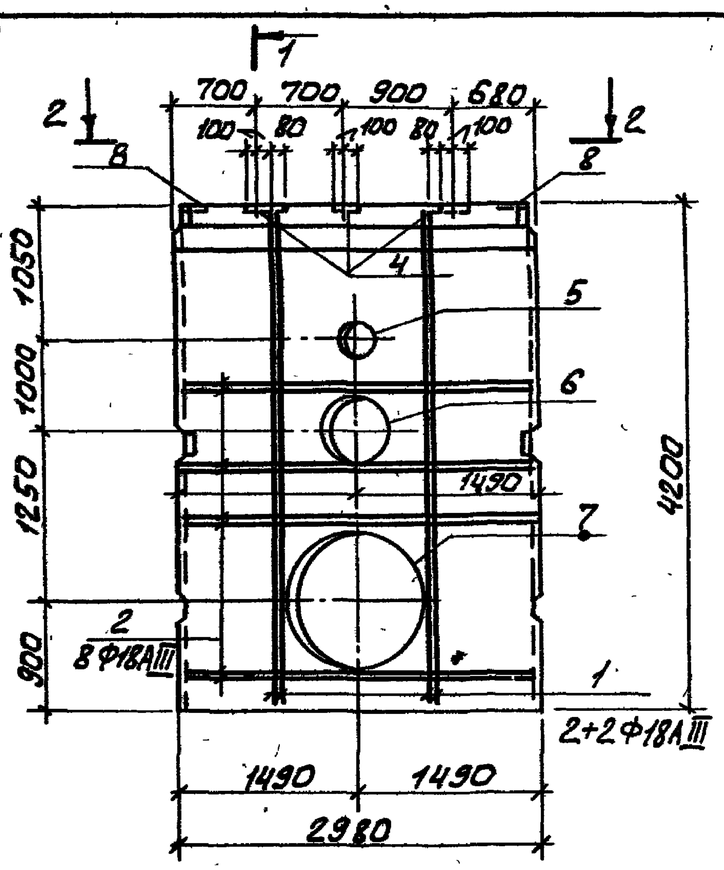

Вид по 2-2

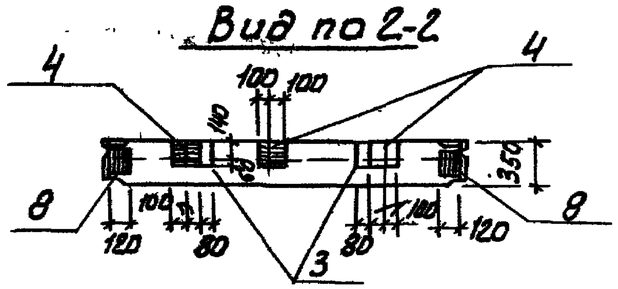

Выборка стали на один элемент.

Марки эл-та	Арматурные изделия. Арматурная сталь ГОСТ 5.1459-72* Класс А III Ф мм 18А III				Итого	Всего
ПСо 1	80,8				80,8	80,8

Формат	Зона	Поз.	Обозначение	Наименование	Кол.	Примеч.
				Документация		
12			3.900-3, Вып. 4 часть 1	Панель стеновая ПС 1-42-Б2		6330
				Дополнительные сборочные ед.		
				ПСо 1		
12		1		Ф18А III ГОСТ 5.1459-72* ℓ=4180	4	8,36 кг
12		2		Ф18А III ГОСТ 5.1459-72* ℓ=2960	8	5,92 кг
12		3	3.400-6/76	Изделие закладное МИ1-14	2	10 кг
12		4	3.400-6/76	Изделие закладное МИ1-23	3	3,8 кг
12		5	3.901-5	Сальник Ду300; ℓ=200	1	23,2 кг
12		6	3.901-5	Сальник Ду600; ℓ=200	1	48 кг
12		7	3.901-5	Сальник Ду1200; ℓ=300	1	130 кг
12		8	3.400-6/76	Изделие закладное МИ1-19	2	2,4 кг

1. Панель ПСо 1 отличается от серийной наличием закладных деталей и отверстий. При этом арматура обвязочной балки не обрезается.
3. Арматуру перерезаемую сальником обрезать по месту и приварить к корпусу сальника.
4. В спецификации в графе „Примечание" указана масса одной детали.
5. Закладные детали должны быть оцинкованы слоем 150 мкм в процессе изготовления.

Н. контр.	Кузнецов		
Пров.	Бабикова		
Ст. инж.	Архипова		
ГИП	Кузнецов		
Гл. конст.	Шапиро		
Нач. отд.	Красавин		

ТП 901-1-76 КЖИ-ПСо 1

Панель стеновая ПСо 1 (ПС 1-42-Б2-А)

Стадия	Масса	Масштаб
Р	6,33	1:50

Лист: Листов:

ЦНИИЭП инженерного оборудования г. Москва

18308-06

Типовой проект 901-176 Альбом VIII

Разрез 1-1

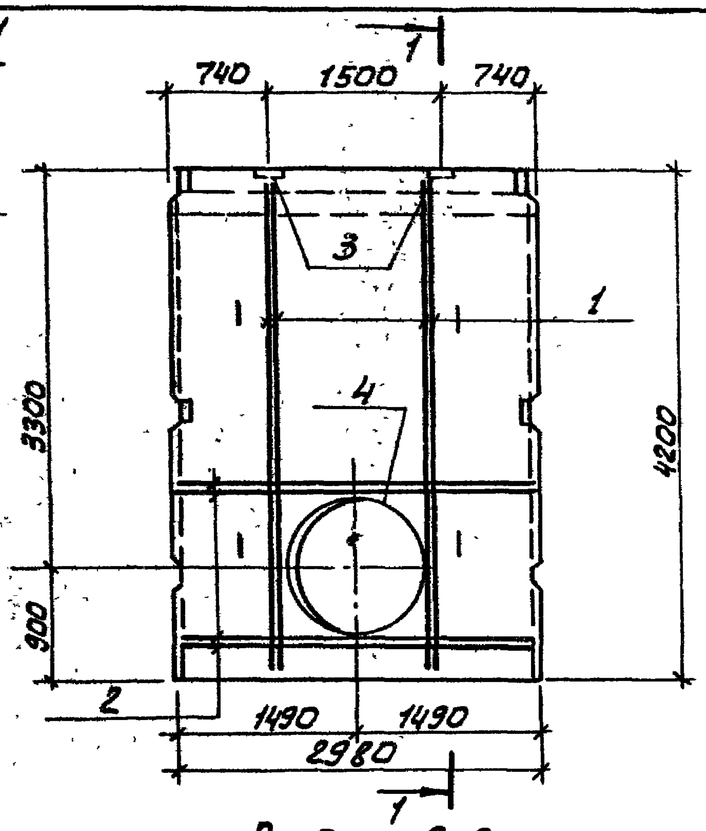

Вид по 2-2

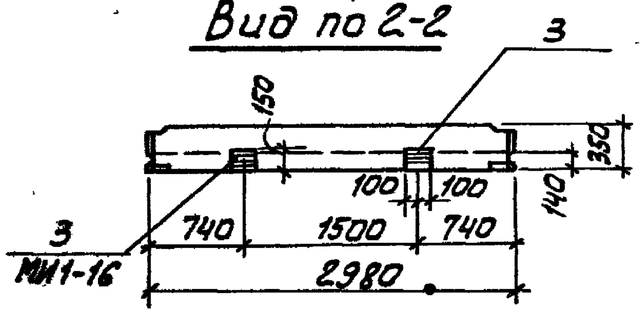

Формат	Зона	Поз.	Обозначение	Наименование	Кол.	Примеч.
				Документация		
			3.900-3, Вып. 4 часть 1.	Панель стеновая ПС1-42-62		6330
				Дополнительные сборочные ед.		
				ПСо2		
		1		ф18АIII ГОСТ 5.1459-72* ℓ=4180	4	8,35 кг
		2		ф18АIII ГОСТ 5.1459-72* ℓ=2960	4	5,92 кг
		3	3.400-6/76	Изделие закладное МИ1-16	2	2,7 кг
		4	3.901-5	Сальник Ду 1200; ℓ=300	1	130 кг

1. Панель ПСо2 отличается от серийной наличием закладных деталей и отверстий.
2. Арматуру, перерезаемую сальником, разрезать, отогнуть и приварить к корпусу сальника.
3. В спецификации в графе „Примечание" указана масса одной детали.
4. Закладные детали должны быть оцинкованы слоем 150 МКМ в процессе изготовления.

Выборка стали на один элемент

Марка эл-та	Арматурные изделия: Арматурная сталь ГОСТ 5.1459-72* Класса AIII ф мм					Всего
	18AIII				Итого	
ПСо2	57,1				57,1	57,1

Н. контр.	Кузнецов		
Провер.	Бабикова		
Ст. инж.	Архипова		
Рук. гр.	Антонова		
ГИП	Кузнецов		
Гл. констр.	Шапиро		
Нач. отд.	Красавин		

ТП 901-176 КЖИ-ПСо2

Панель стеновая ПСо2 (ПС1-42-62-6).

Стадия	Масса	Масштаб
Р	6,33	1:50
Лист	Листов:	

ЦНИИЭП инженерного оборудования г. Москва

18308-06

Инв. № подл. | Подпись и дата | Взам. инв. №

Разрез 1-1

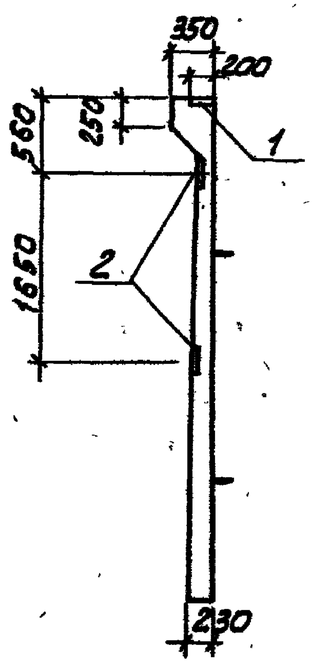

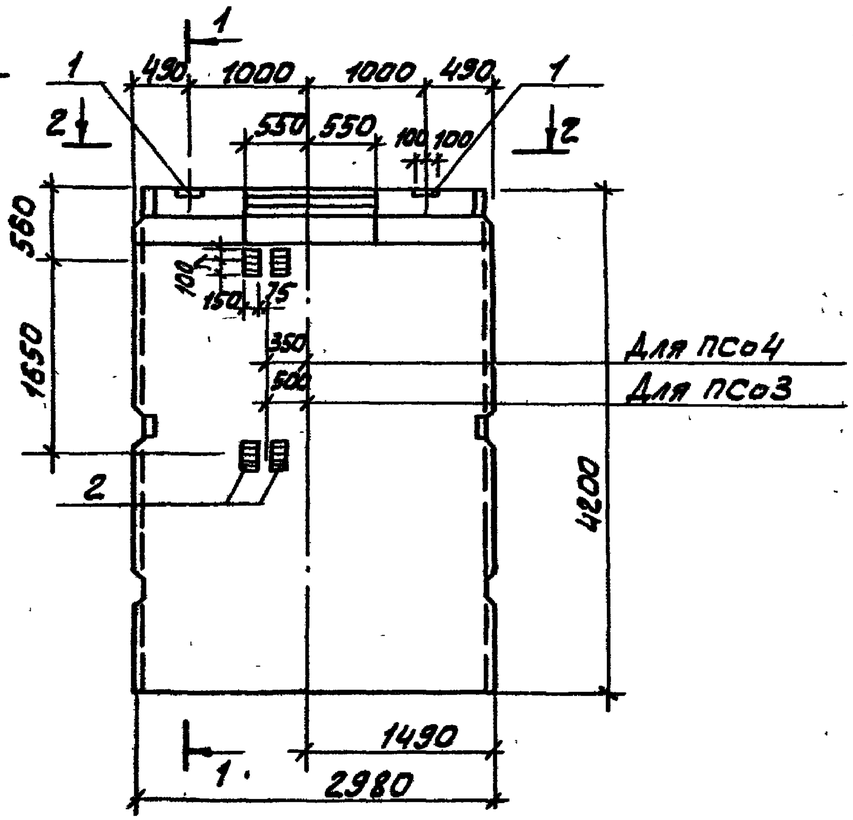

Вид по 2-2

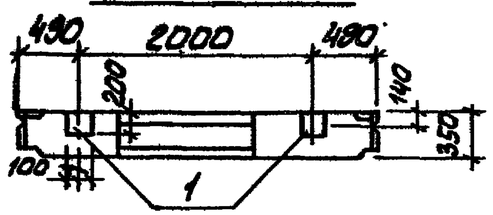

Формат	Зона	Поз.	Обозначение	Наименование	Кол.	Прим.
				Документация		
			3.900-3 вып.1;4, часть 1	ПС1-42-62		
				Дополнительные сборочные единицы		
				ПСо3 ; ПСо4		
		1	3.400-6/76	МИ1-16	2	2,7 кг
		2	3.400-6/76	МИ1-23	4	3,8 кг

1. Панели выполняются в опалубочной форме стеновой панели ПС1-42-62, отверстие выполняется путем установки вкладыша, Армирование сохраняется.
2. Закладные детали должны быть оцинкованы слоем 150 МКМ в процессе изготовления.

Н. контр.	Кузнецов	
Провер.	Архипова	
Вед. инж.	Бабикова	
ГИП	Кузнецов	
Гл. констр.	Шалкро	
Нач. отд.	Крагавин	

ТП 901-3-176 КЖ ПСо3; ПСо4

ПАНЕЛИ СТЕНОВЫЕ
ПСо 3 (ПС1-42-62-В)
ПСо 4 (ПС1-42-62-Г)

Стадия	Масса	Масштаб
Р	6,33	1:50

Лист: Листов:

ЦНИИЭП инженерного оборудования г. Москва

18308-06

Инв. № подл. | Подпись и дата | Взам. инв. №

Типовой проект 901-3-176 Альбом VII.1

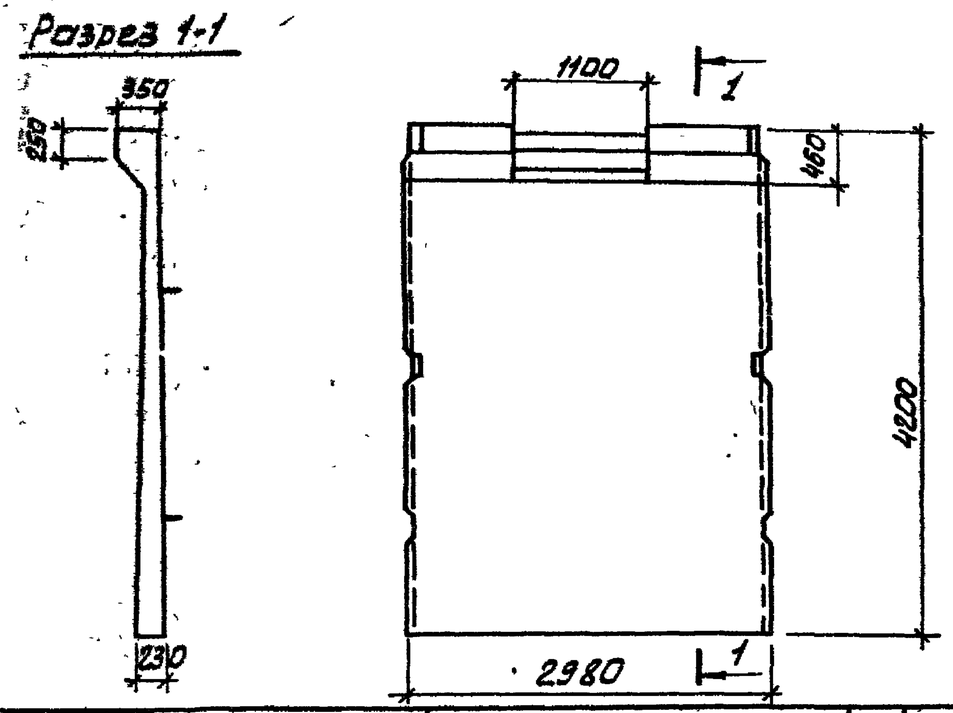

Формат	Зона	Поз	Обозначение	Наименование	Кол.	Примечание
				Документация		
			3.900-3. Вып.1, Вып.4, ч.1	Панель стеновая ПС1-42-62		6330

1. Панель выполняется в опалубочной форме стеновой панели ПС1-42-62. Отверстие выполняется путем установки вкладышей армирование сохраняется

Н.контр.	Кузнецов	
Провер.	Архипова	
Вед.инж.	Бабикова	
ГИП	Кузнецов	
Гл.констр.	Шапиро	
Нач.отд.	Красавин	

ТП 901-3-176 КЖИ ПСо5

Панель стеновая ПСо5 (ПС1-42-62-Е)

Стадия	Масса	Масштаб
Р	6.33	

Лист. Листов

ЦНИИЭП инженерного оборудования г. Москва

Инв.№ подл. | Подпись и дата | Взам.инв.№

Типовой проект 901-3-176 Альбом VII.1

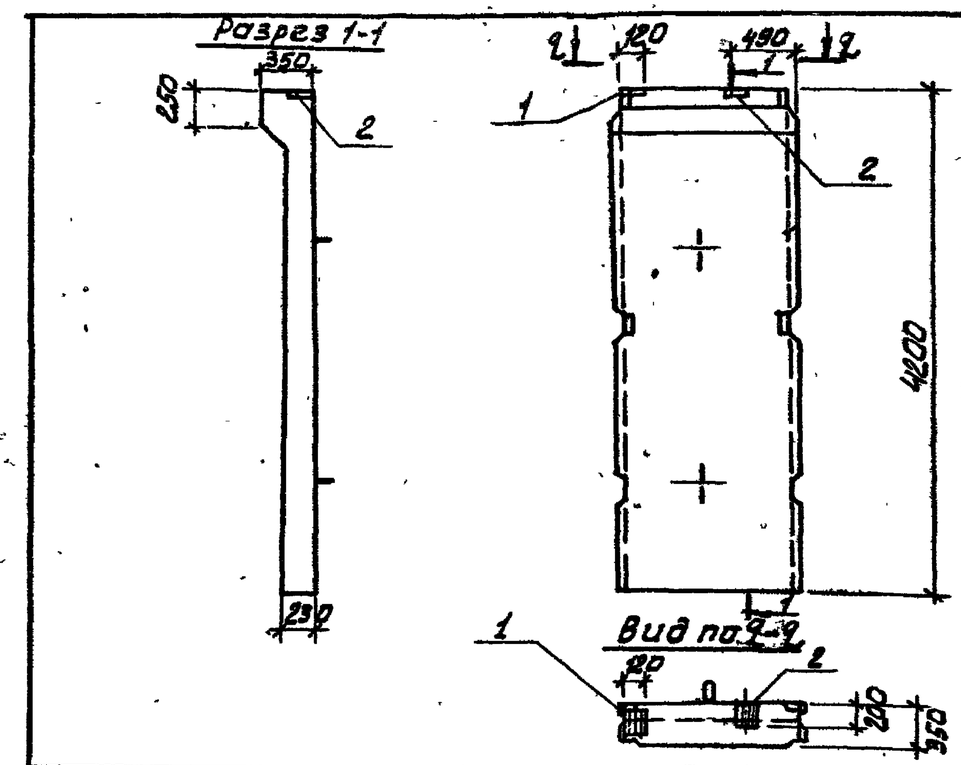

Формат	Зона	Поз.	Обозначение	Наименование	Кол.	Примечание
				Документация		
			ТП 901-3 КЖИ ПСо7-1	ПСо 7-1		
				Дополнительные сборочные единицы		
		1	3.400-6/76	МИ1-23	1	3.8кг
		2	3.400-6/76	МИ1-19	1	2.4кг

Н.контр.	Кузнецов	
Провер.	Архипова	
Вед.инж.	Бабикова	
ГИП	Кузнецов	
Гл.констр.	Шапиро	
Нач.отд.	Красавин	

ТП 901-3-176 КЖИ ПСо7

Панель стеновая ПСо7 (ПСо7-1-1)

Стадия	Масса	Масштаб
Р	3,16т	1:50

Лист Листов:

ЦНИИЭП инженерного оборудования г. Москва

Инв.№ подл. | Подпись и дата | Взам.инв.№

18308-06

Типовой проект 901-3-176 Альбом VII вып. 1

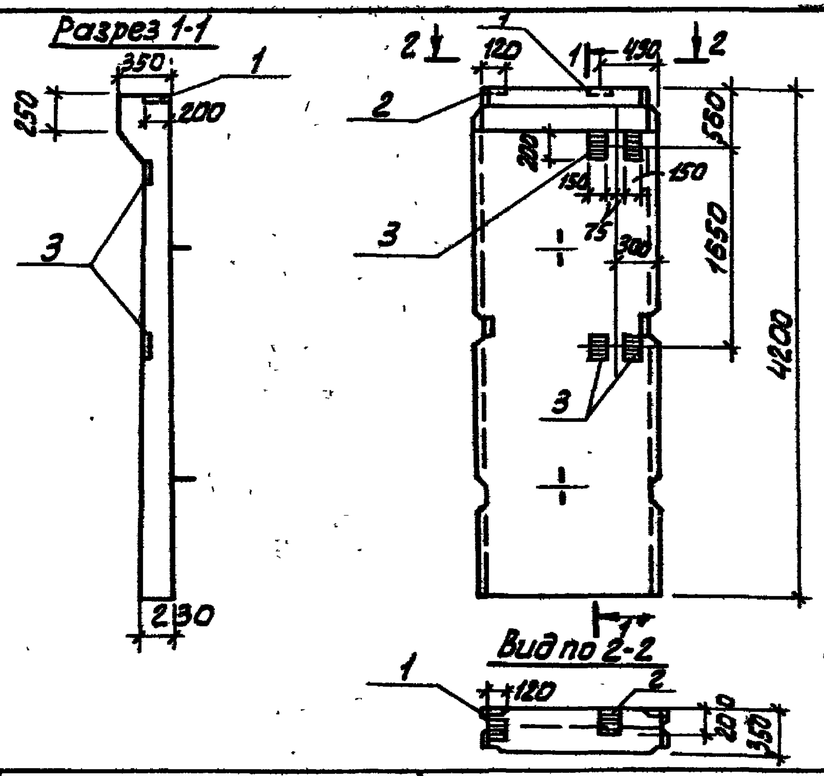

Формат	Зона	Поз.	Обозначение	Наименование	Кол.	Прим.
				Документация		
Н			тп 901-3-176 КЖИ-ПСо7-1	Панель стеновая ПСо 7-1		
				Дополнительные сборочные ед.		
				ПСо 8		
Н		1	3.400-6/76	Изделие закладное МН1-23	1	3.8 кг
Н		2	3.400-6/76	То же МН1-19	1	2.4 кг
Н		3	3.400-6/76	То же МН1-20	4	2.7 кг

Н. контр.	Кузнецов	
Провер.	Архипова	
Вед. инж.	Бабикова	
ГИП	Кузнецов	
Гл. конст.	Шапиро	
Нач. отд.	Красавин	

ТП 901-3-176 КЖИ ПСо 8

Панель стеновая ПСо 8 (ПСо 7-1-2)

Стадия	Масса	Масштаб

Лист: Листов:

ЦНИИЭП инженерного оборудования г. Москва

Инв. № подл. | Подпись и дата | Взам. инв. №

Типовой проект 901-3-176 Альбом VII вып. 1

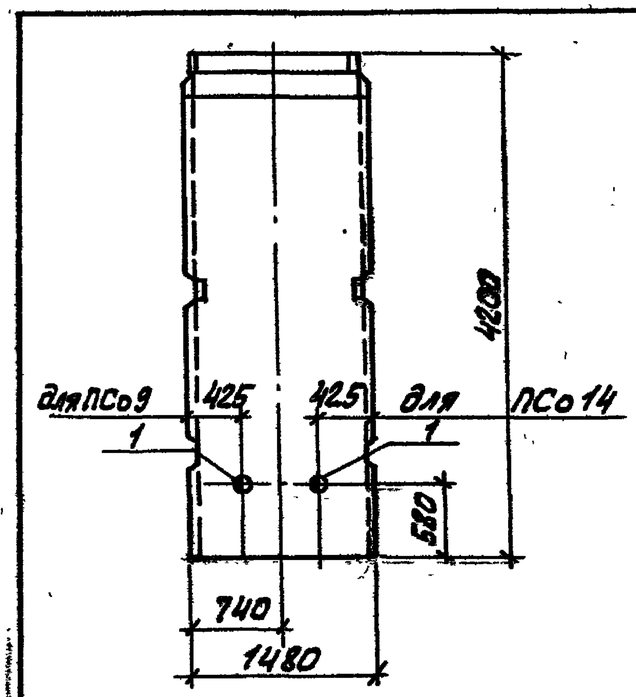

Формат	Зона	Поз.	Обозначение	Наименование	Кол.	Прим.
				ПСо 9; ПСо 14		
				Документация		
			тп 901-3-176 КЖИ ПСо7-1	ПСо 7-1		
				Дополнительные сборочные единицы		
		1	3.901-5-176	Сальник Ду300 е=200	1	6,2 кг

Н. контр.	Кузнецов	
Провер.	Архипова	
Вед. инж.	Бабикова	
ГИП	Кузнецов	
Гл. конст.	Шапиро	
Нач. отд.	Красавин	

ТП 901-3-176 КЖИ ПСо 9; ПСо 14

Панель стеновая ПСо 9 (ПСо 7-1-3) ПСо 14 (ПСо 7-1-4)

Стадия	Масса	Масштаб
Р.	3,16 кг	1:50

Лист: Листов:

ЦНИИЭП инженерного оборудования г. Москва

Инв. № подл. | Подпись и дата | Взам. инв. №

Типовой проект 901-3-176 Альбом VI ч.1

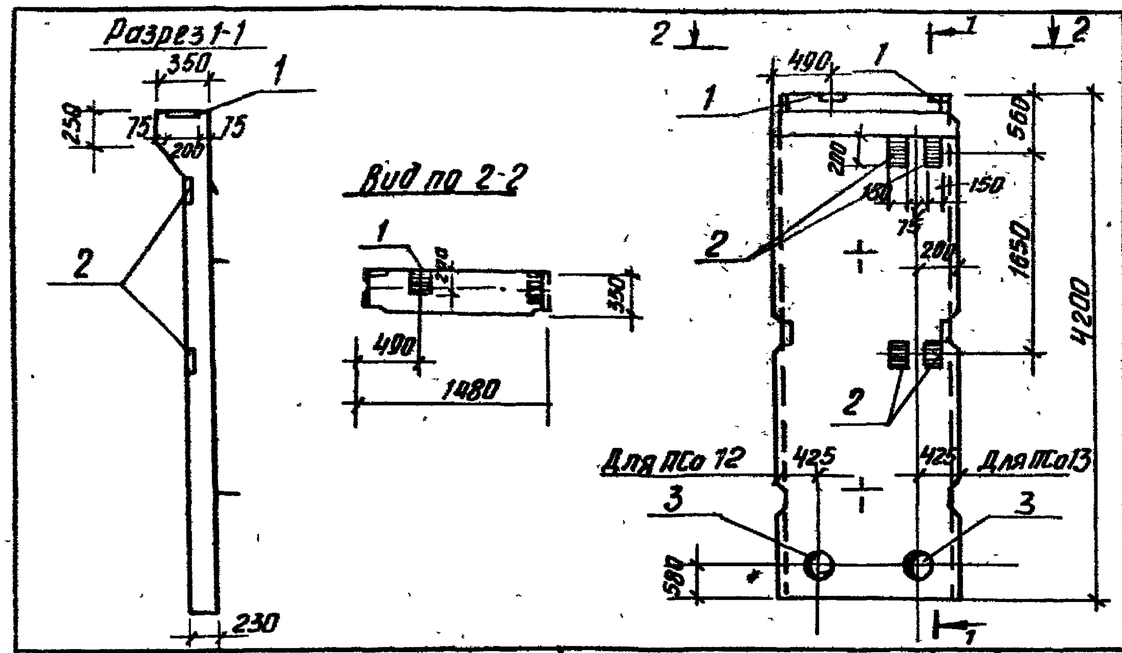

Формат	Зона	Поз.	Обозначение	Наименование	Кол.	Примечание
				Документация		
			ТП 901-3-176 КЖИ-ПСО 71	Панель стеновая ПСо 71		
				Дополнительные сварочные единицы		
				ПСо 6		
		1	3.400-6/76	изделие закладное МН 1-23	2	3.8 кг
				ПСо 10		
		1	3.400-6/76	изделие закладное МН1-23	2	3.8
		2	3.400-6/76	изделие закладное МН1-20	4	2.7
				ПСо 12; ПСо 13		
		1	3.400-6/76	изделие закладное МН1-23	2	3.8 кг
		3	3.901-5	Сальник Ду 300 ℓ=200	1	6.2 кг

Взам. инв. № | Подпись и дата | Инв. № подл.

Н. контр.	Кузнецов	
Провер.	Архипова	
Вед. инж	Бабикова	
ГИП	Кузнецов	
Гл. конст.	Шапиро	
Нач. отд	Красавин	

ТП 901-3-176 КЖИ ПСО 6, 10, 12, 13

Панели стеновые ПСО 6; ПСо 10; ПСо 12; ПСо 13 (ПСо 7-1)

Стадия	Масса	Масшт.
Р	3,16 т	1:50

Лист | Листов

ЦНИИЭП инженерного оборудования г. Москва

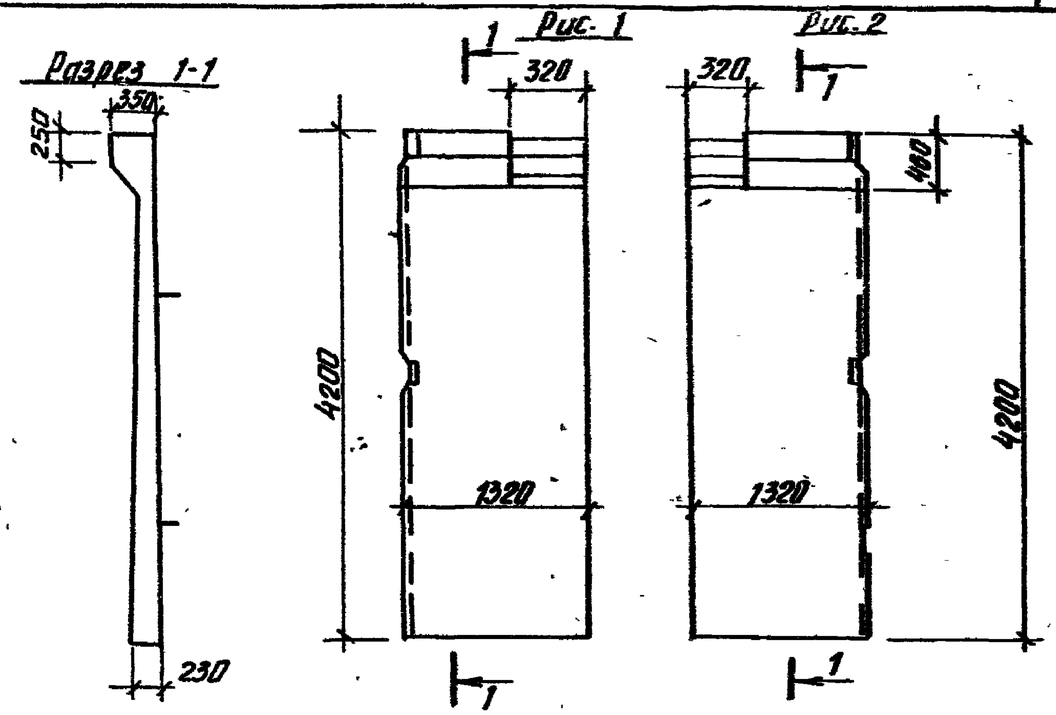

Зона	Поз.	Обозначение	Наименование	Кол.	Примечание
			Документация		
		3.900-3 вып. 1; 4. часть1	ПС 1-42 Б2		
			ПСо 15		Рис. 1
			ПСо 16		Рис. 2

1. Панели выполнять попарно в одной опалубочной форме панели ПС1-42-52.

Н. контр.	Кузнецов	
Провер.	Архипова	
Вед. инж	Бабикова	
ГИП	Кузнецов	
Гл. констр	Шапиро	
Нач. отд.	Красавин	

ТП 901-3-176 КЖИ ПСО 15, 16

Панели стеновые ПСо 15 (ПС1-42-Б2) ПСо 16

Стадия	Масса	Масштаб
Р	3,16	1:50

Лист | Листов

ЦНИИЭП инженерного оборудования г. Москва

Копировал Антонова

Формат

Типовой проект 901-3-176 Альбом VI вып. 1

Разрез 1-1

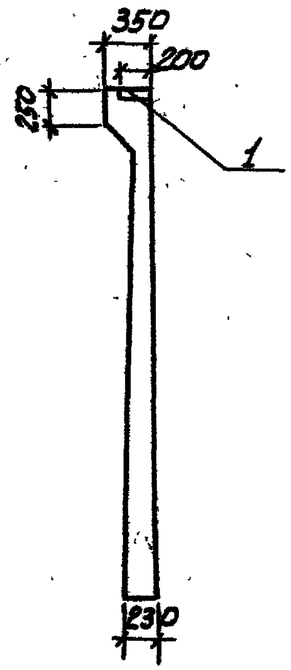

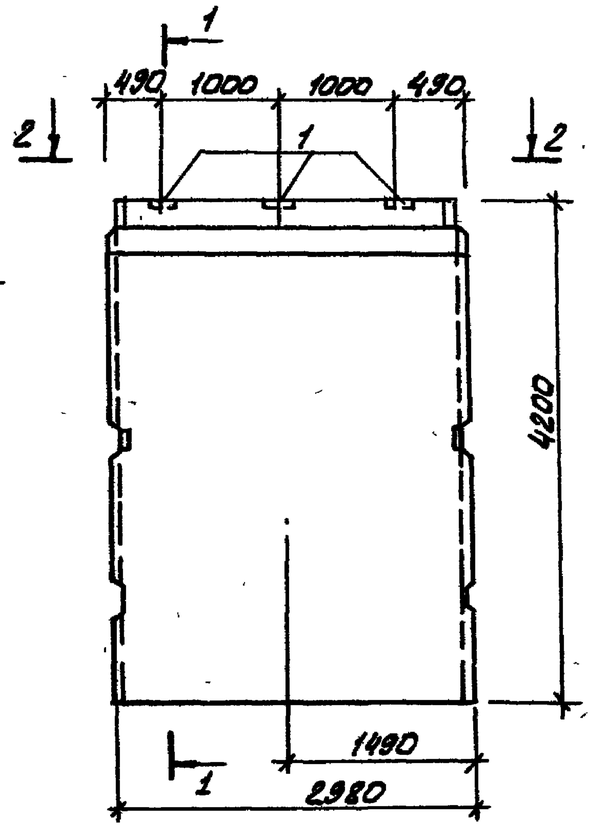

Вид по 2-2

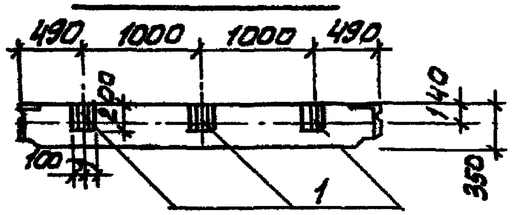

Формат	Зона	Поз.	Обозначение	Наименование	Кол.	Прим.
				Документация		
			3.900-3 Вып.1;4. часть1	ПС1-42-62		6330
				Дополнительные сборочные единицы		
				ПСо11		
			3.400-6/76	МИ1-16	3	2.7 кг

1. Панель выполняется в опалубочной форме стеновой панели ПС1-42-62.

2. Закладные детали должны быть оцинкованы слоем 150 МКМ в процессе изготовления.

Н.контр.	Кузнецов	
Провер.	Архипова	
Вед инж	Бабикова	
ГИП	Кузнецов	
Гл.констр	Шапиро	
Нач отд	Красавин	

ТП 901-3-176 КЖИ ПСо11

Панель стеновая ПСо11 (ПС1-42-62-Е)

Стадия	Масса	Масштаб
Р	6.33т	1:50
Лист	Листов	

ЦНИИЭП инженерного оборудования г. Москва

Инв. № подл. | Подпись и дата | Взам. инв. №

18308-06

Типовой проект 901-3-176 Альбом VII т.1

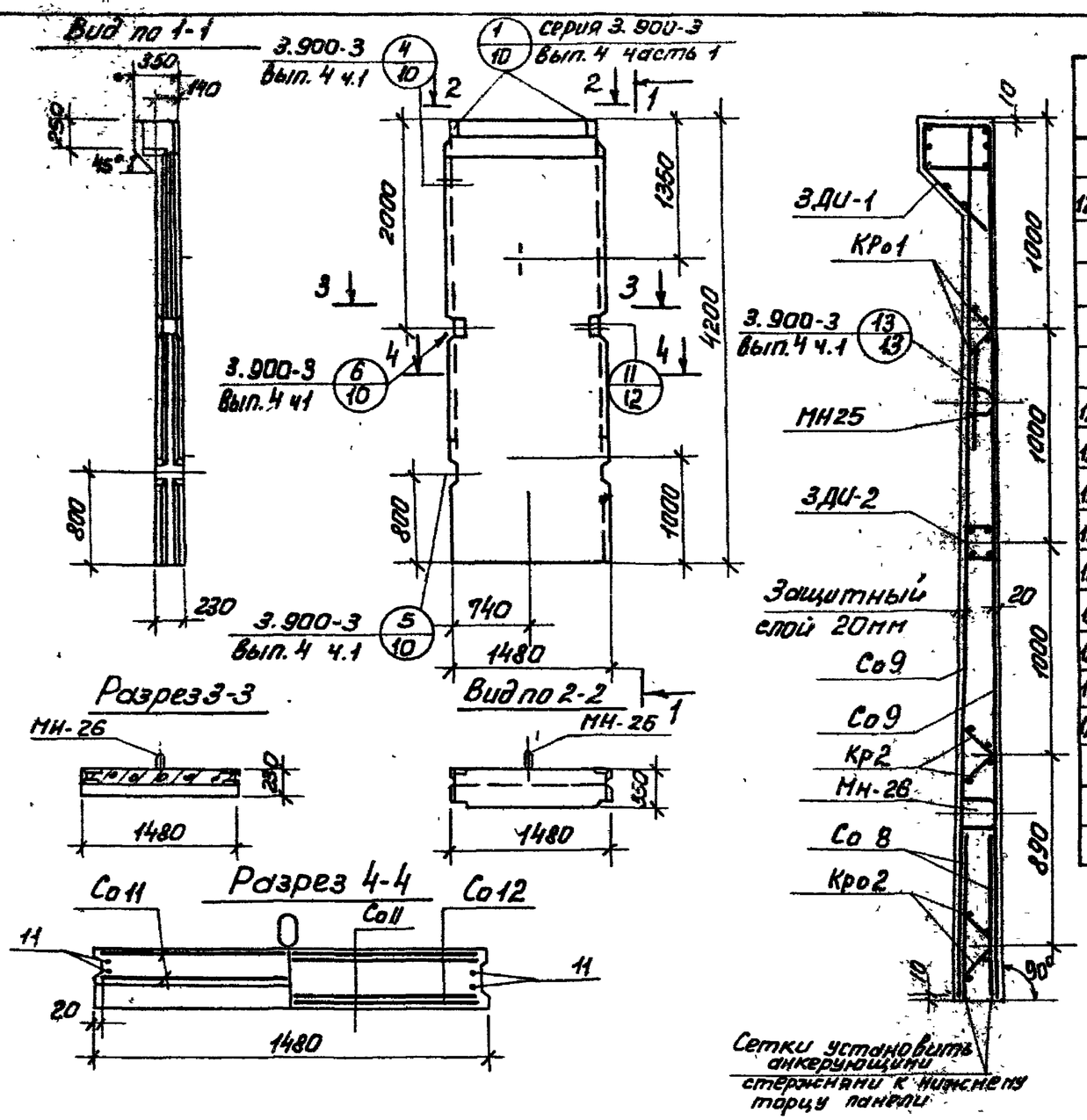

Спецификация элементов сборной конструкции

			Обозначение		Наименование		Кол.	Примечание
					Документация			
12			КЖИ-ПСО 7-1		Сборочный чертеж			
			3.900-3, вып. 4 часть 1		примененные документы			
					(ПС1-42-62)			
					Сборочные единицы и детали			
12			ТП901-3-176	КЖИ-Кр01, Кр02	Каркас плоский	Кр01	2	
12			ТП901-3-176	КЖИ-Кр01, Кр02	То же	Кр02	4	
12			ТП901-3-176	КЖИ-Со	Сетка арматурная	Со9	2	
12			ТП901-3-176	КЖИ-Со	То же	Со8	2	
12			ТП901-3-176	КЖИ-3ДИ-1	Изделие закладное	3ДИ-1	1	
12			ТП901-3-176	КЖИ-3ДИ-2	То же	3ДИ-2	1	
12			3.900-3, вып 4, часть 2		То же	МН-25	1	
12			3.900-3, вып. 4, часть 2		То же	МН-26	1	
12		11	3.900-3, вып. 4 часть 2		ф10АIII ГОСТ 5.1459-72	ℓ=4180	4	2,6 кг
					Материалы			
					Бетон М-200, Мрз ☐; В4		1,27	$м^3$

1. Стеновая панель разработана в соответствии с серией 3.900-3, вып. 4 часть 1 и выполняется в данной опалубке.
2. Общие примечания см. серию 3.900-3, вып.4 часть 1
3. Защитный слой бетона 20мм.

Марка эл-та	Арматурные изделия: Проволока ГОСТ 6727-53* кл. ВI		Арматурная сталь ГОСТ 5.1459-72* кл. АIII		Итого	Закладные изделия: Проволока ГОСТ 6727-53* кл. ВI		Арматурная сталь ГОСТ 5781-75 кл. АI			Арматурная сталь ГОСТ 5.1459-72* кл. АIII				Арматурная сталь ГОСТ 5781-75 кл. АII		Профильная сталь			Всего
	ф=5	Итого	ф=10	Итого		ф=5	Итого	ф=6	ф=10	Итого	ф=10	ф=12	ф=14	Итого	ф=18	Итого	δ=5	δ=8	Итого	
ПСо 7-1	13,7	13,7	67,3	67,3	81	2,0	2,0	0,7	4,1	4,8	67,3	5,0	8,0	80,3	6,8	6,8	3,8	22,5	26,3	201,2

Н. контр.	Кузнецов	
Провер.	Бабикова	
Ст. инж.	Архипова	
ГИП	Кузнецов	
Гл. конст.	Шапиро	
Нач. отд.	Красавин	

ТП 901-3-176 КЖИ-ПСО 7-1

Панель стеновая ПСО 7-1

Стадия	Масса	Масштаб
Р	3.17	
Лист	Листов	

ЦНИИЭП инженерного оборудования г. Москва

Инв.№ подл. | Подпись и дата | Взам. инв.№

18308-06

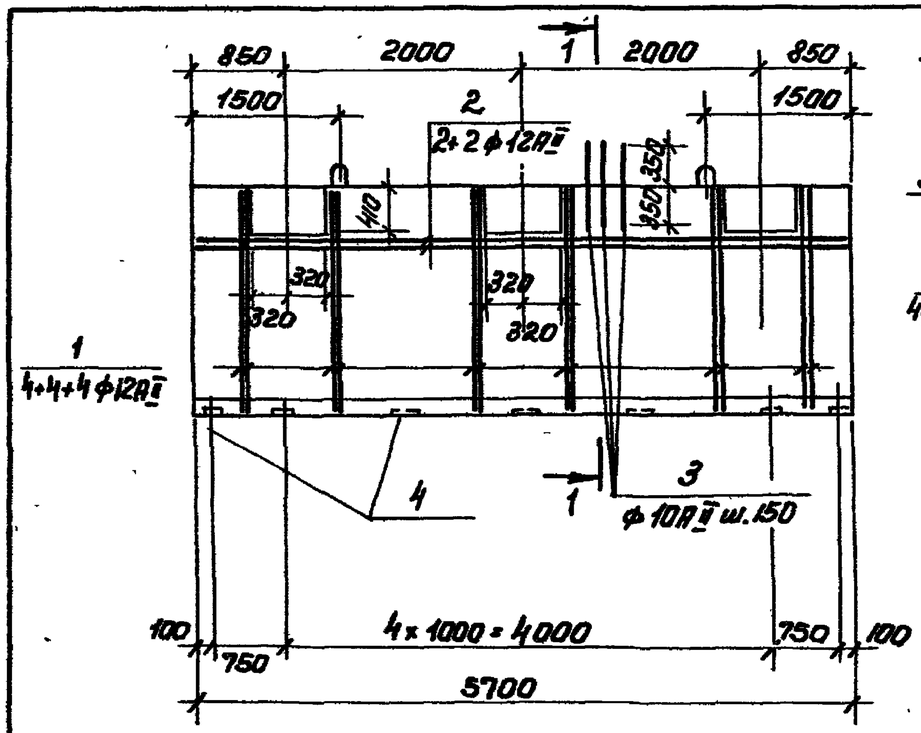

Разрез 1-1

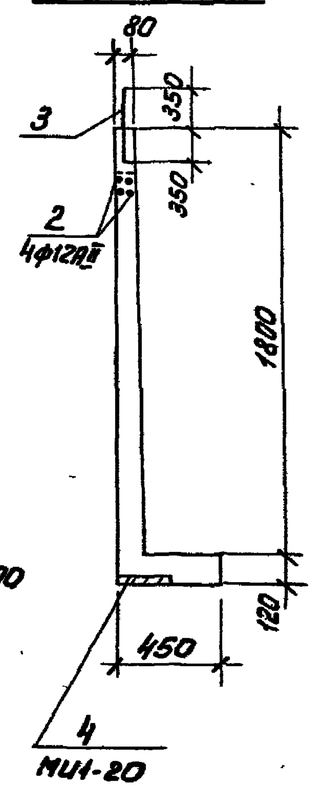

Формат	Зона	Поз.	Обозначение	Наименование	Кол.	Примечание
				Документация		
12			3.900-3, вып. 8 часть 1	Лотковый элемент ЛТ2-18		3,5т
				Дополнительные сборочные ед.		
				ЛТо1		
12		1		ф12АII ГОСТ 5781-75 ℓ=1900	24	1,7кг
12		2		ф12АII ГОСТ 5781-75 ℓ=5690	4	5,1кг
12		3		ф10АII ГОСТ 5781-75 ℓ=700	28	0,44кг
12		4	3.400-6/76	Изделие закладное МН1-20	7	2,7кг

1. Лоток ЛТО 1 изготавливаются в опалубочной форме лоткового элемента ЛТ2-18 с частичными изменениями
   а) длина элемента заменена на 5700; путём установки вкладышей с обоих концов.
   б) привязка петель заменена на 1500.
   в) сетки С-47, С-48, С-49 сделать короче на 280мм
   г) заложить дополнительно выпуски-поз. 3, закладное изделие - поз. 4
2. В спецификации в графе „примечание" указана масса одной детали.
3. Закладные детали должны быть оцинкованы слоем 150мкм в процессе изготовления.

Выборка стали на один элемент, кг

Марка эл-та	Арматурные изделия: Арматурная сталь ГОСТ 5781-75, класс АII, ф мм 10	12			Итого	Закладные изделия: Арматурная сталь 5.1459-72*, класс АIII, ф мм		Итого	Профильная сталь ℓ=200		Итого	Всего
ЛТо1	12,4	61,2			73,6	5,15		5,15	13,3		13,3	92,05

Н. контр.	Кузнецов		
Пров.	Петровнина		
Ст. инж.	Архипова		
Вед. инж.	Бабикова		
ГИП	Кузнецов		
Гл. контр.	Шапиро		
Нач. отд.	Красавин		

ТП 901-3-176 КЖИ-ЛТо1

Лоток ЛТо1 (ЛТ2-18-1)

Стадия	Масса	Масштаб
Р	3,4т	

Лист | Листов

ЦНИИЭП инженерного оборудования г. Москва

18308-06

Инв. № подл. | Подпись и дата | Взам. инв. №

Типовой проект 901-3-176 Альбом VI вып.1

ЛТм 1, ЛТм 2

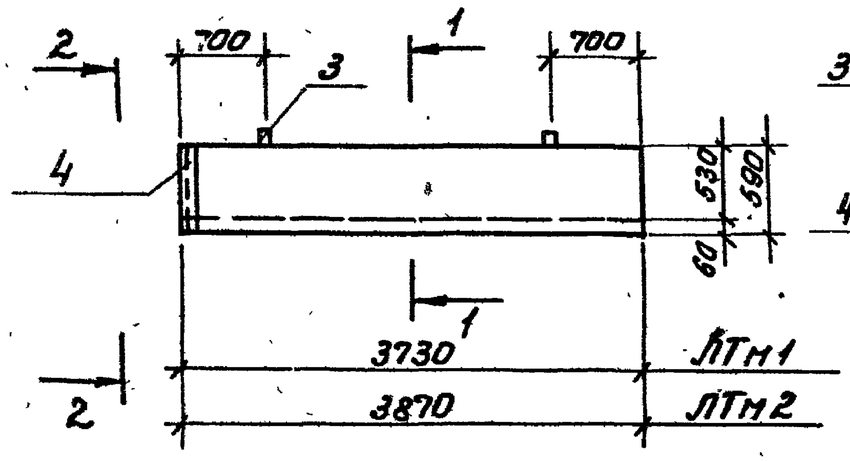

Вид по 2-2

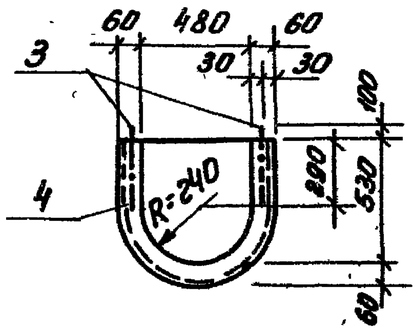

Разрез 1-1

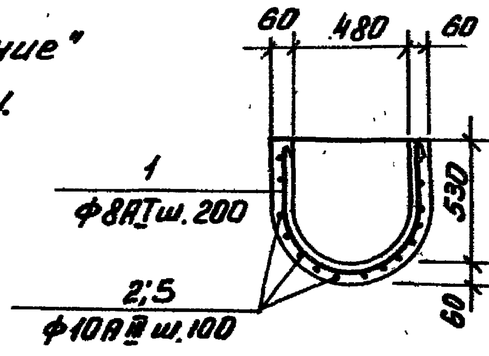

1. В спецификации в графе „примечание" указана масса одной детали.

Формат	Зона	Поз.	Обозначение	Наименование	Кол.	Примечание
				Документация		
12			КЖИ-ЛТм1, ЛТм2	Сборочный чертеж		
				Сборочные единицы		
				ЛТМ-1		
12		1		Ф8АI ГОСТ 5781-75 ℓ=1410	19	0,56кг
12		2		Ф10АIII ГОСТ 5.1459-72* ℓ=3700	15	2,3кг
12		3		Ф10АI ГОСТ 5781-75 ℓ=980	4	0,6кг
12		4		∠63×6 ГОСТ 8509 ℓ=1330	1	7,6кг
				Материал		
				Бетон М200	0,3	м³
				Сборочные единицы		
				ЛТм 2		
12		1		Ф8АI ГОСТ 5781-75, ℓ=1410	20	0,56кг
12		5		Ф10АIII ГОСТ 5,1459-72* ℓ=3850	15	2,4кг
12		3		Ф10АI ГОСТ 5781-75 ℓ=980	4	0,6кг
12		4		∠63×6 ГОСТ 8509 ℓ=1330	1	7,6кг
				Материал		
				Бетон М200	0,31	м³

Выборка стали на один элемент, кг

Марка эл-та	Арматурные изделия							Закладные изделия			
	Арматурная сталь ГОСТ 5781-75 5.1459-72*							Профильная сталь			Всего
	Класс АI			Класс АIII			Итого				
	Ф мм 8	Ф мм 10	Итого	Ф мм 10		Итого		163×6		Итого	
ЛТм1	10,7	2,4	13,1	34,5			34,6	7,6		7,6	55,2
ЛТм2	11,2	2,4	13,6	57,8			57,8	7,6		7,6	79,0

Поз. 3

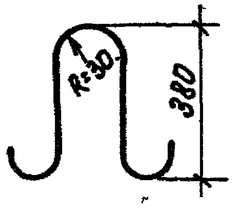

Н. контр.	Кузнецов	
Пров.	Петровнина	
Вед. инж.	Бабикова	
ГИП	Кузнецов	
Гл. констр.	Шапиро	
Нач. отд.	Красавин	

ТП 901-3-176 КЖИ-ЛТм1, ЛТм2

Лоток ЛТм1 ЛТм2

Стадия	Масса	Масштаб
Р	0.75	

Лист Листов

ЦНИИЭП инженерного оборудования г. Москва

18308-06

Инв.№ подл. | Подпись и дата | Взам. инв.№

Альбом VII ч. 1

Типовой проект 901-3-176

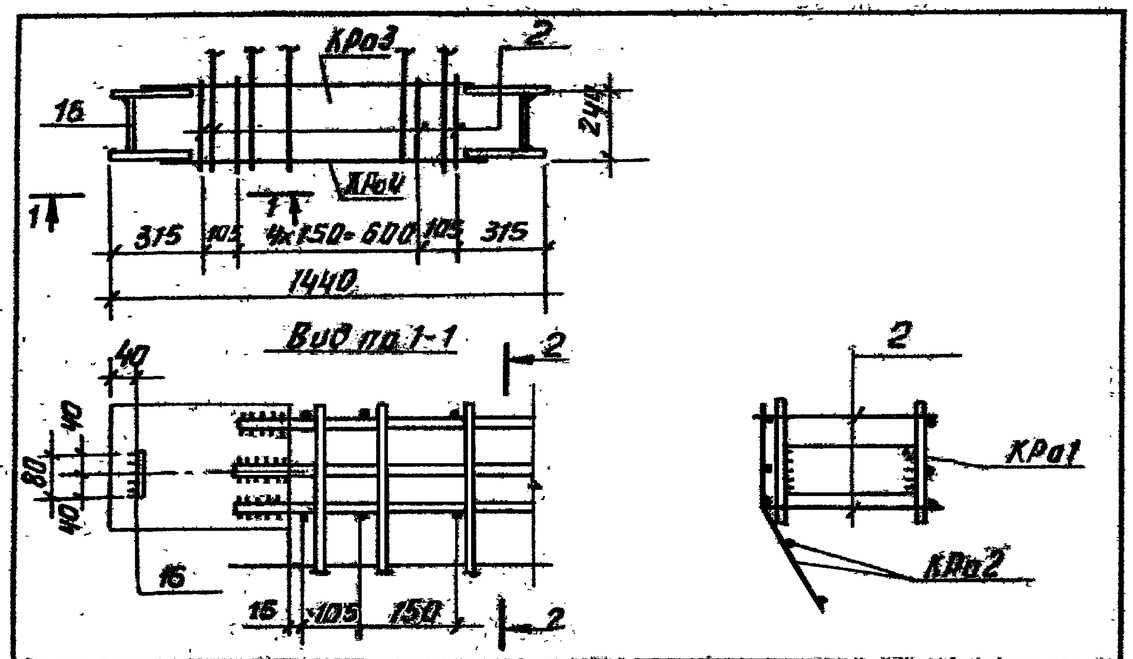

Формат	Зона	Поз.	Обозначение	Наименование	Кол.	Примечание
				Документация		
11			КЖИ-3ДИ-1	Сборочный чертеж		
				Сборочные единицы и детали		
11			ТП 901-3-176 КЖИ-КРо1	Каркас плоский КРо1	1	14.3кг
11			ТП 901-3-176 КЖИ-КРо2	КРо2	1	
Б/ч		2		Ф5 ВР1 ТУ14-4-659-75 ℓ=210	14	0.03кг
Б/ч		16		-80х8 ГОСТ 103-76 ℓ=225	2	1.2кг

1. Объединение в пространственный каркас производить приваркой отдельных стержней к продольным стержням каркасов контактной сваркой с помощью сварочных клещей
2. В спецификации в графе „примечания" указана масса одной детали.

Н.контр.	Кузнецов	
Провер.	Петровнина	
Вед.инж.	Бабикова	
ГИП	Кузнецов	
Гл.конст.	Шапиро	
Нач.отд.	Красавин	

ТП 901-3-176 КЖИ-3ДИ-1

Изделие закладное 3ДИ-1

Стадия	Масса	Масштаб
Р	см. табл.	

Лист Листов

ЦНИИЭП инженерного оборудования г. Москва

Инв.№ подл. | Подпись и дата | Взам. инв.№

Альбом VII ч. 1

Типовой проект 901-3-176

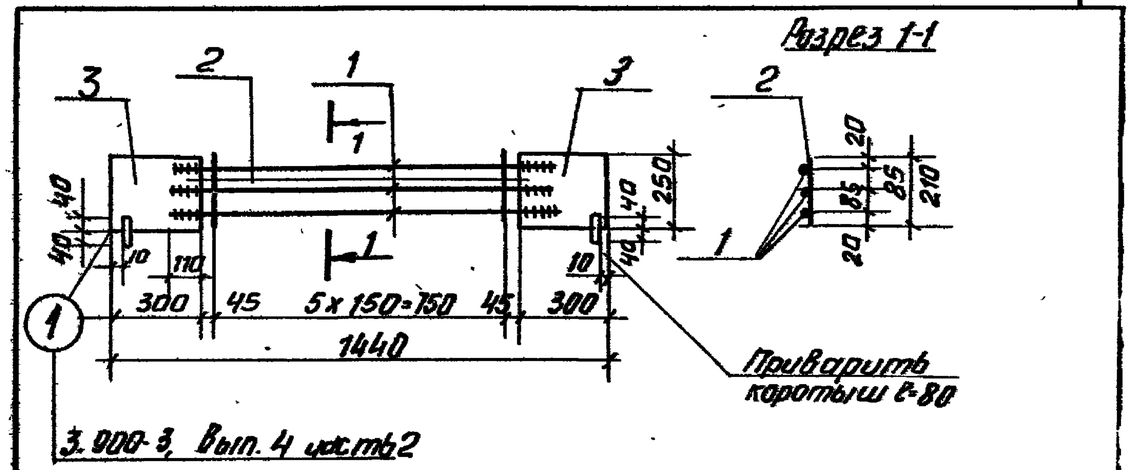

Формат	Зона	Поз.	Обозначение	Наименование	Кол.	Примечание
				Детали		
				КРо1		
Б/ч		1		Ф4 АIII ГОСТ 5.1459-72* ℓ=1060	3	1.36кг
Б/ч		2		Ф5 ВР1 ТУ14-4-659-75 ℓ=210	6	0.03кг
Б/ч		3		-250х8 ГОСТ 103-76 ℓ=300	2	5.02кг

1. В спецификации в графе „примечания" указана масса одной детали.
2. Каркасы изготовлять контактной точечной электросваркой в соответствии с требованиями ГОСТ 14098-68 и СН 393-78

Инв.№ подл. | Подпись и дата | Взам. инв.№

ТП 901-3-176 КЖИ-КРо1

Лист 2

Копировал: Антипова Формат

Типовой проект 901-3-176 Альбом VI ч 1

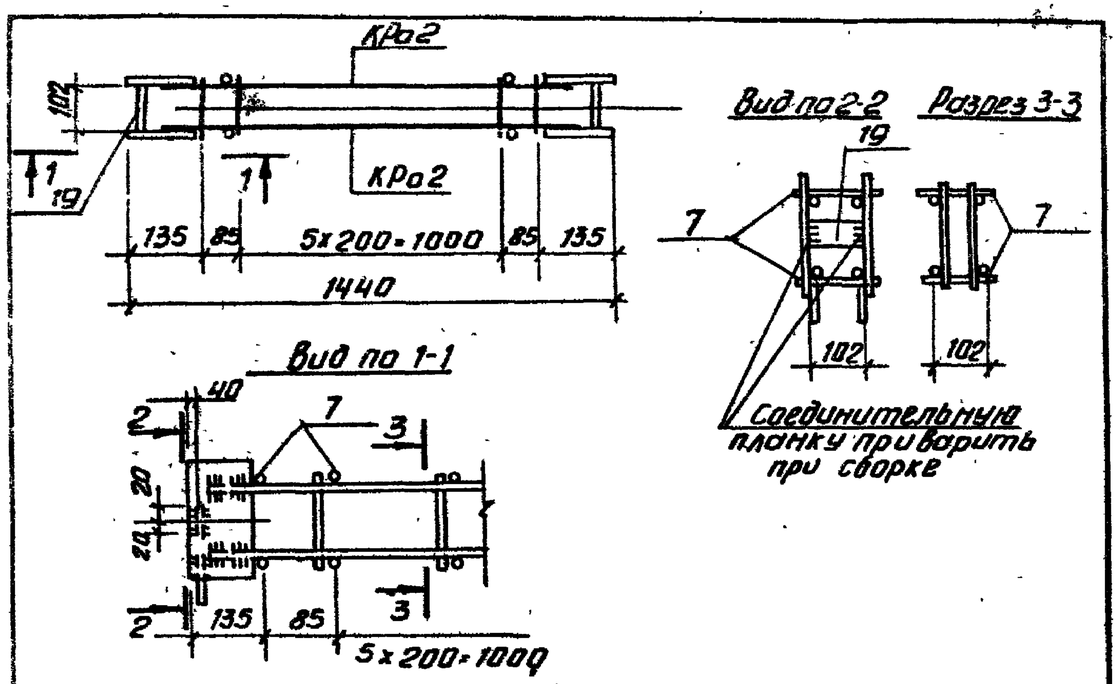

Формат	Зона	Поз.	Обозначение	Наименование	Кол.	Примечание
				Документация		
				Сборочный чертеж		
				Сборочные единицы и детали		
11			ТП 901-3-176 КЖИ-КРо2	Каркас плоский КРо2	2	
б/м		7		ФбАI ГОСТ5781-75 ℓ=160	16	0,04кг
б/м		19		-40х5 ГОСТ103-76 ℓ=102	2	0,16кг

1. Объединение в пространственный каркас производить приваркой отдельных стержней к продольным стержням каркасов контактной сваркой с помощью сварочных клещей.
2. В спецификации в графе „примечания" указана масса одной детали.

Н. контр.	Кузнецов		
Провер.	Петровнина		
Вед. инж.	Бабикова		
ГИП	Кузнецов		
Гл. констр.	Шапиро		
Нач. отд.	Красавин		

ТП 901-3-176 КЖИ-3ДИ-2

Изделие закладное 3ДИ-2

Стадия	Масса	Масшт.
Р	см. табл.	
Лист	Листов	

ЦНИИЭП инженерного оборудования г. Москва

Инв. № подл. | Подпись и дата | Взам. инв. №

Типовой проект 901-3-176 Альбом VI ч. 1

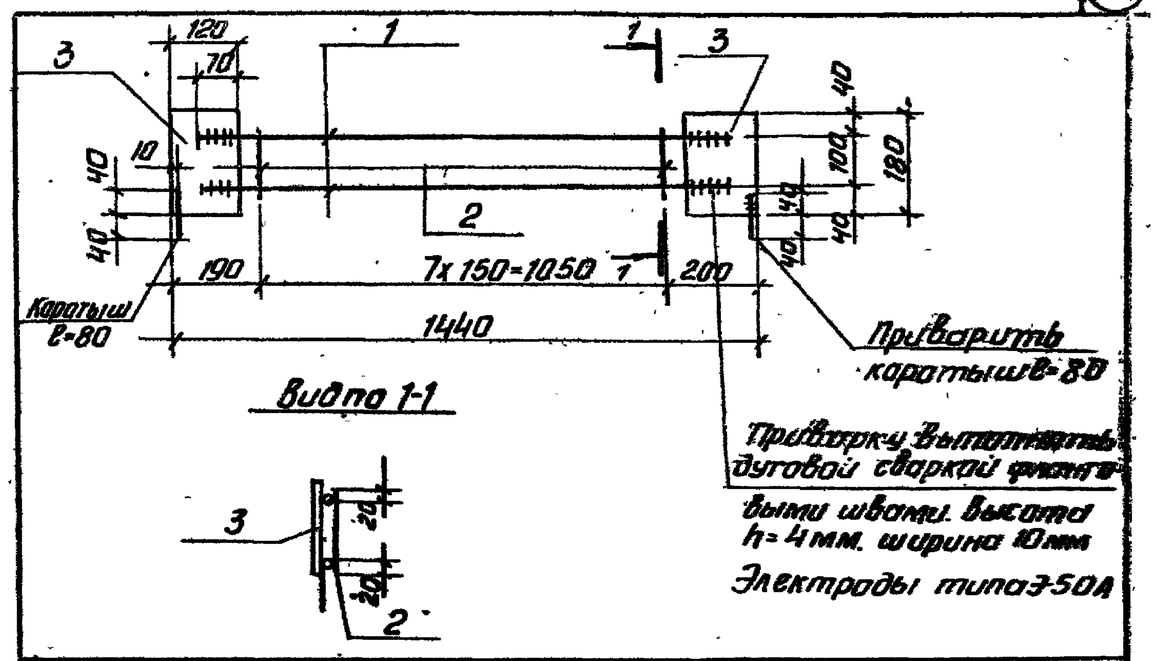

Формат	Зона	Поз.	Обозначение	Наименование	Кол.	Примечание
				Детали		
				КРо2		
11		1		ФI2АIII ГОСТ5.1459-72* ℓ=1340	2	1,19кг
11		2		Ф5ВрI ТУ14-4-659-75 ℓ=140	8	0,02кг
11		3		-120х5 ГОСТ103-76 ℓ=180	2	0,85кг

1. В спецификации в графе „примечания" указана масса одной детали.
2. Каркасы изготавлять контактной точечной электросваркой в соответствии с требованиями ГОСТ 14098-68 и СН 393-78.

Инв. № подл. | Подпись и дата | Взам. инв. №

ТП 901-3-176 КЖИ-КРо2 Лист 2

Копировал: Антипова Формат