ТИПОВОЙ ПРОЕКТ
901-3-176

БЛОК ВХОДНЫХ УСТРОЙСТВ И КОНТАКТНЫХ ОСВЕТЛИТЕЛЕЙ С БАРАБАННЫМИ СЕТКАМИ

ДЛЯ СТАНЦИИ ОЧИСТКИ ВОДЫ ПОВЕРХНОСТНЫХ ИСТОЧНИКОВ

С СОДЕРЖАНИЕМ ВЗВЕШЕННЫХ ВЕЩЕСТВ ДО 150 МГ/Л

ПРОИЗВОДИТЕЛЬНОСТЬЮ 50 ТЫС. $М^3$/СУТКИ

СОСТАВ ПРОЕКТА:

Альбом I - Архитектурно-строительная часть отделения контактных осветлителей.
Альбом II - Технологическая, санитарно-техническая части отделения контактных осветлителей.
Альбом III - Электротехническая часть. Связь и сигнализация отделения контактных осветлителей.
Альбом IV - Задания заводам-изготовителям на низковольтные комплектные устройства и щиты автоматизации отделения контактных осветлителей.
Альбом V - Архитектурно-строительная, технологическая, санитарно-техническая, электротехническая части отделения барабанных сеток.
Альбом VI - Строительные изделия. Часть 1 - отделение контактных осветлителей. Часть 2 - отделение барабанных сеток.
Альбом VII - Ведомости потребности в материалах. Часть 1 - отделение контактных осветлителей. Часть 2 - отделение барабанных сеток.
Альбом VIII - Заказные спецификации. Часть 1 - отделение контактных осветлителей. Часть 2 - отделение барабанных сеток.
Альбом IX - Сметы. Часть 1 - отделение контактных осветлителей. Часть 2 - отделение барабанных сеток.

АЛЬБОМ I

РАЗРАБОТАН
ЦНИИЭП инженерного оборудования городов, жилых и общественных зданий
Главный инженер института А. Кетаов
Главный инженер проекта А. Розанова

УТВЕРЖДЕН ГОСГРАЖДАНСТРОЕМ
приказ № 297 от 31 октября 1981г.

ВВЕДЕН В ДЕЙСТВИЕ
ЦНИИЭП инженерного оборудования
приказ № 77 от 25 июня 1982г.

Привязан:

Инв. №:

18308-01

Типовой проект 901-3-176 Альбом I

Лист	Наименование	Стр.
	Содержание альбома	3
	Архитектурно-строительная часть	
	Чертежи марки АР	
1	Общие данные.	4
2	План на отм. 0.000; -0.800	5
3	План на отм. 3.450	6
4	Разрезы 1-1; 2-2	7
5	Фасады 1-17; 17-1; Д-А; А-Д	8
6	Переходная галерея в служебный корпус. Планы, фасад, разрезы.	9
7	Переходная галерея в служебный корпус. Детали	10
	Конструкции железобетонные	
	Чертежи марки КЖ	
1	Общие данные (Начало)	11
2	Общие данные (Окончание)	12
3	Схема расположения фундаментов в осях 1÷7; 11-17	13
4	Фундаменты Фм1÷Фм4	14
5	Фундаменты Фм5, Фм6	15
6	Фундаменты Фм7÷Фм12	16
7	Фундамент Фм-13	17
8	Виды 1-1÷3-3. Сечения 4-4÷6-6	18
9	Схема расположения лотков и приямков в осях 1÷7; 11-17	19
10	Схемы расположения колонн и балок покрытия в осях 1÷7; 11÷17	20
11	Разрезы 1-1÷2-2. Детали	21
12	Схемы расположения плит покрытия в осях 1÷7, 11÷17	22
13	Схемы расположения стеновых панелей по осям, В-А, 1-17	23
14	Фрагменты фасадов 1÷6.	24
15	Спецификация элементов к схемам расположения стеновых панелей. Виды по 3-3; 4-4	25
16	Схема расположения элементов контактного осветлителя. Разрезы.	26
17	Контактные осветлители. Виды. Узлы.	27
18	Контактные осветлители. Узлы.	28
19	Контактные осветлители. Схема расположения днища. Схема верхних и нижних сеток.	29
20	Контактные осветлители. Схема расположения каркасов. Разрезы. Узлы	30
21	Контактные осветлители. Монолитные участки Ум7; Ум8.	31
22	Контактные осветлители Монолитные участки стен.	32
23	Контактные осветлители. Спецификация элементов монолитных участков стен.	33
24	Схема расположения плит перекрытия на отм. 3.420 в осях 1÷7	34
25	Схема расположения плит перекрытия на отм. 3.420 в осях 11-17	35
26	Перекрытие на отм. 3.420 Разрезы 1-1÷6-6.	36
27	Схема расположения балок перекрытия в осях 1÷7; 11-17	37
28	Балки монолитные БМ1÷БМ4.	38
29	Участки монолитные Ум1÷Ум6; Ум11.	39
30	Участки монолитные Ум7÷Ум10 Ведомость деталей	40
31	Спецификация элементов монолитных участков	41
32	Переходная галерея. Схема расположения колонн, ригелей, плит покрытия и перекрытия, фундаментов.	42
33	Переходная галерея. Схема расположения панелей.	43
	Чертежи марки КМ	
1	Общие данные. Техническая спецификация металла (начало).	44
2	Техническая спецификация металла (окончание)	45
3	Техническая спецификация металла на типовые конструкции.	46
4	Ведомость металлоконструкций по видам профилей	
5	Схема расположения ограждений контактных осветлителей и проемов на отм. 3.450	47
6	Схема расположения элементов ограждения одного контактного осветлителя. Узлы. Спецификация	48
7	Схема расположения металлических площадок лестниц, стоек, ограждений на отм. -0.800	49
8	Разрезы. Узлы.	50
9	Разрезы. Узлы	51
10	Схема расположения подвесных путей в осях 1÷7; 11÷17.	52
11	Схема расположения элементов пожарных лестниц. Узлы	53

Инв. № подл. | Подпись и дата | Взам. инв. №

Типовой проект 901-3-176 Альбом I

Ведомость основных комплектов рабочих чертежей

Обозначение		Наименование	Примечание
901-3-176	АР	Архитектурные решения	Альбом I
901-3-176	КЖ	Конструкции железобетонные	Альбом I
901-3-176	ТХ	Технологические решения	Альбом I
901-3-176	ОВ	Отопление и вентиляция	Альбом I

Ведомость ссылочных и прилагаемых документов

Обозначение	Наименование комплекта	Примечание
ГОСТ 12506-67	Окна деревянные для зданий промышленных предприятий	
ГОСТ 14624-69	Двери деревянные для зданий промышленных предприятий	
1.138-10	Перемычки железобетонные для зданий с кирпичными стенами	
2.430-3 вып. 2	Типовые архитектурно-строительные детали промышленных зданий с кирпичными стенами	
2.460-5 вып. 2	Архитектурные детали утепленных покрытий одноэтажных промышленных зданий	
1.431-6	Кирпичные перегородки для одноэтажных и многоэтажных производственных зданий	
1.236-6 вып. 1 часть 1	Окна и балконные двери общественных зданий.	

Общие указания

1. Здание II степени огнестойкости.
2. Относительная отм. 0.000 соответствует абсолютной отметке
3. Ограждающие конструкции - керамзитобетонные панели $\gamma = 900$ кг/м³
4. Кирпичные вставки наружных стен и перегородки выполняются из обыкновенного глиняного кирпича, сплошного пластического прессования марки 100 (ГОСТ 530-80) МРз ≥ 15 на цементно-песчаном растворе марки 25.
5. Горизонтальная гидроизоляция стен от капиллярной влаги осуществляется слоем цементно-песчаного раствора состава 1:2 толщиной 20 мм на отм. -0.030.
6. Наружные поверхности кирпичных вставок выполняются с расшивкой швов.
7. Дверные откосы оштукатуриваются цементно-песчаным раствором марки 50 и окрашиваются цементно-перхлорвиниловыми красками
8. Вокруг здания устраивается отмостка с асфальтобетонным покрытием шириной 1м.
9. Наружные поверхности панельных стен окрашиваются цементно-перхлорвиниловыми красками.
10. Столярные изделия окрашиваются масляной краской за 2 раза.
11. Компоновочные схемы станции, план кровли, планы и экспликация полов, ведомость и спецификация перемычек, основные строительные показатели, ведомость проемов ворот и дверей, спецификации элементов заполнения проемов, ведомость отделки помещений см. в альбоме V типового проекта 901-3-176

Ведомость рабочих чертежей основного комплекта

Лист	Наименование	Примечание
1	Общие данные	
2	План на отм. 0.000 и -0.300	
3	План на отм. 3.450	
4	Разрезы 1-1; 2-2	
5	Фасады 1-17; 17-1; Д-А; А-Д	
6	Переходная галерея в служебный корпус	
	Планы. Фасады. Разрезы	
7	Переходная галерея в служебный корпус	
	Детали.	

Таблица зависимости толщин кирпичных стен, стеновых панелей, кровельного утеплителя от расчетных температур

t°нС	Кирпичная стена	Панель по серии 1.432-14	Панель по серии 1.020-1	Утеплитель пенобетон Г-Электро
	а	в	г	д
-20°	380	200	250	80
-30°	380	200	250	80
-40°	510	300	300	100

Настоящий проект разработан в соответствии с действующими нормами и правилами и предусматривает в части архитектурно-строительных решений мероприятия обеспечивающие взрывную, взрыво- пожарную и пожарную безопасность при эксплуатации здания.

Главный архитектор проекта Глебов Ю.Глебов

Согласовано: Отдел ВГ Розанова; Отдел ВС Грачева

Инж. № подл. | Подпись и дата | Взам. инв. №

Привязан

Инв. №

ТП 901-3-176 АР

Н. контр.	Глебов	
Провер.	Глебов	
Гл. арх.	Самоделкин	
ГИП	Кузнецов	
ГАП	Глебов	
Гл. констр.	Шапиро	
Нач. отд.	Красавин	
Гл. инж. пр.	Кетаов	

Отделение контактных осветителей для станции производительностью 50 тыс. м³/сутки

Общие данные.

Стадия	Лист	Листов
РА	1	

ЦНИИЭП инженерного оборудования г. Москва

18308-01

Типовой проект 901-3-176 Альбом I

Экспликация помещений

№	Наименование	Площадь м2	Категория производств по взрыво-и пож. опасн
1	Галерея трубопроводов	1128.0	Д

План на отм. 0.000,-0.800

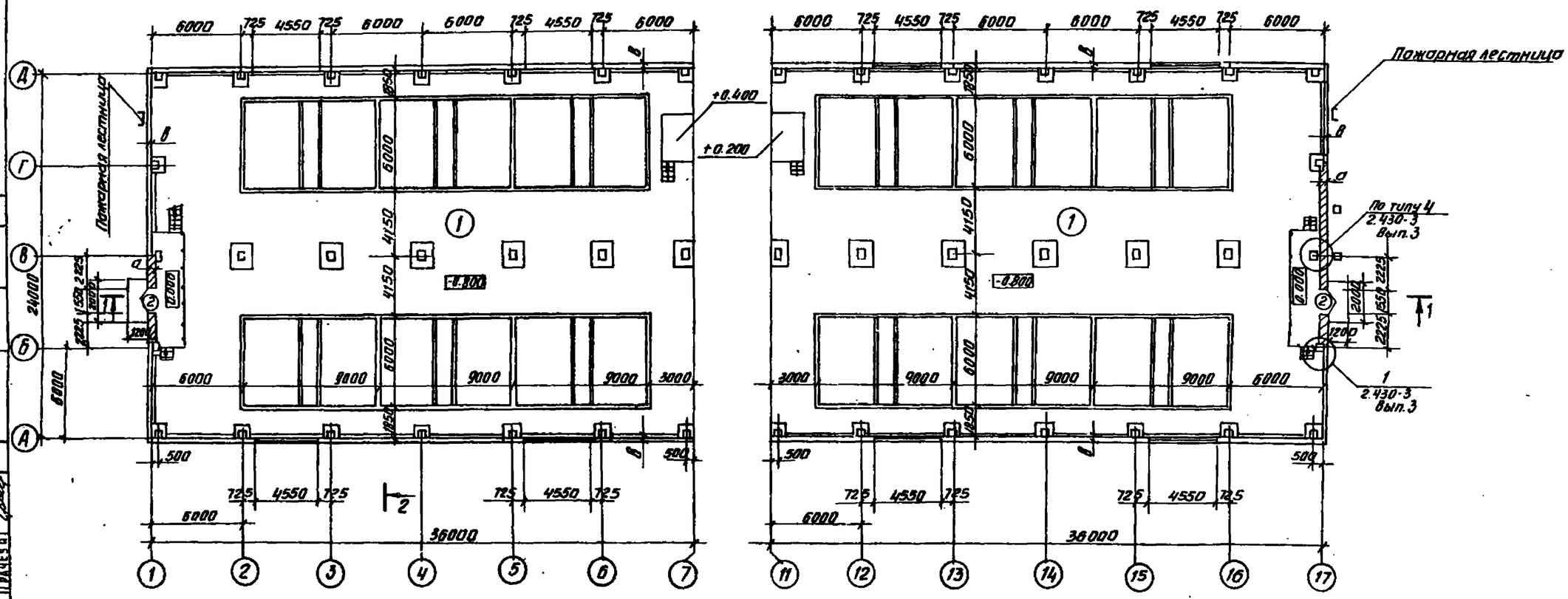

Металлические площадки на чертеже условно не показаны. Схему расположения металлических площадок см. на листе КМ7. Компоновочные схемы станции см. типовой проект 901-3 альбом.

Ведомость проемов ворот и дверей

Марка поз.	Размер проема в кладке
2	1550 x 2100
3	1520 x 2080
5	1020 x 2080

Согласовано: Новик, Шерстякова, Грачева

Н. контр.	Глебов		
Провер.	Глебов		
Ст. арх.	Самоделкин		
ГИП	Кузнецов		
ГАП	Глебов		
Гл. констр.	Шапиро		
Нач. отд.	Красавин		
Гл. инж. пр.	Кетаев		

Привязан

Инв. №

тп 901-3-176 АР

Отделение контактных осветителей для станции производительностью 50 тыс. т/сут

Стадия	Лист	Листов
РД	2	

План на отм. 0.800 и 0.000

ЦНИИЭП инженерного оборудования г. Москва

Копировал Антипова

Формат 22

Типовой проект 901-3-176 Альбом I

Экспликация помещений

№	Наименование	Площадь м²	Категория производств по взрыво- и пож. опасн.
2	Зал контактных осветителей	1354.0	Д
3	Операторская	36.7	Г

План на отм. 3.450

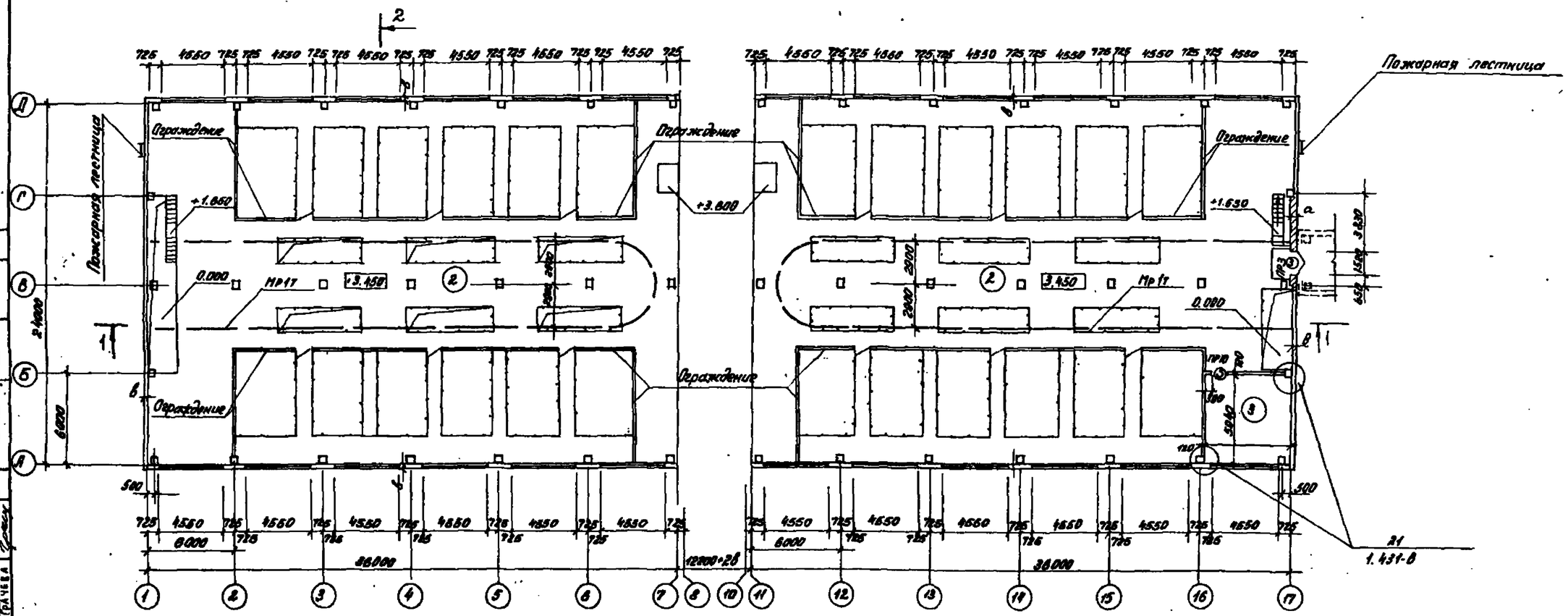

Схему расположения элементов ограждения контактного осветителя см. КМ-6.

Деталь крепления утеплителя к кирпичной стене

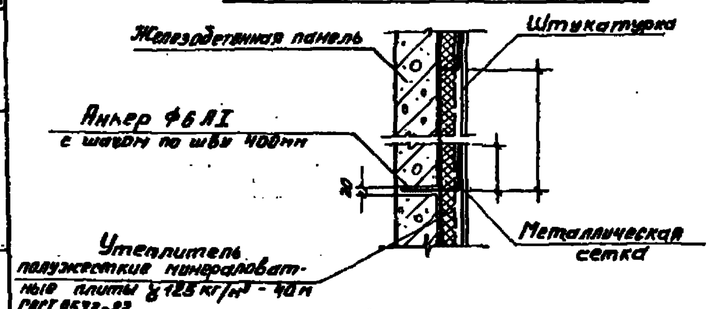

Н. контр.	Глебов		ТП 901-3-176 АР
Провер.	Глебов		
Ст. арх.	Самодекин		Отделение контактных осветителей для станции производительностью 50 тыс м³/сут
Тип.	Кузнецова		
ГАП	Глебов		
Гл. констр.	Шапиро		План на отм. 3.450
Нач. отд.	Красавин		
Гл. инж. пр.	Кетаов		

Привязан

Инв №

Стадия	Лист	Листов
РА	3	

ЦНИИЭП инженерного оборудования г. Москва

18308-01

Типовой проект 901-3-176 Альбом I

Слой гравия /ГОСТ 8268 74* Мрз≥100/ на битумной мастике МБК Г 65/МБК Г 75/ - 10 мм
3 слоя рубероида Рэ М350/ТУ21 27 30 72/ на битумной мастике МБК Г 65/МБК Г 75/
Грунтовка раствором битума пятой марки в керосине или солярном масле
Цементно-песчаная стяжка М50 15 мм
Утеплитель пенобетон γ 300 кг/м³ δ
Пароизоляция - обмазка горячим битумом за 1 раз
Сборные железобетонные плиты

Разрез 1-1

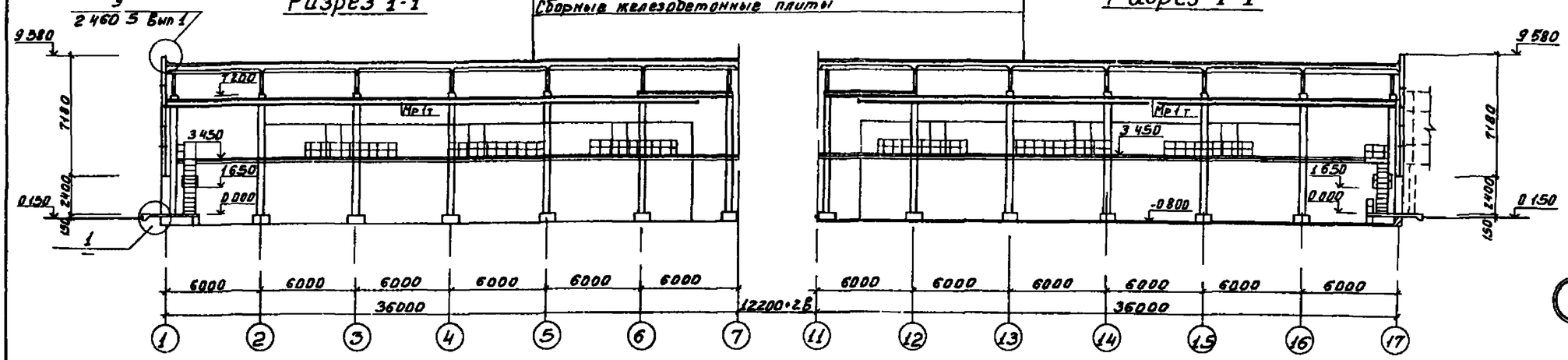

Разрез 2-2

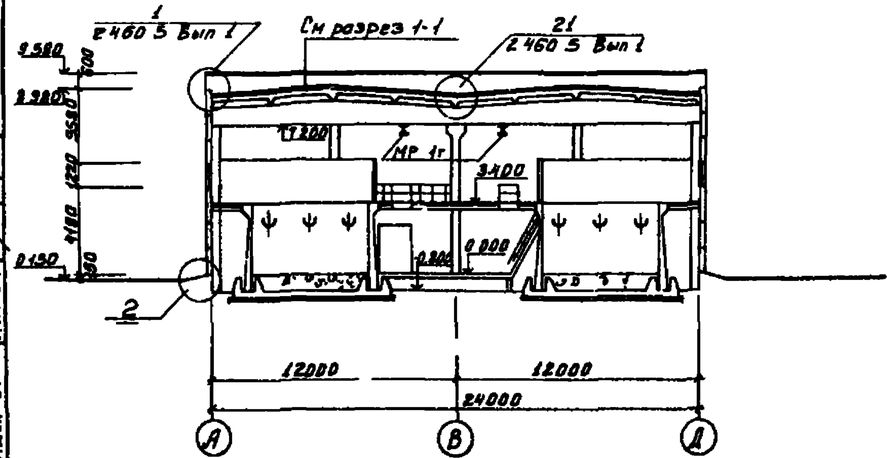

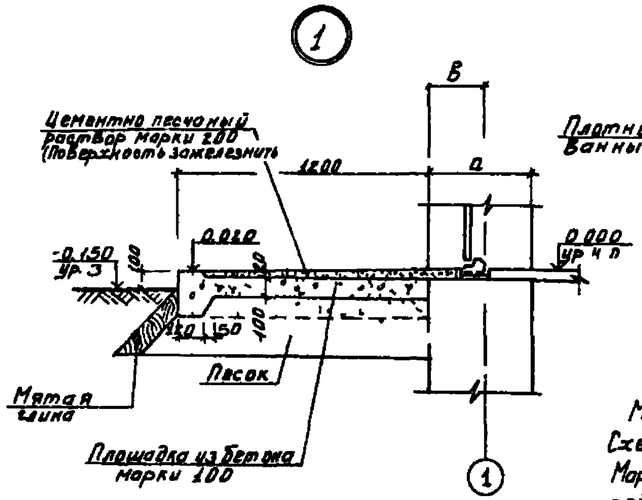

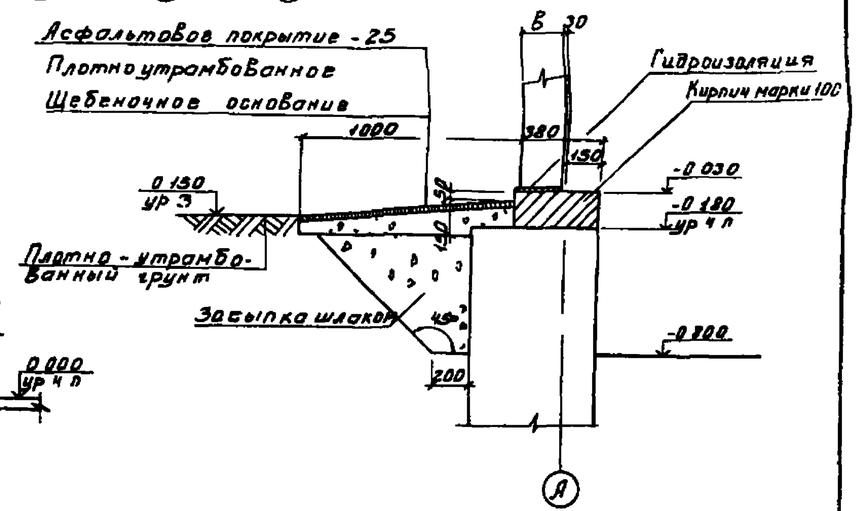

Металлические площадки на чертеже условно не показаны. Схему расположения металлических площадок см на листах КМ7, КМ9. Марка кровельной мастики в скобках (см разрез 1-1) дана для районов строительства, расположенных южнее географической широты 50° для европейской и 53° для азиатской частей СССР

Н. контр.	Глебов		
Н. контр.	Глебов		
Ст. арх.	Самоделкин		
ГИП	Кузнецов		
ГАП	Глебов		
Гл. констр.	Шалимов		
Нач. отд.	Красавин		
Гл. инж.	Кетлов		

ТП 901-3-176 АР

Отделение контактных осветителей для станции производительностью 50 тыс м³/сутки

Разрезы 1-1, 2-2.

Стадия	Лист	Листов
РА	4	

ЦНИИЭП инженерного оборудования г. Москва

12308-01

Привязан

Инв №

Согласовано: Стасл. АГ, Новик, Шевченко, Ромм; Отдел ЭМ, Мексин, Галева; Отдел ВС

Взам. инв №

Подпись и дата

Инв № подл.

Альбом I

Типовой проект 901-3-176

Фасад 1-17

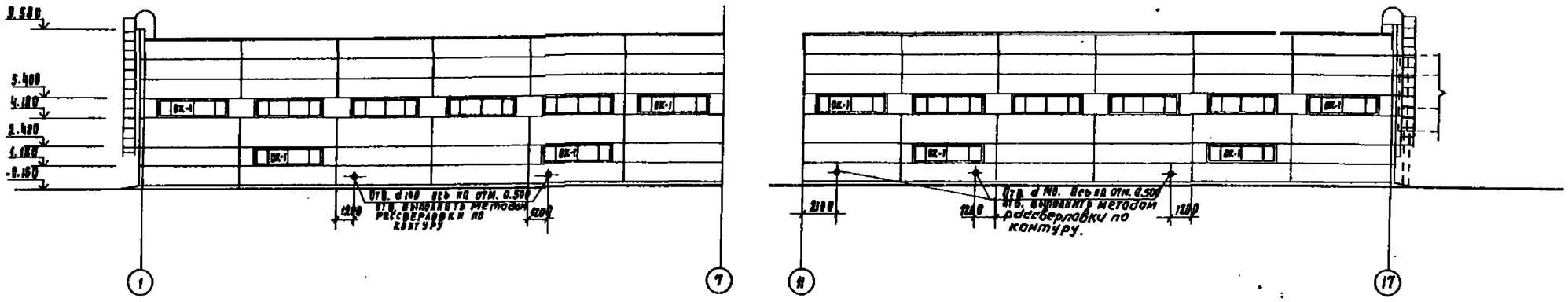

Фасад 17-1

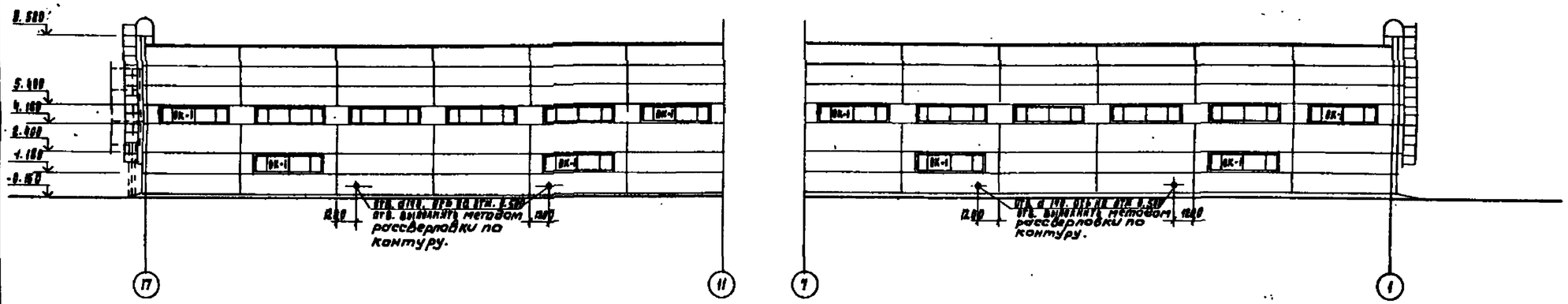

Фасад Д-А

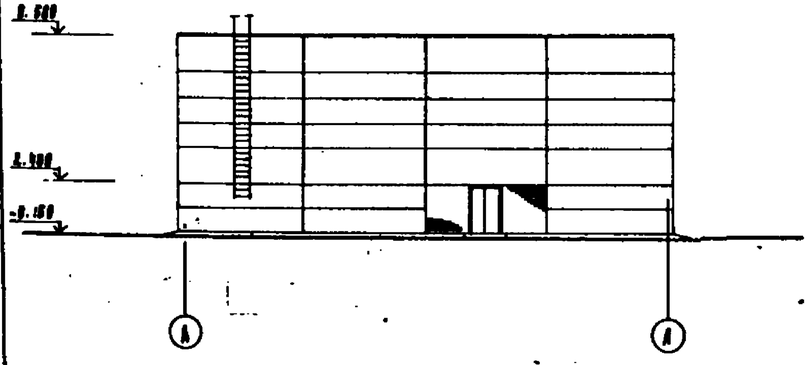

Фасад А-Д

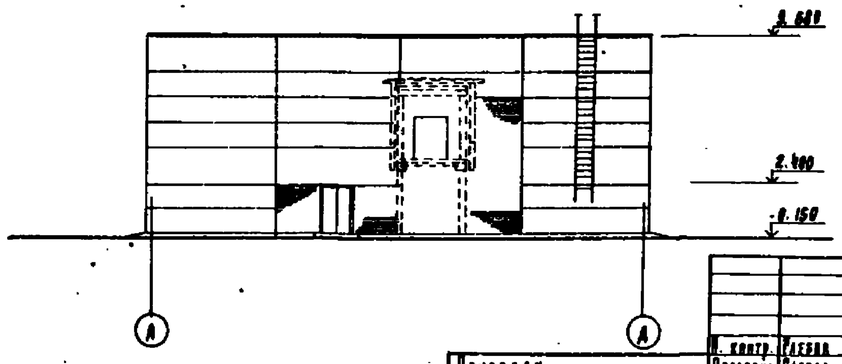

Гл. инж. проекта	Грачева		
Нач. отд.	Шевченко		
Гл. спец.	Лукк		
Гл. инж.	Ф		

Гл. инж.	Ф		
Нач. отд.	Шевченко		
Гл. спец.	Лукк		
Гл. инж.	Ф		

Привязан

Инв. №

Н. контр.	Рабова		
Проверил	Рабова		
Гл. арх.	Самоделькина		
ГИП	Кузнецов		
Гл. инж.	Рабова		
Гл. конструктор	Шапиро		
Нач. отд.	Крагелин		

ТП 901-3-176 АР

Отделение контактных осветлителей для станции производительностью 50 тыс. м³/сутки

Фасады 1-17; 17-1; Д-А; А-Д

Стадия	Лист	Листов
РА	5	

ЦНИИЭП инженерного оборудования г. Москва

1210-01

Типовой проект 901-3-176 Альбом

Фасад

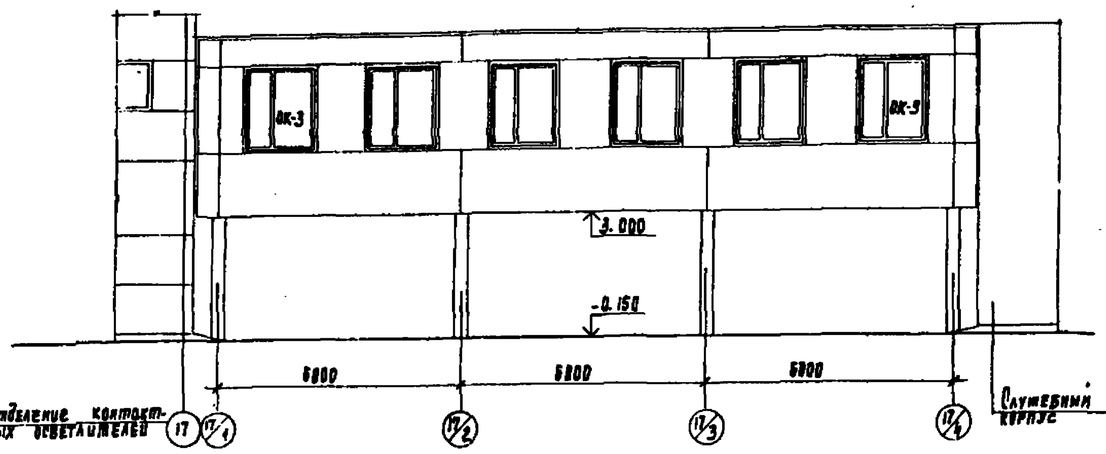

Разрез 1-1

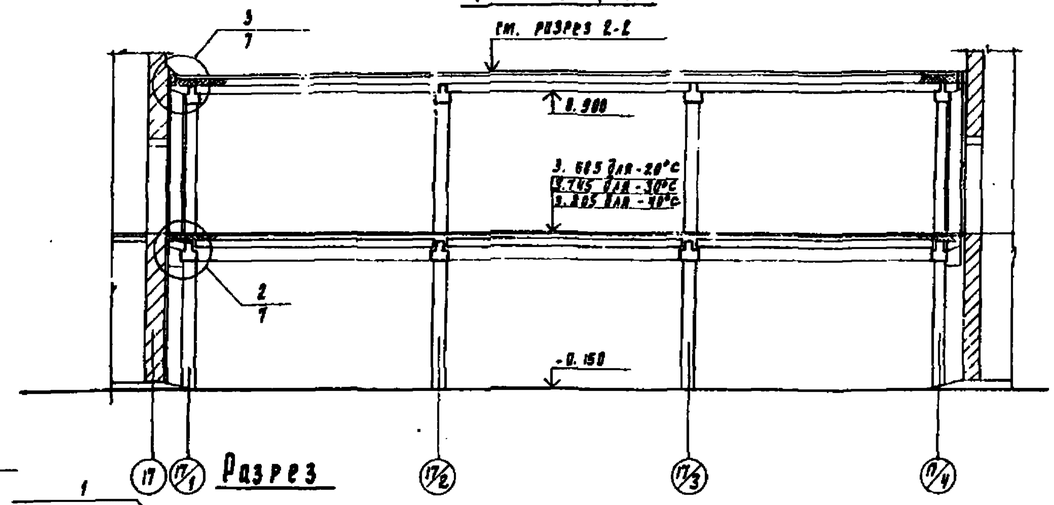

Разрез

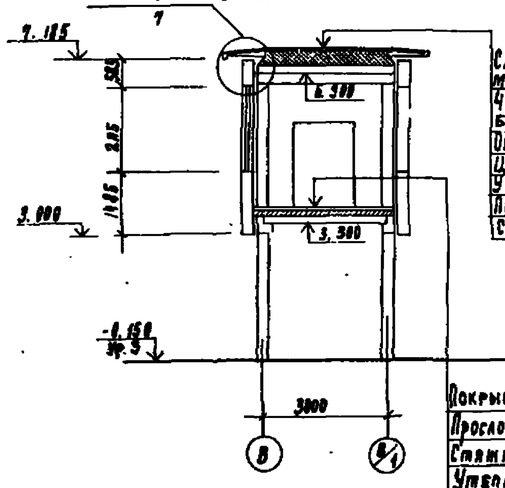

Слой гравия (ГОСТ 8268-74 Мрз≥100) на антисептированной битумной мастике МБК-Г-55 (МБК-Г-65) - 10 мм
4 слоя рубероида РЭМ-350 /ТУ21-27-38-72/ на антисептированной битумной мастике МБК-Г-55 (МБК-Г-65)
Огрунтовка раствором битума марки в керосине или соляровом масле
Цементно-песчаная стяжка М50 -15 мм
Утеплитель - пенобетон γ=300 кг/м³ - 200 мм
Пароизоляция - обмазка горячим битумом за 1 раз
Сборная железобетонная панель

План на отм. 3.600

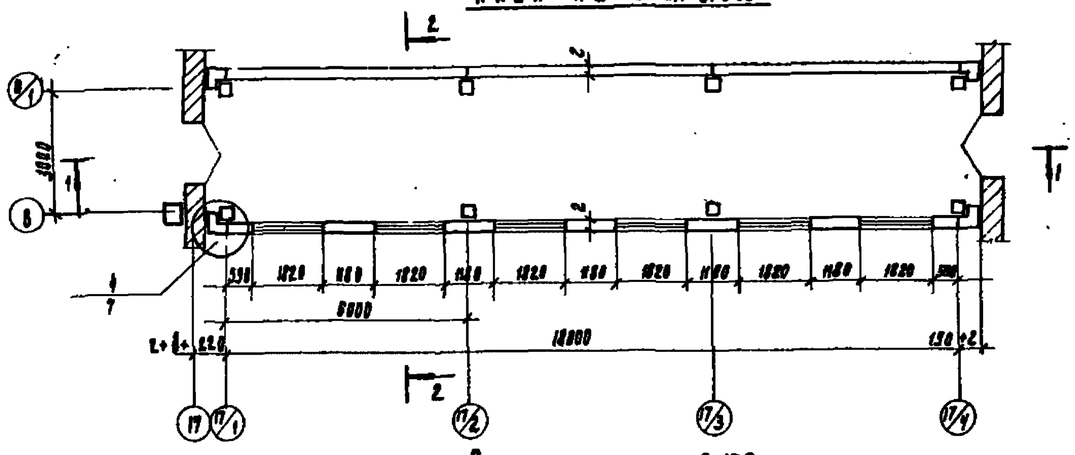

Покрытие - линолеум (ГОСТ 7251-77) - 4 мм
Прослойка - холодная мастика на водостойких вяжущих - 1 мм
Стяжка - легкий бетон марки 50 - 60 мм
Утеплитель - пенобетон γ=300 кг/м³ - 100 мм (для -20°С); 160 мм (для -30°С) 220 мм (для -40°С)
Пароизоляция - обмазка горячим битумом за 1 раз
Железобетонная панель перекрытия

План на отм. -0.150

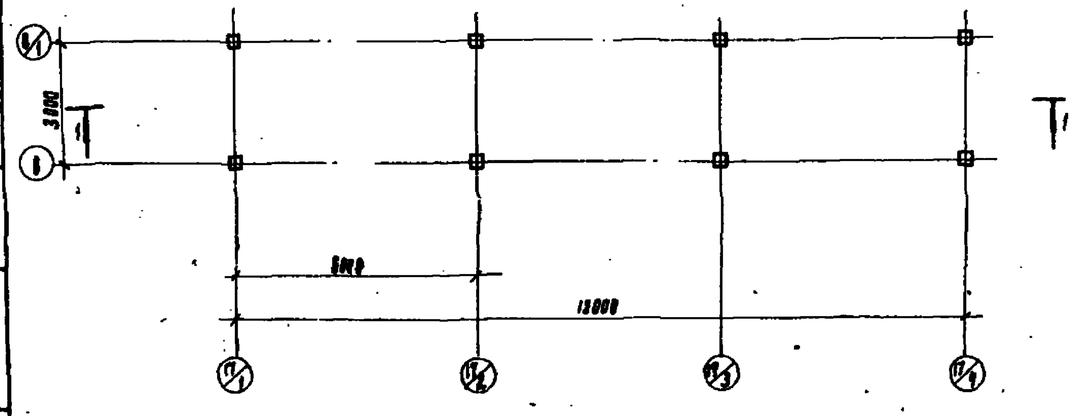

Согласовано
ВП Розанова
ВР Полачек
ГА
ГА

Инв. № подлинника | Подп. и дата | Взам. инв. №

Привязан

Инв. №

Н. контр.	Рабов		
Проверил	Рабов		
Гл. арх.	Самодельная		
ГИП	Кузнецов		
Рук.	Рабов		
Рук. констр.	Шамиро		
Нач. отд.	Фраевич		

ТП 901-3-176 АР

Переходная галерея в служебном корпусе
Планы: Фасады. Разрезы.

Стадия	Лист	Листов
РД	6	

ЦНИИЭП инженерного оборудования г. Москва

1Р308-01

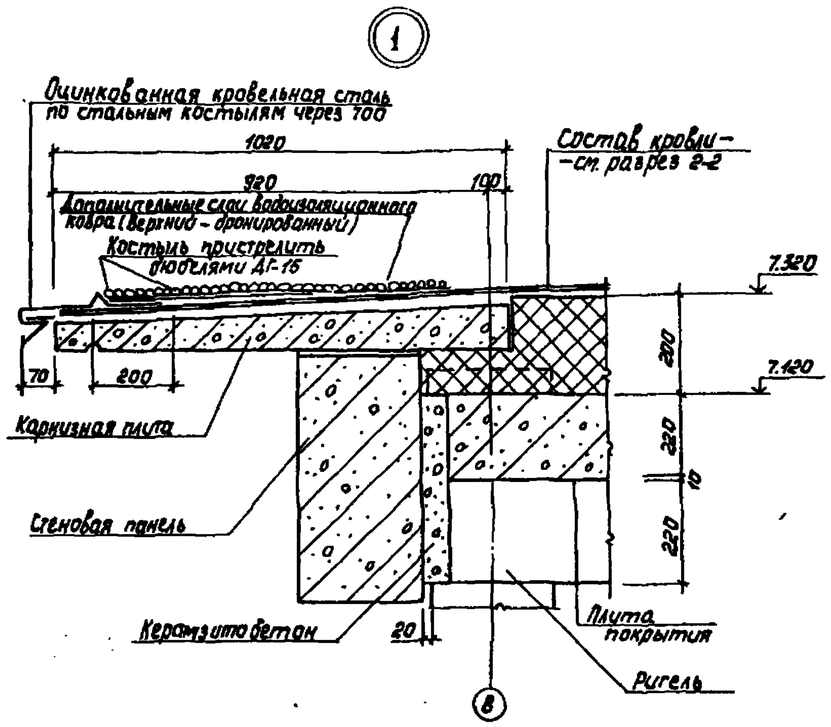

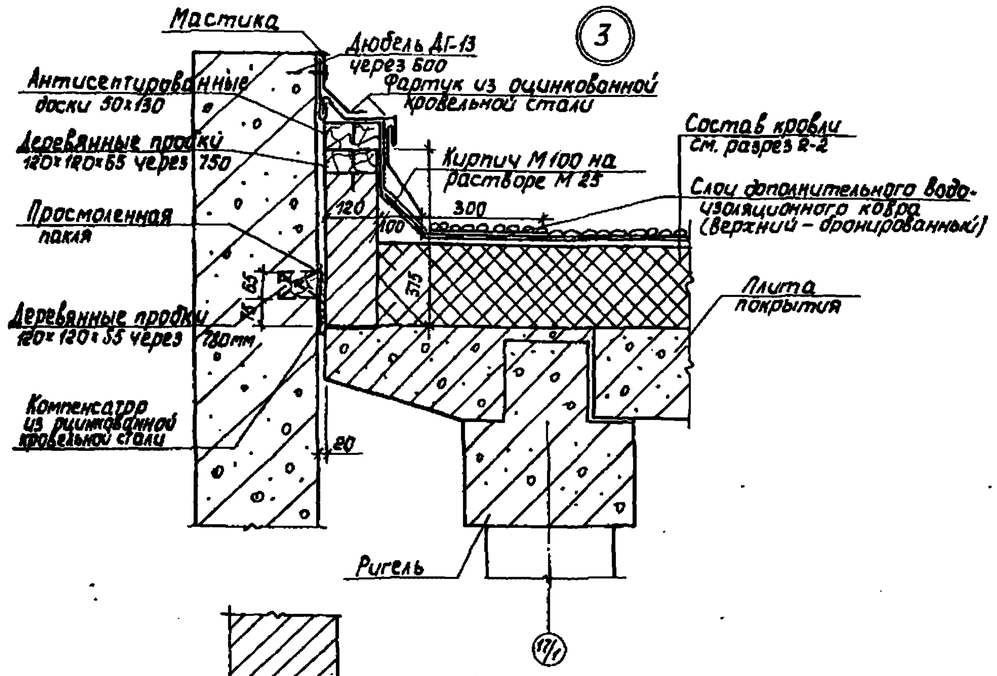

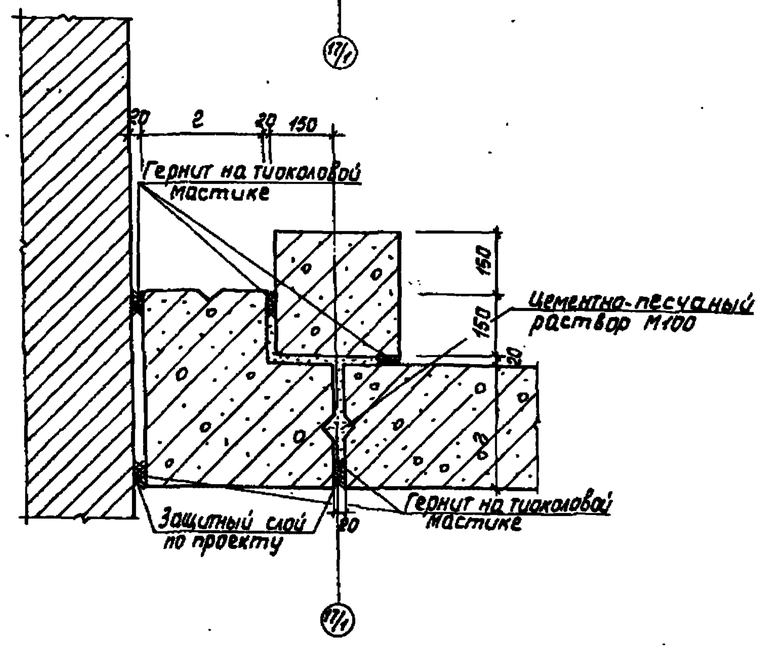

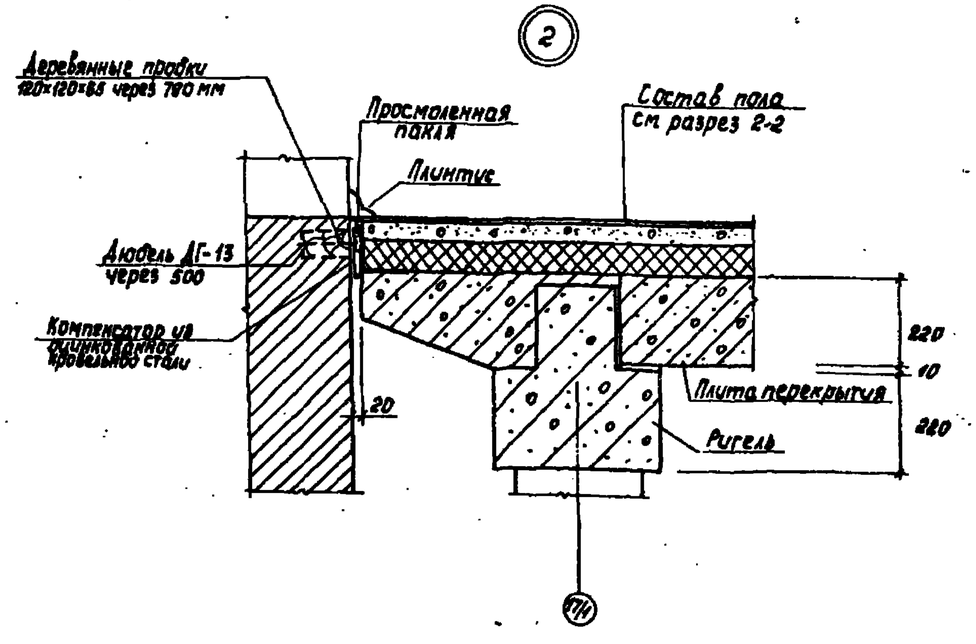

Альбом I

Типовой проект 901-3-176

				ТП 901-3-176		АР	
	Н.контр.	Глебов					
Привязан	Пров.	Глебов		Отделение контактных осветителей для станции производительностью 50 тыс.м³/сут	Стадия	Лист	Листов
	Ст.арх.	Самоделкина			РД	7	
	ГИП	Кузнецов					
	ГАП	Глебов		Переходная галерея в служебный корпус. Детали.	ЦНИИЭП инженерного оборудования г.Москва		
Инв.№	Гл.конст.	Шапчро					
	Нач.отд.	Красавин					

Инв.№подл. | Подпись и дата | Взам.инв.№

Копировал Корецкая

Формат 22

Альбом I

Типовой проект 901-3-176

Ведомость чертежей основного комплекта 901-3- КЖ-

Лист	Наименование	Примечан
1	Общие данные (начало)	
2	Общие данные (окончание)	
3	Схема расположения фундаментов в осях 1÷7, 11÷17	
4	Фундаменты Фм1-Фм4	
5	Фундаменты Фм5, Фм6	
6	Фундаменты Фм7-Фм12	
7	Фундамент Фм13	
8	Виды 1-1÷3 3 Сечения 4-4÷6 6	
9	Схема расположения лотков и приямков в осях 1-7, 11-17	
10	Схемы расположения колонн и балок покрытия в осях 1-7, 11-17	
11	Разрезы 1-1-2-2 Детали	
12	Схемы расположения плит покрытия в осях 1-7, 11÷17	
13	Схемы расположения стеновых панелей по осям А,Д 1,17	
14	Фрагменты фасадов 1÷6	
15	Спецификация элементов к схемам расположения стеновых панелей виды по 3-3, 4-4	

Лист	Наименование	Примечан
16	Схема расположения элементов контактного осветлителя Разрезы	
17	Контактные осветлители Виды Узлы	
18	Контактные осветлители Узлы	
19	Контактные осветлители Схема расположения днища Схема верхних и нижних сеток	
20	Контактные осветлители Схема расположения каркасов Разрезы Узлы	
21	Контактные осветлители Монолитные участки Ум7, Ум8	
22	Контактные осветлители Монолитные участки стен	
23	Контактные осветлители Спецификация элементов монолитных участков стен	
24	Схема расположения плит перекрытия на отм 3.420 в осях 1÷7	
25	Схема расположения плит перекрытия на отм 3 420 в осях 11÷17	
26	Перекрытие на отм 3 420 Разрезы 1 1÷6 6	
27	Схема расположения балок перекрытия в осях 1÷7, 11÷17	
28	Балки монолитные Бм1÷Бм4	
29	Участки монолитные Ум1÷Ум6, Ум11	
30	Участки монолитные Ум7÷Ум10 Ведомость деталей	
31	Спецификация элементов монолитных участков Ум1÷Ум11	

Ведомость примененных и ссылочных документов

Обозначение	Наименование	Примечание
	Ссылочные документы	
1 412 1/77, Вып 3	Монолитные железобетонные фундаменты под типовые колонны прямоугольного сечения одноэтажных промышленных зданий	
1 410-2, Вып 1	Унифицированные арматурные изделия для монолитных железобетонных конструкций	
1 415-1, Вып 1	Железобетонные фундаментные балки для стен производственных зданий с шагом колонн 6м	
1 423 3, Вып 0 1, 1.2	Ж б колонны прямоугольного сечения для одноэтажных производственных зданий без мостовых кранов высотой до 9 6 м	
Шифр 460 75, Вып 01 11-2	Ж б фахверковые колонны прямоугольного сечения для одноэтажных производственных зданий	
1 462 3, Вып 1, II	Ж б предварительно напряженные двускатные решетчатые балки для покрытий промышленных зданий	
1 141 1, Вып 14, 10, 22	Панели перекрытий железобетонные многопустотные	
1 112-5, Вып 2	Плиты железобетонные для ленточных фундаментов	
ГОСТ 13579-78	Блоки бетонные для стен подвалов	
ГОСТ 22701 0-77 ГОСТ 22701 5 77	Плиты железобетонные ребристые предварительно напряженные размерами 6х3м для покрытий производственных зданий	
1 465-7, Вып 3 ч 1	Сборные железобетонные предварительно напряженные плиты для покрытий производственных зданий размером 1 5х6 0м	
1 494-24, Вып 1	Стаканы для крепления крышных вентиляторов дефлекторов и зонтов	
	см продолжение	

Типовой проект разработан в соответствии с действующими нормами и правилами и предусматривает в части железобетонных конструкций мероприятия, обеспечивающие взрывную, взрывопожарную и пожарную безопасность при эксплуатации здания

Главный инженер проекта Кузнецов

Инв. № подл. | Подпись и дата | Взам. инв. №

Привязан

Инв. №

ТП 901 3-176 КЖ-

Н контр	Кузнецов	
Проверил	Бабикова	
Ст инж	Петровикина	
ГИП	Кузнецов	
Гл констр	Шапиро	
Нач отд	Красавин	

Отделение контактных осветлителей для станции производительностью 50тыс м³/сутки

Общие данные (начало)

Стадия	Лист	Листов
Р	1	

ЦНИИЭП инженерного оборудования г. Москва

Копировал Антипова

Формат 22

13308-01

Альбом I

Типовой проект 901-3-176

Ведомость применённых и ссылочных документов (продолжение)

Обозначение	Наименование	Примечан.
	Ссылочные документы	
	Продолжение	
1.432-14/86, Вып.01	Стеновые панели отапливаемых производственных зданий с шагом колонн 6 м.	
2.432-1, Вып.1	Монтажные узлы панельных стен отапливаемых одноэтажных производственных зданий с ж. б. каркасом.	
1.439-2	Стальные изделия креплений панельных стен одноэтажных производственных зданий с ж.-б. каркасом.	
ГОСТ 948-76	Перемычки железобетонные для зданий с кирпичными стенами.	
1.432-15, Вып.0,1,2	Стеновые панели неотапливаемых производственных зданий с шагом колонн 6 м.	
2.432-2, Вып. 0,1	Монтажные узлы панельных стен неотапливаемых производственных зданий с железобетонным каркасом.	
2.460-2, Вып.2	Монтажные детали сборных ж.-б. конструкций покрытий одноэтажных промышленных зданий.	
3.400-6/76	Унифицированные закладные детали сборных ж.-б. конструкций инженерных сооружений промышленных зданий.	
3.901-5	Сальники набивные dy=50÷÷1400мм. для пропуска труб через стены.	
3.006.-2, Вып. II-2	Сборные железобетонные каналы и тоннели из лотковых элементов (плиты, опорные подушки)	
	Примененные документы	
т.п. 901-3-176 Альбом VI	Строительные изделия	

Ведомость спецификаций

Лист	Наименование	Примечан.
3	Спецификация элементов к схеме расположения фундаментов.	
9	Спецификация элементов к схеме расположения лотков и приямков	
10	Спецификация элементов к схеме расположения колонн и балок покрытия.	
12	Спецификация элементов к схеме расположения плит покрытия.	
15	Спецификация элементов к схемам расположения стеновых панелей.	
16	Спецификация элементов к схеме расположения контактного осветителя.	
20	Контактные осветители. Спецификация элементов монолитной конструкции контактных осветителей.	
21	Контактные осветители. Спецификация монолитной конструкции монолитных участков Ум 7, Ум 8.	
23	Контактные осветители. Спецификация элементов монолитных участков стен.	
27	Спецификация элементов к схемам расположения плит и балок перекрытия на отм. 3.450.	
28	Спецификация элементов монолитной конструкции балок монолитных Бм 1 ÷ Бм 4.	
31	Спецификация элементов монолитных участков Ум1÷Ум11	

Ведомость объемов сборных бетонных и железобетонных конструкций.

N строки	Наименование группы элементов конструкций	Код	Кол. м³	Примечание
1	Блоки бетонные для стен подвалов	5811000.000	117.0	
2	Колонны	5821000 000	62.5	
3	Балки стропильные	5822000 000	53.2 53.6	Для II и III сн.р. Для IV сн. р.
4	Перемычки	5828000 000	0.5	
5	Панели стеновые наружные	5831000 000	143.5 181.0	Для tн=-20°С -30°С Для tн=-40°С
6	Плиты покрытий	5841000 000	117.5	
7	Плиты перекрытий	5842000 000	66.6	
		см. продолжение		

Ведомость объемов сборных бетонных и железобетонных конструкций (продолжение)

N строки	Наименование группы элементов конструкций	Код	Кол. м³	Примечание
8	Плиты канальные	5842000 000	12.8	
9	Панели стеновые внутрен. (емкостей)	5832000 000	45.4	
10	Фундаменты стаканного типа	5812000 000	11.7	

Инв. № подл. | Подпись и дата | Взам. инв. №

Привязан

Инв. №

Н. контр.	Кузнецов		
Проверил	Бабикова		
Ст. инж.	Петроникина		
ГИП	Кузнецов		
Гл. спец.	Шапиро		
Нач. отд.	Красавин		

ТП 901-3-176 - КЖ

ЗАЛ КОНТАКТНЫХ ОСВЕТЛИТЕЛЕЙ ДЛЯ СТАНЦИИ ПРОИЗВОДИТЕЛЬНОСТЬЮ 50 тыс. м³/сутки

Общие данные (окончание)

Стадия	Лист	Листов
Р	2	

ЦНИИЭП инженерного оборудования г. Москва

Копировал Антипова

Формат 22

Схема расположения фундаментов в осях 1÷7

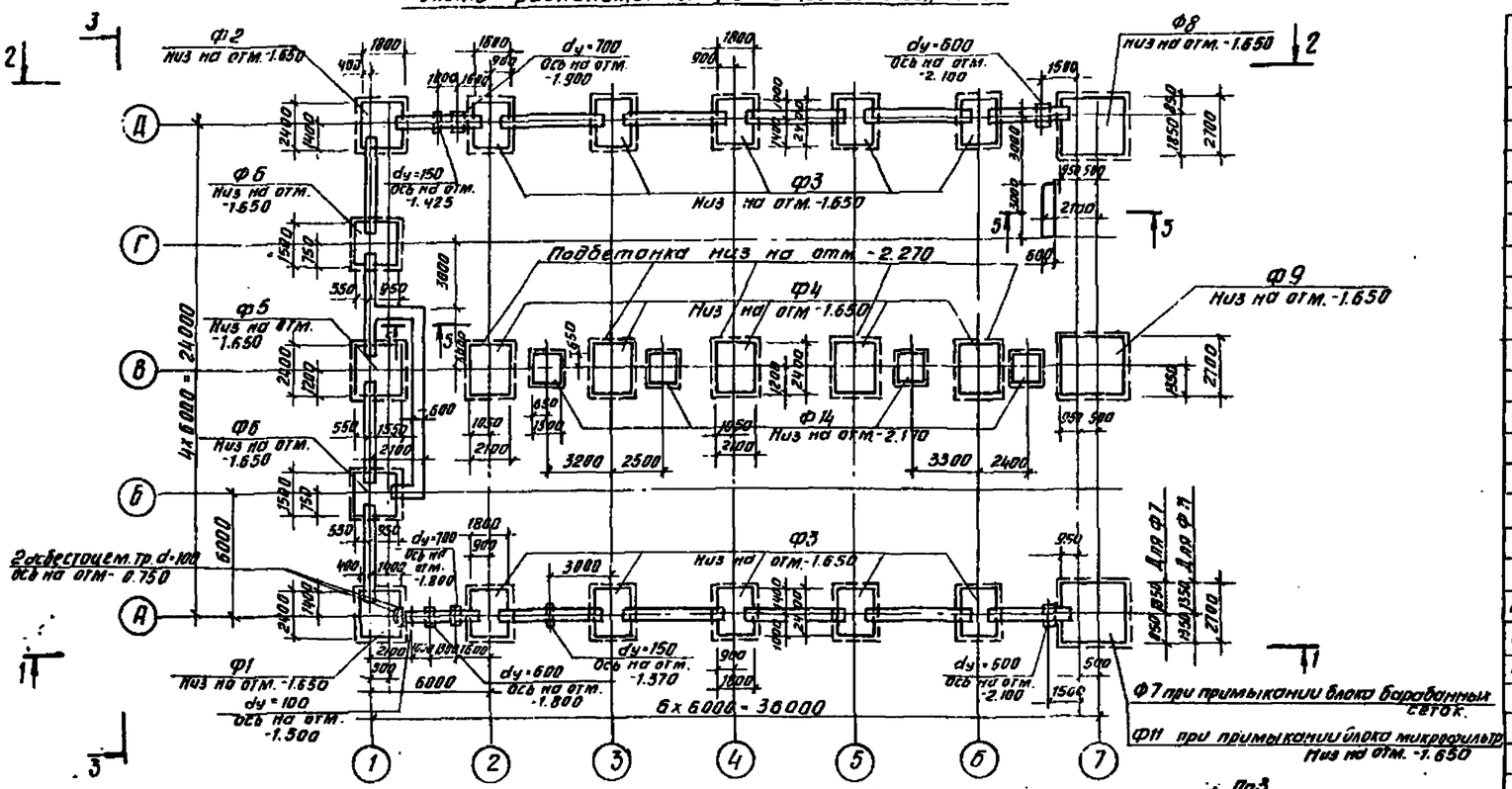

Схема расположения фундаментов в осях 11÷17

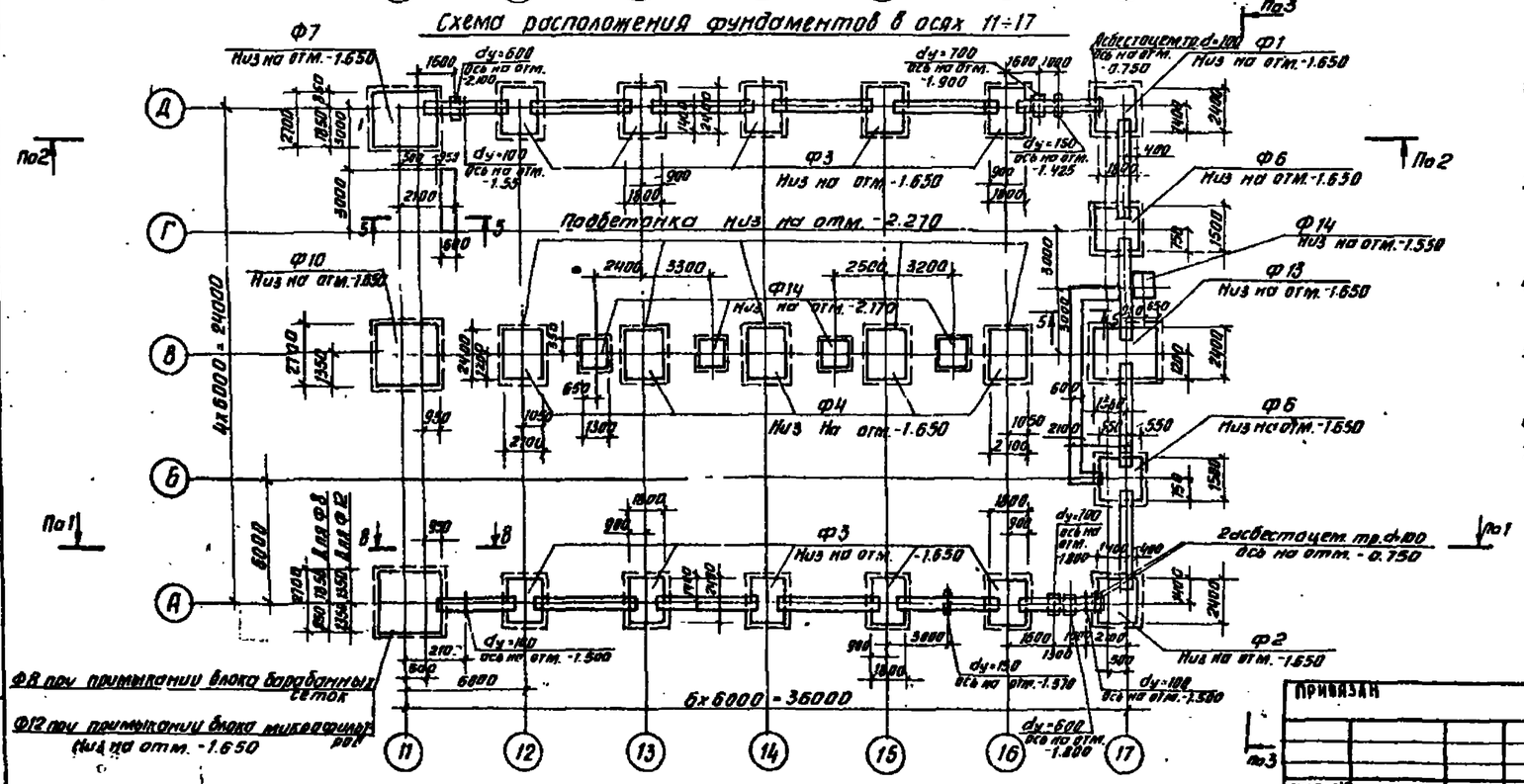

Спецификация элементов к схеме расположения фундаментов

Марка поз.	Обозначение	Наименование	Кол.	Масса ед, кг	Примечание
		Фундаменты монолитные для tн=-20°С; -30°С; -40°С			
Ф1	КЖ-4	ФМ1	2		
Ф2	КЖ-4	ФМ2	2		
Ф3	КЖ-4	ФМ3	10		
Ф4	КЖ-4	ФМ4	10		
Ф5	КЖ-5	ФМ5	1		
Ф6	КЖ-5	ФМ6	4		
Ф7	КЖ-6	ФМ7	2(1)		В скобках при примыкании блока микрофильтр
Ф8	КЖ-6	ФМ8	2(1)		
Ф9	КЖ-6	ФМ9	1		
Ф10	КЖ-6	ФМ10	1		
Ф11	КЖ-6	ФМ11	1		при примыкании блока микрофильтров
Ф12	КЖ-6	ФМ12	1		
Ф13	КЖ-7	ФМ13	1		
Ф14	1.020-1.1-1.1000	1Ф13	9	3200	
		Блоки бетонные для tн=-20°С; -30°С; -40°С			
ФБ1	ГОСТ 13579-78	ФБС 12.6.6-Т	166	960	
ФБ2	ГОСТ 13579-78	ФБС 12.6.3-Т	118	460	
ФБ3	ГОСТ 13579-78	ФБС 9.6.6-Т	96	700	

1. Под фундаментами Ф1÷Ф13. Выполнить бетонную подготовку из бетона М50 толщиной 100мм, превышающую габарит подошвы фундамента на 100мм в каждую сторону.
3. Обратную засыпку пазух фундаментов производить грунтом без включения строительного мусора и растительного грунта с уплотнением слоями не более 200 мм.
4. Под ленточные фундаменты из блоков и Ф14 выполнить песчаную подготовку толщиной 100мм.
5. Блоки укладывать на цементно-песчаном растворе М50 с перевязкой швов.
6. На чертеже показаны технологические трубы
7. При строительстве фундаментов здания данным листом пользоваться совместно с листами фундаментов отделения микрофильтров или барабанных сеток.

Типовой проект 901-3-176 Альбом I

Согласовано: Отд. ВГ Новик; Отд. ВК Инешкина

Инв. № подл. | Подпись и дата | Взам. инв. №

Привязан			
Инв. №			
Н. контр.	Кузнецов		
Проверил	Бабикова		
Ст. инж.	Петровикина		
ГИП	Кузнецов		
Гл. конст.	Шапиро		
Нач. отд.	Красавин		

ТП 901-3-176 -КЖ

Отделение контактных осветлителей для станции производительностью 50 тыс. м³/сутки

Схема расположения фундаментов в осях 1÷7; 11÷17

Стадия	Лист	Листов
Р	3	

ЦНИИЭП инженерного оборудования г. Москва

Копировал Антипова Формат 22

Типовой проект 901-3-176 Альбом I

Фм1, Фм2 (зеркальное отражение)

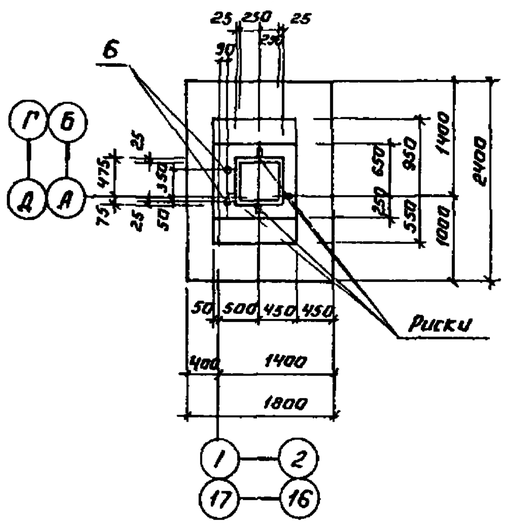

Фм3

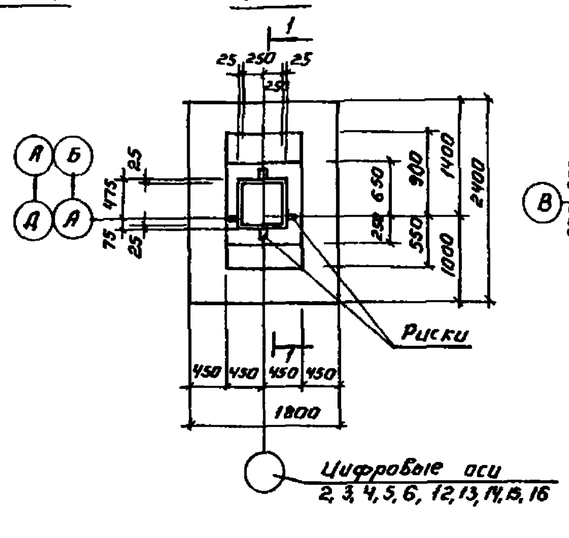

Фм4

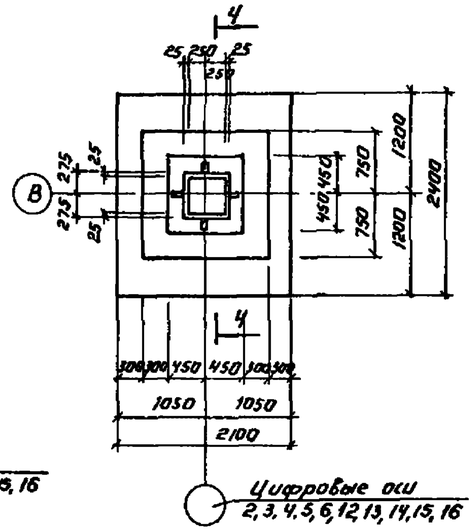

1-1

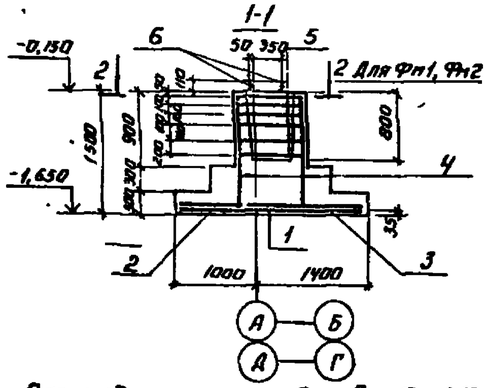

3-3

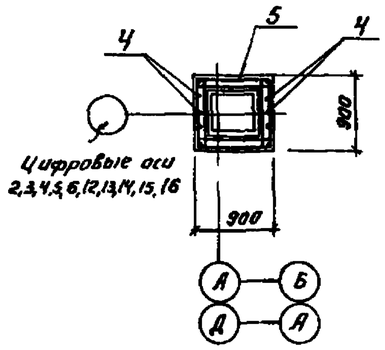

4-4

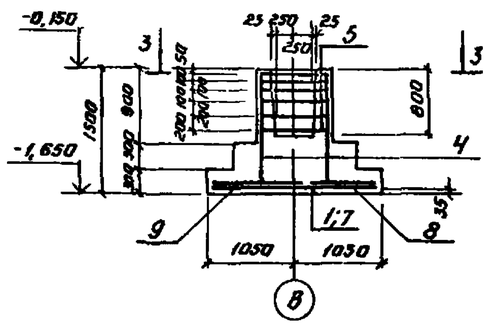

Раскладка сеток подошвы Фм1, Фм2; Фм3

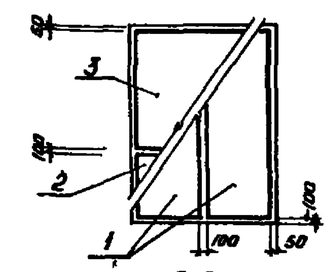

2-2

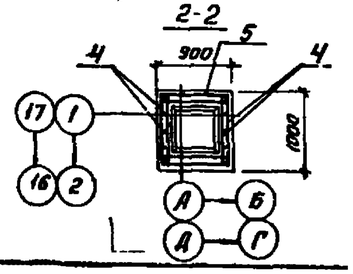

Расчетная схема Фм1, Фм2, Фм3

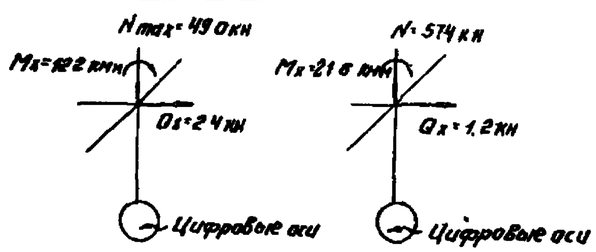

Расчетная схема Фм4

Раскладка сеток подошвы Фм4

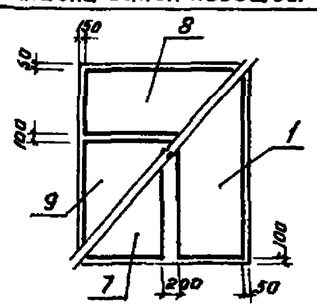

Спецификация элементов монолитной конструкции

Формат	Зона	Поз	Обозначение	Наименование	Кол	Примечание
				Фм1, Фм2		
				Сборочные единицы		
		1	1410-2 Вып 1	Сетка арматурная С(I)10АII 8×24	2	8,38кг
		2	1410 2 Вып 1	С(I)10АII 8×18	1	6,34кг
		3	1410 2 Вып 1	С(I)10АII 14×18	1	10,24кг
		4	1412-1/77 Вып 3	СН12АII-6×15	2	6,0кг
		5	1412-1/77 Вып 3	СА-8АI	6	2,7кг
		6	1412 1-4060	Элемент закладной МН1	2	3,39кг
				Материалы		
				Бетон М200	2,44	м³
				Фм3		
				Сборочные единицы		
			Поз 1, 2, 3, 4, 5	См выше		
				Материалы		
				Бетон М200	2,18	м³
				Фм4		
				Сборочные единицы		
		1	1410-2 Вып 1	Сетка арматурная С(I)10АII-8×24	1	8,38кг
		7	1410-2 Вып 1	С(I)10АII-10×24	1	10,1кг
		8	1410-2 Вып 1	СН10АII-8×21	1	7,07кг
		9	1410 2 Вып 1	СН10АII-14×21	1	11,41кг
		4	1412-1/77 Вып 3	СН12АII-6×15	2	6,0кг
		5	1412-1/77 Вып 3	СА-8АI	6	2,7кг
				Материалы.		
				Бетон М200	2,68	м³

В примечании указана масса одного изделия

Привязан:	Н. контр.	Кузнецов		ТП 901-3-176 КЖ		
	Провер.	Бабикова		Отделение контактных осветителей для станции производительностью 50 тыс м³/сутки	Стадия: Р	Лист: 4	Листов:
	Ст. инж.	Петроанина				
	ГИП	Кузнецов		Фундаменты Фм1÷Фм4	ЦНИИЭП инженерного оборудования г. Москва	
Инв №	Гл. констр.	Шатиро				
	Нач. отд.	Красавин				

Копировал Лоринова

Формат 22

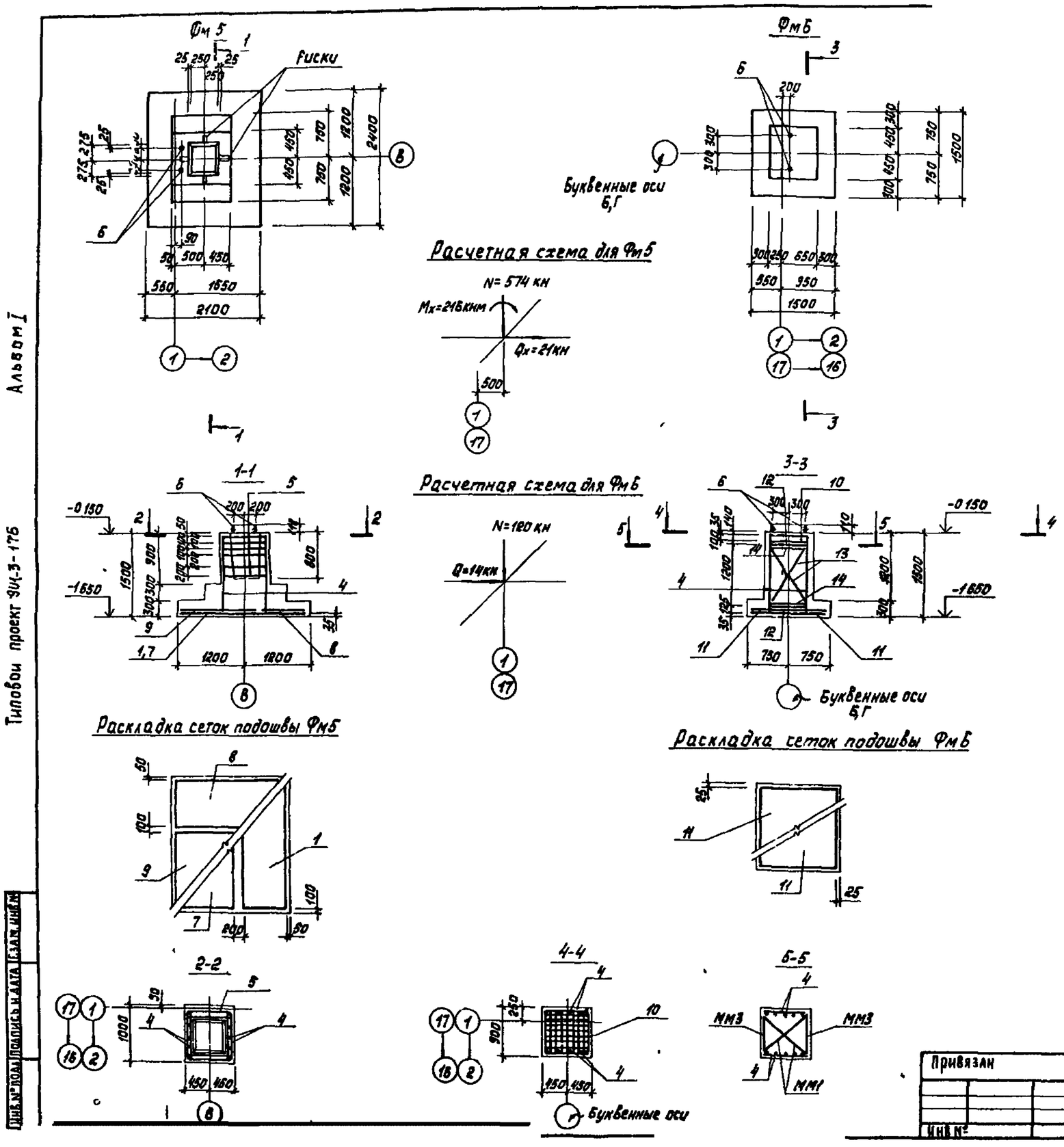

Спецификация элементов монолитной конструкции

Формат	Зона	Поз.	Обозначение	Наименование	Кол.	Примечание
				Фм5		
				Сборочные единицы		
			1410-2 Вып 1	Сетка арматурная С(1)10АII-8÷24	1	8,38кг
		7	1410-2 Вып 1	С(1)10АII-10÷24	1	101кг
		8	1410-2 Вып 1	С10АII-8÷21	1	7,07кг
		9	1410-2 Вып 1	С10АII-14÷21	1	11,41кг
		4	1412-1/77 Вып 3	СН12АII-6÷15	2	6,0кг
		5	1412-1/77 Вып 3	СА-8АI	6	27кг
		6	1412 1 4050	Элемент закладной МН1	2	339кг
				Материалы		
				Бетон М200	2,84	м³
				Фм6		
				Сборочные единицы		
		4	1412-1/77 Вып 3	Сетка арматурная СН12АII-6÷15	2	6,0кг
		6	1412-1-4050	Элемент закладной МН1	2	339кг
		10	1412 1-4050	Сетка арматурная СН 6АI	2	35кг
		11	1410-2 Вып 1	С(1)10АII-14÷15	2	8,77кг
		12	1412 1-4080	Элемент соединительный ММ1	4	0,73кг
		13	1412 1-4080	ММ2	4	0,85кг
		14	1412 1-4080	ММ3	4	0,52кг
				Материалы		
				Бетон М200	1,65	м³

Альбом I

Типовой проект 901-3-175

Инв. № подл.	Подпись и дата	Взам. инв. №				

Привязан					ТП 901-3-175	КЖ
			Н. контр.	Кузнецов		
			Пров.	Бабикова	Отделение контактных осветителей для станции производительностью 50 тыс м³/сут	Стадия: Р; Лист: 5; Листов:
			Ст инж	Петробинина		
			ГИП	Кузнецов	Фундаменты Фм5, Фм6	ЦНИИЭП инженерного оборудования г. Москва
Инв. №			Гл. конст.	Шапиро		
			Нач. отд.	Красавин		

Копировал Фарецкая

Формат 22

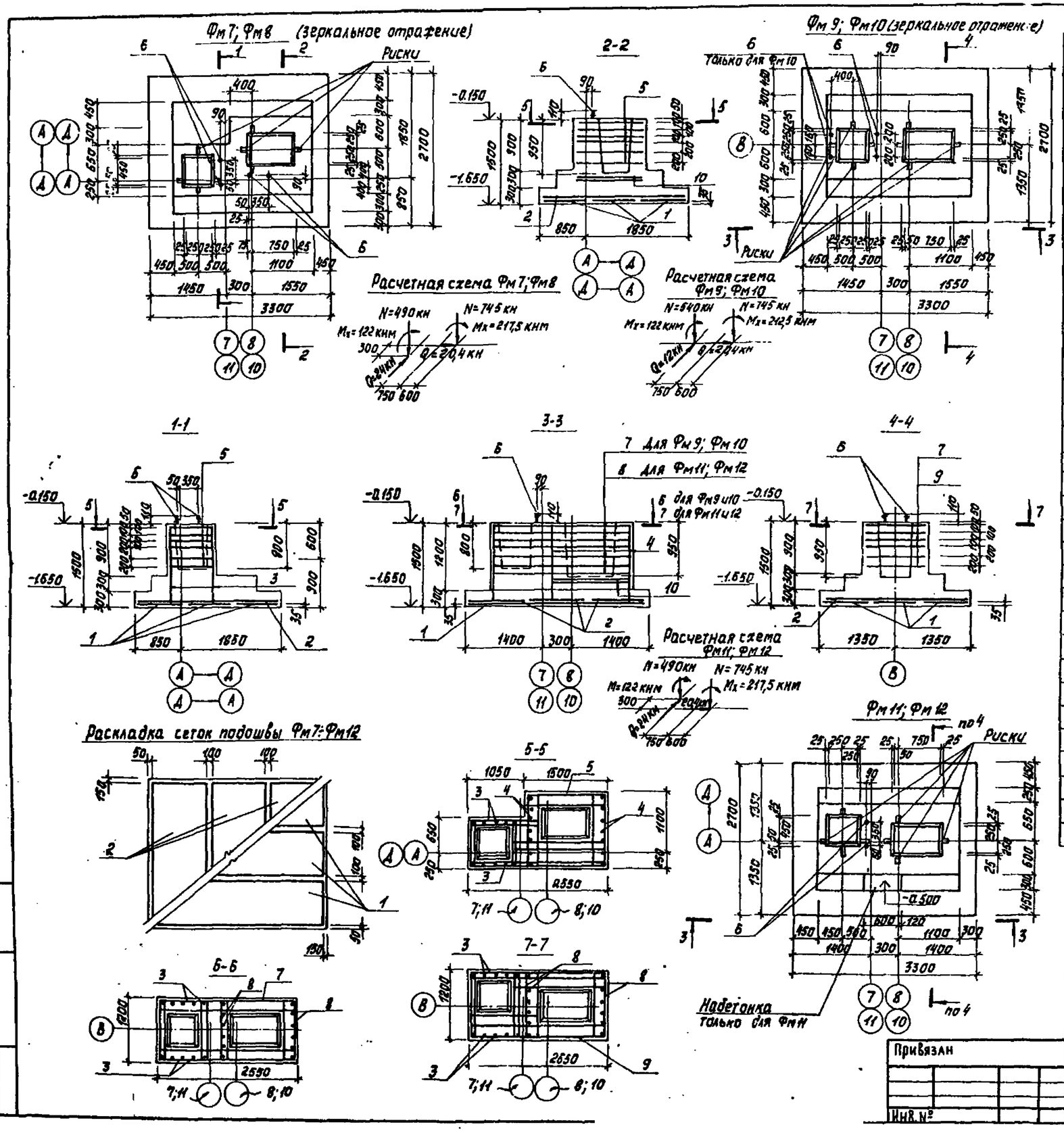

Спецификация элементов монолитной конструкции

Формат	Зона	Поз.	Обозначение	Наименование	Кол.	Примечание
				Фм7; Фм8		
				Сборочные единицы		
		1	1.410-2	Сетка арматурная С14АII-8х33	3	21,68кг
		2	1.410-2	С12АII-10х27	3	17,06кг
		3	1.410-2	1С14АII-8х15	2	9,10кг
		4	1.410-2	1С14АII-12х15	2	13,25кг
		5	ТП 901-3-176	С1	6	3,11кг
		6	1.412.1-4.060	Элемент закладной МН1	4	3,39кг
		10	1.412-1/77-8.3-050	Сетка арматурная СВ1-6АI	2	10,4кг
				Материалы:		
				Бетон М200	6,23	м³
				Фм9; Фм10		
				Сборочные единицы		
		1	1.410-2 Вып.1	Сетка арматурная С14АII-8х33	3	21,68кг
		2	1.410-2 Вып.1	С12АII-10х27	3	17,06кг
		3	1.410-2 Вып.1	1С14АII-8х15	2	9,10кг
		6	1.412.1-4.060	Элемент закладной МН1	2/4	Фм9/Фм10
		7	ТП 901-3-176 КЖИ-С2	Сетка арматурная С2	6	1,46кг
		8	1.410-2 Вып.1	Сетка арматурная 1С14АII-10х5	2	11,35кг
		10	1.412-1/77-8.3-050	Сетка арматурная СВ1-6АI	2	10,4кг
				Материалы		
				Бетон М200	6,17	м³
				Фм11; Фм12		
				Сборочные единицы		
		1	1.410-2 Вып.1	Сетка арматурная С14АII-8х33	3	21,68кг
		2	1.410-2 Вып.1	С12АII-10х27	3	17,06кг
		3	1.410-2 Вып.1	1С14АII-8х15	2	9,10кг
		6	1.412.1-4.060	Элемент закладной МН1	2	3,39кг
		8	1.410-2 Вып.1	Сетка арматурная 1С14АII-10х5	2	11,35кг
		9	ТП 901-3-176 КЖИ-С3	С3	6	2,81кг
		10	1.412-1/77-8.3-050	СВ1-6АI	2	10,4кг
				Материалы:		
				Бетон М200	6,30	м³ бетонной смеси

Фундаменты разработаны для районов с $t_н$=-30°С.

Типовой проект 901-3-176 Альбом I

Инв. № подл. | Подпись и дата | Взам. инв. №

Привязан

Инв. №

Н.контр.	Кузнецов		
Пров.	Бабикова		
Ст. инж.	Петросянина		
ГИП	Кузнецов		
Гл.конст.	Шапиро		
Нач.отд.	Красавин		

ТП 901-3-176 КЖ

Отделение контактных осветителей для станции производительностью 50тыс.м³/сут.

Фундаменты Фм7÷Фм12

Стадия	Лист	Листов
Р	6	

ЦНИИЭП инженерного оборудования г.Москва

Копировал Корецкая

Формат 22

Типовой проект 901-3-17б Альбом I

Фм13

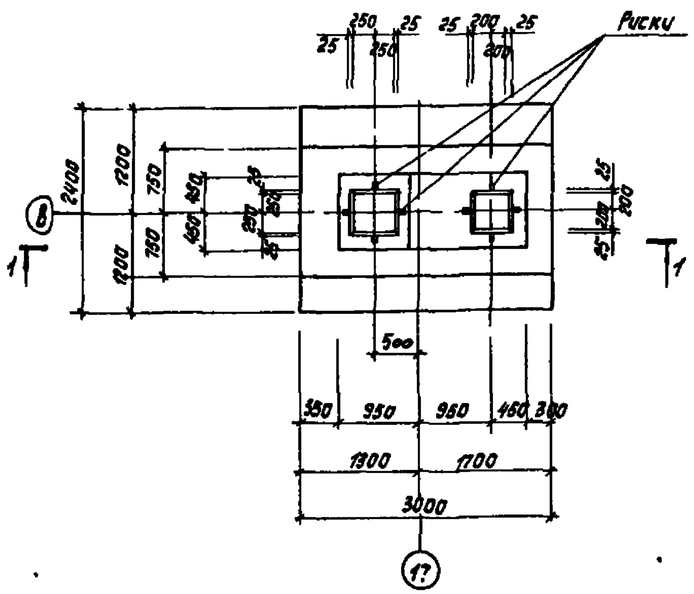

Разрез 1-1

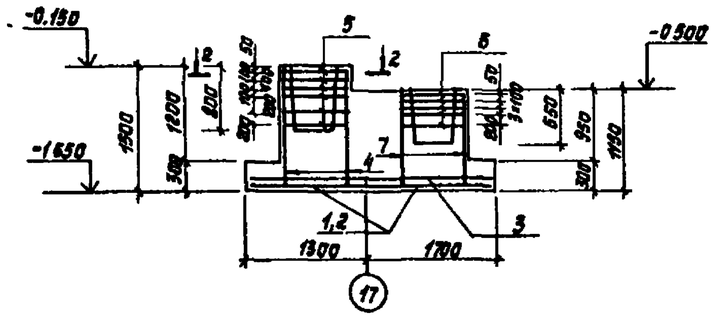

Разрез 2-2

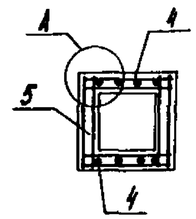

Деталь А

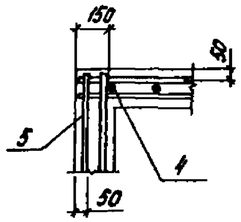

Схема раскладки сеток подошвы

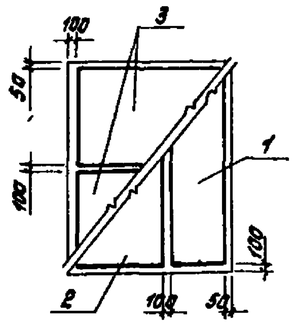

Деталь Б

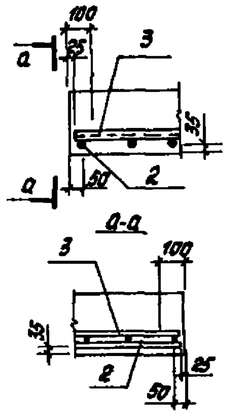

Спецификация элементов монолитной конструкции

Формат	Зона	Поз.	Обозначение	Наименование	Кол.	Примечание
				Фм13	1	
				Сборочные единицы		
		1	1410-2 Вып.1	Сетка арматурная С(1)12АII-8х30	1	14,78
		2	1410-2 Вып.1	С(1)12АII-14х30	1	23,82
		3	1410-2 Вып.1	С(1)10АII-14х24	2	12,89
		5	1412-1/77 Вып.3	СА-8АI	6	2,7кг
		4	1412-1/77 Вып.3	СН12АII-6х16	2	6,0кг
		6	1412-1/77 В3-020	СА-8АI	5	2,7кг
		7	1412-1/77-В3-130	1С12АII-6х18*	2	6,79кг
				Материал		
				Бетон М200	5,6	м³

Сетки арматурные поз 12 (1С12АII-6х18) обрезать на 650мм

Привязан				ТП 901-3-17б		КМ
		Н. контр.	Кузнецов	Отделение контактных осветителей для станции производительностью 50 тыс.м³ (сутки)	Стадия Р	Лист 7 / Листов
		Пров.	Петровнина			
		Вед. инж.	Бабикова	Фундамент Фм13	ЦНИИЭП инженерного оборудования г. Москва	
		ГИП	Кузнецов			
		Гл. конст.	Шапиро			
Инв. №		Нач. отд.	Красавин			

Копировал Корецкая

Формат 22

Инв. № подл. | Подпись и дата | Взам. инв. №

Альбом I

Типовой проект 901-3-17б

Вид 1-1 (по 1-1)

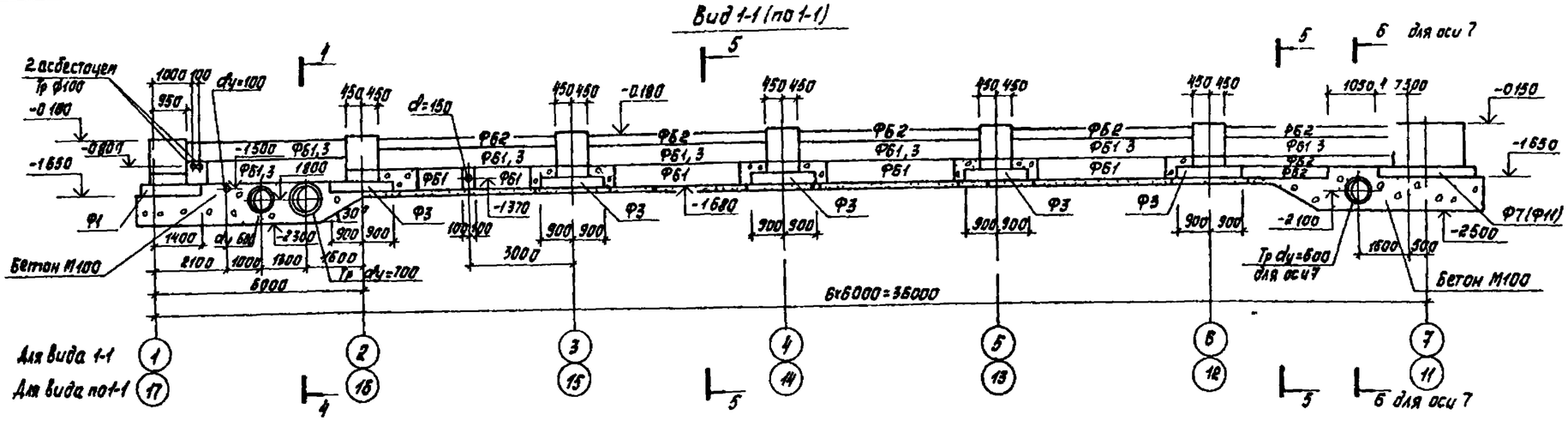

Вид по 8-8

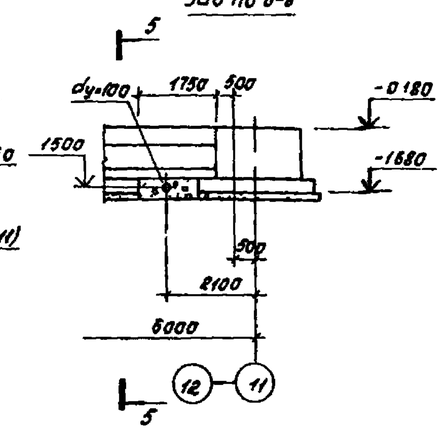

Вид 2-2 (по 2-2)

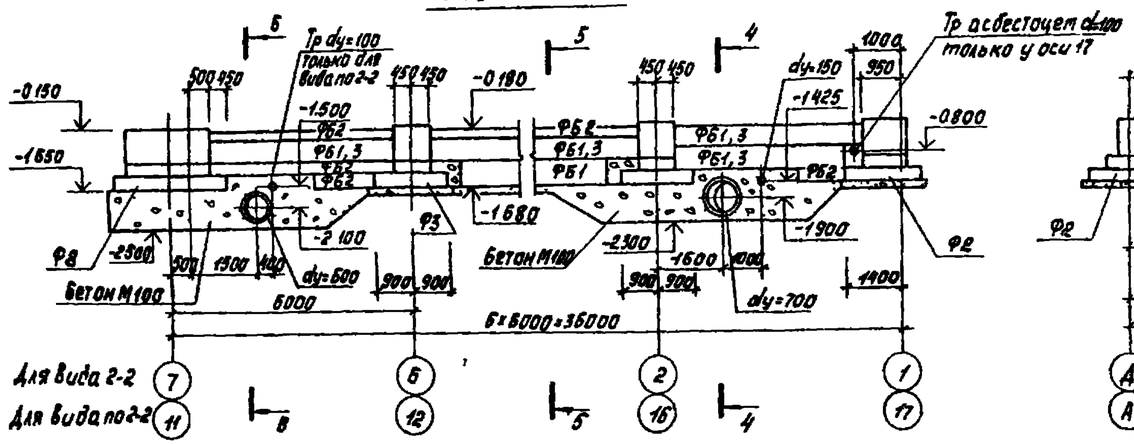

Вид 3-3 (по 3-3)

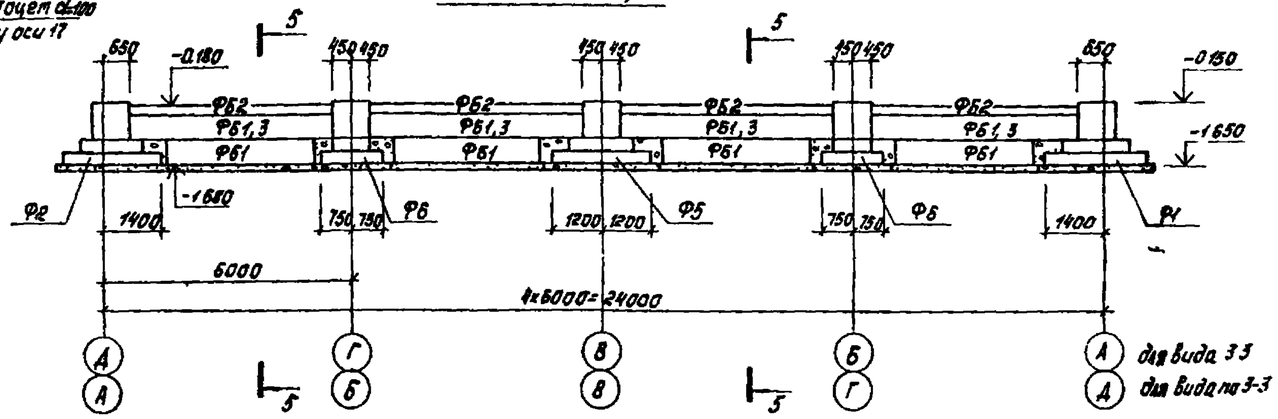

4-4

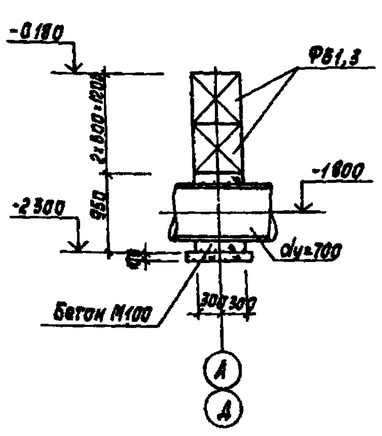

5-5

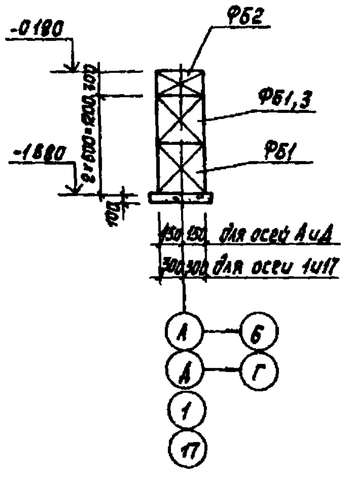

6-6

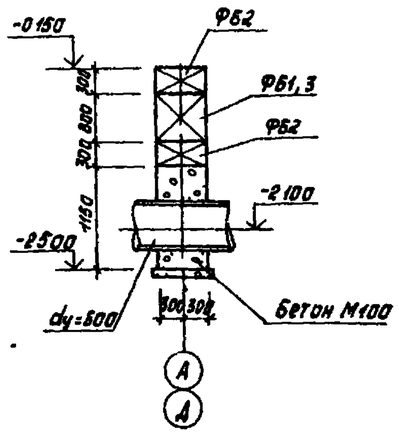

Общие примечания см на листе КЖ-4

Привязан				ТП 901-3 17б		КЖ
	Н контр	Кузнецов		Отделение контактных осветителей для станции производительностью 50 тыс. м³/сут	Стадия	Лист	Листов
	Пров	Бабикова			Р	8	
	Ст инж	Петроченина		Виды 1-1-3 3 Сечения 4-4 6-6	ЦНИИЭП инженерного оборудования г. Москва		
	ГИП	Кузнецов					
	Гл конст	Шапиро					
Инв №	Нач отд	Красавин					

12303-01

Копировал

Типовой проект 901 3 176 Альбом I

Схема расположения лотков и приямков в осях 1-7

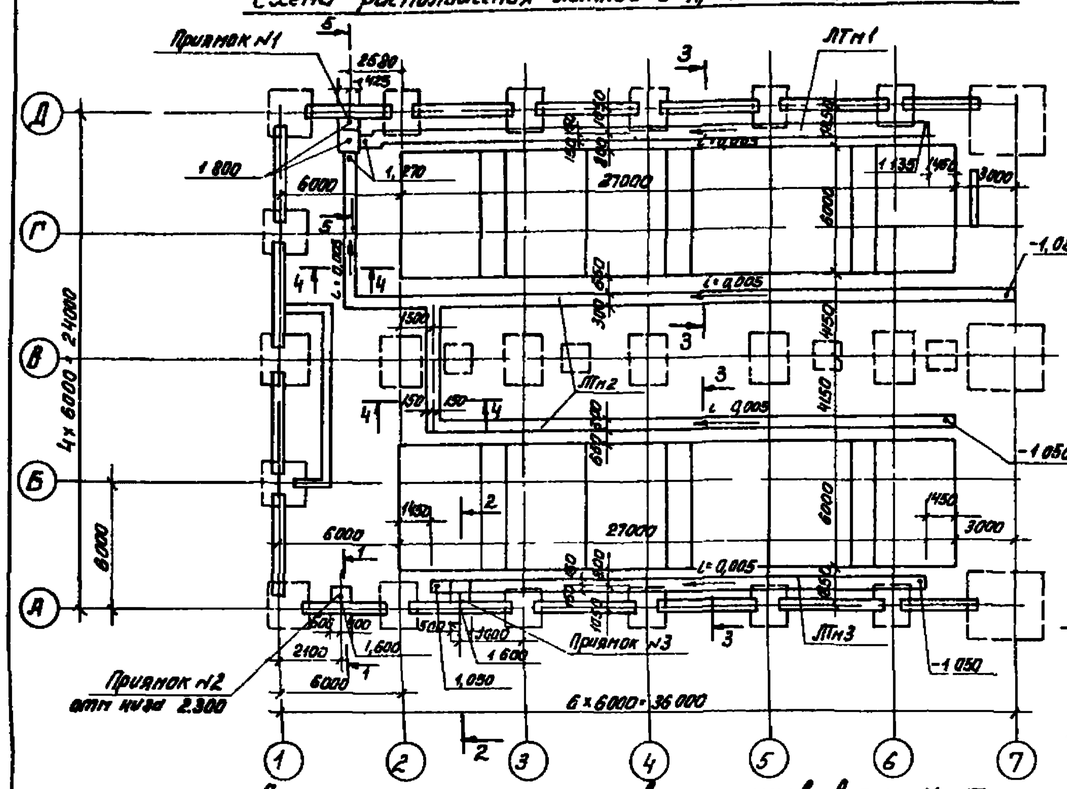

Схема расположения лотков и приямков в осях 11-17

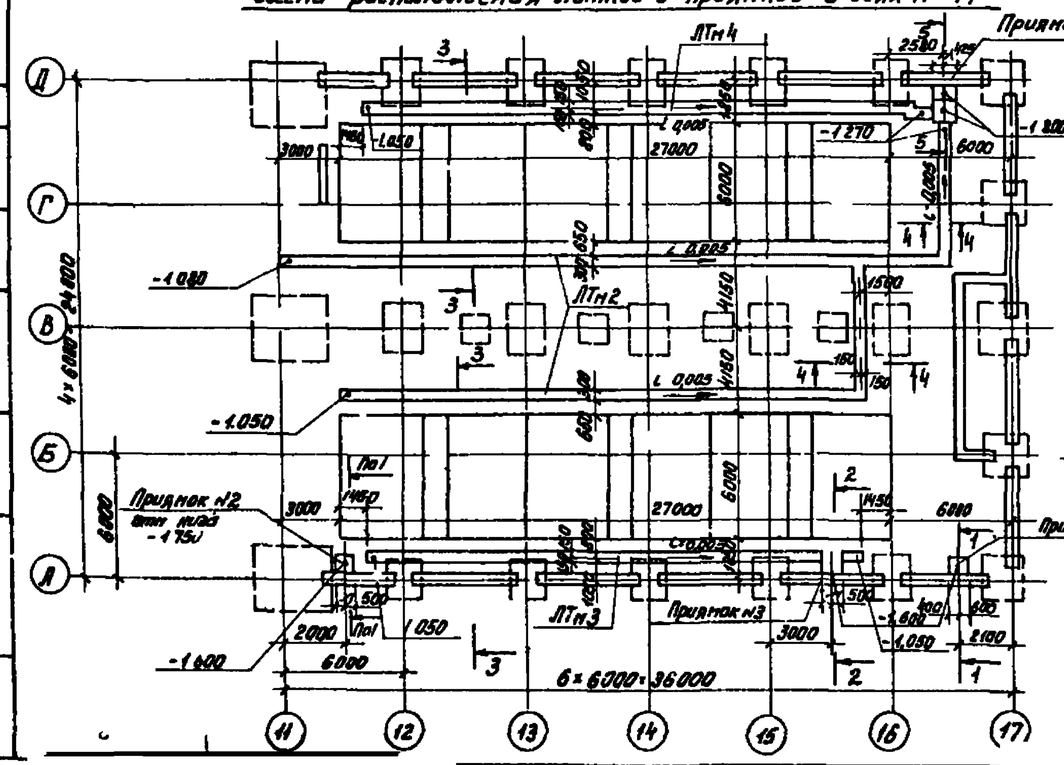

1-1 (по 1-1)

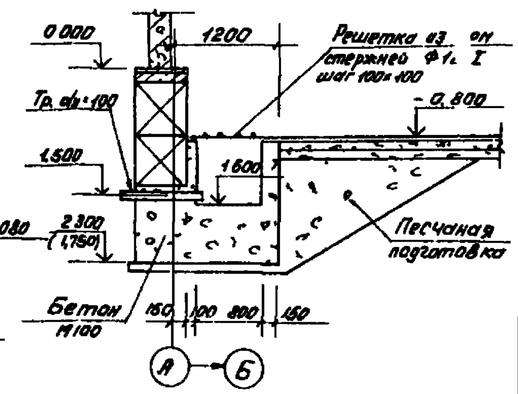

2-2

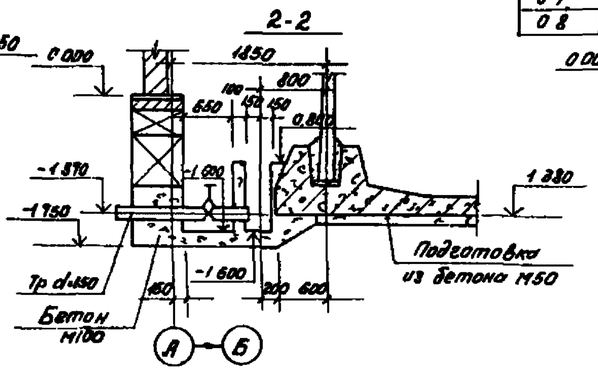

4-4

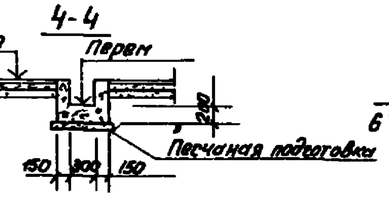

5-5

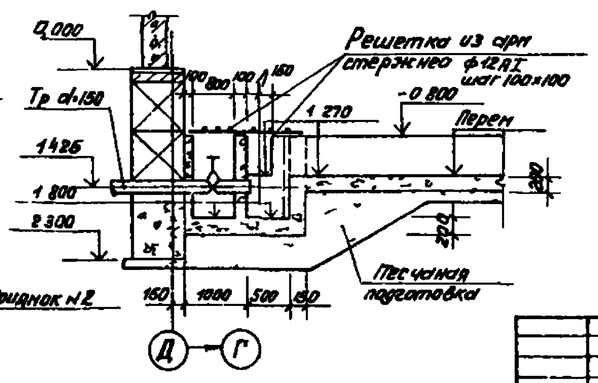

3-3

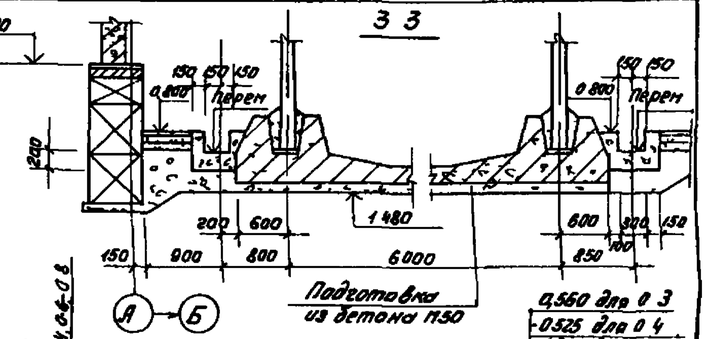

03-08

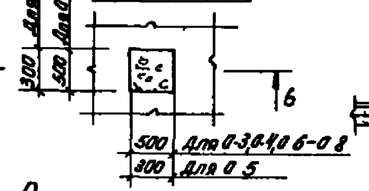

6-6

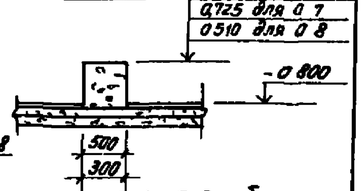

Спецификация элементов к схеме расположения лотков и приямков

Марка поз	Обозначение	Наименование	Кол	Масса ед, кг	Примечание
Пр N1	КЖ-9	Приямок N1	2	–	1,05 м³
Пр N2		N2	3	–	1,66 м³
Пр N3		N3	2	–	0,47 м³
ЛТн1		Лоток монолитный ЛТн1	1	–	6,32 м³
ЛТн2		ЛТн2	2	–	15,84 м³
ЛТн3		ЛТн3	2	–	4,82 м³
ЛТн4		ЛТн4	1	–	6,60 м³
0 1	КМ	Опора металлическая 0 1	8		–
0 2		0 2	6		–
0 3	КЖ-9	Опора бетонная 0 3	9	–	0,06 м³
0 4		0 4	9	–	0,07 м³
0 5		0 5	9	–	0,04 м³
0 6		0 6	2	–	0,04 м³
0 7		0 7	2	–	0,02 м³
0 8		0 8	1	–	0,07 м³

1. Расположение металлических опор 0 1 и 0 2 и бетонных опор 03-08 смотреть по технологическим чертежам марки ТХ
2. Лотки и приямки выполнить из бетона М150
Опоры бетонные из бетона М100

Согласовано: Молих

Инв № подл. | Подпись и дата | Взам. инв №

Н контр	Кузнецов		
Провер	Бабикова		
Ст инж.	Петровнина		
ГИП	Кузнецов		
Гл конст	Шапиро		
Нач отд.	Красавин		

Привязан

Инв №

ТП 901 3 176 КЖ

Отделение контактных осветал телеи для станции производительностью 50 тыс. м³/сутки

Схема расположения лотков и приямков в осях 1-7 и 17

Стадия	Лист	Листов
Р	9	

ЦНИИЭП инженерного оборудования Москва

18302 01

Типовой проект 901-3- Альбом I

Схема расположения колонн и балок покрытия в осях 1÷7

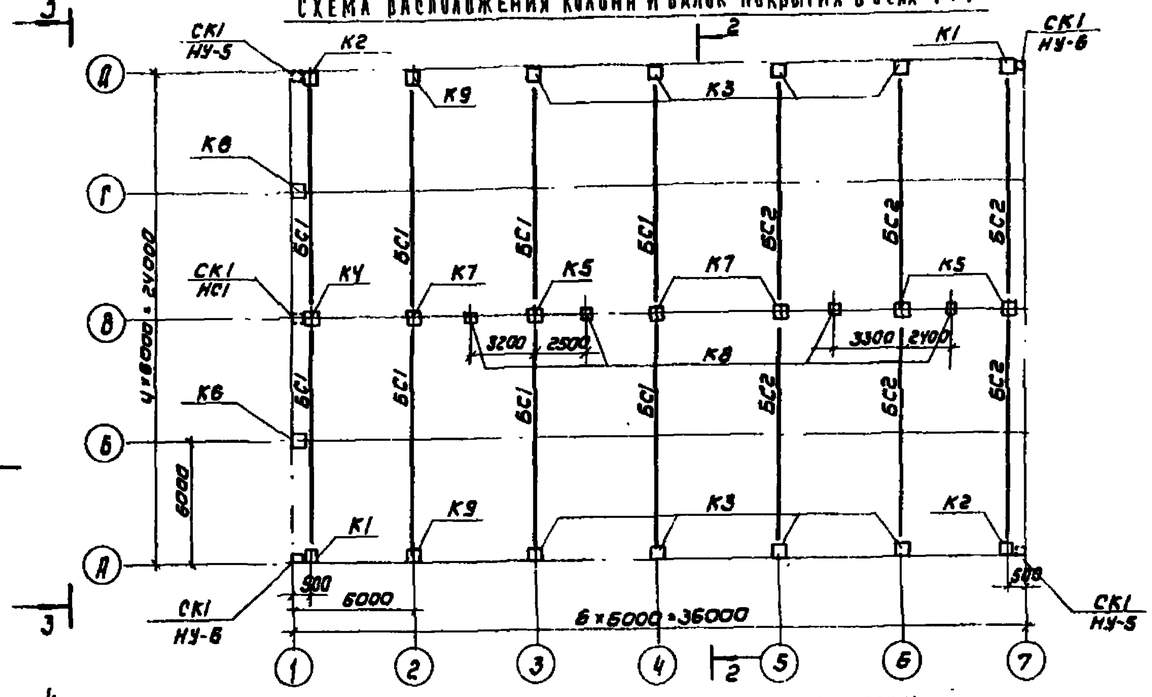

Схема расположения колонн и балок покрытия в осях 11÷17

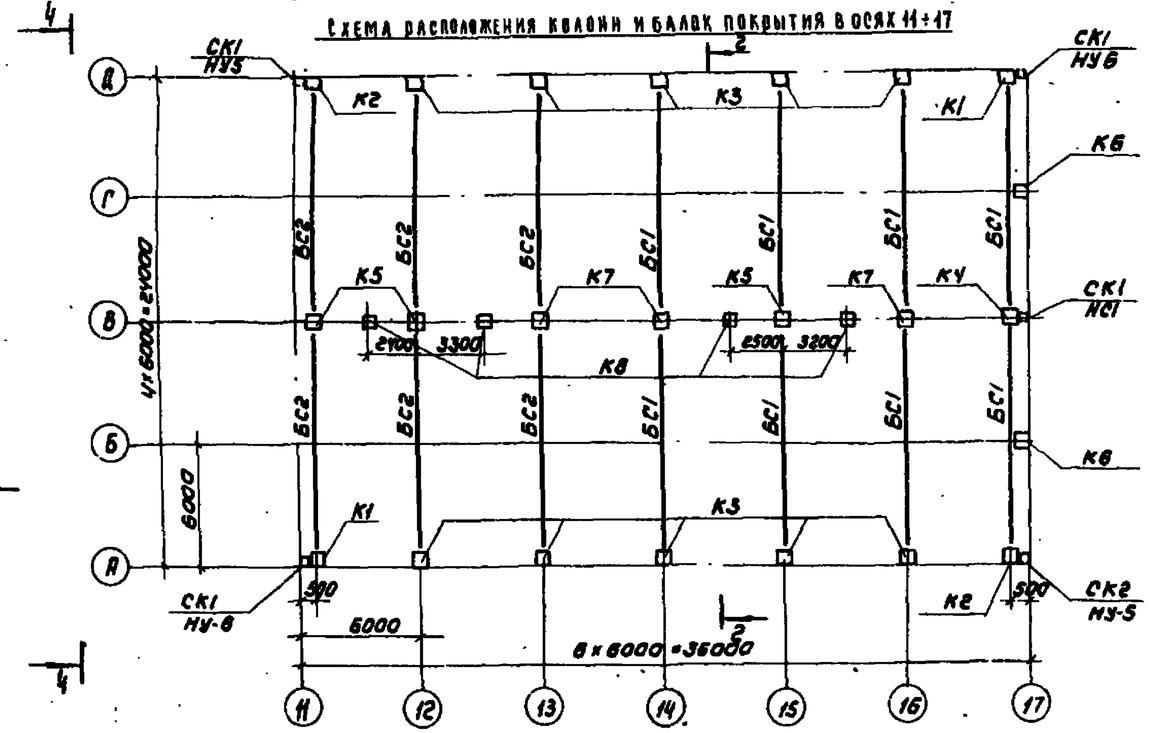

Спецификация элементов к схеме расположения колонн и балок

Марка поз.	Обозначение	Наименование	Кол.	Масса ед.кг	Примечание
		Колонны			
К1	ТП 901-3-17бКЖИ-К1÷3.9	К72-4д	4	3300	
К2	КЖИ-К1÷3.9	К72-4б	4	3300	
К3	КЖИ-К1÷3.9	К72-4в	18	3300	
К4	КЖИ-К4÷7	К72-16д	2	3300	
К5	КЖИ-К4÷7	К72-16б	6	3300	
К6	КЖИ-К4÷7	КФ18-1д	4	2380	
К7	КЖИ-К4÷7	К72-16в	6	3300	
К8	1.423-3 вып. 1	К36-1	8	1000	
К9	КЖИ-К1÷3.9	К72-4д	2	3300	
		Балки стропильные для II и III снегового района			
БС1	ТП 901-3-17бКЖИ-БС1.2	1БДР12-2АIVд	16	4700	
БС2	КЖИ-БС1.2	1БДР12-3АIVд	12	4700	
		Балки стропильные для IV снегового района			
БС1	ТП 901-3-17бКЖИ-БС1.2	1БДР12-3АIVд	16	4700	
БС2	КЖИ-БС1.2	2БДР12-6АIVд	12	5400	
		Элементы соединительные			
МС1	ТП 901-3-17бКЖИ МС1÷МС4	МС1	4		
МС2	КЖИ МС1÷МС4	МС2	8		
МС3	КЖИ МС1÷МС4	МС3	4		
МС4	КЖИ МС1÷МС4	МС4	8		

Разрезы 1-1 и 2-2 смотреть на листе КЖ11.
Разрезы 3-3 и 4-4 смотреть на листе КЖ15.

Инв.№ подл. | Подпись и дата | Взам. инв.№

Привязан

Инв.№

Н. контр.	Кузнецов		
Провер.	Бабикова		
Вед. инж.	Петровнина		
ГИП	Кузнецов		
Гл. констр.	Шапиро		
Нач. отд.	Красавин		

ТП 901-3-17б КЖ

Отделение контактных осветителей для станции производительностью 50 тыс м³/сутки

Схемы расположения колонн и балок покрытия в осях 1÷7; 11÷17

Стадия	Лист	Листов
Р	10	

ЦНИИЭП инженерного оборудования г. Москва

Альбом I

Типовой проект 901-3-176

Разрез 1-1 в осях 1-7

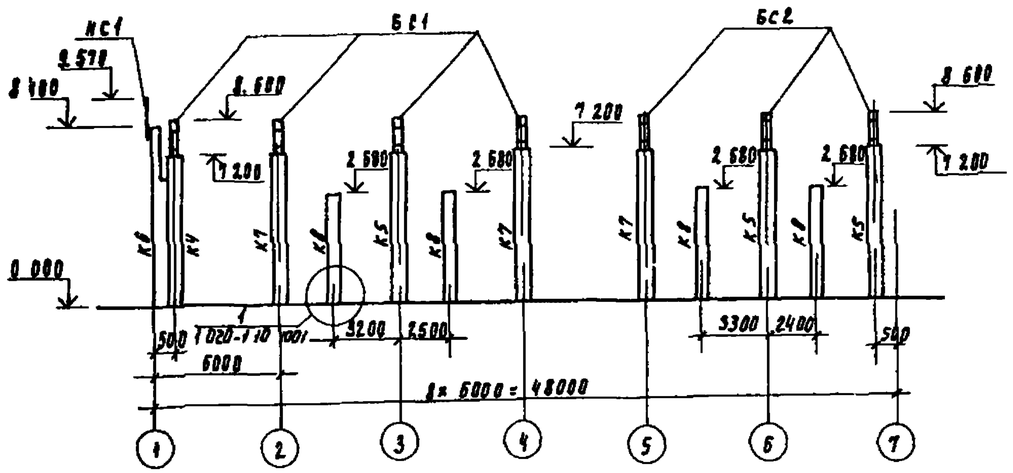

Разрез 1-1 в осях 11-17

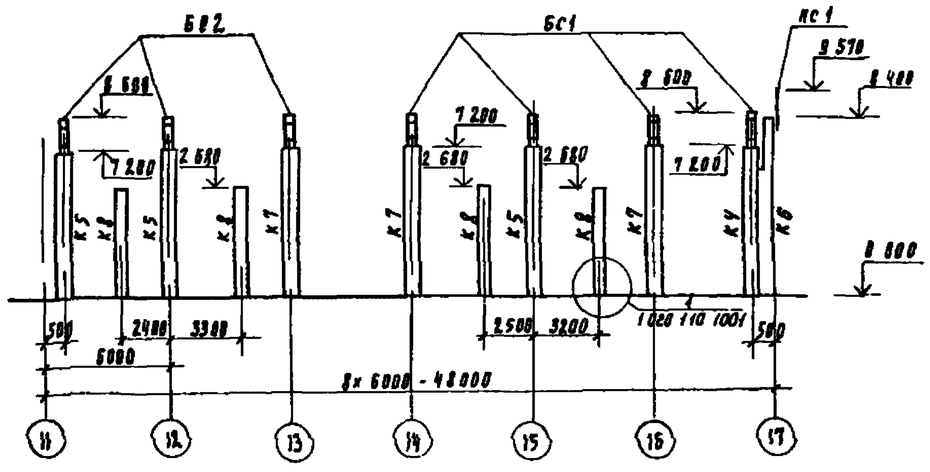

Разрез 2-2

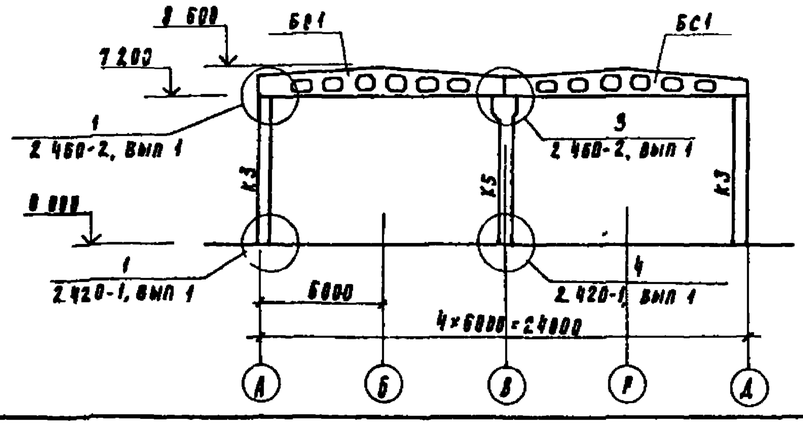

Деталь крепления колонны фахверка к балке покрытия

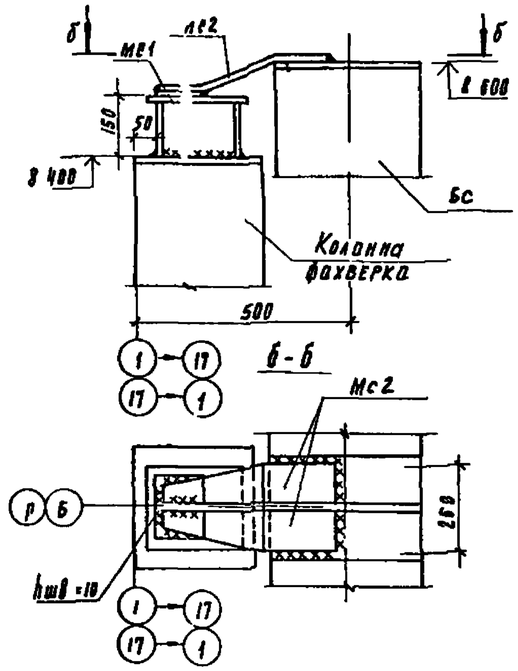

Деталь крепления фахверковой колонны к фундаменту

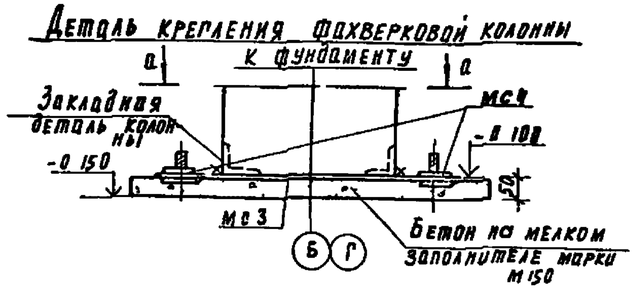

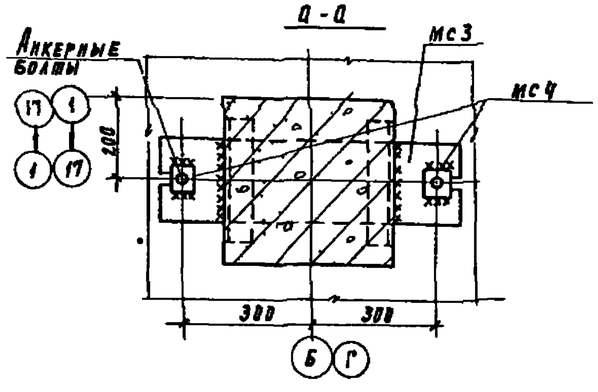

Привязан				ТП 901 3-176			КМ
	Н. контр.	Кузнецов		Зал контактных осветителей для станции производительностью 50 тыс м³/сутки	Стадия	Лист	Листов
	Проверил	Бабикова			Р	11	
	Ст инж.	Петровикова		Разрезы 1-1 - 2-2. Детали	ЦНИИЭП инженерного оборудования г. Москва		
	ГИП	Кузнецов					
	Рук. конст.	Шавиро					
Инв. №	Нач. отд.	Крагелин					

18308-01

Альбом I

Типовой проект 901-3-176

Схема расположения плит покрытия в осях 1÷7

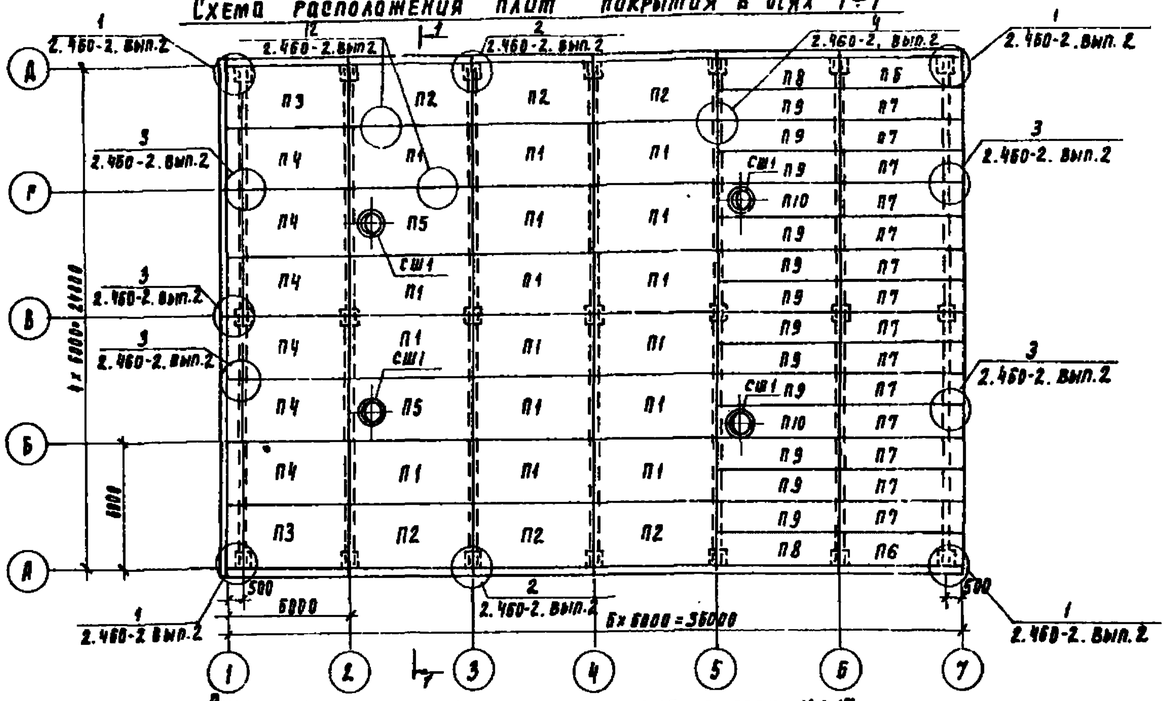

Схема расположения плит покрытия в осях 11÷17

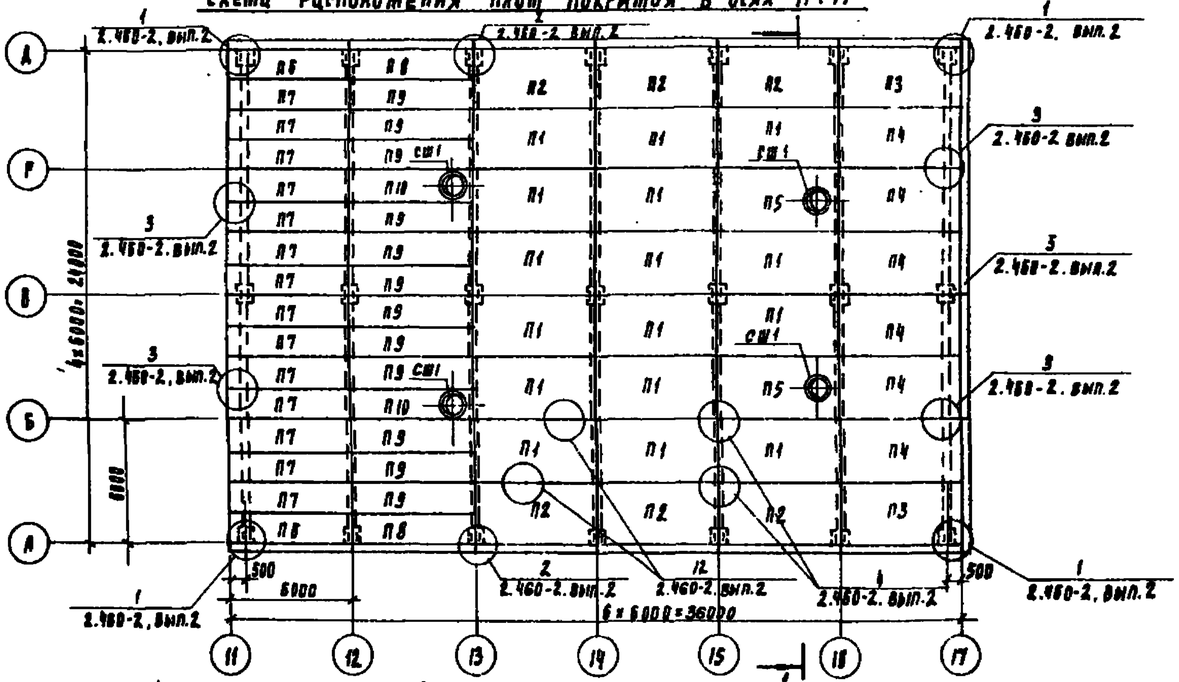

Разрез 1-1

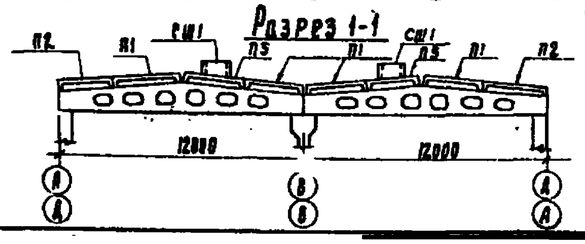

Спецификация к элементам к схеме расположения плит покрытия

Марка поз.	Обозначение	Наименование	Кол.	Масса ед. кг	Примечание
		Плиты покрытия для II и III снегового района			
П1	ГОСТ 22701.1-77	ПГ-2АIVТ	32	2650	
П2	ТП 901-3-176 КМИ-П2	ПГ-2АIVТ-а	12	2650	
П3	ТП 901-3-176 КМИ-П3	ПГ-2АIVТ-в	4	2650	
П4	ТП 901-3-176 КМИ-П4	ПГ-2АIVТ-б	8	2650	
П5	ГОСТ 22701.1-77	ПВ10-3АIVТ	4	3600	
П6	1.465-7. вып. 3 часть 1.2	ПАIV/1.5×6 - 3в	4	1500	
П7	1.465-7. вып. 3 часть 1.2	ПАIV/1.5×6 - 3б	28	1500	
П8	1.465-7 вып. 3 часть 1.2	ПАIV/1.5×6 - 3а	4	1500	
П9	1.465-7 вып. 3 часть 1.2	ПАIV/1.5×6 - 3	24	1500	
П10	1.465-7 вып. 3 часть 1.2	ПАIV-10/1.5×6 - 3	4	1800	
		Плиты покрытия для IV снегового района			
П1	ГОСТ 22701.1-77	ПГ-3АIVТ	32	2650	
П2	ТП 901-3-176 КМИ-П2	ПГ-3АIVТ-а	12	2650	
П3	ТП 901-3-176 КМИ-П3	ПГ-3АIVТ-в	4	2650	
П4	ТП 901-3-176 КМИ-П4	ПГ-3АIVТ-б	12	2650	
П5	ГОСТ 22701.1-77	ПВ10 3АIVТ	4	3600	
П6	1.465-7, вып. 3 часть 1.2	ПАIV/1.5×6 - 4в	4	1500	
П7	1.465-7, вып. 3 часть 1.2	ПАIV/1.5×6 - 4б	28	1500	
П8	1.465-7 вып 3 часть 1.2	ПАIV/1.5×6 - 4а	4	1500	
П9	1.465-7 вып 3 часть 1.2	ПАIV/1.5×6 - 4	24	1500	
П10	1.465-7 вып 3 часть 1.2	ПАIV-10/1.5×6 - 4	4	1800	
		Для II, III и IV снегового района			
СШ1	1.494-24. вып. 1	Стакан СБ10б-1	8	280.0	

Привязан

Инв. №

Н. контр.	Кузнецов		
Проверил	Бабикова		
Ст. инж.	Петровина		
ГИП	Кузнецов		
Гл. констр.	Шакиро		
Нач. отд.	Кравдин		

ТП 901-3-176 КМ

Зал контактных аппаратов для станции производительностью 50 тыс. м³/сутки

Схемы расположения плит покрытия в осях 1-7; 11-17

Стадия	Лист	Листов
Р	12	

ЦНИИЭП инженерного оборудования г. Москва

18308-01

Схема расположения стеновых панелей по оси „А"

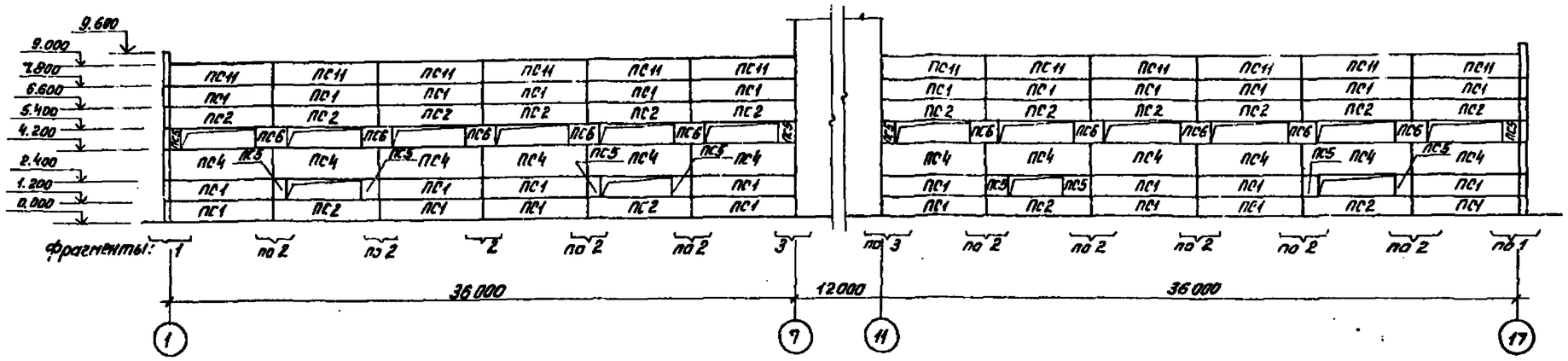

Схема расположения стеновых панелей по оси „Д"

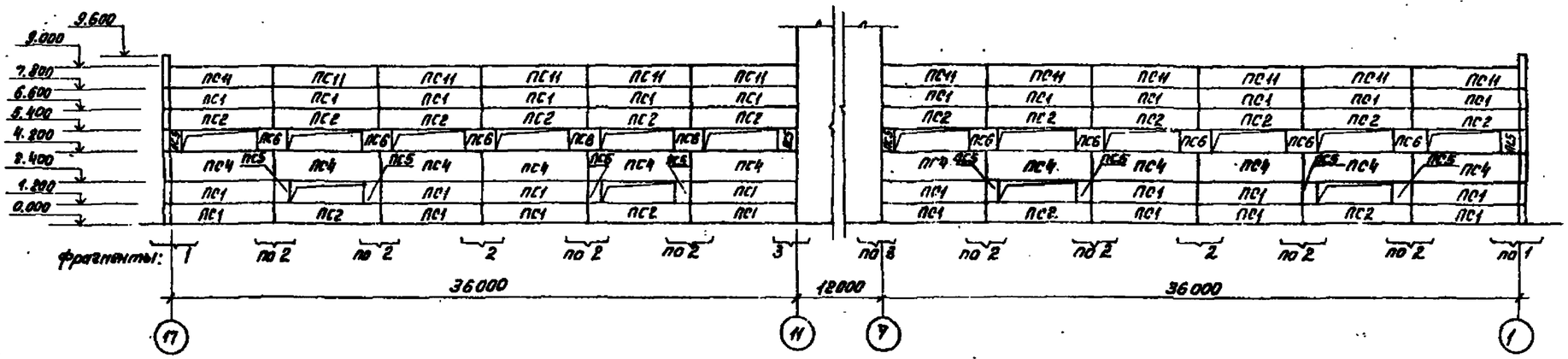

Схема расположения стеновых панелей по оси „1"

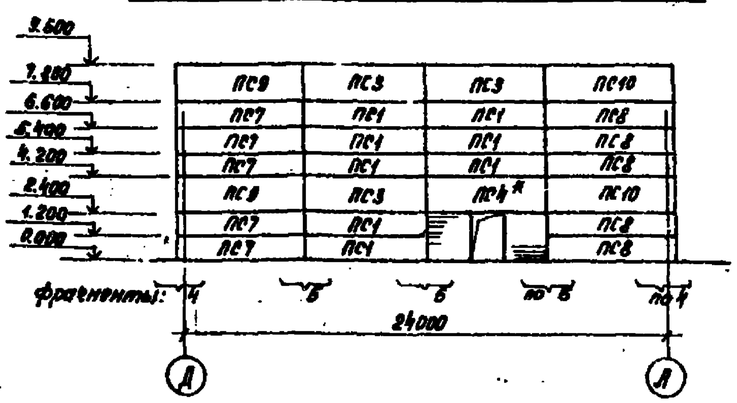

Схема расположения стеновых панелей по оси „17"

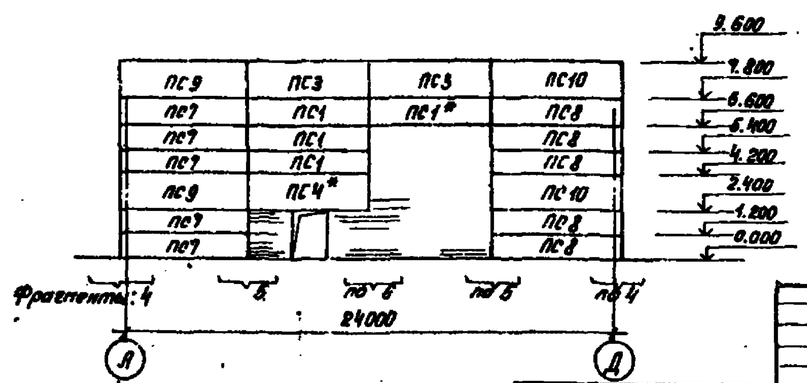

Панели ПС1* и ПС4* монтировать после возведения кирпичной кладки.

					ТП 901-3-176		КЖ	
Привязан:			Н.контр.	Кузнецов	Отделение контакных фундаментов для станции производительностью 50 тыс. м³/сутки	Стадия	Лист	Листов
			Провер.	Бабикова		Р	13	
			Ст. инж.	Петровина				
			Гл.инж.	Кузнецов	Схема расположения стеновых панелей по осям А, Д, 1, 17.	ЦНИИЭП инженерных сооружений г. Москва		
Инв.№			Нач.отд.	Красавин				

12308-01

Альбом I

Типовой проект 901-3-176

Инв.№ подл. | Подпись и дата | Взам.инв.№

Типовой проект 901-3-176 Альбом I

Фрагмент 1

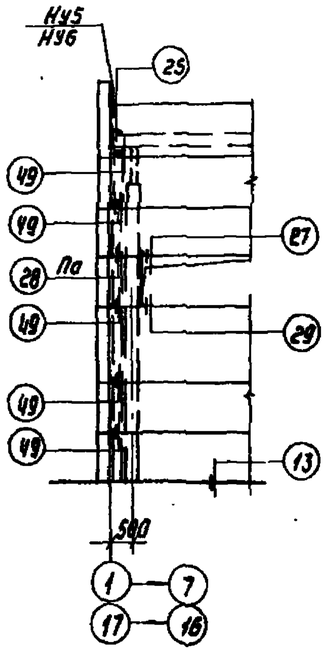

Фрагмент 2

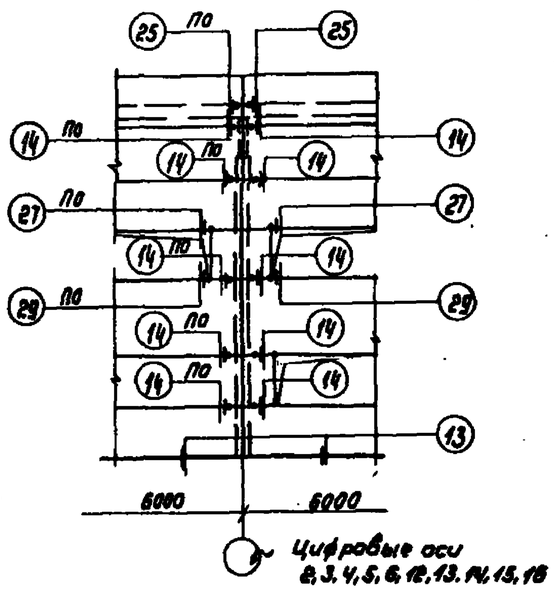

Фрагмент 3

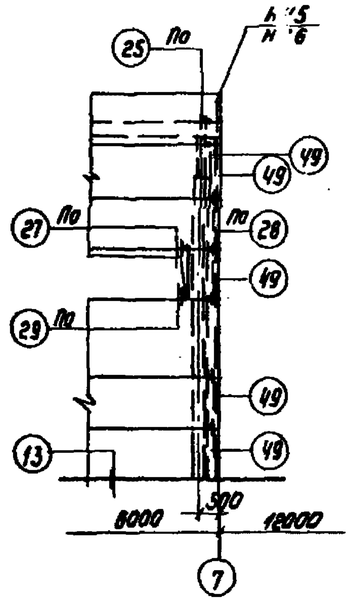

Фрагмент 4

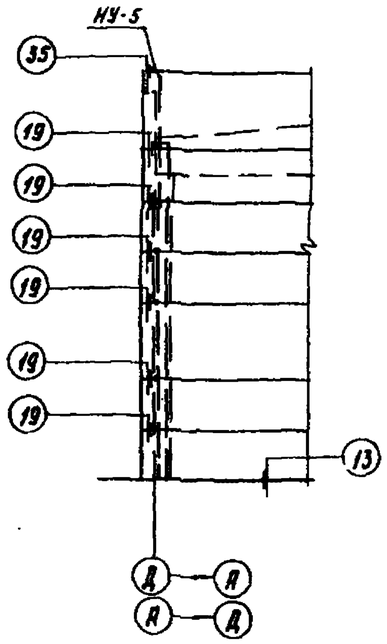

Фрагмент 5

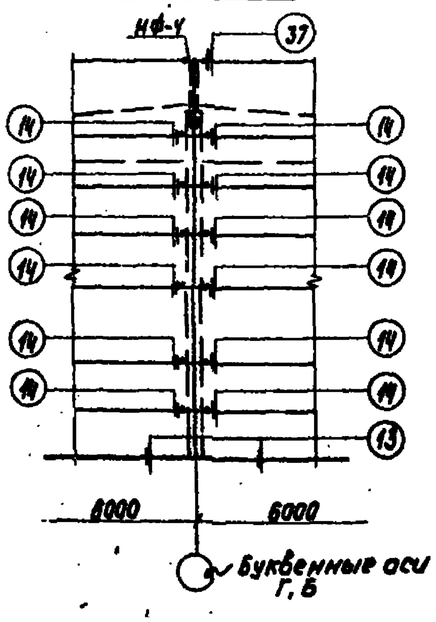

Фрагмент 6

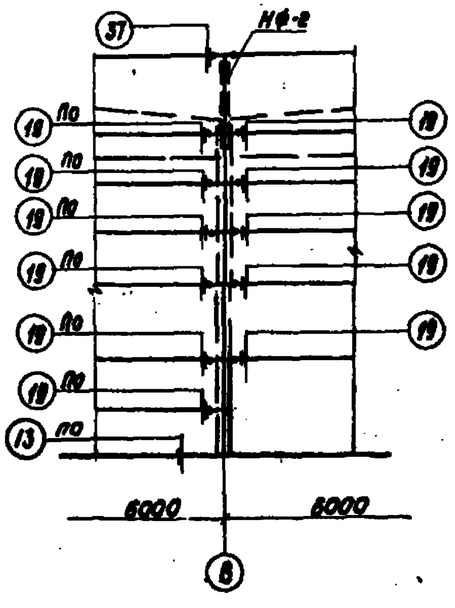

Привязан				ТП 901-3-176 КЖ			
			Н. контр. Кузнецов	Отделение контактных осветителей для станции производительностью 50 тыс. м³/сутки	Стадия	Лист	Листов
			Провер. Бабикова		Р	14	
			Ст. инж. Петровников				
			ГИП Кузнецов	Фрагменты фасадов 1÷6	ЦНИИЭП инженерного оборудования г. Москва		
Инв. №			Нач. отд. Красавин				

ТП 901-3-176 КЖ

ЦНИИЭП инженерного оборудования г. Москва

ПЕЗОР-01

Инв. № подл. | Подпись и дата | Взам. инв. №

Типовой проект 901-3-176 Альбом V

Спецификация элементов к схемам расположения стеновых панелей

Марка	Обозначение	Наименование	Кол	Масса ед кг	Примечание
		Стеновые панели для tн=-20°С, -30°С			
ПС1	1.432-14 вып 1	ПС 600.12.20-П-1	64	1700	
ПС2	1.432-14 вып 1	ПС 600.12.20-П-3	32	1700	
ПС3	1.432-14 вып 1	ПС 600.18.20-П-1	5	2500	
ПС4	1.432-14 вып 1	ПС 600.18.20-П-3	26	2500	
ПС5	1.432-14 вып 1	ПС 70.12.20-П	24	200	
ПС6	1.432-14 вып 1	ПС 145.12.20-П-4 5*	20	400	* Для проемов окон вып 5
ПС7	1.432-14 вып 1	ПС 625.12.20-П-11	10	1700	
ПС8	1.432-14 вып 1	ПС 625.12.20-П-12	10	1700	
ПС9	1.432-14 вып 1	ПС 625.18.20-П-11	4	2700	
ПС10	1.432-14 вып 1	ПС 625.18.20-П-12	4	2700	
ПС11	1.432-14 вып 1	ПС 600.12.20-П-7	24	1700	
		Стеновые панели для tн=-40°С			
ПС1	1.432-14 вып 1	ПС 600.12.30-П-1	64	1800	
ПС2	1.432-14 вып 1	ПС 600.12.30-П-3	32	1800	
ПС3	1.432-14 вып 1	ПС 600.18.30-П-1	5	3600	
ПС4	1.432-14 вып 1	ПС 600.18.30-П-3	26	3600	
ПС5	1.432-14 вып 1	ПС 70.12.30-П	24	300	
ПС6	1.432-14 вып 1	ПС 145.12.30-П-4 5*	20	600	* Для проемов окон вып 5
ПС7	1.432-14 вып 1	ПС 625.12.30-П-11	10	2500	
ПС8	1.432-14 вып 1	ПС 625.12.30-П-12	10	2500	
ПС9	1.432-14 вып 1	ПС 625.18.30-П-11	4	3800	
ПС10	1.432-14 вып 1	ПС 625.18.30-П-12	4	3800	
ПС11	1.432-14 вып 1	ПС 600.12.30-П-7	24	2400	
		Стойки фахверка для tн=-20°С, -30°С, -40°С			
СК1	1.439-2	СФ7	18	410.2	
		Накладки для tн=-20°С, -30°С, -40°С			
НУ5	1.439-2	НУ-5	4	–	
НУ6	1.439-2	НУ-6	4	–	
НС1	1.439-2	НС1*	2	–	Укоротить на 270 мм

Спецификация монтажных узлов

Марка узла	Количество узлов	Марка элемента крепления	Кол во шт на 1 узел	Кол во шт на все узлы	Примечание Серия
8	40	Т-13	2	80	1.439.2
19	248	Т-1	1	248	1.439-2
19	48	Т-1	1	48	1.439-2
25	48	Т-6	1	48	1.439-2
35	8	Т-8	2	16	1.439-2
37	6	Т-8	2	12	1.439-2
49	40	Т-27	1	40	1.439-2

Марка узла	Количество узлов	Марка элемента крепления	Кол во шт на 1 узел	Кол во шт на все узлы	Примечание Серия
27	Для tн=-20°С -30°С				
	48	Т-21	1	48	1.439.2
	Для tн=-40°С				
	48	Т-23	1	48	1.439.2
28	Для tн=-20°С, -30°С				
	8	Т-24	1	48	1.439-2
	Для tн=-40°С				
	8	Т-26	1	48	1.439-2
29	Для tн=-20°С, -30°С				
	48	Т-21	1	48	1.439-2
	48	Т-23	1	48	1.439-2

Вид по 3-3

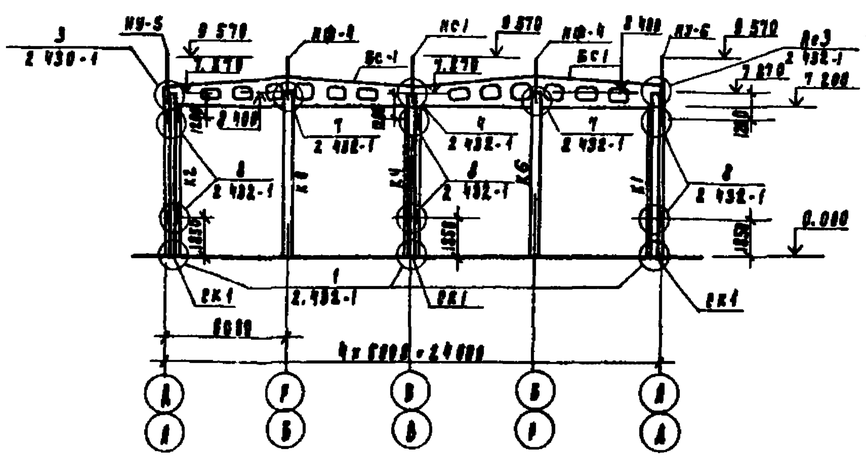

Вид по 4-4

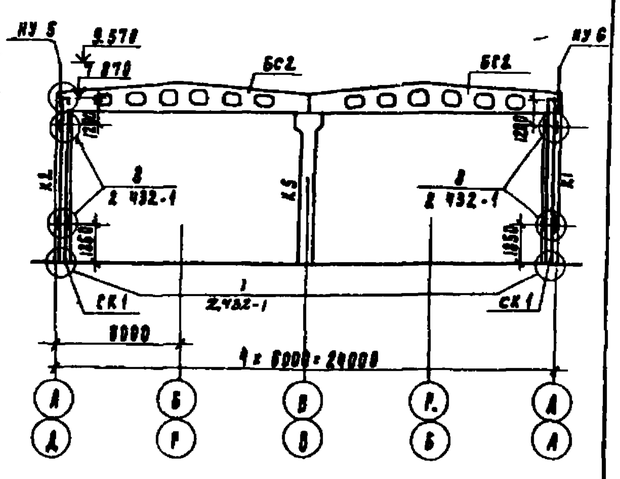

Панели изготавливать из керамзитобетона $\gamma = 900$ кг/м³

Привязан							ТП 901-3-176		КМ	
Инв. №										
Гл. инж. проекта	Узенков		Выделение монтажных элементов для сборки производительностью 50 тыс м³/год	Стадия	Лист	Листов
Гл. инж. отд	Абрекова			Р	15	
Нач. отд	Петрованова					
Гл. конструктор	Узенков		Спецификация элементов к схемам расположения стеновых панелей. Виды по 3-3, 4-4.	ЦНИИЭП инженерного оборудования г. Москва		
Нач. отд	Шкиро					
	Красавин					

12302-01

Схема расположения элементов контактного осветителя N 1

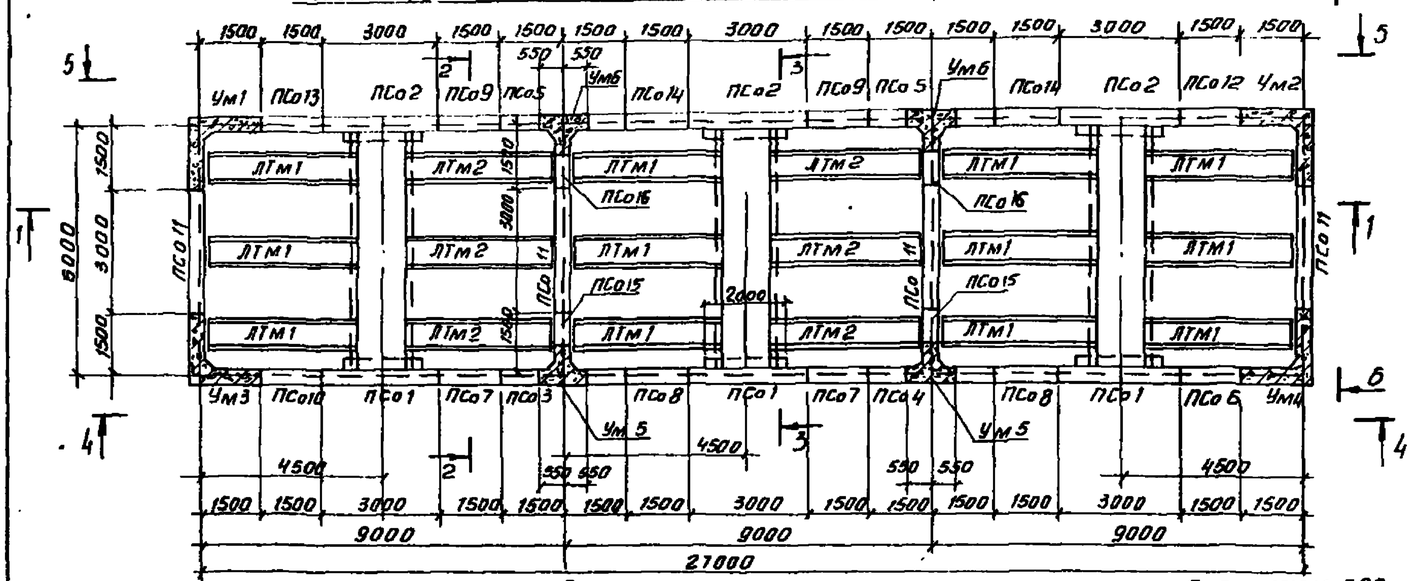

Разрез 1-1

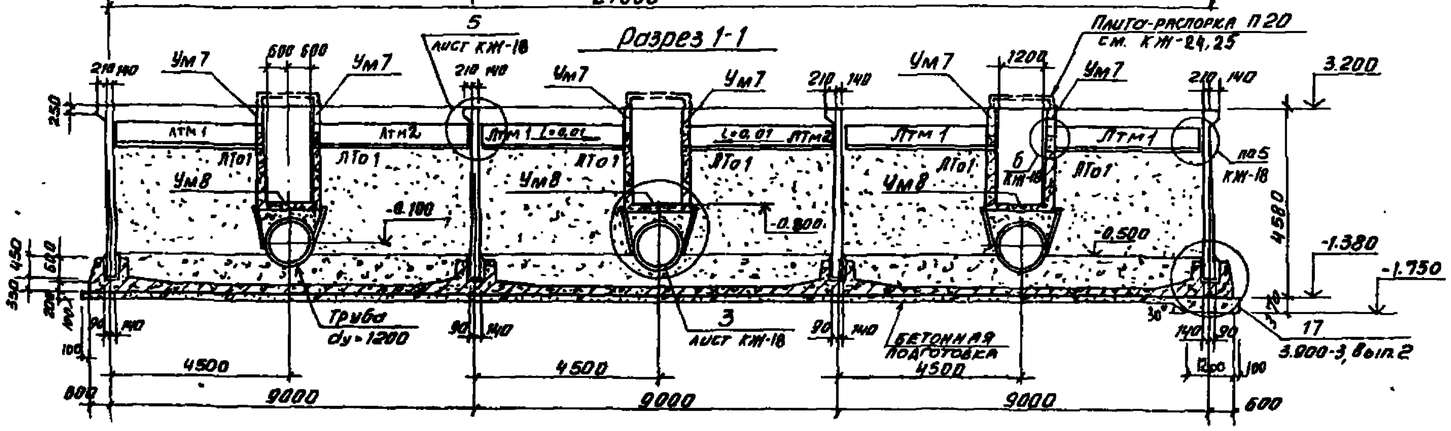

Разрез 2-2

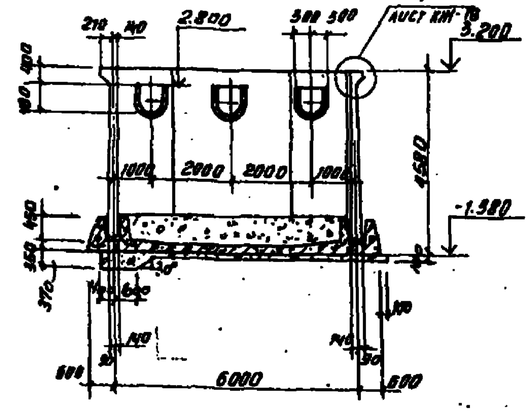

Разрез 3-3

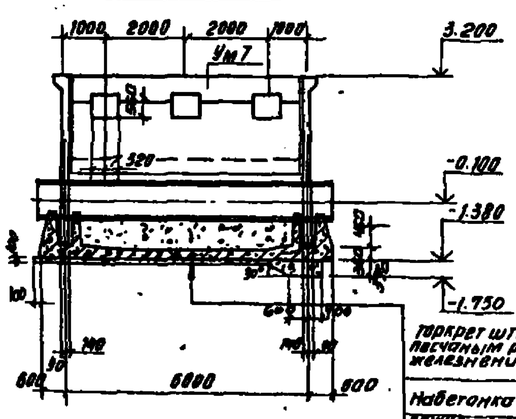

Схема расположения контактных осветителей в главном корпусе

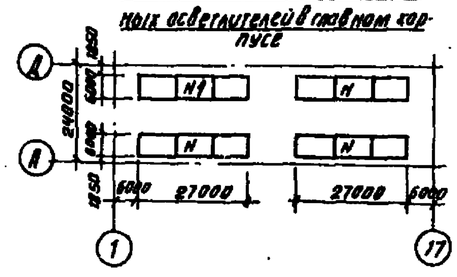

торкрет штукатурка цементно-песчаным раствором с железнением - 25мм

Набетонка из бетона м 50

Плита из монолитного железобетона - 200мм

Асфальтовый раствор - 8мм

Подготовка из бетона м 50

Спецификация элементов к схеме расположения контактного осветителя

Марка поз	Обозначение	Наименование	Кол.	Масса ед. кг	Примеч.
ПСо	ТП901-3-176 КЖИ-ПС.1	ПС1-42-62А	3	6.33	
ПСо	КЖИ-ПСо2	ПС1-42-62Б	3	6.33	
ПСо	КЖИ-ПСо3;ПСо	ПС1-42-62-В	1	6.33	
ПСо4	КЖИ ПСо3;ПСо4	ПС1-42-62-Г	1	6.33	
ПСо5	КЖИ ПСо5	ПС1-42-62-Д	2	6.33	
ПСо6	КЖИ ПСо6;ПСо10	12,13 ПС1-42-62-Ж	1	3.16	
ПСо7	КЖИ ПСо7	ПСо7-1-2	2	3.16	
ПСо8	КЖИ ПСо8	ПСо7-1-2	2	3.16	
ПСо9	КЖИ ПСо9;ПСо14	ПСо7-1-3	2	3.16	
ПСо10	КЖИ ПСо6;ПСо10	12,13 ПС1-42-62-Н	1	3.16	
ПСо11	КЖИ ПСо11	ПС1-42-62-Е	4	6.33	
ПСо12	КЖИ ПСо6;ПСо10	12,13 ПС1-42-62-К	1	3.16	
ПСо13	КЖИ ПСо6;ПСо10	12,13 ПС1-42-62-Л	1	3.16	
ПСо14	КЖИ ПСо9;ПСо14	ПСо7-1-4	2	3.14	
ПСо15	КЖИ ПСо15,ПСо16	ПСо15	2		
ПСо16	КЖИ ПСо15,ПСо16	ПСо16	2		
ЛТо1	КЖИ ЛТо1	ЛТо1	6		
		Монолитные участки и лотки			
Ум1	КЖ-22	Ум1	1		
Ум2	КЖ-22	Ум2	1		
Ум3	КЖ-22	Ум3	1		
Ум4	КЖ-22	Ум4	1		
Ум5	КЖ-22	Ум5	2		
Ум6	КЖ-22	Ум6	2		
Ум7	КЖ-21	Ум7	6		
Ум8	КЖ-21	Ум8	3		
ЛТм1	ТП 901-3-176 КЖИ-ЛТм1,ЛТм2	ЛТм1	12		
ЛТм2	ТП 901-3-176 КЖИ-ЛТм1,ЛТм2	ЛТм2	6		
МС1	ГОСТ 8509-72	Соединит. элемент L 50×5	4.2	пм	
		Брус	0.54	м3	
		Асбестоцементные листы	85.5	м2	

Альбом I

Типовой проект 901-3-176

Согласовано: ОТК БТ Розанова

Инв. № подл. | Подпись и дата | Взам. инв. №

Привязан

Инв. №

Н. комп.	Кузнецов	
Провер.	Иванкова	
Ст. инж.	Архипова	
ГИП	Кузнецов	
Гл. конст.	Шапиро	
Нач. отд.	Красавин	

ТП 901-3-176 КЖ

Отделение контактных осветителей для станции производительностью 50 тыс. м³/сутки

Схема расположения элементов контактного осветителя. Разрезы.

Стадия	Лист	Листов
Р	16	

ЦНИИЭП инженерного оборудования г. Москва

Копировал Антипова

Формат 22

Вид по 4-4

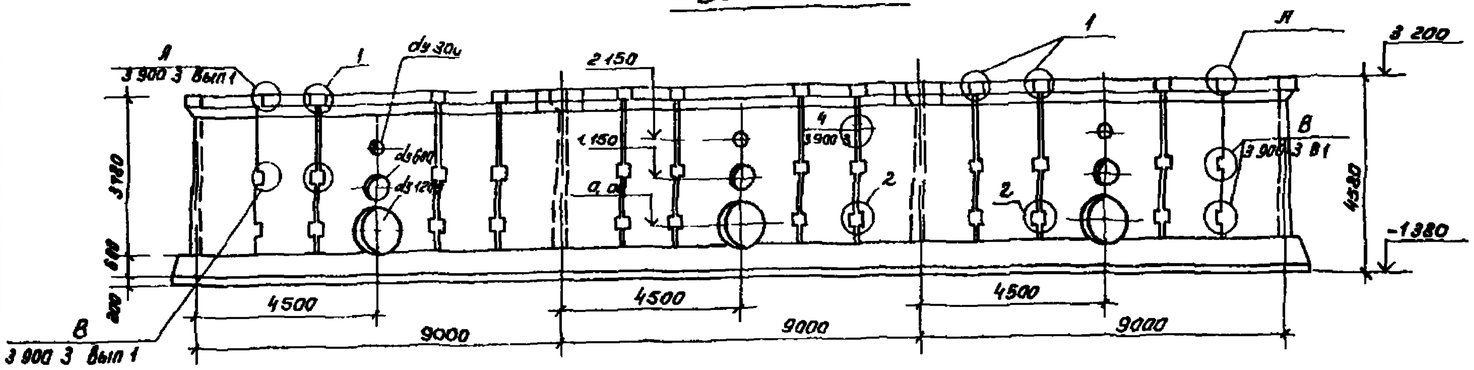

Вид по 5 5

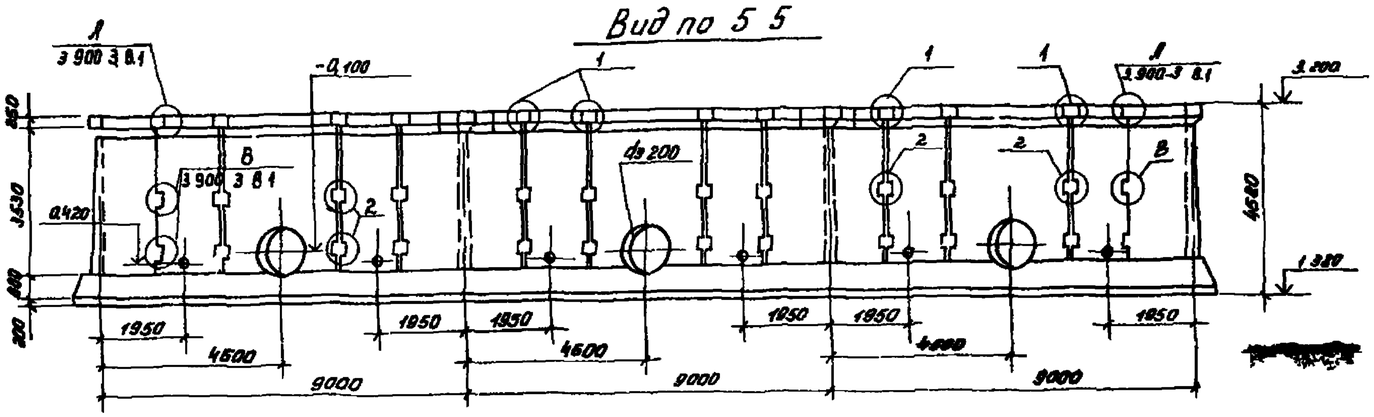

Вид по 6 6

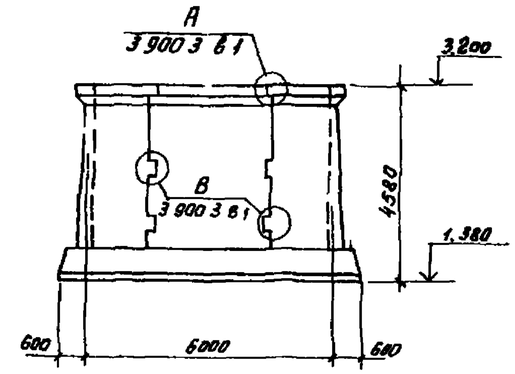

1 Бетон для осветлителей М200 Мрз50 В4

2 Монолитные участки стен изнутри торкретируются на толщину 25мм с последующей затиркой цементным раствором снаружи монолитные участки затираются цементным раствором, весь осветлитель снаружи окрашивается поливинилацетатной краской ВА 27 Торкретирование производится цементно песчаным раствором состава 1 2 за 2 разд

3 Установку стеновых панелей производить с тщательной выверкой горизонтальных и вертикальных осей

4 Заделка стеновых панелей в паз днища производится по узлам 17 18 серии 3 900 3 вып 2

5 Т образные стыки стен гибкие в виде шпонки заполняемые тиоколовым герметиком гидроп I по узлу 25 и в соответствии с рекомендациями по проектированию железобетонных емкостных сооружений с полносборными стенами с применением тиоколовых герметиков серии 3 900 3 в 2

6 Осветлитель N2 зеркален осветлителю N1

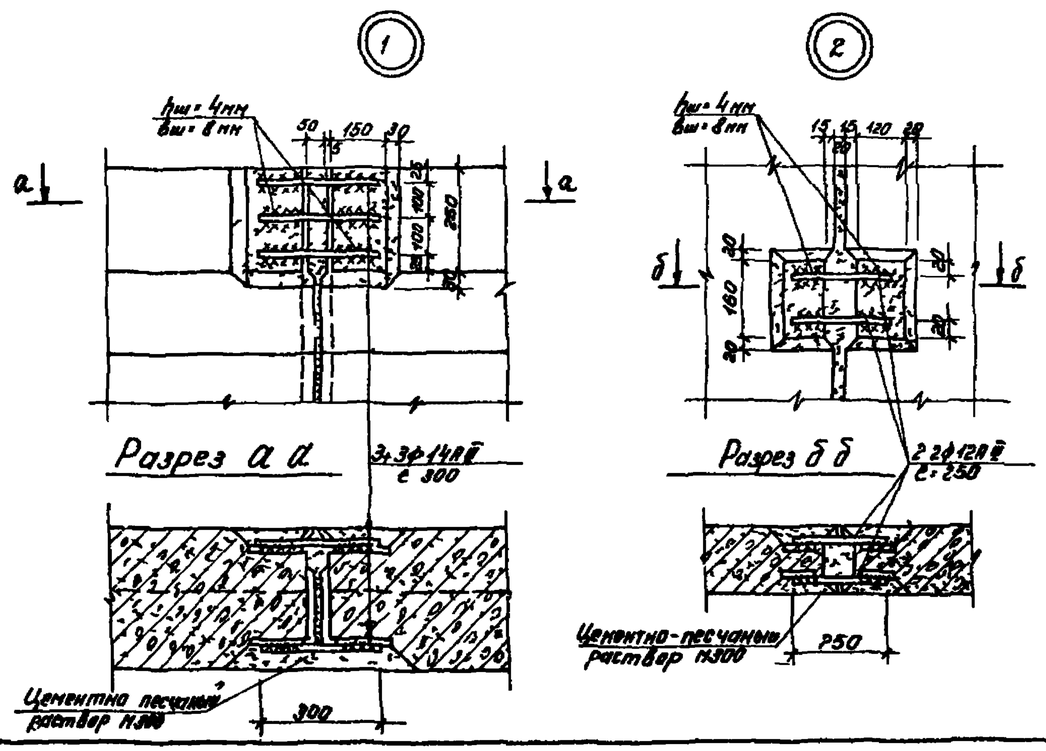

Привязан					ТП 901 3 176 КЖ		
			Н. контр.	Кузнецов	Отделение контактных осветлителей для станции производительностью 50 тыс м³/сутки	Стадия	Лист	Листов
			Провер.	Бабикова		Р	17	
			Ст. инж.	Архипова				
			Гип	Кузнецов	Контактные осветлители Виды Узлы	ЦНИИЭП инженерного оборудования г Москва		
Инв №			Гл. спец.	Шапиро				
			Гл. инж. отд.	Колесников				

18308 01

Типовой проект 901 3 176 Альбом I

Инв № подлинника | Подпись и дата | Взам. инв №

Типовой проект 901-3-176 Альбом II

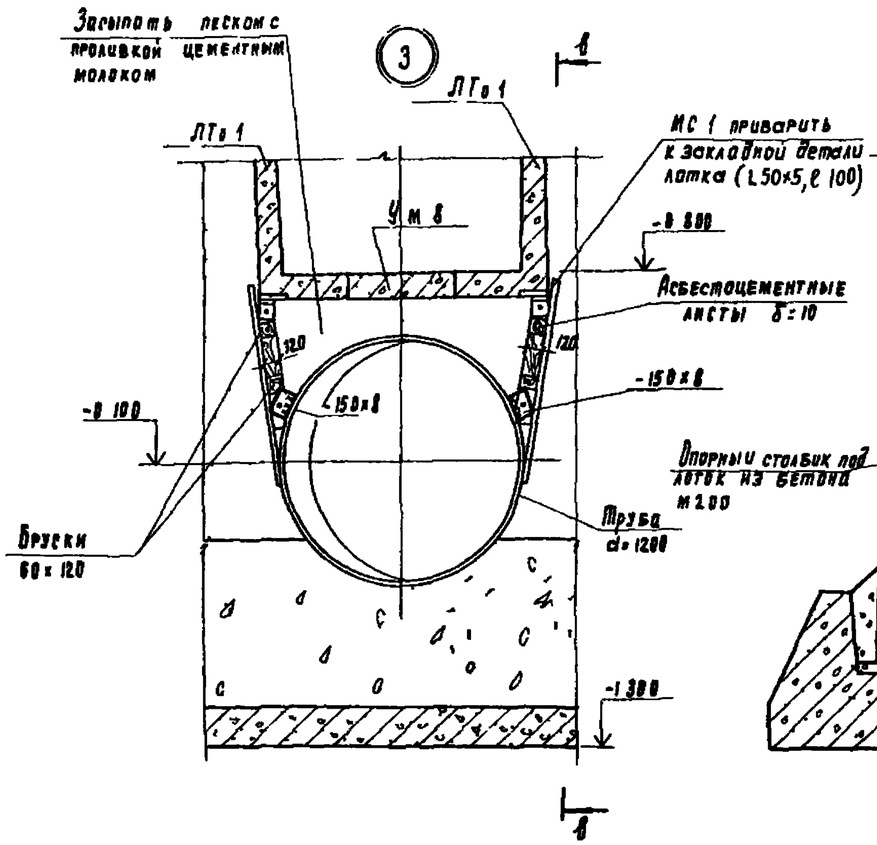

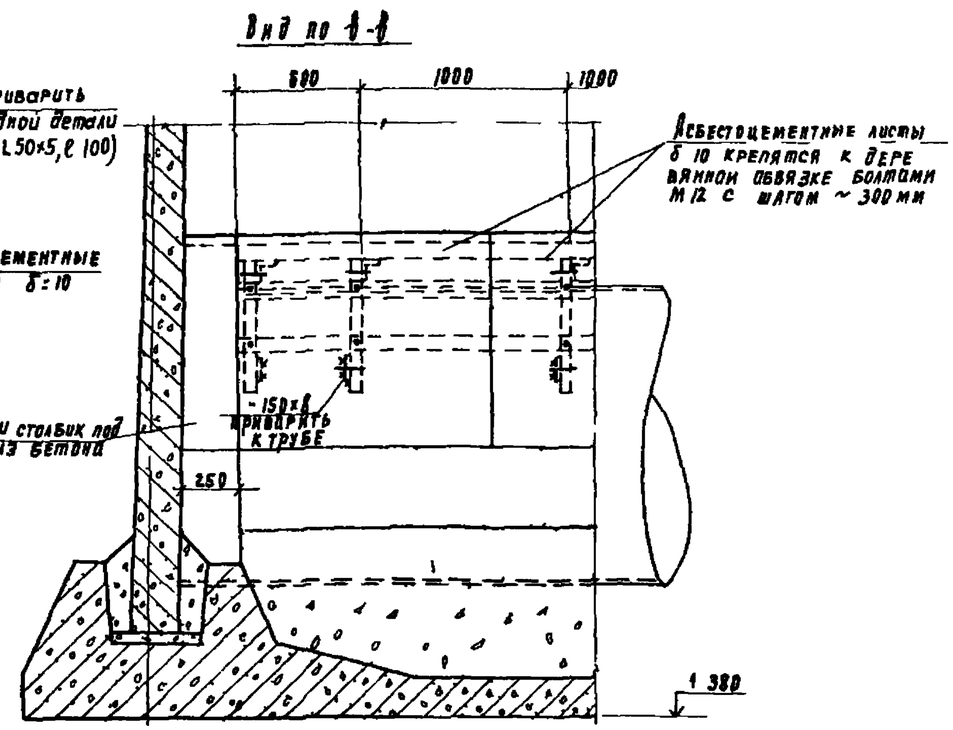

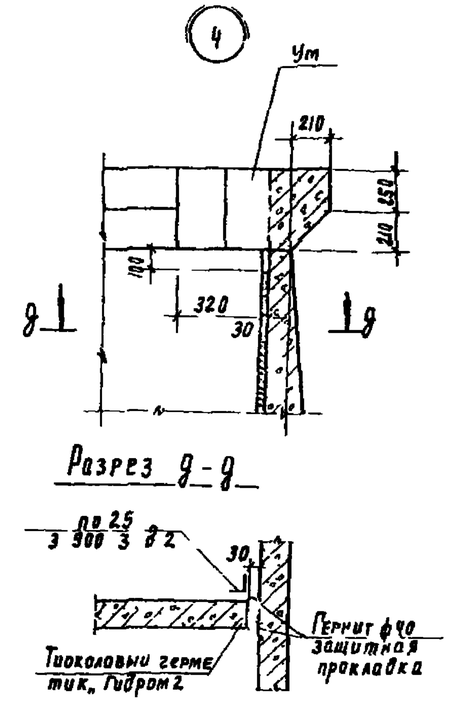

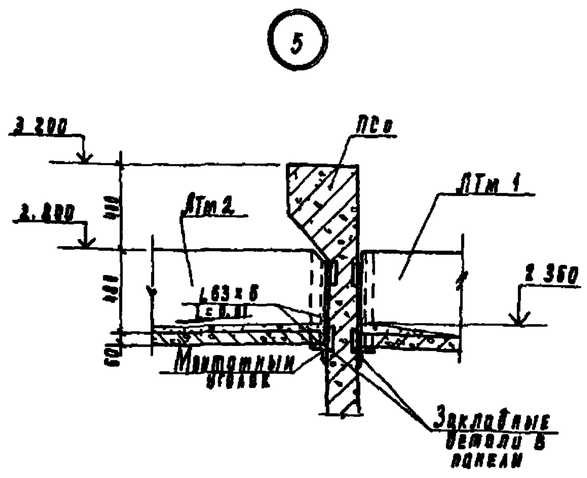

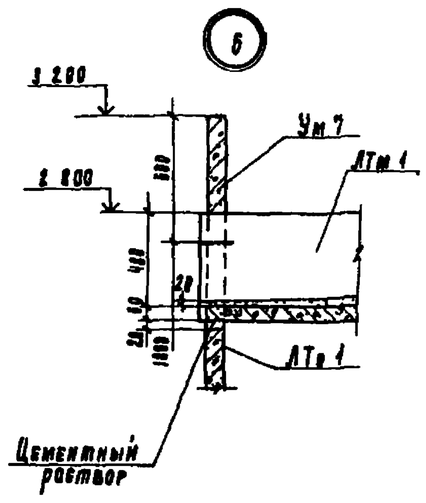

1. Сварку вести электродами Э 42 / ГОСТ 9467-75/
2. Закладные изделия оцинковать
3. Металлоконструкции окрасить масляной краской ГОСТ 8292-75 по железному сурику на олифе ГОСТ 8866-76
4. Асбестоцементные листы крепить без перетяжки болтов для обеспечения влажностных деформации отверстия в листах ⌀ 0мм

Привязан				ТП 901-3-176		КЖ	
	Н. конт.	Кузнецов		Отделение контактных осветителей для станции производительностью 50 тыс м³/сутки	Стадия	Лист	Листов
	Провер.	Бабенкова			Р	18	
	Ст. инж.	Орлова					
	ГИП	Кузнецов		Контактные осветители Узлы	ЦНИИЭП инженерного оборудования		
	Гл. конс.	Шачнов					
Инв. №	Нач. отд.	Красавин					

Инв. № подлинника | Подпись и дата | Взам. инв. №

Альбом I

Типовой проект 901-3-176

Схема расположения днища осветлителя п1

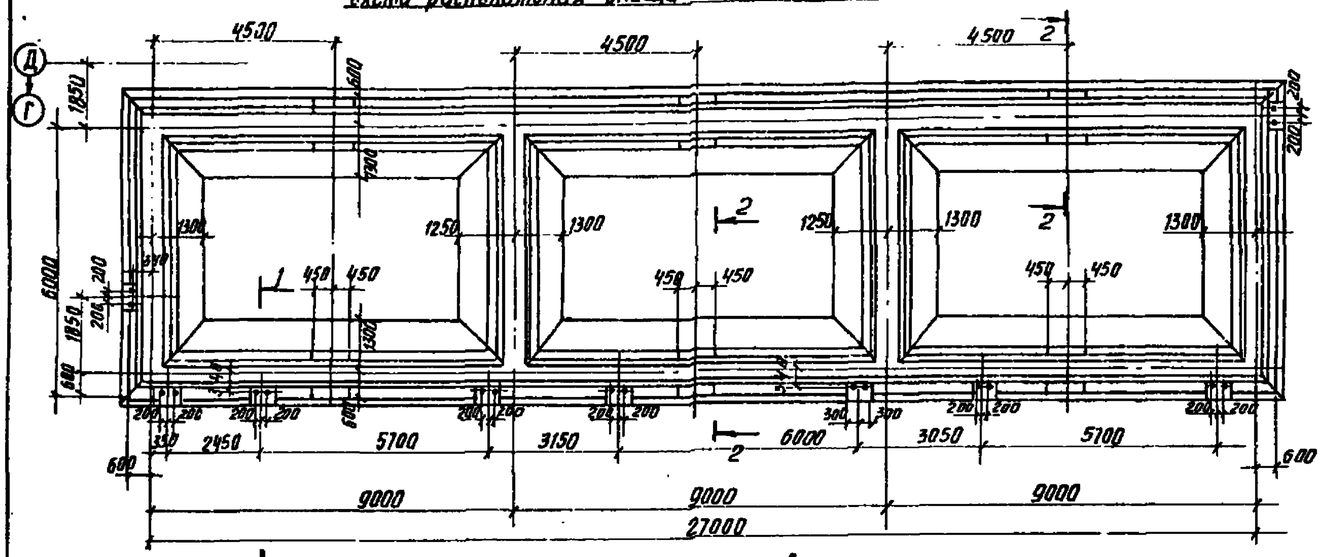

Разрез 1-1

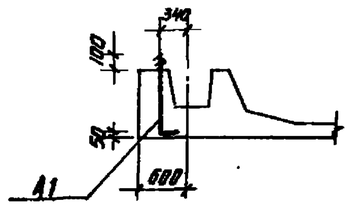

Разрез 2-2

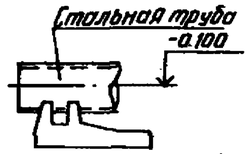

Ведомость стержней

поз.	Эскиз
11	200 340 2250
12	100 1360 1130 1360 100
13	830
14	110 850 340 150
15	200 850 110 340 150
16	150÷240
17	150÷240 150÷240
18	150 150 110 110 150

Схема расположения верхних сеток

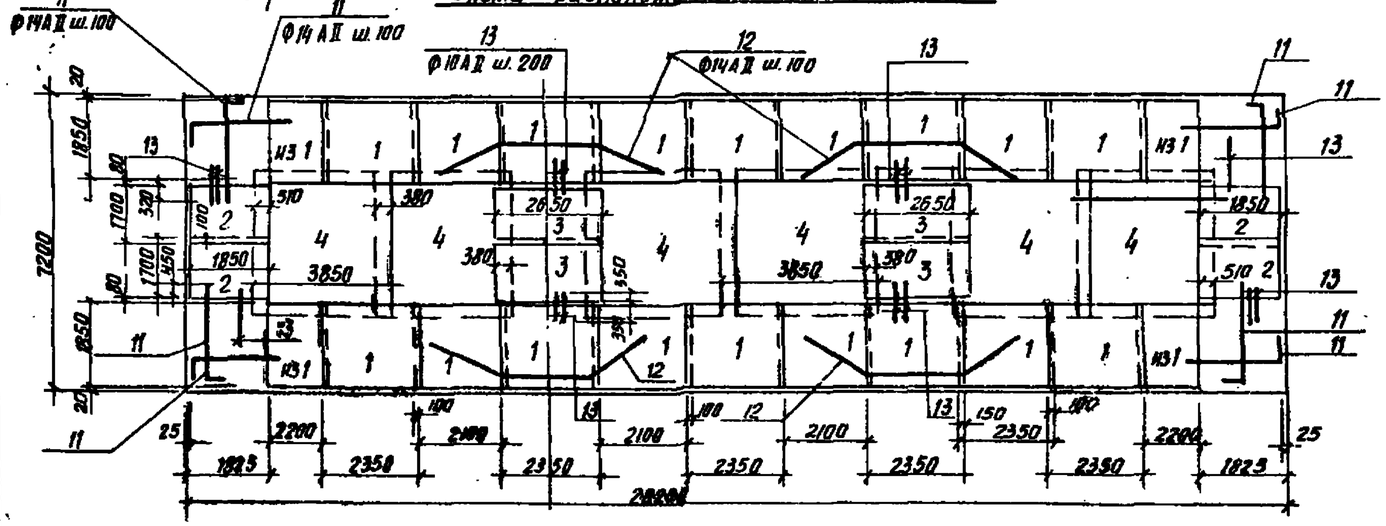

Схема расположения нижних сеток

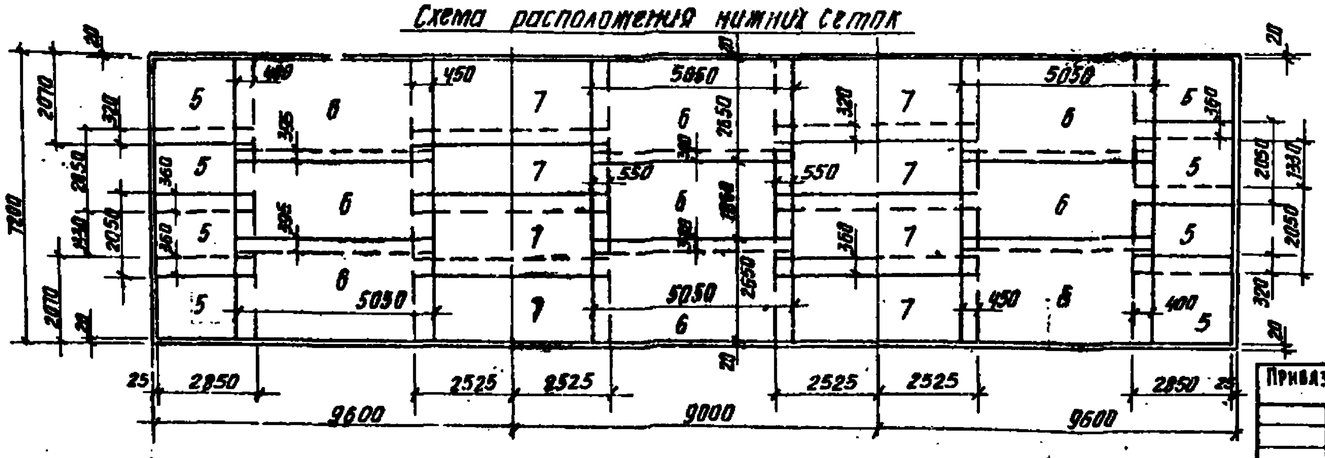

Привязан					т.п 901-3-176		КМ	
Инв. №								
			Н.контр.	Кузнецов	Отделение контактных осветлителей для станции производительностью 50 тыс. м³/сут	Стадия	Лист	Листов
			Провер.	Бабикова		Р	19	
			Ст. инж.	Архипова				
			ГИП	Кузнецов	Схема расположения днища Схема верхних и нижних сеток	ЦНИИЭП инженерного оборудования Москва		
			Гл. конст.	Шапиро				
			Нач. отд.	Красавин				

Копировал Антипова

Формат 22

Инв. № подл. | Подпись и дата | Взам. инв. №

Схема расположения каркасов

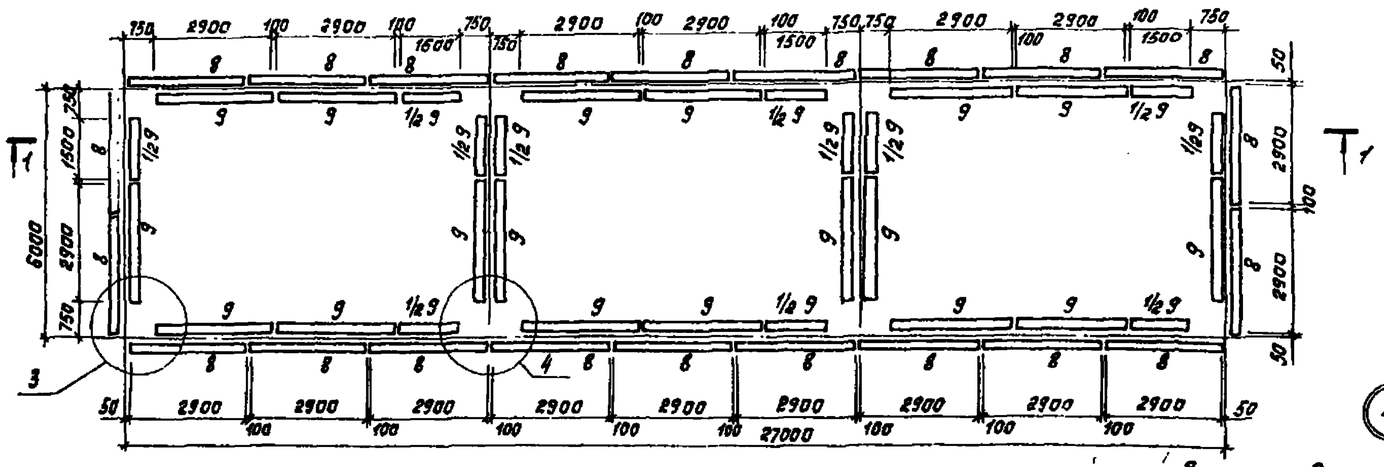

Разрез 1-1

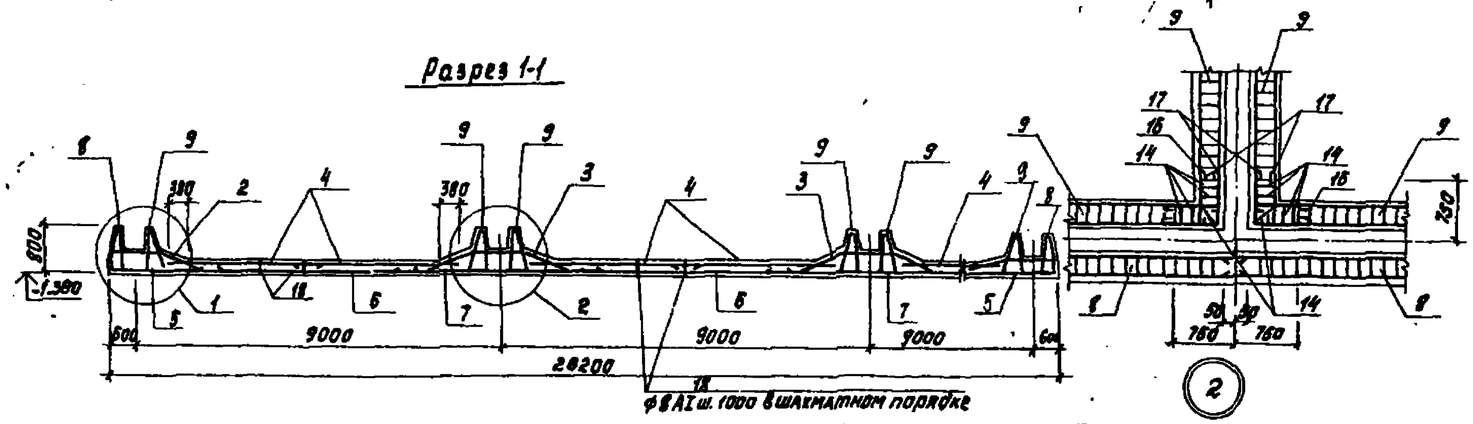

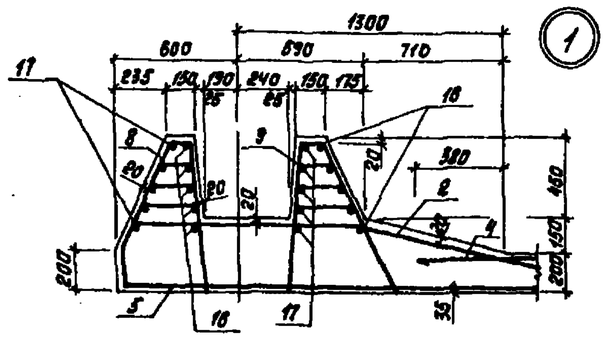

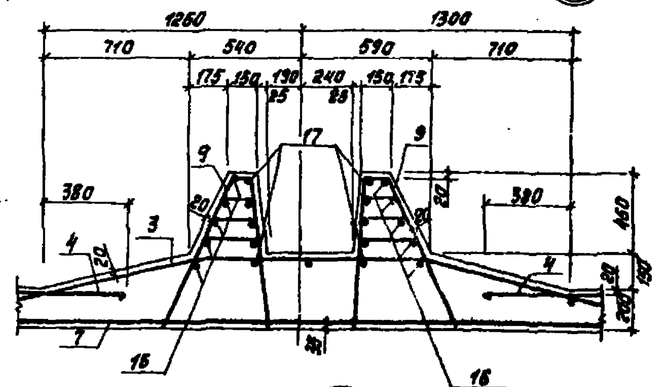

Разрез 2-2

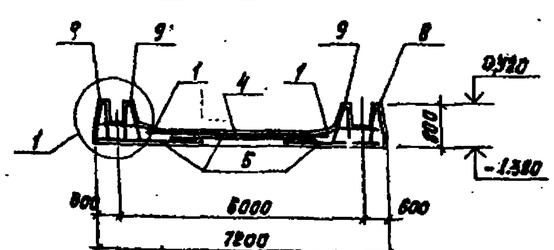

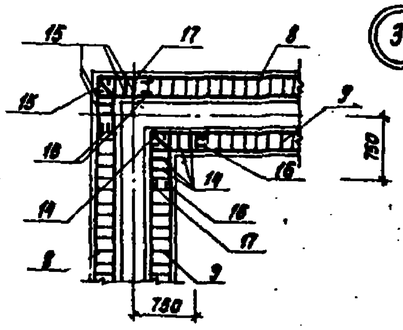

Спецификация элементов монолитной конструкции

Формат	Зона	Поз.	Обозначение	Наименование	Кол.	Масса ед.кг.	Примечание
				Днище осветителей N1 и N2			
				Сборочные единицы			
				Сетки арматурные			
		1	ТП 901-3-176КЖИ-Со1,Со3	Со1	22	105,7	
		2	КЖИ-Со1,Со3	Со3	4	78,1	
		3	КЖИ-Со2	Со2	4	92,9	
		4	КЖИ-Со4	Со4	6	93,9	
		5	ГОСТ 23279-78	С $\frac{10АII-200}{10АII-200}$ 2050×2850	8	36,0	
		6		С $\frac{12АII-100}{10АII-200}$ 2650×5050	3	107,1	
		7		С $\frac{12АII-100}{10АII-200}$ 2050×5050	8	127,2	
		8	ТП 901-3-176КЖИ-КПо1	каркас пространственный КПо1	22	69,7	
		9	КЖИ-КПо2	КПо2	24	69,7	
		10	КЖИ-А1,А2	изделие закладное А1		2,95	
				Детали			
				ф14АII ГОСТ 5781-75			
		11		ℓ=2580	152	3,12	
		12		ℓ=4050	76	4,9	
		13		ф10АII ℓ=900	62	0,6	
				ф12АII ГОСТ 5781-75			
		14		ℓ=1850	60	1,65	
		15		ℓ=1850	20	1,65	
				ф8АI ГОСТ 5781-75			
		16		ℓср.=200	160	0,08	
		17		ℓср.=400	80	0,16	
		18		ℓ=670	204	0,27	
				Материал			
				Бетон М200; Мрз50; В4	72,2	м³	

Ведомость расхода стали на элемент, кг

Марка элемента	Изделия арматурные										Всего кг
	Арматура класса										
	А-II ГОСТ 5781-75						А-I ГОСТ 5781-75				
	ф16	ф14	ф12	ф10		Итого		ф8		Итого	
Осветитель N1	2276,7	2823	1235,4	1721,1		8056,2		2041,3		2041,3	10097,5

Привязан				ТП 901-3-176		КЖ	
	Н.контр.	Кузнецов		Отделение контактных осветителей для станции производительностью 50 тыс м³/сут	Стадия	Лист	Листов
	Пров.	Лабикова			Р	20	
	Ст.инж.	Арнопова					
	ГИП	Кузнецов		Контактные осветители. Схема расположения каркасов. Разрезы. Узлы.	ЦНИИЭП инженерного оборудования г.Москва		
Инв.№	Гл.конст.	Шапиро					
	Нач.отд.	Красавин					

12308-01

Альбом I

Типовой проект 901-3-176

Инв.№ подл. | Подпись и дата | Взамен инв.№

Альбом I

Типовой проект 901-3-176

Ум 7
(опалубка)

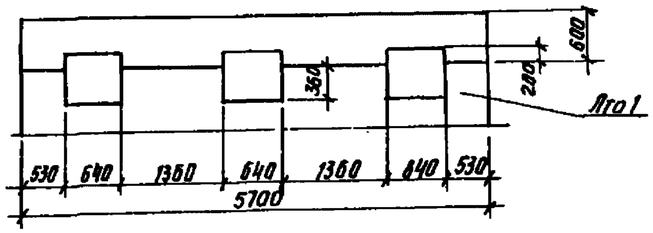

Ум 7
(армирование)

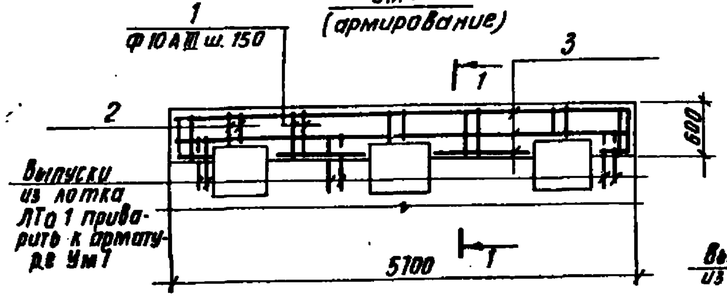

Разрез 1-1

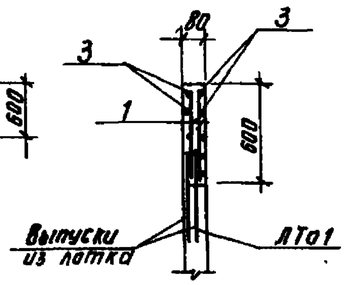

Ум 8

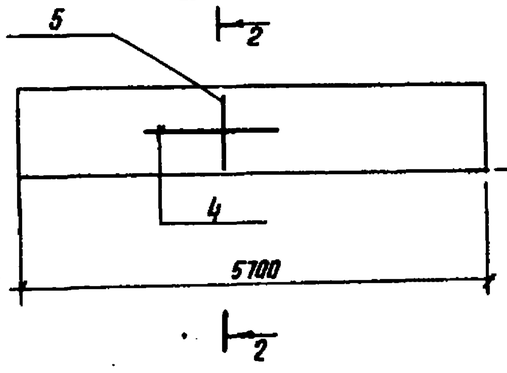

Разрез 2-2

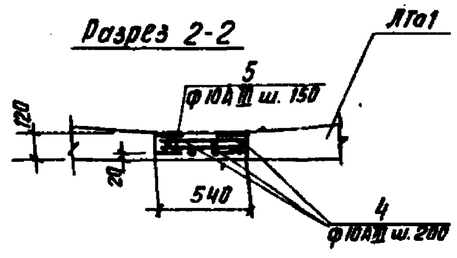

Ведомость стержней

Поз	Эскиз
1	
2	
3	
4	
5	

Спецификация монолитной конструкции

Формат	Зона	Поз.	Обозначение	Наименование	Кол.	Примечание
				Ум7		
				Детали		
		1		ф10АIII ГОСТ 5.1459-72* ℓ = 580	56	0.36кг
		2		ф8АI ГОСТ 5781-75; ℓ = 480	18	0,23кг
		3		ф8АI ГОСТ 5781-75	43	пм
				Материал		
				Бетон М200	0.24	м³
				Ум8		
				Детали		
		4		ф10АIII ГОСТ 5.1459-72* ℓ = 5680	8	3.52кг
		5		ф10АIII ГОСТ 5.1459-72* ℓ = 520	16	0.32кг
				Материал		
				Бетон М 200	0.37	м³

Ведомость расхода стали на элемент, кг

Марка элемента	Изделия арматурные						Всего
	Арматура класса						
	А-III			А-I			
	ГОСТ 5.1459-72*			5781-75			
	ф10		Итого	ф8		Итого	
Ум7	20.2		20.2	20.6		20.6	40.8
Ум8	52.6		52.6				52.6

1. Защитный слой принят 20 мм.
2. Бетон для лотков - М200, Мрз 50, В4
3. Арматурные выпуски сборного лотка сварить с арматурой поз. 5, поз. 1 дуговой сваркой внахлестку; hшв=4мм, Вшв=8мм; ℓшв=100 мм.

Привязан				ТП 901-3-176			КЖ
	Н. конт.	Кузнецов		Отделение контактных осветлителей для станции производительностью 50 тыс. м³/сут	Стадия	Лист	Листов
	Пров.	Бабикова			Р	21	
	Ст. инж.	Архипова		Монолитные участки Ум7, Ум8	ЦНИИЭП инженерного оборудования г. Москва		
	ГИП	Кузнецов					
Инв. №	Гл. конст.	Шапиро					
	Нач. отд.	Красавин					

Копировал Антипова

Формат 22

Инв. № подл. | Подпись и дата | Взам. инв. №

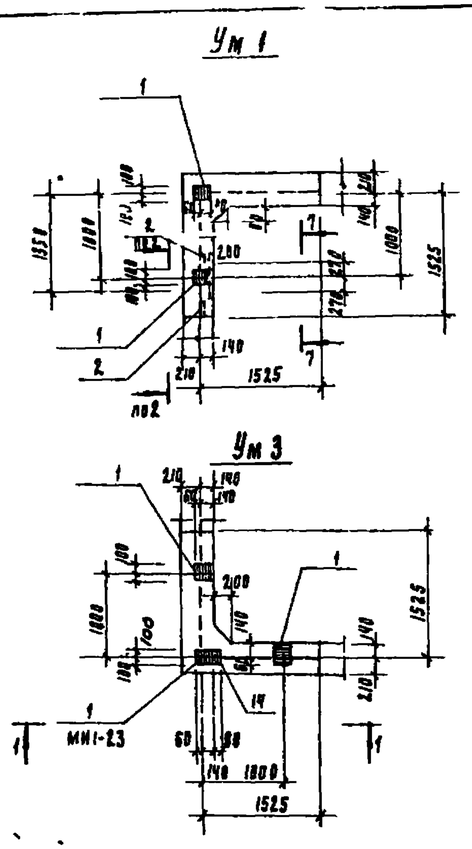

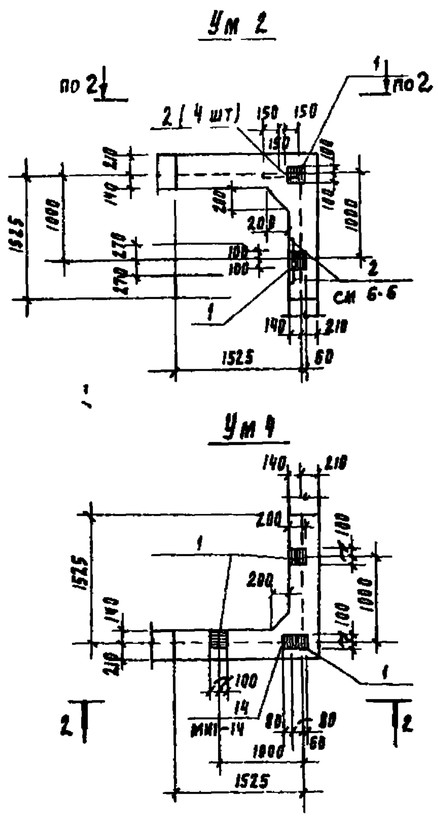

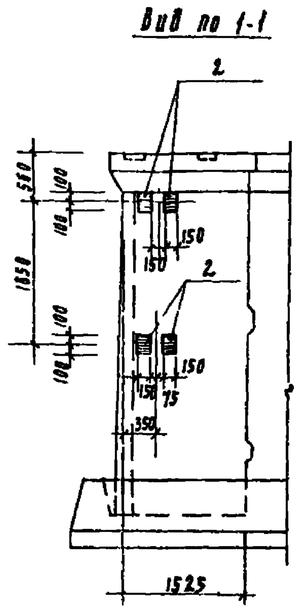

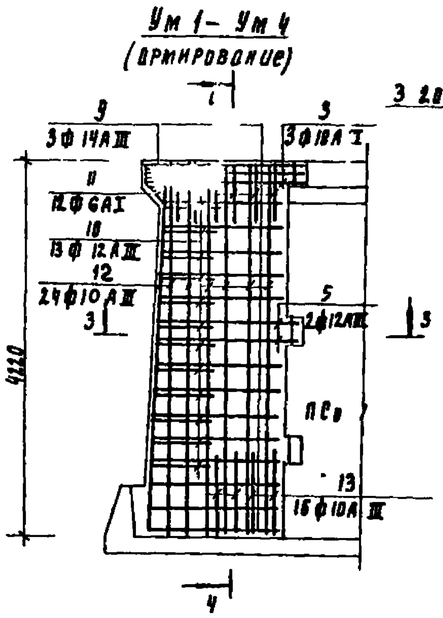

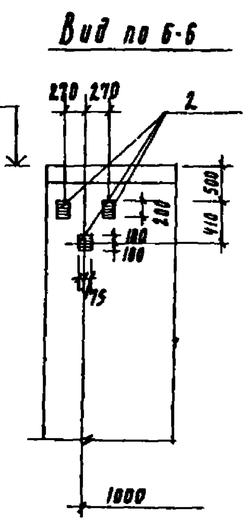

Ведомость стержней

поз	Эскиз
12	4200
13	12.00
3	1800 / 1800
4	1800
5	1630 / 1630
6	100 / 1630
7	1480 – 1590 (через 9)
8	100 / 1480 ÷ 1590 (через 9)
9	100 / 130 / 100
10	120 / 540 ÷ 760 / 120
11	213 / 400 / 2.15
15	200 / 200 / 150 / 700 / 150 / 700 / 150
16	290 / 640
17	500
18	300
19	220 / 45° / 230

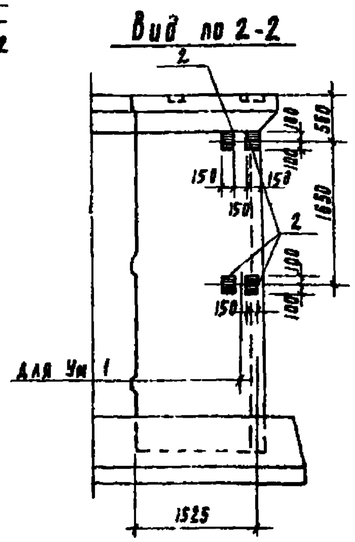

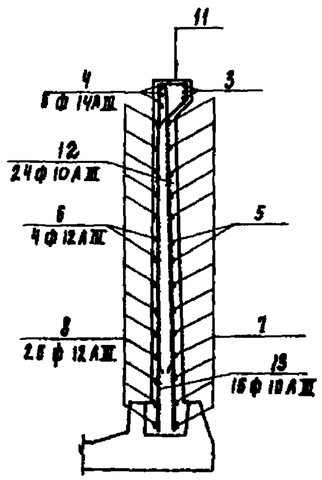

1 Позиции 15, 16, приварить к арматуре обвязочной балки панели $h_{ш}$ = 4мм, $b_{ш}$ = 8мм, $l_{ш}$ = 120мм

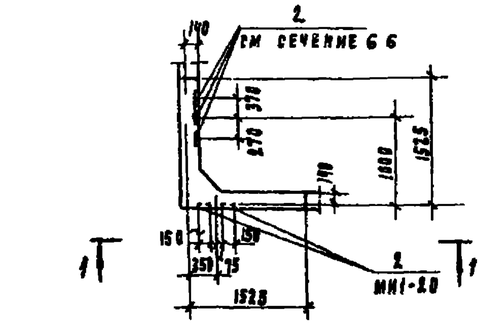

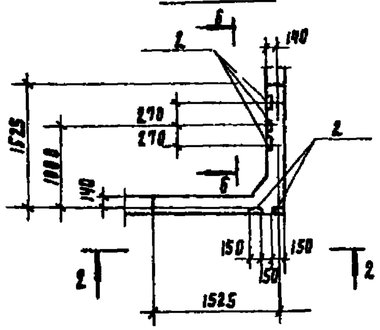

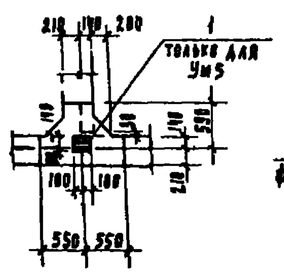

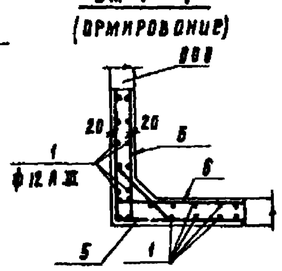

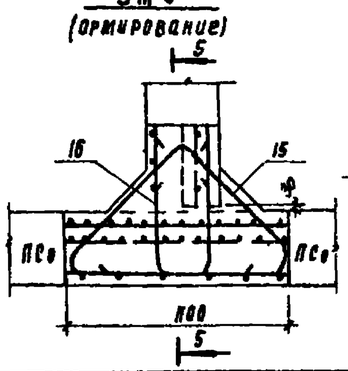

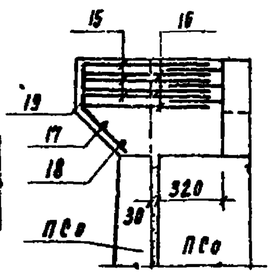

Привязан			
Инв №			
Н. контр.	Кузнецов		
Главн.	Бабакова		
Ст. инж.	Архипова		
Рук.	Кузнецов		
Гл. конст.	Шапиро		
Гл. арх.	Красавин		

ТП 901-3-176 КМ

Отделение контактных осветителей для станции производительностью 50 тыс. т/сут

Контактные осветители. Монтажные участки стен

Стадия	Лист	Листов
Р	22	

ЦНИИЭП инженерного оборудования г. Москва

18308-01

Спецификация элементов монолитных участков стен

Формат	Зона	Поз.	Обозначение	Наименование	Кол.	Примечание
				Ум1; Ум2		
				Сборочные единицы		
		1	3.400 - 6/76	Изделие закладное МН1-23	2	3.8кг
		2	3.400- 6/76	МН1-20	7	2.7кг
				Детали		
		3		Ф14АIII ГОСТ 5.1459-72* ℓ=3600	3	4.36
		4		Ф14АIII ГОСТ 5.1459-72* ℓ=1800	6	2.18
		5		Ф12АIII ГОСТ 5.1459-72* ℓ=3260	2	2.9
		6		Ф12АIII ГОСТ 5.1459-72* ℓ=1730	4	1.54
		7		Ф12АIII ГОСТ 5.1459-72* ℓср.3050	13	2.71
		8		Ф12АIII ГОСТ 5.1459-72* ℓср=1625	26	1.44
		9		Ф14АIII ГОСТ 5.1459-72* ℓ=1330	3	1.6
		10		Ф12АIII ГОСТ 5.1459-72* ℓср=885	13	0.79
		11		Ф6АI ГОСТ 5781-75 ℓ=1200	12	0.27
		12		Ф12АIII ГОСТ 5.1459-72* ℓ=4200	24	3.73кг
		13		Ф10АIII ГОСТ 5.1459-72* ℓ=1200	16	0.74кг
				Материал		
				Бетон М200	3.0	м³
				Ум3, Ум4		
				Сборочные единицы		
		1	3.400- 6/76	Изделие закладное МН1-23	3	3.6кг
		14		МН1-14	1	1.0кг
		2		МН1-20	7	
				Детали		
		3÷13		см. Ум1, Ум2		
				Материал		
				Бетон М200	3.0	м³

Формат	Зона	Поз.	Обозначение	Наименование	Кол.	Примечание
				Ум5; Ум6		
				Сборочные единицы		
		11	3.400- 6/76	Изделие закладное МН1-23	1	только для Ум5
				Детали		
		15		Ф14АIII ГОСТ 5.1459-72* ℓ=2100	3	2,6кг
		16		Ф14АIII ГОСТ 5.1459-72* ℓ=1570	3	1,9кг
		17		Ф6АI ГОСТ 5781-75 ℓ=900	1	0,2
		18		Ф6АI ГОСТ 5781-75 ℓ=800	1	0,18
		19		Ф6АI ГОСТ 5781-75 ℓ=500	6	0,11
				Материал		
				Бетон М200	0,3	м³

Ведомость расхода стали на элемент, кг

Марка элемента	Изделия арматурные									Всего
	Арматура класса									
	А-III						А-I			
	ГОСТ 5.1459-72*						5781-75			
		Ф12	Ф14	Ф10		Итого	Ф6		Итого	
Ум1÷Ум4		184.6	31.0	11.9		227.5	3.3		3.3	230.8
Ум5, Ум6			13.5			13.5	1.1		1.1	14.6

Альбом I

Типовой проект 901-3-176

Инв. № подл. | Подпись и дата | Взам. инв. №

Привязан			
Инв. №			

Н. контр.	Кузнецов		
Проверил	Бабикова		
Ст. инж.	Архипова		
ГИП	Кузнецов		
Гл. конст.	Шапиро		
Нач. отд.	Красавин		

ТП 901-3-176 КЖ

Отделение контактных осветителей для станции производительностью 50 тыс м³/сут

Спецификация элементов монолитных участков стен

Стадия	Лист	Листов
Р	23	

ЦНИИЭП инженерного оборудования г. Москва

Ковирова Антипова

Формат 22

18308-01

Альбом I

Типовой проект 901 3-176

Схема расположения плит перекрытия на отм 3420 в осях 1-7

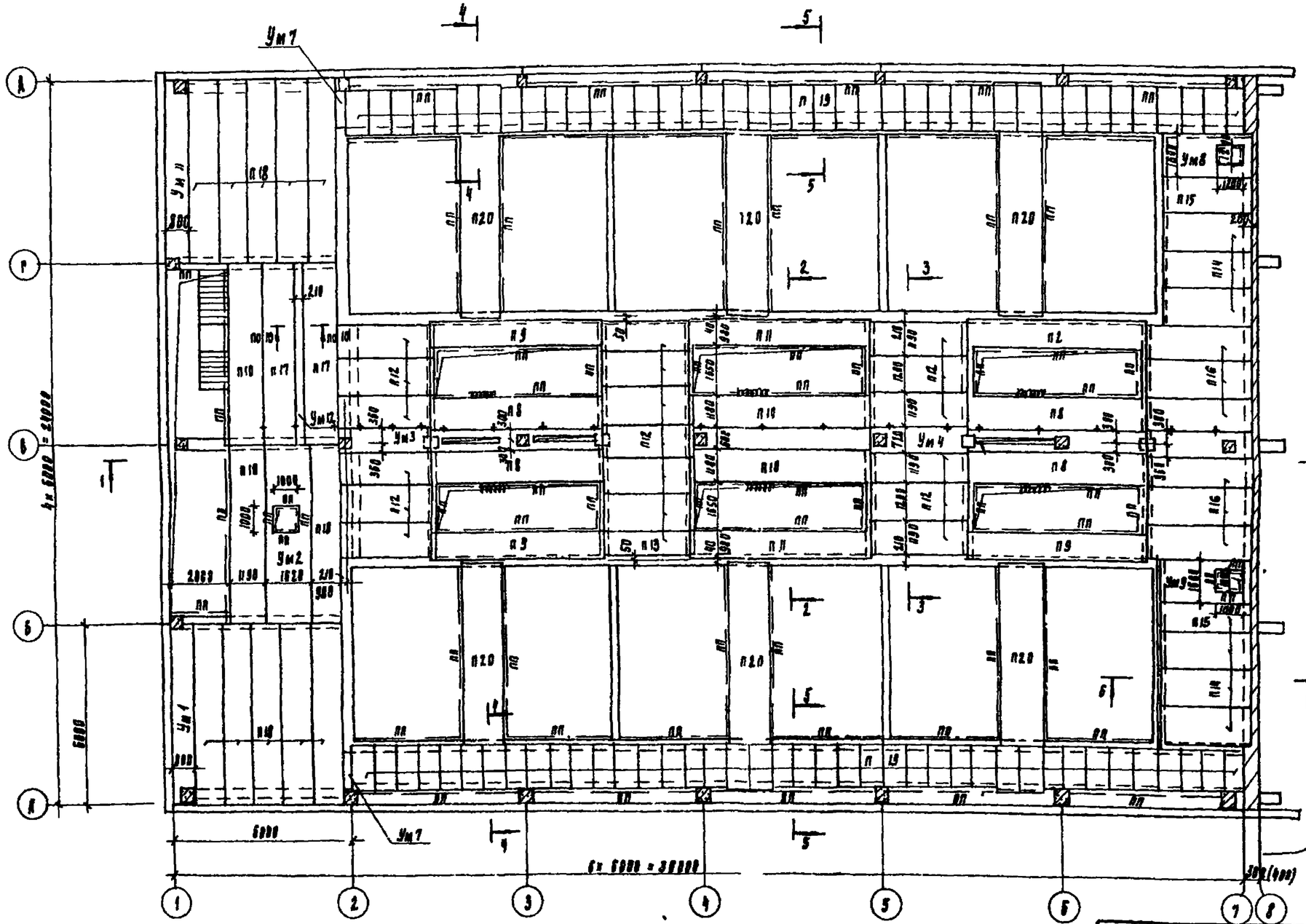

1 Железобетонные плиты укладывать на слой свежего цементно-песчаного раствора толщиной 20 мм
2 Технологическая нагрузка на перекрытие Q = 600 кгс/м²
3 Монолитные балки приварить к закладным элементам на опорах
Плиты П20 приварить к закладным элементам в емкости по 4 точкам
Плиты П8, П9, П10 приварить к закладным элементам в монолитных балках
5 Размер в скобках дан для t = -40°C

Привязан					ТП 901 3-176			КЖ
Инв №								
Н. контр.	Кузнецов				Зал контактных осветлителей для станции производительностью 50тыс м³/сутки	Стадия	Лист	Листов
Проверил	Петровичева					Р	24	
Вед инж	Бабенкова				Схема расположения плит перекрытия на отм. 3 420 в осях 1-7	ЦНИИЭП инженерного оборудования г. Москва		
ГИП	Кузнецов							
Гл. конструктор	Шавыра							
Нач. отд.	Крестовин							

18308-01

Типовой проект 901 3 176 Альбом I

Схема расположения плит перекрытия на отм 3 420 в осях 11 - 17

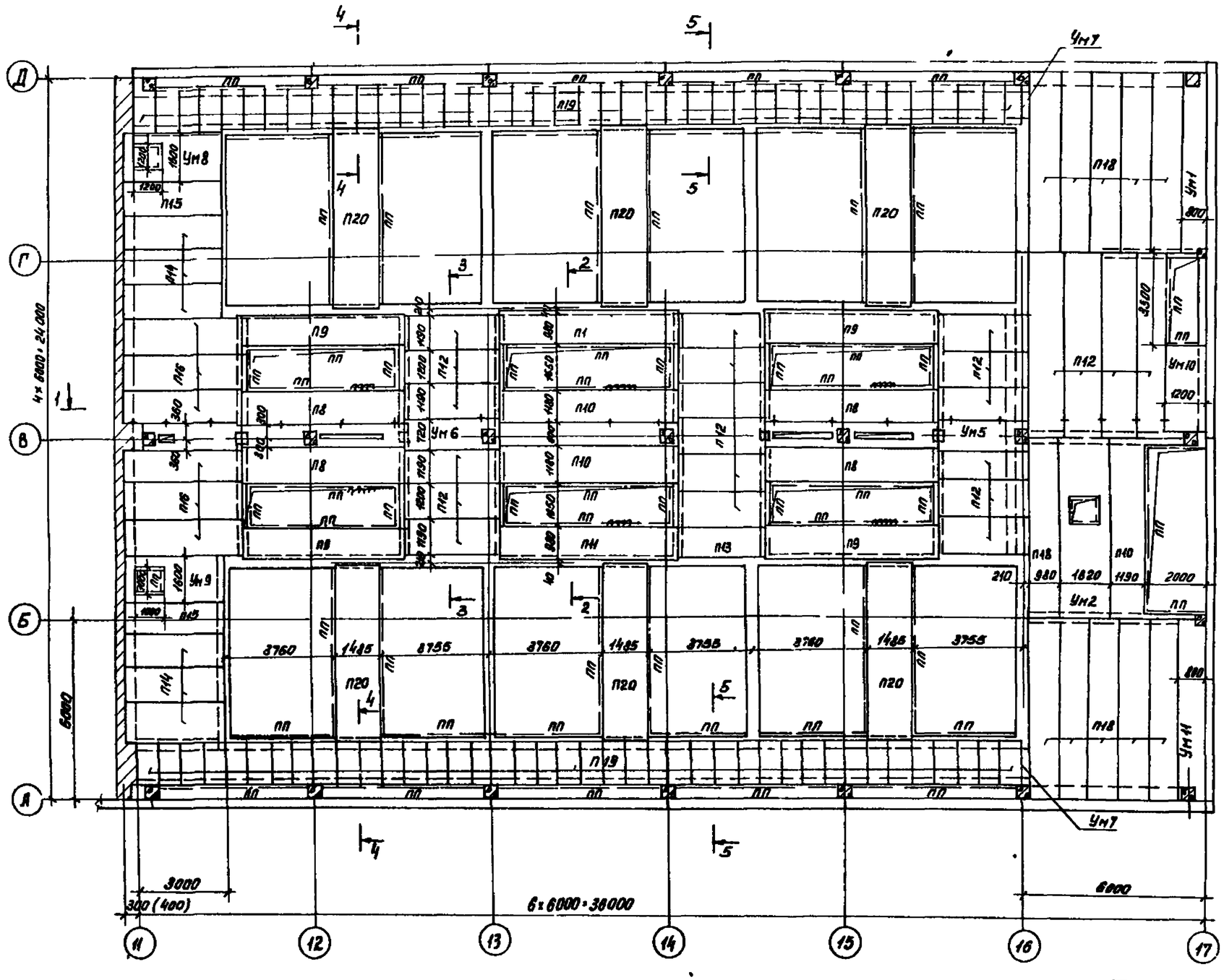

1 Железобетонные плиты укладывать на слой свежего цементно песчаного раствора толщ 20мм
2 Технологическая нагрузка на перекрытие Q=600 кгс/м²
3 Монолитные балки приварить к закладным элементам на опорах
4 Плиты П14 приварить к закладным элементам в емкости по четырем точкам Плиты П1 П2, П3 П4 приварить к закладным элементам в монолитных балках
5 Размер в скобках дан для t=-40°С

Привязан				ТП 901 3 176 КЖ			
Инв №	Н контр	Кузнецов		Отделение контактных осветителей для станции производительностью 50 тыс м³/сутки	Стадия	Лист	Листов
	Провер	Петровский			Р	25	
	Вед инж	Бабикова					
	ГИП	Кузнецов		Схема расположения плит перекрытия на отм 3 45 в осях „11" – „17"	ЦНИИЭП инженерного оборудования г Москва		
	Гл констр	Шапиро					
	Нач отд	Красавин					

12308-01

Копировал

Альбом I

Типовой проект 901-3-176

Инв.№подл. | Подпись и дата | Взам.инв.№

Разрез 1-1

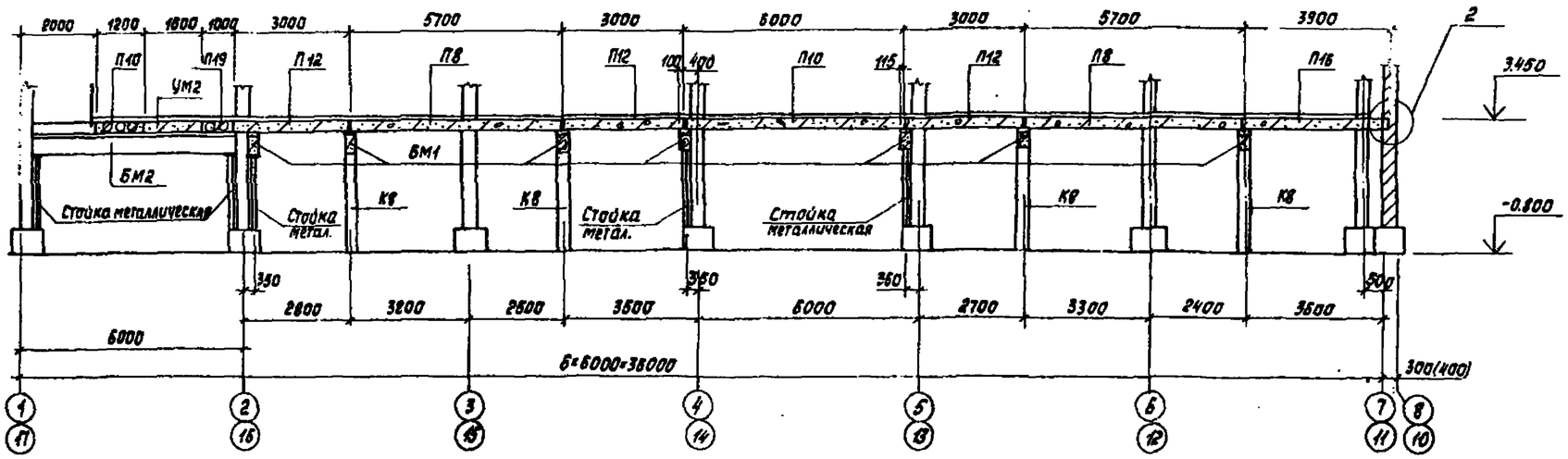

Разрез 2-2

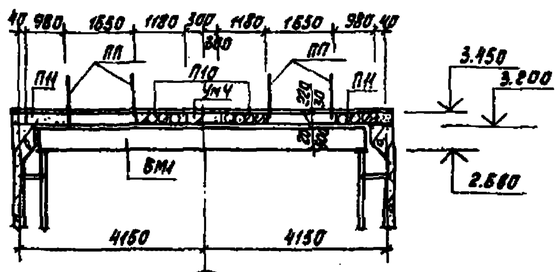

Разрез 3-3

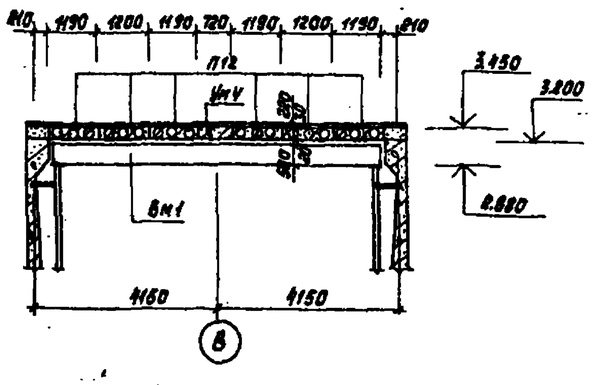

Разрез 4-4

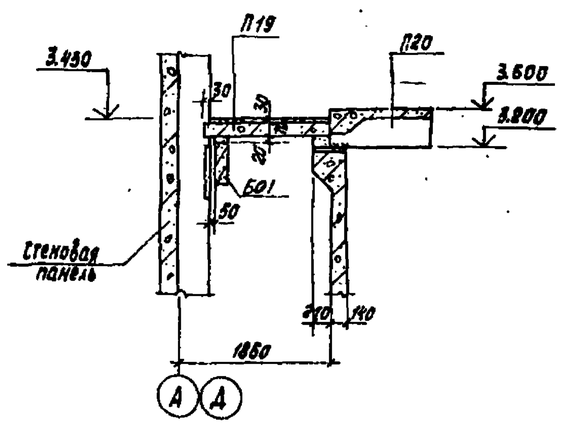

Разрез 5-5

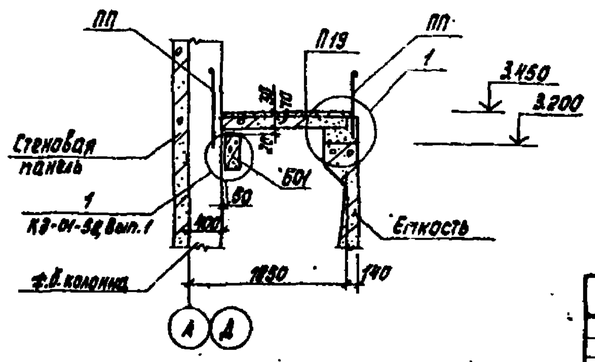

Разрез 6-6

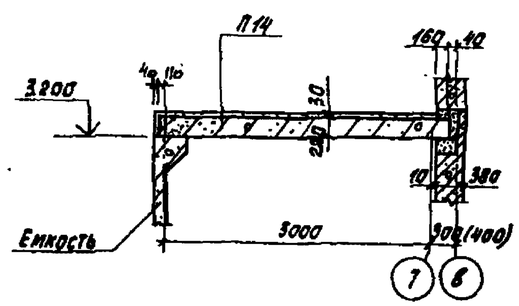

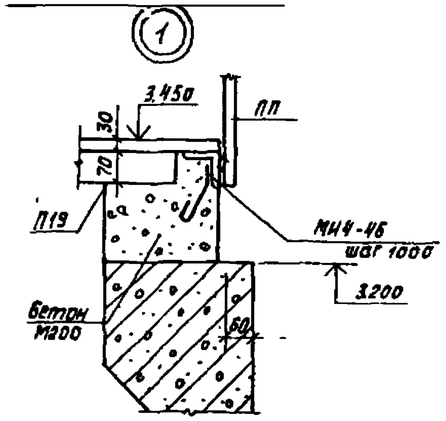

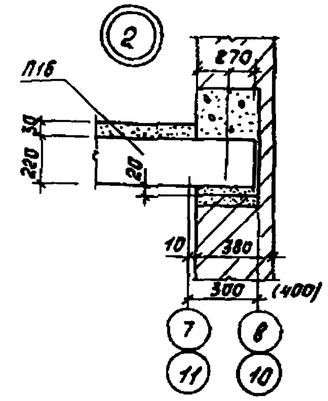

Размеры в скобках даны для t=-40°С.

Привязан				ТП 901-3-176		КЖ	
Инв.№	Н.контр.	Кузнецов		Отделение контактных осветителей для станции производительностью 50 тыс.м³/сут	Стадия	Лист	Листов
	Пров.	Петровнина			Р	26	
	Ред.инж.	Бабикова		Перекрытие на отм. 3.450. Разрезы 1-1÷6-6.	ЦНИИЭП инженерного оборудования г.Москва		
	ГИП	Кузнецов					
	Гл.конст.	Шапиро					
	Нач.отд.	Красайкин					

18308-01

Альбом I

Типовой проект 901-3-176

Схема расположения балок перекрытия в осях „1-7"

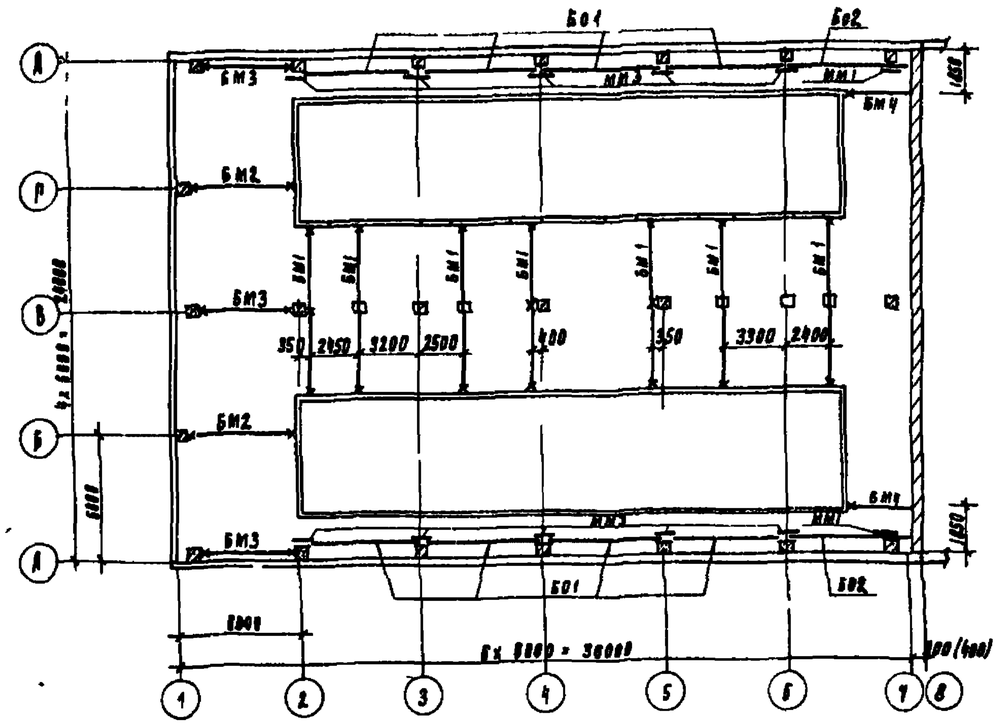

Схема расположения балок перекрытия на отм 3.450 в осях „11 ÷ 17"

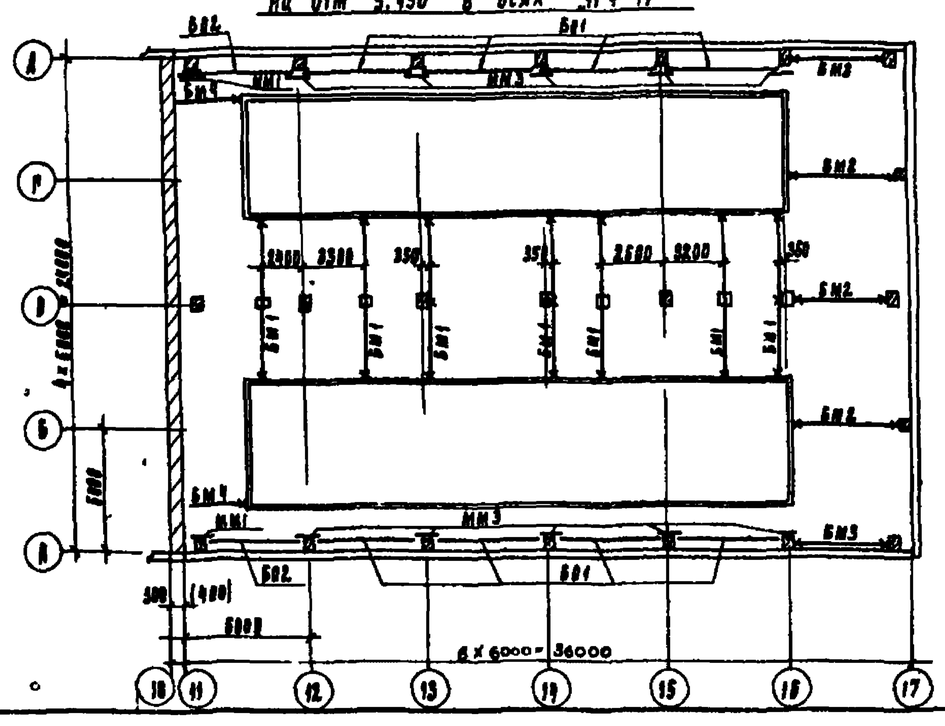

1 Размеры в скобках даны для t=-40°С

Спецификация элементов к схеме расположения плит перекрытий и балок на отм 3.450 в осях 1-7 и 11-17

Марка поз	Обозначение	Наименование	Кол	Масса кг	Примеч
		Плиты перекрытия			
П8	ТП 901-3-176 КЖИ П8 П9	ПТ 57-12-1	8	2000	
П9	КЖИ П8, П9	ПТ 57-10-1	8	1650	
П10	КЖИ П10, П11	ПТ 60-12-1	7	2110	
П11	КЖИ П10 П11	ПТ 60-10-1	4	1740	
П12	1.141-1 вып 10	ПТ 36-12	56	1088	
П13	1.141-1 вып 11	ПТ 30-10	2	882	
П14	1.141-1 вып 16	ПК 6-33-12	12	1175	
П15	1.141-1 вып 18	ПК 6-33-10	4	970	
П16	1.141-1 вып 8	ПТ 39-12	12	1385	
П17	1.141-1 вып 59	ПК 60-12-8АIVТ	6	2100	
П18	1.141-1 вып 59	ПК 60-10-8АIVТ	22	1725	
П19	3.006.2 вып II-2	В 10 -3	160	198	
П20	ТП 901-3-176 КЖИ-П20	КП 5-1-1	12	2400	
		Балки монолитные			
БМ1	КЖ-2.8	БМ 1	14		
БМ2	КЖ-2.8	БМ 2	4		
БМ3	КЖ-2.8	БМ 3	6		
БМ4	КЖ-2.8	БМ 4	4		
		Участки монолитные			
УМ1	КЖ-2.9	УМ 1	2		
УМ2	КЖ-2.9	УМ 2	2		
УМ3	КЖ-2.9	УМ 3	1		
УМ4	КЖ-2.9	УМ 4	1		
УМ5	КЖ-2.9	УМ 5	1		
УМ6	КЖ-2.9	УМ 6	1		
УМ7	КЖ-2.9	УМ 7	4		
УМ8	КЖ-2.9	УМ 8	2		
УМ9	КЖ-2.9	УМ 9	2		
УМ10	КЖ-2.9	УМ 10	1		
УМ11	КЖ-2.9	УМ 11	2		
УМ12	КЖ-2.9	УМ 12	2		
		Балки сборные железобетонные			
Б01	ТП 901-3-176 КЖИ-Б01	Б01-1	16	1750	
Б02	КЖИ-Б02	Б01-1к	4	1750	
ММ1	КЭ-01-58, вып 1	ММ1	4	33 6кг	
ММ3	КЭ-01-58, вып 1	ММ3	28	50 1кг	

Привязан				ТП 901-3-176	КЖ
Инв. №	Н. контр.	Кузнецов		Зал конвейерных пневмонагнетателей для станции производительностью 50 тыс. м³ цемента	Стадия: Р; Лист: 27; Листов:
	Проверил	Петровилина			
	Рук. гр.	Абакова			
	ГИП	Кузнецов		Схема расположения балок перекрытия в осях 1-7, 11-17	ЦНИИЭП инженерного оборудования г. Москва
	Гл. констр.	Шакиров			
	Гл. инж.	Красавин			

1830801

Альбом I

Типовой проект 901-3-176

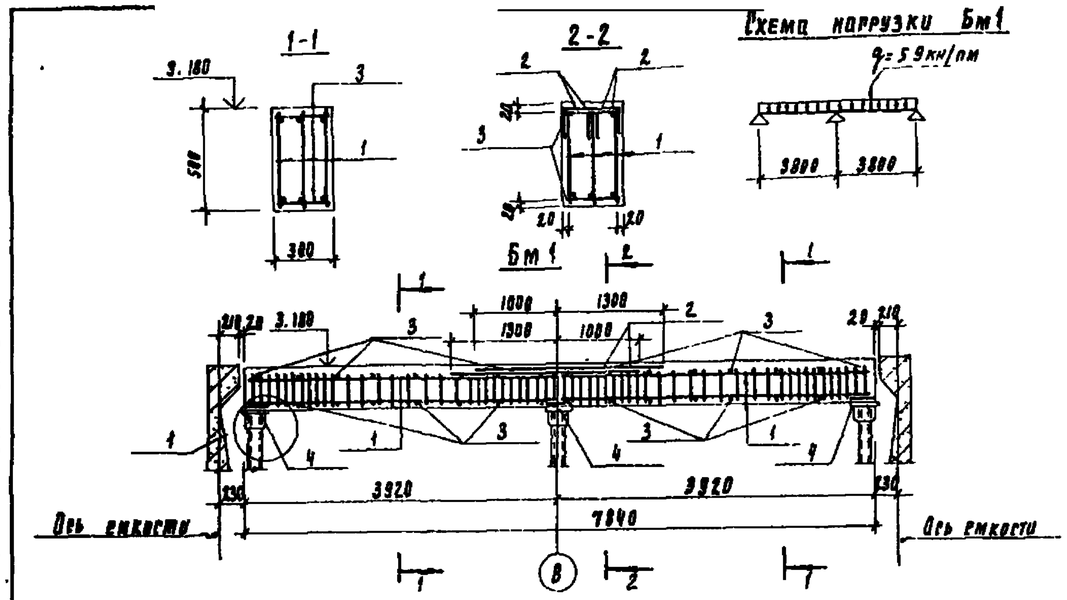

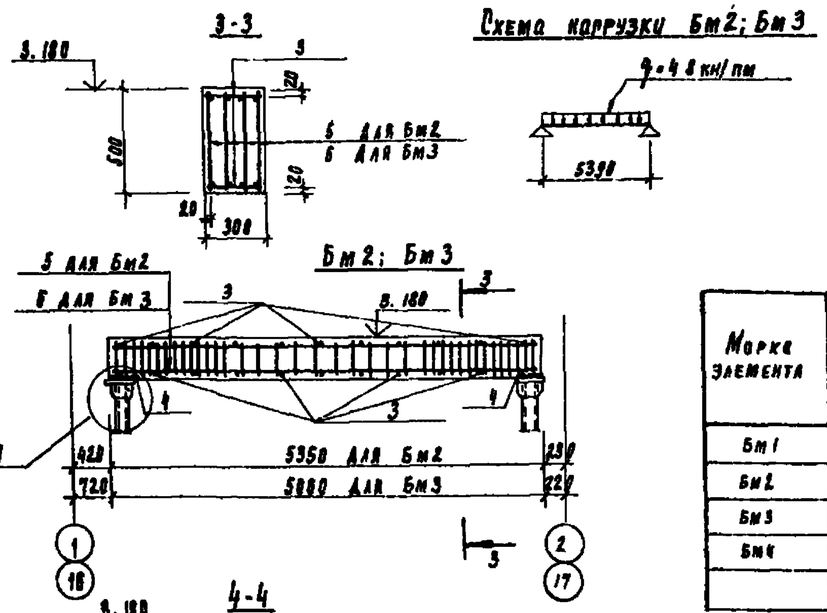

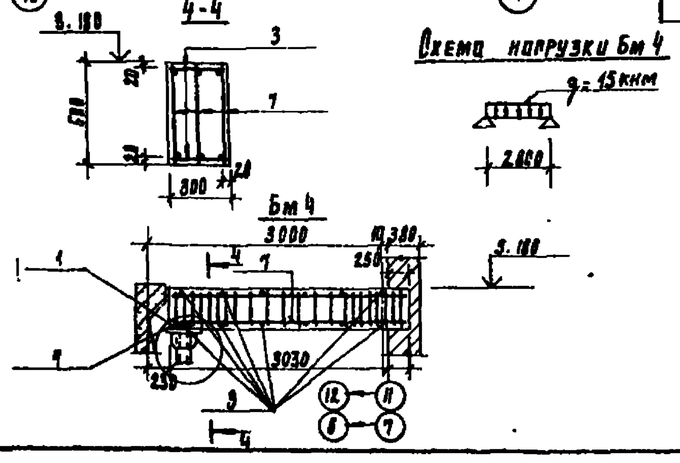

Ведомость стержней

Поз	Эскиз
3	230
4	300

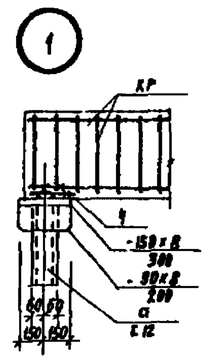

Выборка стали на один элемент, кг

Марка элемента	Арматурные изделия: Арматурная сталь ГОСТ 5781-75 класс А I ф, мм 6	8	10	Итого	Арматурная сталь ГОСТ 5.1459-72 класс А III ф, мм 10	22	28	Итого	Всего
Бм1	14.8		14.5	28.6	14.5	65.0		79.5	108.0
Бм2	1.1		12.2	14.3	17.6	4.4	82.1	104.1	118.0
Бм3	1.0	29.6	1.5	43.1		4.4	77.6	82.0	125.1
Бм4	8.6	14.4	5.6	28.6	14.1	2.2		16.3	36.9

Спецификация элементов монолитной конструкции

Формат	Зона	Поз	Обозначение	Наименование	Кол.	Примечание
				Бм1		
				Сборочные единицы		
		1	ТП 901-3-176 КМИ-КР1÷КР4	Каркас плоский КР1	8	15.35кг
		2	ТП 901-3-176 КМИ- С4	Сетка арматурная С4	2	7.95кг
				Детали		
		3	КМ-28	ф6АI ГОСТ 5781-75, l=230	32	0.05кг
		4	КМ-28	ф28АIII ГОСТ 5.1459-72*; l=300	9	0.74кг
				Материал:		
				Бетон М200	1.18м³	
				Бм2		
		5	ТП 901-3-176 КМИ-КР1÷КР4	Каркас плоский КР2	4	28.23кг
				Детали		
		3	КМ-28	ф6АI ГОСТ 5781-75, l=230	22	0.05кг
		4	КМ-28	ф28АIII ГОСТ 5.1459-72*, l=300	6	0.74кг
				Материал		
				Бетон М200	0.80	м³
				Бм3		
		6	ТП 901-3-176 КМИ-КР1÷КР4	Каркас плоский КР3	4	29.93
				Детали		
		3	КМ-28	ф6АI ГОСТ 5781-75, l=230	20	0.05кг
		4	КМ-28	ф28АIII ГОСТ 5.1459-72*; l=300	6	0.74кг
				Материал.		
				Бетон М200	0.76	м³
				Бм4		
		7	ТП 901-3-176 КМИ-КР1÷КР4	Каркас плоский КР4	3	11.3кг
				Детали		
		3	КМ-28	ф6АI ГОСТ 5781-75; l=230	12	0.05кг
		4	КМ-28	ф16АIII ГОСТ 5.1459-72*; l=300	3	0.74кг
				Материал		
				Бетон М200	0.45	м³

1. Нагрузки даны без учета собственного веса балок.
2. Каркасы приварить к стойкам через коротыши по узлу „1".

Привязан			
Инв. №			
Н. контр.	Кузнецов		
Проверил	Бабкова		
Ст. инж.	Петровянина		
ГИП	Кузнецов		
Гл. конст.	Шапиро		
Нач. отд.	Красавин		

ТП 901-3-176 КМ

Узл контактных осветлителей для станции производительностью 50тыс м³/сутки

Стадия Р | Лист 28 | Листов

Балки монолитные Бм1 – Бм4

ЦНИИЭП инженерного оборудования г. Москва

18308-01

Ум1; Ум11 (зеркальное отражение)

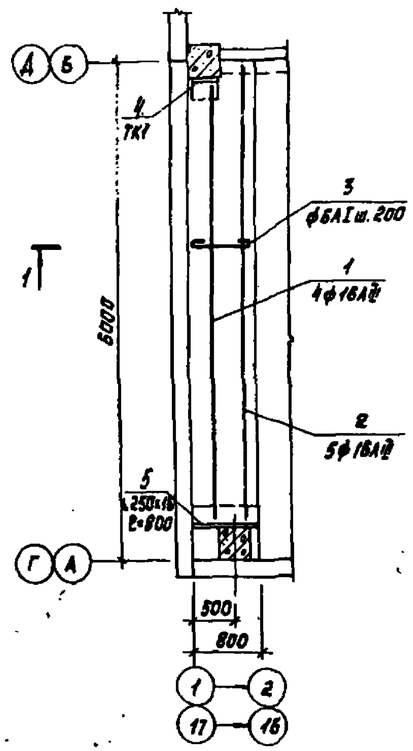

Ум2

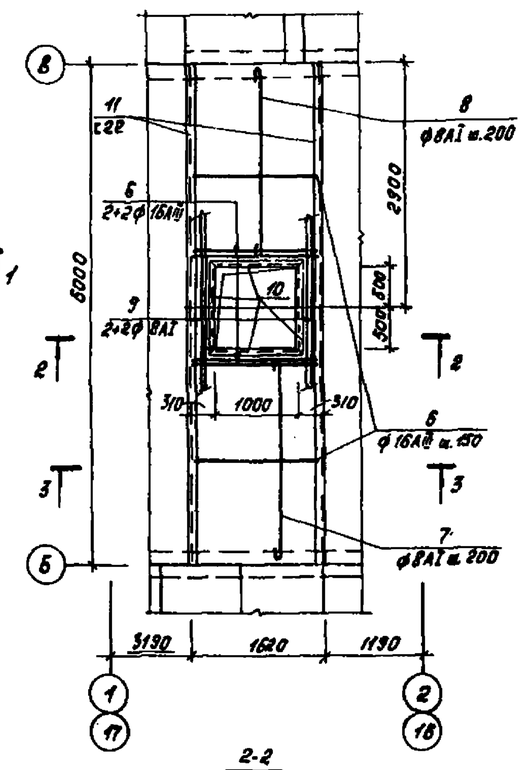

Ум3; Ум5 (зеркальное отражение)

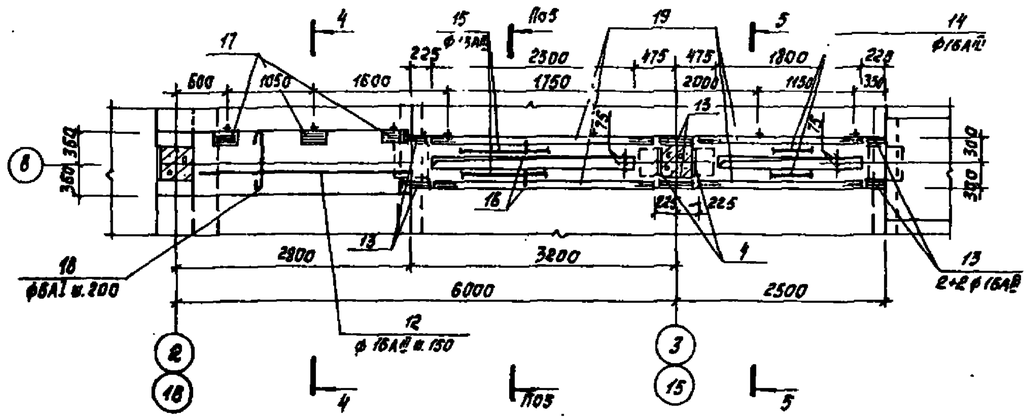

4-4

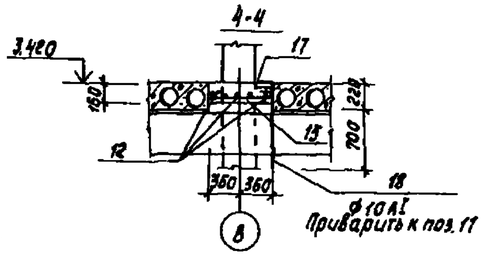

5-5

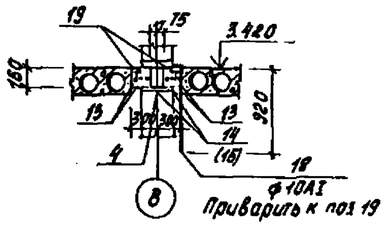

6-6

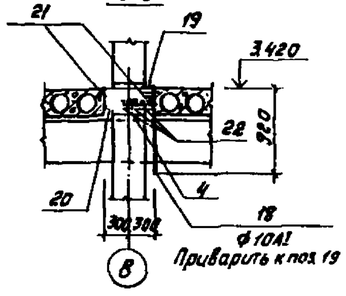

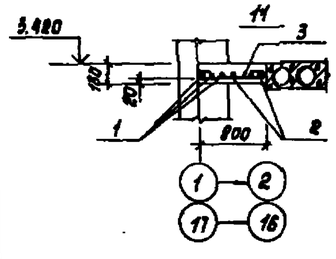

2-2

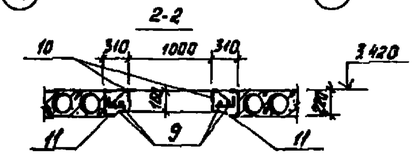

3-3

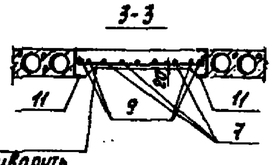

6 стержни поз.3 приварить к L22

7-7

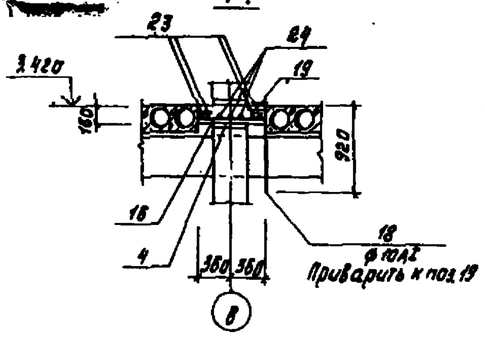

8-8

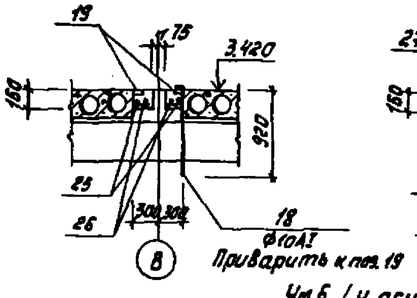

9-9

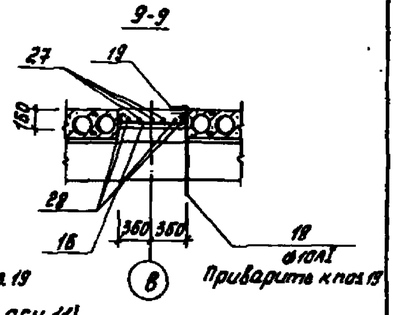

Ум4; Ум6 (зеркальное отражение)

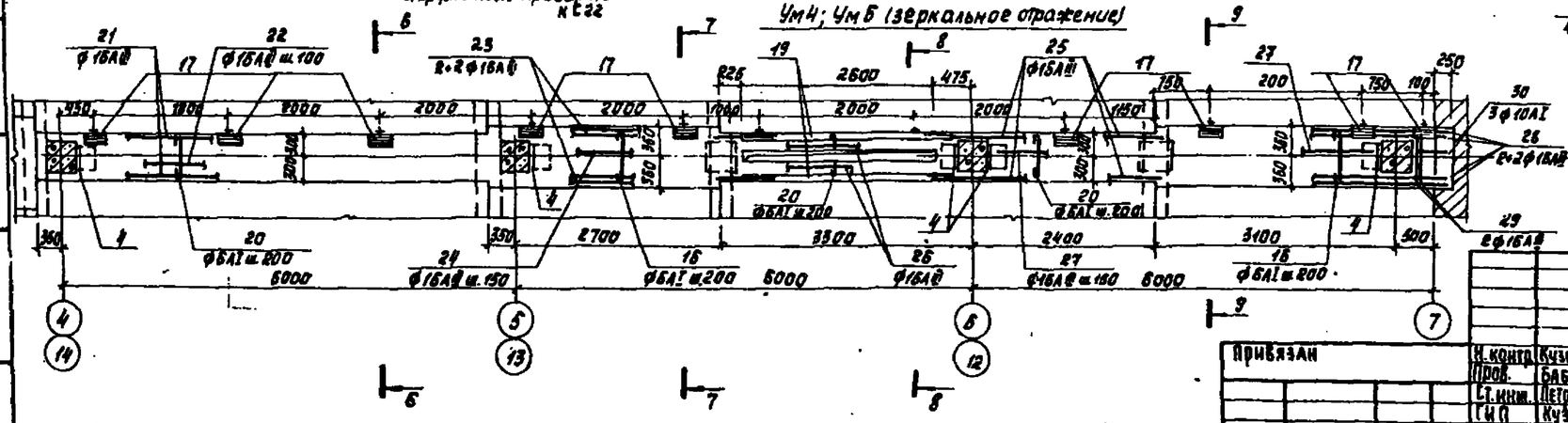

Ум6 (у оси 11)

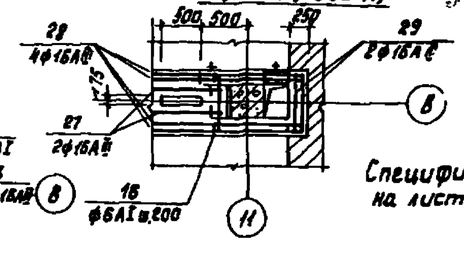

Спецификации смотреть на листе КЖ-31

Привязан

Инв.№

Н.контр.	Кузнецов		
Пров.	Бабикова		
Ст.инж.	Петровнина		
ГИП	Кузнецов		
Гл.конст.	Шалиов		
Нач.отд.	Красавин		

ТП 901-3-176 КЖ

Отделение контактных осветителей для станции производительностью 50 тыс.м³/сут

Участки монолитные Ум1÷Ум6; Ум11

Стадия	Лист	Листов
Р	29	

ЦНИИЭП инженерного оборудования г. Москва

Типовой проект 901-3-176 Альбом I

Согласовано

Отд. зам.

Инв.№ подл. | Подпись и дата | Взам. инв.№

Типовой проект 901-3-176 Альбом I

Согласовано

Инв. № подл. | Подпись и дата | Взам. инв. №

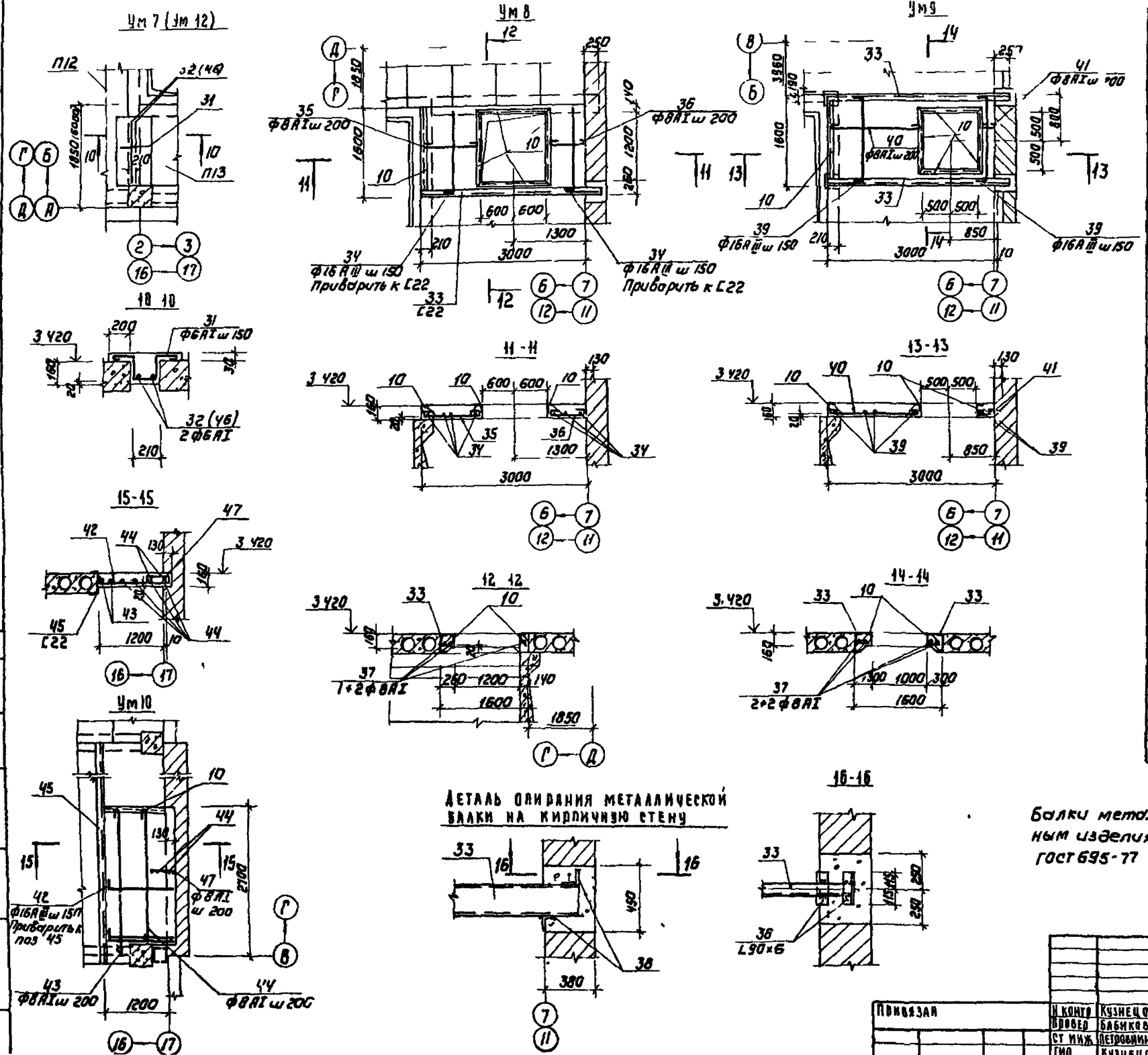

Ведомость деталей

Поз	Эскиз или сечение
1	530
2	5580
3	780
5	L 250×16, ℓ=800
6	150 1600 150
7	2580
8	2380
9	5980
11	С22, ℓ=6000
12	2800
13	5800
14	2280
15	3000
16	700
18	150 920
20	580
21	6130
22	5580
23	3030
24	2850
25	6000
26	3250
27	3050
28	3830
29	700
30	530
31	180 55 55 180 190
32	1220
33	С22, ℓ=3250
34	130 1580
35	1080

Поз	Эскиз или сечение
36	680
37	3110
38	L 90×6, ℓ=230
39	130 1580 130
40	1630
41	330
42	130 1310
43	2680
44	2980
45	С22, ℓ=6150
46	6000
47	140 250 140

Балки металлические после приварки их к закладным изделиям окрасить масляной краской по ГОСТ 695-77

Привязан				ТП 901-3-176 КЖ			
Инв. №	Н. контр.	Кузнецов		Отделение контактных осветителей для станции производительностью 50 тыс. м³ в сутки	Стадия	Лист	Листов
	Провер.	Бабикова			Р	30	
	Ст. инж.	Петрошина					
	ГИП	Кузнецов		Участки монолитные Ум7 – Ум10 Ведомость деталей	ЦНИИЭП инженерного оборудования г. Москва		
	Гл. констр.	Шапиро					
	Нач. отд.	Красавин					

18308-01

Спецификация элементов монолитных участков

Формат	Зона	Поз.	Обозначение	Наименование	Кол.	Примечание
				Ум1; Ум11		
				Детали		
		1	КЖ-30	Ф16АIII ГОСТ 5.1459-72; ℓ=5380	4	8.50кг
		2		ℓ=5580	5	8.81кг
		3		Ф6АI ГОСТ 5781-75; ℓ=870	28	0.19кг
		4	1.439-2	ТК1	1	22.1кг
		5	КЖ-30	L250×16 ГОСТ 8509-72; ℓ=800	1	49.2кг
				Материал		
				Бетон М200	0.71	м³
				Ум2		
				Детали		
		6	КЖ-30	Ф16АIII ГОСТ 5.1459-72; ℓ=1900	43	3.00кг
		7		Ф8АI ГОСТ 5781-75; ℓ=2100	4	1.07кг
		8		ℓ=2500	4	0.99кг
		9		ℓ=6100	4	2.41кг
		11		С22 ГОСТ 8240-72; ℓ=6000	2	125.40кг
				Изделие закладное		
		10	ТП 901-3-176 КЖН-МН1	МН1	4.64пм	1пм 13.3кг
				Материал		
				Бетон М200	1.40	м³
				Ум3; Ум5		
				Детали		
		12	КЖ-30	Ф16АII; ГОСТ 5.1459-72; ℓ=2800	5	4.42кг
		13		ℓ=5800	4	9.16кг
		14		ℓ=2280	2	3.60кг
		15		ℓ=3000	2	4.74кг
		16		Ф6АI ГОСТ 5781-75; ℓ=790	40	0.77кг
		18		Ф10АI ℓ=1070	7	0.66кг
		4	1.439-2	ТК1	2	22.1кг
				Изделия закладные		
		17	3.400-6/76	МН1-14	3	1.00кг
		19		МН1-2	9.6пм	1п.м. 4.8кг
				Материал		
				Бетон М200	0.83	м³
				Ум4		
				Изделия закладные		
		17	3.400-6/76	МН1-14	9	1.00кг
		19		МН1-2	5.2	1пм 4.5кг
				Детали		
		4	1.439-2	ТК1		
		16	КЖ-30	Ф6АI; ГОСТ 5781-75; ℓ=790	28	0.17кг
		18		Ф10АI ℓ=1070	11	0.66кг
		20		Ф6АI ℓ=670	44	0.15кг
		21		Ф16АIII; ГОСТ 5.1459-72; ℓ=6130	2	9.70кг
		22		; ℓ=5580	5	8.81кг
		23		; ℓ=3030	4	4.78кг
		24		; ℓ=2650	3	4.18кг
				см. продолжение		

Формат	Зона	Поз.	Обозначение	Наименование	Кол.	Примечание
				Продолжение		
		25	КЖ-30	Ф16АIII ГОСТ 5.1459-72, ℓ=6000	2	9.48кг
		26		; ℓ=3250	2	5.13кг
		27		; ℓ=3050	3	4.81кг
		28		; ℓ=3830	4	6.05кг
		29		; ℓ=700	2	1.10кг
		30		Ф10АI ГОСТ 5781-75; ℓ=680	3	0.42кг
				Материал		
				Бетон М200	1.90	м³
				Ум6		
			поз. 4, 16 ÷ 29 см.	по участку монолитному		Ум4
				Материал		
				Бетон М200	1.88	м³
				Ум7		
				Детали		
		31	КЖ-30	Ф6АI ГОСТ 5781-75; ℓ=950	0	0.21кг
		32		; ℓ=1310	2	0.29кг
				Материал		
				Бетон М200	0.06	м³
				Ум8		
				Изделие закладное		
		10	ТП 901-3-176 КЖН-МН1	МН1	7.0пм	1пм 13.3кг
				Детали		
		33	КЖ-30	С22 ГОСТ 8240-72; ℓ=3250	1	67.93кг
		38		L90×8; ГОСТ 8509-72; ℓ=230	2	2.51кг
		35		Ф8АI ГОСТ 5781-75; ℓ=1200	9	0.47кг
		36		" ; ℓ=930	9	0.37кг
		37		" ; ℓ=3230	3	1.28кг
		34		Ф10АII; ГОСТ 5.1459-72; ℓ=1710	14	2.70кг
				Материал		
				Бетон М200	0.58	м³
				Ум9		
				Изделие закладное		
		10	ТП 901-3-176 КЖН-МН1	МН1	7.0пм	1п.м. 13.3кг
				Детали		
		33	КЖ-30	С22; ГОСТ 8240-72; ℓ=3250	2	67.93кг
		38		L90×8; ГОСТ 8509-72; ℓ=230	4	2.51кг
		37		Ф8АI ГОСТ 5781-75; ℓ=3230	4	1.28кг
		39		Ф16АII ГОСТ 5.1459-72; ℓ=1840	15	2.91кг
		40		Ф8АI ГОСТ 5781-75; ℓ=1750	9	0.70кг
		41		Ф8АI " ; ℓ=580	9	0.23кг
				Материал		
				Бетон М200	0.58	м³

Формат	Зона	Поз.	Обозначение	Наименование	Кол.	Примечание
				Ум10		
				Детали		
		42	КЖ-30	Ф16АIII ГОСТ 5.1459-72; ℓ=2550	18	4.03кг
		43		Ф8АI ГОСТ 5781-75; ℓ=2800	2	1.11кг
		44		Ф8АI " ; ℓ=2600	6	1.03кг
		45		С22 ГОСТ 8240-72; ℓ=6150	1	126.0кг
		47		Ф8АI ГОСТ 5781-75; ℓ=530	14	0.2кг
				Бетон М200	0.48	м³
				Ум12		
				Детали		
		31	КЖ-30	Ф6АI; ГОСТ 5781-75; ℓ=950	41	0.21кг
		46		Ф6АI ; ℓ=6100	2	1.34кг
		10	ТП 901-3-176 КЖН-МН1	Изделие закладное МН1	1.2пм	13.3кг
				Бетон М200	0.24	м³

Выборка стали на один элемент, кг

Марка элемента	Арматурные изделия: Арматурная сталь ГОСТ 5781-75 5.1459-72*: Класс А-I Ф, мм 6	8	10	Итого	Класс А-III Ф, мм 16			Итого	Всего	Закладные изделия: Профильная сталь С22	98×8	L250×16	L125×80×8	Всего
Ум1; Ум11	5.3			5.3	78.1			78.1	83.4			71.3		71.3
Ум2		21.6		21.6	129.0				150.6	250.8			58.0	308.8
Ум3, Ум5	6.8		4.6	11.4	75.4			75.4	86.8			44.2		44.2
Ум4	11.4		8.5	19.9	165.5			165.5	185.4			110.1		110.1
Ум6	11.4		7.2	18.6	165.5			165.5	184.1			110.1		110.1
Ум7	2.5			2.5				—	2.5					—
Ум8		16.6		16.6	37.8			37.8	54.4	67.9	5.0		87.5	160.4
Ум9		19.1		19.1	43.7			43.7	62.8	135.9	10.0		87.5	233.4
Ум10		6.3		6.3	72.5			72.5	78.8	126.0				126.0
Ум12	11.3			11.3				—	11.3					—

1. В спецификации в графе „примечание" указана масса одного элемента.
2. В выборки стали не включена сталь закладных изделий поз. 17, 19.

Альбом I

Типовой проект 901-3-176

Инв. № подлинника | Подпись и дата | Взам. инв. №

Привязан

Инв. №

Н. контр.	Кузнецов		
Проверил	Бабикова		
Ст. инж.	Петровнина		
ГИП	Кузнецов		
Гл. конст.	Шапиро		
Нач. отд.	Красавин		

ТП 901-3-176 КЖ

Зал контактных осветителей для станции производительностью 50 тыс. м³/сутки.

Спецификация элементов монолитных участков

Стадия	Лист	Листов
Р	31	

ЦНИИЭП инженерного оборудования г. Москва

Копировал Антипова

Формат 22

Схема расположения колонн и ригелей на отм. 3.600

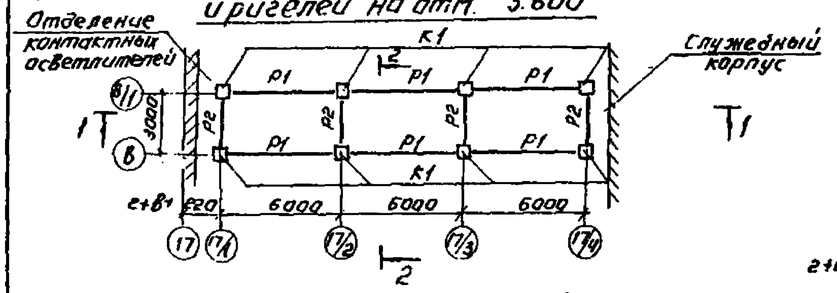

Схема расположения ригелей на отм. 7,200.

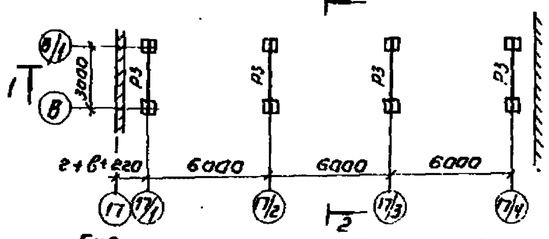

Схема расположения плит перекрытия на отм. 3.600.

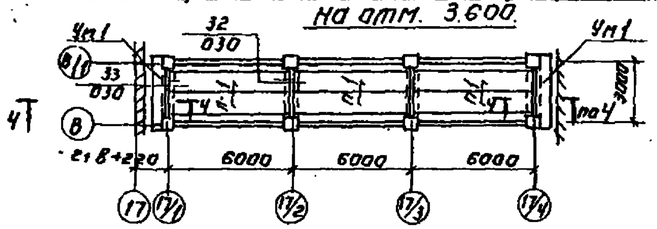

Схема расположения плит покрытия

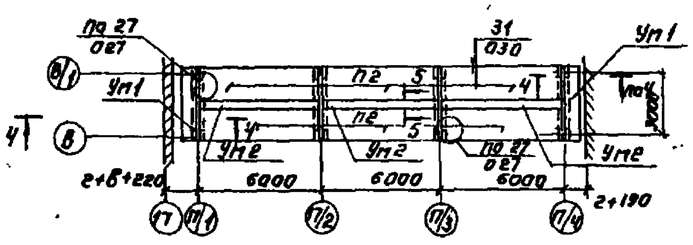

Схема расположения фундаментов

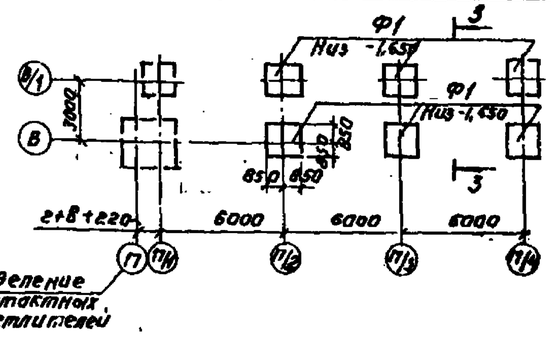

Разрез 1-1

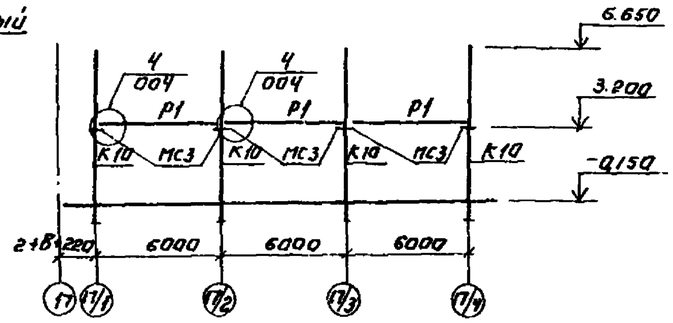

Разрез 2-2

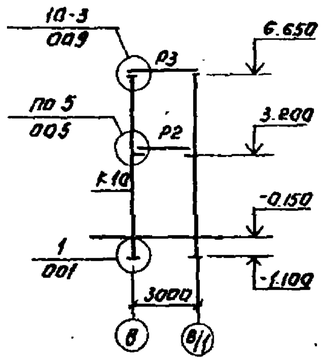

Разрез 3-3

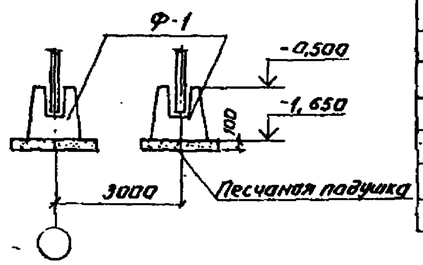

Разрез 4-4 Ум 1.

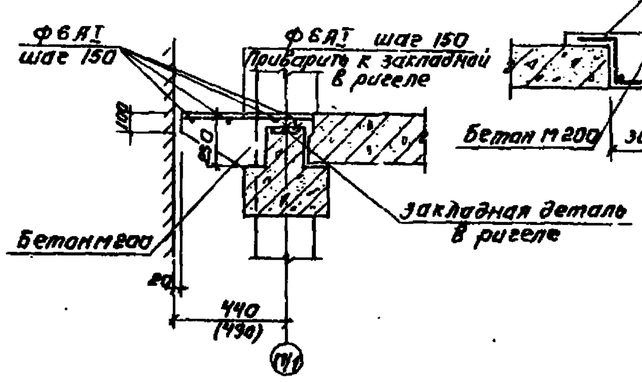

Разрез 5-5 Ум 2

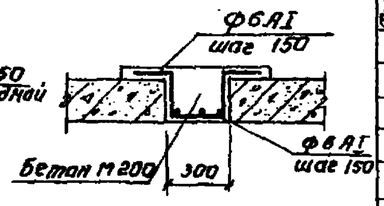

Спецификация к схемам расположения колонн и ригелей, плит, фундаментов.

Марка	Обозначение	Наименование	Кол.	Масса кг	Примеч.
		Колонны			
К1	ТП 901-3-176 КЖ и К10	2КД3-36-1	8	1778	
		Ригели			
Р1	1.020-1; 3-1	1РОП 4.57-21	6	1900	
Р2	1.020-1; 3-1	1РДП 4-27-39	4	1145	
Р3	1.020-1; 3-5	2РД 4.-32-40	4		
		Плиты перекрытия и покрытия			
П1	1.041-1 В.1. 1000СБ	ПК 56.12-10АIVТ	6	2000	
П2	1.041-1 В.1 8000СБ	ПК 56.15-16АIVТ-3	6	2600	
		Участки монолитные			
Ум1	КЖ-32	Ум1	4	—	
Ум2	КЖ-32	Ум2	3	—	
		Фундаменты			
Ф1	1.020-1-12.00.0	1Ф17	6	4200	
		Соединительные элементы			
МС3	1.020-1.9-1 090	МС3	12	9,17	

Спецификация элементов монолитных участков.

Формат	Зона	Поз.	Обозначение	Наименование	Кол.	Примеч.
			КЖ-32	Ум1		
				Сварочные единицы		
				ФбАI ГОСТ 5781-75, ℓ= п.м.	22пм	5кг
				Материал.		
				Бетон М200	0,05м³	
			КЖ-32	Ум2		
				Сварочные единицы		
				ФбАI ГОСТ 5781-75; ℓ= п.м.	52 п.м	12кг
				Материал.		
				Бетон М200	0,42м³	

1. Монтажные узлы каркаса галереи приняты по серии 1.020-1 Вып. 10-1.
2. Размеры в скобках даны для t = -40°С.

Н. контр.	Кузнецов		
Провер.	Петровнина		
Вед. инж.	Бабикова		
ГИП	Кузнецов		
Гл. конструктор	Шапиро		
Нач. отд.	Красавин		

Привязан:

Инв. №

ТП 901-3-176 КЖ

Переходная галерея

Стадия	Лист	Листов
Р	32	

Схема расположения колонн, ригелей, плит покрытия и перекрытия фундаментов.

ЦНИИЭП инженерного оборудования г. Москва

Копировал: Антонова

Формат: 09

Типовой проект 901-3-176 Альбом

Инв. № подлинника | Подпись и дата | Взам. инв. №

Схема расположения стеновых панелей по оси

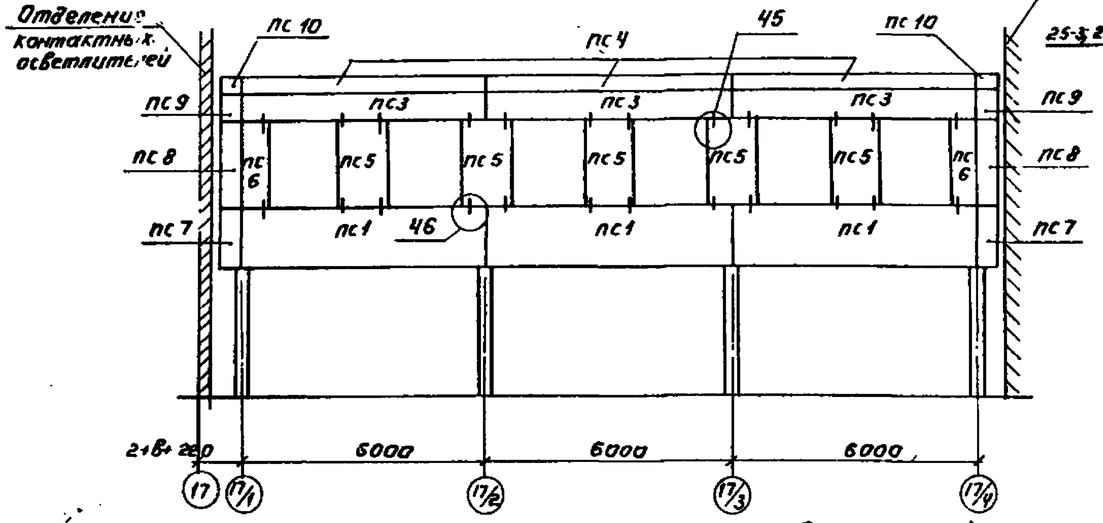

Разрез 2-2

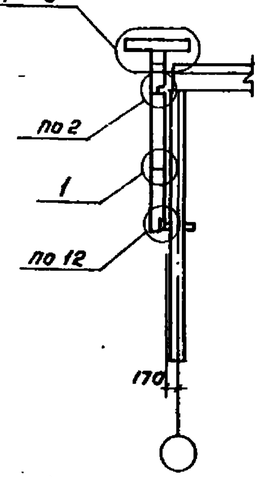

Схема расположения стеновых панелей по оси

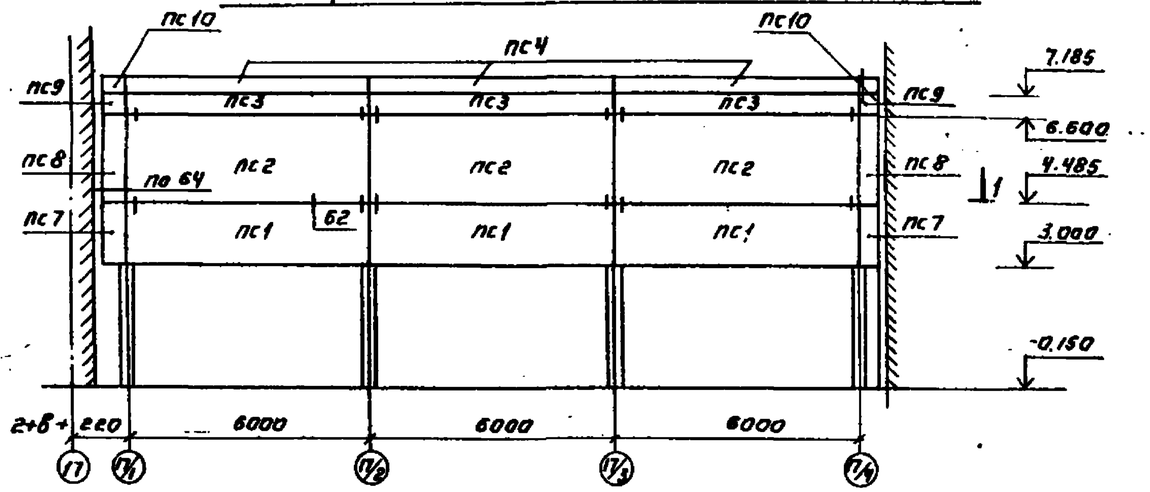

Разрез 1-1

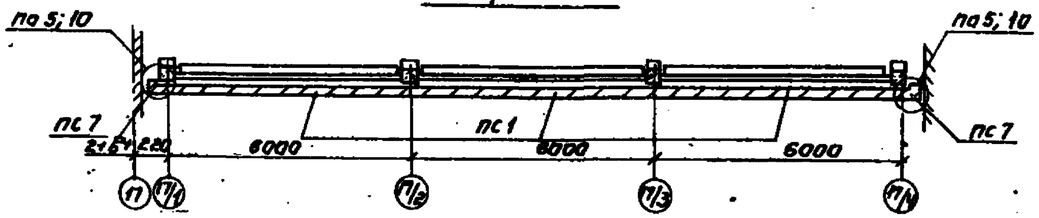

Спецификация элементов к схеме расположения панелей

Марка	Обозначение	Наименование	Кол.	Масса кг	Примеч.
		Панели стеновые для t=-20°С, -30°С			
пс1	1.020-1.5-4.1.0.0.0-048	1ПСН 60.15.25п	6	2400	
пс2	1.020-1.5-4.1.000-056	1ПСН 60.21.25п	3	3400	
пс3	1.020-1.5-4.1.0.0.0-040	1ПСН 60.6.25-1	6	950	
пс4		ПК 30.10	6	710	
пс5	1.020-1.5-4.2.0.0.0-056	4ПСН 12.21.25п	5	600	
пс6	1.020-1.5-4.2.0.0.0-036	4ПСН 6.21.25п	2	300	
пс7	1.020-1.5-4.2.0.0.0-092	5ПСН 41.150.25п	4	200	
пс8	1.020-1.5-4.2.0.0.0-100	5ПСН 41.210.25п	4	300	
пс9	084	5ПСН 41.120.25п-1	4	100	
пс10		ПК 54.10-1п	4	1170	
		Панели стеновые для t=-40°С			
пс1	1.020-1.5-4.10.0.0-049	1ПСН 60.15.30п	6	2800	
пс2	1.020-1.5-4.1.000-053	1ПСН 60.21.30п	3	4000	
пс3	1.020-1.5-4.1.0.0.0-041	1ПСН 60.6.30п-1	6	1100	
пс4		ПК 30.10	6	710	
пс5	1.020-1.5-4.2.0.0.0-057	4ПСН 12.21.30п	5	800	
пс6	1.020-1.5-4.2.0.0.0-037	4ПСН 6.21.30п	2	400	
пс7	1.020-1.5-4.2.0.0.0-093	5ПСН 46.150.30п	4	300	
пс8	1.020-1.5-4.2.0.0.0-101	5ПСН 46.210.30п	4	400	
пс9	-085	5ПСН 46.120.30п	4	100	
пс10		ПК 54.10.1п	4	1170	

Спецификация монтажных узлов (продолжение)

Марка узла	Колич. узлов	Марка эл-та крепл.	Кол-во шт. На 1 узел	Кол-во шт. На все	Серия
5	4	МС60	2	8	1.020-1
		МС65	2	8	вып.10-2

Спецификация монтажных узлов.

Марка узла	Колич. узлов	Марка эл-та крепл.	Кол-во шт. На 1 узел	Кол-во шт. На все	Серия
1;2	12	МС60	2	24	1.020-1; Вып. 10-2
10	8	МС76	1	8	
		МС70	1	8	
		130×500	ℓ=100	ℓ=0,8м	
		МС73	1	8	
25	6	МС83	2	12	
		МС69	2	12	
		-50×8	ℓ=150	ℓ=0,9м	
26	6	МС72	1	6	
		+40×6	ℓ=110	ℓ=0,7м	
45;46	36	МС91	1	36	
		⌀14АI	ℓ=200	ℓ=2,2м	

см. продолжение

Панели приняты из керамзитобетона γ=900 кг/м³

Типовой проект 901-3-176 Альбом I

Согласовано: Отд. ВС Грачева

Инв. № подл. | Подпись и дата | Взам. инв. №

Гл. контр.	Кузнецов		
Провер.	Петровский		
Вед. инж.	Бабикова		
Инж.	Кузнецов		
Гл. конструктор	Шакиро		
Нач. отд.	Красавин		

Привязан:

Инв. №

ТП 901-3-176 КЖ

Переходная галерея

Схема расположения стеновых панелей

Стадия	Лист	Листов
Р	33	

ЦНИИЭП инженерного оборудования г. Москва

Копировал: Антонова

Формат 09

Ведомость рабочих чертежей основного комплекта ТП 901-3- КМ

Лист	Наименование	Примечание
1	Общие данные. Техническая спецификация металла (начало)	
2	Техническая спецификация металла (окончание)	
3.	Техническая спецификация металла на типовые конструкции.	
4.	Ведомость металлоконструкций по видам профилей	
5	Схема расположения ограждений контактных осветителей и проемов на отм. 3.450	
6	Схема расположения элементов ограждения одного контактного осветителя. Узлы, спецификация.	
7	Схема расположения металлических площадок, лестниц, стоек, ограждений на отм. -0.800	
8	Площадка на отм. 3.450 Разрезы. Узлы	
9	Площадка на отм. -0.800 Разрезы. Узлы	
10	Схема расположения подвесных путей в осях 1÷7; 11÷17	
11	Схема расположения элементов пожарных лестниц.	

Ведомость ссылочных и прилагаемых документов

Обозначение	Наименование	Примечание
	Ссылочные документы	
1.426-1 Вып. 3	Стальные подкрановые балки. Балки путей подвесного транспорта пролетом 6 м. Чертежи КМ	
1.459-2. Выпуски 1 и 2	Стальные лестницы переходные площадки и ограждения	
1.439-2	Стальные изделия креплений панельных стен одноэтажных производственных зданий с железобетонным каркасом	
	Прилагаемые документы	

Ведомость спецификаций

Лист	Наименование	Примечание
5	Спецификация элементов к схеме расположения контактных осветителей и проемов на отм. 3.450	
7	Спецификация элементов к схеме расположения металлических площадок, лестниц, стоек, ограждений.	

Техническая спецификация металла (начало)

Вид профиля и ГОСТ, ТУ	Марка металла и ГОСТ	Обозначение и размер профиля, мм	№ п.п.	Код: Марка металла	Код: Вид профиля	Код: Размер профиля	Количество, шт.	Длина, мм	Масса металла по элементам конструкции, т: Стойки рабочих площадок (526291)	Подвесные пути (526235)	Каркас ограждений контактных осветителей (526213)	Пожарные лестницы		Общая масса, т	Масса потребного в металле по сортаментам (заполняется изготовителем), т: I	II	III	IV	Заполняется ВЦ
1	2	3	4	5	6	7	8	9	526291	526235	526213								
Балки двутавровые ГОСТ 19425-74	Вст3сп5 ГОСТ 380-71*	I 24м	1		53899					2.28				2.28					
	Итого		2	12300						2.28				2.28					
Всего профиля			3							2.28				2.28					
Балки двутавровые ГОСТ 8239-72*	Вст3сп5 ГОСТ 380-71*	I 24	4		24228					0.83				0.83					
	Итого		5	12300						0.83				0.83					
	Вст3кп2 ГОСТ 380-71*	I 16	6								1.6			1.6					
	Итого		7	11240						1.66	1.6			3.26					
Всего профиля			8							1.66	1.6			3.26					
Швеллеры ГОСТ 8240-72*	ВСт3кп2 ГОСТ 380-71*	С 10	9		26140				5.6	0.65				6.25					
		С 12	10						3.74					3.74					
		С 14	11						0.28					0.28					
		С 16	12		26182						2.37			2.37					
	Итого		13	11240					9.62	0.65	2.37			12.64					
Всего профиля			14						9.62	0.65	2.37			12.64					
Сталь угловая равнополочная ГОСТ 8509-72*	В ст3 кп2 ГОСТ 380-71*	L 63x5	15								0.69			0.69					
		L 63x6	16							0.1				0.1					
		L 75x6	17									0.19		0.19					
		L 100x7	18							0.1				0.1					
	Итого:		19	11240						0.2	0.69	0.19		1.08					
Всего профиля			20		21113					0.2	0.69	0.19		1.08					
Сталь круглая ГОСТ 2590-71	Вст3кп2 ГОСТ 380-71*	18	21									0.1		0.1					
	Итого		22									0.1		0.1					
Всего профиля			23									0.1		0.1					

Типовой проект разработан в соответствии с действующими нормами и правилами и предусматривает в части металлических конструкций мероприятия, обеспечивающие взрывную, взрывопожарную и пожарную безопасность при эксплуатации здания.

Главный инженер проекта Кузнецов

Н. контр.	Кузнецов		
Вед. инж.	Бабикова		
ГИП	Кузнецов		
Гл. конст.	Шавиро		
Нач. отд.	Красавин		

Привязан

Инв. №

ТП 901-3-176 КМ

ЗДА контактных осветителей для станции производительностью 50 тыс. м³/сутки

Общие данные. Техническая спецификация металла. (Начало)

Стадия	Лист	Листов
Р	1	

ЦНИИЭП инженерного оборудования г. Москва

Альбом I

Типовой проект 901-3-176

Инв. № подл. | Подпись и дата | Взам. инв. №

Копировал Антипова

Формат 22

Техническая спецификация металла (окончание)

Вид профиля и ГОСТ, ТУ	Марка металла и ГОСТ	Обозначение и размер профиля, мм	№ п.п.	Код: Марка металла	Код: Вид профиля	Код: Размер профиля	Количество, шт	Длина, мм	Масса металла по элементам конструкций, т: Стойки рабочих площадок (Код элемента конструкции 526291)	Подвесные пути (526235)	Каркас ограждений контактных осветителей (526213)	Пожарные лестницы		Общая масса, т	Масса потребности в металле по кварталам (заполняется изготовителем) т: I	II	III	IV	Заполняется ВЦ
1	2	3	4	5	6	7	8	9											
Сталь полосовая ГОСТ 103-76	Вст 3 кп ГОСТ 380-71*	✚ 50х8	24									0,01		0,01					
		✚ 100х10	25						0,15			0,1		0,25					
		✚ 150х6	26							0,11				0,1					
		✚ 150х8	27						0,51			0,01		0,54					
	Итого		28	11240					0,66	0,1		0,12		0,88					
Всего	профиля		29		13110				0,66	0,1		0,12							
Сталь широкополосная Универсальная ГОСТ 82-70*	Вст 3 кп ГОСТ 380-71*	✚ 200х6	30								0,4			0,4					
		✚ 220х8	31							0,1									
		✚ 240х10	32						0,32					0,32					
		✚ 250х8	33						0,32					0,32					
		✚ 320х8	34							0,1				0,1					
		✚ 400х8	35						0,22					0,22					
	Итого		36	11240					0,86	0,2	0,4			1,46					
Всего	профиля		37		11200				0,86	0,2	0,4			1,46					
Итого масса металла			38						11,14	5,09	5,06	0,32		10,56					
Лестницы площадки ограждения	лист N 3		39																
Всего масса металла			40						11,14	5,09	5,06	0,32		10,56					
В том числе по маркам	Вст3 кп2		41	11240															
	Вст3 сп5		42																
	Вст3 сп6		43	12300															
Масса поставки элементов по кварталам (заполняется заводчиком)		I																	
		II																	
		III																	
		IV																	

Альбом I

Типовой проект 901-3-176

Инв. № подл. | Подпись и дата | Взам. инв. №

Привязан

Инв. №

Н. контр.	Кузнецов	
Вед. инж.	Бабикова	
ГИП	Кузнецов	
Гл. конс.	Шапиро	
Нач. отд.	Красавин	

ТП 901-3-176 КМ

Зда контактных осветителей для станции производительностью 50 тыс. м³/сутки

Техническая спецификация металла (окончание)

Стадия	Лист	Листов
Р	2	

ЦНИИЭП инженерного оборудования г. Москва

Копировал Антипова

Формат 22

Альбом I

Вид профиля и ГОСТ, ТУ	Марка металла и ГОСТ	Обозначение и размер профиля мм	№ пп	Код: Марка металла	Код: Вид профиля	Код: Размер профиля	Количество шт	Длина, мм	Масса металла по элементам конструкции, т: Лестницы (Код элемента конструкции 566242)	Площадки (526243)	Ограждения (526244)	Стремянки (566242)	Общая масса, т	Масса потребности в металле по кварталам (запоминается изготовителем), т: I	II	III	IV	Заполняется ВЦ
1	2	3	4	5	6	7	8	9										
Сталь холодно гнутая ГОСТ 8278 75*	Вст3кп2 ГОСТ3880 73	С160х50х4								0 61			0,61					
		С180х50х4							0 36				0 36					
	Итого			11240					0 36	0 61			0 97					
Всего	профиля				73807				0,36	0,61			0 97					
Сталь холодно гнутая ГОСТ 19771 74*	Вст3кп2 ГОСТ380 71*	L80х5									0 3	1 78	2 08					
	Итого			11240							0 3	1 78	2 08					
Всего	профиля				75116						0 3	1 78	2 08					
Сталь холодно гнутая ГОСТ 8281 69*	Вст3кп2 ГОСТ380 71*	L50х40х5х2,5									2 76		2 76					
	Итого			11240							2 76		2 76					
Всего	профиля				74802						2 76		2 76					
Сталь холодно гнутая ТУ 14-2-13 76	Вст3кп2 ГОСТ 380-71*	{90х30х2,5									2 70		2 70					
	Итого			11240							2 70		2 70					
Всего	профиля										2 70		2 70					
Сталь горячекатаная равнополочная ГОСТ 8509 72*	Вст3кп2 ГОСТ380-71*	L25х3									0 86		0 86					
		L75х6							0 1	0 34			0 44					
	Итого			11240					0 1	0,34	0 86		1 3					
Всего	профиля								0 1	0,34	0 86		1 3					
Сталь полосовая ГОСТ 103 76	Вст3кп2 ГОСТ380 71*	↑ 60х6							0 01				0,01					
		↑ 100х4							0,03				0,03					
		↑ 100х6										0,05	0 05					
	Итого			11240					0 04				0 04					
Всего	профиля								0 04				0,04					
Сталь широкополосная ГОСТ 82 70	Вст3кп2 ГОСТ 380 71*	740х4								1 0			1 0					
		-250х4							0 3				0 3					
	Итого			11240					0 3	1 0			1 3					
Всего	профиля								0,3	1 0			1 3					
Сталь круглая ГОСТ 2590 71	Вст3кп2 ГОСТ380 71*	• 18										0,35	0 35					
	Итого			11240								0,35	0,35					
Всего	профиля											0,35	0,35					
Всего масса металла									0,8	195	662	218	11 55					
Масса поставки элементов по кварталам, проставляется на чертежах	I																	
	II																	
	III																	
	IV																	

Типовой проект 901-3-176

Инв. № подл. | Подпись и дата | Взам. инв. №

Привязан	Н. контр.	Кузнецов	
	Проверил	Петровнина	
	Вед. инж.	Бабикова	
	ГИП	Кузнецов	
Инв. №	Гл. констр.	Шапиро	
	Нач. отд.	Красавин	

ТП 901-3-176 КМ

Зал контактных осветителей для станции производительностью 50 тыс м³/сутки

Техническая спецификация стали на типовые конструкции

Стадия	Лист	Листов
Р	3	

ЦНИИЭП инженерного оборудования г. Москва

Альбом I

Наименование конструкции по номенклатуре прейскуранта № 01 09	Позиции по прейскуранту № 01-09	№ пп	Код конструкции	Масса конструкции т: Всего стали по выявленным видам сталей прочности	По видам профилей стали: Балки и швеллеры	Крупносортная сталь	Среднесортная сталь	Мелкосортная сталь	Толстолистовая сталь	Универсальная сталь	Тонколистовая сталь	Гнутые и гнутосварные	Трубы	Прочие	Всего	Количество, шт	Серия типовых конструкций
1	2	3	4	5	6	7	8	9	10	11	12	13	14	15	16	17	18
Стойки рабочих площадок	691		526291		9 62		0 66			0 86					11 14		
Подкрановые пути	18				5 19	0 2	0 1			0 2					5 09		
Каркас ограждения контактного осветителя	705				3 97	0 69				0 4					5,06		
Пожарные лестницы	703					0,19	0,12							0 1	0 32		
Лестницы стремянки	698						0 05				0 3	2 24		0,35	3 0		
Площадки	696										1 0	0 95			1 95		
Ограждения	705											6 32			6 32		

Типовой проект 901-3-176

Инв. № подл. | Подпись и дата | Взам. инв. №

Привязан	Н. контр.	Кузнецов	
	Проверил	Петровнина	
	Вед. инж.	Бабикова	
	ГИП	Кузнецов	
Инв. №	Гл. констр.	Шапиро	
	Нач. отд.	Красавин	

ТП 901 3 176 КМ

Зал контактных осветителей для станции производительностью 50 тыс м³/сутки

Выборка стали по видам профилей

Стадия	Лист	Листов
Р	4	

ЦНИИЭП инженерного оборудования г. Москва

Копировал Антипова

Формат 22

18208-01

Типовой проект 901-3-176 Альбом I

Схема расположения ограждений контактных осветлителей и проёмов на отм. 3.45

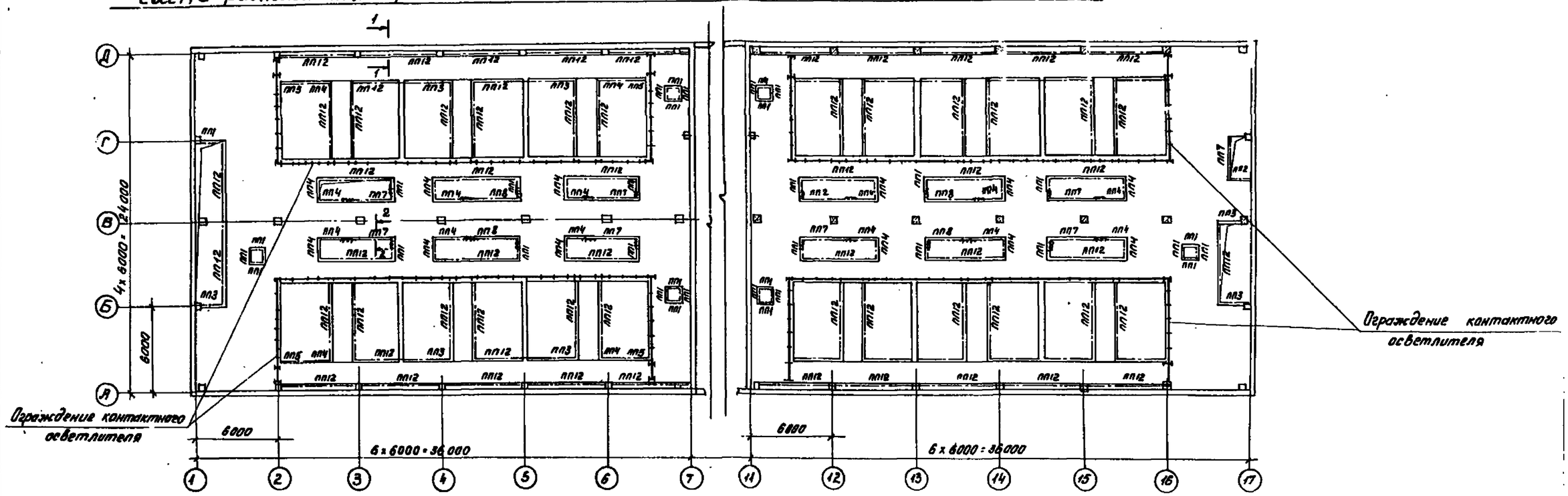

Разрез 1-1

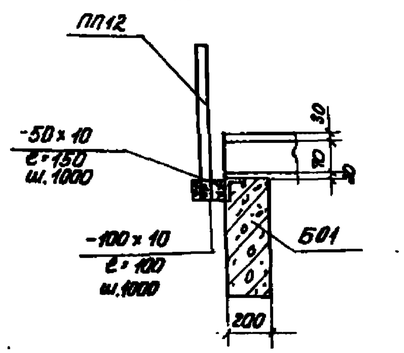

Разрез 2-2

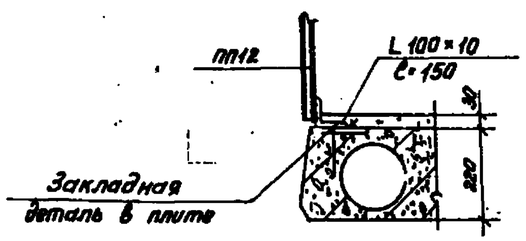

Спецификация элементов к схеме расположения ограждения контактных осветлителей и проёмов на отм. 3.450

Марка	Обозначение	Наименование	Кол.	Масса ед. кг.	Прим.
		Ограждение проемов			
ПП1	1.459-2 Вып.2	ПП1	37	12	
ПП2	1.459-2 Вып.2	ПП2	1	13	
ПП3	1.459-2 Вып.2	ПП3	14	16	
ПП4	1.459-2 Вып.2	ПП4	32	19	
ПП5	1.459-2 Вып.2	ПП5	8	21	
ПП7	1.459-2 Вып.2	ПП7	8	30	
ПП8	1.459-2 Вып.2	ПП8	4	34	
ПП12	1.459-2 Вып.2	ПП12	84	56	

1. Материал металлоконструкций - сталь ВСт3-кп2 класс С38/23 ГОСТ 380-71*
2. Сварку производить электродами Э42 ГОСТ 9467-75
3. Высота шва h=5мм
4. Все металлоконструкции окрасить масляной краской за 2 раза (ГОСТ 695-77)
5. Ограждение одного контактного осветлителя дано на листе КМ-6.
6. Выходы на стремянки оградить съёмным ограждением.

Согласовано
Взам. инв. №
Подпись и дата
Инв. № подл.

Привязан			
Инв.№			
Н. контр.	Кузнецов		
Провер.	Летовинин		
Ст. инж.	Бабикова		
ГИП	Кузнецов		
Гл. конс.	Шапиро		
Нач. отд.	Красавин		

ТП 901-3-176 КМ

Отделение контактных осветлителей для станции производительностью 50 тыс м³/сутки

Схема расположения ограждений контактных осветлителей и проемов на отм. 3.450.

Стадия	Лист	Листов
Р	5	

ЦНИИЭП инженерного оборудования г. Москва

18302-01

Альбом I

Типовой проект 901-3-176

Схема расположения элементов ограждения одного контактного осветителя

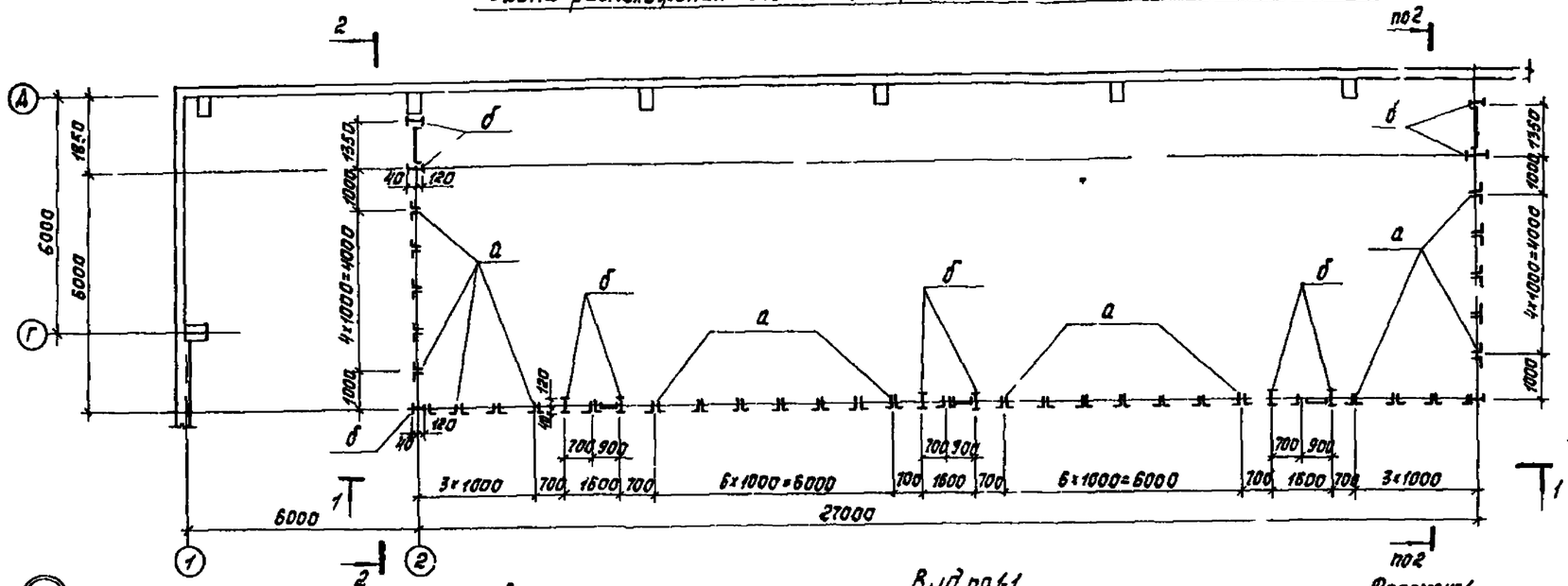

Вид по 2-2

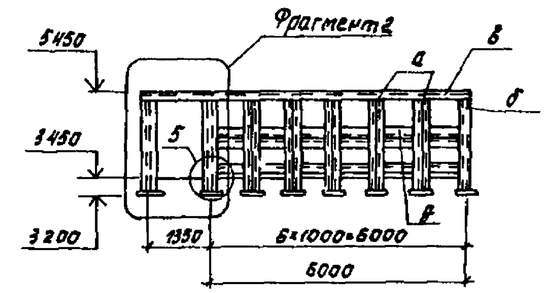

Фрагменты N 1,2

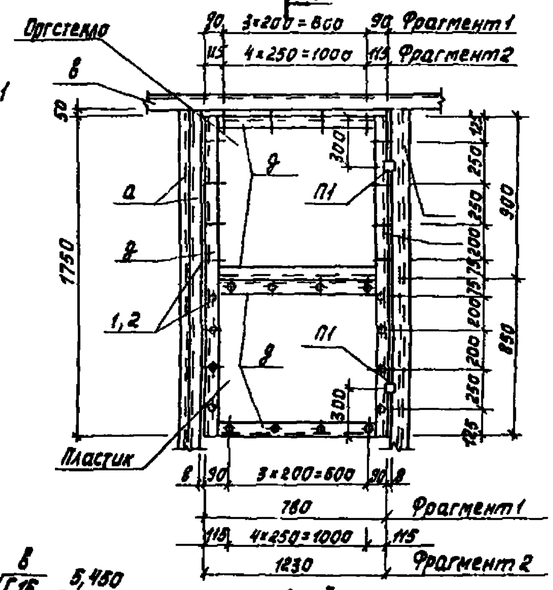

Разрез 3-3

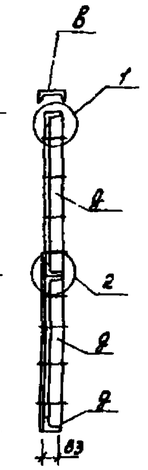

Вид по 1-1

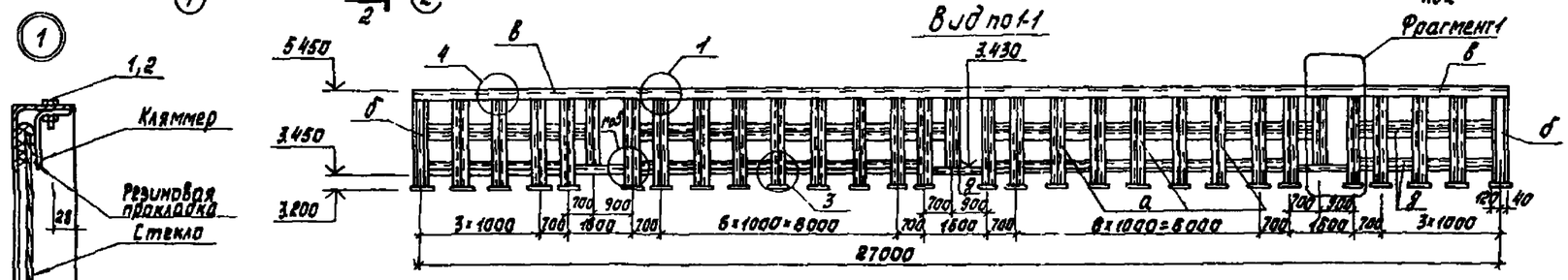

Спецификация элементов к схеме расположения ограждения одного контактного осветителя

Марка	Обозначение	Наименование	Кол	Масса ед кг	Примечание
П1		Металлические петли "П1"	10		
		Стеклянное ограждение	36	м2	
		Пластиковое ограждение	36	м2	
1	ГОСТ 7798-70	Болт М5×30	2538	0,19 кг	
2	ГОСТ 5915-70	Гайка М5	2538	0,06 кг	

Ведомость элементов

Марка	Сечение: Эскиз	Сечение: Состав	Опорные усилия: M тсм	N тс	Q тс	Группа конструк.	Марка металла	Примечание
а	⊥	2 ∟ 63×5	конструктивно			VI	ВСт3кп2	ГОСТ 380-71
б	I	I 16	по гибкости			VI	ВСт3кп2	ГОСТ 380-71*
в	⊏	⊏ 16	конструктивно			VI	ВСт3кп2	ГОСТ 380-71*
д	∟	∟ 63×5	конструктивно			VI	ВСт3кп2	ГОСТ 380-71*

Вид по 4-4

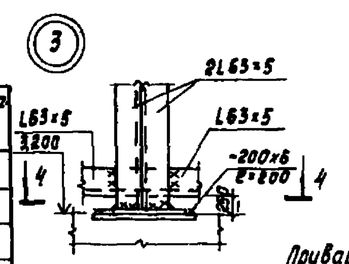

Вид по 6-6

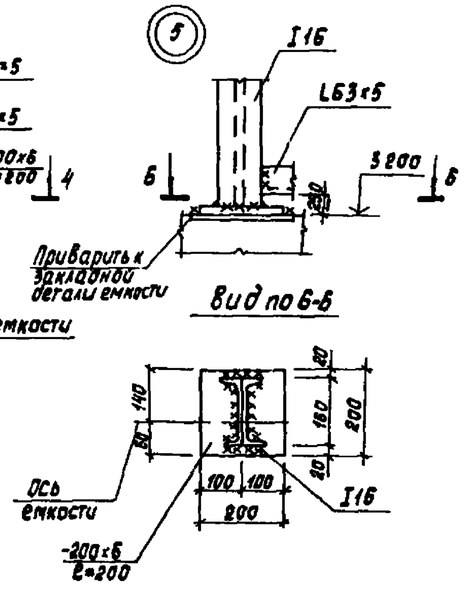

Схема расположения ограждения всех контактных осветителей расположена на листе КМ-5

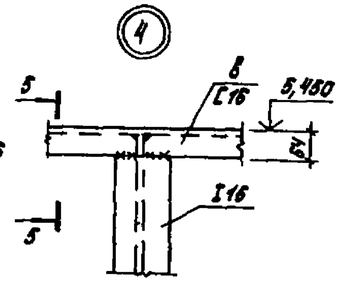

Разрез 5-5

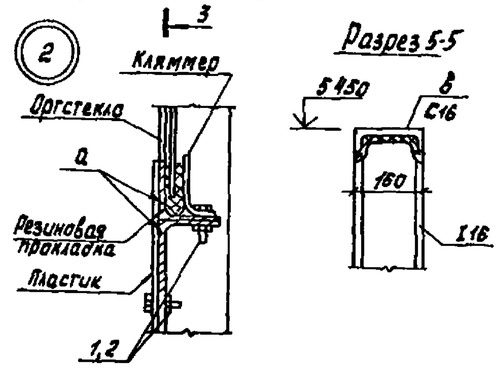

Согласовано: Отд. ВГ Чичерина

Инв. № подл. | Подпись и дата | Взам. инв. №

Привязан					
Инв №					
Н. контр.	Кузнецов				
Пров.	Бабикова				
Ст. инж.	Архипова				
ГИП	Кузнецов				
Гл. конст.	Шапиро				
Нач. отд.	Красавин				

ТП 901-3-176 КМ

Отделение контактных осветителей для станции производительностью 50 тыс м³/сут.

Схема расположения элементов ограждения одного контактного осветителя. Узлы. Спецификация

Стадия	Лист	Листов
Р	6	

ЦНИИЭП инженерного оборудования г. Москва

13302-01

Типовой проект 901-3-176 Альбом I

Схема расположения металлических площадок, лестниц, стоек, ограждений на отм -0800

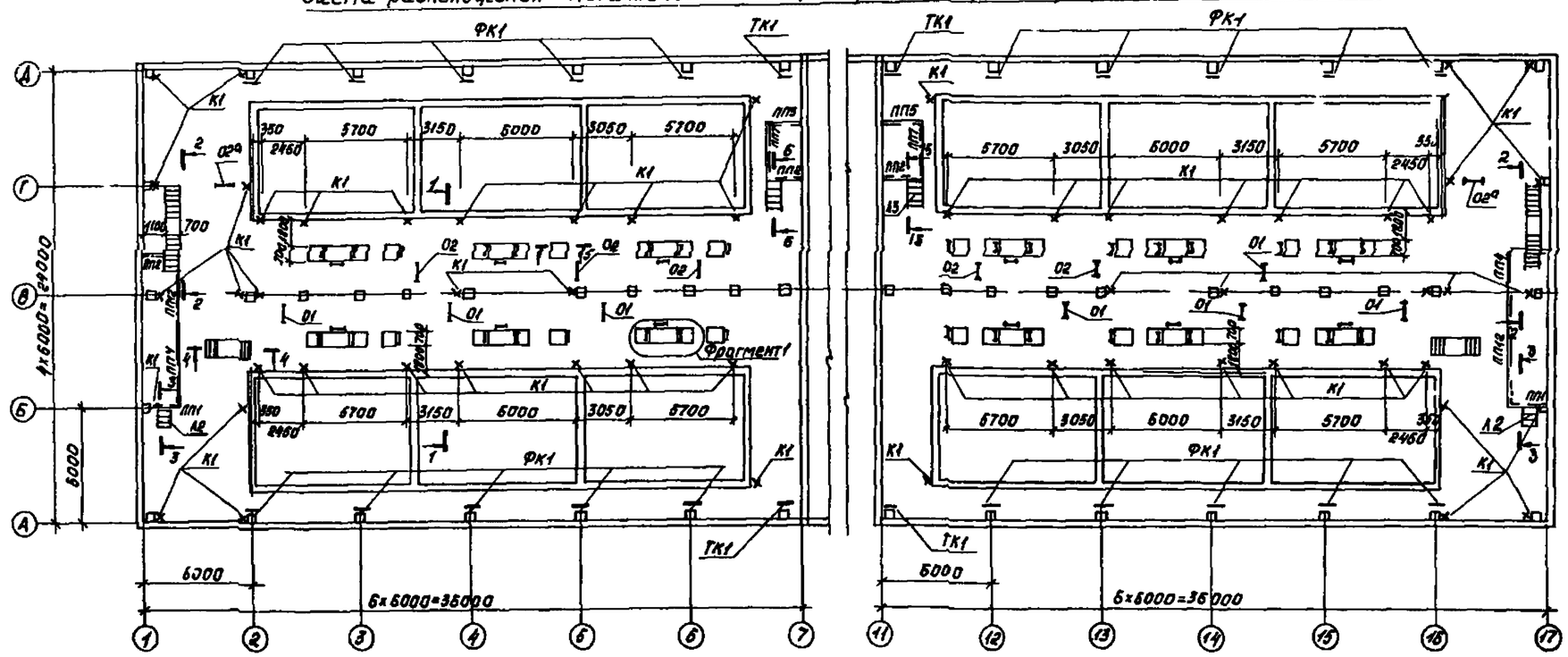

1 Материал металлоконструкций сталь ВСт3 кп2 класс С 38/23 ГОСТ 380-71*

2 Сварку производить электродами Э42 ГОСТ 9467-75

3 Высота шва h=5мм

4 Все металлоконструкции окрасить масляной краской за 2 раза (ГОСТ 635-78)

5 Расположение площадок, мостиков и опор смотреть технологические чертежи марки ТХ

Спецификация элементов к схеме расположения металлических площадок лестниц, стоек, ограждений

Марка поз	Обозначение	Наименование	Кол	Масса ед кг	Примечание
		Ограждения площадок			
ПП1	1459-2, Вып 2	ПП1	86	12	
ПП2	1459-2, Вып 2	ПП2	4	13	
ПП3	1459-2, Вып 2	ПП3	12	16	
ПП4	1459-2, Вып 2	ПП4	4	19	
ПП5	1459-2, Вып 2	ПП5	2	21	
ПП7	1459-2, Вып 2	ПП7	2	30	
ПП12	1459-2, Вып 2	ПП12	2	56	
		Ограждения лестниц			
ПЛ1	1459-2, Вып 1	ПЛ1	8	8	
ПЛ2	1459-2, Вып 1	ПЛ2	8	8	
ПЛ3	1459-2, Вып 1	ПЛ4	4	12	
ПЛ4	1459-2, Вып 1	ПЛ5	4	12	
		Опорные столики			
ФК1	1439-2	ФК1	20	22,6	
ТК1	1439-2	ТК1	4	22,1	

Спецификация элементов к схеме расположения металлических площадок, лестниц, стоек, ограждений

Марка, поз	Обозначение	Наименование	Кол	Масса ед кг	Примечание
		Переходные площадки			
П2	1459-2, Вып 1	ПШ2	20	38	
П8	1459-2, Вып 1	ПШ8	12	67	
П11	1459-2, Вып 1	ПШ11	2	67	
		Лестничные марши			
Л2	1459-2, Вып. 1	ЛШ2	2	29	
Л5	1459-2, Вып 1	ЛШ5	6	56	
Л8	1459-2, Вып 1	ЛШ8	4	82	
		Стремянки			
С2	1459-2 Вып 1		48	46	
		Опоры металлические			
О1		О1	6	—	
О2		О2	6	—	
О2а		О2а	2	—	

Таблица сечений

Марка	Сечение: Эскиз	Поз	Состав	Опорные усилия	Марка металла	Примечание
К1			2 ⊏ 12 × 8	по гибкости	ВСт3 кп2 ГОСТ 380-71*	
К2			2 ⊏ 10	по гибкости	ВСт3 кп2 ГОСТ 380-71*	
К3	⊏		⊏ 14	по гибкости	ВСт3 кп2 ГОСТ 380-71*	
Б1	⊏		⊏ 14	по прогибу	ВСт3 кп2 ГОСТ 380-71*	

Привязан

Инв №

Н контр.	Кузнецов		
Пров.	Петровнина		
Вед инж.	Балихова		
ГИП	Кузнецов		
Гл конст.	Шапиро		
Нач отд.	Красавин		

ТП 901-3-176 КМ

Отделение контактных осветителей для станции производительностью 50 тыс м³/сут

Схема расположения металлических площадок, лестниц, стоек, ограждений на отм -0.800

Стадия	Лист	Листов
Р	7	

ЦНИИЭП инженерного оборудования г Москва

Копировал Корецкая

Формат А2

Разрез 1-1

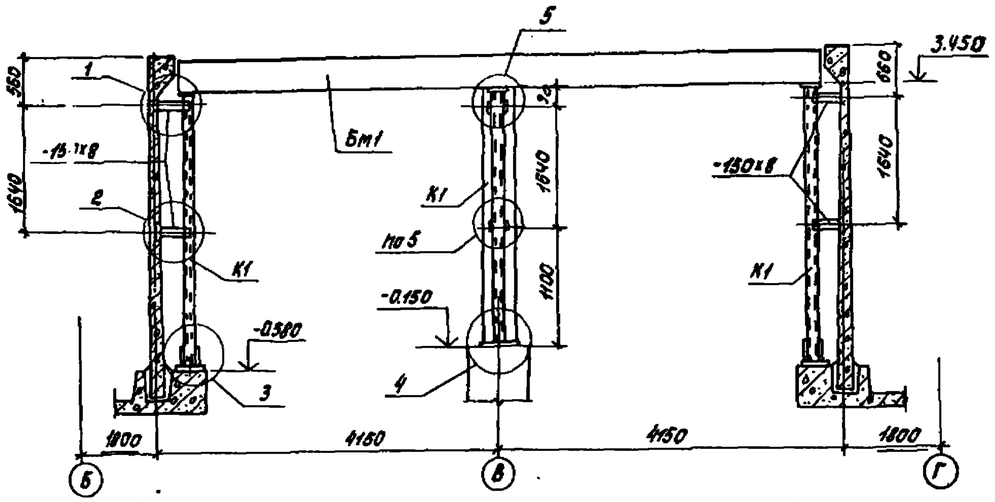

Разрез 7-7

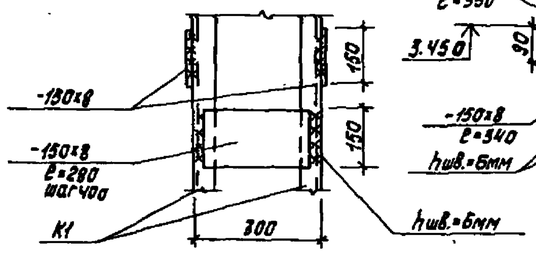

Разрез 8-8

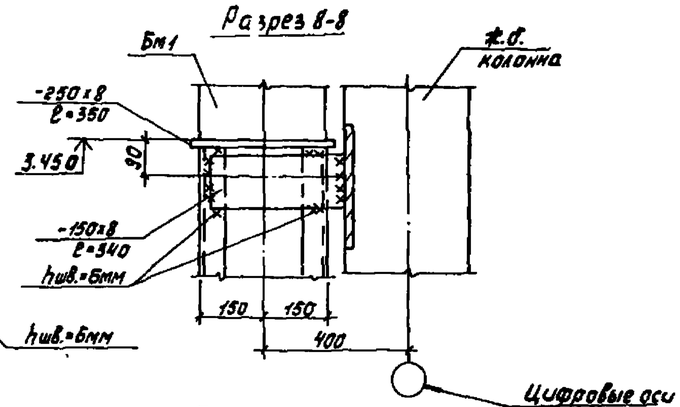

Цифровые оси

Разрез 9-9

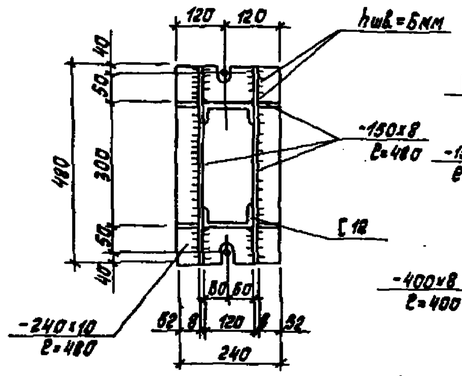

Разрез 10-10

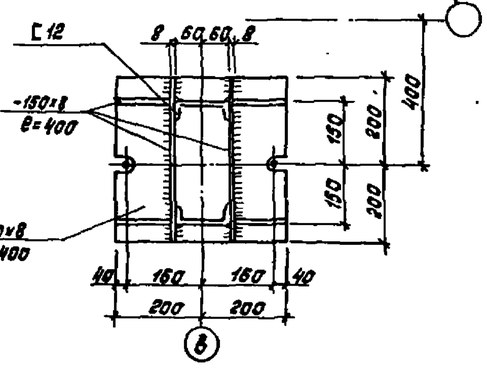

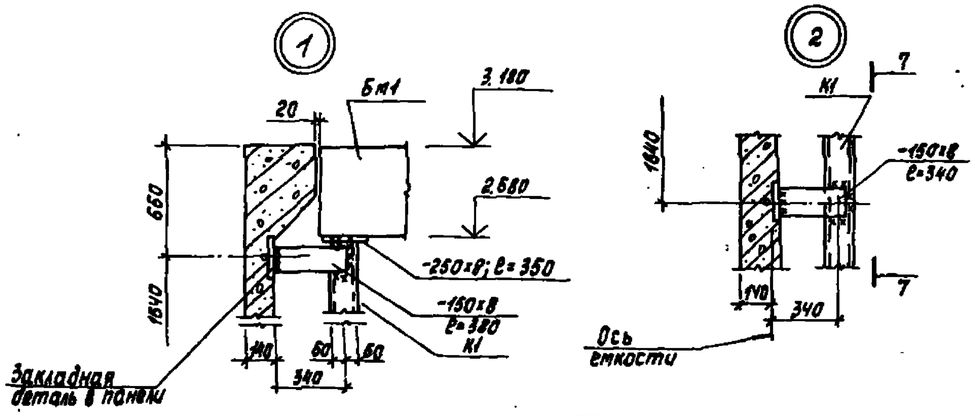

Схему расположения металлических стоек К1 и общие примечания смотри лист КМ7.

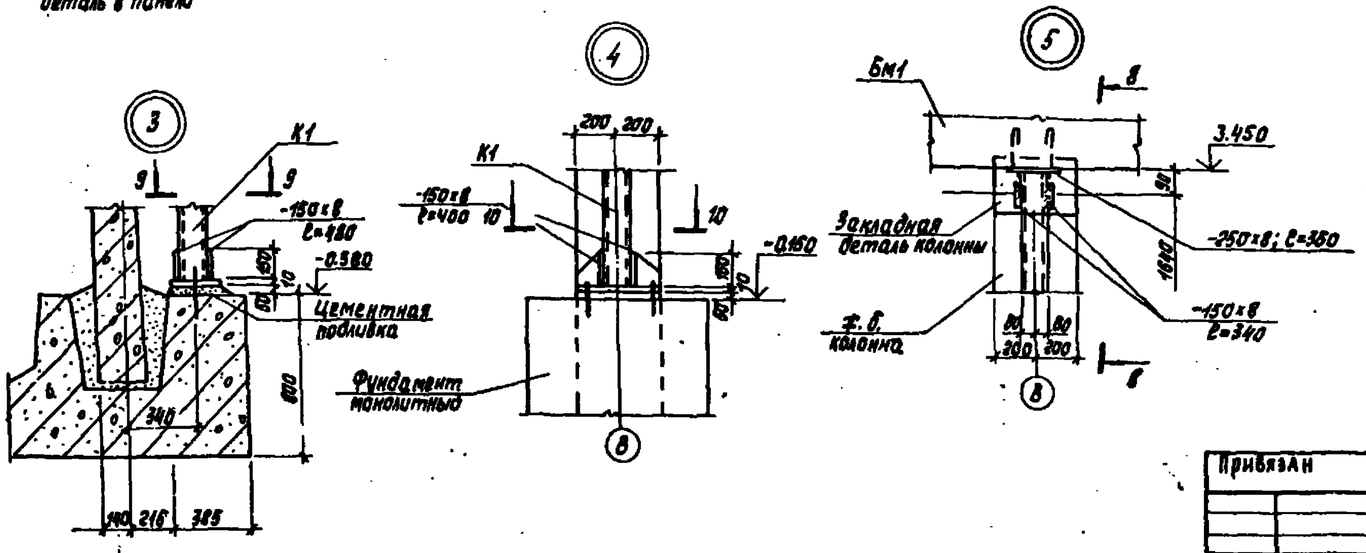

Привязан				ТП 901-3-176			КМ
Инв. №							
Гл.конст.	Кузнецов			Отделение контактных осветителей для станции производительностью 50 тыс.	Стадия	Лист	Листов
Нач.отд.	Петровнина				Р	8	
Гл.инж.	Бабикова						
Гл.спец.	Кузнецов			Площадка на отм. 3.450. Разрезы. Узлы.	ЦНИИЭП инженерного оборудования г.Москва		
Гл.конст.	Шапиро						
Нач.отд.	Красавин						

Типовой проект 901-3-176 Альбом I

Разрез 2-2

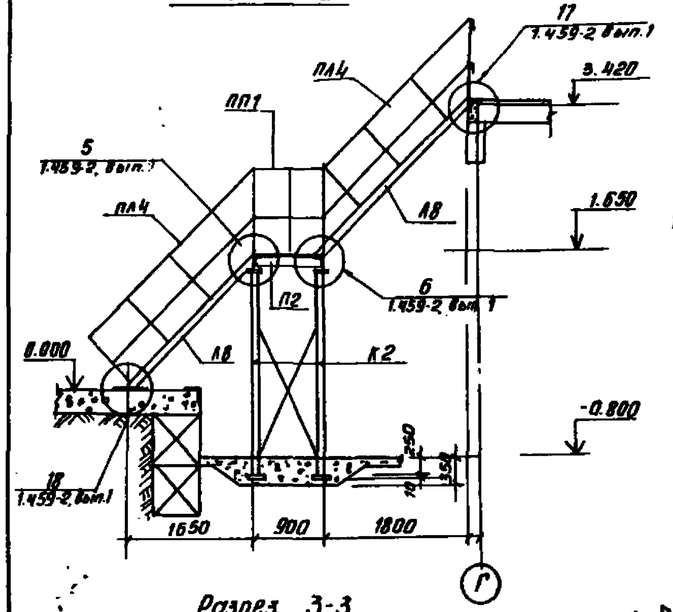

Фрагмент N1

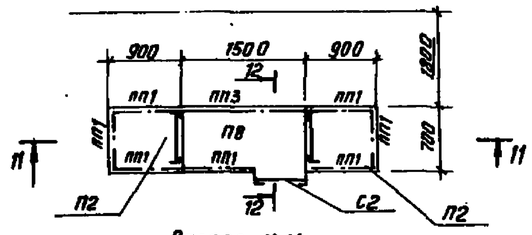

Разрез 11-11

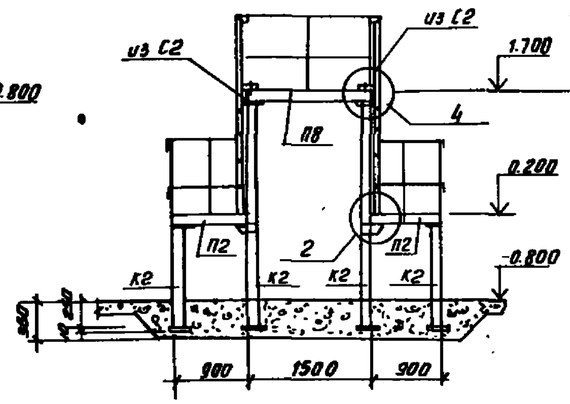

Разрез 12-12

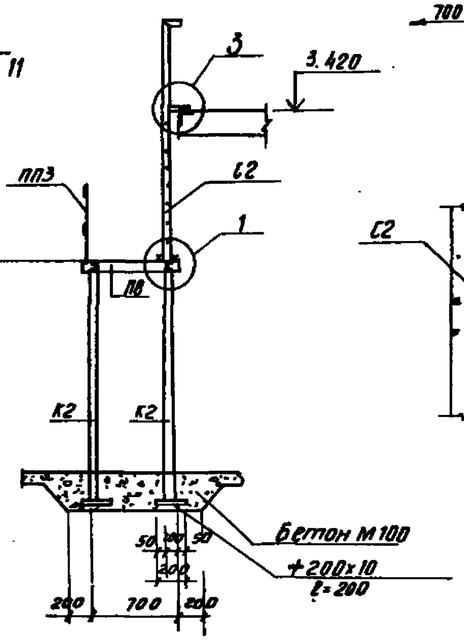

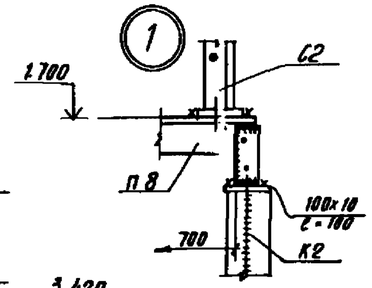

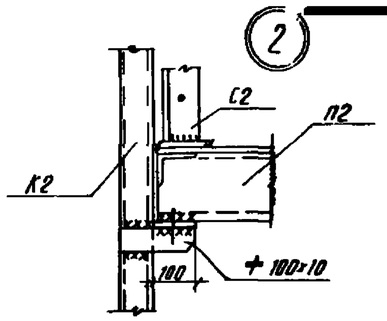

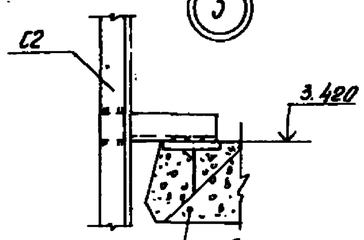

ОС3

Разрез 13-13

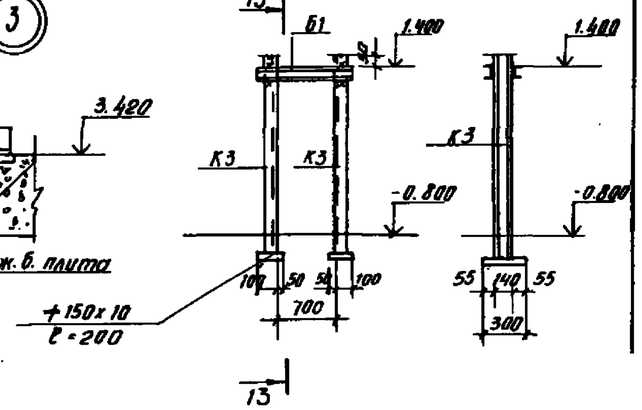

Разрез 3-3

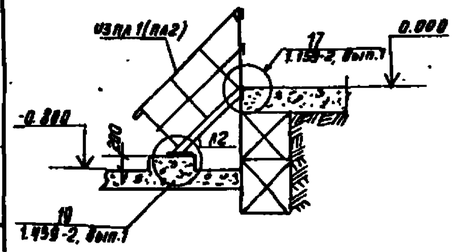

Разрез 6-6; 15-15

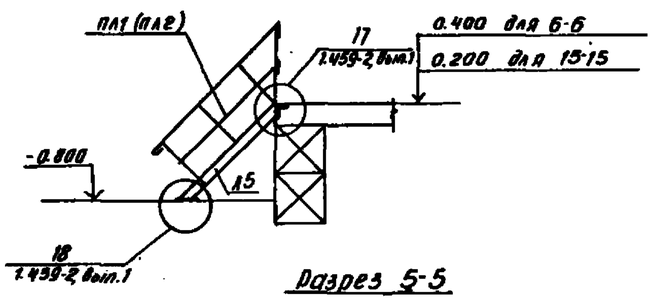

Разрез 4-4

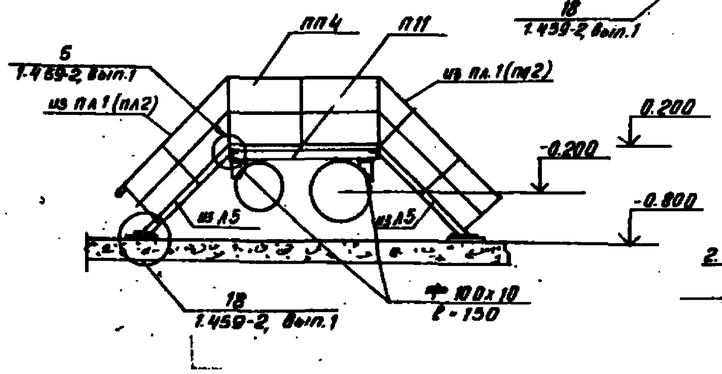

Разрез 5-5

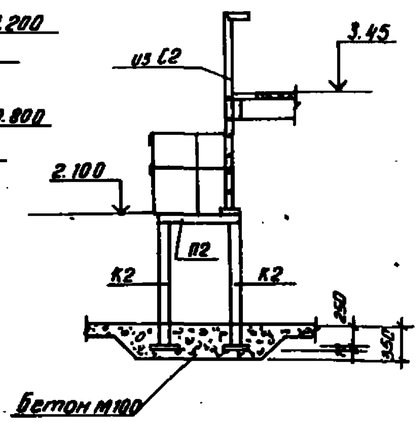

ОС-1

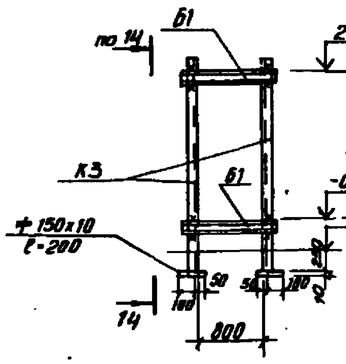

ОС-2

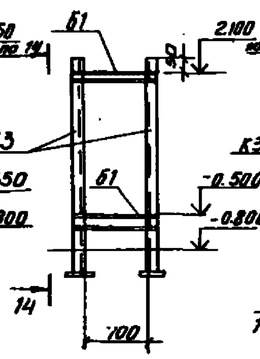

ОС-1а

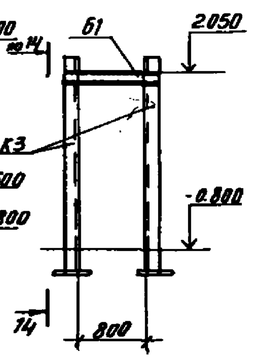

Разрез 14-14

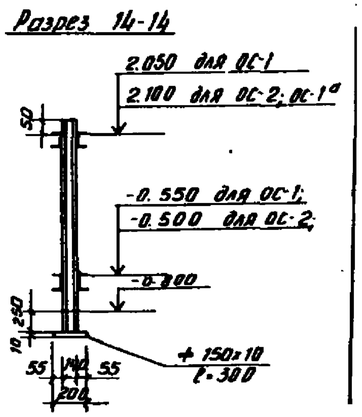

Привязан					ТП 901-3-176		КМ
			Н. контр.	Кузнецов	Отделение контактных осветителей для станции производительностью 50 тыс. м³/сутки	Стадия	Лист	Листов
			Проверил	Петровичев		Р	9	
			Вед. инж.	Бабикова				
			ГИП	Кузнецов	Площадки на отм. -0.800. Разрезы. Узлы.	ЦНИИЭП инженерного оборудования г. Москва		
Инв. №			Нач. отд.	Красавин				

Согласовано: Отд. ВГ Романова

Инв. № подл. | Подпись и дата | Взам. инв. №

Копировал Антипова

Формат 22

Типовой проект 901-3-176 Альбом I

Схема расположения подвесных путей в осях 1-7

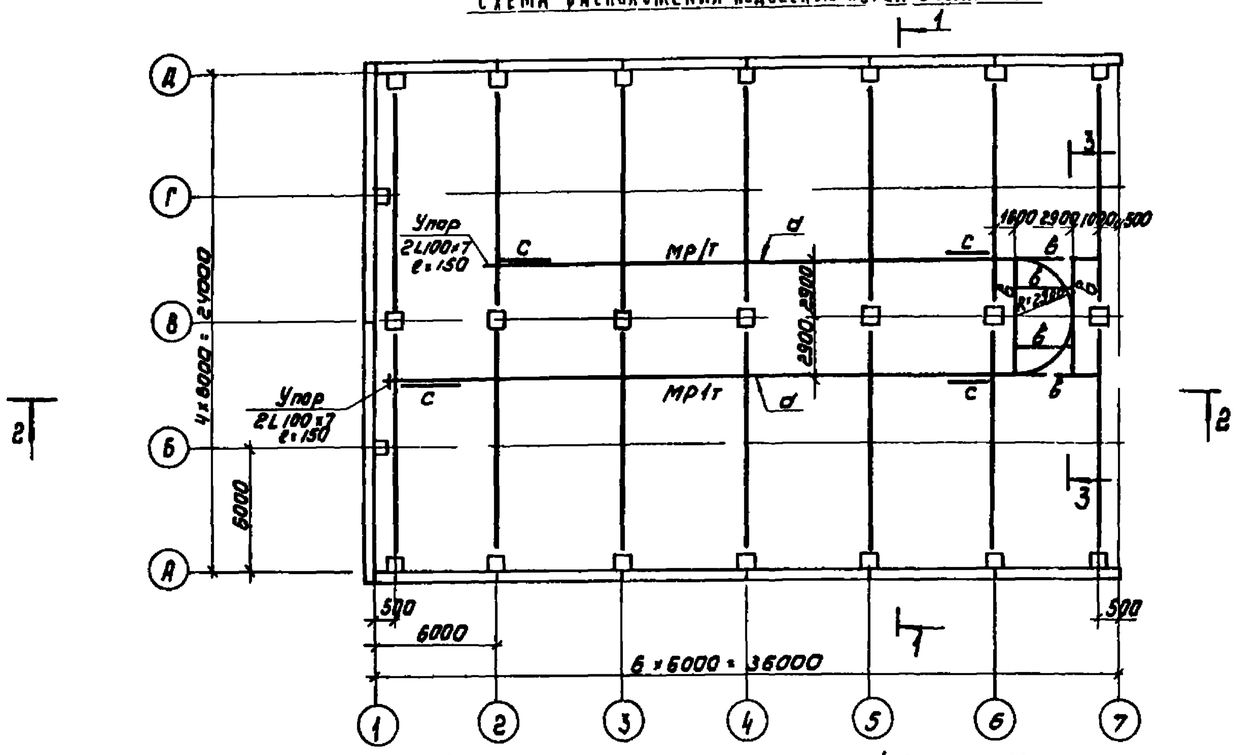

Схема расположения подвесных путей в осях 11÷17

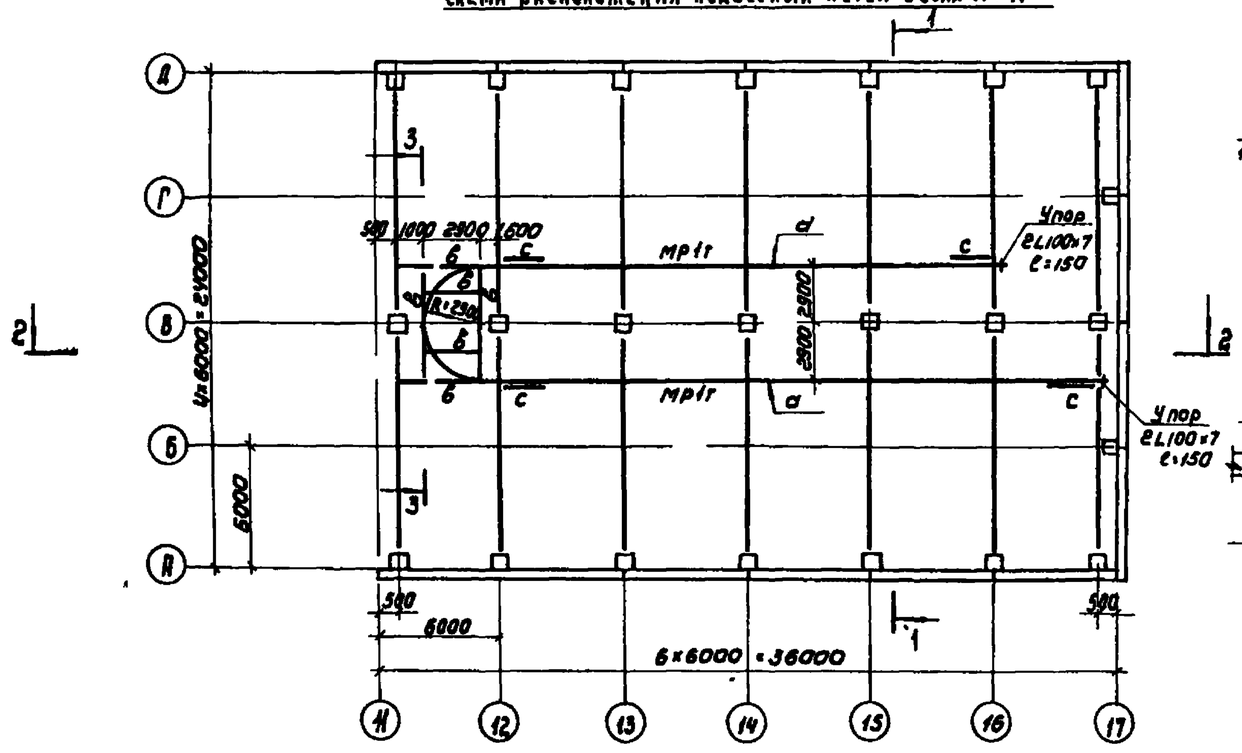

Ведомость элементов

Марка	Сечение: эскиз	Сечение: сортамент	Опорные усилия: M тс/м	Опорные усилия: N тс	Опорные усилия: Q тс	Группа конст.	Марка металла	Примечание
а	I	I 24М					ВСт3сп5	ГОСТ380-71*
б	][	2[10					ВСт3кп2	ГОСТ380-71*
с	L	L 63×5	по гибкости				ВСт3кп2	ГОСТ380-71*
в	I	I 24					ВСт3сп6	ГОСТ380-71*

Разрез 1-1

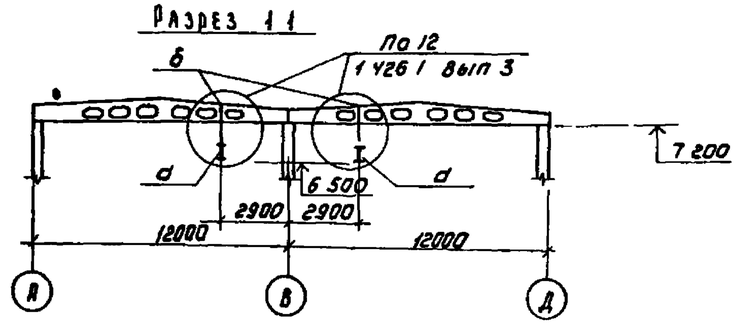

Разрез 2-2

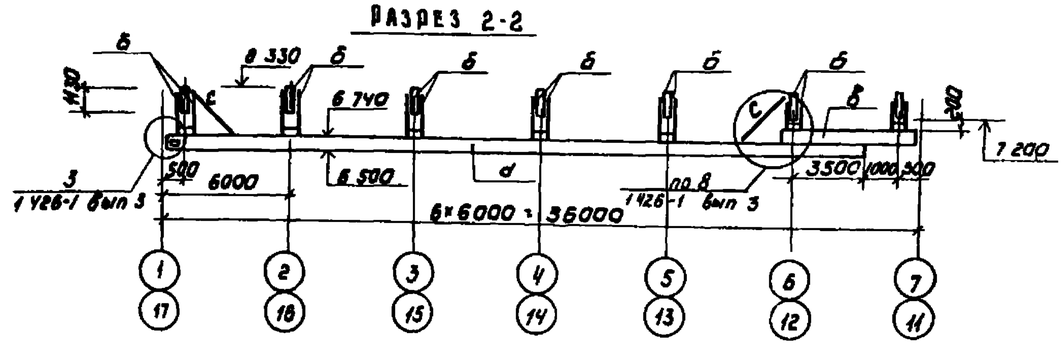

Разрез 3-3

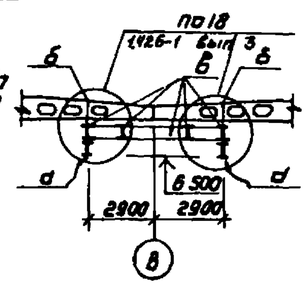

1. Сварку производить электродами типа Э-42 (ГОСТ 9467-75) $h_{шв}$ = 6 мм
2. Крепление подкранового пути - болтовое болты нормальной точности М16 (ГОСТ 7798-70*)
3. Стыковые швы нижнего пояса балок зачистить заподлицо с ездовой поверхностью балок
4. Все металлические конструкции окрасить масляной краской за 2 раза (ГОСТ 695-77) ездовую поверхность подкрановых путей не окрашивать

Н. контр.	Кузнецов		
Провер.	Бабикова		
Ст. инж.	Петровнина		
Гип	Кузнецов		
Гл. конс.	Шапиро		
Нач. отд.	Красавин		

Привязан

Инв. №

ТП 901-3-176 КМ

Отделение контактных осветлителей для станции производительностью 50 тысяч м³/сут

Схема расположения подвесных путей в осях 1-7, 11-17

Стадия	Лист	Листов
Р	10	

ЦНИИЭП инженерного оборудования г. Москва

15308-01

Согласовано: Отд. 61 Новик

Инв. № подл. | Подпись и дата | Взам. инв. №

Схема расположения пожарных лестниц по осям „1"; „17"

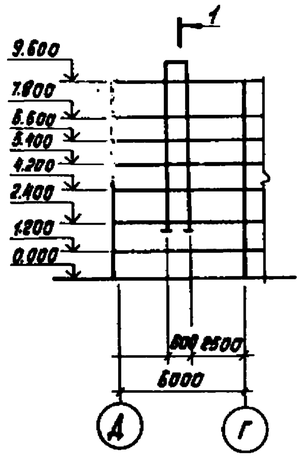

Разрез 1-1

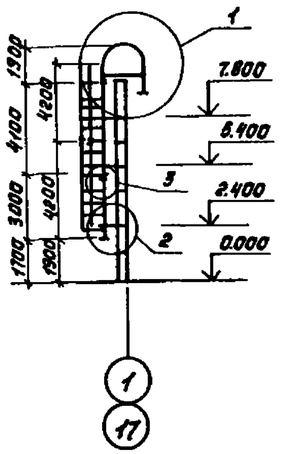

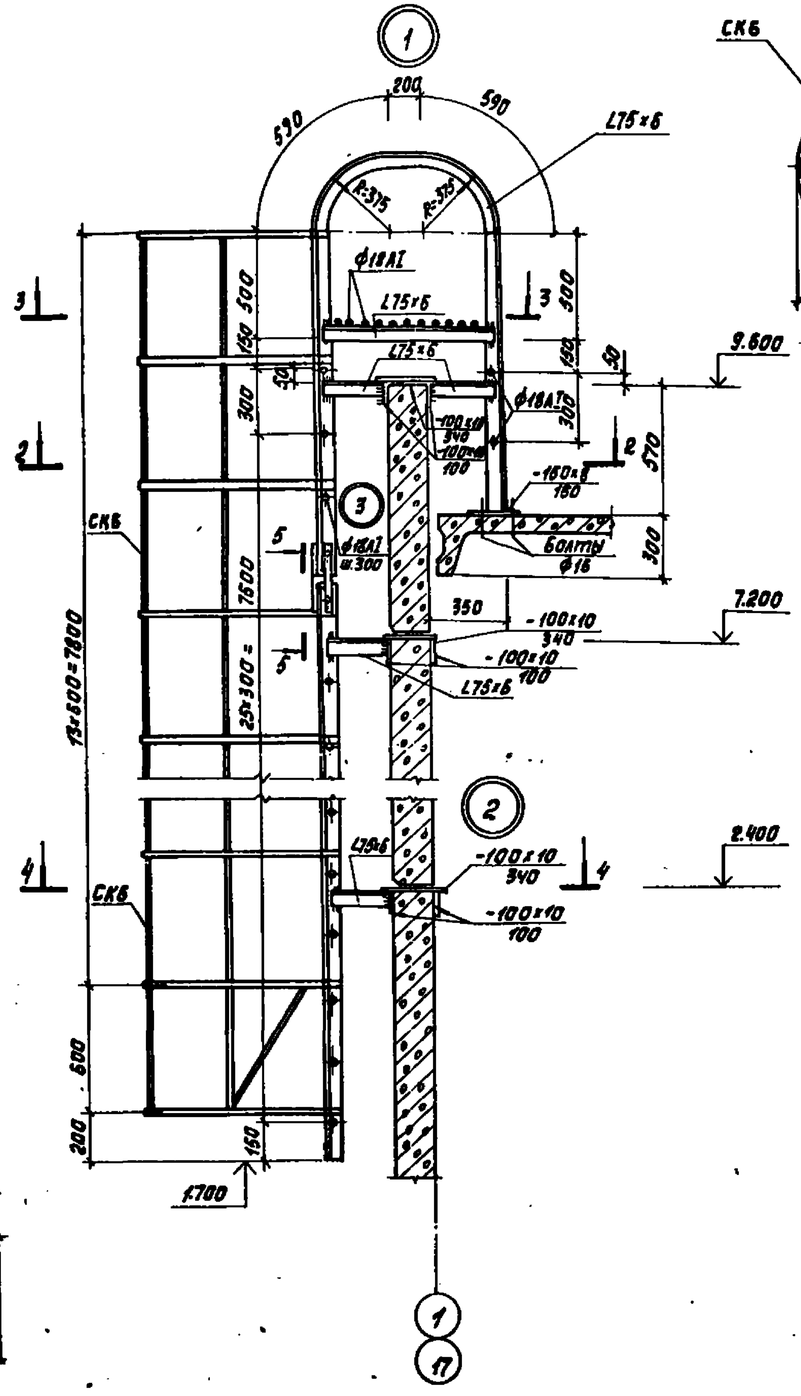

Разрез 4-4

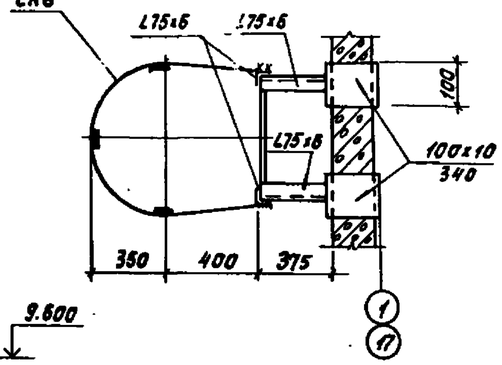

Разрез 5-5

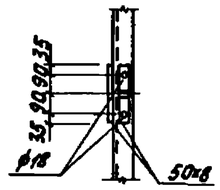

Разрез 2-2

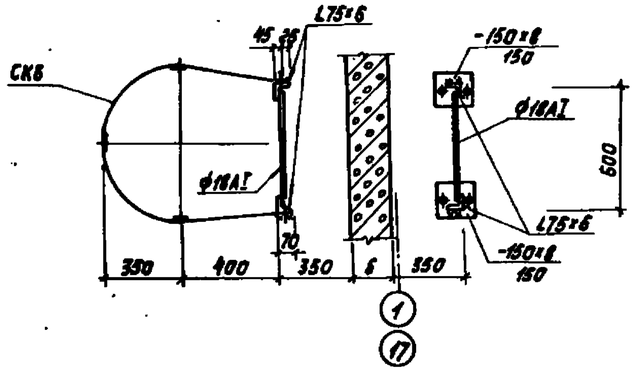

Разрез 3-3

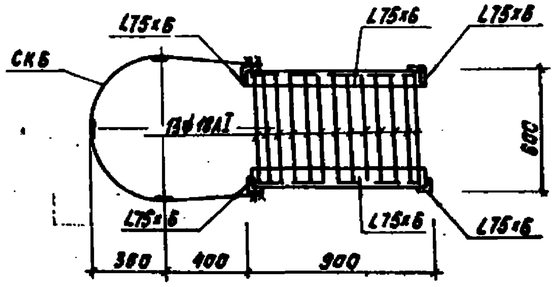

Марка поз.	Обозначение	Наименование	Кол.	Масса	Примечание
СК6	1.459-2 Вып.2	СК6	4	40кг	

1. Сварку производить электродами типа Э42 ГОСТ 9467-75, высота шва $h_ш$=6мм.
2. Все металлические конструкции окрасить масляной краской ГОСТ 8292-75 за 2 раза.

Альбом I

Типовой проект 901-3-176

Инв. № подл.	Подпись и дата	Взам. инв. №					

Привязан

Инв. №

Н. контр.	Кузнецов		ТП 901-3-176		КМ	
Пров.	Петрошина		Отделение контактных осветителей для станции производительностью 50тыс.м³/сут	Стадия	Лист	Листов
Вед. инж.	Бабикова			Р	11	
ГИП	Кузнецов		Схема расположения элементов пожарных лестниц. Узлы.	ЦНИИЭП инженерного оборудования г.Москва		
Гл. констр.	Шапиро					
Нач. отд.	Класавин					

8302-01