УТВЕРЖДЕНО
ОСТ 26-04-I035-74...ОСТ 26-04-I043-74-ЛУ
30.IX.74 г.

УДК

Группа ГI8

ОТРАСЛЕВОЙ СТАНДАРТ

Опоры для теплых трубопроводов диаметром от I00 до 325 мм

ОСТ 26-04 -I04I-74

Конструкция и размеры

Вводится впервые

Отменяется для нового проектирования с 01.11.2008 г. изм. 7 (43-2008)

Приказом Минхиммаша

от 24.03. I975 г. № 26 срок действия установлен

с I августа I975 г.

~~до I января I990 г.~~ (4)

Настоящий стандарт распространяется на опоры для трубопроводов, работающих при температуре от 473К(+200°С) до 233К (-40°С), поставляемые в составе оборудования для условий умеренного и тропического климата, и предусматривает крепление опор к металлоконструкциям, имеющим температуру не ниже 233К (-40°С).

Предельная нагрузка (изгибающий момент) II75 Н.м (I20 кг.м).

Переиздан с учетом:

Изменения № I утв. 03.06.80 со сроком введения 0I.I0.80

Изменения № 2 утв. 25.0I.83 со сроком введения 30.0I.83

Изменения № 3 утв. I5.02.85 со сроком введения I.04.85

Издание официальное ГР.1040 от 10.12.74 Перепечатка воспрещена

Конструкция и размеры опор.

1.1. Конструкция и размеры опор должны соответствовать указанным на черт.1 и в табл.1.

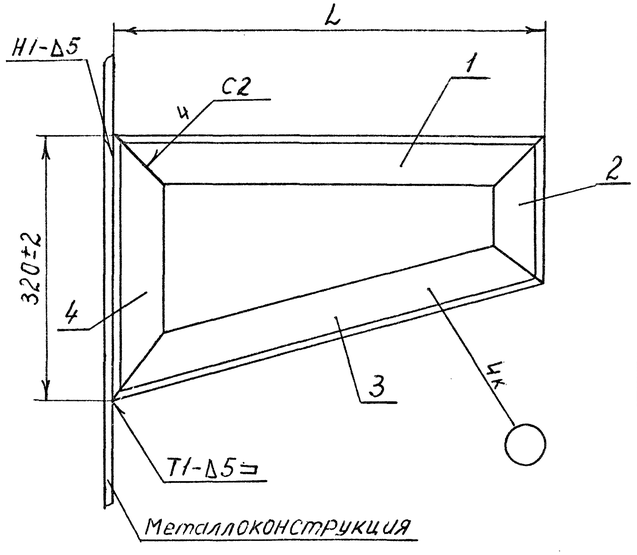

Черт. 1

размеры в мм

Таблица 1

Обозначение	Обозначение типоразмера	L (пред. откл. ±3)	Масса, кг, не более	Дет.1 Уголок ОСТ26-04-0392-72 Количество 1		Дет.2 Уголок ОСТ26-04-0392-72 Количество 1		Дет.3 Уголок ОСТ26-04-0392-72 Количество 1		Дет.4 Уголок Количество 1	Применяемость
				Обозначение	Обозначение типоразмера	Обозначение	Обозначение типоразмера	Обозначение	Обозначение типоразмера	типоразмера	
2604 301145 1003 00 0	450	450	7,3	2604 507211 5502 00 2	450/1-1	2604 507211 4501 006	450/1-2	2604 507211 4502 003	450/1-3	4	+
013	T450										+
026	550	550	8,3	015	550/1-1	019	550/1-2	016	550/1-3		+
039	T550										+
042	650	650	9,3	028	650/1-1	022	650/1-2	029	650/1-3		+
055	T650										+
068	750	750	10,3	031	750/1-1	035	750/1-2	032	750/1-3		+
071	T750										+

Пример условного обозначения опоры L=450 мм при поставке в страны с умеренным климатом:

Опора 450 ОСТ26-04-1041-74

То же при поставке в страны с тропическим климатом:

Опора T450 ОСТ26-04-1041-74

1.2. Технические требования на изготовление по ~~ОСТ26-04-463-72~~ 2082 364 165 ИТ.

1.3. Швы сварных соединений по ГОСТ 5264-80 Электрод УОНИИ 13/45-4,0-Х ГОСТ 9466-75.

1.4. При поставке в страны с умеренным климатом покрытие –

Грунтовка ГФ-0119 ГОСТ 23343-78 (один слой);

с тропическим климатом –

Грунтовка ВЛ-02 ГОСТ 12707-77 (один слой),

Грунтовка ФЛ-03-К ГОСТ 9109-81 (один слой).

Допускается замена на Кд 9 хр.

2. Конструкция и размеры уголка (дет.4)

2.1. Конструкция и размеры уголка должны соответствовать указанным на черт. 2

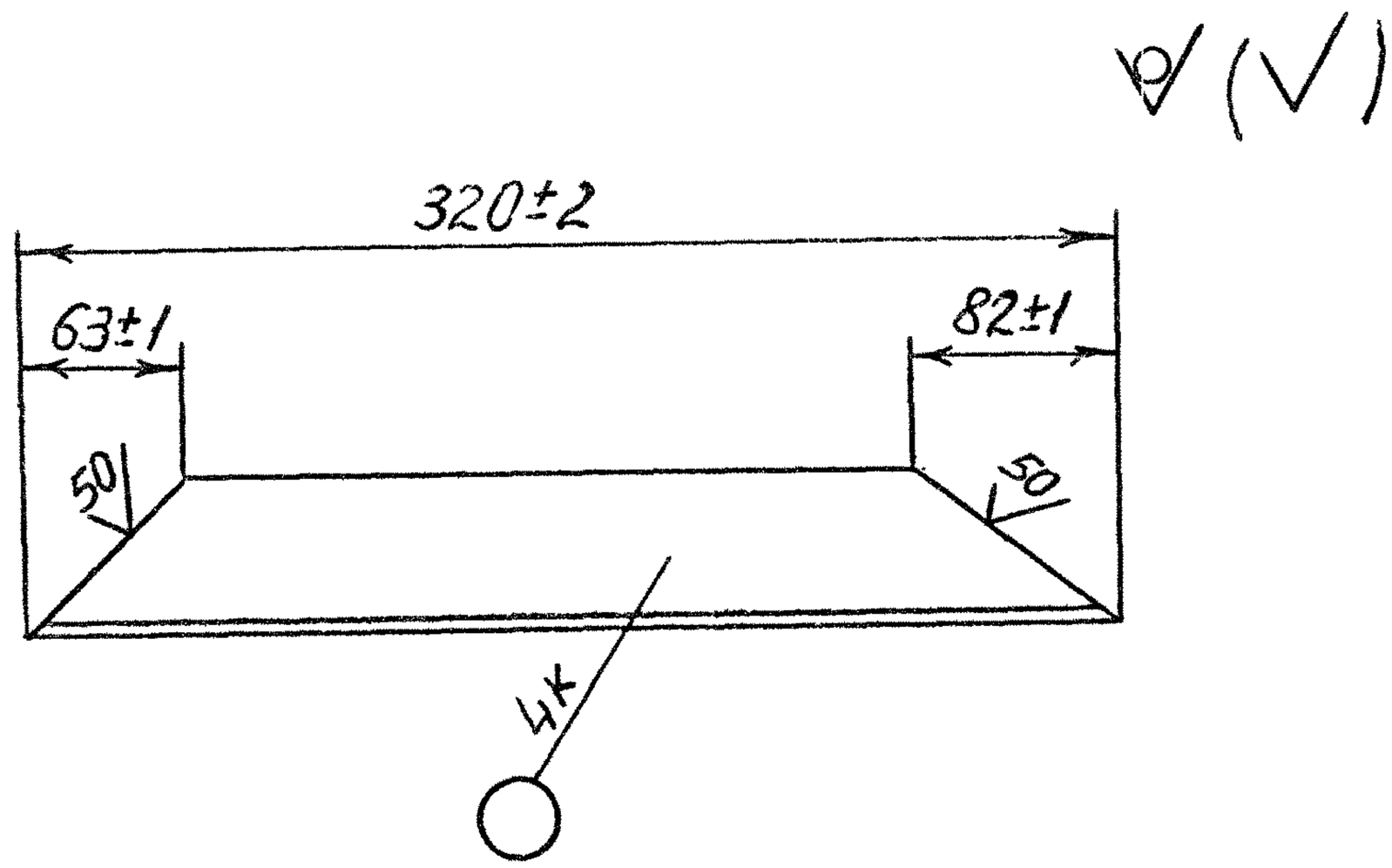

Масса - 1,45 кг

Черт.2

Пример условного обозначения уголка:

Уголок 4 ОСТ 26-04-1041-74

Обозначение: 2604 5072II 4503 000

2.2. Материал - Уголок ~~Б~~-63х63х6 ~~В~~ ГОСТ 8509-~~72~~ 93 (5)
~~В~~Ст3СП-~~1~~ ГОСТ 535-~~79~~ 88

Исполнители:

Руководитель темы (В.А.Толчинский)

Старший инженер отдела стандартизации (Л.А.Зайцева)

Инженер-конструктор (Н.И.Калье)

Инженер-конструктор II категории (Г.В.Сергеева)

Инженер-конструктор I категории (Л.В.Федотова)

Изм	Номер листов (страниц)				Номер документа	Подпись	Дата	Срок введения изменения
	изменен-ных	заменен-ных	новых	аннулиро-ванных				
1	Листы: 21, 28, 37, 38, 39, 40, 41, 46		37	42	312-149-75			
Поп-равка	Лист 67 стр. 2				(82-79) поправка			
1	10, 11, 12, 13, 15, 14, 16, 17, 18, 19, 21, 22			ОСТ 26-04-1035-74	изм 1. (138-80)			
1	23, 24, 25, 26, 27, 28			ОСТ 26-04-1036-74	изм. 1 (159-80)			
1	30, 31, 32, 33, 35			ОСТ 26-04-1037-74	изм. 1 (140-80)			
1	36, 37, 38, 39, 40, 41, 42, 43, 45			ОСТ 26-04-1038-74	изм. 1 (141-80)			
1	47, 48, 49, 50, 51, 52			ОСТ 26-04-1039-74	изм. 1 (142-80			
1	54, 55, 56, 57			ОСТ 26-04-1040-74	изм. 1 (143-80)			
1	59, 60, 61, 62			ОСТ 26-04-1041-74	изм. 1 (14 -80)			
1	63, 64, 65, 67			ОСТ 26-04-1042-74	изм. 1 (145-80)			
1	66, 67, 68, 69, 70, 71, 72, 73, 74, 75, 76			ОСТ 26-04-1043-74	изм. 1 (146-80)			
2	12, 21, 25, 34, 38, 39, 41, 43, 44, 45, 56, 57, 60, 62, 64, 68, 70, 71, 73, 75			ОСТ 26-04-1035-74 ÷ ОСТ 26-04-1043-74	изм. 2 (55-85 ÷ 63-88)			

Подпись и дата
Инв. N дубл.
Взамен инв. N
Подпись и дата 9.IX.85
Инв. N подл 234

Дубенский НПО Красногвардеец

ЛИСТ РЕГИСТРАЦИИ ИЗМЕНЕНИЙ

Изм	Номер листов (страниц)				Номер документа	Подпись	Дата	Срок введения изменения
	изменен-ных	заменен-ных	новых	аннулиро-ванных				
3	1,2,3,4,5,6, 7,8,9,10,13	12		ОСТ 26-04-1035-74	изм.3 (78-85)			
3	1,2,3,4,5	6		ОСТ 26-04-1036-74	изм.3 (79-85)			
3	1,2,3,4,6	5	ОСТ 26-04-1037-74		изм.3			
3	1,2,3,4,5, 6,7,8,9,10		ОСТ 26-04-1038-74		изм.3			
3	1,2,3,4	5,6	ОСТ 26-04-1039-74		изм.3			
3	1,3,4	2	ОСТ 26-04-1040-74		изм.3			
3	1,3,4	2	ОСТ 26-04-1041-74		изм.3			
3	1,3	2	ОСТ 26-04-1042-74		изм.3			
3	1,4,7,5, 6	2,3	ОСТ 26-04-1043-74		изм.3			
попр.	3		ОСТ 26-04-1038-74		попр.		30.12.85г	срочно
попр	3		ОСТ 26-04 1038-74		попр. 44-92		30.12.86г.	с момента проведения.
4	1÷78 снять ограничение с/д						1997г	
5	1÷78	1(73),2(74), 3(75),4(76)			31-97		1997г.	1.01.98г.
6	1÷78	1(73) 2(74)			38-2002		2003г.	01.07.02

Взам инв N | Подпись и дата | Инв N дубл | Подпись и дата | Инв N подл 834