УТВЕРЖДЕНО

ОСТ 26-04-1035-74 ÷ ОСТ 26-04-1043-74 ЛЗ

30.IX.74 г.

УДК 621.88 : 621.643

Группа Г18

ОТРАСЛЕВОЙ СТАНДАРТ

Сборочные единицы и детали крепления холодных трубопроводов диаметром от 100 до 1020 мм

Конструкция и размеры

ОСТ 26-04-1035-74

Взамен НКО-326-64
НКО-327-64;НКО-347-64

Приказом Минхиммаша № 26

от 24 марта 1975 г. № срок действия установлен

с 1 августа 1975 г.
до 1 января 1990 г.

Настоящий стандарт распространяется на сборочные единицы и детали крепления трубопроводов, работающих при температурах от 233 К (-40°С) до 20 К (-253°С) в составе оборудования, поставляемого для условий умеренного и тропического климата.

Крепление трубопроводов приведено в рекомендуемом приложении

Отменяется для нового проектирования с 01.11.2008г. изм 7 (43-2008)

Переиздан с учетом:

Изменения № 1 утв. 03.06.80 со сроком введения 01.10.80

Изменения № 2 утв. 25.01.83 со сроком введения 30.01.83

Изменения № 3 утв. 15.02.85 со сроком введения 1.04.85

Издание официальное ГР 1035 от 10.12.74 Перепечатка воспрещена

1. Конструкция и размеры подставок (дет. I)

1.1. Конструкция и размеры подставок должны соответствовать указанным на черт.I и в табл.1

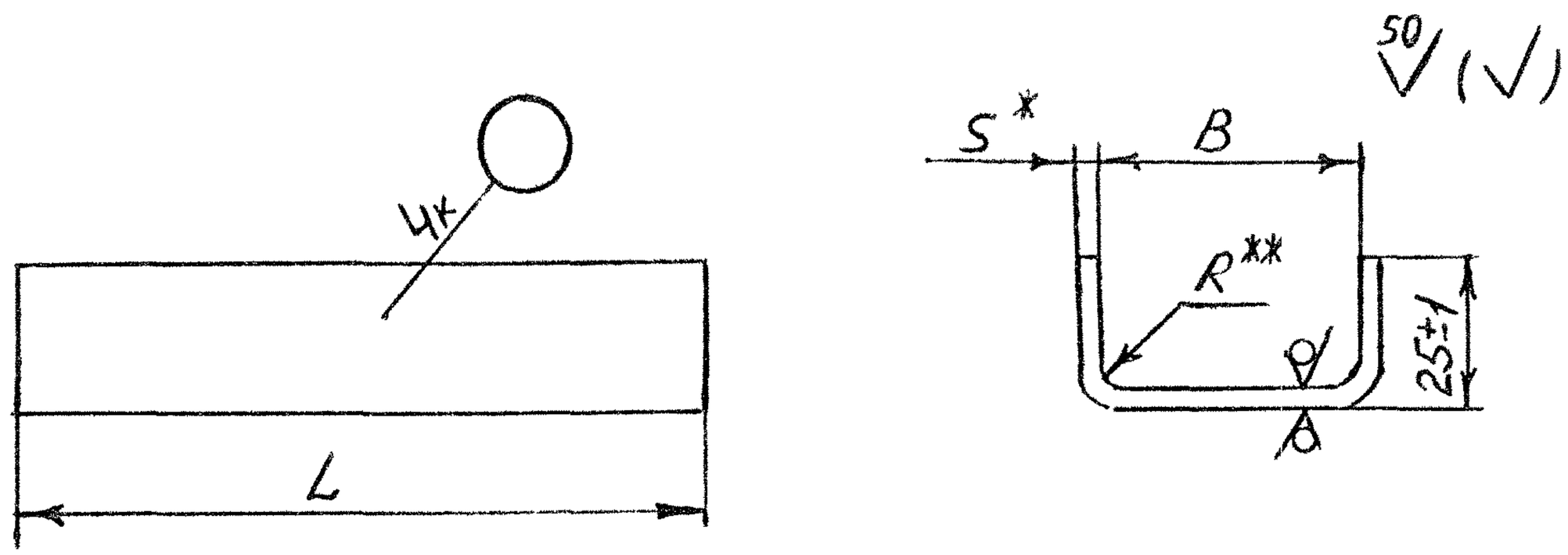

* Размер для справок

** Размер обеспеч.инстр.

Черт.I

Размеры в мм

Таблица I

Обозначение	Обозначение типоразмера	L	B	R	S	Масса, кг, не более	Применяемость
2604 50542I 7I0I 00 0	90/I	90	95	6	4	0,40	+
0I 3	T90/I						+
2604 50542I II0I 00 6	I40/I	I40				0,64	+
0I 9	TI40/I						+
02 2	I90/I	I90				0,86	+
03 5	TI90/I						+
04 8	300/I	300				I,36	+
05 I	T300/I						+
06 4	380/I	380	I42	9	6	3,50	+
07 7	T380/I						+
08 0	470/I	470				4,32	+
09 3	T470/I						+

Инв.N подл. | Подп. и дата | Взам. инв.N дубл. | Инв.N подл. | Подп. и дата

Пример условного обозначения подставки L = 90 мм при поставке в страны с умеренным климатом:

ПОДСТАВКА 90/I ОСТ 26-04-1035-74

То же, при поставке в страны с тропическим климатом:

ПОДСТАВКА Т 90/I ОСТ 26-04-1035-74

I.I.I. Материал: Лист Б-ПН-0-4 ГОСТ 19903-74
~~ВСт3Сп4~~ Ст3Сп4-св ГОСТ 14637-~~79~~ 89 (5) (6)

Лист Б-ПН-0-6 ГОСТ 19903-74
~~ВСт3Сп4~~ Ст3Сп4-св ГОСТ 14637-~~79~~ 89 (5) (6)

Допускается применение стали ~~ВСт3Сп5~~ Ст3Сп5-св ГОСТ 14637-79

I.I.2. При поставке в страны с умеренным климатом покрытие:

грунтовка ГФ-0119 ГОСТ 23343-78 /один слой/;

с тропическим климатом -

грунтовка ВЛ-02 ГОСТ 12707-77 (один слой),

грунтовка ФЛ-03-К ГОСТ 9109-81 (один слой)

Допускается замена на Кд9 хр.

I.I.3. Неуказанные предельные отклонения размеров по грубому классу точности.

ГОСТ 1.0-68(3)

Подп. и дата | Инв. N дубл. | Взам. инв. N | Подп. и дата
834 | 91788 ЭЛ

2. Конструкция и размеры подушек (дет. 2)

2.I. Конструкция и размеры подушек должны соответствовать указанным на черт. 2 и в табл. 2

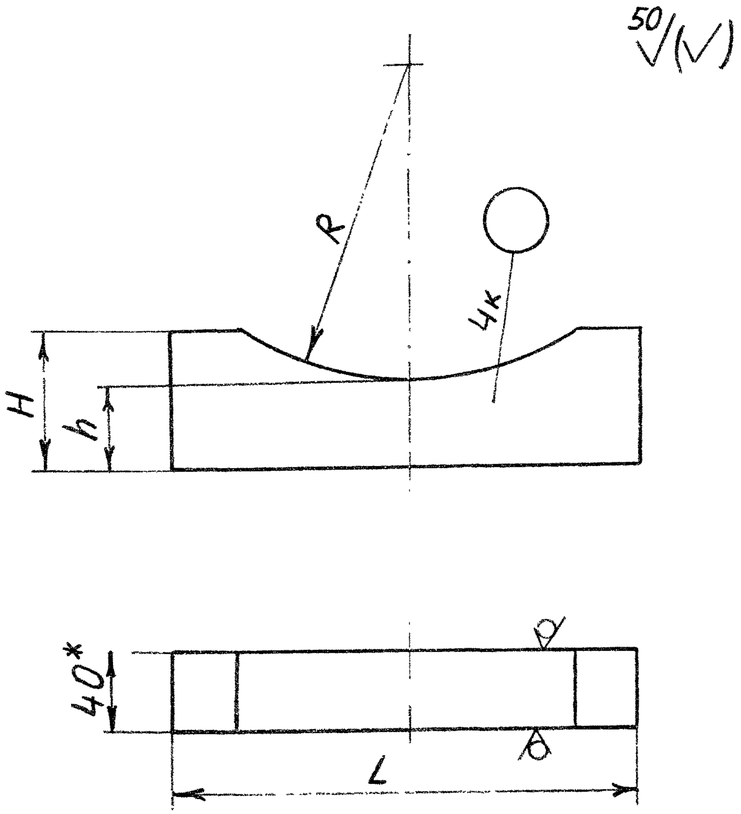

Размеры в мм

Таблица 2

Обозначение	Обозначение типоразмера	Наружный диаметр трубы (D_H)	R	h	H	L	Масса, кг, не более	Применяемость
2604 509947 I60I 00 6	II0/2	I00÷I08	54	40	50	90	0,25	+
0I 9	I30/2	I2I	60					+
02 2	I50/2	I50÷I65	82		70	I40	0,60	+
03 5	200/2	200÷2I9	I09			I90	0,90	+
04 8	250/2	250÷262	I3I					+
05 I	273/2	273	I36					+
06 4	300/2	300	I50					+
07 7	325/2	3I2÷325	I62					+
08 0	350/2	350÷354**	I77			300	I,40	
09 3	400/2	406÷4I6**	208					
I0 5	426/2	420	2I0					+
II 8	454/2	454**	227					
I2 I	500/2	506÷520	260	80	I30	380	3,25	+
I3 4	600/2	608÷6I6	308					+
I4 7	630/2	630÷642	32I					+
I5 0	708/2	708**	354					
I6 3	800/2	808 ÷8I6	408			470	3,90	+
I7 6	I000/2	I000÷ I008**	504					
I8 9	I020/2	I008 ÷ I020	5I0					+

* Размер для справок

Черт. 2

** При новом проектировании не применять

Пример условного обозначения подушки для крепления трубопровода D_H = 100 мм.

ПОДУШКА 110/2 - ОСТ 26-04-1035-74

2.1.1. Материал - Доска АЦЭИД ~~400~~ 350-40 ГОСТ 4248-~~78~~ 92

2.1.2. Допускаются по периметру сколы.

2.1.3. Предельные отклонения размеров по очень грубому классу точности.

ГОСТ 1.0-68 (3)

Инв. N подл.	Подп. и дата	Взам. инв. N	Инв. N дубл.	Подп. и дата
237	19 IX 85 г.			

3. Конструкция и размеры хомутов

3.1. Конструкция и размеры хомутов должны соответствовать указанным на черт. 3 и в табл.3

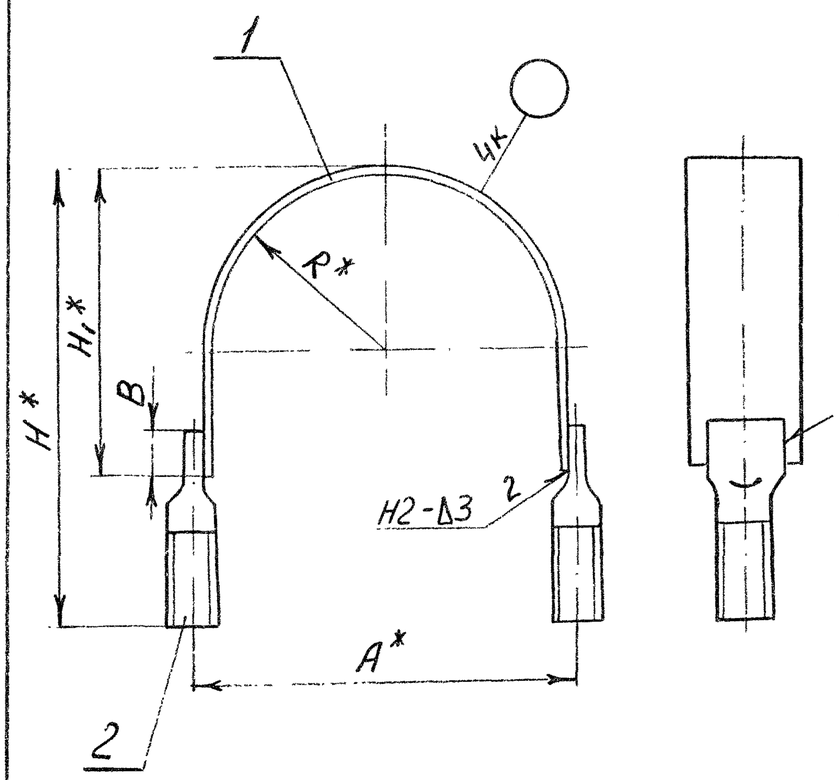

* Размеры для справок

Черт.3

Размеры в мм

Таблица 3

Обозначение	Обозначение типоразмера	Наружный диаметр трубы ($D_н$)	B (пред. отк. ±1)	R	A	H	H_1	Масса, кг, не более	Дет.1 Скоба: Количество 1: Обозначение типоразмера	Дет.2 шпилька: Количество 2	Применяемость
2604 301232 5002 00 0	110/3	100÷108	15	56	124	190	105	0,40	110/3-1	М12 - 12х18Н10Т	+
01 3	130/3	121		62	136	210	125	0,44	130/3-1		+
02 6	150/3	150÷165		84	180	240	155	0,55	150/3-1		+
03 9	200/3	200		102	216	295	210	0,69	200/3-1		+
04 2	220/3	219		112	236	305	220	0,71	220/3-1		+
05 5	250/3	250÷262		133	278	350	265	0,81	250/3-1		+
06 8	273/3	273		138	288	363	278	0,83	273/3-1		+
07 1	300/3	300		152	316	400	315	0,93	300/3-1		+
08 4	325/3	312÷ 325		164	340	420	335	0,98	325/3-1		+
09 7	350/3	350÷354**		179	370	445	360	1,03	350/3-1		
10 9	400/3	406÷416**		210	432	495	410	1,15	400/3-1		
11 2	426/3	406÷420		212	436	515	430	1,21	426/3-1		+
12 5	454/3	454**		229	470	545	460	1,57	454/3-1		
13 8	500/3	506÷520	20	262	538	645	545	2,94	500/3-1	М16-12х18Н10Т	+
14 1	600/3	608÷616		310	634	745	645	3,42	600/3-1		+
15 4	630/3	630÷642		323	660	770	670	3,91	630/3-1		+
16 7	708/3	708**		356	726	848	749	3,97	708/3-1		
17 0	800/3	808÷816		410	834	950	850	4,39	800/3-1		+
18 3	1000/3	1000÷1008**		506	1026	1150	1050	5,37	1000/3-1		
19 6	1020/3	1008÷1020		512	1038	1160	1060	5,57	1020/3-1		+

** При новом проектировании не применять

Пример условного обозначения хомута для крепления трубопровода $Д_н$ = 108 мм:

ХОМУТ 110/3 ОСТ 26-04-1035-74

3.2. Швы сварных соединений по ГОСТ 14771-76

Проволока 3 св-04Х19Н9 ~~ТУ 14-1-2034-77~~ ГОСТ 2246-70.

ГОСТ 1.0-68(3)

Инв. N подл.	Подп. и дата	Взам. инв. N	Инв. N дубл.	Подп. и дата
834	9/IX 84			

3.2. Конструкция и размеры скоб (дет.I)

3.2.I. Конструкция и размеры скоб должны соответствовать указанным на черт. 4 и в табл.4

50/(V)

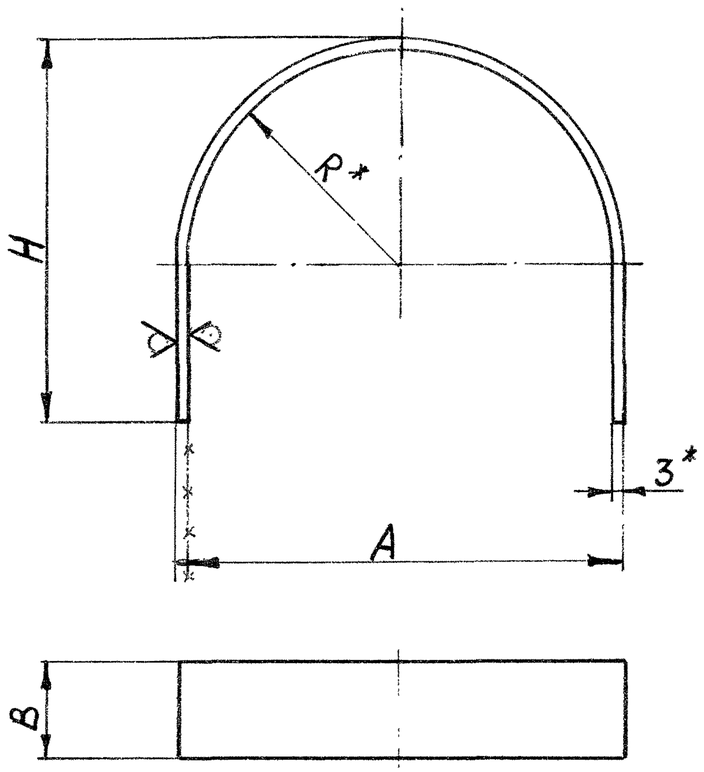

* Размеры для справок

Черт.4

Размеры в мм

Таблица 4

Обозначение	Обозначение типоразмера	Наружный диаметр трубы (D_H)	R	H	A	B	Масса, кг, не более	Применяемость
2604 5054I7 I30I 003	II0/3-I	I00÷I08	56	I05	II8	40	0,26	+
0I 6	I30/3-I	I2I	62	I25	I30		0,30	+
02 9	I50/3-I	I50÷I65	84	I55	I74		0,4I	+
03 2	200/3-I	200	I02	2I0	2I0		0,55	+
04 5	220/3-I	2I9	II2	220	230		0,57	+
05 8	250/3-I	250÷262	I33	265	272		0,67	+
06 I	273/3-I	273	I33	278	282		0,69	+
07 4	300/3-I	300	I52	3I5	3I0		0,79	+
08 7	325/3-I	3I2÷325	I64	335	334		0,84	+
09 0	350/3-I	350÷354**	I79	360	364		0,87	
I0 2	400/3-I	406÷4I6**	2I0	4I0	426		I,0I	
II 5	426/3-I	420	2I2	430	430		I,07	+
I2 8	454/3-I	454**	229	460	464		I,43	
I3 I	500/3-I	506÷520	262	545	530	80	2,65	+
I4 4	600/3-I	608÷6I6	3I0	645	626		3,04	+
I5 7	630/3-I	630÷642	323	670	652		3,53	+
I6 0	708/3-I	708**	356	748	7I8		3,65	
I7 3	800/3-I	808÷8I6	4I0	850	826		4,0I	+
I8 6	I000/3-I	I000÷I008**	506	I050	I0I8		4,99	
I9 9	I020/3-I	I008÷I020	5I2	I060	I030		5,2I	+

** При новом проектировании не применять.

Инв. N подл. 834 | Подп. и дата 9/IX 85 | Взам. инв. N | Инв. N дубл. | Подп. и дата

Пример условного обозначения скобы для хомута I10/3:

СКОБА I10/3-I ОСТ 26-04-1035-74

3.2.2. Материал - Лист Б-ПН-0-3 ГОСТ 19904-74 ** (5)
I2XI8H10T - М3а ГОСТ 5582-75 (6)

3.2.3. Маркировать обозначение на бирке

БИРКА Б ~~ОСТ 26-04-484-72~~ по 2082 364 000 ИТ1 (5)

3.2.4. Предельные отклонения размеров по грубому классу точности.

** Допускается применение листа другой группы отделки поверхности.

ГОСТ 1.0-68(3)

Инв. N подл.	Подп. и дата	Взам. инв. N	Инв. N дубл.	Подп. и дата

3.3. Конструкция и размеры шпилек (дет.2)

3.3.1. Конструкция и размеры шпилек должны соответствовать указанным на черт.5 и в табл. 5

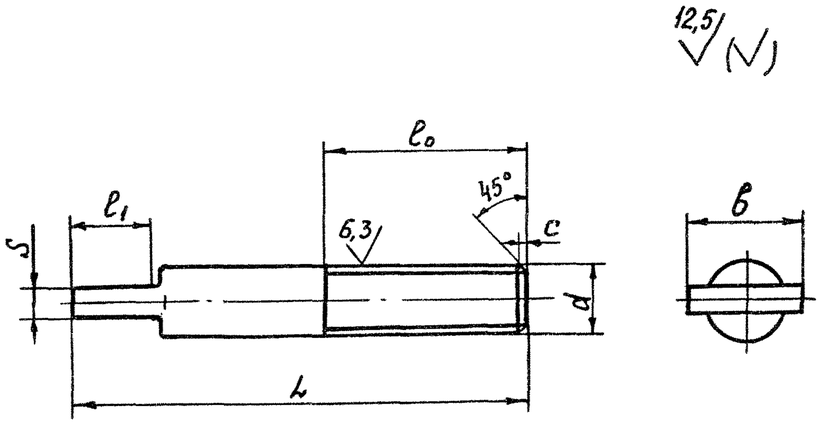

Черт.5

Размеры в мм

Таблица 5

Обозначение	d	L	l_0	l_1	s	b	c	Масса кг, не более	Применяемость
2604 409586 0252 30 9*	M12	100	60	20	6	18	1,6	0,07	+
03 9									+
2604 409586 0352 30 6*	M16	120	70	25	8	24	2,0	0,19	+
03 6									+

Пример условного обозначения шпильки диаметром резьбы d = 12 мм из стали 12Х18Н10Т:

Шпилька М12-12Х18Н10Т ОСТ 26-04-1035-74 (6)

3.3.2. Материал: сталь ~~В~~Ст3сп - ГОСТ 380-~~71~~ 88; 12Х18Н10Т - ГОСТ 5632-72. (6)

Допускается замена стали ~~В~~Ст3сп на сталь 20 ГОСТ 1050-~~74~~ 88.

3.3.3. Резьба по ГОСТ 9150-81, поле допуска ~~8~~ 6g по ГОСТ 16093-81. (6)

3.3.4. Предельные отклонения размеров по очень грубому классу точности.

---

* Обозначение шпильки из стали 12Х18Н10Т.

Инв. N подл.	Подп. и дата	Взам. инв. N	Инв. N дубл.	Подп. и дата
834	9.12.85			

3.3.4. Неуказанные радиусы - 3 мм.

3.3.5. Покрытие резьбы из стали ВСт3сп, стали 20-Кд.9 хр.

3.3.6. При изготовлении резьбы методом накатки размер диаметра прутка допускается принимать в пределах среднего диаметра резьбы.

3.3.7. Маркировать обозначение на бирке.

Бирка Б ~~ОСТ 26-04-484-72~~ по 2082 364 000 ИТ1

Исполнители:

Руководитель темы (В.А.Толчинский)

Старший инженер отдела стандартизации (А.А.Зайцева)

Инженер-конструктор (Н.И.Калье)

Инженер-конструктор II категории (Г.В.Сергеева)

Инженер-конструктор I категории (Л.В.Федотова)

ГОСТ 1.0-68(3)

Инв. № подл. | Подп. и дата | Взам. инв. № | Инв. № дубл. | Подп. и дата
834 | 91x84-34

Приложение

Рекомендуемое

Крепление холодных трубопроводов диаметром от 100 до 1020 мм

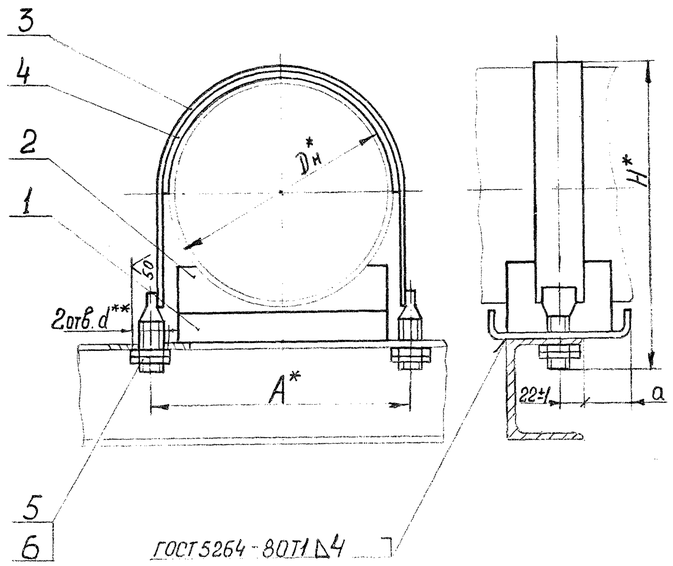

* Размеры для справок

** Выполнить на монтаже

*** При новом проектировании не применять

Наружный диаметр трубы ($D_н$)	A	H	d (пред. откл. ±0,5)	a	Дет.1 Подставка	Дет.2 Подушка	Дет.3 Хомут	Дет.4 Прокладка Б/Ч		Дет.5		Дет.6			
					Количество			Количество							
					1	2	1	1		4		2			
					Обозначение типоразмера				Материал	Обозначение	Наименование	Для умеренного климата		Для тропического климата	
												Обозначение	Наименование	Обозначение	Наименование
100÷108	124	190	15	15 ± 1	90/1	110/2	110/3	160x45	Паронит ПОНБ2 ГОСТ 481-80	2604 409811 2251 31 1	Гайка 2М12-6Н.21. 12Х18Н10Т 08.9 У301.20 ~~ГОСТ 5915-70~~	2604 409893 1121 01 4	Шайба 12.02.019 У301.40 ~~ГОСТ 10906-78~~	2604 409893 1121 02 4	Шайба 12.02.029 У301.40 ~~ГОСТ 10906-78~~
121	136	210			T90/1	130/2	130/3	210x45							
150÷165	180	240			140/1	150/2	150/3	250x45							
200	216	295			190/1 / T190/1	200/2	200/3	320x45							
219	236	305				250/2	220/3	340x45							
250÷262	278	350					250/3	410x45							
273	288	363				273/2	273/3	420x45							
300	316	400				300/2	300/3	470x45							
312÷325	340	420			300/1 / T300/1	325/2	325/3	510x45							
350÷354***	370	445				350/2	350/3	540x45							
406÷416***	432	495				400/2	400/3	630x45							
406÷420	436	515				426/2	426/3	670x45							
454***	470	545				454/2	454/3	710x45							
506÷520	538	645	19	40 ± 1,5		500/2	500/3	790x85		2604 409811 2351 31 8	Гайка 2М16-6Н.21. 12Х18Н10Т 08.9 У301.20 ~~ГОСТ 5915-70~~	2604 409893 1161 01 0	Шайба 16.02.019 У301.40 ~~ГОСТ 10906-78~~	2604 409893 1161 02 0	Шайба 16.02.029 У301.40 ~~ГОСТ 10906-78~~
608÷616	634	745			380/1 / T380/1	600/2	600/3	950x85							
630÷642	660	770				630/2	630/3	1000x85							
708***	726	848			470/1 / T470/1	708/2	708/3	1120x85							
808÷816	834	950				800/2	800/3	1270x85							
1000÷1008***	1026	1150				1000/2	1000/3	1570x85							
1008÷1020	1036	1160				1020/2	1020/3	1620x85							

(6)

Инв. № подл. | Подпись и дата | Взам. инв. №

Электрод УОНИИ-13/45-4,0-~~Х~~ ГОСТ 9466-75 (5)

(в случае применения кронштейна из высоколегированной стали - Электрод ОЗЛ-8-4,0-~~Х~~ ГОСТ 9466-75.

Примечание: Прокладку (дет.4) допускается изготовлять из нескольких частей. Шайбу (дет.6) устанавливать в случае применения опоры из прокатного швеллера.

ОСТ 26-04-1036-74 ÷ ОСТ 26-04-1043-74 Изменение №10 Красногорск

ЛИСТ РЕГИСТРАЦИИ ИЗМЕНЕНИЙ

Изм	Номер листов (страниц)				Номер документа	Подпись	Дата	Срок введения изменения
	изменен-ных	заменен-ных	новых	аннулиро-ванных				
1	Листы: 21, 28, 37, 38, 39, 40, 41, 46		37	42	312-149-75			
Поп-равка	Лист 67 стр. 2				(82-79) поправка			
1	10, 11, 12, 13, 15, 14, 16, 17, 18, 19, 21, 22			ОСТ 26-04-1035-74	изм 1. (138-80)			
1	23, 24, 25, 26, 27, 28			ОСТ 26-04-1036-74	изм. 1 (159-80)			
1	30, 31, 32, 33, 35			ОСТ 26-04-1037-74	изм. 1 (140-80)			
1	36, 37, 38, 39, 40, 41, 42, 43, 45			ОСТ 26-04-1038-74	изм. 1 (141-80)			
1	47, 48, 49, 50, 51, 52			ОСТ 26-04-1039-74	изм. 1 (142-80			
1	54, 55, 56, 57			ОСТ 26-04-1040-74	изм. 1 (143-80)			
1	59, 60, 61, 62			ОСТ 26-04-1041-74	изм. 1 (14 -80)			
1	63, 64, 65, 67			ОСТ 26-04-1042-74	изм. 1 (145-80)			
1	66, 67, 68, 69, 70, 71, 72, 73, 74, 75, 76			ОСТ 26-04-1043-74	изм. 1 (146-80)			
2	12, 21, 25, 34, 38, 39, 41, 43, 44, 45, 56, 57, 60, 62, 64, 68, 70, 71, 73, 75			ОСТ 26-04-1035-74 ÷ ОСТ 26-04-1043-74	изм. 2 (55-85 ÷ 63-88)			

Подпись и дата

Инв. N дубл.

Взамен инв. N

Подпись и дата 9.IX.85

Инв. N подл 234

Рубежанский НПО Красный химик

ЛИСТ РЕГИСТРАЦИИ ИЗМЕНЕНИЙ

Изм	Номер листов (страниц)				Номер документа	Подпись	Дата	Срок введения изменения
	изменен-ных	заменен-ных	новых	аннулиро-ванных				
3	1,2,3,4,5,6, 7,8,9,10,13	12		ОСТ 26-04-1035-74	изм.3 (78-85)			
3	1,2,3,4,5	6		ОСТ 26-04-1036-74	изм.3 (79-85)			
3	1,2,3,4,6	5	ОСТ 26-04-1037-74		изм.3			
3	1,2,3,4,5, 6,7,8,9,10		ОСТ 26-04-1038-74		изм.3			
3	1,2,3,4	5,6	ОСТ 26-04-1039-74		изм.3			
3	1,3,4	2	ОСТ 26-04-1040-74		изм.3			
3	1,3,4	2	ОСТ 26-04-1041-74		изм.3			
3	1,3	2	ОСТ 26-04-1042-74		изм.3			
3	1,4,7,5, 6	2,3	ОСТ 26-04-1043-74		изм.3			
попр.	3		ОСТ 26-04-1038-74		попр.		30.12.85г	срочно
попр	3		ОСТ 26-04 1038-74		попр. 44-92		30.12.86г.	с момента проведения.
4	1÷78 снять ограничение с/д						1997г.	
5	1÷78	1(73),2(74), 3(75),4(76)			31-97		1997г.	1.01.98г.
6	1÷78	1(73) 2(74)			38-2002		2003г.	01.07.02

Подпись и дата | Инв. N дубл. | Взам. инв. N | Подпись и дата | Инв. N подл. 234