ТИПОВОЙ ПРОЕКТ
407-1-65

АВТОМАТИЗИРОВАННАЯ ДИЗЕЛЬНАЯ ЭЛЕКТРОСТАНЦИЯ МОЩНОСТЬЮ 1×100 КВТ

(VI-041-71)

АЛЬБОМ II

АРХИТЕКТУРНО-СТРОИТЕЛЬНЫЕ ЧЕРТЕЖИ
ЧАСТЬ 1- ВАРИАНТ С ВЫНЕСЕННЫМ ТОПЛИВОХРАНИЛИЩЕМ

СФ-77-02

ТИПОВОЙ ПРОЕКТ
407-1-65

АВТОМАТИЗИРОВАННАЯ ДИЗЕЛЬНАЯ ЭЛЕКТРОСТАНЦИЯ МОЩНОСТЬЮ 1×100 КВТ
(VI-041-71)

СОСТАВ ПРОЕКТА:

Альбом I — Пояснительная записка. Технологические чертежи
Альбом II — Архитектурно-строительные чертежи
часть 1 — Вариант с вынесенным топливохранилищем
часть 2 — Вариант с встроенным топливохранилищем
Альбом III — Чертежи санитарно-технических систем и устройств
Альбом IV — Сметы
часть 1 — Вариант с вынесенным топливохранилищем
часть 2 — Вариант с встроенным топливохранилищем

АЛЬБОМ II
ЧАСТЬ 1

Разработан
институтом „Гипросвязь"
Министерства связи СССР

Утвержден и введен в действие
министерством связи СССР с 1.X. 1973 г.
Экспертное заключение от 24.IX. 1973 г.

№№ п/п	НАИМЕНОВАНИЕ	№№ листов и марка	№№ страниц альбома
1	ТИТУЛЬНЫЙ ЛИСТ		
2	СОДЕРЖАНИЕ АЛЬБОМА	2	2
3	ФАСАДЫ	АС-1	3
4	ПЛАН, МОНТАЖНЫЙ ПЛАН, РАЗРЕЗ 1-1 И СЕЧЕНИЕ А-А.	АС-2	4
5	ПЛАН ФУНДАМЕНТОВ, РАЗВЕРТКИ СТЕН И СЕЧЕНИЯ,	АС-3	5
6.	ПЛАНЫ ПОКРЫТИЯ И ПЕРЕМЫЧЕК, СЕЧЕНИЯ И ДЕТАЛИ.	АС-4	6
7	СВОДНАЯ СПЕЦИФИКАЦИЯ	АС-5	7
8	ДЕТАЛИ КАРНИЗА, ПОКРЫТИЯ И ПОЛОВ	КС-1	8
9	ДВЕРНОЙ БАЛКОННЫЙ БЛОК СО СПАРЕННЫМИ ПОЛОТНАМИ МАРКИ БС 28-18В и СЕЧЕНИЯ.	КС-2	9
10	МЕТАЛЛИЧЕСКИЕ И ДЕРЕВЯННЫЕ КРЫШКИ ДЛЯ ПОДПОЛЬНЫХ КАНАЛОВ И ПРИЯМКОВ, ДЕТАЛИ УЗЛОВ И СЕЧЕНИЯ ПО КАНАЛУ.	КС-3	10
11.	ЖЕЛЕЗОБЕТОННЫЕ КРЫШКИ ПОДПОЛЬНЫХ КАНАЛОВ И СЕЧЕНИЯ ПО КАНАЛУ.	КС-4	11
12.	ФУНДАМЕНТ ДИЗЕЛЬ-ГЕНЕРАТОРА ТИПА АСДА $\frac{100}{1-400}$ 3Р, МОЩНОСТЬЮ 100 КВТ.	КС-5	12
13	ДЕТАЛИ УСТРОЙСТВА ГНЕЗД ПОД ФУНДАМЕНТНЫЕ БОЛТЫ, СЕЧЕНИЯ Ц-Ц И ФУНДАМЕНТ ПОД МАСЛО ТИПА ТВ-09 m	КС-6	13
14.	ФУНДАМЕНТНЫЙ БОЛТ ДИЗЕЛЬ-ГЕНЕРАТОРА ТИПА АСДА $\frac{100}{1-400}$	КС-7	14
15.	ЭЛЕКТРООСВЕЩЕНИЕ	ЭЛ-1	15
16	ЗАКАЗНЫЕ СПЕЦИФИКАЦИИ НА ОБОРУДОВАНИЕ, КАБЕЛЬНЫЕ ИЗДЕЛИЯ, МАТЕРИАЛЫ И АРМАТУРУ	ЭЛ-2, ЭЛ-3	16 (17)

1973	АВТОМАТИЗИРОВАННАЯ ДИЗЕЛЬНАЯ ЭЛЕКТРОСТАНЦИЯ МОЩНОСТЬЮ 6×100 КВТ	СОДЕРЖАНИЕ АЛЬБОМА.	ТИПОВОЙ ПРОЕКТ 407-1-65	АЛЬБОМ II ЧАСТЬ 1	ЛИСТ 2

В.Л.Г. Быкова Р.А. Проверил Н.Ф. Ковалев

Фасад по оси „А"

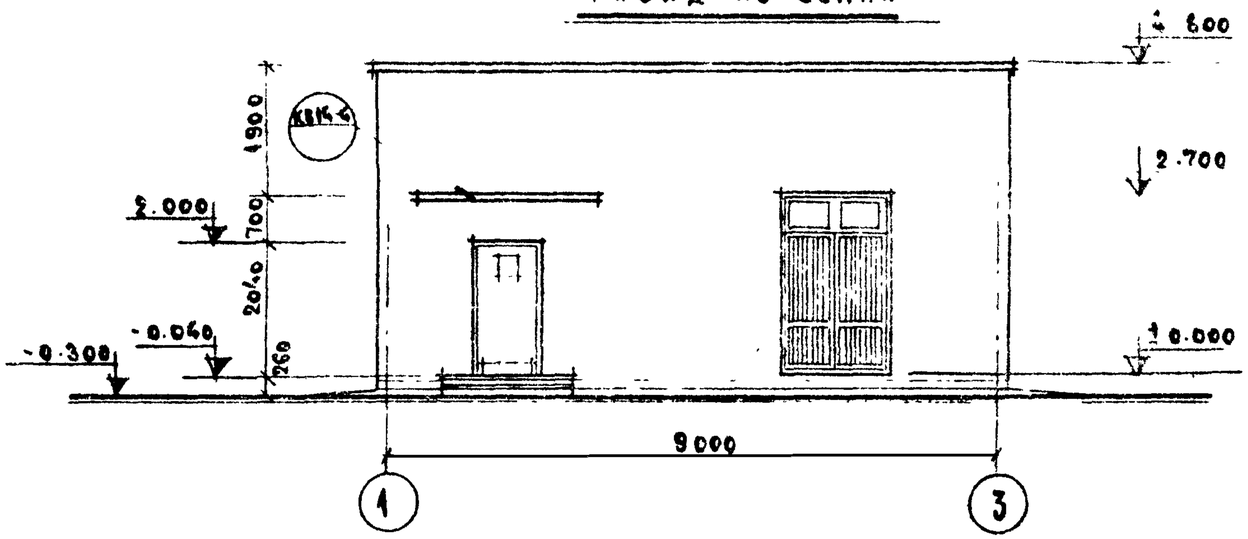

Фасад по оси „1"

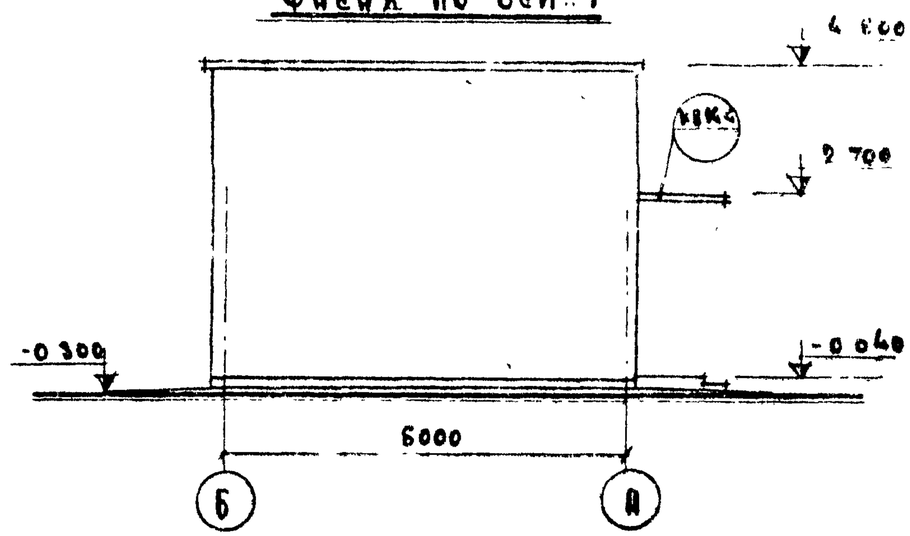

Фасад по оси „Б"

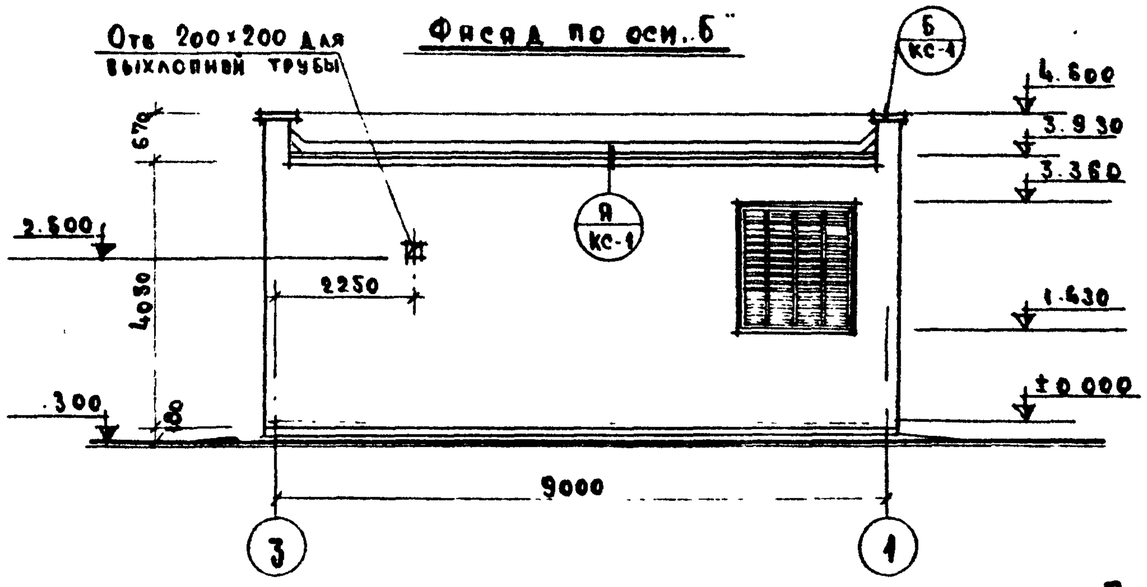

Фасад по оси „3"

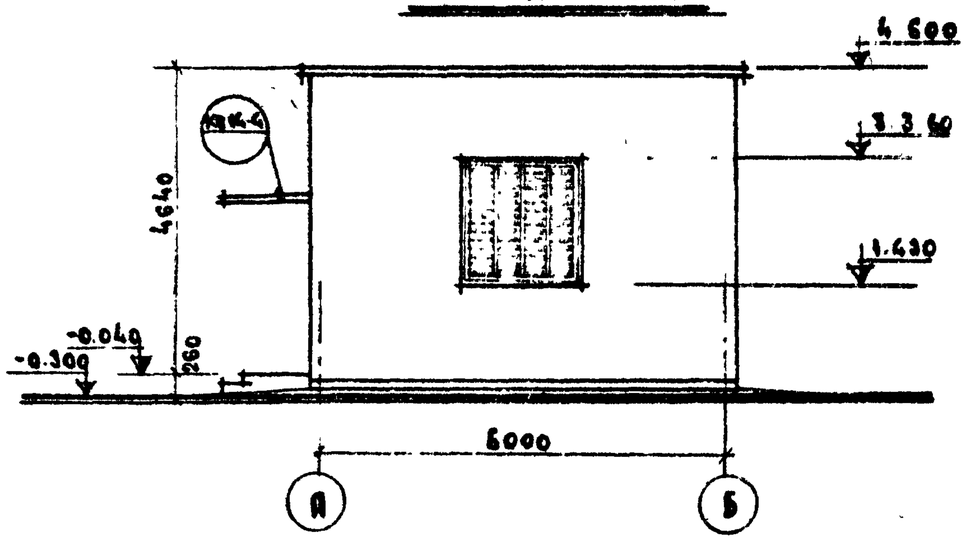

Примечания:

1. Фасады облицовываются отборным кирпичом под расшивку швов. Цоколь штукатурится и окрашивается поливинилацетатной краской.
2. Нижние плоскости козырька над входом покрываются силикатной или поливинилацетатной краской.

7	Автоматизированная дизельная электростанция мощностью 1×100 кВт.	Фасады	Типовой проект 407-1-65	Альбом II часть 1	Лист АС-1

План

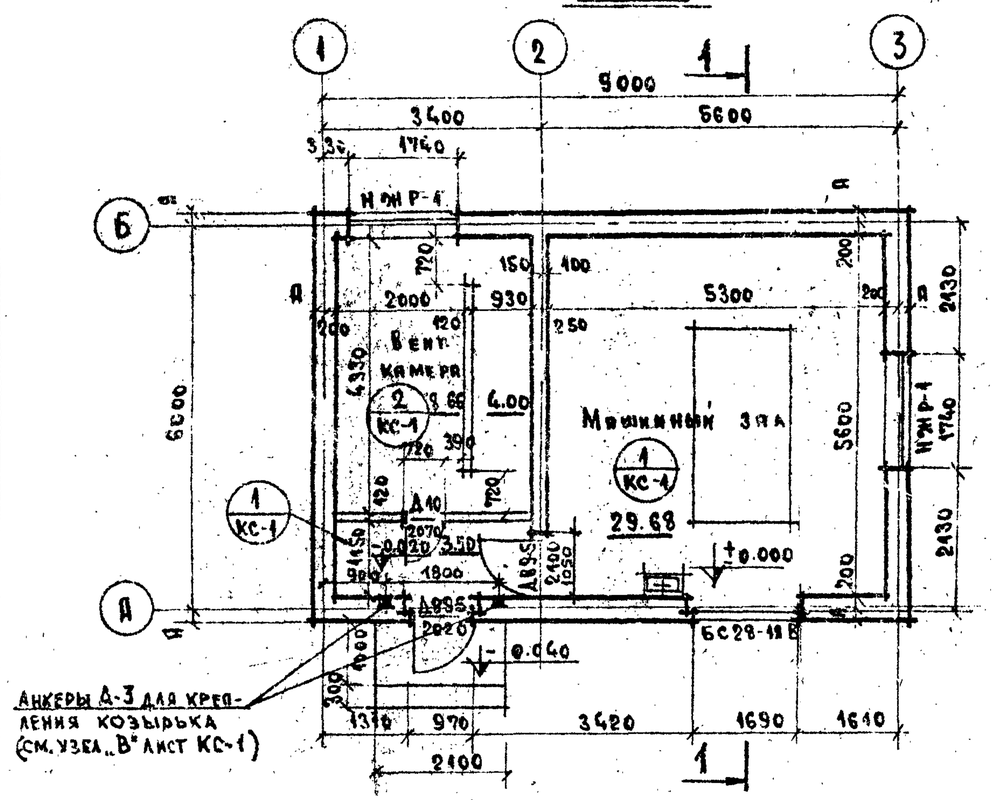

Разрез 1-1

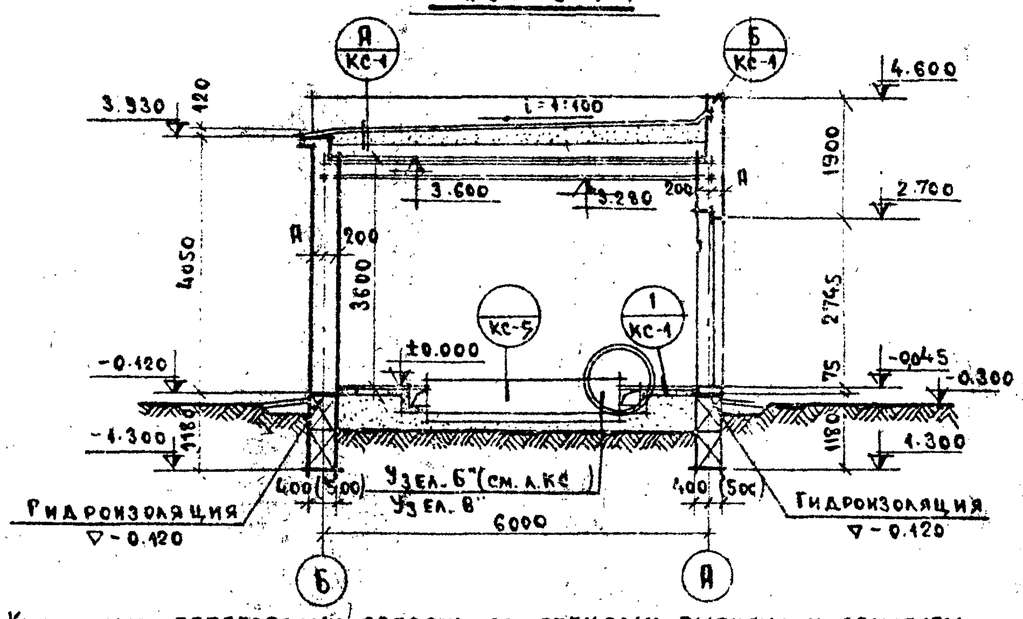

Монтажный план

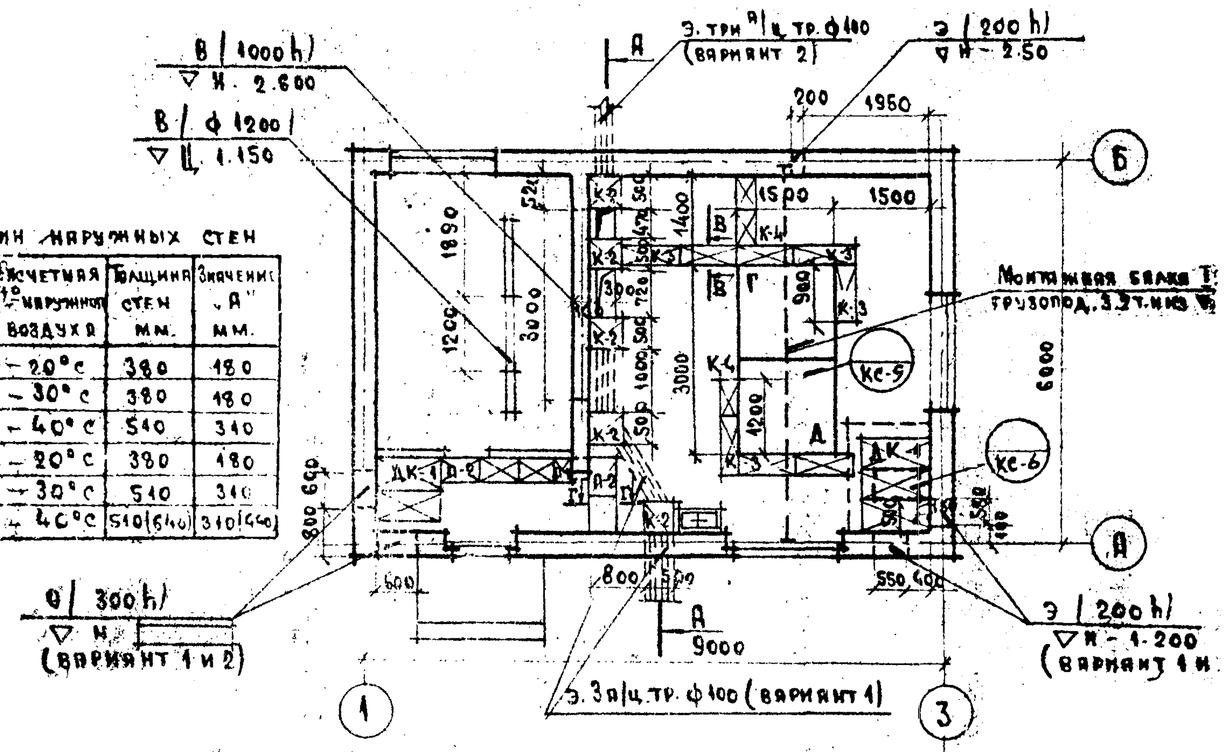

Узел „Г"

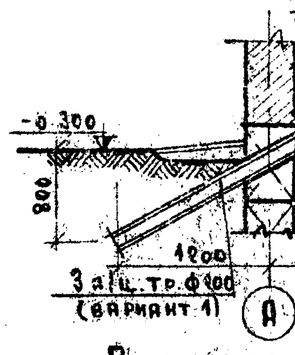

Сечение А-А

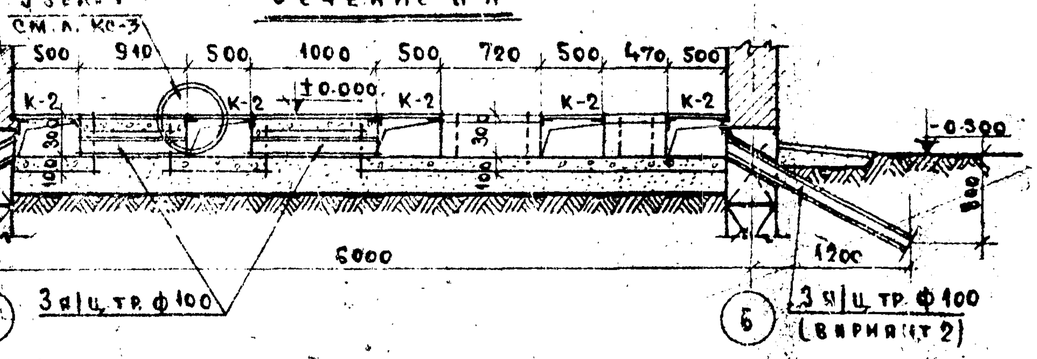

Таблица толщин наружных стен

	Расчетная t° наружного воздуха	Толщина стен мм.	Значение „А" мм.
Стены из эффективного пустотелого кирпича	-20°С	380	180
	-30°С	380	180
	-40°С	540	340
Стены из красного (силикатного кирпича)	-20°С	380	180
	-30°С	540	340
	-40°С	510 (640)	310 (440)

Примечания:

1. Наружные стены приняты двух вариантов:
   1) из эффективного пустотелого кирпича марки „75" ГОСТ 6316-55* на растворе марки „10";
   2) из красного или силикатного кирпича марки „75" ГОСТ 530-71, 379-69 на растворе марки „10".
2. Внутренняя стена и кирпичные перегородки выполнять из полнотелого кирпича марки „75" на растворе соответственно марки „10" и „25".
3. Монтажные подпольные каналы и закладку 9/ц труб выполнять одновременно с устройством бетонной подготовки под полы. Сечения В-В и Г-Г см. листы КС-3 и КС-4.
4. Кирпичные перегородки связать со стенами выпусками арматуры 2ф8мм, через 1,0м по высоте и заанкерить к перекрытию с шагом 1,5м.
5. В венткамере дверные полотна обшить кровельной сталью по минеральному войлоку б=40мм.

1971	Автоматизированная дизельная электростанция мощностью 1×100 кВт.	План, монтажный план, разрез 1-1 и сечение А-А	Типовой проект 407-1-65	Альбом II часть 1	Лист АС

Гл. конструктор Пальчик И. А.
Рук. группы Плащук В. С.
г. Москва

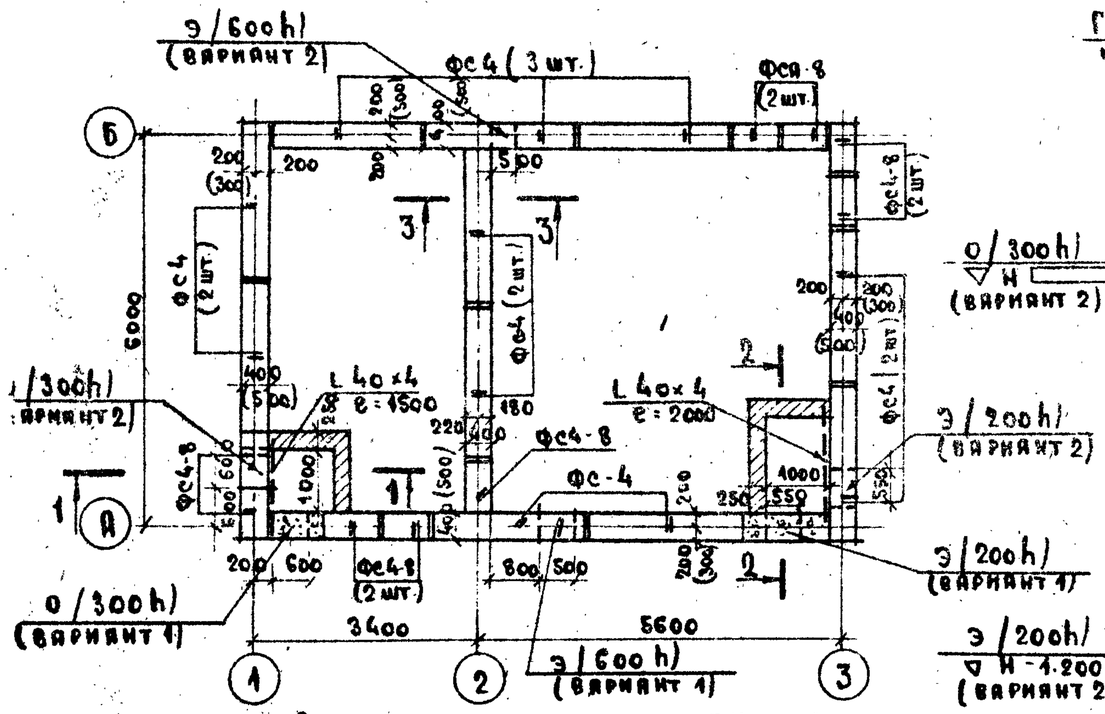

Развертка стены по оси „А"

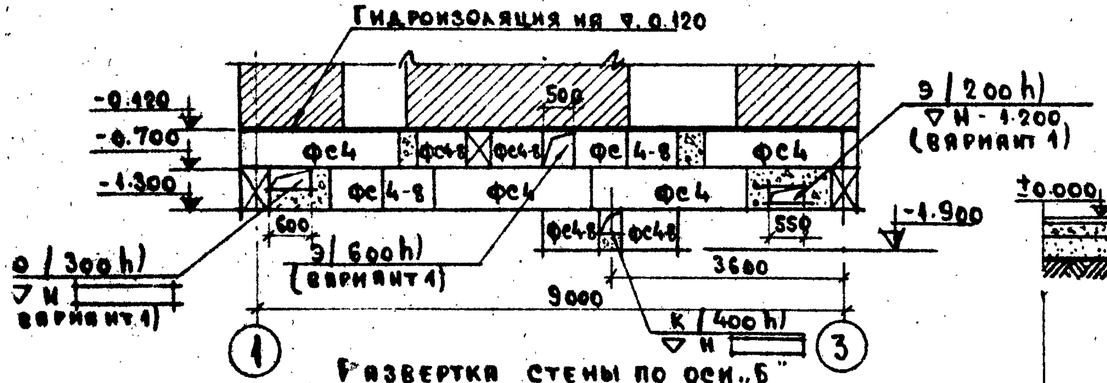

Развертка стены по оси „Б"

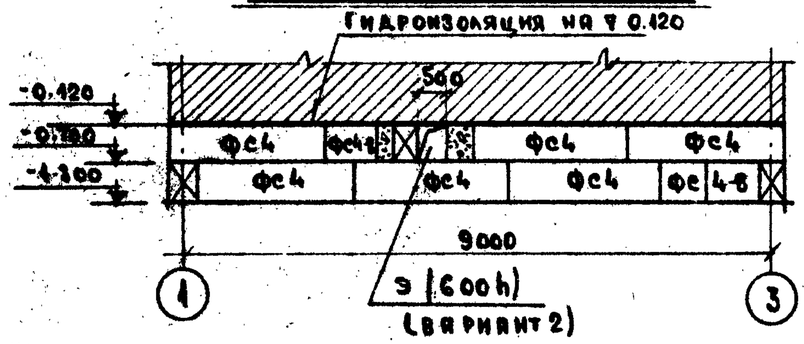

Развертка стены по оси 1

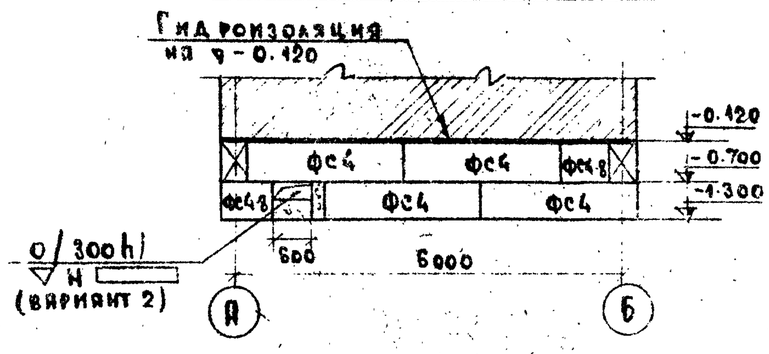

Развертка стены по оси 2

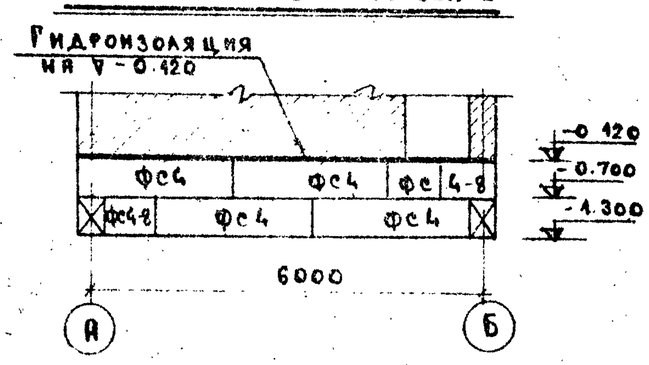

Развертка стены по оси „3"

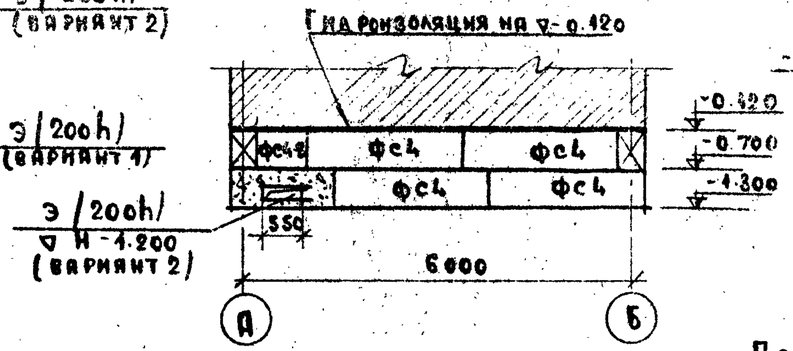

Сечение 1-1

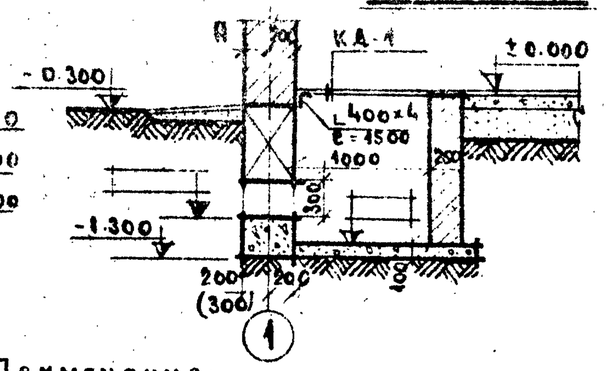

Сечение 2-2

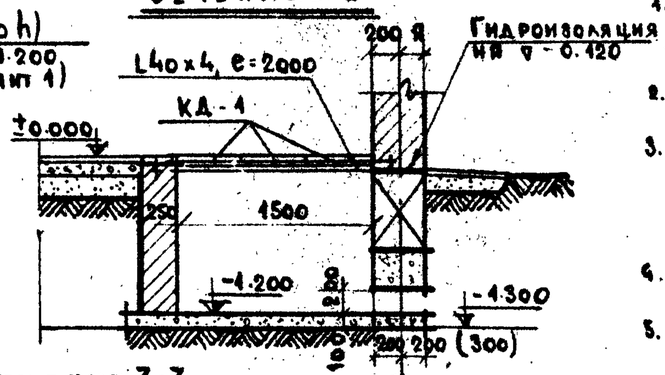

Сечение 3-3

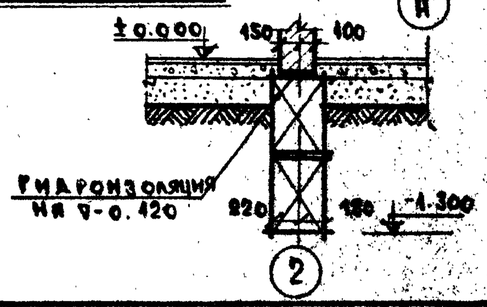

Примечания

1. Фундаменты запроектированы для площадок со спокойным рельефом, непросадочных, непучинистых грунтов и отсутствии грунтовых вод со следующими нормативными характеристиками: $\varphi^н = 28°$; $C^н = 0.02$ кг/см²; $E = 150$ кг/см; $\gamma_0 = 1.8$ т/м³.
2. При привязке проекта глубину заложения фундаментов определять по СНиП II Б-1-62*.
3. Фундаменты принять из сплошных бетонных блоков по каталогу серии 1.116.1. Кладку блоков вести на р-ре марки „50". Нижний ряд блоков укладывается по выравненному песчаному основанию слоем 50мм. Местные заделки выполнять из бетона марки „100".
4. Пазухи фундаментов с внутренней стороны заполнить песком с трамбованием.
5. Горизонтальная гидроизоляция выполняется из 2х слоев гидростойкого рулонного материала по выравненной поверхности стены на отм. -0.120.
6. Кладку приямков выполнять из полнотелого кирпича марки „75" на р-ре марки „25". Кирпичную кладку, соприкасающуюся с грунтом, обмазать горячим битумом за 2 раза.
7. За отметку ±0.00 принята отметка чистого пола, приподнятого над уровнем спланированной земли на 300мм.
8. Спецификация бетонных блоков дана на листе АС-5.
9. Размеры в круглых скобках даны для варианта стен толщиной 640мм.
10. В разверстках фундаментов под наружные стены толщиной 640мм. блоки ФС4 и ФС4-8 заменить на блоки ФС5 и ФС5-8.

971	Автоматизированная дизельная электростанция мощностью 1×100 кВт.	План фундаментов, развертки стен и сечения	Типовой проект 407-1-65	Альбом II часть 1	Лист АС-3

План покрытия

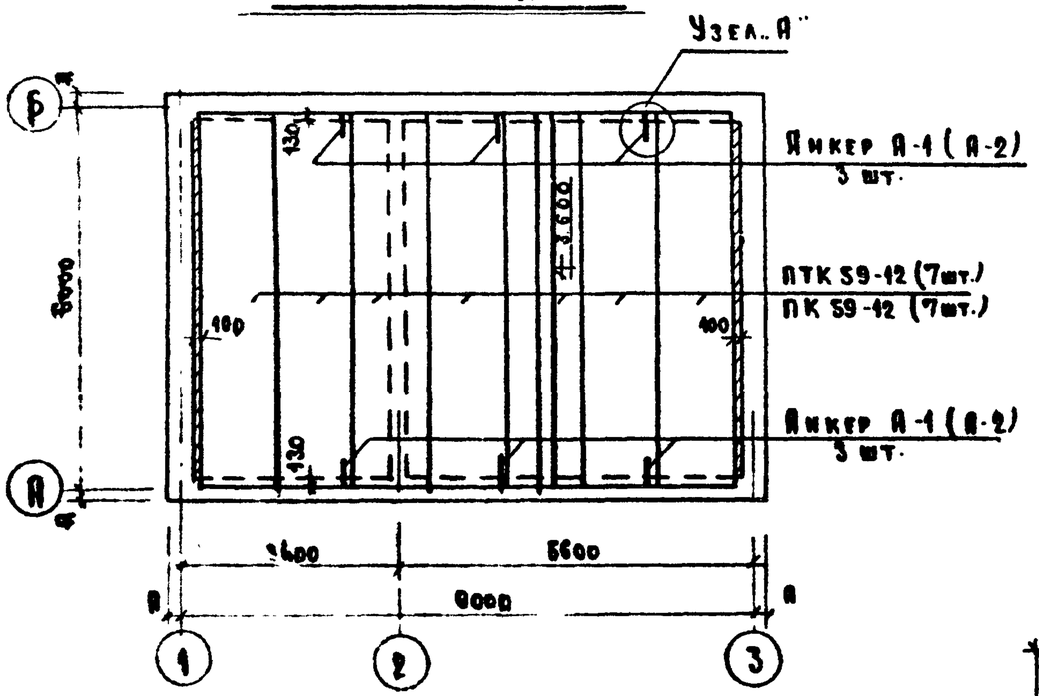

Узел „А"

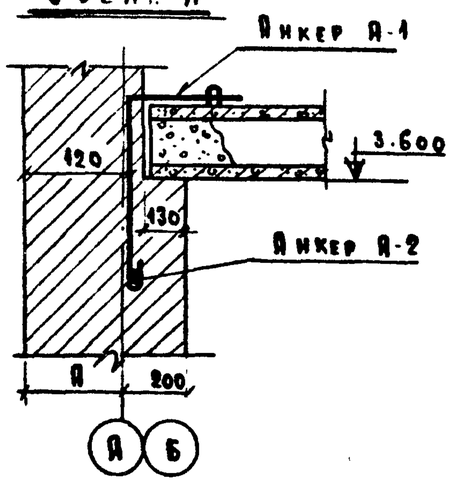

Анкер А-1

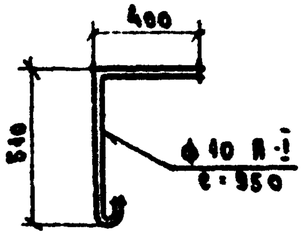

Анкер А-2

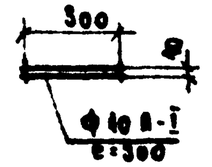

Марка	Сечение	Кол-во
ПС-1	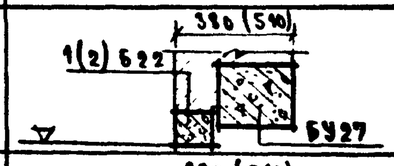	1
ПС-2	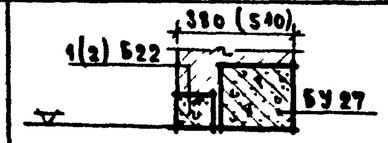	1
ПС-3	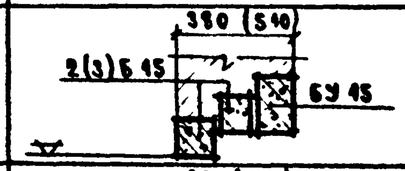	1
ПС-4		1
ПС-5		1
ПС-6	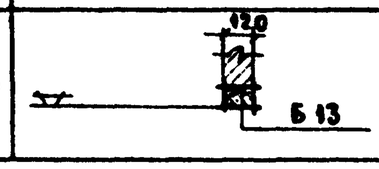	3

План перемычек

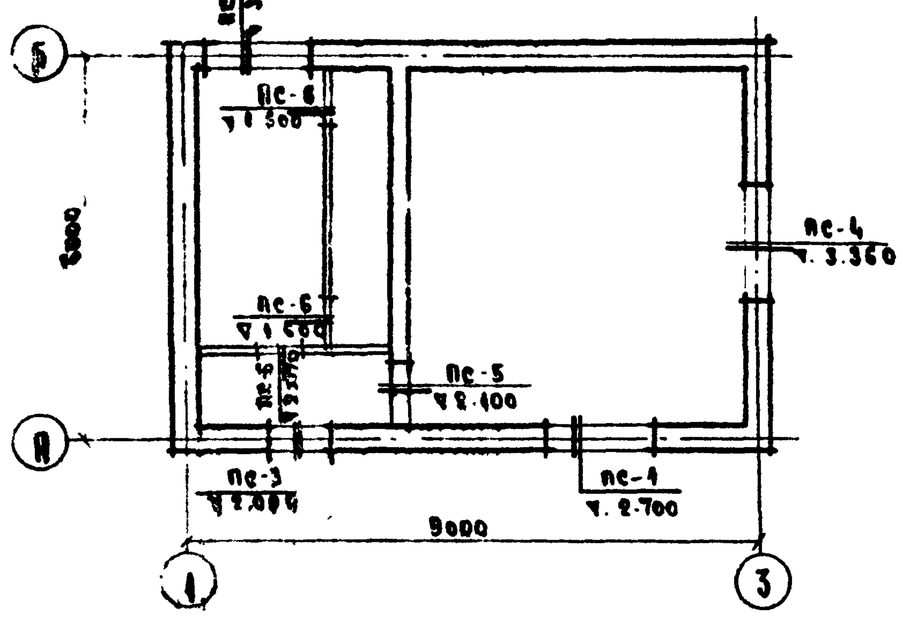

Примечания:

1. Покрытие принято из сборных железобетонных элементов по каталогу серии ИИ-03-02, альбом 23-64, издание 1966 г.
2. Пустоты в торцах плит, опирающихся на наружные стены, заделать легким бетоном на величину 120 мм.
3. Швы между плитами покрытия заделать цементным раствором марки „100".
4. Перемычки приняты сборные железобетонные по каталогу серии 1.139.1, выпуск 1, издание 1967 г.
5. Спецификация на сборные железобетонные элементы и анкеры А-1 и А 2 даны на листе АС-5
6. Панели с круглыми пустотами марки „ПК" применяются только для покрытия в I и II снеговых районах.

1971	Автоматизированная дизельная электростанция мощностью 1×100 кВт.	План покрытия, перемычек, сечения и детали	Типовой проект 407-1-65	Альбом II часть 1	Лист АС-1

ФУНДАМЕНТНЫЕ И ЦОКОЛЬНЫЕ БЛОКИ

НАИМЕНОВ ИЗДЕЛИЙ	МАРКА	ГАБАРИТЫ, мм			ВЕС КГ	ОБ'ЕМ БЕТОНА М³	ВЕС СТАЛИ КГ	КОЛ-ВО ШТ	ОБ'ЕМ БЕТОНА М³	НАИМЕНОВАН. КАТАЛОГА НОМЕР АЛЬБОМА
		l	b	h						
СТЕНОВЫЕ БЛОКИ	ФС4	2380	400	580	1300	0,543	1,46	22	11,95	СЕРИЯ 1.116-1 ВЫПУСК 1
	ФС48	780	400	580	415	0,172	0,76	18	3,09	— — — —

СБОРНЫЕ ЖЕЛЕЗОБЕТОННЫЕ ИЗДЕЛИЯ

НАИМЕНОВ ИЗДЕЛИЙ	МАРКА	ГАБАРИТЫ, мм			ВЕС КГ	ОБ'ЕМ БЕТОНА М³	ВЕС СТАЛИ КГ	КОЛ-ВО ШТ	ОБ'ЕМ БЕТОНА М³	НАИМЕНОВАН КАТАЛОГА И НОМЕР АЛЬБОМА
		l	b	h						
ПАНЕЛИ С КРУГЛЫМИ ПУСТОТАМИ	ПТК59-12 / ПК59-12	5860	1190	220	1060	0.825	3,8 / 30,4	7	5,8	ИИ-03-02 АЛЬБОМ 23-64
ПЕРЕМЫЧКИ НЕСУЩИЕ	БУ27	2700	250	220	370	0,148	25,56	2	0,296	СЕРИЯ 1.139-1 ВЫПУСК 1
	БУ15	1550	120	220	105	0.041	2 61	1	0.041	
ПЕРЕМЫЧКИ НЕНЕСУЩИЕ	Б22	2200	120	140	95	0,037	1.89	5/8	0.185/0.296	СЕРИЯ 1.139 1 ВЫПУСК 1
	Б15	1550	120	140	65	0.026	0.58	5	0,130	
	Б13	1300	120	65	25	0.01	0,69	5	0.05	
КОЗЫРЬКИ ВХОДОВ	КВ14-4	2790	1640	15/8	1130	0.452	46 62	1	0 452	ИИ-03-02 АЛЬБОМ 15-64

СТОЛЯРНЫЕ ИЗДЕЛИЯ

НАИМЕНОВАНИЕ ИЗДЕЛИЯ	МАРКА	КОЛ-ВО ШТ	РАЗМЕРЫ БЛОКА в мм		НАИМЕНОВАН КАТАЛОГА И НОМЕР АЛЬБОМА
			b	h	
ДВЕРЬ ПОЛУОСТЕКЛЕННАЯ	ДВ 9-5	2	986	2088	СЕРИЯ 1.135-1 АЛЬБОМ 1
ДВЕРЬ ГЛУХАЯ	Д 10	1	674	2075	ИИ-03-01 АЛЬБОМ 49
ДВЕРНОЙ БАЛКОННЫЙ БЛОК СО СПАРЕННЫМИ ПОЛОТНАМИ	БС28-18В	1	1750	2751	ЛИСТ КС-2

МЕТАЛЛИЧЕСКИЕ ИЗДЕЛИЯ

НАИМЕНОВАН. ИЗДЕЛИЙ	МАРКА	ФОРМА СЕЧ	l мм	ВЕС КГ	КОЛ-ВО ШТ	ВЕС КГ	НАИМЕН КАТАЛОГА ИЛИ НОМЕРА ЧЕРТЕЖЕЙ
АНКЕРЫ ПЛИТ ПОКРЫТИЯ	А-1	Ф10А-I	950	0,58	6	3, 48	ГОСТ 5781-61*
	А-2	Ф10А-I	300	0.18	6	1, 08	
АНКЕРЫ КРЕПЛЕНИЯ КОЗЫРЬКА	А-3	Ф16АI	1870	2.95	2	5,90	
	А-4	Ф16АI	300	0.48	2	0,96	
МОНТАЖНАЯ БАЛКА	—	IN27	6100	192 15	1	192 15	ГОСТ 8239 72
ОБРАМЛЕНИЕ ПОДПОЛЬНЫХ КАНАЛОВ	1	120x4	30000/25000	—	—	28.75	ЛИСТ КС-3
	2	132x20x4	22000/16000	—	—	24,32	
	3	=10x10	20000/12000	—	—	9,42	
	4	Ф6АI	14000/8000	—	—	1.77	

КРЫШКИ ПОДПОЛЬНЫХ КАНАЛОВ

НАИМЕНОВ ИЗДЕЛИЙ	МАРКА	ГАБАРИТЫ, мм			ВЕС КГ	КОЛ-ВО ШТ	ВЕС КГ	НАИМЕН КАТАЛОГА ИЛИ НОМЕРА ЧЕРТЕЖЕЙ
		l	b	h				
КРЫШКИ ПОДПОЛЬНЫХ КАНАЛОВ	К-1	750	500	5	15.86	—	—	ЛИСТ КС 3
	К-2	500	500	5	10.57	5	52 85	
	К-3	900	300	5	11.42	8	91.36	
	К-4	600	300	5	7.62	3	22 86	
	П-1	300	400	40	12 00	2	24.00	ЛИСТ КС 4
	П-2	600	400	40	24 00	5	120 00	
ДЕРЕВЯННАЯ КРЫШКА	ДК-1	1050	500	3,7	—	5		ЛИСТ КС-3

ПРИМЕЧАНИЯ

1. ПАНЕЛИ С КРУГЛЫМИ ПУСТОТАМИ МАРКИ „ПК" ПРИМЕНЯЮТСЯ ТОЛЬКО ДЛЯ ПОКРЫТИЯ В I И II СНЕГОВЫХ РАЙОНАХ
2. ДЛЯ ПЕРЕМЫЧЕК ПОКАЗАТЕЛИ В ЗНАМЕНАТЕЛЕ ДАНЫ ДЛЯ СТРОИТЕЛЬСТВА В РАЙОНАХ С РАСЧЕТНОЙ ТЕМПЕРАТУРОЙ НАРУЖНОГО ВОЗДУХА – 40°С

УЗЕЛ „А"

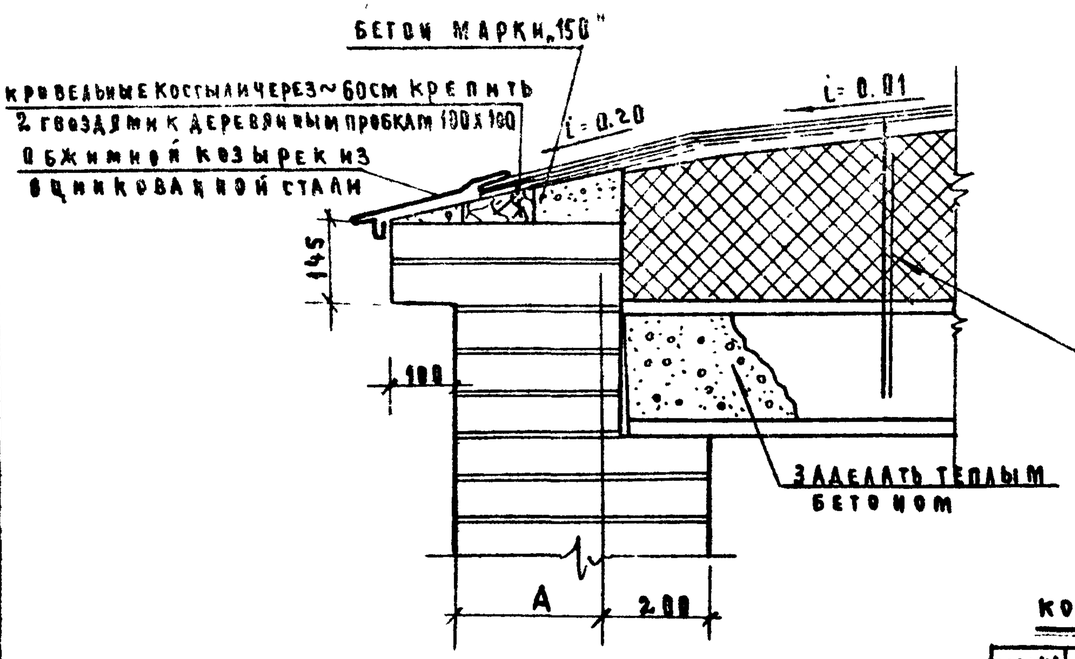

СЛОЙ ГРАВИЯ ВТОПЛЕННОГО В БИТУМНУЮ МАСТИКУ
4Х СЛОЙНЫЙ РУБЕРОИДНЫЙ КОВЕР ПО МАСТИКЕ
ЦЕМЕНТНАЯ СТЯЖКА МАРКИ „50" 15см (ПРИ СЫПУЧИХ МАТЕРИАЛАХ И МИНЕРАЛОВАТНЫХ ПЛИТАХ ЦЕМЕНТНАЯ СТЯЖКА ТОЛЩ. 2,5см АРМИРУЕТСЯ СЕТКОЙ ИЗ Ф3 мм С ЯЧЕЙКАМИ 200 Х 200 мм)
УТЕПЛИТЕЛЬ ПО ТАБЛИЦЕ
ПАРОИЗОЛЯЦИЯ, СЛОЙ РУБЕРОИДА НА МАСТИКЕ (2 СЛОЯ ПРИ t° НИЖЕ -30°)
ЦЕМЕНТНАЯ СТЯЖКА - 1,0 СМ.
ЖЕЛЕЗОБЕТОННАЯ ПЛИТА

УЗЕЛ „В"

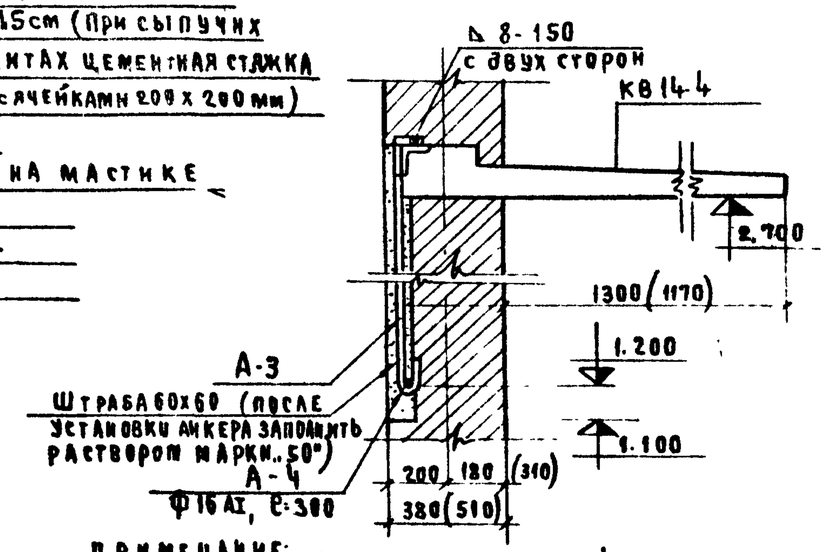

ПРИМЕЧАНИЕ: Козырек входа КВ 14-4 до окончания укладки плит покрытия и возведения кирпичной кладки стены до отм. 4.60 необходимо укрепить временными деревянными стойками.

АНКЕР А-3

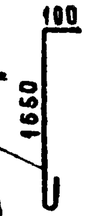

Ф16 АI, ℓ = 1870

УЗЕЛ „Б"

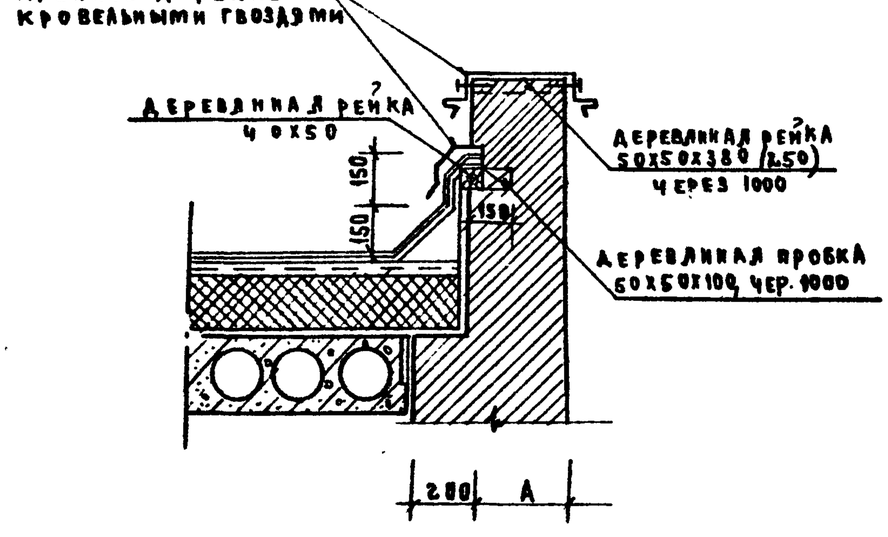

КОНСТРУКЦИЯ ПОЛОВ

МАРКА ПОЛА	СХЕМА	НАИМЕНОВАНИЕ ЭЛЕМЕНТОВ ПОЛА
1	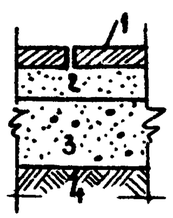	1. КЕРАМИЧЕСКАЯ ПЛИТКА ГОСТ 6787-69 h=10-13мм 2. ПРОСЛОЙКА И ЗАПОЛНЕНИЕ ШВОВ ИЗ ЦЕМЕНТНО-ПЕСЧАНОГО РАСТВОРА 10-15мм 3. БЕТОННЫЙ ПОДСТИЛАЮЩИЙ СЛОЙ 100мм „М-100" 4. ПЛОТНО УТРАМБОВАННЫЙ ПЕСЧАНЫЙ ГРУНТ
2	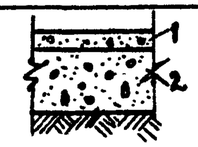	1. БЕТОННОЕ ПОКРЫТИЕ М-200, h=20мм. 2. БЕТОННЫЙ ПОДСТИЛАЮЩИЙ СЛОЙ „М100" h=100мм 3. ПЛОТНО-УТРАМБОВАННЫЙ ПЕСЧАНЫЙ ГРУНТ

ТАБЛИЦА УТЕПЛИТЕЛЕЙ (8 СМ)

ВИДЫ УТЕПЛИТЕЛЯ	МАТЕРИАЛ УТЕПЛИТЕЛЯ	γ кг/м³	РАСЧЕТНАЯ НАРУЖНАЯ t° С		
			-20	-30	-40
ПЛИТНЫЕ	ПЕНОБЕТОН	500	10	15	18
		400	10	14	15
	ГАЗОБЕТОН	300	10	12	14
	ПЕНОСТЕКЛО	400	10	14	16
	ГАЗОСТЕКЛО	300	8	12	14
	ПЕНОПЛЕКС И ГАЗОПЛЕКС	500	10	14	18
	МИНЕРАЛОВАТНЫЕ ПЛИТЫ	300	5	7	10
		500	8	11	14
ЗАСЫПКА	КЕРАМЗИТ	500	12	16	21
	ШЛАК	700	12	17	—
		800	13	18	—

1973	АВТОМАТИЗИРОВАННАЯ ДИЗЕЛЬНАЯ ЭЛЕКТРОСТАНЦИЯ МОЩНОСТЬЮ 1х100 кВт.	ДЕТАЛИ КАРНИЗА, ПОКРЫТИЯ И ПОЛОВ.	ТИПОВОЙ ПРОЕКТ 407-1-65	АЛЬБОМ II ЧАСТЬ 1	ЛИСТ КС-1

Г. МОСКВА
РУК. ГРУППЫ ПЛАЩУК И.А.
ПРОВЕРИЛ БЫКОВА Р.Д.
ГИП
ПРОВЕРИЛ
Л. 4
ВЛ 1

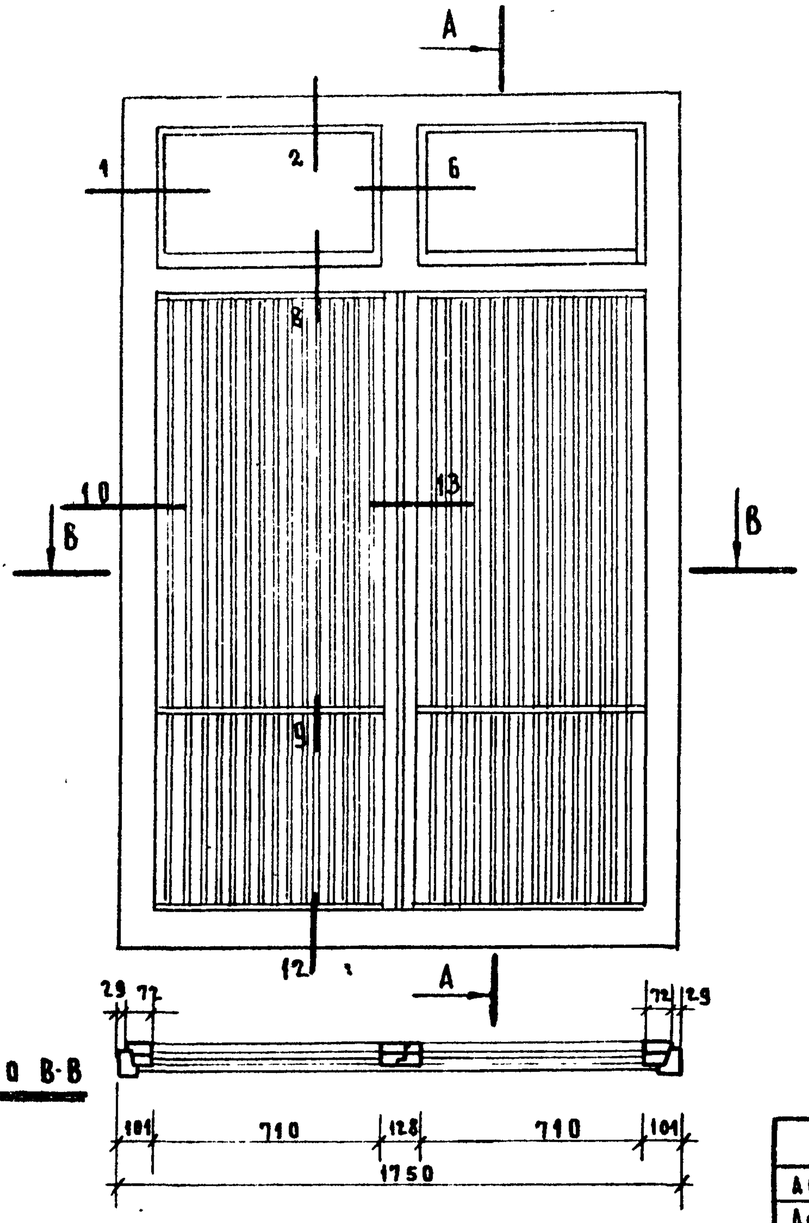

ПО В-В

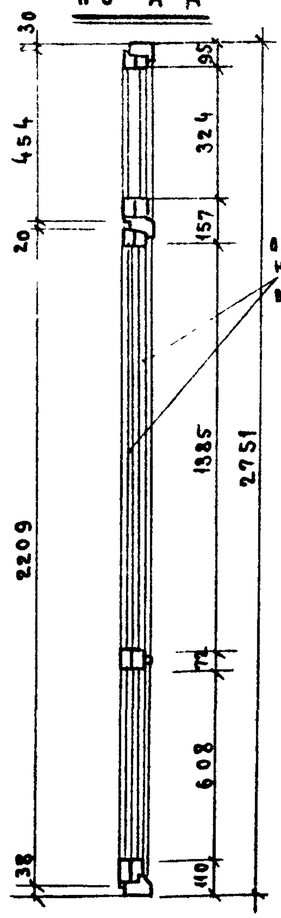

ПО А-А

ОКОННОЕ СТЕКЛО ЗАМЕНЯЕТСЯ НА ДРЕВЕСНО-ВОЛОКНИСТУЮ ПЛИТУ

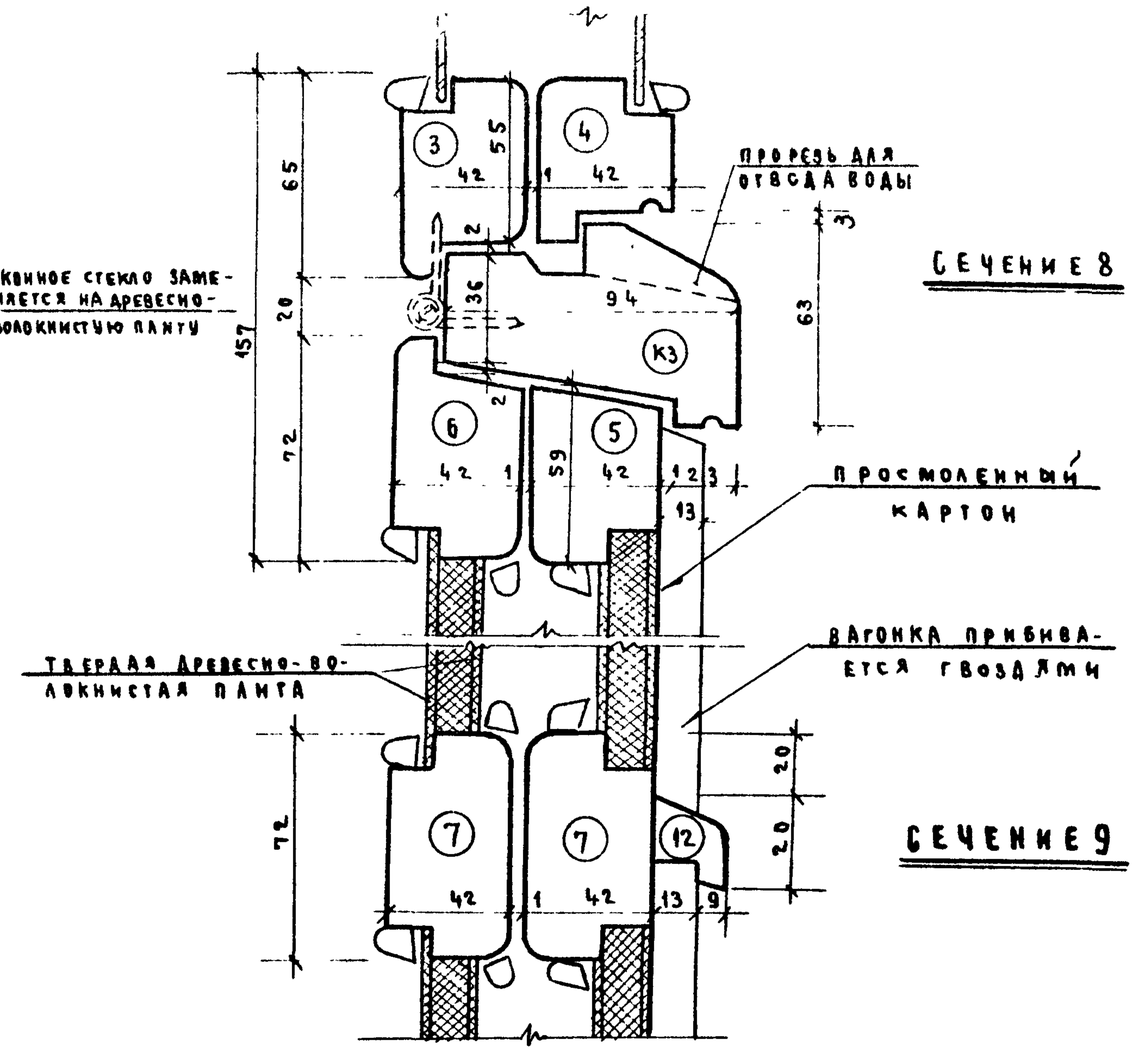

СЕЧЕНИЕ 8

СЕЧЕНИЕ 9

ПРИМЕЧАНИЯ

1. Дверной балконный блок принят из альбома серии 1.236-1 с частичным изменением.
2. Сечения 1,2,6,10,12,13 балконного блока и сечения брусков К3, 3,4,5,6,7,12 см. листы 25÷29 альбома серии 1.236-1.
3. Расход древесины определен по черновым заготовкам.
4. Приборы на чертеже условно не показаны.

НАИМЕНОВАНИЕ	ОБ'ЕМ м3	КОЛ. ШТ.
Древесина коробки	0.077	—
Древесина переплетов	0,144	—
Петли оконные накладные ПН 0 110 ГОСТ 5088-72	—	8
Петли оконные врезные ПВ Ш 160 ГОСТ 5088-72	—	6
Петли врезные со сквозным стержнем ПВС ГОСТ 5088-72	—	4
Завертки оконные врезные ЗВ ГОСТ 5090-65	—	8
Стяжки С1 ГОСТ 5090-65	—	14
Остановы дверные ГОСТ 5091-72	—	2
Ручки скобы дверные на лапках РСВ0 ГОСТ 5087-72	—	1
Угольники оконные УП 100 ГОСТ 5091-72	—	4

НАИМЕНОВАНИЕ	ЕД. ИЗМЕР м2	КОЛ. ШТ.
Угольники оконные УП 75 ГОСТ 5091-72	—	8
Фрамужный прибор	—	2
Стекло оконное		
340х720	0,98	4
Прокладки уплотн. полиуретановые ГОСТ 10174-72	15,70 п.м	—
Картон просмоленный	2,92	—
Древесно-волокнистая твердая плита	11,56	—
Древесно-волокнистая изоляцион. плита	5,84	—

1973	Автоматизированная дизельная электростанция мощностью 1х100 кВт.	Дверной балконный блок со спаренными полотнами марки ВС 28-18 В и сечения.	Типовой проект 407-1-65	Альбом II часть 1	Лист КС-2

Общий вид металлической крышки

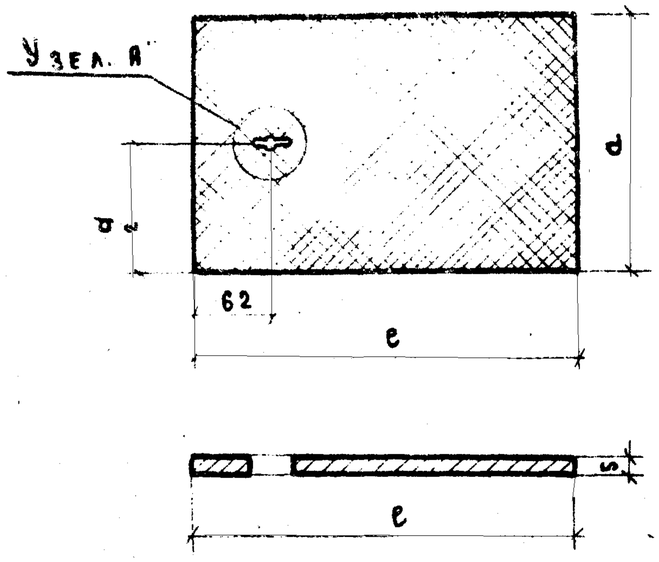

Узел А

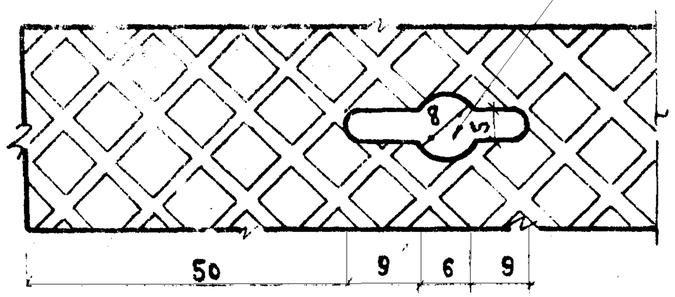

Сечение В-В
Узел Б

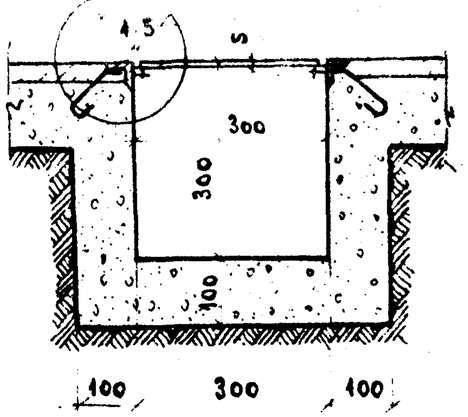

Узел Б

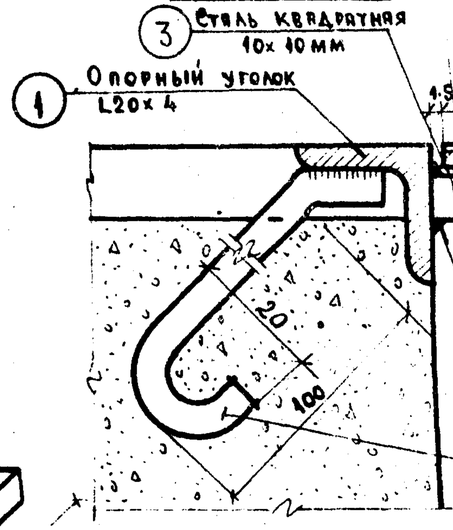

Узел В

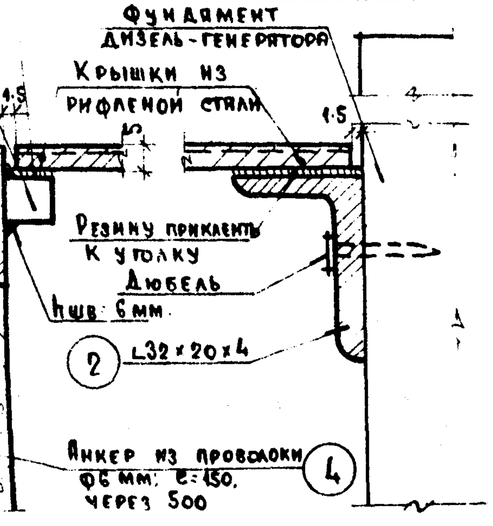

Узел Г

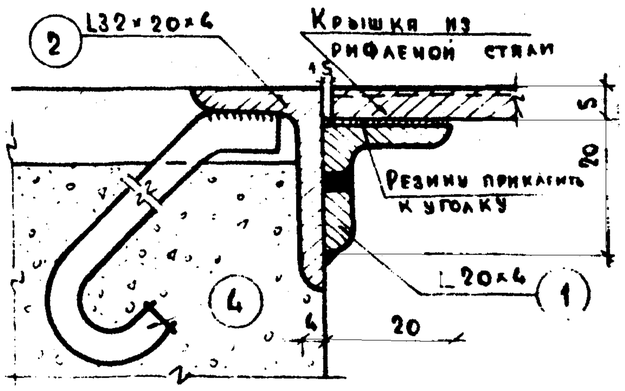

Крышка ДК-1

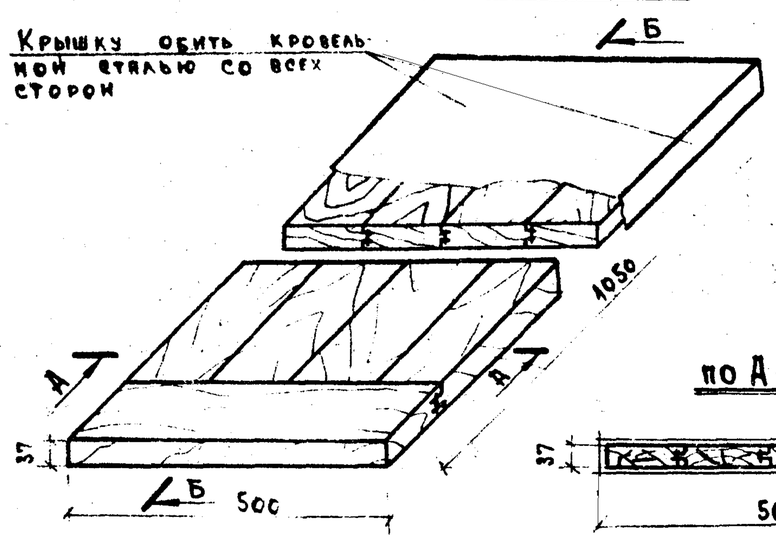

по А-А

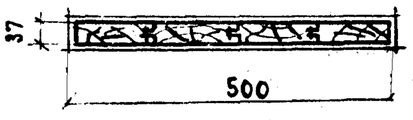

по Б-Б

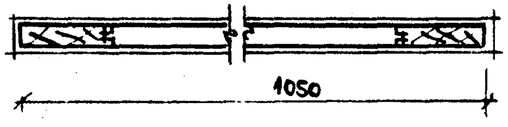

Расход материала на 1 крышку ДК-1
1. Древесина - 0.019 м³
2 Кровельной оцинкованной стали - 1.1 м²

Примечания

1. Опорные уголки анкерить в бетон во время устройства бетонной подготовки пола.
2. Элементы опорных уголков и анкеря из круглой стали соединять на сварке с 2х сторон с высотой шва hшва = 6мм
3. Для деревянной крышки применяется древесина хвойных пород II сорта с влажностью до 15%.

1971	Автоматизированная дизельная электростанция мощностью 1х100 кВт.	Металлические и деревянные крышки для подпольных каналов и приямков, детали узлов и сечение по каналу	Типовой проект 407-1-65	Альбом II часть 1	Ли КС-

Инв. № | Подп. и дата | Взам. инв. №

Гл. инж. проекта Бычкова | Нач. отдела | Рук. группы | Инженер

Проектирование

г. Москва

П-2

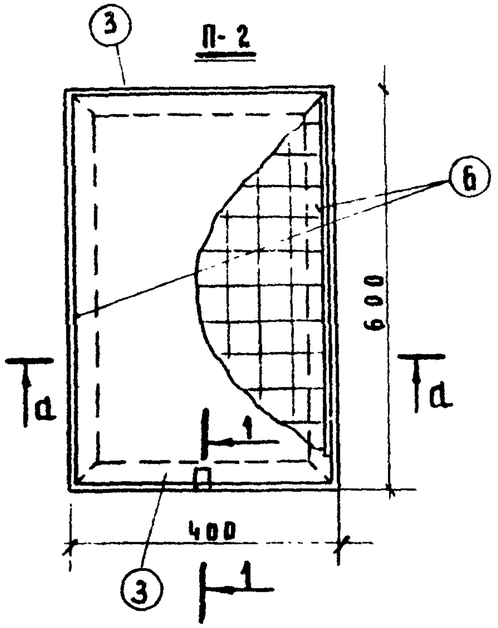

СЕТКА С-2

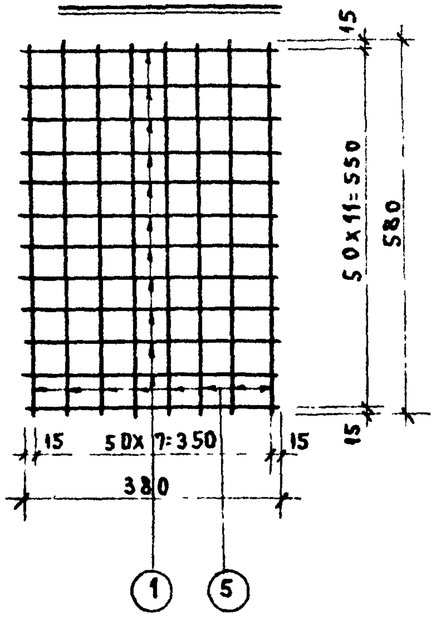

СПЕЦИФИКАЦИЯ АРМАТУРЫ							ВЫБОРКА АРМАТУРЫ			
НАИМЕНОВАНИЕ	СЕТКИ	№№ СТ.	Ф мм	ДЛИНА мм	КОЛ-ВО ШТ.	ОБЩАЯ ДЛИНА м	ГОСТ / R_0 кг/см²	Ф мм	ОБЩ. ДЛИНА м	ОБЩ. ВЕС кг
П-1	С-1	1	3	390	6	2,28	6225-66 / 3150	3	4,52	0,25
		2	3	280	8	2,24				
	ОБРАМЛЕНИЕ	3	L40х4	400	2	0,8	8509-57 / 2100	L40х4	1,4	3,39
		4	L40х4	300	2	0,6				
								ИТОГО:		3,64
П-2	С-2	1	3	380	12	4,56	6225-66 / 3150	3	9,2	5,06
		5	3	580	8	4,64				
	ОБРАМЛЕНИЕ	6	L40х4	600	2	1,2	8509-57 / 2100	L40х4	2,0	4,84
		3	L40х4	400	2	0,8				
								ИТОГО:		9,90

ПО а-а

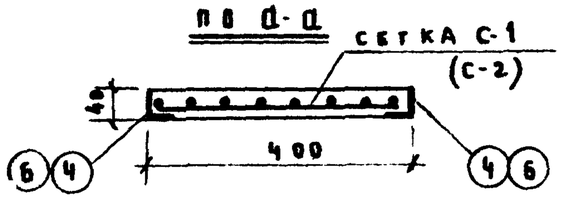

ПО 1-1

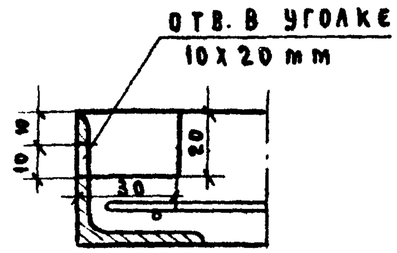

ХАРАКТЕРИСТИКА ИЗДЕЛИЙ			
	ЕД. ИЗМ	П-1	П-2
ВЕС	КГ	12,00	24.0
ОБ'ЕМ БЕТОНА	М³	0,0048	0,0096
ВЕС СТАЛИ	КГ	3,64	9,90
РАСХОД СТАЛИ НА 1 М³ БЕТОНА	КГ	760,00	1031,2
МАРКА БЕТОНА		200	200

П-1

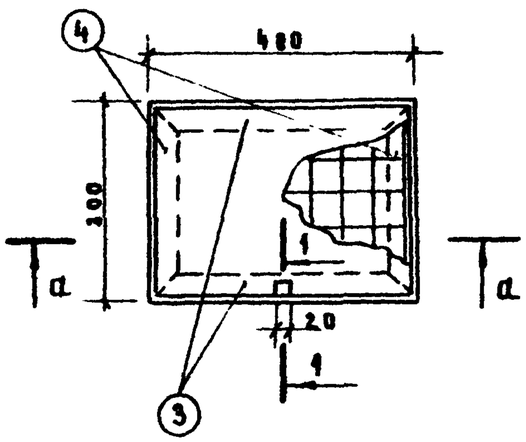

СЕТКА С-1

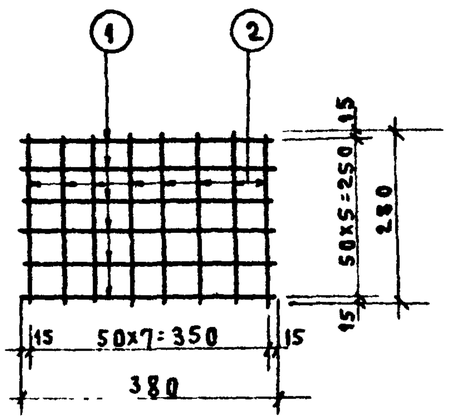

СЕЧЕНИЕ Г-Г

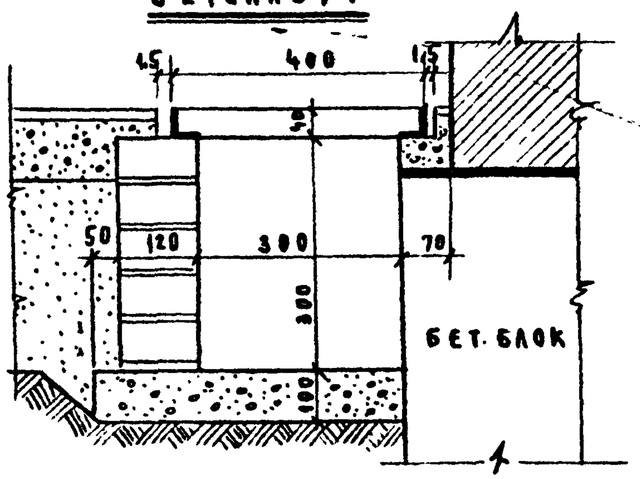

ПРИМЕЧАНИЯ

1. СВАРНЫЕ СЕТКИ ВЫПОЛНЯТЬ ПО СН 393-69
2. КИРПИЧНЫЕ СТЕНЫ ПОДПОЛЬНЫХ КАНАЛОВ ОШТУКАТУРИТЬ ВНУТРИ РАСТВОРОМ „М-25"

973	АВТОМАТИЗИРОВАННАЯ ДИЗЕЛЬНАЯ ЭЛЕКТРОСТАНЦИЯ МОЩНОСТЬЮ 1х100 КВТ.	ЖЕЛЕЗОБЕТОННЫЕ КРЫШКИ ПОДПОЛЬНЫХ КАНАЛОВ И СЕЧЕНИЕ ПО КАНАЛУ.	ТИПОВОЙ ПРОЕКТ 407-1-65	АЛЬБОМ II ЧАСТЬ 1	ЛИСТ КС-4

ФАСАД

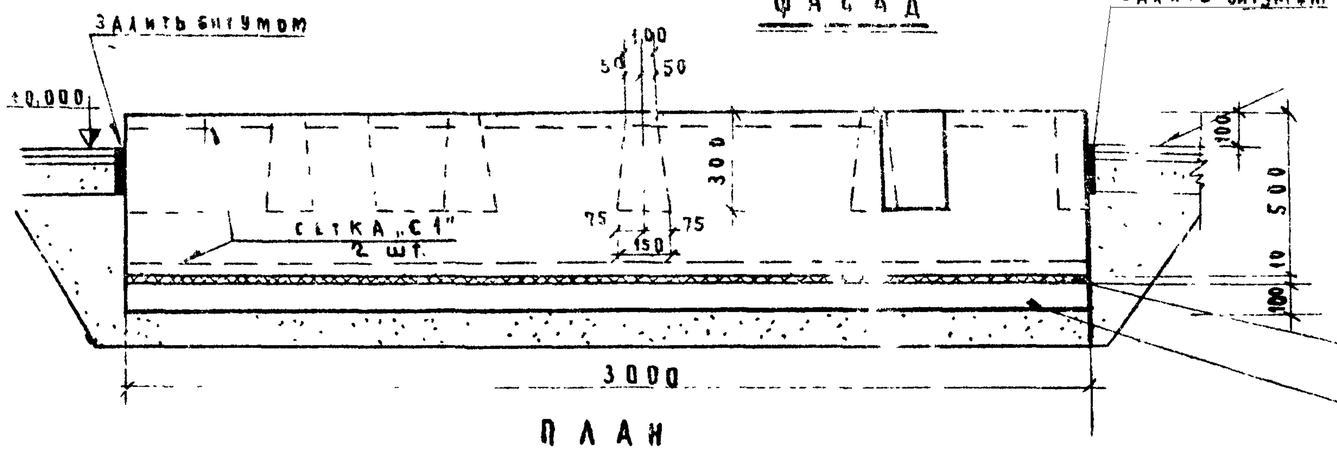

РАЗРЕЗ 1-1

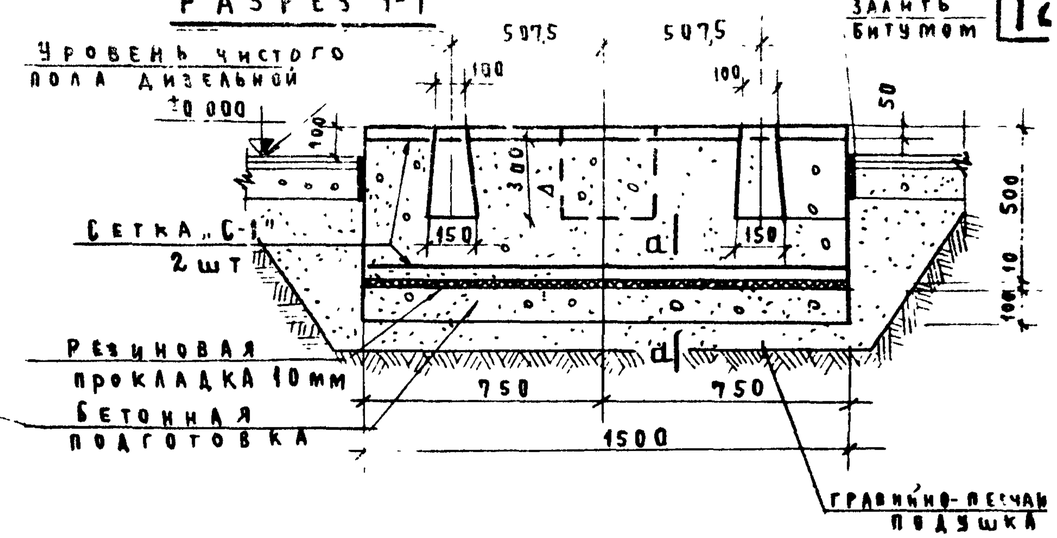

ПЛАН

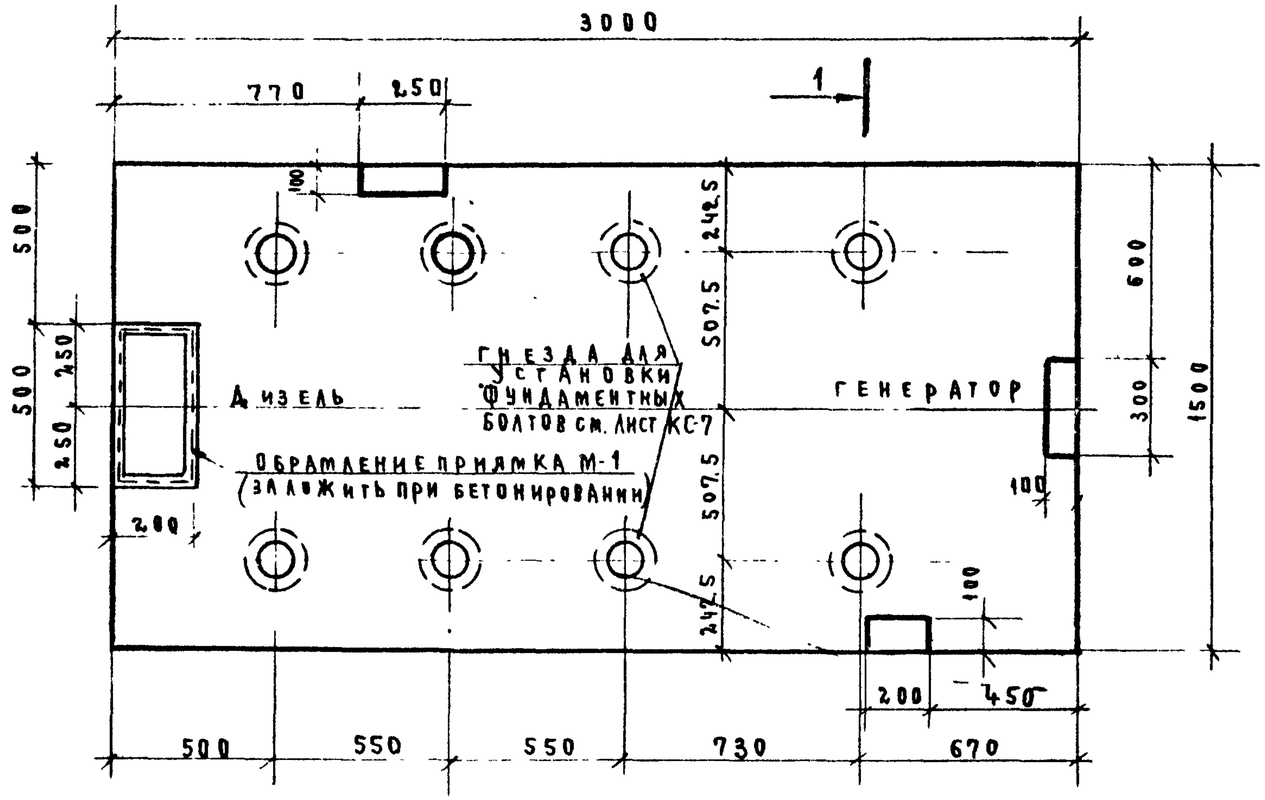

СЕТКА „С-1"

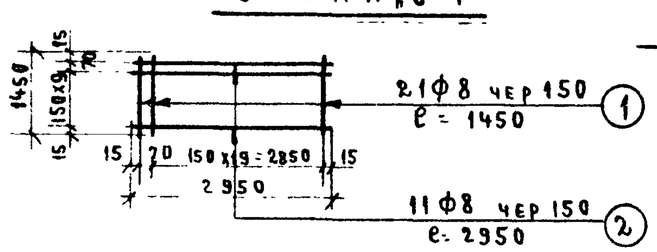

Спецификация арматуры						Выборка арматуры			
марка	№№ поз	ф мм	длина ℓ мм	n шт	ℓхn м	Ra кг/см²	ф мм	Σℓ м	Q кг
С-1	1	8	1450	21	30.45	2100	8	113,5	44.8
2 шт	2	8	2950	11	32.45	Бетон 2,03м³			
						Итого: сталь 44.8кг			

Примечания

1. Материалом фундамента служит бетон марки „100"
2. Бетонную подготовку выполнять из бетона марки „50"
3. Фундамент укладывается на резиновую прокладку толщиной 10мм по ГОСТ-7338-65**
4. Заливку болтов производить раствором марки „100" крупнозернистом песке.
5. Верхняя грань фундамента выравнивается по уровню отклонения от горизонтали не должны превышать ±3мм
6. Детали устройства гнезд под фундаментные болты, конструкцию обрамления приямка и сечение d-d см. лист КС-
7. Перед укладкой на фундамент рамы дизельгенератор необходимо удалить из гнезд металлическое обрамлени

1973	Автоматизированная дизельная электростанция мощностью 1х100 кВт	Фундамент дизель-генератора типа АСДА 100/Т-400 3Р мощностью 100кВт.	Типовой проект 407-1-65	Альбом II часть 1	Лист КС-1

Беставина | Быкова

Стакан для устройства гнезда под фундаментные болты; М-1:5

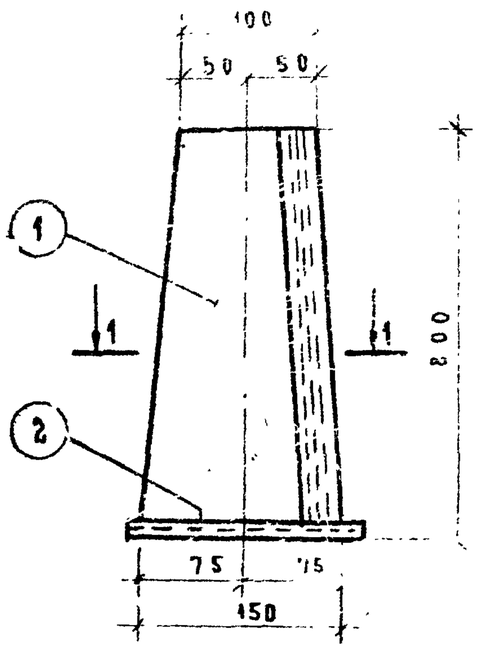

Днище

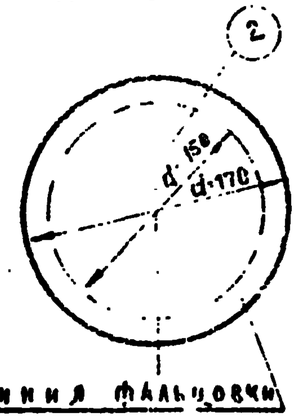

План фундамента под насос

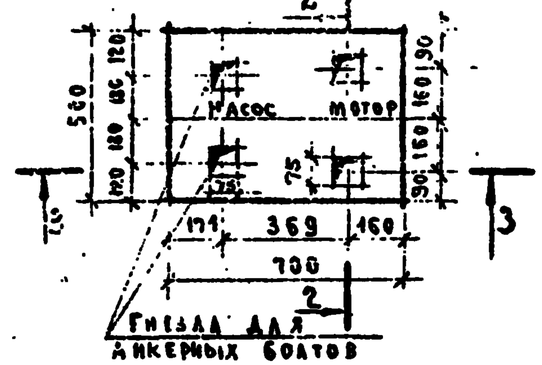

Сечение 2-2

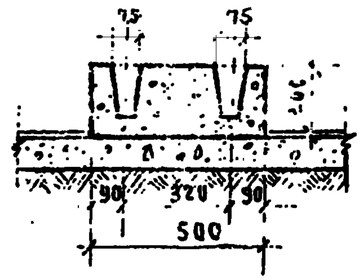

Сечение 1-1

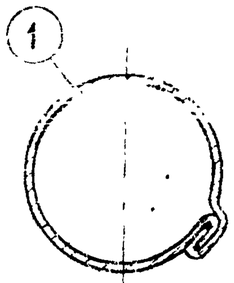

Зафальцевать

Обрамление приямка М-1

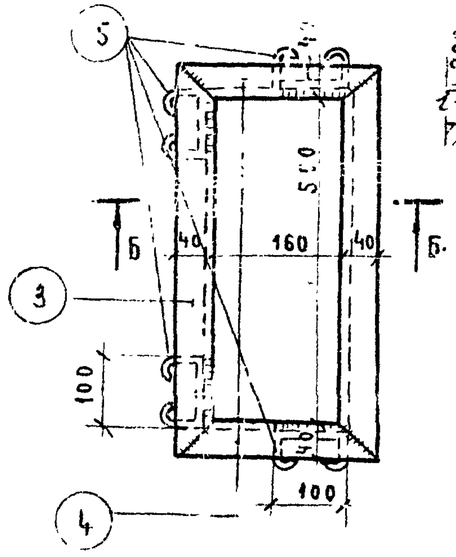

Сечение 3-3

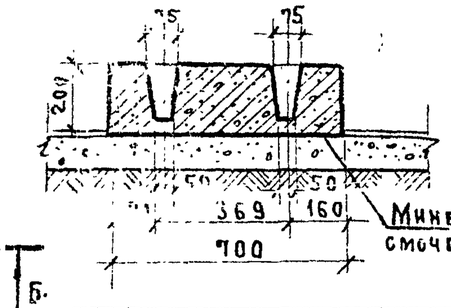

Минеральный войлок смоченный в парафине

Сечение А-А

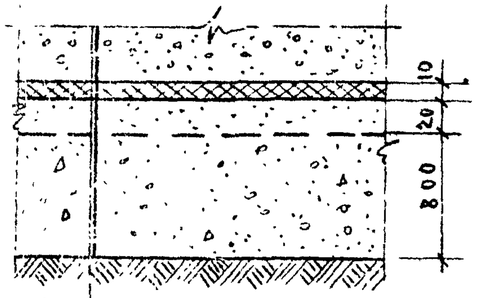

Ж.б. фундамент (500мм)
Резиновая прокладка (10мм)
по ГОСТ 7338-65**
Выравнивающий слой (20мм).
Бетонная подготовка (100мм)
Марка „50".
Гравийно-песчаная подушка

Боковая стенка

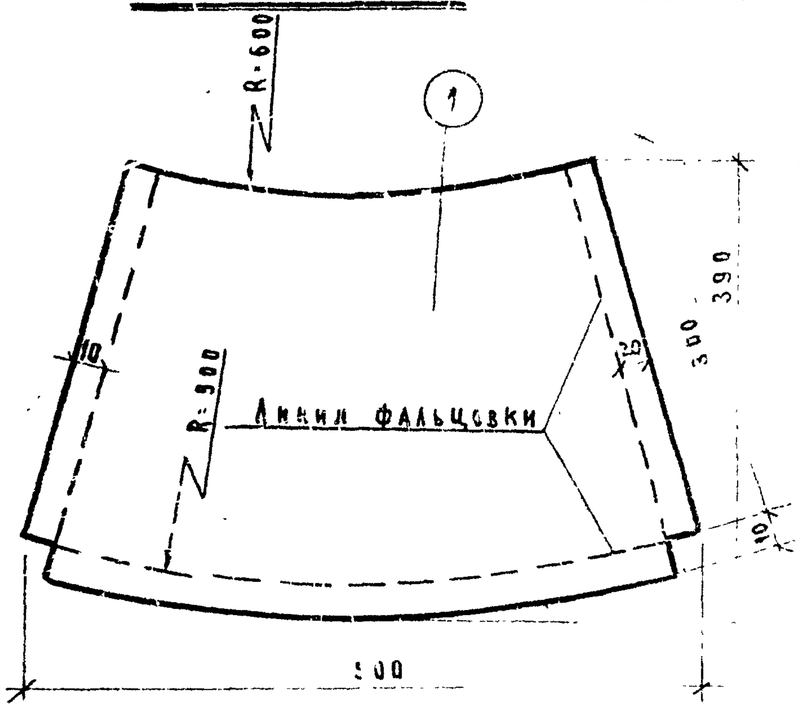

Сечение Б-Б

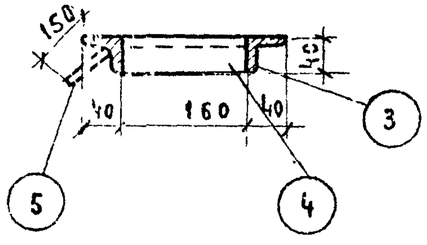

Объем бетона фундамента – 0,07 м³

Спецификация металлоизделий

Марка эл-та	Наимен.	№№ поз.	ℓ (мм)	Вес кг	n (шт)	Общий вес (кг)
М-1	L40x4	3	580	1.40	2	2.80
	L40x4	4	240	0.58	2	1.16
	Анкер ф4мм	5	460	0.05	4	0.20
	Итого:					4.16

Примечания:

1. Стаканы для устройства гнезд под фундаментные болты изготовляются из кровельной стали и закладываются в фундамент при бетонировании.
2. Перед установкой фундаментных болтов стаканы из кровельной стали удаляются из гнезд.
3. Обрамление приямка выполняются из уголков на сварке электродами Э42, hшв. = 6мм.
4. Материалом для ф-та под насос служит бетон марки „100"
5. Перед укладкой бетона под площадью ф-та, проложить минеральный войлок 3см (до уплотнения) смоченный в парафине.

73	Автоматизированная дизельная электростанция мощностью 1x100 кВт.	Детали устройства гнезда под фундаментные болты, сечение А-А и фундамент под насос типа 1В-0,9 м.	Типовой проект 407-1-65	Альбом II часть 1	Лист КС-6

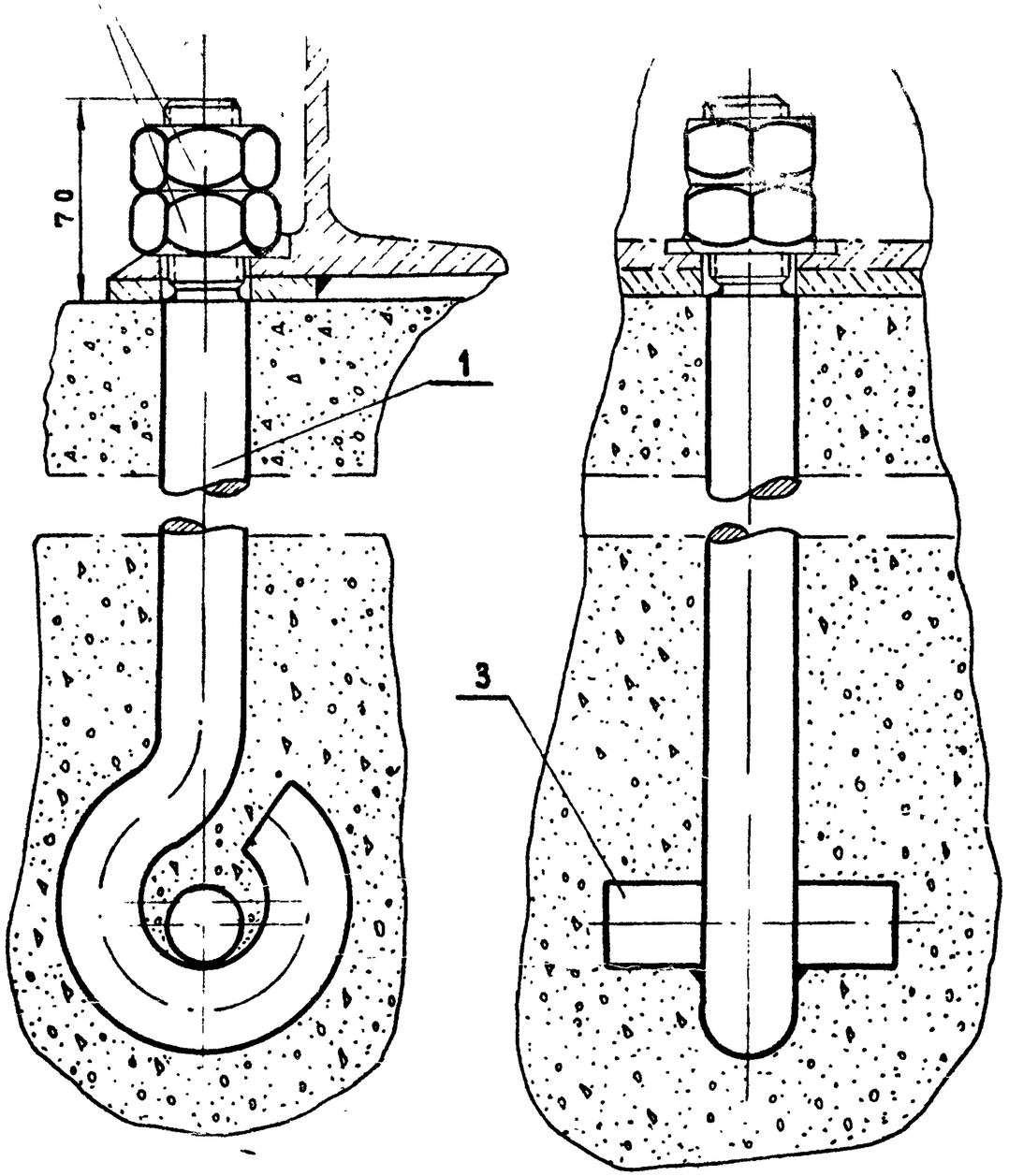

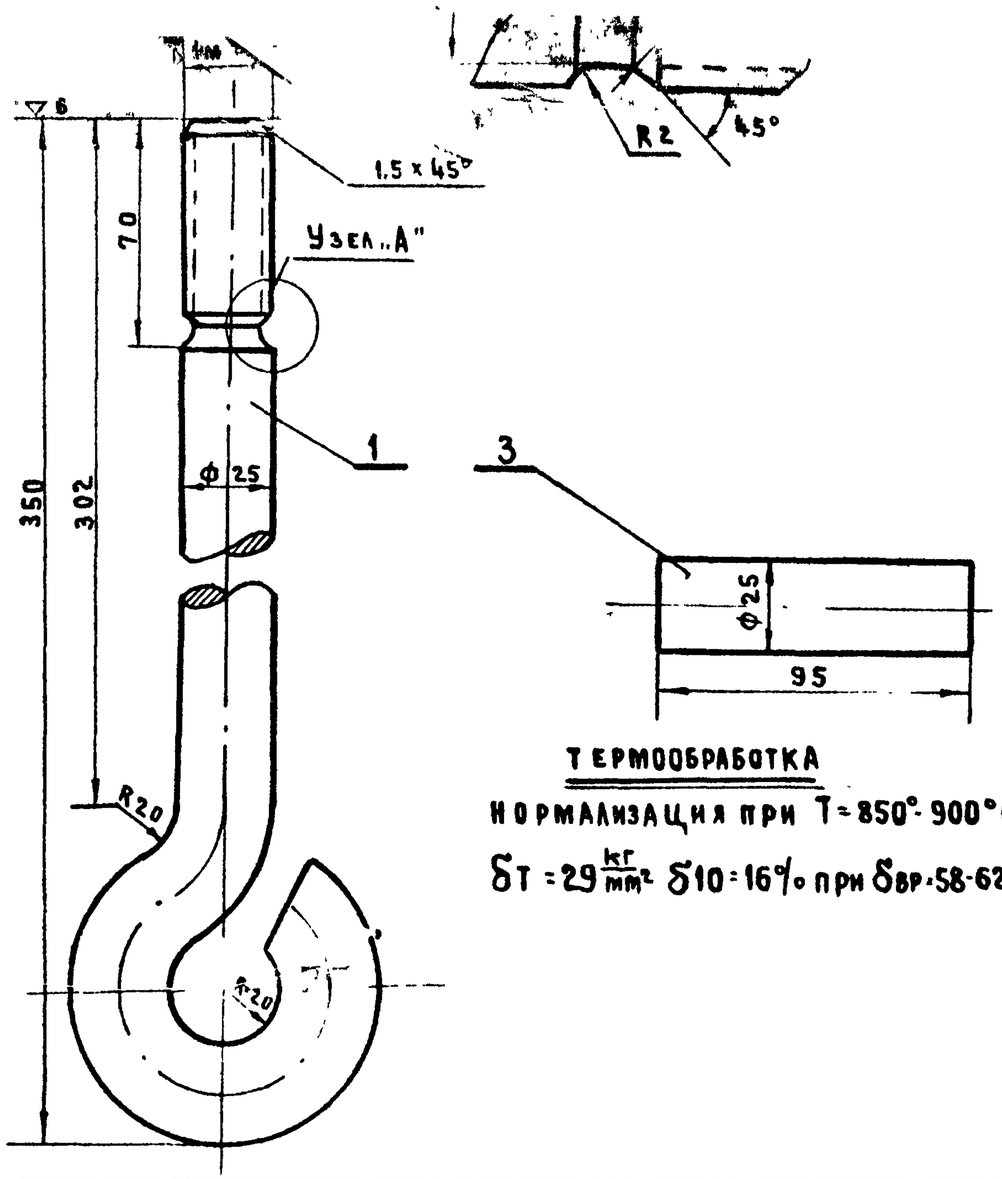

ТЕРМООБРАБОТКА

НОРМАЛИЗАЦИЯ ПРИ Т=850°-900°С

$\delta_T = 29 \frac{кг}{мм^2}$ $\delta_{10} = 16\%$ при $\delta_{вр} = 58\text{-}62 \frac{кг}{мм^2}$

ВЫПРЯМЛЕННАЯ ДЛИНА БОЛТА 515 мм

№№	ГОСТ	НАИМЕНОВАНИЕ	ЕДИН. ИЗМ.	КОЛ-ВО	МАТЕРИАЛ	ВЕС В КГ шт.	ВЕС В КГ общ	Прим
3		Клин	шт	1	25ст. 5 круглая г/к ГОСТ 380-71	0.68	0.68	
2	ГОСТ 5915-70*	Гайка 1м24	шт	2		0,15	0.30	
1		Фундаментный болт	шт	1	25ст. 5 круглая г/к ГОСТ 380-71	2,49	2,49	

1973	АВТОМАТИЗИРОВАННАЯ ДИЗЕЛЬНАЯ ЭЛЕКТРОСТАНЦИЯ МОЩНОСТЬЮ 1×100 КВт.	ФУНДАМЕНТНЫЙ БОЛТ ДИЗЕЛЬГЕНЕРАТОРА ТИПА АСДА $\frac{100}{Т-400}$	ТИПОВОЙ ПРОЕКТ 407-1-65	АЛЬБОМ II ЧАСТЬ 1	Ли КС

Г. МОСКВА | Проектировал | Гурвич Л.В. | В.Л. 1

$U_{раб}$ - 220 В
$U_{ав}$ - 24 В
$P_{у\,раб}$ - 1,35 кВт
$P_{у\,ав}$ 0,28 кВт

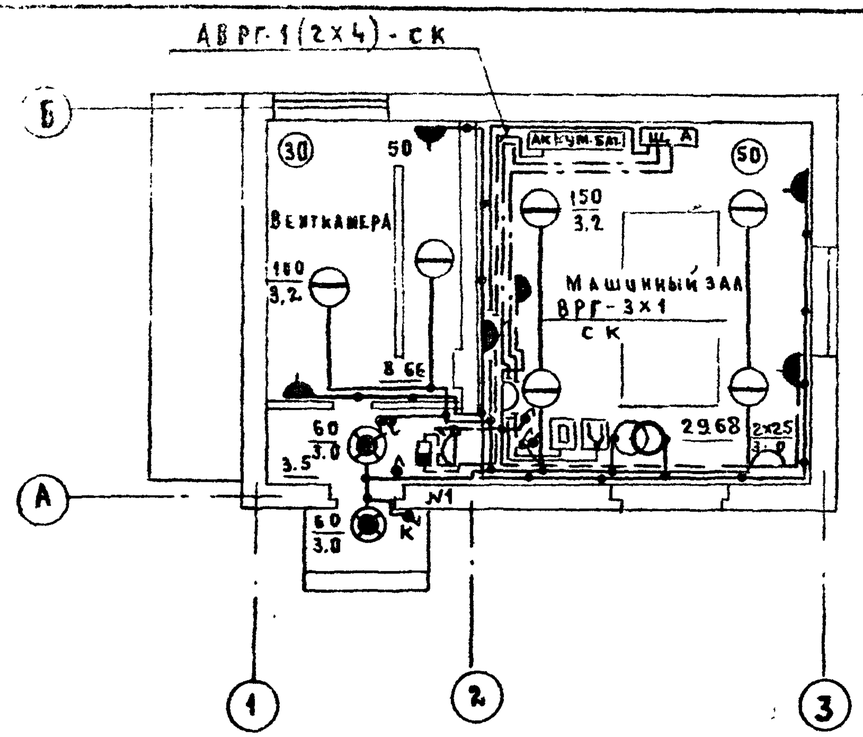

Условные обозначения

—·—·—	Линия сети управления и сигнализации
———	Линия сети рабочего электроосвещения 220 В
— — —	Линия сети аварийного электроосвещения 24 В
—•—•—	Линия сети 36 В и ниже
	Автоматический выключатель
	Ящик т. ЯТП-0,25 с понижающим трансформатором т. ОСО-0,25
	Светильник типа „Универсаль" без затенителя
К	Светильник типа ПГМ-60 полугерметический на кронштейне
	Светильник т. „Плафон", где: а-кол-во ламп; в-установленная мощность ламп; б-высота установки
	Розетка штепсельная герметическая
	Выключатель герметический
30	Нормируемая минимальная освещенность в лк
16,8	Площадь помещения в м²
	Шкаф автоматики
	Термодатчик
	Электронагреватель

Расчетная схема

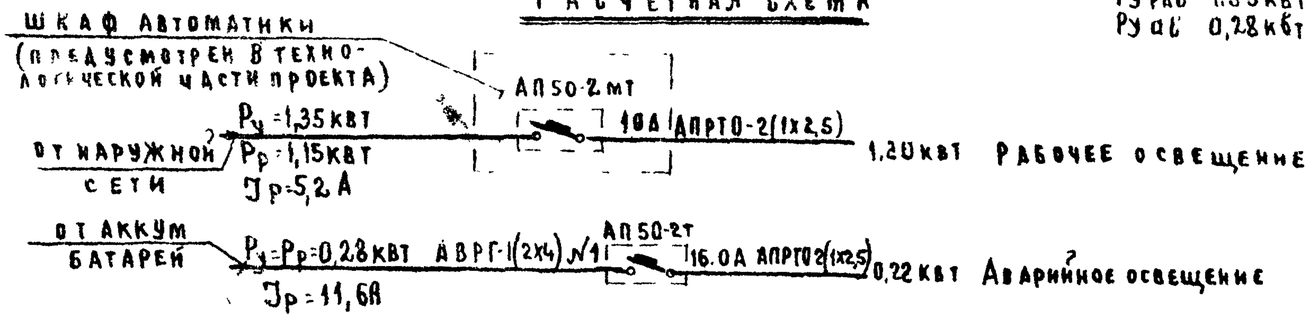

Примечание.

1. Автоматический выключатель т. АП 50-2МТ (на схеме-А7) установлен в шкафу автоматики (схему см. Альбом I, черт М-612.05.87)
   Автоматический выключатель №1 для аварийного освещения устанавливается у входа на стене.
2. Электронагреватель и термодатчик устанавливаются на баке подогрева воды по чертежу КС-7, Альбом III
3. Аварийное освещение осуществляется через автоматический выключатель №1 от аккумуляторной батареи 24 В.
4. Ввод трехфазный к шкафу автоматики осуществляется из техздания от щитов гарантированного питания и решается конкретно при привязке проекта
5. Вводной кабель при конкретной привязке проекта должен быть рассчитан на нагрузку $P_у$=20,6 кВт.
6. Схему включения бака для подогрева воды см. в технологической части проекта

Указания по монтажу.

1. Автоматический выключатель и ящик с понижающим трансформатором установить на стене на высоте 1,8 от пола, герметические выключатели - 1,5 ÷ 1,7 м от пола, штепсельные розетки - 0,8 м от пола
2. Проводку освещения выполнить проводом марки АПРТО-500 сечением 2,6 мм² в стальных трубах; остальную проводку см. на планах.
3. Корпуса электрооборудования и стальные трубы для электропроводок заземлить через нулевой провод сети.
4. Во всем остальном монтаж электросетей выполнить в соответствии с „ПУЭ" и „ПТБ".

1973	Автоматизированная дизельная электростанция мощностью 1×100 кВт	Электроосвещение	Типовой проект 407-1-65	Альбом II часть 1	Лист ЭЛ-1

Инв. № 48290 | Вл 1 | Л. 1
Гуров А.М. | Ванагас В.К.
Гл. инженер | Проектировал

№ п/п	Шифр по предварительной калькуляции	Наименование и краткая характеристика основного и вспомогательного оборудования, приборов, арматуры и других изделий	Марка, № чертежа, ГОСТ	Завод-изготовитель (только для импортного оборудования)	Единица измерения	Количество	Материал	Вес в кг: единицы	Вес в кг: общий	Стоимость по смете: единицы в руб.	Стоимость по смете: общая тыс. руб.
		I ОБОРУДОВАНИЕ									
1		Автоматический выключатель двухполюсный постоянного тока с тепловыми расцепителями на ток уставки 16,0 А	АП50-2Т	Курский электроаппаратный завод	шт	1					
2		Ящик с понижающим тр-ром типа ОСО-0,25 мощностью 0,25 квт напряжением 220/36 в.	ЯТП-0,25	Заводы „Главэлектромонтажа".	шт	1					
3		Устройство термоферулкрующее дилатометрическое на температуру +37°С с нормально замкнутым контактом.	ТУДЭ-22	Завод „Теплоавтомат" г. Харьков	шт	1					
4		Электронагреватель трубчатый мощностью 1,2 квт, напряжением 220 в.	Каталог 12.5.04.68 номер 73 ТНВ-0,65/1,2	Фастовский завод технического оборудования	шт	1					
		II КАБЕЛЬНЫЕ ИЗДЕЛИЯ									
1		Кабель с алюминиевыми жилами с резиновой изоляцией, сечением 2х4 мм²	АВРГ-500		км	0.02					
2		Тоже с медными жилами сеч. 3х1 мм²	ВРГ-500		км	0,016					
3		Провод с алюминиевыми жилами в оплетке из пряжи, сечением = 5 мм²	АПРТО-500		м	0,39					

1973	Автоматизированная дизельная электростанция мощностью 1х100 квт.	Заказные спецификации на оборудование, кабельные изделия, материалы и арматуру.	Типовой проект 407-1-65	Альбом II часть 1	Лист ЭЛ-2

Ин. № | Подп. и дата | Взам. инв. №

Инж. Ванагасвин | Гр. Ванагасвин | Ук. группы | Проектировал

Г. Москва

№№ п/п	Шифр по общесоюзной классификации	Наименование и техническая характеристика основного и комплектующего оборудования, приборов, кабельных и других изделий.	Тип, марка, каталог, № чертежа	№№ поз. по технологической схеме	Завод изготовитель (для импортного оборудования страна-фирма)	Единицы измерения	Количество	Материал	Вес в кг: Единицы	Вес в кг: Общий	Стоимость по смете: Единицы в руб	Стоимость по смете: Общая тыс. руб
		III МАТЕРИАЛЫ										
1		Светильник без затенителя	Уз-1-200			шт	6					
2		Светильник полугерметический	ПГМ-60			шт	2					
3		Выключатель герметический	ВГПМ2-10			шт	8					
4		Плафон двухламповый	ПФ-00			шт	3					
5		Розетка штепсельная брызгонепроницаемая на 250в, 10А	У-94-Б и нд С374			шт	8					
6		Лампа накаливания на 220в мощн. 150вт	НГ-220-150			шт	4					
7		Тоже, мощностью 100вт	НБ-220-100			шт	2					
8		Тоже, мощностью 60вт	НБ 220-60			шт	3					
9		Тоже, железнодорожная 25вт. 24в	Ж24-25			шт	6					
10		Труба стальная тонкостенная диам. 25мм толщина стенки 1,5мм	ГОСТ 10704-63			м	120					
11		Муфты соединительные для труб				шт	8					
12		Контргайки для труб				шт	8					
13		Скобы для крепления труб при открытой прокладке	К-253			кг	2,5					
14		Скобки с двумя лапками для крепления кабеля	К 251/III-3			кг	0,1					
15		Ящики протяженные	У-997			шт	3					
16		Оконцеватели для труб	У-461			кг	0,1					
17		Дюбеля	К-410			кг	0,7					
18		Дюбеля	К-412			кг	2,0					

Проектировал [signature] Ванагас В.Н.

1973	Автоматизированная дизельная электростанция мощностью 1×100 квт.	Заказные спецификации на оборудование, кабельные изделия, материалы и арматуру.	Типовой проект 407-1-65	Альбом II часть 1	Лист ЭЛ-3

Тиражировано Свердловским филиалом ЦИТП

620062 г.Свердловск-62 ул.Генеральская, 3-А

Заказ 1959 Тираж 700 Цена 0-57.

Инв.№ р-77-72 1974 г.