ТИПОВОЙ ПРОЕКТ
901-4-63.83

РЕЗЕРВУАРЫ ДЛЯ ВОДЫ

ПРЯМОУГОЛЬНЫЕ ЖЕЛЕЗОБЕТОННЫЕ СБОРНЫЕ ЕМК. ОТ 12000 ДО 20000 $м^3$

/С ПРИМЕНЕНИЕМ ИЗДЕЛИЙ ПРОМЗДАНИЙ/

АЛЬБОМ V

Ц00282-05

ТИПОВОЙ ПРОЕКТ
901-4-63.83

РЕЗЕРВУАРЫ ДЛЯ ВОДЫ
ПРЯМОУГОЛЬНЫЕ ЖЕЛЕЗОБЕТОННЫЕ СБОРНЫЕ
ЕМК. СТ 12000 ДО 20000 м³
/С ПРИМЕНЕНИЕМ ИЗДЕЛИЙ ПРОМЗДАНИЙ/

АЛЬБОМ V

СОСТАВ ПРОЕКТА

Альбом I Общие материалы для проектирования резервуаров емк. 50-20000 м³
Альбом II Материалы для проектирования специальных мероприятий для резервуаров емк. 50-20000 м³ систем хозпитьевого водоснабжения
Альбом III Конструкции железобетонные
Альбом IV Узлы резервуаров емк. 50-20000 м³
Альбом V Строительные изделия для резервуаров емк. 50-20000 м³
Альбом VI Технологические трубопроводы и сигнализация для резервуаров емк. 50-20000 м³
Альбом VII Сметы
Альбом VIII Ведомость потребности в материалах

Разработан
ГПИ Союзводоканалпроект и ЦНИИпромзданий
при участии НИИЖБ

Союзводоканалпроект
Гл. инженер В.Н. Самохин
Гл. инж. проекта В.А. Филатов

ЦНИИпромзданий
Гл. инженер А.О. Гранев
Нач. отдела Н.А. Ушаков
Гл. инж. проекта А.П. Чернолиз

НИИЖБ
Зам. директора Н.Н. Коровин
Зав. лаб. Г.И. Бердичевский
Ст. науч. сотр. С.И. Докудовский

Технические решения одобрены Отделом типового проектирования и организации проектно-изыскательских работ Госстроя СССР.
Письмо № 2/3-409 от 17. XI. 1978 г.
Рабочая документация введена в действие В/О Союзводоканалниипроект
приказ № 160 от 23 июня 1983 г.

				Привязан	

Обозначение	Наименование	стр	Примеч
ТП901-4-63.83-КЖИ	Содержание альбома	2	
-КЖИ -ТТ1	Технические требования	4	
-КЖИ -ТТ2	Технические требования	4	
-КЖИ -1.100СБ	Каркас. Сборочный чертеж	5	
-КЖИ -1.100	Каркас	5	
-КЖИ -1.101; -1.001	Сетка	6	
-КЖИ -1.101СБ	Сетка. Сборочный чертеж	7	
-КЖИ -1.001.СБ	Сетка. Сборочный чертеж.	7	
-КЖИ -1.002	Сетка	8	
-КЖИ -1.003	"	8	
-КЖИ -1.004	"	9	
-КЖИ -1.005	"	9	
-КЖИ -1.006	"	10	
-КЖИ -1.007	"	10	
-КЖИ -1.008	"	11	
-КЖИ -1.009	"	11	
-КЖИ -1.010	"	12	
-КЖИ -1.011	"	12	
-КЖИ -1.012	"	13	
-КЖИ -1.013	"	13	
-КЖИ -1.014	"	14	
-КЖИ -1.015	"	14	
-КЖИ -1.016	"	15	
-КЖИ -1.017	"	15	
-КЖИ -1.018	"	16	
-КЖИ -1.019	"	16	
-КЖИ -1.020	"	17	
-КЖИ -1.021	"	17	
-КЖИ -1.022	"	18	
-КЖИ -1.023	"	18	
-КЖИ -1.024	"	19	
-КЖИ -1.025	"	19	

Обозначение	Наименование	стр.	Примеч.
ТП901-4-63.83-КЖИ-1.026	Сетка	20	
-КЖИ -1.027	"	20	
-КЖИ -1.028	"	21	
-КЖИ -1.029	"	21	
-КЖИ -1.030	"	22	
-КЖИ -1.031	"	22	
-КЖИ -1.032	"	23	
-КЖИ -1.033	"	23	
-КЖИ -1.034	"	24	
-КЖИ -2.100	Панель стеновая	25	
-КЖИ -2.200	Та же	26	
-КЖИ -2.300	"	27	
-КЖИ -2.301	Изделие закладное	28	
-КЖИ -2.400	Панель стеновая	29	
-КЖИ -2.500	Панель стеновая	30	
-КЖИ -2.501	Сетка	31	
-КЖИ -2.502	"	31	
-КЖИ -3.100	Блок угловой	32	
-КЖИ -3.100СБ	Блок угловой. Сборочный чертеж	33	
-КЖИ -3.110	Спецификация. Ведомость расхода стали	34	
-КЖИ -3.110СБ	Каркас. Сборочный чертеж	35	
-КЖИ -3.111	Сетка	36	
-КЖИ -3.112	"	36	
-КЖИ -3.113	Изделие закладное	37	
-КЖИ -3.120	Каркас	38	
-КЖИ -3.101	Сетка	39	
-КЖИ -3.102	"	40	

ТП901-4-63.83-КЖИ

ГИП	Фигатов		Содержание альбома
Нач. отд.	Бреславский		
Рук. гр.	Арнасов		
Ст. инж.	Брянцева		

Стадия	Лист	Листов
Р	1	2

СОЮЗВОДОКАНАЛПРОЕКТ

Ц00282-05 3

Инв. № подл. | Подпись и дата | Взам. инв. №

Альбом V

Обозначение	Наименование	Стр.	Примеч.
ТП901-4-63.83-КЖИ-3.103	Сетка	41	
-КЖИ-3.104	"	42	
-КЖИ-3.105	Петля строповочная	42	
-КЖИ-3.110	Ведомость расхода стали на	34	
	Блок угловой		
-КЖИ-4.100	Плита покрытия	43	
-КЖИ-4.101	Изделие закладное	28	
-КЖИ-4.200	Панель перегородочная	44	
-КЖИ-4.201	Сетка	45	
-КЖИ-4.300	Кольцо опорное	45	
-КЖИ-4.400	Колпак лаза КЛа	46	
-КЖИ-5.100	Ригель Б1-1, Б1-2	47	
-КЖИ-5.100СБ	Ригель Б1-1, Б1-2. Сборочный чертеж	47	
-КЖИ-5.200	Ригель Б1-1а, Б1-2а	48	
-КЖИ-5.200СБ	Ригель Б1-1а, Б1-2а, Сборочный чертеж	48	
-КЖИ-5.210	Каркас	49	
-КЖИ-5.210СБ	Каркас. Сборочный чертеж.	49	
-КЖИ-5.211	Сетка	51	
-КЖИ-5.212	Изделие закладное.	51	
-КЖИ-5.213	Сетка	52	
-КЖИ-5.213СБ	Сетка. Сборочный чертеж	52	
-КЖИ-5.214	Сетка	53	
-КЖИ-5.214СБ	Сетка. Сборочный чертеж	53	
-КЖИ-5.300	Колонна 3КР	54	
-КЖИ-5.300СБ	Колонна 3КР. Сборочный чертеж	54	
-КЖИ-5.310	Каркас	55	
-КЖИ-5.310СБ	Каркас. Сборочный чертеж	55	
-КЖИ-5.311	Сетка	56	
-КЖИ-5.311СБ	Сетка. Сборочный чертеж	56	
-КЖИ-5.312	Сетка	57	
-КЖИ-5.301	Изделие закладное	57	
-КЖИ-5.302	то же	58	

Обозначение	Наименование	Стр.	Примеч.
ТП901-4-63.83-КЖИ-5.400	Фундамент под колонну 2ФР	58	
-КЖИ-5.400СБ	Фундамент под колонну 2ФР. Сборочный чертеж.	59	
-КЖИ-5.401	Сетка	60	
-КЖИ-5.401СБ	Сетка. Сборочный чертеж	60	
-КЖИ-5.000ВМС	Ведомость расхода стали	61	
-КЖИ-6.100	Бобышка	62	
-КЖИ-6.200	Фланец ф1	62	
-КЖИ-6.300	Заглушка	63	
-КЖИ-6.400	Электрод нулевой	63	
-КЖИ-7.100	Деталь подводящего трубопровода	64	
-КЖИ-7.200	Деталь переливного трубопровода	64	
-КЖИ-7.300	Деталь отводящего трубопровода	65	
-КЖИ-7.400	Деталь спускного трубопровода	66	
-КЖИ-7.500	Лестница съемная	66	
-КЖИ-7.600	Насадка переливная НП-1	67	
-КЖИ-7.700	Насадка переливная НП-2	68	

Инв. № подл. | Подпись и дата | Взам. инв. №

Альбом V

Альбом содержит рабочую документацию на железобетонные, арматурные и закладные изделия следующих элементов резервуаров:

— днище
— стеновые панели наружных стен
— сборные угловые блоки стен
— плиты покрытия, панели перегородок, изделия дыхательных устройств и камер на покрытии.
— элементы каркаса: ригели, колонны, фундаменты
— установочные детали приборов автоматики
— элементы технологического оборудования

ТТ1 Технические требования к изготовлению сборных железобетонных изделий

ТТ1.1 При изготовлении железобетонных изделий обязательно соблюдение требований серии 3.900-3 к аналогичным изделиям, а так же требований ГОСТ 13015-75.

ТТ1.2 В изделиях для резервуаров питьевой воды поверхности, контактирующие с водой, должны быть гладкими без раковин и пор. Эта обработка должна осуществляться в заводских условиях.

ТТ1.3 Закладные изделия плит покрытия, ригелей, колонн, а также оговоренные на чертежах закладные изделия стеновых панелей и угловых блоков должны иметь металлизационное цинковое или алюминиевое покрытие толщиной 200 мкм, защищенное после распалубки слоем грунта-шпатлевки ЭП-00-10 (ТУ МХП 1027-62)

ТТ2 Технические требования к изготовлению арматурных и закладных изделий

ТТ2.1 Арматурные и закладные изделия должны соответствовать ГОСТ 10922-75 и техническим требованиям серии 3.900-3 к аналогичным изделиям.

ТТ2.2 Арматурные изделия изготавливаются посредством контактной точечной сварки всех пересечений стержней в соответствии с ГОСТ 14098-68. Применение дуговой сварки допускается только в случаях, оговоренных на чертежах.

ТТ2.3 В изготавлении закладных изделий применяется контактная и автоматическая сварка по ГОСТ 19292-73, а также ручная дуговая сварка.

ТТ2.4 В соответствии с п. ТТ1.3 закладные изделия должны иметь антикоррозионное покрытие. Покрытие наносится на пластины и приваренные к ним анкера и арматурные стержни на длину 40-50 мм от пластины.
Перед нанесением покрытия должна быть обеспечена вторая степень очистки поверхности согласно ГОСТ 9408-80.

Инв. № подл. | Подпись и дата | Взам. инв. №

Привязан

Инв. №

ГИП	Филатов		
Нач. отд.	Ярославский		
Рук. гр.	Алмазов		
Ст. инж.	Брянцева		

ТП 901-4-63.83-КЖИ-ТТ

Технические требования.

Стадия	Лист	Листов
Р		1

СОЮЗВОДОКАНАЛПРОЕКТ

Альбом V

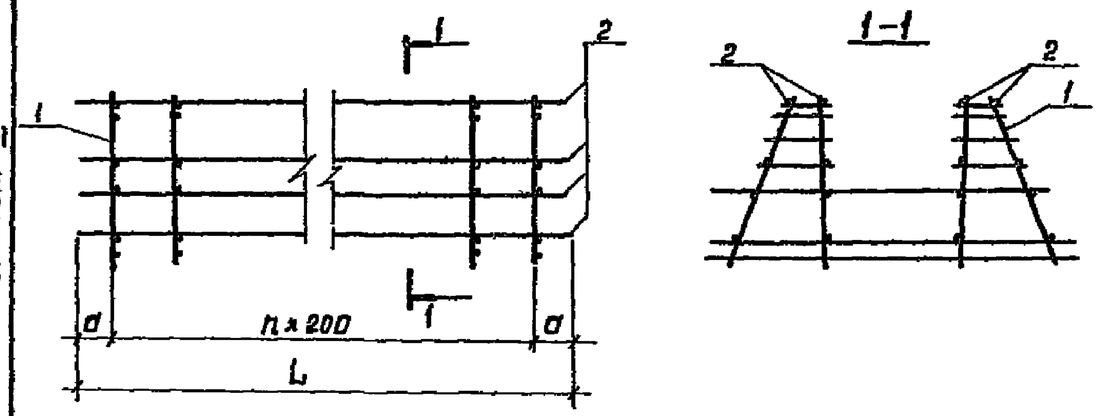

Обозначение	Размеры, мм. L	a		h	Масса ед., кг.
ТП901-4-63.83-КЖИ-1.100	1450	125		6	43,59
-01					41,21
-02	3250	225		14	93,75
-03					88,65
-04	1650	125		7	34,12
-05					30,10
-06	3250	225		14	64,20
-07					48,00

Привязан

Инв. №

ГИП	Филатов	
Нач. отд.	Ярославский	
Рук. бриг.	Алмазов	
Вед. инж.	Толстикова	
Чертежник	Зубина	

ТП 901-4-63.83-КЖИ-1.100 СБ

Каркас. Сборочный чертеж.

Стадия	Масса	Масштаб
Р	см. табл.	
Лист	Листов 1	

СОЮЗВОДОКАНАЛПРОЕКТ

Инв. № подл. | Подпись и дата | Взам. инв. №

Поз.	Обозначение	Наименование	Кол. на исполн. ТП 901-4-63.83-КЖИ-1.100-							Примечание
			-	01	02	03	04	05	06	07	
		Документация									
		ТТ2									
		Сборочные единицы									
1	ТП901-4-63.83-КЖИ-1.101	Сетка	7		15						
	-01	"		7		15					
	-02	"					8		15		
	-03	"						8		15	
		Детали									
		Арматура по ГОСТ 6727-80 ф5ВрI									
2		ℓ=1450	16	16							0,20кг
		ℓ=3250			16	16			18	16	0,45кг
		ℓ=1650					16	18			0,23кг

Формат	Зона	Поз.
А4		1
А4		
А4		
А4		
А4		2
А4		
А4		

ТП 901-4-63.83-КЖИ-1.100

Каркас. Спецификация.

Стадия	Масса	Масштаб
Р		
Лист	Листов 1	

СОЮЗВОДОКАНАЛПРОЕКТ

ГИП	Филатов	
Нач. отд.	Ярославский	
Рук. бр.	Алмазов	
Вед. инж.	Толстикова	
Чертежник	Зубина	

Привязан

Инв. №

Инв. № подл. | Подпись и дата | Взамен инв. №

Альбом V

Позиция	Поз.	Обозначение	Наименование	Полн. на марку ТП901-4-63.83-КЖИ-1.101 —	01	02	03	Полн. на марку ТП901-4-63.83-КЖИ-1.001 —;04	01;05	02;06	03;07	Примечание
			Документация									
		ТП901-4-63.83-КЖИ-ТТ2	ТТ2									
		-1.101 СБ	Сборочный чертеж	X	X	X	X					
		-1.001 СБ	Сборочный чертеж					X	X	X	X	
			Детали									
			Арматура по ГОСТ 5781-82									
54	1		⌀ 16 А-I ℓ = 670	1	1							1,06 кг
54			⌀ 14 А-II ℓ = 570			1	1					0,69 кг
54	2		⌀ 14 А-II ℓ = 570	1	1			1	1			0,81 кг
54			⌀ 10 А-II ℓ = 570			1	1			1	1	0,35 кг
54	3		⌀ 8 А-III ℓ = 740	2	2			1	1			0,29 кг
54			⌀ 8 А-III ℓ = 615			2				1		0,24 кг
54			⌀ 6 А-III ℓ = 615				2				1	0,14 кг
54	4		⌀ 10 А-II ℓ = 145	2				1				0,09 кг
54			⌀ 8 А-III ℓ = 145		2				1			0,06 кг
54			⌀ 8 А-III ℓ = 140			2				1		0,06 кг
54			⌀ 6 А-III ℓ = 140				2				1	0,03 кг
54	5		⌀ 10 А-III ℓ = 170	2				1				0,10 кг
54			⌀ 8 А-III ℓ = 170		2				1			0,07 кг
54			⌀ 8 А-III ℓ = 155			2				1		0,06 кг
54			⌀ 6 А-III ℓ = 155				2				1	0,03 кг
54	6		⌀ 10 А-II ℓ = 225	2				1				0,14 кг
54			⌀ 8 А-III ℓ = 225		2				1			0,09 кг
54			⌀ 8 А-III ℓ = 200			2				1		0,08 кг
54			⌀ 6 А-III ℓ = 200				2				1	0,04 кг
54	7		⌀ 10 А-II ℓ = 280	2				1				0,17 кг
54			⌀ 8 А-III ℓ = 280		2				1			0,11 кг
54			⌀ 8 А-III ℓ = 245			2				1		0,10 кг
54			⌀ 6 А-III ℓ = 245				2				1	0,05 кг
54	8		⌀ 12 А-III ℓ = 1310	1	1			1	1			1,16 кг
54			⌀ 10 А-III ℓ = 1120			1	1			1	1	0,69 кг
54	9		⌀ 8 А-III ℓ = 1460	2	2			2	2			0,58 кг
54			⌀ 6 А-III ℓ = 1240			2	2			2	2	0,49 кг

Привязан

Инв. №

ГИП	Филатов	
Нач.отд.	Ярославский	
Рук.груп.	Алмазов	
Ведущ.инж.	Толстикова	
Чертеж.	Зудина	

ТП901-4-63.83-КЖИ-1.101;-1.001

Сетка

Стадия	Масса	Масштаб
Р	см. табл.	
Лист	Листов 1	

СОЮЗВОДОКАНАЛПРОЕКТ

Альбом V

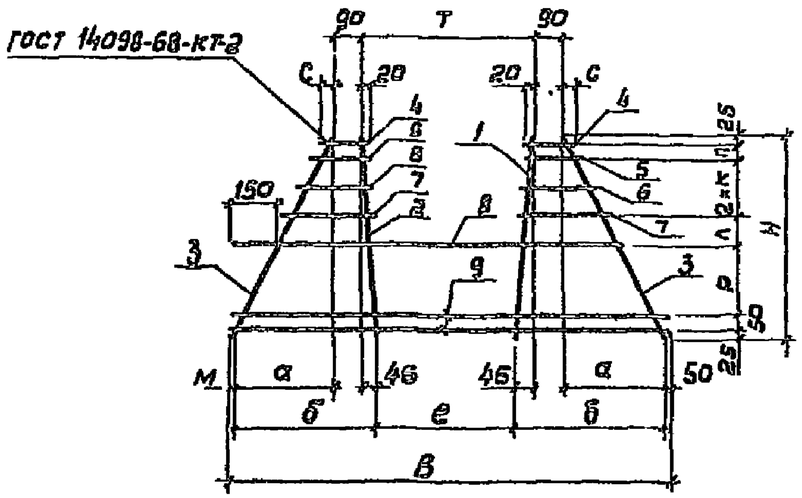

Обозначение	Размеры, мм												Масса ед., кг
	Н	В	а	б	е	к	л	м	р	с	т	п	
ТП901-4-63.83-КЖИ-1.101	670	1460	335	470	450	95	100	20	230	35	550	50	5.77
-01	670	1480	335	470	450	95	100	20	230	35	550	50	5.43
-02	570	1240	235	370	400	85	90	50	180	30	490	30	3.80
-03	570	1240	235	370	400	85	90	30	180	30	490	30	3.30

Привязан

Инв. N

Инв. N подл. | Подпись и дата | Взам. инв. N

ТП901-4-63.83-КЖИ-1.101 СБ

ГИП	Филатов	
Нач. отд.	Ярославский	
Рук. бри.	Алмазов	
Вед. инж.	Толстикова	
Чертежн.	Зудина	

Сетка
Сборочный чертеж.

Стадия	Масса	Масштаб
Р	см. табл.	1:20
Лист	Листов 1	

СОЮЗВОДОКАНАЛПРОЕКТ

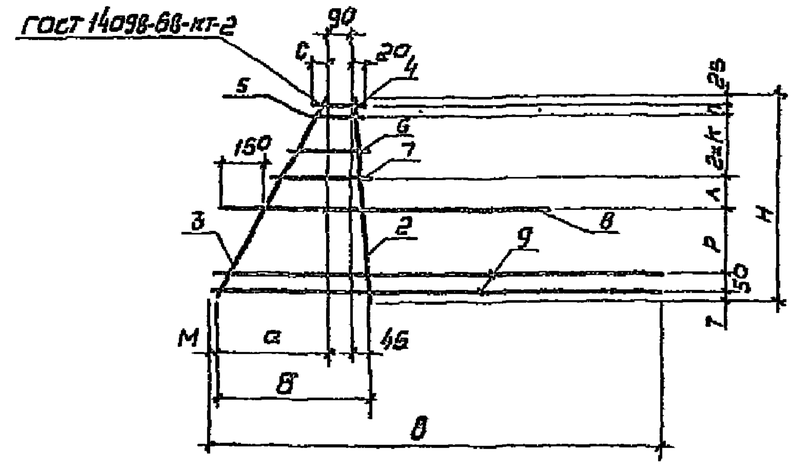

Обозначение	Размеры, мм											Масса ед., кг
	Н	В	а	б	к	л	м	р	с	п	т	
ТП901-4-63.83-КЖИ-1.001	670	1460	335	470	95	100	20	230	35	50	25	3,92
-01	670	1460	335	470	95	100	20	230	35	50	25	3,75
-02	570	1240	235	370	85	90	50	180	30	30	25	2,56
-03	570	1240	235	370	85	90	50	180	30	30	25	2,31
-04	670	1460	335	470	95	110	20	210	35	50	35	3,92
-05	670	1460	335	470	95	110	20	210	35	50	35	3,75
-06	570	1240	235	370	85	100	50	160	30	30	35	2,56
-07	570	1240	235	370	85	100	50	160	30	30	35	2,31

Привязан

Инв. N

Инв. N подл. | Подпись и дата | Взам. инв. N

ТП901-4-63.83-КЖИ-1.001 СБ

ГИП	Филатов	
Нач. отд.	Ярославский	
Рук. бр.	Алмазов	
Вед. инж.	Толстикова	
Чертежн.	Зудина	

Сетка
Сборочный чертеж.

Стадия	Масса	Масштаб
Р	см. табл.	1:20
Лист	Листов 1	

СОЮЗВОДОКАНАЛПРОЕКТ

Альбом V

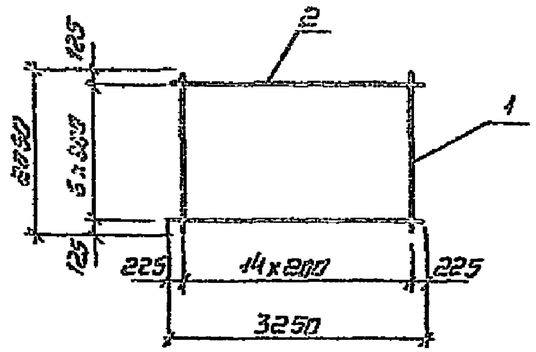

Формат	Зона	Поз.	Обозначение	Наименование	Кол.	Примеч.
				Документация		
			ТП901-4-63.83-КЖИ-ТТ2	ТТ2		
				Детали		
Б4		1		⌀14 А-I ГОСТ 5781-82 ℓ=2050	15	2.48 кг
Б4		2		⌀6А-I ГОСТ 5781-82 ℓ=3250	7	0.72 кг

Привязан

Инв. №

Гип	Филатов	
Нач. отд.	Ярославский	
Рук. бриг.	Алмазов	
Вед. инж.	Толстикова	
Чертежн.	Зубина	

ТП901-4-63.83-КЖИ-1.002

Сетка

Стадия	Масса	Масштаб
Р	42,24	1:75
Лист	Листов 1	

СОЮЗВОДОКАНАЛПРОЕКТ

Взам. инв. № | Подпись и дата | Инв. № подл.

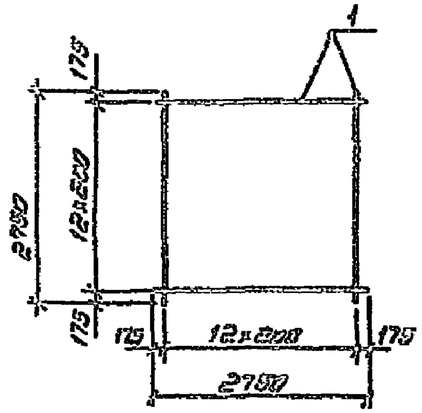

Формат	Зона	Поз.	Обозначение	Наименование	Кол.	Примеч.
				Документация		
			ТП901-4-63.83-КЖИ-ТТ2	ТТ2		
				Детали		
Б4		1		⌀14 А-I ГОСТ 5781-82 ℓ=2750	86	3.32 кг

Привязан

Инв. №

Гип	Филатов	
Нач. отд.	Ярославский	
Рук. бриг.	Алмазов	
Вед. инж.	Толстикова	
Чертежн.	Зубина	

ТП901-4-63.83-КЖИ-1.003

Сетка

Стадия	Масса	Масштаб
Р	86.37	1:50
Лист	Листов 1	

СОЮЗВОДОКАНАЛПРОЕКТ

Взам. инв. № | Подпись и дата | Инв. № подл.

Альбом V

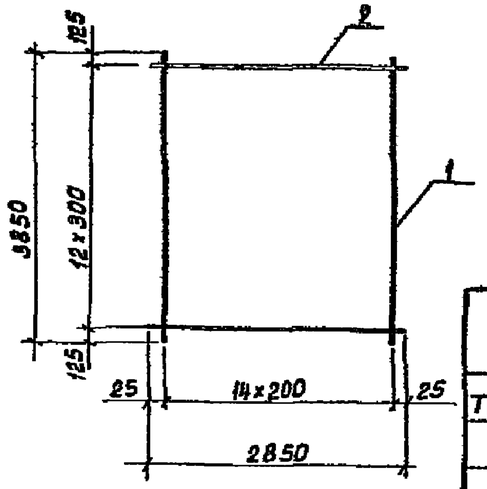

Обозначение	Масса ед.кг.
ТП901-4-63.83-КЖИ-1.004	138.2
-01	114.1
-02	74.2

Формат	Зона	Поз.	Обозначение	Наименование	Кол. на исполн. -КЖИ-1.004 —	01	02	Примечание
				Документация				
			ТП901-4-63.83-КЖИ-ТТ2	ТТ2				
				Детали				
Б4		1		ф18АIII ГОСТ 5781-82Е=3850	15			7.69кг.
Б4				ф16АIII ГОСТ 5781-82Е=3850		15		6.08кг.
Б4				ф12АIII ГОСТ 5781-82Е=3850			15	3.42кг.
Б4		2		ф10АIII ГОСТ 5781-82Е=2850	13	13	13	1.76кг.

Привязан

Инв. №

Взам. инв. № | Подпись и дата | Инв. № подл.

ГИП	Филатов	
Нач.отд.	Ярославский	
Рук.брига.	Алмазов	
Вед.инж.	Толстикова	
Чертежн.	Зудина	

ТП901-4-63.83-КЖИ-1.004

Сетка

Стадия	Масса	Масштаб
Р	см. табл.	1:75
Лист	Листов 1	

СОЮЗВОДОКАНАЛПРОЕКТ

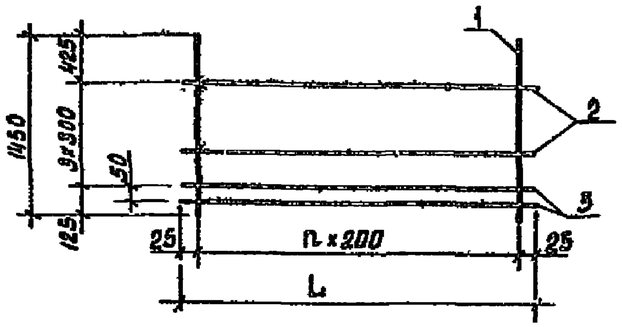

Обозначение	Размеры, мм L	n	Масса ед, кг.	Примечание
ТП901-4-63.83-КЖИ-1.005	2850	14	38.13	
-01	2250	11	31.26	

Формат	Зона	Поз.	Обозначение	Наименование	Кол. на исполн. -КЖИ-1.005- —	01	Примечание
				Документация			
			ТП901-4-63.83-КЖИ-ТТ2	ТТ2			
				Детали			
Б4		1		ф16АIII ГОСТ 5781-82Е=1450	15	12	2,29кг
Б4		2		ф6АI ГОСТ 5781-82Е=2850	3		0,63 кг.
Б4				ф6АI ГОСТ 5781-82Е=2250		3	0,50 кг.
Б4		3		ф8АIII ГОСТ 5781-82Е=2850	2		1,13кг.
Б4				ф8АIII ГОСТ 5781-82Е=2250		2	0,89кг.

Привязан

Инв. №

Взам. инв. № | Подпись и дата | Инв. № подл.

ГИП	Филатов	
Нач.отд.	Ярославский	
Рук.брига.	Алмазов	
Вед.инж.	Толстикова	
Чертежн.	Зудина	

ТП901-4-63.83-КЖИ-1.005

Сетка

Стадия	Масса	Масштаб
Р	см. табл.	1:50
Лист	Листов 1	

СОЮЗВОДОКАНАЛПРОЕКТ

Альбом I

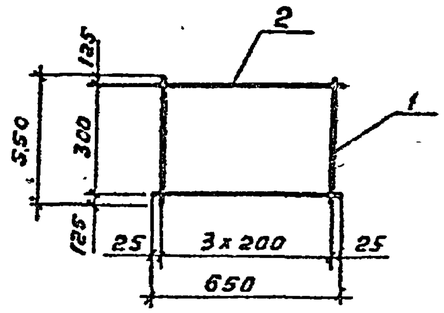

Формат	Зона	Поз	Обозначение	Наименование	Кол.	Примеч.
				Документация		
			ТП901-4-63.83-КЖИ-ТТ2	ТТ2		
				Детали		
Б4		1		⌀4Вр-I ГОСТ6727-80 ℓ=550	4	0,05 кг
Б4		2		⌀6А-III ГОСТ5781-82 ℓ=650	2	0,14 кг

Привязан

Инв. №

Взам. инв. №

Подпись и дата

Инв. № подл.

ТП901-4-63.83-КЖИ-1.006

ГИП	Филатов	
Нач.отд.	Ярославский	
Рук.бри	Алназов	
Вед.инж	Толстикова	
Чертежн	Зудина	

Сетка

Стадия	Масса	Масштаб
Р	0,48	1:20
Лист	Листов 1	

СОЮЗВОДОКАНАЛПРОЕКТ

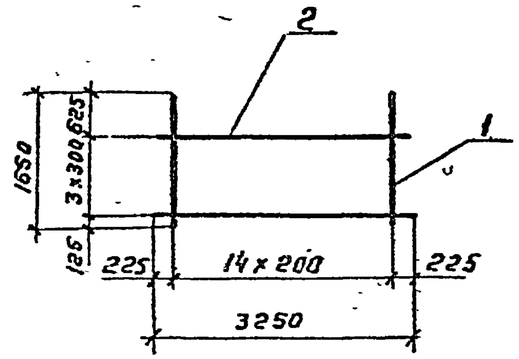

Формат	Зона	Поз	Обозначение	Наименование	Кол.	Примеч.
				Документация		
			ТП901-4-63.83-КЖИ-ТТ2	ТТ2		
				Детали		
Б4		1		⌀16А-III ГОСТ5781-82 ℓ=1650	15	2,60 кг
Б4		2		⌀6А-III ГОСТ5781-82 ℓ=3250	4	0,72 кг

Привязан

Инв. №

Взам. инв. №

Подпись и дата

Инв. № подл.

ТП901-4-63.83-КЖИ-1.007

ГИП	Филатов	
Нач. отд	Ярославский	
Рук.бр.	Алназов	
Вед.инж	Толстикова	
Чертежн	Зудина	

Сетка

Стадия	Масса	Масштаб
Р	41,88	1:75
Лист	Листов 1	

СОЮЗВОДОКАНАЛПРОЕКТ

400282-05 .11

Альбом V

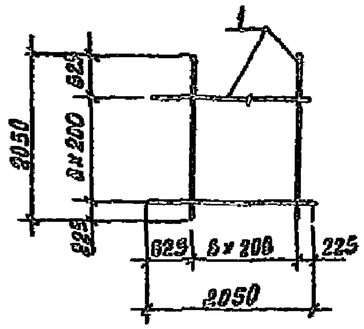

Формат	Зона	Поз.	Обозначение	Наименование	Кол.	Примеч.
				Документация		
			ТП901-4-63.83-КЖИ-ТТ2	ТТ2		
				Детали		
Б4		1		ф18 А-III ГОСТ 5781-82 ℓ=2050	14	3,23 кг

Привязан

Инв. №

ГИП	Филатов		
Нач.отд.	Ярославский		
Рук.бриг	Алмазов		
Вед.инж.	Толстикова		
Чертежн	Зудина		

ТП901-4-63.83-КЖИ-1.008

Сетка

Стадия	Масса	Масштаб
Р	45,22	1:75
Лист	Листов 1	

СОЮЗВОДОКАНАЛПРОЕКТ

Инв. № подл. | Подпись и дата | Взам. инв. №

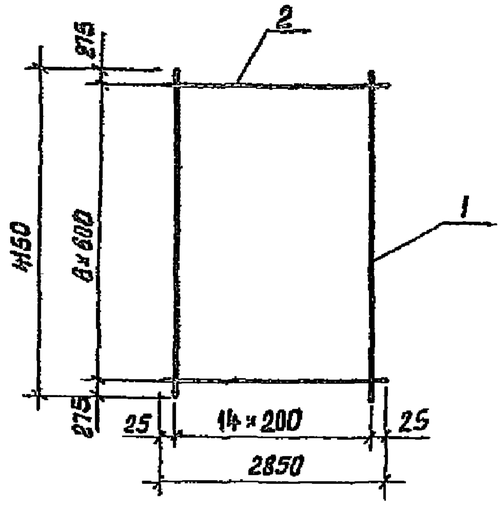

Формат	Зона	Поз.	Обозначение	Наименование	Кол.	Примеч.
				Документация		
			ТП901-4-63.83-КЖИ-ТТ2	ТТ2		
				Детали		
Б4		1		ф10 А-III ГОСТ 5781-82 ℓ=4150	15	2,56 кг
Б4		2		ф6 А-III ГОСТ 5781-82 ℓ=2850	7	0,63 кг

Привязан

Инв. №

ГИП	Филатов		
Нач.отд.	Ярославский		
Рук.бриг	Алмазов		
Вед.инж.	Толстикова		
Чертеж.	Зудина		

ТП901-4-63.83-КЖИ-1.009

Сетка

Стадия	Масса	Масштаб
Р	42.81	1:75
Лист	Листов 1	

СОЮЗВОДОКАНАЛПРОЕКТ

Инв. № подл. | Подпись и дата | Взам. инв. №

Альбом V

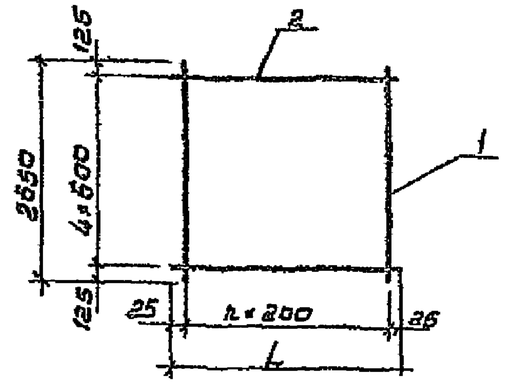

Обозначение	Размеры мм L	n	Масса ед., кг	Примеч.
ТП901-4-63.83-КЖИ-1.010	2850	14	27.75	
-01	2050	10	20,34	

Формат	Зона	Поз.	Обозначение	Наименование	Кол. на испол. -КЖИ-1.010		Примеч.
					–	01	
				Документация			
			ТП901-4-63.83-КЖИ-ТТ2	ТТ2			
				Детали			
Б4		1		ф10А-III ГОСТ 5781-82 ℓ=2650	15	11	1,64 кг
Б4		2		ф6А-III ГОСТ 5781-82 ℓ=2850	5		0,63 кг
Б4				ф6А-III ГОСТ 5781-82 ℓ=2050		5	0,46 кг

Привязан

Инв. №

Инв. № подл. | Подпись и дата | Взам. инв. №

Гип	Филатов	
Нач. отд.	Ярославский	
Рук. бр.	Ялмозов	
Вед. инж.	Толстикова	
Чертеж	Зудина	

ТП901-4-63.83-КЖИ-1.010

Сетка

Стадия	Масса	Масштаб
Р	См. табл.	1:75

Лист | Листов 1

СОЮЗВОДОКАНАЛПРОЕКТ

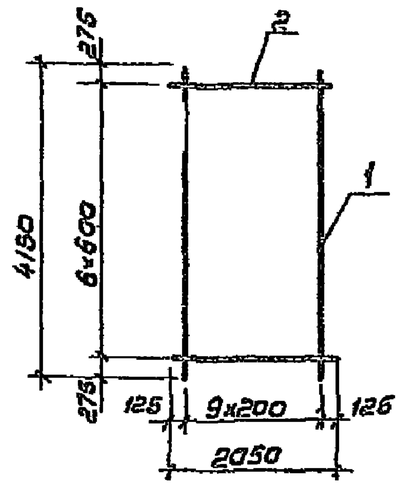

Формат	Зона	Поз.	Обозначение	Наименование	Кол.	Примеч.
				Документация		
			ТП901-4-63.83-КЖИ-ТТ2	ТТ2		
				Детали		
Б4		1		ф10А-III ГОСТ 5781-82 ℓ=4150	10	2,56 кг
Б4		2		ф6А-III ГОСТ 5781-82 ℓ=2050	7	0,46 кг

Привязан

Инв. №

Инв. № подл. | Подпись и дата | Взам. инв. №

Гип	Филатов	
Нач. отд.	Ярославский	
Рук. бр.	Ялмозов	
Вед. инж.	Толстикова	
Чертеж	Зудина	

ТП901-4-63.83-КЖИ-1.011

Сетка

Стадия	Масса	Масштаб
Р	28,82	1:75

Лист | Листов 1

СОЮЗВОДОКАНАЛПРОЕКТ

Альбом V

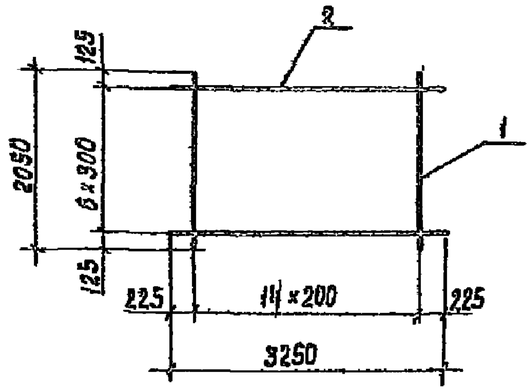

Формат	Зона	Поз.	Обозначение	Наименование	Кол.	Примеч.
				Документация		
			ТП901-4-63.83-КЖИ-ТТ2	ТТ2		
				Детали		
Б4		1		ф12А-III ГОСТ 5781-82 ℓ=2050	15	1.82 кг.
Б4		2		ф6А-III ГОСТ 5781-82 ℓ=3250	7	0.72 кг.

Привязан

Инв. №

Взам. инв. № | Подпись и дата | Инв. № подл.

ГИП	Филатов	
Нач.отд.	Ярославский	
Рук.бриг.	Алмазов	
Вед.инж.	Толстикова	
Чертежн.	Зудина	

ТП901-4-6383 - КЖИ - 1.012

Сетка

Стадия	Масса	Масштаб
Р	32.34	1:70
Лист	Листов 1	

СОЮЗВОДОКАНАЛПРОЕКТ

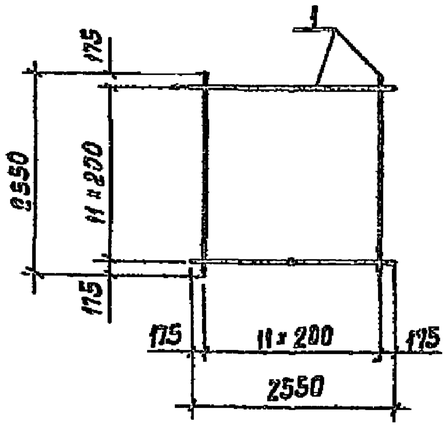

Формат	Зона	Поз.	Обозначение	Наименование	Кол.	Примеч.
				Документация		
			ТП901-4-63.83-КЖИ-ТТ2	ТТ2		
				Детали		
Б4		1		ф12А-III ГОСТ 5781-82 ℓ=2550	24	2.26 кг.

Привязан

Инв. №

Взам. инв. № | Подпись и дата | Инв. № подл.

ГИП	Филатов	
Нач.отд.	Ярославский	
Рук.бриг.	Алмазов	
Вед.инж.	Толстикова	
Чертежн.	Зудина	

ТП901-4-6383-КЖИ-1.013

Сетка

Стадия	Масса	Масштаб
Р	54.24	1:10
Лист	Листов 1	

СОЮЗВОДОКАНАЛПРОЕКТ

Альбом V

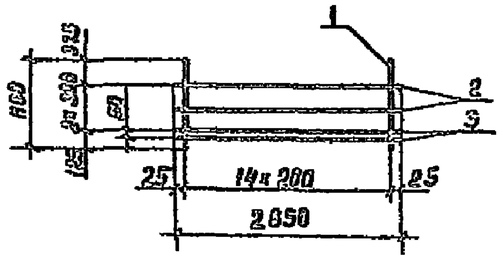

Формат	Зона	Поз.	Обозначение	Наименование	Кол.	Примеч.
				Документация		
			ТП901-4-63.83-КЖИ-ТТ2	ТТ2		
				Детали		
БЧ		1		ф14А-III ГОСТ 5781-82 ℓ=1100	15	1.33 кг
БЧ		2		ф6А-III ГОСТ 5781-82 ℓ=2850	2	0.63 кг.
БЧ		3		ф8А-III ГОСТ 5781-82 ℓ=2850	2	1.13 кг

Привязан

Инв. №

Инв. № подл. | Подпись и дата | Взам. инв. №

ГИП	Филатов		
Нач.отд	Ярославский		
Рук.груп	Алмазов		
Вед.инж	Толстикова		
Чертежн.	Зудина		

ТП901-4-6386 - КЖИ - 1.01 4

Сетка

Стадия	Масса	Масштаб
Р	23 47	1:75
Лист	Листов 1	

СОЮЗВОДОКАНАЛПРОЕКТ

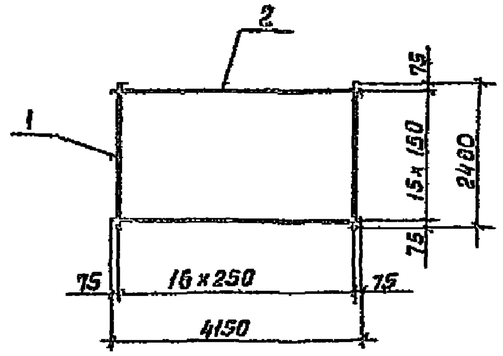

Формат	Зона	Поз.	Обозначение	Наименование	Кол	Примеч.
				Документация		
			ТП901-4-63.83-КЖИ-ТТ2	ТТ2		
				Детали		
БЧ		1		ф4ВрI ГОСТ 6727-80 ℓ=2400	17	0.22 кг.
БЧ		2		ф6А-III ГОСТ 5781-82 ℓ=4150	16	0.92 кг.

Привязан

Инв. №

Инв. № подл. | Подпись и дата | Взам. инв. №

ГИП	Филатов		
Нач.отд	Ярославский		
Рук.груп	Алмазов		
Вед.инж.	Толстикова		
Чертежн.	Зудина		

ТП901-4-6383-КЖИ - 1.015

Сетка

Стадия	Масса	Масштаб
Р	18,92	1:100
Лист	Листов 1	

СОЮЗВОДОКАНАЛПРОЕКТ

Альбом V

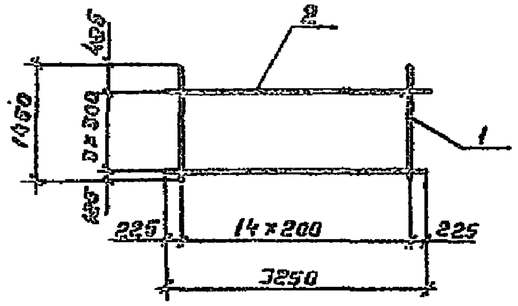

Формат	Зона	Поз.	Обозначение	Наименование	Кол.	Примеч.
				Документация		
			ТП901-4-63.83-КЖИ-ТТ2	ТТ2		
				Детали		
Б4		1		ф12А-Ⅲ ГОСТ5781-82е=1450	15	1,29 кг
Б4		2		ф6А-Ⅰ ГОСТ 5781-82е=3250	4	0,72 кг

Привязан

Инв. №

Взам. инв. №

Подпись и дата

Инв. № подл.

ГИП	Филатов	
Нач отд	Ярославский	
Рук брига	Алмазов	
Вед инж.	Толстикова	
Чертежн.	Зудина	

ТП 901-4-63.83-КЖИ-1.016

Сетка

Стадия	Масса	Масштаб
Р	22,23	1:75
Лист	Листов 1	

СОЮЗВОДОКАНАЛПРОЕКТ

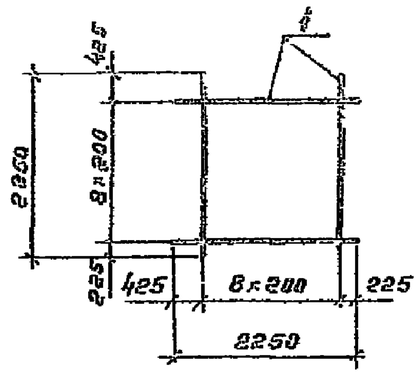

Формат	Зона	Поз.	Обозначение	Наименование	Кол.	Примеч.
				Документация		
			ТП901-4-63.83-КЖИ-ТТ2	ТТ2		
				Детали		
Б4		1		ф12А-Ⅲ ГОСТ5781-82е=2250	18	2,00 кг

Привязан

Инв. №

Взам. инв. №

Подпись и дата

Инв. № подл.

ГИП	Филатов	
Начотд	Ярославский	
Рук брига	Алмазов	
Вед инж.	Толстикова	
Чертежн.	Зудина	

ТП901-4-63.83-КЖИ-1.017

Сетка

Стадия	Масса	Масштаб
Р	36,00	1:75
Лист	Листов 1	

СОЮЗВОДОКАНАЛПРОЕКТ

Альбом V

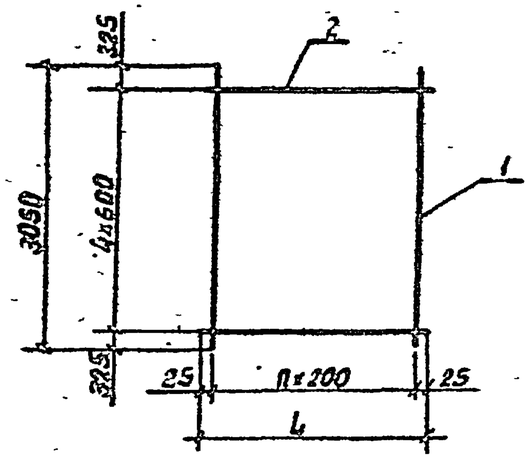

Обозначение	Размеры, мм L	n	Масса ед., кг	Примеч.
ТП901-4-63.83-КЖИ-1.018	2850	14	31,65	
-01	2450	12	27,40	

Формат	Зона	Поз.	Обозначение	Наименование	Кол. на испол. -КЖИ-1018		Примеч.
					–	01	
				Документация			
			ТП901-4-63.83-КЖИ-ТТ2	ТТ2			
				Детали			
Б4		1		ф10А-III ГОСТ 5781-82, ℓ=3050	15	13	1,90 кг.
		2		ф6А-III ГОСТ 5781-82 ℓ=2850	5		0,63 кг.
Б4				ф6А-III ГОСТ 5781-82 ℓ=2450		5	0,54 кг.

Привязан

Инв. №

Взам. инв. № | Подпись и дата | Инв. № подл.

ТП901-4-63.83-КЖИ-1.018

ГИП	Филатов		Сетка
Нач.отд.	Ярославский		
Рук. бр.	Алмазов		
Вед.инж.	Толстикова		
Чертежн.	Зудина		

Стадия	Масса	Масштаб
Р	см. табл.	1:75
Лист	Листов 1	

СОЮЗВОДОКАНАЛПРОЕКТ

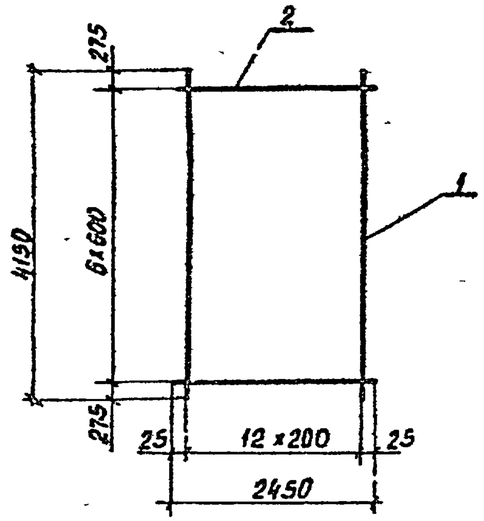

Формат	Зона	Поз.	Обозначение	Наименование	Кол.	Примеч.
				Документация		
			ТП901-4-63.83-КЖИ-ТТ2	ТТ2		
				Детали		
Б4		1		ф10А-III ГОСТ 5781-82 ℓ=4150	13	2.56 кг.
Б4		2		ф6А-III ГОСТ 5781-82 ℓ=2450	7	0.54 кг.

Привязан

Инв. №

Взам. инв. № | Подпись и дата | Инв. № подл.

ТП901-4-63.83-КЖИ-1.019

ГИП	Филатов		Сетка
Нач.отд.	Ярославский		
Рук.бриг.	Алмазов		
Вед.инж.	Толстикова		
Чертежн.	Зудина		

Стадия	Масса	Масштаб
Р	37.06	1:75
Лист	Листов 1	

СОЮЗВОДОКАНАЛПРОЕКТ

Альбом V

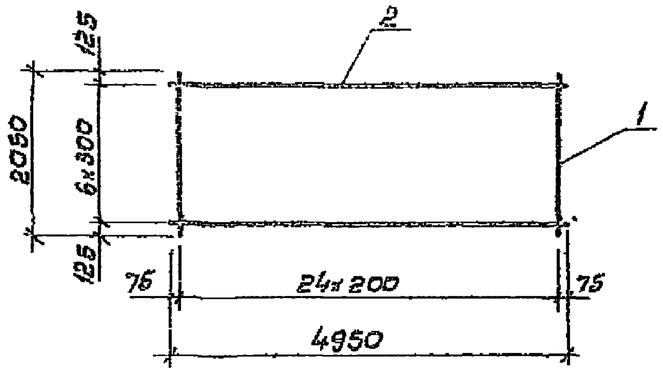

Формат	Зона	Поз.	Обозначение	Наименование	Кол.	Примеч.
				Документация		
			ТП901-4-63.83-КЖИ-ТТ2	ТТ2		
				Детали		
Б4		1		ф12А-III ГОСТ 5781-82 ℓ=2050	25	1.82 кг
Б4		2		ф6А-III ГОСТ 5781-82 ℓ=4950	7	1.10 кг

Привязан

Инв. №

Взам. инв. № | Подпись и дата | Инв. № подл.

Гип	Филатов	
Нач.отд.	Ярославский	
Рук.бр.	Алмазов	
Вед.инж.	Толстикова	
Чертил	Будина	

ТП901-4-63.83-КЖИ-1.020

Сетка

Стадия	Масса	Масштаб
Р	53,20	1:75
Лист	Листов 1	

СОЮЗВОДОКАНАЛПРОЕКТ

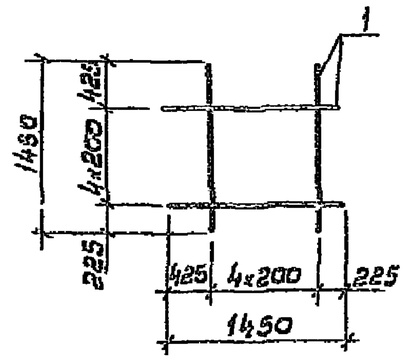

Формат	Зона	Поз.	Обозначение	Наименование	Кол.	Примеч.
				Документация		
			ТП901-4-63.83-КЖИ-ТТ2	ТТ2		
				Детали		
Б4		1		ф12А-III ГОСТ 5781-82 ℓ=1450	10	1.29 кг

Привязан

Инв. №

Взам. инв. № | Подпись и дата | Инв. № подл.

Гип	Филатов	
Нач.отд.	Ярославский	
Рук.бр.	Алмазов	
Вед.инж.	Толстикова	
Чертил	Будина	

ТП901-4-63.83-КЖИ-1.021

Сетка

Стадия	Масса	Масштаб
Р	12,90	1:50
Лист	Листов 1	

СОЮЗВОДОКАНАЛПРОЕКТ

Альбом V

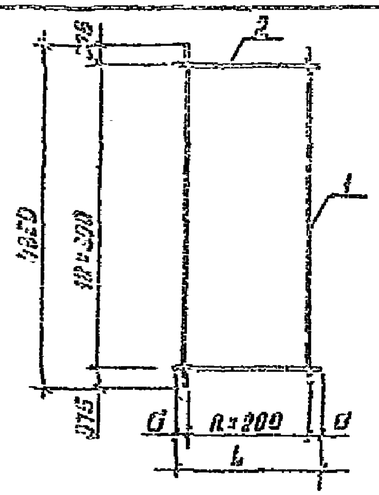

Обозначение	Размеры, мм L	Размеры, мм a	n	Масса ед., кг	Примеч.
ТП901-4-63.83-КЖИ-1.022	1950	275	7	36,47	
-01	3250	225	14	67,26	

Формат	Зона	Поз.	Обозначение	Наименование	Кол. на испол. -КЖИ-1022		Примеч.
					-	01	
				Документация			
			ТП901-4-63.83-КЖИ-ТТ2	ТТ2			
				Детали			
БЧ		1		ф12А-III ГОСТ 5781-82 ℓ=4350	6	15	3,86 кг
БЧ		2		ф6А-III ГОСТ 5781-82 ℓ=1950	13		0,43 кг
БЧ		2		ф6А-III ГОСТ 5781-82 ℓ=3250		13	0,72 кг

Привязан

Инв. №

Взам. инв. № | Подпись и дата | Инв. № подл.

ГИП	Филатов	
Нач. отд.	Ярославский	
Рук. бриг.	Алмазов	
Вед. инж.	Толстикова	
Чертежи	Зудина	

ТП901-4-63.83-КЖИ-1.022

Сетка

Стадия	Масса	Масштаб
Р	см. табл.	1:75
Лист	Листов 1	

СОЮЗВОДОКАНАЛПРОЕКТ

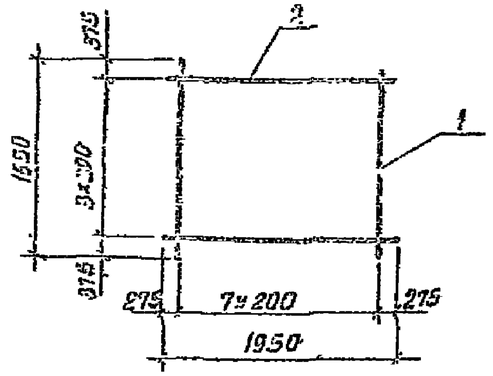

Формат	Зона	Поз.	Обозначение	Наименование	Кол.	Примеч.
				Документация		
			ТП901-4-63.83-КЖИ-ТТ2	ТТ2		
				Детали		
БЧ		1		ф12А-III ГОСТ 5781-82 ℓ=1650	8	1,47 кг
БЧ		2		ф6А-III ГОСТ 5781-82 ℓ=1950	4	0,43 кг

Привязан

Инв. №

Взам. инв. № | Подпись и дата | Инв. № подл.

ГИП	Филатов	
Нач. отд.	Ярославский	
Рук. бриг.	Алмазов	
Вед. инж.	Толстикова	
Чертежи	Зудина	

ТП901-4-63.83-КЖИ-1.023

Сетка

Стадия	Масса	Масштаб
Р	13,48	1:50
Лист	Листов 1	

СОЮЗВОДОКАНАЛПРОЕКТ

Альбом V

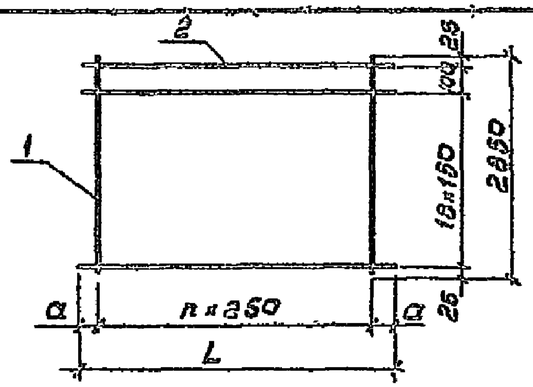

Обозначение	Размеры, мм a	Размеры, мм L	n	Масса ед., кг.	Примеч.
ТП901-4-63.83-КЖИ-1.024	50	3850	15	21,16	
-01	75	4150	16	23,34	
-02	75	2650	10	14,66	

Формат	Зона	Поз.	Обозначение	Наименование	Кол. на испол. ТП901-4-63.83-КЖИ-1.024 –	01	02	Примеч.
				Документация				
			ТП901-4-63.83-КЖИ-ТТ2	ТТ2				
				Детали				
Бч		1		ф48рI ГОСТ 6727-80 ℓ=2850	16	17	11	0,26 кг
Бч		2		ф6АIII ГОСТ 5781-82 ℓ=3850	20			0,85 кг
Бч				ф6АIII ГОСТ 5781-82 ℓ=4150		20		0,92 кг
Бч				ф8АIII ГОСТ 5781-82 ℓ=2650			20	0,59 кг

Привязан

Инв. №

Взам. инв. № | Подпись и дата | Инв. № подл.

Гип	Филатов	
Нач отд	Ярославский	
Рук брг	Алмазов	
Вед инж	Толстикова	
Чертежн	Зудина	

ТП901-4-63.83-КЖИ-1.024

Сетка

Стадия	Масса	Масштаб
Р	см. табл.	1:70
Лист	Листов 1	

СОЮЗВОДОКАНАЛПРОЕКТ

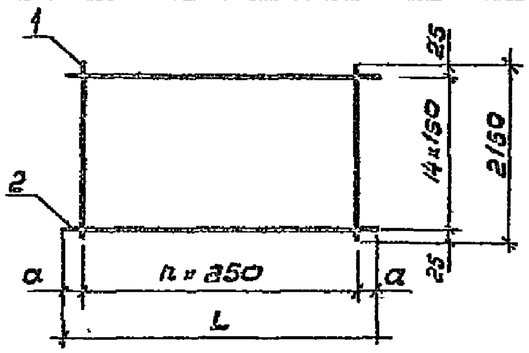

Обозначение	Размеры, мм a	Размеры, мм L	n	Масса ед., кг	Примеч.
ТП901-4-63.83-КЖИ-1.025	50	3850	15	15.79	
-01	75	4150	16	16.93	
-02	75	2650	10	10.95	

Формат	Зона	Поз.	Обозначение	Наименование	Кол. на испол. ТП901-4-63.83-КЖИ-1.025 –	01	02	Примеч.
				Документация				
			ТП901-4-63.83-КЖИ-ТТ2	ТТ2				
				Детали				
Бч		1		ф48рI ГОСТ 6727-80 ℓ=2150	16	17	11	0,19 кг
Бч		2		ф6АIII ГОСТ 5781-82 ℓ=3850	15			0,85 кг
Бч				ф6АIII ГОСТ 5781-82 ℓ=4150		15		0,92 кг
Бч				ф6АIII ГОСТ 5781-82 ℓ=2650			15	0,59

Привязан

Инв. №

Взам. инв. № | Подпись и дата | Инв. № подл.

Гип	Филатов	
Нач отд	Ярославский	
Рук. брг	Алмазов	
Вед инж	Толстикова	
Чертеж	Зудина	

ТП901-4-63.83-КЖИ-1.025

Сетка

Стадия	Масса	Масштаб
Р	см. табл.	1:70
Лист	Листов 1	

СОЮЗВОДОКАНАЛПРОЕКТ

Альбом I

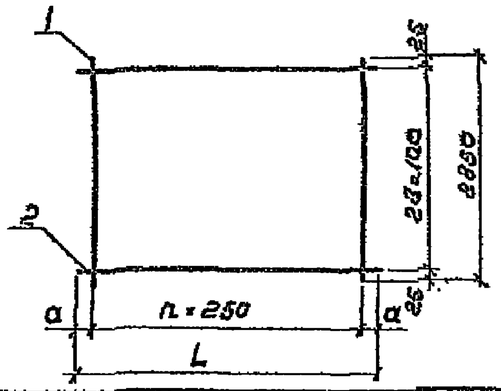

Обозначение	Размеры, мм a	Размеры, мм L	n	Масса ед., кг	Примеч.
ТП901-4-63.83-КЖИ-1.026	50	3850	15	28,81	
-01	125	2500	9	18,84	
-02	75	2900	11	21,68	

Формат	Зона	Поз.	Обозначение	Наименование	Кол. на испол. ТП 901-4-63.83-КЖИ-1.026 —	01	02	Примеч.
				Документация				
			ТП901-4-63.83-КЖИ-ТТ2	ТТ2				
				Детали				
БЧ		1		ф4 Вр-I ГОСТ 6727-80 ℓ=2850	16	10	12	0,26 кг
БЧ		2		ф8 А-III ГОСТ 5781-82 ℓ=3850	29			0,85 кг
БЧ				ф6 А-III ГОСТ 5781-82 ℓ=2500		29		0,56 кг
БЧ				ф8 А-III ГОСТ 5781-82 ℓ=2900			29	0,64 кг

Привязан

Инв. N

Взам. инв. N | Подпись и дата | Инв. N подл.

ГИП	Филатов	
Нач. отд.	Ярославский	
Рук. бриг.	Алмазов	
Вед. инж.	Толстикова	
Чертеж	Зудина	

ТП901-4-63.83-КЖИ-1.026

Сетка

Стадия	Масса	Масштаб
Р	см. табл.	1:70

Лист | Листов 1

СОЮЗВОДОКАНАЛПРОЕКТ

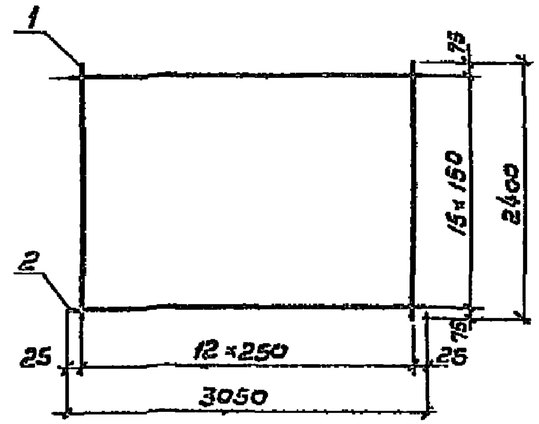

Формат	Зона	Поз.	Обозначение	Наименование	Кол.	Примеч.
				Документация		
			ТП901-4-63.83-КЖИ-ТТ2	ТТ2		
				Детали		
БЧ		1		ф4 Вр-I ГОСТ 6727-80 ℓ=2400	13	0,22 кг
БЧ		2		ф6 А-III ГОСТ 5781-82 ℓ=3050	16	0,68 кг

Привязан

Инв. N

Взам. инв. N | Подпись и дата | Инв. N подл.

ГИП	Филатов	
Нач. отд.	Ярославский	
Рук. бриг.	Алмазов	
Вед. инж.	Толстикова	
Чертеж	Зудина	

ТП901-4-63.83-КЖИ-1.027

Сетка

Стадия	Масса	Масштаб
Р	13,74	1:50

Лист | Листов 1

СОЮЗВОДОКАНАЛПРОЕКТ

Альбом V

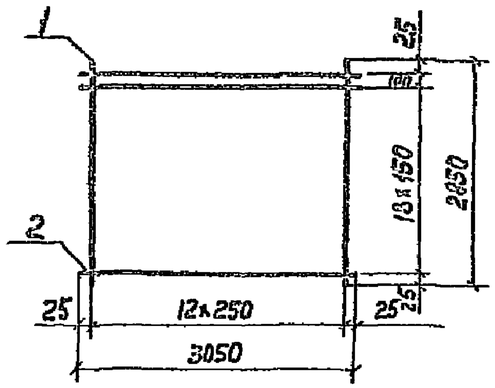

Формат	Зона	Поз.	Обозначение	Наименование	Кол.	Примеч.
				Документация		
			ТП901-4-63.83-КЖИ-ТТ2	ТТ2		
				Детали		
Б4		1		ф4Вр-I ГОСТ 6727-80 ℓ=2850	13	0.26кг
Б4		2		ф6А-III ГОСТ 5781-82 ℓ=3050	20	0.68кг

Привязан

Инв. N

ГИП	Филатов		
Нач. отд.	Ярославский		
Рук. гр.	Намазов		
Вед. инж.	Толстикова		
Чертежн.	Зубина		

ТП901-63.83-КЖИ-1.028

Сетка

Стадия	Масса	Масштаб
Р	16.98	1:75
Лист	Листов 1	

СОЮЗВОДОКАНАЛПРОЕКТ

Взам. инв. N | Подпись и дата | Инв. N подл.

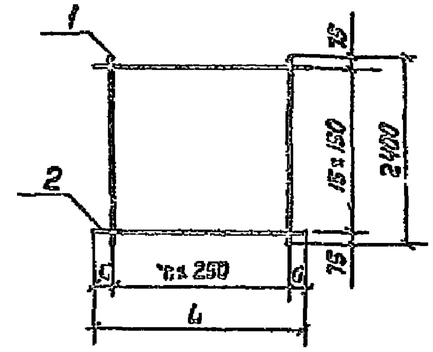

Обозначение	Размеры, мм d	Размеры, мм L	n	Масса ед., кг	Примеч.
ТП901-4-63.83-КЖИ-1.029	15	2900	11	12.90	
-01	50	3850	15	17.2	

Формат	Зона	Поз.	Обозначение	Наименование	Кол. на элемент -КЖИ-1.029 —	Кол. на элемент -КЖИ-1.029 01	Примеч.
				Документация			
			ТП901-4-63.83-КЖИ-ТТ2	ТТ2			
				Детали			
Б4		1		ф4Вр-I ГОСТ 6727-80 ℓ=2400	12	16	0.22кг
Б4		2		ф6А-III ГОСТ 5781-82 ℓ=2900	16		0.64кг
Б4				ф6А-III ГОСТ 5781-82 ℓ=3850		16	0.85кг

Привязан

Инв. N

ГИП	Филатов		
Нач. отд.	Ярославский		
Рук. гр.	Намазов		
Вед. инж.	Толстикова		
Чертежн.	Зубина		

ТП901-4-63.83-КЖИ-1.029

Сетка

Стадия	Масса	Масшт.
Р	см. табл.	1:15
Лист	Листов 1	

СОЮЗВОДОКАНАЛПРОЕКТ

Взам. инв. N | Подпись и дата | Инв. N подл.

Альбом V

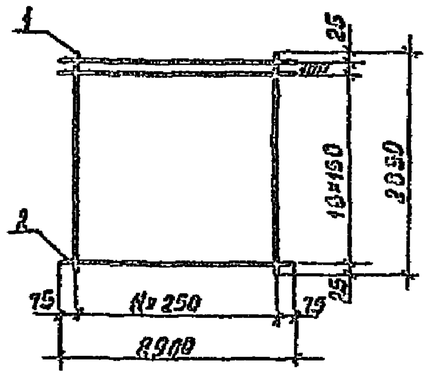

Формат	Зона	Поз.	Обозначение	Наименование	Кол.	Примеч.
				Документация		
			ТП901-4-63.83-КЖИ-ТТ2	ТТ2		
				Детали		
Б4		1		ф40р-I ГОСТ 6727-80 ℓ=2850	12	0.26кг
Б4		2		ф6А-III ГОСТ 5781-82 ℓ=2900	20	0.85кг

Привязан

Инв. №

Взам. инв. № | Подпись и дата | Инв. № подл.

ГИП	Филатов	
Нач. отд.	Ярославский	
Рук. брига	Алмазов	
Вед. инж.	Толстикова	
Чертил	Зубина	

ТП901-4-63.83-КЖИ-1.030

Сетка

Стадия	Масса	Масштаб
Р	16.22	1:75
Лист	Листов 1	

СОЮЗВОДОКАНАЛПРОЕКТ

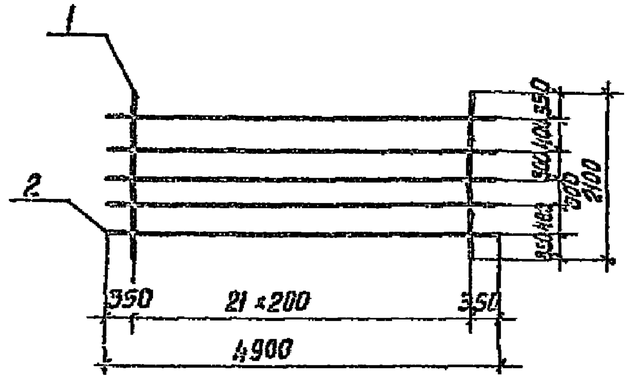

Формат	Зона	Поз.	Обозначение	Наименование	Кол.	Примеч.
				Документация		
			ТП901-4-63.83-КЖИ-ТТ2	ТТ2		
				Детали		
Б4		1		ф6А-III ГОСТ 5781-82 ℓ=2100	22	0.83кг
Б4		2		ф6А-III ГОСТ 5781-82 ℓ=4900	5	1.09 кг

Привязан

Инв. №

Взам. инв. № | Подпись и дата | Инв. № подл.

ГИП	Филатов	
Нач. отд	Ярославский	
Рук. бриг	Алмазов	
Вед. инж.	Толстикова	
Инженер	Абрамова	

ТП901-4-63.83-КЖИ-1.031

Сетка

Стадия	Масса	Масштаб
Р	23.71	1:75
Лист	Листов 1	

СОЮЗВОДОКАНАЛПРОЕКТ

Альбом V

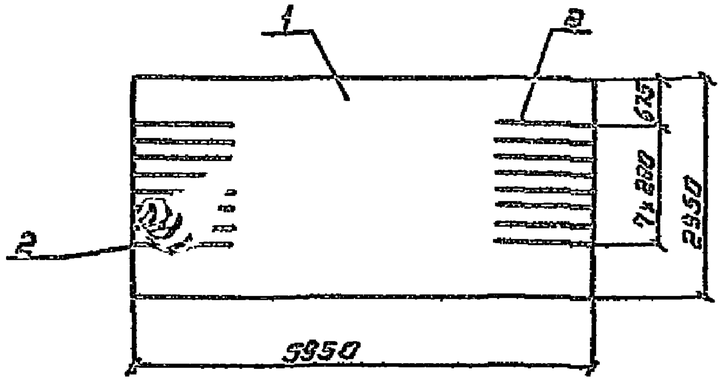

Формат	Зона	Поз.	Обозначение	Наименование	Кол.	Примеч.
				Документация		
			ТП901-4-63.83-КЖИ-ТТ2	ТТ2		
				Детали		
		1		⌀6АIII-400 / 10АIII-200 2950×5950 ОС ГОСТ 23279-78	1	69,2кг
Б4		2		⌀8АI ГОСТ 5781-82 ℓ = 1225	16	7.7 кг

Стержни поз. 2 привязать к стержням поз. 1

Привязан

Инв. №

Гип	Филатов		
Нач отд	Ярославский		
Рук бриг	Алмазов		
Вед инж	Толстикова		
Инженер	Абрамова		

ТП901-4-63.83-КЖИ-1.032

Сетка

Стадия	Масса	Масштаб
Р	72,9кг	1:75
Лист	Листов 1	

СОЮЗВОДОКАНАЛПРОЕКТ

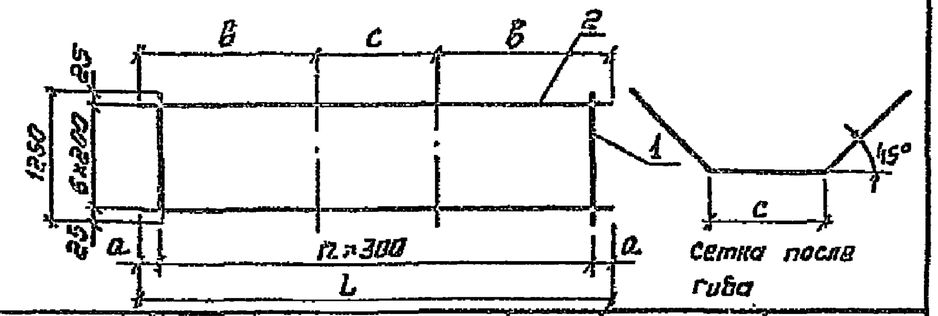

Обозначение	Размеры, мм				Кол.	Масса ед., кг	Примеч.
	L	а	в	с	n		
ТП901-4-63.83-КЖИ-1.033	5000	250	2000	1000	13	12.6	
-01	4100	250	1700	700	12	9.9	
-02	3350	325	1425	500	9	8.4	

Формат	Зона	Поз.	Обозначение	Наименование	Кол на исполн. ТП901-4-63.83-КЖИ-1.033				Примеч.
					–	01	02		
				Документация					
			ТП901-4-63.83-КЖИ-ТТ2	ТТ2					
				Детали					
Б4		1		⌀4вр-I ГОСТ 6727-80 ℓ=5000	16				0,45 кг
Б4				⌀4вр-I ГОСТ 6727-80 ℓ=4100		13			0,35кг
Б4				⌀4вр-I ГОСТ 6727-80 ℓ=3350			10		0,30кг
Б4		2		⌀10АI ГОСТ 5781-82 ℓ=1250	7	7	7		0,77кг

Привязан

Инв. №

Гип	Филатов		
Нач.отд.	Ярославский		
Рук.бриг.	Алмазов		
Вед.инж.	Толстикова		
Техник	Зудина		

ТП901-4-63.83-КЖИ-1.033

Сетка

Стадия	Масса	Масштаб
Р	см. табл.	1:50
Лист	Листов 1	

СОЮЗВОДОКАНАЛПРОЕКТ

Инв. № подл. | Подпись и дата | Взам. инв. №

Тип. Сальникова

Альбом V

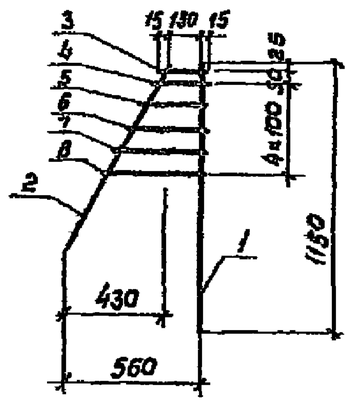

Формат	Зона	Поз.	Обозначение	Наименование	Кол.	Примеч.
				Документация		
			ТП 901-4-63.83-КЖИ-ТТ2	ТТ2		
				Детали		
Б4		1		ф18А-II ГОСТ 5781-82 ℓ=1150	1	2,3 кг
Б4		2		ф8А-I ГОСТ 5781-82 ℓ=900	1	0,4 кг
Б4		3		ф8А-I ГОСТ 5781-82 ℓ=160	1	0,1 кг
Б4		4		ф8А-I ГОСТ 5781-82 ℓ=200	1	0,1 кг
Б4		5		ф8А-I ГОСТ 5781-82 ℓ=260	1	0,1 кг
Б4		6		ф8А-I ГОСТ 5781-82 ℓ=310	1	0,1 кг
Б4		7		ф8А-I ГОСТ 5781-82 ℓ=360	1	0,1 кг
Б4		8		ф8А-I ГОСТ 5781-82 ℓ=420	1	0,2 кг

Привязан

Инв. №

Инв. № подл. | Подпись и дата | Взам. инв. №

ТП 901-4-63.83-КЖИ-1.034

Гип	Филатов	
Нач.отд	Ярославкин	
Рук.груп	Алмазов	
Вед.инж	Беспикова	
Инжен	Баранова	

Сетка.

Стадия	Масса	Масштаб
Р	3,4	1:25
Лист	Листов 1	

СОЮЗКОДОКАНАЛПРОЕКТ

Альбом V

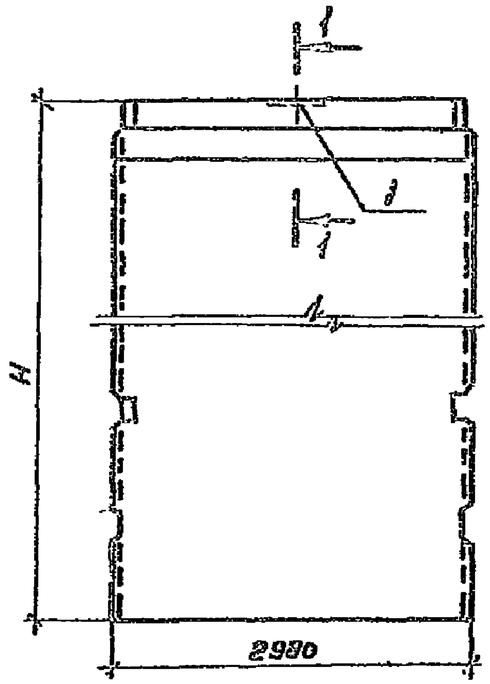

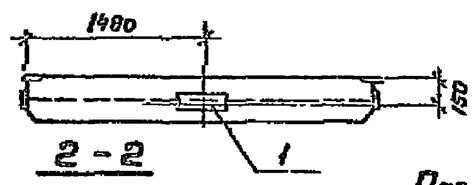

2-2

1-1

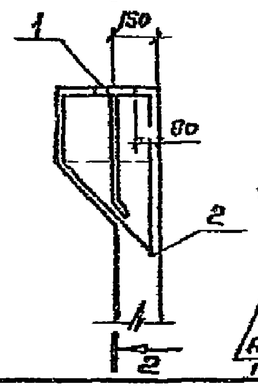

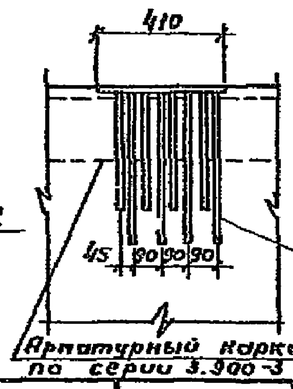

Арматурный каркас по серии 3.900-3

Поз.2

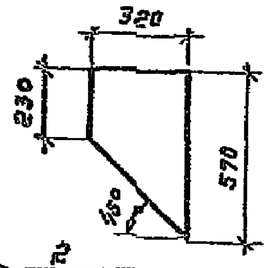

Хомуты привязать к каркасу

Обозначение	Марка элемента	H м	Масса ед., т
ТП901-4-63.83-КЖИ-2.100	ПСI-36-63а	3.60	4.83
-01	ПСI-36-64а		
-02	ПСI-48-63а	4.80	7.30
-03	ПСI-48-64а		

Формат	Зона	Поз.	Обозначение	Наименование	Кол. на элемент ТП901-4-63.83-КЖИ-2.100				Примеч.
					-	01	02	03	
				Документация					
			ТП901-4-63.83-КЖИ-ТТ1	ТТ1					
				Сборочные единицы					
А3			3.900-3, вып. 4/82	ПСI-36-63	X				Со всеми закладными изделиями
А3			3.900-3, вып. 4/82	ПСI-36-64		X			
А3			3.900-3, вып. 4/82	ПСI-48-63			X		
А3			3.900-3, вып. 4/82	ПСI-48-64				X	
				Изделие закладное					
А2		1	3.900-3, вып. 2/82	МН2	1	1			7.82 кг
А3			3.900-3, вып. 2/82	МН3			1	1	11.4 кг
				Детали					
БV		2		ф5 Вр-I ГОСТ 6727-80 С-1570	4	4			0,22 кг
БV				ф10л-III ГОСТ 5781-82 С-1570			4	4	1.0 кг
				Материалы					
				Бетон марки 200, В-5, Нрз	1.93	1.93	2.92	2.92	$м^3$

Ведомость расхода стали на дополнительные арматурные и закладные изделия, кг

Марка элемента	Арматурные изделия					Изделия закладные						Всего	Общий расход
	Арматура класса				Всего	Арматура класса			Прокат марки				
	А-III		Вр-I			А-III			Вст3 кп2				
	ГОСТ 5781-82		ГОСТ 6727-80			ГОСТ 5781-82			ГОСТ 103-76				
	ф10	Итого	ф5	Итого		ф14	ф18	Итого	б=12	б=14	Итого		
ТП901-4-63.83-КЖИ-2.100	—	—	0.9	0.9	0.9	2.4	—	2.4	6.4	—	5.4	7.8	8.7
-01; 02	4.0	4.0	—	—	4.0	—	5.1	6.1	—	6.9	6.3	11.4	16.4

Привязан

Инв. №

ГИП	Филатов	
Нач.отд.	Ярославский	
Рук.гр.	Алиязов	
Ст. инж.	Брянцева	

ТП901-4-63.83-КЖИ-2.100

Панель стеновая

Стадия	Масса	Масштаб
Р	см. табл.	1:50
Лист	Листов 41	

СОЮЗСЕЛЬЭЛЕКТРОПРОЕКТ

Инв. № подл. | Подпись и дата | Взам. инв. №

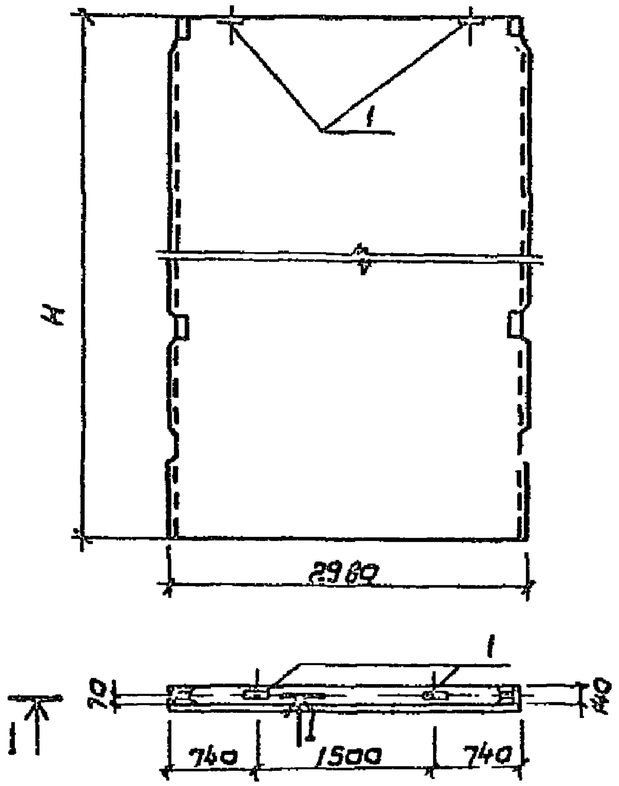

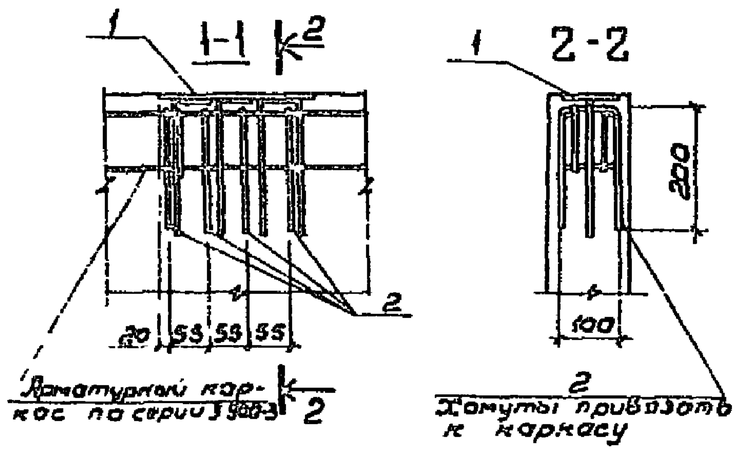

Формат	Зона	Поз.	Обозначение	Наименование	Кол. на испол. ТП901-4-КЖИ-2.200 —	0,1	0,2	0,3	Примеч.
				Документация					
			ТП901-4-63.83-КЖИ-ТТ1	ТТ1					
				Сборочные единицы					
А3			3.900-3, вып. 4/82	ПС2-36-Б3	X				Со всеми закладными изделиями
А3			3.900-3, вып. 4/82	ПС2-36-Б4		X			
А3			3.900-3, вып. 4/82	ПС2-48-Б3			X		
А3			3.900-3, вып. 4/82	ПС2-48-Б4				X	
				Изделие закладное					
А3		1	3.900-3, вып. 2/82	МН1	2	2	2	2	2.64 кг
				Детали					
Б4		2		ф5 Вр-I ГОСТ 6727-80 L=500	4	4	4	4	0.07 кг
				Материалы					
				Бетон марки 200, В6 Мрз	1.11	1.11	2.70	2.70	м³

Ведомость расхода стали на дополнительные арматурные и закладные изделия, кг

Марка элемента	Арматурные изделия: Арматура класса Вр-I ГОСТ 6727-80 ф5	Итого	Всего	Изделия закладные: Арматура класса А-III ГОСТ 5781-82 ф8	Итого	Всего	Прокат марки Вст3кп2 ГОСТ 103-76 Б=8	Итого	Всего	Общий расход
ТП901-4-63.83-2.200 -01; -02; -03	0.32	0.3	0.3	0.9	0.9	0.9	4.4	4.4	4.4	5.6

Обозначение	Марка элемента	H м	Масса ед., т
ТП901-4-63.83-КЖИ-2.200	ПС2-36-Б3а	3.60	4.28
-01	ПС2-36-Б4а		
-02	ПС2-48-Б3а	4.80	6.75
-03	ПС2-48-Б4а		

Привязан

Инв. №

ГИП	Филатов	
Нач отд	Ярославский	
Рук. гр	Алмазов	
Ст инж	Брянцева	

ТП901-4-63.83-КЖИ-2.200

Панель стеновая

Стадия	Масса	Масштаб
Р	см. гоб л.	1:50
Лист	Листов 1	

СОЮЗВОДОКАНАЛПРОЕКТ

Подпись и дата | Взам. инв. №

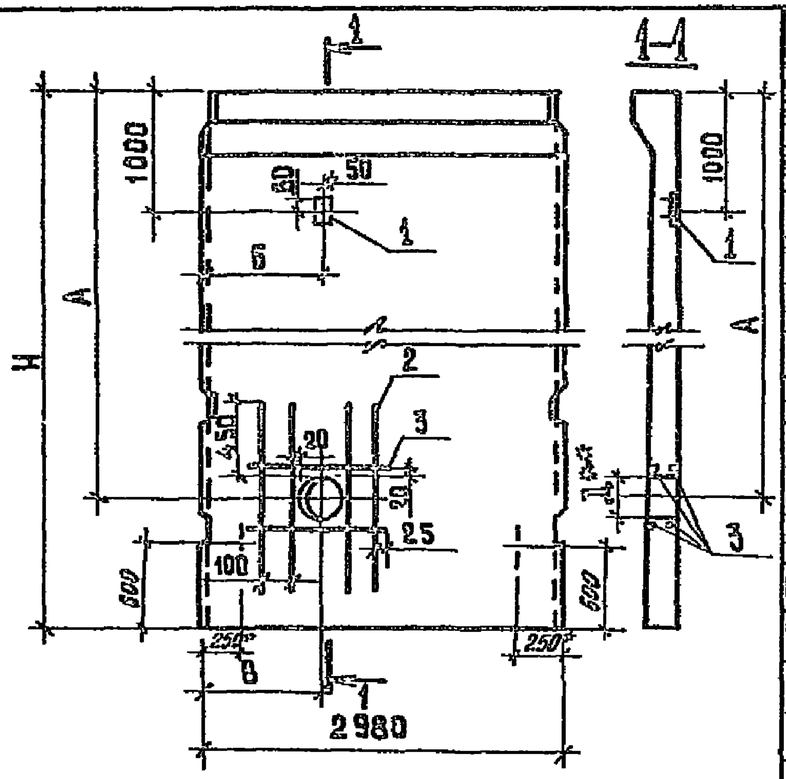

Формат	Зона	Поз.	Обозначение	Наименование	Кол. на исполн. ТП901-4-63.83-КЖИ-2.300 —	0,1	0,2	0,3	0,4	0,5	0,6	0,7	Примеч.
				Документация									
			ТП901-4-63.83-КЖИ-ТТ1	ТТ1									
				Сборочные единицы									
			3.900-3, Вып. 4/82	ПС1-36-Б3	X		X						Со всеми закладными изделиями
			3.900-3, Вып. 4/82	ПС1-36-Б4		X		X					
			3.900-3, Вып. 4/82	ПС1-48-Б3					X		X		
			3.900-3, Вып. 4/82	ПС1-48-Б4						X		X	
А4		1		Изделие закладное	1	1	1	1	1	1	1	1	0,96 кг
				Детали									
Б4		2		ф12А-III ГОСТ 5781-82 ℓ=1360	8	8	8	8	8	8	8	8	1,21 кг
Б4		3		ф8А-III ГОСТ 5781-82 ℓ=750	4	4	4	4	4	4	4	4	0,3 кг
				Материалы									
				Бетон марки 200 В6 Мрз [ ]	1.93	1.93	1.93	1.93	2.92	2.92	2.92	2.92	м³

*Приведенная на чертеже привязка нижних строповочных петель относится только к исполн.-КЖИ-2.300...-03

Д* - диаметр отверстия в панели для пропуска труб, равный наружному диаметру трубы плюс 60 мм, устанавливается при привязке:

Обозначение	Марка	Н м	Размеры, мм А	Б	В	Д*	Масса ед.кг
ТП901-4-63.83-КЖИ-2.300	ПС1-36-63Б	3,6	3040	600	600		4,83
-01	ПС1-36-64Б						
-02	ПС1-36-63В		2390	1400			
-03	ПС1-36-64В						
-04	ПС1-48-63Б	4,8	3960	1000	1000		7,30
-05	ПС1-48-64Б						
-06	ПС1-48-63В		3390	2200			
-07	ПС1-48-64В						

Привязан

Инв. №

Ведомость расхода стали на дополнительные арматурные и закладные изделия, кг

Марка элемента	Изделия арматурные: Арматура класса А-III ГОСТ 5781-82 ф8	ф12	Итого	Всего	Изделия закладные: Арматура класса А-III ГОСТ 5781-82 ф8	Итого	Прокат марки Вст3 кп2 ГОСТ 103-15 δ=8	Итого	Всего	Общий расход
ТП901-4-63.83-КЖИ-2.300-01...-07	1.2	9.7	10.9	10.9	0.08	0.08	0.88	0.88	0.96	11.86

ГИП	Филатов		
Нач. отд.	Ярославский		
Рук. гр.	Алмазов		
Ст. инж.	Брянцева		
Инженер	Абрамова		

ТП901-4-63.83-КЖИ-2.300

Панель стеновая

Стадия	Масса	Масштаб
Р	см. табл.	1:50
Лист	Листов 1	

СОЮЗВОДОКАНАЛПРОЕКТ

Инв. № подл. | Подпись и дата | Взам. инв. №

Альбом V

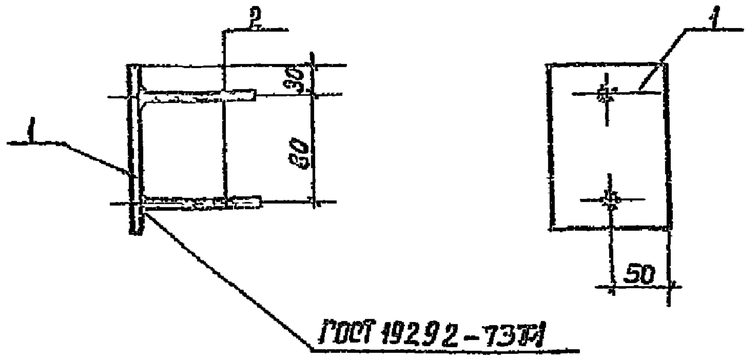

Формат	Зона	Поз.	Обозначение	Наименование	Кол.	Примеч.
				Документация		
			ТП901-4-63.83-КЖИ-ТТ1	ТТ2		
				Детали		
БЧ		1		Полоса $\frac{100\times8\ ГОСТ\ 103-76}{ВСТ3\ ГОСТ\ 380-71^{*}}$ ℓ=140	1	0.88кг
БЧ		2		ф8А-III ГОСТ 5781-82 ℓ=100	2	0.04 кг

Защитить от коррозии в соответствии с п. ТТ1.3

Привязан

Инв. №

ГИП	Филатов		
Нач. отд.	Ярославский		
Рук. гр.	Алмазов		
Ст. инж.	Брянцева		
Инженер	Абрамова		

ТП901-4-63.83-КЖИ-2.301

Изделие закладное

Стадия	Масса	Масштаб
Р	0.96	1:5
Лист	Листов 1	

С38/23 ВСт3кп2 ГОСТ 380-71*

СОЮЗВОДОКАНАЛПРОЕКТ

Инв. № подл. | Подпись и дата | Взам. инв. №

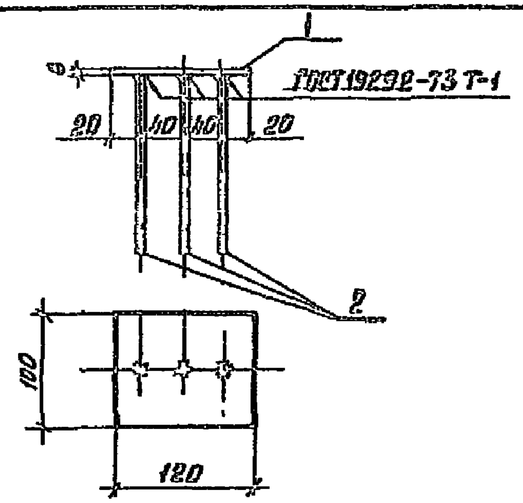

Зона	Формат	Поз.	Обозначение	Наименование	Кол.	Примеч.
				Документация		
			ТП901-4-63.83-КЖИ-ТТ1	ТТ2		
				Детали		
БЧ		1		Полоса $\frac{100\times8\ ГОСТ\ 103-76}{ВСТ3\ ГОСТ\ 380-71^{*}}$ ℓ=120	1	0.75кг
БЧ		2		ф8А-III ГОСТ 5781-82 ℓ=100	3	0.07кг

Привязан:

Инв. №

ГИП	Филатов		
Нач. отд.	Ярославский		
Рук. гр.	Алмазов		
Ст. инж.	Брянцева		
Инженер	Абрамова		

ТП901-4-63.83-КЖИ-4.101

Изделие закладное

Стадия	Масса	Масштаб
Р	0.96	1:5
Лист	Листов 1	

С38/23 ВСт3кп2 ГОСТ 380-71*

СОЮЗВОДОКАНАЛПРОЕКТ

Инв. № подл. | Подпись и дата | Взам. инв. №

Альбом V

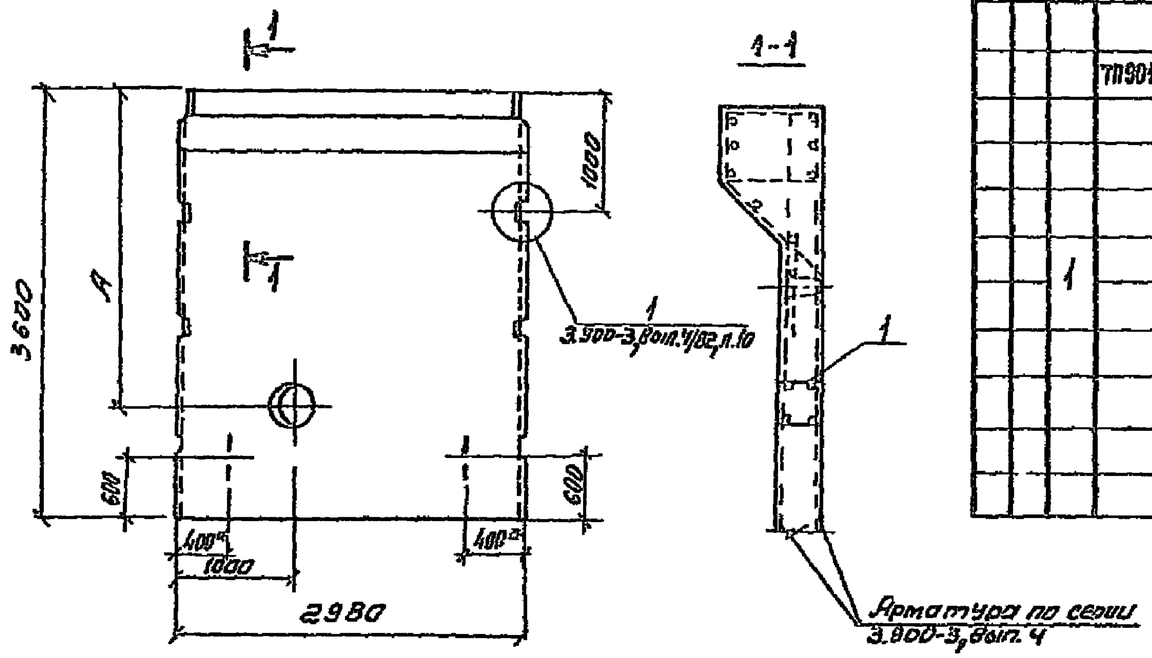

Формат	Зона	Поз.	Обозначение	Наименование	Кол. на исполн. -КЖИ-2.400 —	Кол. на исполн. -КЖИ-2.400 01	Примеч.
				Документация			
			ТП901-4-63.83-КЖИ-ТТ1	ТТ1			
				Сборочные единицы			
			3.900-3, вып. 4/82	ПС1-36-63	X	X	Со всеми закладными изделиями
		1	3.900-3, вып. 4/82, ч. 2	Каркас-фиксатор КР-1	2	2	исключается
			3.900-3, вып. 4/82, ч. 2	Изделие закладное МН10	1	1	вводится взамен исключ.
				Материалы			
				Бетон марки 200 В6 Мр3	1.93	1.93	$м^3$

*Привязка верхних строповочных петель по чертежам панели марки ПС1-36-63 серии 3.900-3

Ведомость расхода стали на дополнительные закладные изделия, кг

Марка элемента	Изделия закладные: Арматура класса А-III ГОСТ 5781-82 ф10	Итого	Арматура класса Вр-I ГОСТ 6727-80 ф5	Итого	Всего	Прокат марки Вст3 кп2 ГОСТ 103-76 δ=5	Итого	Всего	Общий расход
ТП901-4-63.83-КЖИ-2.400-01	6.9	6.9	1.1	1.1	8.0	3.3	3.3	3.3	11.3

Обозначение	Марка элемента	А, мм	Д**
ТП901-4-63.83-КЖИ-2.400	ПС1-36-63е	3040	
-01	ПС1-36-63д	2390	

Д** - диаметр отверстия в панели для пропуска труб, равный наружному диаметру трубы плюс 60 мм, устанавливается при привязке.

Привязан

Инв. №

Гип	Филатов	
Нач. отд	Ярославский	
Рук. гр.	Алмазов	
Ст. инж.	Брянцева	
Инженер	Абрамова	

ТП901-4-63.83-КЖИ-2.400

Панель стеновая

Стадия	Масса	Масштаб
Р	4.83т	1:50
Лист	Листов 1	

СОЮЗВОДПРОЕКТРЕМОНТ

Взам. инв. №

Подпись и дата

Инв. № подл.

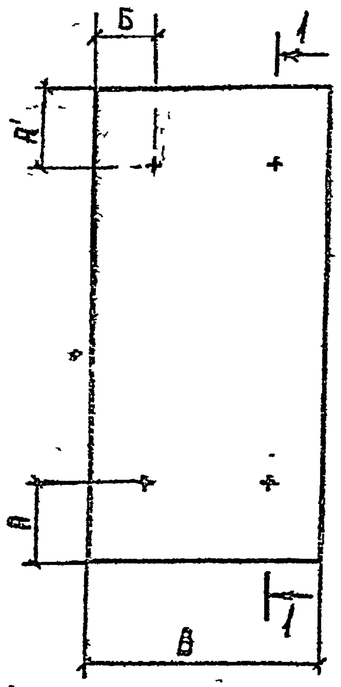

1—1

Рис.1

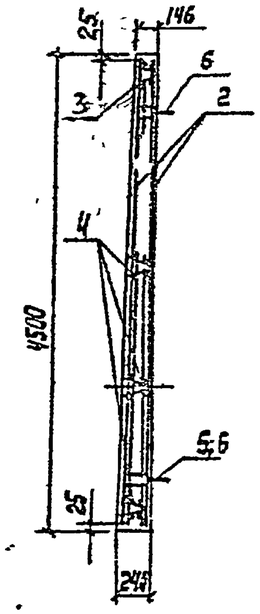

Рис.2

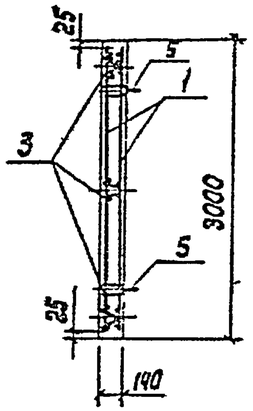

Формат	Зона	Поз.	Обозначение	Наименование	Кол. на исполн. ТП 901-4-63.83-КЖИ-2.500 —	01	02	03	Примеч.
				Документация					
			ТП901-4-63.83-КЖИ-ТТ1	ТТ1					
				Сборочные единицы					
				Сетка по ГОСТ23279-78					
		1		С $\frac{16А\text{III}-200}{6А\text{III}-300}$ 1850×2950 $\frac{25}{225}$	2		2		50.7кг
				С $\frac{16А\text{III}-200}{6А\text{III}-300}$ 1250×2950 $\frac{25}{225}$		2		2	35.4кг
		2		С $\frac{16А\text{III}-200}{6А\text{III}-300}$ 1850×4450 $\frac{25}{225}$	2				76.4кг
				С $\frac{16А\text{III}-200}{6А\text{III}-300}$ 1250×4450 $\frac{25}{225}$		2			53 3
А4		3	ТП901-4-63.83-КЖИ-2.501	Сетка	2		6		0.8кг
А4			-2.502	"		2		6	0.48кг
А4		4	-2.501-01	"	6				0.9кг
А4			-2.502-01	"		6			0.55кг
А3		5	3.900-3, Вып.4/82ч.2	Изделие закладное МН21		2	4	4	5.2кг
А3		6	3.900-3, Вып.4/82ч.2	МН23	4	2			6.6кг
				Материалы					
				Бетон марки 200 В6 Мрз 50	1,7	1,2	0.82	0,57	м³

Ведомость расхода стали на один элемент, кг

Марка элемента	Изделия арматурные: Арматура класса А-III ГОСТ 5781-82 ф6	ф16	Итого	Арматура класса Вр-I ГОСТ 6727-80 ф5	Итого	Всего	Изделия закладные: Арматура класса А-I ГОСТ 5781-82 ф10	Итого	Арматура класса Ас-II ГОСТ 5781-82 ф12	ф16	Итого	Всего	Общий расход
ТП901-4-63.83-КЖИ-2.500	20 6	233 5	254 1	7 0	7.0	261 1	16 4	16 4		10.0	10 0	26,4	287,5
-01	13 94	163 6	177 5	4.3	4.3	181.8	16.4	16 4	2 2	5 0	7.2	23,6	205,4
-02	8 2	93.1	101.3	4.8	4 8	106 1	16.4	16.4	4 4		4 4	20,8	130 0
-03	5 5	65 2	70.7	2 9	2.9	73 6	16.4	16 4	4 4		4.4	20 8	94 4

Обозначение	Рис.	Размеры, мм: В	А	А'	Б	Масса ед кг
ТП901-4-63.83-КЖИ-2.500	1	1950	1000	1150	500	4234
-01		1350			300	2931
-02	2	1950	550		500	2048
-03		1350			300	1418

Панели изготавливать в опалубке стеновых панелей соответствующей высоты серии 3.900-3 с соблюдением указаний вып.4/82 данной серии.

Привязан

Инв. №

ГИП	Филатов	
Нач.отд	Ярославский	
Рук гр.	Алмазов	
Ст. инж.	Брянцева	
Инженер	Абрамова	

ТП901-4-63.83-КЖИ-2.500

Панель стеновая

Стадия	Масса	Масштаб
Р	см. табл	1 55
Лист	Листов 1	

СОЮЗСЕЛЬСКОЕ ПРОЕКТ

Взам. инв. № | Подпись и дата | Инв. № подл.

Альбом V

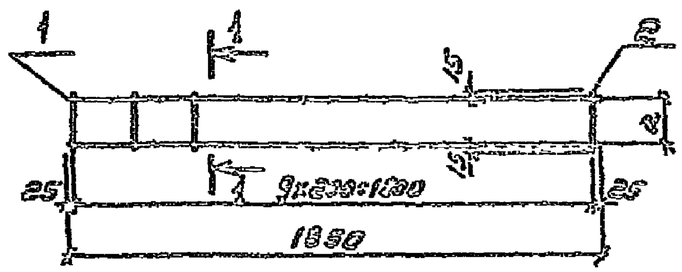

Обозначение	Размер пл. a	Масса ед., кг
ТП 901-4-63.83-КЖИ-2.501	110	0.80
-01	160	0.90

Формат	Зона	Поз.	Обозначение	Наименование	Кол. на изд. КЖИ-2.501 —	01	Примеч.
				Документация			
			ТП901-4-63.83-КЖИ-ТТ2	ТТ2			
				Детали			
Б4		1		⌀5 Вр-I ГОСТ 6727-80 ℓ=1850	2	2	0.2 кг
Б4		2		⌀5 Вр-I ГОСТ 6727-80 ℓ=140	10		0.02 кг
Б4				⌀5 Вр-I ГОСТ 6727-80 ℓ=190		10	0.03 кг

Привязан

Инв. №

ГИП	Филатов		
Кон. отд.	Ярославский		
Рук. гр.	Алмазов		
Ст. инж.	Брянцева		
Инженер	Абдрахова		

ТП901-4-63.83-КЖИ-2.501

Сетка

Стадия	Масса	Масштаб
Р	см. табл.	1:50
Лист	Листов 1	

СОЮЗВОДОКАНАЛПРОЕКТ

Инв. № подл. | Подпись и дата | Взам. инв. №

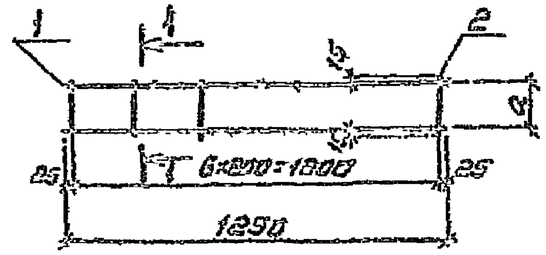

Обозначение	Размер пл. a	Масса ед., кг
ТП 901-4-63.83-КЖИ-2.502	110	0.48
01	160	0.55

Формат	Зона	Поз.	Обозначение	Наименование	Кол. на изд. КЖИ-2.502 —	01	Примеч.
				Документация			
			ТП 901-4-63.83-КЖИ-ТТ2	ТТ2			
				Детали			
Б4		1		⌀5 Вр-I ГОСТ 6727-80 ℓ=1250	2	2	0.17 кг
Б4		2		⌀5 Вр-I ГОСТ 6727-80 ℓ=140	7		0.02 кг
Б4				⌀5 Вр-I ГОСТ 6727-80 ℓ=190		7	0.03 кг

Привязан

Инв. №

ГИП	Филатов		
Кон. отд.	Ярославский		
Рук. гр.	Алмазов		
Ст. инж.	Брянцева		
Инженер	Абдрахова		

ТП901-4-63.83-КЖИ-2.502

Сетка

Стадия	Масса	Масштаб
Р	см. табл.	1:50
Лист	Листов 1	

СОЮЗВОДОКАНАЛПРОЕКТ

Инв. № подл. | Подпись и дата | Взам. инв. №

Инв.№ подл.	Подпись и дата	Взам.инв.№

Альбом V

Формат	Зона	Поз.	Обозначение	Наименование	Кол. на исполн. ТП 901-4-63.83-КЖИ-3.100 —	01	02			Примеч.
				Документация						
			ТП 901-4-63.83-КЖИ-ТТ	ТТ1						
			-КЖИ-3.100СБ	Сборочный чертеж	X	X	X			
				Сборочные единицы						
			-КЖИ-3.110	Каркас	1					
А3		1	-01	"		1				
			-02	"			1			
			-КЖИ-3.120	"	2					
А3		2	-02	"		2	2			
			-01	"	2					
		3	-03	"		2	2			
			-КЖИ-3.101	Сетка	1					
А3		4	-02	"		1				
			-04	"			1			
			-01	"	1					
		5	-03	"		1				
			-05	"			1			
			-КЖИ-3.102	"	1					
А3		6	-01	"		1				
			-02	"			1			
			-КЖИ-3.103	"	1					
А3		7	-02	"		1				
			-04	"			1			
			-01	"	1					
А3		8	-03	"		1				
			-05	"			1			
		9	-КЖИ-3.104	"	14					
А4		10	-01	"	8	18	18			
			-КЖИ-3.105	Петля строповочная	4					
А4		11	-01	То же		4	4			
А3		12	3.900-3, Вып. 2/82 л. 2	Изделие закладное МН1	2	2	1			* 2.64 кг
				Материалы						
				Бетон марки 200 ГОСТ 26633	2.54	1.65	1.67			м³

* С защитой от коррозии в соответствии с п. ТТ13

Привязан	ГИП	Филатов		ТП 901-4-63.83-КЖИ-3.100	
	Нач.отд.	Эрдели		Блок угловой	Стадия: Р; Масса; Масштаб
	Рук.гр.	Алмазов			Лист; Листов 1
	Инженер	Абронова			СОЮЗСЕЛЬКОМПРОЕКТ
Инв. №	Техник	Зайцева			

Обозначение	Размеры, мм						Масса ед.кг.	Рис. схемы фиксатора
	Н	Б	В	г	б	к		
ТП901-4-63.83-КЖИ-3.100	4800	240	2000	34	500	800	6990	Рис1сх1
-01	3600	180	1000	32	300	700	4160	Рис1сх2
-02	3600	180	1000	32	300	700	4175	Рис2сх2

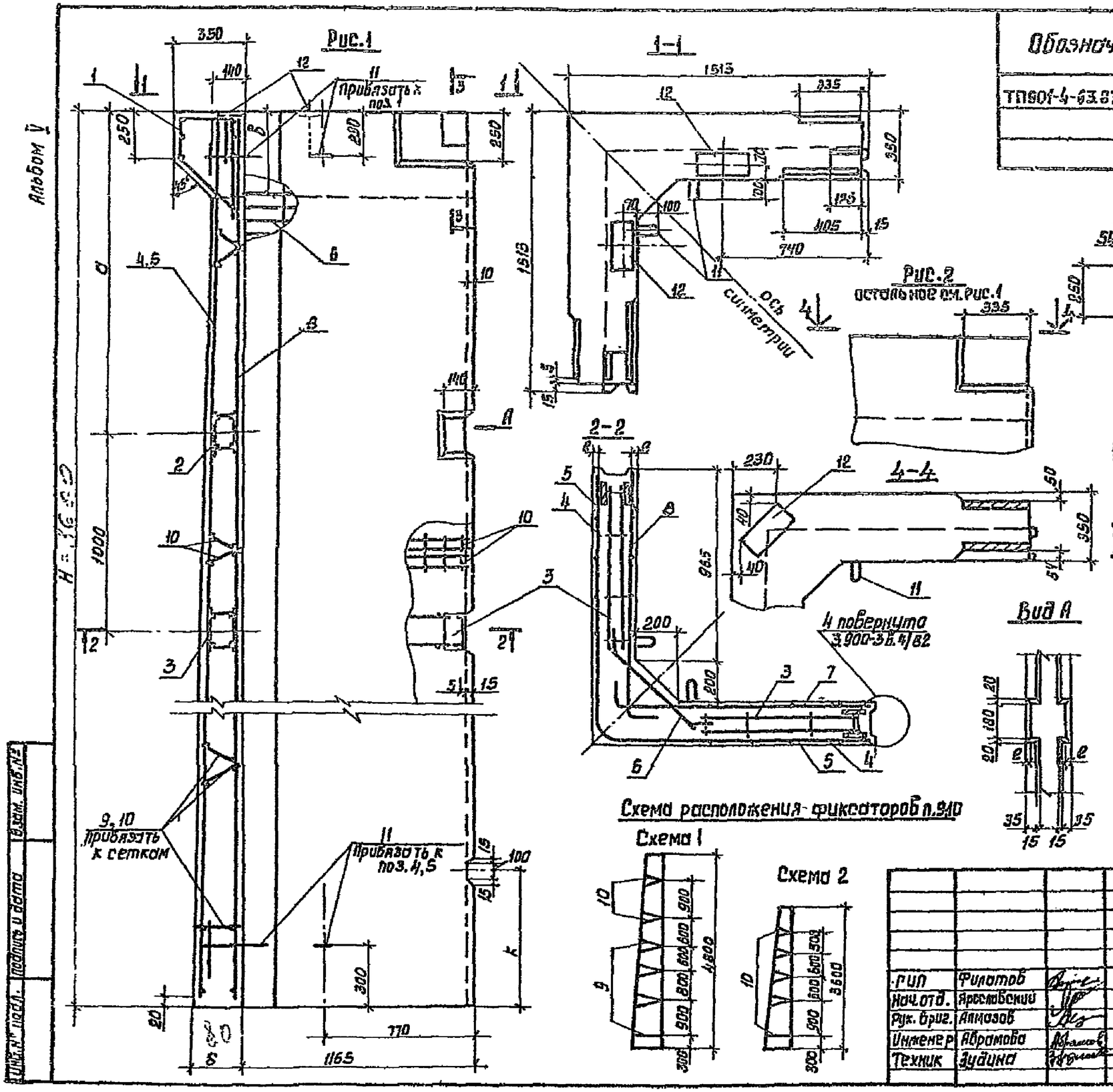

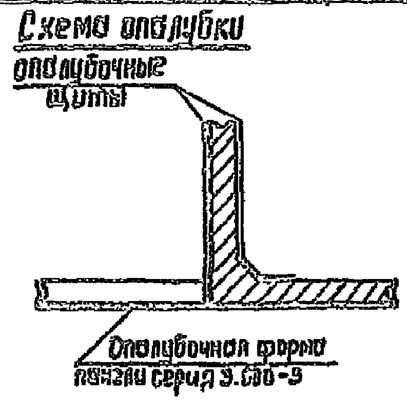

1. По конфигурации сечений блок унифицирован с панелями ПС1-48 или ПС1-36 серия 3.000-3, что позволяет использовать формы этих панелей при изготовлении блока согласно приведенной схеме.
2. Защитный слой бетона до арматуры - 20 мм.
3. Закладные изделия МН-1 (п.12) подлежат защите от коррозии в соответствии с п. ТТ1.3
4. Отделка открытой при бетонировании поверхности блока аналогична отделке верхней при изготовлении поверхности рядовых стеновых панелей. Прочие поверхности блока, контактирующие с водой в сооружении, обрабатываются после их распалубки.
5. Ведомость расхода стали на блок см.-КЖИ-3.110

Привязан

Инв.№

ГИП	Филатов		
Нач.отд.	Арсеньевский		
Рук.бриг.	Алмазов		
Инженер	Абрамова		
Техник	Зуйина		

ТП901-4-63.83-КЖИ-3.100 СБ

Блок угловой. Сборочный чертеж.

Стадия	Масса	Масштаб
Р	см. табл.	1:20
Лист	Листов 1	

СОЮЗВОДОКАНАЛПРОЕКТ

Инв.№ подл. | Подпись и дата | Взам. инв.№

Инв. № подл.	Подпись и дата	Взам. инв. №

Альбом V

Спецификация на каркас

Формат	Зона	Поз.	Обозначение	Наименование	Код на конструкт. ТП901-4-63.83-КЖИ-3.110 —	01	02		Примеч.
				Документация					
			ТП901-4-63.83-КЖИ-ТТ3	ТТ2					
				Сборочные единицы					
А4		1	-КЖИ-3.111	Сетка	1				
			-01	"		1			
			-02	"			1		
А3		2	-КЖИ-3.112	"	1				
			-02	"		1			
			-04	"			1		
		3	-01	"	1				
			-03	"		1			
			-05	"			1		
А3		4	-КЖИ-3.113	Изделие закладное	1	1			
			-02	То же			1		
		5	-01	"	1	1			
			-02	"			1		
				Детали					
				Арматура по ГОСТ 5781-82					
Б4		6*		ф 16 А-III ℓ = 1110	3				1,8 кг
				ф 14 А-III ℓ = 1110		3			1,3 кг
				ф 12 А-III ℓ = 1110			3		1,0 кг
Б4		7		ф 16 А-III ℓ = 725	4				1,1 кг
				ф 14 А-III ℓ = 640		4			0,8 кг
Б4		8		ф 6 А-III ℓ = 305	20	20	24		0,07 кг

* поз. 6 см. -КЖИ-3.110СБ

Ведомость расхода стали на блок угловой, кг

Марка элемента	Арматурные изделия. Арматура класса А-III ГОСТ 5781-81									Закладные изделия. Арматура класса А-III ГОСТ 5781-81		Ас-II				Прокат марки ВСт3кп2 ГОСТ 82-70		ГОСТ 103-76			Общий расход
	ф6	ф8	ф10	ф12	ф14	ф16	ф18	ф22	Итого	ф8	Итого	ф10	ф16	ф20	Итого	-250 x 8	-130 x 8	6 x 120	6 x 40	Итого	
ТП901-4-63.83-КЖИ-3.110	22,1	19,0	101,4		68,4	37,8		21,6	270,3	2,4	2,4	1,6		13,2	14,8	23,0	4,4	8,2	0,8	36,4	323,9
-01	18,0	9,1	74,3	29,0	16,1		14,5		160,6	0,9	0,9	1,6	8,4		10,0	23,0	4,4	4,1	0,3	31,8	203,3
-02	20,5	40,0	22,3	16,6	8,7				108,1	1,2	1,2	1,6	8,4		10,0	20,7	2,2	8,2	0,6	31,7	151,0

ГИП	Филатов		
Нач. отд.	Ярославский		
Рук. груп.	Алмазов		
Инж-ен.	Абрамова		
Черт.	Зудина		

Привязан

Инв. №

ТП901-4-63.83-КЖИ-3.110

Спецификация на каркас.

Ведомость расхода стали на блок угловой.

Стадия	Масса	Масштаб
Р	см. табл.	
Лист	Листов 1	

СОЮЗВОДОКАНАЛПРОЕКТ

Б3

Альбом V

Рис.1

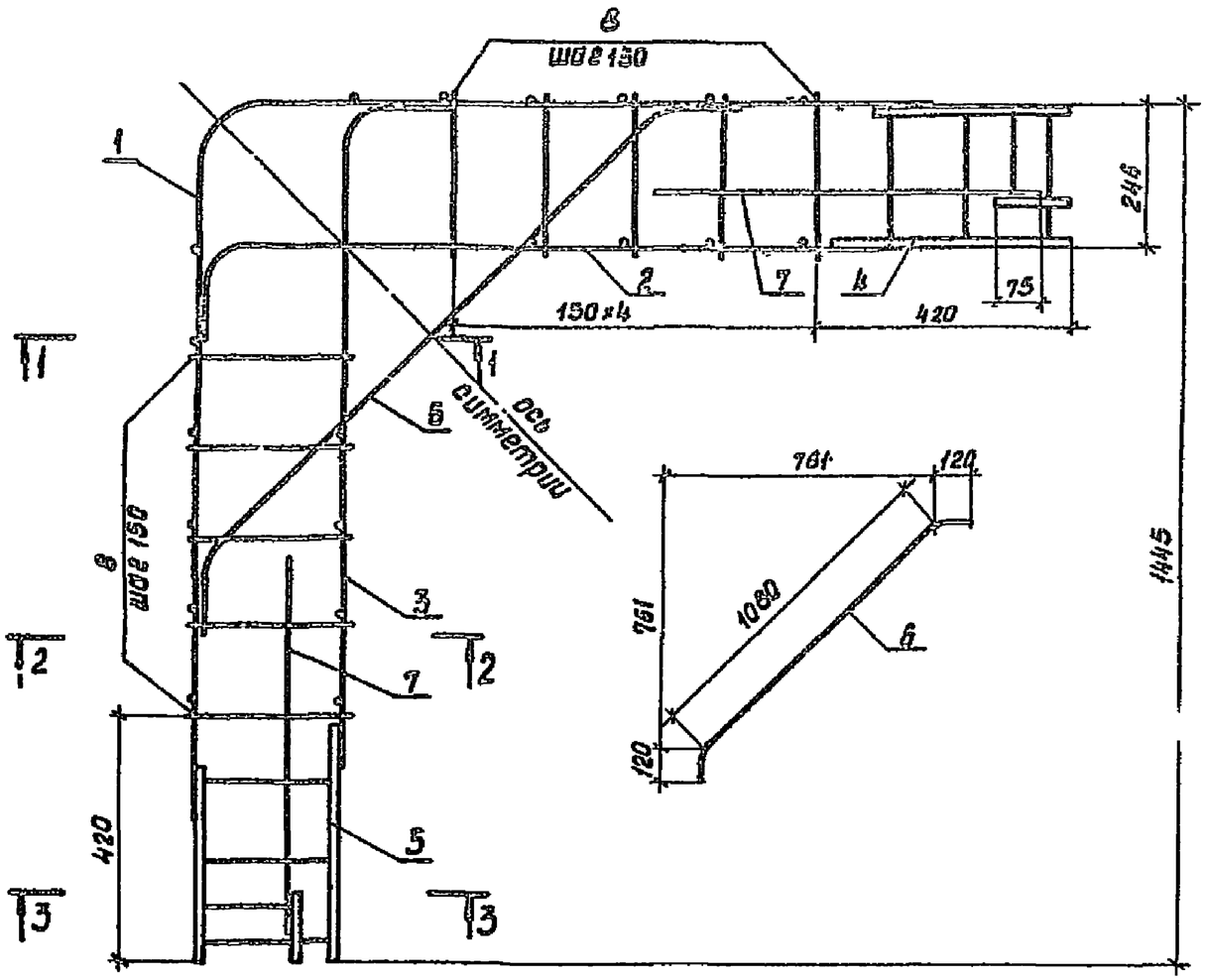

1-1

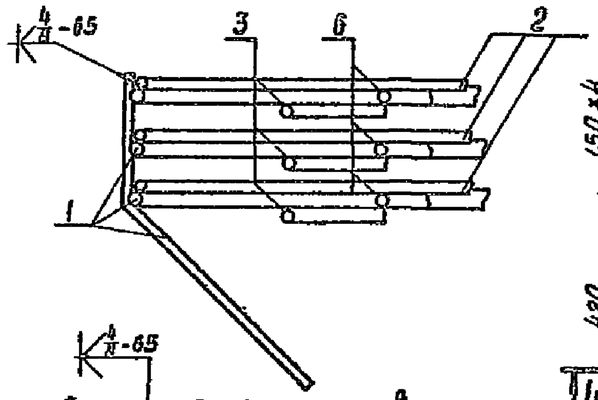

2-2

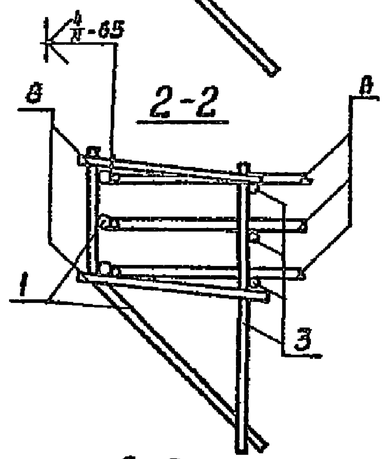

3-3

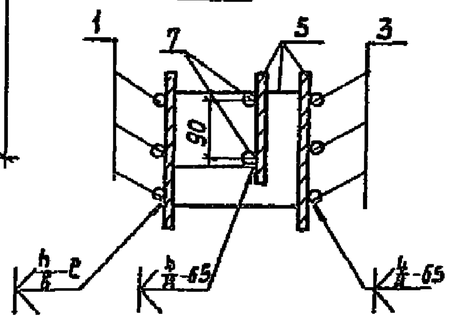

Рис 2.
Остальное см. рис.1

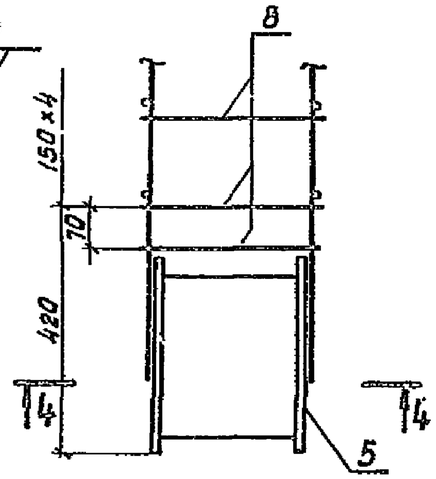

4-4

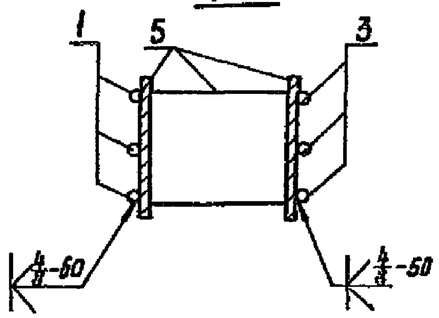

1. Сварка всех пересечений стержней типа КТ-2 по ГОСТ 14098-68.
2. В местах, указанных на чертеже, - ручная электродуговая сварка
3. Обозначение сварных швов h/8-e приведены: h-высота, в-ширина, е-длина шва (см. таблицу) Электроды типа Э42А;

Обозначение	Размеры св швов, мм			Рис.	Масса ед., кг.
	h	в	е		
ТП901-4-63.83-КЖИ-3.110	6	11	90	1	72.0
-01	5	9	75	1	39.24
-02	4	8	60	2	44.9

Привязан

Инв. №

ГИП	Филатов	
Нач. отд.	Ярославский	
Рук. бриг.	Алмазов	
Инженер	Абрамова	
Чертежн.	Зудина	

ТП901-4-63.83-КЖИ-3.110 СБ

Каркас
Сборочный чертеж

Стадия	Масса	Масштаб
Р	см. табл.	1:10
Лист	Листов 1	

СОЮЗВОДОКАНАЛПРОЕКТ

Инв. № подл. | Подпись и дата | Взам. инв. №

Альбом V

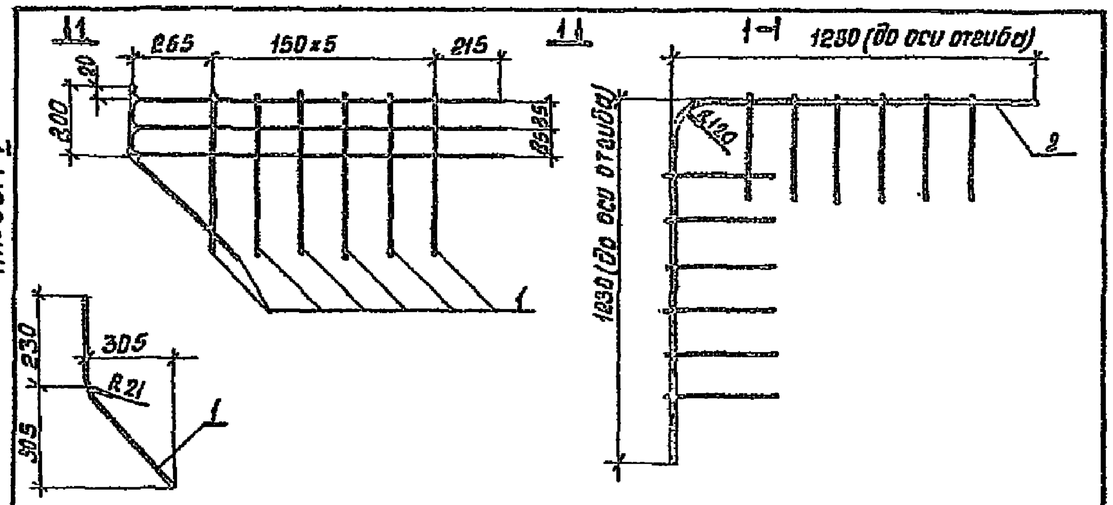

Формат	Зона	Поз.	Обозначение	Наименование	Кол.на исполн. -КЖИ-3.111 -	01	02	Примеч.
				Документация				
			ТП901-4-63.83-КЖИ-ТТ2	ТТ2				
				Детали				
БЧ		1		ф6А-III ГОСТ 5781-82 ℓ=660	12	12	12	0.15кг
БУ		2		ф22А-III ГОСТ 5781-82 ℓ=2410	3			7.19кг
				ф18А-III ГОСТ 5781-82 ℓ=2410		3		4.82кг
				ф14А-III ГОСТ 5781-82 ℓ=2410			3	2.9кг

Обозначение	Масса ед.,кг
ТП901-4-63.83-КЖИ-3.111	23.40
-01	16.26
-02	10.5

Привязан

Инв.№

Взам. инв.№ | Подпись и дата | Инв.№ подл.

ГИП	Филатов	
Нач.отд.	Ярославский	
Рук.бриг.	Алмазов	
Инженер	Абрамова	
Чертежн.	Зудина	

ТП901-4-63.83-КЖИ-3.111

Сетка

Стадия	Масса	Масштаб
Р	см. табл.	1:20

Лист | Листов 1

СОЮЗВОДОКАНАЛПРОЕКТ

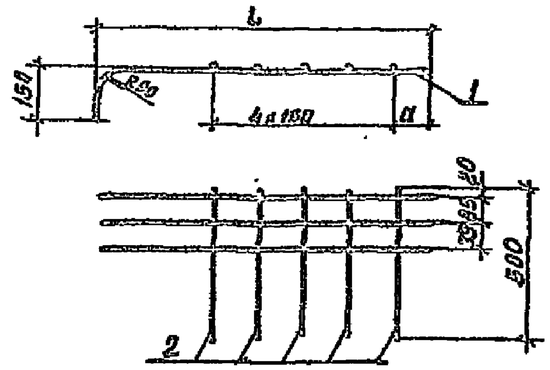

Обозначение	Размеры, мм. α	ℓ	Масса ед.,кг
ТП901-4-63.83-КЖИ-3.112 ; -01	115	1130	6.5
-02;03			5.0
-04; 05	185	1200	4.1

Формат	Зона	Поз.	Обозначение	Наименование	Кол.на исполн. ТП901-4-63.83-КЖИ-3.112 -	01	02	03	04	05	Примеч.
				Документация							
			ТП901-4-63.83-КЖИ-ТТ2	ТТ2							
				Детали							
				ф16А-III ГОСТ 5781-82 ℓ=1240	3	3					2.0кг
БЧ		1		ф14А-III ГОСТ 5781-82 ℓ=1240			3	3			1.5кг
				ф12А-III ГОСТ 5781-82 ℓ=1310					3	3	1.2кг
БУ		2		ф6А-III ГОСТ 5781-82 ℓ=500	5	5	5	5	5	5	0.1кг

Размеры даны по осям стержней.

Привязан

Инв.№

Взам. инв.№ | Подпись и дата | Инв.№ подл.

ГИП	Филатов	
Нач.отд.	Ярославский	
Рук.бриг.	Алмазов	
Инженер	Абрамова	
Чертежн.	Брянцева	
Чертежн.	Зудина	

ТП901-4-63.83-КЖИ-3.112

Сетка

Стадия	Масса	Масштаб
Р	см. табл.	1:20

Лист | Листов 1

СОЮЗВОДОКАНАЛПРОЕКТ

Альбом V

Рис.1
1-1

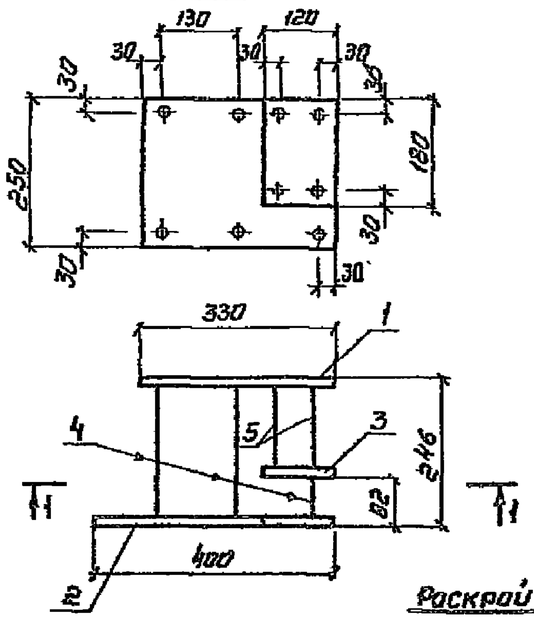

Рис.2
1-1

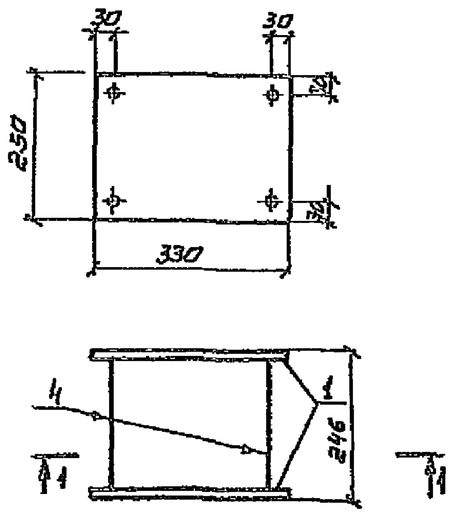

Раскрой поз.2

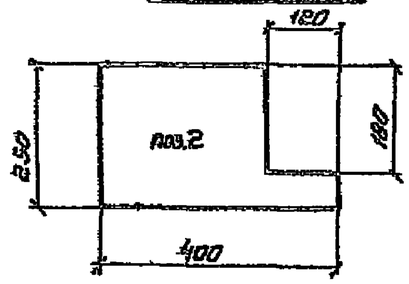

Раскрой поз.3

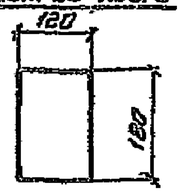

Формат	Зона	поз.	Обозначение	Наименование	Кол. на исполн. - КЖИ-3.113			Примеч.
					-	01	02	
				Документация				
			ТП901-4-63.83-КЖИ-ТТ2	ТТ2				
				Детали				
Б4		1		Лист $\frac{250*8\ ГОСТ\ 82-70}{Вст3\ ГОСТ\ 380-71*}$ ℓ=330	1	1	2	5,18кг
Б4		2		Лист $\frac{250*8\ ГОСТ\ 82-70}{Вст3\ ГОСТ\ 380-71*}$ ℓ=400	1	1		6,28кг
Б4		3		см. раскрой	1	1		
Б4		4		ф8А-III ГОСТ 5781-82 ℓ=250	5	5	4	0,1кг
Б4		5		ф8А-II ГОСТ 5781-82 ℓ=170	4	4		0,07кг

Обозначение	Рис	Масса ед.кг
ТП901-4-63.83-КЖИ-3.113	Рис.1	12,2
-01		
-02	Рис.2	10,8

Привязан

Инв.№

Гип	Филатов	
Нач.отд	Ярославский	
Рук.бриг.	Алмазов	
Инженер	Аброгова	
Чертежн	Зудина	

ТП 901-4-63.83-КЖИ-3.113

Изделие закладное

Стадия	Масса	Масштаб
Р	см. табл.	1:10
Лист	Листов 1	

Союзводоканалпроект

Инв.№ подл. | Подпись и дата | Взам. инв.№

Альбом V

1-1

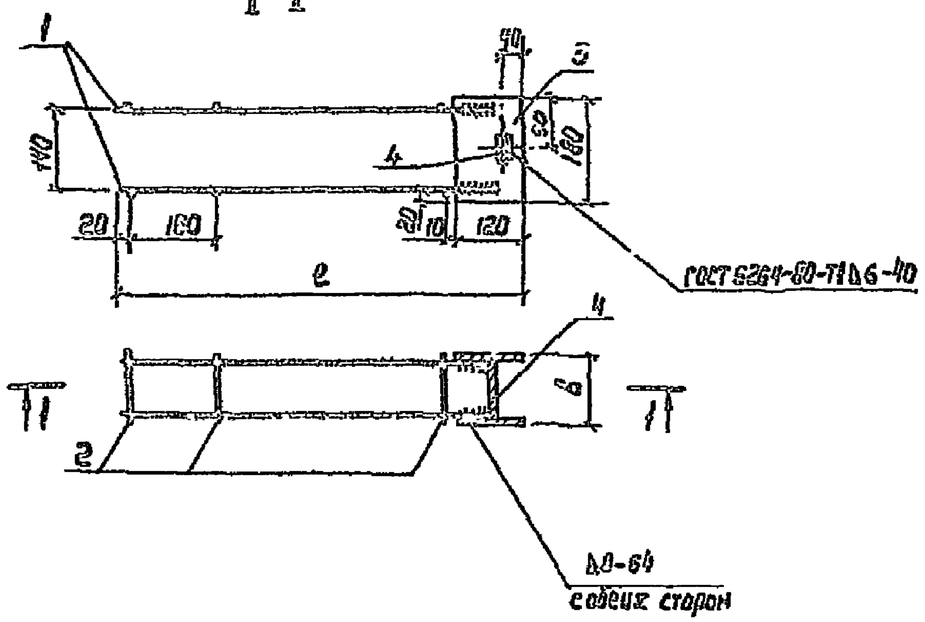

Формат	Зона	Поз.	Обозначение	Наименование	Кол. на деталь ТП901-4-63.83-КЖИ-3.120 —	01	02	03	Примеч.
				Документация					
			ТП901-4-63.83-КЖИ-ТТ2	ТТ2					
				Детали					
				Арматура по ГОСТ 6727-80					
Б4		1		ф16А-III e=650	4	4			1.0кг
				ф12А-III e=500			4	4	0.4кг
Б4		2		ф8А-III e=125	6				0.05кг
				ф8А-III e=145		6			0.06кг
				ф6А-III e=100			6		0.02кг
				ф6А-III e=112				6	0.02кг
Б4		3		Полосы 6×120 ГОСТ 103-76 / Ст3 ГОСТ 380-71* e=180	2	2	2	2	1.02кг
				Полосы 6×40 ГОСТ 103-76 / Ст3 ГОСТ 380-71* e=100	1				0.19кг
Б9		4		e=120		1			0.23кг
				e=74			1		0.14кг
				e=85				1	0.16кг

Обозначение	Размеры, мм l	B	Масса ед. кг
ТП901-4-63.83-КЖИ-3.120	690	114	6.53
-01		134	6.63
-02	560	87	3.90
-03		98	3.92

1. Сварка всех пересечений стержней типа КТ-2 по ГОСТ 14098-68.
2. В местах указанных на чертеже - ручная электродуговая сварка. Электроды типа Э42А.

Привязан

Инв. №

ГИП	Филатов	
Нач. отд.	Ярославский	
Рук. груп.	Ямазов	
Инженер	Абрамова	
Чертеж.	Зудина	

ТП901-4-63.83-КЖИ-3.120

Каркас

Стадия	Масса	Масштаб
Р	см. табл.	1:10
Лист	Листов 1	

СОЮЗВОДОКАНАЛПРОЕКТ

Инв. № подл. | Подпись и дата | Взам. инв. №

Альбом V

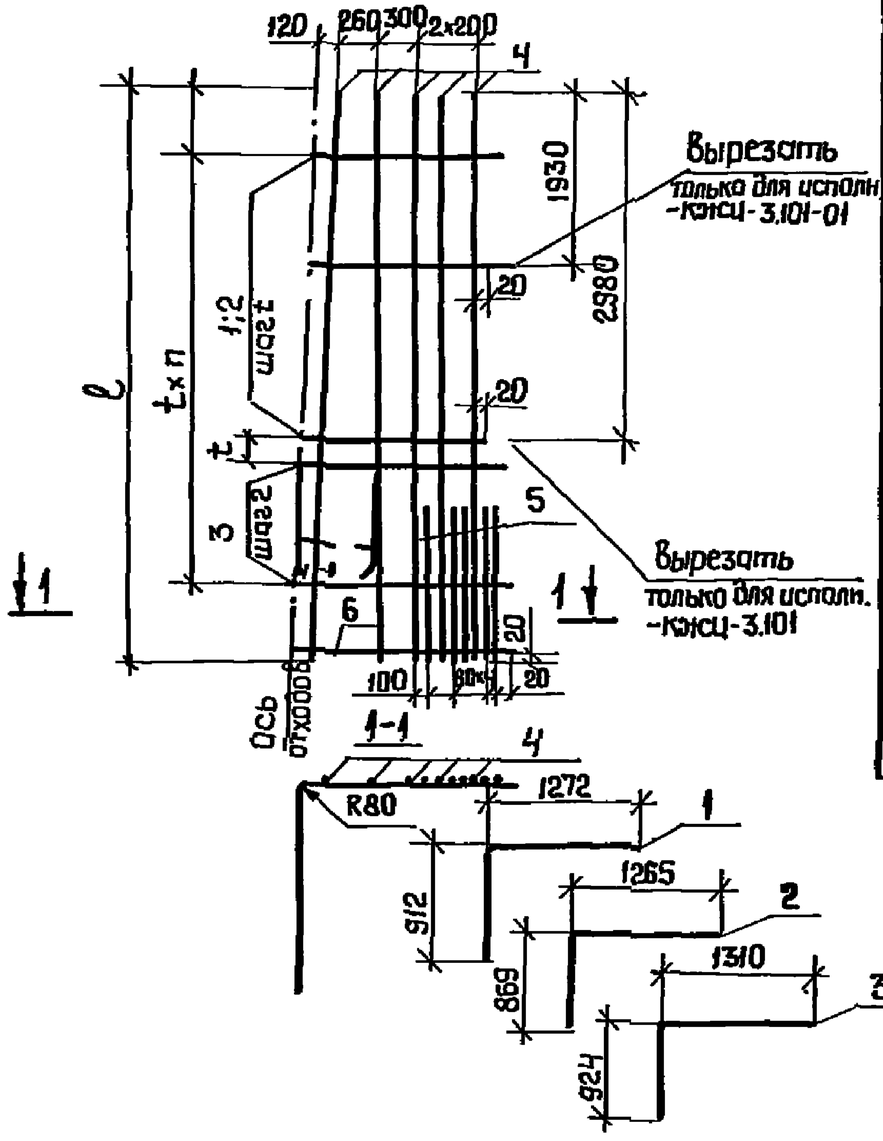

Формат	Зона	Поз.	Обозначение	Наименование		Кол. на исполн. ТП901-4-63.83-КЖИ-3.101 —	01	02	03	04	05	Прим.
				Документация								
			ТП901-4-63.83-КЖИ-ТТ2	ТТ2								
				Детали								
				Арматура по ГОСТ 5781-82								
Б4		1		Ф14А III	ℓ=2150	6	6					2,60 кг
Б4		2		Ф12А-III	ℓ=2100			1	7			1,85 кг
				Ф10А-III	ℓ=2100					7	7	1,30 кг
Б4		3		Ф14А-III	ℓ=2200	7	7					2,66 кг
Б4		4		Ф10А-III	ℓ=4760	5	5					2,94 кг
				Ф10А-III	ℓ=3560			5	5			2,20 кг
				Ф8А-III	ℓ=3560					5	5	1,41 кг
Б4		5		Ф10А-III	ℓ=1300	5	5					0,80 кг
				Ф10А-III	ℓ=1200			5	5			0,74 кг
				Ф8А III	ℓ=1000					5	5	0,22 кг
Б4		6		Ф6А-III	ℓ=1220	1	1	1	1	1	1	0,27 кг

1. Размеры даны по осям стержней
2. Стержни поз.6 а также ось отгибов стержней п.п.1;2;3 располагаются под углом 1:К (см.таблицу исполнений) к вертикали на чертеже этот угол условно увеличен для большей наглядности

Обозначение	Размеры, мм ℓ	t	n	a	K	Масса ед.,кг
ТП901-4-63.83-КЖИ-3.101	4760	300	12	580	48	53.19
-01				730		
-02	3560	400	6	480	90	28.0
-03				680		
-04				480		17.52
-05				680		

Привязан

Инв.№

ГИП	Филатов	
Нач.отд.	Ярославский	
Рук.бр.	Алмазов	
Инж.	Абрамова	
Чертеж	Зудина	

ТП901-4-63.83-КЖИ-3.101

Сетка

Стадия	Масса	Масштаб
Р	см. табл	1:50
Лист	Листов 1	

СОЮЗВОДОКАНАЛПРОЕКТ

Инв.№ подл. | Подп. и дата | Взам.инв.№

Альбом V

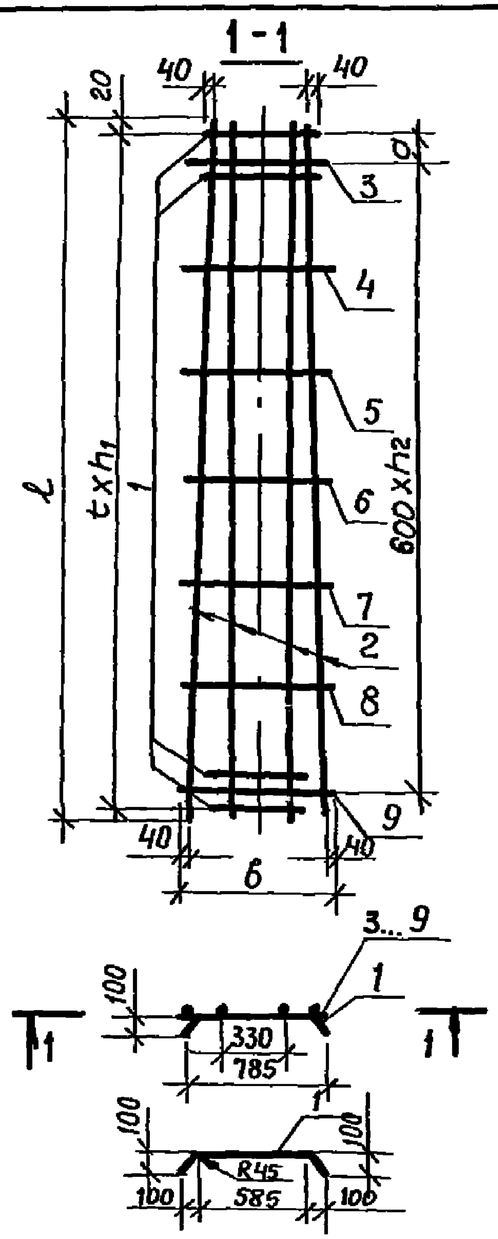

Формат	Зона	Поз.	Обозначение	Наименование	Кол. на исполн. ТП901-4-63.83-КЖИ-3.102 –	01	02		Примеч.
				Документация					
			ТП901-4-63.83-КЖИ-ТТ2	ТТ2					
				Детали					
				Арматура по ГОСТ 5781-82					
Б4		1		Ф8А-III ℓ=860	45	23	10		0,34 кг
Б4		2		Ф6А-III ℓ=3905	4				0,87 кг
				Ф6А-III ℓ=2840		4	4		0,63 кг
Б4		3		Ф8А-III ℓ=610	1				0,24 кг
				Ф8А III ℓ=590		1	1		0,23 кг
Б4		4		Ф8А III ℓ=640	1				0,25 кг
				Ф8А III ℓ=610		1	1		0,24 кг
Б4		5		Ф8А III ℓ=680	1				0,27 кг
				Ф8А III ℓ=630		1	1		0,25 кг
Б4		6		Ф8А-III ℓ=710	1				0,28 кг
				Ф8А III ℓ=650		1	1		0,26 кг
Б4		7		Ф8А III ℓ=750	1				0,30 кг
				Ф8А III ℓ=670		1	1		0,26 кг
Б4		8		Ф8А III ℓ=780	1				0,31 кг
Б4		9		Ф8А III ℓ=820	1				0,32 кг

Размеры даны по осям стержней

Обозначение	Размеры, мм ℓ	б	t	h_1	h_2	a	Масса ед., кг
ТП901-4-63.83-КЖИ-3.102	3905	820	75	51	6	150	20,75
-01	2840	670	100	27	4	200	11,58
-02	2840	670	200	14	4	200	7,16

Привязан

Инв. №

Инв. № подл. | Подп. и дата | Взам. инв. №

ГИП	Филатов	
Нач. отд.	Ярославский	
Рук. бриг.	Алмазов	
Инженер	Абрамова	
Техник	Зудина	

ТП 901-4-63.83-КЖИ-3.102

Сетка

Стадия	Масса	Масшт.
Р	См. табл.	1:25
Лист	Листов 1	

СОЮЗВОДОКАНАЛПРОЕКТ

Альбом I

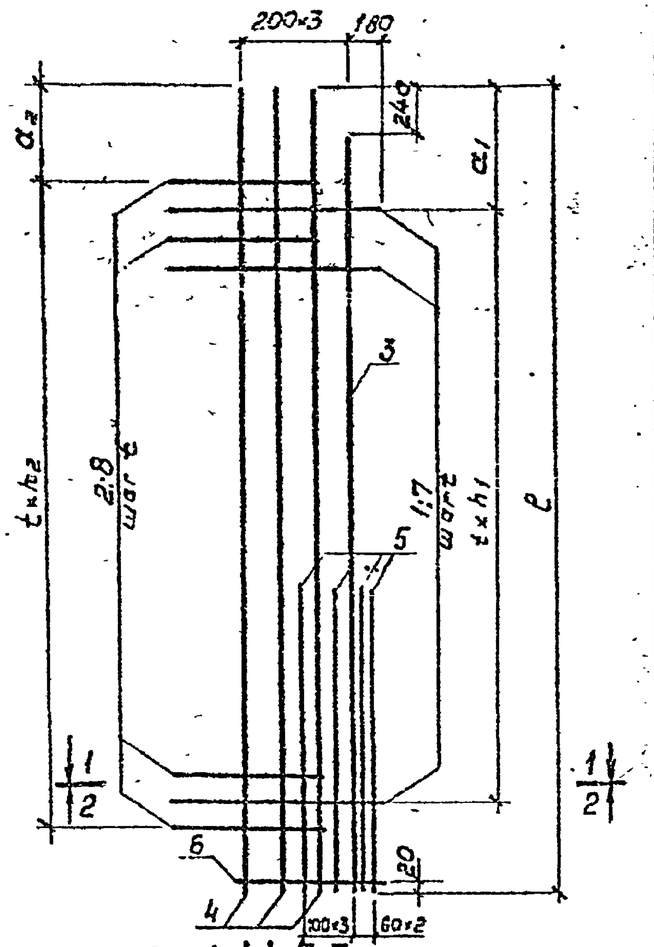

Рис 1 1-1 2-2

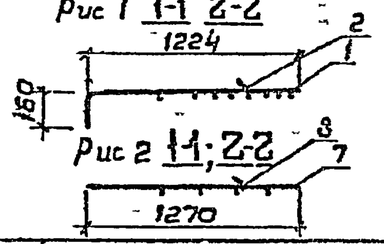

Рис 2 1-1; 2-2

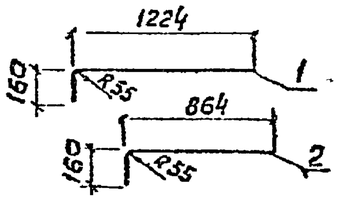

Формат	Зона	Поз.	Обозначение	Наименование	Количество на исполнение ТП 901-4-63.83-КЖИ-3.103 —	01	02	03	04	05	Примеч.
				Документация							
			ТП 901-4-63.83-КЖИ-ТТ2	ТТ2							
				Детали							
				Арматура по ГОСТ 5781-82							
БЧ		1		Ф10 А-III ℓ=1360	13	13	7	7			0,84 кг
БЧ		2		Ф10А-III ℓ=1000	13	13	8	8			0,62 кг
БЧ		3		Ф10А-III ℓ=4520	1	1					2,79 кг
				Ф10А-III ℓ=3320			1	1	1	1	2,05 кг
БЧ		4		Ф10А-III ℓ=4760	3	3					2,94 кг
				Ф10А-III ℓ=3560			3	3			2,20 кг
				Ф8А-III ℓ=3560					3	3	1,41 кг
БЧ		5		Ф10А-III ℓ=1300	4	4					0,80 кг
				Ф10А-III ℓ=1200			4	4			0,74 кг
БЧ		6		Ф6А-III ℓ=760	1	1	1	1	1	1	0,17 кг
БЧ		7		Ф8А-III ℓ=1270					7	7	0,50 кг
БЧ		8		Ф8А-III ℓ=300					8	8	0,36 кг

Размеры даны по осям стержней.

Обозначение	Размеры, мм ℓ	t	h_1	a_1	h_2	a_2	Рис. Сечение	Масса ед кг
ТП 901-4-63.83-КЖИ 3.103 -01	4760	300	12	680	12	530	Рис 1 сеч 1-1; Рис 1 сеч 2-2	33,96
-02, -03, -04, -05	3660	400	6	480	7	380	Рис 1 сеч 1-1; Рис 1 сеч 2-2	22,64
							Рис 2 сеч 1-1; Рис 2 сеч 2-2	12,83

Привязан

Инв №

ГИП	Филатов		
Нач отд	Ярославский		
Рук. бр	Алмазов		
Инжен	Абрамова		
Техник	Зубова		

ТП 901-4-63.83-КЖИ-3.103

Сетка

Стадия	Масса	Масштаб
Р	Сметы	1:25
Лист	Листов 1	

СОЮЗВОДОКАНАЛПРОЕКТ

Инв № подл | Подпись и дата | Взам инв №

Альбом V

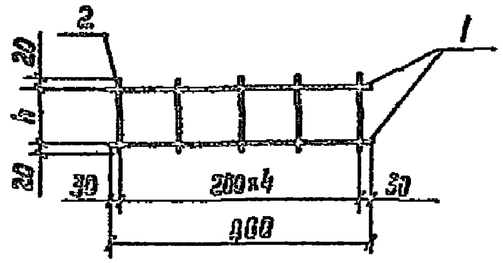

Формат	Зона	Поз.	Обозначение	Наименование		Кол. на испол. -КЖИ-3.104 —	Кол. на испол. -КЖИ-3.104 01	Примеч.
				Документация				
			ТП901-4-63.83-КЖИ-ТТ2	ТТ2				
				Детали				
				Арматура по ГОСТ 5781-82				
Б4		1		ф 6В-II	ℓ=660	2	2	0.2кг
Б4		2		ф 6С-II	ℓ=204	5		0.05кг
				ф 6В-II	ℓ=147		5	0.03кг

Обозначение	h	Масса ед.,кг
ТП901-4-63.83-КЖИ-3.104	164	0.65
-01	107	0.55

Привязан

Инв. №

ТП901-4-63.83-КЖИ-3.104

ГИП	Филатов	
Нач.отд.	Ярославский	
Рук.гр.	Алмазов	
Инженер	Абрамова	
Чертежн.	Зудина	

Сетка

Стадия	Масса	Масштаб
Р	см. табл.	1:50
Лист	Листов 1	

СОЮЗВОДОКАНАЛПРОЕКТ

Взам. инв. № | Подпись и дата | Инв. № подл.

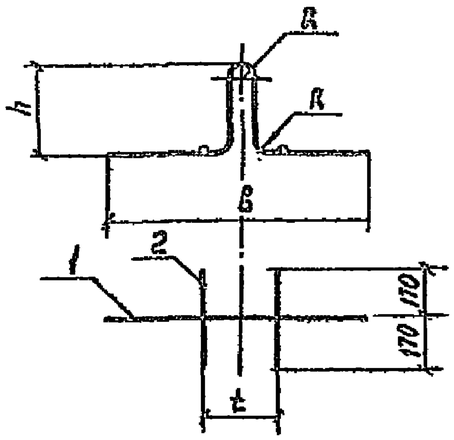

Формат	Зона	Поз.	Обозначение	Наименование		Кол. на испол. -КЖИ-3.105 —	Кол. на испол. -КЖИ-3.105 01	Примеч.
				Документация				
			ТП901-4-63.83-КЖИ-ТТ2	ТТ2				
				Детали				
				Арматура по ГОСТ 5781-82				
Б4		1		ф 20Вс-II	ℓ=1330	1		3.3кг
Б4		1		ф 16Вс-II	ℓ=1330		1	2.1кг
Б4		2		ф 10В-III	ℓ=340	2	2	0.2кг

Размеры даны по осям стержней.

Обозначение	Размеры, мм h	b	R	t	Масса ед.,кг
ТП901-4-63.83-КЖИ-3.105	300	900	40	260	3.7
-01	240	760	30	200	2.5

Привязан

Инв. №

ТП901-4-63.83-КЖИ-3.105

ГИП	Филатов	
Нач.отд.	Ярославский	
Рук.гр.	Алмазов	
Инженер.	Абрамова	
Чертежн.	Зудина	

Петля строповочная

Стадия	Масса	Масштаб
Р	см. табл.	1:50
Лист	Листов 1	

СОЮЗВОДОКАНАЛПРОЕКТ

Взам. инв. № | Подпись и дата | Инв. № подл.

Альбом I.

Рис.1

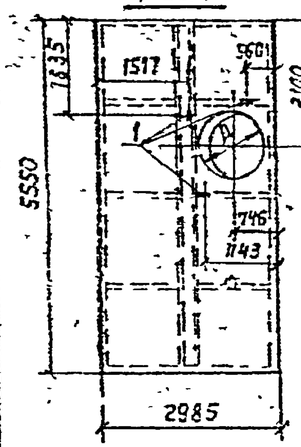

Рис.2

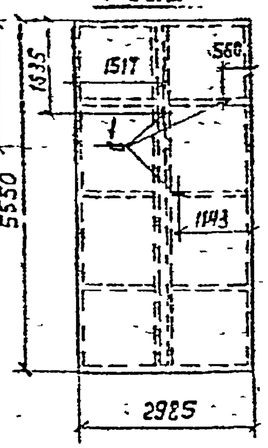

Формат	Зона	Поз.	Обозначение	Наименование	Кол. на исполн. ТП901-4-63.83-КЖИ-4.100 —	01	02	03	04	05	06	07	08	09	10	11	Примеч.
				Документация													
			ТП901-4-63.83-КЖИ-ТТ1	ТТ1													
				Сборочные единицы													
			1.442.1-1, Вып.1	1П1-2А IV т-п	X		X		X		X		X		X		Со всеми закладн. издел. *
			1.442.1-1, Вып.1	1П1-3А IV т-п		X		X		X		X		X		X	
А4		1	ТП901-4-63.83-КЖИ-4.101	Изделие закладное	3	3	3	3	6	6	6	6	6	6	6	6	0,96 кг
				Материалы													
				Бетон марки 250 В 6 Мрз	1,85		1,89		1,85		1,89		1,88		1,88		м³
				Бетон марки 300 В6 Мрз		1,85		1,89		1,85		1,89		1,88		1,88	м³

* Закладные изделия по серии 1.442.1-1 подлежат защите от коррозии в соответствии с п. ТТ1.3

Рис.3

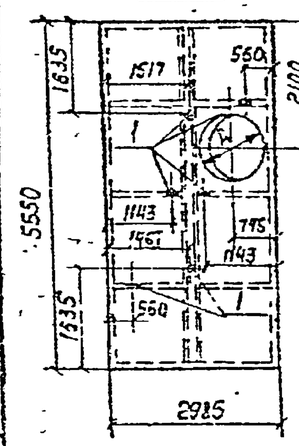

Рис.4

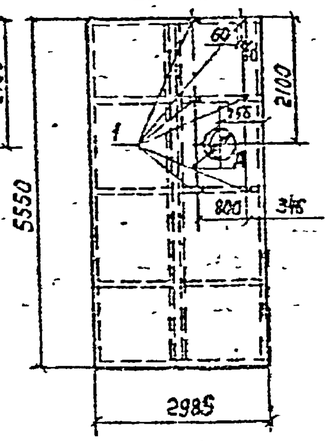

Обозначение	Марка	Рис.	Д, мм	Масса ед. т
ТП901-4-63.83-КЖИ-4.100	1П1-2А IV т-пд	1	1000	4,50
-01	1П1-3А IV т-пд			
-02	1П1-2А IV т-пд	2	—	4,60
-03	1П1-3А IV т-пд			
-04	1П1-2А IV т-пб	3	1000	4,50
-05	1П1-3А IV т-пб			
-06	1П1-2А IV т-пг	4	230	4,59
-07	1П1-3А IV т-пг			
-08	1П1-2А IV т-пд		330	4,58
-09	1П1-3А IV т-пд			
-10	1П1-2А IV т-пе		420	4,54
-11	1П1-3А IV т-пе			

Ведомость расхода стали на дополнительные закладные изделия, кг

Марка элемента	Изделия закладные: Арматура класса А-III ГОСТ 5781-81 ф8	Итого	Прокат марки Вст3 кп2 ГОСТ 103-76 δ=8	Итого	Всего	Общий расход
ТП901-4-63.83-КЖИ-4.100 -01...-11	0.21	0.21	0,75	0.75	0.96	0,96

Привязан

Инв. №

ГИП	Булатов	
Нач. отд.	Ярославский	
Рук. гр.	Алмазов	
Ст. инж.	Брянцева	
Инженер	Абрамова	

ТП901-4-63.83-КЖИ-4.100

Плита покрытия

Стадия	Масса	Масштаб
Р	см. табл.	1:100
Лист	Листов 1	

Инв. № подл. | Подпись и дата | Взам. инв. №

Альбом V

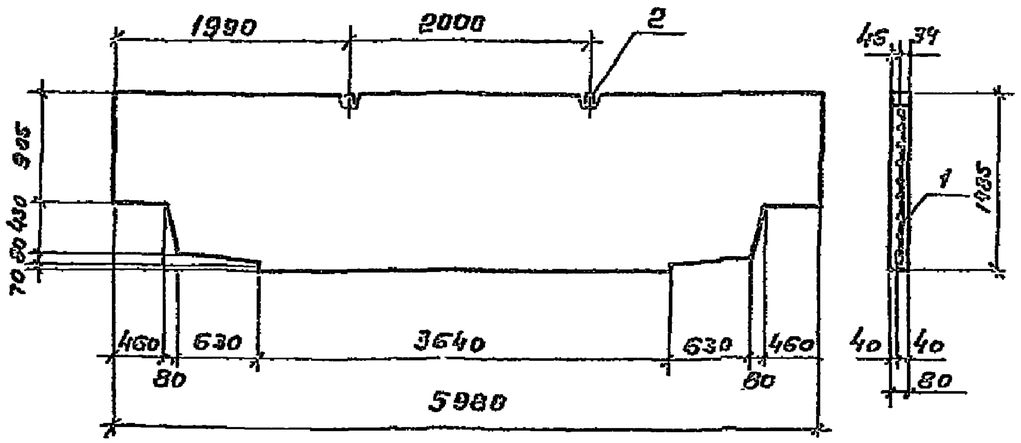

Формат	Зона	Поз.	Обозначение	Наименование	Кол.	Примеч.
				Документация		
			ТП901-4-63.83-КЖИ-ТТ2	ТТ2		
				Сборочные единицы		
			1.431-20, Вып1, л.6	ППБ-3 / 5,98×1,485	X	
				Детали		
Л4		1	ТП 901-4- -КЖИ-4.201	Сетка	1	14,1 кг
		2	1.431-20, Вып 7, ч.1 л.15	Изделие закладное М-2	2	1.4 кг
				Материалы		
				Бетон М100, В6, Мрз 50	0,71	м³

Ведомость расхода стали на один элемент, кг

Марка элемента	Изделия арматурные						Изделия закладные			Общий расход
	Арматура класса А-III ГОСТ 5781-82			Арматура класса Вр-I ГОСТ 6727-80		Всего	Арматура класса А-I ГОСТ 5781-82		Всего	
	ф8		Итого	ф5	Итого		ф12	Итого		
ППБ-3а / 5,98×1,485	2,3		2,3	11,8	11,8	14,1	2,8	2,8	2,8	16,9

Панель ППБ-3а / 5,98×1,485 выполняется аналогично панели ППБ-3 / 5,98×1,485 серии 1.431-20, Вып.1 с соблюдением всех указаний данной серии.

Привязан

Инв. №

ГИП	Филатов		
Нач.отд.	Ярославский		
Рук.гр.	Алмазов		
Ст.инж.	Брянцева		
Инженер	Абранова		

ТП 901-4-63.83-КЖИ-4.200

Панель перегородочная

Стадия	Масса	Масштаб
Р	1,8т	1:50
Лист	Листов 1	

Ленинградпромстальконструкция

Инв. №подл. | Подпись и дата | Взам. инв. №

Альбом V

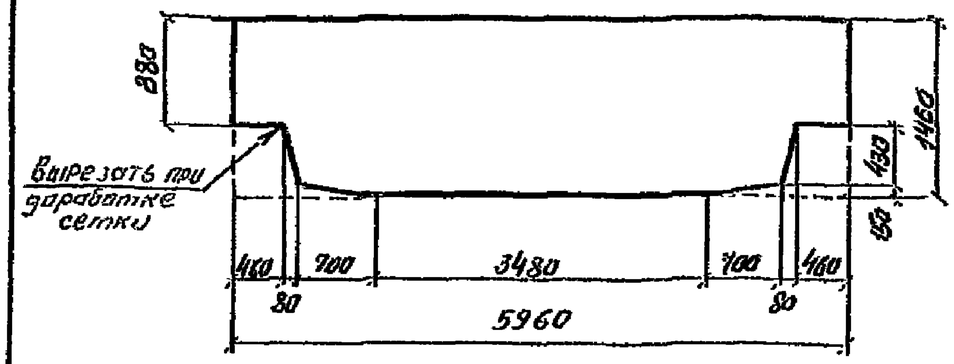

Формат	Зона	Поз.	Обозначение	Наименование	Кол.	Примеч.
				Документация		
			ТП901-4-63.83-КЖИ-ТТ2	ТТ 2		
				Детали		
			1.431-20, вып.7, л. 10	Сетка арматурная С11		14,1кг

Привязан

Инв. №

Изм.	Кол.уч.	Лист	№ док.
Подп.	Дата		

ТП901-4-63.83-КЖИ-4.201

Сетка

Стадия	Масса	Масштаб
Р	14.1	1:50
Лист	Листов 1	

Инв. № подл. | Подпись и дата | Взам. инв. №

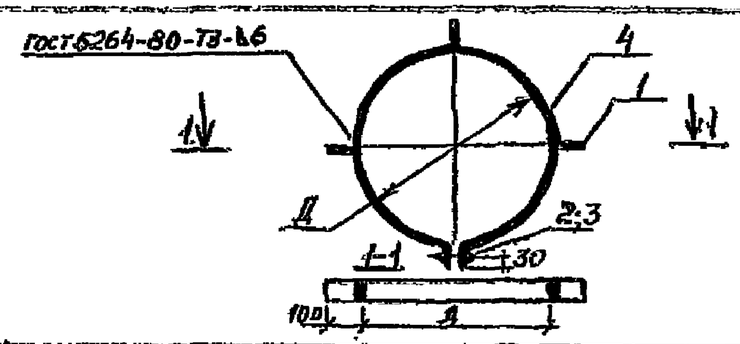

Формат	Зона	Поз.	Обозначение	Наименование	Кол.	Примеч.
				Документация		
			ТП901-4-63.83-КЖИ-ТТ2	ТТ2		
				Детали		
		1		Полоса $\frac{4\times60\ ГОСТ103-76}{Вст3\ ГОСТ380-71^*}$ ℓ=100	3	0.16кг
		2		Болт М16×100 ГОСТ7798-70	1	
		3		Гайка М16.5.06 ГОСТ5915-70	1	
				Переменные данные для исполнений		
		4		Полоса $\frac{4\times60\ ГОСТ103-76}{Вст3\ ГОСТ380-71^*}$ ℓ=303	1	1.26кг
				Полоса $\frac{4\times60\ ГОСТ103-76}{Вст3\ ГОСТ380-71^*}$ ℓ=1104	1	1.73кг
				Полоса $\frac{4\times60\ ГОСТ103-76}{Вст3\ ГОСТ380-71^*}$ ℓ=1402	1	2.20кг

Обозначение	Д мм	Масса кг
ТП901-4-63.83-КЖИ-4.300	211	1,74
-01	307	2,21
-02	402	2.65

Привязан

Инв. №

Изм.	Кол.уч.	Лист	№ док.
Подп.	Дата		

ТП901-4-63.83-КЖИ-4.300

Кольцо опорное

Стадия	Масса	Масштаб
Р	см. табл	1:20
Лист	Листов 1	

С38/-3 ГОСТ380-71*

Инв. № подл. | Подпись и дата | Взам. инв. №

Альбом I

Формат	Зона	Поз.	Обозначение	Наименование	Кол.	Примеч.
				Документация		
			ТП901-4-63.83-КЖИ-ТТ1	ТТ1		
				Сборочные единицы		
			3.900-3, вып.15	Колпак КЛ		см.всем заклад.
				Материалы		
				Бетон М200 В8 Мр3	0.64	м³

2-2

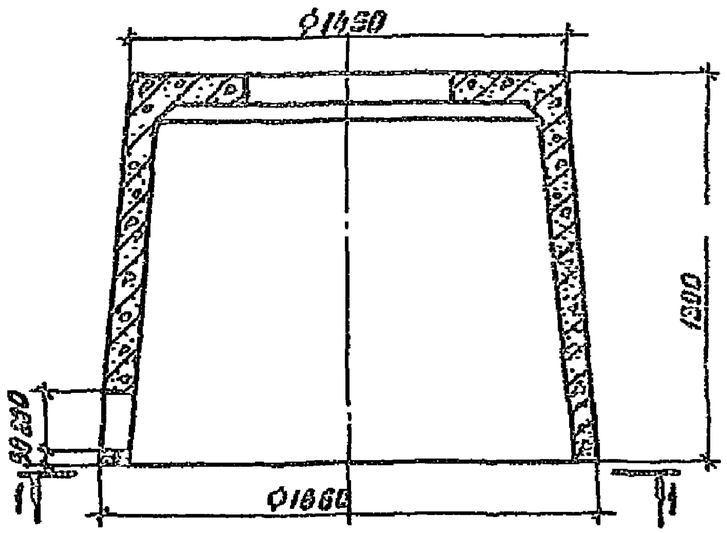

3-3

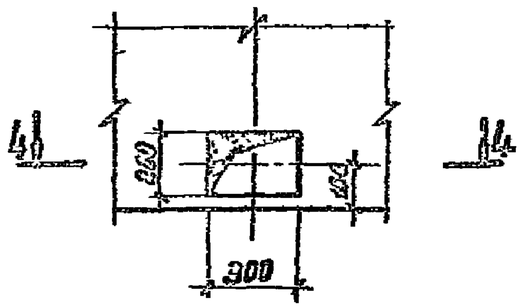

1-1

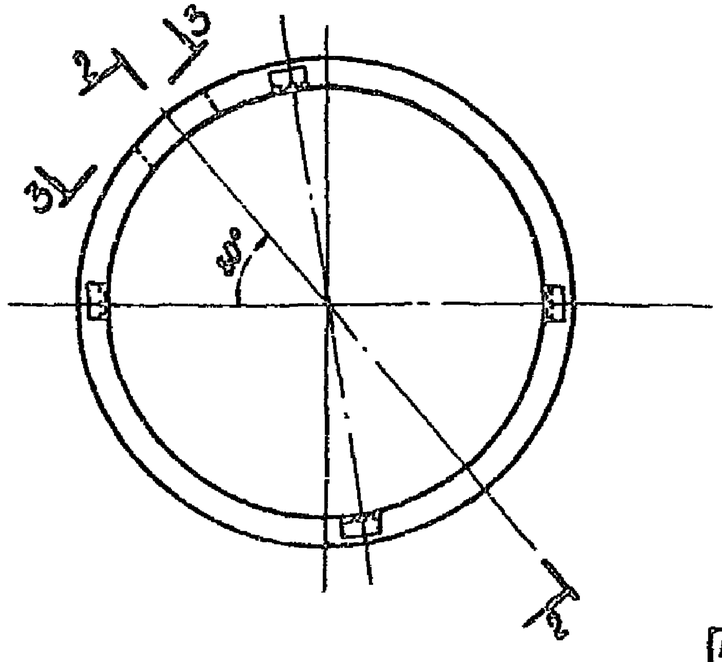

4-4

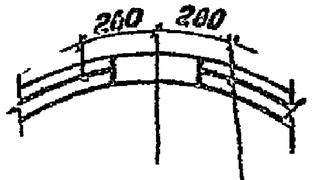

Арматура по серии 3.900-3, вып.15

Привязан				ТП901-4-63.83-КЖИ-4.400			
				Колпак поз КЛ	Стадия	Масса	Масштаб
					Р	1.61т	1:20
			ГИП	Филатов			
			Нач.отд	Ярославский	Лист	Листов 1	
			Рук.гр.	Алмазов			
			Ст.инж.	Баранцева	СОЮЗВОДОКАНАЛПРОЕКТ		
Инв.№			Инженер	Абрамова			

Инв.№ подл. | Подп. и дата | Взам.инв.№

Марка	Поз.	Кол.	Обозначение	Наименование	Кол.	Примеч.
				Документация		
			ТП 901-4-63.83-КЖИ-ТТ	ТТ1		
			ТП 901-4-63.83-КЖИ-5.100СБ	Сборочный чертеж		
			УС-01-19 вып.2 ПЗ	Пояснительная записка		
			УС-01-19 вып.2 ТУ	Технические условия		
			ТП 901-4-63.83-КЖИ-5.000 ВМС	Выборка стали		
				Сборочные единицы		
			УС-01-19 вып.2 П-11	Изделие закладное П-11	8	4.64 кг
				Перемычные доски для исполнений:		
				ТП 901-4-63.83-КЖИ-5.100		Б1-1
				Сборочные единицы		
			УС-01-19 вып.2 КП-1	Каркас	1	
				Материалы		
				Бетон М 300 В6 Тр3 50	1.9	$м^3$
				ТП 901-4-63.83-КЖИ-5.100-01		Б1-2
				Сборочные единицы		
			УС-01-19 вып.2 КП-2	Каркас	1	
				Материалы		
				Бетон М 400 В6 Тр3 50	1.9	$м^3$

Привязан

Инв. №

ТП 901-4-63.83-КЖИ-5.100

Рук. отд.	Уваков		
Гл. инж. пр.	Чернатов		
Рук. гр.	Раббасова		
Ст. инж.	Преображенская		

Ригель Б1-1; Б1-2

Стадия	Лист	Листов
Р		1

ЦНИИПРОМЗДАНИЙ

Инв. № подл. | Подпись и дата | Взам. инв. №

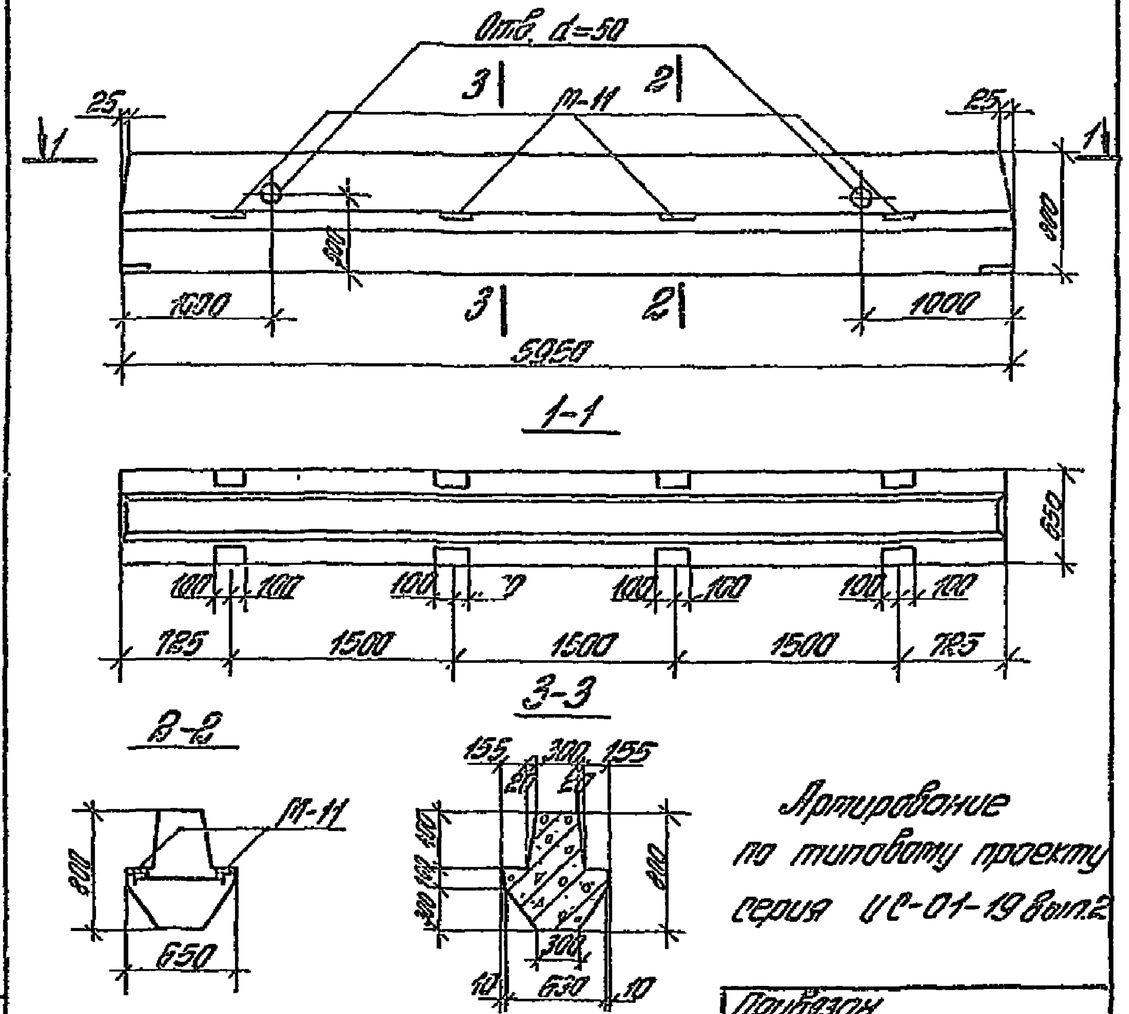

Армирование по типовому проекту серия УС-01-19 вып.2

Привязан

Инв. №

ТП 901-4-63.83-КЖИ-5.100 СБ

Ригель Б1-1; Б1-2
Сборочный чертеж

Стадия	Масса	Масштаб
Р	4.75т	1:40

Рук. отд.	Уваков	
Гл. инж. пр.	Чернатов	
Рук. гр.	Раббасова	
Ст. инж.	Преображенская	

Лист | Листов 1

ЦНИИПРОМЗДАНИЙ

Альбом I

Формат	Зона	Поз.	Обозначение	Наименование	Кол.	Примеч.
				Документация		
			ТП901-4-63.83-КЖИ-ТТ	ТТ1		
А4			ТП901-4-63.83-КЖИ-5.200СБ	Сборочный чертеж		
А4			ИС-01-19 вып.2 ПЗ	Пояснительная записка		
А4			ИС-01-19 вып.2 ТУ	Технические условия		
А3			ТП901-4-63.83-КЖИ-5000 ВМС	Выборка стали		
				Сборочные единицы		
А4		2	ИС-01-19 вып.2 М-11	Изделие закладное М-11	3	4,64 кг
			Переменные данные для исполнений:			
				ТП901-4-63.83-КЖИ-5.200		Б1-1а
				Сборочные единицы		
А4		1	ТП901-4-63.83-КЖИ-5.210	Каркас	1	
				Материалы		
				Бетон М300 В6 Мрз 50	1,83	м³
				ТП901-4-63.83-КЖИ-5.200-01		Б1-2а
				Сборочные единицы		
А4		1	ТП901-4-63.83-КЖИ-5.210-01	Каркас	1	
				Материалы		
				Бетон М400 В6 Мрз 50	1,83	м³

Привязан

Инв. №

Инв. № подл. | Подпись и дата | Взам. инв. №

ТП901-4-63.83-КЖИ-5.200

Рук. отд.	Цыганов		
Гл. инж. пр.	Чернотоз		
Рук. гр.	Подгорова		
Ст. инж.	Кравченко		

Ригель Б1-1а; Б1-2а.

Стадия	Лист	Листов
Р		1

ЦНИИПРОМЗДАНИЙ

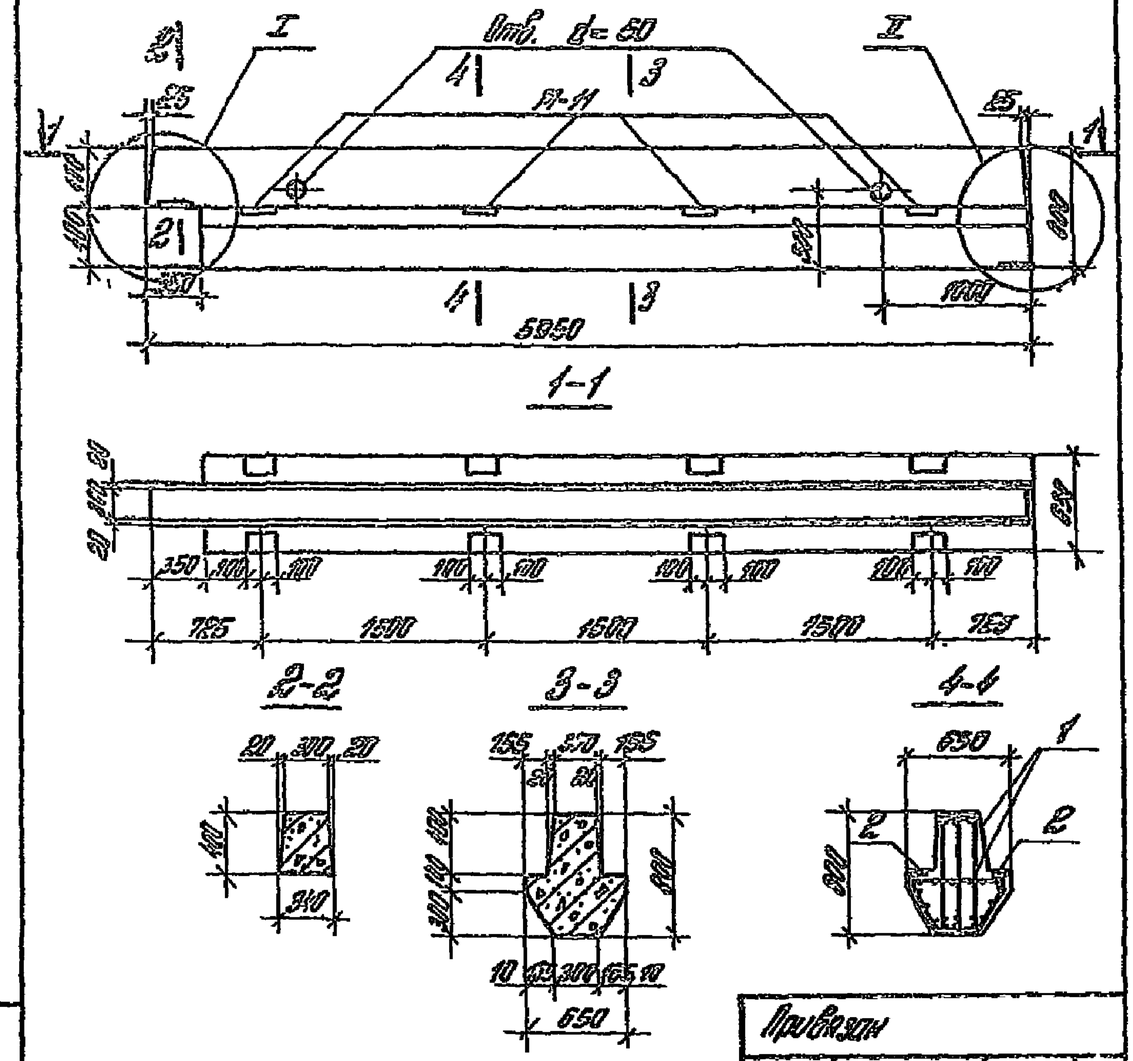

Привязан

Инв. №

Инв. № подл. | Подпись и дата | Взам. инв. №

ТП901-4-63.83-КЖИ-5.200СБ

Рук. отд.	Цыганов		
Гл. инж. пр.	Чернотоз		
Рук. гр.	Подгорова		
Ст. инж.	Кравченко		

Ригель Б1-1а; Б1-2а
Сборочный чертеж

Стадия	Масса	Масштаб
Р	4,59т	1:50
Лист	Листов 1	

ЦНИИПРОМЗДАНИЙ

Альбом I

Формат	Зона	Поз.	Обозначение	Наименование	Кол.	Примеч.
				Документация		
			ТП901-4-63.83-КЖИ-ТТ	ТТ2		
А4			ТП901-4-63.83-КЖИ-5.210СБ	Сборочный чертеж		
				Сборочные единицы		
А4		3	-КЖИ-5.211	Сетка	2	26.15кг
А4		4	-КЖИ-5.212	Изделие закладное	1	11.76кг
А4		5	-01	Изделие закладное	1	11.44кг
				Детали		
Б1		6		⌀12 АI ГОСТ 5781-82 L=590	14	0,25кг
			Переменные данные для исполнений:			
				ТП901-4-63.83-КЖИ-5.210		КП-1а
				Сборочные единицы		
А4		1	-КЖИ-5.213	Сетка	2	80.80кг
А4		2	-КЖИ-5.214	Сетка	1	77.36кг
				ТП901-4-63.83-КЖИ-5.210-01		КП-2а
				Сборочные единицы		
А4		1	-КЖИ-5.213-01	Сетка	2	91,51кг
А4		2	-КЖИ-5.214-01	Сетка	1	88.07кг

Привязан

Инв. №

Подпись и дата | Взам. инв. №

ТП901-4-63.83-КЖИ-5.210

Рук.отд.	Быков		
Инж.кат.	Чернятоз		
Рук.гр.	Подгорова		
Ст.инж.	Преображенская		

Каркас

Стадия	Лист	Листов
Р		1

ЦНИИПРОМЗДАНИЙ

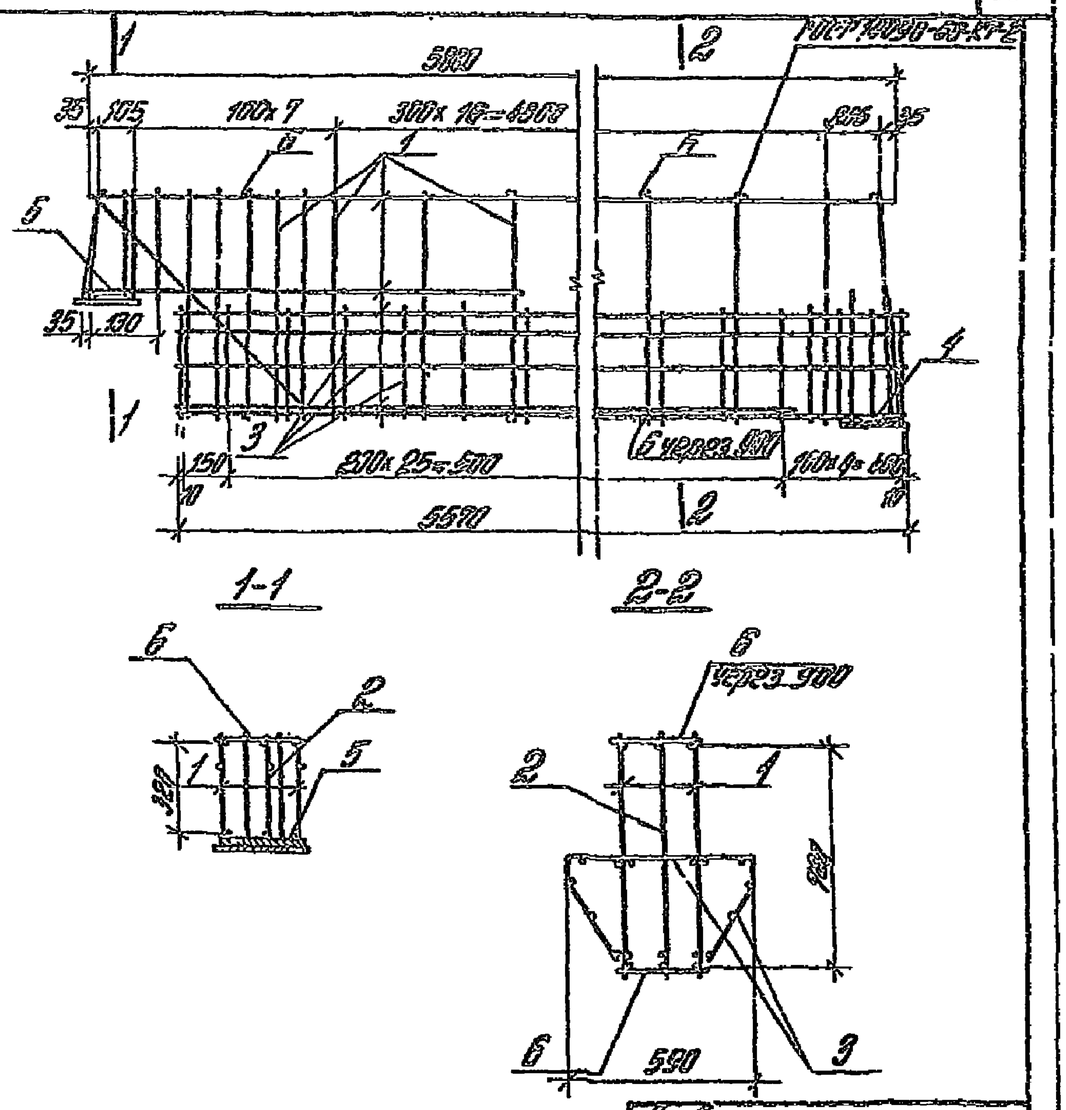

Привязан

Инв. №

Подпись и дата | Взам. инв. №

ТП901-4-63.83-КЖИ-5.210СБ

Рук.отд.	Быков		
Инж.кат.	Чернятоз		
Рук.гр.	Подгорова		
Ст.инж.	Преображенская		

Каркас
Сборочный чертеж

Стадия	Масса	Масштаб
Р	кг. тобл.	1:20

Лист 1 | Листов 2

ЦНИИПРОМЗДАНИЙ

Лист I

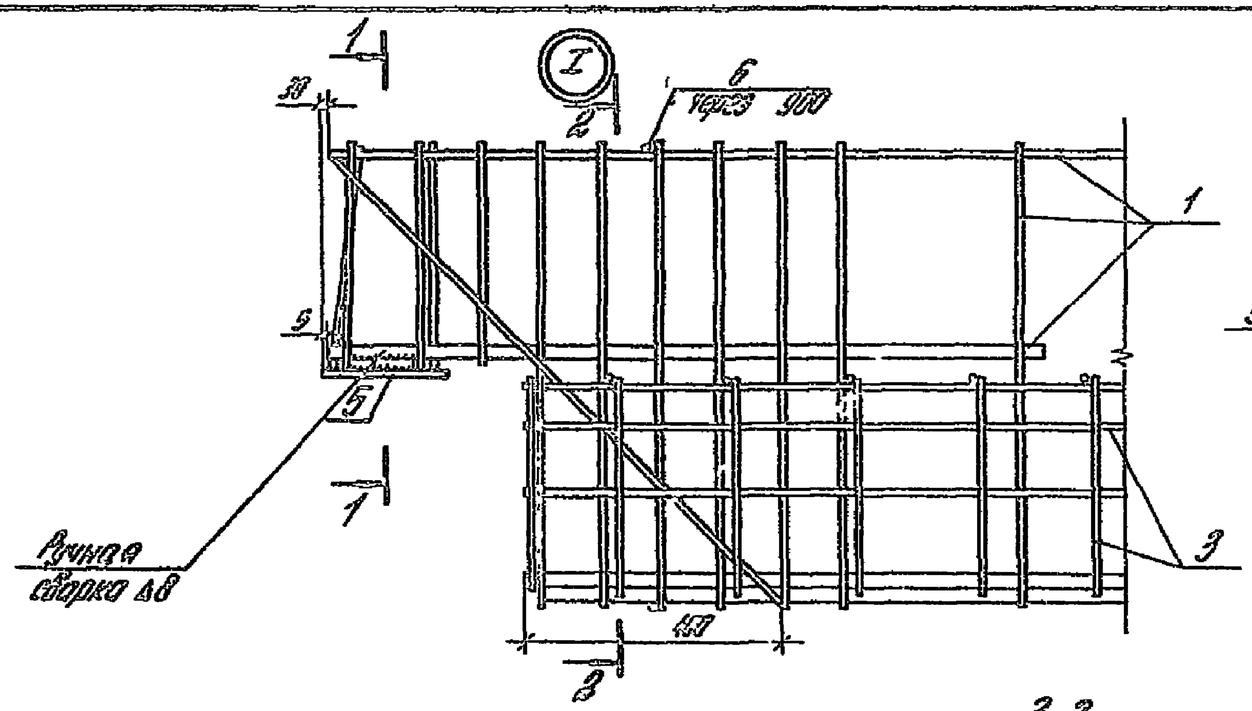

1-1

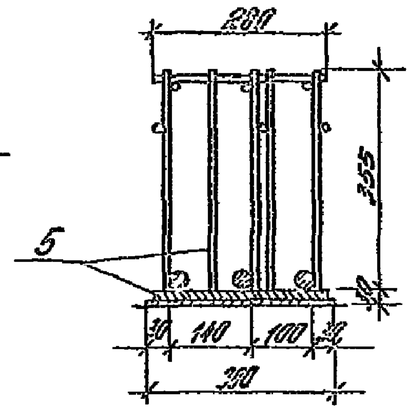

2-2

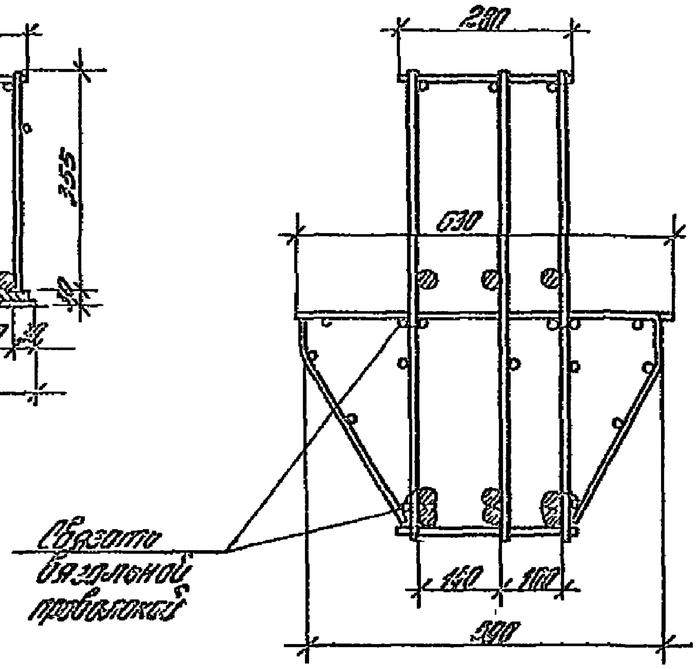

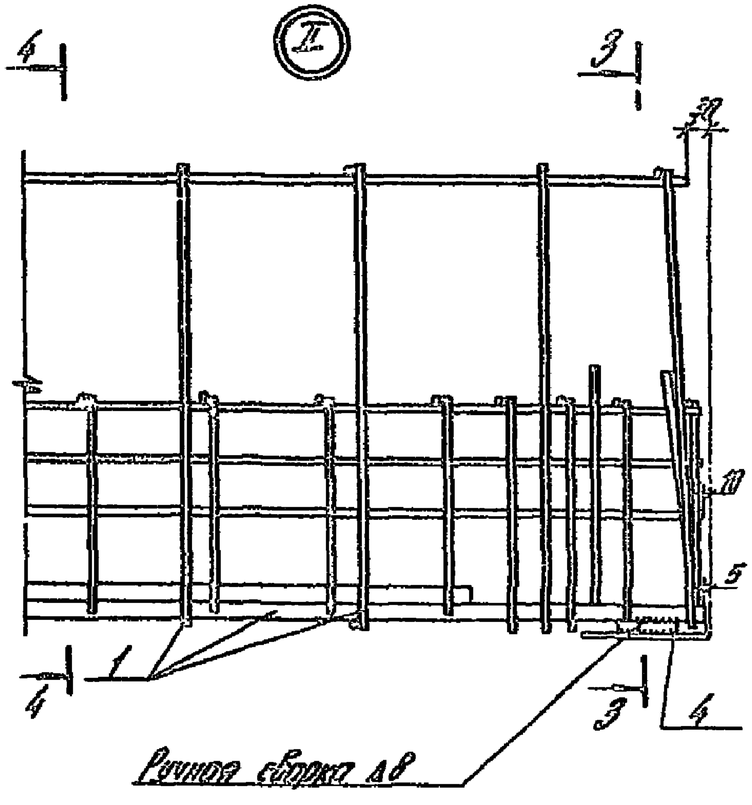

3-3

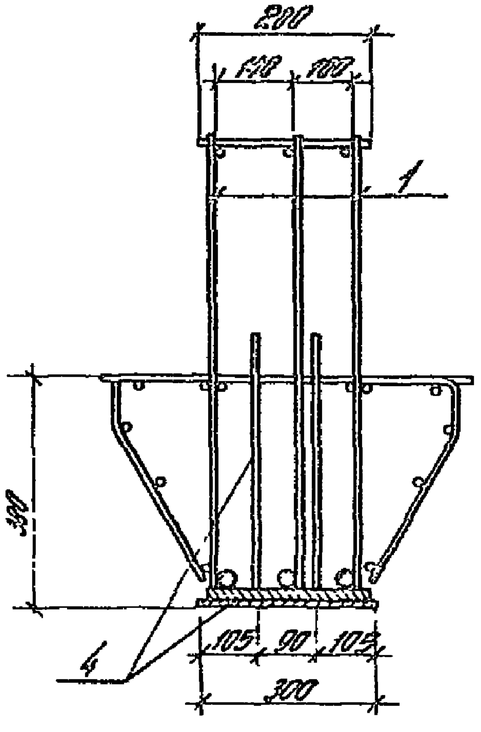

4-4

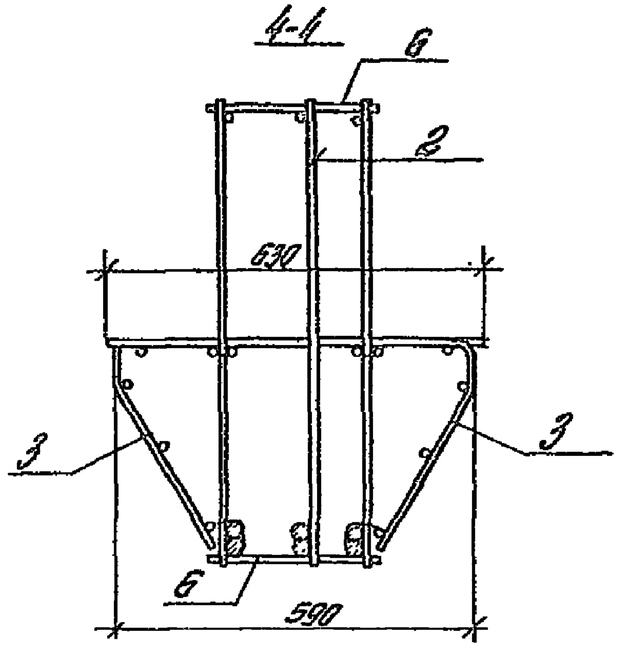

Привязан			
Инв. №			

ТП 901-4-63.83-КЖИ-5.210СБ

Лист 2

Инв. № подл. | Подпись и дата | Взам. инв. №

Лист 1

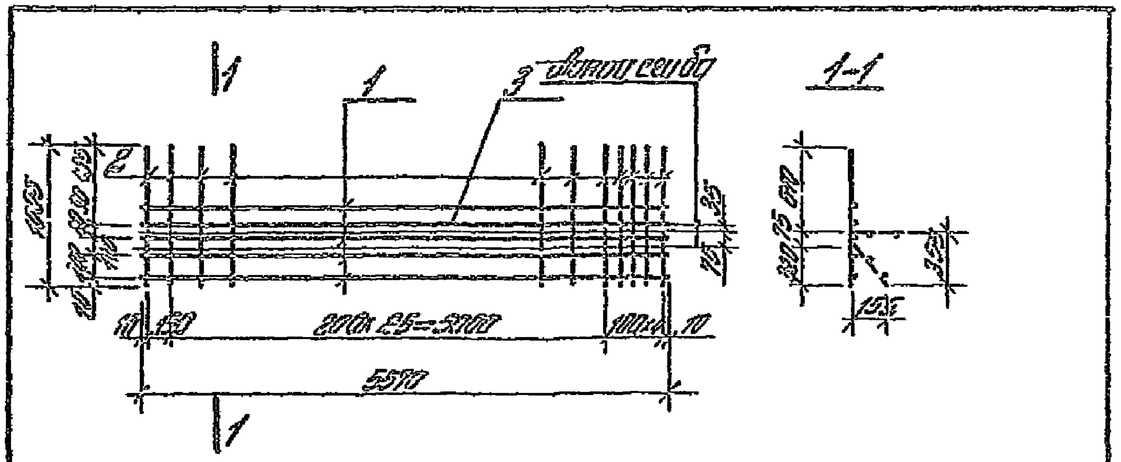

Формат	Зона	Поз.	Обозначение	Наименование	Кол.	Примеч.
				Детали		
			ТП901-4-63.83-КЖИ-ТП	ТП2		
БУ		1		ф8АI L=5510 ГОСТ 5781-82	4	2.20кг
БУ		2		ф8АI L=1005 ГОСТ 5781-82	31	0.40кг
БУ		3		ф12АIII L=5510 ГОСТ 5781-82	1	4.95кг

Привязан

Инв. №

Рук. отд.	Ушаков		
Гл. инж. пр.	Ченчатоз		
Рук. гр.	Гостева		
Ст. инж.	Преображенская		

ТП901-4-63.83-КЖИ-5.211

Сетка	Стадия	Масса	Масштаб
	Р	26.15	1:40
	Лист	Листов 1	

ЦНИИПРОМЗДАНИЙ

Инв. № подл. | Подпись и дата | Взам. инв. №

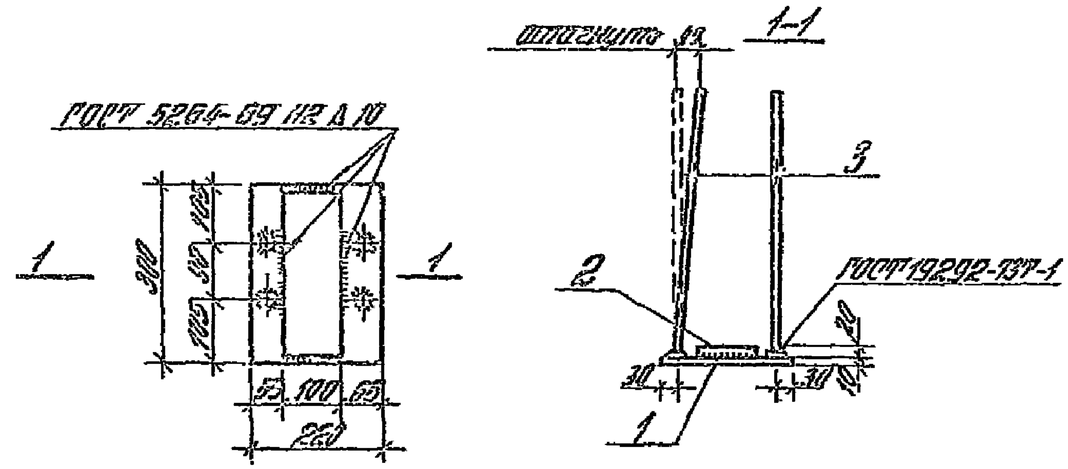

Формат	Зона	Поз.	Обозначение	Наименование	Кол.	Примеч.
				Детали		
БУ		1		Полоса $\frac{220\times10\ ГОСТ\ 103-76}{В\ Ст3\ ГОСТ\ 380-71}$ L=300	1	5.20кг
БУ		2		Полоса $\frac{100\times10\ ГОСТ\ 103-76}{В\ Ст3\ ГОСТ\ 380-71}$ L=200	1	4.40кг
				Переменные данные для исполнений:		
				ТП901-4-63.83-КЖИ-5.212		
БУ		3		ф14АIII L=450 ГОСТ 5781-82	4	0.54кг
				ТП901-4-63.83-КЖИ-5.212-01		
БУ		3		ф14АIII L=380 ГОСТ 5781-82	4	0.45кг

Защитить от коррозии в соотв. с п. ТП1.3

Привязан

Инв. №

Рук. отд.	Ушаков		
Гл. инж. пр.	Ченчатоз		
Рук. гр.	Будбосова		
Ст. инж.	Преображенская		

ТП901-4-63.83-КЖИ-5.212

Изделие закладное	Стадия	Масса	Масштаб
	Р	см. табл.	1:10
	Лист	Листов 1	

ЦНИИПРОМЗДАНИЙ

Инв. № подл. | Подпись и дата | Взам. инв. №

Формат	Зона	Поз.	Обозначение	Наименование	Кол.	Примеч.
				Детали		
БV		1		ф14 АIII L=5880 ГОСТ 5781-82	1	7.10 кг
БV		2		ф10 АIII L=5580 ГОСТ 5781-82	1	3.44 кг
БV		3		ф14 АIII L=770 ГОСТ 5781-82	16	0.93 кг
БV		4		ф16 АIII L=710 ГОСТ 5781-82	7	1.22 кг
БV		5		ф16 АIII L=370 ГОСТ 5781-82	3	0.58 кг
БV		6		ф16 АIII L=1050 ГОСТ 5781-82	1	1.66 кг
БV		7		ф16 АIII L=1200 ГОСТ 5781-82	1	1.89 кг
			Переменные данные для исполнений:			
				ТП 901-4-63.83 КЖИ-5.213		
				Детали		
БV		8		ф25 АIII L=5580 ГОСТ 5781-82	1	21.43 кг
БV		9		ф25 АIII L=5240 ГОСТ 5781-82	1	20.12 кг
				ТП 901-4-63.83-КЖИ-5.213-01		
				Детали		
БV		8		ф28 АIII L=5580 ГОСТ 5781-82	1	26.95 кг
БV		9		ф28 АIII L=5240 ГОСТ 5781-82	1	25.31 кг

Альбом I

Привязан

Инв. №

Подпись и дата | Взам. инв. №

ТП 901-4-63.83-КЖИ-5.213

Гл. инж. проекта	Чернов		
Нач. отд.	Чернов		
Ст. инж.	[illegible]		
Инж.	[illegible]		

Сетка

Стадия	Лист	Листов
Р		1

ЦНИИПРОМЗДАНИЙ

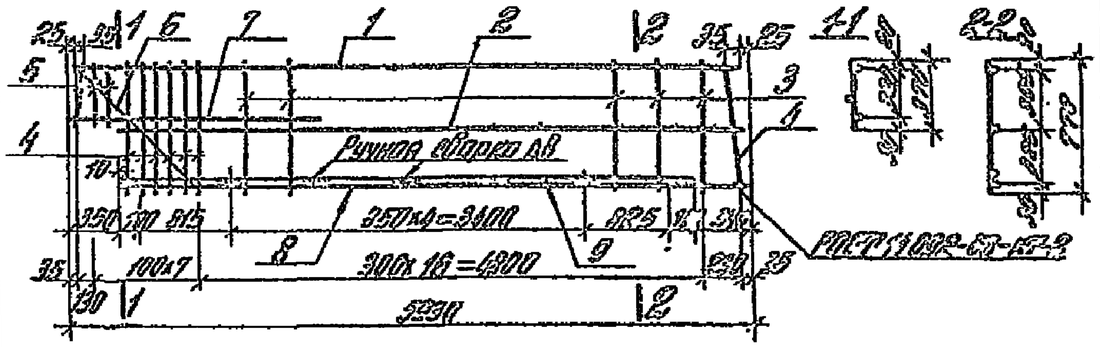

Стержни поз. 4÷7 приварить на одноточечных сварочных машинах во всех пересечениях.

Привязан

Инв. №

Подпись и дата | Взам. инв. №

ТП 901-4-63.83-КЖИ-5.213 СБ

Рук. отд.	Уфаков		
Гл. инж. пр.	Чернов		
Рук. гр.	Федосеев		
Ст. инж.	Преображенский		

Сетка
Сборочный чертеж

Стадия	Масса	Масштаб
Р		1:3
Лист	Листов 1	

ЦНИИПРОМЗДАНИЙ

Марка	Поз.	Обозначение	Наименование	Кол.	Примеч.
			Детали		
БУ	1		ф14 AII L=5980 ГОСТ 5781-82	1	7.10 кг
БУ	3		ф14 AIII L=770 ГОСТ 5781-82	16	0.93 кг
БУ	4		ф16 AIII L=770 ГОСТ 5781-82	7	1.22 кг
БУ	5		ф16 AIII L=370 ГОСТ 5781-82	3	0.58 кг
БУ	6		ф16 AIII L=1050 ГОСТ 5781-82	1	1.66 кг
БУ	7		ф16 AIII L=1200 ГОСТ 5781-82	1	1.89 кг
		Переменные данные для исполнений:			
			ТП901-4-63.83-КЖИ-5.214		
			Детали		
БУ	8		ф25 AIII L=5580 ГОСТ 5781-82	1	21.43 кг
БУ	9		ф25 AIII L=5940 ГОСТ 5781-82	1	22.12 кг
			ТП901-4-63.83-КЖИ-5.214-01		
			Детали		
БУ	8		ф28 AIII L=5530 ГОСТ 5781-82	1	26.95 кг
БУ	9		ф28 AIII L=5940 ГОСТ 5781-82	1	25.31 кг

Альбом I

Привязан

Инв. №

ТП901-4-63.83-КЖИ-5.214

Рук. отд.	Уголов		
Гл. инж. пр.	Чернова		
Рук. гр.	Гобдорова		
Гл. инж.	Новоженов		

Сетка

Стадия	Лист	Листов
Р		1

ЦНИИПРОМЗДАНИЙ

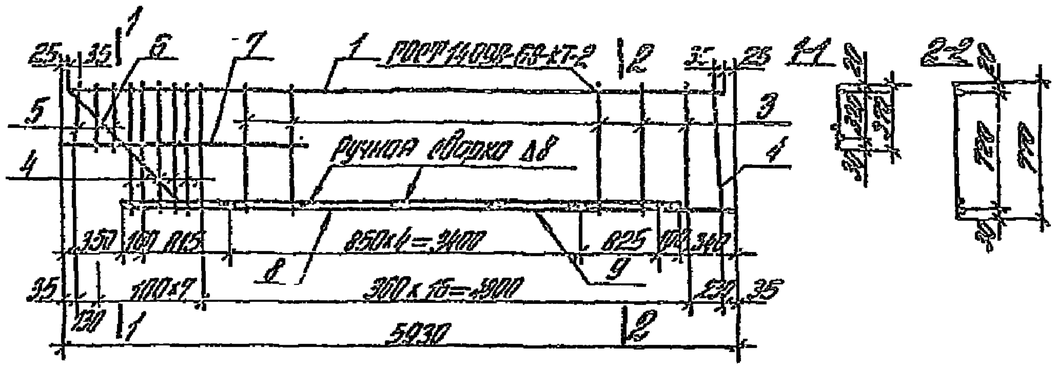

Стержни поз. 4÷7 приварить на одноточечных сварочных машинах во всех пересечениях

Привязан

Инв. №

ТП901-4-63.83-КЖИ-5.214СБ

Рук. отд.	Уголов		
Гл. инж. пр.	Чернова		
Рук. гр.	Гобдорова		
Ст. инж.	Новоженова		

Сетка
Сборочный чертеж

Стадия	Лист	Листов
Р		1:30
		1

ЦНИИПРОМЗДАНИЙ

Альбом I

Позиция	Зона	Кол.	Обозначение	Наименование	Кол.	Примеч.
				Документация		
			ТП901-4-63.83-КЖИ-ТТ	ТТ1		
А6			-КЖИ-5.300СБ	Сборочный чертеж		
А4			-КЖИ-5.000 ВМС	Выборка стали		
				Сборочные единицы		
А4		2	-КЖИ-5.301	Изделие закладное	2	
А4		3	-КЖИ-5.302	Изделие закладное	1	
			Переменные данные для исполнений:			
				ТП901-4-63.83-КЖИ-5.300		ЗКР 36
				Сборочные единицы		
А4		1	-КЖИ-5.310	Каркас	1	
				Материалы		
				Бетон М300 В6 Fрз 50	0,48	$м^3$
				ТП901-4-63.83-КЖИ-5.300-01		ЗКР 48
				Сборочные единицы		
А4		1	-01	Каркас	1	
				Материалы		
				Бетон М300 В6 Fрз 50	0,68	$м^3$

Привязан

Инв. №

Взам. инв. №

Подп. и дата

Инв. № подл.

ТП901-4-63.83-КЖИ-5.300

Рук. отд.	Удодов		
Гл. инж. пр.	Чернятоз		
Ст. инж.	Преображенская		
Инженер	Подгуминова		

Колонна ЗКР

Стадия	Лист	Листов
Р		1

ЦНИИПРОМЗДАНИЙ

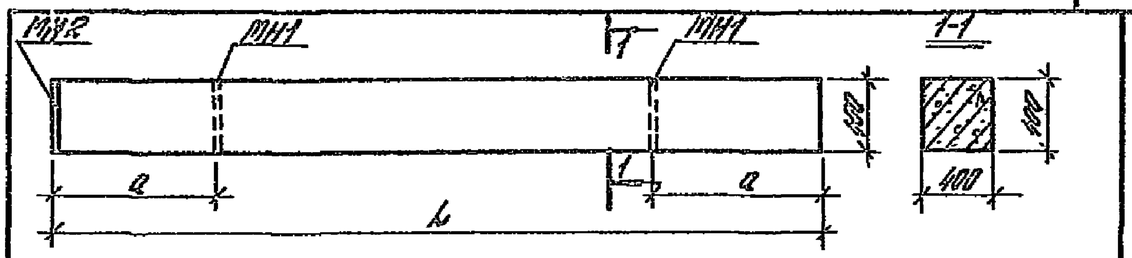

Обозначение	Марка	Размеры, мм		Масса ед. кг
		L	a	
ТП901-4-63.83-КЖИ-5.300	ЗКР 36	3030	850	1.2
-01	ЗКР48	4280	900	1.7

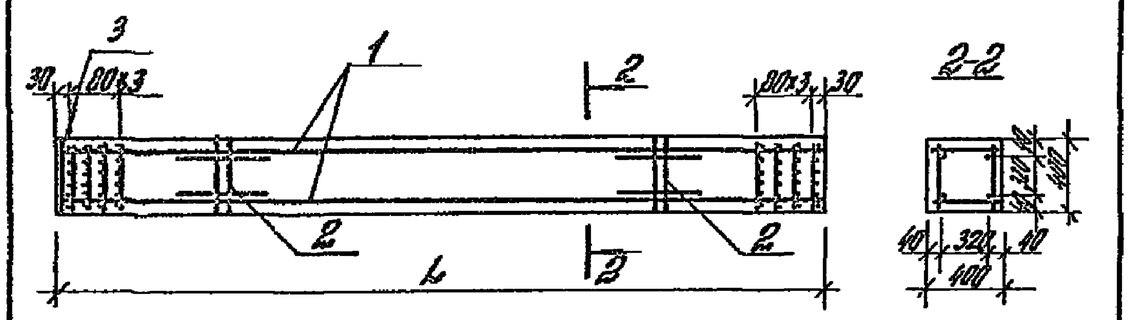

Привязан

Инв. №

Взам. инв. №

Подп. и дата

Инв. № подл.

ТП901-4-63.83-КЖИ-5.300СБ

Рук. отд.	Удодов	
Гл. инж. пр.	Чернятоз	
Ст. инж.	Преображенская	
Инженер	Подгуминова	

Колонна ЗКР
Сборочный чертеж

Стадия	Масса	Масштаб
Р	ст. табл.	1:30
Лист	Листов 1	

ЦНИИПРОМЗДАНИЙ

Позиция	Обозначение	Наименование	Кол.	Примеч.
		Документация		
	ТП901-4-63.83-КЖИ-ПТ	ПТ2		
В4	-КЖИ-5.310СБ	Сборочный чертеж		
		Сборочные единицы		
В4	2 -КЖИ-5.312	Сетка	8	
		Перечень данных для изготовления:		
		ТП901-4-63.83-КЖИ-5.310		
		Сборочные единицы		
В4	1 -КЖИ-5.311	Сетка	2	
		Детали		
Б4	3	⌀5 ВрI ГОСТ 6727-80		
		L=380		
		ТП901-4-63.83-КЖИ-5.310-01		
		Сборочные единицы		
В4	1 -01	Сетка	2	
		Детали		
Б4	3	⌀5 ВрI ГОСТ 6727-80	26	0,05кг
		L=380		

Привязан

Инв. №

Инв. № подл. | Подпись и дата | Взам. инв. №

ТП901-4-63.83-КЖИ-5.310

Рук. отд.	Уланов		
Гл. инж. пр.	Чернопов		
Рук. гр.	Гайдарова		
Ст. инж.	Шевченко		

Каркас

Стадия	Лист	Листов
Р		1

ЦНИИПРОМЗДАНИЙ

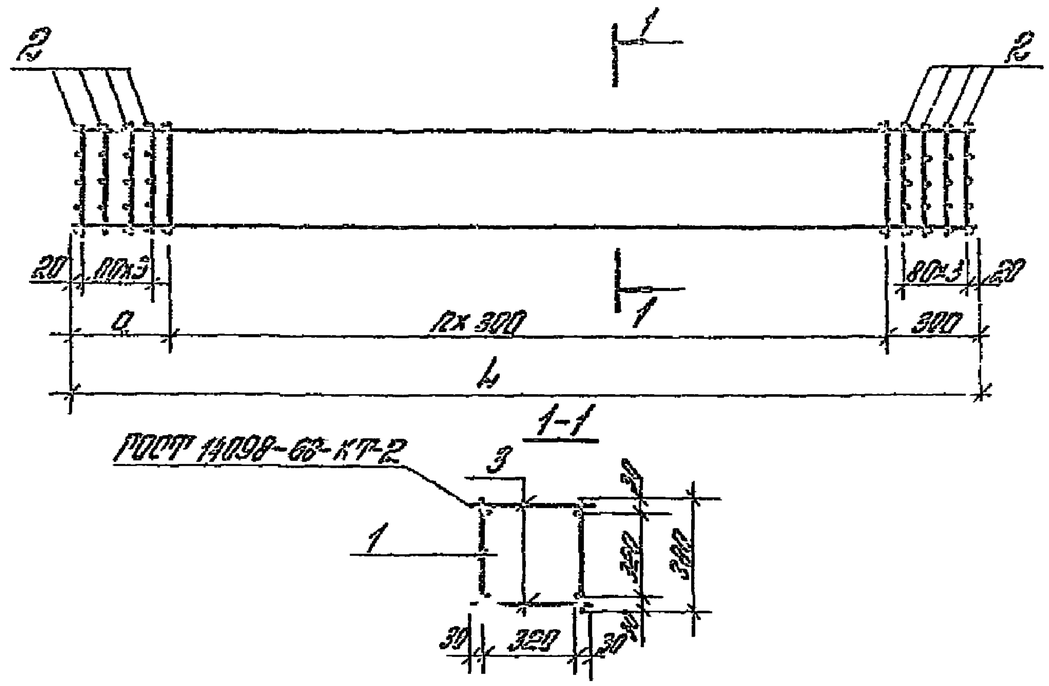

Обозначение	Размеры, мм L	Размеры, мм a	Колич. изгиб. п	Примечание
ТП901-4-63.83-КЖИ-5.310	3010	310	8	25,64 кг
-01	4260	360	12	34,32 кг

Привязан

Инв. №

Инв. № подл. | Подпись и дата | Взам. инв. №

ТП901-4-63.83-КЖИ-5.310СБ

Рук. отд.	Уланов		
Гл. инж. пр.	Чернопов		
Рук. гр.	Гайдарова		
Ст. инж.	Шевченко		

Каркас
Сборочный чертеж

Стадия	Масса	Масштаб
Р	см. табл	1:20

Лист | Листов 1

ЦНИИПРОМЗДАНИЙ

Позиция	Зона	Поз.	Обозначение	Наименование	Кол.	Примеч.
				Документация		
			ТП901-4-63.83-КЖИ-ТТ	ТТ2		
			-КЖИ-5.311СБ	Сборочный чертеж		
				ТП901-4-63.83-КЖИ-5.311		
				Детали		
54		1		Ф16 А III ГОСТ 5781-82	2	4,76кг
				L = 3010		
54		2		Ф5 Вр I ГОСТ 6727-80	9	0,05кг
				L = 380		
				ТП901-4-63.83КЖИ-5.311-01		
				Детали		
54		1		Ф16 А III ГОСТ 5781-82	2	6,73кг
				L = 4250		
54		2		Ф5 Вр I ГОСТ 6727-80	13	0,05кг
				L = 380		

Альбом I

Привязан

Инв. №

Инв. № подл. | Подпись и дата | Взам. инв. №

Рук. отд.	Уваков		
Гл. инж. пр.	Черноглаз		
Рук. гр.	Гобобалева		
Ст. инж.	Преображенская		

ТП901-4-63.83-КЖИ-5.311

Сетка

Стадия	Лист	Листов
Р		1

ЦНИИПРОМЗДАНИЙ

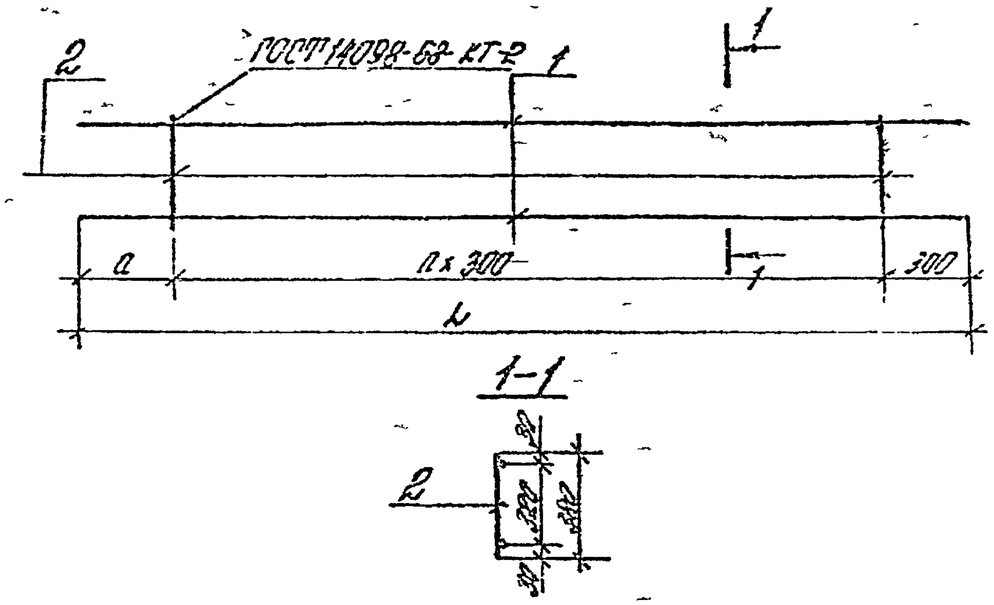

Обозначение	Размеры, мм L	Размеры, мм a	Кол. шт. n	Масса кг	Примечание
ТП901-4-63.83-КЖИ-5.311	3010	310	8	9,97	
-01	4250	360	12	14,11	

Привязан

Инв. №

Инв. № подл. | Подпись и дата | Взам. инв. №

Рук. отд.	Уваков		
Гл. инж. пр.	Черноглаз		
Рук. гр.	Гобобалева		
Ст. инж.	Преображенская		

ТП901-4-63.83-КЖИ-5.311СБ

Сетка. Сборочный чертеж

Стадия	Масса	Масштаб
Р	ст. тобл.	1:20
Лист		Листов 1

ЦНИИПРОМЗДАНИЙ

Альбом I

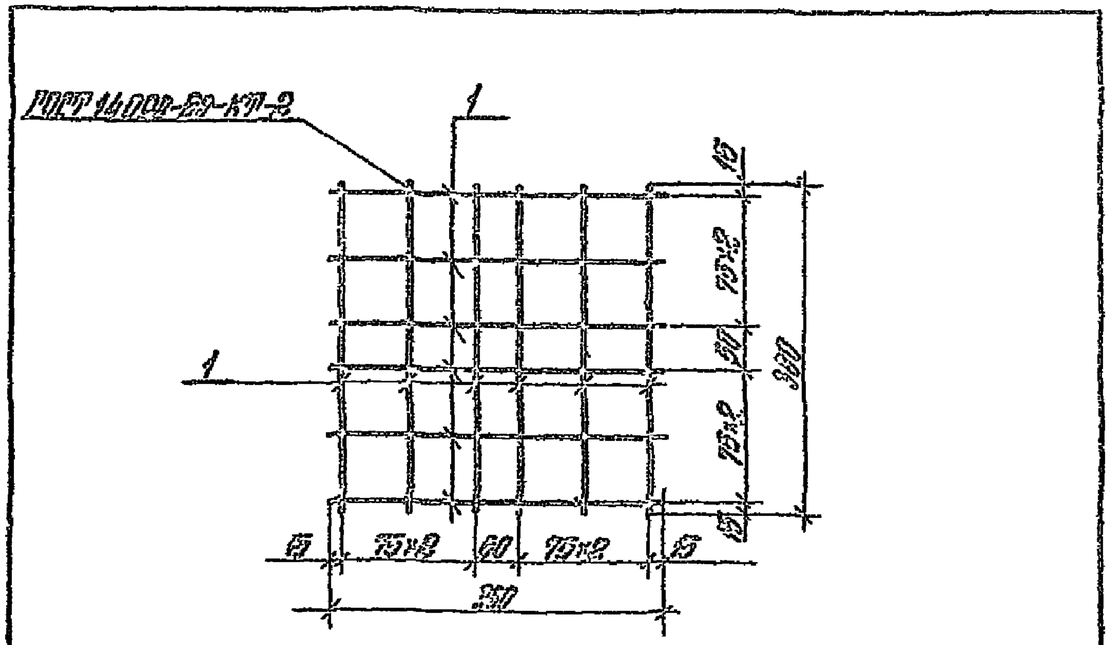

Формат	Зона	Поз.	Обозначение	Наименование	Кол.	Примеч.
				Детали		
			ТП901-4-63.83-КЖИ-ТТ	ТТ2		
Бч		1		ф5 ВрI ГОСТ 6727-80	12	0,05кг
				L=380		

Привязан

Инв. №

ТП901-4-63.83-КЖИ-5.312

Сетка

Стадия	Масса	Масштаб
Р	0,6	1:7
Лист	Листов 1	

ЦНИИПРОМЗДАНИЙ

Инв. № подл. | Подпись и дата | Взам. инв. №

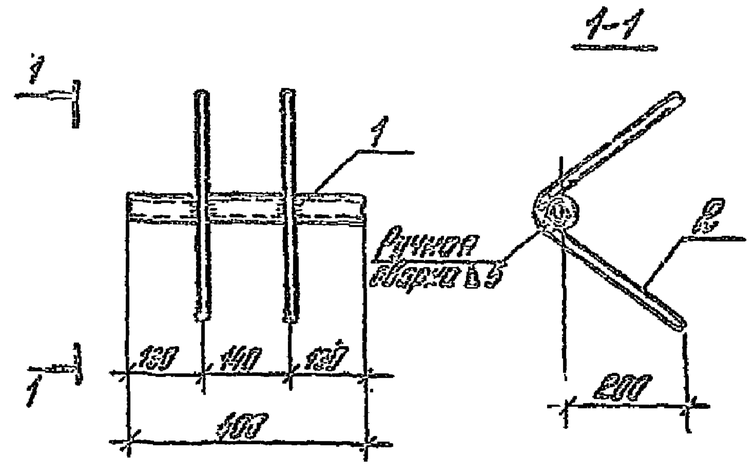

Формат	Зона	Поз.	Обозначение	Наименование	Кол.	Примеч.
				Детали		
			ТП901-4-63.83-КЖИ-ТТ	ТТ2		
Бч		1		Газовая труба d_y=40		
				L=400 ГОСТ 3262-75	1	1,54кг
Бч		2		ф12 АIII ГОСТ 5781-82		
				L=680	2	0,60кг

Привязан

Инв. №

ТП901-4-63.83-КЖИ-5.301

Изделие закладное

Стадия	Масса	Масштаб
Р	2,74	1:10
Лист	Листов 1	

ЦНИИПРОМЗДАНИЙ

Инв. № подл. | Подпись и дата | Взам. инв. №

Плейт. I

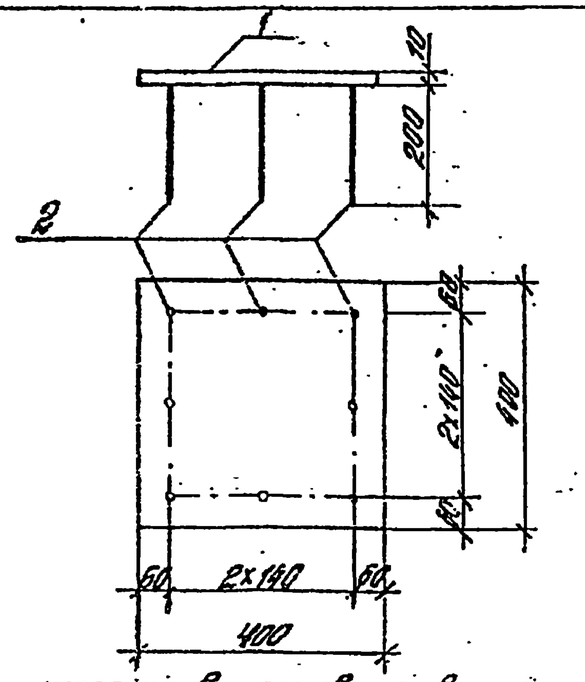

Защитить от коррозии в соответствии с п.

Формат	Зона	Поз.	Обозначение	Наименование	Кол.	Примеч.
				Детали		
			ТП901-4-63.83-КЖИ-ТТ	ТТ2		
Бч		1		Лист $\frac{400\times10\ ГОСТ\ 82\text{-}70}{В\ Ст3\ ГОСТ\ 380\text{-}71}$	1	12,56кг
Бч		2		⌀12 А III ГОСТ 5781-82		
				L=200	8	0,18кг

Привязан

Инв. №

ТП901-4-63.83-КЖИ-5.302

Изделие закладное	Стадия	Масса	Масштаб
	Р	14,0	
	Лист	Листов 1	
	ЦНИИПРОМЗДАНИЙ		

Инв. № подл. | Подпись и дата | Взам. инв. №

Формат	Зона	Поз.	Обозначение	Наименование	Кол.	Примеч.
				Документация		
			ТП901-4-63.83-КЖИ-ТТ	ТТ1		
А4			-КЖИ-5.400 СБ	Сборочный чертеж		
А3			-КЖИ-5.000ВОС	Выборка стали		
				ТП901-4-63.83-КЖИ-5.400		
				Сборочные единицы		
А4		1	-КЖИ-5.401	Сетка	1	
А4		2	-01	Сетка	1	
А4		3		Сетка ГОСТ 8478-81	2	16,2 кг
				$\frac{5Вр\,I-100}{5Вр\,I-100}$ 2350×2350 $\frac{25}{25}$		
				Детали		
Бч		4	-КЖИ-5.402	Изделие закладное	2	см. 5.400 СБ
Бч		5	-01	Изделие закладное	2	см. 5.400 СБ
				Материалы		
				Бетон М200 В4 Мрз 50	1,67	$м^3$

Привязан

Инв. №

ТП901-4-63.83-КЖИ-5.400

Фундамент под колонну 2ФР	Стадия	Лист	Листов
	Р		1
	ЦНИИПРОМЗДАНИЙ		

Инв. № подл. | Подпись и дата | Взам. инв. №

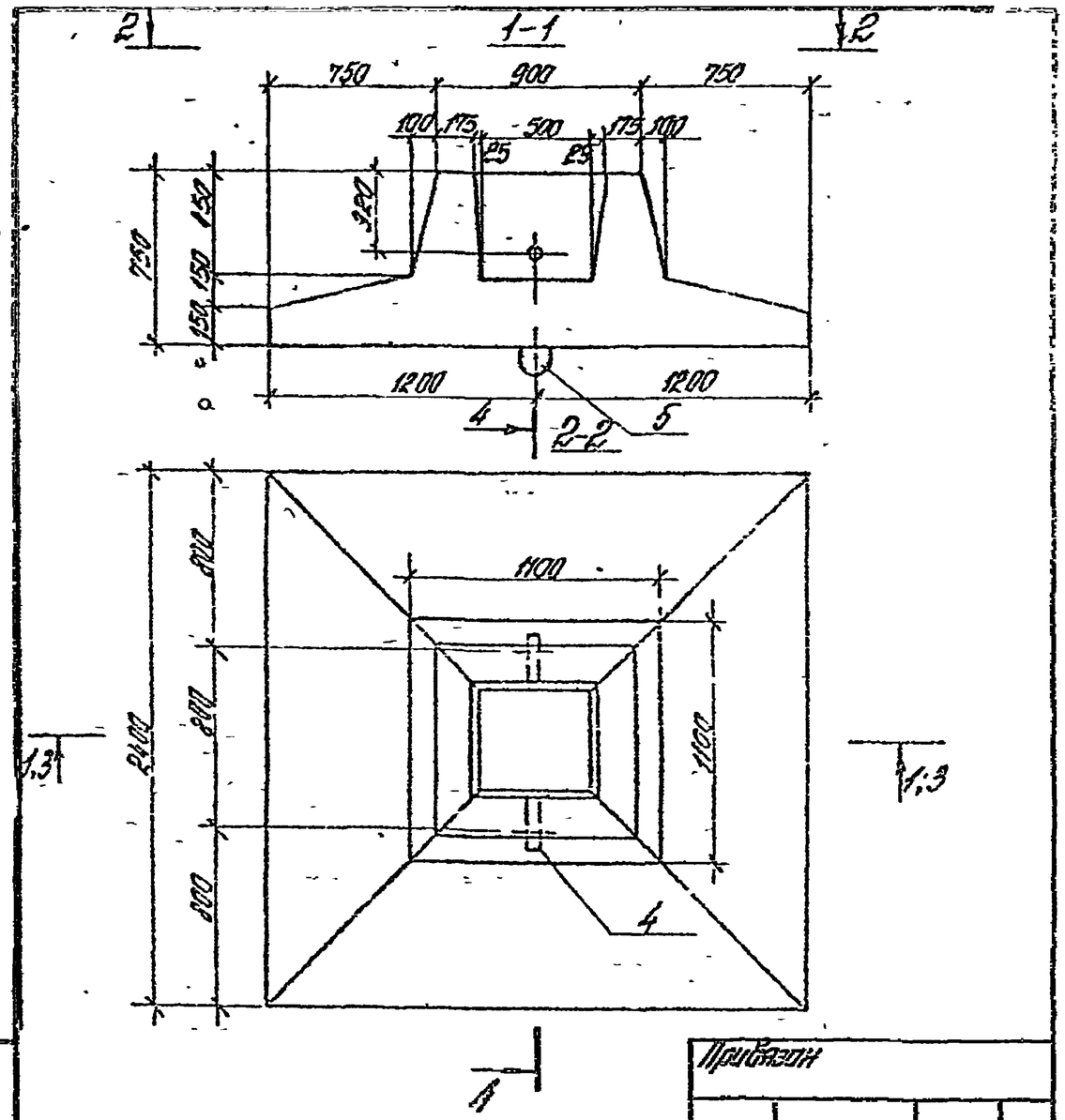

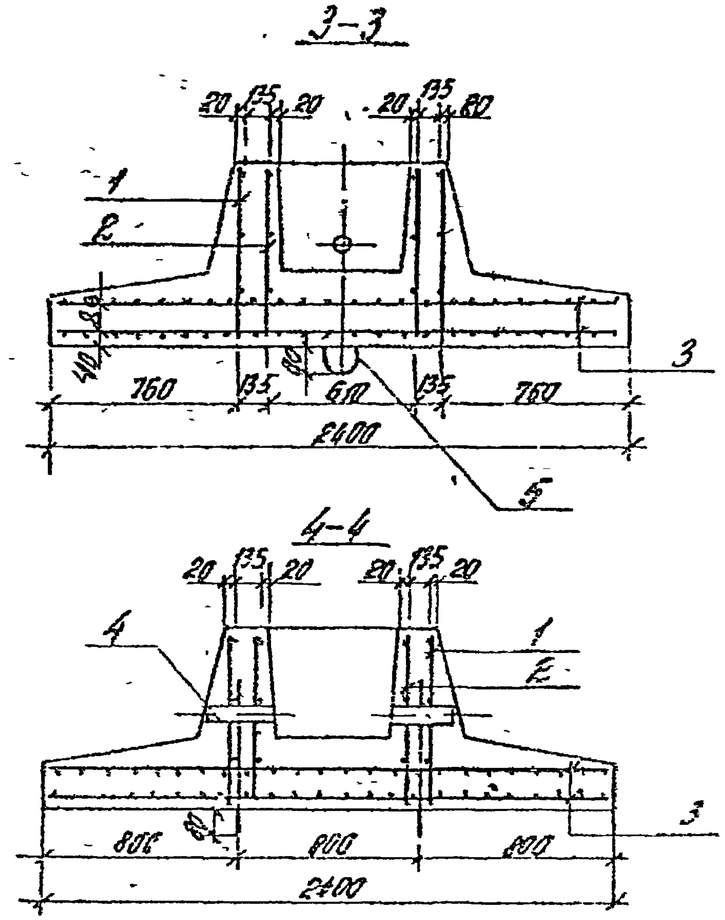

Ведомость закладных изделий

Обозначение	Эскиз	Сечение мм	Длина мм	Масса кг
ТП 901-4-63.83-КЖИ-5.402	Труба водобоя	Ду=40 ГОСТ 3262-75	255	0,98
-01	7=50 500	ф-5 Вр-II ГОСТ 5781-82	1200	1,50

Привязан

Инв. №

ТП 901-4-63.83-КЖИ-5.400СБ

Лист 2

Инв. № подл. | Подпись и дата | Взам. инв. №

Привязан

Инв. №

ТП 901-4-63.83-КЖИ-5.400СБ

Фундамент под колонну 2 Фр
Сборочный чертеж

Стадия	Масса	Масштаб
Р	4,2т	1:25

Лист 1 | Листов 2

ЦНИИПРОМЗДАНИЙ

Рук отд. Уланов
Рук гр. Ченцилаз
Рис. гр. Гайдаева
Ст. инж. Чайковская

Инв. № подл. | Подпись и дата | Взам. инв. №

Альбом I

Позиция	Зона	Поз	Обозначение	Наименование	Кол	Примеч.
				Документация		
			ТП901-4-63.83-КЖИ-ТТ	ТТ2		
А4			-КЖИ-5.401СБ	Сборочный чертеж		
				ТП901-4-63.83-КЖИ-5.401		
				Детали		
Б4		1		ф 12 А III ГОСТ 5781-82	3	3,46кг
				L=3900мм		
Б4		2		ф 5вр I ГОСТ 6727-80	39	0,105кг
				L=730		
				ТП901-4-63.83-КЖИ-5.401-01		
				Детали		
Б4		1		ф 12 А III ГОСТ 5781-82	3	2,50кг
				L=2820		
Б4		2		ф 5вр I ГОСТ 6727-80	28	0,105кг
				L=730		

Привязан

Инв. №

Взам. инв. № | Подпись и дата

ТП901-4-63.83-КЖИ-5.401

Рук. отд.	Уваков		
Гл. инж. пр.	Черноглаз		
Рук. гр.	Рабдорова		
Ст. инж.	Преображенская		

Сетка

Стадия Р | Лист | Листов 1

ЦНИИПРОМЗДАНИЙ

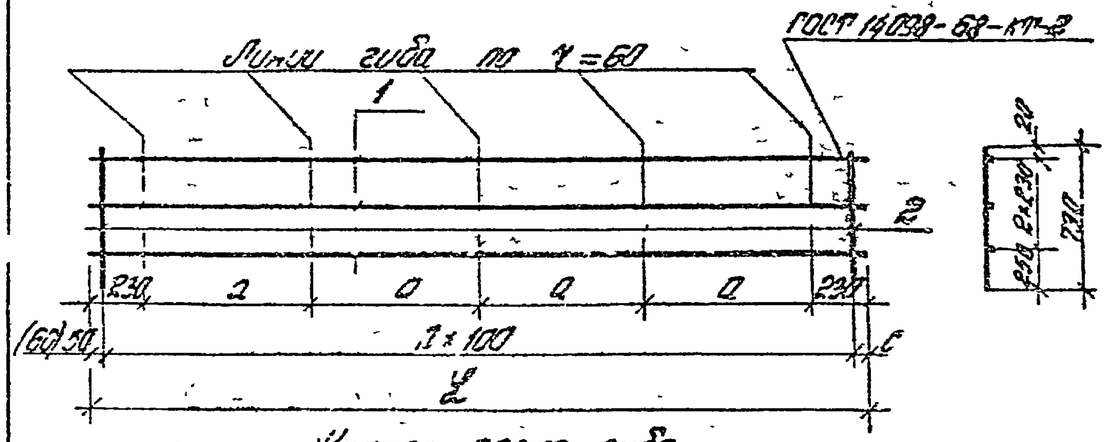

Каркас после гиба

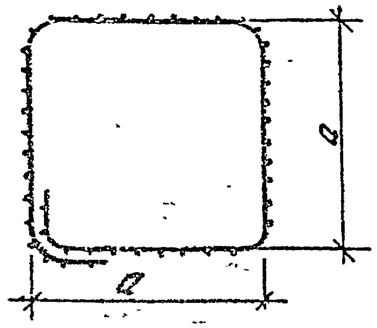

Привязан

Инв. №

Обозначение	Размеры, мм L	a	c	Кол. изделий п.	Масса ед., кг
ТП901-4-63.83-КЖИ-5.401	3900	850	50	38	14,48
-01	2820	590	60	27	10,44

Взам. инв. № | Подпись и дата

ТП901-4-63.83-КЖИ-5.401СБ

Рук. отд.	Уваков		
Гл. инж. пр.	Черноглаз		
Рук. гр.	Рабдорова		
Ст. инж.	Преображенская		

Сетка
Сборочный чертеж

Стадия Р | Лист | Листов 1 | Масса | Масштаб 1:50

ЦНИИПРОМЗДАНИЙ

Марка колонны, фундамента	Арматурные изделия (кг)							Закладные изделия (кг)								Всего
	ГОСТ 5781-82			ГОСТ 6727-80	ГОСТ 8478-81		Итого	Сталь ГОСТ 380-71*			ГОСТ 5781-82		ГОСТ 5781-82		Итого	
	Класс А-III			Класс Вр-I				Прокат В Ст 3 кп 2			Класс А-III		Класс Ас-II			
	ф мм		Итого	ф мм	Сетка 5ВрI-100 / 5Вр-I-100	Итого		Профиль		Итого	ф мм	Итого	ф мм	Итого		
	12	16		5				δ 10	Труба dy = 40		12		16			
3КР36		19,04	19,04	6,6		6,6	25,64	12,56	3,08	15,64	3,84	3,84			19,48	45,12
3КР48		26,92	26,92	7,4		7,4	34,32	12,56	3,08	15,64	3,84	3,84			19,48	53,80
2ФР	17,88		17,88	7,04	32,4	39,44	57,32		1,96	1,96			3,8	3,8	5,76	63,08

Марка ригеля	Арматурные изделия (кг)												Закладные изделия (кг)							Всего
	ГОСТ 5781-82						ГОСТ 5781-82					Итого	Сталь ГОСТ 380-71*					ГОСТ 5781-82	Итого	
	Класс А-III						Класс А-I						Прокат В Ст 3 кп 2					Класс А-III		
	ф мм					Итого	ф мм				Итого		Профиль				Итого	ф мм		
	12	14	16	25	29		6	10	12	14			δ=8	δ=10	δ=20	Гайка М16		14		
Б1-1	10,6	80,5	7,2	129,3		227,6	47,0	7,4	4,2	21,3	79,9	307,5	18,4	10,4	8,8	0,32	37,92	22,4	60,32	367,82
Б1-2	10,6	80,5	7,2		162,3	260,6	47,0	7,4	4,2	21,3	79,9	340,5	18,4	10,4	8,8	0,32	37,92	22,4	60,32	400,82
Б1-1-а	9,9	44,64	41,49	124,55		220,68	42,40	6,88	3,5	21,3	74,08	294,76	18,4	10,4	8,8	0,32	37,92	22,4	60,32	355,08
Б1-2-а	9,9	44,64	41,49		155,78	252,81	42,40	6,58	3,5	21,3	74,08	326,89	18,4	10,4	8,8	0,32	37,92	22,4	60,32	387,21

Привязан

Инв. №

Гл. инж. пр.	Чернов		
Нач. отд.	Ковалев		
Гл. инж.	Шевченко		
Инженер	Лосинская		

ТП901-4-63.83-КЖИ-5.000 ВМС

Ведомость расхода стали

Стадия	Масса	Масштаб
Р		
Лист	Листов 7	

Альбом V

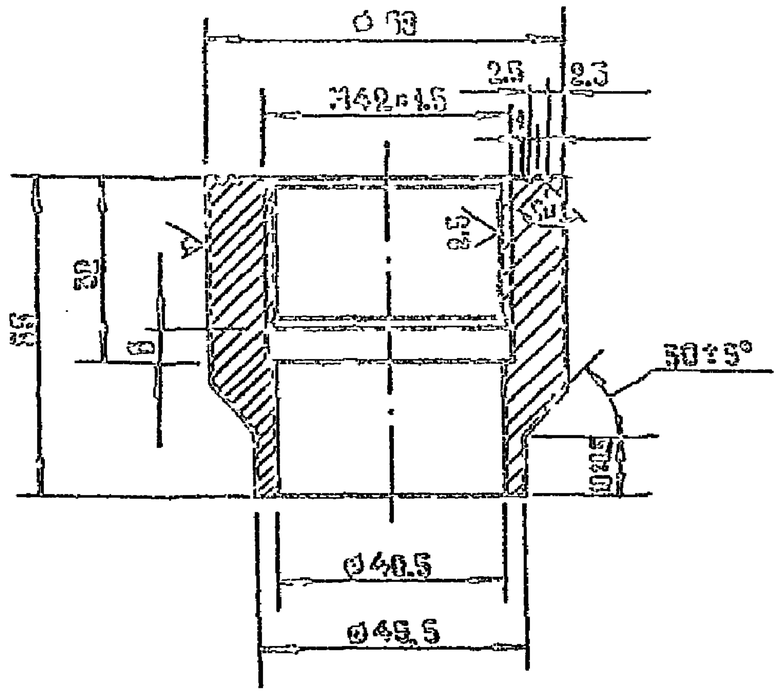

Привязан

Инв. №

ТП 901-4-63.83-КЖИ-6.200			
Бобышка	Стадия	Масса	Масштаб
	Р	0,07	1:1
Круг 60-3 ГОСТ 7417-75 / 20 ГОСТ 1051-73	Лист	Листов	
	Союзводоканалпроект		

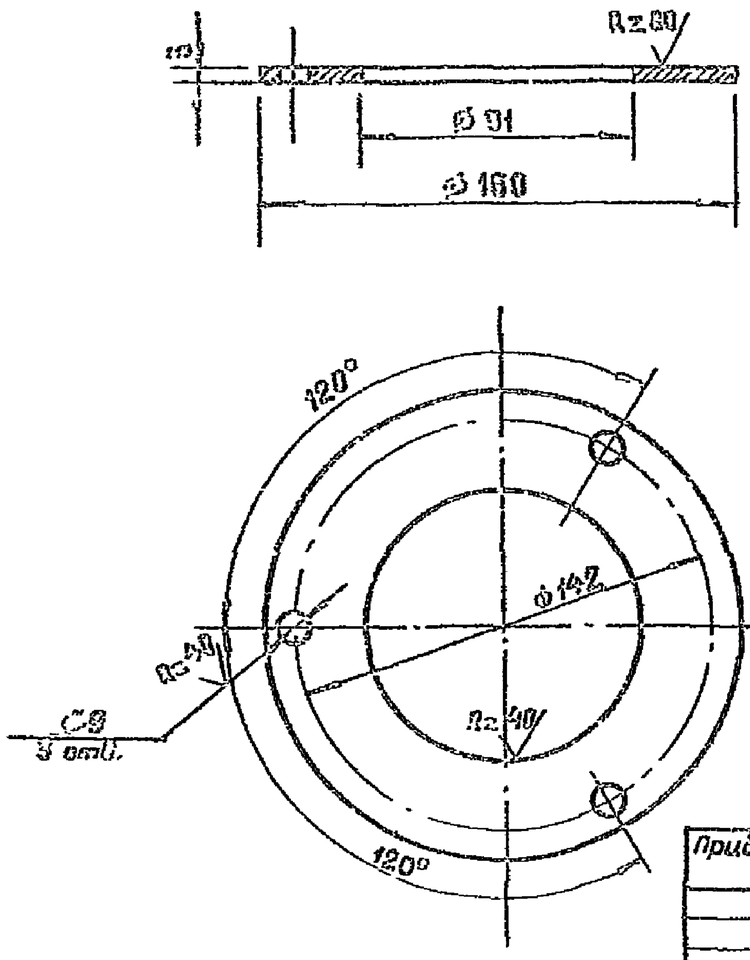

Привязан

Инв. №

ТП 901-4-63.83-КЖИ-6.200			
Фланец Ф1	Стадия	Масса	Масштаб
	Р	0,52	1:2
Лист ПН 65 ГОСТ 12820-80 / Ст.3-Ст3 ГОСТ 16523-70	Лист	Листов 1	
	Союзводоканалпроект		

ГИП	Филатов	
Нач отд	Кильматов	
Гл спец	Хинчин	
Рис др.	Абезьянов	

Альбом V

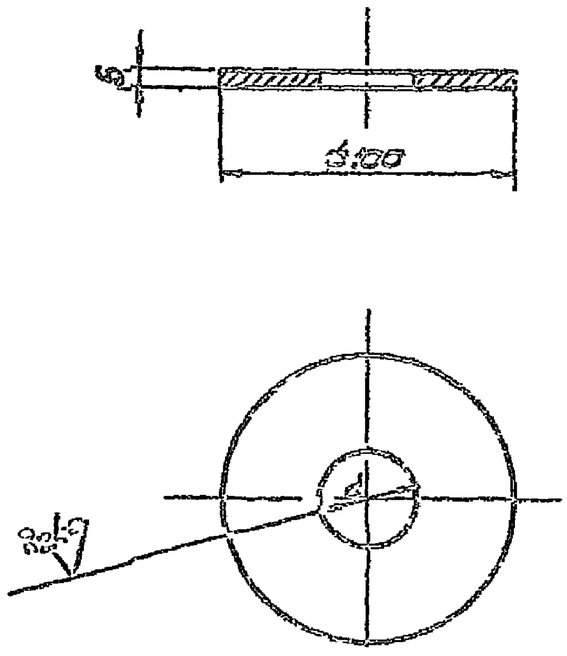

Исп.	d, мм	Масса кг.
1	6,5	0,807
2	32,5	0,246
3	47,5	0,166

Привязан

Инв. №

ТП 901-4-63.83-КЖИ-6.300

Заглушка

Стадия	Масса	Масштаб
Р	–	1:2

Лист | Листов 1

ГИП Филатов
Нач.отд. Кильчатов
Гл.спец. Хмычев
Рук.гр. Аберьянов

Лист гк 6 ГОСТ 1930-71 / 3-II-Ст3 ГОСТ 1652-70

СОЮЗВОДОКАНАЛПРОЕКТ

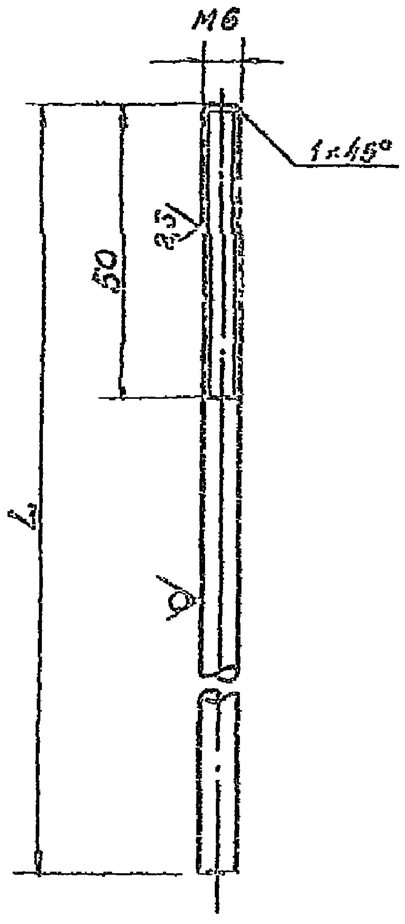

Исп.	L, мм	Масса кг.
1	3830	0,843
2	5230	1,151

Привязан

Инв. №

ТП 901-4-63.83-КЖИ-6.400

Электроприводной

Стадия	Масса	Масштаб
Р	–	1:1

Лист | Листов 1

ГИП Филатов
Нач.отд. Кильчатов
Гл.спец. Хмычев
Рук.гр. Аберьянов

Круг 6,5 ГОСТ 2590-71 / L-1 ВМ17 ГОСТ 3399-75

СОЮЗВОДОКАНАЛПРОЕКТ

Инв. № подл. | Подпись и дата | Взам. инв. №

Альбом V

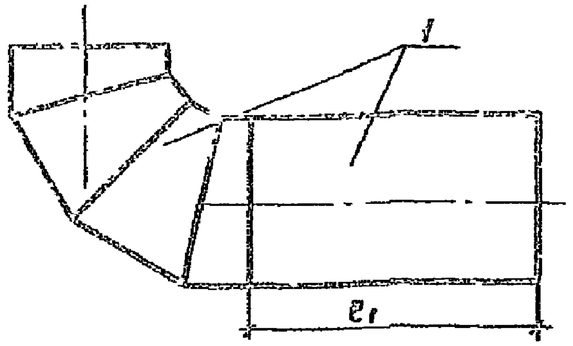

Марка детали	e_1	Масса ед., кг
ПД 500	2000	219,0
ПД 600	2000	325,0
ПД 800	2000	464,0
ПД 1000	1800	604,0
ПД 1200	1600	953,0
ПД 1400	1600	1344,0

Формат	Зона	Поз.	Обозначение	Наименование	Кол.	Примеч.
				Детали		
		1		Труба $\frac{530\times6\ II\ ГОСТ10704-76}{А-Ст3сп\ ГОСТ10705-80}$ $\ell=3230$	1	250,5 кг
				Труба $\frac{630\times7\ II\ ГОСТ10704-76}{А-Ст3сп\ ГОСТ10705-80}$ $\ell=3470$	1	373,2 кг
				Труба $\frac{820\times7\ II\ ГОСТ10704-76}{А-ВСт3сп\ ГОСТ10705-80}$ $\ell=3044$	1	553,3 кг
				Труба $\frac{1020\times8\ II\ ГОСТ10704-76}{А-ВСт3сп\ ГОСТ10705-80}$ $\ell=4230$	1	844,7 кг
				Труба $\frac{1220\times9\ II\ ГОСТ10704-76}{А-ВСт3сп\ ГОСТ10705-80}$ $\ell=4510$	1	1212,3 кг
				Труба $\frac{1420\times10\ II\ ГОСТ10704-76}{А-ВСт3сп\ ГОСТ10705-80}$ $\ell=4970$	1	1730,9 кг

1. Отводы сварные с углом 90° изготавливаются по МН 2880-62.
2. Сварку производить электродами типа Э-42.

Привязан

Инв. №

Взам. инв. №

Подпись и дата

Инв. № подл.

Нач.отд.	Харина	
ГИП	Бортник	
ГИП	Руднев	
Рук.бр.	Айнгорн	
Инжен.	Гужновская	

ТП 901-4-63.83-КЖИ-7.100

Деталь подводящего трубопровода

Стадия	Масса	Масштаб
Р	см. табл.	
Лист	Листов 1	

СОЮЗВОДОКАНАЛПРОЕКТ

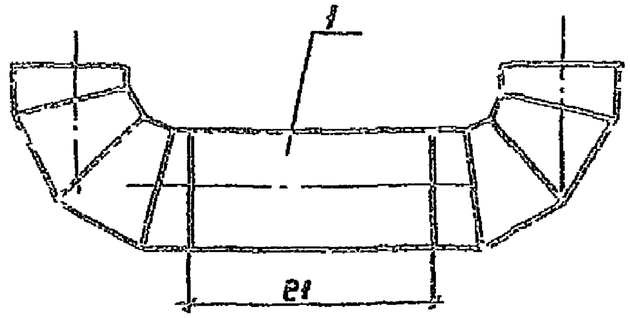

Марка детали	e_1	Масса ед., кг
ПР 500	2400	314,0
ПР 600	2300	463,0
ПР 800	2600	731,0
ПР 1000	2800	1042,0

Формат	Зона	Поз.	Обозначение	Наименование	Кол.	Примеч.
				Детали		
		1		Труба $\frac{530\times6\ II\ ГОСТ10704-76}{А-Ст3сп\ ГОСТ10705-80}$ $\ell=4050$	1	376,8 кг
				Труба $\frac{630\times7\ II\ ГОСТ10704-76}{А-Ст3сп\ ГОСТ10705-80}$ $\ell=5260$	1	562,6 кг
				Труба $\frac{820\times7\ II\ ГОСТ10704-76}{А-ВСт3сп\ ГОСТ10705-80}$ $\ell=6180$	1	910,3 кг
				Труба $\frac{1020\times9\ II\ ГОСТ10704-76}{А-ВСт3сп\ ГОСТ10705-80}$ $\ell=7850$	1	1589,7 кг

1. Отводы сварные с углом 90° изготавливаются по МН 2880-62.
2. Сварку производить электродами типа Э-42.

Привязан

Инв. №

Взам. инв. №

Подпись и дата

Инв. № подл.

Нач.отд.	Харина	
ГИП	Бортник	
ГИП	Руднев	
Рук.бр.	Айнгорн	
Инжен.	Гужновская	

ТП 901-4-63.83-КЖИ 7.200

Деталь переливного трубопровода

Стадия	Масса	Масштаб
Р	см. табл.	
Лист	Листов 1	

СОЮЗВОДОКАНАЛПРОЕКТ

Альбом I

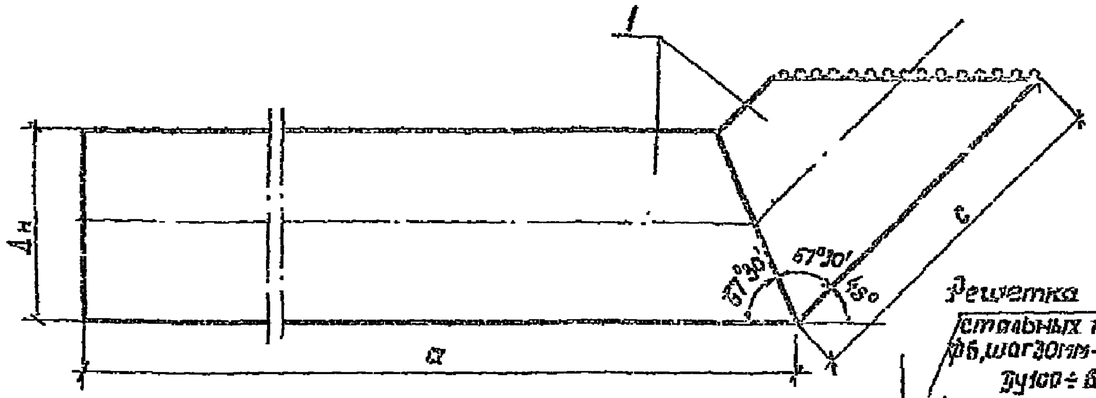

Решетка из стальных прутьев, ф6, шаг 30мм - для труб Ду100 ÷ 600мм, ф10, шаг 50мм - для труб Ду800 ÷ 1400мм

Размеры заготовки

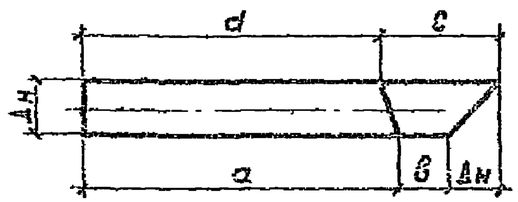

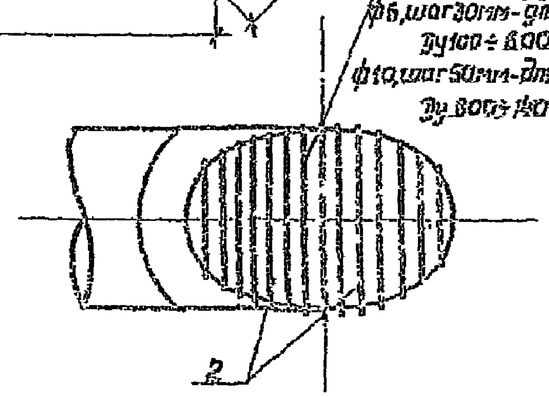

Марка детали	поз. 1					поз. 2	
	размеры, мм					Кол. м	Масса, кг
	Дн	a	в	c	d		
от 100	108	2200	250	460	2130	1,0	0,22
от 150	159	2350	310	535	2285	1,5	0,33
от 200	219	2400	310	620	2310	2,0	0,44
от 300	325	2750	290	750	2615	5,0	1,10
от 400	426	2800	290	890	2625	7,5	1,65
от 500	530	2800	280	1030	2580	12,0	2,64
от 600	630	2850	330	1170	2590	15,0	3,30
от 800	820	2850	410	1570	2510	15,0	9,20
от 1000	1020	2600	500	1940	2180	22,0	13,6
от 1200	1220	2600	530	2340	2100	34,0	21,0
от 1400	1420	2600	570	2530	2100	45,0	27,8

Формат	Зона	Поз.	Обозначение	Наименование	Кол.	Примеч.
				Детали		
		1		Труба $\frac{108\times3\ \text{II ГОСТ 10704-76}}{\text{А-Ст3сп ГОСТ 10705-80}}$ ℓ=2580	1	20,0 кг
				Труба $\frac{159\times3\ \text{II ГОСТ 10704-76}}{\text{А-Ст3сп ГОСТ 10705-80}}$ ℓ=2880	1	32,5 кг
				Труба $\frac{219\times3,5\ \text{II ГОСТ 10704-76}}{\text{А-Ст3сп ГОСТ 10705-80}}$ ℓ=2930	1	54,5 кг
				Труба $\frac{325\times4\ \text{II ГОСТ 10704-76}}{\text{А-Ст3сп ГОСТ 10705-80}}$ ℓ=3365	1	108,3 кг
				Труба $\frac{426\times5\ \text{II ГОСТ 10704-76}}{\text{А-Ст3сп ГОСТ 10705-80}}$ ℓ=3515	1	182,5 кг
				Труба $\frac{530\times6\ \text{II ГОСТ 10704-76}}{\text{А-Ст3сп ГОСТ 10705-80}}$ ℓ=3610	1	279,9 кг
				Труба $\frac{630\times7\ \text{II ГОСТ 10704-76}}{\text{А-Ст3сп ГОСТ 10705-80}}$ ℓ=3780	1	404,4 кг
				Труба $\frac{820\times7\ \text{II ГОСТ 10704-76}}{\text{А-Ст3сп ГОСТ 10705-80}}$ ℓ=4020	1	572,4 кг
				Труба $\frac{1020\times8\ \text{II ГОСТ 10704-76}}{\text{А-Ст3сп ГОСТ 10705-80}}$ ℓ=4120	1	822,8 кг
				Труба $\frac{1020\times9\ \text{II ГОСТ 10704-76}}{\text{А-Ст3сп ГОСТ 10705-80}}$ ℓ=4440	1	1193,4 кг
				Труба $\frac{1420\times10\ \text{II ГОСТ 10704-76}}{\text{А-Ст3сп ГОСТ 10705-80}}$ ℓ=4630	1	1595,9 кг
Бч		2		ф6 лг ГОСТ 5781-81		См. табл. размеров
Бч				ф10 лг ГОСТ 5781-81		

1. Сварку производить электродами типа Э-42.
2. Решетку окрасить тремя слоями лака ХС-76 на растворителе Р-4 по слою грунта ХС-04.

Привязан

Инв. №

Нач. отд.	Харина		
ГИП	Бортник		
ГИП	Руднев		
Р. к. бр.	Айнгорн		
Инжен.	Гуржновская		

ТП 901-4-63.83-КЖИ-7.300

Деталь отводящего трубопровода

Стадия	Масса	Масштаб
Р		
Лист	Листов 1	

СОЮЗВОДОКАНАЛПРОЕКТ

Инв. № подл. | Подпись и дата | Взам. инв. №

Альбом V

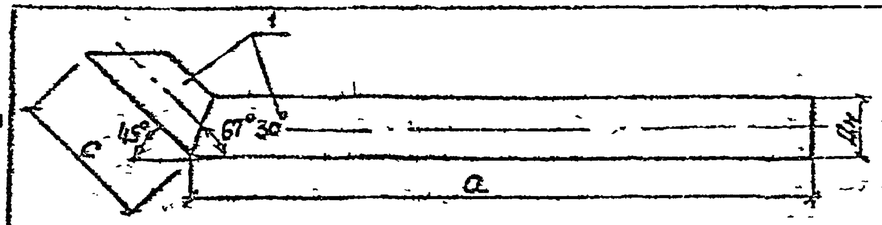

Размеры заготовки

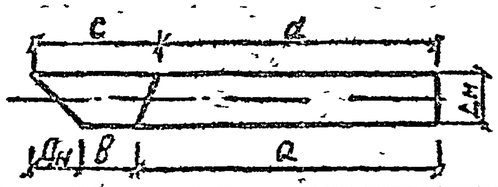

Марка детали	Дн	a	в	c	d	Масса кг
СП 100	108	2200	270	423	2155	20.0
СП 150	159	3100	224	423	3034	39.9
СП 200	219	3100	113	423	3010	64.0

Формат	Зона	Поз.	Обозначение	Наименование	Кол	Примеч.
				Детали		
		1		Труба 108х3 II ГОСТ 10704-76 / А-ст3сп ГОСТ 10705-80 ℓ=2580	1	
				Труба 159х3 II ГОСТ 10704-76 / А-ст3сп ГОСТ 10705-80 ℓ=3460	1	
				Труба 219х3.5 ГОСТ 10704-76 / А-ст3сп ГОСТ 10705-80 ℓ=3440	1	

Сварку производить электродами типа Э-42.

Привязан

Инв. №

Взам. инв. №

Подпись и дата

Инв. № подл.

ТП901-4-63.83-КЖИ-7.400

Нач.отд	Харина		
Гип	Бортник		
Гип	Руднев		
Рук.бр.	Йонгорн		
Инженер	Гуляновская		

Деталь спускного трубопровода

Стадия	Масса	Масштаб
Р	см. табл.	
Лист	Листов 1	

СОЮЗВОДОКАНАЛПРОЕКТ

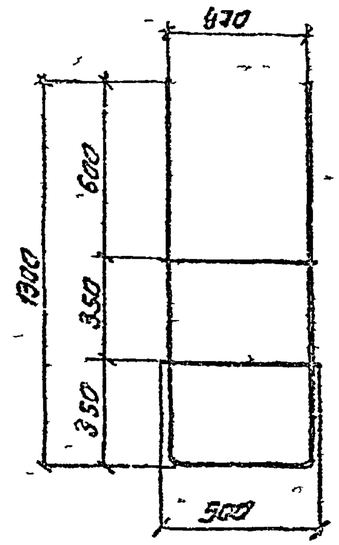

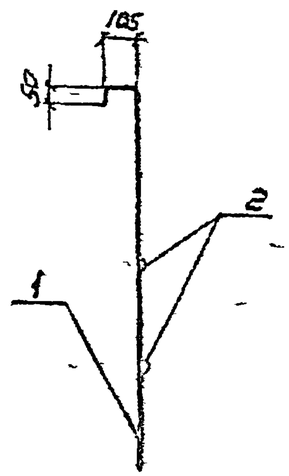

Формат	Зона	Поз.	Обозначение	Наименование	Кол	Примеч.
				Документация		
				ТТ2		
				Детали		
Б.4		1		ф 12А-Ш ГОСТ 5781-82 ℓ=3380	1	3,00 кг
Б.4		2		ф 12А-Ш ГОСТ 5781-82 ℓ=500	2	0,44 кг

Окрасить краской ХС-720 ал за один раз по слою грунта ВЛ 02

Привязан

Инв. №

Взам. инв. №

Подпись и дата

Инв. № подл.

ТП901-4-63.83-КЖИ-7.500

Гип	Филатов		
Нач.отд	Ярославова		
Рук.гр	Алмазов		
Ст.инж	Баянова		

Лестница съемная

Стадия	Масса	Масштаб
Р	3.88	1:20
Лист	Листов 1	

СОЮЗВОДОКАНАЛПРОЕКТ

Копировал

Альбом V

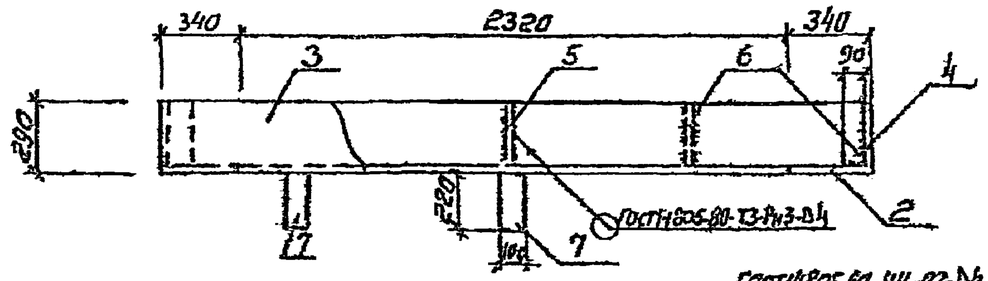

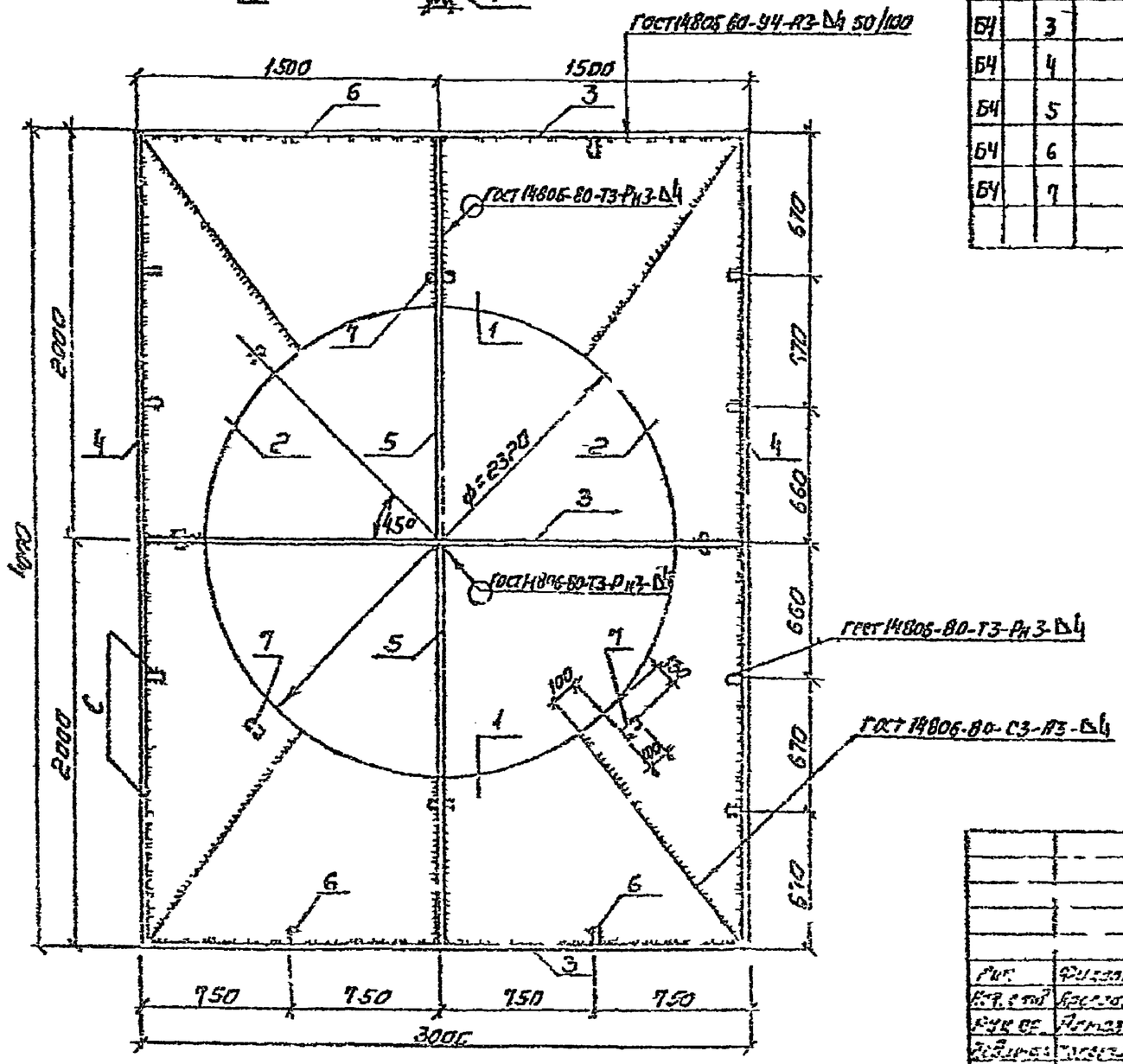

Фор-мат	Зона	Поз.	Обозначение	Наименование	Кол.	Примеч.
				Документация		
				ТТ2		
				Детали		
Б4		1		лист $\frac{4\ ГОСТ\ 21631-76}{Ам\ г2м\ ГОСТ\ 4784-74}$ ℓ=3000	2	22,6 кг
Б4		2		лист $\frac{4\ ГОСТ\ 21631-76}{Ам\ г2м\ ГОСТ\ 4784-74}$ ℓ=4000	2	22,8 кг
Б4		3		лист $\frac{4\ ГОСТ\ 21631-76}{Ам\ г2м\ ГОСТ\ 4784-74}$ ℓ=2992	3	10,3 кг
Б4		4		лист $\frac{4\ ГОСТ\ 21631-76}{Ам\ г2м\ ГОСТ\ 4784-74}$ ℓ=4000	2	13,7 кг
Б4		5		лист $\frac{4\ ГОСТ\ 21631-76}{Ам\ г2м\ ГОСТ\ 4784-74}$ ℓ=1994	2	6,85 кг
Б4		6		лист $\frac{4\ ГОСТ\ 21631-76}{Ам\ г2м\ ГОСТ\ 4784-74}$ ℓ=286	12	0,35 кг
Б4		7		лист $\frac{4\ ГОСТ\ 21631-76}{Ам\ г2м\ ГОСТ\ 4784-74}$ ℓ=220	8	0,25 кг

Привязан

Инв. №

ТП 901-4-63.83 - КЖИ 7.600

Насадка переливная НП-1

Стадия	Масса	Масштаб
Р	169,4	1:25
Лист	Листов 1	

Ам г2м ГОСТ 4784-74

СОЮЗВОДОКАНАЛПРОЕКТ

Гип. Чугаев
Гл. спец. Фиськов
Нач. отд. Ленгазов
Гл. инж. Ананьев
Ст. инж. Шестерова

Инв. № подл. | Подпись и дата | Взам. инв. №

Альбом V

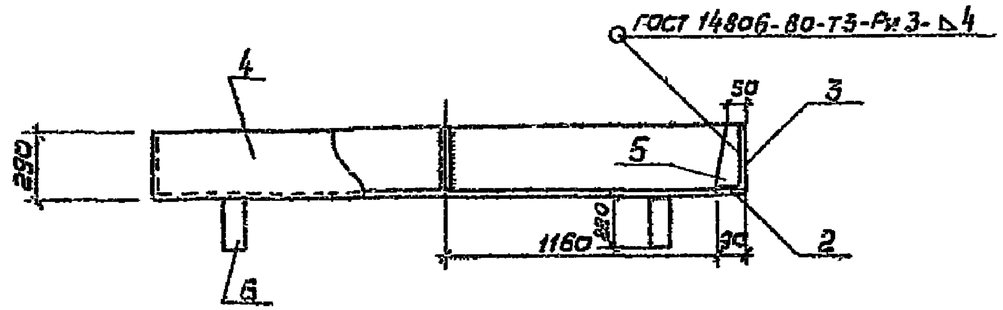

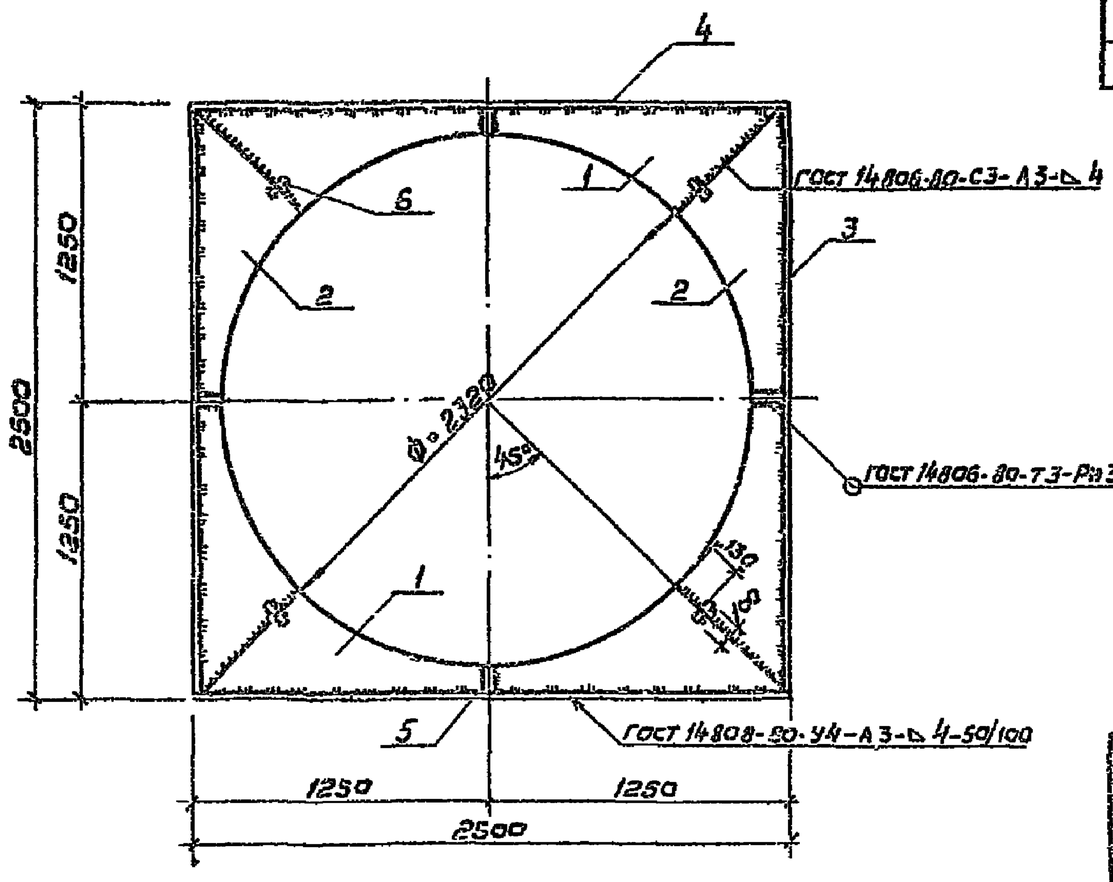

Формат	Зона	Поз.	Обозначение	Наименование	Кол.	Примеч.
				Документация		
			ТП 901-4-63.83-КЖИ-ТТ2	ТТ2		
				Детали		
Б4		1		Лист $\frac{4\ ГОСТ\ 21631-76;\ \ell=2500}{АМг\ 2М\ ГОСТ\ 4784-74}$	2	6,3 кг
Б4		2		Лист $\frac{4\ ГОСТ\ 21631-76;\ \ell=2500}{АМг\ 2М\ ГОСТ\ 4784-74}$	2	6,3 кг
Б4		3		Лист $\frac{4\ ГОСТ\ 21631-76;\ \ell=2492}{АМг\ 2М\ ГОСТ\ 4784-74}$	2	8,5 кг
Б4		4		Лист $\frac{4\ ГОСТ\ 21631-76;\ \ell=2500}{АМг\ 2М\ ГОСТ\ 4784-74}$	2	8,5 кг
Б4		5		Лист $\frac{4\ ГОСТ\ 21631-76;\ \ell=286}{АМг\ 2М\ ГОСТ\ 4784-74}$	4	0,35 кг
Б4		6		Лист $\frac{4\ ГОСТ\ 21631-76\ \ell=220}{АМг\ 2М\ ГОСТ\ 4784-74}$	4	0,25 кг

Привязан

Инв. №

Инв.№ подл. | Подпись и дата | Взам. инв.№

Гип	Филатов		
Нач.отд	Ярославский		
Рук.гр.	Алмазов		
Вед.инж.	Толстикова		
Ст.инж.	Листратова		

ТП 901-4-63.83-КЖИ 7.700

Насадка переливная НП-2

Стадия	Масса	Масштаб
Р	61,6	1:25
Лист	Листов 1	

АМг 2М ГОСТ 4784-74

СОЮЗВОДОКАНАЛПРОЕКТ