ТИПОВОЙ ПРОЕКТ
901-1-91.88

ВОДОЗАБОРНЫЕ СООРУЖЕНИЯ ПРОИЗВОДИТЕЛЬНОСТЬЮ ОТ 0,2 ДО 0,5 $м^3/с$ ДЛЯ АМПЛИТУДЫ КОЛЕБАНИЯ УРОВНЯ ВОДЫ 6,0 м

/ПОДЗЕМНАЯ ЧАСТЬ ИЗ МОНОЛИТНОГО ЖЕЛЕЗОБЕТОНА/

АЛЬБОМ VII.1

ЗАДАНИЯ ЗАВОДАМ-ИЗГОТОВИТЕЛЯМ НА КОМПЛЕКТНЫЕ ЭЛЕКТРОТЕХНИЧЕСКИЕ УСТРОЙСТВА

Инв.№ подл. | Подпись и дата | Взам. инв. №

25562-07

Привязан

Инв.№

ТИПОВОЙ ПРОЕКТ
901-1-91.88

ВОДОЗАБОРНЫЕ СООРУЖЕНИЯ ПРОИЗВОДИТЕЛЬНОСТЬЮ ОТ 0,2 ДО 0,5 $м^3/с$ ДЛЯ АМПЛИТУДЫ КОЛЕБАНИЯ УРОВНЯ ВОДЫ 6,0 м

/ПОДЗЕМНАЯ ЧАСТЬ ИЗ МОНОЛИТНОГО ЖЕЛЕЗОБЕТОНА

АЛЬБОМ VII.1

СОСТАВ ПРОЕКТА

АЛЬБОМ I - ТЕХНОЛОГИЧЕСКИЕ РЕШЕНИЯ
АЛЬБОМ II - АРХИТЕКТУРНО-СТРОИТЕЛЬНЫЕ РЕШЕНИЯ/НАДЗЕМНАЯ ЧАСТЬ/, ОТОПЛЕНИЕ, ВЕНТИЛЯЦИЯ ВОДОПРОВОД КАНАЛИЗАЦИЯ
АЛЬБОМ III - АРХИТЕКТУРНО-СТРОИТЕЛЬНЫЕ РЕШЕНИЯ/ПОДЗЕМНАЯ ЧАСТЬ/, УКАЗАНИЯ ПО ПРОИЗВОДСТВУ СТРОИТЕЛЬНЫХ РАБОТ
АЛЬБОМ IV - СТРОИТЕЛЬНЫЕ ИЗДЕЛИЯ /НАДЗЕМНАЯ ЧАСТЬ/
АЛЬБОМ V - СТРОИТЕЛЬНЫЕ ИЗДЕЛИЯ /ПОДЗЕМНАЯ ЧАСТЬ/
АЛЬБОМ VI - ЭЛЕКТРОТЕХНИЧЕСКАЯ ЧАСТ
АЛЬБОМ VII.1 - ЗАДАНИЯ ЗАВОДАМ-ИЗГОТОВИТЕЛЯМ НА КОМПЛЕКТНЫЕ ЭЛЕКТРОТЕХНИЧЕСКИЕ УСТРОЙСТВА
АЛЬБОМ VII.2 - ЗАДАНИЕ ЗАВОДАМ ГЛАВМОНТАЖАВТОМАТИКИ НА ИЗ ОТОВЛЕНИЕ ЩИТА
АЛЬБОМ VIII.1 - СПЕЦИФИКАЦИИ ОБОРУДОВАНИЯ
АЛЬБОМ VIII.2 - СПЕЦИФИКАЦИИ ОБОРУДОВАНИЯ
АЛЬБОМ IX - ВЕДОМОСТИ ПОТРЕБНОСТИ В МАТЕРИАЛАХ
АЛЬБОМ X.1 - СМЕТНАЯ ДОКУМЕНТАЦИЯ. ЧАСТЬ 1 /СТР. 1-54/
АЛЬБОМ X.1 - СМЕТНАЯ ДОКУМЕНТАЦИЯ. ЧАСТЬ 2 /СТР. 55-115/
АЛЬБОМ X.2 - СМЕТНАЯ ДОКУМЕНТАЦИЯ
АЛЬБОМ X.3 - СМЕТНАЯ ДОКУМЕНТАЦИЯ. ЧАСТЬ 1 /СТР. 1 - 105 /
АЛЬБОМ X.3 - СМЕТНАЯ ДОКУМЕНТАЦИЯ. ЧАСТЬ 2 /СТР 106 - 195/

РАЗРАБОТАН
ГОСУДАРСТВЕННЫМ ПРОЕКТНЫМ ИНСТИТУТОМ
ЛЕНИНГРАДСКИЙ ВОДОКАНАЛПРОЕКТ
ГЛАВНЫЙ ИНЖЕНЕР ИНСТИТУТА Т. А. КОНДРАТЕНКО
ГЛАВНЫЙ ИНЖЕНЕР ПРОЕКТА Ю.В. БЕЛЯЕВ

УТВЕРЖДЕН ГОССТРОЕМ СССР
ПРОТОКОЛ ОТ 06.04.1988г. № 25
ВВЕДЕН В ДЕЙСТВИЕ
В/О „СОЮЗВОДОКАНАЛНИИПРОЕКТ" ПРИКАЗ № 201
ОТ 05.07.88.

Инв № подл | Подпись и дата | Взам инв №

Привязан

Инв №

25562-07 2

Содержание альбома

Обозначение	Наименование	Стр.
	Содержание альбома	2
	Указания по привязке	2
	Задание заводу-изготовителю на РУ	
ЭМ.33И1-1	РУ ☐ кВ Опросный лист	2
	Задание заводу-изготовителю на НКУ	
ЭМ.33И2-1	Перечень чертежей ЭМ 33И2	3
ЭМ.33И2-2	Перечень комплектных устройств	3
	Щит станций управления 1Щ	
ЭМ.33И2-3	Общий вид	3...5
ЭМ.33И2-4	Технические данные аппаратов	5...7
ЭМ.33И2-5	Перечень надписей	7,8
ЭМ.33И2-6	Схема электрическая соединений	9...17
	Щит управления и сигнализации 2Щ	
ЭМ.33И2-7	Общий вид	17
ЭМ.33И2-8	Технические данные аппаратов	17
ЭМ.33И2-9	Перечень надписей	18
ЭМ.33И2-10	Схема электрическая соединений	19

Альбом VII.1 Т.п. 901-1-91.88 Взам.инв.№ Подпись и дата Инв.№подл.

Формат А4

Запрашиваемые данные			Ответы заказчика			
Порядковый номер камеры по плану			1	2		
Номенклатурное обозначение камеры			КСО...386- ☐	КСО...386- ☐		
Привод выключателя	Напряжение, В Род тока электромагнитов	Включающего	~220	~220		
		Отключающего	~220	~220		
Коэффициент трансформации, класс точности трансформатора тока			—	—		
Блок-замок МБГ-31 № секрета			—	—		
Тип обменной рейки						
Тип шинного моста						
Данные заказчика	Объект					
	Заказчик и его адрес					
	Проектная организация и ее адрес					
	Отгрузочные реквизиты					
	Платежные реквизиты					
	Номер фондового наряда „Союзглавэлектро" и дата его выдачи					

План расположения камер

1 2

Фасад

Привязан

Инв №

Альбом VII.1 Взам.инв.№ Подпись и дата Инв.№подл.

ТП 901-1-9188-ЭМ 33И1-1

Нач.отд.	Фабричнин		Водозаборные сооружения производительностью от 0,2 до 0,5 м³/с для амплитуды колебания уровня воды 6,8 м	Стадия	Лист	Листов
Гл.спец.	Виноградов			Р		1
Н.контр.	Виноградов					
Рук.гр.	Кудрявцева		РУ- ☐ кВ. Опросный лист	Госстрой СССР ГПИ Ленинградский Водоканалпроект		
Ст.инж.	Ан					

Формат А4

Альбом VII.1 Т.п. 901-1-91.88 Взам.инв.№ Подпись и дата Инв.№подл.

Указания по привязке:

На основании привязанных электротехнических чертежей в альбоме VI в настоящем альбоме следует выполнить:

1. В опросном листе ЭМ 33И1-1 проставить недостающие технические данные в соответствии с таблицей 2 на листе ЭМ-6.
2. В задании заводу-изготовителю на НКУ
   - исключить ЭМ.33И2-3, л.1, л.2, л.3, Эм.33И2-4, л.2, л.3, л4, л5, Эм.33И2-6, л1 и л.2, не относящиеся к принятому варианту электропривода задвижки;
   - на привязываемых листах ЭМ.33И2-4, л.1 л.3, л 4, л 5, ЭМ 33И2-6, л 1 и л.2 - проставить невостающие технические данные в соответствии с таблицей 2 на листе ЭМ-6,
   - на ЭМ.33И2-5, л.1 и л.3 в надписях 4 и 39 проставить напряжение 6 кВ или 10 кВ,
   - на ЭМ.33И2-5, л.2 и л.4 проставить обозначение реле 10-KL4 и 11-KL4 только для варианта задвижки с электроприводом ЭВ-25М;
   - Выполнить надпись „Насос 12" в рамке 10 на ЭМ 33И2-5 л.1 и „Насос 13" в рамке 36 на ЭМ.33И2-5, л.3 для варианта с котельной;
   - Выполнить надпись „Резерв" в рамке 10 на ЭМ.33И2-5, л1 и в рамке 36 на ЭМ.33И2-5, л.3 и на ЭМ.33И2-6, л1 и л.2 исключить кабели Н12-1 и Н13-1 для варианта теплового ввода в насосную станцию.
3. Два экземпляра документации для отправки заводу-изготовителю НКУ следует разрезать по форматам и соответствующие листы склеить. При этом один экземпляр должен быть сброшюрован.

Инв.№подл. Подпись и дата Взам.инв.№

опия берм.

ТП901-1-91.88 Альбом VIII.1

Обозначение	Наименование	Кол листов	Примечание
ЭМ.33И2-1	Перечень чертежей ЭМ.33И2	1	
ЭМ.33И2-2	Перечень комплектных устройств	1	
	Щит станций управления 1Щ		
ЭМ.33И2-3	Общий вид	3	
ЭМ 33И2-4	Технические данные аппаратов	5	
ЭМ 33И2-5	Перечень надписей	5	
ЭМ.33И2-6	Схема электрическая соединений	3	
	Щит сигнализации 2Щ		
ЭМ.33И2-7	Общий вид	1	
ЭМ.33И2-8	Технические данные аппаратов	2	
ЭМ.33И2-9	Перечень надписей	2	
ЭМ.33И2-10	Схема электрическая соединений	1	

Привязан

Инв. №

ТП901-1-91.88-ЭМ.33И2-1

Нач.отд	Фабричнин		
Гл.спец.	Виноградов		
Н.контр	Виноградов		
Рук. гр.	Холоденко		03.88
Ст.инж.	Кузьминская		

Водозаборные сооружения производительностью от 0,2 до 0,5 м³/с для амплитуды колебания уровня воды 6,0 м

Стадия	Лист	Листов
Р		1

Перечень чертежей ЭМ.33И2-1

Госстрой СССР ГПИ Ленинградский Водоканалпроект

Формат А4

Взам.инв.N | Подпись и дата | Инв.N подл.

3

ТП901-1-91.88 Альбом VIII.1

Наименование	Кол НКУ	Кол приведенных панелей	Обозначение чертежа общего вида	Примечание
Щит станций управления 1Щ	1	4		
Щит сигнализации 2Щ	1	1		

Привязан

Инв.№

ТП901-1-91.88-ЭМ 33И2-2

Нач.отд.	Фабричнин		
Гл.спец	Виноградов		
Н.контр.	Виноградов		
Рук.гр.	Холоденко		03.88
Ст.инж.	Кузьминская		

Водозаборные сооружения производительностью от 0,2 до 0,5 м³/с для амплитуды колебания уровня воды 6,0 м

Стадия	Лист	Листов
Р		1

Перечень комплектных устройств

Госстрой СССР ГПИ Ленинградский Водоканалпроект

Формат А4

Взам.инв.N | Подпись и дата | Инв.N подл.

ТП901-1-91.88 Альбом VIII.1

Вид спереди
Двери не показаны

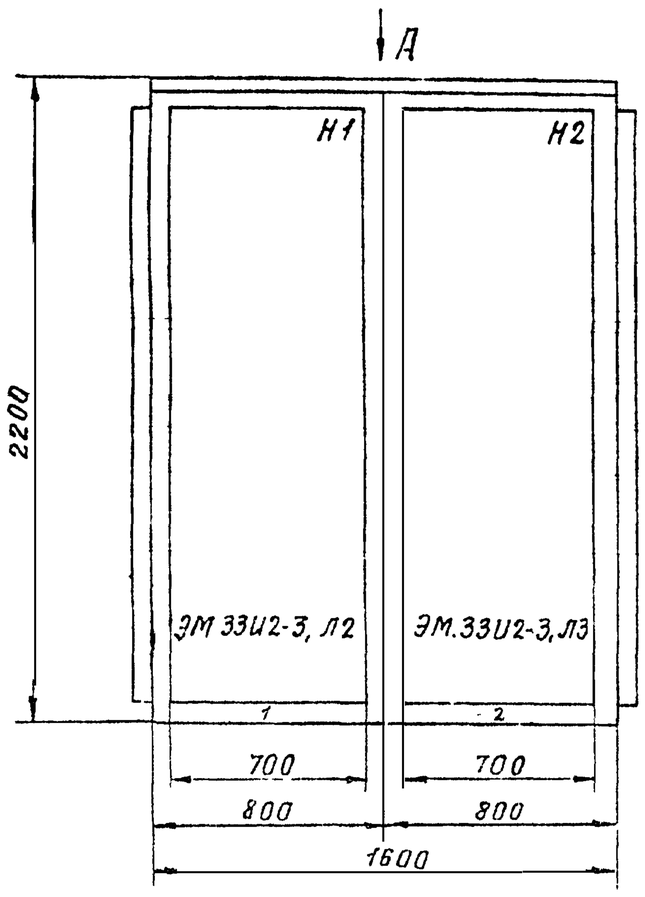

Вид А
М1:50

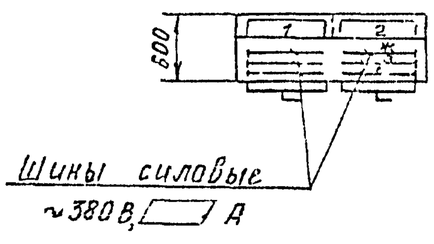

Двери щита
Вид спереди
М1:10

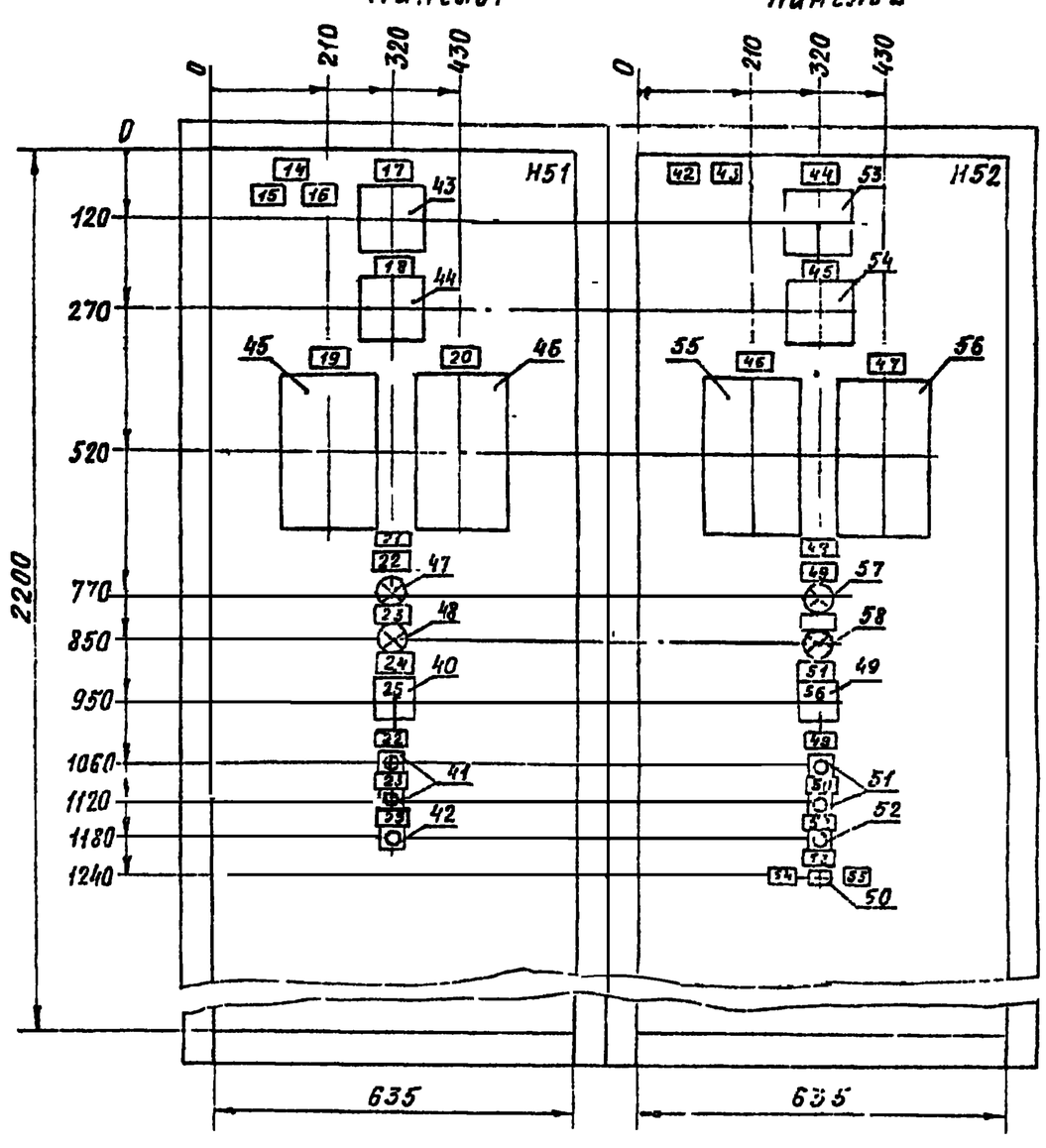

1. Щит одностороннего обслуживания
2. В контуре табличек и аппаратов указаны их номера по перечню надписей.

Для варианта задвижки с электроприводом ЭВ-25 М

Привязан

ТП901-1-91.88-ЭМ 33И2-3

Нач.отд.	Фабричнин		
Гл.спец	Виноградов		
Н.контр	Виноградов		
Рук.гр.	Холоденко		03.88
Ст.инж.	Кузьминская		

Водозаборные сооружения производительностью от 0,2 до 0,5 м³/с для амплитуды колебания уровня воды 6,0 м

Стадия	Лист	Листов
Р	1	3

Щит станций управления 1Щ. Общий вид

Госстрой СССР ГПИ Ленинградский Водоканалпроект

Взам.инв.N | Подпись и дата | Инв.N подл.

Альбом VII.1 ТП901-1-91.88

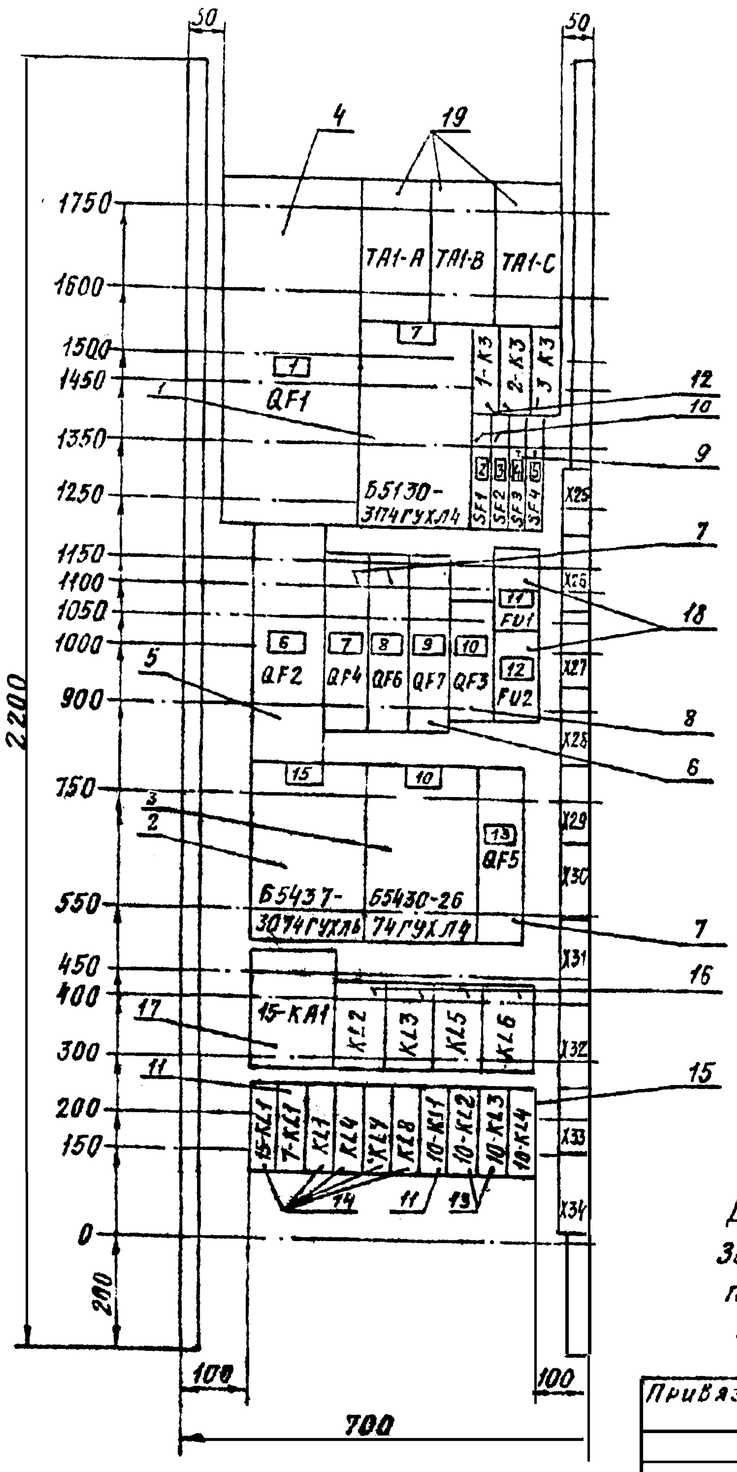

Для варианта задвижки с электроприводом ЭВ-25М

Панель 1(Н1)

Привязан

Инв №

ТП901-1-91.88-ЭМ.33И2-3 Лист 2

Формат А4

Альбом VII.1 ТП901-1-91.88

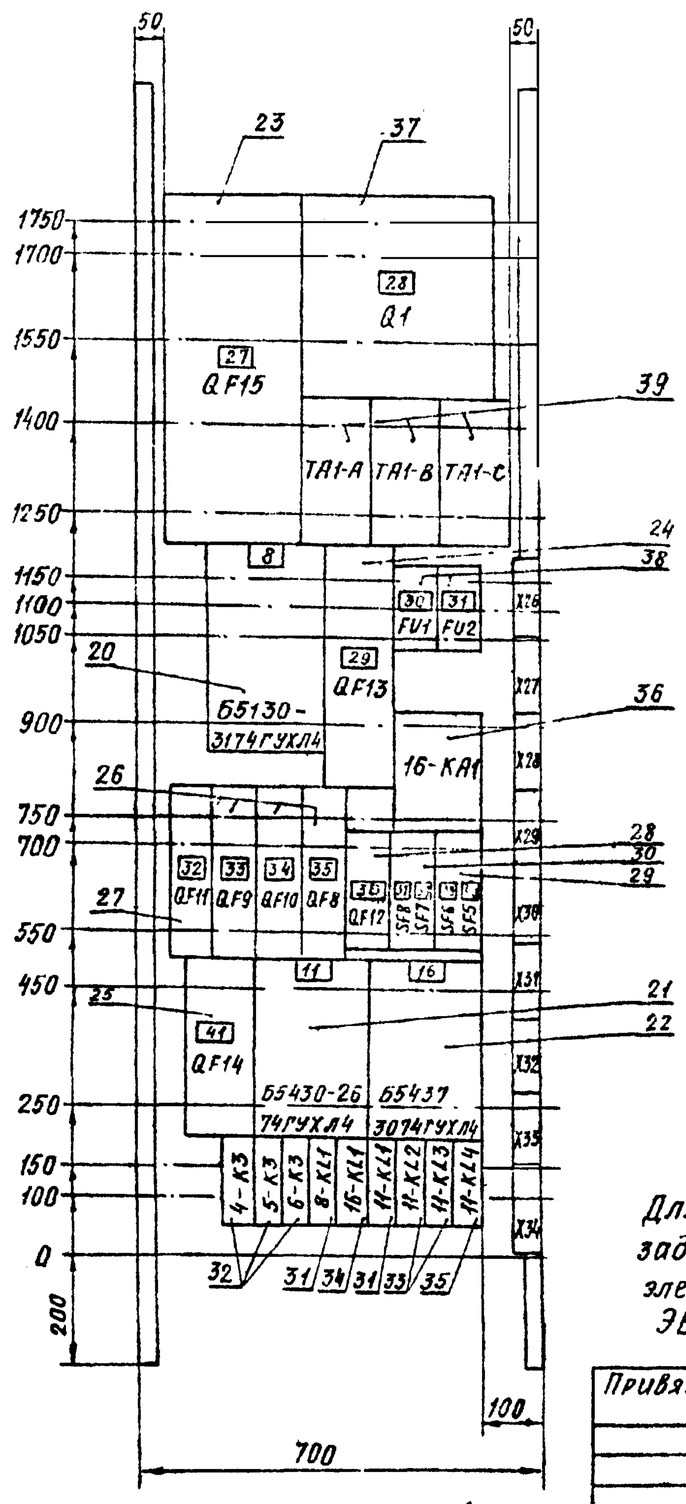

Для варианта задвижки с электроприводом ЭВ-25М.

Панель 2(Н2)

Привязан

Инв №

ТП901-1-91.88-ЭМ.33И2-3 Лист 3

Формат А4

Альбом VII.1 ТП901-1-91.88

Вид спереди
Двери не показаны

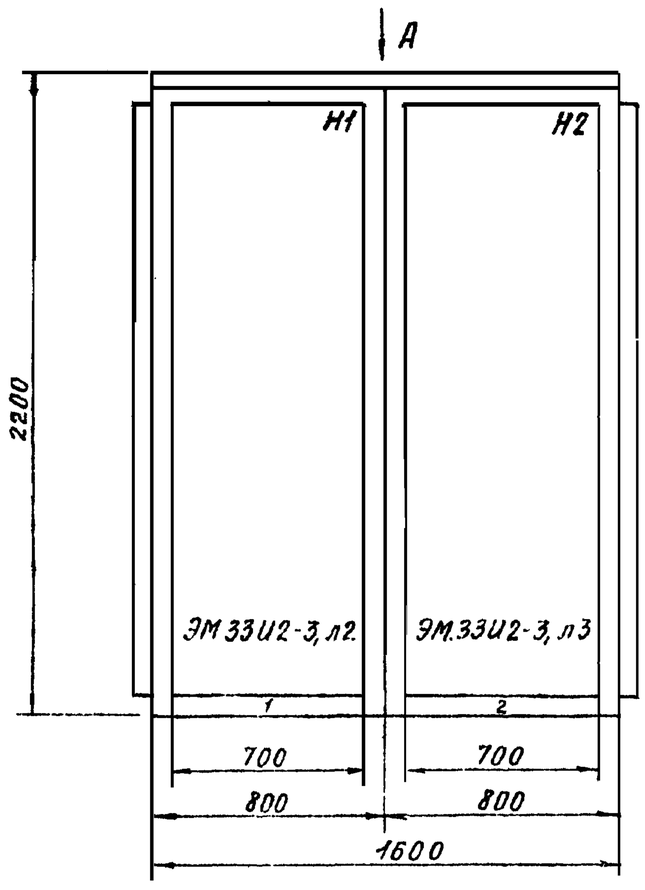

Вид А
М1:50

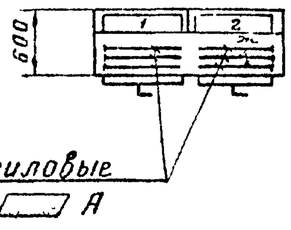

Двери щита
Вид спереди
М1:10

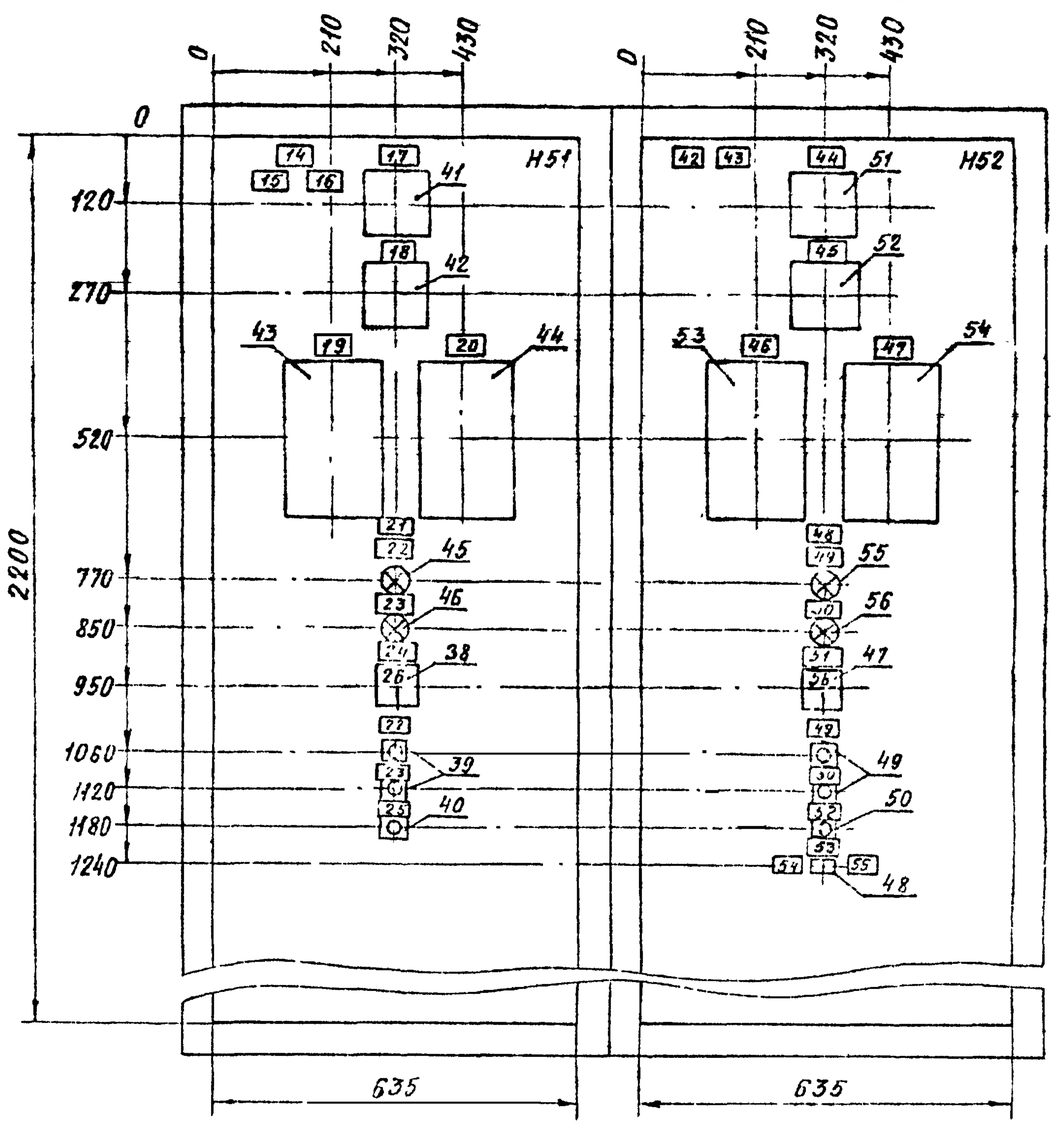

1. Щит одностороннего обслуживания.
2. В контуре табличек и аппаратов указаны их номера по перечню надписей.

Для варианта задвижки с электроприводом Б099098-03М

Привязан

Инв. №

Нач.отд.	Фадричнин		
Гл.спец.	Виноградов		
Н.контр.	Виноградов		
Рук.гр.	Холоденко		23.8.91
Ст.инж.	Кузминская		

ТП901-1-91.88-ЭМ.33И2-3

Водозаборные сооружения производительностью от 0,2 до 0,5 м³/с для амплитуды колебания уровня воды 6,0 м.

Стадия	Лист	Листов
Р	1	3

Щит станций управления 1Щ
Общий вид

Госстрой СССР
ГПИ Ленинградский Водоканалпроект

ТП901-1-91.88 Альбом VIII.1

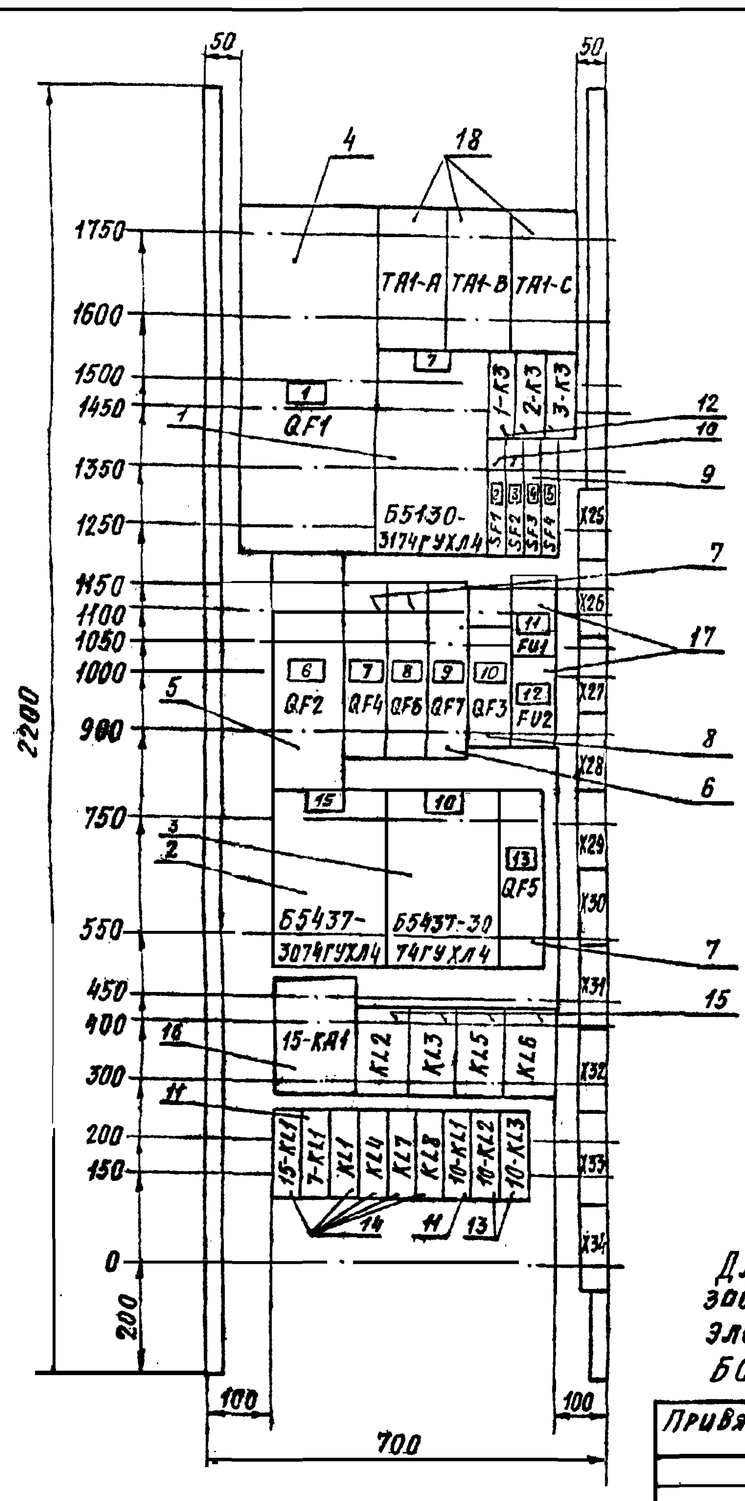

Для варианта задвижки с электроприводом Б099.098-03М

Панель 1(Н1)

Привязан

Инв №

Т.П.901-1-91.88-ЭМ.33И2-3

Лист 2

Формат А4

ТП901-1-91.88 Альбом VIII.1

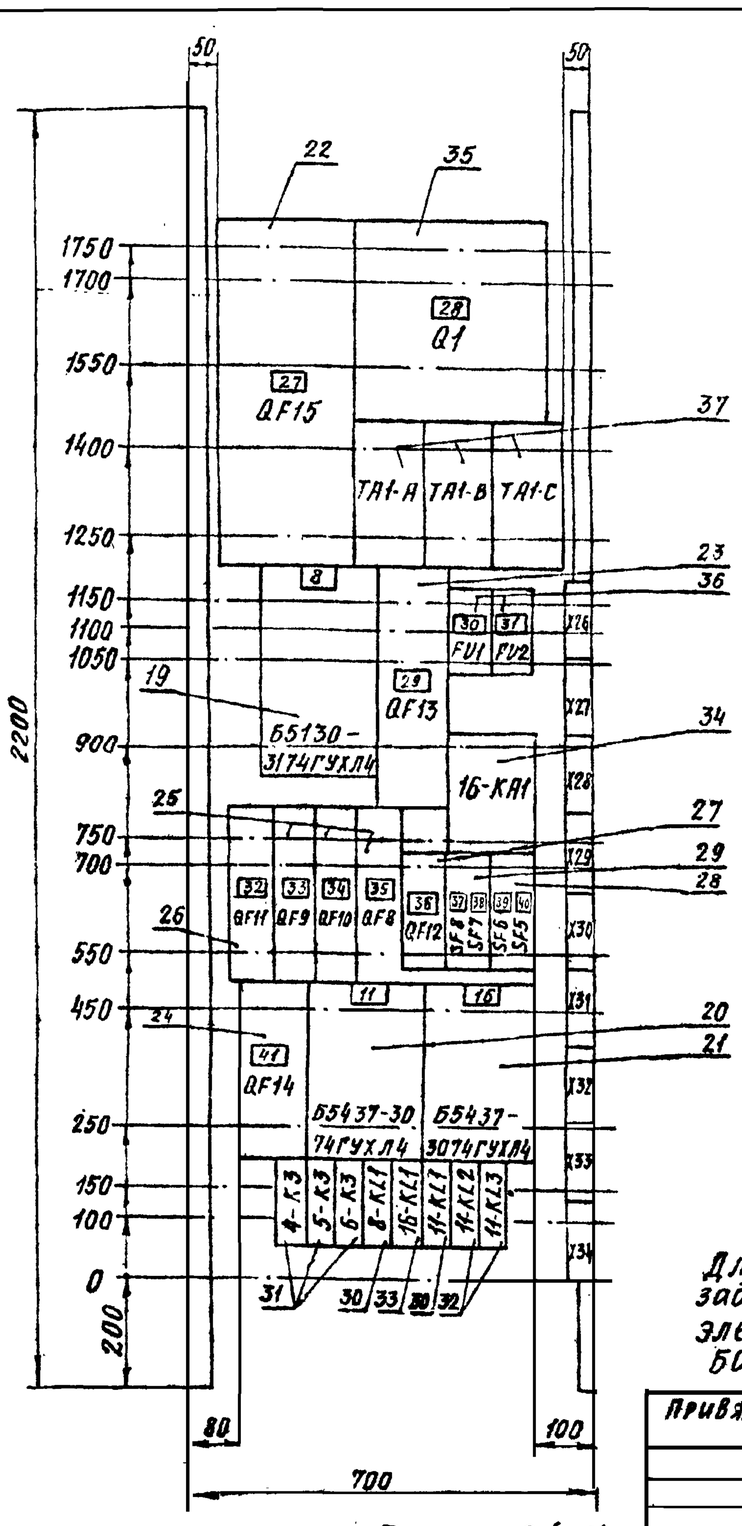

Для варианта задвижки с электроприводом Б099.098-03М

Панель 2(Н2)

Привязан

Инв. №

ТП901-1-91.88-ЭМ.33И2-3

Лист 3

Формат А4

ТП901-1-91.88 Альбом VIII.1

Формат	Зона	Поз.	Обозначение	Наименование	Кол.	Примечание
				Документация		
А3 А4			ТП901-1-91.88-ЭМ.33И2-3	Общий вид	3	
А2			ТП901-1-91.88-ЭМ.33И2-6	Схема электрическая		
А4				соединений	3	
А4			ТП901-1-91.88-ЭМ.33И2-5	Перечень надписей	5	
				Сборочные единицы		
	1			Панель 1		
				Блоки		
		1		Б5130-3174ГУХЛ4	1	
				Б5437-3074ГУХЛ4	1	
				Б5430-2674ГУХЛ4	1	
				Н1		
				Выключатели		
		4		А3736ФУ3, И~380В,		
				Iр ☐ А, уставка ☐ А	1	QF1
		5		АЕ2066-100-00У3Б, И~380В		
				Iр ☐ А 12 Iн	1	QF2
		6		АЕ2046М-10Р-00У3Б,		
				И~380В, Iр40А, 12 Iн	3	QF7

Привязан

Инв №

ТП901-1-91.88-ЭМ.33И2-4

Нач.отд.	Фабричнин		
Гл.спец.	Виноградов		
Н.контр.	Виноградов		
Рук.гр.	Холоденко		03.88
Ст.инж.	Кузьминская		

Водозаборные сооружения производительностью от 0,2 до 0,5 м³/с для амплитуды колебания уровня воды 6,0 м

Щит станций управления 1Щ.

Стадия	Лист	Листов
Р	1	5

Госстрой СССР ГПИ Ленинградский

ТП901-1-91.88 Альбом VIII.1

Формат	Зона	Поз.	Обозначение	Наименование	Кол.	Примечание
	1	7		АЕ2046М-10Р-00У3Б,		QF4,QF5
				И~380В, Iр25А, 12 Iн	3	QF6
		8		АЕ2026-10Н-00У3Б,И~380В,		
				Iр1,6А, 12 Iн	1	QF3
		9		А63-МУ3, на панели,		
				И~380В, Iр10А, 5Iн	2	SF3,SF4
		10		А63-МУ3, на панели,		
				И~380В, Iр25А, 5Iн	2	SF1,SF2
				Реле		
		11		РП21-010-УХЛ4Б с розет-		7-KL1
				кой типа 3, И~220В	2	10-KL1
		12		РП21-200-УХЛ4Б с розет		1-K3,2-K3
				кой типа 3 И~12В	3	3-K3
		13		РП21-200-УХЛ4Б с розет-		10-KL2
				кой типа 3, И~220В	2	10-KL3
		14		РП21-002-УХЛ4Б с розет-		15-KL1, KL1, KL4,
				кой типа 3 И~220В	5	KL7, KL8
		15		РП21-210-УХЛ4Б с розет-		
				кой типа 3, И~220В	1	10-KL4
		16		ПЭ-37-4293 И~220В	4	KL2, KL3, KL5, KL6
		17		РТ 40/0,6 ПП	1	15-KA1
		18		Предохранитель		FU1.
				ПРС2593-П с ПВДП-2593	2	FU2
		19		Трансформатор		TA1-A TA1-B
				Т-0,66-5-1931 ☐/5А	3	TA1-C
	2			Панель 2		
				Блоки		
		20		Б5130-3174ГУХЛ4	1	

Привязан

Инв. №

Для варианта задвижки с электроприводом ЭВ-25М

ТП901-1-91.88-ЭМ.33И2-4

Лист

901-1-91.88 Альбом VIII.1

Формат	Зона	Поз	Обозначение	Наименование	Кол	Примечание
	2	21		Б5430-2674 ГУХЛ4	1	
		22		Б5437-3074 ГУХЛ4	1	
				Н2		
				Выключатели		
		23		А3736ФУ3, U~380В,		
				Iр ▭ А, Уставка ▭ А	1	QF15
		24		АЕ2066-100-00У3Б, U~380В		
				Iр ▭ А, Уставка 12Iн	1	QF13
		25		АЕ2056М-100-00У3Б,		
				U~380В Iр 80А, 12Iн	1	QF14
		26		АЕ2046М-10Р-00У3Б,		QF8,QF9
				U~380В Iр 40А, 12Iн	3	QF10
		27		АЕ2046М-10Р-00У3Б U~380В		
				Iр 20А, 12Iн	1	QF11
		28		АЕ2026-10Н-00У3Б U~380В,		
				Iр 1,6А, 12Iн	1	QF12
		29		А63-МУ3 на панели		SF5
				U~380В, Iр 10А 5Iн	2	SF6
		30		А63-МУ3, на панели		SF7
				U~380В, Iр 25А, 5Iн	2	SF8
				Реле		
		31		РП21-010-УХЛ4Б с розет-		8-KL1
				кой типа 3 U~220В	2	11-KL1
		32		РП21-200-УХЛ4Б с розет-		4-K3,5-K3
				кой типа 3, U~12В	3	6-K3
		33		РП21-200-УХЛ4Б с розет-		11-KL2
				кой типа 3, U~220В	2	11-KL3

Для варианта задвижки с электроприводом ЭВ-25М

Привязан

Инв.№

ТП901-1-91.88-ЭМ.33И2-4

Лист 3

Формат А4

Инв.№подл. | Подпись и дата | Взам.инв.№

901-1-91.88 Альбом VIII.1

Формат	Зона	Поз	Обозначение	Наименование	Кол	Примечание
	2	34		РП21-002-УХЛ4Б с розеткой		
				типа 3, U~220В	1	16-KL1
		35		РП21-210-УХЛ4Б с розет-		
				кой типа 3, U~220В	1	11-KL4
		36		РТ 40/0,6 ПП	1	16-KA1
		37		Рубильник РИ-3 ▭ 320	1	Q1
		38		Предохранитель		FU1
				ПРС25У3-Пс ПВДП-25У3	2	FU2
		39		Трансформатор		TA1-A TA1-B
				Т-0,66-5-1У3 I ▭/5А	3	TA1-C
				Дверь шкафа 1		
	1			Н51		
		40		Переключатель		
				УП5312-С86У3	1	10-SA1
				Выключатели		
		41		КЕ0-1-У3 Писполн.4черн.	2	10-SB1 10-SB2
		42		КЕ011-У3-Писполн.5 красн.	1	10-SB3
		43		Амперметр Э365-2У2		
				предел измер.		
				▭-▭ А, ▭/5	1	PA1
		44		Вольтметр Э365-1У2		
				кл.15. предел измер.500В	1	PV1
		45		Счетчик СР4У-И673М		
				U~380/220В I5А	1	PK1
		46		Счетчик СА4У-И672М		
				U~380/220В I5А	1	PI1

Для варианта задвижки с электроприводом ЭВ-25М

Привязан

Инв.№

ТП901-1-91.88-ЭМ.33И2-4

Лист 4

Формат А4

Инв.№подл. | Подпись и дата | Взам.инв.№

901-1-91.88 Альбом VIII.1

Формат	Зона	Поз.	Обозначение	Наименование	Кол.	Примечание
	1			Арматура		
		47		АС1201ГУ2 U~220В	1	10-HL1
		48		АС1201ЗУ2 U~220В	1	10-HL2
				Дверь шкафа 2		
	2			Н52		
		49		Переключатель		
				УП5312-С86У3	1	11-SA1
		50		Тумблер ТВ1-1У3	1	S1
				Выключатели		
		51		КЕ011-У3-П исполн. 4черн.	2	11-SB1 11-SB2
		52		КЕ011-У3-П исполн.5красн.	1	11-SB3
		53		Амперметр Э365-2У2		
				предел измер.		
				▭-▭ А, ▭/5	1	PA1
		54		Вольтметр Э365-1У2		
				кл 15. предел измер 500В	1	PV1
		55		Счетчик СР4У-И673М		
				U~380/220В I5А	1	PK1
		56		Счетчик СА4У-И672М		
				U~380/220В I5А	1	PI1
				Арматура		
		57		АС1201ГУ2 U~220В	1	11-HL1
		58		АС1201ЗУ2 U~220В	1	11-HL2
				Блоки зажимов		
				Б324-4П25-В/ВУ3-5	2	
				Б324-4П25-В/ВУ3-10	19	

Для варианта задвижки с электроприводом ЭВ-25М

Привязан

Инв №

ТП901-1-91.88-ЭМ.33И2-4

Лист 5

Инв.№подл. | Подпись и дата | Взам.инв.№

ТП901-1-91.88 Альбом VIII.1

Формат	Зона	Поз.	Обозначение	Наименование	Кол.	Примечание
	1	7		АЕ2046М-10Р-00У3Б,		QF4,QF5
				U~380В, Iр 25А, 12Iн	3	QF6
		8		АЕ2026-10Н-00У3Б, U~380В,		
				Iр 16А, 12Iн	1	QF3
		9		А63-МУ3, на панели,		
				U~380В, Iр 10А, 5Iн	2	SF3,SF4
		10		А63-МУ3, на панели,		
				U~380В, Iр 2,5А, 5Iр	2	SF1,SF2
				Реле		
		11		РП21-010-УХЛ4Б с розет-		7-KL1
				кой типа 3, U~220В	2	10-KL1
		12		РП21-200-УХЛ4Б с розет-		1-K3,2-K3
				кой типа 3, U~12В	3	3-K3
		13		РП21-200-УХЛ4Б с розет-		10-KL2
				кой типа 3, U~220В	2	10-KL3
		14		РП21-002-УХЛ4Б с розет-		15-KL1, KL1,KL4,
				кой типа 3, U~220В	5	KL7,KL8
		15		ПЭ-37-42У3 U~220В	4	KL2,KL3, KL5,KL6
		16		РТ40/0,6 ПП	1	15-KA1
		17		Предохранитель		FU1
				ПРС25У3-Пс ПВДП-25У3	2	FU2
		18		Трансформатор		TA1-A TA1-B
				Т-0,66-5-1У3 I ▭/5А	3	TA1-C
	2			Панель 2		
				Блоки		
		19		Б5130-3174 ГУХЛ4	1	

Для варианта задвижки с электроприводом Б099.098-03М

Привязан

Инв №

ТП901-1-91.88-ЭМ.33И2-4

Лист 2

Формат А4

Инв.№подл. | Подпись и дата | Взам.инв.№

ТП901-1-91.88 Альбом VII.1

Формат	Зона	Поз.	Обозначение	Наименование	Кол.	Примечание
	2	20		Б5430-2674ГУХЛ4	1	
		21		Б5437-3074ГУХЛ4	1	
				Н2		
				Выключатели		
		22		А3736ФУ3, U~380 В,		
				Iр ▭ А, Уставка ▭ А	1	QF15
		23		АЕ2066-100-00У3Б, U~380В,		
				Iр ▭ А, Уставка 12 Iн	1	QF13
		24		АЕ2056М-100-00У3Б,		
				U~380В, Iр 80А, 12 Iн	1	QF14
		25		АЕ2046М-10Р-00У3Б,		QF8,QF9
				U~380В, Iр 40А, 12 Iн	3	QF10
		26		АЕ2046М-10Р-00У3Б, U~380В,		
				Iр 20А, 12 Iн	1	QF11
		27		АЕ2026-10Н-00У3Б, U~380В		
				Iр 1,6А, 12 Iн	1	QF12
		28		АБ3-МУ3, на панели		SF5
				U~380В, Iр 10А, 5 Iн	2	SF6
		29		АБ3-МУ3 на панели		SF7
				U~380 В, Iр 2,5 А, 5 Iн	2	SF8
				Реле		
		30		РП21-010-УХЛ4Б с розет-		8-KL1
				кой типа 3, U~220В	2	11-KL1
		31		РП21-200-УХЛ4Б с ро-		4-K3,5-K3
				зеткой типа 3 U~12 В	3	6-K3
		32		РП21-200-УХЛ4Б с розет-		11-KL2
				кой типа 3, U~220В	2	11-KL3

Для варианта задвижки с электроприводом 6099.098-03М

Привязан

Инв №

ТП901-1-91.88-ЭМ.33 И2-4 Лист 3

Формат А4

Подпись и дата | Взам.инв.№ | Инв.№подл.

ТП901-1-91.88 Альбом VII.1

Формат	Зона	Поз.	Обозначение	Наименование	Кол.	Примечание
	2	33		РП21-002-УХЛУБ с розеткой		
				типа 3 U~220В	1	15-KL1
		34		РТ40/0,6 ПП	1	16-KA1
		35		Рубильник Р11-3 ▭ 320	1	Q1
		36		Предохранитель		FU1
				ПРС25У3-П с ПВДП-25У3	2	FU2
		37		Трансформатор		TA1-A TA1-B
				Т-0,66-5-1У3 I ▭/5А	3	TA1-C
				Дверь шкафа 1		
	1			Н51		
		38		Переключатель		
				УП5312-С86У3	1	10-SA1
				Выключатели		
		39		КЕ011-У3-Писполн.4черн.	2	10-SB1 10-SB2
		40		КЕ011-У3-П-исполн.5красн.	1	10-SB3
		41		Амперметр Э365-2У2		
				предел измер.		
				▭-▭А ▭/5	1	PA1
		42		Вольтметр Э365-1У2		
				кл. 1,5. предел измер. 500В	1	PV1
		43		Счетчик СР4У-И673М		
				U~380/220В I 5А	1	PK1
		44		Счетчик СА4У-И672М		
				U~380/220В I 5А	1	PI1

Для варианта задвижки с электроприводом 6099.098-03М

Привязан

Инв №

ТП901-1-91.88-ЭМ.33И2-4 Лист 4

Формат А4

Подпись и дата | Взам.инв.№ | Инв.№подл.

ТП901-1-91.88 Альбом VII.1

Формат	Зона	Поз.	Обозначение	Наименование	Кол.	Примечание
	1			Арматура		
		45		АС1201ИУ2 U~220В	1	10-HL1
		46		АС1201ЗУ2 U~220В	1	10-HL2
				Дверь шкафа 2		
	2			Н52		
		47		Переключатель		
				УП5312-С86У3	1	11-SA1
		48		Тумблер ТВ1-1У3	1	S1
				Выключатели		
		49		КЕ011-У3-П исполн.4черн.	2	11-SB1 11-SB2
		50		КЕ011-У3-П исполн.5красн.	1	11-SB3
		51		Амперметр Э365-2У2		
				предел измер.		
				▭-▭А, ▭/5	1	PA1
		52		Вольтметр Э365-1У2		
				кл 1,5. предел измер. 500В	1	PV1
		53		Счетчик СР4У-И673М		
				U~380/220В I 5А	1	PK1
		54		Счетчик СА4У-И672М		
				U~380/220В I 5А	1	PI1
				Арматура		
		55		АС1201ИУ2 U~220В	1	11-HL1
		56		АС1201ЗУ2 U~220В	1	11-HL2
				Блоки зажимов		
				Б324-4П25-В/ВУ3-5	2	
				Б324-4П25-В/ВУ3-10	20	

Для варианта задвижки с электроприводом 6099.098-03М

Привязан

Инв. №

ТП901-1-91.88-ЭМ.33И2-4 Лист 5

Подпись и дата | Взам.инв.№ | Инв.№подл.

ТП901-1-91.88 Альбом VII.1

Панель	Надпись	Поз. обозначение	Место надписи	Текст	Кол.	Вид шрифта	Заготовка
				Панель			
1	1	QF1	Табличка	Ввод 1 ~ 380 В	1		
			То же	ТА1-А			
			"	ТА1-В			
			"	ТА1-С			
			"	7			
			"	1-К3			
			"	2-К3			
			"	3-К3			
	2	SF1	"	Резерв	1		
	3	SF2	"	Авар. пит. общ. цепей вак-нас. 7,8	1		
	4	SF3	"	РУ- ▭ кВ. Камера 2	1		
	5	SF4	"	Нормальное питание щита 2Щ	1		
	6	QF2	"	Конденсаторная установка 1ККУ	1		
	7	QF4	"	Рабочее освещение	1		
	8	QF6	"	Кран 14	1		
	9	QF7	"	Гр. выкл. SF1...SF4, блок 10,15	1		
	10	QF3	"	▭	1		
	11	FU1	"	Вольтметр PV1. Фаза А	1		
	12	FV2	"	Вольтметр PV1. Фаза С	1		
			"	15			

Привязан

Инв №

Нач.отд.	Флабийчик		
Гл.спец.	Виноградов		
Н.контр.	Виноградов		23.9.88
Рук.гр.	Холоденко		
Ст.инж.	Кузьминская		

ТП901-1-91.88-ЭМ.33И2-5

Водозаборные сооружения производительностью от 0,2 до 0,5 м³/с для амплитуды колебания уровня воды 6,0 м

Щит станций управления 1Щ

Перечень надписей

Стадия	Лист	Листов
Р	1	5

Госстрой СССР ГПИ Ленинградский Водоканалпроект

Подпись и дата | Взам.инв.№ | Инв.№подл.

Панель	Надпись	Поз. обозначение	Место надписи	Текст	Кол.	Вид шрифта	Заготовка
1			Табличка	10			
	13	QF5	То же	Резерв	1		
			"	15-KA1			
			"	KL2			
			"	KL3			
			"	KL5			
			"	KL6			
			"	15-KL1			
			"	7-KL1			
			"	KL1			
			"	KL4			
			"	KL7			
			"	KL8			
			"	10-KL1			
			"	10-KL2			
			"	10-KL3			
			"				
Дверь							
1	14		Табличка	1Щ	1		
	15		То же	Ввод 1. 7-Вак.-нас. 15-Клап. Отх. фид.	1		
	16		"	Реле нас. 1...3. Общие цепи нас. 7; 8, 10-задв.	1		
	17	PA1	"	Ввод 1. Нагрузка	1		
	18	PV1	"	1 секция. Напряжение	1		
	19	PK1	"	Ввод 1. Реактивная энергия	1		

Привязан

Инв. №

Инв. № подл. | Подпись и дата | Взам. инв. №

Панель	Надпись	Поз. обозначение	Место надписи	Текст	Кол.	Вид шрифта	Заготовка
1	20	PI1	Табличка	Ввод 1. Активная энергия	1		
	21		То же	10-Задвижка	1		
	22	10-HL1, 10-SB1	"	Откр.	2		
	23	10-HL2, 10-SB2	"	Закр.	2		
	24	10-SA1	"	Избиратель управления	1		
	25	10-SB3	"	Стоп	1		
	26	10-SA1	На ключе	ТУ-$\overset{8}{0}$-$\overset{1}{0}$-Мест^{2}	1		
Панель							
2	27	QF15	Табличка	Ввод 2 ~380В	1		
	28	Q1	То же	Секционный рубильник	1		
			"	TA1-A			
			"	TA1-B			
			"	TA1-C			
			"	8			
	29	QF13	"	Конденсаторная установка 2ККУ	1		
	30	FU1	"	Вольтметр PV1. Фаза А	1		
	31	FU2	"	Вольтметр PV1. Фаза С	1		
			"	16-KA1			
	32	QF11	"	Аварийное освещение	1		
	33	QF9	"	Насос 9	1		
	34	QF10	"	Резерв	1		
	35	QF8	"	Гр. Выкл. SF5...SF8, блок 11,16	1		
	36	QF12	"		1		
	37	SF8	"	Норм. пит. общ. цепей Вак. нас. 7,8	1		
	38	SF7	"	Резерв	1		
	39	SF6	"	РУ- кв. Камера 1	1		

Привязан

Инв. №

Инв. № подл. | Подпись и дата | Взам. инв. №

Панель	Надпись	Поз. обозначение	Место надписи	Текст	Кол.	Вид шрифта	Заготовка
2	40	SF5	Табличка	Авар питание щита 2Щ	1		
	41	QF14	То же	Подключательный пункт	1		
			"	11			
			"	16			
			"	4-K3			
			"	5-K3			
			"	6-K3			
			"	8-KL1			
			"	16-KL1			
			"	11-KL1			
			"	11-KL2			
			"	11-KL3			
			"				
Дверь							
2	42		Табличка	Ввод 2. Сек. руб. 11-Задв. 8-Вак.-нас.	1		
	43		То же	16-Клапан. Отх. фид Реле нас. 4...6	1		
	44	PA1	"	Ввод 2. Нагрузка	1		
	45	PV1	"	2 секция. Напряжение	1		
	46	PK1	"	Ввод 2. Реактивная энергия	1		
	47	PI1	"	Ввод 2. Активная энергия	1		
	48		"	11-Задвижка	1		
	49	11-HL1, 11-SB1	"	Откр.	2		
	50	11-HL2, 11-SB2	"	Закр.	2		

Привязан

Инв. №

Инв. № подл. | Подпись и дата | Взам. инв. №

Панель	Надпись	Поз. обозначение	Место надписи	Текст	Кол.	Вид шрифта	Заготовка
2	51	11-SA1	Табличка	Избиратель управления	1		
	52	11-SB3	То же	Стоп	1		
	53	S1	"	Сигнальные лампы	1		
	54	S1	"	Откл.	1		
	55	S1	"	Вкл.	1		
	56	11-SA1	На ключе	ТУ-$\overset{8}{0}$-$\overset{1}{0}$-Мест^{2}	1		

Привязан

Инв. №

Инв. № подл. | Подпись и дата | Взам. инв. №

ТП901-1-91.88 Альбом VIII.1

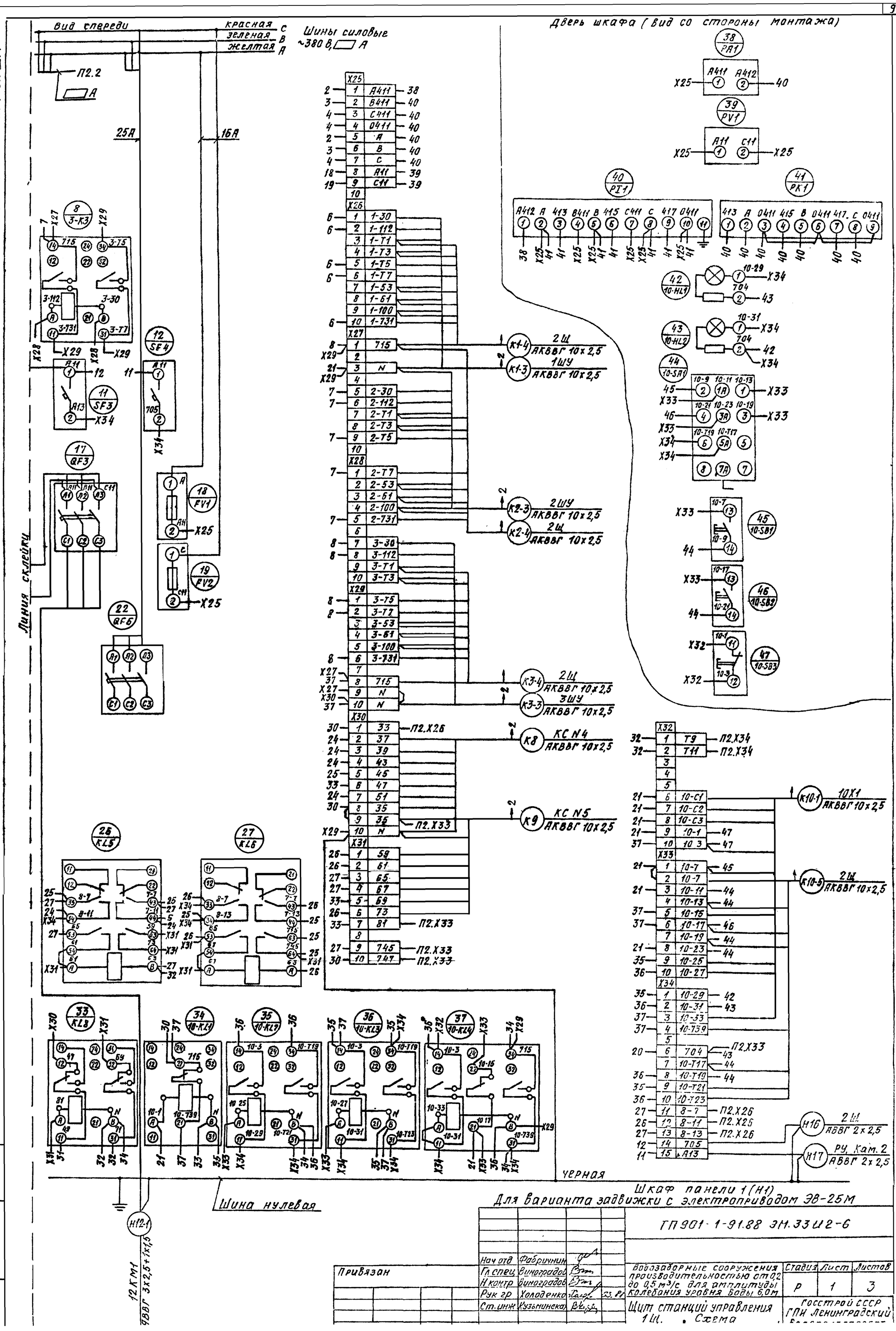

Нач отд	Фабричнин		
Гл спец	Виноградов		
Н контр	Виноградов		
Рук гр	Холоденко		23.11
Ст. инж	Кузьминская		

Привязан

Взам. инв №

Подпись и дата

ТП 901-1-91.88 ЭМ.33 И2-6

Водозаборные сооружения производительностью от 0,2 до 0,5 м³/с для амплитуды колебания уровня воды 6,0 м

Стадия	Лист	Листов
Р	1	3

Щит станций управления 1 Щ. Схема

Госстрой СССР ГПИ Ленинградский

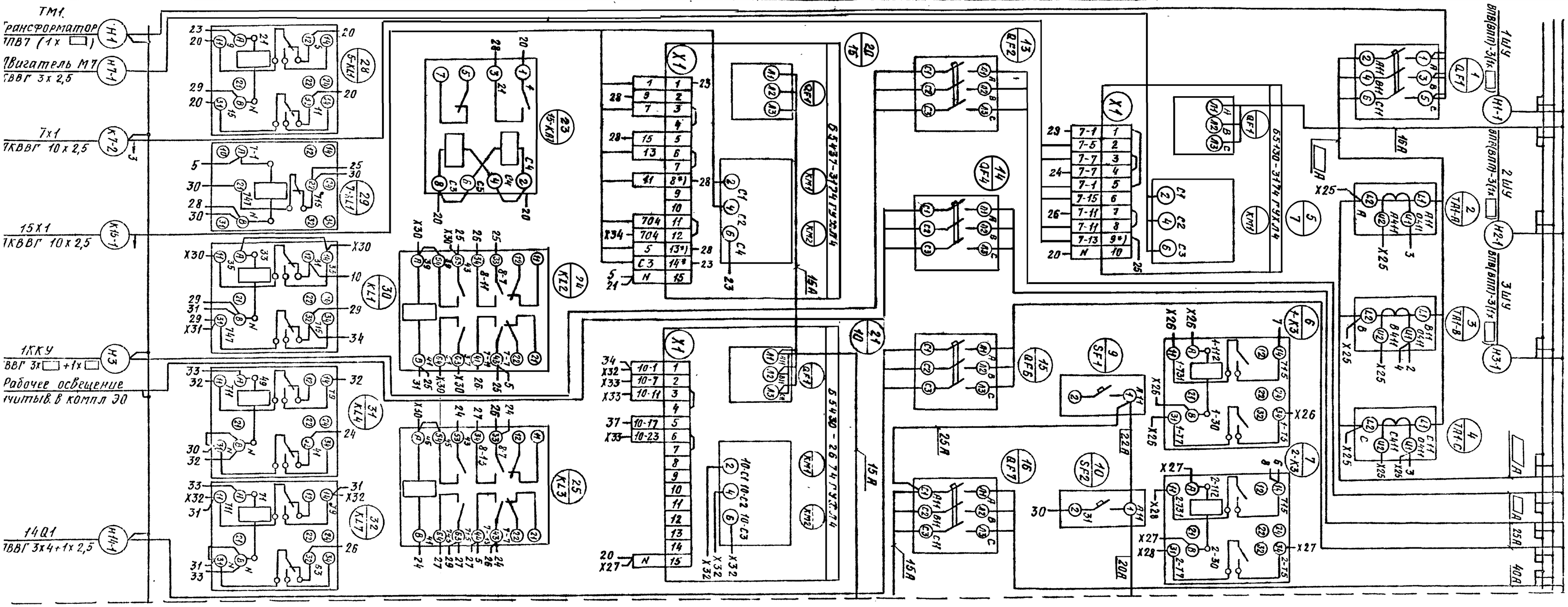

Шкаф панели 1(Н1). Для варианта задвижки с электроприводом ЗВ-25М

ТП901-1-91.88-ЭМ ЭЗ ШГ2-6

Лист 1

ТП901-1-91.88 Альбом VII.1

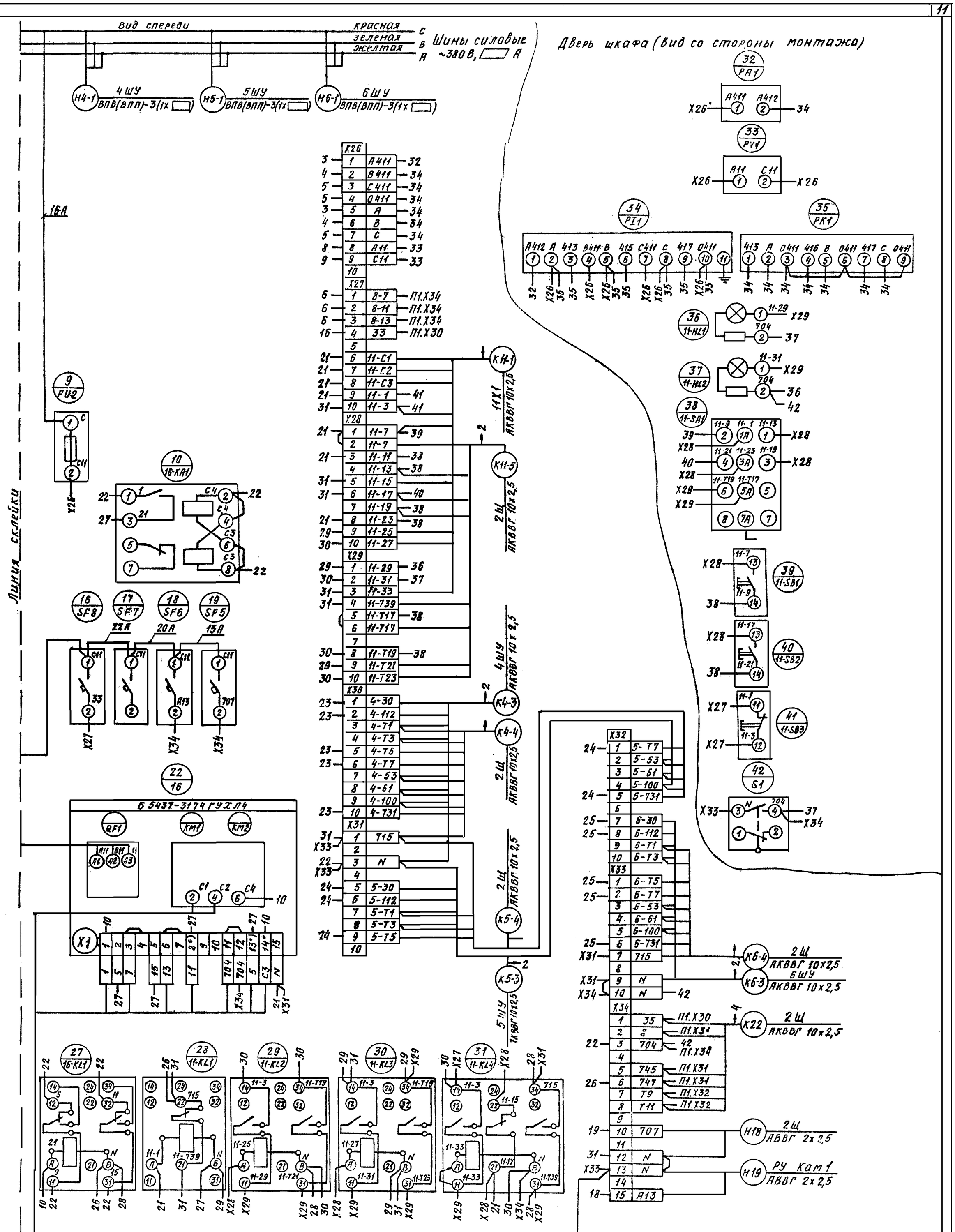

Шкаф панели 2(Н2)

Для варианта задвижки с электроприводом ЭВ-25М.

Привязан				Т.П.901-1-91.88-ЭМ.33И2-6			
				Нач.отд. Фабричник	Водозаборные сооружения производительностью от 0,2 до 0,5 м³/с для амплитуды колебания уровня воды 6,0 м	Стадия	Лист	Листов
				Гл.спец. Виноградов		Р	2	
				Н.контр. Виноградов				
				Рук.гр. Холоденко	Щит станций управления 1Щ Схема электрическая соединений	Госстрой СССР ГПИ Ленинградский Водоканалпроект		
Инв. №				Ст.инж. Кузьминская				

Взам.инв.N | Подпись и дата | Инв.N подл.

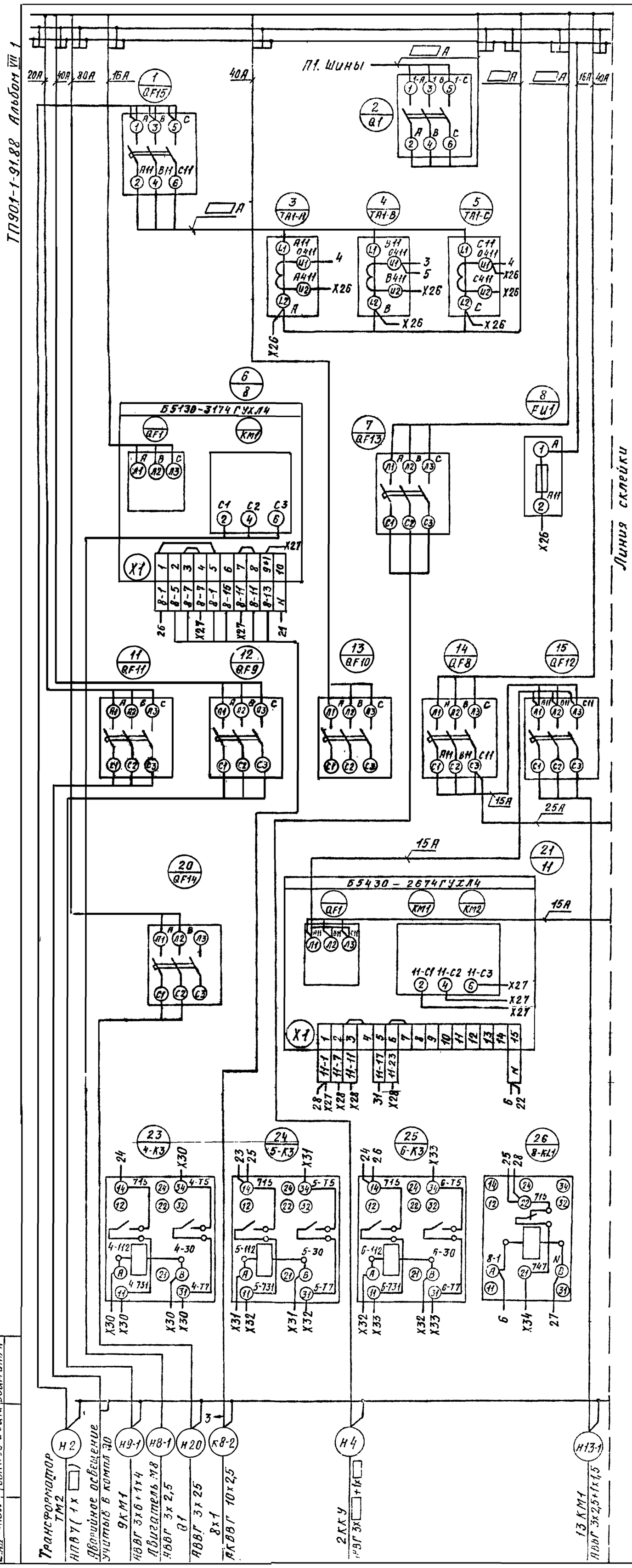
ТП901-1-91.88 Альбом VII 1
20А
40А
80А
16А
40А
16А
40А
П1. Шины
Б5130-3174 ГУХЛ4
Б5430-2674 ГУХЛ4
Линия склейки
Трансформатор ТМ2
АПВ 1(1х)
Дворцовое освещение
Учитывв в компл. ЭО
9КМ1
АВВГ 3х6+1х4
Двигатель М8
АВВГ 3х2,5
8.1
АВВГ 3х25
8х1
АКВВГ 10х2,5
2ККУ
АВВГ 3х(1х)
13КМ1
АВВГ 3х2,5+1х1,5
Н2
Н9-1
Н8-1
Н20
К8-2
Н4
Н13-1
Шкаф панели 2(Н2). Для варианта задвижки с электроприводом ЭВ-25М
ТП901-1-91.88-ЭМ 33 ЦУ2-6
Лист 2
Инв.№подл. | Подпись и дата | Взамен инв.№

ТП901-1-91.88 Альбом VIII.1

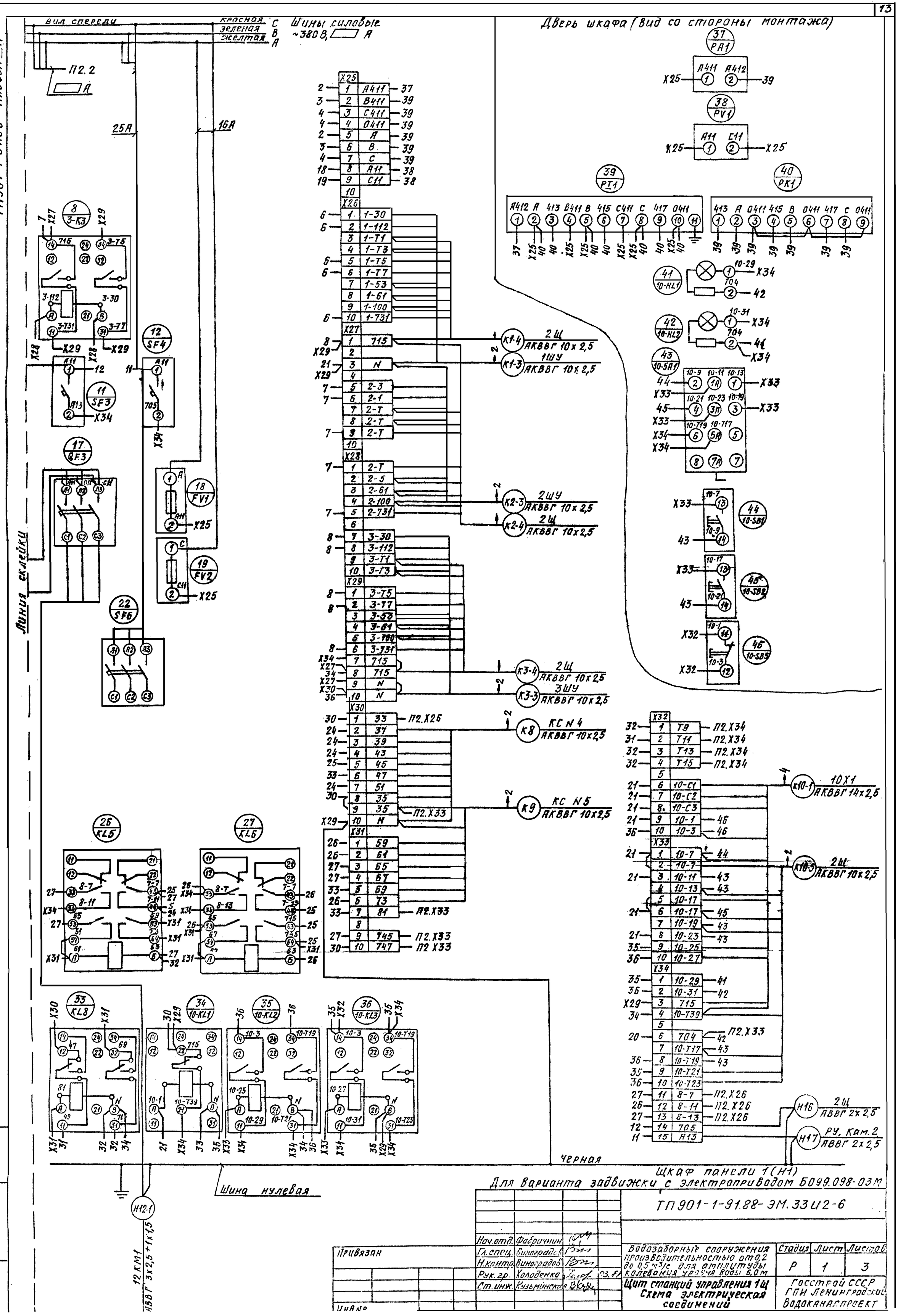

Щкаф панели 1(Н1)
Для варианта задвижки с электроприводом Б099.098-03М

ТП901-1-91.88-ЭМ.33И2-6

Нач.отд.	Фабричнин		
Гл.спец.	Виноградов		
Н.контр.	Виноградов		
Рук.гр.	Холоденко		03.84
Ст.инж.	Кузьминская		

Привязан

Инв.№

Водозаборные сооружения производительностью от 0,2 до 0,5 м³/с для амплитуды колебания уровня воды 6,0 м

Щит станций управления 1Щ
Схема электрическая соединений

Стадия	Лист	Листов
Р	1	3

Госстрой СССР
ГПИ Ленинградский Водоканалпроект

Инв.№ подл. | Подпись и дата | Взам.инв.№

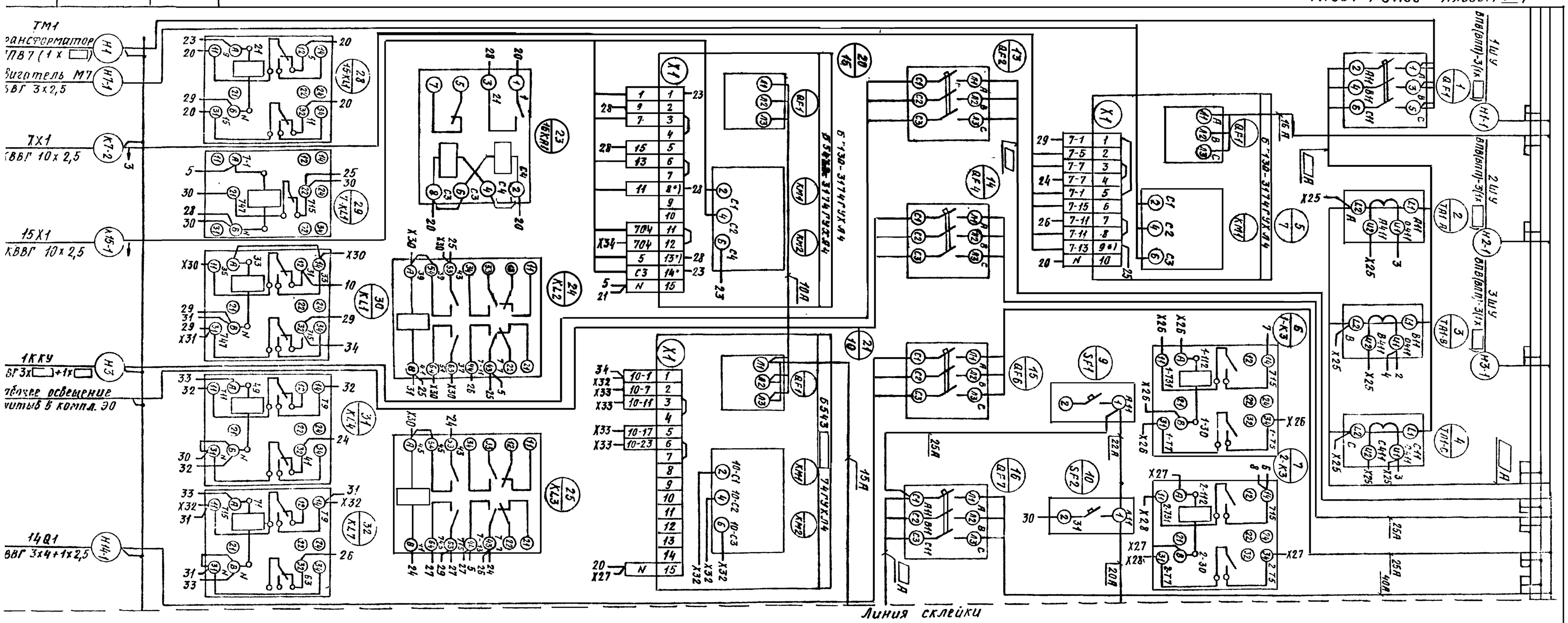

Шкаф панели 1(Н4)

Для варианта задвижки с электроприводом 6099 098-03М

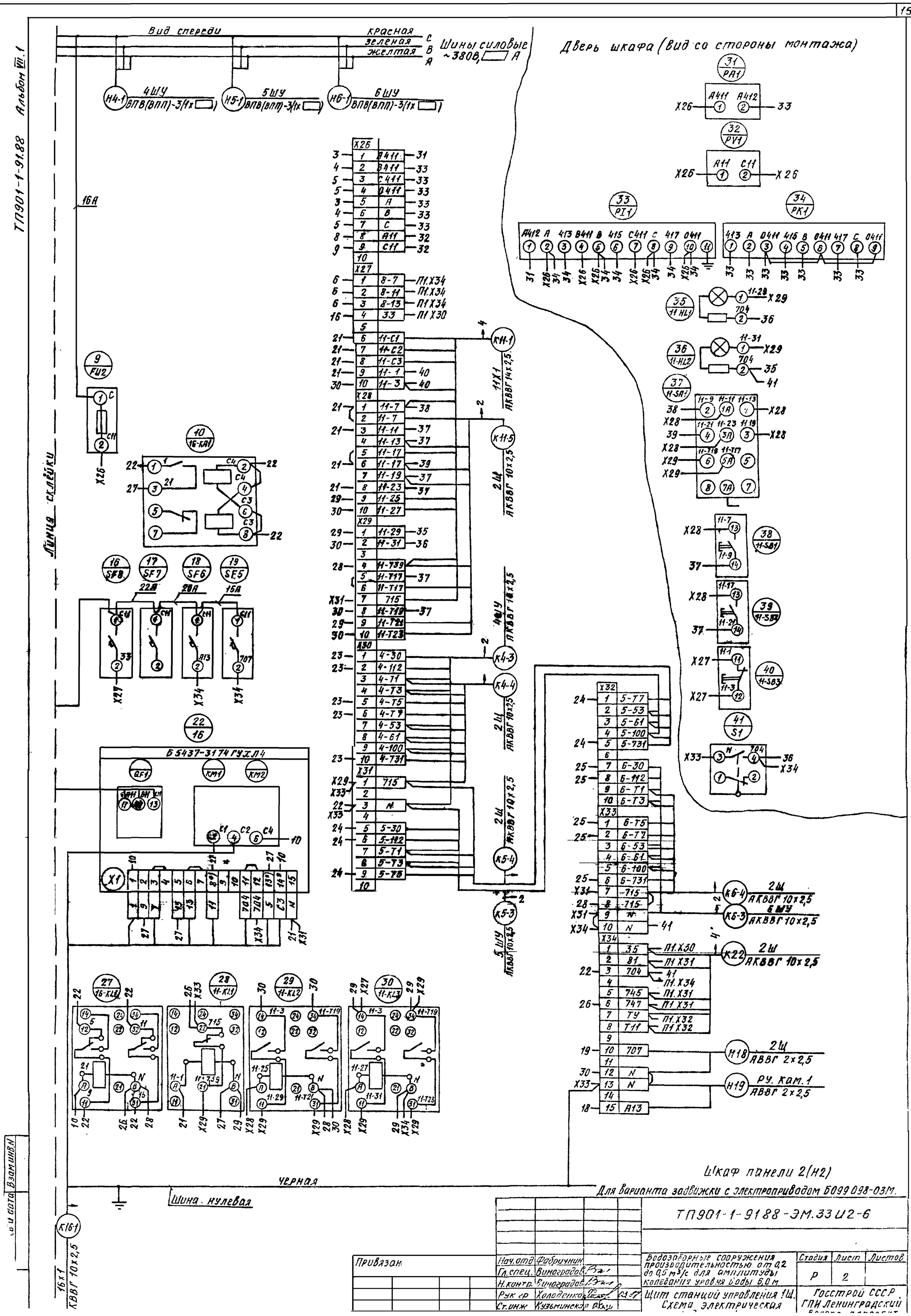
Вид спереди
красная
зеленая
желтая
Шины силовые ~380В
4ШУ
5ШУ
6ШУ
ВПВ(ВПП)-3(1х
Дверь шкафа (вид со стороны монтажа)
Линия склейки
16А
22А
20А
15А
Б5437-3174 ГУХЛ4
Черная
Шина нулевая
Щкаф панели 2(Н2)
Для варианта задвижки с электроприводом Б099098-03М.
ТП901-1-9188-ЭМ.33И2-6
Водозаборные сооружения производительностью от 0,2 до 0,5 м³/с для амплитуды колебания уровня воды 6,0 м
Щит станций управления 1Щ. Схема электрическая
Госстрой СССР ГПИ Ленинградский
Стадия Р
Лист 2
Листов
Нач.отд Фабричник
Гл.спец. Виноградов
Н.контр. Виноградов
Рук.гр Холоденко
Ст.инж Кузьминская
Привязан
Инв.№
Взам.инв.№
Подп. и дата
ТП901-1-91.88 Альбом VIII.1

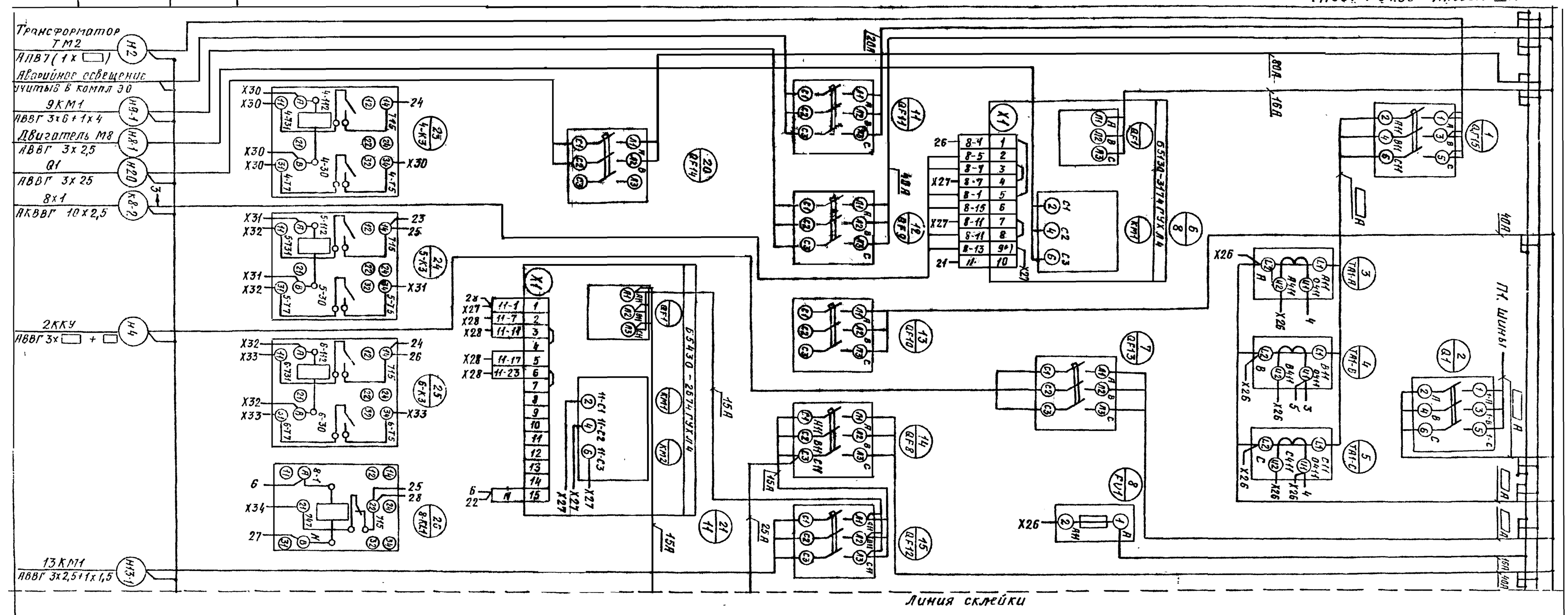

Шкаф панели 2 (Н2)

Для варианта зодвижки с электроприводом 6099.098-03М

ТП901-1-91.88 Альбом VIII.1

Откуда идет: Панель	Откуда идет: Блок зажимов / Номер зажима	Куда поступает: Панель	Куда поступает: Блок зажимов / Номер зажима	Генеральная маркировка	Откуда идет: Панель	Откуда идет: Блок зажимов / Номер зажима	Куда поступает: Панель	Куда поступает: Блок зажимов / Номер зажима	Генеральная маркировка
1	X30/1	2	X27/4	33					
1	X30/9	2	X34/1	35					
1	X31/7	2	X34/2	81					
1	X31/9	2	X34/5	745					
1	X31/10	2	X34/6	747					
1	X32/1	2	X34/7	T9					
1	X32/2	2	X34/8	T11					
1	X34/6	2	X34/3	704					
1	X34/11	2	X27/1	8-7					
1	X34/12	2	X27/2	8-11					
1	X34/13	2	X27/3	8-13					

Привязан

Инв. №

ТП901-1-91.88 ЭМ.33И2-6

Лист 3

Формат А4

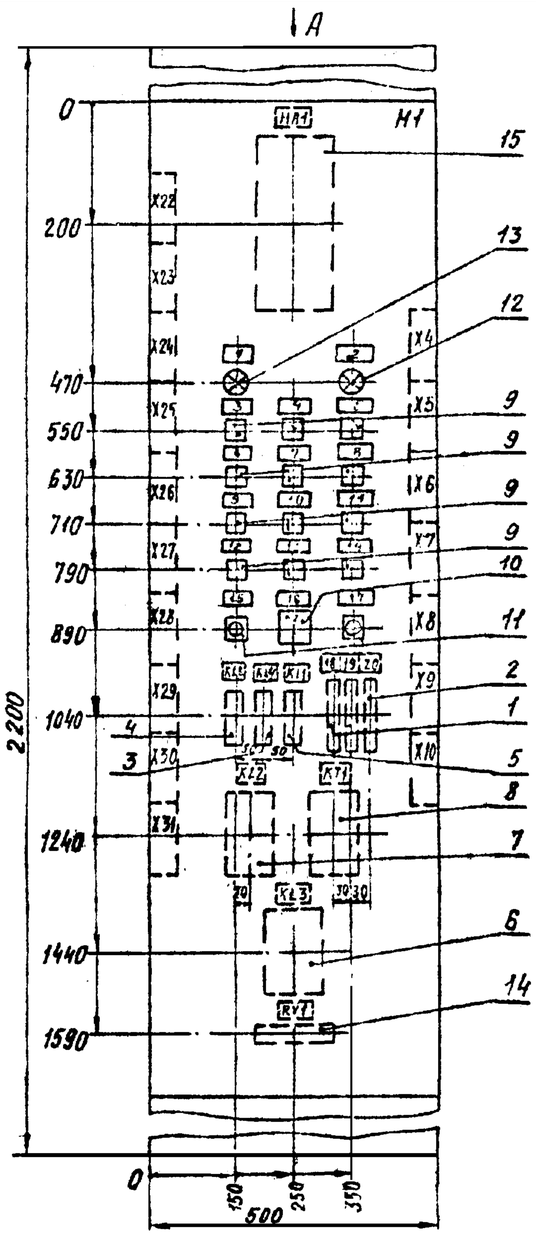

Надпись на обрамлении

Строка 2	2Щ

Вид А
М1:50

1. Щит двухстороннего обслуживания
2. В контуре табличек и аппаратов указаны их номера по перечню надписей.

Привязан

Инв. №

ТП901-1-91.88-ЭМ.33И2-7

Нач.отд.	Фабричнин		
Гл.спец.	Виноградов		
Н.контр.	Виноградов		
Рук.гр.	Холоденко		02.91
Инженер	Балашова		

Водозаборные сооружения производительностью от 0,2 до 0,5 м³/с для амплитуды колебания уровня воды 6,0 м

Щит сигнализации 2Щ. Общий вид

Стадия	Лист	Листов
Р		1

Госстрой СССР ГПИ Ленинградский Водоканалпроект

Формат А4

ТП901-1-91.88 Альбом VIII.1

Формат	Зона	Поз.	Обозначение	Наименование	Кол.	Примечание
				Документация		
А4			ЭМ.33И2-7	Общий вид	1	
А2			ЭМ.33И2-10	Схема электрическая		
				соединений	1	
А4			ЭМ.33И2-9	Перечень надписей	2	
				Сборочные единицы		
				H1		
				Выключатели		
		1		АБ3-МУ3, на панели		
				U~380В Ур 4А, 5Ун	2	SF1SF2
		2		АБ3-МУ3 на панели		
				U~380В, Ур 2,5А, 5Ун	1	SF3
				Реле		
		3		РП21-100-УХЛ4Б с розет-		
				кой типа 3, U~220В	1	KL4
		4		РП21-002-УХЛ4Б с розет-		
				кой типа 3 U~220В	1	KL5
		5		РПЛ-1220 4Б U~220В	1	KL1
		6		РП12УХЛ4, п.п. U~220В	1	KL3

Привязан

Инв №

ТП901-1-91.88-ЭМ.33И2-8

Нач.отд.	Фабричнин		
Гл.спец.	Виноградов		
Н.контр.	Виноградов		
Рук.гр.	Холоденко		02.88

Водозаборные сооружения производительностью от 0,2 до 0,5 м³/с для амплитуды колебания уровня воды 6,0 м

Щит сигнализации 2Щ Технические данные аппаратов

Стадия	Лист	Листов
Р	1	2

Госстрой СССР ГПИ Ленинградский Водоканалпроект

ТП901-1-91.88 Альбом VIII.1

Формат	Зона	Поз.	Обозначение	Наименование	Кол.	Примечание
		7		РП18-93УХЛ4 U~220В	1	KL2
		8		РВ248УХЛ4, п.п. U~220В	1	KT1
		9		РЭУ11-11-45012-40У3	12	KH1..KH12
		10		Переключатель УП53.11-И25У3	1	SA1
		11		Выключатель КЕ011У3-П,		
				исполн.4, черн.	2	SB1,SB2
				Арматура		
		12		АС1201 4У2 U~220В	1	HL2
		13		АС1201 5У2 U~220В	1	HL1
		14		Резистор ПЭВР-100К560Ом±10%	1	RV1
		15		Звонок ЗВП220УХЛ5	1	HA1

Привязан

Инв. №

ТП901-1-91.88-ЭМ.33И2-8

Лист 2

ТП 901-1-91.88 Альбом VII.1

Панель	Надпись	Поз. обозначение	Место надписи	Текст	Кол	Вид шрифта	Заготовка
		HA1	Табличка		1		
	1	HL1	То же	Контроль напряж. на цепях сигнал	1		
	2	HL2	"	Указатель не поднят	1		
	3	KH1	"	Насос 1. Аварийное отключение	1		
	4	KH2	"	Насос 2. Аварийное отключение	1		
	5	KH3	"	Насос 3. Аварийное отключение	1		
	6	KH4	"	Насос 4. Аварийное отключение	1		
	7	KH5	"	Насос 5. Аварийное отключение	1		
	8	KH6	"	Насос 6. Аварийное отключение	1		
	9	KH7	"	Задвижка 10. Нет напр. Сраб. муфта	1		
	10	KH8	"	Задвижка 11. Нет напр. Сраб муфта	1		
	11	KH9	"	Авар. уровень в вак.-колонке самот.-сиф. линий	1		
	12	KH10	"	Вакуум уст. Нет напряжения	1		
	13	KH11	"	Миним. уровень в водопр. камере	1		
	14	KH12	"	Засорение сеток	1		
	15	SB1	"	Съем сигнала	1		
	16	SA1	"	Переключатель местной сигнализации	1		
	17	SB2	"	Опробование сигнала	1		
			"	KL5			
			"	KL4			
			"	KL1			

Привязан

Инв №

Инв. № подл. | Подпись и дата | Взам. инв. №

Нач. отд.	Фабричник		
Гл. спец.	Виноградов		
Н. контр.	Виноградов		
Рук. гр.	Холоденко		88

ТП901-1-91.88-ЭМ.33И2-9

Водозаборное сооружения производительностью от 0,2 до 0,8 м³/с для амплитуды колебания уровня воды 6 м

Стадия	Лист	Листов
Р	1	2

Щит сигнализации 2Щ
Перечень надписей

Госстрой СССР ГПИ Ленинградский Водоканалпроект

Формат А4

ТП 901-1-91 88 Альбом VII 1

Панель	Надпись	Поз обозначение	Место надписи	Текст	Кол	Вид шрифта	Заготовка
	18	SF1	Табличка	Щит контроля	1		
	19	SF2	То же	Цепи телемеханики	1		
	20	SF3	"	Цепи сигнализации	1		
	21	SA1	На ключе	Отк.(8) - Вкл.(1)	1		
			Табличка	KL2			
			То же	KT1			
			"	KL3			
			"	RV1			

Привязан

Инв. №

Инв. № подл. | Подпись и дата | Взам. инв. №

ТП 901-1-91 88-ЭМ 33 И2-9

Лист 2

Формат А4

Привязан

Инв. №

Лист

Привязан

Инв. №

Лист

Альбом VIII.1

ТП 901-1-91.88

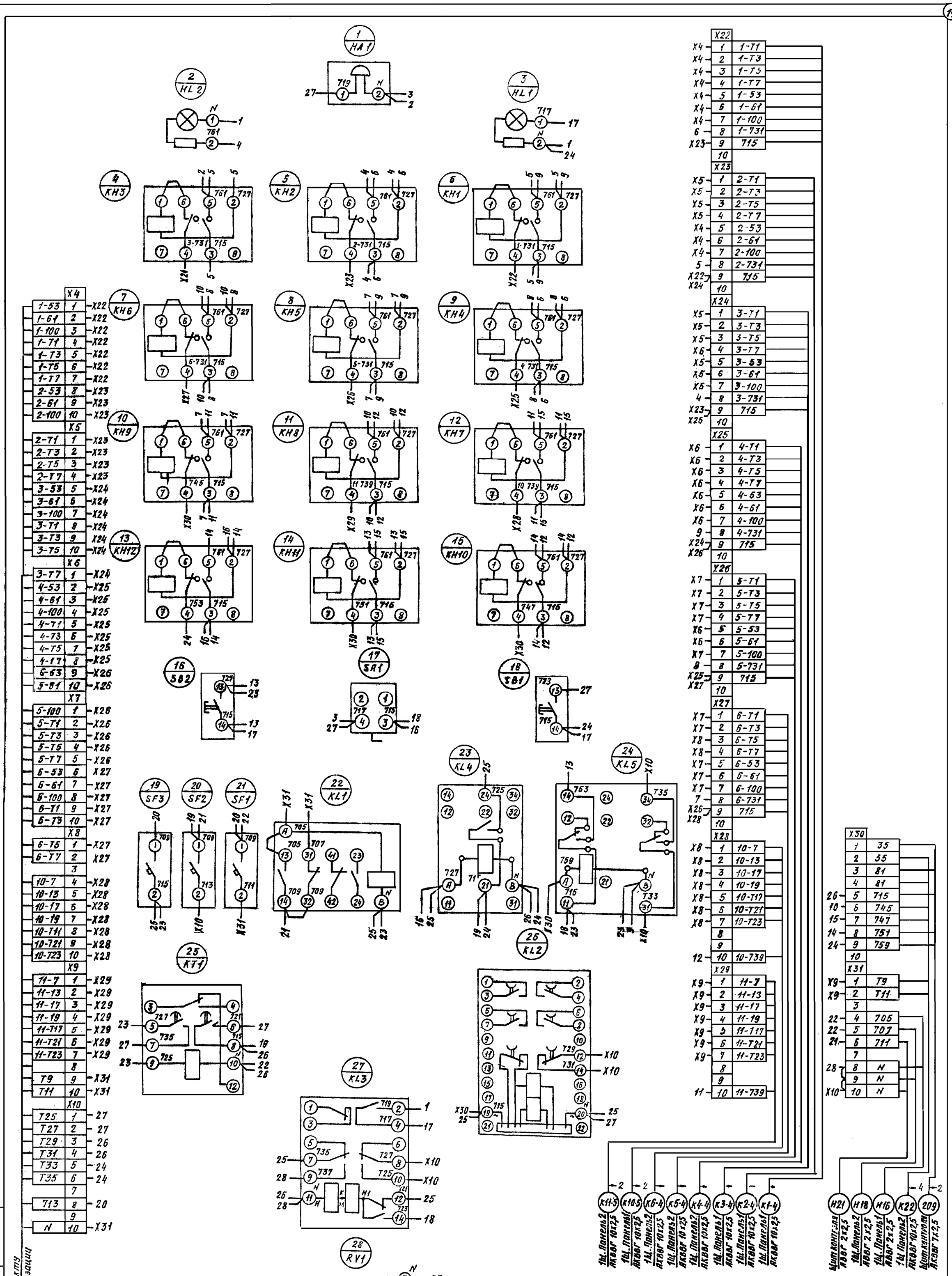

По проекту
Электтеризации

Привязан					ТП901-1-91.88-ЭМ.33И2-10		
			Нач.отд.	Фабричник	Водозаборные сооружения производительностью от 0,2 до 0,5 м³/с для амплитуды колебания уровня воды.	Стадия	Лист	Листов
			Гл.спец.	Виноградов		Р.		1
			Н.контр.	Виноградов				
			Рук.гр.	Холоденко	03.89	Щит сигнализации 2Щ Схема электрическая соединений	Госстрой СССР ГПИ Ленинградский Водоканалпроект	
			Инженер	Балашова				
Инв №								

Инв.№ подл. | Подпись и дата | Взам. инв. №